ТИПОВОЙ ПРОЕКТ
701-3-26 с. 88

СКЛАД ДЛЯ ХРАНЕНИЯ ПРОДОВОЛЬСТВЕННЫХ И НЕПРОДОВОЛЬСТВЕННЫХ ТОВАРОВ СКЛАДСКОЙ ПЛОЩАДЬЮ 5,0 ТЫС. КВ. М.

АЛЬБОМ 6

Автоматизация вентсистем, автоматизация пожаротушения

gost.e-ecolog.ru

СФ ЦИТП инв.№
ПРИВЯЗАН
инв.№

ТИПОВОЙ ПРОЕКТ
701-3-26с. 88

СКЛАД ДЛЯ ХРАНЕНИЯ ПРОДОВОЛЬСТВЕННЫХ И НЕПРОДОВОЛЬСТВЕННЫХ ТОВАРОВ СКЛАДСКОЙ ПЛОЩАДЬЮ 5,0 ТЫС.КВ.М.

АЛЬБОМ 6

СОСТАВ ПРОЕКТА:

Альбом	1	Общая пояснительная записка, технология производства, автоматизированная система управления, холодоснабжение.
Альбом	2	Архитектурные решения.
Альбом	3	Конструкции железобетонные, металлические. Части 1,2.
Альбом	4	Отопление и вентиляция, внутренние водопровод и канализация.
Альбом	5	Электроснабжение, связь и сигнализация.
Альбом	6	Автоматизация вентсистем, автоматизация пожаротушения.
Альбом	7	Чертежи строительных изделий. Части 1,2.
Альбом	8	Задание заводу-изготовителю щитов.
Альбом	9	Подвал на отм.-4.700. Общая пояснительная записка, технология производства, архитектурные решения, конструкции железобетонные, отопление и вентиляция, внутренние водопровод и канализация, электроснабжение, связь и сигнализация, автоматизация.
Альбом	10	Подвал на отм.-4.700. Чертежи строительных изделий.
Альбом	11	Спецификации оборудования.
Альбом	12	Сметы. Ведомости потребности в материалах. Книги 1,2,3.
Альбом	13	Проектная документация по переводу материально-технических кладовых в подвале на режим убежища.

Разработан институтом „Укргипроторг"

Главный инженер института М.З. Лавриненко

Главный инженер проекта Е.Л.Юзефович

Рабочий проект утвержден Министерством торговли СССР, протокол от 04.04.1988г. №1

Введен в действие институтом „Укргипроторг", приказ от 14.04.1988г., №101

© СФ ЦИТП Госстроя СССР, 1988

СФ ЦИТП инв.№

				привязан
инв.№				

Альбом 6

Типовой проект 701-3-26с.88

Марка лист	Наименование	NN стр.
1	2	3
А-С	Содержание альбома	2
АОВ-01	Общие данные	3
АОВ-02	Приточная установка П1(П2... П6, П8... П12, П14... П17), П7. Схемы автоматизации	4
АОВ-03	Тепловая завеса У1. Воздушно-отопительные установки А1 (А2... А4), А5 (А6). Схемы автоматизации	5
АОВ-04	Вытяжные вентиляторы зарядных В15, В17 Схема автоматизации. Схема электрическая принципиальная.	6
АОВ-05	Оборотное водоснабжение. Установка нейтрализации. Электрообогрев грунта. Схемы автоматизации.	7
АОВ-06	Теплопункт. Схема автоматизации.	8
АОВ-07	Приточная установка П1 (П2... П6, П8... П12) Схема соединений внешних проводок	9,10
АОВ-08	Приточная установка П7. Схемы соединений внешних проводок.	11
АОВ-09	Приточная установка П14... П17. Схема соединений внешних проводок.	12
АОВ-10	Воздушно-отопительные установки А1...А4 Схема соединений внешних проводок	13
АОВ-11	Воздушно-отопительные установки А5, А6. Схема соединений внешних проводок	14
АОВ-12	Тепловая завеса У1. Схема соединений внешних проводок.	15
АОВ-13	Вытяжные вентиляторы зарядных В15, В17. Схема соединений внешних проводок	16
АОВ-14	Холодильные машины 1МКВ9-1-2, МКВ18-2-4. Схемы соединений внешних проводок.	17
АОВ-15	Холодильная машина 1МКВ6-1-2. Схема соединений внешних проводок	18
АОВ-16	Электрообогрев грунта охлаждаемых камер. Схема соединений внешних проводок	19
АОВ-17	Оборотное водоснабжение. Схема соединений внешних проводок	20
АОВ-18	Установка нейтрализации. Схема соединений внешних проводок.	21
АОВ-19	Теплопункт. Схема соединений внешних проводок.	22
АОВ-20	Вентсистемы. Схема соединений внешних проводок.	23÷25
АОВ-21	План расположения	26÷33
АОВ-22	Приточная установка П1 (П2... П6, П8... П12) Схема электрическая принципиальная	34, 35
АОВ-23	Приточная установка П7. Схема электрическая принципиальная.	36, 37
АОВ-24	Приточная установка П14 (П15... П17) Схема электрическая принципиальная	38, 39
АОВ-25	Воздушно-отопительные установки А1...А4. Схема электрическая принципиальная	40, 41
АОВ-26	Воздушно-отопительные установки А5, А6. Схема электрическая принципиальная.	42
АОВ-27	Тепловая завеса У1. Схема электрическая принципиальная.	43
АОВ-28	Сигнализация. Схема электрическая принципиальная	44÷48
АОВ-29	Электрообогрев грунта охлаждаемых камер Схема электрическая принципиальная	49
АОВ-30	Оборотное водоснабжение. Схема электрическая принципиальная.	50, 51
АОВ-31	Установка нейтрализации. Схема электрическая принципиальная.	52, 53
АОВ-32	Теплопункт. Схема электрическая принципиальная	54
АОВ.ОЛ-1	Опросный лист №1	55,56
АОВ.ОЛ-2	Опросный лист №2	57,58
АП-1	Общие данные	59
АП-2	Спринклерное пенное пожаротушение Схема автоматизации	60
АП-3	Спринклерное пенное пожаротушение. Схема соединений внешних проводок	61,62
АП-4	Спринклерное пенное пожаротушение План расположения.	63
АП-5	Спринклерное пенное пожаротушение Схема электрическая принципиальная	64÷67

Инв. № подл. | Подпись и дата | Взамен инв. №

Привязан	ГИП	Юзефович	
	Нач.отд	Горобец	
	Гл.авт.	Борновский	
	Рук.гр.	Швец	
	Техник	Волкова	
Инв. №	Н.контр.	Швец	

ТП 701-3-26с.88 А-С

Содержание альбома

Стадия	Лист	Листов
РП	1	1

Министерство торговли СССР УКРГИПРОТОРГ г. Киев

Кол: Ука (Конунникова)

Формат А2

10033/7

Альбом 6

Типовой проект 701-3-26с.88

Ведомость рабочих чертежей основного комплекта марки АОВ

Лист	Наименование	Примеч.
1	2	3
01	Общие данные	
02	Приточная установка П1 (П2...П5, П8...П12, П4...П17), П7. Схемы автоматизации	
03	Тепловая завеса У1. Воздушно-отопительные установки А1 (А2...А4), А5 (А6). Схемы автоматизации	
04	Вытяжные вентиляторы зарядных В15, В17. Схема автоматизации. Схема электрическая принципиальная	
05	Оборотное водоснабжение. Установка нейтрализации. Электрообогрев грунта. Схемы автоматизации	
06	Теплопункт. Схема автоматизации	
07	Приточная установка П1 (П2...П5, П8...П12). Схема соединений внешних проводок	2л
08	Приточная установка П7. Схема соединений внешних проводок	
09	Приточная установка П14...П17. Схема соединений внешних проводок	
10	Воздушно-отопительные установки А1...А4. Схема соединений внешних проводок	
11	Воздушно-отопительные установки А5, А6. Схема соединений внешних проводок	
12	Тепловая завеса У1. Схема соединений внешних проводок	
13	Вытяжные вентиляторы зарядных В15, В17. Схема соединений внешних проводок	
14	Холодильные машины 1МКВ9-1-2, МКВ18-2-4. Схемы соединений внешних проводок	
15	Холодильная машина 1МКВ6-1-2. Схема соединений внешних проводок	
16	Электрообогрев грунта охлаждаемых камер. Схема соединений внешних проводок	
17	Оборотное водоснабжение. Схема соединений внешних проводок	
18	Установка нейтрализации. Схема соединений внешних проводок	
19	Теплопункт. Схема соединений внешних проводок	
20	Вентсистемы. Схема соединений внешних проводок	3л
21	План расположения	8л

Продолжение

1	2	3
22	Приточная установка П1 (П2...П5, П8...П12). Схема электрическая принципиальная	2л
23	Приточная установка П7. Схема электрическая принципиальная	2л
24	Приточная установка П14 (П15...П17). Схема электрическая принципиальная	2л
25	Воздушно-отопительные установки А1...А4. Схема электрическая принципиальная	2л
26	Воздушно-отопительные установки А5, А6. Схема электрическая принципиальная	
27	Тепловая завеса У1. Схема электрическая принципиальная	
28	Сигнализация. Схема электрическая принципиальная	5л
29	Электрообогрев грунта охлаждаемых камер. Схема электрическая принципиальная	
30	Оборотное водоснабжение. Схема электрическая принципиальная	2л
31	Установка нейтрализации. Схема электрическая принципиальная	2л
32	Теплопункт. Схема электрическая принципиальная	

Ведомость ссылочных и прилагаемых документов

Обозначение	Наименование	Примеч.
1	2	3
	Ссылочные документы	
ГОСТ 21.204-85	Приборы и средства автоматизации. Обозначения условные в схемах автоматизации технологических процессов	
	Обозначения условные графические в схемах	
ГОСТ 2.721-74*	Обозначения общего применения	
ГОСТ 2.755-74*	Устройства коммутационные и контактные соединения	
ОСТ 36.13-76	Щиты и пульты систем автоматизации технологических процессов	
	Термометр технический ртутный в оправе	
ГМА г. Москва	установка на трубопроводе	
ТМ4-142-75	Д > 76 мм	
ТМ4-143-75	Д 45,57 мм	
ТМ4-144-75	Д 14... 38 мм	
ТМ4-147-75	Термопреобразователь сопротивления. Установка на трубопроводе Д > 86 мм	
ТМ4-47-73	Термопреобразователь сопротивления ТСМ-6114	

Продолжение

1	2	3
	Установка на стене	
ТМ4-307-83	Датчик-реле ДН, ДТ, ДД, ДНТ, ДПН. Установка на стене	
г. Москва	Установка терморегулирующего дилатометрического электрического устройства типа ТЭДЗ	
ГПИ „Сантехпроект"		
А12.А103.000	на воздуховоде	
А12.А106.000	на расширителе трубопровода Дн=32...219 мм	
А12.А026.000	Установка датчика температуры камерного ДТКБ на скобе, прикрепленной дюбелями к стене	
	Манометры в корпусе диаметром до 250 мм с радиальным штуцером 20х1,5. Установка на	
ГМА г. Москва	трубопроводе РУ до 16 кгс/см²	
ТК4-3136-70, Г-16-80	горизонтальном t° до 80°с	
ТК4-3137-70, В-16-80	вертикальном t° до 80°с	
ТК4-3138-70, Г-16-225	горизонтальном t° до 225°с	
ТК4-3139-70, В-16-225	вертикальном t° до 225°с	
	Прилагаемые документы	
АОВ.СО1	Спецификация оборудования и материалов	альбом 11
АОВ.СО2	Спецификация щитов	альбом 11
АОВ Щ	Задание заводу-изготовителю щитов	альбом 8
АОВ.ОЛ-1	Опросный лист №1	альбом 6 стр.55
АОВ.ОЛ-2	Опросный лист №2	альбом 6 стр.57

Условные обозначения на планах расположения

- Щит управления
- Щиток питания цепей автоматики
- Транзитный клеммник
- Приборы, электроаппаратура, электрические исполнительные механизмы
- Термобаллон датчика температуры, термопреобразователь сопротивления, первичные преобразователи датчиков уровня,
- Кабельная трасса
- Импульсная линия

Типовой проект разработан в соответствии с действующими нормами и правилами и предусматривает мероприятия обеспечивающие взрывную, взрывопожарную и пожарную безопасность при эксплуатации здания.

Главный инженер проекта [подпись] /Юзефович/

На всех схемах соединений внешних проводок длины кабелей даны с учетом 6% надбавки на изгибы, повороты и отходы согласно письму №89-Д Госстроя СССР от 17.12.1979.

Инв. № подл.	Подпись, дата	Взам. инв. №	Ц. спецтехнол. мельниченко [подпись] 73-04-015

Привязан

Инв. №

ТП 701-3-26с.88 АОВ-01

Склад для хранения, продовольственных и непродовольственных товаров складской площадью 5,0 тыс. кв.м

				Стадия	Лист	Листов
ГИП	Юзефович	[подпись]		РП		1
Нач. отд.	Горобец	[подпись]				
Гл. авт.	Берковский	[подпись]				
РУК. гр.	Швец	[подпись]				
Техник	Волкова	[подпись]				
Н. контр.	Швец	[подпись]				

Общие данные

Министерство Торговли СССР Укргипроторг г. Киев

Копировала [подпись] /Миркина/

Формат А2

10033/7

Типовой проект 701-3-26с.88 Альбом 6

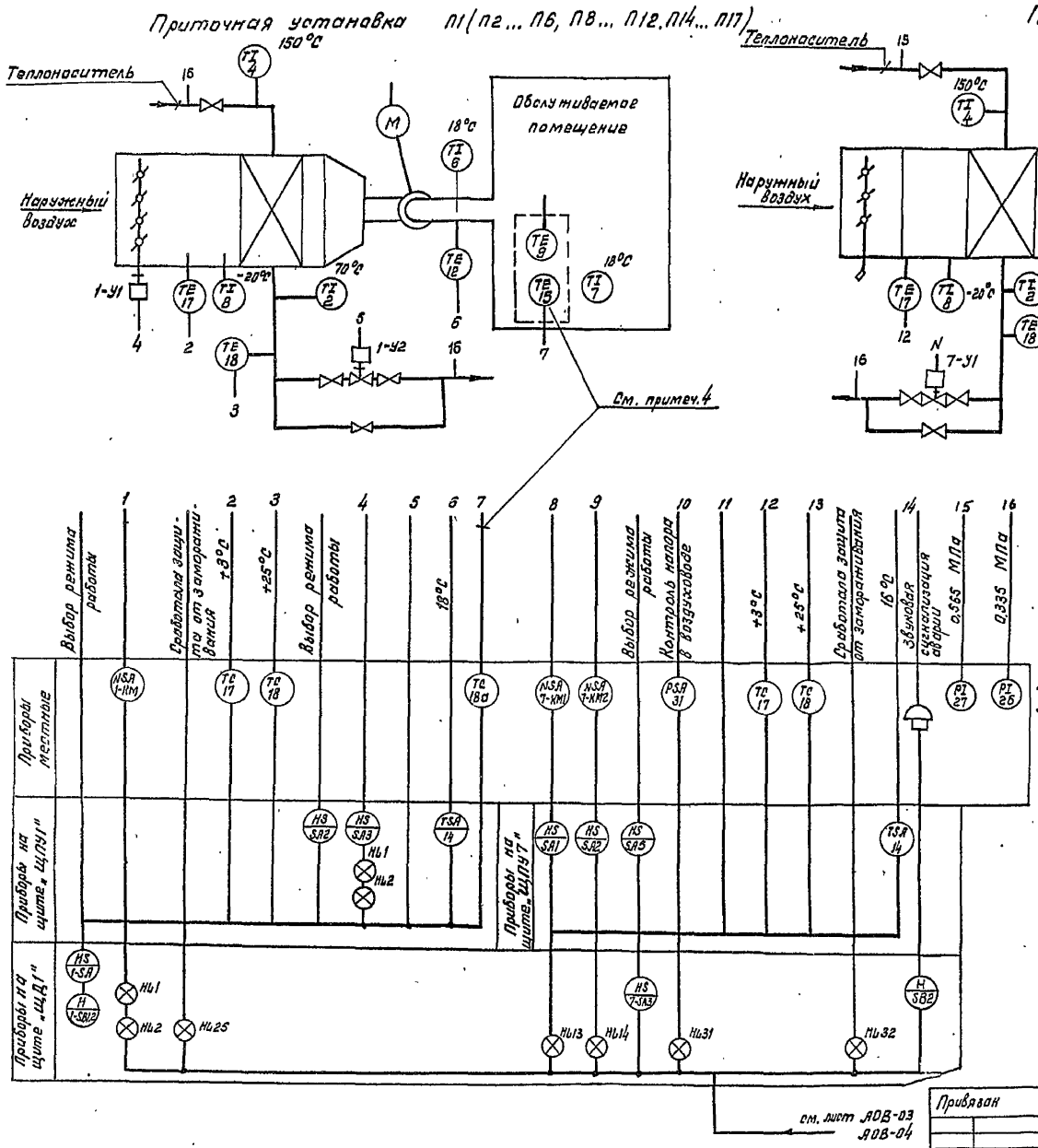

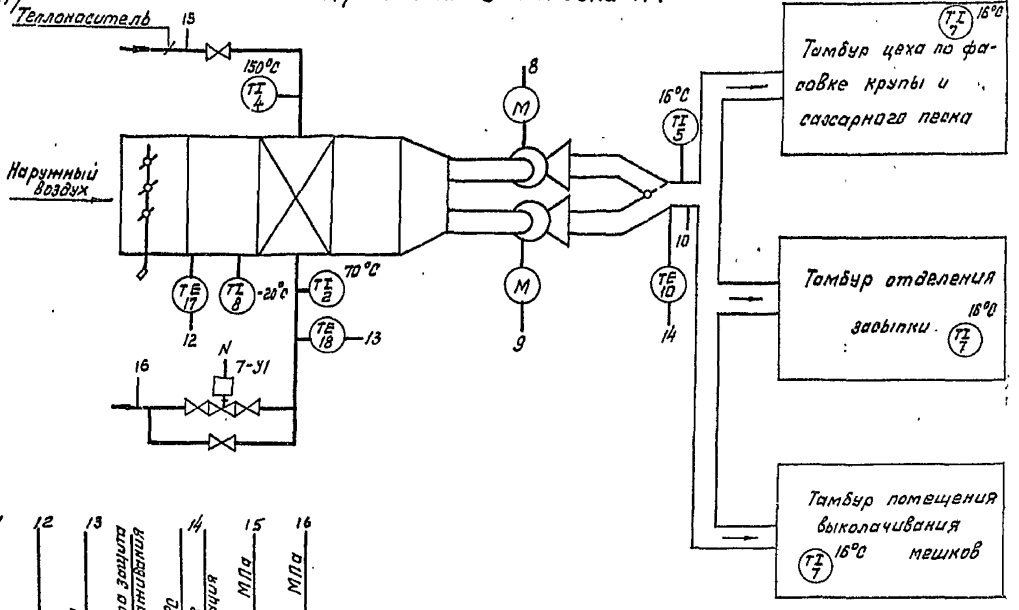

1. Настоящий лист разработан в соответствии с сантехнической частью проекта.
2. Условные обозначения даны по ГОСТу 21.404-85.
3. Схемы автоматизации приточных установок П2... П6, П8...П12 аналогичны приведенной для П1.
4. Схемы автоматизации приточно-отопительных установок П14...П17 аналогичны приведенной для П1 со следующими изменениями: а) термопреобразователь сопротивления устанавливается не в воздуховоде, а в обслуживаемом помещении; б) для работы в режиме „ночь" устанавливается датчик температуры. в) датчик регулятора температуры приточного воздуха в воздуховоде исключить.

ТП 701-3-26с.88 АОВ-02					
Склад для хранения продовольственных и непродовольственных товаров складской площадью 5.0 тыс. кв. м.					
Привязан	ГИП	Юзефович		Стадия	Лист	Листов
	Нач. отд.	Горобец		РП		1
	Гл. авт.	Берковский				
	Рук. груп	Швец		Приточные установки П1 (П2...П6, П8...П12, П14...П17), П7 Схемы автоматизации	Министерство торговли СССР УКРГИПРОТОРГ Г. Киев	
	Ст. инж.	Кушнерова				
Инв. №	Н. контр.	Швец				

коп: (Канунникова)

формат А2

10033/7

Тепловая завеса У1

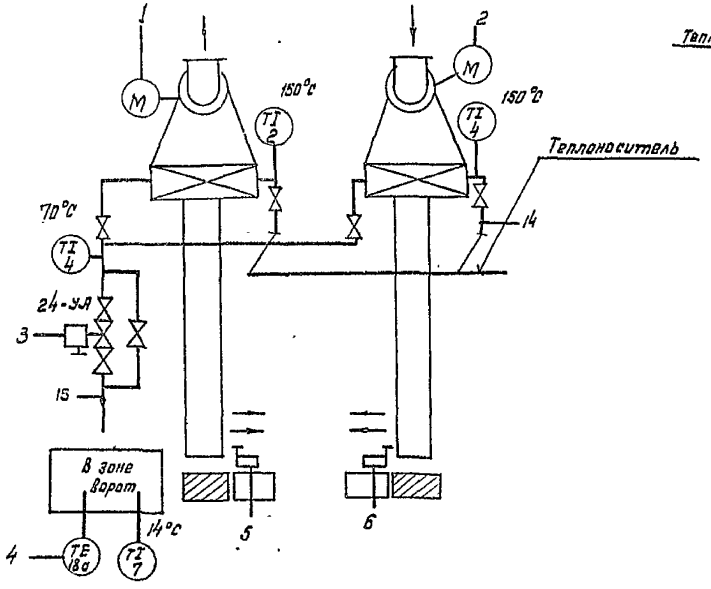

Воздушно-отопительная установка А1 (А2... А4)

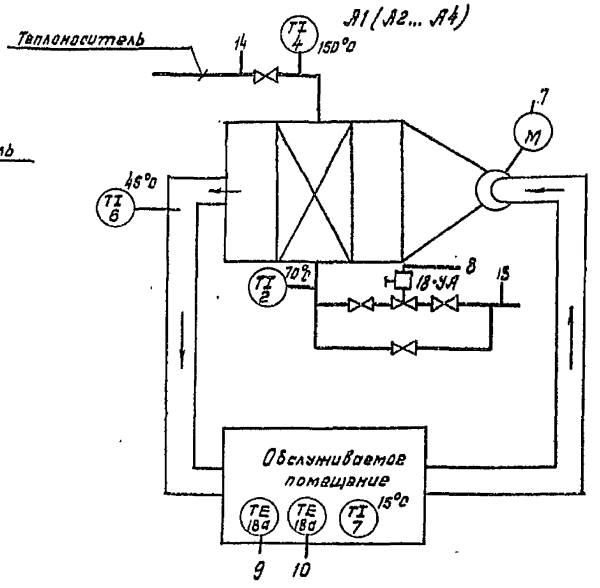

Воздушно-отопительная установка А5 (А6)

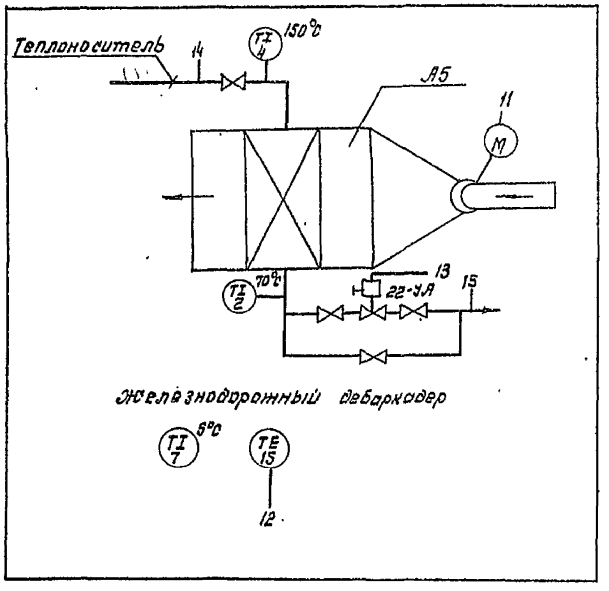

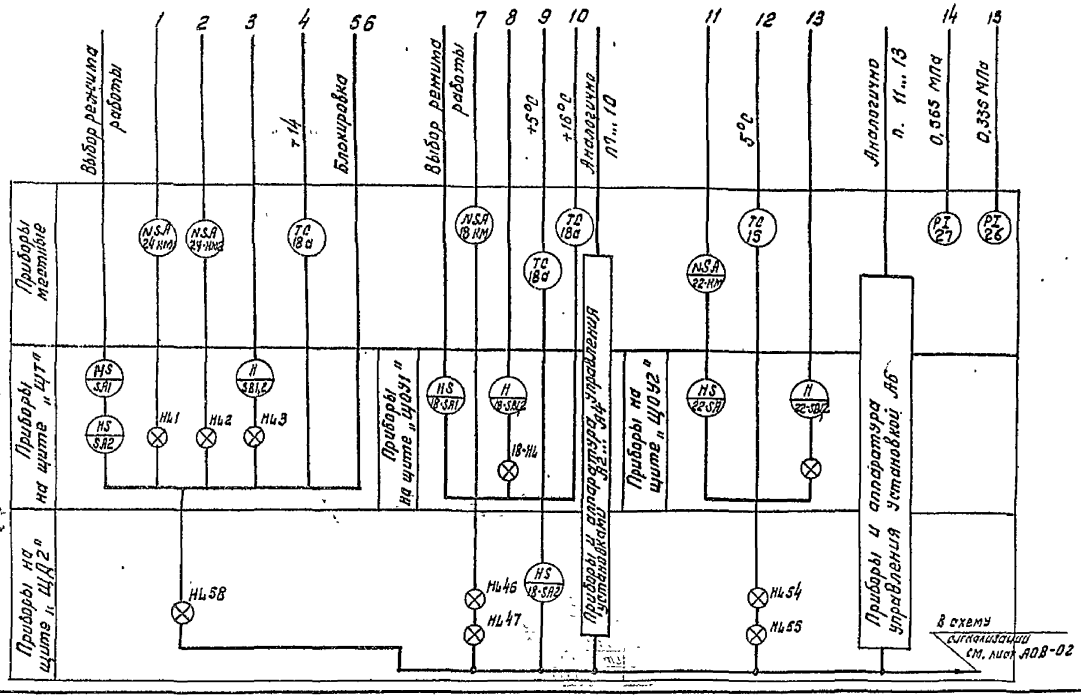

1. Настоящий лист разработан в соответствии с сантехнической частью проекта.
2. Условные обозначения даны по ГОСТу 21.404-85
3. Схемы автоматизации установок А2... А4. аналогичны приведенной для А1. Схема автоматизации установки А6 аналогична приведенной для А5.

				ТП 701-3-26с.88 АОВ-03		
				Склад для хранения продовольственных и непродовольственных товаров складской площадью 5,0 тыс. кв. м.		
Привязан	ГИП	Юзефович			Стадия	Лист	Листов
	Нач. отд.	Горобец			РП		1
	Гл. авт.	Берковский					
	Рук. гр.	Швец		Тепловая завеса У1, Воздушно-отопительные установки А1 (А2...А4), А5(А6) Схемы автоматизации.	Министерство торговли СССР УКРГИПРОТОРГ г. Киев	
	Инж.	Мироненко				
Инв. №	Н.контр.	Швец				

Коп: (Канунникова)

10033/7

Формат А2

Альбом 6

Типовой проект 701-3-26с.88

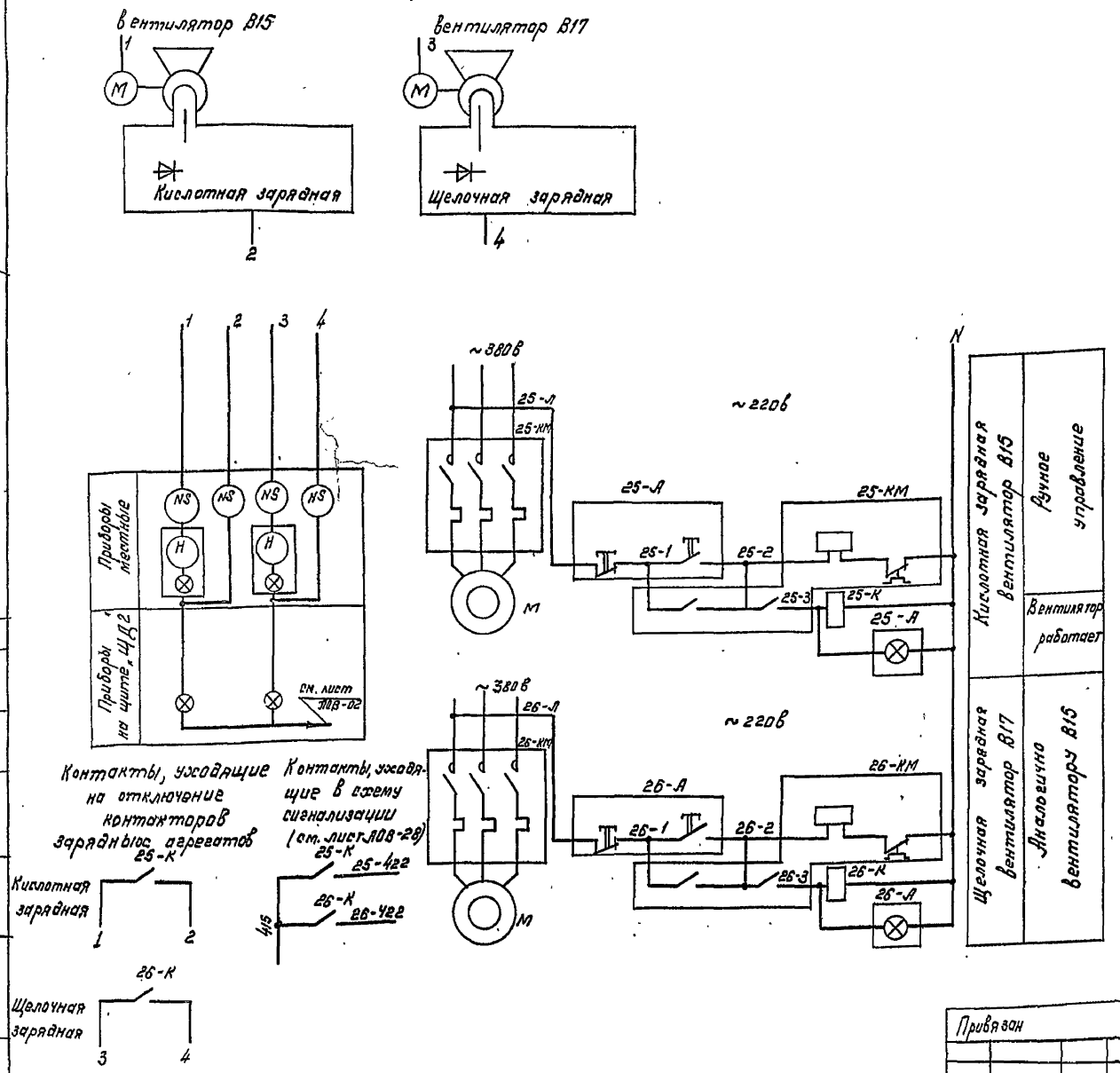

Поз обознач.	Наименование	Кол	Примеч.
	Аппаратура устанавливаемая по месту		
25-А	Пост управления кнопочный		
26-А	со степенью защиты IP54		
	ПКУ 15.21.131.54У2		
	N1 – „АСТК" ~220в; N2 – „КЕ-081"		
	„Исп.2", „4"; N3 – „КЕ-081", исп.2" „К"	2	
25-КМ	Магнитный пускатель		
26-КМ	U кат. ~220в	2	см. электрическую ч. пр-та
25-К	То же. ПМЛ-121002		
26-К	U кат ~220в	2	
М	Электродвигатель	2	см. электрич. часть пр-та

1. Настоящий лист разработан на основании сантехнической части проекта.
2. Схему сигнализации в диспетчерской см. лист АОВ-28

Согласовано

Инв. N подл. | Подпись, дата | Взам. инв. | Пл. сантехник | Штейнберг

Привязан

Инв. №

ГИП	Юзефович	
Нач. отд.	Горобец	
Гл. авт.	Верховский	
Рук. гр.	Швец	
Ст. инж.	Мироненко	
Н. контр.	Швец	

ТП 701-3-26с.88 АОВ-04

Склад для хранения продовольственных и непродовольственных товаров складской площадью 5.0 тыс. кв.м

Стадия	Лист	Листов
РП		1

Вытяжные вентиляторы зарядных В15, В17, схема автоматизации, схема электрическая принципиальная.

Министерство торговли СССР
УКРГИПРОТОРГ
г. Киев

кол: Кан /Канунникова/

10033/7

Формат А2

Альбом 6

Типовой проект 701-3-26.88

Инв. № подл. | Подпись и дата | Взам. инв. №

Вентиляторные градирни ГПВ-40

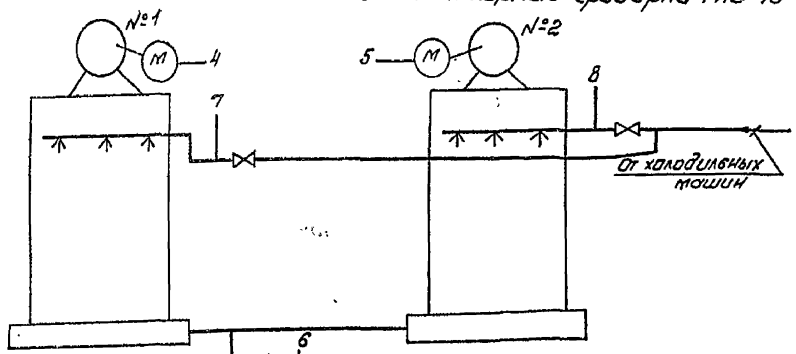

Установка нейтрализации

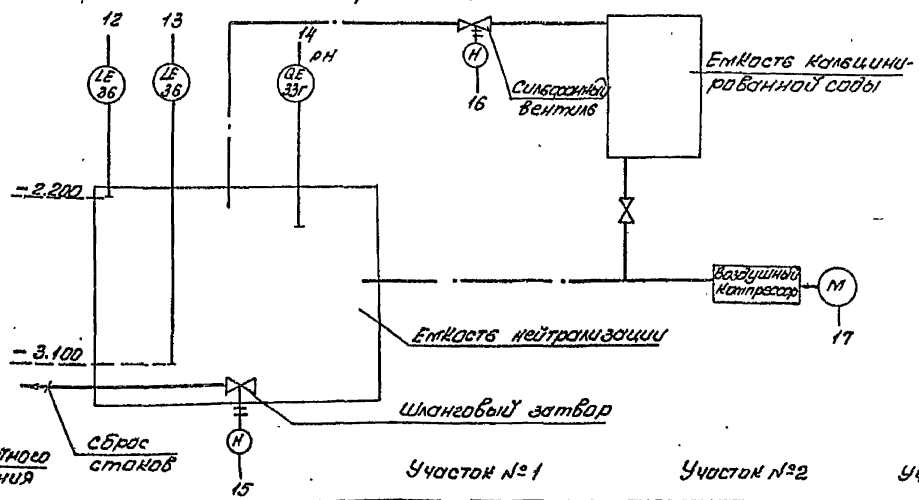

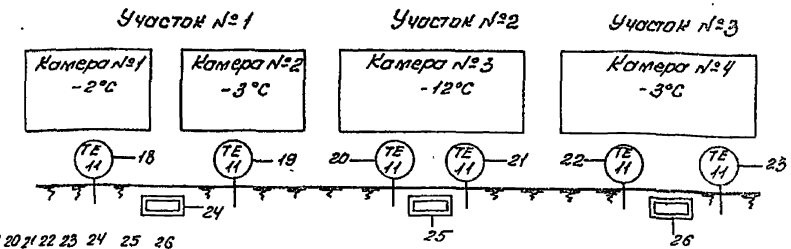

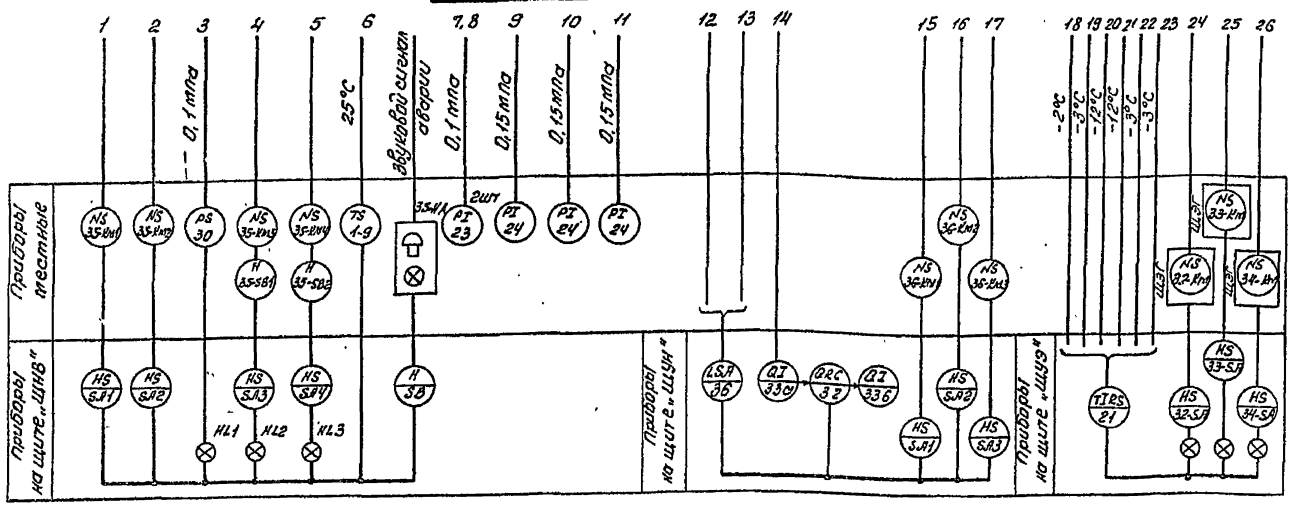

1. Настоящий лист разработан на основании сантехнической и холодильной частей проекта.
2. Условные обозначения даны по ГОСТу 21.404-85
3. Щиты „Щ ЭГ" см. раздел ЭМ

Согласовано: Гл. сантехн. | Гл. холодильщик

Привязан

Инв. №

ГИП	Жверовлич		
Нач. отд.	Горовец		
Гл. спец.	Бернобельцев		
Рук. гр.	Швец		
Ст. инж.	Кушнерев		
Н. контр.	Швец		

ТП 701-3-26.88 -АОВ-05

Склад для хранения продовольственных и непродовольственных товаров складской площадью 5,0 тыс. кв. м.

Стадия	Лист	Листов
РП		1

Оборотное водоснабжение. Установки нейтрализации. Электрообогрев грунта. Схемы автоматизации

Министерство торговли СССР Укрспецторг г. Киев

Копир. Фиг / Гершкорт /

Формат А2

10033/7

Альбом 6

Типовой проект 701-3-26с.88

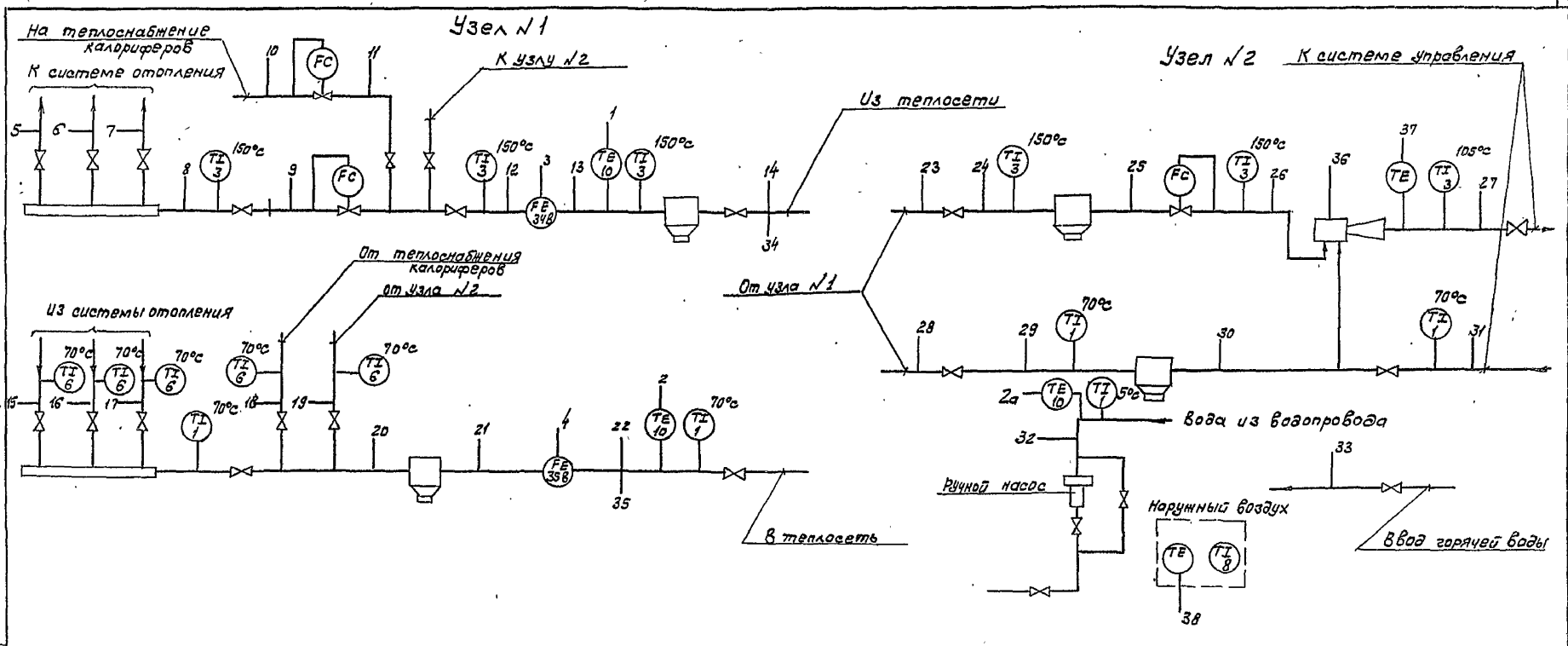

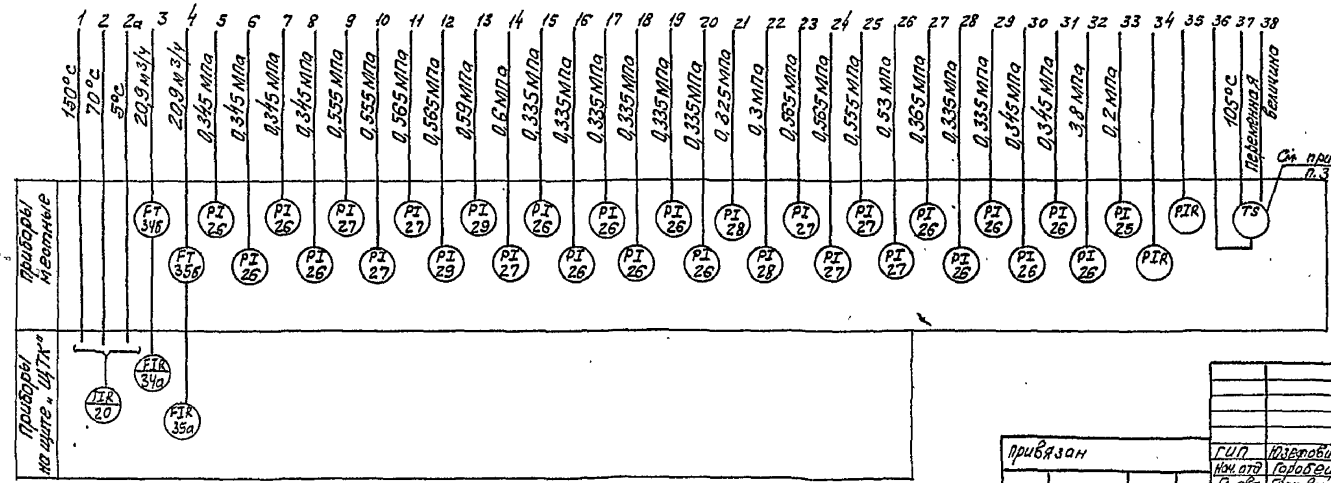

1. Настоящий лист разработан на основании сантехнической части проекта.
2. Условные обозначения даны по ГОСТу 21.404-85.
3. Регулятор отопления электронный „Электроника Р-1П" учтен в сантехнической части проекта.

ТП 701-3-26с.88					А08-06
Склад для хранения продовольственных и непродовольственных товаров складской площадью 5,0 тыс. кв. м					
Стадия	Лист	Листов			
РП		1			
Теплопункт. Схема автоматизации					Министерство Торговли СССР Укргипроторг г. Киев

Привязан

Инв. №

ГИП	Юзефович	
Нач. отд.	Горобец	
Гл. авт.	Берковский	
Рук. гр.	Швец	
Ст. инж.	Кушнерова	
Н. контр.	Швец	

Копировала Миф- /Миркина/

Формат А2

10033/7

Согласовано

Гл. сантехник Шпейдберг

Взам. инв. №

Подпись, дата

Инв. № подл.

Альбом 6

701-3-26с. 88

Типовой проект

Наименование параметра и места отбора импульса	Температура: Приемная камера перед калорифером	Температура: Трубопров. теплоносителя после калорифера	Исполнительный механизм на клапане теплоносителя	Исполнительный механизм заслонки на наружном воздухе.	Магнитный пускатель приточного вентилятора	Температура воздуха в воздуховоде	Давление воды в трубопроводах вентустановок: Подающий	Давление воды в трубопроводах вентустановок: Обратный
Обозначение чертежа установки	ГПИ „Сантехпроект" А12А106.000	А12А106.000	—	—	—	ГМА г. Москва ТМУ-147-75	ГМА г. Москва ТК4-3136-70 Установка Г.В-16-80	
Позиция	17	18	Смотри сантехническую часть проекта		см. электрич. часть пр-та	12	27	26

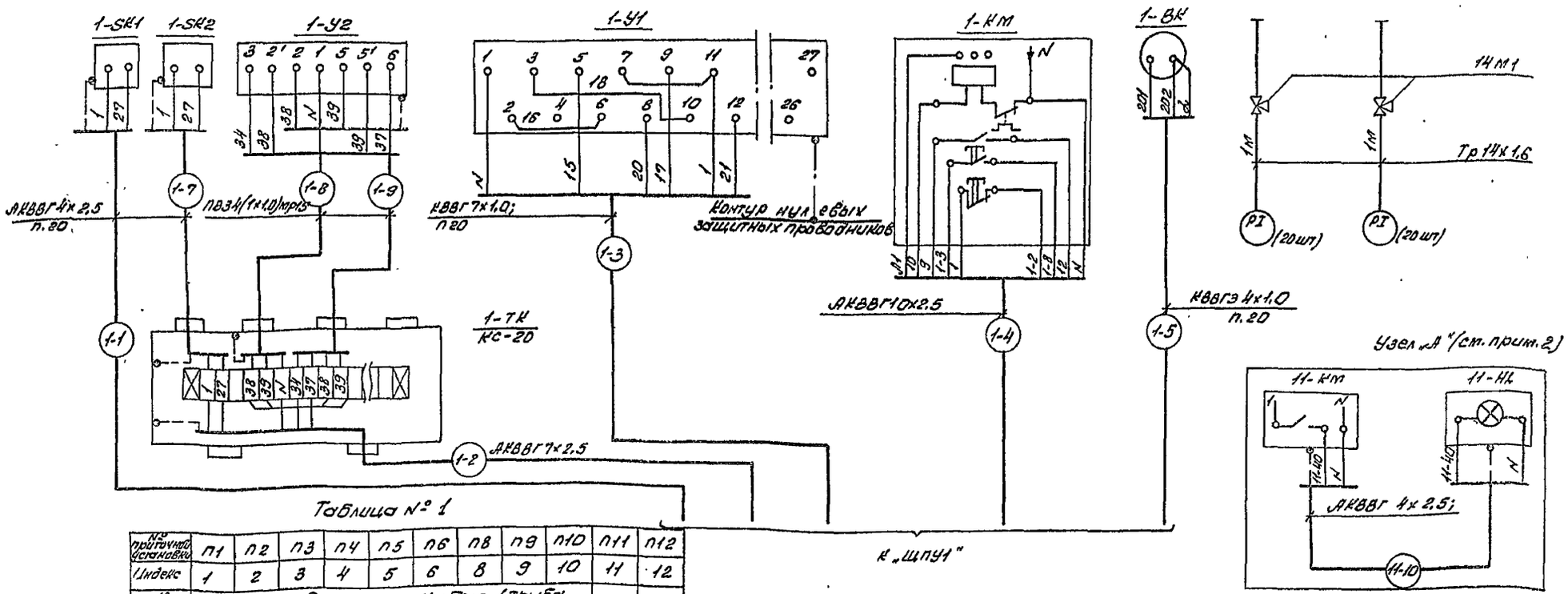

Таблица № 1

№ приточной установки	П1	П2	П3	П4	П5	П6	П8	П9	П10	П11	П12
Индекс	1	2	3	4	5	6	8	9	10	11	12
№ кабеля	Длина в метрах кабель / труба										
—1	14/—	12/—	18/—	17/—	14/—	14/—	10/—	16/—	14/—	12/—	15/—
—2	10/—	10/—	14/—	15/—	12/—	8/—	13/—	16/—	12/—	8/—	10/—
—3	15/1	13/1	21/1	18/1	15/1	15/1	12/1	16/1	15/1	13/1	16/1
—4	7/—	10/—	10/—	6/—	6/—	20/—	6/—	13/—	12/—	11/—	6/—
—5	6/1	7/4	9/1	8/1	12/3	9/1	8/—	20/1	15/1	8/1	10/1
—6	14/1	6/—	6/—	55/2	32/2	6/—	10/1	15/1	37/2	12/1	12/1
—7	3/1	3/1	3/1	3/1	3/1	3/1	3/1	3/1	3/1	3/1	3/1
—8	1/1	1/1	1/1	1/1	1/1	1/1	1/1	1/1	1/1	1/1	1/1
—9	1/1	1/1	1/1	1/1	1/1	1/1	1/1	1/1	1/1	1/1	1/1
—10	—	—	—	—	—	—	—	—	—	25/—	35/—
№ транзитного клемм.	ТК7	ТК6	ТК6	ТК4	ТК3	ТК10	ТК1	ТК3	ТК8	ТК8	ТК9

1. Настоящий лист рассматривать совместно с листами АОВ-21, АОВ-22, АОВ-28.
2. Узел „А" относится только к приточным установкам П11 и П12.

Привязан	ГИП	Юзефович		ТП 701-3-26с. 88 АОВ-07
	Нач. отд.	Горобец		Склад для хранения продовольственных и непродовольственных товаров складской площадью 5,0 тыс. кв. м.
	Гл. авт.	Берковский		
	Рук. гр.	Швец		Стадия: РП; Лист: 1; Листов: 2
	Инж.	Мироненко		Приточная установка П1/П2...П5 П8...П12). Схема соединений внешних проводок.
Инв. №	Н. контр.	Швец		Министерство торговли СССР Укргипроторг г. Киев

Копир. Фиг / Геренрот /

Формат А2

10033/7

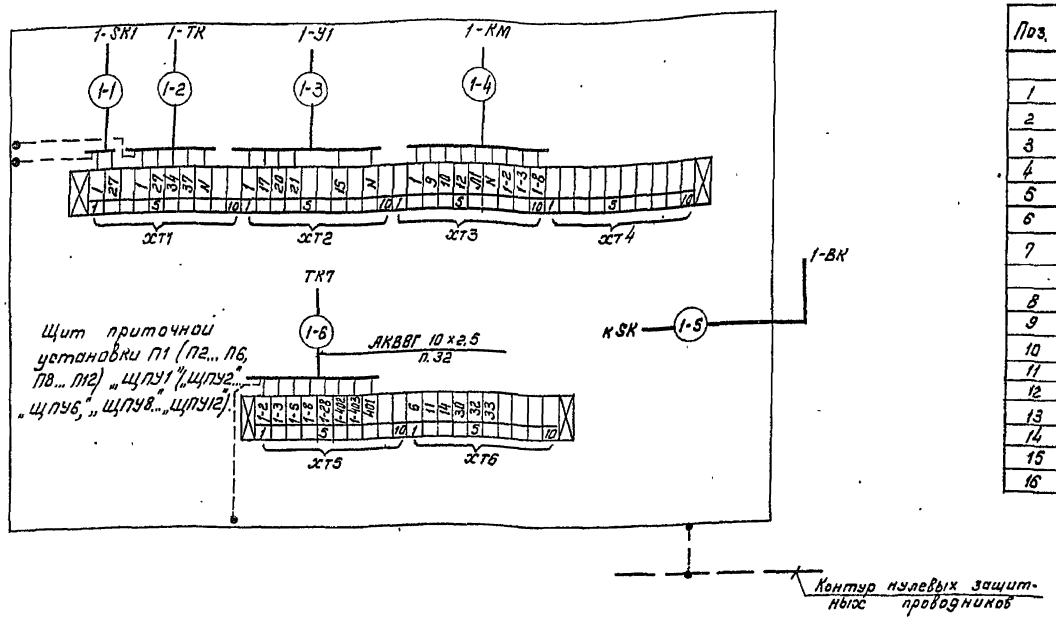

Поз.	Наименование	Кол	Примечание
	Кабель ГОСТ 1508-78*Е		
1	КВВГЭ 4×1.0	115	м
2	КВВГ 7×1.0	180	"
3	АКВВГ 4×2,5	270	"
4	АКВВГ 7×2,5	140	"
5	АКВВГ 10×2,5	330	"
6	Провод ГОСТ 6323-79* ПВ3 1×1.0	100	"
7	Труба ГОСТ 10704-76* ф 26×1.8	3	"
	Труба ПВХ ТУ6-19-051-249-79 (защитная)		
8	ф 25×1.5	37	"
9	ф 40×1.9	12	"
10	Коробка соединительная КС-20	11	
11	Рукав металлический РЗ-ЦХ-Ш-15ТУ22-3988-77	22	м
12	Рукав металлический РЗ-ЦХ-Ш-18ТУ22-3988-77	30	"
13	Сталь полосовая Ст.3 сеч. 14×4 мм	25	кг для заземления
14	Металлоконструкции ст. 3	450	кг
15	Труба ГОСТ 8734-75*(импульсная) ф 14×1.6	40	м
16	Кран трехходовой 14 т1	40	

1. Настоящий лист рассматривать совместно с листами АОВ-21, АОВ-22, АОВ-28
2. Провод „N" к магнитным пускателям подводится вместе с силовыми проводами.
3. Нарезку кабелей произвести после уточнения длин непосредственным замером по месту.
4. Схемы соединений внешних проводок приточных установок П2... П6, П8... П12 аналогичны приведенной для П1 с изменением индексов в обозначении аппаратуры, маркировке кабелей и проводов и с учетом таблицы №1.

Наименование параметра и место отбора импульса	Температура воздуха в воздухо-водяном	Температура: приемная камера перед калорифером	Температура: трубопровод теплоносителя после калорифера	Электрические исполнительные механизмы: На клапане теплоносителя	Магнитные пускатели: вентилятор №1	Магнитные пускатели: вентилятор №2	Напор воздуха в воздуховоде
Обозначение чертежа установки	—	ГПИ „Сантехпроект" АГА 106.000	АГА 106.000	—	—	—	ГИАП Москва ТМ4-307-83
позиция	10	17	18	См. сантехническую часть	См. электрическую часть проекта		31

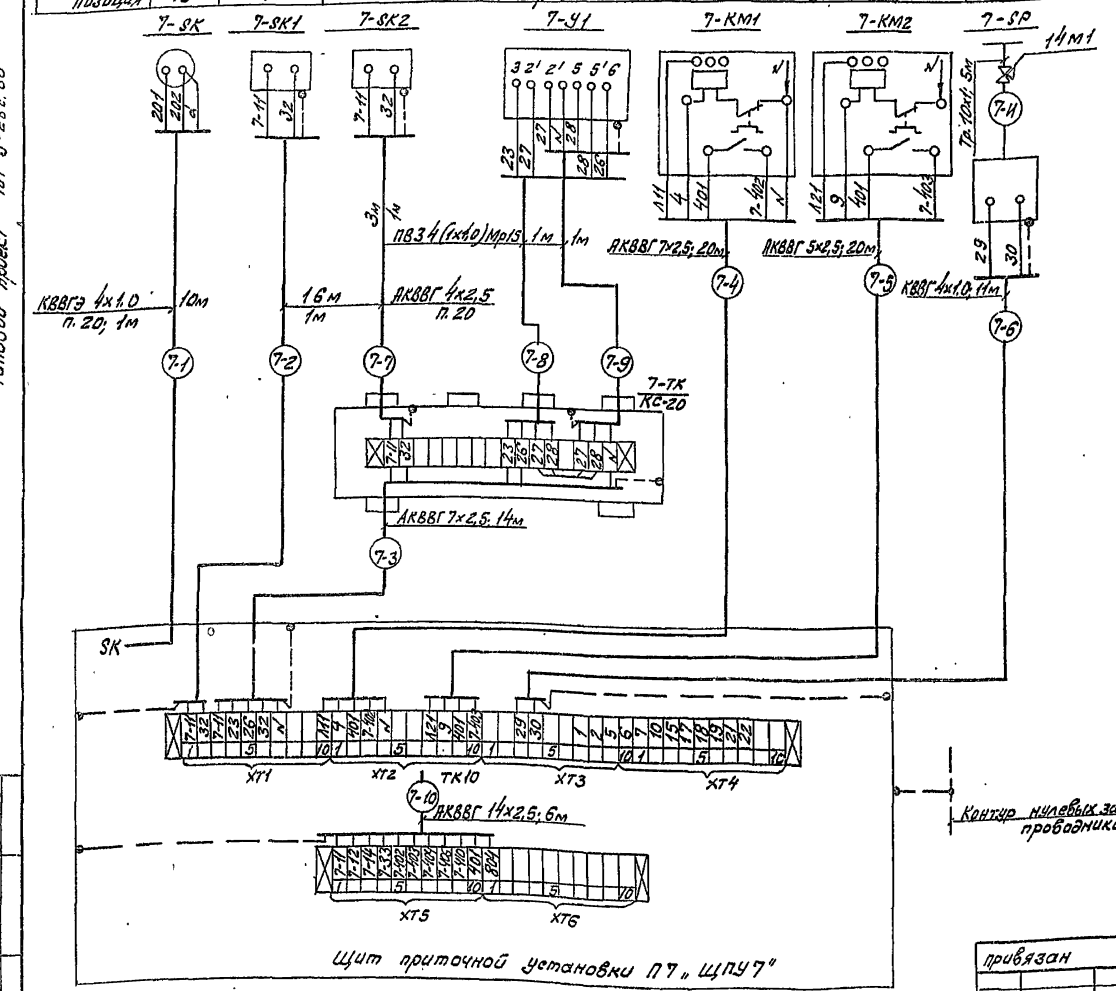

поз. обозн.	Наименование	Кол.	примечан.
	Кабель ГОСТ 1508-78* Е		
1	КВВГЭ 4х1.0	10	м
2	КВВГ 4х1.0	15	"
3	АКВВГ 4х2,5	20	"
4	АКВВГ 5х2,5	20	"
5	АКВВГ 7х2,5	35	"
6	АКВВГ 14х2,5	10	"
7	Провод ГОСТ 6323-79* сеч. 1мм² ПВ3	10	"
	Труба ТУ6-19-051-249-79 (защитная)		
8	ПВХ ф25х1,5	3	"
9	Кран трехходовой 14м1	1	
10	Труба ГОСТ 8734-75* ф10х1	5	"
11	Коробка соединительная		
	КС-20	1	
12	Сталь полосовая Ст. 3 сеч. 14х4 мм	2	
	(для зануления)		кг
13	Металлоконструкции ст. 3	40	кг
	Металлорукав 7922-3988-77		
14	РЗ-ЦХ-Ш-15	2	м
15	РЗ-ЦХ-Ш-18	3	"

1. Настоящий лист рассматривать совместно с листами АОВ-21, АОВ-23.
2. Провод N к магнитным пускателям поставляется вместе с силовыми проводами.

привязан

ГИП	Изгородин		
Нач. отд.	Гробец		
Гл. арх.	Берковский		
Рук. гр.	Швец		
Инж. Н.	Мирошенко		
Н. контр.	Швец		

ТП 701-3-26 с.88 АОВ-08

Склад для хранения продовольственных и непродовольственных товаров складской площадью 5.0 тыс. кв.м

Стадия	Лист	Листов
РП		1

Приточная установка П7. Схема соединений внешних проводок

Минстрой РСФСР Торгсантехпроект г. Киев

Копировал Мир. Мирикина

Формат А2

10033/7

Альбом 6 Типовой проект 701-3-26 с. 88

Инв. № подл. | Подпись и дата | Взам. инв. №

Альбом 6

Типовой проект 701-3-26 с.88

Наименование параметра и место отбора импульса	Температура воздуха в помещении	Температура: Приемная камера перед калорифером	Температура: Трубопровод теплоносителя после калорифера	Электрические исполнительные механизмы: Заслонка наружного воздуха	Электрические исполнительные механизмы: На клапане теплоносителя	Магнитный пускатель приточного вентилятора	Температура в обслуживаемом помещении
Обозначение чертежа установки	ГПИ „Сантехпроект" тм4-47-73	ГПИ „Сантехпроект" А12 А103.000	ГПИ „Сантехпроект" А12 А106.000	—			ГПИ „Сантехпроект" г. Москва А12 А026.000
Позиция	9	17	18	Смотри сантехническую часть проекта		См. электрическую часть пр-та	15

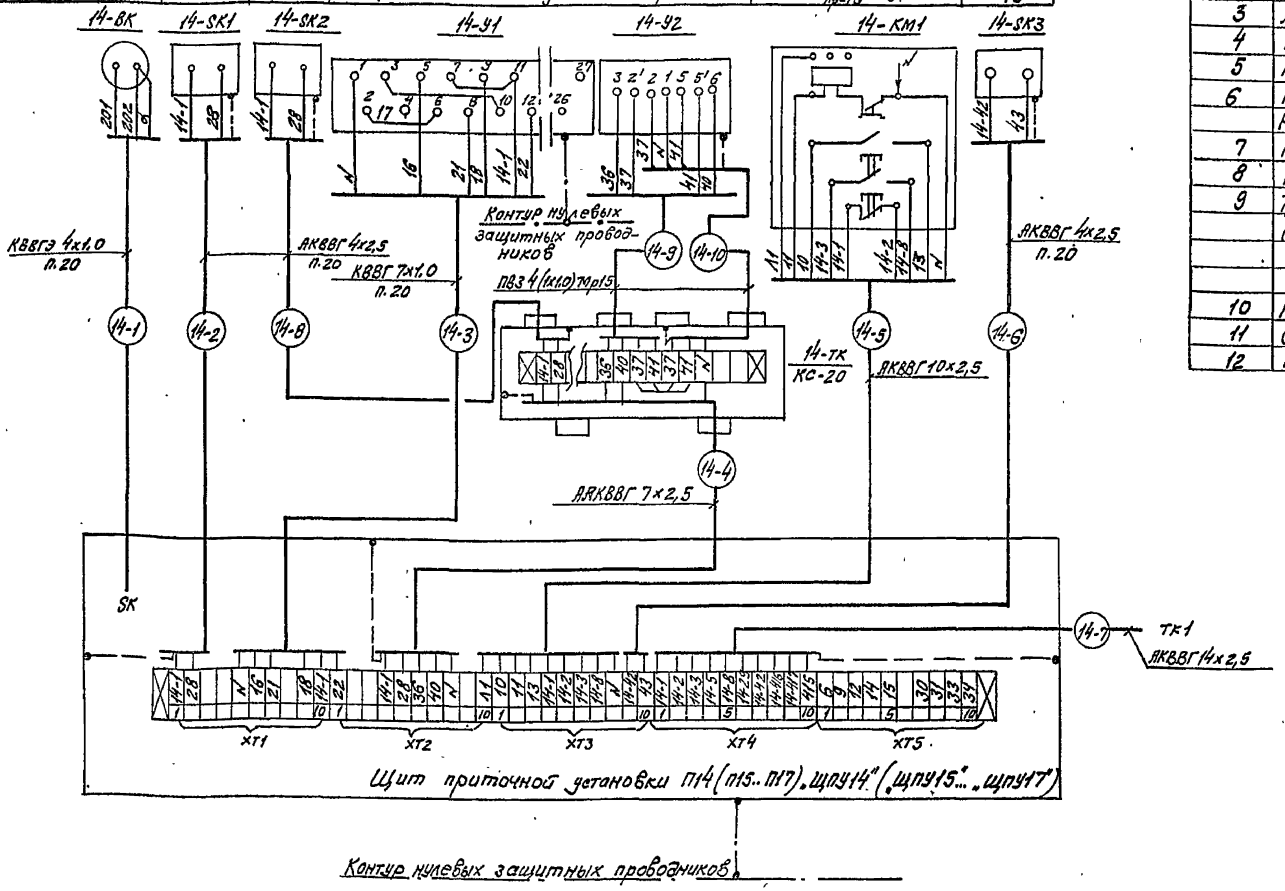

1. Настоящий лист рассматривать совместно с листами АОВ-21, АОВ-24, АОВ-28.
2. Провод „N" к магнитному пускателю подводится совместно с силовыми проводами.
3. Нарезку кабелей произвести после уточнения длин непосредственным замером по месту.

Поз.	Наименование	Кол.	примеч.
	Кабель ГОСТ 1508-78*Е		
1	АКВВГ 4х2,5	300	м
2	АКВВГ 7х2,5	60	"
3	АКВВГ 10х2,5	40	"
4	КВВГ 7х1,0	80	"
5	КВВГЭ 4х1,0	225	"
6	Провод ГОСТ 6323-79* сеч. 1 мм² ПВЗ	30	"
	Рукав металлический ТУ22-3988-77		
7	РЗ-ЦХ-Ш-15	8	"
8	РЗ-ЦХ-Ш-18	16	"
9	Труба ПВХ ТУ6-19-051-249-79		
	(защитная)		
	ф25х1,5	25	"
10	Коробка соединительная КС-20	4	
11	Сталь полосовая Ст.3 сеч. 14х4 мм	10	для заглушения кг
12	Металлоконструкции Ст. 3	80	кг

Таблица №1

№ приточной установки	П14	П15	П16	П17
Индекс	14	15	16	17
Длина в метрах кабель/труба				
— 1	50/2	55/2	65/2	40/2
— 2	15/—	12/—	12/—	15/—
— 3	20/1	14/1	14/1	18/1
— 4	20/—	8/—	10/—	11/—
— 5	8/—	8/—	6/—	12/—
— 6	50/2	55/2	65/2	40/2
— 7	6/—	6/—	10/—	6/—
— 8	3/1	3/1	3/1	3/1
— 9	1/1	1/1	1/1	1/1
— 10	1/1	1/1	1/1	1/1
Транзитный клеммник	ТК1		ТК5	

Инв.№ подл.	Подпись дата	Взам. инв.№

Привязан

Инв.№

ГИП	Юзефович	
Нач. отд.	Горобец	
Гл. авт.	Берковский	
Рук. гр.	Швец	
Инжен.	Мирненко	
Н. контр.	Швец	

ТП 701-3-26 с.88 АОВ-09

Склад для хранения продовольственных и непродовольственных товаров складской площадью 5,0 тыс. кв. м

Стадия	Лист	Листов
РП		1

Приточная установка. П14... П17. Схема соединений внешних проводок

Министерство Торговли СССР Укргипроторг г. Киев

Копировала [signature] (Миркина)

Формат А2

10033/7

Альбом 6

Типовой проект 701-3-26с.88

Наименование параметра и место отбора импульса	Отопительная установка А1			
	Магнитный пускатель вентилятора	Соленоидный вентиль на теплоносителе	Температура в обслуживаемом помещении	
			День	Ночь
Обозначение чертежа установки	—		ГПИ „Сантехпроект" А12 А026.000	
Позиция	См. электр. часть пр.	См. сантехн. часть пр-та	18а	18а

1. Настоящий лист рассматривать совместно с листами АОВ-21, АОВ-25, АОВ-28
2. Провод „N" к магнитным пускателям подводится совместно с силовыми проводами.
3. Нарезку кабелей произвести после уточнения длин непосредственным замером по месту.
4. Воздушно-отопительные установки А2...А4 аналогичны приведенной для А1 с изменением индексов в обозначении аппаратуры, маркировке проводов и кабелей в соответствии с таблицей № 1

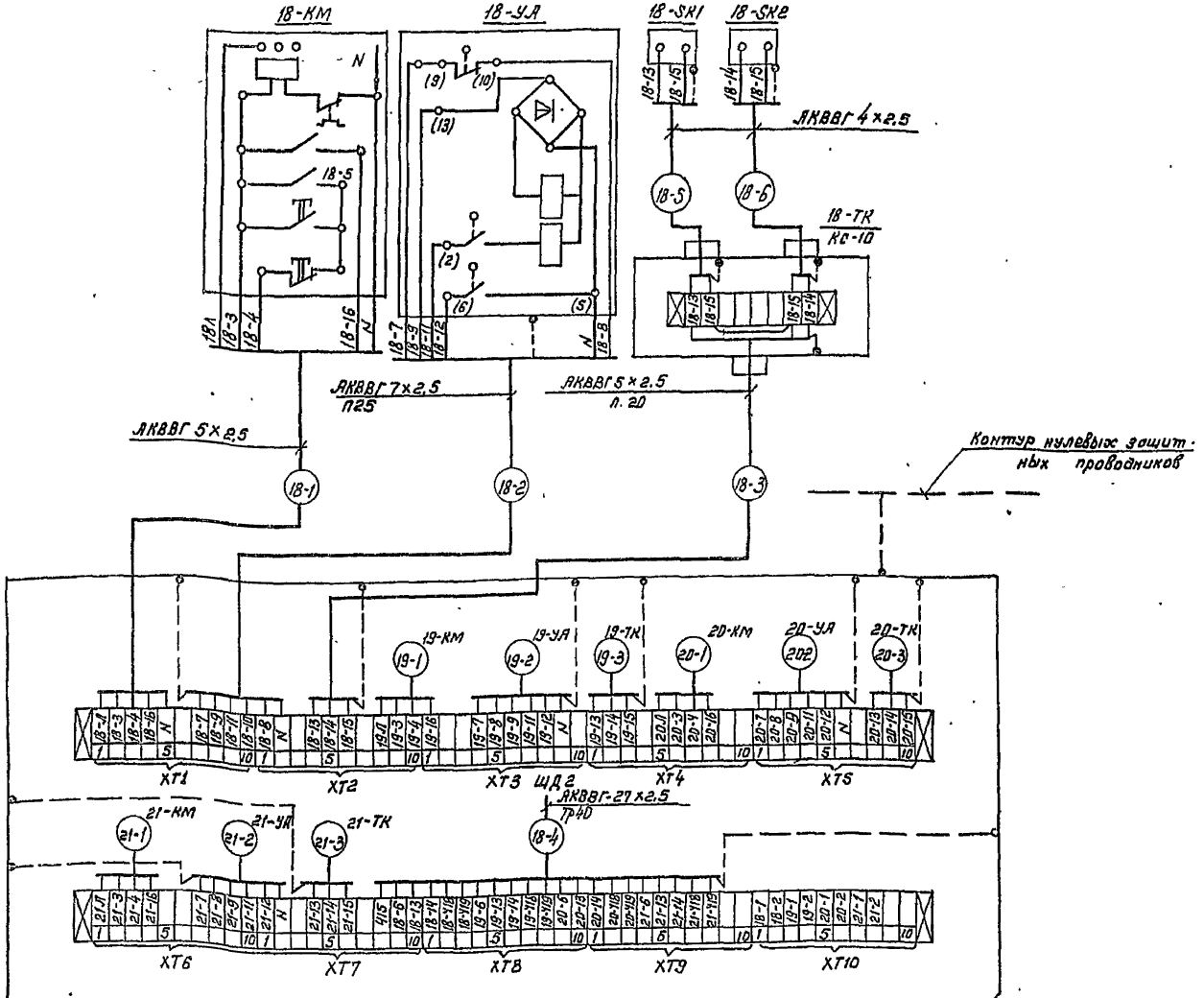

Щит воздушно-отопительных установок А1...А4 „ЩОУ1"

Таблица № 1

Обслуживаемое помещение	Секция кондитерских изделий		Секция № 3	
Установка	А1	А2	А3	А4
Индекс	18	19	20	21
Щит управления	ЩОУ1			
№ кабеля	Длина в метрах -кабель/трубы-			
– 1	23/–	23/–	23/–	23/–
– 2	18/1	26/1	18/1	22/1
– 3	35/2	40/2	24/2	30/2
– 4	65/10	—	—	—
– 5	2/–	2/–	2/–	2/–
– 6	2/–	2/–	2/–	2/–

Поз	Наименование	Кол	Примеч.
	Кабель ГОСТ 1508-78* Е		
1	АКВВГ 4×2,5	20	м
2	АКВВГ 5×2,5	240	"
3	АКВВГ 7×2,5	90	"
4	АКВВГ 27×2,5	70	"
5	Рукав металлический ТУ22-3988-77		
	РЗ-ЦХ-Щ-18	6	"
6	Труба ГОСТ 10704-76* ф47×2,0	10	"
	Труба ПВХ ТУ6-19-051-249-79		
7	(защитная) ф25×1,5	10	"
8	ф32×1,8	5	"
9	Коробка соединительная КС-10	4	
10	Сталь полосовая Ст.3 сеч. 14×4 мм	6	кг для заканчивания
11	Металлоконструкции Ст. 3	80	кг

Привязан	ГИП	Юзефович		ТП 701-3-26с.88 АОВ-10
	Нач. отд.	Горобец		Склад для хранения продовольственных и непродовольственных товаров складской площадью 5.0 тыс. кв. м
	Гл. авт.	Берковский		Стадия: РП; Лист; Листов: 1
	Рук. груп	Швец		Воздушно-отопительные установки А1...А4. Схема соединений внешних проводок
	Техник	Волкова		Министерство торговли СССР УКРГИПРОТОРГ г. Киев
Инв. №	Н. контр	Швец		

Коп: Кан (Канунникова)

Формат А2

Инв. № подл. | Подпись и дата | Взам. инв. №

10033/7

Альбом 6

Типовой проект 701-3-28с.88

Наименование параметра и места отбора импульса	Установка воздушного отопления А5		
	Соленоидный вентиль на трубопроводе теплоносителя из калорифера	Магнитный пускатель вентилятора	Температура воздуха в зоне ворот
Обозначение чертежа установки	—	—	ГПИ „Сантехпроект" г. Москва А12. АВ28-080
позиция	См. сантехническую часть проекта	См. электрическую часть проекта	18а

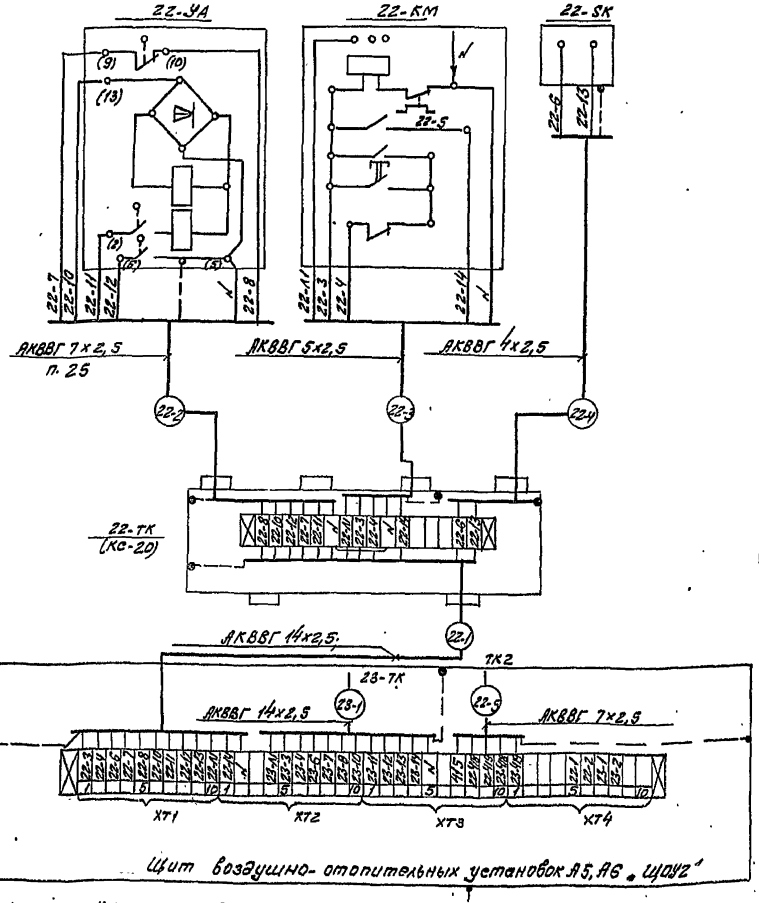

Щит воздушно-отопительных установок А5, А6 „ЩОУ"

Контур нулевых защитных проводников

Таблица №1

№ установки	А5	А6
Индекс	22	23
№ кабеля	Длина в метрах кабель/труба	
— 1	28/—	17/—
— 2	11/1.	13/1
— 3	3/—	3/—
— 4	10/—	10/—
— 5	16/—	—

Поз.	Наименование	Кол.	Примечан.
	Кабель ГОСТ 1508-78* Е		
1	АКВВГ 4х2,5	20	м
2	АКВВГ 5х2,5	10	"
3	АКВВГ 7х2,5	45	"
4	АКВВГ 14х2,5	50	"
	Труба ПВХ ТУ6-19-051-249-79		
5	(защитная) ф32х1,8	2	"
6	Коробка соединительная КС-20	2	
7	Рукав металлический ТУ22-3288-87		
	Р3-ЦХ-Ш-18	4	м
8	Сталь полосовая Ст. 3 сеч. 14х4мм	2	кг для заземлений
9	Металлоконструкции Ст. 3	40	кг

1. Настоящий лист рассматривать совместно с листами АОВ-21, АОВ-26, АОВ-28.
2. Провод „N" к магнитному пускателю подводится совместно с силовыми проводами.
3. Нарезку кабелей произвести после уточнения длин непосредственным замером по месту.
4. Установка воздушного отопления А6 аналогична приведенной для А5 с изменением индекса в обозначении аппаратуры, маркировке проводов и кабелей в соответствии с таблицей №1.

Инв. № подл. | Подпись и дата | Взам. инв. №

Привязан	ГИП	Колтовой	
	Нач. отд.	Горбач	
	Гл. спец.	Бородовский	
	Рук. гр.	Шкель	
	Инж.	Мищенко	
Инв. №	Н. контр.	Шкель	

ТП 701-3-28с.88 АОВ-11

Склад для хранения продовольственных и непродовольственных товаров складской площадью 5.0 тыс. кв. м

Стадия	Лист	Листов
РП	1	

Воздушно-отопительные установки А5, А6. Схема соединений внешних проводов

Минторгторговли УкрглавторгаТорг г. Киев

Копировала Шер. (Маркина)

Формат А2

10033/1

Альбом 6

Типовой проект 701-3-26с.88

Наименование параметра и место отбора импульса	Соленоидный вентиль на трубопроводе теплоносителя в калориферы	Магнитный пускатель вентилятора №1	Магнитный пускатель вентилятора №2	Температура воздуха в зоне ворот	Конечные выключатели ворот
Обозначение чертежа установки	—	—		ГПИ „Сантехпроект" А12А026.000	—
Позиция	См. сантехническую часть проекта	См. электрическую часть проекта		18а	203

Поз.	Наименование	Кол.	Примечан.
	Кабель ГОСТ 1508-78* Е		
1	АКВВГ 4×2,5	70	м
2	АКВВГ 5×2.5	15	"
3	АКВВГ 7×2,5	15	"
	Труба ПВХТУ 6-19-051-249-79 (защитная)		
4	ф25×1,5	3	"
5	ф32×1,8	1	"
	Рукав металлический ТУ22-3988-77		
6	РЗ-Цх-Ш-18.	2	"
7	Сталь полосовая Ст. 3 сеч. 14×4 мм	2	кг для зануления
8	Металлоконструкции Ст. 3	30	кг
9	Труба ГОСТ 10704-76* (защитная)		-
	ф26×1,8	1	м

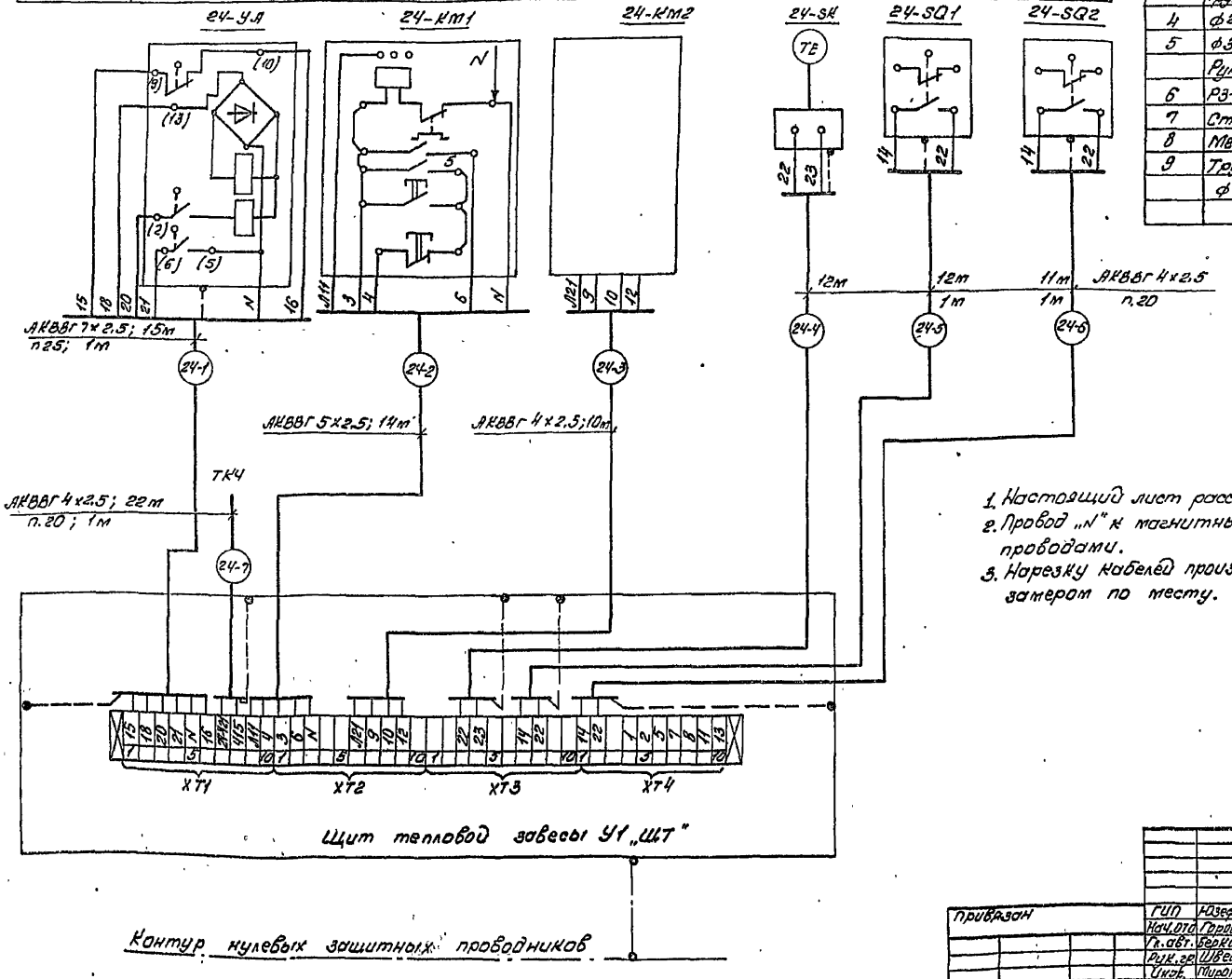

1. Настоящий лист рассматривать совместно с листами АОВ-21, АОВ-27, АОВ-28.
2. Провод „N" к магнитным пускателям подводится вместе с силовыми проводами.
3. Нарезку кабелей произвести после уточнения длин непосредственным замером по месту.

ТП 701-3-26с.88 АОВ-12				
Склад для хранения продовольственных и непродовольственных товаров складской площадью 5,0 тыс. кв.м.				
Привязан	ГИП	Юзефович		Стадия: РП; Лист; Листов: 1
	Нач.отд.	Горобец		
	Гл.авт.	Берковский		
	Рук.гр.	Швец		
	Инж.	Мироненко		Тепловая завеса У1. Схема соединений внешних проводок
Инв. №	Н.контр.	Швец		Министерство торговли СССР Укрепроторг г. Киев
	Копир. Фиг	Геренрот		формат А2

10033/7

Инв. № подл. | Подпись и дата | Взам. инв. №

Альбом 6

Типовой проект 701-3-26с.88

Наименование параметра и место отбора импульса	Вентилятор В15	Вентилятор В17	Вентилятор В15	Вентилятор В17	Вентилятор В15	Вентилятор В17	Контакторы отключающие сборки зарядных дерегатов	
	Магнитные пускатели		Промреле		Кнопки управления		Кислотная зарядной	Щелочная зарядной
Обозначение чертежа установки	—				—		—	
Позиция	См. электрич. часть проекта		204		202		см. электрич. часть проекта	

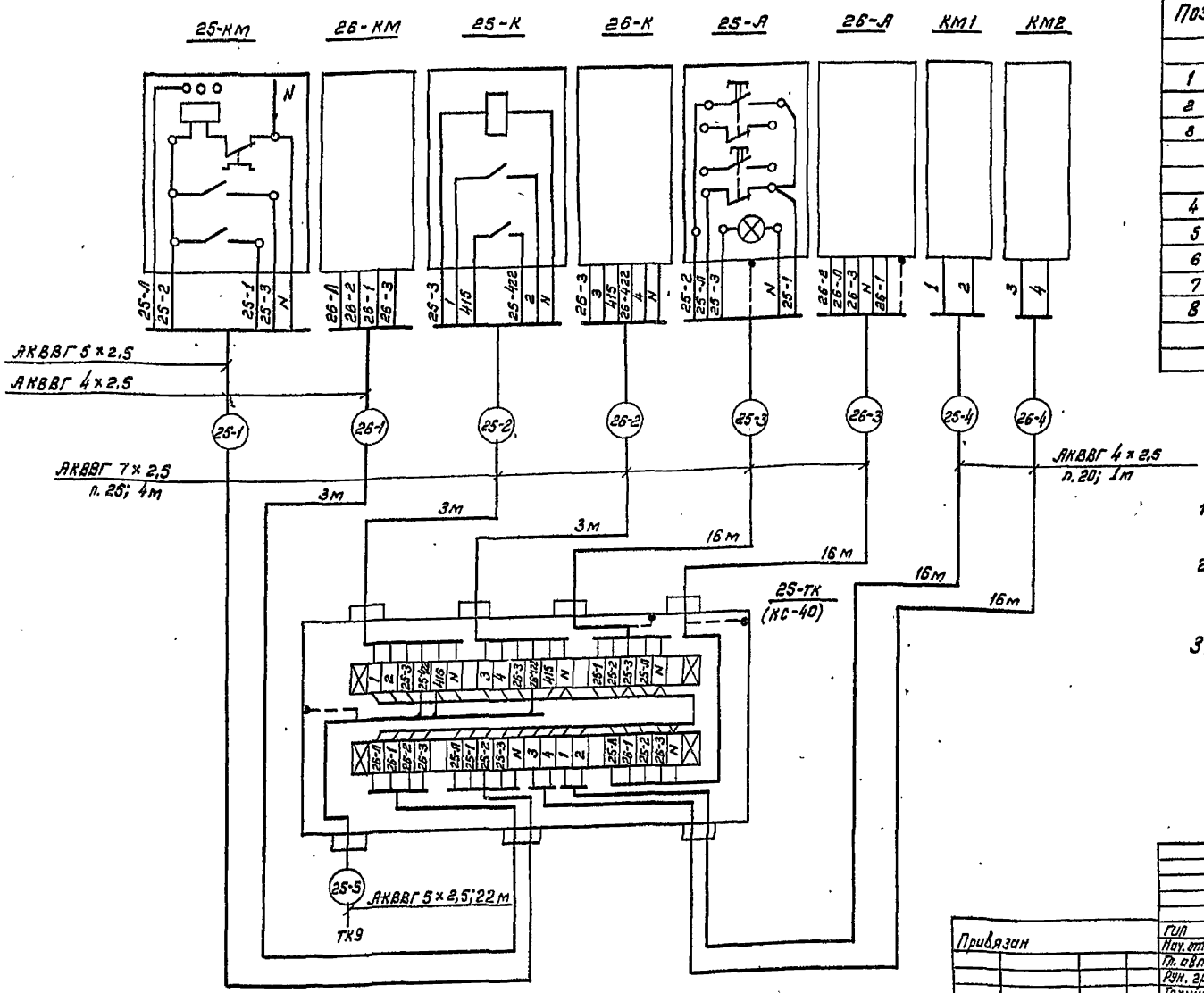

Поз.	Наименование	Кол	Примечан.
	Кабель ГОСТ 1508-78 #Е		
1	АКВВГ 4×2,5	35	м
2	АКВВГ 5×2,5	26	"
3	АКВВГ 7×2,5	40	"
	Труба ПВХ ТУ6-19-051-249-79		
	(Защитная)		
4	ф 25×1,5	1	"
5	ф 32×1,8	5	"
6	Коробка соединительная КС-40	1	
7	Сталь полосовая Ст. 3 сеч. 14×4 мм	1	кг для заклепания
8	Металлоконструкции ст. 3	30	кг

1. Настоящий лист рассматривать совместно с листами АОВ-04, АОВ-21, АОВ-28.
2. Провод „N" к магнитным пускателям подводится совместно с силовыми проводами.
3. Нарезку кабелей произвести после уточнения длин непосредственным замером по месту.

ТП 701-3-26с·88			АОВ-13
Склад для хранения продовольственных и непродовольственных товаров складской площадью 5.0 тыс. кв. м.			
ГИП	Юзефович	Стадия	Лист	Листов
Нач. отд.	Горобец	РП		1
Гл. авт.	Берковский			
Рук. гр.	Швец	Вытяжные вентиляторы зарядных В15, В17. Схема соединений внешних проводок.	Министерство торговли СССР УКРГИПРОТОРГ г. Киев	
Техник	Волкова			
Н. Конт.	Швец			

Привязан

Инв. №

Кол: Кон /Канунникова/

Формат А2

Инв. № подл. | Подпись, дата | Взам. инв. №

10033/7

Альбом 6

701-3-26с.88

Типовой проект

Наименование параметра и места отбора импульса	Давление		Соленоидн. вентиль			Температура				
						Камера №2				Защита эл. двигателя
	Хладон	Вода	На воде	На хладоне	На оттайке	ВО N1	ВО N2	ВО N3	ВО N4	
обозначение чертежа установки	—		—			—				—
Позиция	Комплектная поставка									

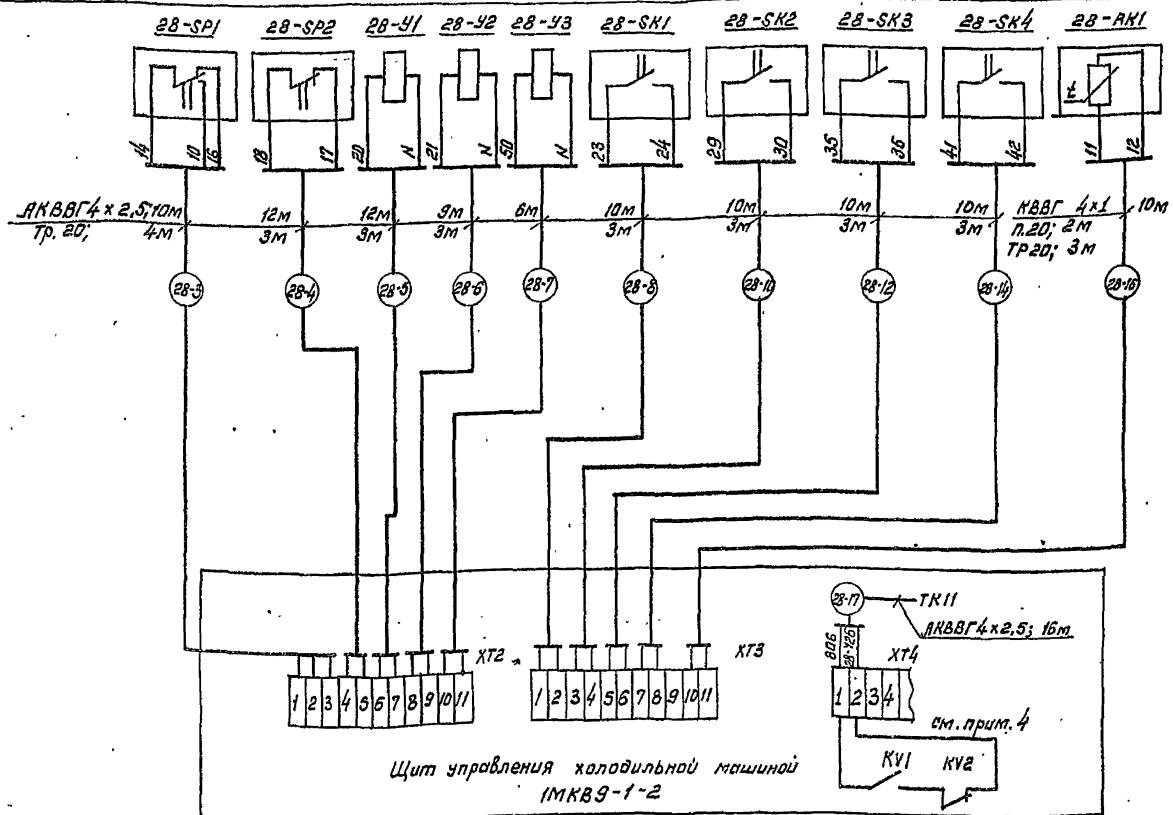

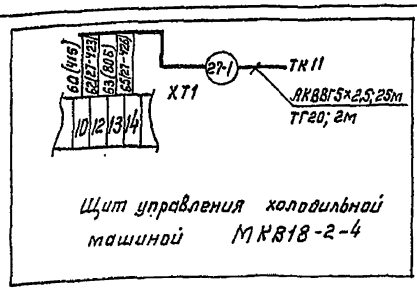

Поз	Наименование	Кол.	Примеч.
	Кабель ГОСТ 1508-78*Е		
1	АКВВГ 4×2,5	110	м
2	АКВВГ 5×2,5	30	"
3	КВВГ 4×1	15	"
4	Рукав металлический ТУ22-3988-77		
	Р3-ЦХ-Ш-18	3	"
5	Труба ГОСТ 10704-76* ф26×1,8	30	"
6	Труба ПВХ ТУ6-19-051-249-79 (защитная) ф25×1,5	5	"
7	Металлоконструкции Ст.3	20	кг

1. Настоящий лист разработан в соответствии с холодильной частью проекта. Подключения выполнить по заводским схемам.
2. Настоящий лист рассматривать с листами АОВ-21, АОВ-28.
3. Нарезку кабелей произвести после уточнения длин непосредственным замером по месту.
4. К клеммам 1 и 2 клеммника XT4 подключить свободные контакты электрических аппаратов KV1 и KV2.

ТП 701-3-26с.88 АОВ-14					
Склад для хранения продовольственных и непродовольственных товаров складской площадью 5.0 тыс. кв. м.					
ГИП	Юзефович			Стадия	Лист	Листов
Нач. отд.	Горобец			РП		1
Гл. авт.	Берковский					
Рук. гр.	Швец			Холодильные машины 1МКВ9-1-2, МКВ18-2-4	Министерство торговли СССР УКРГИПРОТОРГ г. Киев
Техник	Волкова			Схемы соединений внешних проводов	
Н. контр.	Швец				

Привязан

Инв. №

Инв. № подл. | Подпись и дата | Взам. инв. №

Кол: [illegible] /Канунникова/

Формат А2

10033/7

Альбом 6

Типовой проект 701-3-26с.88

Наименование параметра и место отбора импульса	Давление		Сол. вентили		Температура			
					Камера №1			Защита эл. двигателя
	Хладон	Вода	Хладон.	Оттайка	В.О.№1	В.О.№2	В.О.№3	
Обозначение чертежа установки	—		—		—			—
Позиция	Комплектная поставка							

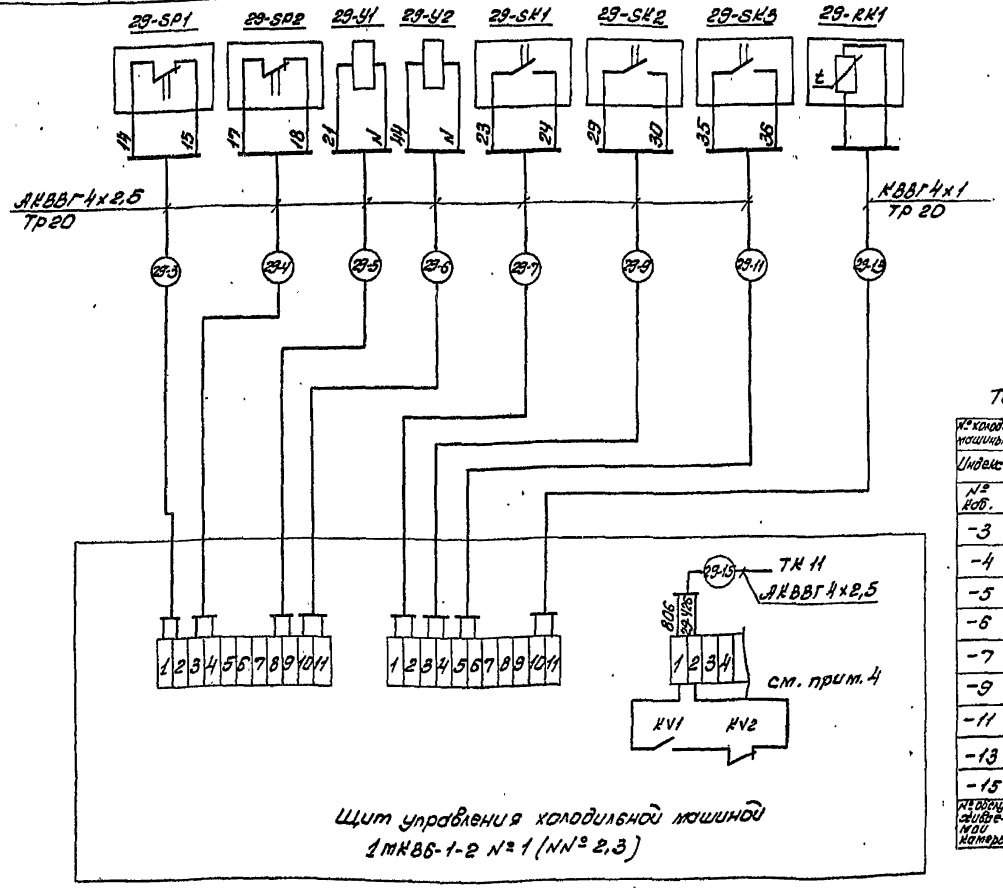

Поз.	Наименование	Кол.	Примеч.
	Кабель ГОСТ 1508-78*Е		
1	АКВВГ 4х2,5	290	м
2	КВВГ 4х1	40	"
3	Рукав металлический ТУ22-3988-77		
	РЗ-ЦХ-Ш-18	10	"
4	Труба ГОСТ 10704-76* ф 26х1,8	70	"
5	Металлоконструкции Ст.3	80	кг

Таблица №1

№холод. машины	№1	№2	№3
Индекс	29	30	31
№ каб.	Длина в метрах кабель / труба		
-3	9/3	9/3	9/3
-4	10/3	10/3	10/3
-5	10/4	10/4	10/4
-6	6/–	6/–	6/–
-7	10/3	10/3	20/3
-9	10/3	10/3	20/3
-11	10/3	10/3	20/3
-13	10/3	10/3	10/3
-15	10/–	15/–	19/–
№обслуживаемой камеры	Камера №1	Камера №4	

1. Настоящий лист разработан в соответствии с холодильной частью проекта. Подключения выполнить по заводским схемам.
2. Настоящий лист рассматривать с листами АОВ-21, АОВ-28.
3. Нарезку кабелей произвести после уточнения длин непосредственным замером по месту.
4. К клеммам 1 и 2 клеммника ХТ4 подключить свободные контакты электрических аппаратов KV1 и KV2

ТП 701-3-26с.88 АОВ15			
Склад для хранения продовольственных и непродовольственных товаров складской площадью 5,0 тыс. кв. м.			
	Стадия	Лист	Листов
	РП		1
Холодильная машина 1МКВ6-1-2. Схема соединений внешних проводок.	Министерство торговли СССР Укргипроторг г. Киев		

Привязан

Инв. №

ГИП	Юзефович	
Нач.отд.	Горобец	
Гл.авт.	Берковский	
Рук.гр.	Швец	
Инж.	Мироненко	
Н.контр.	Швец	

Копир. Фиц /Геренрот/

Формат А2

Инв.№ подл. | Подпись и дата | Взам.инв.№

10033/7

Наименование параметра и места отбора импульса	Температура грунта в камерах				Щиты электрообогрева грунта		
	Камера №1	Камера №2	Камера №3	Камера №4			
	Участок №1		Участок №2	Участок №3	Участок №1	Участок №2	Участок №3
Обозначение чертежа установки	—				—		
Позиция	11				см. электрическую часть пр-та		

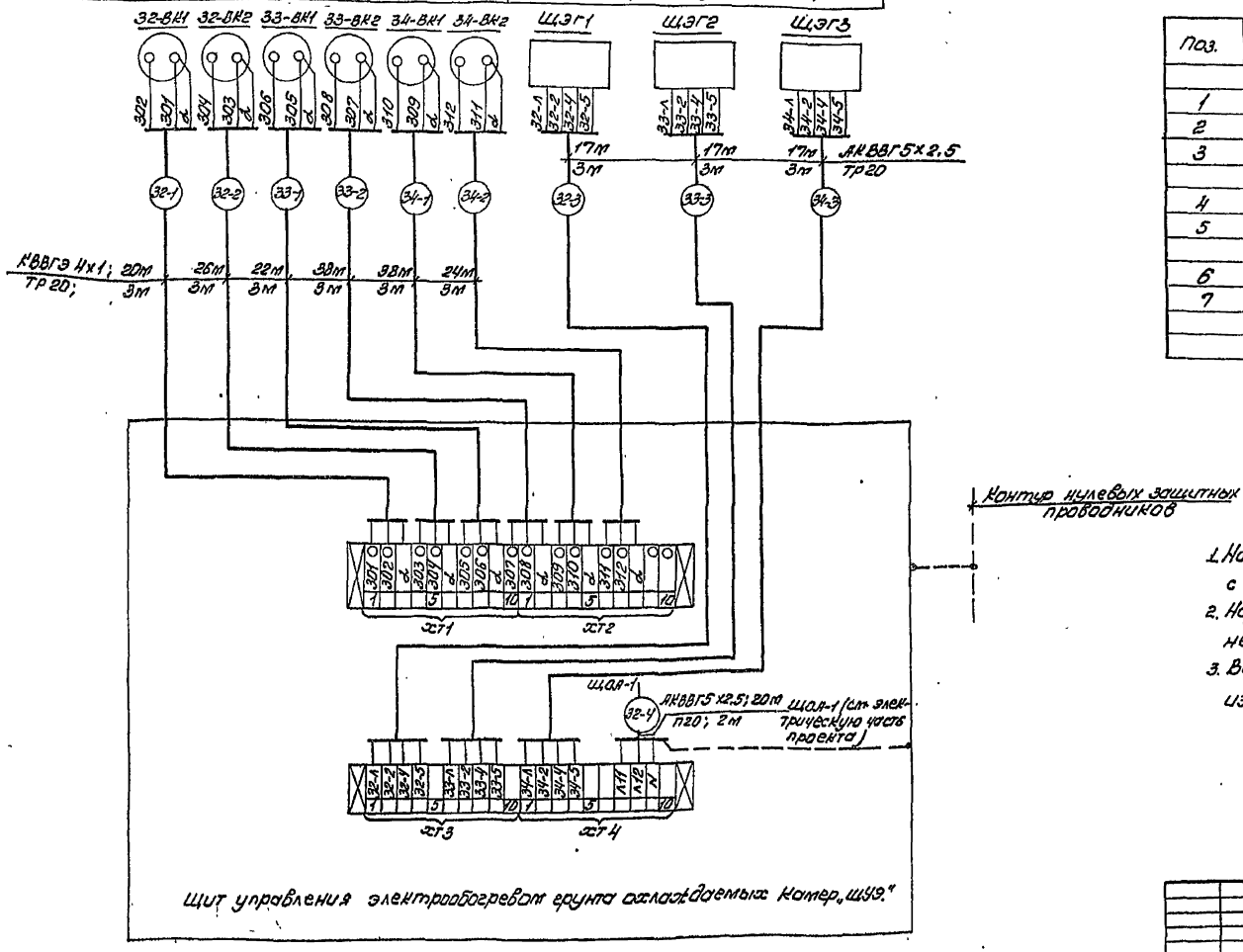

Поз.	Наименование	Кол.	Примеч.
	Кабель ГОСТ 1508-78* Е		
1	АКВВГ 5×2.5	110	м
2	КВВГЭ 4×1.0	190	"
3	Рукав металлический ТУ22-3988-77		
	РЗ-Цх-Ш-18	4	"
4	Труба ГОСТ 10704-76* ф 26×1.8	27	"
5	Труба ПВХ ТУ6-19-051-249-79		
	(защитная) ф 25×1.5	2	"
6	Сталь полосовая Ст. 3 сеч. 14×4 мм	2	кг для заземления
7	Металлоконструкции Ст. 3	60	кг

1. Настоящий лист рассматривать совместно с листами АОВ-21, АОВ-29.
2. Нарезку кабелей произвести после уточнения длин непосредственным замером по месту.
3. Все электрические соединения цепей измерения на клеммнике щита перепаять.

Альбом 6

Типовой проект 701-3-26с. 88

Инв. № подл. | Подпись и дата | Взам. инв. №

Привязан

Инв. №

ГИП	Юзефович	
Нач. отд.	Городец	
Гл. авт.	Берковский	
Рук. гр.	Швец	
Инженер	Мироненко	
Н. конт.	Швец	

Копир. Ф-5 (Геренрот)

ТП 701-3-26с. 88 АОВ-16

Склад для хранения продовольственных и непродовольственных товаров складской площадью 5.0 тыс. кв. м.

Стадия	Лист	Листов
РП		1

Электрообогрев грунта охлаждаемых камер. Схема соединений внешних проводов

Министерство торговли УкрЕиПроторг г. Киев

Формат А2

10033/7

Наименование параметра и место отбора импульса	Магнитные пускатели насосов оборотного водоснабжения		Напорный трубопровод после насосов оборотного водоснабжения		Сигнал аварии	Кнопки управления вентиляторами градирни		Магнитные пускатели вентиляторов градирни		Давление воды		
	№1	№2	Давление	Температура		№1	№2	№1	№2	трубопроводы от холодильных машин	Напорные трубопроводы насосов	Трубопровод к холодильн. машине
Обозначение чертежа установки	—		—		—	—		—		ГМА г. Москва ТК4-3136-70, ТК4-3137-70, Уст. 1, 8-16-80		
Позиция	См. электрическую часть проекта		30	19	205	201		см. электрическую часть пр-та		23	24	

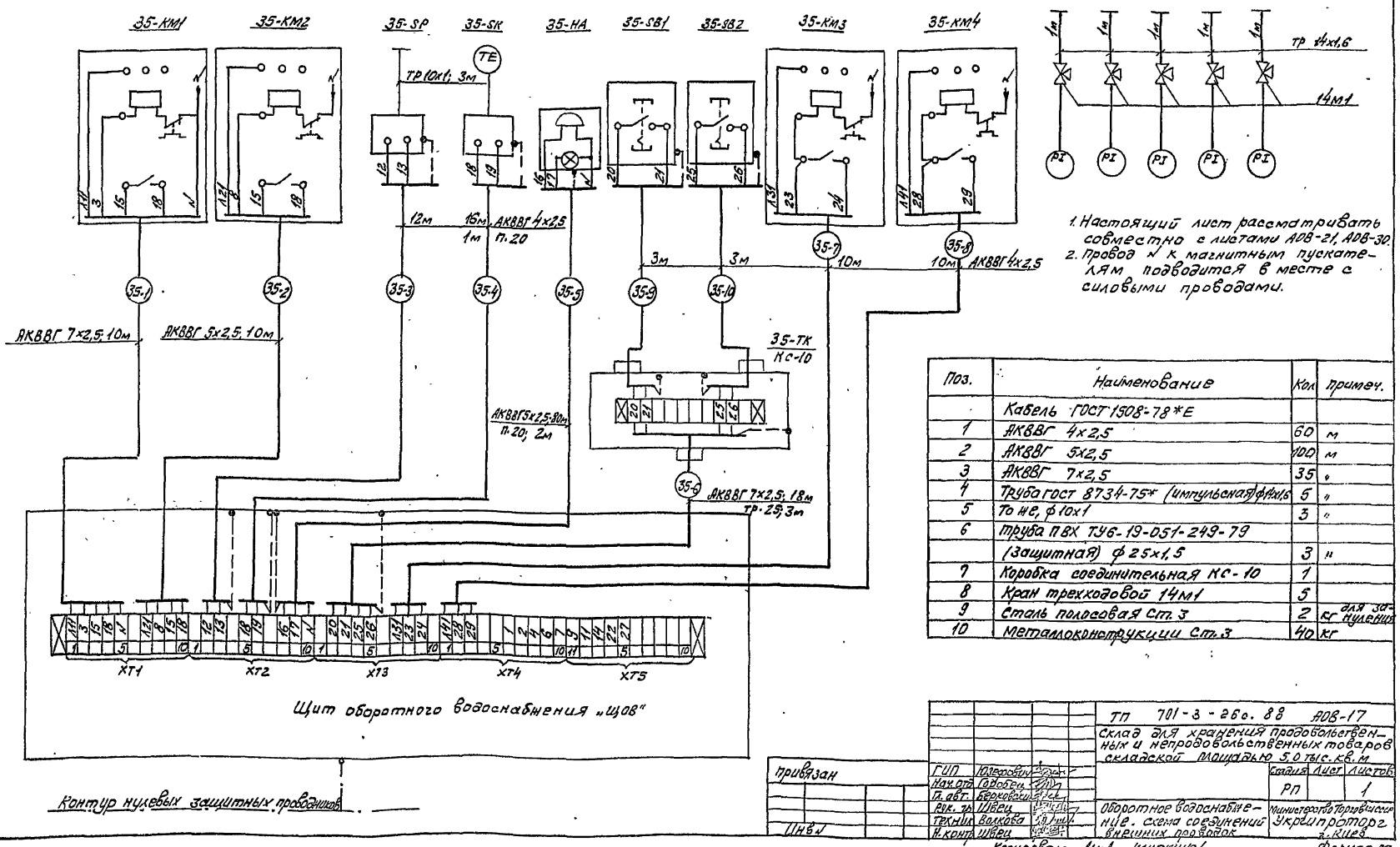

1. Настоящий лист рассматривать совместно с листами АОВ-21, АОВ-30.
2. Провод N к магнитным пускателям подводится в месте с силовыми проводами.

Поз.	Наименование	Кол	примеч.
	Кабель ГОСТ 1508-78*Е		
1	АКВВГ 4х2,5	60	м
2	АКВВГ 5х2,5	100	м
3	АКВВГ 7х2,5	35	"
4	Труба ГОСТ 8734-75* (импульсная) ф14х1,6	5	"
5	То же, ф10х1	3	"
6	труба ПВХ ТУ6-19-051-249-79		
	(защитная) ф25х1,5	3	"
7	Коробка соединительная КС-10	1	
8	Кран трехходовой 14м1	5	
9	Сталь полосовая Ст.3	2	кг для зануления
10	Металлоконструкции Ст.3	40	кг

Альбом 6

Типовой проект 701-3-26с.88

Инв. № подл.	Подпись, дата	Взам. инв. №

Привязан

Инв. №

ГИП	Юзефович	
Нач. отд.	Горобец	
Гл. авт.	Берковский	
Рук. гр.	Швец	
Техник	Волкова	
Н. контр.	Швец	

ТП 701-3-26с.88 АОВ-17

Склад для хранения продовольственных и непродовольственных товаров складской площадью 5,0 тыс. кв. м

Стадия	Лист	Листов
РП		1

Оборотное водоснабжение. Схема соединений внешних проводок

Министерство Торговли СССР Укрпроторг г. Киев

Копировала Мир. (Миркина)

Формат А2

10033 | 7

Альбом 6

Типовой проект 701-3-26 с.88

Наименование параметра и место отбора импульса	Магнитные пускатели		
	Сильфонный вентиль	Шланговый затвор	Воздушный компрессор
Обозначение чертежа установки	—		
Позиция	Смотри электрическую часть проекта		

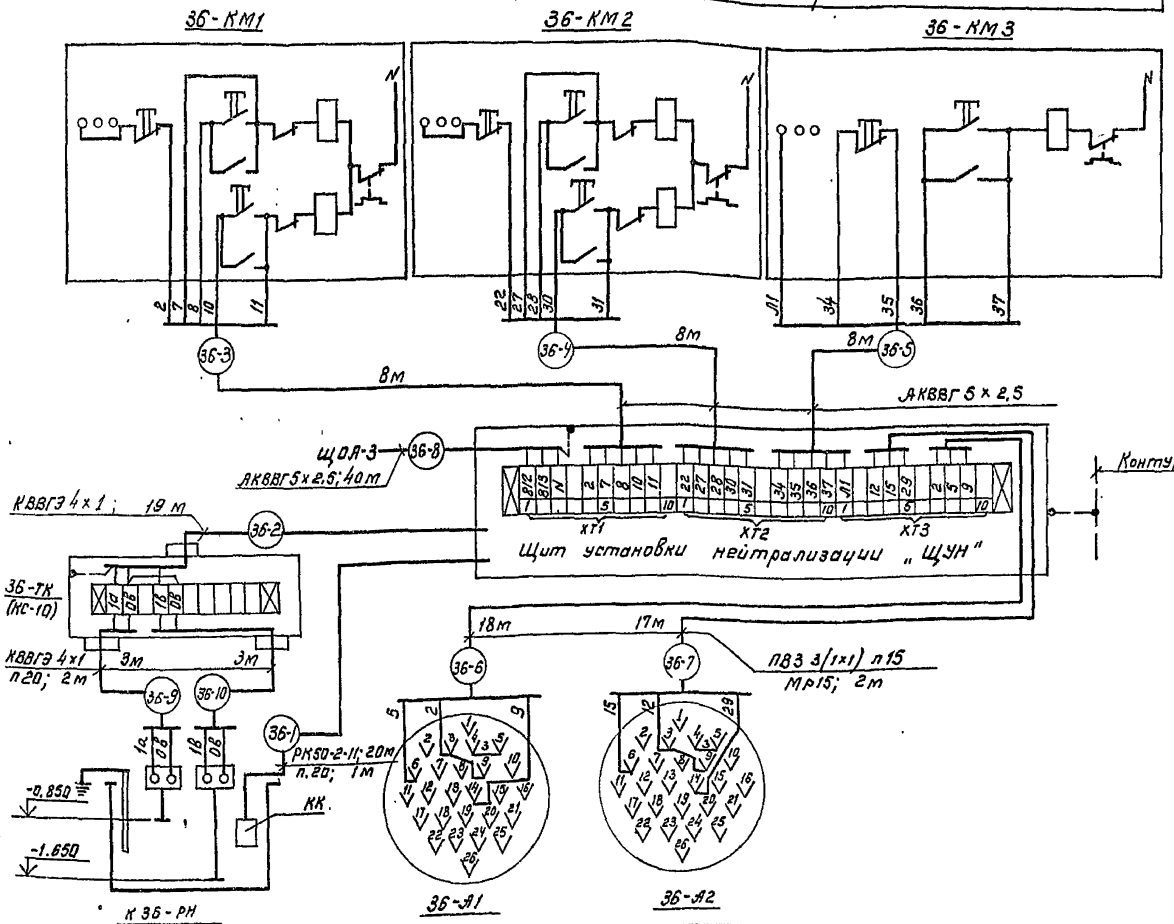

Поз	Наименование	Кол	Примеч.
	Кабель ГОСТ 1508-78* Е		
1	КВВГЭ 4×1,0	25	м
2	АКВВГ 5×2,5	75	"
3	Кабель коаксиальный РК-50-2-11	20	"
4	Провод ГОСТ 6323-79* ПВЗ 1×1,0	115	"
	Труба ПВХТУ16-19-051-249-79 (защитная)		
5	ф 20×1,5	35	"
6	ф 25×1,5	3	"
7	Коробка соединительная КС-10	1	
8	Рукав металлический РЗ-ЦХ-Ш-18	4	
9	То же РЗ-ЦХ-Ш-15	2	м
10	Сталь полосовая Ст3 сеч. 14×4мм	1	кг для заземления
11	Металлоконструкции Ст.3	40	кг

1. Настоящий лист рассматривать совместно с листами АОВ-21, АОВ-31.
2. Провод „N" к магнитным пускателям подводится вместе с силовыми проводами.
3. Нарезку кабелей и проводов произвести после уточнения длин непосредственным замером по месту.

Позиция	36	33г	См. сантехническую часть проекта	
Обозначение чертежа установки	—	—	—	
Наименование параметра и место отбора импульса	Контроль уровня стоков	Датчик измерения концентрации РН стоков	Сильфонный вентиль	Шланговый затвор
			Электроприводы	

Инв. № подл. | Подпись и дата | Взам. инв. №

ГИП	Юзефович		
Нач. отд.	Горобец		
Гл. авт.	Берковский		
Рук. гр.	Швец		
Техник	Волкова		
Н. конт.	Швец		

Привязан

Инв. №

ТП 701-3-26 с.88 АОВ-18

Склад для хранения продовольственных и непродовольственных товаров складской площадью 5.0 тыс. кв.м

Стадия	Лист	Листов
РП		1

Установка нейтрализации
Схема соединений внешних проводок

Министерство торговли СССР
УКРГИПРОТОРГ
г. Киев

Кол: [illegible] /Канунникова/

Формат А2

10033/1

Альбом 6

Типовой проект 701-3-26с.88

Наименование параметра и место отбора импульса	Расход воды: Перегретой, Трубопровод подающий	Расход воды: Обратной, Трубопровод обратный	Трубопроводы воды: Подающий	Трубопроводы воды: Обратный	Трубопроводы воды: Из водопровода
обозначение чертежа установки	—	—	Температура		
	ГМ.А. Москва. Установка ТМ4-177-75		10		
Позиция	34а, б, в	35а, б, в			

Давление воды: Трубопроводы воды: Подающий	Обратный	Из водопровода	Горячей	Подающий	Обратный
ГМ.А. г. Москва ТК4-3136-70, ТК4-3137-70, ТК4-3138-70 ТК4-3139-70 Установка ГВ-16-80, Установка ГВ-16-225					
26	27	29	26	28	26	26	37	38

Регулятор температуры смешанной воды подаваемой на отопление
—
См. сантехническую часть проекта

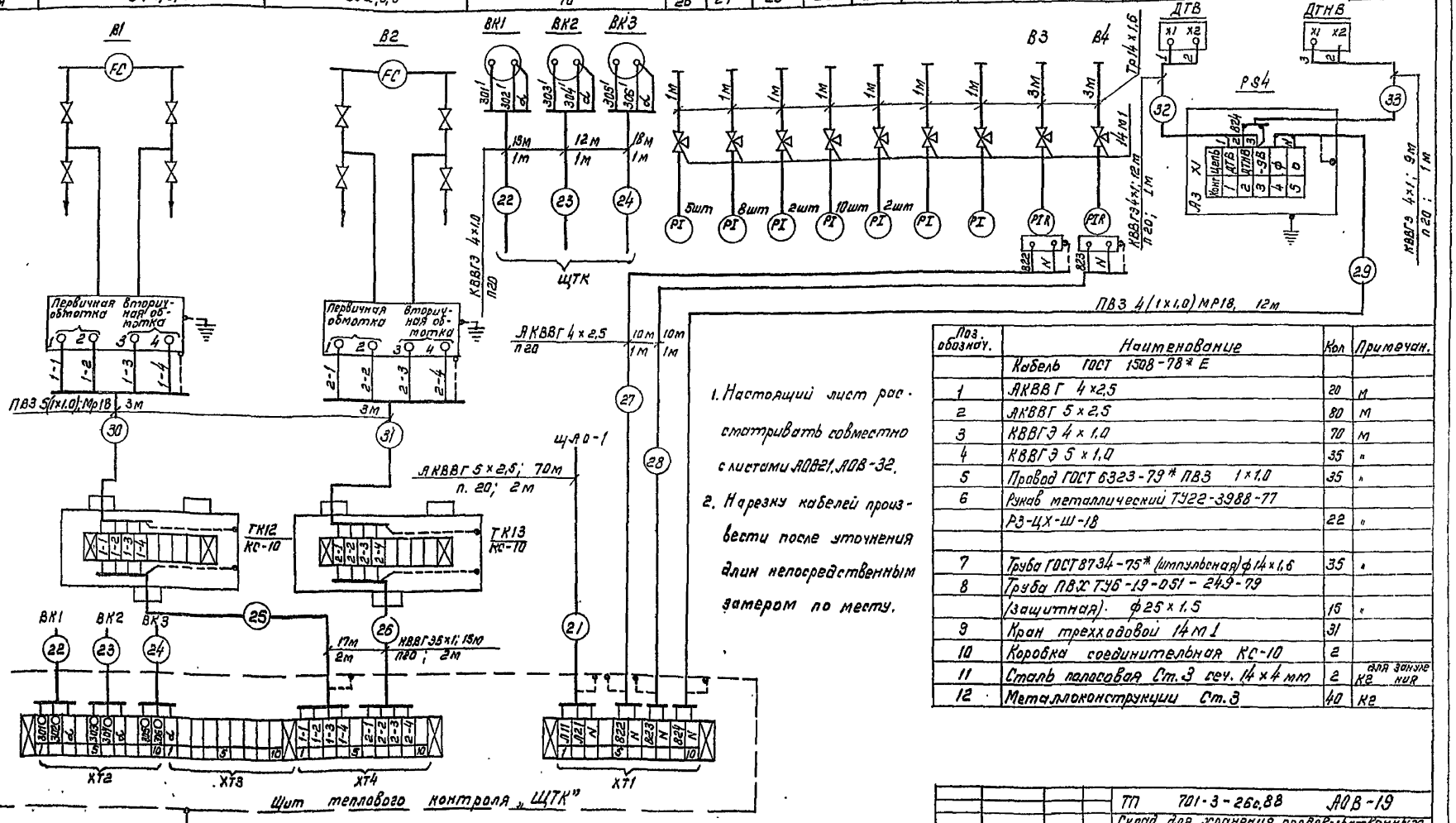

1. Настоящий лист рассматривать совместно с листами АОВ21, АОВ-32.
2. Нарезку кабелей произвести после уточнения длин непосредственным замером по месту.

Поз. обознач.	Наименование	Кол	Примечан.
	Кабель ГОСТ 1508-78* Е		
1	АКВВГ 4×2,5	20	м
2	АКВВГ 5×2,5	80	м
3	КВВГЭ 4×1,0	70	м
4	КВВГЭ 5×1,0	35	м
5	Провод ГОСТ 6323-79* ПВ3 1×1,0	35	м
6	Рукав металлический Т422-3988-77		
	РЗ-ЦХ-Ш-18	22	м
7	Труба ГОСТ 8734-75* (импульсная) ф14×1,6	35	м
8	Труба ПВХ ТУ6-19-051-249-79		
	(защитная) ф25×1,5	15	м
9	Кран трехходовой 14 м1	31	
10	Коробка соединительная КС-10	2	
11	Сталь полосовая Ст.3 сеч. 14×4 мм	2	кг для заземления
12	Металлоконструкции Ст.3	40	кг

Привязан

Инв. № подл. | Подпись и дата | Взам. инв. №

ГИП	Юзефович		ТП 701-3-26с.88 АОВ-19
Нач. отд.	Горобец		Склад для хранения продовольственных и непродовольственных товаров складской площадью 5,0 тыс. кв. м.
Гл. арх.	Берковский		Стадия: РП; Лист: 1; Листов:
Рук. гр.	Швец		Теплопункт. Схема соединений внешних проводок.
Инж.	Мирошенко		Минторгторговли СССР УКРГИПРОТОРГ г. Киев
Н. контр.	Швец		

Инв. №

Кол: /Канзникова/

Формат А2

Альбом 6

Типовой проект 701-3-26с.88

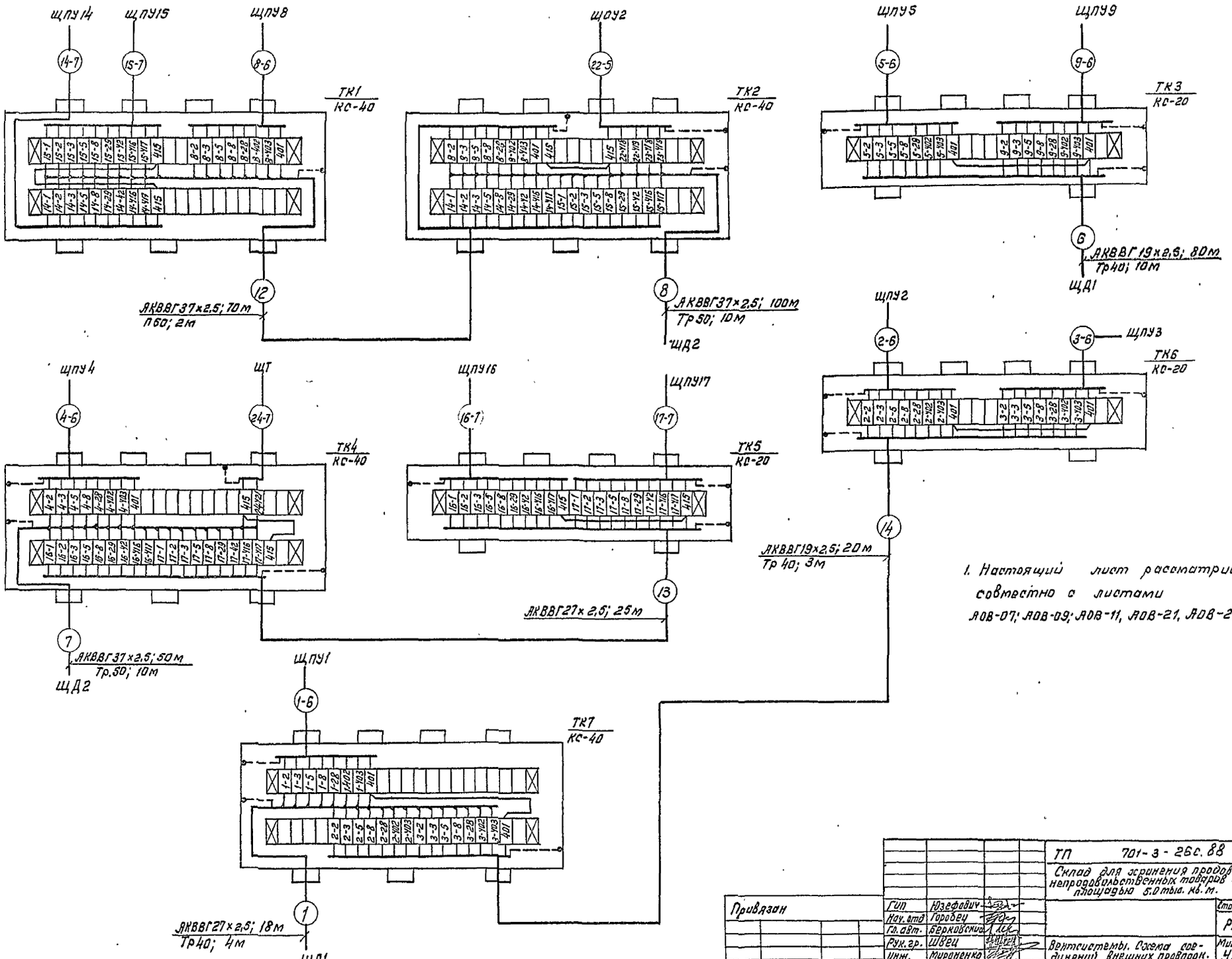

1. Настоящий лист рассматривать совместно с листами АОВ-07; АОВ-09; АОВ-11, АОВ-21, АОВ-28.

Привязан		ГИП	Юзефович	ТП 701-3-26с.88 АОВ-20	
		Нач. отд.	Горобец	Склад для хранения продовольственных и непродовольственных товаров складской площадью 5.0 тыс. кв. м.	
		Гл. авт.	Берковский		Стадия: РП; Лист: 1; Листов: 3
		Рук. гр.	Швец	Вентсистемы. Схема соединений внешних проводок.	Министерство торговли СССР УКРГИПРОТОРГ г. Киев
Инв. №		Инж.	Мироненко		
		Н. контр.	Швец		

коп: Ка (Канунникова)

формат А2

Инв. № подл. | Подпись и дата | Взам. инв. №

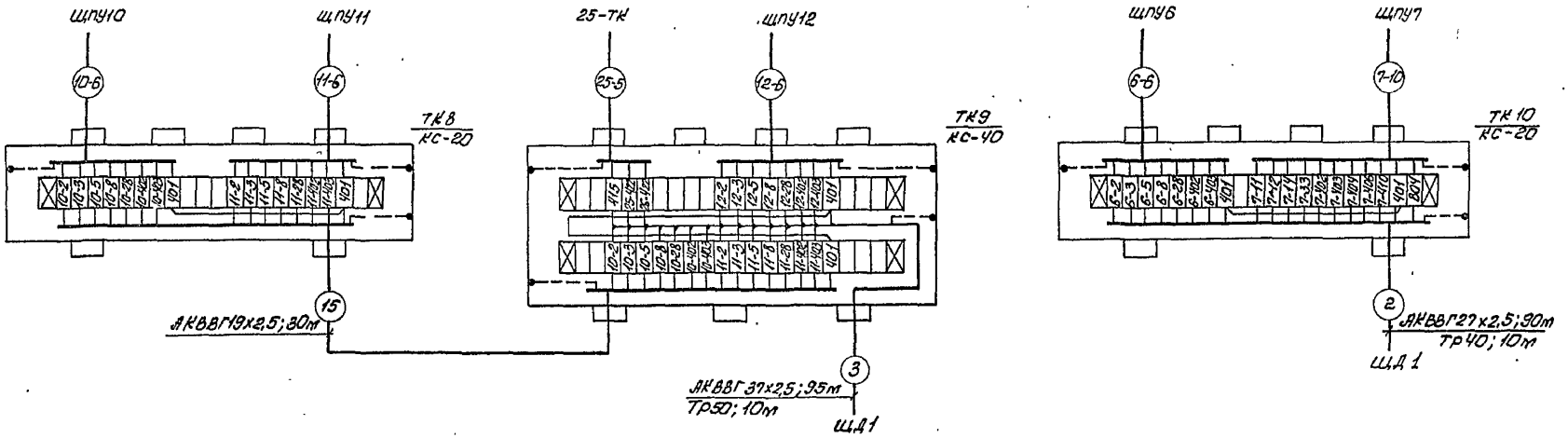

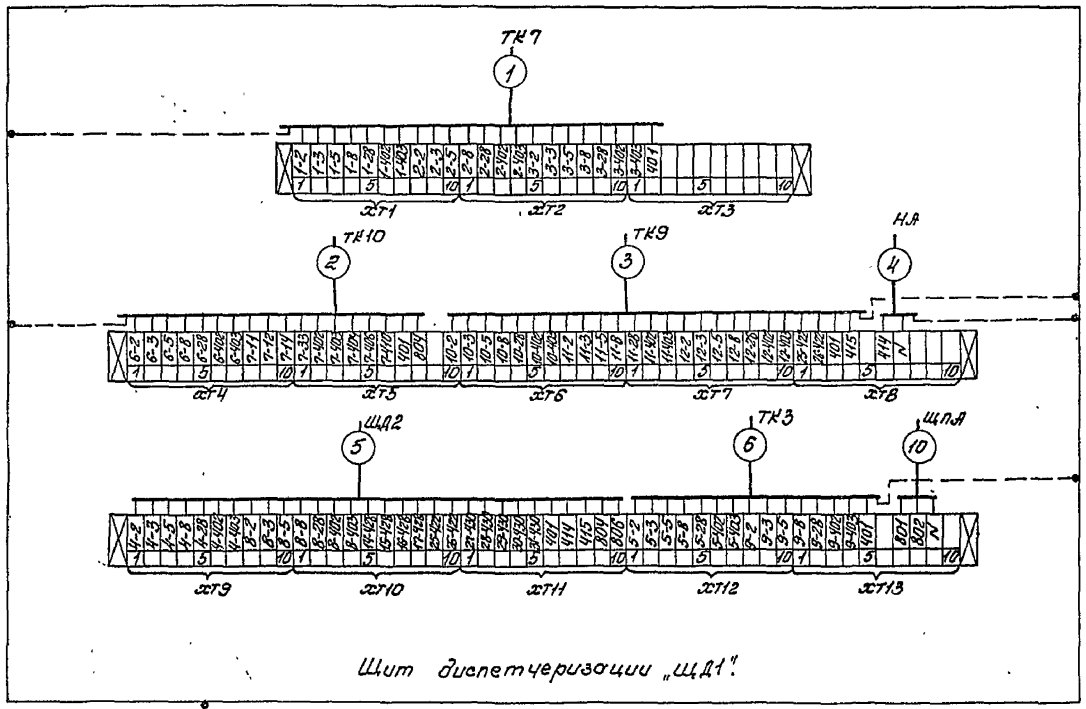

Щит диспетчеризации „ЩД1".

Контур нулевых защитных проводников

1. Настоящий лист рассматривать совместно с листами АОВ-07...АОВ-10 АОВ-21, АОВ-28.
2. Нарезку кабелей произвести после уточнения длин непосредственным замером по месту.

Альбом 6

Типовой проект 701-3-26с.88

Инв.№ подл.	Подпись и дата	Взам. инв.№

Привязан			
Инв.№			

ТП 701-3-26с.88 АОВ-20 Лист 2

Копир. [illegible] /Геренрот/ формат А2

10033/7

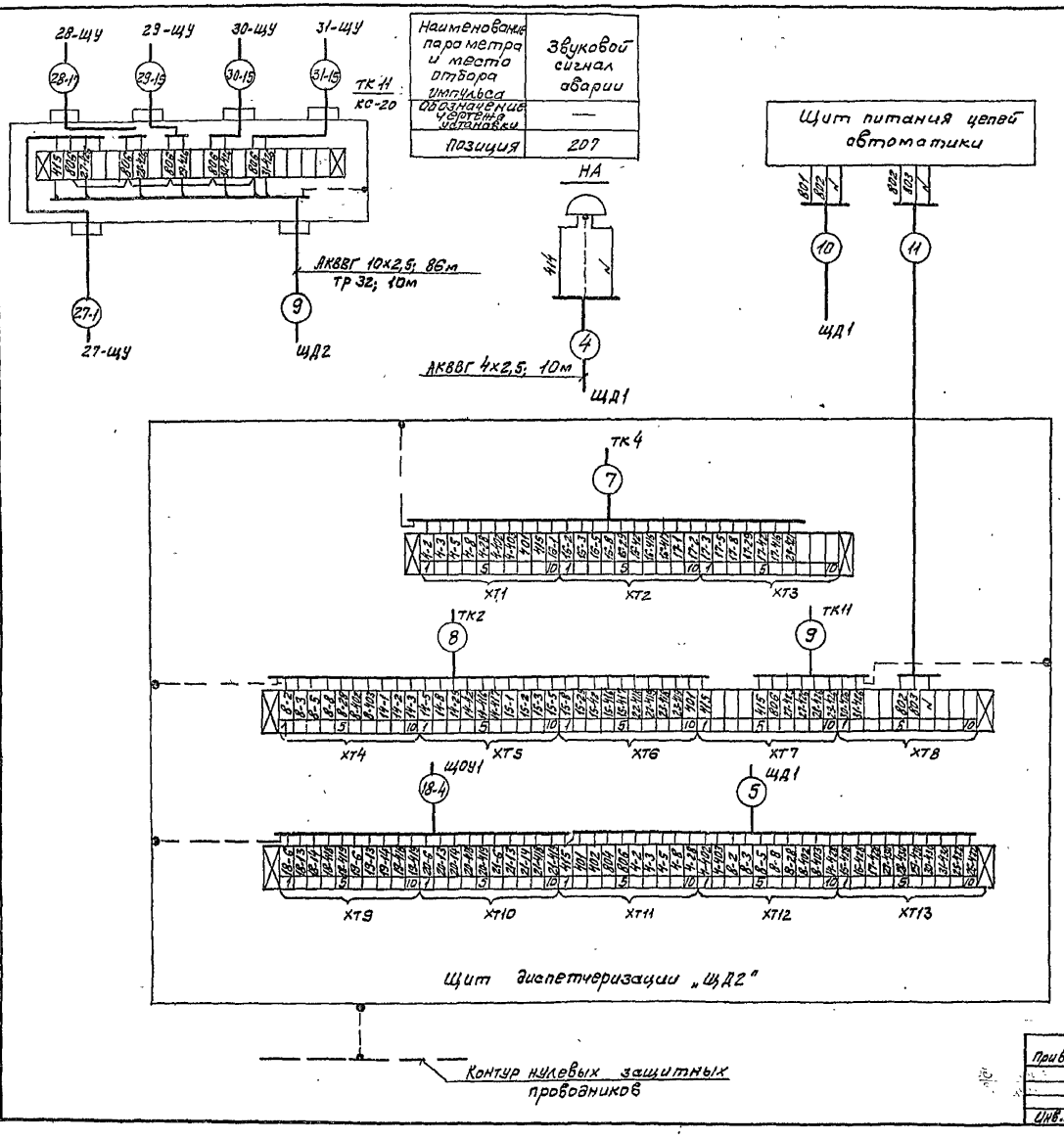

Поз.	Наименование	Кол.	Примеч.
	Кабель ГОСТ 1508-78* Е		
1	АКВВГ 10х2,5	95	м
2	АКВВГ 19х2,5	150	"
3	АКВВГ 27х2,5	155	"
4	АКВВГ 37х2,5	350	"
5	Труба ГОСТ 10704-76* ф 59х2,0	30	"
6	То же, ф 41х2,5	10	"
7	—"— ф 47х2,0	50	"
	Коробка соединительная		
8	То же, КС-20	6	
9	—"— КС-40	5	
10	Труба ПВХ ТУ6-19-051-249-79 (защитная) ф 63х3,0	5	"
11	Сталь полосовая Ст.3 сеч. 14х4мм	2	кг для заземл. деталей
12	Металлоконструкции Ст. 3	20	кг

1. Настоящий лист рассматривать совместно с листами АОВ-15, АОВ-21, АОВ-28.

Привязан

Инв.№

ТП 701-3-26с.88 АОВ-20 Лист 3

Копировала Мир- (Миркина)

Формат А2

Альбом 6

Типовой проект 701-3-26с 88

План на отм. -1.200, 0.000 м 1:200.

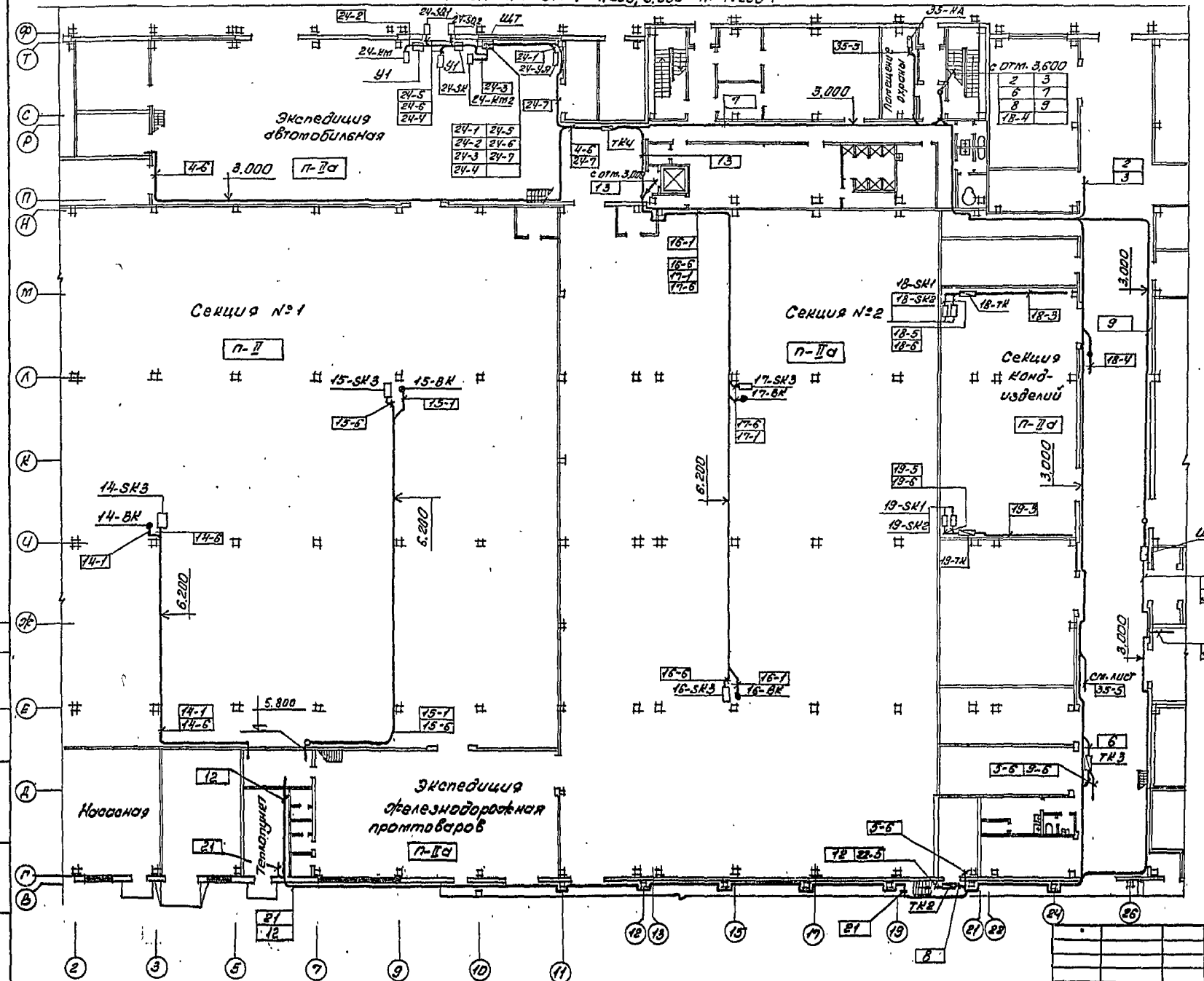

Фрагмент плана на отм-1.200 м 1:50

1. Настоящий лист рассматривать совместно с листами АОВ-07...АОВ-12, АОВ-17...АОВ20.
2. Датчики температуры и термопреобразователи сопротивления в секциях №№ 1,2 установить на высоте 2.5м.
3. Датчик „ДТНВ" установить на отм. 6.000 на расстоянии 80мм от стены и защитить металлическим козырьком от прямого попадания солнечных лучей.

Инв.№ подл.	Подпись и дата	Взам. инв.№	Гл. архит.	Гл. сант.	Кавказский	Штейнберг	

Привязан			ГИП	Юзефович			
			Начатд	Горобец			
			Гл.авт.	Берковский			
			Рук.гр.	Швец			
			Ст.инж.	Кушнерова			
Инв.№			Н.контр.	Швец			

ТП 701-3-26с.88 АОВ-21

Склад для хранения продовольственных и непродовольственных товаров складской площадью 5.0тыс. кв.м.

Стадия	Лист	Листов
РП	1	8

План расположения.

Министерство торговли СССР Укрпроторг г. Киев

Копир. [подпись] / Геренрот /

формат А2

10033/7

Альбом 6

Типовой проект 701-3-26с.88

План на отм. -1.200, 0,000 м 1:200

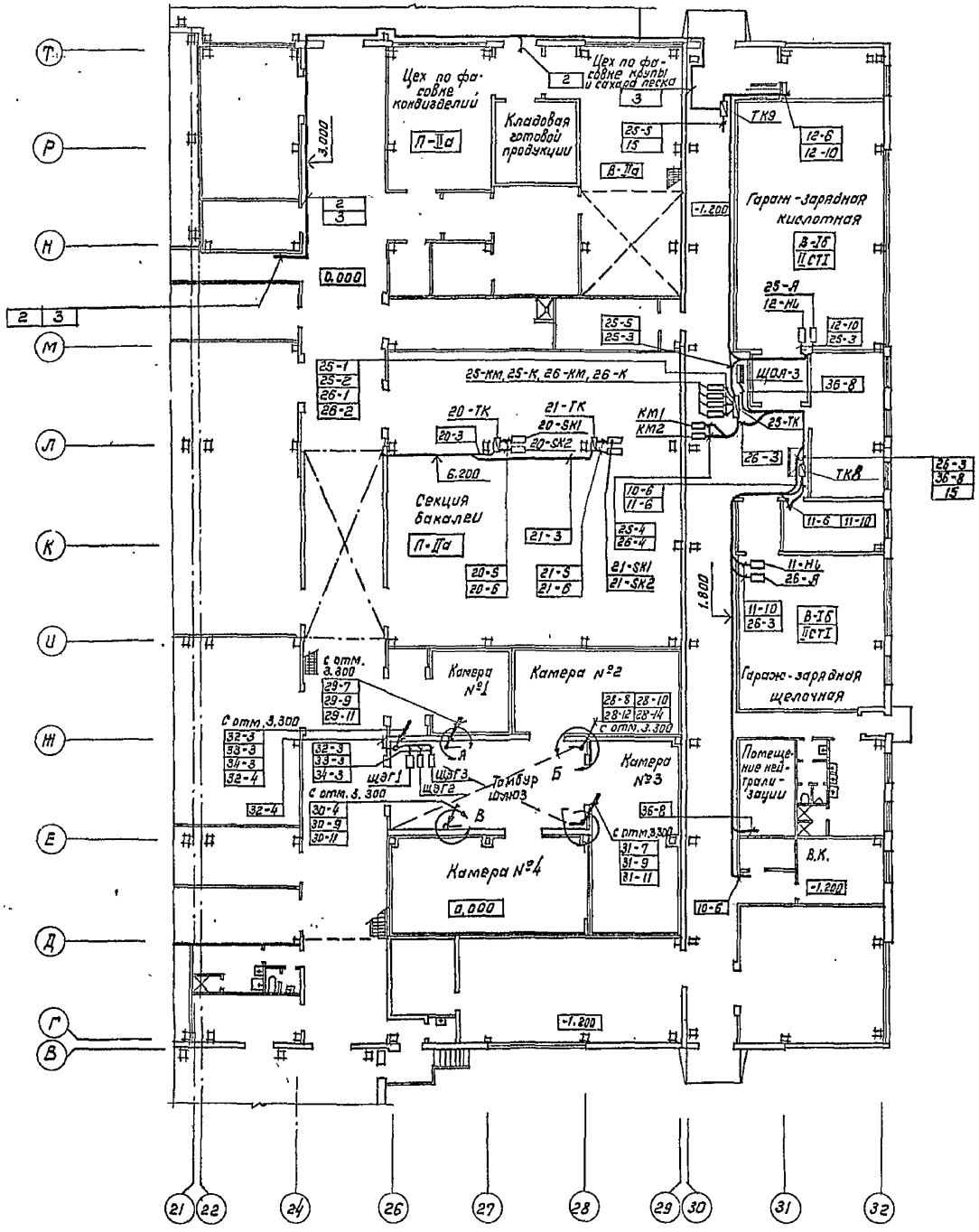

Фрагмент плана на отм. -1.200 м 1:50

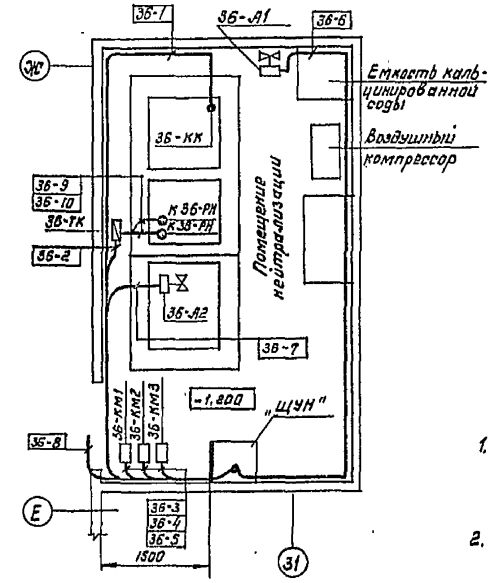

1. Настоящий лист рассматривать совместно с листами АОВ-10, АОВ-13... АОВ-16, АОВ18.
2. Приборы и аппараты в помещениях зарядных установить на высоте 1,5 м от пола.
3. Датчики температуры 20-SK1, 20-SK2, 21-SK1, 21-SK2 установить в „Секции бакалеи" на высоте 2,5 м от пола.
4. Термобаллоны датчиков температуры 28-SK1... 28-SK4, 29-SK1... 29-SK3, 30-SK1... 30-SK3, 31-SK1... 31-SK3 установить в охлаждаемых камерах на высоте 3,8 м от пола.

Узел „А" („В", „Г")

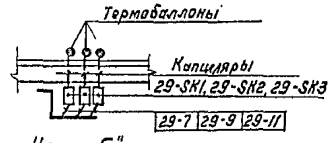

Узел „Б"

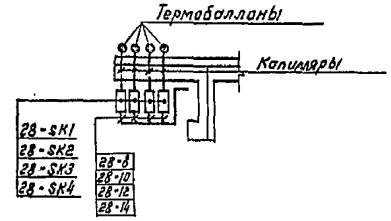

Гл. архитект.	Ковбасюк		
Гл. сантехник	Штейнберг		
Гл. холодильщик	Родьянский		
Инв. № подл.	Подпись и дата	Взам. инв. №	

Привязан

Инв. №

ТП 701-3-26с.88 АОВ-21

Лист 2

Коп: Ка (Канунникова)

Формат А2

10033/7

Альбом 6

Типовой проект 701-3-26с.88

Фрагмент плана на отм. 3.600 м 1:50

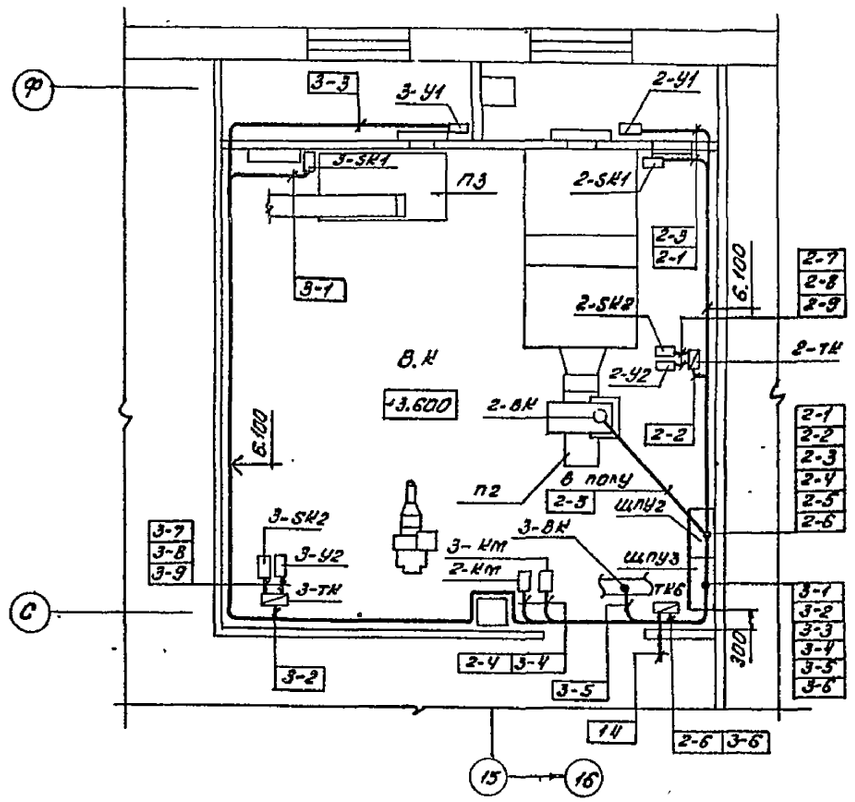

Фрагмент плана на отм. 7.200 м 1:50

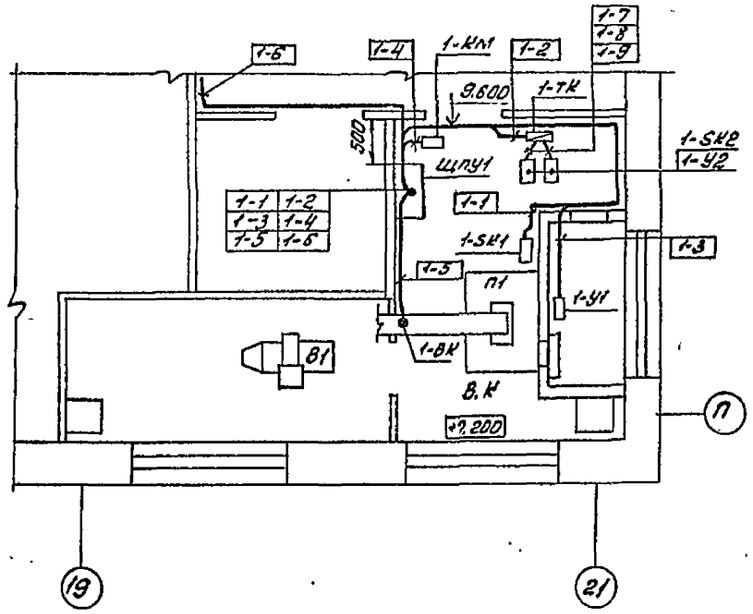

Фрагмент плана на отм. 3.000 м 1:50

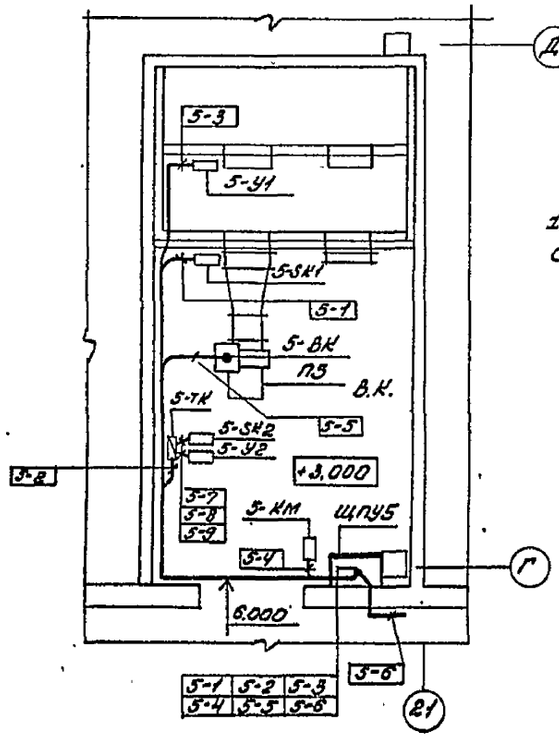

1. Настоящий лист рассматривать совместно с листом АОВ-07.

Фрагмент плана на отм. 3.000 м 1:50

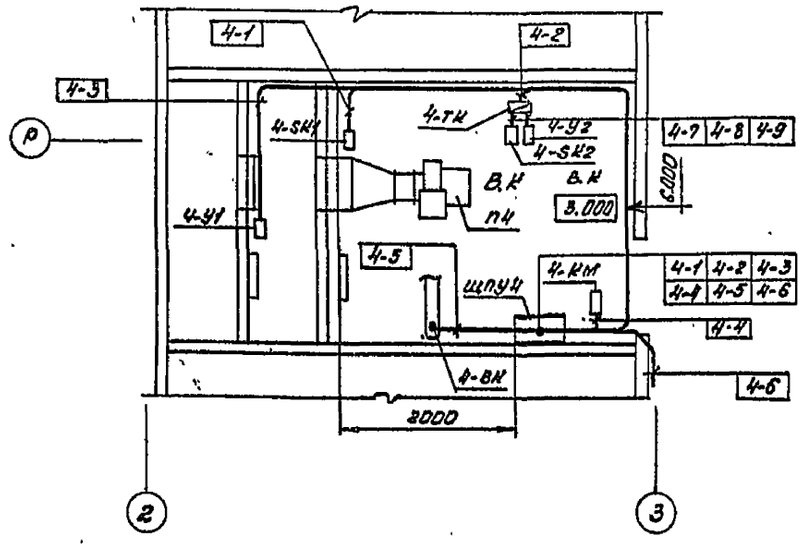

Согласовано

Гл. архитект.	Кайбоков	
Гл. конструк.	Шлейфер	
Вед. инж.	Дольников	
Инж. пров.	Подгалов	
Инв. № подл.		

привязан			
Инв. №			

ТП 701-3-26с.88 АОВ-21 Лист 3

Копир. Физ-/Геренрот/ Формат А2

10033/7

Альбом 6

Типовой проект 701-3-26с.88

Фрагмент плана на отметке 3.000 М1:50

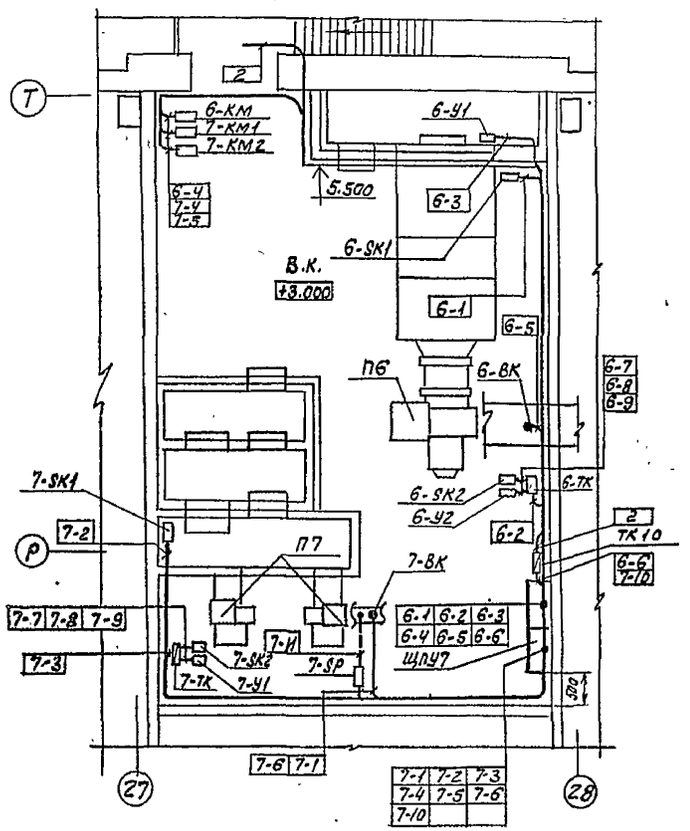

Фрагмент плана на отметке 3.300 М1:50

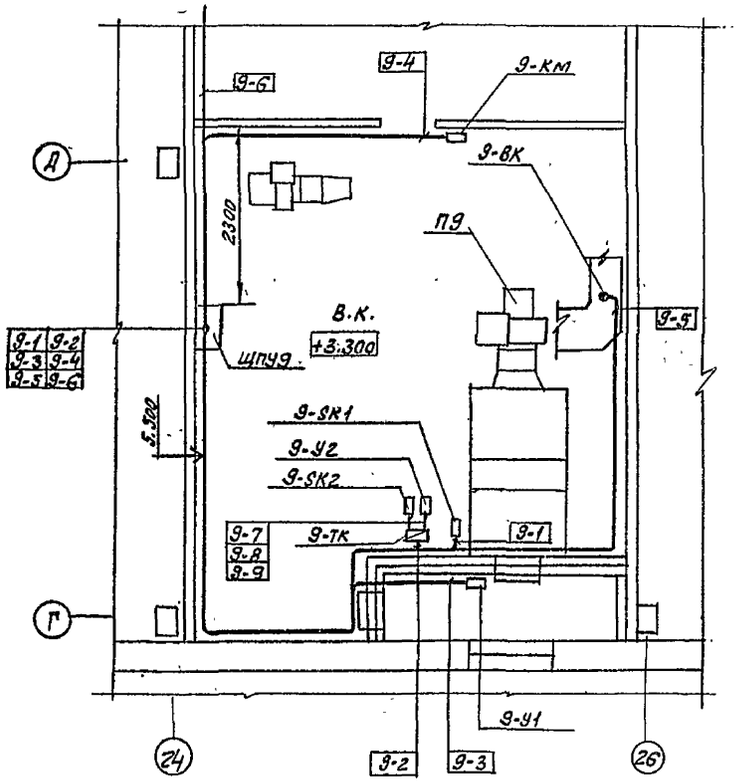

Фрагмент плана на отметке 0.000 М1:50

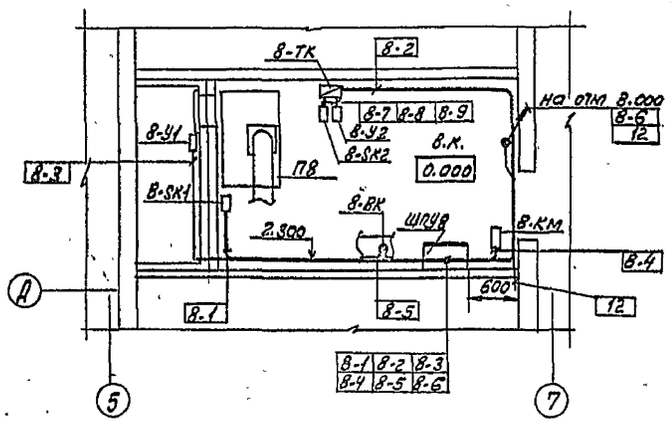

Настоящий лист рассматривать совместно с листами АОВ-07, АОВ-08.

Привязан			
Инв.№	ТП 701-3-26с.88	АОВ-21	Лист 4

Копировала

Формат А2

10033/7

Инв.№ подл. | Подпись и дата | Взам. инв.№ | Гл. инженер проекта Ковалев | Гл. специалист Шитов

Фрагмент плана на отметке 3.000 М 1:50

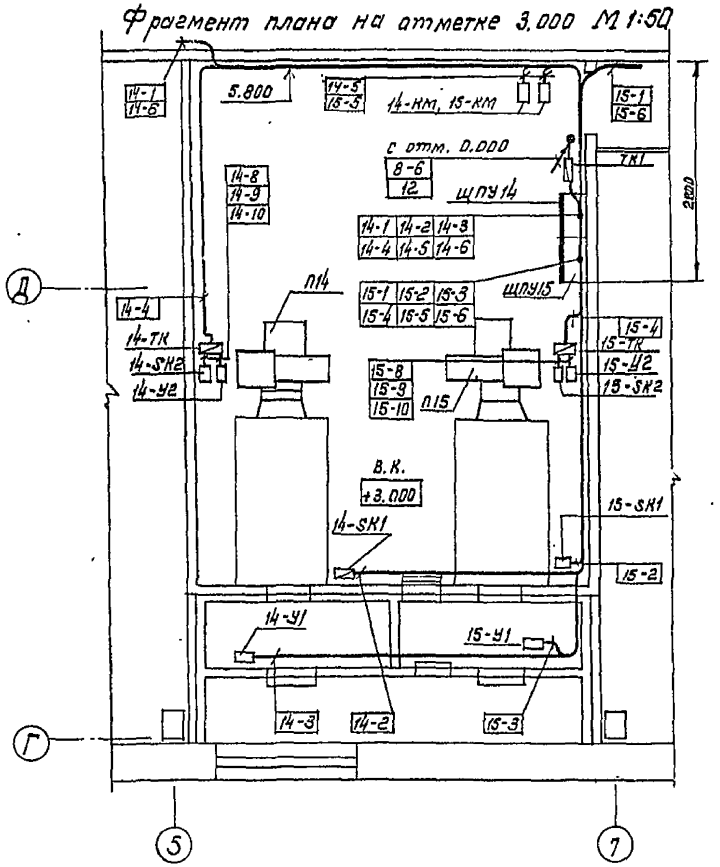

1. Настоящий лист рассматривать совместно с листами АОВ-07, АОВ-09.
2. Малогабаритный щит „щпу11" установить на высоте 0,9 м от пола.

Фрагмент плана на отметке 1.800 м 1:50

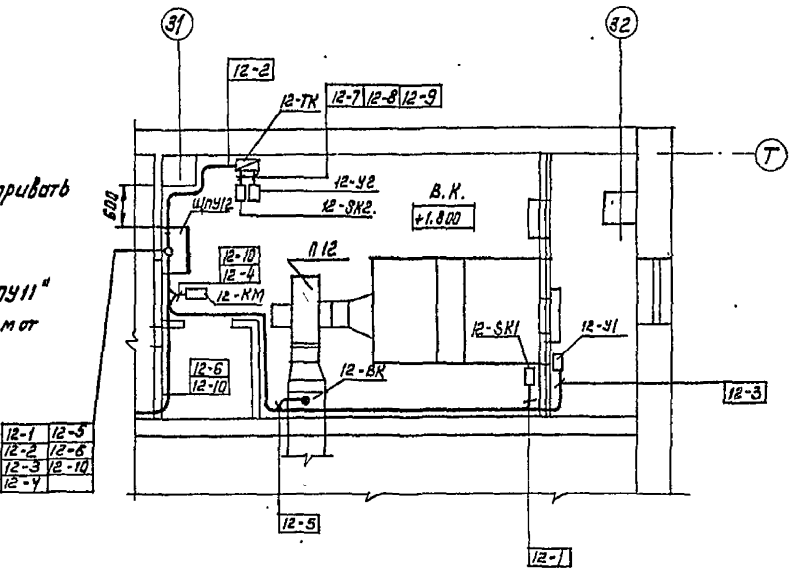

Фрагмент плана на отметке -1.200 м 1:50

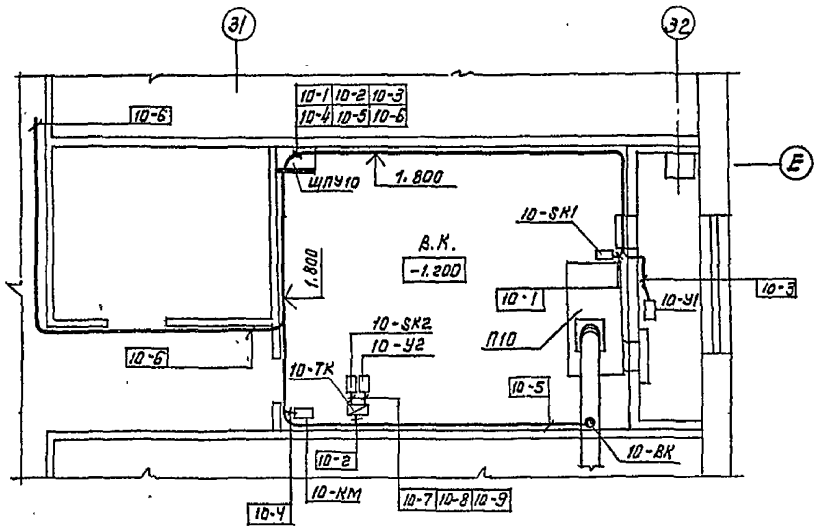

Фрагмент плана на отметке 1.800 м:50

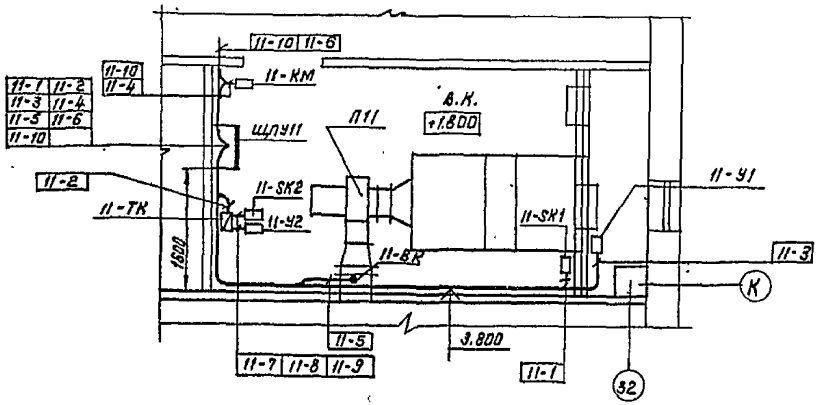

Привязан

Инв. № подл.

ТП 701-3-26с.88 АОВ-21

Лист 5

Копировано

Формат А2

10033/7

Фрагмент плана на отметке 3.300 м 1:50

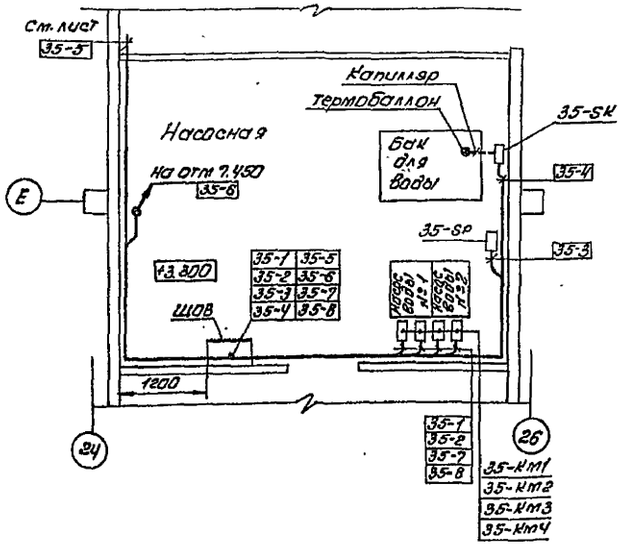

Фрагмент плана на отметке 7.450 м 1:50

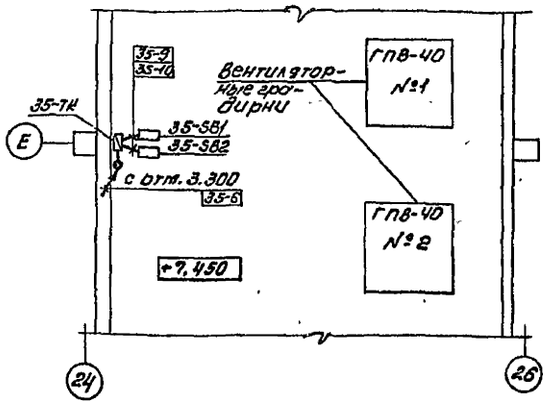

Фрагмент плана на отметке 3.300 м 1:50

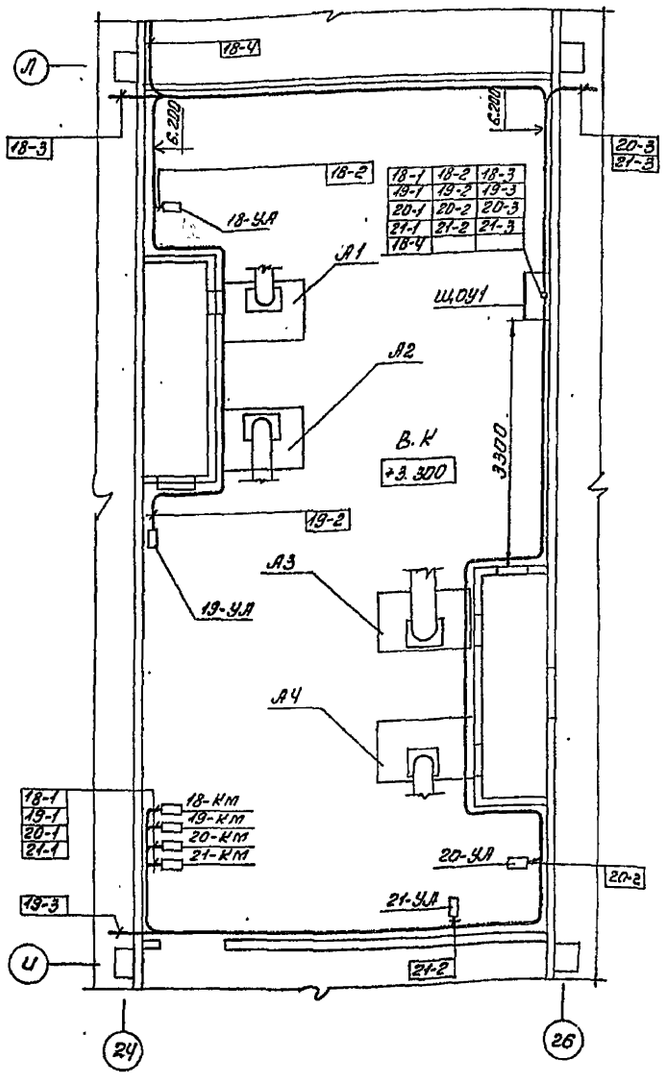

Фрагмент плана на отметке 3.000 м 1:50

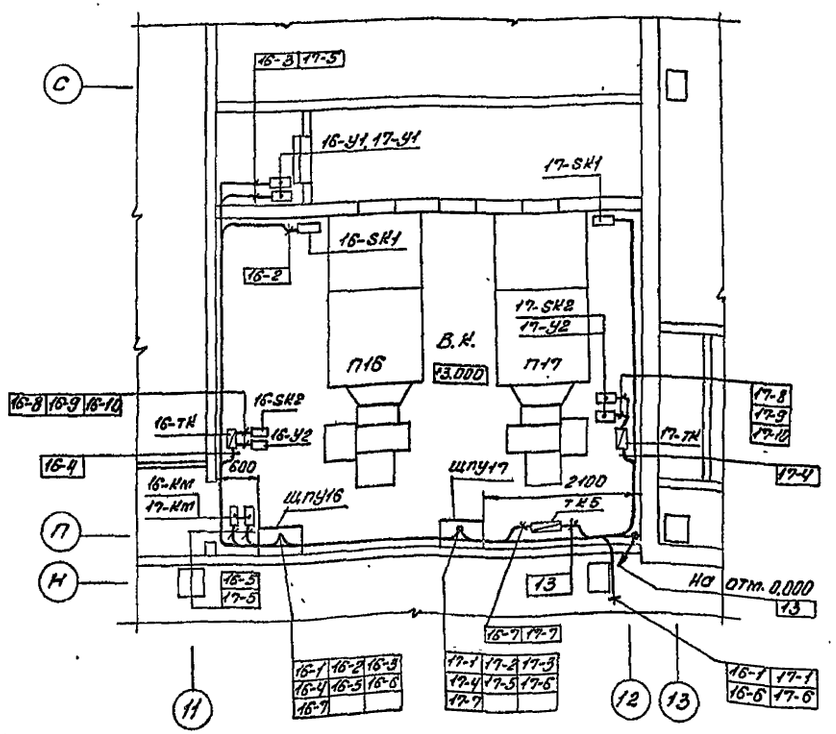

1. Настоящий лист рассматривать совместно с листами АОВ-09, АОВ-10, АОВ-17

Альбом 6

Типовой проект 701-3-26с.88

Согласовано

Гл. архит. Ковбасюк

Гл. сантехн. Штейнберг

Инв. № подл. | Подпись и дата | Взам. инв. №

Привязан

Инв. №

ТП 701-3-26с.88 АОВ-21

Лист 6

Копир. Фиг / Геренрот /

формат А2

10033/7

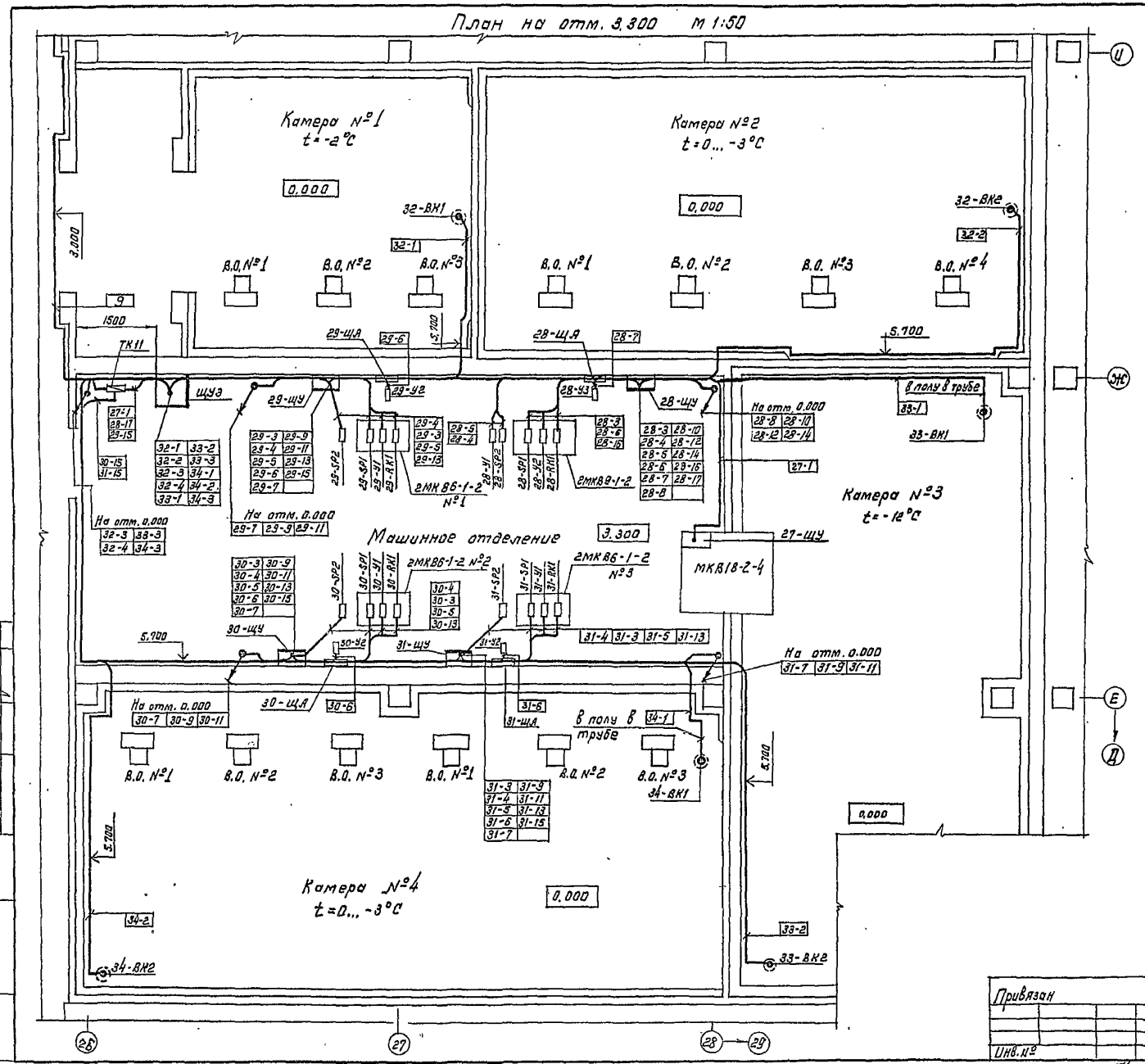

1. Настоящий лист рассматривать совместно с листами АОВ-14... АОВ-16
2. Прокладку трасс автоматики уточнить при монтаже и выполнить в соответствии с ВСН205-84.
3. Монтаж приборов и средств автоматизации выполнить согласно СНиП 3.05.07-85 Госстроя СССР.
4. Малогабаритные щиты установить на высоте 1 м от пола.
5. При переходе через стены охлаждаемых камер, кабели прокладывать в стальных трубах.
6. Кабельные трассы сетей автоматики прокладывать по стенам на скобах, лотках, в полу, в трубах.
7. Защиту от поражения электрическим током выполнить в соответствии с СНиП 3.05.06-85 и ГОСТ 12.1.030-81*. В качестве нулевых защитных проводников используются специально предусмотренные для этой цели проводники; лотки и сталь полосовая сеч. 14×4 мм.
8. Термопреобразователи сопротивления - 32-ВК1, 32-ВК2, 33-ВК1, 33-ВК2, 34-ВК1, 34-ВК2 - электрообогрева грунта охлаждаемых камер установить в колодцах соответствующих камер (см. архитектурную часть проекта).

Альбом 6

Типовой проект 701-3-26с.88

Согласовано

Гл. архитект. Ковбасюк

Гл. холодильщ. Радзевский

Взам. инв. №

Подпись и дата

Инв. № подл.

Привязан

Инв. №

ТП 701-3-26с.88 АОВ-21

Лист 7

Коп. Ка /Канунникова/

Формат А2

10035

Альбом 6

Типовой проект 701-3-26с.88

Фрагмент плана на отм. 10.800 на отм. 7.200 м1:100

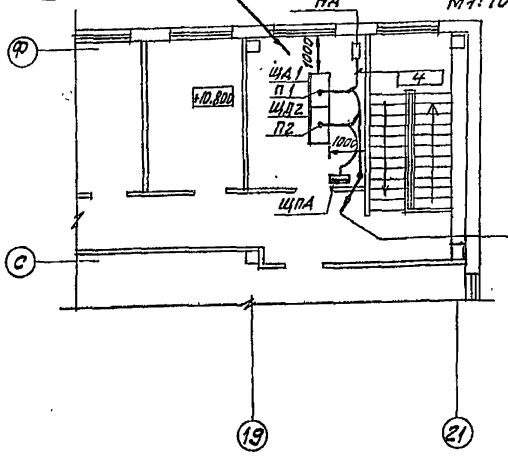

Фрагмент плана на отм. 7.200 м1:100

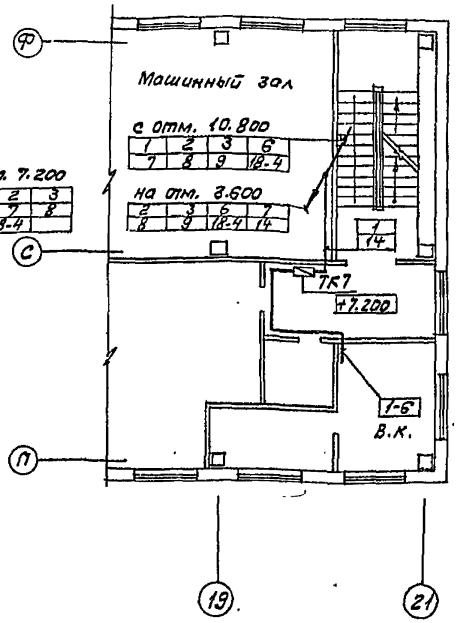

Фрагмент плана на отм. 3.600 м1:100

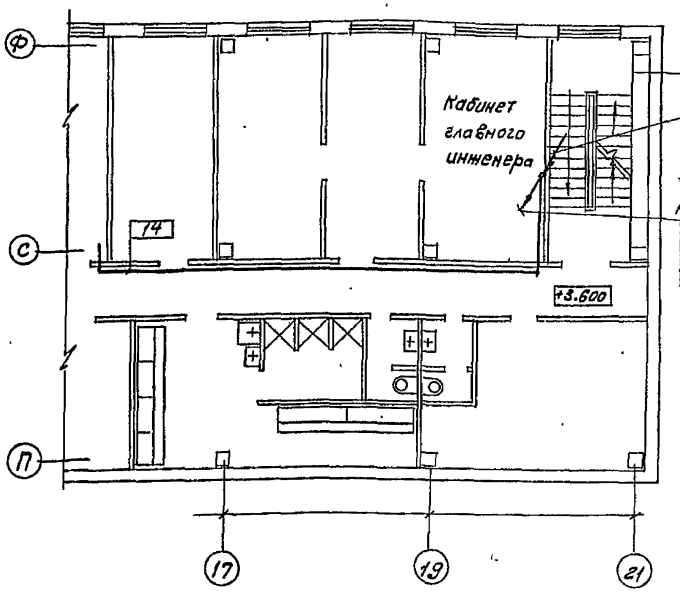

Поток 1

1	5
2	6
3	10
4	

Поток 2

5	9
7	11
8	18-4

Поток 3

10	11

Фрагмент плана на отм. 0.000 м1:200

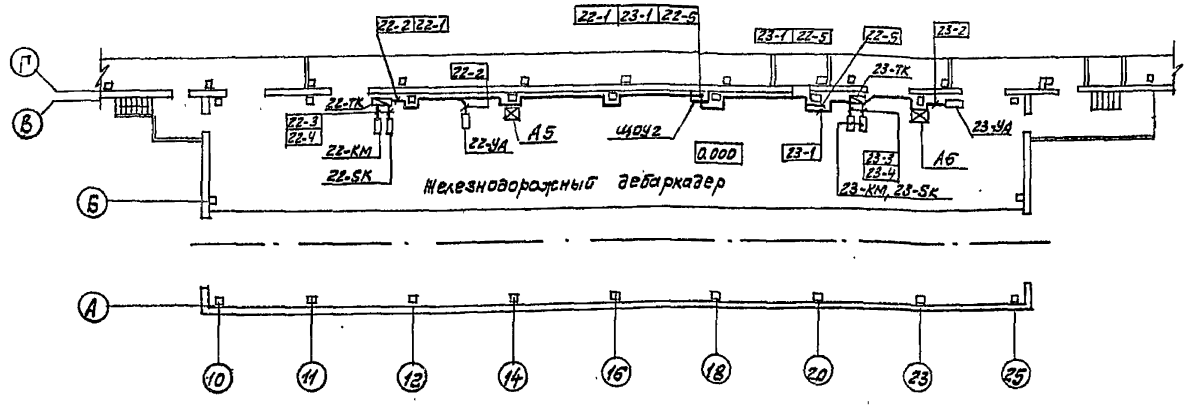

N п/п	Обозначение	Наименование	Кол	Прим.
	ТУ36.1113-75	Лоток перфорированный		
1		ЛП85	60	
2		ЛП145	40	
3		ЛП225	20	
4	ТУ36.1496-75	Основание К1155	130	
	ТУ36.1496-75	Полка		
5		К1160	120	
6		К1161	80	
7		К1162	40	
8	ТК4-3661-76	Крюк КР1	480	

1. Настоящий лист рассматривать совместно с листами АОВ-07... АОВ-20.

Привязан

Инв.№

ТП 701-3-26с.88 АОВ-21 Лист 8

Копировала Мир. Тиркина/

Формат А2

10033/7

Создано в архитектурно-конструкторском институте Сантехпроект

Инв.№ подл. | Подпись и дата | Взам. инв.№

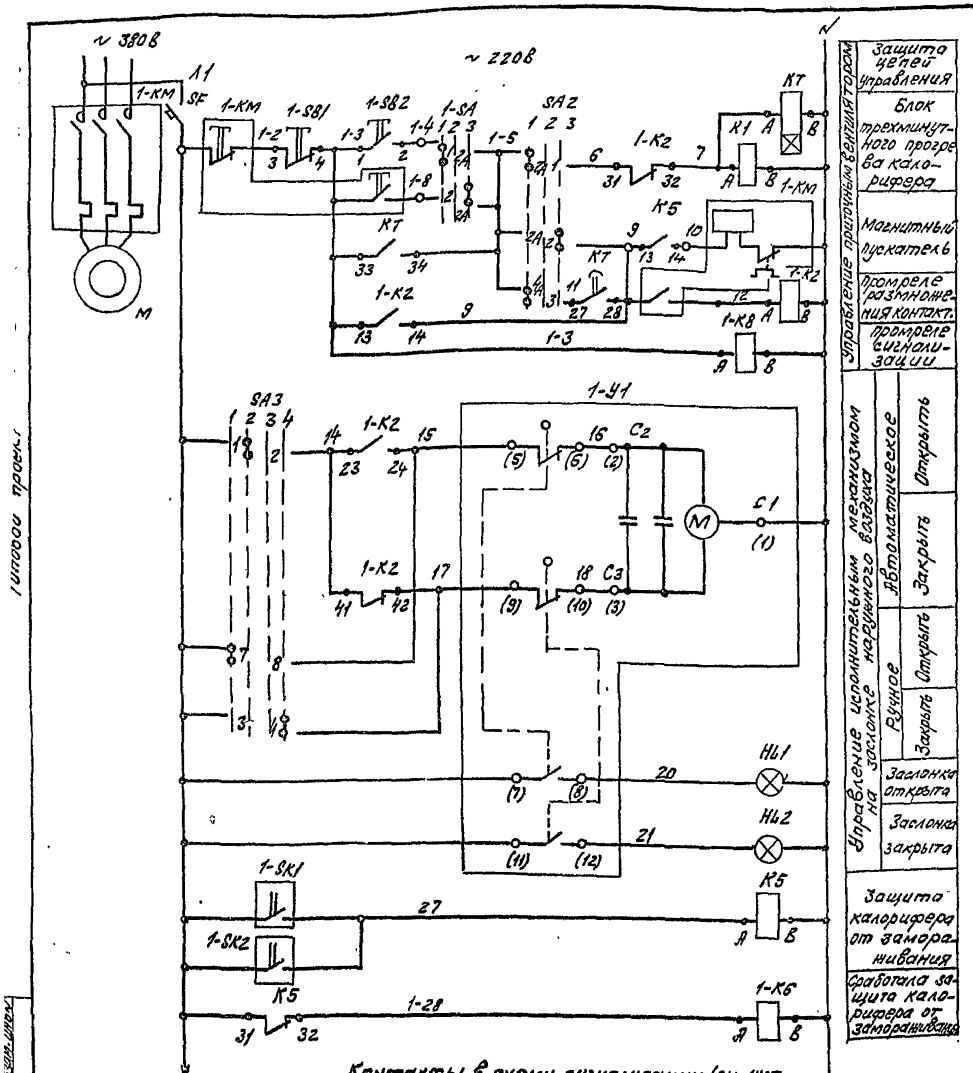

Контакты в схему сигнализации (см. лист АОВ-28)

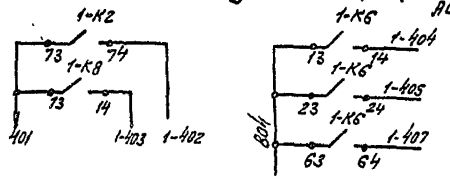

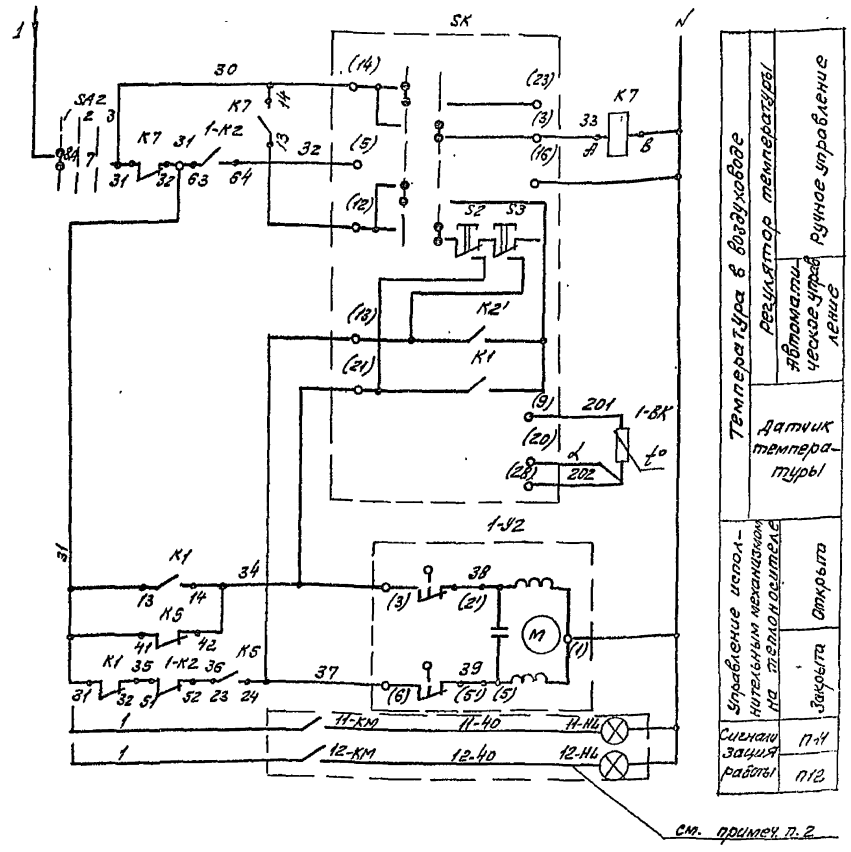

1. Настоящий лист рассматривать совместно с листом АОВ-28.
2. Сигнализация работы по месту дана только для приточных установок П11, П12, которые обслуживают кислотную и щелочную зарядные.

ТП 701-3-26 с.88					АОВ-22
Склад для хранения продовольственных и непродовольственных товаров складской площадью 5,0 тыс. кв. м					
Привязан	ГИП	Юзефович		Стадия	Лист	Листов
	Нач. отд.	Гробец		РП	1	2
	П. автом.	Берковский				
	Рук. гр.	Швец		Приточная установка П1. (П2... П6, П8... П12). Схема электрическая принципиальная	Министерство Торговли СССР Укргипроторг г. Киев	
	Ст. инж.	Кушнерова				
Инв. №	Н. контр.	Швец				

Копировала [signature] /Миркина/

Формат А2

1ПП33/7

Таблица №1

№ установки	Индекс	Приборы и аппаратура						
П1	1	1-SK1	1-SK2	1-BK	—	1-У1	1-У2	1-КМ
П2	2	2-SK1	2-SK2	2-BK	—	2-У1	2-У2	2-КМ
П3	3	3-SK1	3-SK2	3-BK	—	3-У1	3-У2	3-КМ
П4	4	4-SK1	4-SK2	4-BK	—	4-У1	4-У2	4-КМ
П5	5	5-SK1	5-SK2	5-BK	—	5-У1	5-У2	5-КМ
П6	6	6-SK1	6-SK2	6-BK	—	6-У1	6-У2	6-КМ
П8	8	8-SK1	8-SK2	8-BK	—	8-У1	8-У2	8-КМ
П9	9	9-SK1	9-SK2	9-BK	—	9-У1	9-У2	9-КМ
П10	10	10SK1	10-SK2	10-BK	—	10-У1	10-У2	10-КМ
П11	11	11-SK1	11-SK2	11-BK	11-НЛ	11-У1	11-У2	11-КМ
П12	12	12-SK1	12-SK2	12-BK	12-НЛ	12-У1	12-У2	12-КМ

Диаграмма замыкания контактов переключателей SA2 (УП5312-С86У3)

Номер секции	Контакты	Положение рукоятки 1 −45° Л	1 −45° П	2 0° Л	2 0° П	3 +45° Л	3 +45° П
I	1						
	2						
II	3						
	4						
III	5						
	6						
IV	7						
	8						
Режим работы		Зима		Откл.		Лето	

1	2	3	4
	Электрический исполнительный механизм ~ 220 В		
1-У1	МЭО-40/25-0,25-82	1	См. сантехн. часть пр-та
1-У2	МЭО-63/63-0,25		То же
1-КМ	Магнитный пускатель		См. электрич. часть пр-та
	ЦК ~ 220 В	1	
М	Электродвигатель ск.3. ротором	1	См. сантехн. часть пр-та
11-Нл 12-Нл	Плафон сельскохозяйственный ПСХ-60м	2	Только для установок П11, П12
	Аппаратура устанавливаемая на щите „Щ1"		
1-SA	Универсальный переключатель УП5311С225У3	1	
	Кнопка управления КЕ-011 исполнение 2		
1-SB1	Красный толкатель	1	
1-SB2	Черный толкатель	1	
1-КБ	Реле электромагнитное РПУ-2		
	с катушкой на 220 В переменного тока		
	открытого исполнения 4з.+4р.к.	1	

Поз обозн.	Наименование	Кол	Примечан.
1	2	3	4
	Аппаратура, устанавливаемая на щите „Щ1"		
SK	Регулятор температуры с пределы уставок 0...40° С ТМ8 капилляр. х. 50м	1	
	Универсальный переключатель		
SA3	УП5312-Ф343У3	1	
SA2	УП5312-С86У3	1	
	Арматура сигнальная АС-220 с лампой		
	Ц220-10 ~ 220В		
Нл1, Нл2	Молочная линза	2	
	Реле электромагнитное		
К1; К3	РПУ-2 с катушкой		
К2; 1-К2;	на 220 В переменного тока открытого		
1-К8	исполнения 4з.+4р.к.	5	
КТ	Реле комбинированное времени ~220В, 50Гц		
	РКВ11-43-122 УХЛ4	1	
	Выключатель автоматический А63-М		
	переменного тока		
SF	Iн.р. = 2А; Iотс = 2 Iн.р.	1	
	Аппаратура, устанавливаемая по месту		
	Термарегулирующее дилатометрическое		
	Электрическое устройство с Н.О.		
	контактом		
1-SK1	ТУДЭ-1 −60°... +40°С	1	
1-SK2	ТУДЭ-2 0°... +100°С	1	
1-ВК	Термопреобразователь сопротивления медный ТСМ0879.5Ц.2.82 гл.425-46		
	Длина монтажной части 160 мм	1	
	н. с. ос. 50 м.		

Диаграмма замыкания контактов переключателей 1-SA (УП5311-С225У3)

Номер секции	Контакты	Положение рукоятки 1 −45° Л	1 −45° П	2 0° Л	2 0° П	3 +45° Л	3 +45° П
I	1						
	2						
II	3						
	4						
Режим работы		1-SA	Местн.	Откл.		Дистан.	

Диаграмма замыкания контактов переключателей SA3 (УП5312-Ф343У3)

Номер секции	Контакты	Положение рукоятки 1 −30° Л	1 −30° П	2 −15° Л	2 −15° П	3 0° Л	3 0° П	4 +45° Л	4 +45° П
I	1								
	2								
II	3								
	4								
III	5								
	6								
IV	7								
	8								
Режим работы		Откр.		АВТ		Откл.		Закр.	

Диаграммы замыкания контактов регуляторов температуры

1-SK2 (ТУДЭ-2)

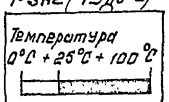

Контакт разомкнут	Контакт замкнут

1-SK1 (ТУДЭ-1)

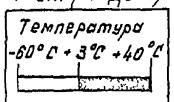

Контакт разомкн.	Контакт замкнут

Схема выводов контактов и обмоток реле К1, К3, КТ, 1-К2; 1-К5; 1-К8 (РПУ-2)

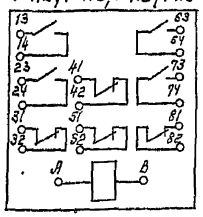

Схема выводов контактов и обмотки реле КТ (РКВ11-43-122УХЛ4)

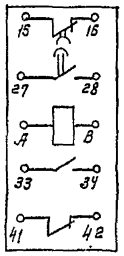

1. Настоящий лист рассматривать совместно с листом АОВ-28
2. Схемы электрические принципиальные приточных установок П2...П6, П8...П12 аналогичны приведенной для П1 с изменением индекса в обозначении аппаратуры, устанавливаемой по месту в соответствии с таблицей №1.

Привязан

Инв. №

ТП 701-3-26с.88 АОВ-22 Лист 2

Кол: Ка (Канунникова)

Формат А2

10033/7

Типовой проект 701-3-26 с.88 Альбом 6

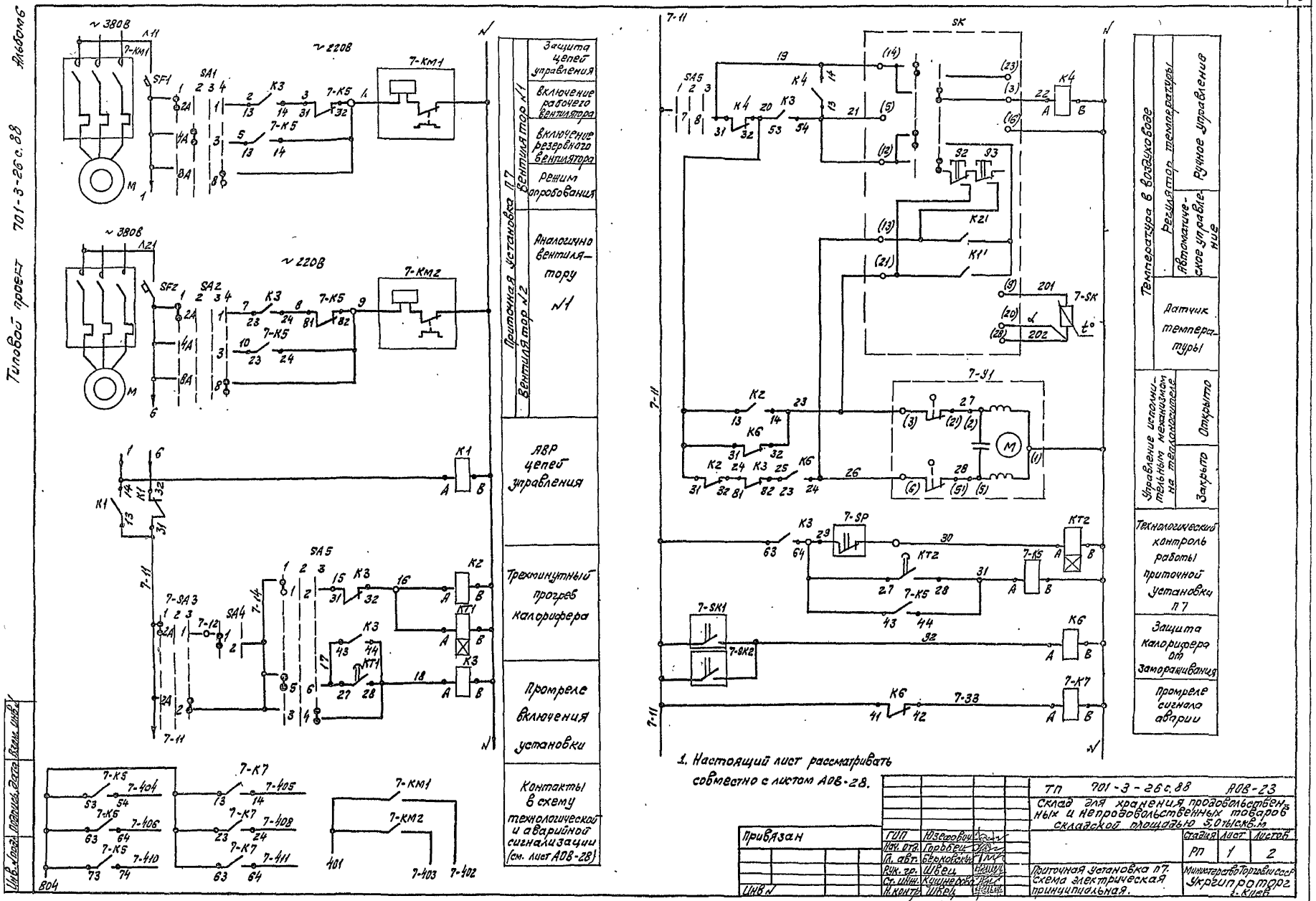

1. Настоящий лист рассматривать совместно с листом АОВ-28.

Привязан	ГИП	Юзефович		ТП 701-3-26 с.88	АОВ-23
	Нач. отд.	Горобец		Склад для хранения продовольственных и непродовольственных товаров складской площадью 5,0 тыс.кв.м	
	Гл. авт.	Берковский			
	Рук. гр.	Швец		Стадия	Лист	Листов
	Ст. инж.	Кушнерова		РП	1	2
Инв №	Н. контр.	Швец		Приточная установка П7. Схема электрическая принципиальная.	Министерство Торговли СССР Укргипроторг г. Киев

Копировала [подпись] (Миркина)

Формат А2

10033/7

Альбом 6

Типовой проект 701-3-26 с. 88

Диаграммы замыкания контактов универсальных переключателей

7-SA3 (УП5311-С225У3)

Секции	Контакты		Положение рукоятки 1 -45°		2 0°		3 +45°	
	Л	П	Л	П	Л	П	Л	П
I	1	2	X					X
II	3	4	X					X
Режим работы			Местн.		Отключ.		Дист. включен.	

SA1, SA2 (УП5312-Ф509У3)

Секции	Контакты		Положение рукоятки 1 -90°		2 -45°		3 0°		4 +45°	
	Л	П	Л	П	Л	П	Л	П	Л	П
I	1	2	X					X		
II	3	4			X					X
III	5	6				X			X	
IV	7	8					X			X
Режим работы			Рабоч.		Резерв.		Откл.		Опроб.	

SA5 (УП5312-С416У3)

Секции	Контакты		Положение рукоятки 1 -45°		2 0°		3 +45°	
	Л	П	Л	П	Л	П	Л	П
I	1	2	X	X				
II	3	4					X	X
III	5	6	X	X				
IV	7	8	X	X				
Режим работы			Зима		Откл.		Лето	

Схемы выводов контактов и обмоток реле

КТ1, КТ2 (РКВ11-43-122УХЛ4)

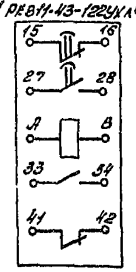

К1, К2, К4, К6; 7-К7 (РПУ-2)

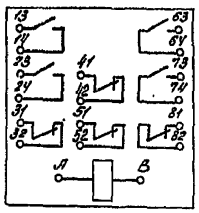

К3; 7-К5 (РПУ-2)

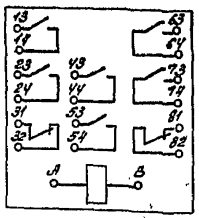

1	2	3	4
7-К7	Реле электромагнитное с катушкой на 220В переменного тока, открытого исполнения РПУ-2, 4з +4р.к.	1	
	Аппаратура, устанавливаемая по месту		
	Терморегулирующее дилатометрическое электрическое устройство с н.о. контактом		
7-SK1	ТУДЭ-1 -60°...+40°С		
7-SK2	ТУДЭ-2 0°...100°С		
7-ВК	Термопреобразователь сопротивления медный ТСМ 0879.5Ц2. В21.425-28, н.с.х. 50м, длина монтажной части 120мм.	1	
	Исполнительный механизм ~220В		
7-У1	МЭО-6.3/63-0,25	1	См. сантехнич. часть проекта
7-КМ1,	Магнитный пускатель		
7-КМ2	U кат. ~220В	2	См. электрич. часть проекта
М	Электродвигатель с к.з. ротором	2	См. сантехнич. часть проекта
7-SP	Датчик-реле напора, пределы настройки 0,04-2,5 к Па ДН-2,5	1	

Поз. обозн.	Наименование	Кол.	Примеч.
1	2	3	4
	Аппаратура, устанавливаемая на щите „ЩПУ7"		
	Универсальный переключатель		
SA1, SA2	УП5312-Ф509У3	2	
SA5	УП5312-С416У3	1	
SA4	Переключатель „Тумблер" ТВ1-1	1	
	Реле электромагнитное с катушкой на 220В переменного тока открытого исполнения РПУ-2		
7-К3,-К3	6з. +2р.к.	2	
К1, К2,			
К4, К6	4з. +4р.к	4	
КТ1,	Реле комбинированное времени ~220В		
КТ2	РКВ11-43-122УХЛ4	2	
	Выключатель автоматический А63-М переменного тока		
SF1, SF2	$I_{н.р.}$ = 4А; $I_{отс.}$ = 2$I_{н.р}$	2	
SK	Регулятор температуры ТМВ пределы уставок 0°...40°С, н.с.х 50м	1	
	Аппаратура, устанавливаемая на щите „ЩД1"		
7-SA3	Универсальный переключатель УП5311-С225У3	1	

Диаграммы замыкания контактов регуляторов температуры

7-SK1 (ТУДЭ-1)

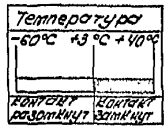

7-SK2 (ТУДЭ-2)

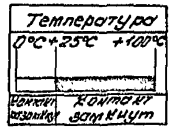

Настоящий лист рассматривать совместно с листом АОВ-28

Инв. № подл. | Подпись и дата | Взам. инв. №

Привязан

Инв. №

ТП 701-3-26 с. 88 АОВ-23 Лист 2

Копир. Отд. (Геренрот) Формат А2

10033/7

Альбом 6

Типовой проект 701-3-26с.88

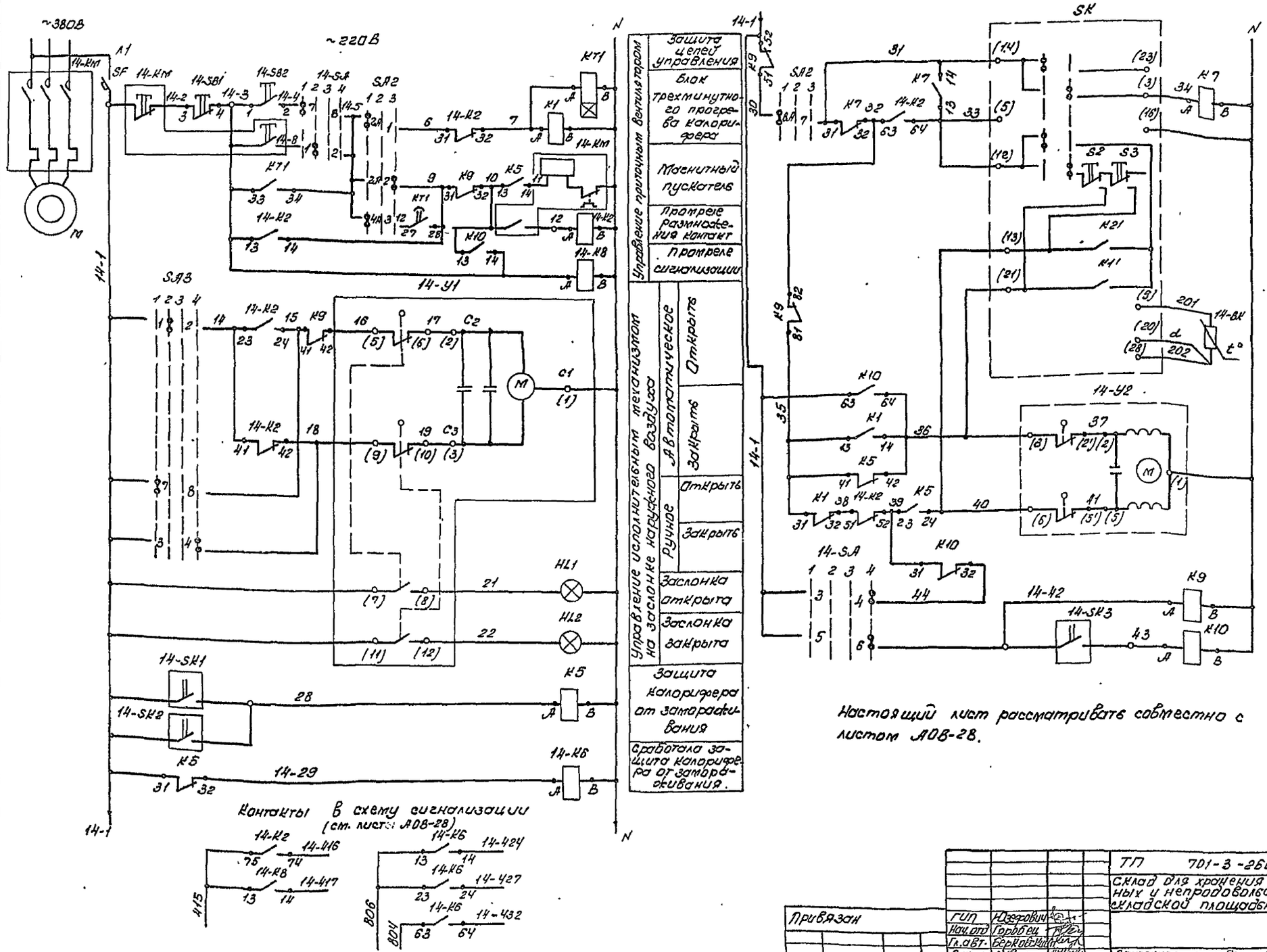

Настоящий лист рассматривать совместно с листом АОВ-28.

ТП 701-3-26с.88 АОВ-24			
Склад для хранения продовольственных и непродовольственных товаров складской площадью 5,0 тыс. кв. м.			
	Стадия	Лист	Листов
	РП	1	2
Приточная установка П14 (П15...П17). Схема электрическая принципиальная	Министерство Торговли СССР Укргипроторг г. Киев		

ГИП	Юзефович	
Нач. отд.	Горобец	
Гл. авт.	Берковский	
Рук. гр.	Швец	
Ст. инж.	Кушнирова	
Н. контр.	Швец	

Привязан

Инв. №

Инв. № подл. | Подпись и дата | Взам. инв. №

Копир. Фиг. / Геренрот /

формат А2

10033/7

Альбом 6

Типовой проект 701-3-26с.88

Таблица № 1

№ установки	Индекс	Приборы и аппаратура					
П14	14	14-SK1	14-SK2	14-SK3	14-У1	14-КМ	14-К6
П15	15	15-SK1	15-SK2	15-SK3	15-У1	15-КМ	15-К6
П16	16	16-SK1	16-SK2	16-SK3	16-У1	16-КМ	16-К6
П17	17	17-SK1	17-SK2	17-SK3	17-У1	17-КМ	17-К6

Диаграмма замыкания контактов регуляторов температуры

14-SK1 (ТУДЭ-1)

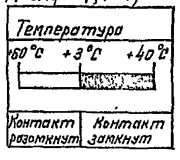

14-SK2 (ТУДЭ-2)

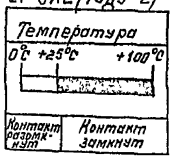

14-SK3 (ТУДЭ-2)

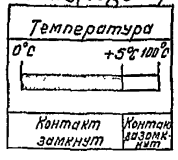

Схема выводов контактов и обмоток реле К1, 14-К2, К3...К6, 14-К6, К7, 14-К8, К9, К10 (РПУ-2)

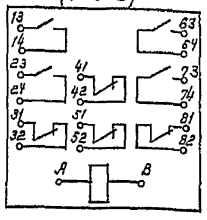

Схема выводов контактов и обмотки реле КТ (РКВ11-43-122УХЛ4)

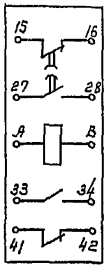

1	2	3	4
	Электрический исполнительный механизм ~220 В		
14-У1	МЭО-40/25-0,25-82	1	см. сантехническую часть пр-та
14-У2	МЭО-6,3/63-0,25	2	То же
14-КМ	Магнитный пускатель		
	Ц кат ~220 В	1	см. электрич. часть пр-та.
М	Электродвигатель к.з. ротором		см. сантехнич. часть пр-та
14-ВК	Термопреобразователь сопротивления медный ТСМ 6114 н.с.х. 50 м	1	
	Аппаратура, устанавливаемая на щите „ЩД2"		
	Универсальный переключатель		
14-SA	УП5312-Ф343У3	1	
	Кнопка управления КЕ-011 исполнение 2		
14-SB2	с черным толкателем	1	
14-SB1	с красным толкателем	1	
14-К6	Реле электромагнитное РПУ-2 с катушкой на 220 В переменного тока открытого исполнения 4з. + 4 р.к.	1	

Поз обознач.	Наименование	Кол	Примечание
1	2	3	4
	Аппаратура устанавливаемая на щите „ЩПУ14"		
SK	Регулятор температуры ТМ8, пределы уставок 0...40°С н.с.х. 50 м	1	
	Универсальный переключатель		
SA3	УП5312-Ф34343	1	
SA2	УП5312-С86У3	1	
	Арматура сигнальная АС-220 с лампой Ц220-10; ~220 В		
Н41, Н42	молочная линза	2	
К1, 14-К2, К3, 14-К5, К8, К9, К10	Реле электромагнитное РПУ-2 с катушкой на 220 В переменного тока открытого исполнения, 4з + 4 р.к	5	
КТ	Реле комбинированное времени ~220 В, 50 Гц. РКВ11-43-122 УХЛ4	1	
	Выключатель автоматический А63-М переменного тока		
SF	$I_{н.р.} = 2А$; $I_{отс} = 2I_{н.р.}$	1	
	Аппаратура устанавливаемая по месту		
	Терморегулирующее дилатометрическое электрическое устройство с Н.О. контак.		
14-SK1	том ТУДЭ-1 - 60° + 40°С	1	
14-SK2	ТУДЭ-2 0° + 100°С	1	
14-SK3	То же. с Н.З. контактом ТУДЭ-2 0°... + 100°С	1	

1. Настоящий лист рассматривать совместно с листом АОВ-28
2. Схемы электрические принципиальные приточных установок П15, П16 и П17 аналогичны приведенной для П14 с изменением индекса в обозначении аппаратуры, устанавливаемой по месту, в соответствии с таблицей № 1

Диаграммы замыкания контактов переключателей

SA2 (УП5312-С86У3)

Номер секции	Номер контакта		Положение рукоятки -45°		0°		+45°	
			1		2		3	
	Л	П	Л	П	Л	П	Л	П
I	1	2	X					X
II	3	4	X					X
III	5	6	X					X
IV	7	8	X					X
Режим работы			Зима		Откл.		Лето	

14-SA, SA3 (УП5312-Ф343-У3)

Номер секции	Номер контакта		Положение рукоятки -90°		-45°		0°		+45°	
			1		2		3		4	
	Л	П	Л	П	Л	П	Л	П	Л	П
I	1	2			X	X				
II	3	4							X	X
III	5	6							X	X
IV	7	8	X	X						
Режим работы	14-SA		Дистан		Местн		Откл.		режим „ночь"	
	SA3		откр.		АВТ		ОТКЛ.		закр.	

Привязан			
Инв. №			

ТП 701-3-26с.88 АОВ-24 Лист 2

Инв. № подл. | Подпись и дата | Взам. инв. №

Коп: [подпись] /Канунникова/

Формат А2

10033/7

Альбом 6

Типовой проект 701-3-26с.88

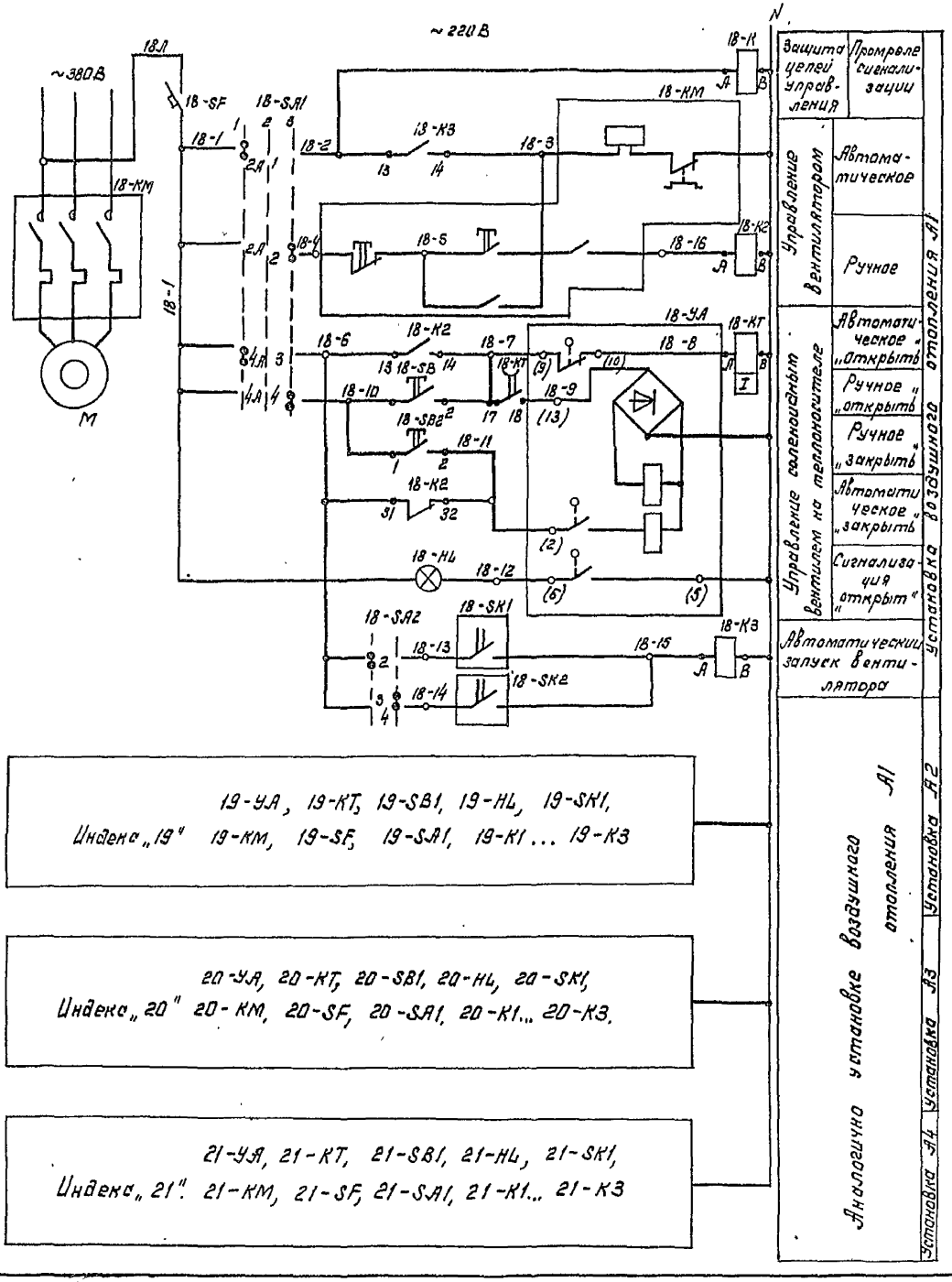

Контакты в схему сигнализации (см. лист АОВ-28)

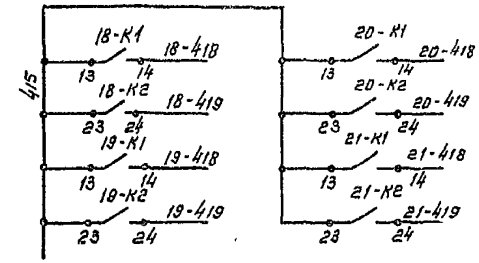

Диаграммы замыкания контактов универсальных переключателей

(18... 21)-SA1 (УП5311-С225У3)

Секции	Контакты		Положение рукоятки					
			-45°		0°		+45°	
			1		2		3	
	Л	П	Л	П	Л	П	Л	П
I	1	2	X					X
II	3	4	X					X
Режим работы			Авт.		Откл.		Ручн.	

(18... 21)-SA2 (УП5311-4 3У3)

Секции	Контакты		Положение рукоят.			
			0°		+45°	
			1		2	
	Л	П	Л	П	Л	П
I	1	2	X	X		
II	3	4			X	X
Режим работы			День		Ночь	

Настоящий лист рассматривать совместно с листом АОВ-28.

Инв. № подл.	Подпись и дата	Взам. инв. №

Привязан

Инв. №

ГИП	Юзефович	
Нач. отд.	Горобец	
Гл. авт.	Берковский	
Рук. гр.	Швец	
Ст. инж.	Кушнерова	
Н. контр.	Швец	

ТП 701-3-26с.88 АОВ-25

Склад для хранения продовольственных и непродовольственных товаров складской площадью 5.0 тыс. кв. м

Стадия	Лист	Листов
РП	1	2

Воздушно-отопительные установки А1...А4. Схема электрическая принципиальная

Министерство торговли СССР УКРГИПРОТОРГ г. Киев

Коп: Ка /Канунникова/

формат А2

10033/7

Типовой проект 701-3-26с.88 Альбом 6

Диаграммы замыкания

Контактов датчиков температуры

(18...21)-SK2 (ТУДЭ-2)

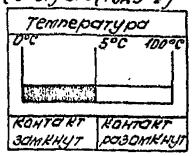

(18...21)-SK1 (ТУДЭ-2)

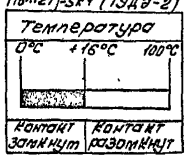

1	2	3	4
Аппаратура, устанавливаемая на щите „ЩД2"			
(18...21)-SA2	Универсальный переключатель		
	УП5311-И3У3	4	
Аппаратура, устанавливаемая по месту			
	Терморегулирующее дилатометрическое		
(18...21)-SK1	электрическое устройство с К.З. кон-		
(18...21)-SK2	тактом ТУДЭ-2 0°...100°С	8	
(18...21)-YA	Соленоидный вентиль ~220В	4	См. сантехнич. часть пр-та
(18...21)-KM	Магнитный пускатель Uкат ~220В	4	См. электрич. часть пр-та
M	Электродвигатель с К.З. ротором	4	См. сантехнич. часть пр-та

Поз. обознач.	Наименование	Кол	Примеч.
1	2	3	4
Аппаратура устанавливаемая на щите „ЩОУ1"			
(18...21)-	Универсальный переключатель		
-SA1	УП5311-С225У3	4	
	Кнопка управления КЕ-011,		
	исполнение 2		
(18...21)-			
-SB1,-SB2	с черным толкателем	8	
	Арматура сигнальная АС-220 с		
(18...21)-	лампой Ц220-10~220В		
-HL	с зеленой линзой	4	
(18...21)-	Реле электромагнитное с катуш-		
-K1,-K2,K3	кой на 220В переменного тока		
	открытого исполнения РПУ-2,		
	4з, + 4р.к	12	
(18...21)-	Реле комбинированное времени ~220В, 50Гц		
-KT	РКВ11-43-222УХЛ4	4	
(18...21)-	Выключатель автоматический		
-SF	переменного тока А63-М		
	Iн.р. = 4А; Iотс. = 2Iн.р.	4	

Схемы выводов контактов и обмоток реле

(18...21)-K1...K3 (РПУ-2)

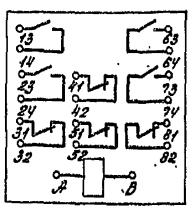

(18...21)-KT (РКВ11-43-222УХЛ4)

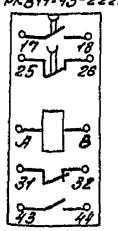

1. Настоящий лист рассматривать совместно с листом АОВ-28.
2. Схемы электрические принципиальные отопительных агрегатов А2...А4 аналогичны приведенной для А1 с измерением индексов в обозначении аппаратуры и маркировке приборов.

Инв.№подл.	Подпись и дата	Взам. инв.№

Привязан			
Инв.№			

ТП 701-3-26с.88 АОВ-25 Лист 2

Копир. Фц- /Геренрот/ формат А2

10033/7

Альбом 6

Типовой проект 701-3-26 с.88

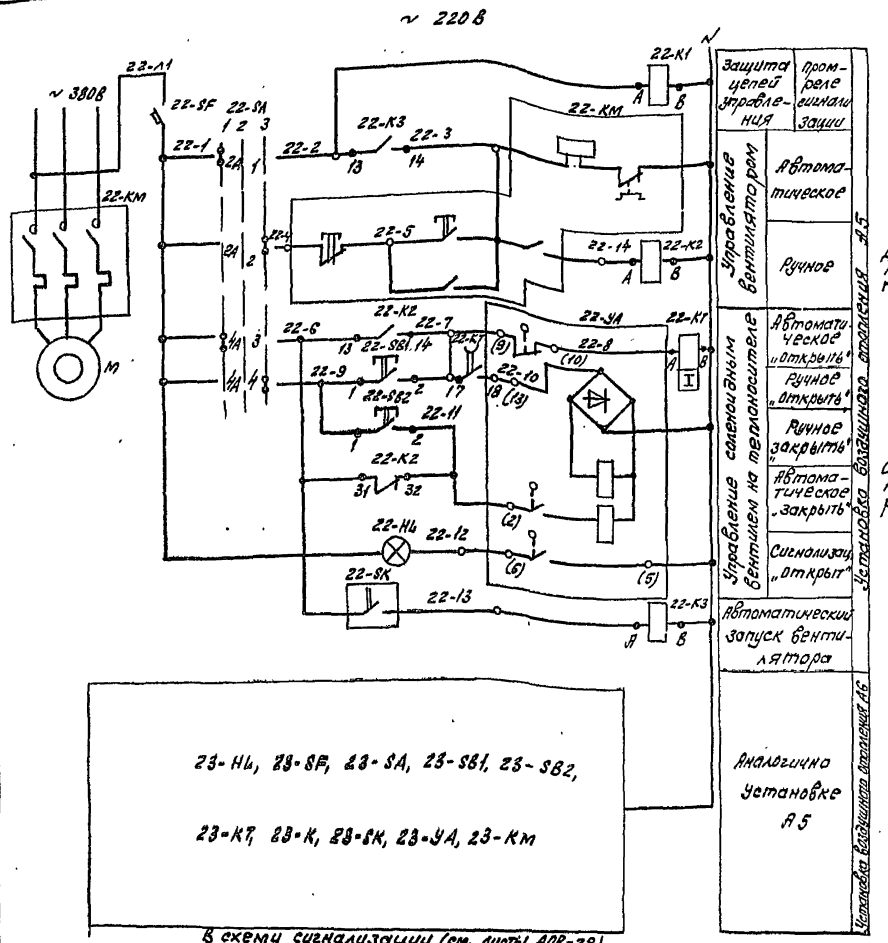

В схему сигнализации (см. листы АОВ-28)

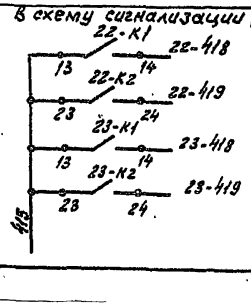

Диаграмма замыкания контактов переключателей 22-SA, 23-SA (УП5311-С225У3)

Номер секции	N контакта		Положение рукоятки					
			— 45°		0°		+ 45°	
			1		2		3	
	Л	П	Л	П	Л	П	Л	П
I	1	2	X					X
II	3	4						X
Режим работы			Автом.		Откл.		Ручн.	

Диаграмма замыкания контактов датчиков температуры 22-КТ, 23-КТ (ТУДЭ-2)

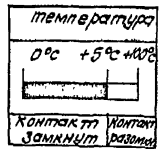

Схема выводов контактов и обмоток реле 22,23-(К1, К2, К3) (РПУ-2)

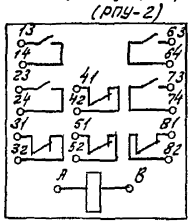

Схема выводов контактов и обмоток реле (22,23)-КТ (РКВ11-43-222УХЛ4)

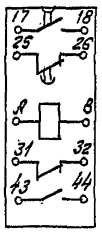

Поз. обозн.	Наименование	Кол	Примечание
	Аппаратура, устанавливаемая на щите „ЩОУ2"		
(22,23)-SA	Универсальный переключатель УП5311-С225У3	2	
	Кнопка управления КЕ-011		
(22,23)-SB1	Исполнение-2		
(22,23)-SB2	с черным толкателем	4	
(22,23)-НЦ	Арматура сигнальная АС-220 с лампой		
	ЦЗ220-10~220 В с зеленой линзой	2	
(22,23)-К1,К2,К3	Реле электромагнитное с катушкой на 220 В переменного		
	тока открытого исполнения РПУ-2, 4з+4р.л	6	
(22,23)-КТ	Реле комбинированное времени		
	РКВ11-43-222УХЛ4	2	
22-SF, 23-SF	Выключатель автоматический перемен-		
	ного тока А63-М		
	Iн.р. = 4А; Iотс. = 2,0 Iн.р.	2	
	Аппаратура, устанавливаемая по месту		
22-SK, 23-SK	Терморегулирующее диалатометрическое		
	электрическое устройство с н.з. кон-		
	тактом ТУДЭ-2 0°..100°С	2	
22-УА, 23-УА	Соленоидный вентиль 15КЧ892П3 С88~220 В	2	см. сантехнич. часть пр-та
22-КМ, 23-КМ	Магнитный пускатель И кат. ~220 В	2	см. электрич. часть пр-та
М	Электродвигатель с к.з. ротором	2	см. сантехнич. часть пр-та

Настоящий лист рассматривать совместно с листом АОВ-28.

Инв. № подл.	Подпись и дата	Взам. инв. №	Привязан				
			Инв. №				

ТП 701-3-26с.88 АОВ-26					
Склад для хранения продовольственных и непродовольственных товаров складской площадью 5,0 тыс.кв.м					
ГИП	Изюрович		Стадия	Лист	Листов
Нач. отд.	Горбачев		РП	1	
Гл. арх.	Берковская				
Вед. гр.	Швец		Воздушно-отопительные установки А5, А6. Схема электрическая принципиальная	Министерство Торговли УкрГипроторг г. Киев	
Ст. инж.	Кушнерова				
Н. контр.	Швец				

Копировала Мих. (Миркина)

Формат А2

Типовой проект 701-3-26 с.88 Альбом 6

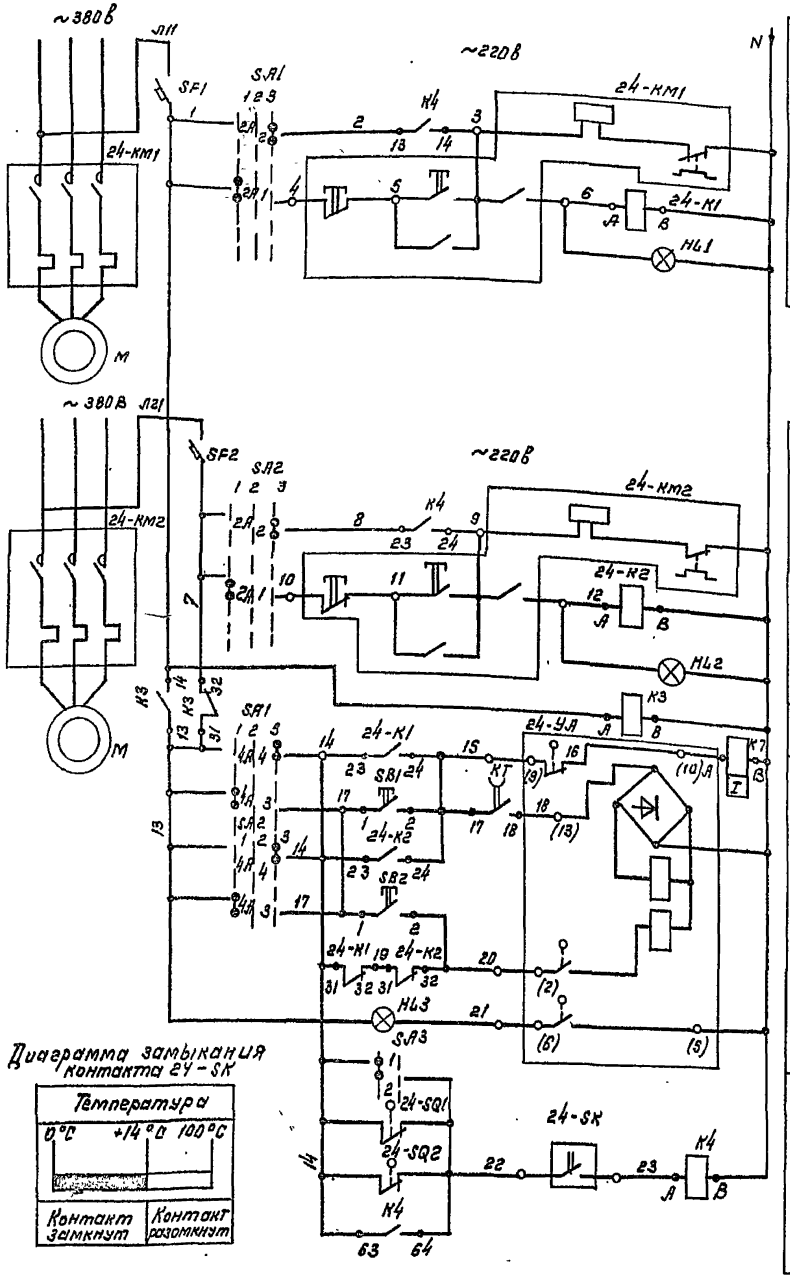

Вентилятор N1	Защита цепей управления
	Автоматическое управление
	Ручное управление
	Вентилятор N1 работает
Вентилятор N2	Защита цепей управления
	Автоматическое управление
	Ручное управление
	Вентилятор N2 работает
АВР питания цепей управления	
Управление соленоидным вентилем	Автоматическое „открыть"
	Ручное „открыть"
	Ручное „закрыть"
	Автоматическое „закрыть"
	Сигнализация „открыть"
Блок автоматического запуска	

Диаграмма замыкания контакта 24-SK

Температура	
0°C +14°C 100°C	
Контакт замкнут	Контакт разомкнут

Диаграмма замыкания контактов универсальных переключателей SA1, SA2 (УП5311-С225У3)

Секции	Контакты		Положение рукоятки -45°C		0°C		+45°C	
			1		2		3	
	Л	П	Л	П	Л	П	Л	П
I	1	2	X					X
II	3	4	X					X
Режим работы			Ручн.		Откл		Авт	

Схема выводов контактов и обмоток реле 24-К1, 24-К2, К3, К4 (РПУ-2)

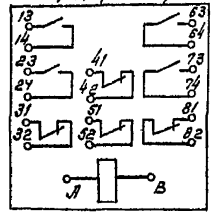

Схема выводов контактов и обмоток реле КТ (РКВ11-43-222 УХЛ4)

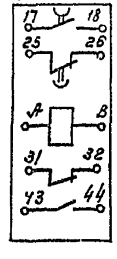

Поз обознач	Наименование	Кол	Примечания
	Аппаратура, устанавливаемая на щите „ЩТ"		
SA1; SA2	Универсальный переключатель УП5311-С225У3	2	
SA3	Переключатель „Тумблер" ТВ1-1	1	
SB1, SB2	Кнопка управления КЕ-011, исполн. 2 черный толкатель	2	
HL1...HL3	Арматура сигнальная типа АС-220 с лампой Ц220-10, зеленая линза	3	
К3, К4	Реле электромагнитное промежуточное		
24-К1, 24-К2	~220в открытого исполнения РПУ-2	4	
КТ	Реле комбинированное времени РКВ11-43-222УХЛ4	1	
SF1, SF2	Выключатель автоматический переменного тока А63-М Jн.р.=4,0А; Jотс=2JN.Д	2	
	Аппаратура устанавливаемая по месту		
24-SK	Терморегулирующее дилатометрическое электрическое устройство с Н.З. контактом ТУДЭ-2 0°...100°С	1	
24-УА	Соленоидный вентиль 15КУ 892П3С ВВ~220в	1	
24-КМ1 24-КМ2	Магнитный пускатель Uк ~220в	1	см. электрич. часть пр-та
М	Электродвигатель	2	см. сантехнич. часть пр-та
24-SQ1 24-SQ2	Конечный выключатель ВП15-21.А111, 54.У2	2	

Контакты в схему сигнализации (см. лист АОВ-28)

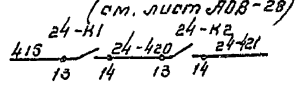

Настоящий лист рассматривать совместно с листом АОВ-28

Привязан	ГИП	Юзефович		ТП 701-3-26 с.88	АОВ-27
	Нач. отд.	Горобец		склад для хранения продовольственных и непродовольственных товаров складской площадью 5,0 тыс. кв.м.	
	Гл. авт.	Берковский			
	Рук. гр.	Швец		Стадия	Лист	Листов
	Ст. инж.	Кушнерова		РП		1
Инв. №	Н. контр	Швец		Тепловая завеса У1 Схема электрическая принципиальная.	Министерство торговли СССР УКРГИПРОТОРГ г. Киев

Коп: Ксн /Канунникова/

Формат А2

Инв. № подл. | Подпись дата | Взам. инв. №

Альбом 6

Типовой проект 701-3-26 с.88

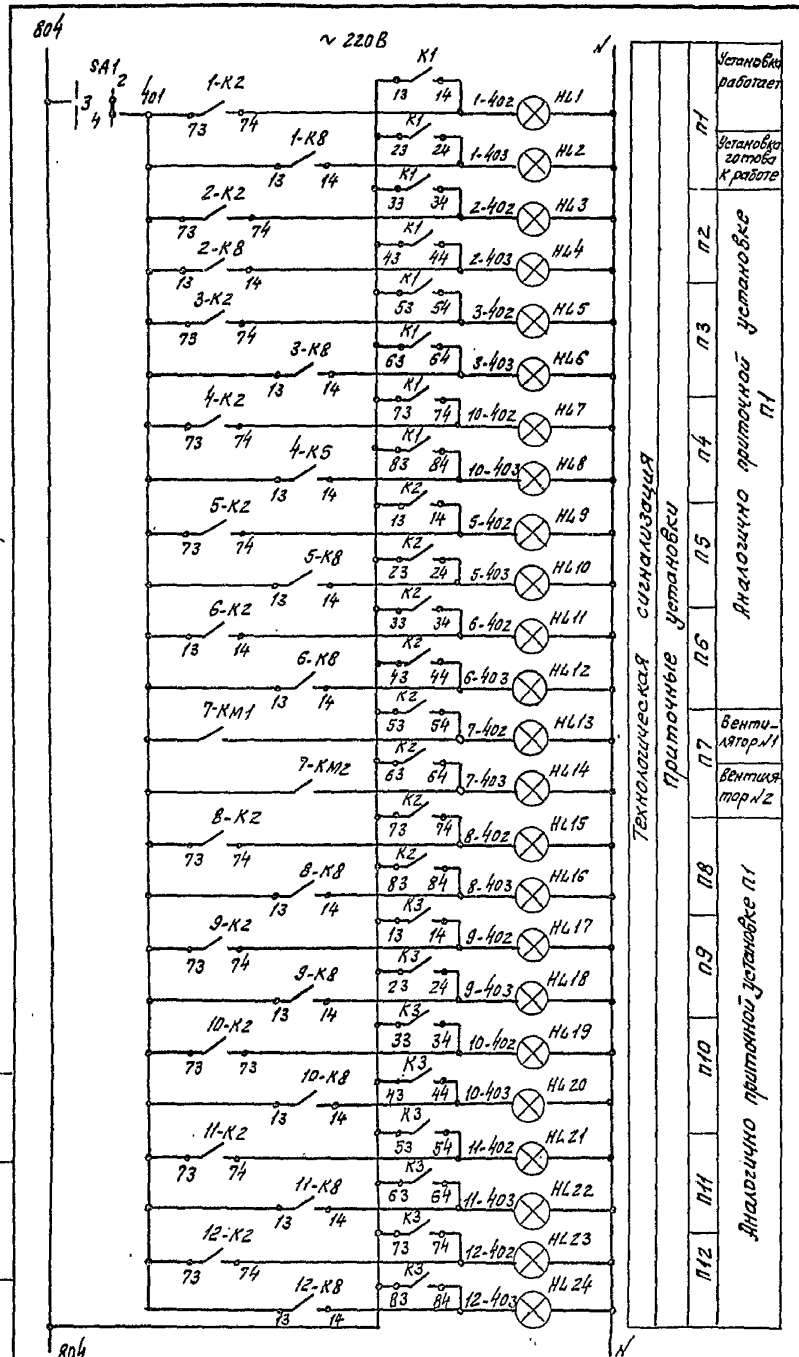

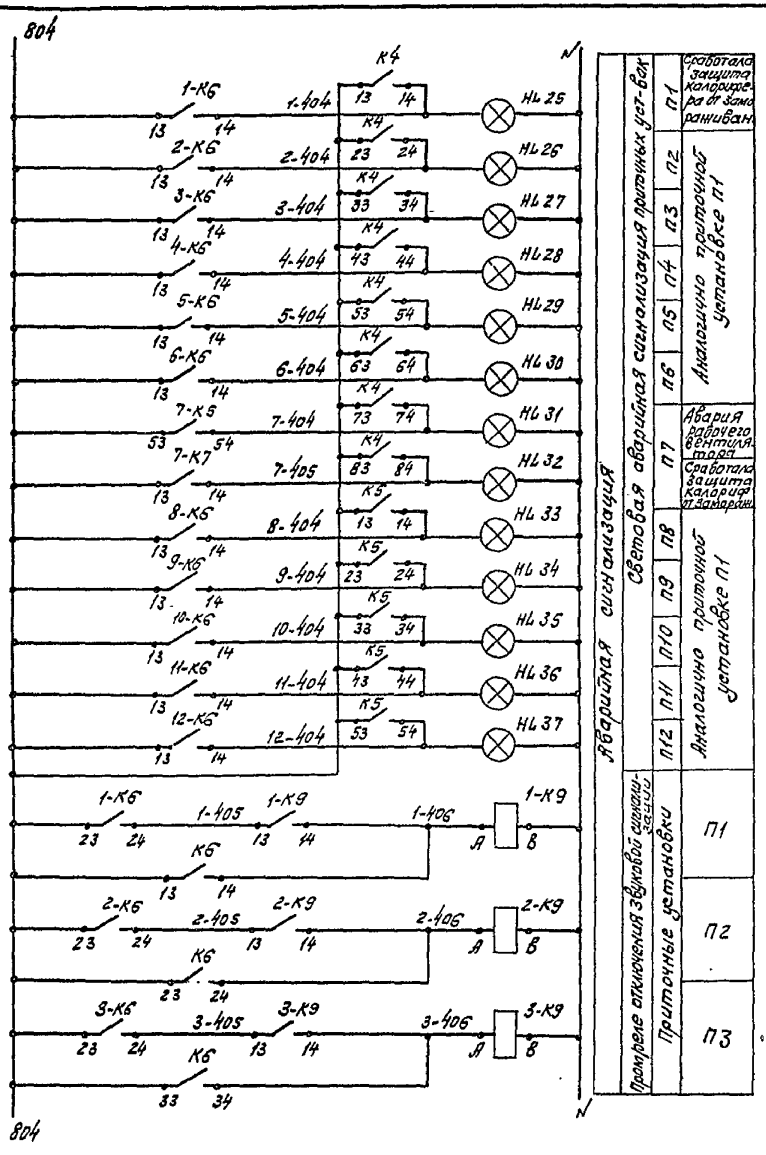

Настоящий лист рассматривать совместно с листами АОВ-2г... АОВ-2д

| | | |

Альбом 5

Типовой проект 701-3-26с.88

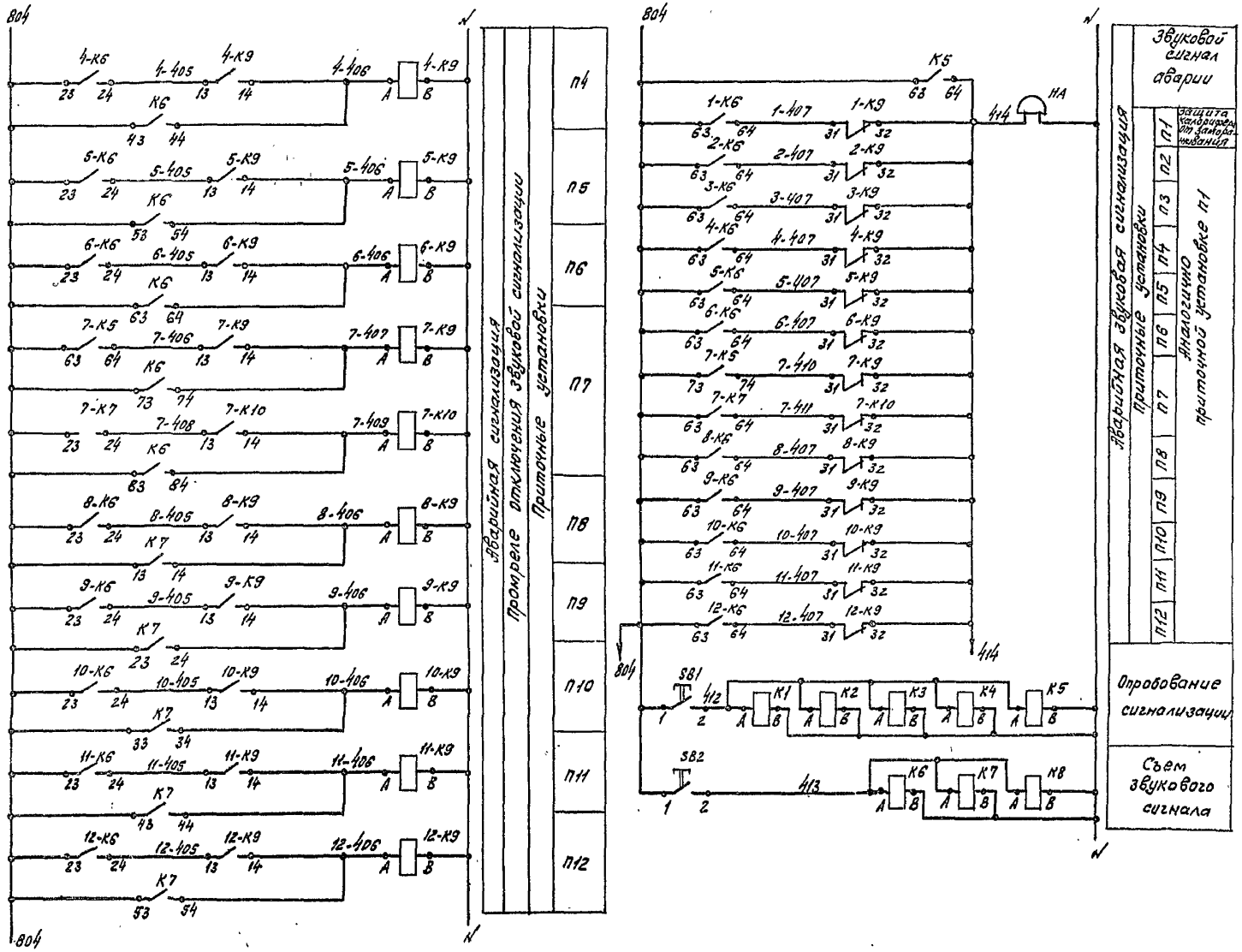

Настоящий лист рассматривать совместно с листами АОВ-22 АОВ-23, АОВ-24.

Инв.№ подл.	Подпись, дата	Взам. инв.№

Привязан

Инв.№

ТП 701-3-26с.88 АОВ-28 Лист 2

Копировала [illegible] /Миркина/ Формат А2

10033/7

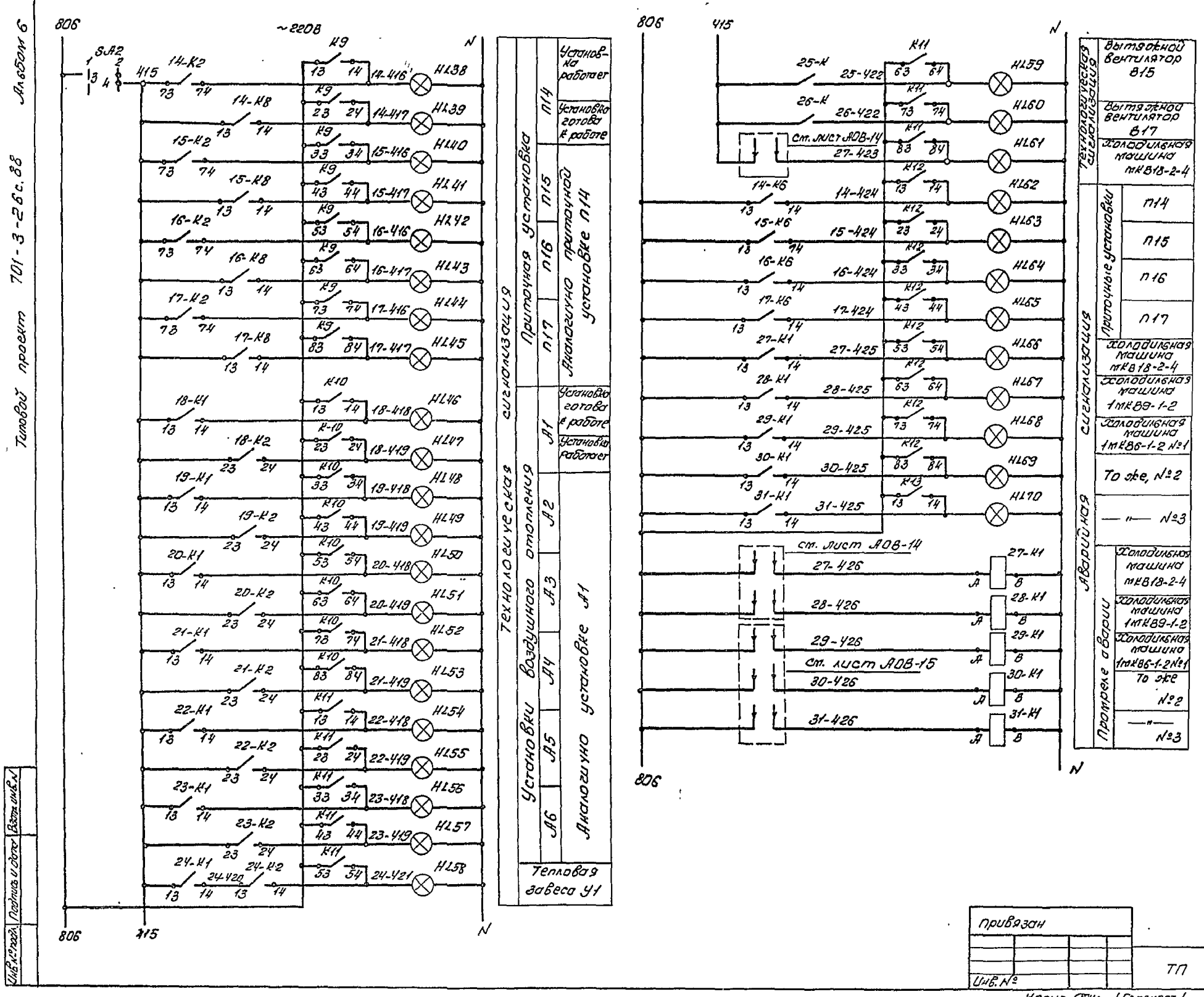

Настоящий лист рассматривать совместно с листами АОВ-04, АОВ-14, АОВ-15, АОВ-24, АОВ-25, АОВ-26

Инв. № подл.	Подпись и дата	Взам. инв. №

Привязан

Инв. №

ТП 701-3-26с.88 АОВ-28

Лист 3

Копир. [illegible] /Геренрот/

Формат А2

10033/7

Альбом 6

Типовой проект 701-3-26с.88

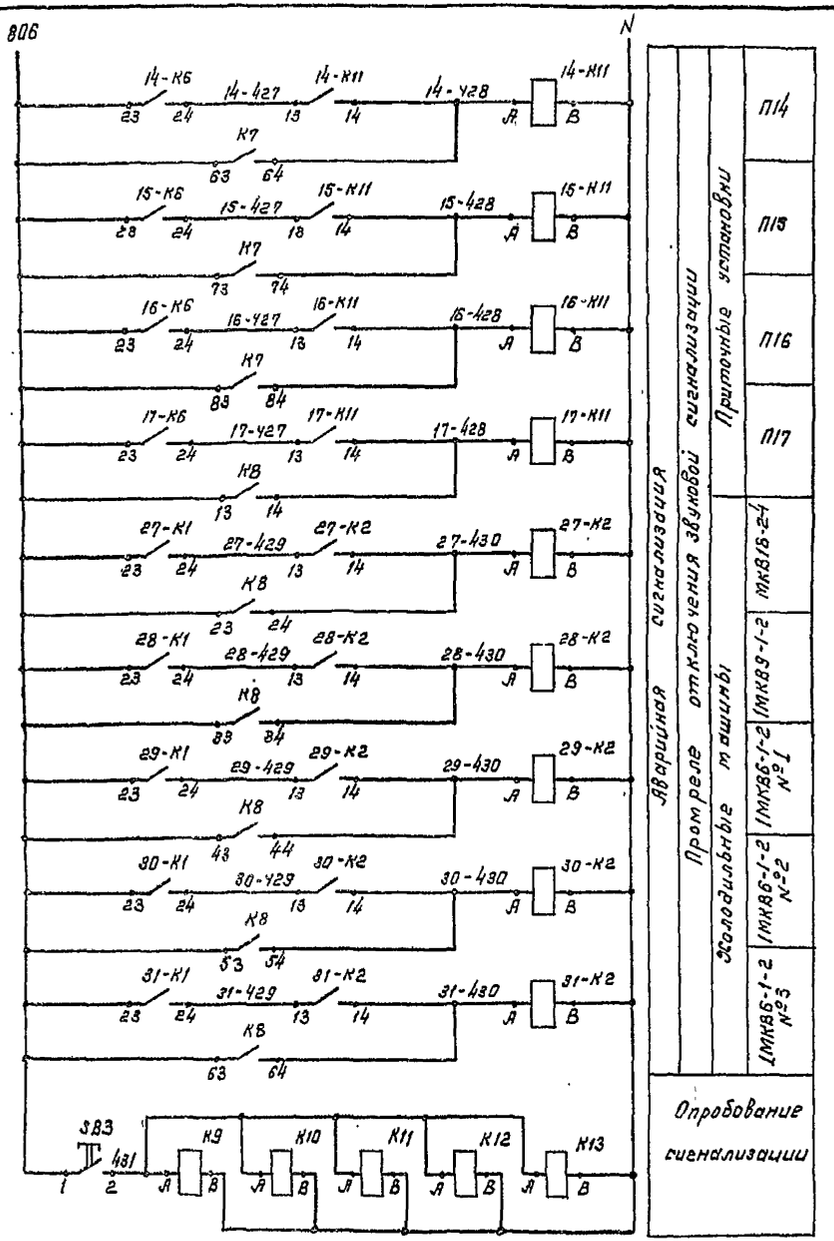

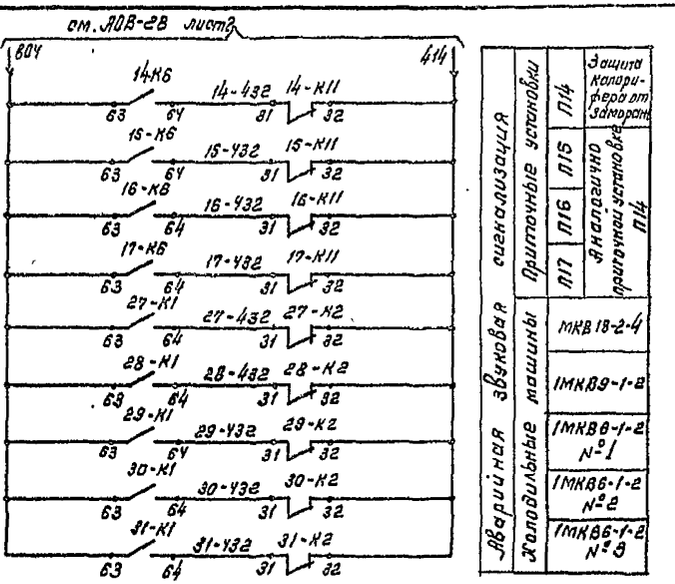

Настоящий лист рассматривать совместно с листами АОВ-22, АОВ-23, АОВ-24.

Схема выводов контактов и обмоток реле

1-К9... 7-К9, 7-К10, 8-К9... 12-К9
14-К11... 17-К11, 27-К2... 31-К2
(РПУ-2)

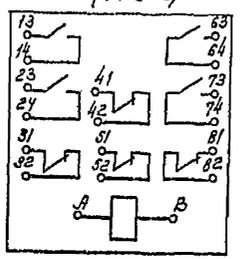

27-К1... 31-К1, К1... К13
(РПУ-2)

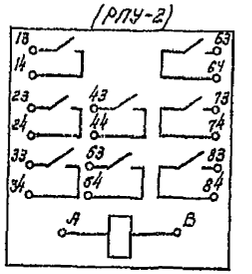

Привязан

Инв. №

ТП 701-3-26с.88 АОВ-28 Лист 4

Кол: Ка. [Канунникова]

Формат А2

Инв. № подл. | Подпись и дата | Взам. инв. №

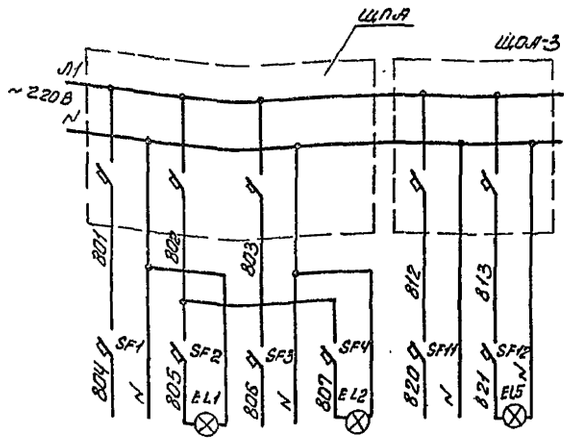

Блок сигнализации	Освещение щита	Блок сигнализации	Освещение щита	Потенциометр PS	Освещение щита
Щит „ЩД1"		Щит „ЩД2"		Щит „ЩУН"	

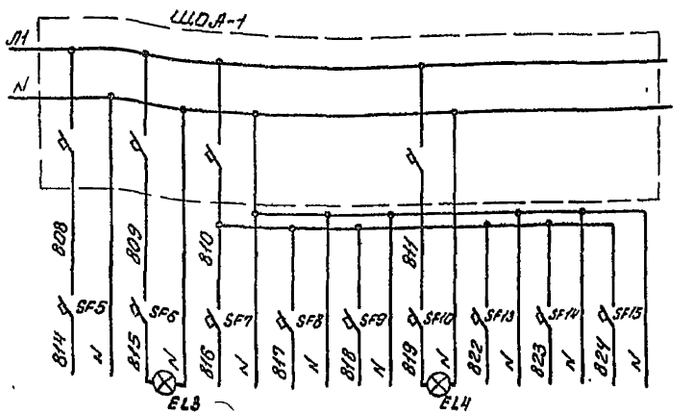

Автоматический мост PS	Освещение щита	Прибор автоматический PS1	Прибор автоматический PS2	Мост автоматический PS3	Освещение щита	Манометр B3	Манометр B4	Регулятор отопления PS4
Щит „ЩУЭ"		Щит „ЩТК"						

1	2	3	4
	Аппаратура, устанавливаемая на щите „ЩД2"		
SA2	Универсальный переключатель УП5311-И3У3	1	
SB3	Кнопка управления КЕ-011		
	исполнение 2, с черным толкателем	1	
	Арматура сигнальная АС-220		
	с лампой Ц220-10 ~220В		
HL38,40,42, 44,47,49,51, 53,55			
57...61	с зеленой линзой	14	
HL39,41,43, 45,46,48,50, 52,54,56			
	с молочной линзой	10	
HL62...HL70	с красной линзой	9	
	Реле электромагнитное ~220В		
	открытого исполнения РПУ-2		
14-K11... 17-K11			
27-K2... 31-K2	4з. + 4р.к.	9	
27-K1... 31-K1			
K9...K13	8з. к.	10	
	Выключатель автоматический		
	переменного тока А63-М		
SF3	Iн.р. = 2,5А; Iотс. = 2Iн.р.	1	
SF4	Iн.р. = 1А; Iотс. = 2Iн.р.	1	
EL2	Патрон потолочный Е27 ~220В	1	
	Аппаратура, устанавливаемая на щите „ЩУЭ"		
SF5,SF6	Выключатель автоматический перемен-		
	ного тока А63-М Iн.р.=1А; Iотс=2Iн.р.	2	
EL3	Патрон потолочный Е27 ~220В	1	
	Аппаратура, устанавливаемая на щите „ЩТК"		
SF7...SF10	Выключатель автоматический пере-		
SF13...SF15	менного тока А63-М Iн.р.=1А Iотс.=2Iн.р.	7	
EL4	Патрон потолочный Е27 ~220В	1	
	Аппаратура, устанавливаемая на щите „ЩУН"		
SF11,SF12	Выключатель автоматический пере-		
	менного тока А63-М Iн.р.=1А; Iотс.=2Iн.р.	2	
EL5	Патрон потолочный Е27 ~220В	1	
	Аппаратура, устанавливаемая по месту		
HA	Звонок ЗВП, ~220В	1	
ЩПА	Щит питания на 6 групп	1	см. электрич. часть пр-та
ЩОА-1 ЩОА-3	Щит питания	2	То же

Поз. обознач	Наименование	Кол.	Примеч.
1	2	3	4
	Аппаратура, устанавливаемая на щите „ЩД1"		
SA1	Универсальный переключатель		
	УП5311-И3У3	1	
SB1	Кнопка управления КЕ-011		
SB2	исполнение 2 с черным толкателем	2	
	Арматура сигнальная АС-220		
	с лампой Ц220-10 ~220В		
HL1(3,5,79, 11,13...15,17			
19,21,23)	с зеленой линзой	13	
HL2(4,6,8,10, 12,16,18,20, 22,24)			
	с молочной линзой	11	
HL25...HL37	с красной линзой	13	
	Реле электромагнитное ~220В		
	открытого исполнения РПУ-2		
1-K9...1-K9, 1-K10,			
8-K9...12-K9	4з. + 4р.к.	13	
K1...K8	8з.к.	8	
	Выключатель автоматический		
	переменного тока А63-М		
SF1	Iн.р =3,2А; Iотс. = 2Iн.р.	1	
SF2	Iн.р = 1А; Iотс. = 2Iн.р.	1	
EL1	Патрон потолочный Е27 ~220В	1	

Диаграмма замыкания контактов переключателя SA1, SA2 (УП5311-И3У3)

Номер секции	Номер контакта		Положение рукоятки 0°		+45°	
	л	п	л	п	л	п
I	1	2	X	X		
II	3	4			X	X
Режим работы			Откл.		Вкл.	

Настоящий лист рассматривать совместно с листами АОВ-29, АОВ-31, АОВ-32.

Привязан

Инв.№

Копир. Ф4 - (Геренрот) Формат А2

Инв.№ подл. | Подпись и дата | Взам. инв.№

Типовой проект 701-3-26с.88 Альбом 6

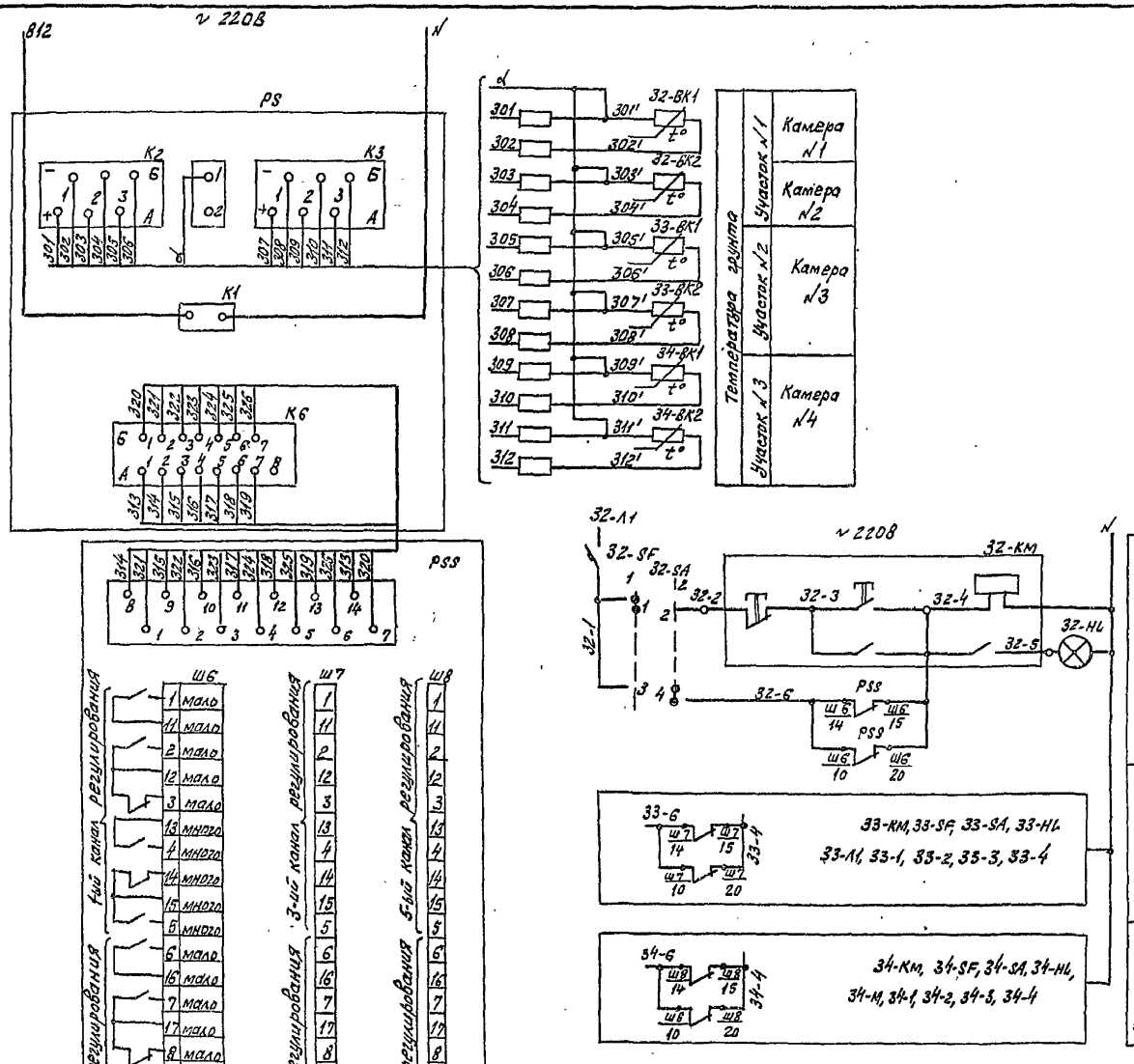

Поз. обознач.	Наименование	Кол.	примеч.
	Аппаратура, устанавливаемая на щите „ЩУЭ"		
PS	Мост автоматический уравновешенный для измерения и записи температуры, шестиканальный, н.с.х. 50М, пред. изм. 0°..50°С, трехпозиционный, с раздельной задачей на каждый канал КСМ2-029	1	
PSS	Блок реле БР-102	1	
(32...34)-SA	Универсальный переключатель УП5311-Н3У3	3	
(32...34)-HL	Арматура сигнальная АС-220с лампой Ц220-10, ~220В, с зеленой линзой	3	
(32...34)-SF	Выключатель автоматический переменного тока А63-М, Jн.р.=1А; Jотс.=2Jн.р.	3	
	Аппаратура, устанавливаемая по месту		
(32...34)-ВК1,-ВК2	Термопреобразователь сопротивления медный н.с.х. 50М, Смонт.=120мм, ТСМ 0879-5Ц2.821.430-00	6	
(32...34)-КМ	Магнитный пускатель Uкат. ~220В	3	см. электрич. часть проекта

Диаграмма замыкания контактов переключателей 32-SA... 34-SA (УП5311-Н3У3)

Номер секции	Номер контакта		Положение рукоятки 0°		+45°	
			1		2	
	Л	П	Л	П	Л	П
I	1	2	X	X		
II	3	4			X	X
Режим работы			Ручн.		Автом.	

ТП 701-3-26с.88 АОВ-29

Склад для хранения продовольственных и непродовольственных товаров складской площадью 5,0 тыс. кв.м

Привязан

Инв. №

ГИП	Юзефович		
Нач. отд.	Горобец		
Гл. авт.	Верковский		
Рук. гр.	Швец		
Ст. инж.	Кушнерова		
Н. контр.	Швец		

Электрообогрев грунта охлаждаемых камер. Схема электрическая принципиальная

Стадия	Лист	Листов
РП		1

Министерство Торговли СССР Укргипроторг г. Киев

Копировала [подпись] (Миркина)

Формат А2

10033/7

Альбом 6

Типовой проект 701-3-25с.88

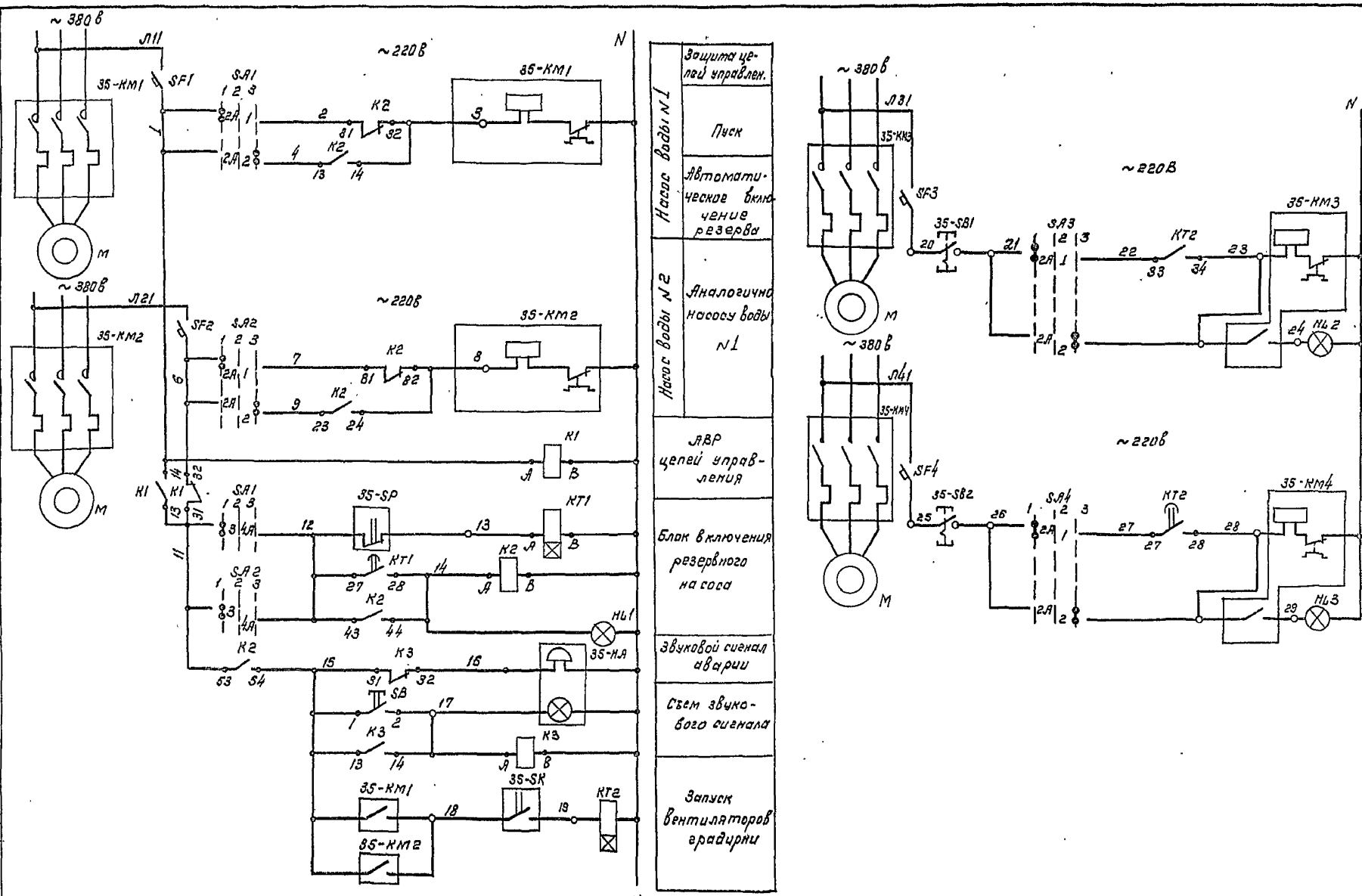

Насос воды N1	Защита цепей управлен.
	Пуск
	Автоматическое включение резерва
Насос воды N2	Аналогично насосу воды N1
АВР цепей управления	
Блок включения резервного насоса	
Звуковой сигнал аварии	
Съем звукового сигнала	
Запуск вентиляторов градирни	

Вентилятор градирни N1	Защита цепи управления
	Автоматическое управление
	Ручное управление
	Сигнализация работы
Вентилятор градирни N2	Аналогично вентилятору градирни N1

Привязан

Инв. № подл. | Подпись и дата | Взам. инв. №

ГИП	Юзефович	
Нач. отд.	Городец	
Гл. спец.	Берковский	
Рук. гр.	Швец	
Ст. инж.	Кушнерова	
Н. контр.	Швец	

ТП 701-3-25с.88 АОВ-30

Склад для хранения продовольственных и непродовольственных товаров смешанной площадью 5.0 тыс. кв. м.

Стадия	Лист	Листов
РП	1	2

Оборотное водоснабжение. Схема электрическая принципиальная.

Министерство торговли СССР УКРГИПРОТОРГ г. Киев

Кол: Ла / Кануникова /

Формат А2

Диаграмма замыкания контактов реле давления 35-SP (РД1-ОМ5-01)

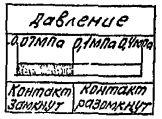

Диаграмма замыкания контактов датчика температуры 35-SK (ТКП-100ЭК)

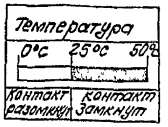

Диаграмма замыкания контактов переключателей SA1...SA3 (УП5311-С225У3)

№ секции	Номер контакта		Положение рукоятки -45°		0°		+45°	
			1		2		3	
	Л	П	Л	П	Л	П	Л	П
I	1	2	X					X
II	3	4	X					X
Редким работы	SA1, SA2	SA3, SA4	Рабоч.	Авт.	Откл.		Резерв	Ручн.

Схема выводов контактов и обмоток реле КТ1, КТ2, (РКВ11-43-122 УХЛ4)

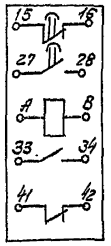

Схема выводов контактов и обмоток реле К1, К2, К3 (РПУ-2)

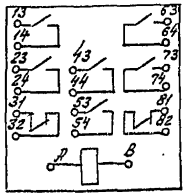

Поз. обознач.	Наименование	Кол	Примечан.
	Аппаратура, устанавливаемая на щите „ЩОВ"		
SA1, SA2	Универсальный переключатель		
SA3 SA4	УП5311-С225У3	4	
К1, К2	Реле электромагнитное открытого ис-		
К3	полнения 6з. +2р.к. РПУ2 ~ 220В	3	
КТ1.	Реле комбинированное времени ~ 220В, 50гц		
КТ2	РКВ11-43-122 УХЛ4	2	
	Выключатель автоматический переменного		
SF1...SF4	тока А63-М I н.р. = 1,6А; J отс. = 2J н.р.	4	
	Кнопка управления КЕ-011, исполнение 2		
SB	с черным толкателем	1	
	Арматура сигнальная АС-220 с лампой Ц220-10 ~ 220В		
HL2, HL3	с зеленой линзой	2	
HL1	с красной линзой	1	
	Аппаратура, устанавливаемая по месту		
35-SP	Реле давления РД1-ОМ5-01 пределы уста-		
	вок - 0.07... + 0.4 МПа	1	
35-SK	термометр показывающий конден-		
	сационный ТКП-100ЭК, пред. изм. 0°... 50°С		
	ℓ капилляра = 4,0м; ℓ термобаллона = 400мм	1	
35-SB1	Пост управления кнопочный		
35-SB2	ПКУ15.21.111.54УZ №1-КЕ141, исп.2, „4"	2	
35-КМ(...4)	магнитный пускатель И кат. ~ 220В	4	см. электрич. часть проекта
М	Электродвигатель с к.з. ротором	4	см. сантехнич. часть проекта
35-НА	Звонок с лампой ЗВЛП ~ 220В	1	

1. Настоящий лист рассматривать совместно с листом АОВ-05.
2. Перед началом работы шкафов интенсивного охлаждения включается „рабочий" насос, который работает постоянно.

Привязан

Инв. №

ТП 701-3-26с.88 АОВ-30

Лист 2

Копировало [подпись] (Миркина) Формат А2

Альбом 6

Типовой проект 701-3-26с.88

Инв. № подл. | Подпись. дата | Взам. инв. №

Альбом 6

Типовой проект 701-3-26с.88

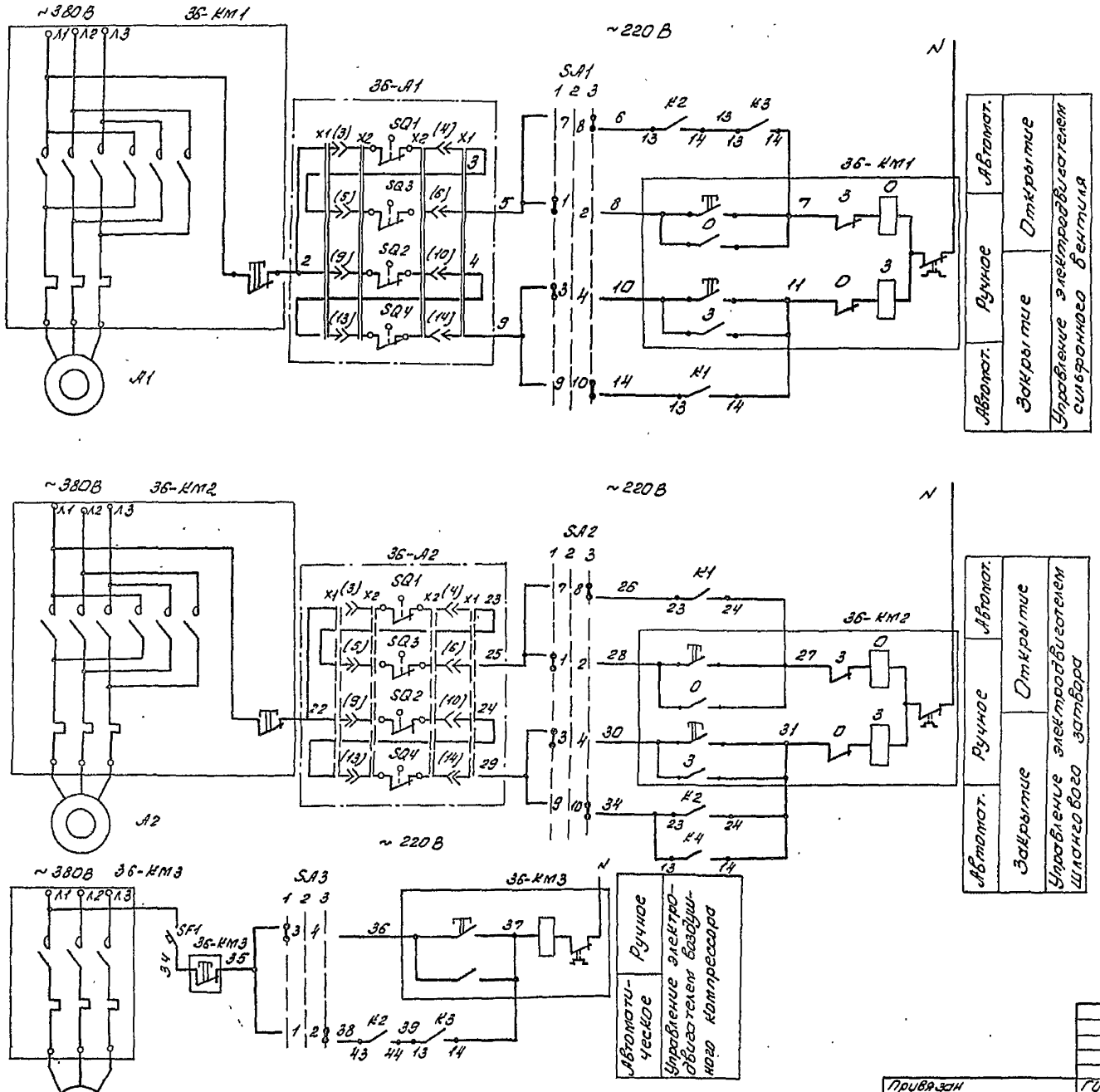

Диаграмма замыкания конечных и муфтовых выключателей электропривода сильфонного вентиля и шлангового затвора

Наименование	Контакты	Положение вентиля открыто	Закрыто
Конечные выключатели	X2(3) SQ1(4) X2		
	(9) SQ2(10)		
Муфтовые выключатели	(5 SQ3(6)		
	(13) SQ4 (14)		

Диаграмма замыкания контактов универсального переключателя SA1, SA2 (УП5313-С70У3)

N секции	N контакта		Положение рукоятки 1		2		3	
	л	п	л	п	л	п	л	п
I	1	2	X	X				
II	3	4	X	X				
III	5	6	X	X				
IV	7	8					X	X
V	9	10					X	X
VI	11	12					X	X
режим работы			Ручн.		Откл.		Автом	

Диаграмма замыкания контактов универсального переключателя SA3 (УП5311-С23У3)

N секции	N контакта		Положение рукоятки 1		2		3	
	л	п	л	п	л	п	л	п
I	1	2					X	X
II	3	4	X	X				
Режим работы			Ручн.		Откл.		Автом.	

Привязан	ГИП	Юзефович		ТП 701-3-26с.88 АОВ-31	
	Нач.отд.	Горобец		Склад для хранения продовольственных и непродовольственных товаров складской площадью 5,0 тыс. кв. м.	
	Гл.авт.	Берковский			Стадия / Лист / Листов
	Рук.гр.	Швец			РП / 1 / 2
	Ст.инж.	Кушнерова		Установка нейтрализации	Министерство торговли СССР
Инв.N	Н.контр.	Швец		Схема электрическая принципиальная.	Укргипроторг г. Киев

Копир. [подпись] / Геренрот /

формат А2

Инв.N подл. | Подпись и дата | Взам. инв.N

Альбом 6

Типовой проект 701-3-26с.88

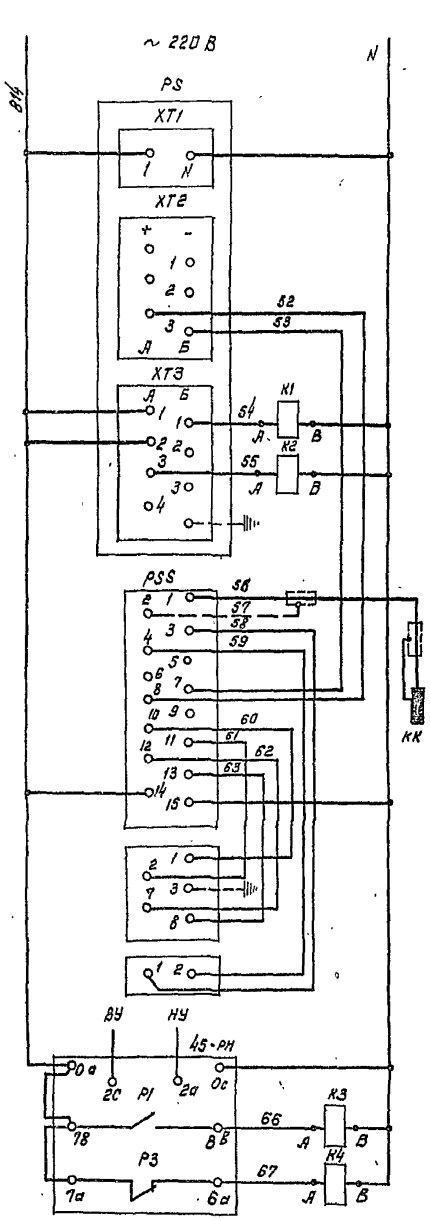

Питание ~ 220 В см. лист АОВ-28	
Питание прибора	автоматический регулирующий потенциометр показывающий
Измерительный блок	
РН7	
РН6	
Схема измерения величины РН	
Управление шлюзовым затвором	Управление контролем и сигнализацией уровня
Реле контроля уровня	Верхний уровень
	Нижний уровень

Диаграмма замыкания контактов потенциометра КСП2-005

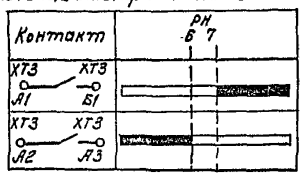

Схема выводов контактов и обмоток реле К1... К4 (РПУ-2)

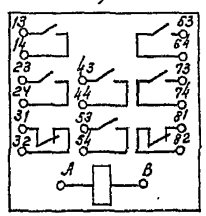

Настоящий лист рассматривать совместно с листом АОВ-28.

Поз. обозн.	Наименование	Кол.	Примечан.
	Аппаратура, устанавливаемая на щите „ЩУН"		
PS	Потенциометр самопишущий одноточечный с трехпозиционным регулирующим устройством. Предел измерения 0 ... 100		
	КСП2-005	1	
PSS	Преобразователь промышленный		
	П 201	1	
	Ручной термокомпенсатор ТКР-3	1	комплектно с П201
	Показывающий прибор МП30А	1	То же
РН	Регулятор уровня с двумя датчиками РРУ-4	1	
	Универсальный переключатель		
SA1, SA2	УП 5313-С 70У3	2	
SA3	УП 5311-С 23У3	1	
К1... К4	Реле электромагнитное с катушкой на ~220 В открытого исполнения Б3, 2 р.к.		
	РПУ-2	4	
SF1	Выключатель автоматический		
	переменного тока Iн.р. = 1,6 А		
	Iотс = 2 Iн.р. АБ3-М	1	
	Аппаратура, устанавливаемая по месту		
КК	Чувствительный элемент ДПГ-4М-15		
	ℓ = 200 мм	1	
36-КМ1	Магнитный пускатель реверсивный Uкат ~ 220 В	2	См. электр. часть пр-та
36-КМ2			
36-КМ3	Магнитный пускатель Uкат ~ 220 В	1	То же
М	Электродвигатель с К.З. ротором	1	см. сантехнич. часть пр-та
36-А1	Мотырные задвижки		То же
36-Л2	~ 380 В	2	

Привязан

Инв. №

ТП 701-3-26с.88 АОВ-31 Лист 2

Копир: Ж. [Канунникова]

Формат А2

10033/7

Инв. № подл. | Подпись и дата | Взам. инв. №

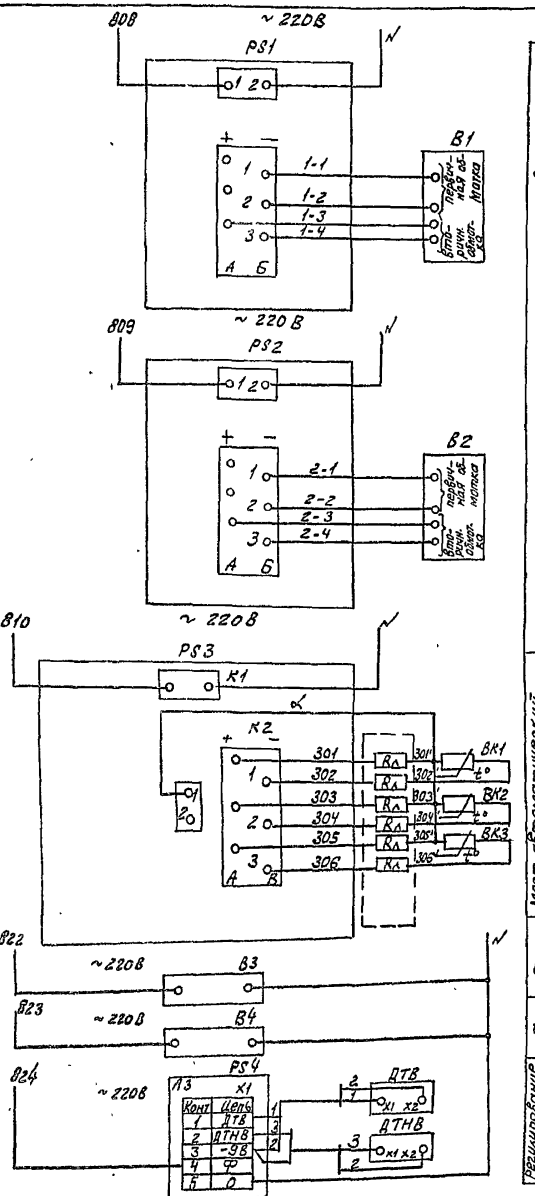

Настоящий лист рассматривать с листом А08-28.

Поз. обознач.	Наименование	Кол.	Примечан.
	Аппаратура, устанавливаемая на щите „ЩТК"		
PS3	Мост автоматический уравновешенный		
	для измерения и записи температуры,		
	трехканальный н.с.х. 50м, преде-		
	лы измерения 0°..180° скорость прови-		
	жения диаграммной ленты 60мм/час		
	КСМ2-021	1	
PS1	Прибор автоматический с дифференци-		
	ально-трансформаторной измерительной		
	схемой для измерения и записи расхода		
	воды с интегрирующим устройством		
	пределы измерения 0-10мг, шкала 0-25 м³/ч		
	скорость продвижения диаграммной ленты		
	60 мм/час, КСД2-054	1	
PS2	То же, пределы измерения 0-10мг		
	шкала 0-25м³/ч КСД2-054	1	
	Аппаратура, устанавливаемая по месту		
ВК1,	Термопреобразователь сопротивления		
ВК2, ВК3	ТСМ-0879-5Ц2, В21.1/25-28 н.с.х.50м; Lмонт=120мм	3	
B1	Манометр дифференциальный мембран-		
	ный ДМ-3583м	1	см. опросный лист №1
B2	Манометр дифференциальный мем-		
	бранный ДМ-3583м	1	см. опросный лист №2
PS4	Регулятор отопления электронный		
	„Электроника Р-1П"	1	см. сантехни- ческую к.пр-ка
B3	Манометр самопишущий ~220В МТС7Н		
	пред. изм. 0... 1,0 мпа	1	
B4	Манометр самопишущий ~220В МТС7Н		
	пред. изм. 0... 0,06МПа	1	

ТП 701-3-26с.88		А08-32	
Склад для хранения продовольственных и непродовольственных товаров складской площадью 5,0 тыс. кв.м			
		Стадия	Лист	Листов
		РП		1
Теплопункт. Схема электрическая принципиальная		Минтяжстроторгпроект Укрпиторг г. Киев	
ГИП Изергин			
Нач. отд. Горобец			
Гл. спец. Беркович			
Рук. гр. Швец			
Ст. инж. Кушнерова			
Н. контр. Швец			

Привязан

Инв. №

Копировала Лидер

Формат А2

Инв. № подл. | Подпись и дата | Взам. инв. №

Форма УОЛ-1-85 Опросный лист № 1

для заказа дифманометра с диафрагмой для измерения расхода газов и жидкостей (угловой способ отбора перепада давления)

Внимание: прежде, чем приступить к заполнению опросного листа, внимательно ознакомьтесь с методикой заполнения (м3).

1. Заказчик (грузополучатель) _____

2. Почтовый, телеграфный адрес, телефон и телетайп заказчика _____

3. Подлежит заказу:

3.1. Дифманометр ДМ-3583м (заводское обозначение) (кол-во) шт — Т1: 1

3.2. Разделительные сосуды да, нет (ненужное зачеркнуть)

3.3. Уравнительные конденсационные сосуды да, нет (поставляются для пара) (ненужное зачеркнуть)

3.4. Уравнительные сосуды (поставляются при температуре жидкости 100°С и выше) да, нет (ненужное зачеркнуть)

3.5. Вентильный блок да, нет (ненужное зачеркнуть)

3.6. _____

3.7 Диафрагма ДК16-100-Й-а-2 (обозначение по ГОСТ 26969-86) (кол-во) шт — Т2: 1

4. Марка материала трубопровода сталь 20 (м3, п 4)

5. Наименование измеряемой среды: (м3, п.5) вода

5.1. Компоненты газовой смеси (м3. п. 5) — Т2: объемные доли смеси %

6. Код единицы измерения расхода (указывается предприятием - изготовителем)

7. Код размерности исходных данных (указывается предприятием-изготовителем).

Наименование параметра	Обозначение	Единица измерения	Данные заказчика
8. Наибольший измеряемый объемный расход (м3, п.6)	Qо. max	м³/ч	Т3: 23,4
Наибольший измеряемый объемный расход, приведенный к нормальному состоянию (м3, п.6)	Qном. max	м³/ч	
Наибольший измеряемый массовый расход (м3, п.6)	Qм. max	кг/ч	
	Ом max	т/ч	
9. Минимальный расход		по п. 8	11.7
10. Предельный номинальный перепад давления дифманометра (м3, п. 8)	Рн	кгс/м²	
	Рн	кПа	
11. Наибольшая допустимая потеря давления на сужающем устройстве (м3, п. 9)	Р'пд	кгс/м²	
	Р'пд	кПа	25
12. Избыточное давление измеряемой среды перед сужающим устройством	Рн	кгс/мм²	
	Рн	МПа	0,375
13. Барометрическое давление в месте установки расходомера	Рб	мм. рт. ст.	
14. Температура измеряемой среды перед сужающим устройством	t	°С	150
15. Внутренний диаметр трубопровода (в свету) перед сужающим устройством при температуре 20°с	D20	мм	100
16. Величина абсолютной эквивалентной шероховатости стенок трубопровода (м3, п. 10).	R	мм	0,2
17. Максимально-допустимое значение относительной площади сужающего устройства (м3, п. 11)	m	—	
18. Относительная влажность измеряемого газа при рабочих условиях (м3, п. 12).	φ	в долях единицы	Т4
19. Коэффициент сжимаемости газа при рабочих условиях (м3, п.п. 5.12)	K	—	

Альбом 2 — Типовой проект 704-3-26с.88 — Альбомный чертеж — Взам. инв. № — Подпись и дата — Инв. № подл.

ТП 704-3-26с.88 УОВ.01-1
Склад для хранения продовольственных и непродовольственных товаров складской площадью 5,0 тыс. кв.м
Стадия Р Лист 1 Листов 2
Опросный лист № 1 (начало)
Минтяжстроя Госстроя Укргипроторг г. Киев

ГИП Мороховец
Нач. отд. Гаврилюк
Гл. спец. Бережковец
Рук. гр. Шкрн
Ст. инж. Кушнирева
Н. контр. Шкёд

Привязан
Инв. №

Копировал Мурюкина

Формат А2

Альбом 6

Типовой проект 701-3-26 с. 88

Наименование параметра	Обозначение	Единица измерения	Данные заказчика
20 Плотность сухого газа (или сухой части влажного газа) в нормальном состоянии (МЗ ПП 5.13)	$P_{мом}$	кг/м³	
21 Динамическая вязкость измеряемой среды при рабочих условиях (МЗ. ПП 5.12)	μ μ	кгс/см² па с	
22 Плотность измеряемой среды при рабочих условиях (МЗ. пл. 5.12)	P	кг/м³	
23 Показатель адиабаты газа при рабочих условиях (МЗ. ПП 5.12)	x	—	Т5
24 Плотность разделительной жидкости при односферном давлении температуре разделительных сосудов (МЗ. п.14)	$P_{рс}$	кг/м³	
25 Температура разделительных сосудов (МЗ п.14)	t_P	°С	
26 Плотность измеряемой среды при давлении $P_и$ температуре разделительных сосудов (МЗ. п. 14)	P'_C	кг/м³	
27 Поправочный множитель на тепловое расширение материала трубопровода, при температуре измеряемой среды (МЗ. п4)	K^1_t	—	Т6
28 Поправочный множитель на тепловое расширение материала сужающего устройства при температуре измеряемой среды (заполняется при необходимости предприятием-изготовителем)	K_t	—	Т7
29 Наибольший измеряемый расход при использовании дифманометров на меньшие (дополнительные) пределы измерения (М 13. п. 15)	$Q_{L\,max}$	по п.8	

30 Количество пар отборов давления на одной диафрагме (при использовании более одной пары отборов необходимо указать угол между отборами и, при необходимости, перепад давления (МЗ п.8) _____

31. Требуемая заказчиком шкала или диаграмма дифманометра (МЗ, п.16) именованная 100 % (ненужное зачеркнуть)

32. Предел измерения дополнительной записи давления (МЗ, п17) _____ кгс/см², МПа (ненужное зачеркнуть)

33. Дополнительные сведения по усмотрению заказчика по требованиям, оговоренным в справочных материалах предприятия-изготовителя на заказываемый комплект (МЗ п.18)

_____

_____

_____

_____

При привязке типового проекта уточнить параметры.

34. Наименование организации, заполнившей опросный лист, и ее адрес.

_____

_____

_____

Проектная организация:

Ведущий технолог _____ (фамилия и подпись) Телефон

Отдел КИП и А _____ (фамилия и подпись) Телефон

_____ 198__ г

Заказчик

М.П. Руководитель предприятия _____ (фамилия и подпись)

Инв. № подл.	Подпись и дата	Взам. инв. №

Привязан

Инв. №

Коп: [signature] (Канунникова)

ТП 701-3-26 с. 88 АОВ, ОЛ-1 Лист 2

Формат А2

Форма УОИ-1-85 Опросный лист №1

для заказа дифманометра с диафрагмой для измерения расхода газов и жидкостей (условий способ отбора перепада давления).

Внимание: прежде чем приступить к заполнению опросного листа внимательно ознакомьтесь с методикой заполнения (т3)

1. Заказчик (грузополучатель) _____

2. Почтовый, телеграфный адрес, телефон и телетайп заказчика _____

3. Подлежит заказу:

3.1. Дифманометр ДМ-3583т (заводское обозначение) (к-во) шт. — 11 — 1

3.2. Разделительные сосуды нет (ненужное зачеркнуть)

3.3. Уравнительные конденсационные сосуды нет (поставляются для пара) (ненужное зачеркнуть)

3.4. Уравнительные сосуды (поставляются при температуре жидкости 100°С и выше) нет (ненужное зачеркнуть)

3.5 Вентильный блок нет (ненужное зачеркнуть)

3.6 _____

3.7. Диафрагма ДК16-100-II-а-2 (обозначение по ГОСТ 26969-86) (кол-во) шт — 1

4. Марка материала трубопровода Сталь 20 (т3, п4) — 12 обозначение материала

5. Наименование измеряемой среды: (т3, п5) вода — 14 обозначение среды

5.1. Компоненты газовой смеси (т3, п. 5)

6. Код единицы измерения расхода (указывается предприятием-изготовителем)

7. Код размерности исходных данных (указывается предприятием-изготовителем)

Наименование параметра	Обозначение	единица измерения	Данные заказчика
8. Наибольший измеряемый объемный расход (т3, п.6)	$Q_{o\,max}$	$м^3/ч$	73 / 23,4
Наибольший измеряемый объемный расход, приведенный к нормальному состоянию (т3, п. 6).	$Q_{ном.\,max}$	$м^3/ч$	
Наибольший измеряемый массовый расход (т3, п.6)	$Q_{м.\,max}$	кг/ч	
	$Q_{m\,max}$	т/ч	
9. Минимальный расход		по п.8	11,7
10. Предельный номинальный перепад давления дифманометра (т3, п.8).	$\Delta P_н$	кгс/м²	
	$\Delta P_н$	кПа	
11. Наибольшая допустимая потеря давления на сужающем устройстве (т3, п.9)	$P'_{пд}$	кгс/м²	
	$P'_{пд}$	кПа	25
12. Избыточное давление измеряемой среды перед сужающим устройством	$P_н$	кгс/мм²	
	$P_н$	мПа	0,375
13. Барометрическое давление в месте установки расходомера.	$P_б$	мм.рт.ст.	
14. Температура измеряемой среды перед сужающим устройством.	t	°С	70
15. Внутренний диаметр трубопровода (в свету) перед сужающим устройством при температуре 20°С	D_{20}	мм	100
16. Величина абсолютной эквивалентной шероховатости стенок трубопровода (т3, п. 10)	k	мм	0,2
17. Максимально-допустимое значение относительной площади сужающего устройства (т3, п. 11)	m		
18. Относительная влажность измеряемого газа при рабочих условиях (т3, п. 12).	φ	в долях единицы	74
19. Коэффициент сжимаемости газа при рабочих условиях (т3, пп 5, 12)	K	—	

Согласовано — Инв. № подл. — Подпись и дата — Взам. инв. № — Инв. № дубл. — Подпись и дата

Типовой проект 701-3-26с.88 Альбом 6

Привязан

Инв. N

ГИП	Изюрова		
Нач. отд.	Горобец		
Гл. спец.	Боровский		
Нач. гр.	Швец		
Ст. инж.	Чудновская		
Н. контр.	Швец		

ТП 701-3-26с.88 АОВ. ОЛ-2

Склад для хранения продовольственных и непродовольственных товаров складской площадью 5, 0 тыс. кв. м.

Опросный лист №1

Стадия: Р | Лист: 1 | Листов: 2

Министерство торговли СССР Укрегиппродторга г. Киев

Копир. Фор- / Гермкопт /

Формат А2

Типовой проект 701-3-26с.88 Альбом 6

Наименование параметра	Обозначение	Единица измерения	Данные заказчика
20. Плотность сухого газа (или сухой части влажного газа) в нормальном состоянии (МЗ пп. 5.13)	$P_{мом}$	кг/м³	
21. Динамическая вязкость измеряемой среды при рабочих условиях (МЗ. пп 5, 12)	μ	кгс с/м²	
	μ	Па с	
22. Плотность измеряемой среды при рабочих условиях (МЗ, пп. 5, 12).	P	кг/м³	
23. Показатель адиабаты газа при рабочих условиях (МЗ. пп. 5, 12).	x		Т5
24. Плотность разделительной жидкости при односферном давлении и температуре разделительных сосудов (МЗ. п. 14).	$P_{рс}$	кг/м³	
25. Температура разделительных сосудов (МЗ. п. 14)	$t_р$	°С	
26. Плотность измеряемой среды при давлении $P_и$ температуре разделительных сосудов (МЗ, п. 14)	$P'_с$	кг/м³	Т6
27. Поправочный множитель на тепловое расширение материала трубопровода, при температуре измеряемой среды (МЗ, п4).	K'_t	—	
28 Поправочный множитель на тепловое расширение материала сужающего устройства при температуре измеряемой среды (заполняется при необходимости предприятием-изготовителем)	K_t	—	Т7
29. Наибольший измеряемый расход при использовании дифманометров на меньшие (дополнительные) пределы измерения (МЗ. п. 15).	Q'_{max}	по п. 8	

30. Количество пар отборов давления на одной диафрагме (при использовании более одной пары отборов необходимо указать угол между отборами и, при необходимости, перепад давления (МЗ. п. 8) _____

31. Требуемая заказчиком шкала или диаграмма дифманометра (МЗ, п. 16) _____ именованная, 100% (ненужное зачеркнуть)

32. Предел измерения дополнительной записи давления (МЗ, п17). _____ кгс/см², мПа (ненужное зачеркнуть).

33. Дополнительные сведения по усмотрению заказчика и по требованиям, оговоренным в справочных материалах предприятия-изготовителя на заказываемый комплект (МЗ, п. 18).

_____

_____

_____

_____

При привязке типового проекта уточнить параметры.

34. Наименование организации, заполнившей опросный лист, и ее адрес

_____

_____

_____

Проектная организация:

Ведущий технолог _____ (фамилия и подпись) Телефон

Отдел КИПиА _____ (фамилия и подпись) Телефон

_____ 198__ г.

Заказчик

м. п. Руководитель предприятия _____ (фамилия и подпись)

Инв. № подл.	Подпись дата	Взам. инв. №

Привязан

Инв. №

Копировала Мил- (Миркина) Формат А2

Альбом 6

Типовой проект

Ведомость рабочих чертежей основного комплекта марки АП

Лист	Наименование	примеч.
1	Общие данные	
2	Спринклерное пенное пожаротушение	
	Схема автоматизации.	
3	Спринклерное пенное пожаротушение.	
	Схема соединений внешних	
	проводок	2л.
4	Спринклерное пенное пожаротушение.	
	План расположения	
5	Спринклерное пенное пожаротуше-	
	ние, Схема электрическая	
	принципиальная.	4л.

Ведомость ссылочных и прилагаемых документов

Обозначение	Наименование	примеч.
	Ссылочные документы	
	приборы и средства авто-	
ГОСТ 21.404-85	матизации. Обозначения	
	условные в схемах	
	автоматизации	
	технологических процес-	
	сов. Обозначения услов-	
	ные графические в схемах	
ГОСТ 2.721-74*	Обозначения общего	
	применения	
ГОСТ 2.755-74*	Устройства коммутацион-	
	ные и контактные	
	соединения	
ОСТ 36.13-76	Щиты и пульты систем	
	автоматизации техно-	
	логических процессов.	
	Манометры в корпусе диа-	
	метром до 250 мм с радиальным	
	штуцером М20х1,5. Установка	
	на трубопроводе	

Продолжение

Обозначение	Наименование	примеч.
ГМА г. Москва	РУ до 16 кгс/см²	
ТК4-3136-70, Г-16-80	горизонтальном t° до 80°С	
ТК4-3137-70, В-16-80	вертикальном t° до 80°С	
	Прилагаемые документы	
-АП. СО1	Спецификация оборудова-	Альбом 11
	ния и материалов	
-АП. СО2	Спецификация щитов.	Альбом 11
АПЩ	Задание заводу-изготовителю	
	щитов	Альбом 8

Условные обозначения на планах расположения

— Щит управления

— Транзитный клеммник

— Приборы, электроаппаратура

— Кабельная трасса

— Импульсная линия

На всех схемах соединений внешних проводок длины кабелей даны с учетом 6% надбавки на изгибы, повороты и отходы согласно письму №89-Д Госстроя СССР от 17.12.1979г.

Согласовано

Гл. спец. отд. ... Изм. инв.

Инв. № подл. | Подпись дата

Типовой проект разработан в соответствии с действующими нормами и правилами и предусматривает мероприятия, обеспечивающие взрывную, взрывопожарную и пожарную безопасность при эксплуатации здания.

Главный инженер проекта /Юзефович/

Привязан

Инв. №

ТП 701-3-26с.88 АП-1

Склад для хранения продовольственных и непродовольственных товаров складской площадью 5,0 тыс. кв. м

			Стадия	Лист	Листов
ГИП	Юзефович		РП		1
Нач. отд.	Горобец				
Гл. авт.	Берковский				
Рук. гр.	Швец				
Техник	Волкова				
Н. контр.	Швец				

Общие данные

Министерство торговли СССР Укргипроторг г. Киев

Копировала /Миркина/

100 ... А2

Типовой проект 701-3-26с.88 Альбом 6

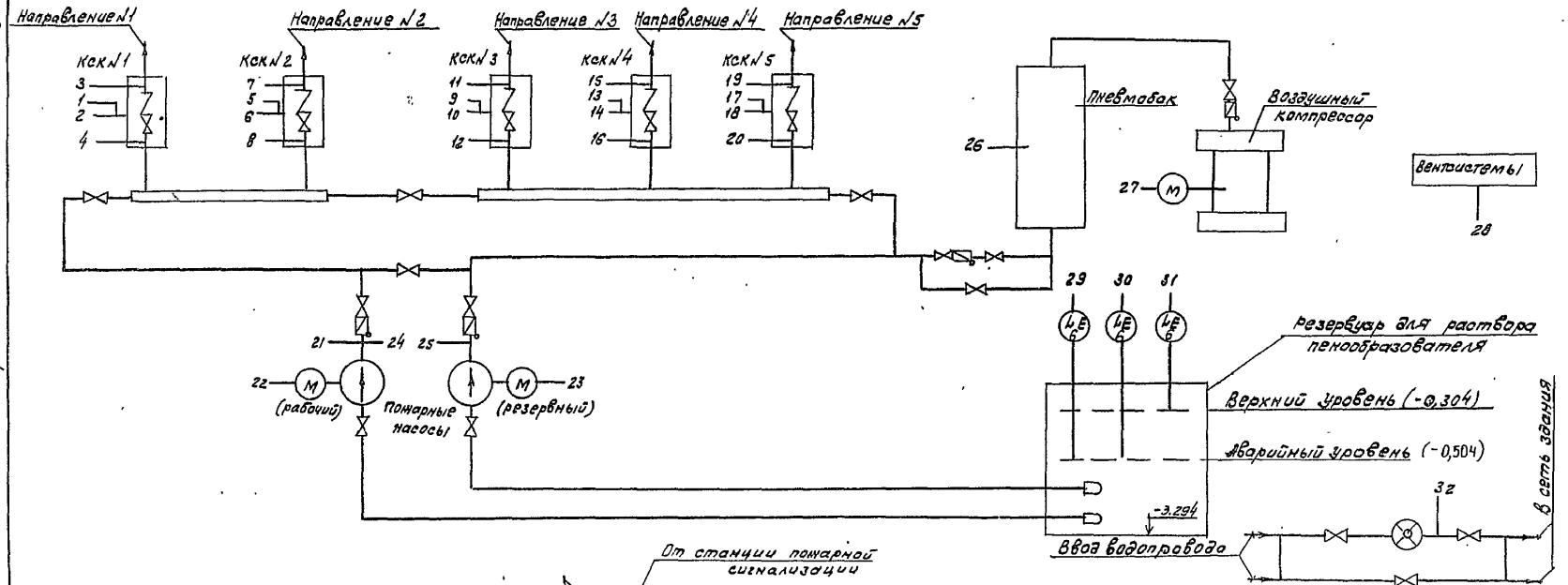

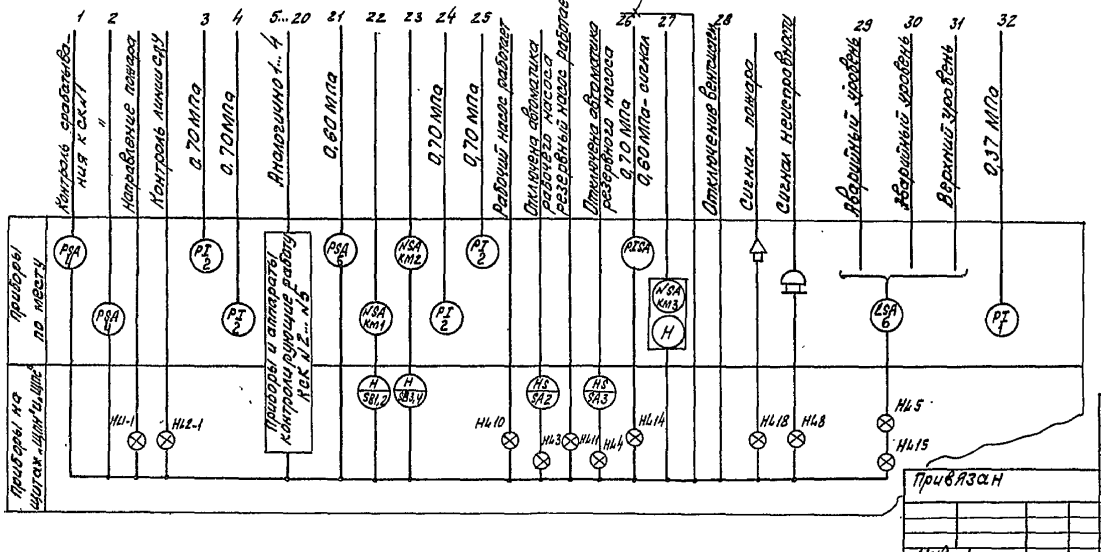

1. Настоящий лист разработан на основании сантехнической части проекта.
2. Условные обозначения приборов даны по ГОСТ 21.404-85.

ГИП	Полеродов		ТП 701-3-26с.88		АП-2
Нач.отд	Гороцкая		Склад для хранения продовольственных и непродовольственных товаров складской площадью 5,0 тыс. кв.м		
Гл.арх	Верховский				
Рук.гр.	Швец			Стадия	Лист	Листов
Ст.инж.	Кушнарева			РП		1
Н.контр.	Швец		Спринклерное пенное пожаротушение. Схема автоматизации	Минжилкомхозторгбыт УССР Укргипторг г.Киев		

Привязан

Инв.№

Копировала Лищ- Мурыкина/

Формат А2

Согласовано

Инв.№ подл. | Подпись и дата | Взам.инв.№

10033/7

Альбом 6

Типовой проект 701-3-26с.88

Наименование параметра и место отбора импульса	Магнитные пускатели пожарных насосов		Давление воды в контрольно-сигнальных клапанах					Магнитный пускатель воздушного компрессора
	Рабочий	Резервный	КСК №1	КСК №2	КСК №3	КСК №4	КСК №5	
Обозначение чертежа установки	—		—					—
Позиция	Смотри электрическую часть проекта		4					См. электрическую часть проекта

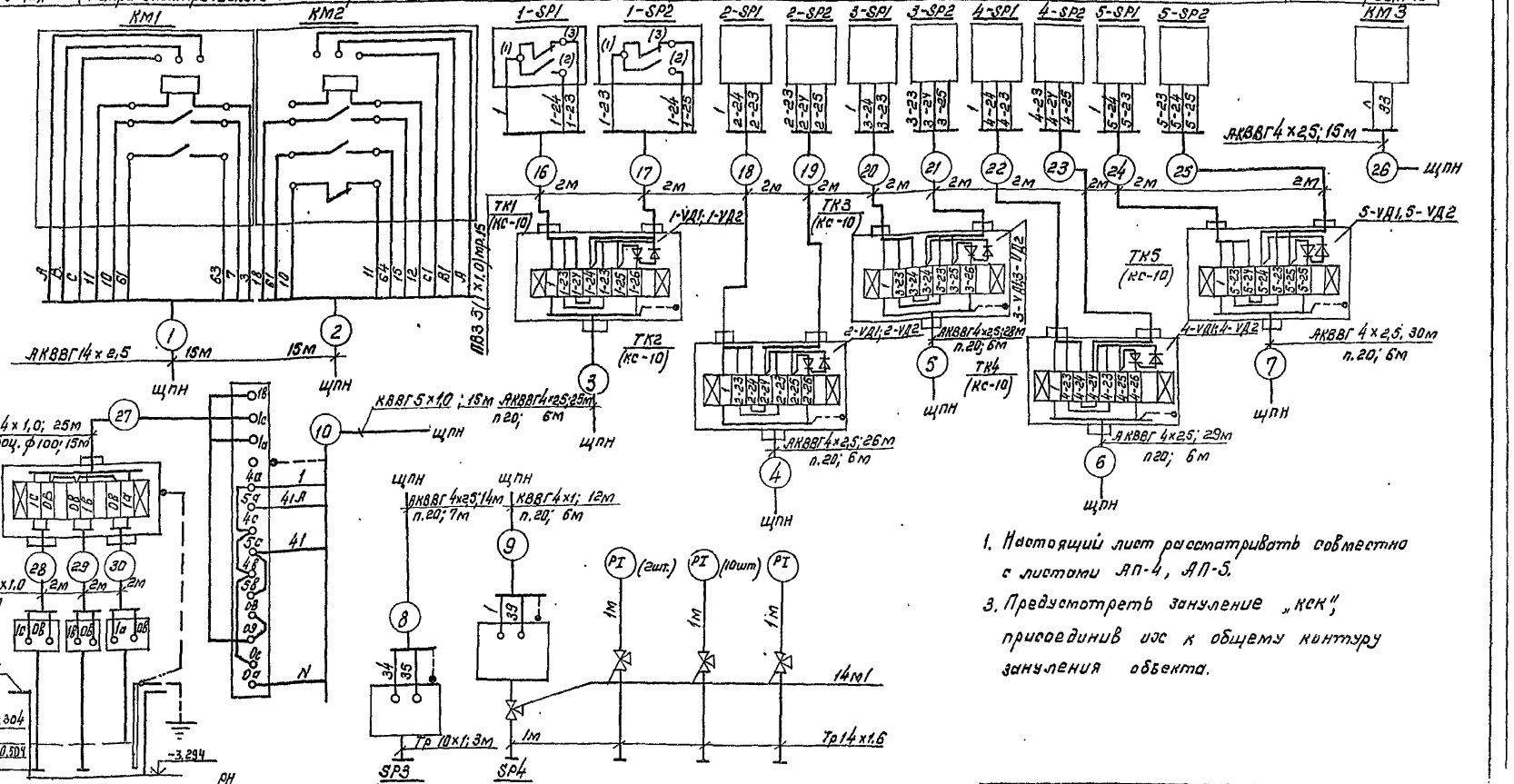

1. Настоящий лист рассматривать совместно с листами АП-4, АП-5.
3. Предусмотреть зануление „КСК", присоединив их к общему контуру зануления объекта.

Позиция	6	5	3	2	2	1
Обозначение чертежа установки	—	—	—	ГМАг. Москва ТК4-3136-70 Установка Г. В-16-80	ТК4-3137-70	
Наименование параметра и место отбора импульса	Уровень воды в пожс. резервуаре	Давление воды в напорном тр-де рабочего пожарного насоса	Давление в пневмобаке	Давление воды в напорных трубопроводах насосов.	Давление воды: КСК №1...5	Давление воды: На вводе водопровода

Привязан

Инв №

Гип	Юзефович	
Нач. отд.	Горобец	
Гл. спец.	Берковский	
Рук. гр.	Швец	
Инж.	Мироненко	
Н. контр.	Швец	

ТП 701-3-26с.88 АП-3

Склад для хранения продовольственных и непродовольственных товаров складской площадью 5,0 тыс. кв.м.

Стадия	Лист	Листов
РП	1	2

Спринклерное пенное пожаротушение. Схема соединений внешних проводок

Министерство торговли УКРГИПРОТОРГ г. Киев

Инв. № подл. | Подпись, дата | Взам. инв.

Формат А2

10033/7

Альбом 6

Типовой проект 701-3-26с.88

Наименование параметра и место отбора импульса	Контакторы отключения вентсистем при пожаре	Звуковой сигнал неисправности	Звуковой сигнал пожара	Станция пожарной сигнализации
Обозначение чертежа установки	—	—	—	—
Позиция	См. электр. часть проекта	201	202	См. электр. часть пр-та

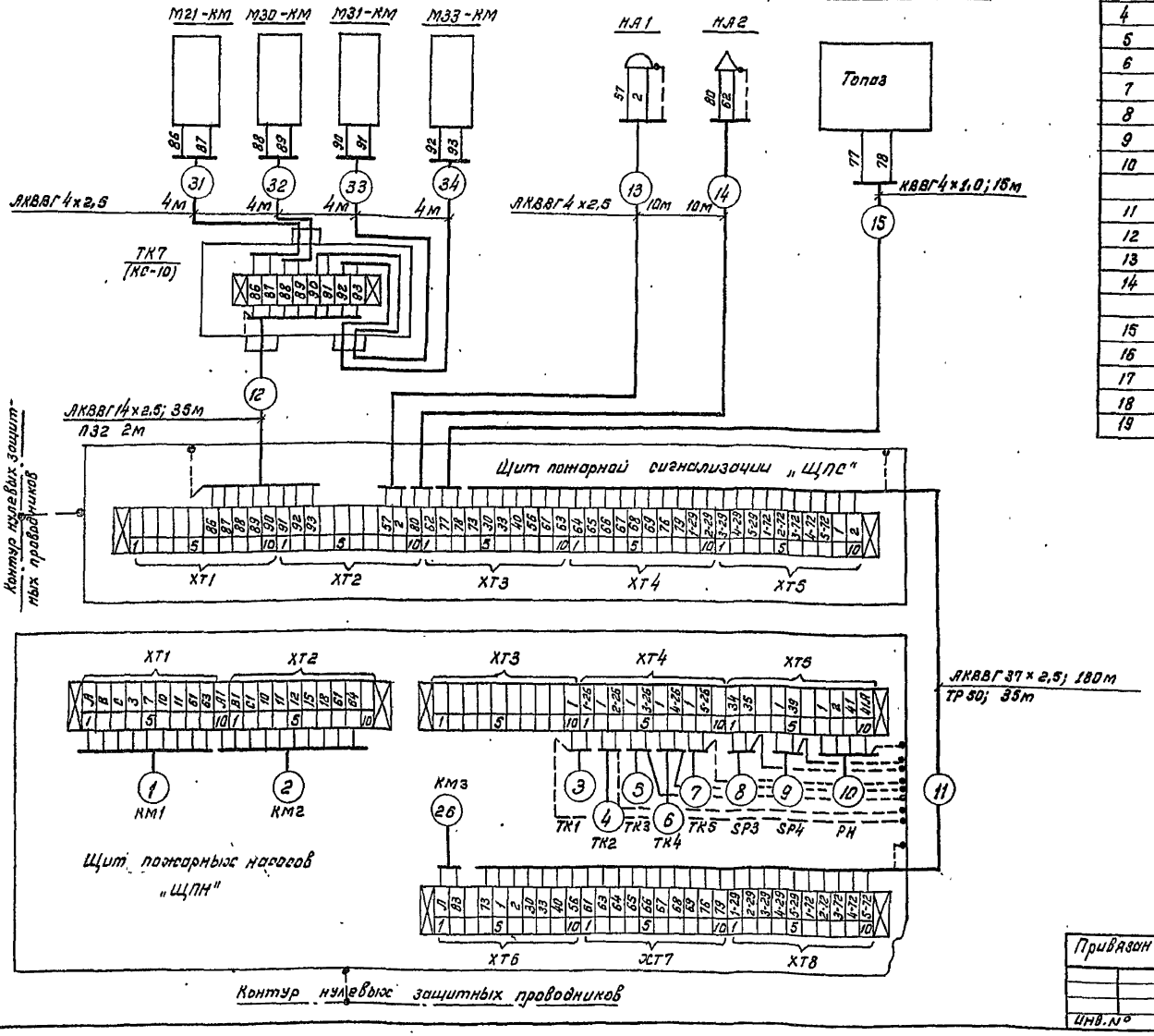

Поз	Наименование	Кол	Примеч.
	Кабель ГОСТ 1508-78*Е		
1	КВВГЭ 4×1,0	35	м
2	КВВГ4×1,0	30	"
3	КВВГ5×1,0	15	"
4	АКВВГ4×2,5	200	"
5	АКВВГ14×2,5	70	"
6	АКВВГ37×2,5	180	"
7	Провод ПВЗ 1×1,0 ГОСТ6323-79*	70	"
8	Коробка соединительная КС-10	7	
9	Кран трехходовой 14М1 Ду=15мм	13	
10	Труба ф14×1,6(импульсная) ГОСТ8734-75*	13	м
	Труба ПВХТУ16-19-061-249-79(защитная)		
11	ф25×1,5	45	"
12	ф40×1,9	5	"
13	Труба ф59×2(защитная) ГОСТ10704-76*	35	"
14	Труба асбоцементная ф100	15	"
	Рукав металлический ТУ22-3988-77		
15	РЗ-ЦХ-Ш-15	20	"
16	РЗ-ЦХ-Ш-18	5	"
17	Сталь полосовая Ст.3 сеч. 14×4мм	5	кг для зануления
18	Металлоконструкции Ст.3	150	кг
19	Труба ф10×1,0(импульсная) ГОСТ8734-75*	3	м

1. Настоящий лист рассматривать совместно с листами АП-4, АП-5.
2. Нарезку кабеля произвести после уточнения длин непосредственным замером по месту.
3. Все электрические соединения диодов Д226Б в транзитных клеммниках ТК1... ТК5 выполнить пайкой.

Инв. № подл.	Подпись, дата	Взам. инв. №

Привязан

Инв. №

ТП 701-3-26с.88 АП-3 Лист 2

Коп: Ка (Канунникова)

Формат А2

10033/7

Альбом 6

Типовой проект 701-3-26с.88

Фрагмент плана на отм. 0,000 м1:500

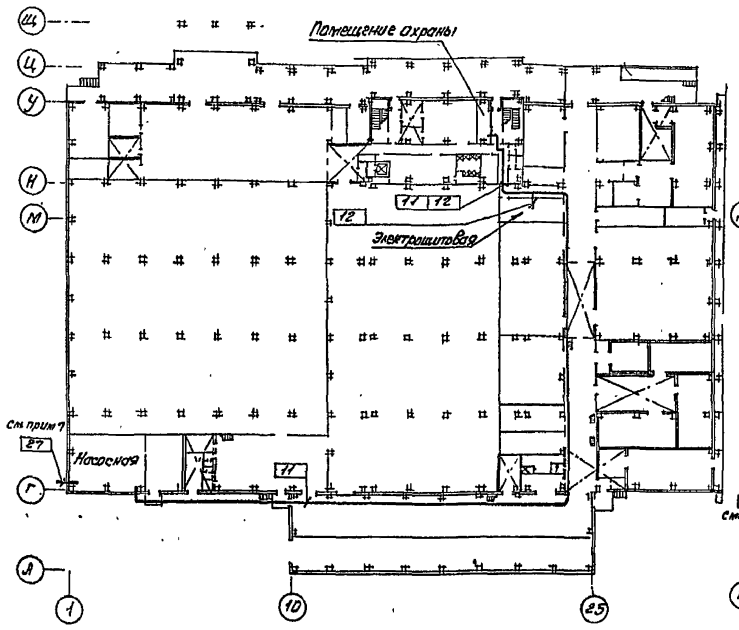

Фрагмент плана на отм. -1.200 м1:50

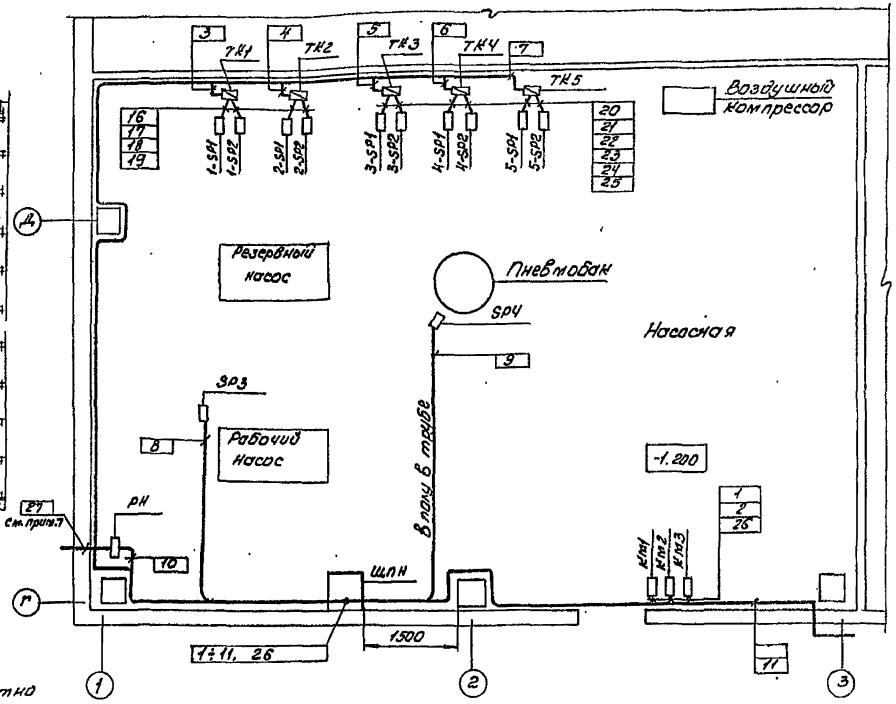

Фрагмент плана на отм. 0,000 м1:200

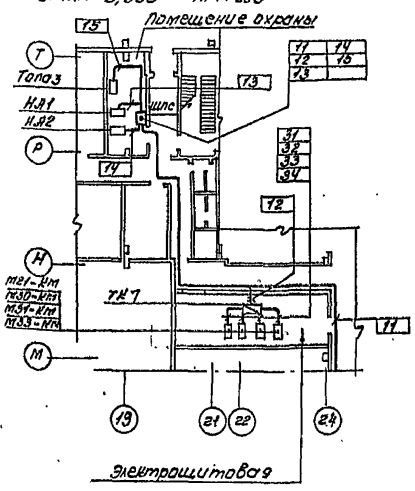

1. Настоящий лист рассматривать совместно с листами АП-3
2. Прокладку трасс автоматики уточнить при монтаже и выполнить в соответствии с ВСН 205-84.
3. Кабельные трассы цепей автоматики прокладывать по стенам на скобах, в полу в трубе.
4. Монтаж приборов и средств автоматизации выполнить согласно СНиП 3.05.07-85 Госстроя СССР.
5. Защиту от поражения электрическим током выполнить в соответствии со СНиП 3.05.06-85.
В качестве нулевых защитных проводников используются специально предусмотренные для этой цели проводники, стальные трубы электропроводок и сталь полосовая сеч. 14×4мм.
6. Малогабаритный щит „ЩПС" установить на высоте 1м. от пола.
7. Кабель „27" проложить в земле в траншее к транзитному клеммнику датчиков пожрезервуара.

Привязан		ТП 701-3-26с.88 АП-4			
		Склад для хранения непродовольственных товаров складской площадью 5.0 тыс. кв.м.			
		ГИП Юзефович		Стадия	Лист	Листов
		Нач.отд. Городец		РП		1
		Гл.спец. Берковский				
		Рук.гр. Швец		Спринклерное пенное пожаротушение. План расположения	Министерство торговли СССР Укрглавторг г. Киев	
		Ст.инж. Кушнерова				
Инв.№		Н.контр. Швец				

Копир. сир — 1/Геронрат/

Формат А2

10033/7

Типовой проект 701-3-26с.88 Альбом 6

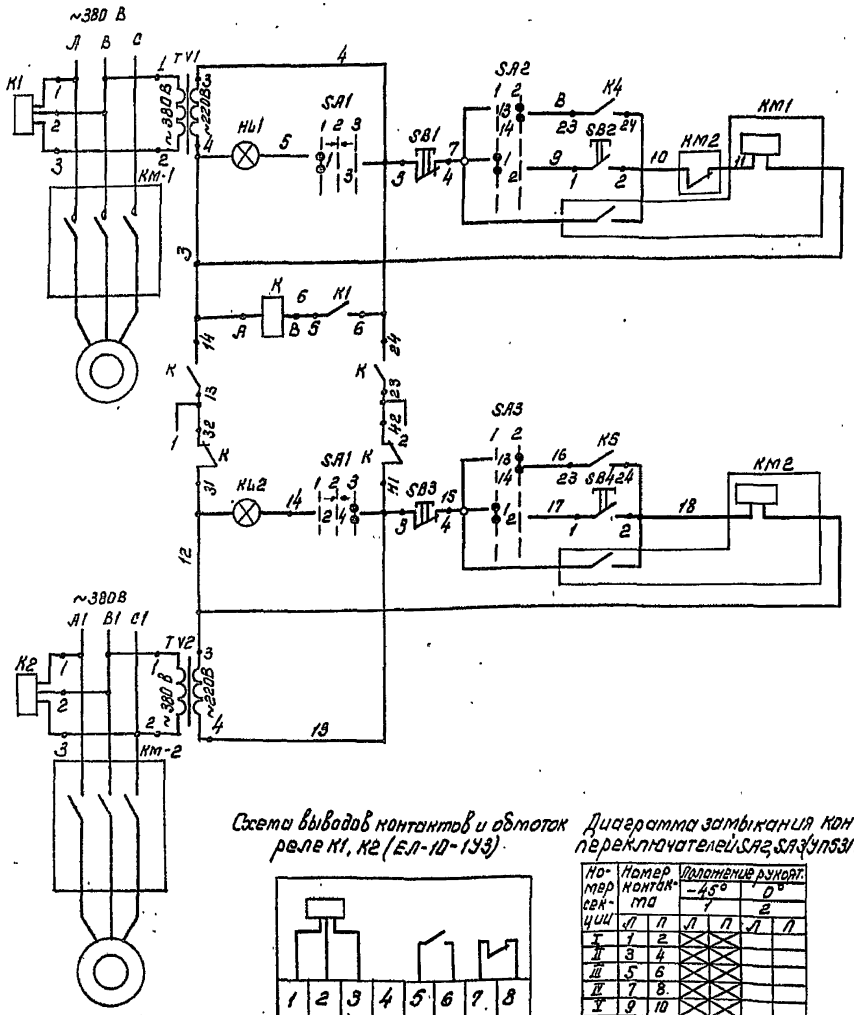

Рабочий насос	Автоматическое управление
	Ручное управление
АВР по питанию цепей управления и сигнализации	
Резервный насос	Аналогично рабочему насосу

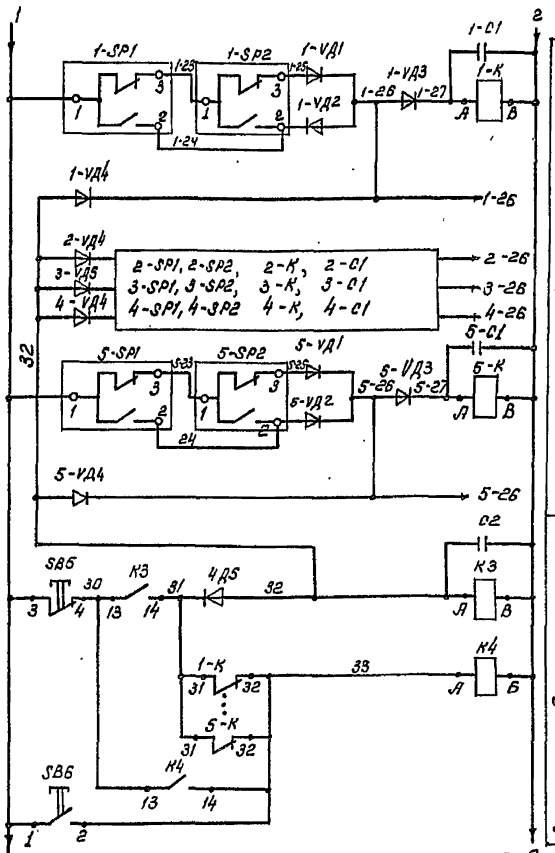

Сигнализация давления на узлах управления	КСК N1
	КСК №2, КСК №3, КСК №24
	Аналогично КСК №1
	КСК N5
Включение рабочего пожарного насоса	Автоматическое
	Дистанционное

Схема выводов контактов и обмоток реле К1, К2 (ЕЛ-10-1У3)

Диаграмма замыкания контактов переключателей SA2, SA3 (УП5311-К276У3)

Номер секции	Номер контакта		Положение рукоят. -45° 1		0° 2	
	Л	П	Л	П	Л	П
I	1	2	X	X		
II	3	4	X	X		
III	5	6	X	X		
IV	7	8	X	X		
V	9	10	X	X		
VI	11	12	X	X		
VII	13	14			X	X
VIII	15	16			X	X
Режим работы			Ручн.		Автом.	

Диаграмма замыкания контактов сигнализаторов давления универсальных (1...5)-SP1, SP2. (СДУ)

Контакты	Режим работы
	Поступление огнетушащего вещества

1. Настоящий лист рассматривать совместно с листом АП-2.

ТП 701-3-26с.88 АП-5					
Склад для хранения продовольственных и непродовольственных товаров складской площадью 5.0 тыс. кв. м.					
Привязан	ГИП	Юзефович		Стадия	Масса	Масштаб
	Нач.отд.	Горобец		РП	1	4
	Гл.авт.	Берковский				
	Рук.гр.	Швец		Спринклерное ленное пожаротушение, схема электрическая принципиальная.	Министерство торговли СССР УКРГИПРОТОРГ г. Киев	
	Ст.инж.	Кушнерова				
Инв. №	Н.контр.	Швец				

Кол: Кан/Канунникова/

Формат А2

10033/7

Инв. № подл. | Подпись и дата | Взам. инв. №

Альбом 6

Типовой проект 701-3-26с. 88

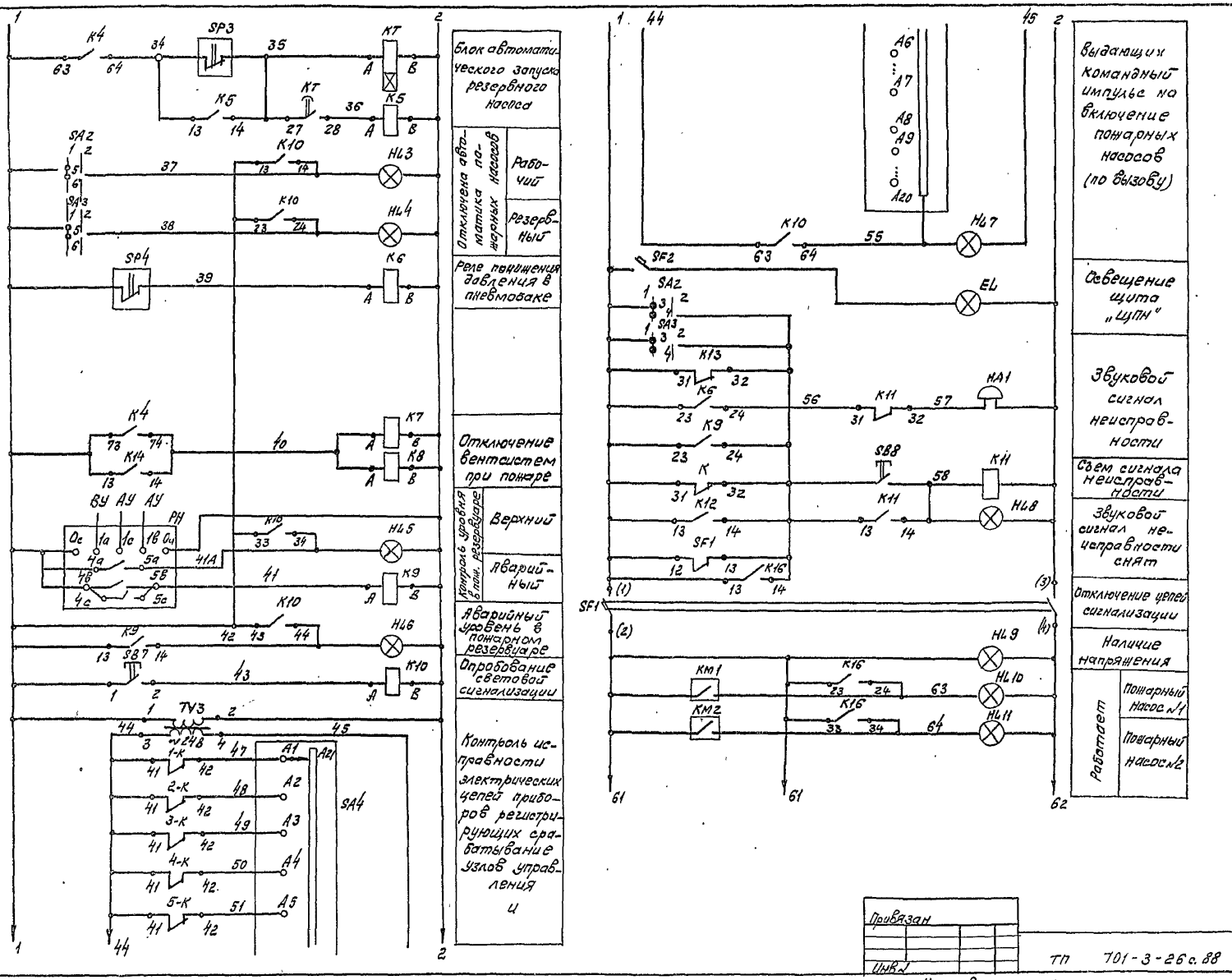

Инв. № подл.	Подпись, дата	Взам. инв. №	

Привязан

Инв. №

ТП 701-3-26с. 88 АП-5 Лист 2

Копировала [signature] (Миркина) Формат А2

10033/7

Альбом 6

701-3-26с.88

Типовой проект

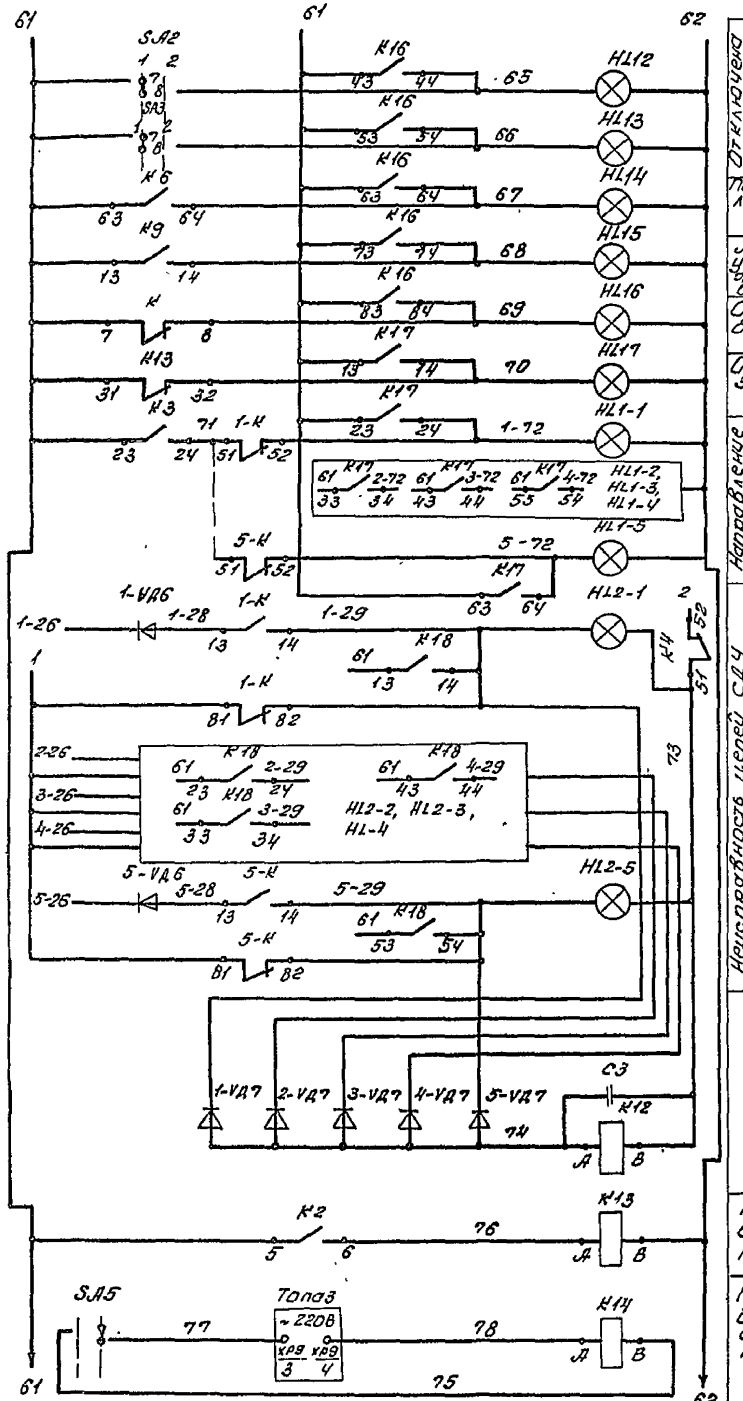

Отключена автоматика пожарных насосов	Рабочий
	Резервный
Падение давления в пневмобаке	
Аварийный уровень в пожарном резервуаре	
Отключен рабочий ввод	
Отключен резервный ввод	
Направление пожара	N1
	№2,3,4
	N5
Неисправность цепей СДУ	КСК №1
	КСК №2, КСК №3, КСК №4
	Аналогично КСК №1
	КСК №5
Промреле неисправности цепей СДУ	
Промреле отключения резервного ввода	
Промреле срабатывания станции пожарной сигнализации	

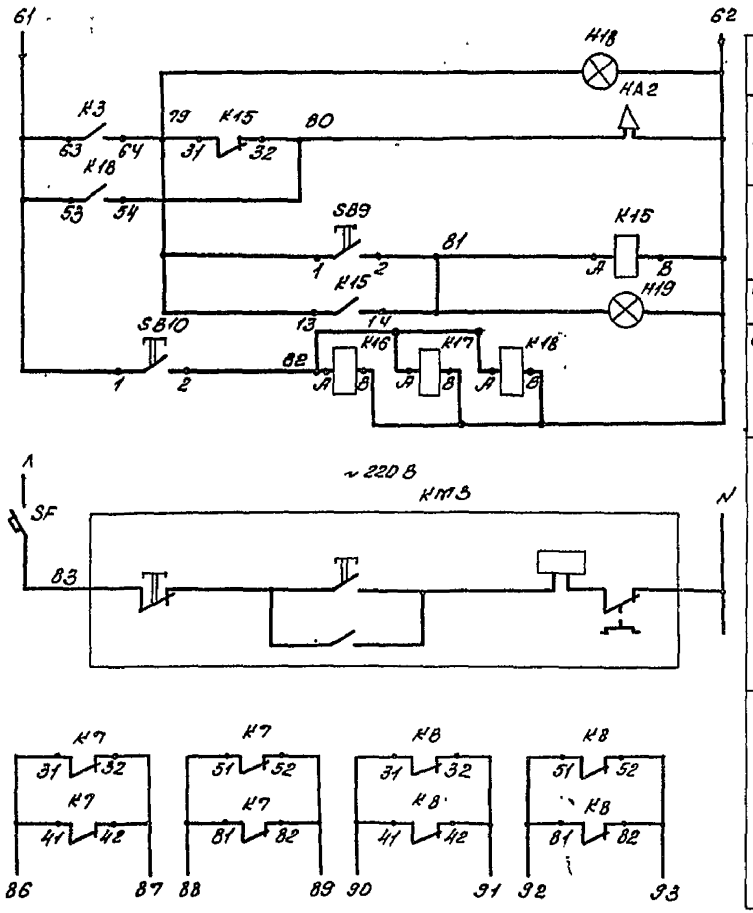

Световой сигнал пожара
Звуковой сигнал пожара
Съем сигнала пожара
Звуковой сигнал пожара снят
Опробование сигнализации
Управление воздушным компрессором
Контакты в схему контакторов отключения вентсистем при пожаре

Инв. № подл. | Подпись и дата | Взам. инв. №

Привязан

Инв. №

ТП 701-3-26с.88 АП-5

Лист 3

Копир. [illegible] /Геренрот/

формат А2

Альбом 6

Типовой проект 701-3-26 с. 88

Схема выводов контактов и обмоток реле (РПУ-2) К10, К14, К16, К17, К18

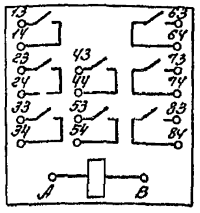

Схема выводов контактов и обмоток реле (РКВ11 «43+122УХЛ4) К7

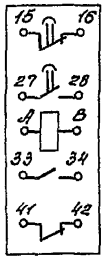

Схема выводов контактов и обмоток реле (РПУ-2) 1-К... 5-К, К, К3... К9, К11... К13, К15

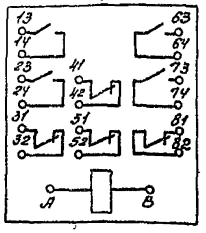

1	2	3	4
	Аппаратура, устанавливаемая на щите „Щ.ПС"		
SA5	Переключатель „Тумблер" ТВ1-1	1	
SB5, SB6	Кнопка управления КЕ-011 исп. 2		
SB8...SB10	с черным толкателем	5	
	Арматура сигнальная АС-220 с лампой		
	Ц 220-10 ~ 220В		
HL10, HL11	с зеленой линзой	2	
HL12, HL13	с молочной линзой	2	
HL18, HL12 HL13, HL19 HL15...HL18 HL1...HL3	с желтой линзой	4	
HL21...HL25	с красной линзой	10	
	Реле электромагнитное в открытом исполнении РПУ2		
K2, K8, K11 K12, K15	4З+4р. к ~ 220В	5	
K14, K16 K17, K18	8З. к ~ 220В	4	
SF1	Выключатель автоматический двухполюсный АП50-2 без расцепителя		
	с блок-контактом	1	
	Аппаратура, устанавливаемая по месту		
1...5-SP4, SP3	Сигнализатор давления универсальный СДУ	10	~220В, 0,3А
SP3	Реле давления РД-1-ОМ5-02 0,1 до 1 мпа	1	
SP4	Манометр показывающий электроконтактный ЭКМ-1У до 1,0 мпа.	1	
PH	Регулятор-сигнализатор уровня ЭРСУ4	1	
HA1	Звонок ЗВП-220 ~220В	1	
HA2	Сирена СС-1 ~220В	1	
KM	Магнитный пускатель Uкат ~220В	2	см. электр. часть пр-та
1-VD1... 5-VD1, 1-VD2... 5-VD2	Диод кремниевый Д226Б		
	Uобр. ~400В Iн. = 0,3А	10	

поз. обозн.	Наименование	Кол.	примеч.
1	2	3	4
	Аппаратура, устанавливаемая на щите „Щ.ПН"		
	Переключатель универсальный		
SA2; SA3	УП5314-К276 У3	2	
	Кнопка управления КЕ-011 исп. 2		
SB4, SB2, SB4	с черным толкателем	3	
SB1, SB3	с красным толкателем	2	
SA1	Переключатель однополюсный, фиксация ручки только в среднем положении ПТ-30Т	1	
	Арматура сигнальная АС-220В с лампой Ц 220-10 ~ 220В		
HL1, HL2	с молочной линзой	2	
HL3...HL5	с желтой линзой	3	
HL6	с красной линзой	1	
HL7	Арматура сигнальная АС-53 с лампой КМ24 ~ 24В с красной линзой	1	
	Реле электромагнитное в открытом исполнении РПУ2		
1-К...5-К			
K3, K12	4З+4р.к. – 220В	7	
K1, K4, K6, K9	4З+4р.к ~ 220В	5	
K10	8З.к ~ 220В	1	
	Реле комбинированное времени ~ 220В		
KT	50 гц РКВ-11-43-122 УХЛ4	1	
K1, K2	Реле контроля фаз ~ 380В ЕЛ-10-1У3	2	
TV1, TV2	Трансформатор понижающий ~380В/~220В ОСМ-0,25	2	
TV3	То же ~220В/24В ОСМ-0,25	1	
1...5-VD3, VD5, VD6, VD7	Диод кремниевый Д226Б		
VD5	Uобр. ~400В Iн = 0,3А	21	
	Конденсатор металлобутажный герметизированный МБГО-2, 4 мкф, 400В		
1-C1...5-C1 C2, C3		7	
SA4	Переключатель на 20 точек ПТИ-М	1	
SF, SF2	Выключатель автоматический АБ3-М		
	Iн.р = 1,0А Iотс = 2 Iн.р.	2	

Привязан

Инв. №

Копир. Сфы- (Геренрот)

ТП 701-3-26 с. 88 АП-5

Лист 4

формат А2

gost.e-ecolog.ru