ТИПОВОЙ ПРОЕКТ
701-3-26с. 88

СКЛАД ДЛЯ ХРАНЕНИЯ ПРОДОВОЛЬСТВЕННЫХ И НЕПРОДОВОЛЬСТВЕННЫХ ТОВАРОВ СКЛАДСКОЙ ПЛОЩАДЬЮ 5,0 ТЫС.КВ.М.

АЛЬБОМ 4

ОТОПЛЕНИЕ И ВЕНТИЛЯЦИЯ, ВНУТРЕННИЕ ВОДОПРОВОД И КАНАЛИЗАЦИЯ

СФ ЦИТП инв.№

				ПРИВЯЗАН
ИНВ.№				

gost.e-ecolog.ru

ТИПОВОЙ ПРОЕКТ
701-3-26с. 88

СКЛАД ДЛЯ ХРАНЕНИЯ ПРОДОВОЛЬСТВЕННЫХ И НЕПРОДОВОЛЬСТВЕННЫХ ТОВАРОВ СКЛАДСКОЙ ПЛОЩАДЬЮ 5,0 ТЫС.КВ.М.

АЛЬБОМ 4

СОСТАВ ПРОЕКТА:

Альбом	1	Общая пояснительная записка, технология производства, автоматизированная система управления, холодоснабжение.
Альбом	2	Архитектурные решения.
Альбом	3	Конструкции железобетонные, металлические. Части 1,2.
Альбом	4	Отопление и вентиляция, внутренние водопровод и канализация.
Альбом	5	Электроснабжение, связь и сигнализация.
Альбом	6	Автоматизация вентсистем, автоматизация пожаротушения.
Альбом	7	Чертежи строительных изделий. Части 1,2.
Альбом	8	Задание заводу-изготовителю щитов.
Альбом	9	Подвал на отм.-4.700. Общая пояснительная записка, технология производства, архитектурные решения, конструкции железобетонные, отопление и вентиляция, внутренние водопровод и канализация, электроснабжение связь и сигнализация, автоматизация.
Альбом	10	Подвал на отм.-4.700. Чертежи строительных изделий.
Альбом	11	Спецификации оборудования.
Альбом	12	Сметы. Ведомости потребности в материалах. Книги 1,2,3.
Альбом	13	Проектная документация по переводу материально-технических кладовых в подвале на режим убежища.

Разработан институтом „Укргипроторг"

Главный инженер института М.З. Лавриненко

Главный инженер проекта Е.Л.Юзефович

Рабочий проект утвержден Министерством торговли СССР, протокол от 04.04.1988г. №1

Введен в действие институтом „Укргипроторг," приказ от 14.04.1988г. №101

СФ ЦИТП инв.№ © СФ ЦИТП Госстроя СССР, 1988.

				привязан	
инв. №					

Альбом 4

Типовой проект 701-3-26с.88

Марка лист	Наименование	№№ стр.
1	2	3
С-1	Содержание альбома	2
	Отопление, вентиляция	
ОВ-1	Общие данные (начало)	3
ОВ-2	Общие данные (продолжение)	4
ОВ-3	Общие данные (продолжение)	5
ОВ-4	Общие данные (продолжение)	6
ОВ-5	Общие данные (окончание)	7
ОВ-6	Отопление. План на отм. 0.000 между осями В-Ф и 1-26	8
ОВ-7	Отопление. План на отм. 0.000 и -1.200 между осями 21-32 и Г-Т	9
ОВ-8	Отопление. Планы на отм. 0.000 между осями 12-22 и Н-Х и на отм. 3.600 между осями 13-21 и П-Ф	10
ОВ-9	Отопление. Планы на отм. 7.200 и 10.800 между осями 13-21 и П-Ф	11
ОВ-10	Схема системы отопления СТ1-12	12
ОВ-11	Схемы системы отопления СТ13-59	13
ОВ-12	Теплоснабжение. План на отм. 0.000 между осями В-У и 1-26	14
ОВ-13	Теплоснабжение. План на отм. 0.000 и -1.200 между осями В-Т и 26-32. Принципиальные схемы обвязки калориферов систем П1...П12, П14...П17	15
ОВ-14	Схема системы теплоснабжения установок П1...П12, П14...П17, А1...А6, У1.	16
ОВ-15	Теплоснабжение. Принципиальные схемы обвязок калориферов систем А1...А6, У1	17
ОВ-16	Вентиляция. План на отм. 0.000 и -1.200 между осями В-Р и 1-26	18
ОВ-17	Вентиляция. План на отм. 0.000 и -1.200 между осями В-Р и 21-32	19
ОВ-18	Вентиляция. Фрагмент плана №1. План площадки на отм. 3.600	20
ОВ-19	Вентиляция. Разрезы 1-1 и 2-2	21
ОВ-20	Вентиляция. План на отм. 0.000 между осями А-Г и 10-25. Экспликация помещений	22
ОВ-21	Вентиляция. План на отм. 0.000 между осями Н-Х и 12-22, на отм. 3.600 между осями П-Ф и 13-20. Продолжение экспликации помещений	23

1	2	3
ОВ-22	Вентиляция. План на отм. 7.200 между осями П-Ф и 13-21. Продолжение экспликации помещений	24
ОВ-23	Схемы систем А1...А4, В12, В13, В14, В16, П4, П9, П13, ВЕ15...ВЕ(Д)21, ВЕ(Д), 31, ВЕ(Д)32, ВЕ40, ВЕ(Д)42...ВЕ57	25
ОВ-24	Схемы систем В7, В8, П5, П8, П14...П17, ВЕ(Д)22, ВЕ30, ВЕ33...ВЕ39, Д1...Д14	26
ОВ-25	Схемы систем В1...В6, П1, П2, ВЕ1...ВЕ3	27
ОВ-26	Схемы систем В11, В15, В17, П3, П10, П11, П12, Ас-1, ВЕ4...10, ВЕ37	28
ОВ-27	Схемы систем В9, В10, В18, У1, П6, П7, ВЕ11...14, ВЕ58	29
ОВ-28	Установка систем А1, А2, А3, А4	30
ОВ-29	Установка систем В1, П1	31
ОВ-30	Установка систем П2, П3, В6	32
ОВ-31	Установка систем П4	33
ОВ-32	Установка систем П5, П8	34
ОВ-33	Установка систем П6, П7	35
ОВ-34	Установка систем П9, В12	36
ОВ-35	Установка системы П10	37
ОВ-36	Установка систем П11, П12	38
ОВ-37	Установка систем П14, П15	39
ОВ-38	Установка систем П16, П17	40
ОВ-39	Установка систем В9	41
ОВ-40	Агрегат смесительный	42
ОВ41	Теплопункт. План. Узлы управления	43
ОВН-1	Сборная воронка. Общий вид	44
	Водопровод и канализация	
ВК-1	Общие данные (начало)	45
ВК-2	Общие данные (окончание). План кровли	46
ВК-3	Фрагмент плана между осями 1÷26; В÷Ф	47
ВК-4	Фрагмент плана между осями 22÷32, Г÷Р	48
ВК-5	Фрагменты между осями У÷Ц; Ч÷28 и А÷Г, 10÷25	49
ВК-6	Фрагменты планов №1, №2, №3, №4	50
ВК-7	План между осями 13÷21 и П÷Ф на отм 0.000 и 3.600	51
ВК-8	План между осями 13÷21 и П÷Ф на отм. 7.200 и 10.800	52

1	2	3
ВК-9	Спринклерное пожаротушение. План на отм. 0.000 между осями 1÷26 и В÷Ф	53
ВК-10	Спринклерное пожаротушение. Насосная План. Разрез. Схема	54
ВК-11	Спринклерное пожаротушение. Фрагмент плана в осях 10÷25; А÷В. Схема системы №3	55
ВК-12	Спринклерное пожаротушение. Схемы	56
ВК-13	Схемы В1, Т3, К1, К3	57
ВК-14	Схемы В1, Т3	58
ВК-15	Схемы К1, К2, К3	59
ВК-16	Схемы К2	60
ВК-17	Оборотное водоснабжение	61
ВК-18	План нейтрализационной. Разрезы. Схемы. Детали	62

Инв. № подл. | Подпись. дата | Взам. инв. №

Привязан

Инв. №

ТП 701-3-26с.88 С

ГИП	Юзефович	
Нач. отд.	Гробец	

Содержание альбома

Стадия	Лист	Листов
РП		1

Министерство Торговли СССР Укргипроторг г. Киев

Копировала (Мяркина) 10033/5 Формат А2

Альбом 4

Типовой проект 701-3-26с.88

Ведомость рабочих чертежей основного комплекта

Лист	Наименование	Примечание
1	Общие данные (начало)	
2	Общие данные (продолжение)	
3	Общие данные (продолжение)	
4	Общие данные (продолжение)	
5	Общие данные (окончание)	
6	Отопление. План на отм. 0.000 между осями В-Ф и 1-26	
7	Отопление. План на отм. 0.000 и -1.200 между осями 21-32 и Г-Т.	
8	Отопление. План на отм. 0.000 между осями 12-22 и Н-Х и на отм. 3.600 между осями 13-21 и П-Ф.	
9	Отопление. План на отм. 7.200 и 10.800 между осями 13-21 и П-Ф	
10	Схема системы отопления ст. 1-12	
11	Сосемы системы отопления ст. 13-59	
12	Теплоснабжение. План на отм. 0.000 между осями В-У и 1-26	
13	Теплоснабжение. План на отм. 0.000 и -1.200 между осями В-Т и 26-32. Принципиальные схемы обвязки калориферов систем П1...П12, П14...П17	
14	Схема системы теплоснабжения установок П1...П12, П14...П17, А1...А6. У1.	
15	Теплоснабжение. Принципиальные сосемы обвязок калориферов систем А1...А6. У1	
16	Вентиляция. План на отм. 0.000 и -1.200 между осями В-Р и 1-26.	
17	Вентиляция. План на отм. 0.000. и -1.200 между осями В-Р и 21-32.	
18	Вентиляция. Фрагмент плана N1. План площадки на отм. 3.600.	
19	Вентиляция. разрезы 1-1 и 2-2.	
20	Вентиляция. План на отм. 0.000 между осями А-2 и 10-25. Экспликация помещений	
21	Вентиляция. План на отм. 0.000 между осями Н-Х и 12-22; на отм. 3.600 между осями П-Ф и 13-20. продолжение экспликации помещений.	
22	Вентиляция. План на отм. 7.200 между осями П-Ф и 13-21, на отм. 10.800 между осями П-Ф и 13-21. Продолжение экспликации помещений.	
23	Схемы систем А1...А4, В12, В13, В14, В16, П4, П9, П13, ВЕ15 ВЕ(Д)21, ВЕ(Д)-31, ВЕ(Д)-32, ВЕ40, ВЕ(Д)42, ВЕ57.	
24	Схемы систем В7, В8, П5, П8, П14... П17, ВЕ(Д)-22, ВЕ30, ВЕ33... ВЕ39, Д1... Д14.	
25	Сосемы систем В1... В6, П1, П2, ВЕ1... ВЕ3.	
26	Сосемы систем В11, В15, В17, П3, П10, П11, П12, АС-1, ВЕ4... 10, ВЕ37	
27	Сосемы систем В9, В10, В18, У1, П6, П7, ВЕ11... 14, ВЕ58	
28	Установка систем А1, А2, А3, А4	
29	Установка систем В1, П1	
30	Установка систем П2, П3, В6	
31	Установка сиотемы П4	
32	Установка систем П5, П8	
33	Установка систем П6, П7	
34	Установка систем П9, В12	
35	Установка систем П10	
36	Установка систем П11, П12	
37	Установка систем П14, П15	
38	Установка систем П16, П17	
39	Установка системы В9	
40	Агрегат смесительный	
41	Теплопункт. План. Узлы управления	

Типовой проект разработан в соответствии с действующими нормами и правилами и предусматривает мероприятия, обеспечивающие взрывную, взрывопожарную и пожарную безопасность при эксплуатации здания

Главный инженер проекта /Юзефович/

Ведомость ссылочных и прилагаемых документов

Обозначение	Наименование	Примечания
	Ссылочные документы	
5.904-12 В.0, 1-1, 1-2, 1-15,	Приточные вентиляционные камеры производительностью от 3,5 до	
1-16, 1-28, 1-29.1-35, 1-36	125 тыс м³/час	
1.494-10	Решетки щелевые регулирующие типа Р	
5.904-13 В, 0.1-1, 1-2	Заслонки воздушные унифицированные для систем вентиляции	
3.904-18, В. 0. 1, 2	Клапаны и заслонки для вентиляционных систем взрывоопасных производств	
1.494-39	Дроссель-клапаны с ручным управлением круглого и прямоугольного сечения	
4.904-25	Подставки под калорифер	
1.494-32	Зонты и рефлекторы вентиляционных систем	
5.904-4	Двери и люки для вентиляционных камер	
5.904-38	Гибкие вставки к центробежным вентилятором	
5.904-10	Узлы прохода вентиляционных вытяжных шахт через покрытия промышленных зданий	
1.494-308.1	Установка и крепление вентиляторов к строительным конструкциям	
5.904-1 В.0, 1 ч.12	Детали креплений воздуховодов	
5.904-7 В.1	Воздушно-тепловые завесы к центробежным вентиляторам	
4.904-69	Детали крепления санитарно-технических приборов и трубопроводов	
5.904-3	Ограждения нагревательных приборов для помещений категорий А, Б, В и Е	
5.904-20	Клапаны огнезадерживающие	
5.904-34 В. 0.1-2; 1-1	Приточно-рециркуляционные агрегаты производительностью от 1 до 10 тыс/час	
	Прилагаемые документы	
ТП 701-3-26с.88 ОВН-1	Сборная воронка	
ТП 701-3-26с.88 ОВ1СО	Спецификация оборудования	Альбом 11
ТП 701-3-26с.88 ОВ1ВМ	Ведомость потребности в материалах	Альбом 12

Привязан

ТП 701-3-26с.88 ОВ1

Склад для хранения продовольственных и непродовольственных товаров складской площадью 5,0 тыс. кв.м.

			Стадия	Лист	Листов
ГИП	Юзефович		РП	1	41
Нач.отд.	Горовец				
Гл.спец.	Штейнберг				
Рук.гр.	Берзнер				
Ст.инж.	Гитман				
Н.контр.	Берзнер				

Общие данные (начало)

Министерство торговли СССР УКРГИПРОТОРГ г. Киев

Инв. № подл. | Подпись и дата | Взам. инв. №

Согласовано: Гл. спец. теплот. Мельниченко 29.04.88

Нач. отд. Горовец

Гл. спец. Штейнберг

Кот: Ханжинникова

Формат А2

Альбом 4

Типовой проект 701-3-26с.88

Местные отсосы от технологического оборудования

Технологическое оборудование			Характеристика выделяющихся вредностей
поз.	Наименование	Кол.	
19	Комплект для очистки тканевых мешков от пыли	1	пыль
30	Магнитная колонка	2	сахарная пыль
35	Автомат фасовочный	2	сахарная пыль
36	Элеватор для сахара	2	сахарная пыль
41	Бункер загрузочный	2	сахарная пыль
89	Комбинированный деревообрабатывающий станок К40М	1	опилки, стружки
99	Обдирочно-шлифовальный станок ЗК634	1	абразивнометаллическая пыль
100	Станок фуговальный СФ4-1А	1	стружка
104	Стол сварщика С10040	1	сварочная пыль
	Напольный смет	1	опилки, стружки
	Стена для обмыва тары	1	пар

продолжение

Объем вытяжки, м3/ч		Характеристика местного отсоса		Обозначение системы	Примечание
на ед. оборуд.	Всего	Обозначение	применяемые документы		
3200	3200	от вентилятора машины		В11	встроенный отсос
180	360	аспирационное отверстие		В9	встроенный отсос
500	1000	аспирационное отверстие		В9	встроенный отсос
800	1600	зонт 800х800		В9	пристроенный отсос
500	1000	аспирационное отверстие		В9	встроенный отсос
1300	1300			В18	встроенный отсос
540 от круга	одного (2 круга)	ПАЗ-12м		Ас1	встроенный отсос
1500	1500			В18	встроенный отсос
1800	1800	встроенный вентилятор		В13	встроенный отсос
1100	1100			В18	пристроенный отсос
300	300	зонт 1400х1000		ВЕ36	пристроенный отсос

План-схема

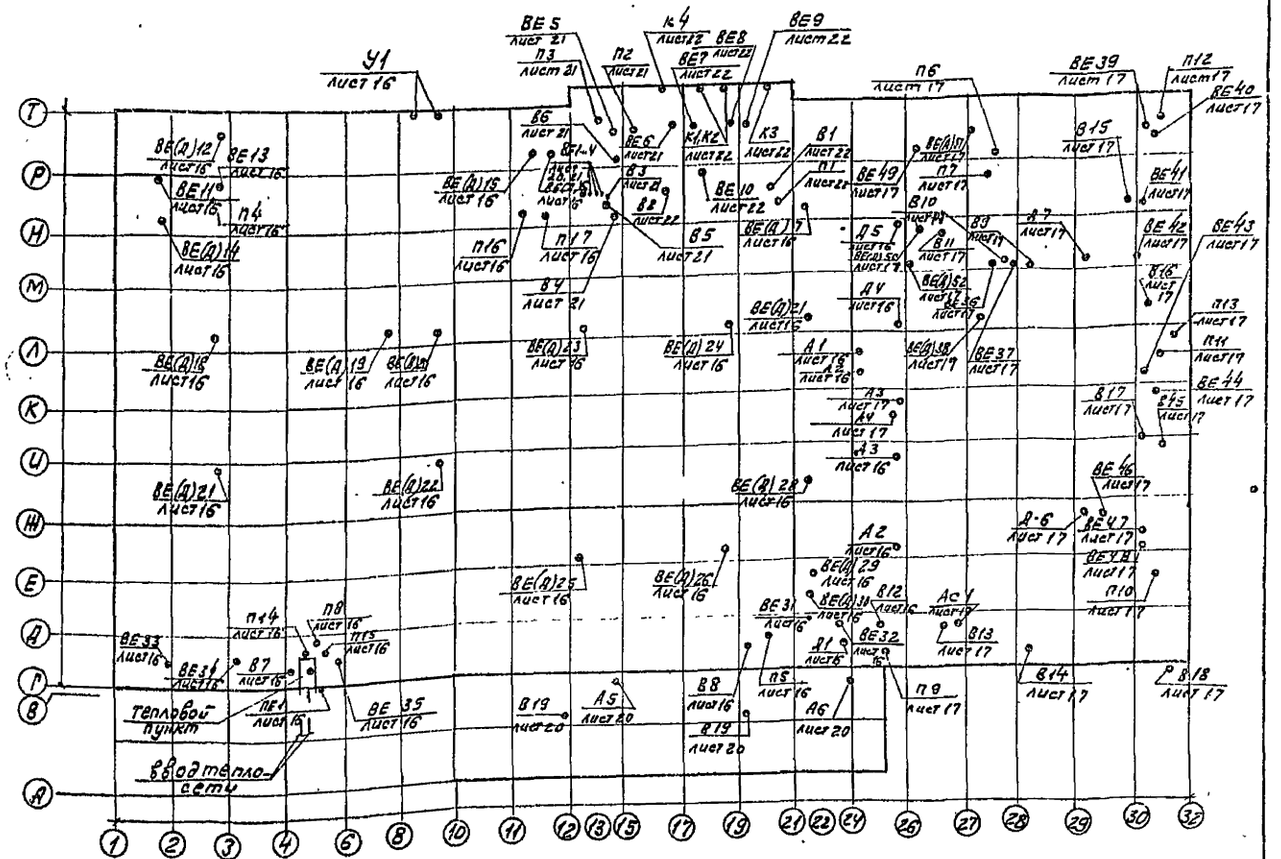

				ТП 701-3-26с.88	ОВ1
				Склад для хранения продовольственных и непродовольственных товаров складская площадью 5,0 тыс. кв.м	
					Стадия: РП; Лист: 2; Листов:
ГИП	Юзефович			Общие данные (продолжение)	Министерство торговли Укргипроторг г. Киев
Нач. отд.	Голобец				
Гл. спец.	Штейнберг				
Рук. гр.	Березнер				
Ст. инж.	Гольман				
Н. контр.	Березнер				

Привязан

Инв. № подл. | Подпись и дата | Взам. инв. №

Копировала Мир- (Миркина)

Формат А2

10033/5

Типовой проект 701-3-26с.88 Альбом 4

Характеристика отопительно-вентиляционных систем.

Обозначение системы	Кол. систем	Наименование обслуживаемого помещения (технологического оборудования)	Тип установки	Вентилятор: Тип исполн. по взрывозащите	№	Схема исполнен.	Положение	L, м3/ч	P, Па (кгс/м2)	n, об/мин	Электродвигатель: Тип. исполнение по взрывозащите	N кВт	n, об/мин	Воздухонагреватель: Тип	№	Кол.	Т-ра нагрева, °С от	до	Расход тепла, Вт (ккал/ч)	ΔP, Па (кгс/м2)	Примечание
П1	1	Машинный зал, архив	ВЦ4-70-2,5-03	Ц4-70	2,5	1	Л315°	1161	880 88	2800	4А71А2	0,75	2800	КСК3 02ХЛ3А	6	1	-9,5	18	10692/9195	18,13	АПР2
														КСК3 02ХЛ3А	6	1	-19	18	14386/12372	19,22	сверхним
														КСК3 02ХЛ3А	6	1	-28	18	17885/15381	20,14	выпуском
П2	1	Буфет, подсобное помещение, маечная	ВЦ4-70 5-02	Ц4-70	5	1	Пр180°	5718	590 59	1415	4А80В4	1,5	1415	КСК3 02ХЛ3А	10	2	-9,5	16	48828/41982	71,9	2ПК10
														КСК3 02ХЛ3А	10	2	-19	16	67020/57637	82,8	правое исполнение
														КСК3 02ХЛ3А	10	2	-28	16	84253/72458	89,17	
П3	1	Помещение по з. 71, 72, 74, 76, 80, 81, 82, 83, 86, 87, 90, 98, 99, 101, 102, 108, 109	ВЦ14-46-3,15-01	Ц14-46	3,15	1	Л315°	2822	760 76	1425	4А90L4	2,2	1425	КСК3 02ХЛ3А	6	1	-9,5	18	25988/22350	56,15	АПР3,15
														КСК3 02ХЛ3А	6	1	-19	18	34966/30071	59,18	с верхним
														КСК4 02ХЛ3А	6	1	-28	18	43472/37386	63,77	выпуском
П4	1	Помещение предпродажной подготовки товаров, помещение для проверки радиоаппаратуры	ВЦ4-70 3,15-03	Ц4-70	3,15	1	Л0°	742	370 37	1365	4АА63В4	0,37	1365	КСК3 02ХЛ3А	6	1	-9,5	16	6336/5449	10,14	
														КСК3 02ХЛ3А	6	1	-19	16	8697/7479	14,33	
														КСК3 02ХЛ3А	6	1	-28	16	10933/9402	16,22	
П5	1	Экспедиция ж/д продтоваров, комната обогрева	ВЦ4-70 3,15-03	Ц4-70	3,15	1	Л90°	627	350 35	1365	4АА63В4	0,37	1365	КСК3 02ХЛ3А	6	1	-9,5	16	5355/4605	10,07	
														КСК3 02ХЛ3А	6	1	-19	16	7349/6320	16,65	
														КСК3 02ХЛ3А	6	1	-28	16	9238/7945	18,13	
П6	1	Цех по фасовке крупы и сахара песка, отделение засыпки, отделение для выбивания мешков	ВЦ4-70 6,3-03	Ц4-70	6,3	1	Л0°	9360	500 50	950	4А100L6	2,2	950	КСК3 02ХЛ3А	10	2	-20	21,7	130709/112410	105,5	2ПК10
														КСК3 02ХЛ3А	10	2	-30	22,1	163308/140445	111,7	правое исполнение
														КСК3 02ХЛ3А	10	2	-40	22,5	195907/168480	116,6	воздушное отопление
П7	2	Тамбур-шлюз	ВЦ4-70 4-01	Ц4-70	4	1	Л45 Пр45	1000	470 47	1390	4А71В4	0,75	1390	КСК3 02ХЛ3А	6	1	-20	16	12056/10368	107,7	(вентилятор
														КСК3 02ХЛ3А	6	1	-30	16	15405/13248	112,6	резервный
														КСК3 02ХЛ3А	6	1	-40	-16	18753/16128	119,1	
П8	1	Экспедиция ж/д промтоваров	ВЦ14-46 3,15-01	Ц14-46	3,15	1	Л315°	2390	730 73	1415	4А80В4	1,5	1415	КСК3 02ХЛ3А	6	1	-9,5	16	20409/17552	22,15	АПР3,15
														КСК3 02ХЛ3А	6	1	-19	16	28013/24091	26,6	сверхим
														КСК4 02ХЛ3А	6	1	-28	16	35216/30286	29,07	выпуском
П9	1	Механическая мастерская, сварочное отд. машинное отд. экспедиция автомобильная продтоваров	ВЦ4-70-5-02	Ц4-70	5	1	Пр0°	5800	600 60	1415	4А80В4	0,75	1415	КСК 302ХЛ3А	10	2	-9,5	16	49529/42595	66,7	2ПК10
														КСК3 02ХЛ3А	10	2	-19	16	67981/58464	71,85	(левое
														КСК3 02ХЛ3А	10	2	-28	16	85463/73498	75,14	исполнение
П10	1	Столярная мастерская	ВЦ14-46-3,15-01	Ц14-46	3,15	1	Л315°	3167	800 80	1425	4А90L4	2,2	1425	КСК3 02ХЛ3А	7	1	-20	26,5	49316/42412	52,1	АПР5
														КСК4 02ХЛ3А	7	1	-30	27,5	60982/52445	62,7	с верхним
														КСК4 02ХЛ3А	7	1	-40	28,4	72543/62387	68,8	выпуском
П11	1	Гараж-зарядная щелочная	ВЦ4-70 5-01	Ц4-70	5	1	Л270°	3760	800 80	1415	4А80В4	1,5	1415	КСК3 02ХЛ3А	10	2	-20	16	45330/38984	55,5	2ПК10
														КСК3 02ХЛ3А	10	2	-30	16	57920/49812	64,7	правого
														КСК3 02ХЛ3А	10	2	-40	16	70513/60641	68,15	исполнения
П12	1	Гараж зарядная кислотная	ВЦ4-70 5-02	Ц4-70	5	1	Л90°	5710°	600 60	1415	4А80В4	1,5	1415	КСК3 02ХЛ3А	10	2	-20	16	68838/59201	63,5	2ПК10
														КСК3 02ХЛ3А	10	2	-30	16	87960/75646	69,15	правого
														КСК3 02ХЛ3А	10	2	-40	16	107082/92091	74,7	исполнения
П13	1	Агрегатная	906-300 5А	06-300	5	—	—	1700	10	1375	4АА63В4	0,37	1365	—	—	—	—	—	—	—	—

Условные обозначения

- Асбоцементный воздуховод
- Металлический воздуховод
- Теплоизоляционная конструкция из минераловатных изделий δ=30мм.
- Противопожарная изоляция для достижения предела огнестойкости 0,5 часа (штукатурка асбоцементным раствором δ=50мм).

Привязан

Инв. №

ГИП	Юзефович	
Нач. отд.	Горобец	
Гл. спец.	Штейнберг	
Рук. гр.	Берзнер	
Ст. инж.	Готман	
Ст. инж.	Клецкая	
Н. контр.	Берзнер	

ТП 701-3-26с.88 ОВ1

Склад, для хранения продовольственных и непродовольственных товаров складской площадью 5,0 тыс. кв. м.

Общие данные (продолжение)

Стадия	Лист	Листов
РП	3	

Министерство Торговли СССР Укрсиппроторг г. Киев

Копир. [illegible] (Геренрот)

Формат А2

Типовой проект 701-3-26с.88 Альбом 4

Характеристика отопительно-вентиляционных систем

Обозначение системы	Кол. систем	Наименование обслуживаемого помещения (технологического оборудования)	Тип установки	Вентилятор: Тип, исполн. по взрывозащите	Вентилятор: N	Вентилятор: Схема исполнен.	Вентилятор: Положение	Вентилятор: L, м³/ч	Вентилятор: P, Па (кгс/м²)	Вентилятор: n, об/мин	Электродвигатель: Тип, исполнение по взрывозащите	Электродвигатель: N, кВт	Электродвигатель: n, об/мин	Воздухонагреватель: Тип	Воздухонагреватель: N	Воздухонагреватель: Кол	Т-ра на грева, °С: от	Т-ра на грева, °С: до	Расход тепла, Вт (ккал/ч)	ΔP, Па (кгс/м²)	Примечание
П14	1	Секция №1	ВЦ4-70	Ц4-70	6,3	1	Пр0°	10000	1000/100	1445	4А112М4	5,5	1445	КСК3 02ХЛ3А	10	2	-2	40,5	142325/122400	148,13	2ПК10
			-6,3-02											КСК3 02ХЛ3А	10	2	-7	42,7	166437/143136	152,34	правое исполнение воздушное отопление
														КСК3 02ХЛ3А	10	2	-12	45	190884/164160	158,3	
П15	1	Секция №1	ВЦ4-70-6,3-02	Ц4-70	6,3	1	Л0°	10300	1000/100	1445	4А112М4	5,5	1445	КСК3 02ХЛ3А	10	2	-2	40,5	146595/126072	148,13	2ПК10
														КСК3 02ХЛ3А	10	2	-7	42,7	171430/147430	152,34	левое исполнение воздушное отопление
														КСК3 02ХЛ3А	10	2	-12	45	196610/169085	158,3	
П16	1	Секция №2	ВЦ4-70-6,3-02	Ц4-70	6,3	1	Л0°	8280	1100/110	1430	4А100L4	4	1430	КСК3 02ХЛ3А	10	2	-2	41	119231/102539	88,16	2ПК10
														КСК3 02ХЛ3А	10	2	-7	43	138642/119232	102,2	
														КСК3 02ХЛ3А	10	2	-12	45	158051/135924	144,31	воздушное отопление
П17	1	Секция №2	ВЦ4-70 6,3-02	Ц4-70	6,3	1	Пр0°	8000	1100/110	1430	4А100L4	4	1430	КСК 302ХЛ3А	10	2	-2	41	115200/99072	88,16	2ПК10
														КСК3 02ХЛ3А	10	2	-7	43	133953/115200	102,2	
														КСК3 02ХЛ3А	10	2	-12	45	152707/131328	143,3	воздушное отопление
А1	1	секция кондитерских изделий	ВЦ4-70-2,5-03	Ц4-70	2,5	1	Л315°	1650	900/90	2800	4А71А2	0,75	2800	КСК3 02ХЛ3А	6	1	14	32,7	10333/8886	19,62	АПР2 с верхним выпуском воздушное отопление
														КСК3 02ХЛ3А	6	1	14	37,5	12985/11167	20,2	
														КСК4 02ХЛ3А	6	1	14	45	17129/14731	24,4	
А2	1	секция кондитерских изделий	ВЦ4-70-2,5-03	Ц4-70	2,5	1	Л315°	1650	900/90	2800	4А71А2	0,75	2800	КСК3 02ХЛ3А	6	1	14	32,7	10333/8886	19,62	АПР2 с верхним выпуском, воздушное отопление
														КСК3 02ХЛ3А	6	1	14	37,5	12985/11167	20,2	
														КСК4 02ХЛ3А	6	1	14	45	17129/14731	24,4	
А3	1	Секция №3	ВЦ14-46-3,15-01	Ц14-46	3,15	1	Л315°	2900	790/79	1415	4А80В4	1,5	1415	КСК3 02ХЛ3А	6	1	14	33	18452/15869	56,65	АПР2 с верхним выпуском, воздушное отопление
														КСК4 02ХЛ3А	6	1	14	38	23308/20045	61,6	
														КСК4 02ХЛ3А	6	1	14	45	30106/25891	66,2	
А4	1	Секция №4	ВЦ14-46-3,15-01	Ц14-14	3,15	1	Л315°	2900	790/79	1415	4А80В4	1,5	1415	КСК3 02ХЛ3А	6	1	14	33	18452/15869	56,65	АПР2 с верхним выпуском воздушное отопление
														КСК4 02ХЛ3А	6	1	14	38	23308/20045	61,6	
														КСК4 02ХЛ3А	6	1	14	45	30106/25891	66,2	
А5	1	Дебаркадер	АО2-10	-02У3							4А80В4У3	1,5	1415						45349/39000		для tн -20°
А6	1		АО2-10	-02У3							4А80В4У3	1,5	1415						45349/39000		
А5	1	Дебаркадер	АО2-10	-02У3							4А80В4У3	1,5	1415						45349/39000		для tн -30°, -40°
А6	1		АО2-10	-02У3							4А80В4У3	1,5	1415						93023/80000		
В1	1	Машинный зал архив	ВЦ4-70 3,15-03	Ц4-70	3,15	1	Л0°	1109	350/35	1365	4АА63В4	0,37	1365	—	—	—	—	—	—	—	
В2	1	Санузлы	В-Ц4-70 2,5-03	Ц4-70	2,5	1	Пр0°	317	200/20	1375	4АА56А4	0,12	1375	—	—	—	—	—	—	—	
В3	1	помещение по 3, 71, 72, 74, 76, 80, 81, 82, 83, 86, 90, 98, 99, 101, 02	В-Ц4-70 4-02	Ц4-70	4	1	Пр0°	1420	430/43	1390	4А71А4	0,55	1390	—	—	—	—	—	—	—	
В4	1	Душевые	В-Ц4-70 3,15-03	Ц4-70	3,15	1	Пр0°	750	360/36	1365	4АА63В4	0,37	1365	—	—	—	—	—	—	—	

Основные показатели по чертежам отопления и вентиляции

Наименование здания (сооружения) помещения	Объем м³	Периоды года при tн, °С	Расход тепла, Вт (ккал/час): На отопление	На вентиляцию, воздушное отоп. и теплов. завесы	На горячее водоснабжение	Общий	Расход холода, Вт (ккал/ч)	Установлен. мощн. эл. двигат. кВт
Склад	60217,0	-20°	275530/236956	1370048/1178242	221337/190350	1866915/1605548		73,58
	60217,0	-30°	293822/252687	1660450/1427988	221337/190350	2175609/1871025		73,98
	60217,0	-40°	335132/288214	1907393/1640360	221337/190350	2463862/2118924		73,98
в том числе		-20°	61115/52559	85508/73537	27209/23400	173832/149496		
АБК		-30°	66555/57237	116372/100080	27209/23400	173832/180717		
		-40°	73035/62810	145610/125225	27209/23400	245854/211435		

Привязан

Инв. №

ГИП	Юзефович	
Нач. отд.	Горобец	
Гл. спец.	Штейнберг	
Рук. гр.	Берзнер	
Ст. инж.	Клецкая	
Ст. инж.	Готман	
Н. контр.	Берзнер	

ТП 701-3-26с.88 ОВ1

Склад для хранения продовольственных и непродовольственных товаров складской площадью 5,0 тыс. кв. м

Стадия	Лист	Листов
РП	4	

Общие данные (продолжение)

Министерство Торговли СССР Укргипроторг г. Киев

Копировала [signature] /Миркина/

Формат А2

Инв. № подл. | Подпись, дата | Взам. инв. №

Характеристика отопительно-вентиляционных систем

Обозначение системы	Кол. систем	Наименование обслуживаемого помещения (технологического оборудования)	Тип установки	Вентилятор: Тип, исполн. по взрывозащите	Вентилятор: N	Вентилятор: схема исполнен.	Вентилятор: положение	Вентилятор: L, м³/ч	Вентилятор: P, Па (кгс/м²)	Вентилятор: n, об/мин	Электродвигатель: Тип, исполнение по взрывозащите	Электродвигатель: N, квт	Электродвигатель: n, об/мин	Воздухонагреватель: Тип	Воздухонагреватель: N	Воздухонагреватель: Кол	Воздухонагреватель: т-ра нагрева, °С от	Воздухонагреватель: т-ра нагрева, °С до	Воздухонагреватель: Расход тепла, вт (ккал/ч)	Воздухонагреватель: ΔP, Па (кгс/м²)	Примечание
В5	1	Буфет	В-ЦЧ-70 5-02	ЦЧ-70	5	1	Пр0°	5940	570 57	1415	4А80В4	1,5	1415	—	—	—	—	—	—		
В6	1	Моечная, подсобная буфета	В-ЦЧ-70 2,5-03	ЦЧ-70	2,5	1	Пр0°	532	260 26	1375	4АА56А4	0,12	1375	—	—	—	—	—	—		
В7	1	Теплопункт	В-06-300 4А	06-300	4	—	—	470	80 8	1375	4АА56А4	0,12	1375	—	—	—	—	—	—		
В8	1	Комната обогрева	В-06-300 4А	06-300	4			210		1375	4АА56А4	0,12	1375	—	—	—	—	—	—		
В9	1	Цех по фасовке крупы и сахара песка, отделение засыпки (местные отсосы)	В-ЦЧ-46 ЦИ1-01	ЦЧ-46	4	1	Пр0°	3950	1270 127	1430	8100L4 2ExdII BT4	4	1430	—	—	—	—	—	—		циклон ЗЦИ-11-800
В10	1	Цех по фасовке крупы и сахара песка, отделение засыпки	В-06-300 5А	06-300	5			1860	180 18	1370	В63В4 2ExdII BT3	0,37	1370	—	—	—	—	—	—		
В11	1	Помещение для выбивания мешков	встроенный вентилятор					3200	см.		технологическую часть проекта										
В12	1	Машинное отделение охл. камер	В-ЦЧ-70 3,15-03	ЦЧ-70	3,15	1	Л0°	1200	350 35	1365	4АА63В4	0,37	1365	—	—	—	—	—	—		
В13	1	Сварочное отделение	встроенный вентилятор					1800	см.		технологическую часть проекта										
В14	1	Механическая мастерская	ВКР 4.00.45	ВКР	4	1	-	2020		910	4А71А6У2	0,37	910	—	—	—	—	—	—		
В15	1	Гараж-зарядная кислотная	В-ЦЧ-46 5И1-02Т2А-01	ЦЧ-76	5	1	Пр0°	6200	900 90	960	8132S6 2ExdII BT3	5,5	960	—	—	—	—	—	—		
В16	1	Агрегатная	ВКР 4.00.45	ВКР	4	1	—	1700	190 19	910	4А71А6У2	0,37	910	—	—	—	—	—	—		
В17	1	Гараж-зарядная щелочная	В-ЦЧ-46 5И1-02Э2А-01	ЦЧ-46	5	1	Пр0°	4000	650 65	955	8П2М86 2ExdПВТ2	4	955	—	—	—	—	—	—		
В18	1	Столярная мастерская	В-ЦП6-45 5-01	ЦП6-45	5	6	Л0°	2800	1600 160	1570	4А100S4	3	1430	—	—	—	—	—	—		Циклон типа К Л14
В19	2	Дебаркадер	ВКР 4.00.45	ВКР	4	1	—	1950	190 19	910	4А71А6У2	0,37	910	—	—	—	—	—	—		
У1	2	Экспедиция автомобильная	В-ЦЧ-70 6,3-03	ЦЧ-70	6,3	1	Пр180° Л180°	12000	350 35	950	4А100L8В	2,2	950	КСХУ-02ХЛ3А	8	2	16	44	112527 96768		
АС	1	Механическая мастерская	Вентиляционный пылеулавливающий агрегат ПА2-12М							700		1,5	2860								
К1,2,3	3	Машинный зал	Кондиционер БК-2000									1,1	(220в)								
К4	1	Архив	Кондиционер БК-2000									1,1	(220в)								

12. Проектом предусматривается заземление всего отопительно-вентиляционного оборудования, металлических воздуховодов и трубопроводов, предназначенных для помещений с производствами категорий А и Б.

1. Настоящий проект выполнен на основании СНиП 2.04.05-86, СНиП II-92-76 и норм технологического проектирования общетоварных складов.
2. Расчетные параметры внутреннего воздуха приняты по нормам на общетоварные склады, в административных помещениях по СНиП II-92-76.
3. Расчетная температура воздуха в складских помещениях для непродовольственных товаров 16°, для продовольственных товаров 14°, в отделении фасовки сахара и круп, в отд., засыпки, в помещениях предпродажной подготовки товаров и проверки радиоаппаратуры 18°, в экспедициях 14°, в дебаркадере 5°.
4. Источником теплоснабжения служат тепловые сети.
5. Теплоносителем для нужд отопления и вентиляции склада служит вода с параметрами 150°-70°С, для отопления админбытовых помещений - вода с параметрами 105-70°.
6. Горячее водоснабжение осуществляется от наружных тепловых сетей.
7. Отопление в складах воздушное. Системы А1, А2, А3, А4 работают на рециркуляционном воздухе. Системы П14, 15 и П16, 17 в рабочее время работают на смеси наружного и рециркуляционного воздуха и поддерживают температуру +16°. В нерабочее время системы работают на рециркуляционном воздухе и поддерживают температуру +5°.
8. В цехе фасовки крупы и сахара, отделение засыпки, помещении для выбивания мешков принято в рабочее время воздушное отопление совмещенное с дежурным центральным отоплением, в нерабочее время - дежурное отопление.
9. В качестве нагревательных приборов приняты конвекторы „Комфорт-20", радиаторы М140-А0 и гладкие трубы.
10. Секции радиаторов следует собирать в приборы на ниппелях с применением уплотняющих прокладок толщиной до 1,5 мм из паронита.
11. Воздуховоды выполняются из кровельной стали, частично из асбоцементных коробов.

Привязан	ГИП	Юзефович	
	Нач. отд.	Горобец	
	Гл. спец.	Штейнберг	
	Рук. гр.	Берзнер	
	Ст. инж.	Клецкая	
Инв. №	Н. контр.	Берзнер	

ТП 701-3-26с.88 081

Склад для хранения продовольственных и непродовольственных товаров складской площадью 5,0 тыс. кв. м

Стадия	Лист	Листов
РП	5	

Общие данные (окончание)

Министерство торговли сост. Укргипроторг г. Киев

Копировала [подпись] (Миркина)

Формат А2

10033/5

Альбом 4

Типовой проект 701-3-26с.88

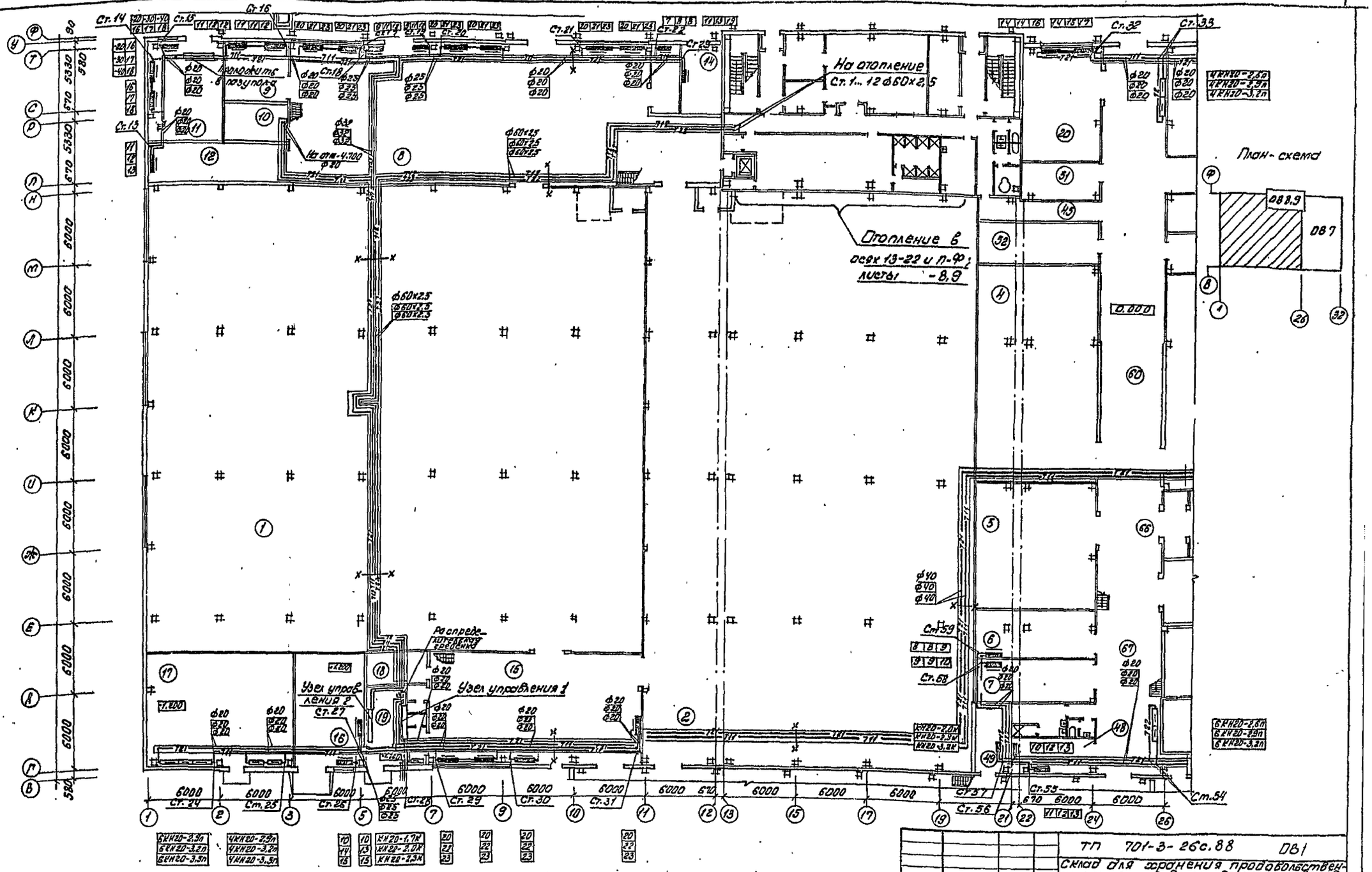

Обводы колонн магистральными трубопроводами отопления между стояками 13-18 на плане и схеме условно не показаны.

ТП 701-3-26с.88			ОВ1
Склад для хранения продовольственных и непродовольственных товаров складской площадью 5,0 тыс. кв. м.			
	Стадия	Лист	Листов
	РП	6	
Отопление. План на отм. 0.000 между осями В-Ф и 1-26.	Министерство торговли СССР Укргипроторг г. Киев		

ГИП	Юзефович	
Нач. отд.	Горобец	
Гл. спец.	Штейнберг	
Рук. гр.	Берзнер	
Ст. инж.	Сафир	
Н. контр.	Берзнер	

Привязан

Инв. N

Инв. N подл. | Подпись и дата | Взам. инв. N | Гл. архит. | Гл. констр. | Ковбасюк | Абрамовский

Копир. [illegible] / Геренрот /

формат А2

Альбом

Типовой проект 701-3-26с.88

Согласовано: Гл. архитектор объекта; Гл. инженер проекта; Гл. технолог (фасовочный цех)

Инв. № подл. | Подпись и дата | Взам. инв. №

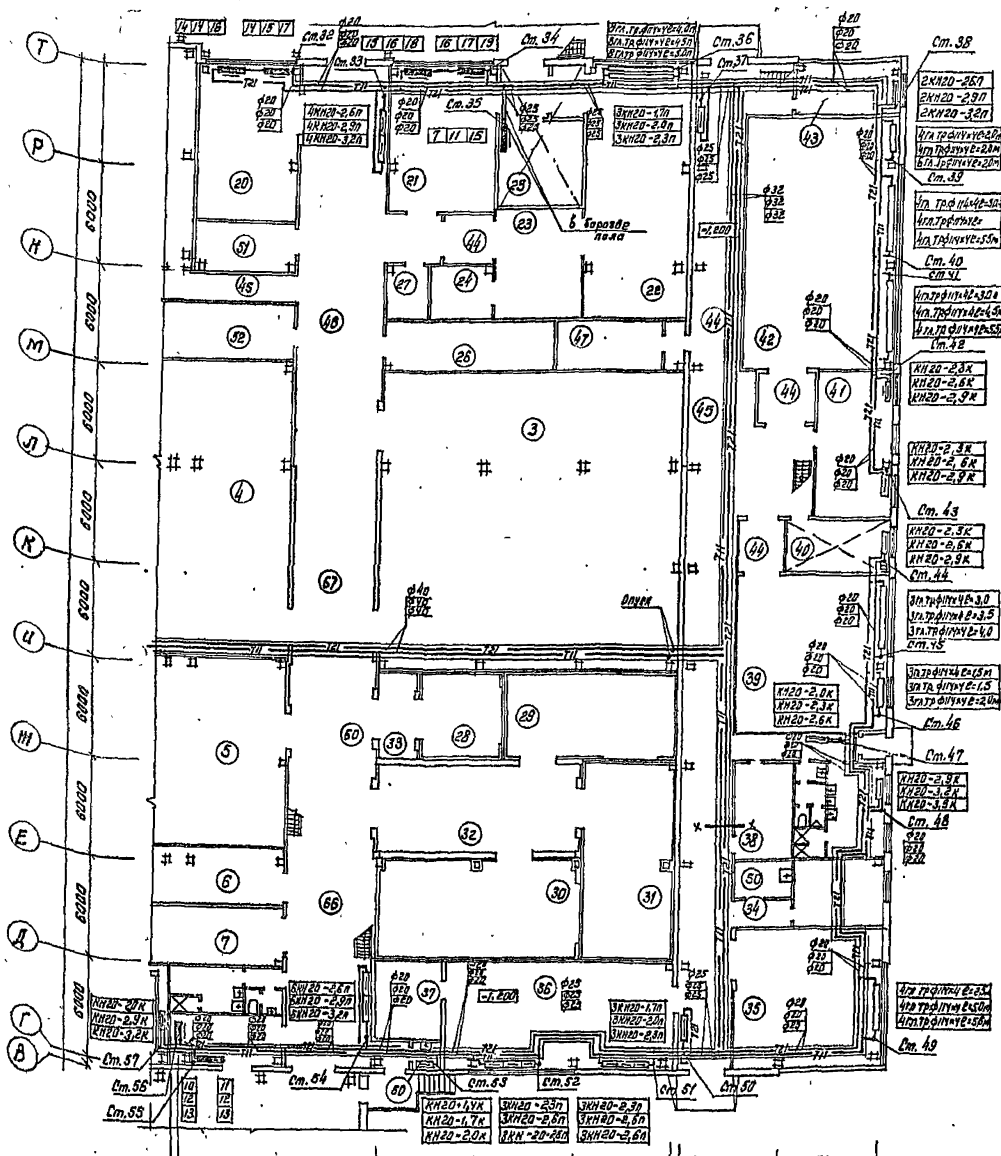

План схема

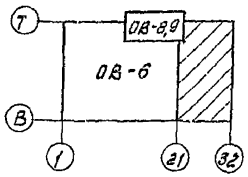

	Наименование	Категория производств по взрывной взрыво-пожарной и пожарной опасности
1	Секция N1	В
2	Секция N2	В
3	Секция N3	В
4	Секция кондитерских изделий	В
5	Секция алкогольных и безалкогольных напитков	В
6	Секция табака	В
7	Секция спичек	В
8	Экспедиция автомобильная	В
9	Помещение предпродажной подготовки товаров	В
10	Помещение для проверки радиоаппаратуры	В
11	Материально-технический склад	В
12	Кладовая тары	В
13	Конфликтная кладовая	В
14	Кладовая отходов упаковки	В
15	Экспедиция железнодорожная пром.товаров	В
16	Материально-технический склад	В
17	Насосная	
18	Венткамера	
19	Теплопункт	
20	Экспедиция автомобильная продтовар	Б
21	Цех по фасовке кондизделий	В
22	Цех по фасовке крупы и сахара-песка	Б
23	Отделение засыпки	Б
24	Помещение для выбивания мешков	Б
25	Кладовая готовой продукции	В
26	Кладовая тары	В
27	Кладовая упаковочных материалов	В
28	Камера сальди t=-2	Д
29	Камера охлажденных грузов t= 10...-2°С	Д
30	Камера охлажденных грузов t= 0...-3°С	Д
31	Камера замороженных грузов t=-18°С	Д
32	Тамбур-шлюз	Д
33	Тамбур-шлюз	Д
34	Венткамера	
35	Столярная мастерская	В
36	Механическая мастерская	А
37	Сварочное отделение	Г
38	Помещение нейтрализации	Д
39	Аварийно-зарядная щелочная	А1/4В3
40	Электролитная щелочная	А
41	Агрегатная	Д
42	Аварийно-зарядная кислотная	А1/4В3
43	Электролитная кислотная	А
44	Тамбур-шлюз	
45	Коридор с тамбуром	
46	Железнодорожный дебаркадер	В
47	Венткамера	
48	Экспедиция железнодорожн.продтов.	В
49	Комната обогрева	
50	Помещение уборочного инвентаря	
51	Конфликтная кладовая	В
52	Электрощитовая	
53	Гардероб	
54	Душевые	
55	Уборные	
56	Венткамера N1	
57	Венткамера N2	
58	Венткамера N3	
59	Венткамера N4	
60	Венткамера N5	
61	Машинное помещение охлаждаемых камер	
62	Венткамера N6	
63	Венткамера N7	
64	Венткамера N8	
65	Венткамера N9	
66	Насосная	
67	Коридор в осях 24-26 на отм.3,300	

Продолжение экспликации помещений - лист 8

Привязан

Инв. №

ГИП	Юзефович	
Нач.отд.	Горобец	
Гл.спец.	Штейнберг	
Рук.гр.	Берзлер	
Ст.инж.	Сафир	
Н.контр.	Берзнер	

ТП 701-3-26с.88 ОВ1

Склад для хранения продовольственных и непродовольственных товаров складской площадью 5,0 тыс. кв.м.

Стадия	Лист	Листов
РП	7	

Отопление. План на отм. 0,000 и -1,200 между осями 21-32 и Г-Т.

Министерство торговли СССР УКРГИПРОТОРГ г. Киев

кол: (Канунникова)

Формат А2

Альбом 4

Типовой проект 701-3-26с.88

План между осями 13-21 и П-Ф на отм. 3.600

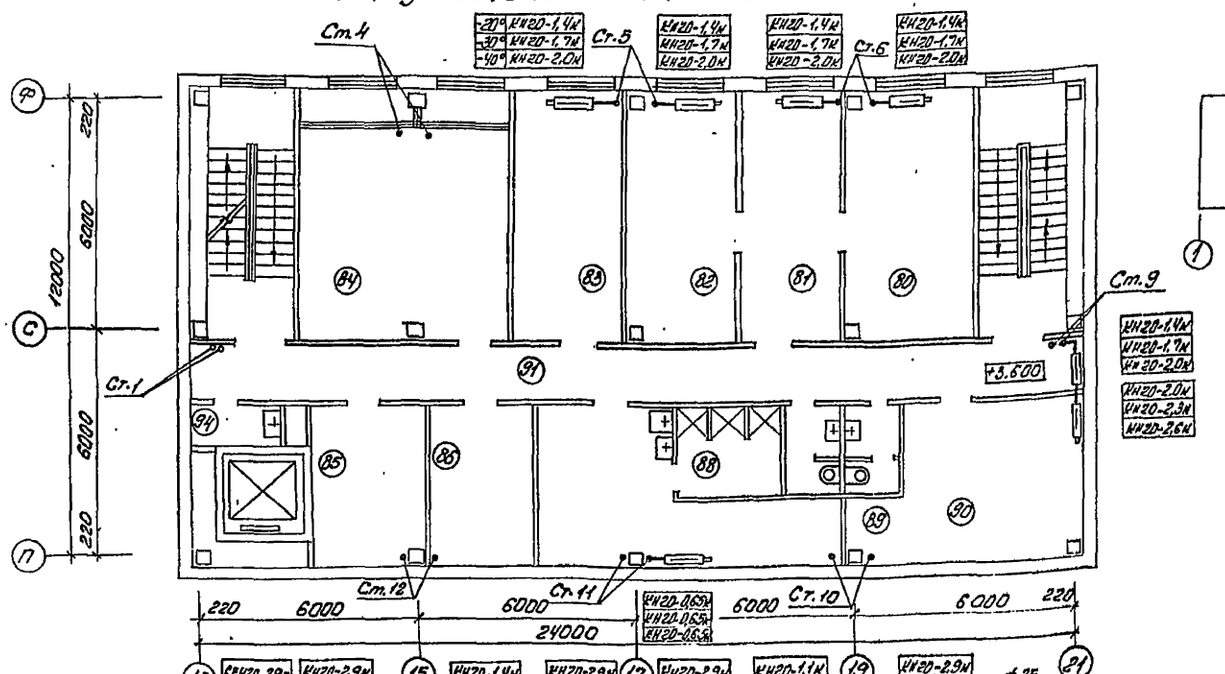

План-схема

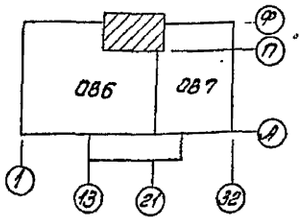

План между осями 13-21 и П-9 на отм. 0.000

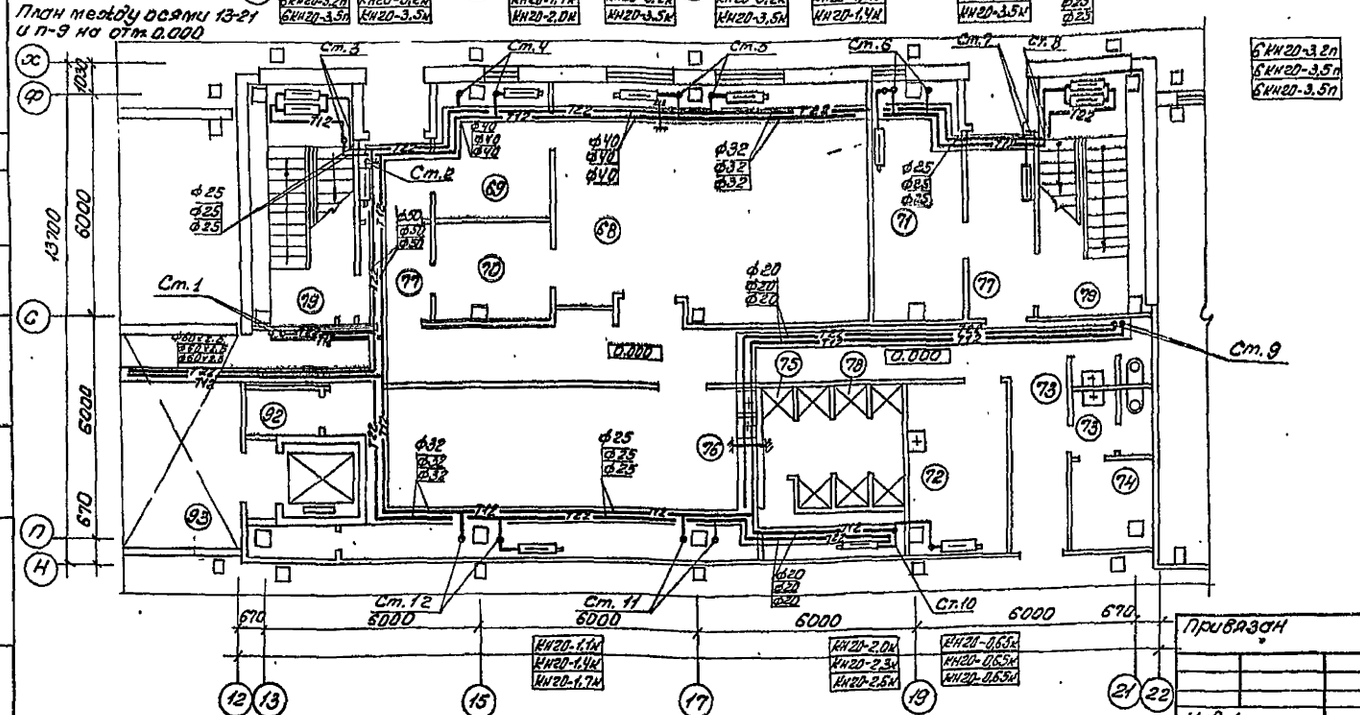

Экспликация помещений

Номер по плану	Наименование	Категория производства по взрывной, взрывопожарной и пожарной опасности
68	Буфет	
69	Подсобное помещение	
70	Моечная столовой посуды	
71	Помещение охраны	
72	Медицинская комната	
73	Уборная	
74	Помещение для личной гигиены женщин	
75	Душевые с преддушевой	
76	Женский гардероб	
77	Коридор с тамбурами в осях С-Ф	
78	Коридор	
79	Лестничная клетка	
80	Кабинет главного инженера	
81	Приемная	
82	Кабинет директора	
83	Отдел кадров, юрист	
84	Венткамера	
85	Венткамера	
86	Помещение общественных организаций.	
87	Мужской гардероб	
88	Душевые	
89	Уборные	
90	Красный уголок	
91	Коридор	
92	Кладовая чистого белья	
93	Кладовая грязного белья	
94	Помещение уборочного инвентаря	

Продолжение экспликации помещений - лист 9

Согласовано

Инв. № подл. | Подпись, дата | Взам. инв. №

Гл. архитект. | Гл. конструкт. | Ковтасюк | Дрожжинский

ГИП	Юзефович		
Нач. отд.	Горобец		
Гл. спец.	Штейнберг		
Рук. гр.	Берзнер		
Ст. инж.	Сафир		
Ст. инж.	Готман		
Н. контр.	Берзнер		

Привязан

Инв. №

ТП 701-3-26с.88 081

Склад для хранения продовольственных и непродовольственных товаров складской площадью 5,0 тыс. кв. м.

Стадия	Лист	Листов
РП	8	

Отопление. Планы на отм. 0.000 между осями 12-22 и Н-Х и на отм. 3.600 между осями 13-21 и П-Ф.

Министерство Торговли СССР
Укрсиппроторг
г. Киев

Копир. [illegible] / Геренрот /

Формат А2

Альбом 4

Типовой проект 701-3-26с. 88

План между осями 13-21 и П-Ф на отм. 7.200

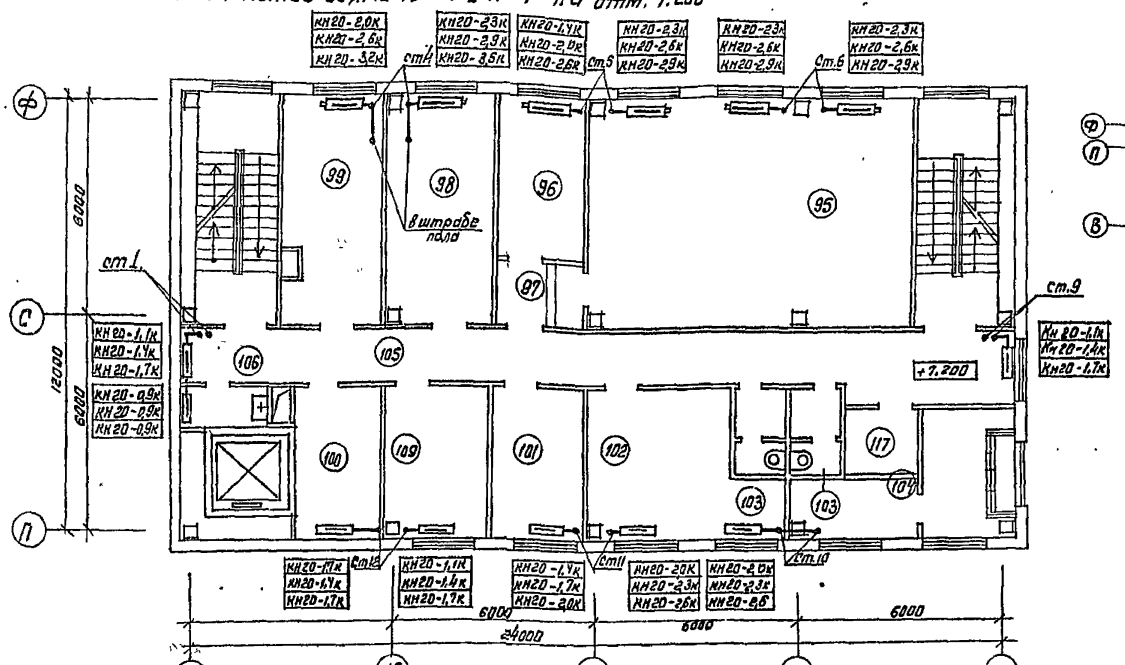

План между осями 13-21 и П-Ф на отм. 10.800

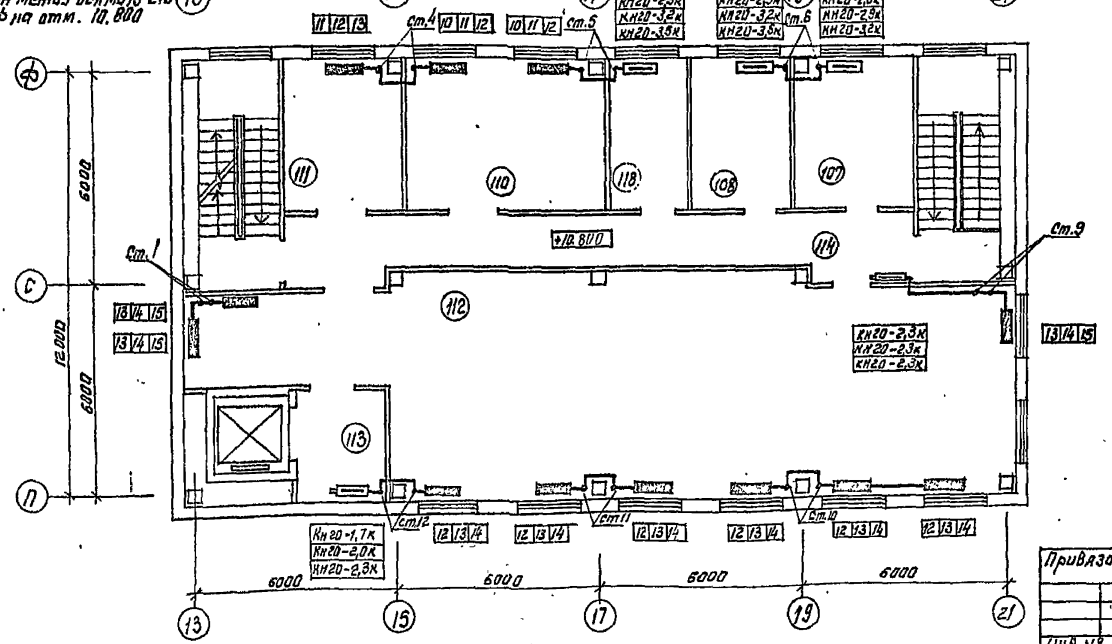

План - схема

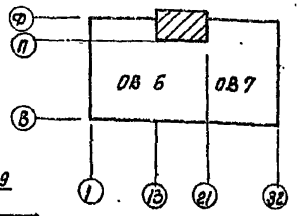

Экспликация помещений

Номер по плану	Наименование	Категория производства по взрывной взрыво-пожарной и пожарной опасности
95	Машинный зал	
96	Архив	
97	Тамбур	
98	Торговый отдел	
99	Плановый отдел	
100	Венткамера	
101	Мастерская	
102	Помещение дежурной смены	
103	Уборные	
104	Венткамера	
105	Коридор	
106	Помещение уборочного инвентаря	
107	Щитовая КИП	
108	Транспортный отдел	
109	Бухгалтерия	
110	Зал образцов	В
111	Зал образцов	В
112	Зал образцов	В
113	Лифтовый холл	
114	Коридор	
115	Машинное отделение лифта	
116	Коридор	
117	Главная касса	
118	Начальник АХО, кабинет по технике безопасности	

Согласовано

Гл. архитект. Новбасова

Инв. № подл. | Подпись и дата | Взам. инв. №

Гип	Юзефович	
Нач. отд.	Горобец	
Гл. сантех.	Штейнберг	
Рук. гр.	Берзнер	
Ст. инж.	Сафир	
Ст. инж.	Готман	
Н. контр.	Берзнер	

Привязан

Инв. №

ТП 701-3-26с. 88 ОВ1

Склад для хранения продовольственных и непродовольственных товаров складской площадью 5,0 тыс. кв. м.

Стадия	Лист	Листов
РП	9	

Отопление, планы на отм. 7.200 и 10.800 между осями 13-21 и П-Ф

Министерство торговли СССР УКРГИПРОТОРГ г. Киев

Коп: /Канунникова/

Формат А2

Альбом 4

Типовой проект 701-3-26с.88

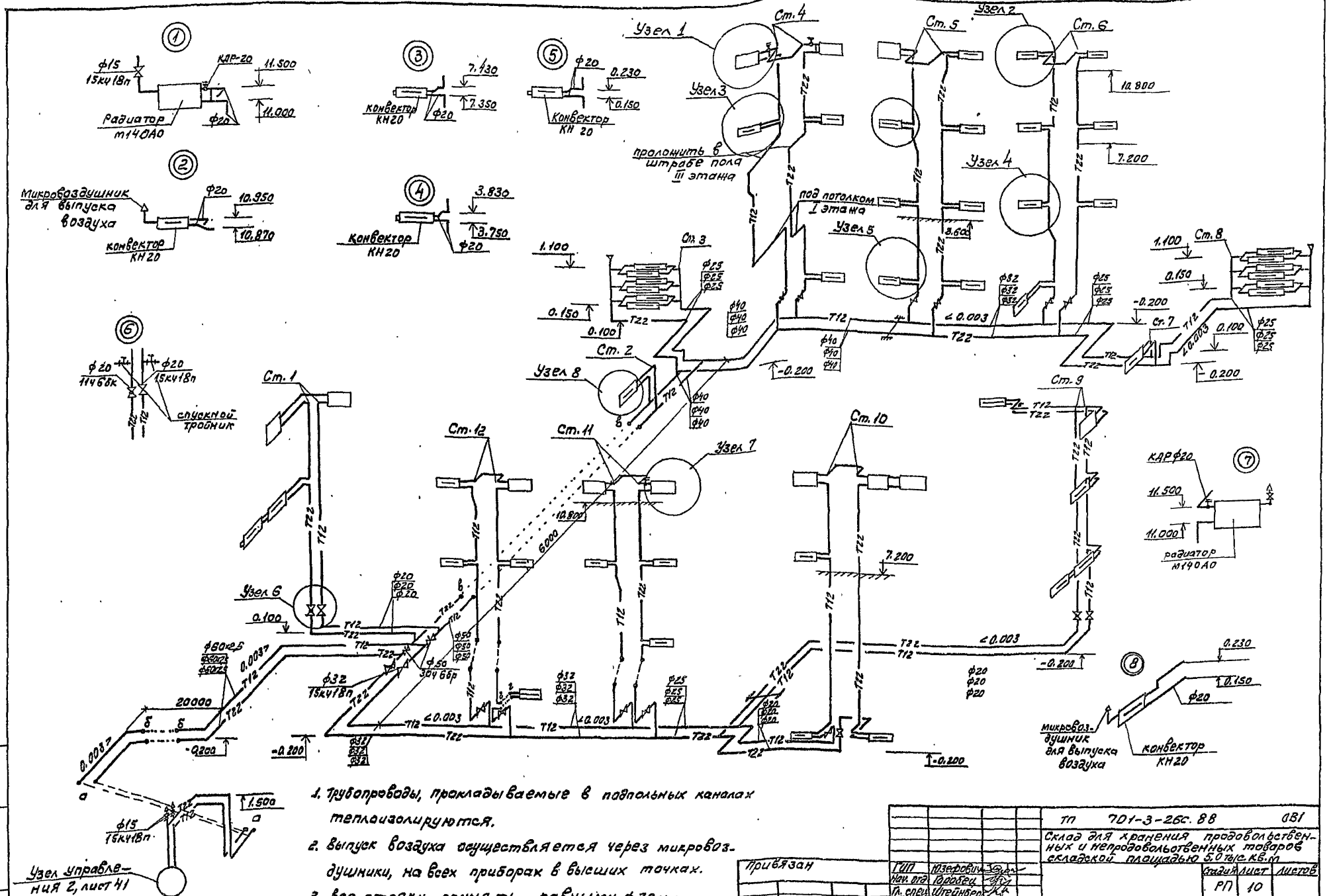

1. Трубопроводы, прокладываемые в подпольных каналах теплоизолируются.
2. Выпуск воздуха осуществляется через микровоздушники, на всех приборах в высших точках.
3. Все стояки принять равными ф20 мм.

ТП 701-3-26с.88			ОВ1
Склад для хранения продовольственных и непродовольственных товаров складской площадью 5,0 тыс. кв.м			
Стадия	Лист	Листов	
РП	10		
Схема системы отопления. Ст. 1...12	Министерство Торговли СССР Укргипроторг г. Киев		

Привязан

Инв. №

ГИП	Юзефович	
Нач. отд.	Горобец	
Гл. спец.	Штейнберг	
Рук. гр.	Берзнер	
Ст. инж.	Сафир	
Н. контр.	Берзнер	

Инв. № подл. | Подпись, дата | Взам. инв. №

Копировала [signature] /Миркина/

Формат А2

Альбом 4

Типовой проект 701-3-26с.88

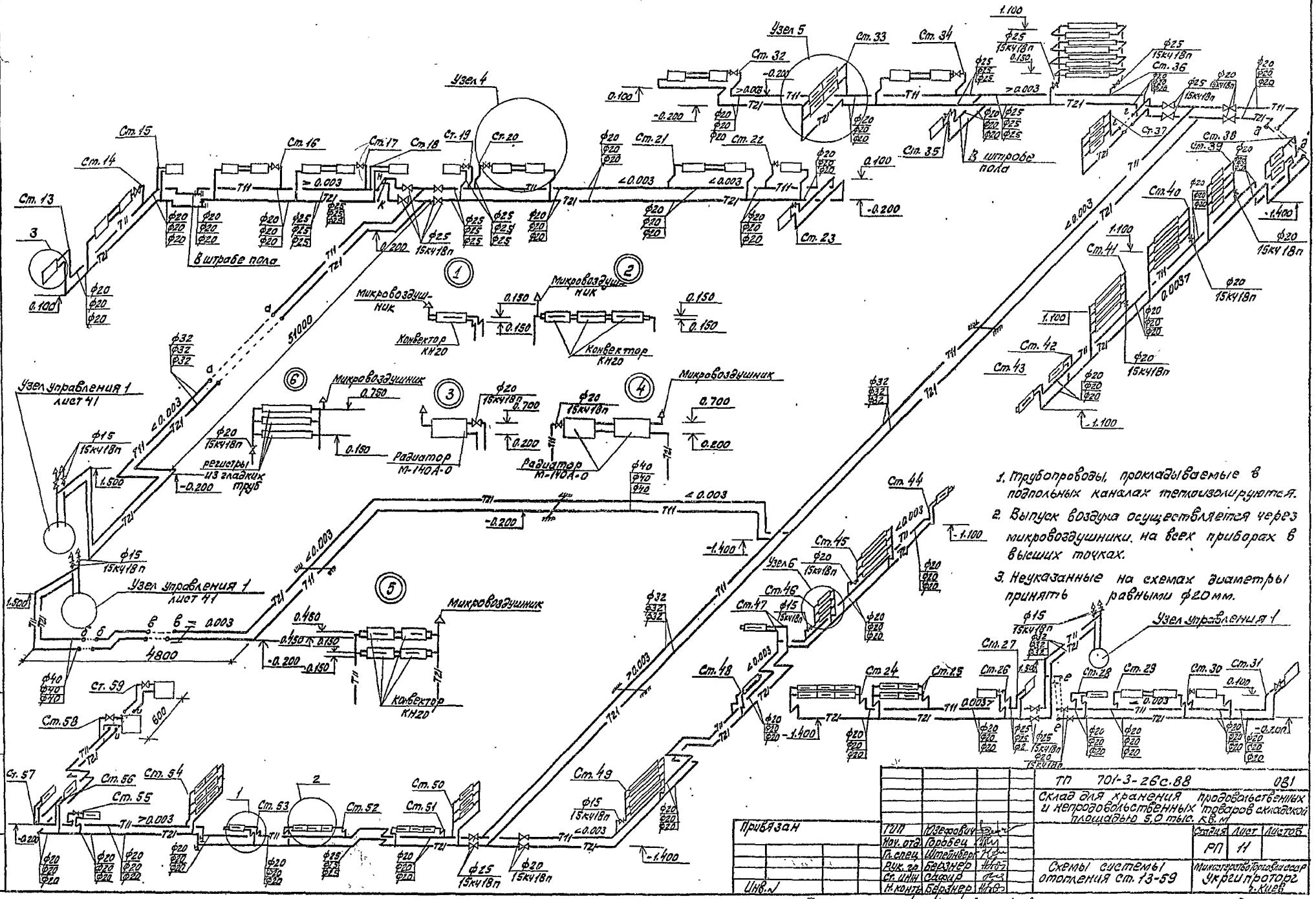

1. Трубопроводы, прокладываемые в подпольных каналах теплоизолируются.
2. Выпуск воздуха осуществляется через микровоздушники, на всех приборах в высших точках.
3. Неуказанные на схемах диаметры принять равными ф20 мм.

Привязан			ТП 701-3-26с.88		ОВ1
			Склад для хранения продовольственных и непродовольственных товаров складской площадью 5,0 тыс. кв.м		
	ГИП	Юзефович		Стадия	Лист	Листов
	Нач. отд.	Горобец		РП	11	
	Гл. спец.	Штейнберг				
	Рук. гр.	Берзнер	Схемы системы отопления ст. 13-59	Министерство торговли СССР Укргипроторг г. Киев		
	Ст. инж.	Сафир				
Инв. №	Н. контр.	Берзнер				

Инв. № подл. | Подпись и дата | Взам. инв. №

Копировала [illegible] (Миркина)

Формат А2

Альбом 4

Типовой проект 701-3-26с. 88

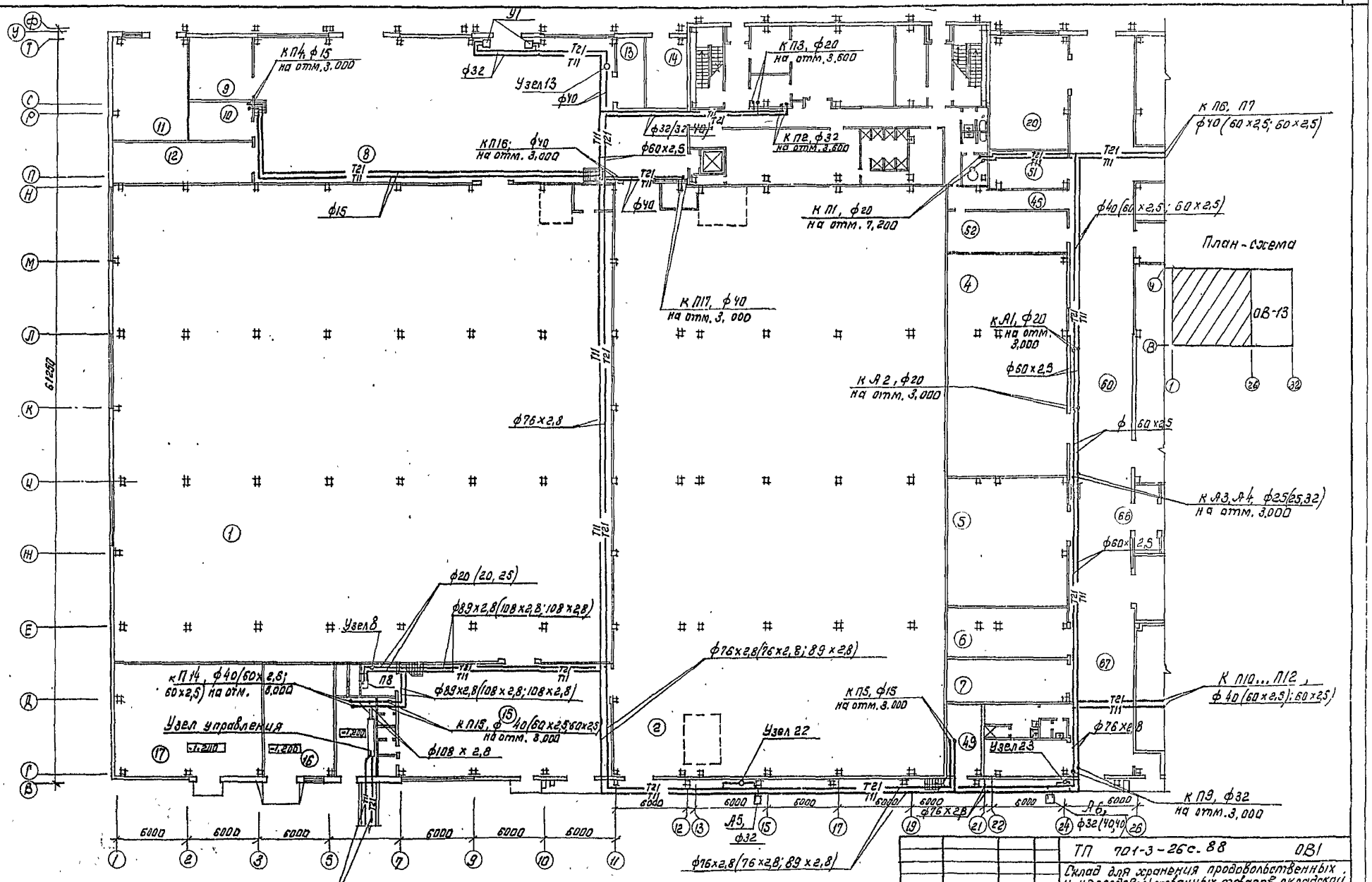

ТП 701-3-26с. 88			ОВ1
Склад для хранения продовольственных и непродовольственных товаров складской площадью 5,0 тыс. кв. м			
Стадия	Лист	Листов	
РП	12		
Теплоснабжение. План на отм. 0.000 между осями В-У и 1-26	Министерство торговли СССР УКРГИПРОТОРГ г. Киев		

Гип	Юзефович	
Нач. отд	Горобец	
Гл. спец	Штейнберг	
Рук. гр.	Берзнер	
Вед. инж	Власенко	
Н. конт	Берзнер	

Привязан

Инв. №

Согласовано

Гл. архитектор Ковалевич

Взам. инв. №

Подпись и дата

Инв. № подл.

Кол: Ка (Канунникова)

Формат А2

10033/5

Альбом 4

Типовой проект 701-3-26с.88

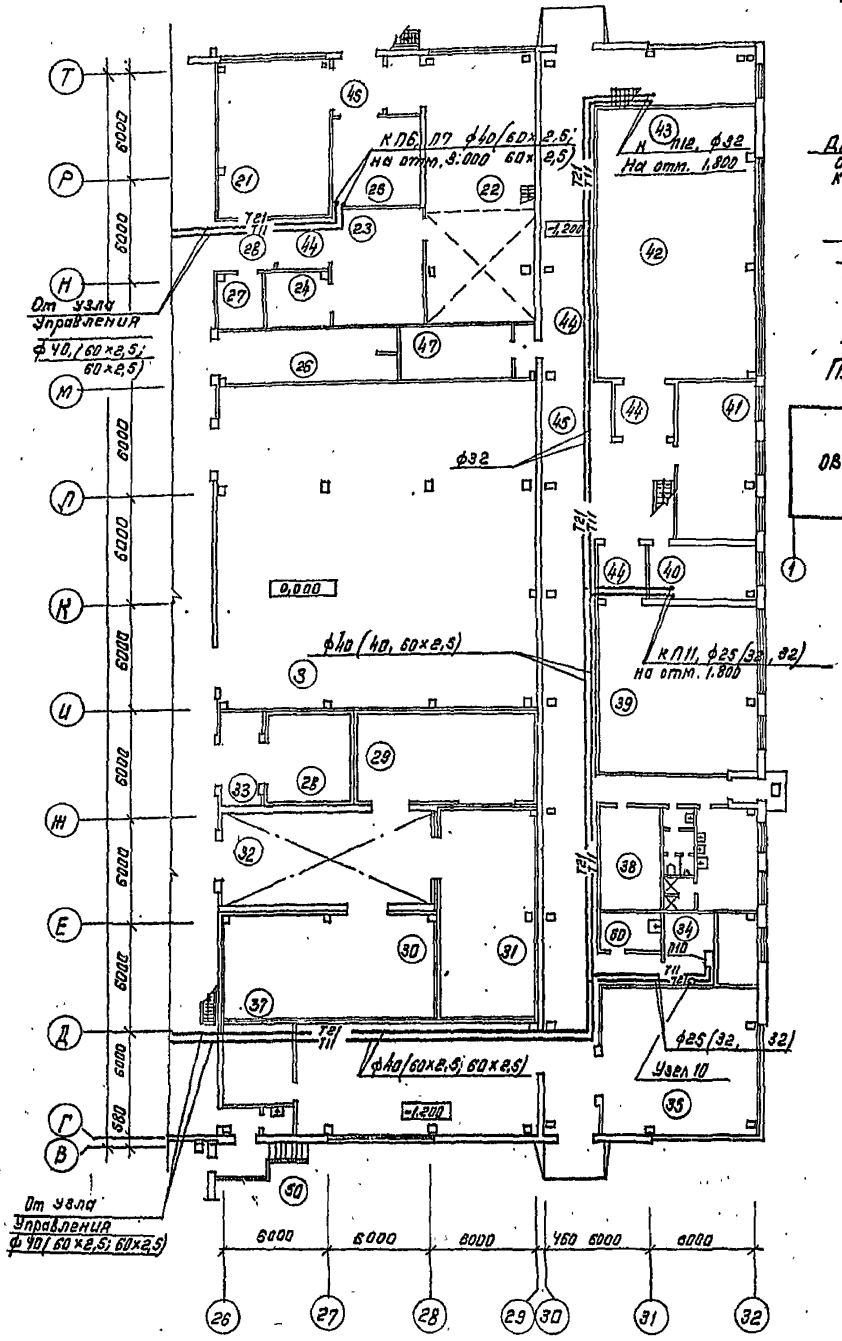

Принципиальная схема обвязки калориферов систем П1, П3... П5, П7, П8, П10.

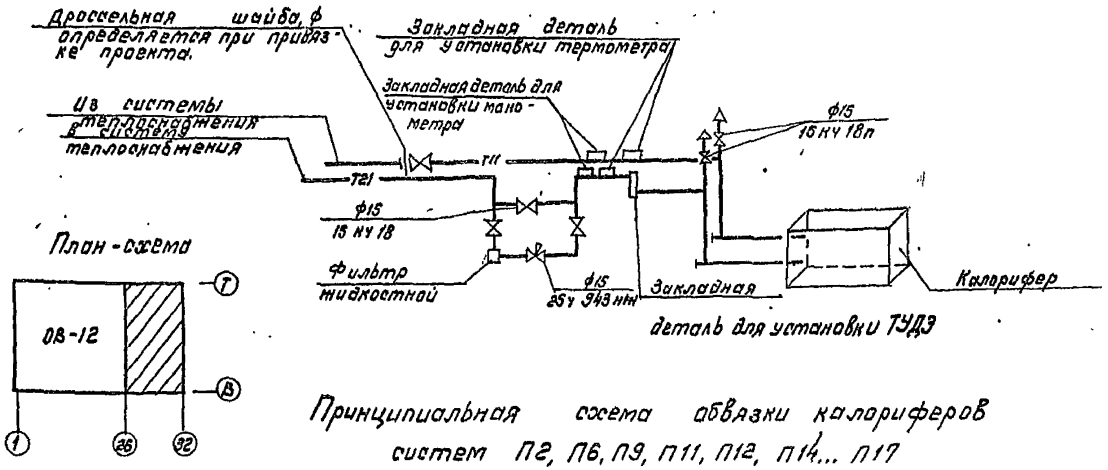

Принципиальная схема обвязки калориферов систем П2, П6, П9, П11, П12, П14... П17

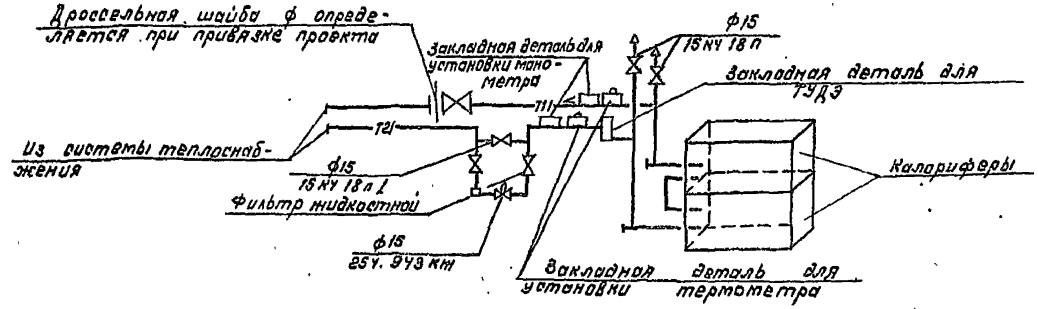

1. На планах теплоснабжения обводы колонн трубопроводами условно не показаны.
2. Все трубопроводы системы теплоснабжения теплоизолируются минватными изделиями с покрытием стеклотканью.

				ТП 701-3-26с.88	ОВ1
				Склад для хранения продовольственных и непродовольственных товаров складской площадью 50 тыс. кв. м	
	ГИП	Юзефович			
Привязан	Нач. отд.	Горобец			Стадия: РП; Лист: 13; Листов:
	Гл. спец.	Штейнберг			
	Рук. гр.	Берзнер			
	Вед. инж.	Власенко		Теплоснабжение. План на отм. 0,000 и -1.200 между осями В...Ту 26...32. Принципиальные схемы обвязки калориферов систем П1...П12, П14...П17	Министерство торговли СССР УКРГИПРОТОРГ Г. Киев
	Ст. инж.	Готман			
Инв. №	Н. контр.	Берзнер			

Коп: /Канунникова/

Формат А2

10033/5

Согласовано: Гл. архитект Ковбасюк

Инв. № подл. | Подпись, дата | Взам. инв. №

Альбом

Типовой проект 701-3-26с.88

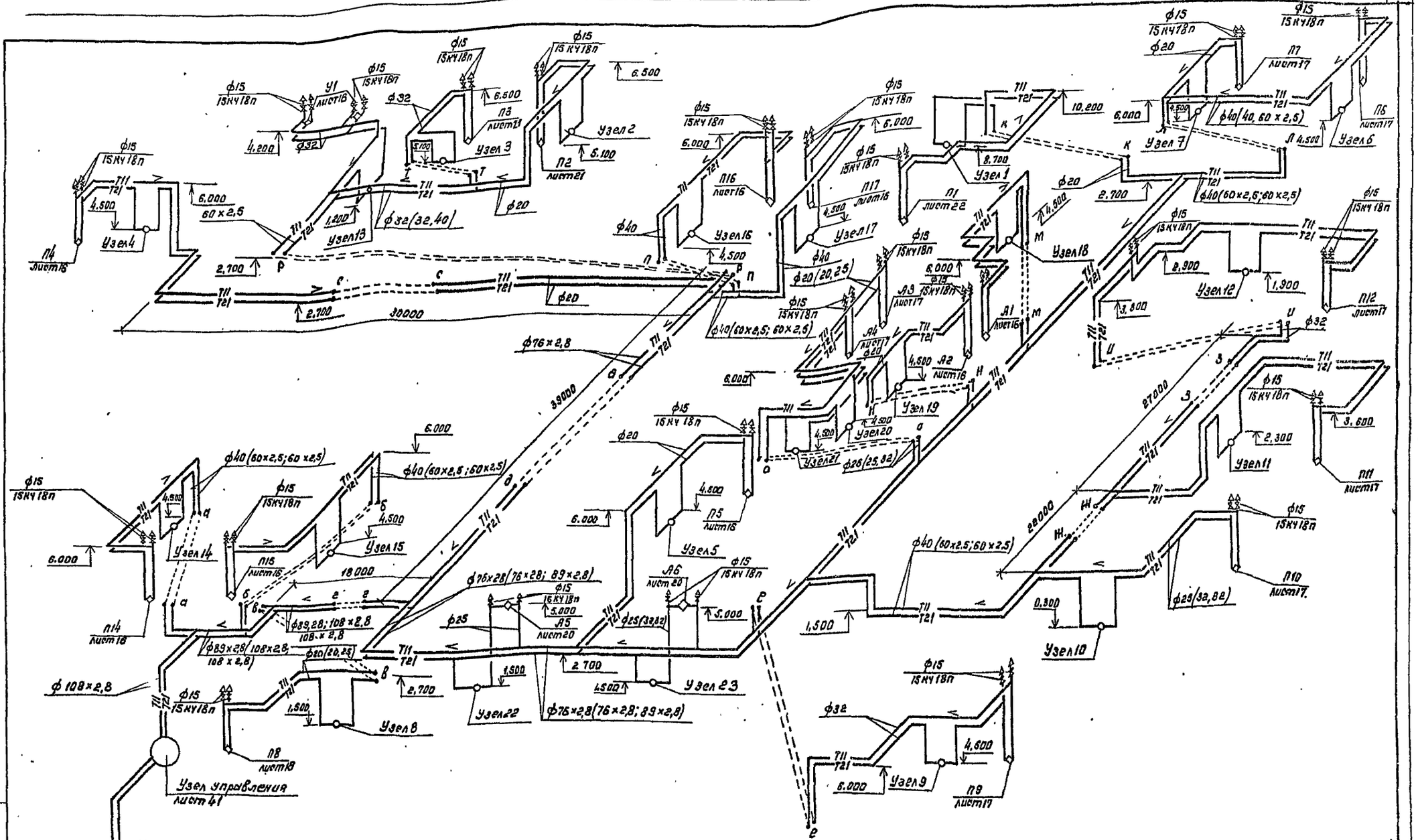

1. На схеме теплоснабжения обводы колонн трубопроводами условно не показаны.
2. Диаметры трубопроводов, указанные один раз относятся ко всем трем расчетным температурам

ТП 701-3-26с.88					ПВ1
Склад для хранения продовольственных и непродовольственных товаров складской площадью 5.0 тыс. кв.м.					
Привязан	ГИП	Юзефович		Стадия	Лист	Листов
	Нач.отд.	Горобец		РП	14	
	Гл.спец	Штейнберг				
	Рук.гр.	Берзнер		Схема системы теплоснабжения установок П1... П12, П14... П17, А1... А6, У1	Министерство торговли СССР УКРГИПРОТОРГ г. Киев	
Инв. №	Вед.инж.	Власенко				
	Н.контр.	Берзнер				

Коп: [signature] (Канунникова)

Формат А2

Инв. № подл. | Подпись и дата | Взам. инв. №

10033/5

Система	Узел N	Серия	Шифр	Обозначение	Регулирующий клапан	Ду	t°С
П1	1	5.903-1	ур-15/20	ОРК1.00.00-01	25ч 943нж	ф15	-20°-30°40°
П2	2	5.903-1	ур-15/32	ОРК2.00.00	25ч 943нж	ф15	-20°-30°40°
П3	3	5.903-1	ур-15/20	ОРК1.00.00-01	25ч 943 нж	ф15	-20°-30°40°
П4	4	5.903-1	ур-15/15	ОРК1.00.00	25ч 943 нж	ф15	-20°-30°40°
П5	5	5.903-1	ур-15/15	ОРК 1.00.00	25ч 943 нж	ф15	-20°-30°40°
П6	6	5.903-1	ур-15/40	ОРК1.00.00-02	25ч 943нж	ф15	-28,-30°
П6	6	5.903-1	ур-15/50	ОРК1.00.00-02	25ч 943нж	ф15	-40°
П7	7	5.903-1	ур-15/20	ОРК1.00.00-01	25ч 943 нж.	ф15	-20°-30°40°
П8	8	5.903-1	ур-15/20	ОРК1.00.00-01	25ч 943нж	ф15	-20,-30°
П8	8	5.903-1	ур-15/25	ОРК1.00.00-02	25ч 943нж	ф15	-40°
П9	9	5.903-1	ур-15/32	ОРК2.00.00	25ч 943нж	ф15	-20°-30°40°
П10	10	5.903-1	ур-15/25	ОРК1.00.00-02	25ч 943нж	ф15	-20°
П10	10	5.903-1	ур-15/32	ОРК 2.00.00	25ч 943нж	ф15	-30°40°
П11	11	5.903-1	ур-15/25	ОРК1.00.00-02	25ч 943нж	ф15	-20°
П11	11	5.903-1	ур-15/32	ОРК 2.00.00	25ч 943нж	ф15	-30°40°
П12	12	5.903-1	ур-15/32	ОРК 2.00.00	25ч 943нж	ф15	-20°-30°40°
П14	14	5.903-1	ур-15/40	ОРК 1.00.00-02	25ч 943 нж	ф15	-20°
П14	14	5.903-1	ур-15/50	ОРК 1.00.00-02	25ч 943 нж	ф15	-30°40°
П15	15	5.903-1	ур-15/40	ОРК 1.00.00-02	25ч 943 нж	ф15	-20°
П15	15	5.903-1	ур-15/50	ОРК1.00.00-02	25ч 943 нж	ф15	-30°40°
П16	16	5.903-1	ур-15/40	ОРК 1.00.00-02	25ч 943нж	ф15	-20°-30°40°
П17	17	5.903-1	ур-15/40	ОРК1.00.00-02	25ч 943нж	ф15	-20°-30°40°
У1	18	5.903-1	ур-25/40	ОРК2.00.00-04	15кч 892 п3 ~ 220в	ф25	-20°-30°40°
А1	18	5.903-1	ур-25/20	ОРК. 00.00-01	15кч 892 п3 ~ 220в	ф25	-20°-30°40°
А2	19	5.903-1	ур-25/20	ОРК1.00.00-01	15кч 892 п3 ~ 220в	ф25	-20°-30°40°
А3	20	5.903-1	ур-25/20	ОРК1.00.00-01	15кч 892 п3 ~ 220в	ф25	-20,-30°
А3	20	5.903-1	ур-25/25	ОРК1.00.00-02	15кч 892 п3 ~ 220в	ф25	-40°
А4	21	5.903-1	ур-25/20	ОРК1.00.00-01	15кч 892 п3 ~ 220в	ф25	-20,-30°
А4	21	5.903-1	ур-25/25	ОРК. 1.00.00-02	15кч 892 п3 ~ 220в	ф25	-40°
А5	22	5.903-1	ур-25/25	ОРК. 1.00.00-02	15кч 892 п3 ~ 220в	ф25	-20°-30°40°
А6	23	5.903-1	ур-25/25	ОРК1.00.00-02	15кч 892 п3 ~ 220в	ф25	-20°
А6	23	5.903-1	ур-25/32	ОРК2.00.00-01	15кч 892 п3 ~ 220в	ф25	-30,-40°

Принципиальная схема обвязки калориферов систем А1...А4

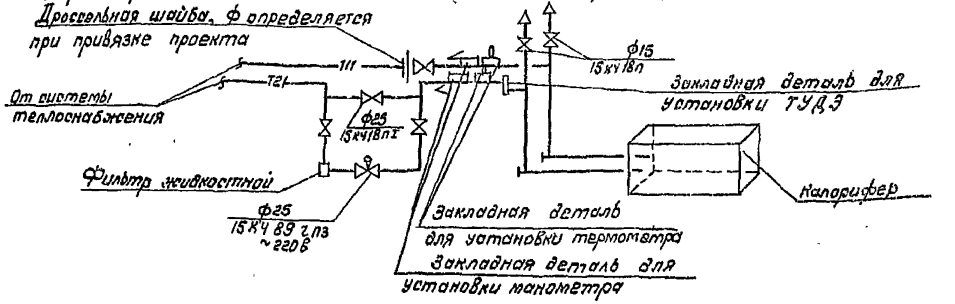

Принципиальная схема обвязки калориферов систем А5, А6

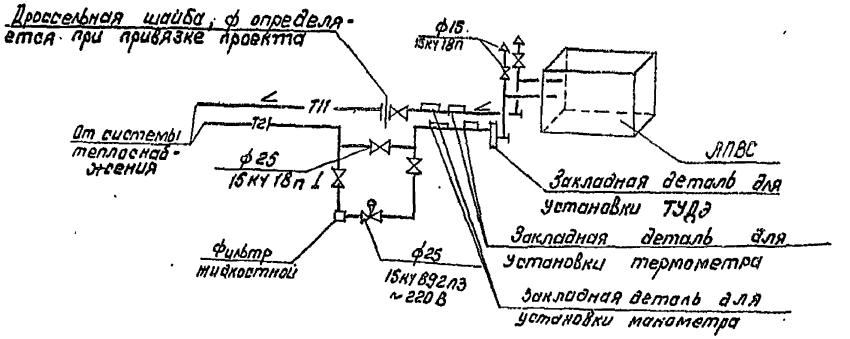

Принципиальная схема обвязки калориферов системы У1

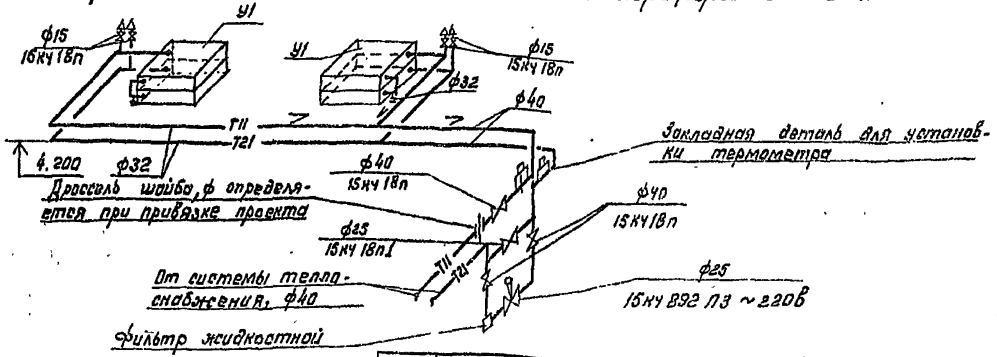

Привязан

Инв. №

ГИП	Юзефович	
Нач. отд.	Гаровец	
Гл. спец.	Штейнберг	
Рук. гр.	Березнер	
Вед. инж.	Власенко	
Н. контр.	Березнер	

Кол: Ка-/Канунникова/

ТП 701-3-26с.88 ОВ1

Склад для хранения продовольственных и непродовольственных товаров складской площадью 5.0 тыс. кв. м.

Стадия	Лист	Листов
РП	15	

Теплоснабжение. Принципиальные схемы обвязок калориферов систем А1...А6, У1

Министерство торговли СССР УКРГИПРОТОРГ г. Киев

Формат А2

10033/5

Инв. № подл. | Подпись и дата | Взам. инв. №

Альбом 4

Типовой проект 701-3-26с.88

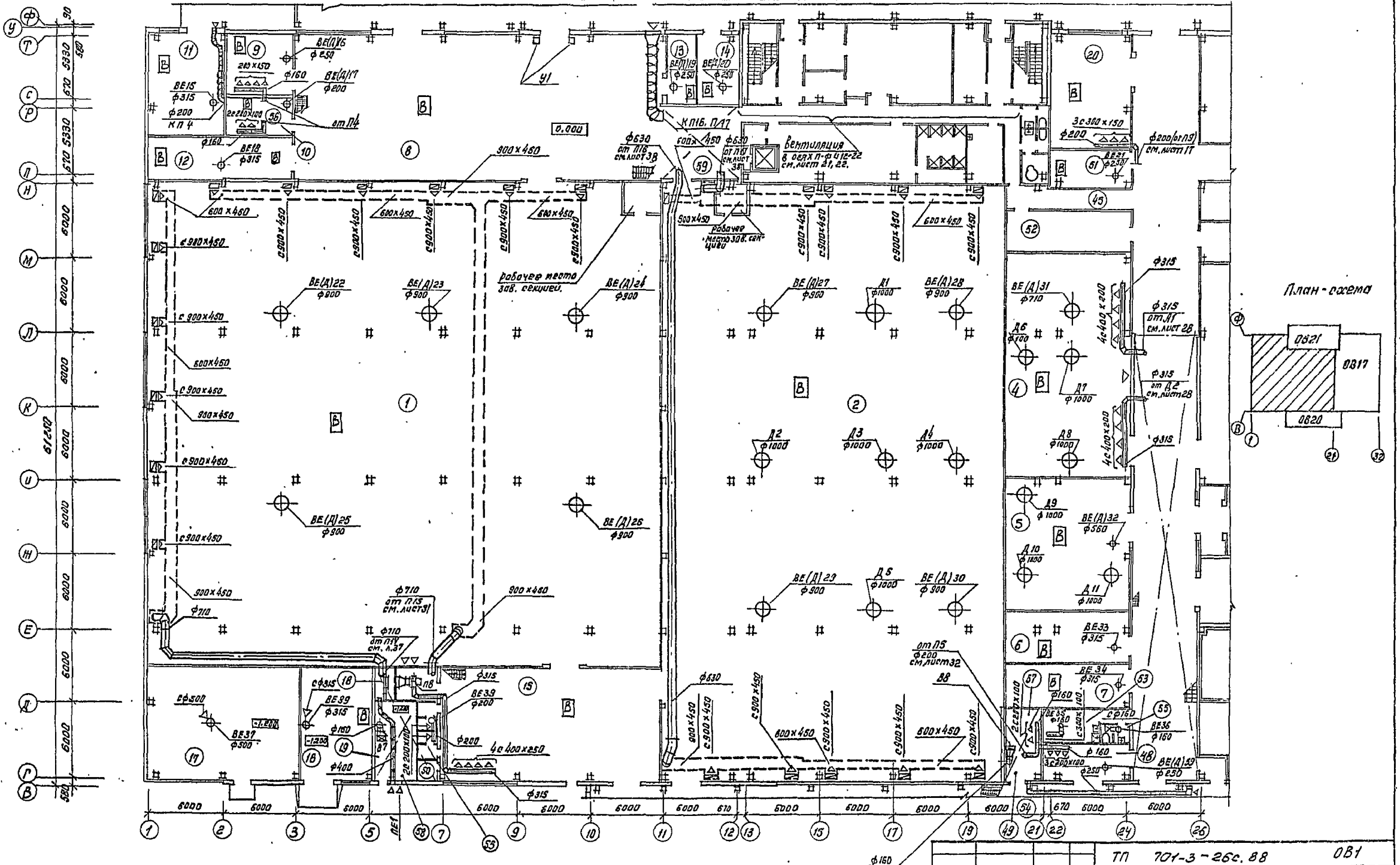
0.000
ВЕ(Д)26 ф900
ВЕ(Д)25 ф900
ВЕ(Д)24 ф900
ВЕ(Д)23 ф900
ВЕ(Д)22 ф900
ВЕ(Д)27 ф900
ВЕ(Д)28 ф900
ВЕ(Д)29 ф900
ВЕ(Д)30 ф900
ВЕ(Д)31 ф710
ВЕ(Д)32 ф560
ВЕ(Д)19 ф250
ВЕ(Д)20 ф250
ВЕ15 ф315
ВЕ16 ф315
ВЕ18 ф315
ВЕ33 ф315
ВЕ34 ф315
ВЕ35 ф250
ВЕ36 ф160
ВЕ37 ф500
ВЕ38 ф315
ВЕ39 ф200
Д1 ф1000
Д2 ф1000
Д3 ф1000
Д4 ф1000
Д5 ф1000
Д6 ф700
Д7 ф1000
Д8 ф1000р
Д9 ф1000
Д10 ф1000
Д11 ф1000
ф630 от П10 см. лист 38
ф630 от П18 см. лист 38
ф710 от П13 см. лист 31
ф710 от П14 см. л. 37
ф200 от П5 см. лист 32
ф315 от Д1 см. лист 28
ф315 от Д2 см. лист 28
К П16. П17
вентиляция в осях п-ф и 1с-2с см. лист 21, 22.
рабочее место зав. секцией
рабочее место зав. секцией
ф160
ф400
ф315
ф200
ф710
4с400х250
2с200х100
3с300х150
4с400х200
-1.200
-1.200
ф500
ф160
ф250
ф200 от П9 см. лист 17
ф315 от Д1 см. лист 28
ф315 от Д2 см. лист 28
ф315
ф160
ф160
ф160

Альбом 4

Типовой проект 701-3-26с. 88

Фрагмент плана N1 см. лист 18

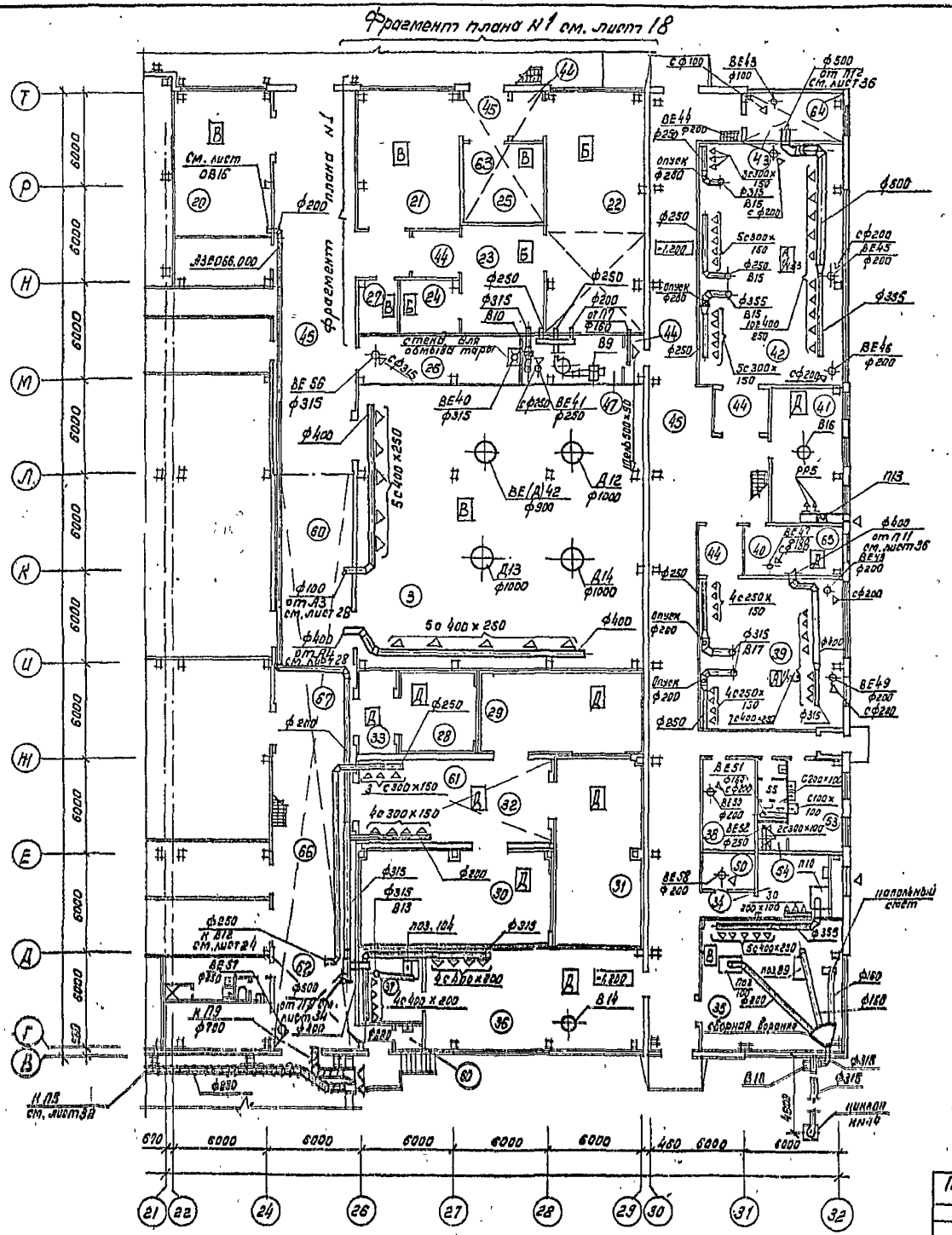

Фрагмент плана кровли

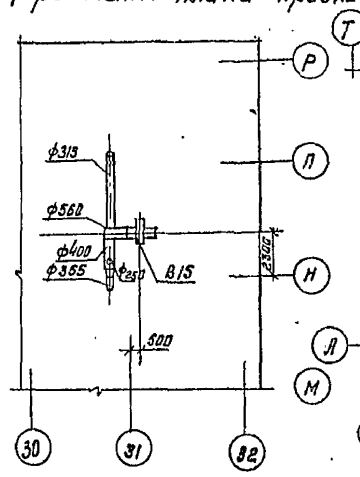

План - схема

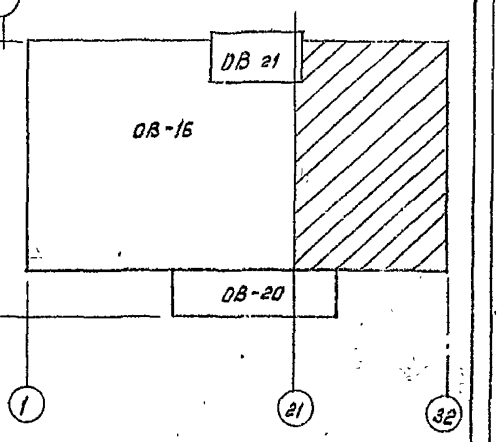

Фрагмент плана кровли

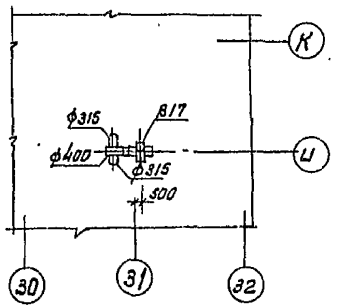

1. Настоящий лист рассматривать совместно с листами ОВ-16, ОВ-17, ОВ-18.
2. Дымоудаление из помещений категорий „А", „Б" и „В" с постоянными рабочими местами, без естественного освещения выполнено в соответствии с технологической частью проекта, см. лист ТХ1-3, альбом I

Фрагмент механической мастерской

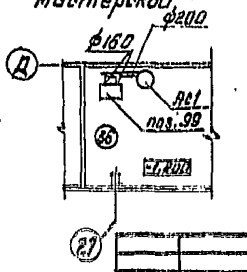

ГИП	Изефович		
Нач. отд.	Горобец		
Гл. спец.	Штейнберг		
Рук. гр.	Берзнер		
Ст. инж.	Клецкая		
Ст. инж.	Готман		
Н. контр.	Берзнер		

Привязан

Инв. №

ТП 701-3-26с. 88 ОВ1

Склад для хранения, продовольственных и непродовольственных товаров складской площадью 5.0 тыс. кв. м.

Стадия	Лист	Листов
РП	17	

Вентиляция
План на отм. 0.000 м -1.200 между осями 21-32 и В-Т

Министерство торговли СССР
УКРГИПРОТОРГ
г. Киев

копир. Па /Камунникова/

Формат А2

10033/5

Согласовано
Гл. архитект. Ковалюк
Гл. технолог Сиденко
Гл. конструк. Абрамовский

Инв. № подл. | Подпись и дата | Взам. инв. №

Типовой проект 701-3-26с.88 Альбом 4

Фрагмент плана N 1

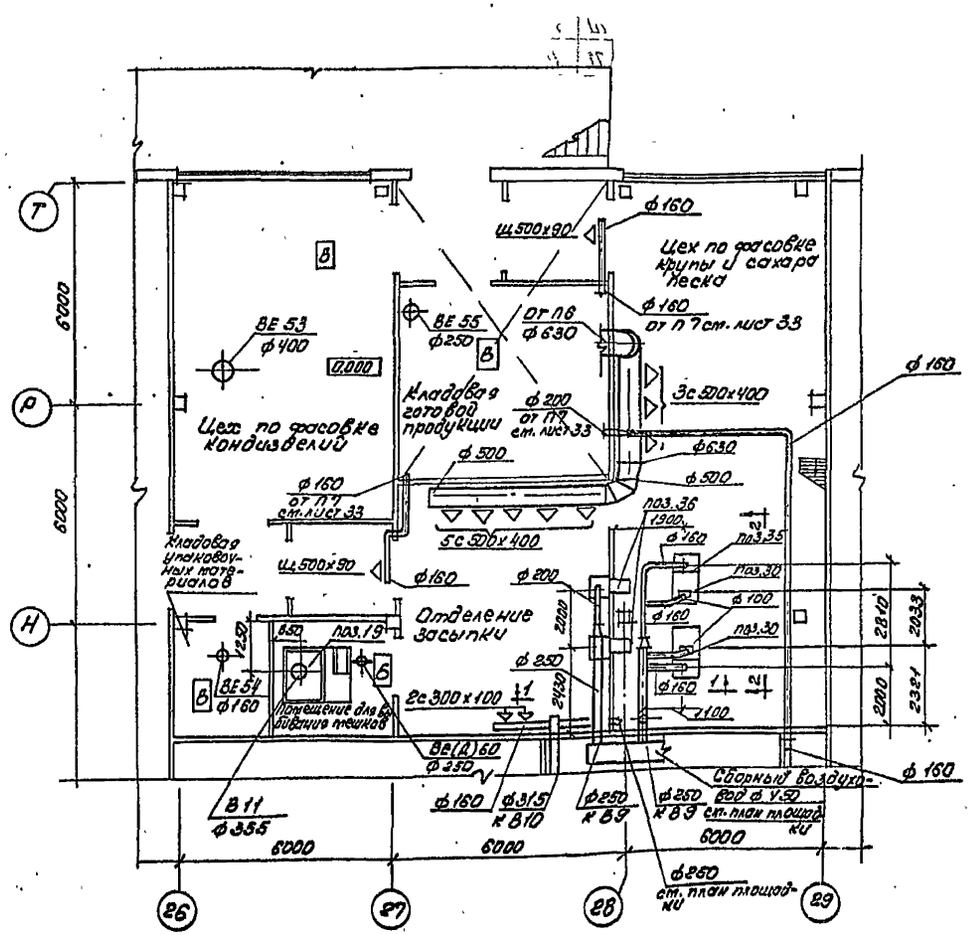

План площадки на отм. 3.000

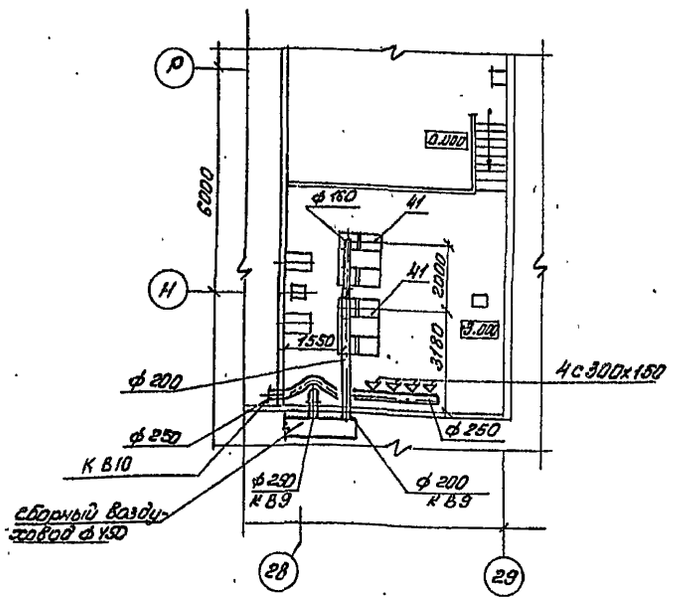

Данный лист рассматривать совместно с листом 19.

Согласовано					
Гл. технолог	Сидоренко				
Гл. архит.	Ковбасюк				
Гл. Констр.	Абрамовский				
Инв. подл.	Подпись, дата	Взам. инв. №			

Привязан	ГИП	Юзефович		ТП 701-3-26с.88 ОВ1
	Нач. отд.	Горобец		Склад для хранения продовольственных и непродовольственных товаров складской площадью 5.0 тыс. кв. м.
	Гл. спец	Штейнберг		
	Рук. гр.	Берзнер		Стадия: РП; Лист: 18; Листов:
	Ст. инж.	Клецкая		Вентиляция. Фрагмент плана N 1, план площадки на отм. 3.300.
Инв. N	Н. контр.	Берзнер		Министерство Торговли СССР Укргипроторг г. Киев

Копир. ДЦ (Геренрот)

Формат А2

Типовой проект 701-3-26с.88 Альбом 4

Разрез 1-1

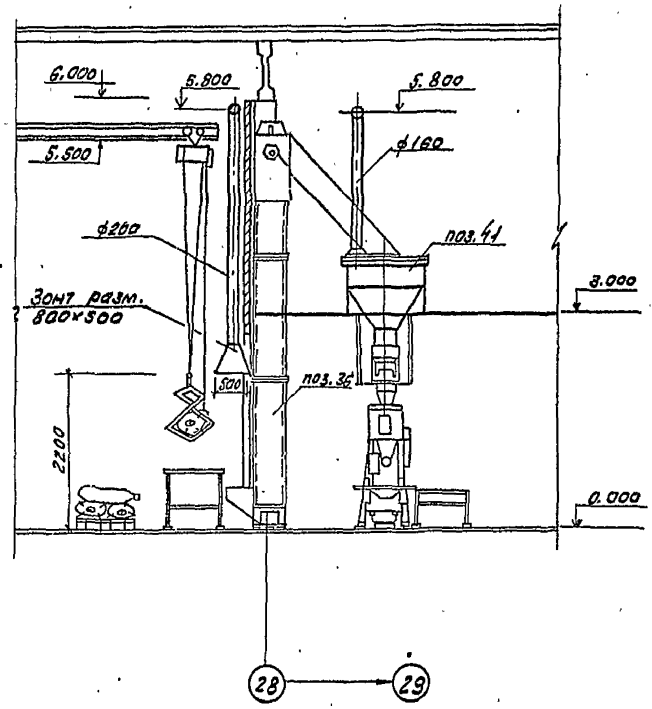

Разрез 2-2

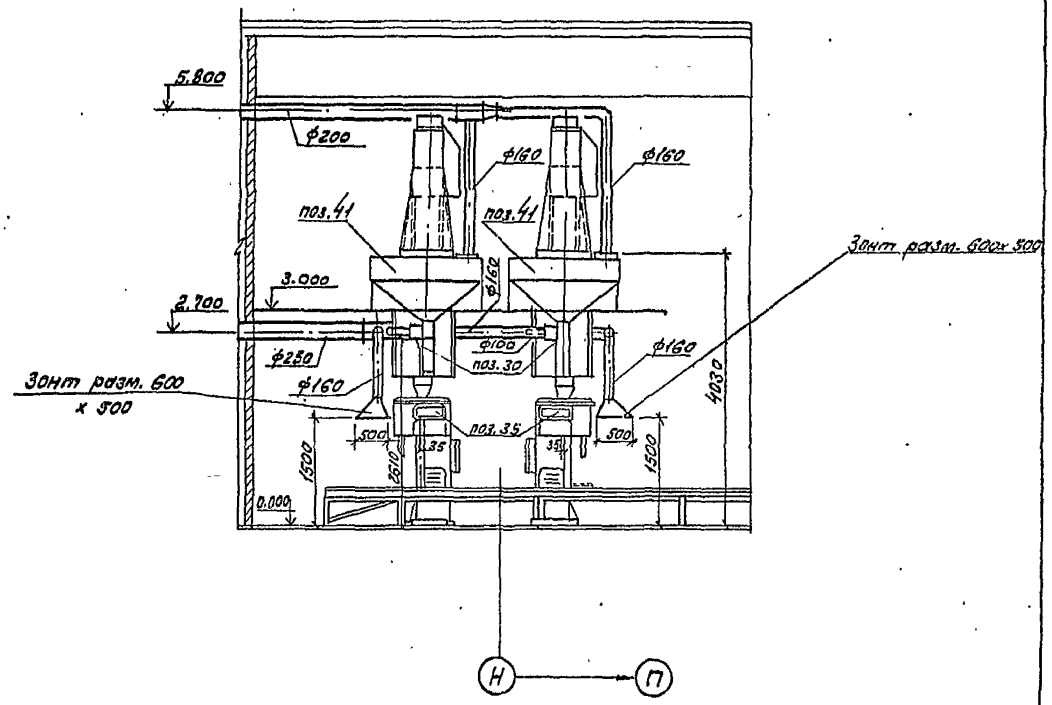

Данный лист рассматривать совместно с листом 18

Привязан	ТИП	Юзефович		ТП 701-3-26с.88	0В1
	Нач. отд.	Горобец		Склад для хранения продовольственных и непродовольственных товаров складской площадью 5.0 тыс. кв.м	
	Гл. спец.	Штейнберг			Стадия / Лист / Листов
	Рук. гр.	Берзнер			РП / 19
	Ст. инж.	Клецкая		Вентиляция. Разрезы 1-1, 2-2	Министерство Торговли СССР Укргипроторг г. Киев
Инв. №	Н. контр.	Берзнер			

Согласовано
Гл. технолог Сиденко
Инв. № подл. | Подпись | Дата | Взам. инв. №

Копировала (Миркина)

Формат А2

10033/5

Типовой проект 701-3-26с.88 Альбом 4

Экспликация помещений

Номер по плану	Наименование	Категория производств по взрывной взрыво-пожарной и пожарной опасности
1	Секция N1	В
2	Секция N2	В
3	Секция N3	В
4	Секция кондитерских изделий	В
5	Секция алкогольных и безалкогольных напитков	В
6	Секция табака	В
7	Секция спичек	В
8	Экспедиция автомобильная	В
9	Помещение предпродажной подготовки товаров	В
10	Помещение для проверки радиоаппаратуры	В
11	Материально-технический склад	В
12	Кладовая тары	В
13	Конфликтная кладовая	В
14	Кладовая отходов упаковки	В
15	Экспедиция железнодорожная промтоваров	В
16	Материально-технический склад	В
17	Насосная	

Экспликация помещений

Номер по плану	Наименование	Категория производств по взрывной взрыво-пожарной и пожарной опасности
18	Венткамера	
19	Теплопункт	
20	Экспедиция автомобильна продтоваров	В
21	Цех по фасовке кондизделий	В
22	Цех по фасовке крупы и сахара-песка	Б
23	Отделение засыпки	Б
24	Помещение для выбивания мешков	Б
25	Кладовая готовой продукции	В
26	Кладовая тары	В
27	Кладовая упаковочных материалов	В
28	Камера сельди t=-2°C	Д
29	Камера охлажденных грузов t=0...-3°C	Д
30	Камера охлажденных грузов t=0...-3°C	Д
31	Камера морожных грузов t=-12°C	Д
32	Тамбур-шлюз	Д
33	Тамбур-шлюз	Д

Экспликация помещений

Номер по плану	Наименование	Категория производства по взрывной взрыво-пожарной и пожарной опасности
34	Венткамера	
35	Столярная мастерская	В
36	Механическая мастерская	Д
37	Сварочное отделение	Г
38	Помещение нейтрализации	
39	Гараж-зарядная щелочная	А 1/4 в.з.
40	Электролитная щелочная	Д
41	Агрегатная	Д
42	Гараж-зарядная кислотная	А 1/4 в.з.
43	Электролитная кислотная	Д
44	Тамбур-шлюз	
45	Коридор с тамбуром	
46	Железнодорожный дебаркадер	В
47	Венткамера	Б
48	Экспедиция железнодор. продтоваров	В
49	Комната обогрева	
50	Помещение уборочного инвентаря	
51	Конфликтная кладовая	В
52	Электрощитовая	
53	Гардероб	
54	Душевые	
55	Уборные	
56	Венткамера N1	
57	Венткамера N2	
58	Венткамера N3	
59	Венткамера N4	
60	Венткамера N5	
61	Машинное помещение охлаждаемых камер	
62	Венткамера N6	
63	Венткамера N7	
64	Венткамера N8	
65	Венткамера N9	
66	Насосная	
67	Коридор в осях 24-26 на отм. 3.300	

Продолжение экспликации помещений лист 21.

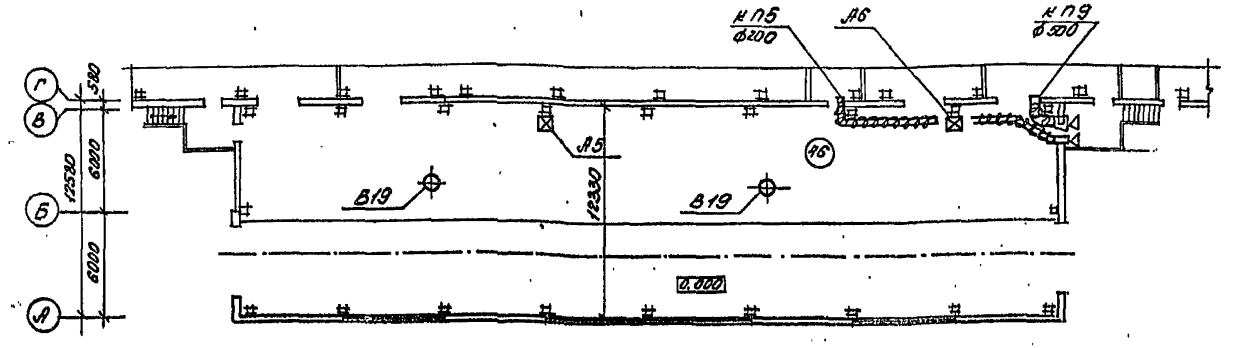

План-схема

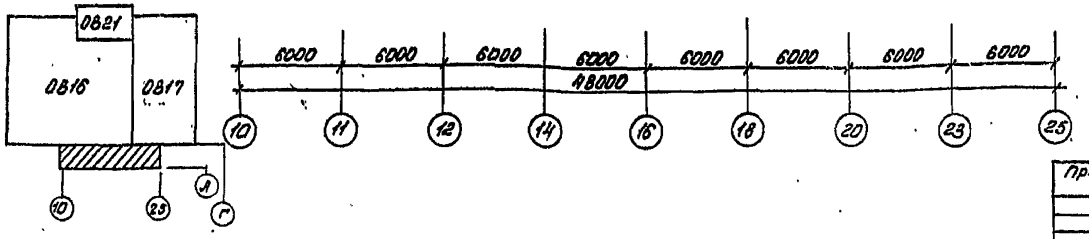

ТП 701-3-26с.88			0В1
Склад для хранения продовольственных и непродовольственных товаров складской площадью 5,0 тыс. кв.м.			
Стадия	Лист	Листов	
РП	20		
Вентиляция. План на отм. 0,000 между осями А-Г и 10-25 Экспликация помещений	Министерство торговли СССР Укргипроторг г. Киев.		

Привязан

Инв. №

ГИП	Юзефович	
Нач. отд.	Горобец	
Гл. спец	Штейнберг	
Рук. гр.	Берзнер	
Ст. инж.	Клецкая	
Н. контр.	Берзнер	

Копир. Ф-ц /Геренрот/

Согласовано

Гл. арх. Кавказский

Гл. конструк. Абрамовский

Гл. технолог Сиденко

Инв. № подл. | Подпись и дата | Взам. инв. №

формат А2

10033/5

Типовой проект 701-3-26с.88 Альбом 4

План на отм. 3.600

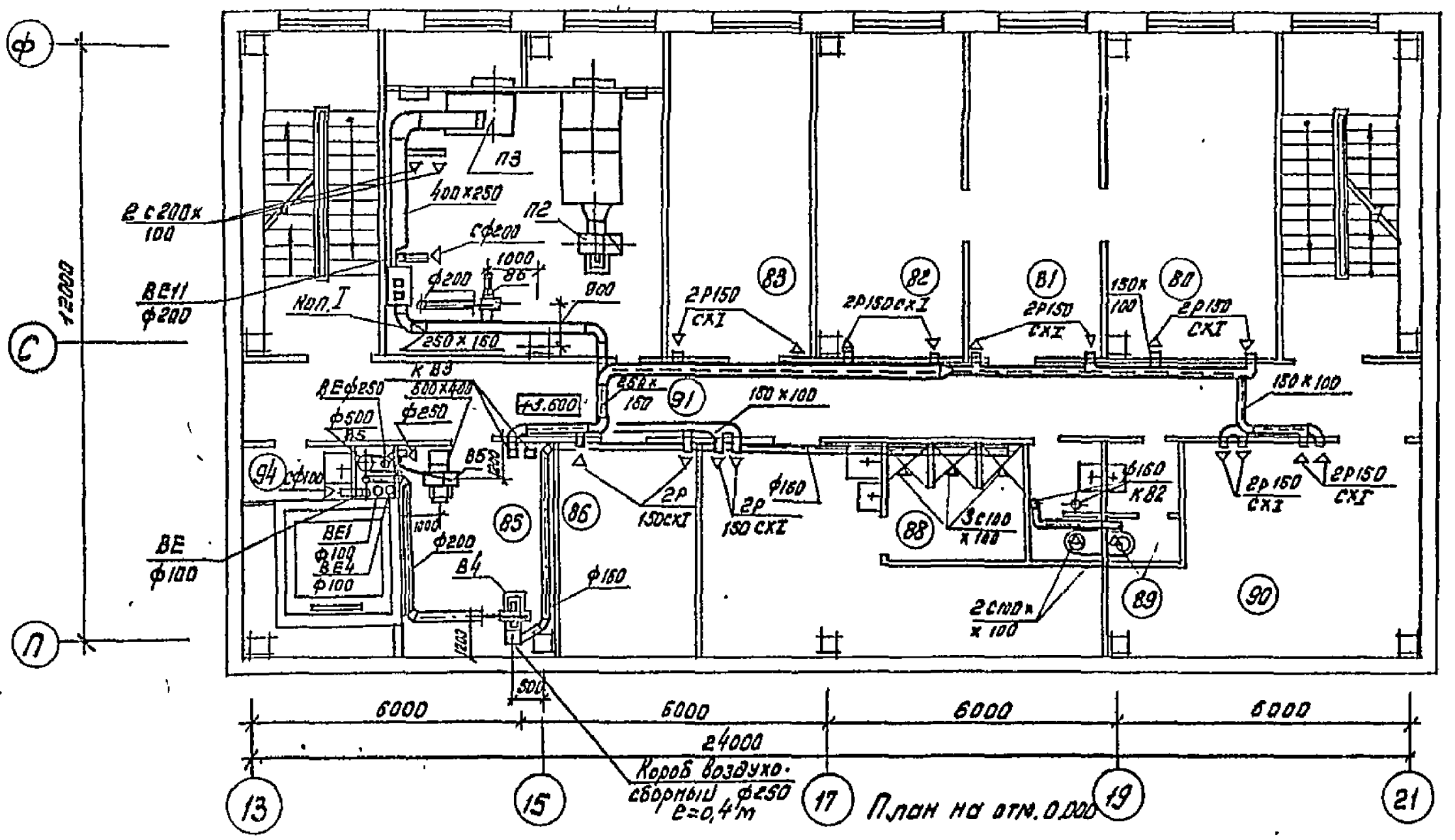

План - схема

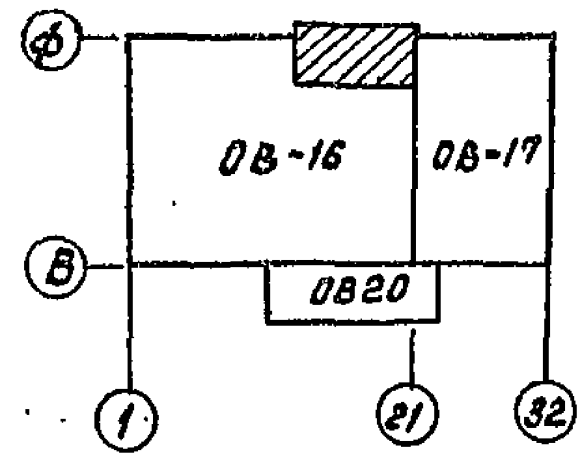

План на отм. 0.000

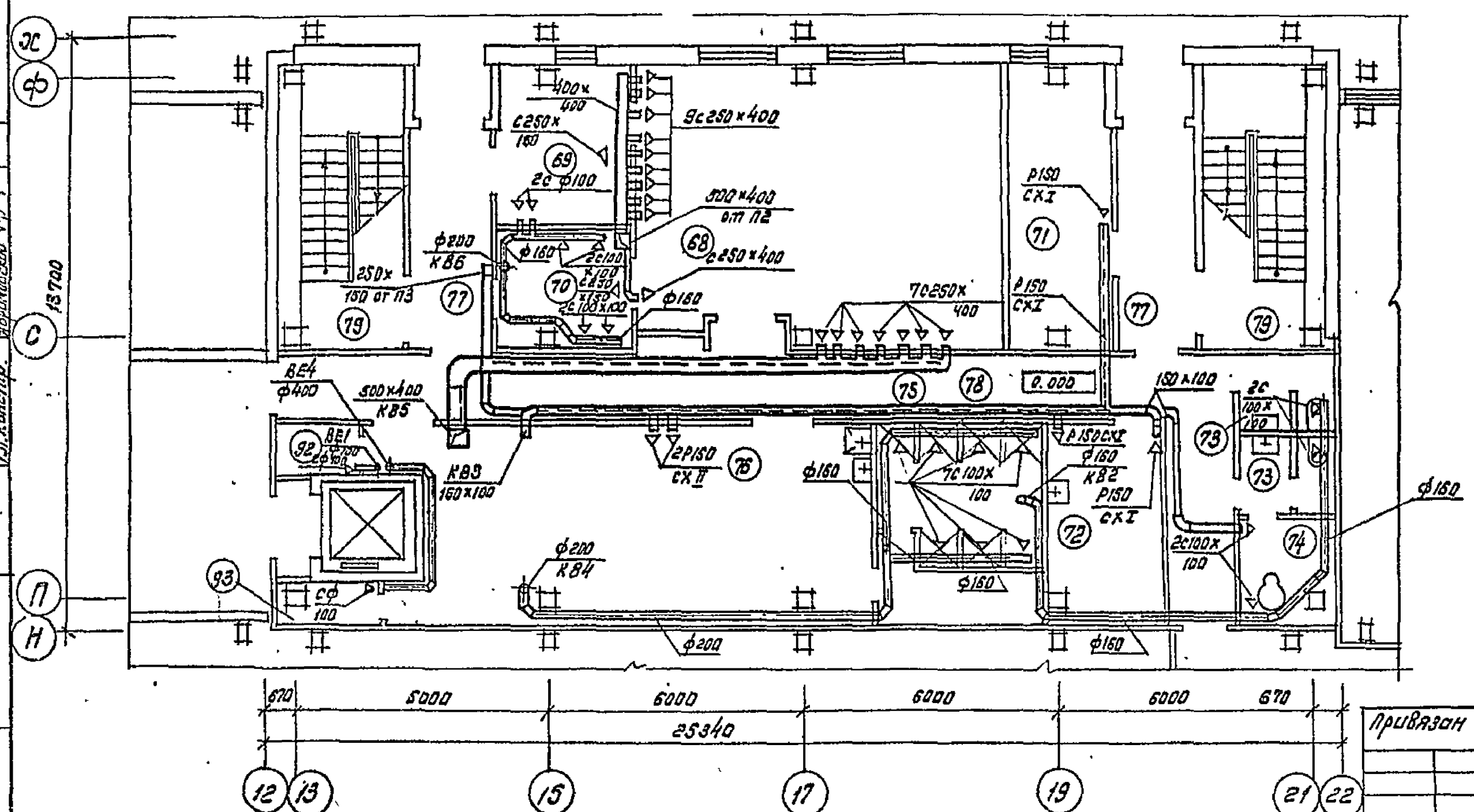

Экспликация помещений

Номер по плану	Наименование	Категория производства по взрывной взрыво-пожарной и пожарной опасности
68	Буфет	
69	Подсобное помещение	
70	Моечная столовой посуды	
71	Помещение охраны	
72	Медицинская комната	
73	Уборная	
74	Помещение для личной гигиены женщин	
75	Душевые с преддушевой	
76	Женский гардероб	
77	Коридор с тамбурами в осях С-Ф	
78	Коридор	
79	Лестничная клетка	
80	Кабинет главного инженера	
81	Приемная	
82	Кабинет директора	
83	Отдел кадров, юрист	
84	Венткамера	
85	Венткамера	
86	Помещение общественных организации	
87	Мужской гардероб	
88	Душевые	
89	Уборные	
90	Красный уголок	
91	Коридор	
92	Кладовая чистого белья	
93	Кладовая грязного белья	
94	Помещение уборочного инвентаря	

Продолжение экспликации помещений лист 22.

Согласовано	
Гл. технолог	Сиденко
Гл. архитект	Коваленко
Гл. констр.	Абрамович
Взам. инв. №	
Подпись и дата	
Инв. № подл.	

Привязан		
Инв. №		

ГИП	Юзефович	
Нач. отд.	Горобец	
Гл. спец.	Штейнберг	
Рук. гр.	Берзнер	
Ст. инж.	Готман	
Н. контр.	Берзнер	

ТП 701-3-26с.88 ОВ1

Склад для хранения продовольственных и непродовольственных товаров складской площадью 5,0 тыс. кв. м.

Вентиляция. План на отм. 0.000 между осями Ж-Н и 12-22, на отм. 3.600 между осями П-Ф и 13-21. Продолжение экспликации помещений.

Стадия	Лист	Листов
РП	21	

Министерство торговли СССР УКРГИПРОТОРГ г. Киев

Коп: Канунникова

Формат А2

Типовой проект 701-3-26с.88 Альбом 4

План на отм. 7.200

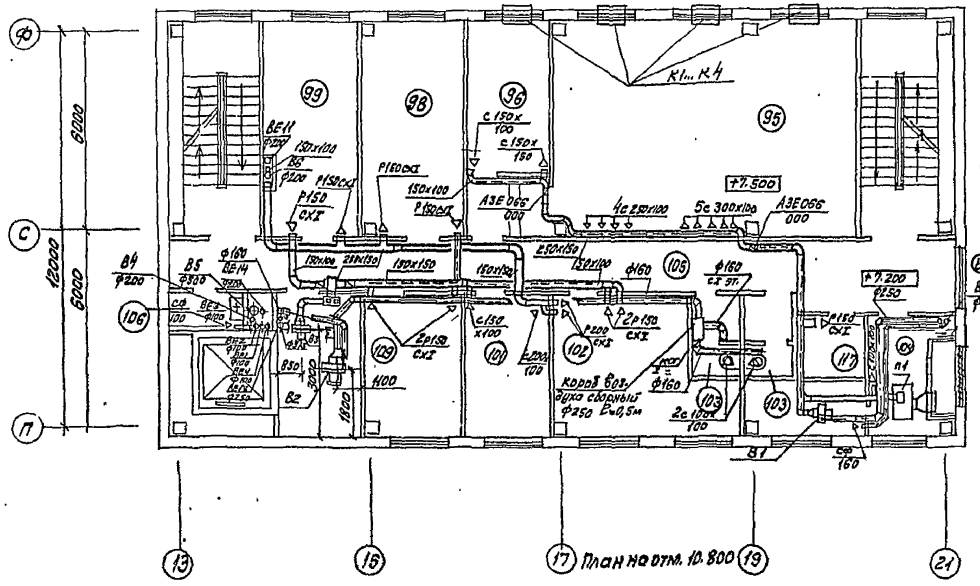

План-схема

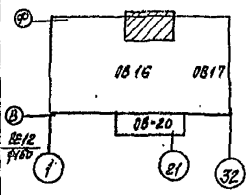

Экспликация помещений

Номер по плану	Наименование	Категория производства по взрывной взрыво-пожарной и пожарной опасности
95	Машинный зал	
96	Архив	
97	Тамбур	
98	Торговый отдел	
99	Плановый отдел	
100	Венткамера	
101	Мастерская	
102	Помещение дежурной смены	
103	Уборные	
104	Венткамера	
105	Коридор	
106	Помещение уборочного инвентаря	
107	Щитовая кип	
108	Транспортный отдел	
109	Бухгалтерия	
110	Зал образцов	В
111	Зал образцов	В
112	Зал образцов	В
113	Лифтовый холл	
114	Коридор	
115	Машинное помещение лифта	
116	Коридор	
117	Главная касса	
118	Начальник. АХО, кабинет по ТБ	

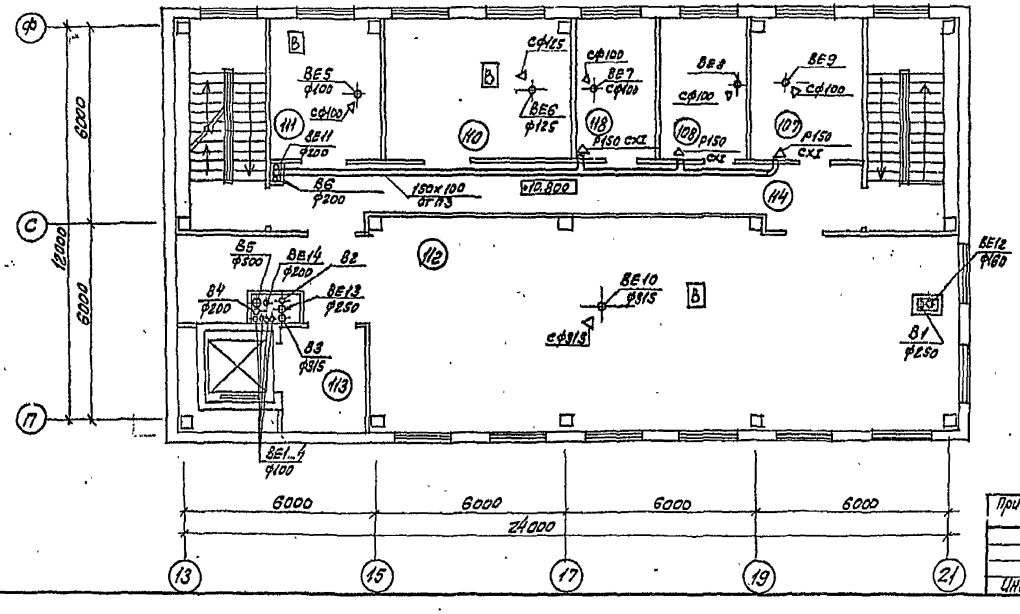

Согласовано
Гл. технолог. Сидоренко
Гл. архитект. Кобзаник
Гл. конструк. Абрамовский

Инв. № подл.	Подпись, дата	Взам. инв. №

Привязан

Инв. №

ГИП	Юзефович	
Нач. отд.	Гробец	
Гл. спец.	Штейнберг	
Рук. гр.	Берзнер	
Ст. инж.	Гатман	
Н. контр.	Берзнер	

ТП 701-3-26с.88 ОВ1

Склад для хранения продовольственных и непродовольственных товаров складской площадью 5,0 тыс. кв. м

Стадия	Лист	Листов
РП	22	

Вентиляция. План на отм. 7.200 между осями п-ф и 13-21, на отметке 10,800 между осями п-ф и 13-21. Продолжение экспликации помещений

Министерство Торговли СССР
Укргипроторг
г. Киев

Копировала (Миркина)

Формат А2

10033/5

Типовой проект 701-3-26с.88 Альбом 4

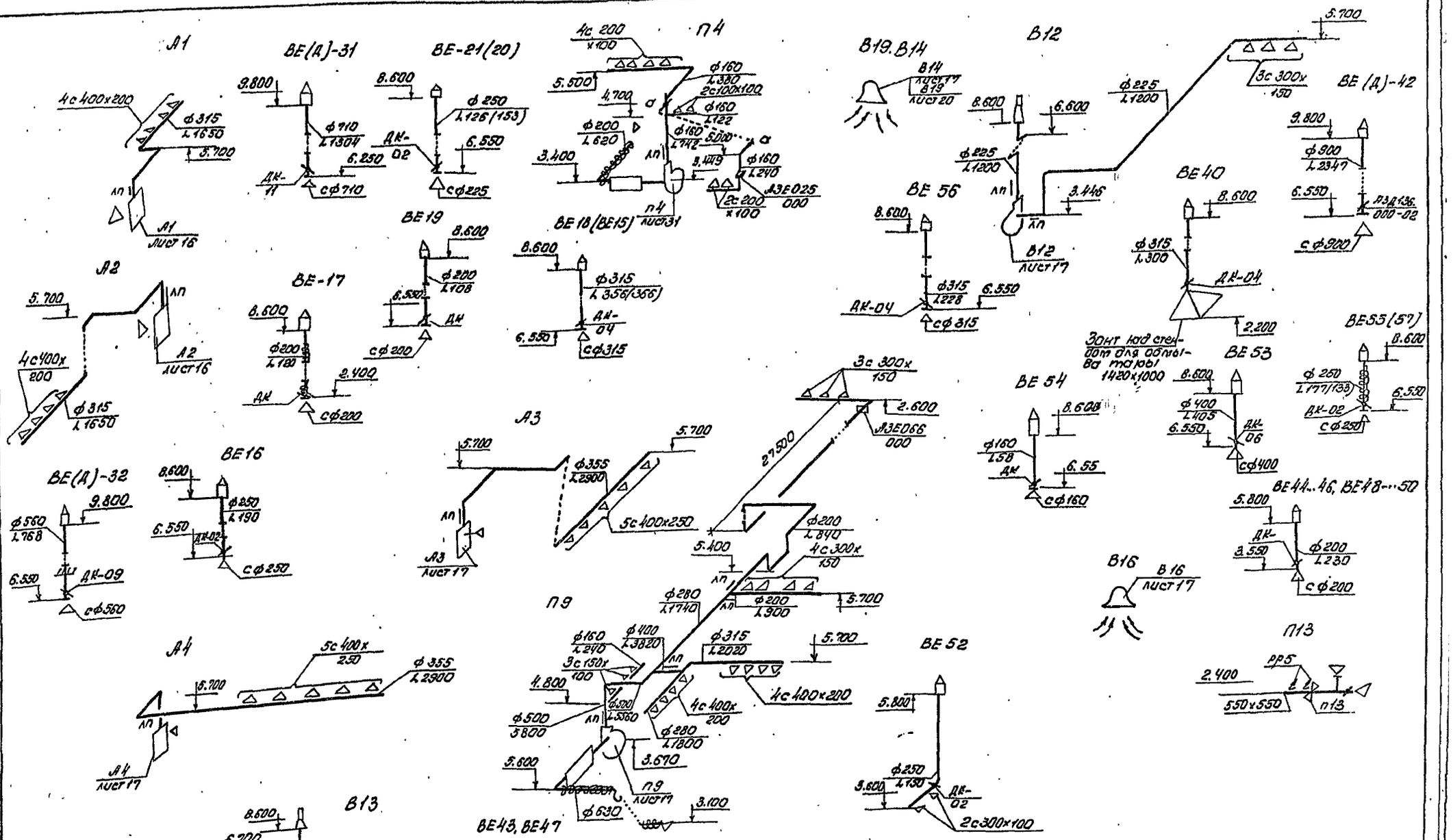

ТП 701-3-26с.88					ОВ1
Склад для хранения продовольственных и непродовольственных товаров складской площадью 5.0 тыс. кв.м.					
Привязан	ГИП	Юзефович		Стадия	Лист	Листов
	Нач.отд.	Горобец		РП	23	1
	Гл.спец.	Штейнберг				
	Рук.гр.	Берзнер		Схемы систем А1...А4, В12, В13, В14, В16, П4, П9, П13, ВЕ15, ВЕ(Д)21, ВЕ(Д)31, ВЕ(Д)32, ВЕ40, ВЕ(Д)42, ВЕ57.	Министерство торговли СССР Укргипроторг г. Киев	
	Ст.инж.	Готман				
Инв.N	Н.контр.	Берзнер				

Копир. Фиц- /Геренрот/

Формат А2

10033/5

Инв.N подл. | Подпись, дата | Взам.инв.

Альбом 4

Типовой проект 701-3-26с.88

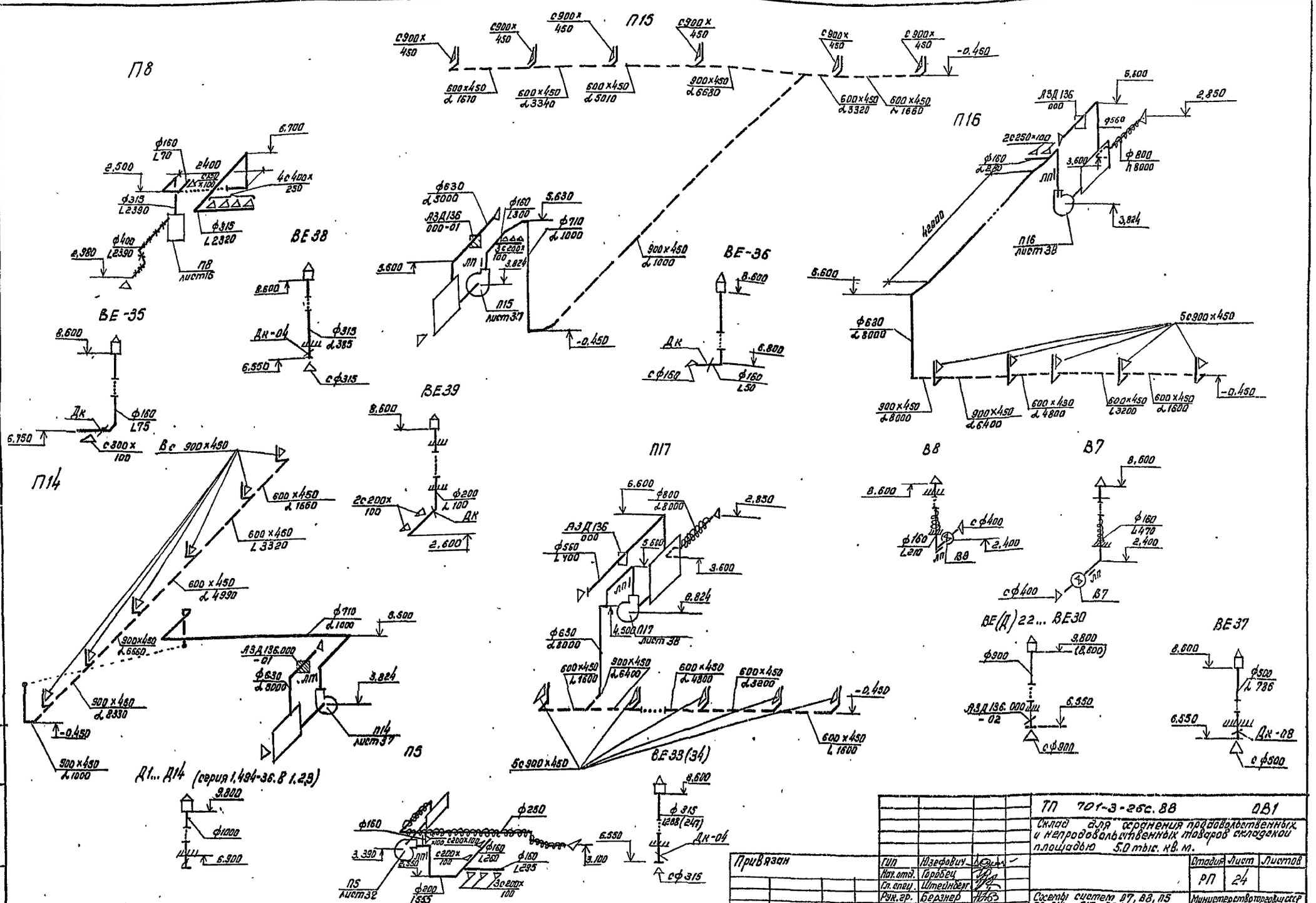

					ТП 701-3-26с.88	ОВ1
					Склад для хранения продовольственных и непродовольственных товаров складской площадью 5.0 тыс. кв. м.	
						Стадия: РП; Лист: 24; Листов:
Гип	Юзефович				Состав систем В7, В8, П5 П8, П14... П17, ВЕ(Д)22, ВЕ30, ВЕ33... ВЕ39, Д1... Д14.	Министерство торговли СССР УКРГИПРОТОРГ г. Киев
Нач. отд.	Горбец					
Гл. спец.	Штейнберг					
Рук. гр.	Березнер					
Ст. инж.	Зотман					
Н. контр	Березнер					

Привязан

Инв. № подл. | Подпись и дата | Взам. инв. №

коп. Ка. / Канунникова/

формат А2

10033/5

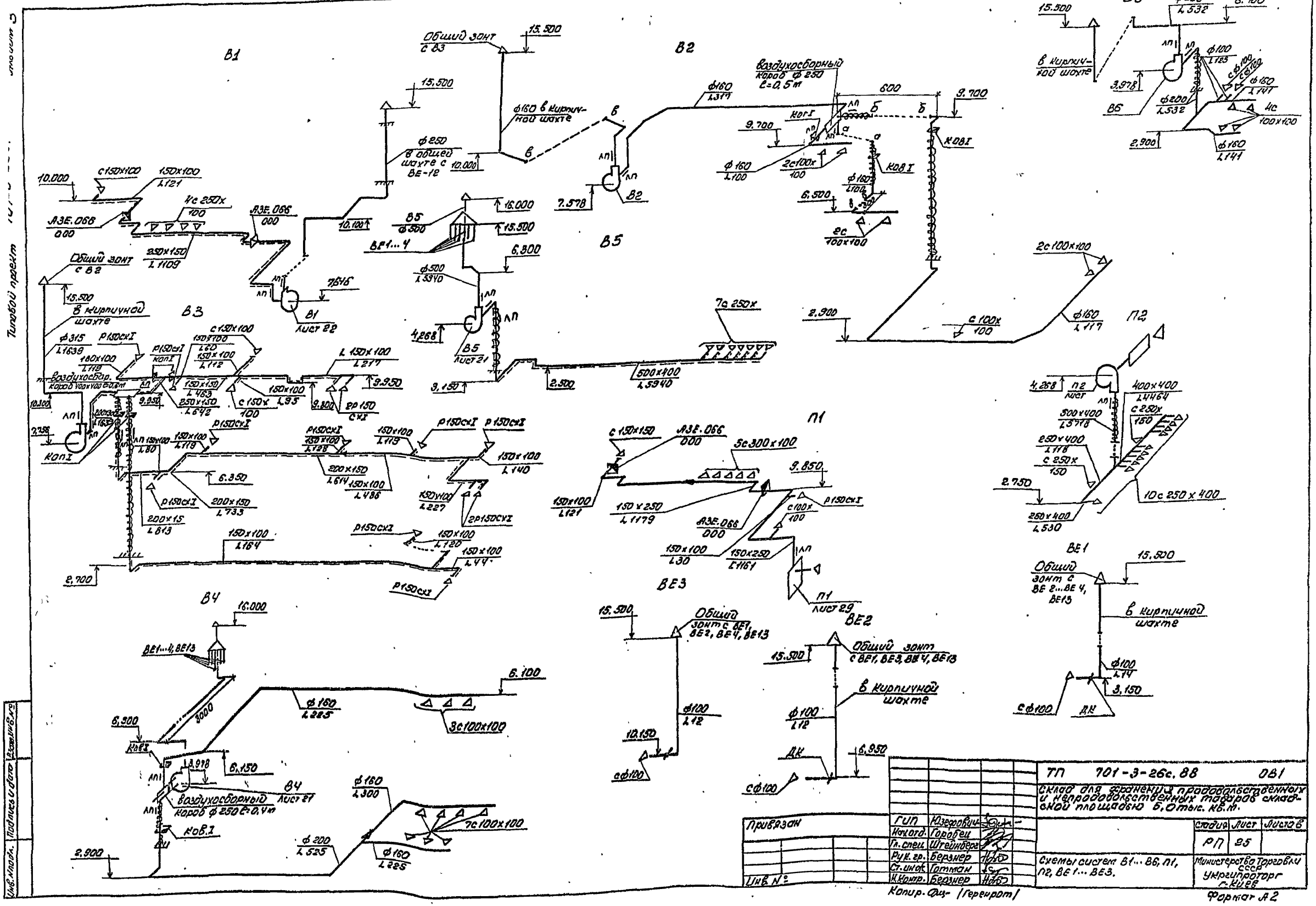

В1
В2
В3
В4
В5
В6
П1
П2
ВЕ1
ВЕ2
ВЕ3
Общий зонт с В3
Общий зонт с В2
Общий зонт с ВЕ1, ВЕ2, ВЕ4, ВЕ13
Общий зонт с ВЕ1, ВЕ3, ВЕ4, ВЕ13
Воздухосборный короб ф 250 l=0,5 м
Воздухосбор. короб 400×400 l=0,6 м
Воздухосборный короб ф 250 l=0,4 м
в кирпичной шахте
Тип 701-3-26с.88 ОВ1
Склад для хранения продовольственных и непродовольственных товаров складской площадью 6,0 тыс. кв.м.
Схемы систем В1...В6, П1, П2, ВЕ1...ВЕ3.
Стадия РП
Лист 25
Листов
Министерство Торговли СССР Укргипроторг г. Киев
Привязан
Инв. №
Копир. Фиг. (Геренрот)
Формат А2
10033/5

Типовой проект 701-3-26с.88 Альбом 4

П3

ВЕ4

ВЕ5,9

ВЕ6,7,8

ВЕ10

П11

АС-1

В11

В17

В15

ВЕ41

П12

П10

Инв.№подл. | Подпись и дата | Взам.инв.№

				ТП 701-3-26с.88	ОВ1
				Склад для хранения продовольственных и непродовольственных товаров складской площадью 5,0 тыс.кв.м	
Привязан	ГИП	Юзефович			Стадия / Лист / Листов
	Нач.отд	Горобец			РП / 26 /
	Гл.спец	Штейнберг		Схемы систем В11, В15, В17, П3, П11, П11, П12, АС-1, ВЕН-10, ВЕ41	Министерство торговли СССР Укргипроторг г. Киев
	Рук.гр	Березнер			
	Ст.инж	Гольман			
Инв.№	Н.контр	Березнер			

Копировал Мир. Мирошина/

Формат А2

10033/5

Типовой проект 701-3-26с.88 Альбом 4

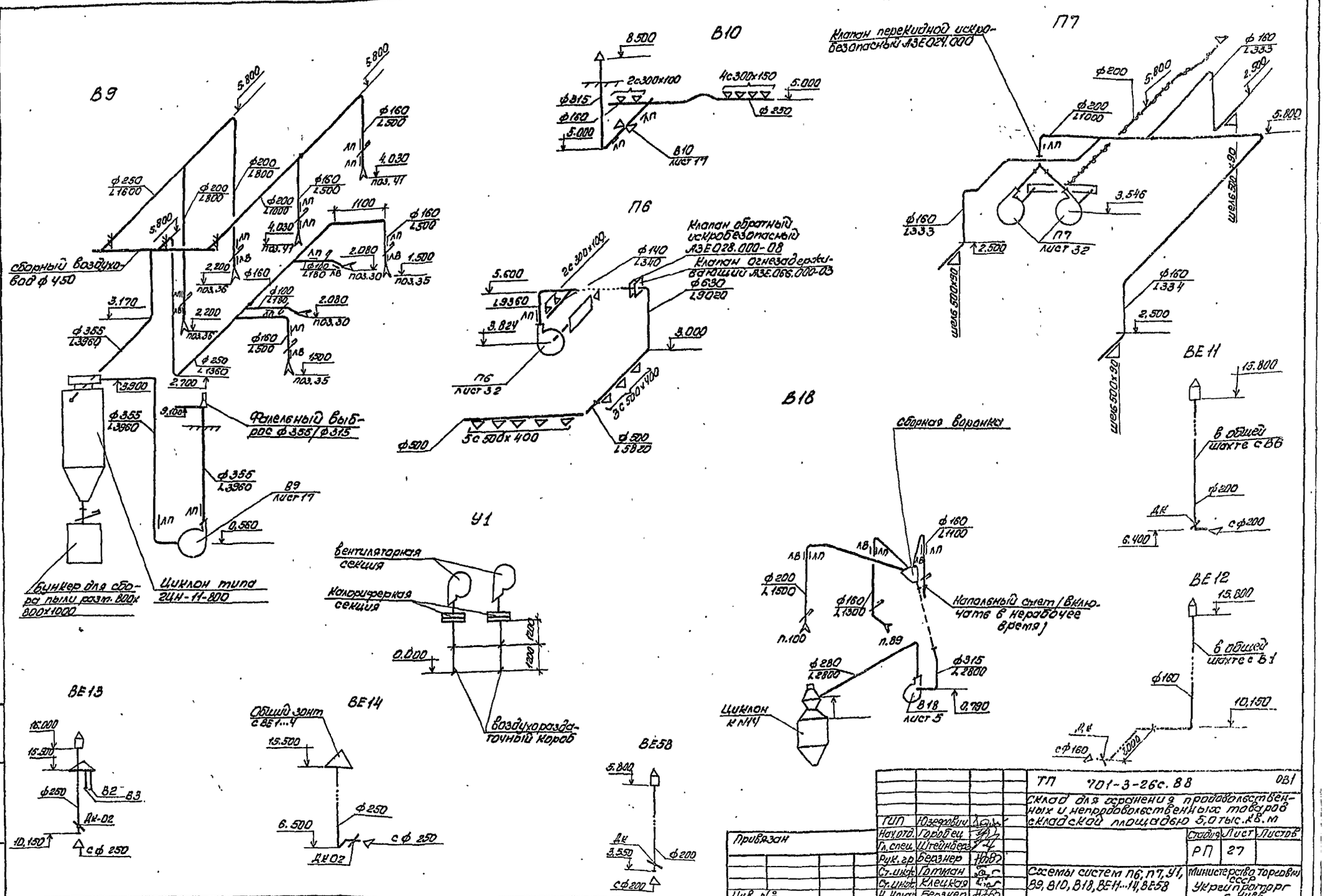

ТП 701-3-26с.88			ОВ1
Склад для хранения продовольственных и непродовольственных товаров складской площадью 5,0 тыс. кв. м			
ГИП Юзефович		Стадия	Лист	Листов
Нач.отд. Горобец		РП	27	
Гл.спец. Штейнберг				
Рук.гр Березнер				
Ст.инж. Готман		Схемы систем П6, П7, У1, В9, В10, В18, ВЕ11...14, ВЕ58	Министерство торговли УССР Укргипроторг г. Киев	
Ст.инж. Клецкая				
Н.контр. Березнер				
Привязан				
Инв. №				

Копировал /Геренрот/ Формат А2

Инв.№ подл. | Подпись и дата | Взам.инв.№

10033/5

Типовой проект 701-3-26с.88 Альбом 4

План

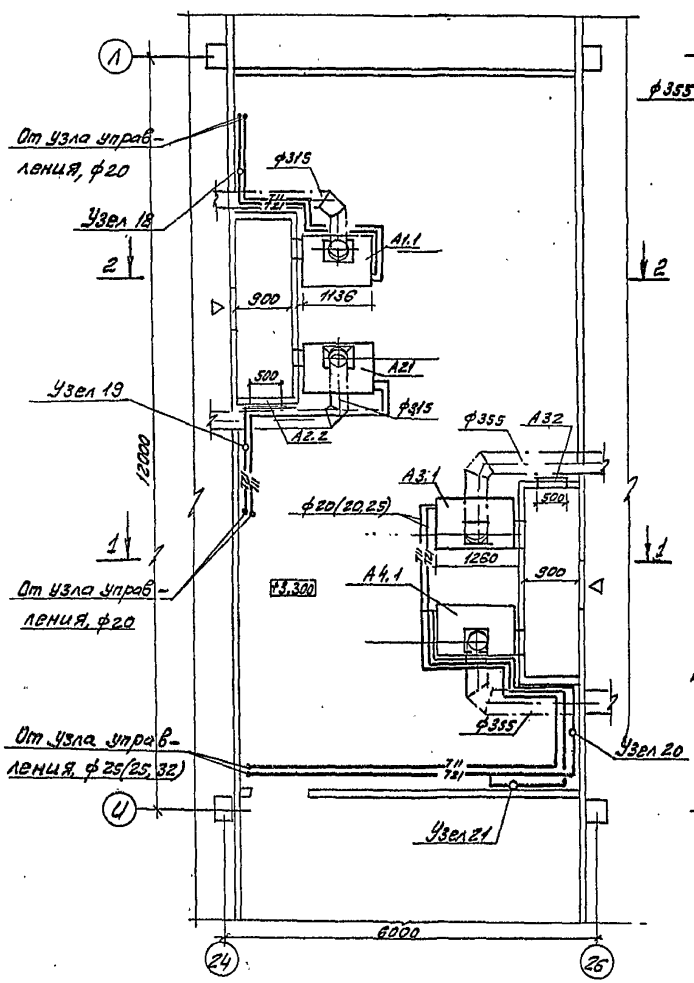

Разрез 1-1

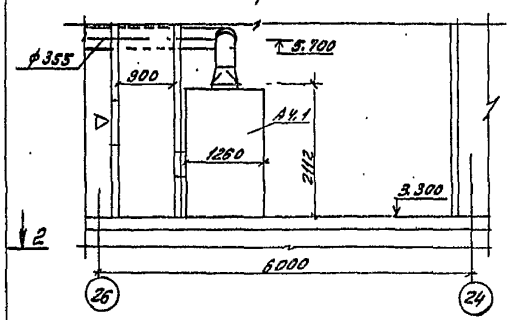

Разрез 2-2

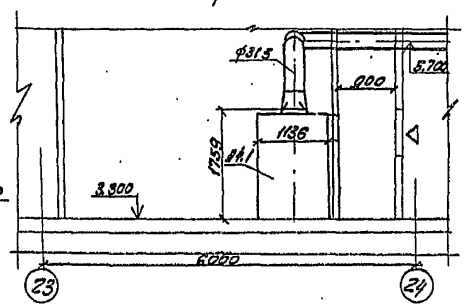

Марка поз.	Обозначение	Наименование	Кол.	Масса ед.	Примечание
	А1, А2				
А1.1	5.904-34 в.0.1-1и	Агрегат приточно-	2	502	
А2.1	1-2	рециркуляционный			
		АПР-2, компл.			
		а) Вентагрегат центро-			
		бежный В-ЦЧ-70-2,5			
		с колесом 1,05 Дном с			
		электродвигателем			
		4А71А2, 0,75 кВт, 2800 об/мин			
		б) Калорифер КСк 3-6 (1шт)			
		в) Фильтр ФСВУ			
А1.2	5.904-4	Дверь герметиче-	1	24	
А2.2		ская неутеплен-			
		ная Дс 1,25×0,5			
	А3, А4				
А3.1	5.904-34 в.0.1-1и 1-2	Агрегат приточно-	2	553	
А4.1		рециркуляцион-			
		ный АПР-3,15, компл.			
		а. Вентагрегат центро-			
		бежный В-Ц14-46-3,15			
		с колесом Дном. с			
		электродвигателем			
		4А80В4, 1,5 кВт, 1415 об/мин			
		б) Калорифер КСк 4-6 (1шт)			
		в) Фильтр ФСВУ			
А3.2	5.904-4	Дверь гермети-	1	24	
А4.2		ческая неутеплен-			
		ная Дс 1,25×0,5			

ГИП	Юзефович			ТП 701-3-26с.88	081
Нач.отд.	Горобец			Склад для хранения продовольственных и непродовольственных товаров складской площадью 5,0 тыс. кв. м	
Гл.спец.	Штейнберг				
Рук. гр.	Берзнер			Стадия	Лист	Листов
Инж.	Хохлова			РП	28	
Н.контр.	Берзнер			Установка систем А1, А2, А3, А4	Министерство торговли СССР Укргипроторг г. Киев

Копировала [signature] (Миркина)

Формат А2

10033/5

Инв. № подл. | Подпись дата | Взам. инв. №

Альбом 4

Типовой проект 701-3-26с. 88

Разрез 1-1

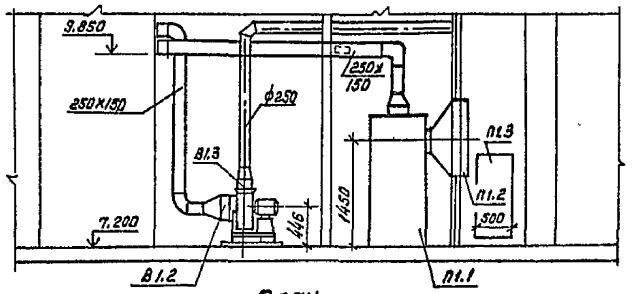

План

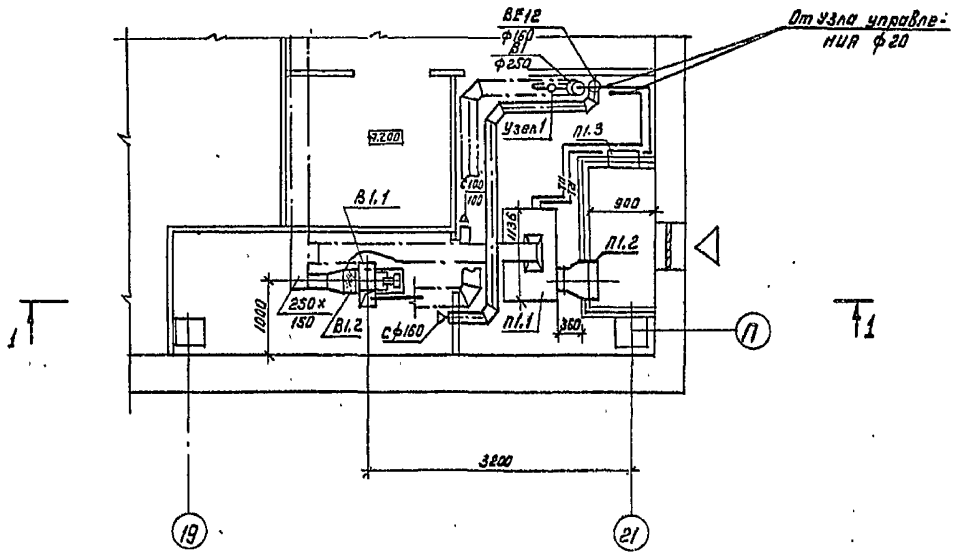

Марка поз	Обозначение	Наименование	Кол	Масса кг	Примечание
		П-1			
П1.1	5.904-34 в 0,1-1и1-2	Агрегат приточно-рециркуляционный	1	502	
		АПР-2, компл			
		а. Вентагрегат центробежный ВЦ1-70-2,5 с колесом 1.05 Дном	1		
		с электродвигателем 4А71А2, 0,75 кВт.			
		2800 об/мин.			
		б. Калориферы КСК3-6	1		
		в. фильтр ФСВУ	1		
П1.2		Заслонка утепленная КВУ 600х1000 с	1		
		электроприводом			
		МЗА 40/25-025-82			
П1.3	5.904-4	Дверь герметическая	1	33,6	
		утепленная			
		Дус 1,25х0,5			
		В1			
В1.1		Вентагрегат ВЦ4-70-3,15-0,3 комп.	1		
		а. вентилятор центробежный Ц4-70 №3,15			
		исп. 1. полодсение Л0°			
		б. электродвигатель 4АА63В4 0,37 кВт			
		1365 об/мин			
		в. Виброизоляторы АО-39 (5шт)			
В1.2	5.904-38	Гибкая вставка В.00.00-05	1	1,24	
В1.3	5.904-38	Гибкая вставка Н.00.00-07	1	1,14	

ТП 701-3-26с. 88 ОВ1

Склад для хранения продовольственных и непродовольственных товаров складской площадью 5,0 тыс. кв.м.

Привязан	ГИП	Юзефович		Стадия	Лист	Листов
	Нач.отд.	Прорвич		РП	29	
	Гл.спец.	Штейнберг				
	Рук.гр.	Берзнер		Установка систем П1, В1.	Министерство торговли СССР Укргипроторг г. Киев	
	Ст.инж.	Готман				
Инв. №	Н.контр.	Берзнер				

Кол: Ким (Канунникова)

Формат А2

Инв. № подл. | Подпись и дата | Взам. инв. №

10033/5

Типовой проект 701-3-26с.88 Альбом 4

Разрез 1-1

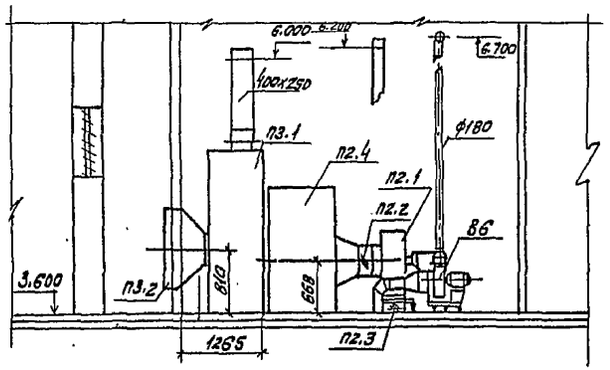

План

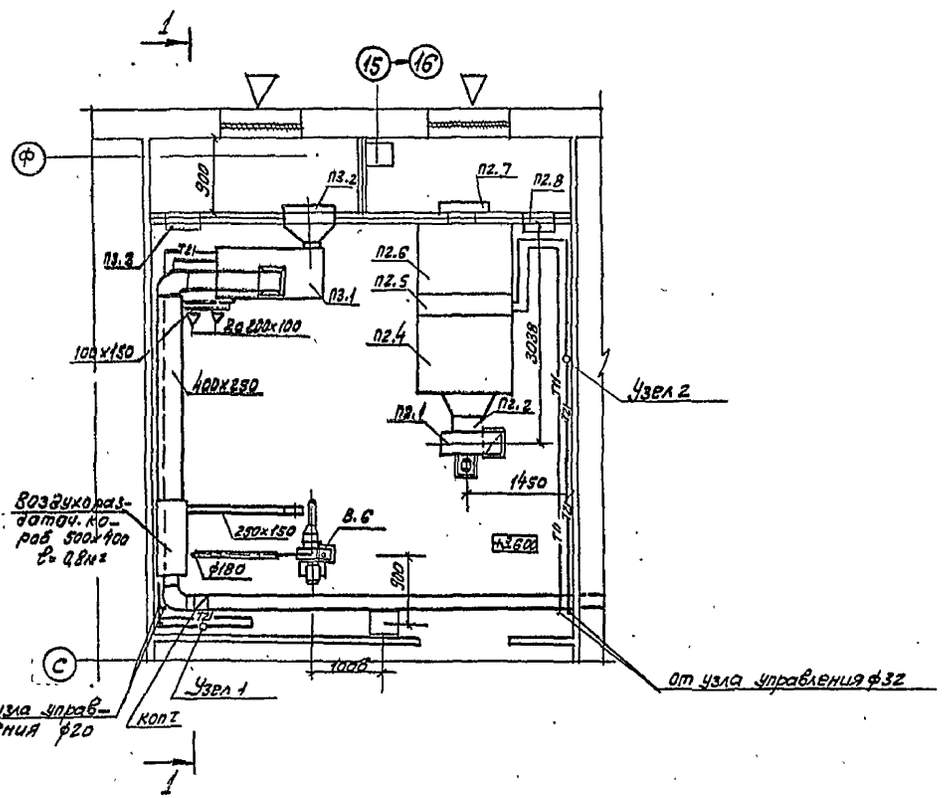

Марка, поз.	Обозначение	Наименование	Кол	Масса ед кг	Примечание
	П2 (2 ПК 10 правое исполнение)				
П2.1		Агрегат вентиляторный ВЦ4-70-5-02, комп.	1		
		а. вентилятор центробежный ВЦ4-70 №5,			
		исп. 1, пол. пр. 180°			
		б. электродвигатель			
		4А 80 В4, 1,5 квт.			
		1415 об/мин			
		(Виброизоляторы ДО-41 5шт)			
П2.2	5.904-38	Гибкая вставка	1	1,71	
		В.0000-09			
П2.3	5.904-38	Гибкая вставка Н-0000-11	1	1,64	
П2.4	5.904-12 в1-1	Секция соединительная А1А 180.000	1	237	
П2.5	5.904-12 в.1-15	Секция калориферная А1А.188.000-02 однорядная с калорифером КСК 3-10 (2шт)	1	262	
П2.6	5.904-12 в1-28	Секция приемная без фильтра без рециркуляционной заслонки	1	130,5	
		А1А 223.000			
П2.7		Заслонка воздушная утепленная	1		
		КВУ 600х1000 с электроприводом МЭО 40/20-025р-82			
П2.8	5.904-4	Дверь герметическая утепленная	1	33.6	
		Дус 0,5х1,25			
	П3				
П9.1	5.904-34 в0,1-1;1-2	Приточно-рециркуляционный агрегат АПР 5 кон	1	585	
		а. вентагрегат центробежный ВЦ14-46-3.15 с колесом Дном с электродвигателем 4А 90 L4 2,2 квт, 1425 об/мин	1		
		б. калорифер КСК 3-6 (1шт)	1		
		в. фильтр ФСВУ	1		
П3.2		Заслонка воздушная утепленная КВУ 600х1000 с электроприводом МЭО 40/25-025-82	1		
П3.3	5.904-4	Дверь герметическая утепленная Дус 1,25х0,5	1	33,6	

Привязан	ГИП	Юзефович		ТП 701-3-26с.88	ОВ1
	Нач. отд	Горобец		Склад для хранения продовольственных и непродовольственных товаров складской площадью 5,0 тыс. кв.м	
	Гл. спец	Штейнберг			
	Рук. гр	Берзнер		Стадия: РП	Лист: 30
	Ст. инж	Готман		Установка систем П2, П3	Министерство Торговли СССР Укргипроторг г. Киев
Инв. №	Н. контр	Берзнер			

Копировало Мир. /Миркина/ 10033/5

Формат А2

Инв. № подл. | Подпись, дата | Взам. инв. №

Разрез 1-1

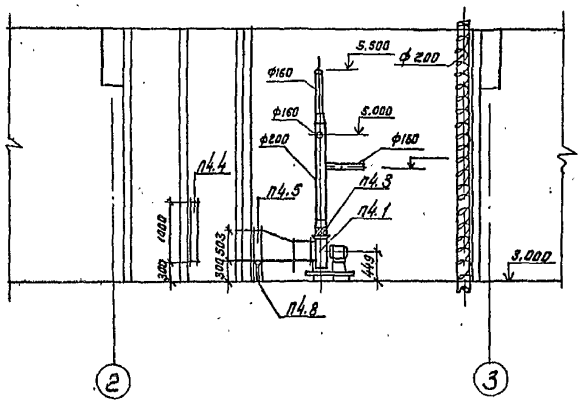

План

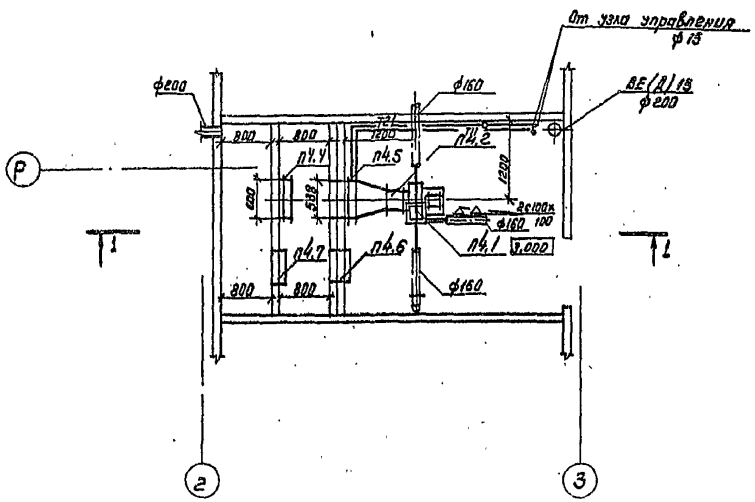

Марка поз.	Обозначение	Наименование	Кол	Масса кг	Примечание
	П4				
П4.1		Агрегат вентиляторный ВЦ4-70-3,15-03 компл.	1	37,8	
		а. Вентагрегат ВЦ4-70			
		N 3,15 исп. 1 полож. Л90°			
		б. электродвигатель			
		4АА63В4 0,37 кВт, 1365 об/мин.			
		в. виброизоляторы ДО-39 (чит)			
П4.2	5.904-38	Гибкая вставка			
		В. 00.00-05	1	1,24	
П4.3	5.904-38	Гибкая вставка			
		Н. 00.00-07	1	1,14	
П4.4		Заслонка утепленная КВУ 600×1000 с			
		электроприводом МЭО 40/10-0,25Р	1		
П4.5		Калорифер КСк3 02×ЛЗА-6	1	38	
П4.6	5.904-4	Дверь герметическая утепленная			
		Дус 1,25×0,5	1	33,6	
П4.7	5.904-4	Дверь герметическая неутепленная Дс 1,25×0,5	1	24	
П4.8	4.904-25	Подставки под			
		калорифер h=300мм	1	2	

Привязан	ГИП	Юзефович	
	Нач.отд	Горобец	
	Гл.спец	Штейнберг	
	Рук.гр.	Берзнер	
	Ст.инж.	Клейкая	
инв. №	Н.контр.	Берзнер	

ТП 701-3-26с. 88 081

Склад для хранения продовольственных и непродовольственных товаров складской площадью 5,0 тыс. кв.м

Стадия	Лист	Листов
РП	31	

Установка системы П4

Министерство торговли СССР УКРГИПРОТОРГ г. Киев

кол: Ка /Канунникова/

формат А2

10033/5

Альбом 4

Типовой проект 701-3-26с.88

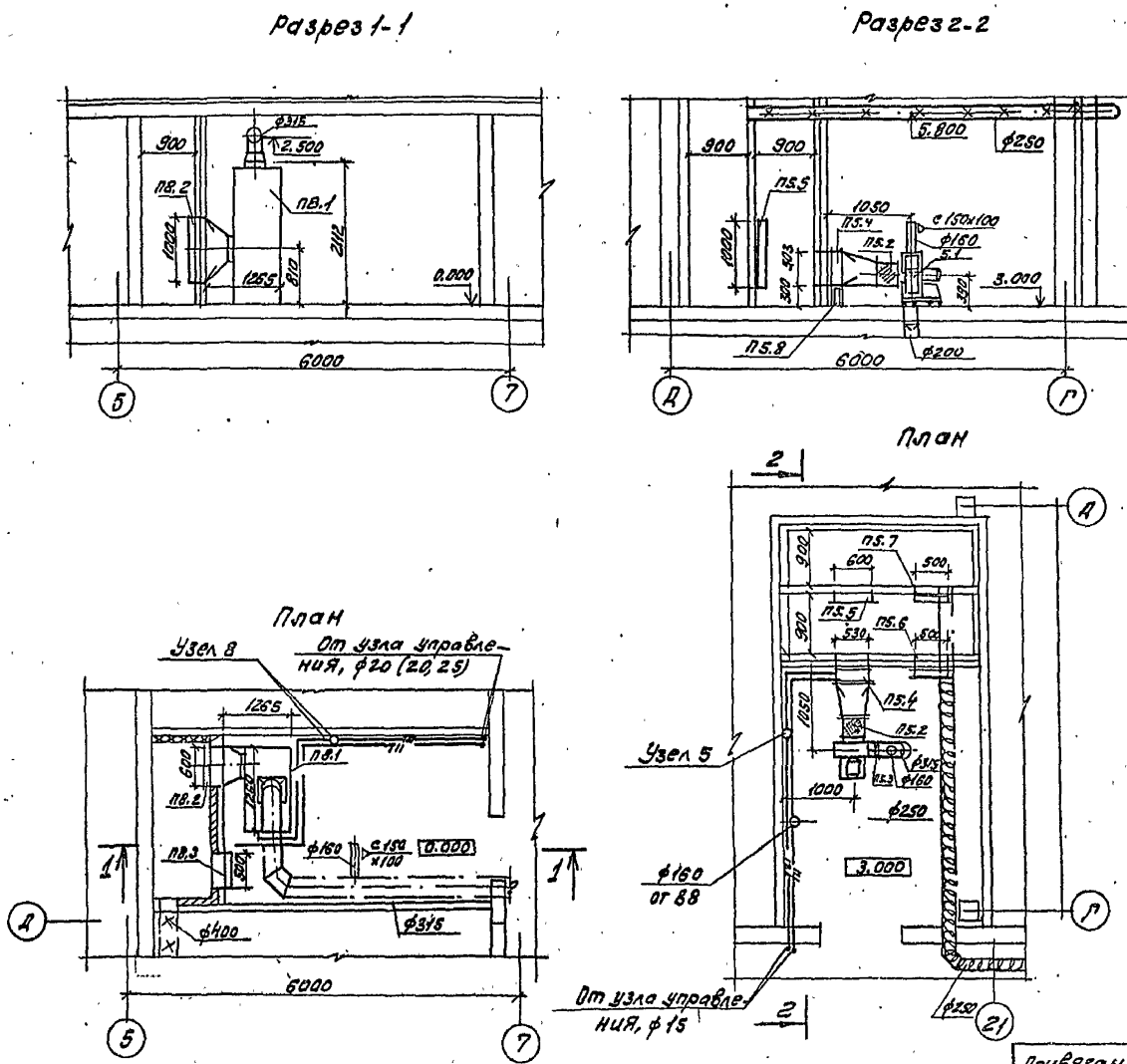

Марка	Обозначение	Наименование	Кол.	Масса	Примеч.
		П8			
П8.1	5.904-34в.0.1-1и1-2	Агрегат притачно-рециркуляционный АПР-3,15 компл. а. вентагрегат центробежный В-Ц14-46-3,15 с колесом ф пом. с электродвигателем 4А30В4, 1,5 кВт, 1415 об/мин. б. калорифер КСК3-6	1	556	
		в. фильтр ФСВУ	1		
П8.2		Заслонка воздушная утепленная КВУ 600х1000 с электроприводом МЭО 40/25 -0,25-82	1		
П8.3	5.904-4	Дверь герметическая утепленная Дус 1,25х0,5	1	33,6	
		П5			
П5.1		Агрегат вентиляторный В-Ц4-70 3-15-03, комплект: а. вентилятор центробежный Ц4-70 №3,15 исполнение 1, положение 1.90° б. электродвигатель 4А63В4, 0,37 кВт, 1365 об/мин.	1		
П5.2	5.904-38	гибкая вставка В.00.00-05	1	1.24	
П5.3	5.904-38	гибкая вставка Н.00.00-07	1	1.14	
П5.4		Калорифер КСК3-02ХЛ3А№6	1	38	
П5.5		заслонка воздушная утепленная КВУ 1000х600 с электроприводом МЭО 40/25-0,25-82	1		
П5.6	5.904-4	Дверь герметическая утепленная Дус 1,25х0,5	1	33,6	
П5.7	5.904-4	Дверь герметическая неутепленная Дс 1,25х0,5	1	24	
П5.8	4.904-25	подставки под калорифер h=300	4		

ГИП	Юзефович		
Нач. отд.	Горобец		
Гл. спец.	Штейнберг		
Рук. гр.	Берзнер		
Инж.	Хохлова		
Н. контр.	Берзнер		

Привязан

ТП 701-3-26с.88 081

Склад для хранения продовольственных и непродовольственных товаров складской площадью 5.0 тыс. кв. м

Стадия	Лист	Листов
РП	32	

Установка систем П5. П8

Министерство Торговли СССР Укргипрторг г. Киев

Инв. № подл. | Подпись, дата | Взам. инв. №

Копировала (Миркина)

Формат А2

10033/5

Типовой проект 701-3-26с.88 Альбом 4

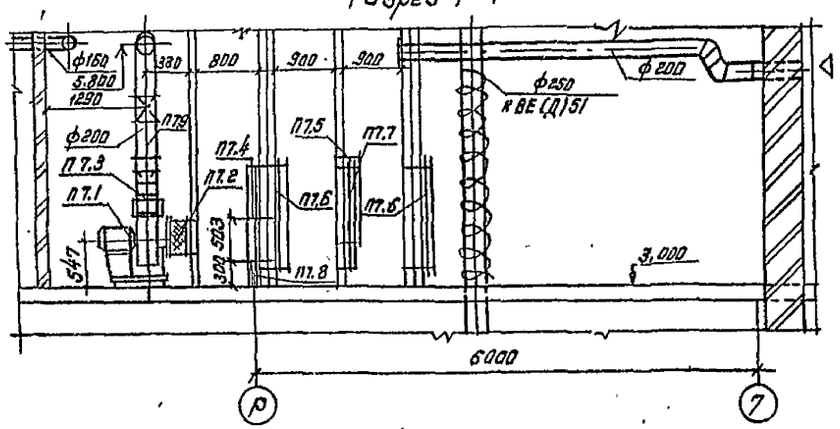

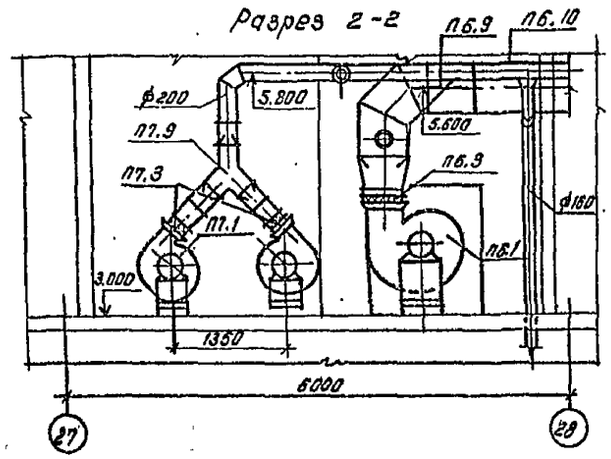

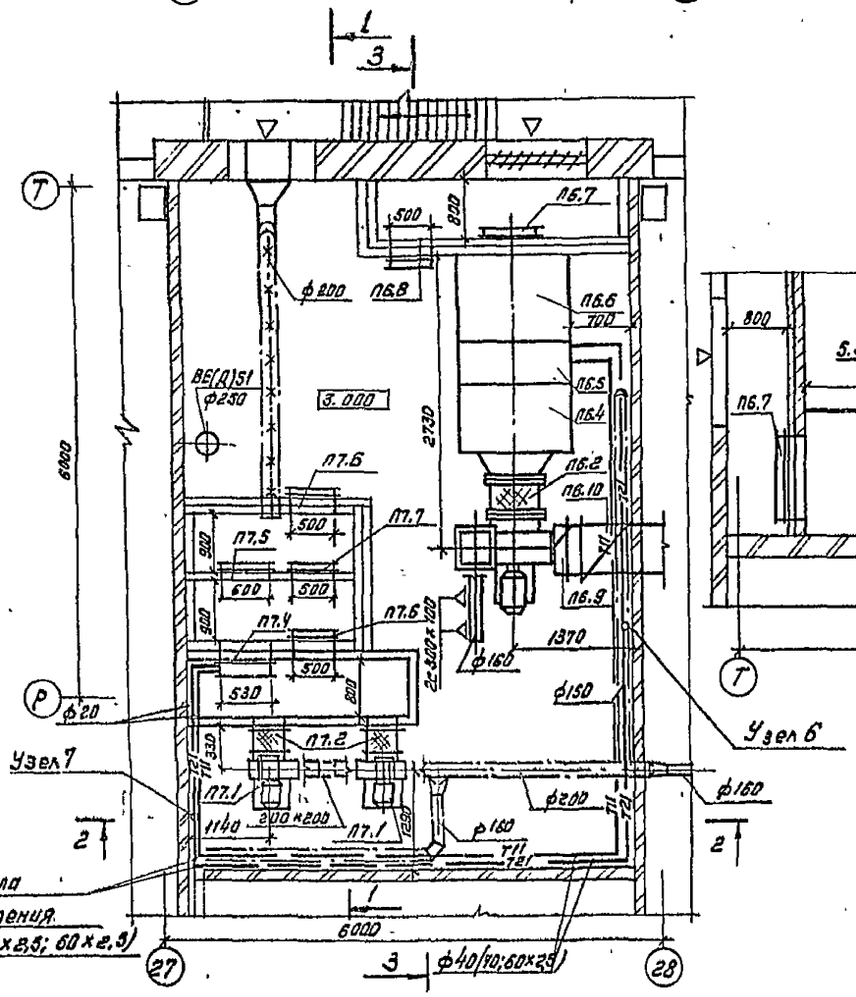

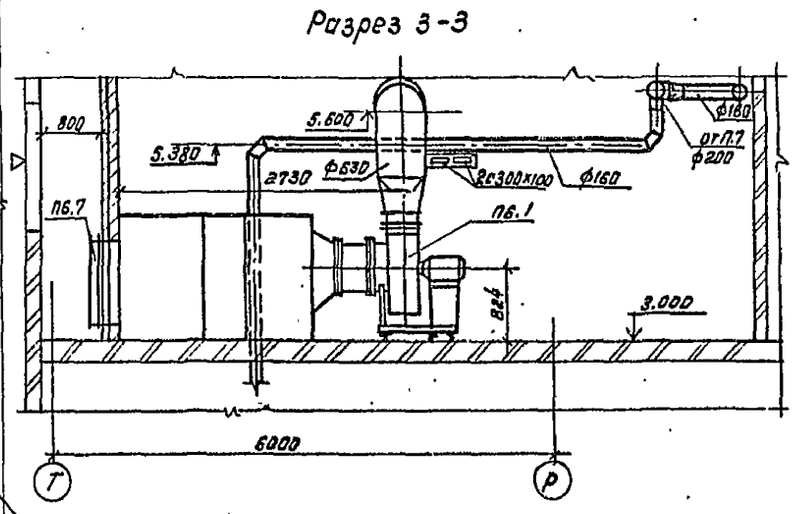

Марка	Обозначение	Наименование	Кол.	Масса ед.	Примечание
	П6	(2ПК-10 правое исполнение)			
П6.1		Агрегат вентиляторный В-ЦЧ-70-6,3-03	1		
		Комплект: а) вентилятор центробежный ЦЧ-70 N 6,3, исполн. 1 положен. ЛО			
		б) электродвигатель А100L6,2,2 кВт, 950 об/мин.			
П6.2	5.904-38	Гибкая вставка 8.00.00-12	1	2,09	
П6.3	5.904-38	Гибкая вставка Н.00.00-15	1	2,11	
П6.4	5.904-12 в.1-1	Секция соединительная А1А180.000-02	1	388	
П6.5	5.904-12 в.1-15	Секция калориферная А1А188.000.02-однорядная с калорифером КСК3-10 (2 шт.)	1	282	
П6.6	5.904-12 в.1-28	Секция приемная без фильтра без рециркуляционной заслонки А1А223.000	1	130,5	
П6.7		Заслонка воздушная утепленная КВУ600х100 с электроприводом М30 40/10 = 0,25р	1		
П6.8	5.904-4	Дверь герметическая утепленная ДУС 1,25х0,5	1	33,6	
П6.9	3.904-18 в.0.1	Клапан обратный искробезопасный АЗЕ028.000-08	1	37,1	
П6.10	5.904-20	Клапан огнезадерживающий АЗЕ066.000-04	1	56,9	
	П7				
П7.1		Агрегат вентиляторный В-ЦЧ70-4-02	2		
		Комплект а) вентилятор центробежный ЦЧ-70 N 4 исполн. 1 положен. А45° Пр45°			
		б) электродвигатель 4А71В4,0,75 кВт, 1390 об/мин			
П7.2	5.904-38	Гибкая вставка В.00.00-08	2	1,59	
П7.3	5.904-38	Гибкая вставка Н.00.00-08	2	1,34	
П7.4		Калорифер КСК3-02х2ЗА N6	2	38	
П7.5		Заслонка воздушная утепленная КВУ600х1000 с ручным управлением	1		
П7.6	5.904-4	Дверь герметическая утепленная ДУС 1,25х0,5	2	33,6	
П7.7	5.904-4	Дверь герметическая неутепленная ДС 1,25х0,5	1	24	
П7.8		Подставки под калорифер h=300	4		

Привязан	ГИП	Юзефович		ТП 701-3-26с.88	0В1
	Нач. отд.	Горобец		Склад для хранения продовольственных и непродовольственных товаров складской площадью 5,0 тыс. кв. м.	
	Гл. спец.	Штейнберг			
	Рук. гр.	Берзнер		Стадия: РП	Лист: 33
	Инж.	Хохлова		Установка систем П6, П7	Министерство торговли СССР УКРГИПРОТОРГ г. Киев
Инв. №	Н. контр.	Берзнер			

Коп: /Канунникова/

Формат А2

10033/5

Инв. № подл. | Подпись и дата | Взам. инв. №

Типовой проект 701-3-26с.88 Альбом 4

Разрез 1-1

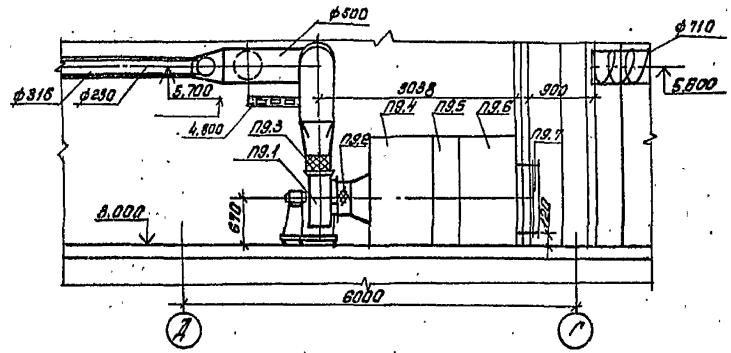

План

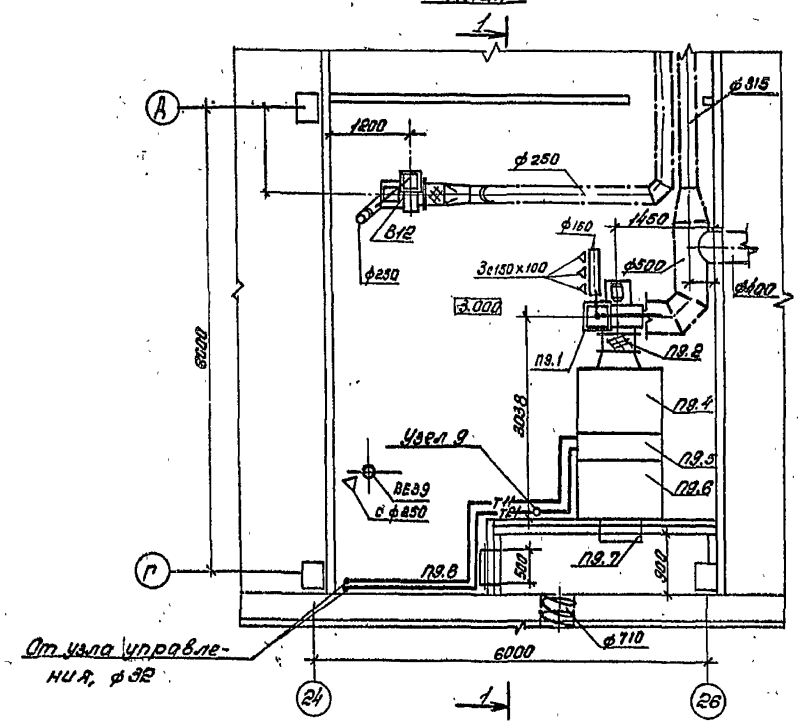

Марка	Обозначение	Наименование	Кол.	Масса	Примечание
		П9 (2ПК-10 левое исполнение)			
П9.1		Агрегат вентиляторный В-Ц4-70-5-02 комплект: а. Вентилятор центробежный Ц4-70№5 исполнен.1, положение пр.0° б. Электродвигатель 4А200М4, 15кВт, 1415 об/мин	1		
П9.2	5.904-38	Гибкая вставка В.0000-08	1	1.71	
П9.3	5.904-38	Гибкая вставка М.0000-11	1	1.64	
П9.4	5.904-12.В1-1	Секция соединительная Я1А180.000	1	237	
П9.5	5.904-12 В1-15	Секция калориферная А1А180.000-02 однорядная с калорифером КсК3-10 (2шт.)	1	282	
П9.6	5.904-12 В1-28	Секция приемная без фильтра, без рециркуляционной заслонки АКА 823.000			
П9.7		Заслонка воздушная утепленная КВУ 600х1000 с электроприводом МЭО 40/10-0.25Р	1		
П9.8	5.904-4	Дверь герметическая утепленная Ауст 85х0.5	1	33.6	

ГИП	Юзефович		ТП 701-3-26с.88		ОВ1
Нач.отд	Сарабеев		Склад для хранения продовольственных и непродовольственных товаров складской площадью 5.0 тыс. кв. м.		
Гл.спец.	Штейнберг			Стадия	Лист	Листов
Рук.гр.	Берзнер			РП	34	
Инженер	Сохлова		Установка системы П9	Министерство заготовок СССР Укргипрозаготзерно г. Киев		
Н.контр.	Берзнер					

Копир. Пащенко

Формат А2

10033/5

Инв.№ подл. | Подпись и дата | Взам.инв.№

Типовой проект 701-3-26с.88 Альбом 4

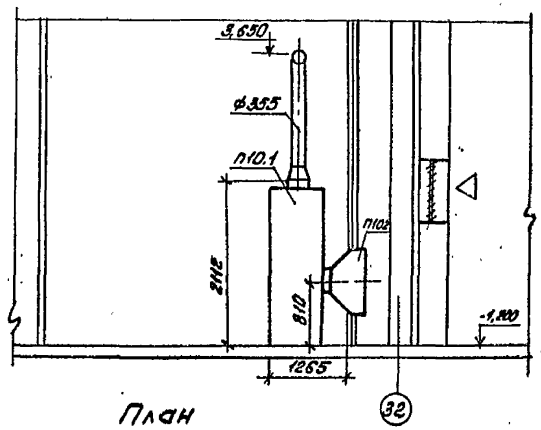

План

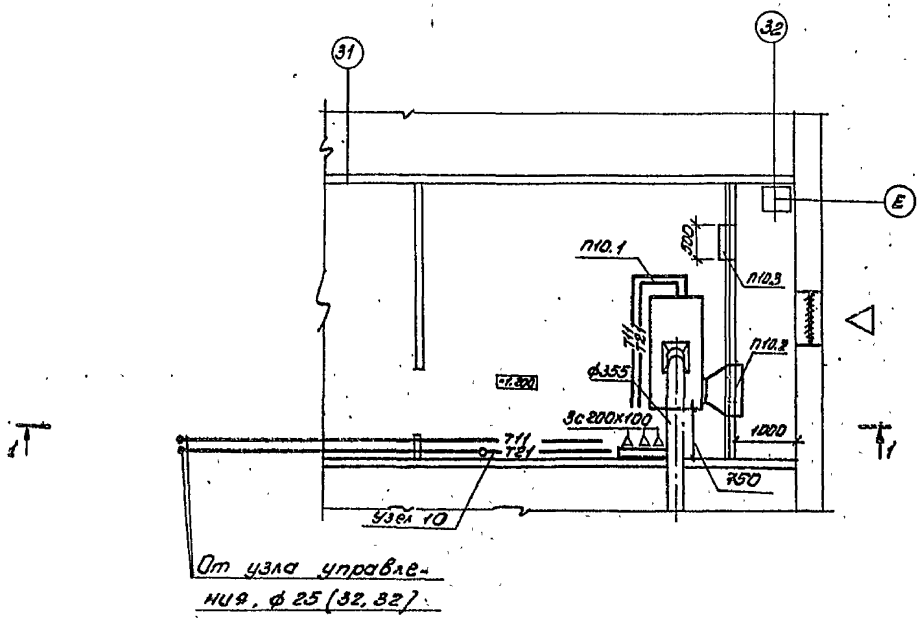

Марка, поз.	Обозначение	Наименование	Кол.	Масса ед. кг.	Примечание.
		П10			
П10.1	5.904-34 в.0; 1-1; 1-2.	Приточно-рециркуляционный агрегат АПР5, компл.	1	585	
		а. Вентагрегат центробежный ВЦ14-46-3,15 с колесом дном с электродвигателем 4А90L4 2,2кВт, 1425об/мин.	1		
		б. Калорифер КСК4-7	1		
		в. фильтр фсву	1		
П10.2		Заслонка воздушная утепленная КВУ 600х1000 с электропривод ОМТ30Ч0/25-025-8/2	1		
П10.3	5.904-4	Дверь герметическая утепленная Дус 1.25х0.5	1	83.6	

Инв. № подл.	Подпись и дата	Взам. инв. №	Привязан		
			Инв. №		

ГИП	Юзефович		
Нач.отд.	Горобец		
Гл.спец.	Штейнберг		
Рук.гр.	Берзнер		
Ст.инж.	Готман		
Н.контр.	Берзнер		

ТП 701-3-26с.88 ОВ1

Склад для хранения продовольственных и непродовольственных товаров складской площадью 5,0 тыс. кв.м.

Стадия	Лист	Листов
РП	35	

Установка систем П10

Министерство торговли СССР Укргипроторг г. Киев

Копир. Дц- /Геренрот/

формат А2

10033/5

Типовой проект 701-3-26с.88 Альбом 4

Разрез 1-1

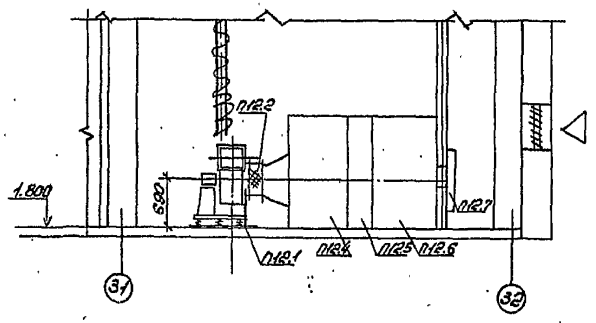

Разрез 2-2

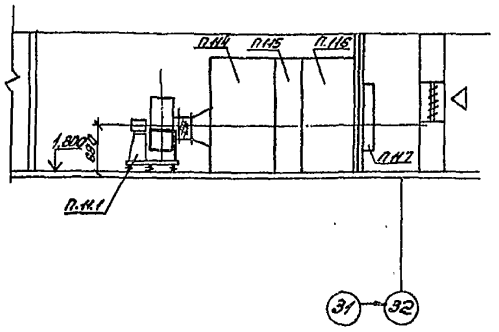

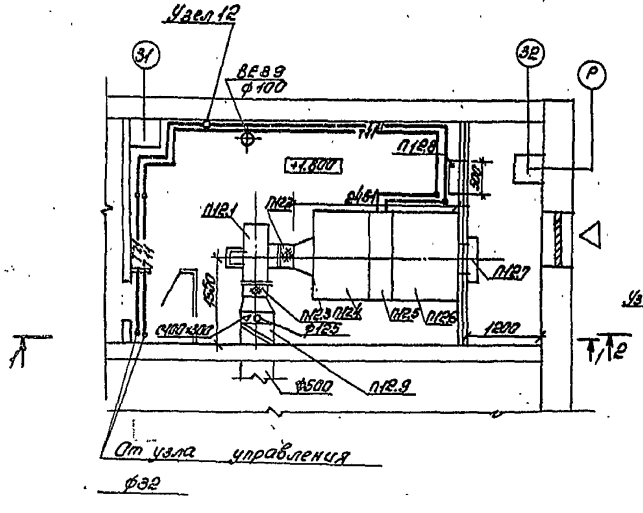

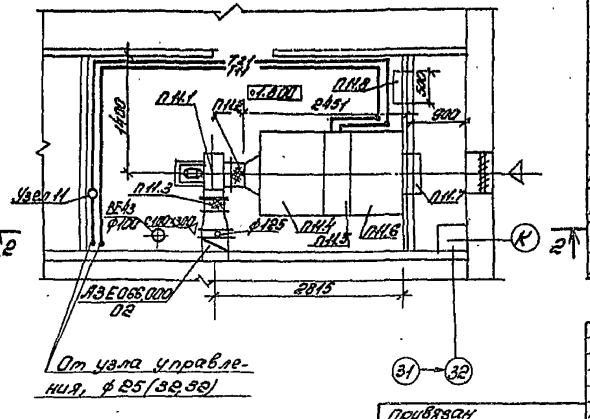

Марка	Обозначение	Наименование	Кол.	Масса ед.кг	Примечание
		П12 (правое исполнение)			
П12.1		Агрегат вентиляторный ВЦ4-70-5-02 комп.	1	104.7	
		а. вентагрегат ЦЧ-70 №5 исполнение 1, положение Л90			
		б. электродвигатель 4А80В4 1.5 квт, 1415 об/мин			
		в. виброизоляторы АО10	(5шт)		
П12.2	5.904-38	Гибкая вставка В.0000-09	1	1.71	
П12.3	5.904-38	Гибкая вставка Н.0000-11	1	1.64	
П12.4	5.904-12 в.1-1	Секция соединительная А1А.180000	1	237	
П12.5	5.904-12 в.1-15	Секция калориферная А1А.186.000-02 однорядная с калориферами КСК3-10 (2шт)	1	282	
П12.6	5.904-12 в.1-28	Секция приемная без фильтра без рециркуляционной заслонки А1А223.000	1	146.5	
П12.7		Клапан воздушный утепленный КВУ600х1000 с исполнительным механизмом МЭО40/10-025р-:220			
П12.8	5.904-4	Люк утепленный лус 0.6х0.5	1	20.2	
П12.9	5.904-20	Клапан огнезадерживающий АЗЕ066-000-03	1	39.7	
		П11 (2ПК-10 правое исполнение)			
П11.1		Агрегат вентиляторный ВЦ4-70-5-01, комп.	1	96	
		а. вентагрегат ЦЧ-70 №5 исполнение 1, положение Л270			
		б. электродвигатель 4А80В4 1.5квт, 1415 об/мин			
		в. виброизоляторы АО-40-5шт			
П11.2	5.904-38	Гибкая вставка 0.000-09	1	1.71	
П11.3	5.904-38	Гибкая вставка Н.0000-11	1	1.64	
П11.4	5.904-12 в.1-1	Секция соединительная А1А.180.000	1	237	
П11.5	5.904-12 в.1-15	Секция калориферная А1А.186.000-02 однорядная с калориферами КСК3-10 (2шт)	1	282	
П11.6	5.904-12 в.1-28	Секция приемная без фильтра, без рециркуляц. заслонки А1А223.000	1	148.5	
П11.7		Клапан воздушный утепленный КВУ600х1000 с исполнительным механизмом МЭО40/10-025р	1		
П11.8	5.904-4	Дверь герметическая утепленная Лус 1.25х0.5	1	33.6	

ТП 701-3-26с.88 081

Склад для хранения продовольственных и непродовольственных товаров складской площадью 5.0 тыс. кв.м

Гип	Юзефович		Стадия	Лист	Листов
Нач.отд.	Горобец		РП	36	
Гл.спец.	Штейнберг				
Рук.гр.	Берзнер		Установка систем П11, П12	Министерство торгов. СССР Укргипротор г. Киев	
Ст.инж.	Готман				
Н.контр.	Берзнер				

Привязан

Инв. №

Копир. Пащенко Олег

Инв.№ подл. | Подпись и дата | Взам.инв.№

Формат А2

10033/5

Типовой проект 701-3-26с.88 Альбом 4

Разрез 1-1

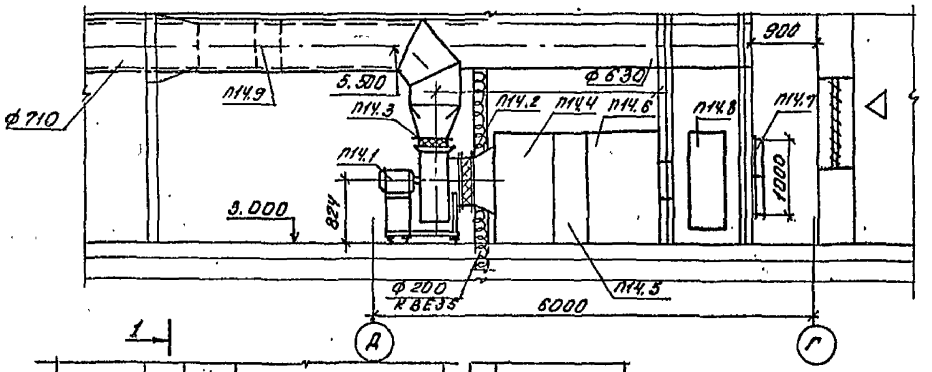

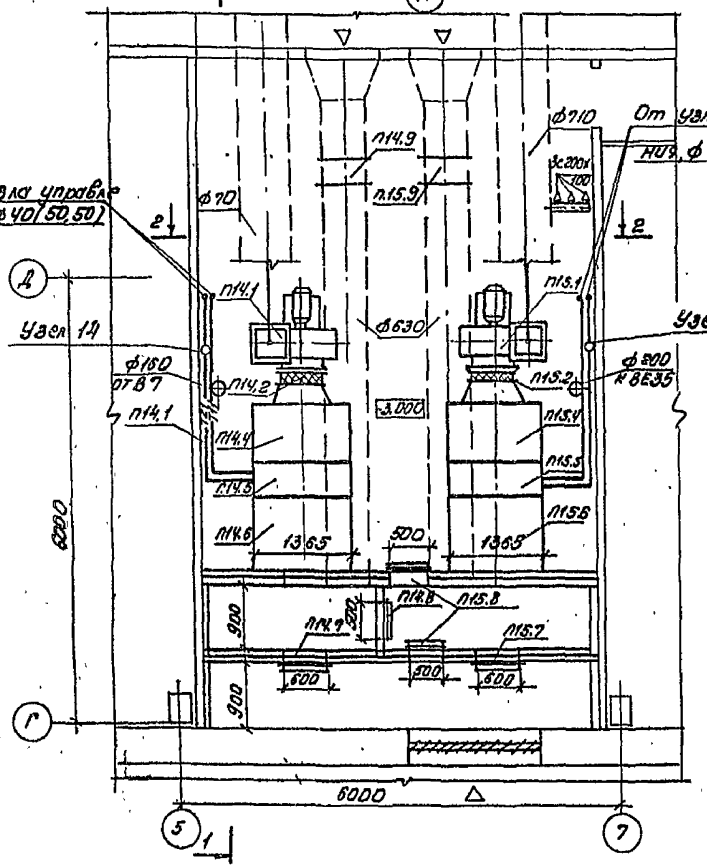

Разрез 2-2

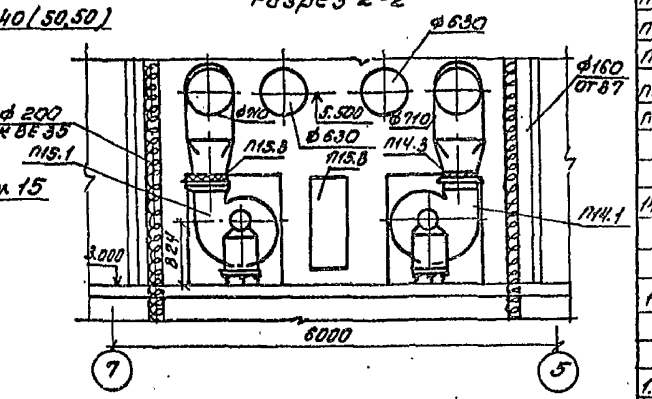

Марка	Обозначение	Наименование	Кол.	Масса	Примечание
		П14, П15 (2ПК10 правое и левое исполн.)			
П14.1		Агрегат венти-	2		
П15.1		латорный В-Ц4-70			
		5.3-02, компл.:			
		а. Вентилятор			
		центробежный			
		Ц4-70 №3, исполнение 1, положение ПрО°, ЛО°			
		б. электродвигатель			
		4АИ71У4, 5,5 кВт, 1445 об/мин			
П14.2 П15.2	5.904-38	Гибкая вставка В00.III-13	2	2,09	
П14.3 П15.3	5.904-38	Гибкая вставка Н.00.00-15	2	2,11	
П14.4	5.904-12 в.1-1	Секция соединитель-	2	388	
П15.4		ная А1.А180.000-02			
П14.5	5.904-12 в.0	Секция калорифер-			
П15.5		ная А1.А188.000			
П14.6	5.904-12 в.0	Секция приемная	2		
П15.6		А1.А223.000			
П14.7		Заслонка воздуш-	2		
П15.7		ная утепленная			
		НВУ 1000х600 с элек-			
		троприводом ПЭОЦ 6/5-0,25-82			
П4.8	5.904-4	Дверь герметическая	1	24	
		неутепленная			
		Дс 1.25 х 0.5			
15.8	5.904-4	Дверь герметичес-	2	33,6	
		кая, утепленная			
		Дус 1,25х05			
1.4.9	5.904-13 Вып. 0.1-1	Заслонка воздуш-			
15.9	У1-2	ная с ручным при-			
		водом А3А136.000-01			

					ТП 701-3-26с.88		081
					Склад для хранения продовольственных и непродовольственных товаров складской площадью 5,0 тыс. кв.м.		
Привязан			ГИП	Юзефович		Стадия	Лист	Листов
			Нач.отд.	Горобец		РП	37	
			Гл.спец.	Штейнберг				
			Рук.гр.	Берзнер		Установка систем П14, П15	Министерство торговли СССР Укргипроторг г. Киев	
			Инж.	Хохлова				
Инв.№			Н.контр.	Берзнер				
			Копир		/Геренрот/		Формат А2	

Инв.№ подл. | Подпись и дата | Взам.инв.№

100336

Типовой проект 701-3-26с.88 Альбом 4

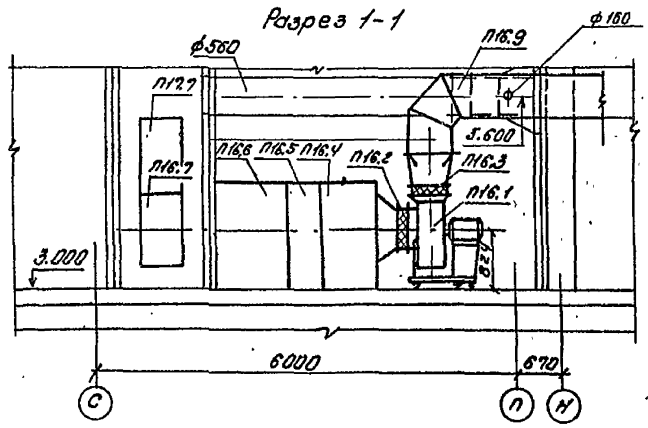

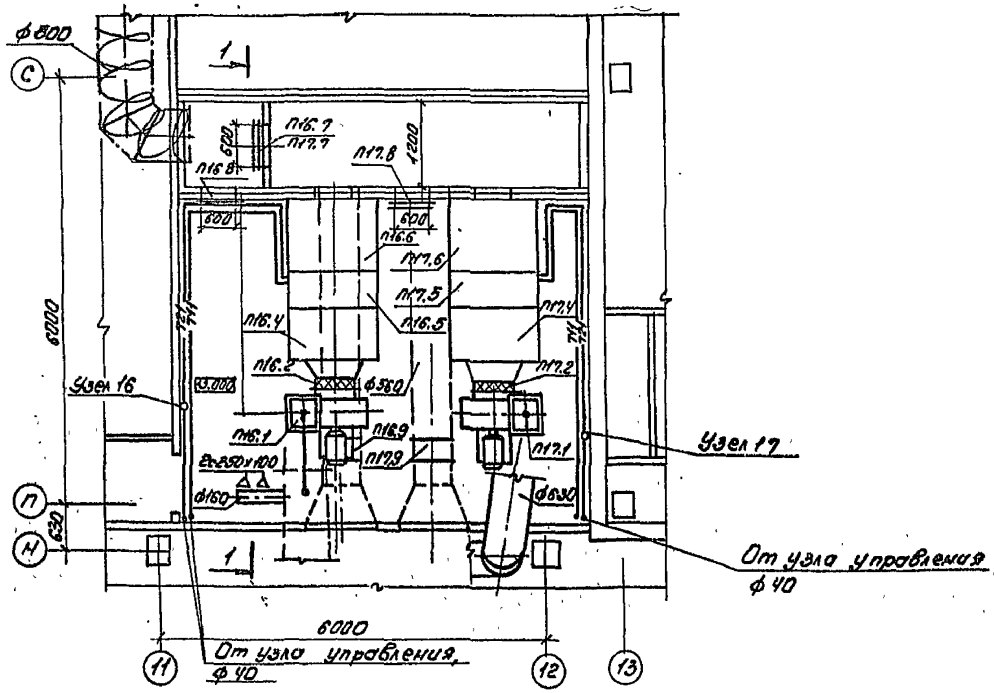

Марка	Обозначение	Наименование	Кол.	Масса	Примечание
	П16, П17				
П16.1		Агрегат вентиля-	2		
П17.1		торный В-ЦУ-70			
		6.3-02. Компл.:			
		а. Вентилятор			
		центробежный			
		ЦУ-70 №6,3, исполне-			
		ние 1, полож. ЛО "ПрО"			
		б. Электродвигатель			
		4А100L4 4кВт, 1430 об/мин			
П16.2,17.2	5.904-38	Гибкая вставка В00.00-12	2	2.09	
П16.3,17.3	5.904-38	Гибкая вставка Н00.00-15	2	2.11	
П16.4	5.904-12 в.1-1	Секция соединитель-	2	388	
П17.4		ная А1А180.000-02			
П16.5	5.904-12 в.0	Секция калориферная	2		
П17.5		А1А188.000			
П16.6	5.904-12 в.0	Секция приемная	2		
П17.6		А1А223.000			
П16.7		Заслонка воздуш-			
П17.7		ная утепленная			
		КВУ 1000×600 с элект-			
		ро приводом МЭО 40/25	2		
П16.8	5.904-4	Дверь герметическая	2	33,6	
П17.7		утепленная			
		Дус 1,25×0,5			
П16.9	5.904-13	Заслонка воздуш-			
П17.9	вып 0,1-1 и 1-2	ная с ручным			
		приводом АЗД			
		136.000-01			

ТП	701-3-26с.88		081
Склад для хранения продовольственных и непродовольственных товаров складской площадью 5,0 тыс. кв.м.			
Привязан	ГИП	Юзефович	
	Нач.отд.	Горобец	
	Гл.спец.	Штейнберг	
	Рук.гр.	Берзнер	
	Инж.	Хохлова	
Инв. N	Н.контр.	Берзнер	
Установка систем П16, П17	Стадия	Лист	Листов
	РП	38	
	Министерство торговли СССР Укрсиппроторг г. Киев		

Копир. [illegible] /Геренрот/

Формат А2

10033/5

Инв. № подл. | Подпись и дата | Взам. инв. №

Альбом 4

Типовой проект 701-3-26с.88

Разрез 1-1

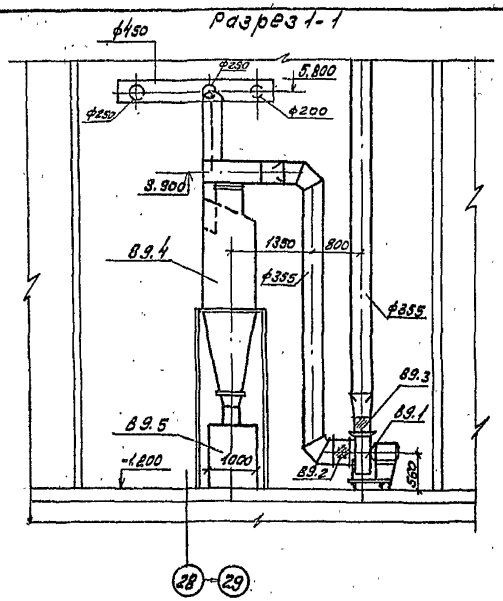

Разрез 2-2

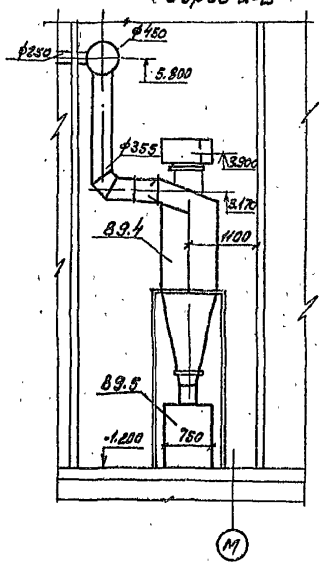

План

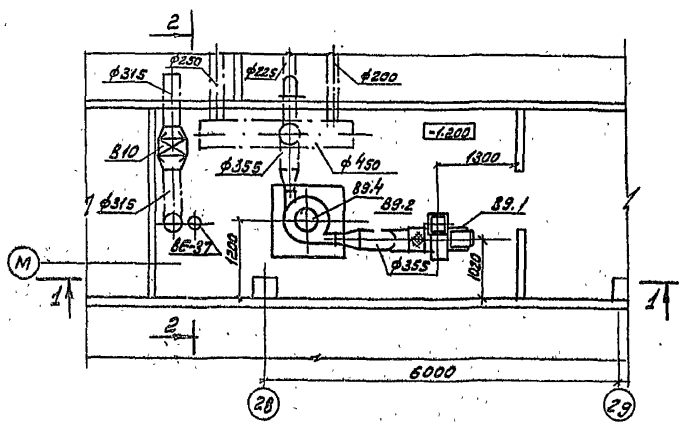

Марка поз.	Обозначение	Наименование	Кол.	Масса ед.	Примечание
	В9				
В9.1		Агрегат вентиляторный ВЦ-14-46-ЧИ1-01, компл.	1		
		а. вентилятор центробежный Ц14-46№4, исполнение 1, положение Пр 0°			
		б. электродвигатель В100L4; 4 кВт; 1430 об/мин			
В9.2	5.904-38	гибкая вставка В.00.00-08	1	1.59	
В9.3	5.904-38	гибкая вставка Н.0000-07	1	1.14	
В9.4	4.904-46	Циклон ЭЦН-11-800	1	391	
В9.5		Бункер 1000×750	1		

Инв. № подл.	Подпись	Дата	Взам. инв. №		

ТП 701-3-26с.88 ОВ1

склад для хранения продовольственных и непродовольственных товаров складской площадью 5,0 тыс. кв.м

Привязан	ГИП	Юзефович		Стадия	Лист	Листов
	Нач. отд.	Горобец		РП	39	
	Гл. спец.	Штейнберг				
	Вук. гр.	Берзнер		Установка систем В9	Министерство Торговли Укрг. Гипроторг г. Киев	
	Инж.	Хохлова				
Инв. №	Н. контр.	Берзнер				

Копировала Миф. (Миркина)

Формат А2

10033/5

Альбом V

Типовой проект 701-3-26с. 88

Разрез I-I

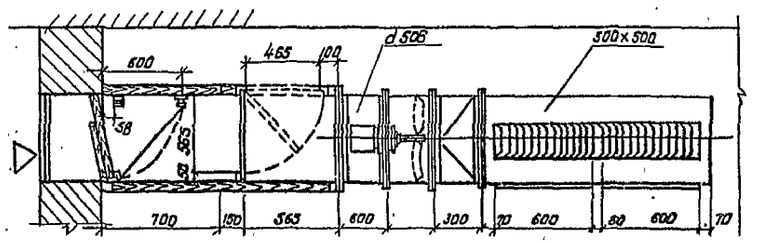

Вид со стороны дверки

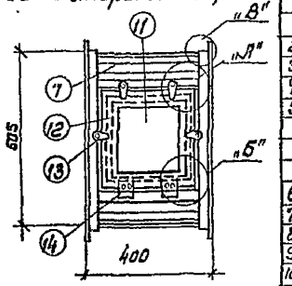

Спецификация

NN п/п	Наименование	Материал	Ед. изм.	Колич	Вес в кг Един	Вес в кг Общ	ГОСТ
1	Осевой вентилятор ОБ-300 №5с, электродвигателем 4АА6 3Б4 N=0,31 кВт, n= 1365 об/мин	Сборка	шт	1	—	—	—
2	Узел воздухозабора Т1; с Δ1 сеч 586×490	"	"	1	—	—	—
3	Металл сетка сеч. 660×530 сеч. 10×10	ст.	м2	0,33	—	—	—
4	Дроссель-клапан сеч. 600×505 [h]	сборка	шт	1	—	—	—
5	Приточн утепл коробдерев. брусчи 50×50	—	м3	0.10	—	—	—
	Доски, толщиной 20мм	—	м2	9.0	—	—	—
	Войлок, смоченный в глине δ=5мм	—	"	9.0	—	—	—
	Сталь кровельная δ=0,55мм	—	"	9.0	—	—	—
6	Стиль для крепл метал. сетки сеч 650×550	Ст. 80×4	п.м.	2,60	—	—	ГОСТ 103-76*
7	Воздуховод δ=1.0мм сеч. d606; ℓ=400	Ст.	м2	0.65	7.85	5.11	—
8	Переход сеч. d508 (600×500) δ=1мм	"	"	0.61	7.35	4.80	—
9	Воздуховод δ=1.0мм сеч. 500×500 ℓ=1400	"	"	2.80	7.85	22,0	—
10	Решетка регулирующая РР5	сборка	шт	4	4.84	19.36	—
11	Полотно дверки	Ст. δ=2мм	м2	0.04	—	—	ГОСТ 19904-74*
12	Окантовка дверки	Ст. 45×2	п.м.	1.0	—	—	ГОСТ 103-76*
13	Накладка	Ст. 50×8	шт	4	—	—	"
14	Петля	Ст. 50×5	"	2	—	—	"
15	Проволочная жесткость	Ст. 6ОА5	п.м.	0.50	—	—	"
16	Шпилька	Ст. ф8	шт.	4	—	—	ГОСТ 5927-70*
17	Гайка к шпильке	Ст. ф8	"	4	—	—	ГОСТ 22042-76*
18	Термометр №1 тип 6-90°		"	1	—	—	ГОСТ 2823-75*
19	Термометр №2 тип 6-90°		"	1	—	—	—

Деталь "В"



Дверка

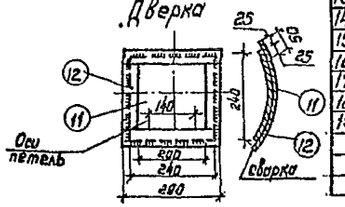

План (м 1:20)

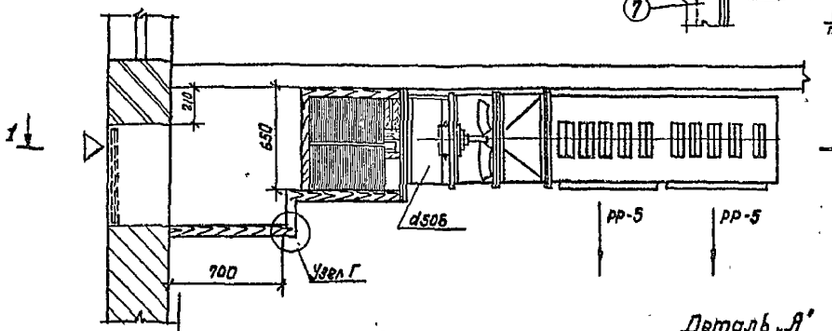

Накладка

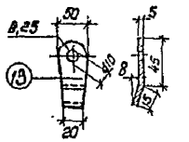

Дроссель-клапан

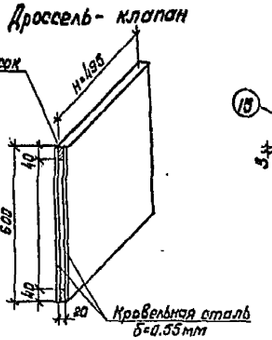

Деталь "А"

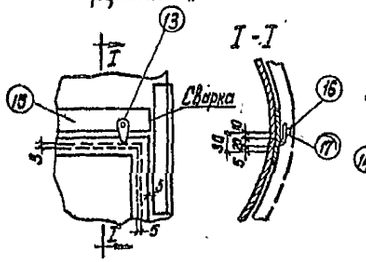

Деталь "Б"

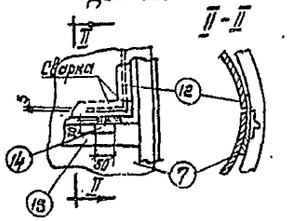

Узел "Г"

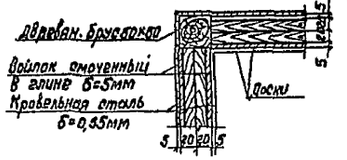

Привязан		ГИП	Юзефович	ТП 701-3-26с. 88	ОВ1
		Нач. отд.	Горобец	Склад для хранения продовольственных и непродовольственных товаров складской площадью 5.0 тыс. кв. м.	
		Ст. спец.	Штейнберг		Стадия: РП; Лист: 40; Листов:
		Рук. гр.	Берзнер	Агрегат смесительный	Министерство торговли УССР УКРГИПРОТОРГ г. Киев
Инв. №		Ст. инж.	Готман		
		Н. контр.	Берзнер		

Кол: Ласи / Канунникова /

Формат А2

10033/5

Инв. № подл. | Подпись и дата | Взам. инв. №

Узел управления 1

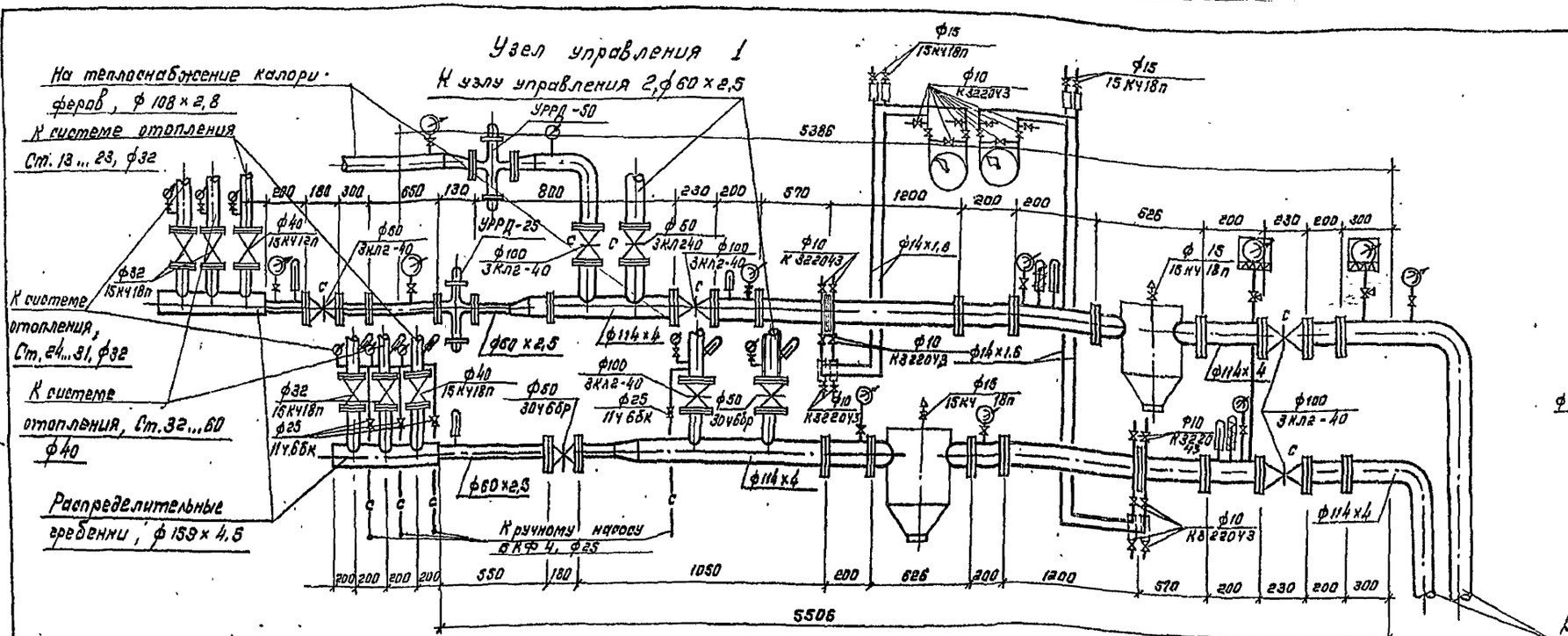

Теплопункт. План

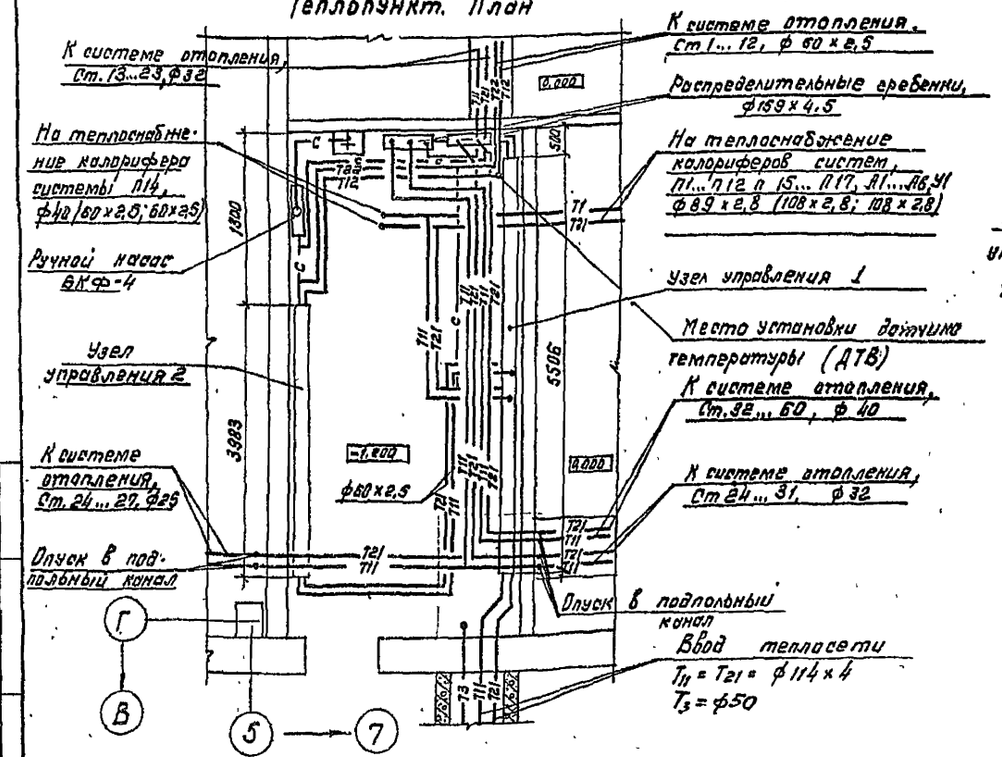

Узел управления 2

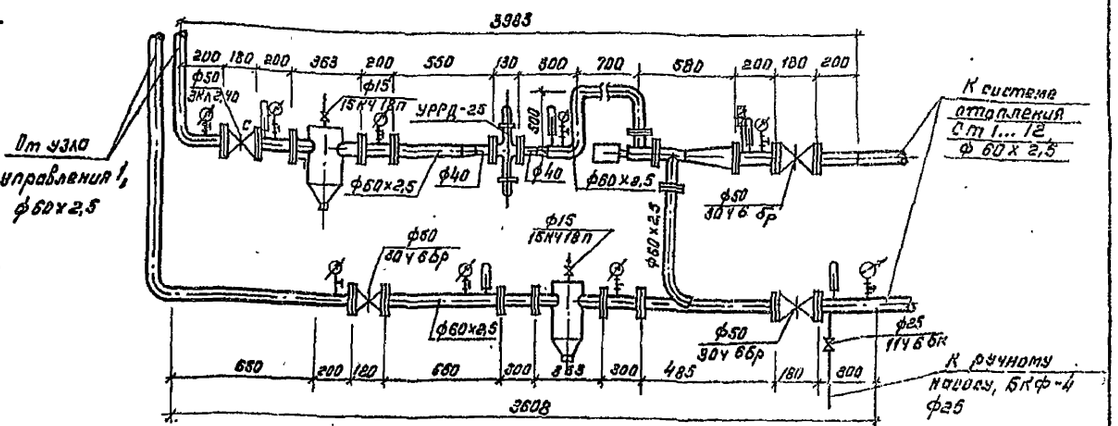

ГИП	Юзефович		
Нач. отд	Горобец		
Гл. спец.	Штейнберг		
Рук. гр.	Берзнер		
Вед. инж	Власенко		
Ст. инж	Гитман		
Н. контр	Берзнер		

Привязан

Инв. №

Инв. № подл. | Подпись и дата | Взам. инв. №

ТП 701-3-26с. 88 ОВ1

Силос для хранения продовольственных и непродовольственных товаров емкостью площадью 6,0 тыс. кв.м.

Стадия	Лист	Листов
РП	41	

Теплопункт. План. Узлы управления.

Министерство торговли УССР Укргипроторг г. Киев

кол: Жданникова

Формат А2

10033/5

Типовой проект 701-3-26с.88 Альбом 4

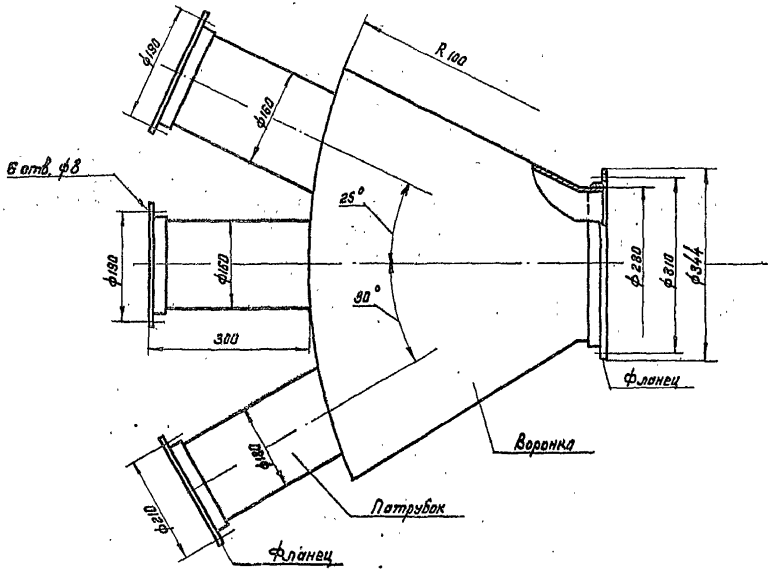

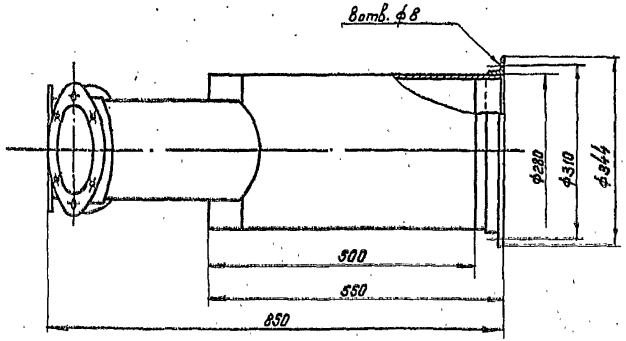

Техническая характеристика

1. Конструкция сварная
2. Материал воронки и патрубков:

Лист $\frac{1,5\ ГОСТ\ 19903-74^*}{Ст.3\ ГОСТ\ 535-79^*}$ — 25 кг

3. Материал фланцев:

Уголок $\frac{32\times32\times2,5\ ГОСТ\ 19771-74^*}{Ст.3\ ГОСТ\ 535-79^*}$ — 3,0 кг

Настоящий чертеж является общим видом для разработки конструкторской документации заводом-изготовителем.

Привязан			ТП 701-3-26с.88				ОВН-1
			Сборная воронка Общий вид.		Стадия	Масса	Масштаб
					РП	28кг	1:5
					Лист	Листов 1	
					Министерство торговли УКРГИПРОТОРГ г. Киев		
					Формат А2		
Инв. №							

ГИП	Юзефович	
Нач.отд	Горобец	
Гл.сантех.	Штейнберг	
Рук.гр.	Берзнер	
Вед.инж.	Карлюка	
Н.контр.	Берзнер	

Коп: /Канунникова/

10033/5

Альбом 4

Типовой проект 701-3-26с.88

Ведомость рабочих чертежей основного комплекта марки ВК

Лист	Наименование	Примечание
1	Общие данные (начало)	
2	Общие данные (окончание). План кровли.	
3	Фрагмент плана между осями 1÷26; В÷Ф	
4	Фрагмент плана между осями 22÷32; Г÷Р.	
5	Фрагменты между осями У÷Ц; Ч÷28 и А÷Г; 10÷25	
6	Фрагменты планов N1, N2, N3, N4	
7	План между осями 13÷21 и П÷Ф на отм. 0.000 и 3.600.	
8	План между осями 13÷21 и П÷Ф на отм. 7.200 и 10.800	
9	Спринклерное пожаротушение. План на отм. 0.000 между осями 1÷26 и В÷Ф.	
10	Спринклерное пожаротушение. Насосная. План, разрез, схема.	
11	Спринклерное пожаротушение. Фрагмент плана в осях 10÷25; А÷В. Схема системы N3	
12	Спринклерное пожаротушение. Схемы.	
13	Схемы В1, Т3, К1, К3.	
14	Схемы В1, Т3.	
15	Схемы К1, К2, К3.	
16	Схемы К2.	
17	Оборотное водоснабжение.	
18	План нейтрализационной. Разрезы. Схемы. Детали.	

Основные показатели по чертежам водопровода и канализации

Наименование системы	Потребный напор на вводе, м	Расчетный расход м³/сут	м³/ч	л/с	Доля потерь %	Установленная мощность электродвигателей кВт	Примечание
Водопровод	29,00					31,5	
1. Хоз-питьевой	36,99 (лобор)	1,99	0,84	1,47	12,24		
2. Технология		13,53	1,95	0,74			
3. Оборотный		1,80	0,09	0,03			под питьевой обратной сист.
4. Душ		7,02	3,51	1,82			
5. Полив зеленых насаждений		3,00	1,50	—			
6. Мытье пола		3,00	1,50	—			
Итого:		30,34	9,39	4,06			
Горячее водоснабжение							
1. Хоз-питьевой		1,56	0,74	0,41			
2. Технология		3,70	0,73	0,47			
3. Душ		4,49	2,24	1,82			
Итого:		9,75	3,71	2,40			
Канализация							
1. Хоз-бытовой		3,55	1,64	3,74			
2. Технология		17,9	2,25	1,35			
3. Душ		13,00	6,50	2,60			
4. Мытье пола		3,00	1,50	—			
Итого:		37,45	11,89	7,69			
Оборотное водоснабжение			9,0			1,5 кВт	

Обозначение	Наименование	Примечание
4.900-8 выпуск 1-4	Альбом оборудования фасонных частей и арматуры для сетей и сооружений водопровода и канализации.	
4-904-69	Детали крепления санитарно-технических приборов и трубопроводов	
т.п 902-9-1 выпуск VI альбом 2	Дождеприемные колодцы ливневой канализации.	
	Прилагаемые документы.	
ВК.СО	Спецификация оборудования и материалов.	Альбом 11
ВК.ВМ	Ведомость потребности материалов.	Альбом 12

Общие указания.

1. Проект внутренних сетей водоснабжения и канализации разработан на основании заданий на проектирование выданных смежными подразделениями и СНиП 2.04.01-85.
2. Все работы по прокладке сетей водопровода и канализации вести в соответствии с действующими нормами и правилами на производство и приемку строительных и монтажных работ.
3. Пожарные краны устанавливаются на отметке 1,35м от пола до оси крана в деревянных ящиках изготавливаемых по серии 1.279.9-2 и окрашиваются по ГОСТ 12.4.009-83.
4. Трубопроводы систем К1, К2, К3 прокладываемые под полом 1-го этажа монтируются из пластмассовых труб ПВП по ГОСТу 22689.3-77. Стояки выполняются из чугунных канализационных труб по ГОСТу 6942.3-80.

Типовой проект разработан в соответствии с действующими нормами и правилами и предусматривает мероприятия обеспечивающие взрывную, взрывопожарную и пожарную безопасность при эксплуатации здания.

Гл. инж. пр-та /Юзефович/

Согласовано

Инв. № подл. | Подпись и дата | Взам. инв. №

ГИП	Юзефович		
Нач. отд.	Гордеев		
Гл. спец.	Шевцова		
Рук. гр.	Цупович		
Разраб.	Артеменко		
Ст. инж.	Слонина		
Инж.	Фомина		
Н. контр.	Цупович		

Копир. фонд /Геронрот/

ТП 701-3-26с.88 - ВК1

Склад для хранения продовольственных и непродовольственных товаров складской площадью 6.0 тыс. кв. м.

Стадия	Лист	Листов
РП	1	18

Общие данные (начало)

Минстройторгпроект УкрССР Госстроя г. Киев

Формат А2

Типовой проект 701-3-26с.88 Альбом 4

Данные по производственному водопотреблению и водоотведению

№ потребителя по плану	Наименование потребителя	Количество потребителей	Количество часов работы в сутки	Водопотребление: Требования к качеству воды	Напор у потребителя м вод. ст.	Режим водопотребления	Расход воды на одного потребителя м³/ч	Из хозяйственно-питьевого водопровода м³/сут	м³/ч	л/с	Из производственного водопровода м³/сут	м³/ч	л/с	Водоотведение: Характеристика сточных вод	Режим водоотведения	В бытовую канализацию м³/сут	м³/ч	л/с	В производственную канализацию м³/сут	м³/ч	л/с	Концентрация загрязнений сточных вод после локальных сооружений мг/л	Примечание
	Кислотная электролитная																						
78	Аквадистиллятор ДЭ-25	1	8	питьев.	10.0	постоян.	0,4	3,2	0,4	0,11	—	—	—	чистая	повторное использование	2,8	0,35	0,097	—	—	—	—	
80	Ванна для дистилированной воды	1	4	питьев.	10	постоян.	0,1	0,4	0,1	0,03	—	—	—	чистая	в канализац.	0,4	0,1	0,03	—	—	—	—	
82	Ванна для приготовления кислотного электролита	1	4	питьев.	10	постоян.	0,2	0,8	0,2	0,06	—	—	—	кислотный электролит	нейтрализац.	0,8	0,2	0,06	—	—	—	pH=6÷8	
83	Ванна для слива отработанного кислотного электролита	1		—	10	периодич.								H_2SO_4 pH=4	нейтрализац.	0,8	0,2	0,06				pH=6÷8	
	Щелочная электролитная																						
78	Аквадистиллятор ДЭ-25	1	8	питьев.	10	постоян.	0,4	3,2	0,4	0,11	—	—	—	чистая	повторное использование	2,8	0,35	0,097	—	—	—		
80	Ванна для дистилированной воды	1	4	питьев.	10	постоян.	0,1	0,4	0,1	0,03	—	—	—	чистая	в канализац.	0,4	0,1	0,03	—	—	—		
84	Ванна для приготовления щелочного электролита	1	4	питьев.	10	периодич.	0,2	0,8	0,2	0,06	—	—	—	щелочной электролит	нейтрализац.	0,8	0,2	0,06	—	—	—	pH=6÷8	
85	Ванна для слива отработанного щелочного электролита	1		—	10									NaOH pH=9-10	нейтрализац.	0,8	0,2	0,06	—	—	—	pH=6÷8	
	Стена для обмыва тары	1	4	питьев.	20	постоян.	0,026	0,4	0,1		—	—	—	нейтральн.	в канализ.	0,8	0,2		—	—	—		
	Кипятильник электрический КНЭ-25М1 х.в.	1	5	питьев.	5	постоян.	0,025	0,125	0,025	0,2	—	—	—	—					—	—	—		
	Ванна моечная х.в.	5	3	питьев.	2	постоян.	0,28	4,2	0,42	0,3	—	—	—	нейтральн.	— —	7,5	0,75	0,5	—	—	—		
	г.в.			питьев.	2	постоян.	0,22	3,3	0,33	0,3	—	—	—	нейтральн.	— —				—	—	—		
	Оборотная система водосн.		20			постоян.	0,09	1,80	0,09	0,03	—	—	—	—	—								

План расположения воронок

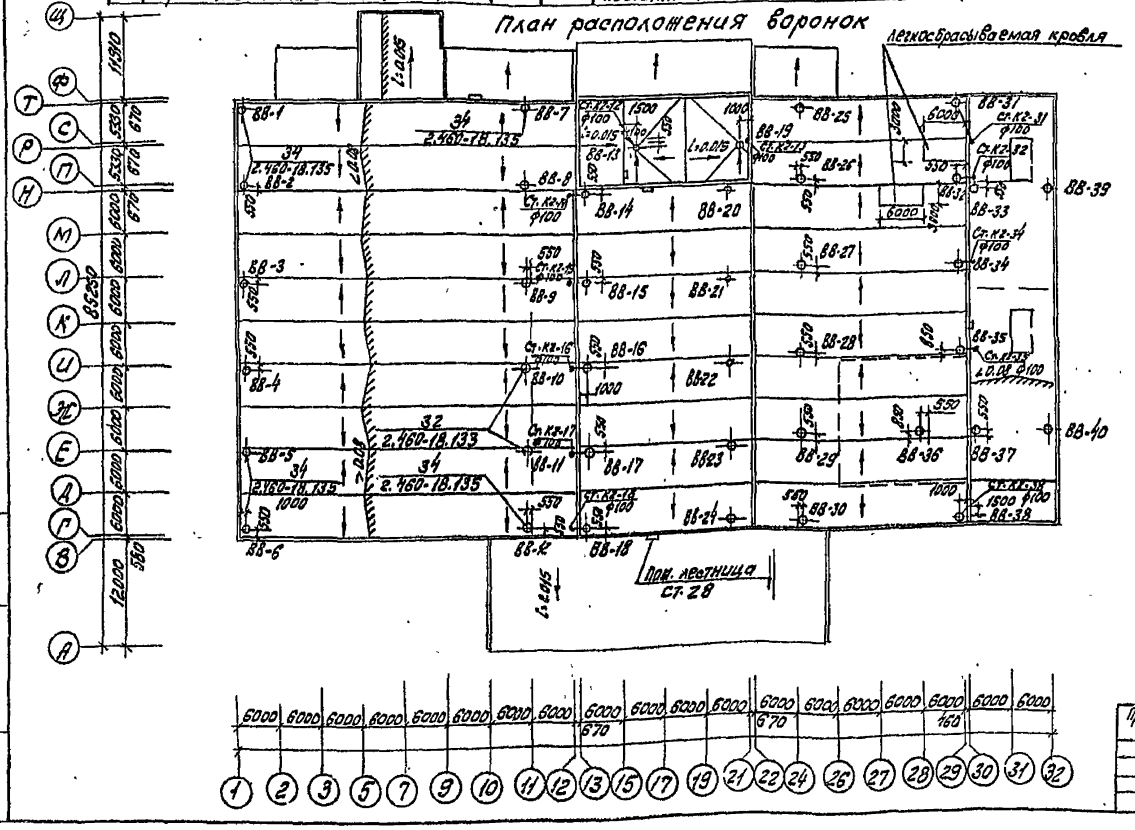

Схема водомерного узла ВСКМ-40

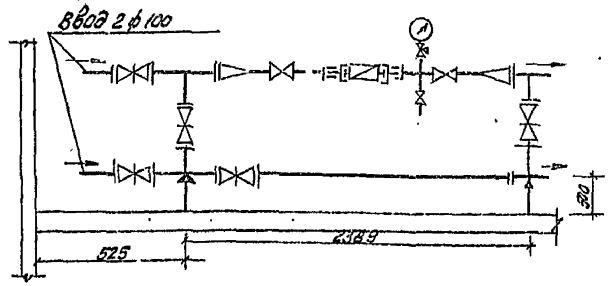

Привязан			ТП 701-3-26с.88 -ВК		
			Склад для хранения продовольственных и непродовольственных товаров складской площадью 5,0 тыс. кв. м		
	ГИП	Юдерович		Стадия	Лист	Листов
	Нач. отд.	Горбец		РП	2	
	Гл. спец.	Штейнберг				
	Рук. гр.	Дубовик	Общие данные (окончание). План кровли	Министерство Торговли СССР Укргипроторг г. Киев		
	Ст. инж.	Слонина				
Инв. №	Н. контр.	Дубовик				

Копировала (Миркина)

Формат А2

10033/5

Альбом 4

Типовой проект 701-3-26с.88

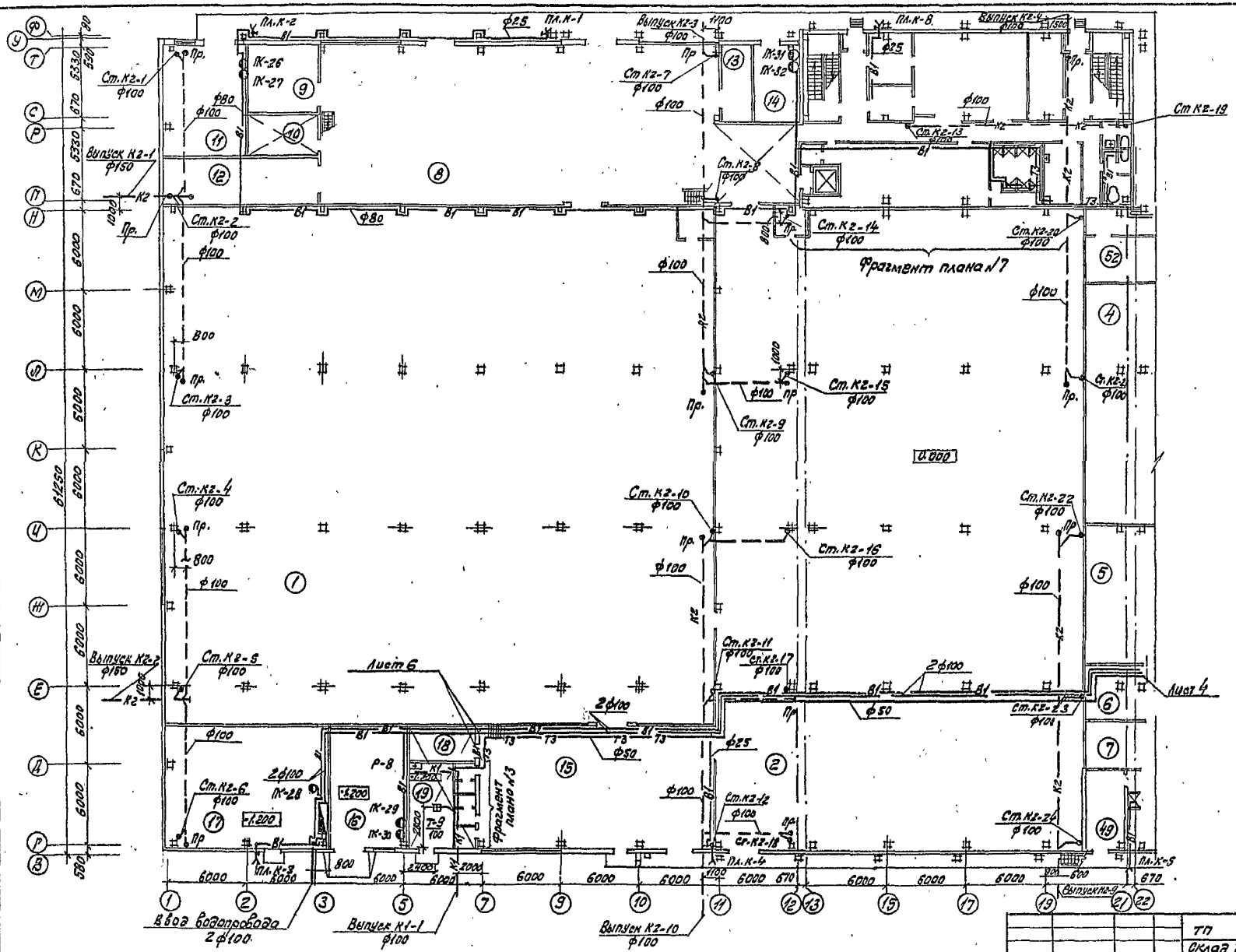

ТП 701-3-26с.88 ВК				
Склад для хранения продовольственных и непродовольственных товаров складской площадью 5,0 тыс.кв.м				
Стадия	Лист	Листов		
РП	3			
Фрагмент плана между осями 1-22; В-Ф	Министерство торговли СССР Укргипроторг г. Киев			

ГИП	Юзефович	
Нач. отд.	Горобец	
Гл. спец.	Штейнберг	
Рук. гр.	Дубовик	
Вед. инж.	Артеменко	
Инж.	Фомина	
Н. контр.	Дубовик	

Привязан

Инв. №

Согласовано

Гл. архитект. Кобзаев

Гл. электр. Овчинников

Инв. № подл. | Подпись, дата

Копировала Лиф (Миркина)

Формат А2

10033/5

Типовой проект 701-3-26с.88 Альбом 4

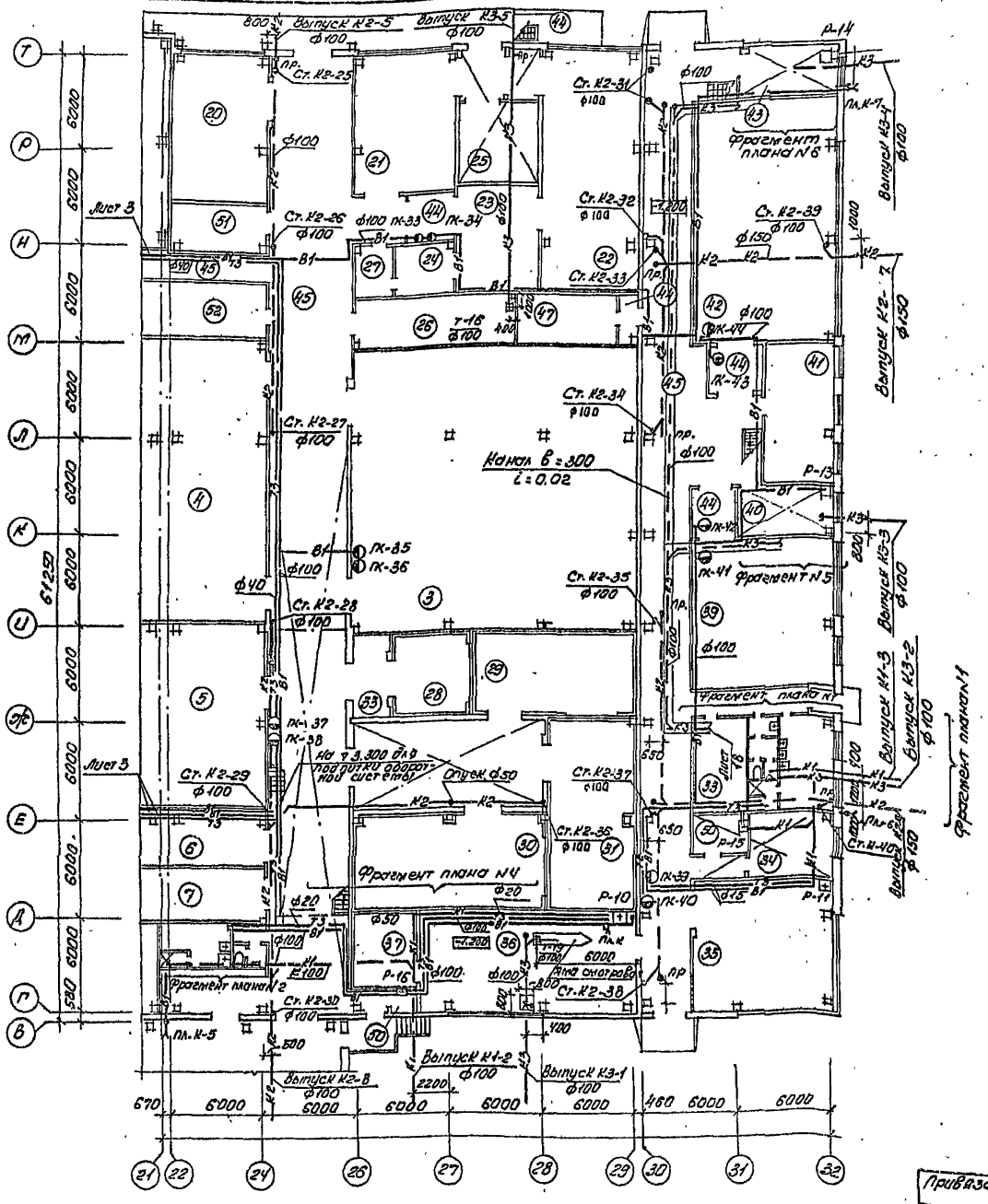

Номер по плану	Наименование	Категория производства по взрывной взрыва-пожарной и пожарной опасности
1	Секция N1	В
2	Секция N2	В
3	Секция N3	В
4	Секция кондитерских изделий	В
5	Секция алкогольных и безалкогольных напитков	В
6	Секция табака	В
7	Секция спичек	В
8	Экспедиция автомобильная	В
9	Помещение предпродажной подготовки товаров	В
10	Помещение для проверки радиоаппаратуры	В
11	Материально-технический склад	В
12	Кладовая тары	В
13	Конфликтная кладовая	В
14	Кладовая отходов упаковки	В
15	Экспедиция железнодорожная прот товаров	В
16	Материально-технический склад	В
17	Насосная	
18	Венткамера	
19	Теплопункт	
20	Экспедиция автомобильная приёмная	В
21	Цех по фасовке кондизделий	В
22	Цех по фасовке крупы и сахара песка	Б
23	Отделение засыпки	Б
24	Помещение для выбивания мешков	Б
25	Кладовая готовой продукции	В
26	Кладовая тары	В
27	Кладовая упаковочных материалов	В
28	Камера сельди t=-2°C	Д
29	Камера охлажденных грузов t=0...-3°C	Д
30	Камера охлажденных грузов t=0...-3°C	Д
31	Камера замороженных грузов t=-...-18°C	Д
32	Тамбур-шлюз	Д
33	Тамбур-шлюз	Д

Гип	Назаренко		ТП 701-3-26с.88 -ВК
Нач.отд.	Горобец		Склад для хранения продовольственных и непродовольственных товаров складской площадью 5.0 тыс. кв.м
Гл.спец	Штейнберг		
Рук.гр.	Дубовик		Стадия Р Лист 4 Листов
Ведущ.	Артемчук		Фрагмент плана между осями 22-32, Г-Р
Инж.	Фомина		Минжилкомхозстроя Укргипторгорг г. Киев
Н.контр.	Дубовик		

Привязан

Инв. N

Копир. Фиш (Геренрот)

Формат А2

10033/5

Согласовано: Гл. архит. проекта Яковенко; Гл. технол. Отделко; Гл. эл. Овшгеон

Инв. N подл. | Подпись и дата | Взам. инв. N

Альбом 4

Типовой проект 701-3-26с.88

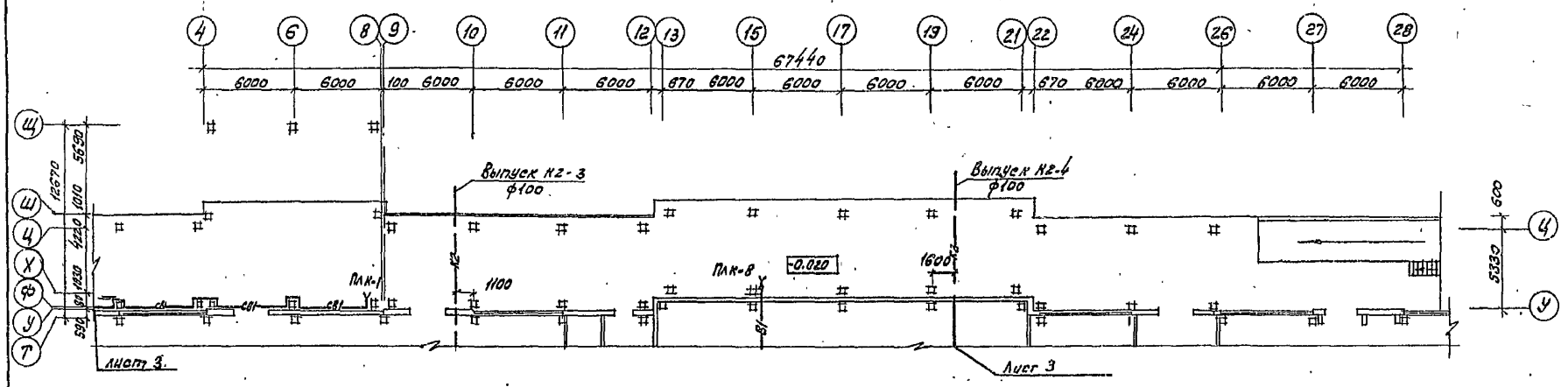

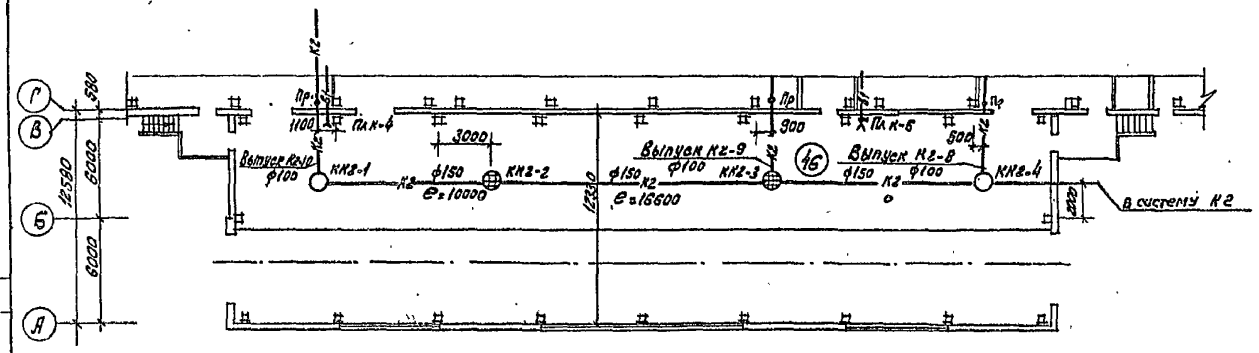

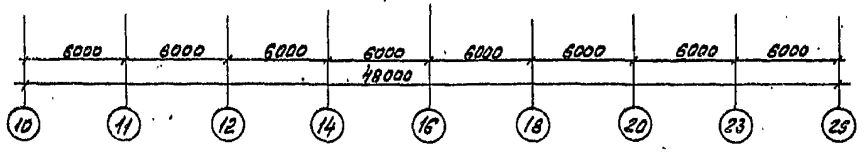

Согласовано
Инв.№ подл. | Подпись и дата | Взам. инв.№ | Инв.№ дубл. | Подпись и дата

ГИП	Юзефович		
Нач. отд	Гарабаш		
Гл. спец	Штейнберг		
Рук. гр	Дубовик		
Инж.	Фомина		
Н. контр	Дубовик		

Привязан

Инв.№

ТП 701-3-26с.88 -ВК

Склад для хранения продовольственных и непродовольственных товаров складского типа площадью 5,0 тыс. кв.м

Фрагменты между осями У-Ц; 4-28 и А-Г, 10-25

Стадия	Лист	Листов
РП	5	

Министерство торговли СССР Укргипроторг г. Киев

Копировала Щур [Миркина]

Формат А2

10033/5

Альбом V

Типовой проект 701-3-26с.88

Фрагмент плана N1

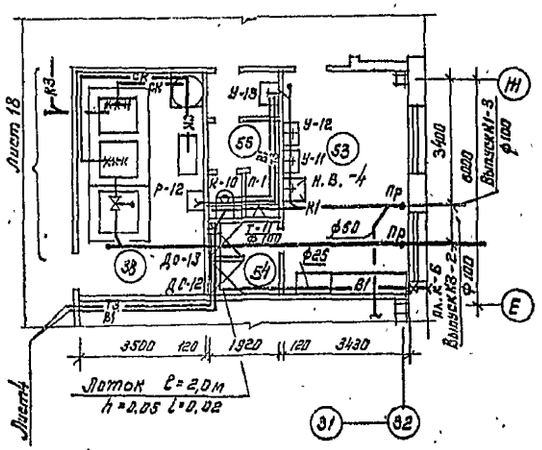

Фрагмент плана N2

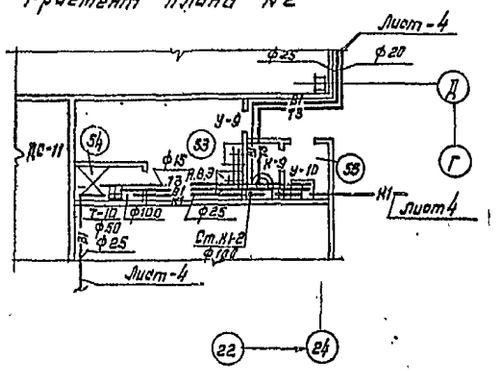

Фрагмент плана N3

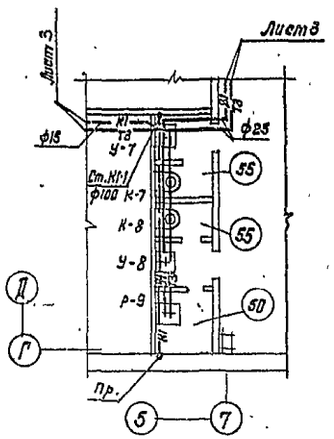

Фрагмент плана N4

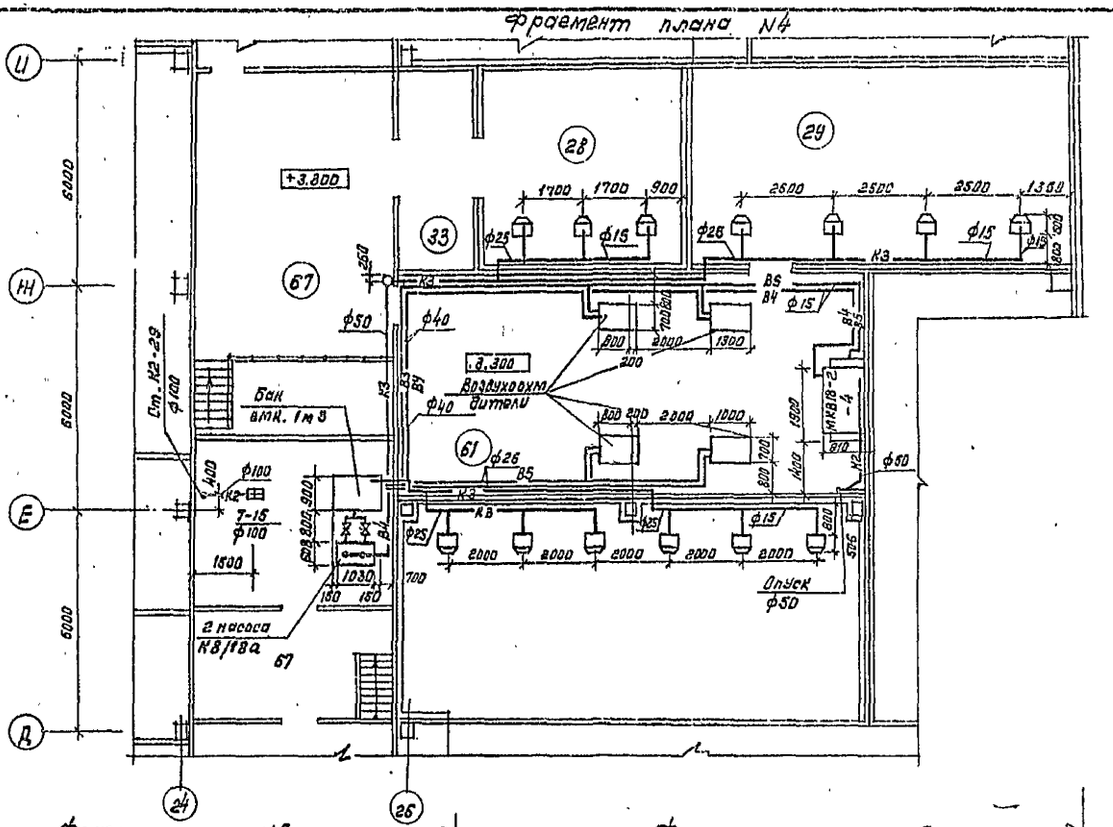

Фрагмент плана N6

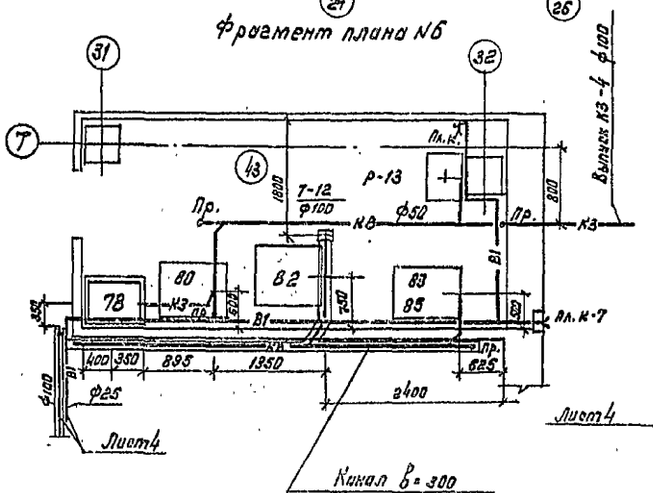

Фрагмент плана N5

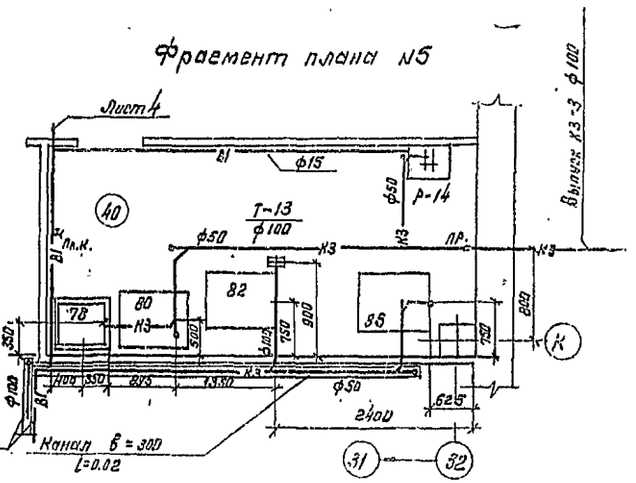

ГИП	Юзефович		
Нач.отд.	Горовец		
Гл. спец.	Штейнберг		
Рук.гр.	Дубовик		
Вед.инж.	Артеменко		
Инж.	Фомина		
Н.контр.	Дубовик		

Привязан

Инв.№

Гл.спец.арх. Кобрысев

Гл.спец.конс. Ребязинский

Инв.№подл. | Подпись и дата | Взам.инв.№ | Инв.№дубл. | Подпись и дата

ТП 701-3-26с.88 ВК

Склад для хранения продовольственных и непродовольственных товаров складской площадью 5.0 тыс. кв. м

Стадия	Лист	Листов
РП	6	

Фрагменты планов N1, N2, N3, N4, N5, 6

Министерство торговли СССР УКРГИПРОТОРГ г. Киев

пол: Ал/Кануникова/

Формат А2

10033/5

Альбом 4

Типовой проект 701-3-26с.88

План на отм. 3.600

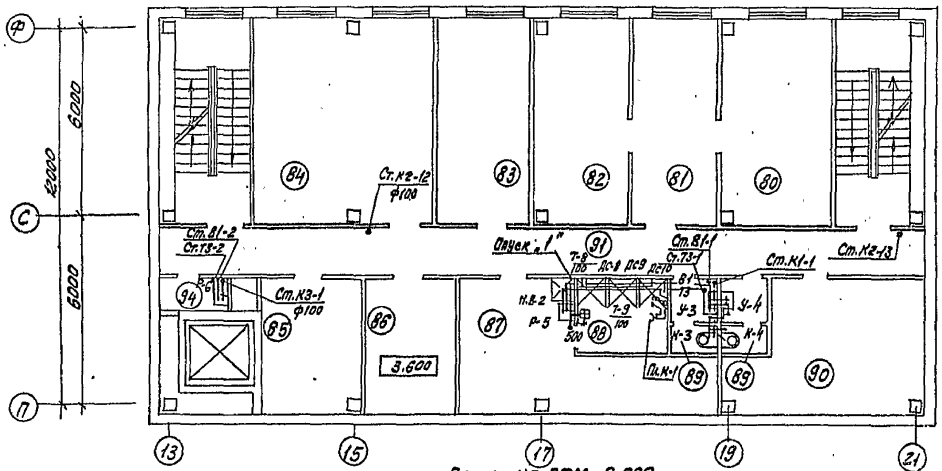

План на отм. 0.000

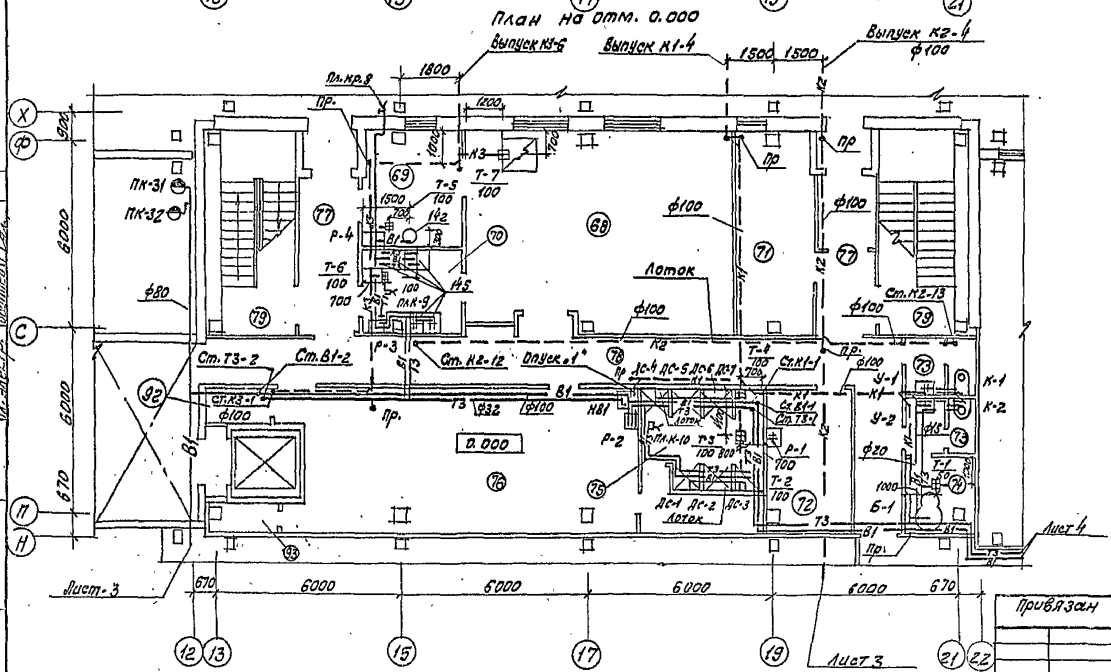

Экспликация помещений

	Наименование	Категория производства по взрывной взрыво-пожарной и пожарн. опасности
68	Буфет	
69	Подсобное помещение	
70	Моечная столовой посуды	
71	Помещение охраны	
72	Медицинская комната	
73	Уборная	
74	Помещение для личной гигиены женщин	
75	Душевые с преддушевой	
76	Женский гардероб	
77	Коридор с тамбурами в осях С-Ф	
78	Коридор	
79	Лестничная клетка	
80	Кабинет главного инженера	
81	Приемная	
82	Кабинет директора	
83	Отдел кадров, юрист	
84	Венткамера	
85	Венткамера	
86	Помещение общественных организаций	
87	Мужской гардероб	
88	Душевые	
89	Уборные	
90	Красный уголок	
91	Коридор.	
92	Кладовая чистого белья	
93	Кладовая грязного белья	
94	Помещение уборочного инвентаря	

Согласовано
Гл. архитект. Кобзарев
Гл. технолог. Коломиец
Гл. электр. Свитенко

ГИП	Юзефович		
Нач. отд.	Горобец		
Гл. спец.	Штейнберг		
Рук. гр.	Дубовик		
Ст. инж.	Диатловик		
Н. контр.	Дубовик		

Привязан

Инв. №

ТП 701-3-26с.88 ВК

Склад для хранения продовольственных и непродовольственных товаров складской площадью 5.0 тыс. кв.м

Стадия	Лист	Листов
РП	7	

План между осями 13-21 и П-Ф на отм. 0.000 и 3.600

Министерство торговли СССР
Укргипроторг
г. Киев

Копировала Миф. /Миркина/

Формат А2

10033/5

Типовой проект 701-3-26с.88 Альбом 4

План на отм. 7.200

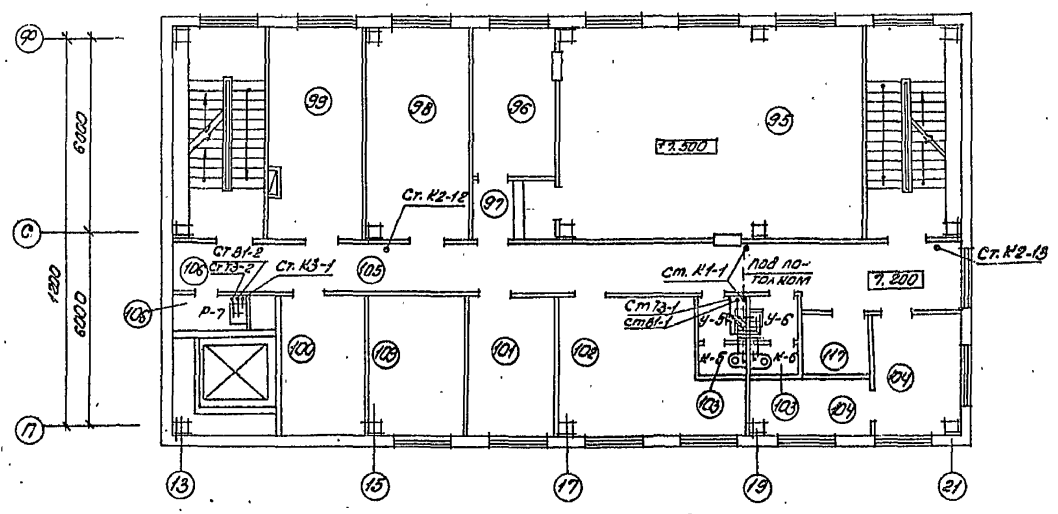

План на отм. 10.800

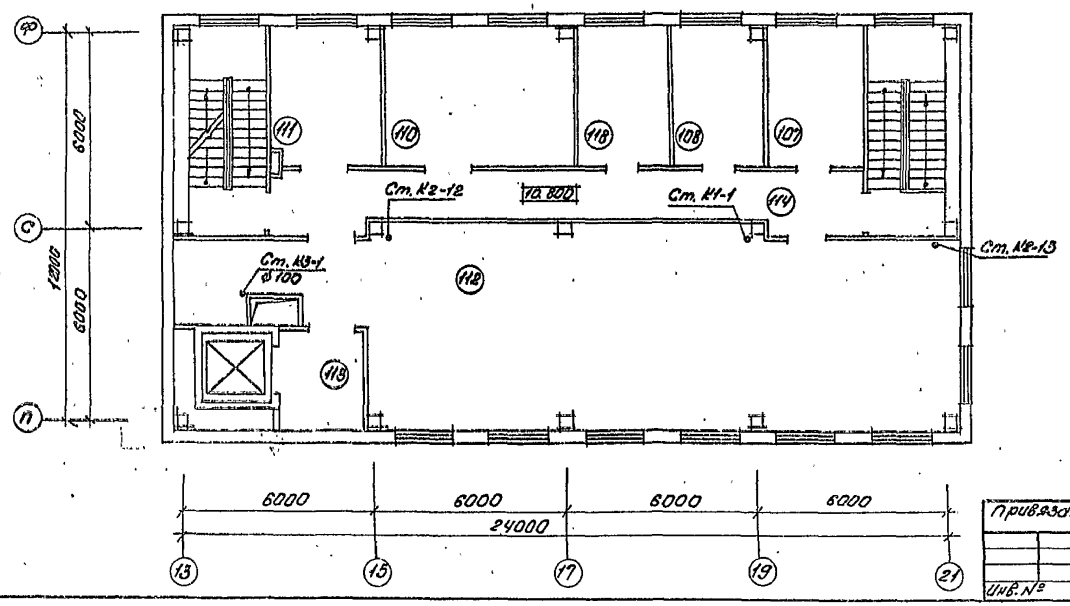

Экспликация помещений

	Наименование	Категория производства по взрывной, взрыво-пожарной и пожарной опасности
95	Машинный зал	
96	Архив	
97	Тамбур	
98	Торговый отдел	
99	Плановый отдел	
100	Венткамера	
101	Мастерская	
102	Помещение дежурной смены	
103	Уборные	
104	Венткамера	
105	Коридор	
106	Помещение уборочного инвентаря	
107	Щитовая КИП	
108	Транспортный отдел	
109	Бухгалтерия	
110	Зал образцов	В
111	Зал образцов	В
112	Зал образцов	В
113	Лифтовый холл	
114	Коридор	
115	Машинное помещение лифта	
116	Коридор	
117	Главная касса	
118	Начальник ЯХО, кабинет по технике безопасности	

Согласовано
Гл. архит. Кабдасюк
Взам. инв. №
Подпись и дата
Инв. № подл.

Привязан

Инв. №

ГИП	Юзефович	
Нач. отд.	Горобец	
Гл. спец.	Штейнберг	
Рук. гр.	Дубовик	
Ст. инж.	Диатеевич	
Н. контр.	Дубовик	

ТП 701-3-25с.88 -ЗК

Склад для хранения продовольственных и непродовольственных товаров складской площадью 5,0 тыс. кв.м.

План между осями 13÷21 и П-Ф на отм. 7.200 и 10.800

Стадия	Лист	Листов
РП	8	

Министерство торговли СССР
Укрсипроторг
г. Киев

Копир. Отц./Геренрот/

формат А2

10033/5

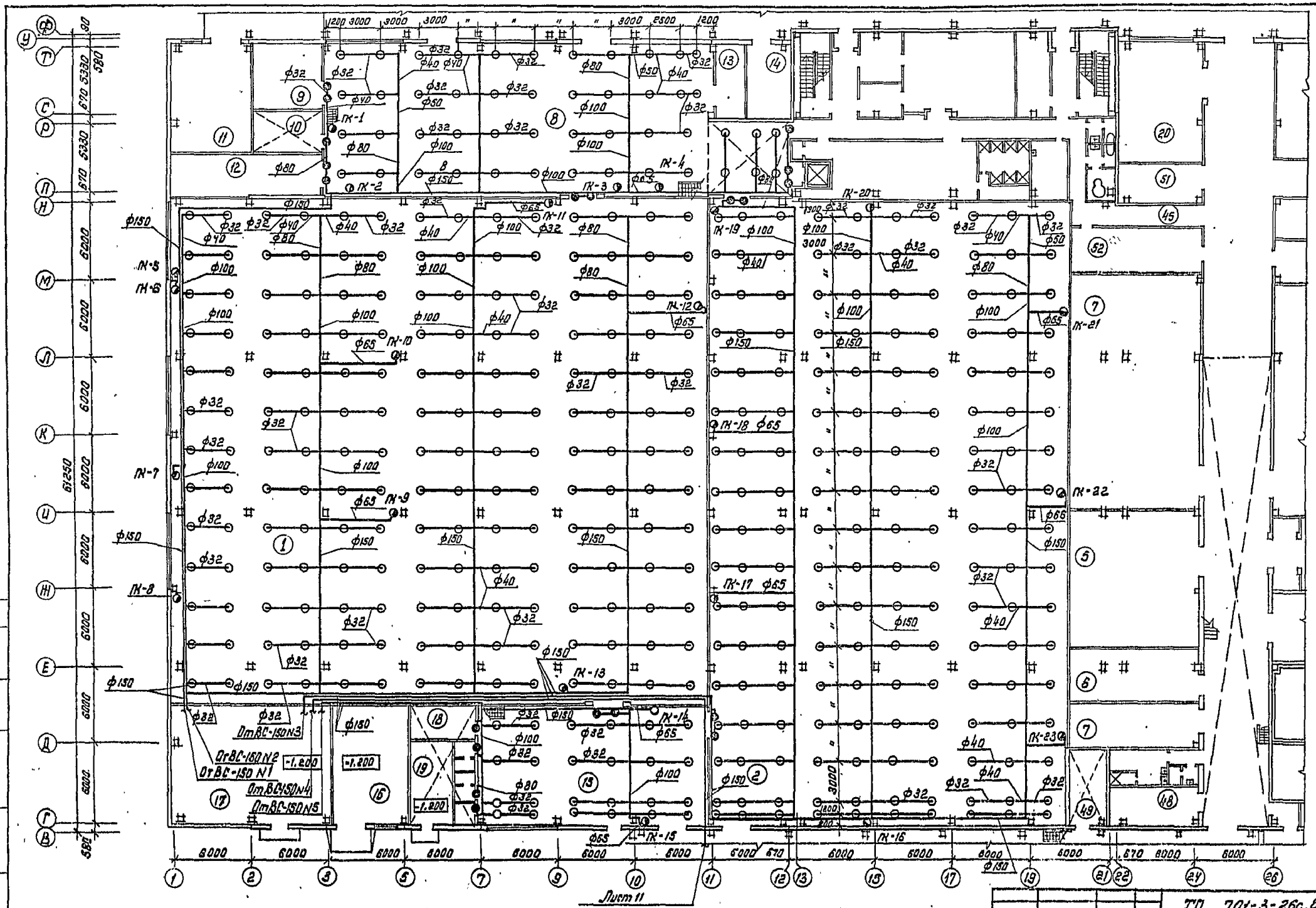

Гип	Юзефович		ТП 701-3-26с.88 -ВК		
Нач.отд.	Горобец		Склад для хранения продовольственных и непродовольственных товаров складской площадью 6.0 тыс. кв. м.		
Гл.спец.	Штейнберг			Стадия	Лист	Листов
Рук.гр.	Дубовик			РП	9	
Вед.инж.	Артеменко		Спринклерное пожаротушение План на отм. 0.000 между осями 1÷26 и В÷Ф.	Министерство торговли СССР УКРГИПРОТОРГ Г. Киев		
Н.контр.	Дубовик					

Привязан

Инв. №

Коп: Ка /Канунникова/

10033/5

Формат А2

Типовой проект 701-3-26с.88 Альбом 5

План

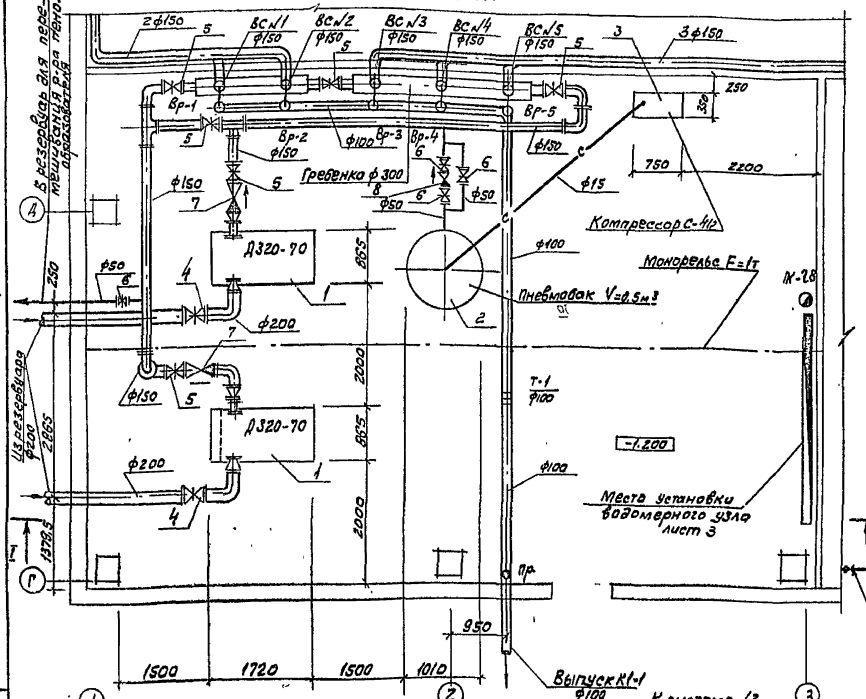

1-1

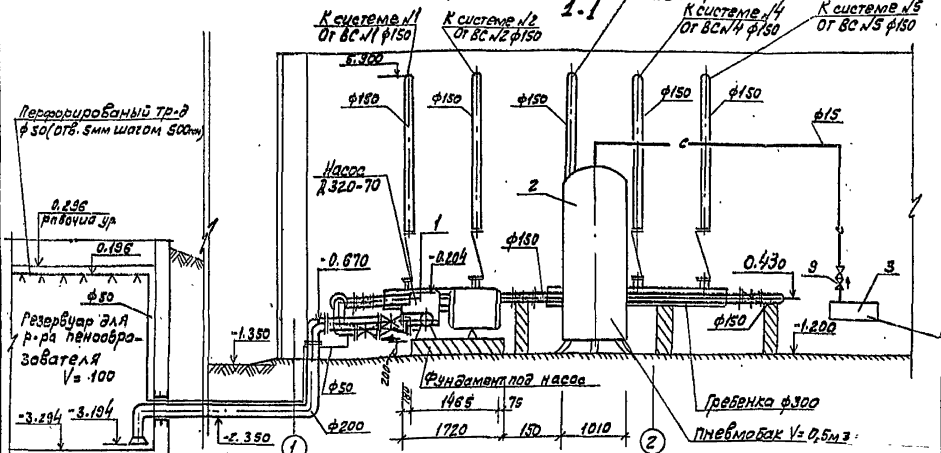

Схема

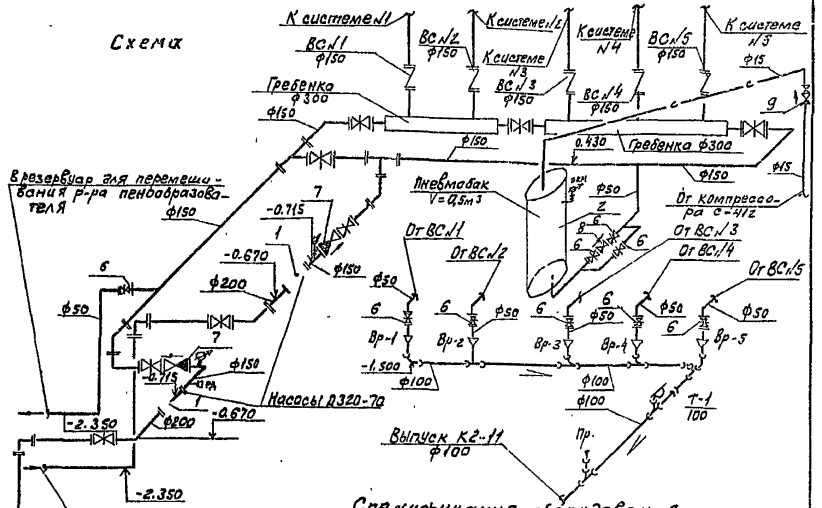

Спецификация оборудования

Поз.	Обозначение	Наименование	Кол.	Масса кг ед.	Примеч.
1	Д 320-70	Насосы 320-70 Q = 89 л/с			
		H = 70м с эл. двиг. 4А250М2У3			
		N=30кВт, n=2960 об/мин	2	510	
2	ГОСТ 9028-76* Е	Пневмобак V=0,5м³	1	420	
3	С 412	Компрессор С412 ГП-0,15/8			
		Q=0,15м³/мин P=10,0кгс/см²			
		с эл. двиг. N=1,5кВт	1	65	
4	30ч 6бр	Задвижка параллельная			
		ф200	2		
5	30ч 6бр	То же ф150	6		
6	30ч 6бр	То же ф50	9		
7		Клапан обратный ф150	2		
8		То же ф50	1		
9		То же ф15	1		
10	ВС-150	Узлы управления спринклерной системой №1÷5	5		
11	15кч18р	Вентиль запорный муфтовый ф15	1		

Согласовано: Гл. КИП Васильев; Гл. электрик Шапошников

Инв. № подл. | Подпись и дата | Взам. инв. №

ГИП	Новгородин		
Нач. отд.	Горобец		
Гл. спец.	Штейнберг		
Рук. гр.	Дубовик		
Вед. инж.	Артемьева		
Н. контр.	Дубовик		

Привязан

Инв. №

ТП 701-3-26с.88 ВК

Склад для хранения продовольственных и непродовольственных товаров складской площадью 5,0 тыс. кв. м

Стадия	Лист	Листов
РП	10	

Спринклерное пожаротушение. Насосная. План. Разрез. Схема

Министерство Торговли СССР Укргипроторг

18053/5

Типовой проект 701-3-26с.88 Альбом 4

Фрагмент плана в осях 10÷25; А÷В

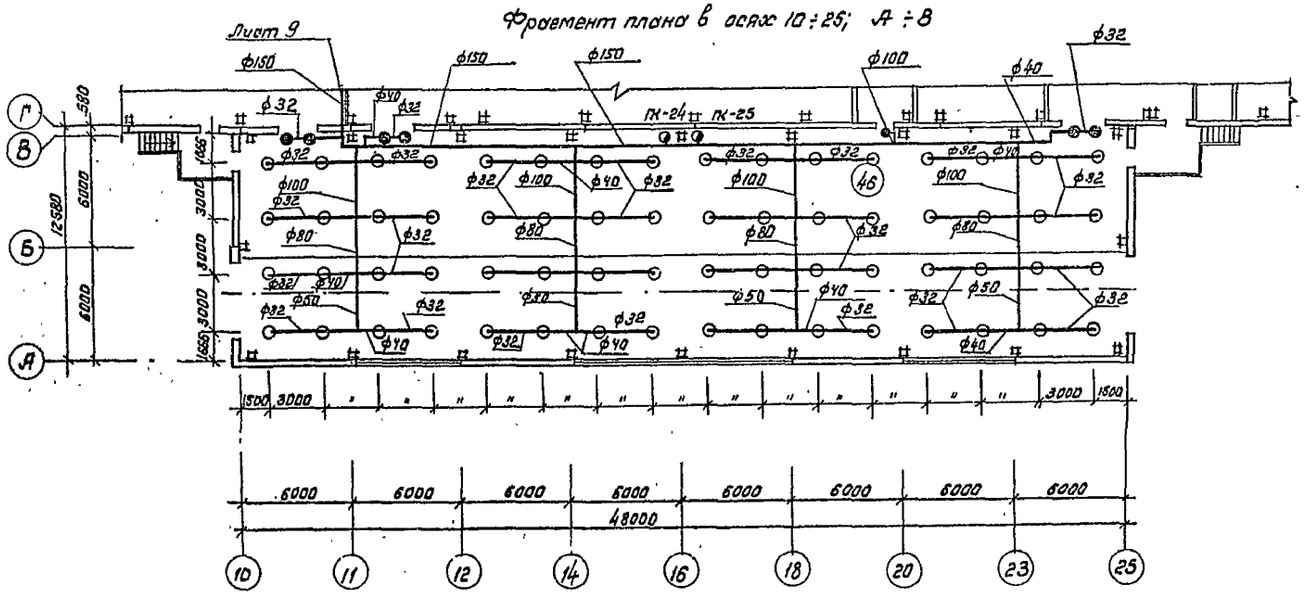

Схема системы N3.

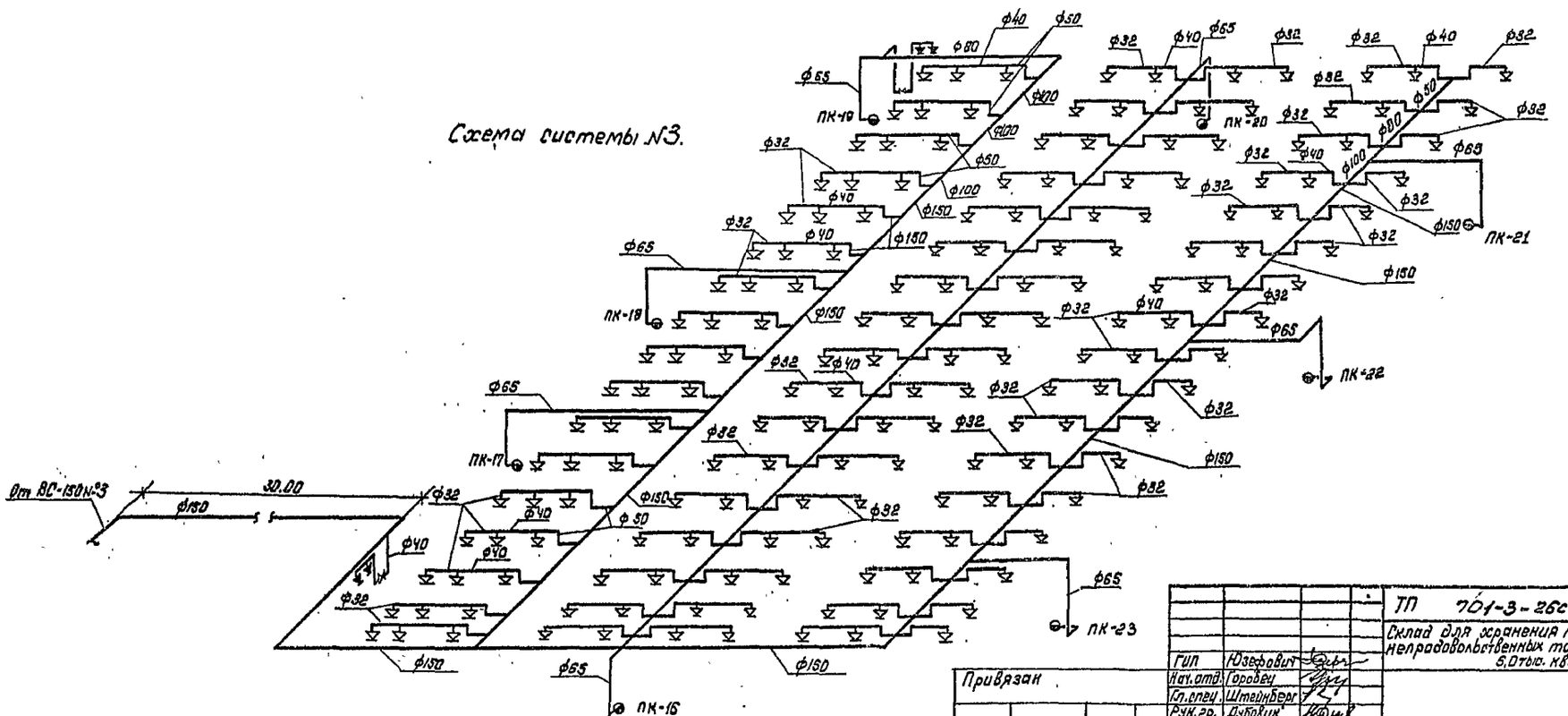

ТП 701-3-26с.88 -ВК			
Склад для хранения продовольственных и непродовольственных товаров складской площадью 5,0 тыс. кв. м.			
Стадия	Лист	Листов	
РП	11		
Спринклерное пожаротушение. Фрагмент плана в осях 10÷25; А-В. Схема системы N3.	Министерство торговли СССР УКРГИПРОТОРГ г. Киев		

ГИП	Юзефович	
Нач. отд.	Горобец	
Гл. спец.	Штейнберг	
Рук. гр.	Дубовик	
Вед. инж.	Артеменко	
Ст. инж.	Диателовоч	
Н. контр.	Дубовик	

Привязан

Инв. №

Согласовано

Гл. архитект. Ковбасюк

Гл. электрик Двитейн

Взам. инв. №

Подпись и дата

Инв. № подл.

Формат А2

кол: Ка (Канунникова)

Типовой проект 701-3-26с.88 Альбом 4

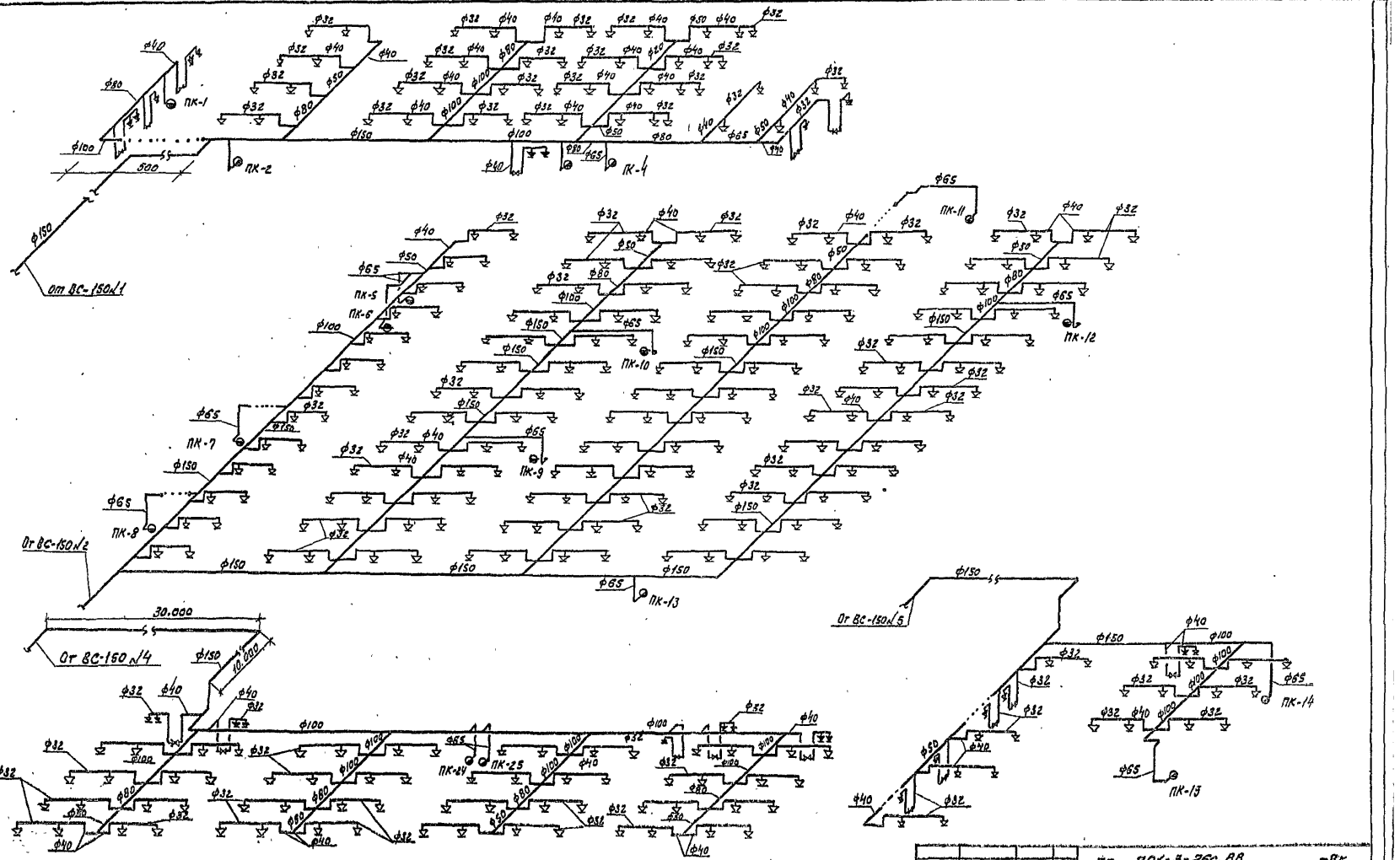

Инв.№ подл.	Подпись дата	Взам. инв.№			

				тп 701-3-26с.88	-ВК
				Склад для хранения продовольственных и непродовольственных товаров складской площадью 5.0 тыс. кв.м.	
Привязан	ГИП	Юзефович		Стадия	Лист	Листов
	Нач.отд.	Горобец		РП	12	
	Гл.спец.	Штейнберг				
	Рук.гр.	Дубовик		Спринклерное пожаротушение	Министерство торговли СССР Укргипроторг у.Киев
	Ст.инж.	Диателовы		Схемы	
Инв.№	Н.контр.	Дубовик			

Копировала Миф. (Миркина)

Формат А2

10033/5

Типовой проект 701-3-26с.88 Альбом 4

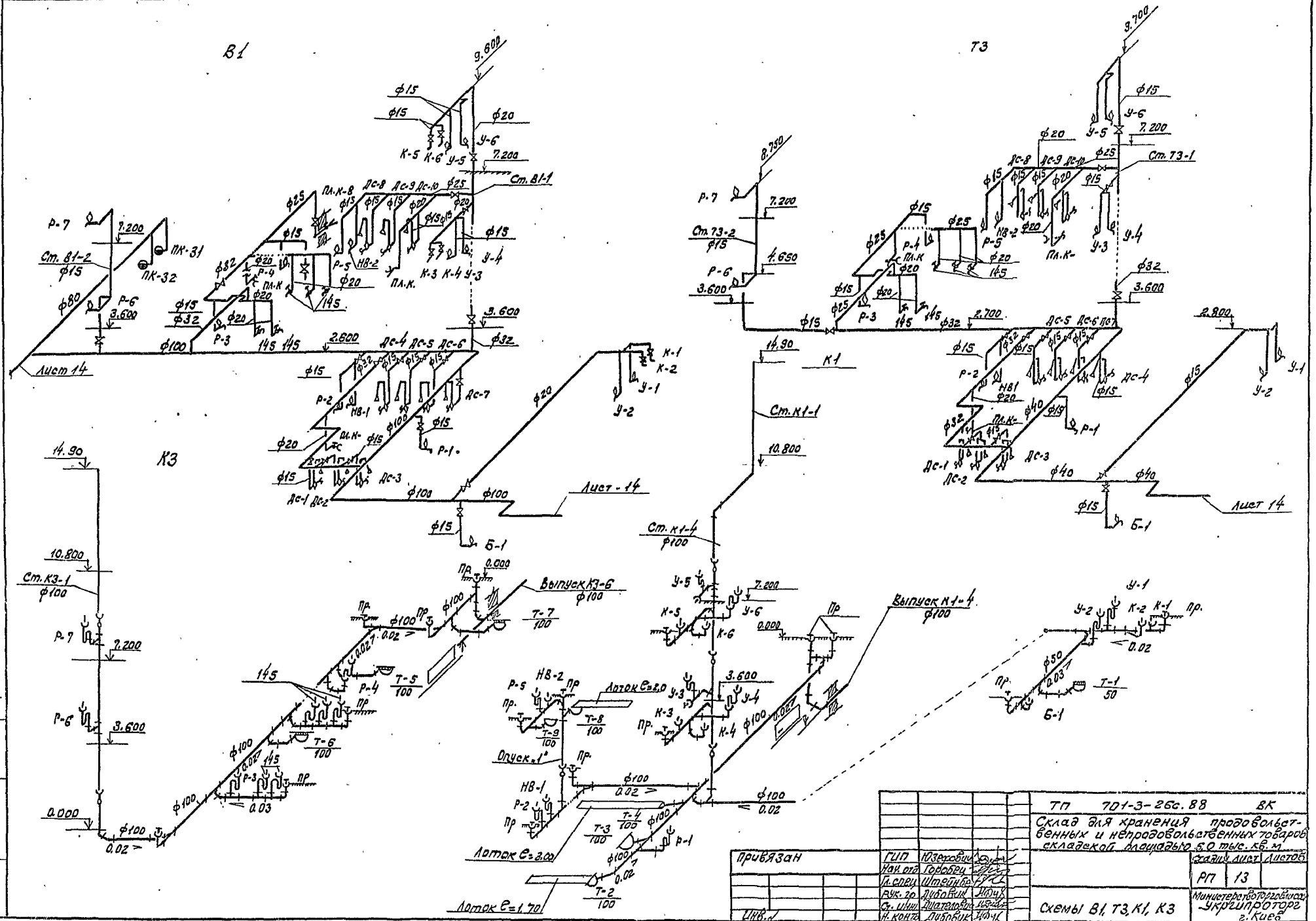

Привязан	ГИП	Юзефович		ТП 701-3-26с.88 ВК
	Нач. отд	Горобец		Склад для хранения продовольственных и непродовольственных товаров складской площадью 5.0 тыс. кв. м
	Гл. спец	Штейнбер		Стадия / Лист / Листов
	Рук. гр	Дубовик		РП / 13
	Ст. инж	Диателовик		Схемы В1, Т3, К1, К3
Инв. №	Н. контр	Дубовик		Министерство торговли УССР Укргипроторг г. Киев

Копировала [illegible] (Маркина)

Формат А2

10033|5

Альбом 4

Типовой проект 701-3-26с. 88

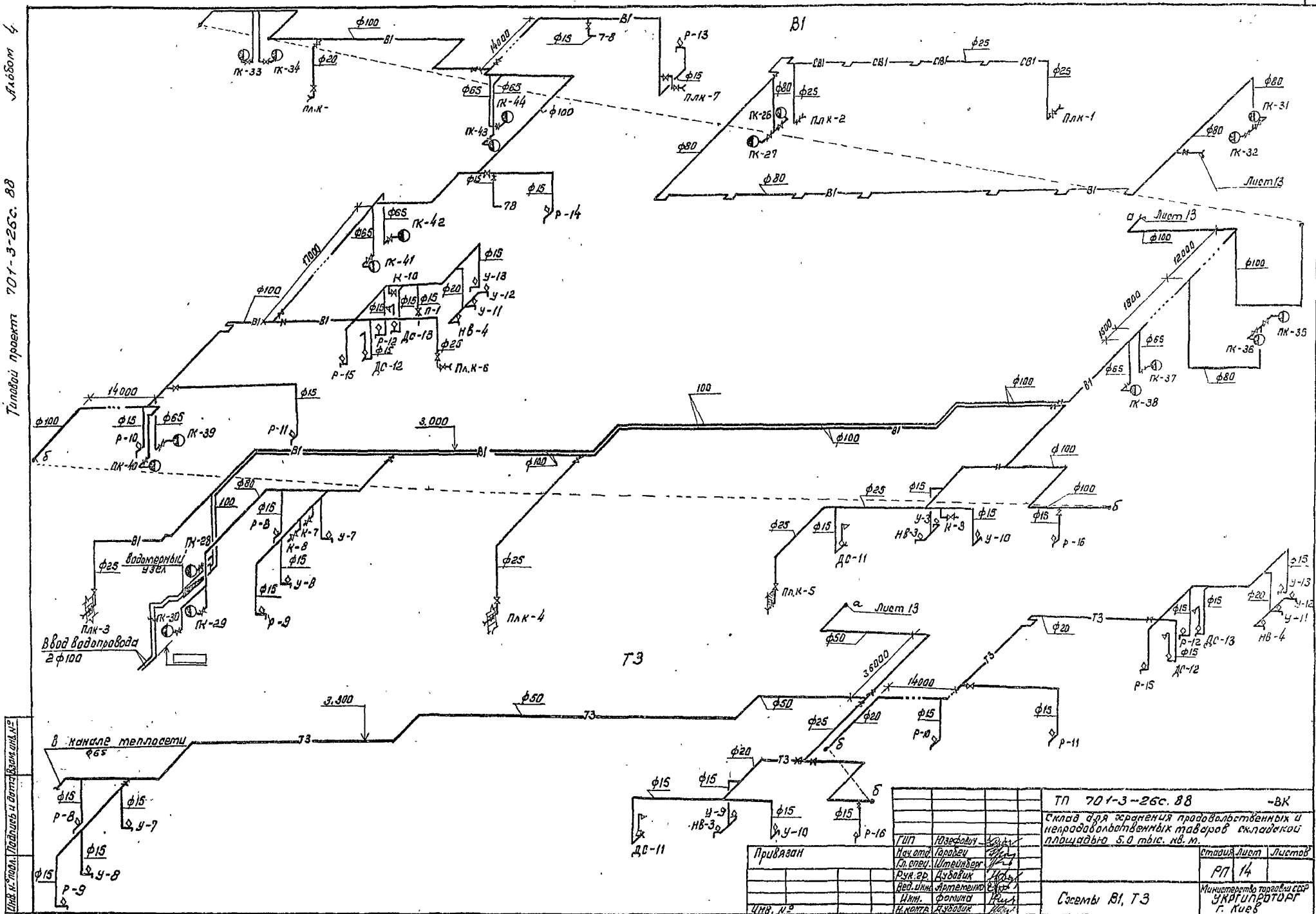

ТП 701-3-26с. 88 -ВК			
Склад для хранения продовольственных и непродовольственных товаров складской площадью 5.0 тыс. кв. м.			
ГИП	Юзефович		
Нач. отд.	Гарабец		
Гл. спец.	Штейнберг		
Рук. гр.	Дубовик		
Вед. инж.	Артеменко		
Инж.	Фомина		
Н. контр.	Дубовик		
Привязан			
Инв. №			
Схемы В1, Т3			
Стадия	Лист	Листов	
РП	14		
Министерство торговли СССР УКРГИПРОТОРГ г. Киев			
Коп: Ка/Канунникова			
Формат А3			

Инв. № подл. | Подпись и дата | Взам. инв. №

10033/5

Типовой проект 701-3-26с. 88 Альбом 4

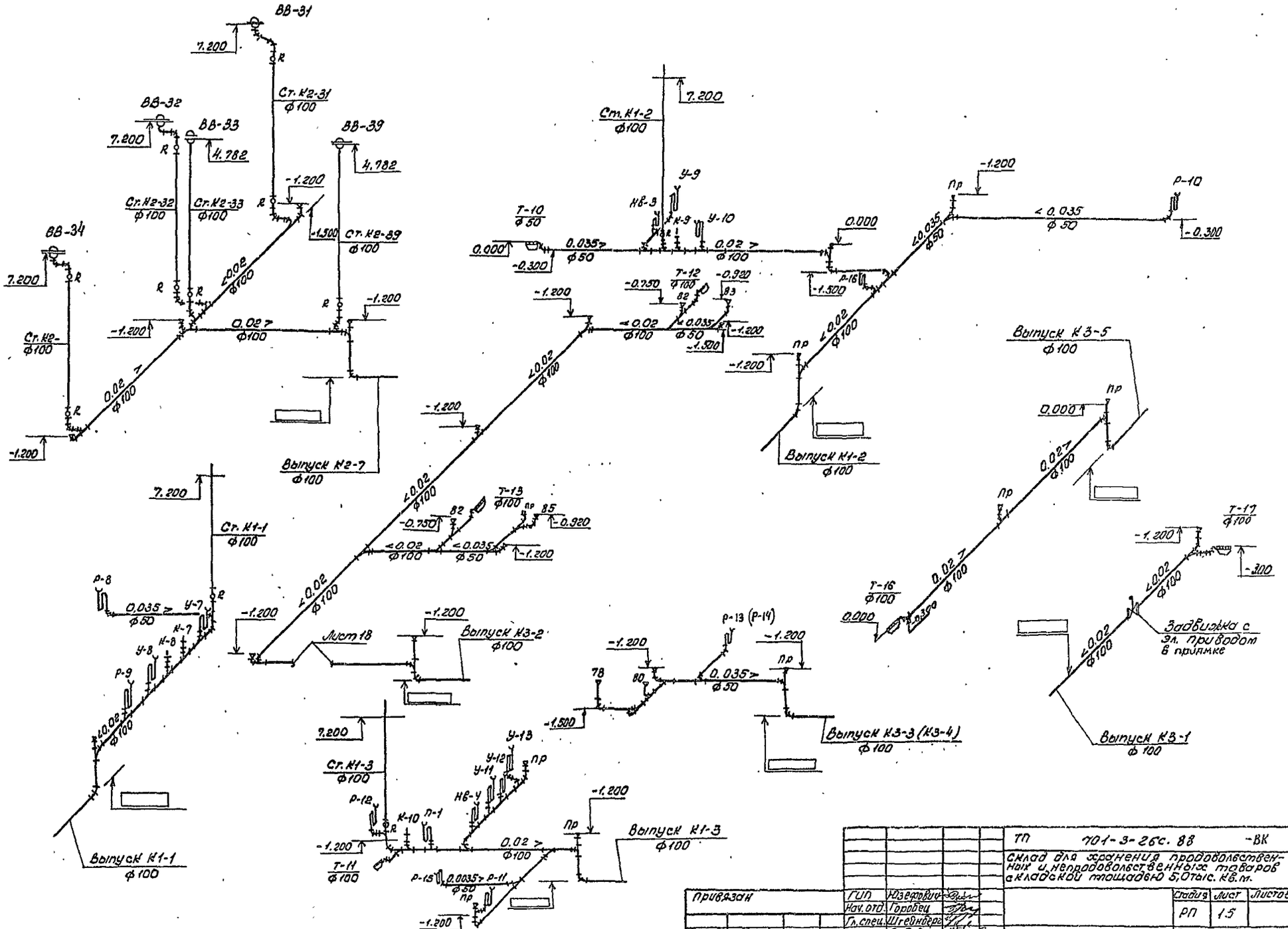

ТП	701-3-26с. 88				-ВК
Склад для хранения продовольственных и непродовольственных товаров с складской площадью 5,0 тыс. кв.м.					
Привязан	ГИП	Юзефович		Стадия	Лист	Листов
	Нач. отд.	Горобец		РП	15	
	Гл. спец.	Штейнберг				
	Рук. гр.	Дубовик		Схемы К1, К2, К3.	Министерство торговли СССР Укргипроторг г. Киев	
	Инж.	Фомина				
Инв. №	Н. контр.	Дубовик				

Копир. [illegible] / Геренрот /

Формат А3

10033/5

Инв. № подл. | Подпись и дата | Взам. инв. №

Альбом 4

Типовой проект 701-3-26с.88

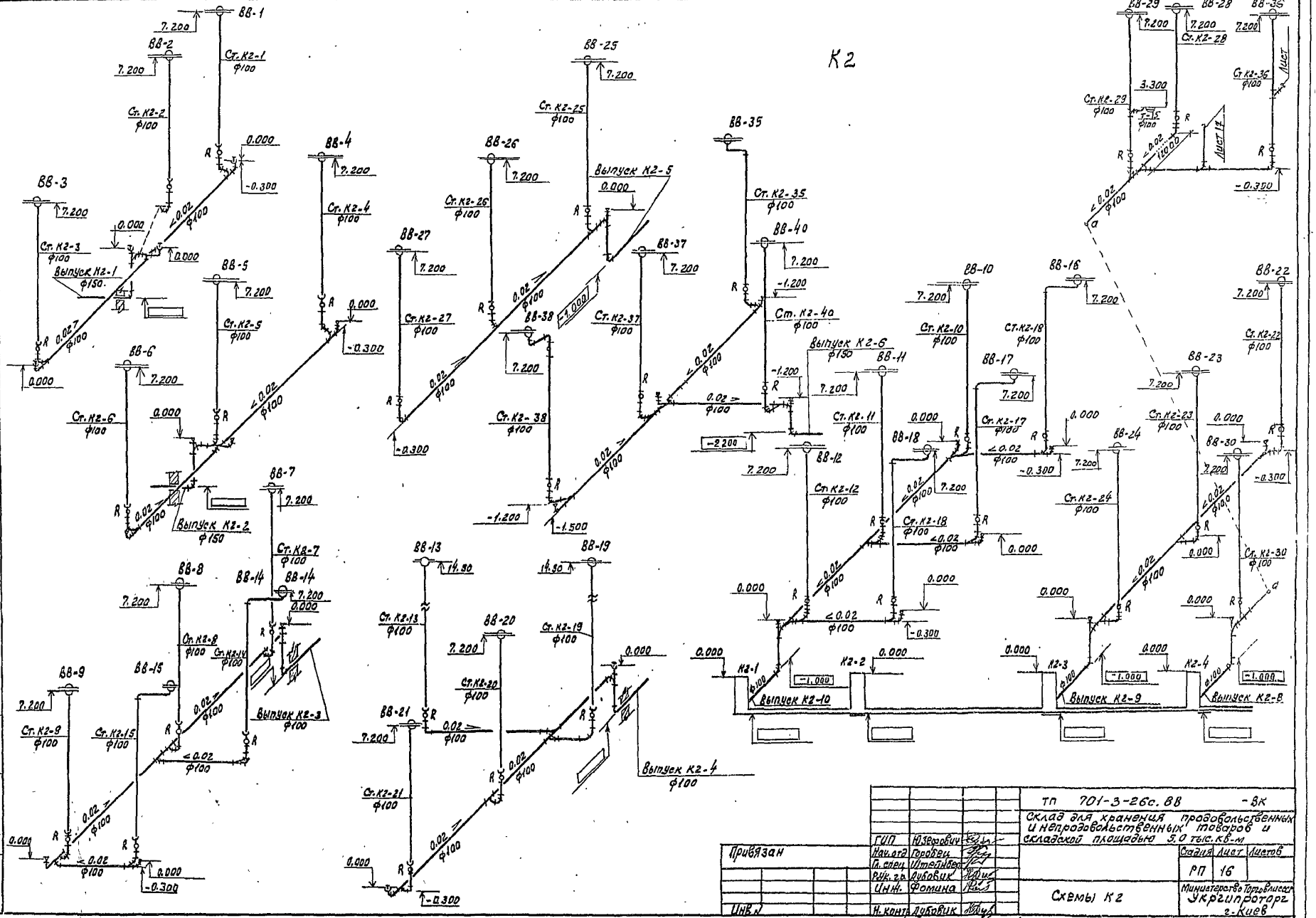

				ТП 701-3-26с.88	-ВК
				Склад для хранения продовольственных и непродовольственных товаров и складской площадью 5.0 тыс. кв-м	
Привязан	ГИП	Юзефович			Стадия / Лист / Листов
	Нач. отд	Горобец			РП / 16
	Гл. спец	Штейнберг			
	Рук. гр.	Дубовик		Схемы К2	Министерство Торговли СССР Укргипроторг г. Киев
	Инж.	Фомина			
Инв. №	Н. контр.	Дубовик			

Копировала [signature] /Миркина/

Формат А2

10033/5

Инв. № подл. | Подпись, дата | Взам. инв. №

Типовой проект 701-3-25с.88 Альбом 4

План

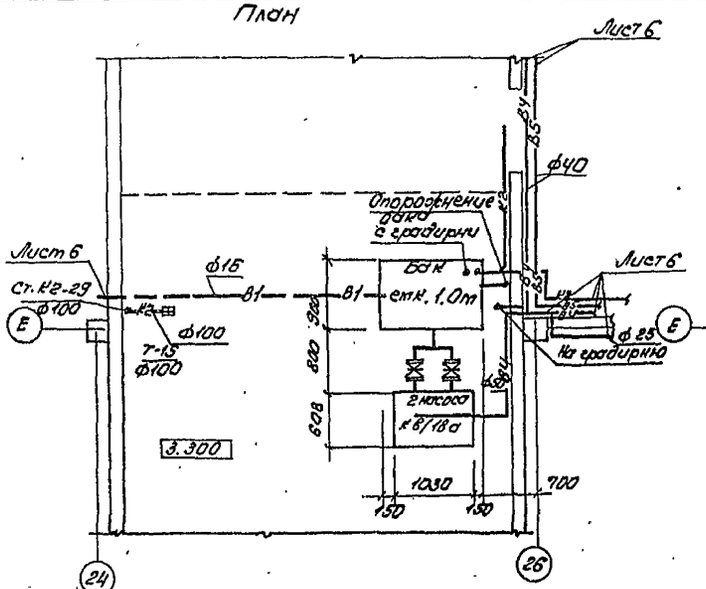

План с машинного отделения в бак

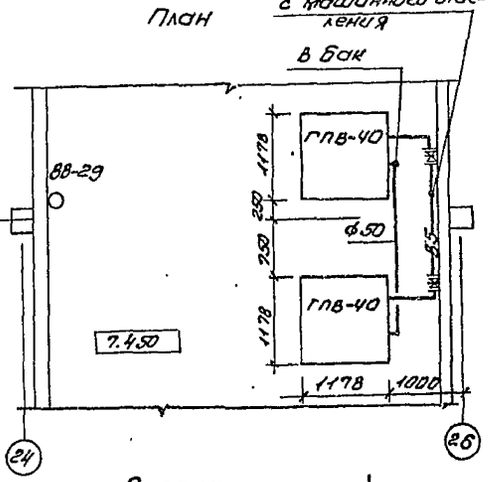

ГПВ-40

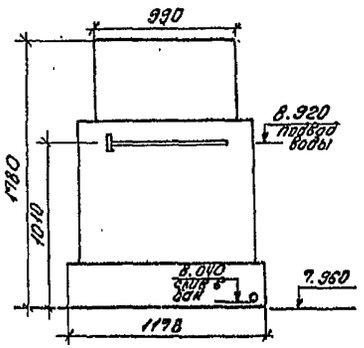

Разрез

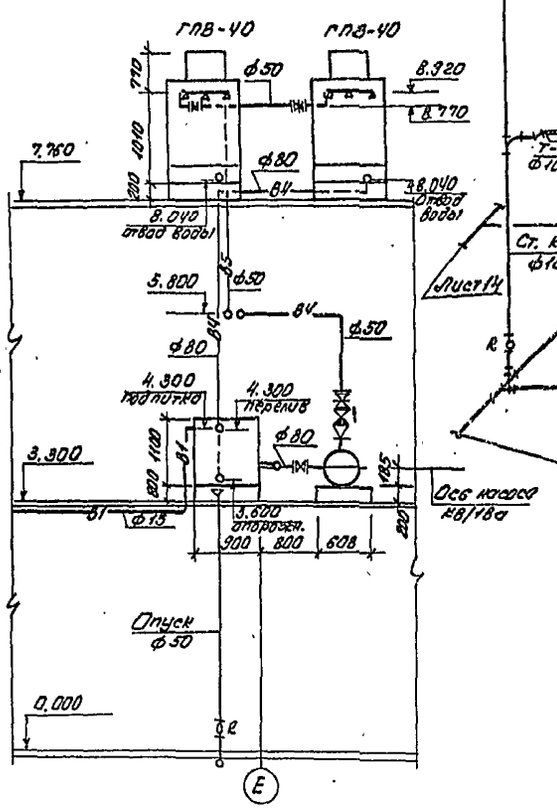

Схема

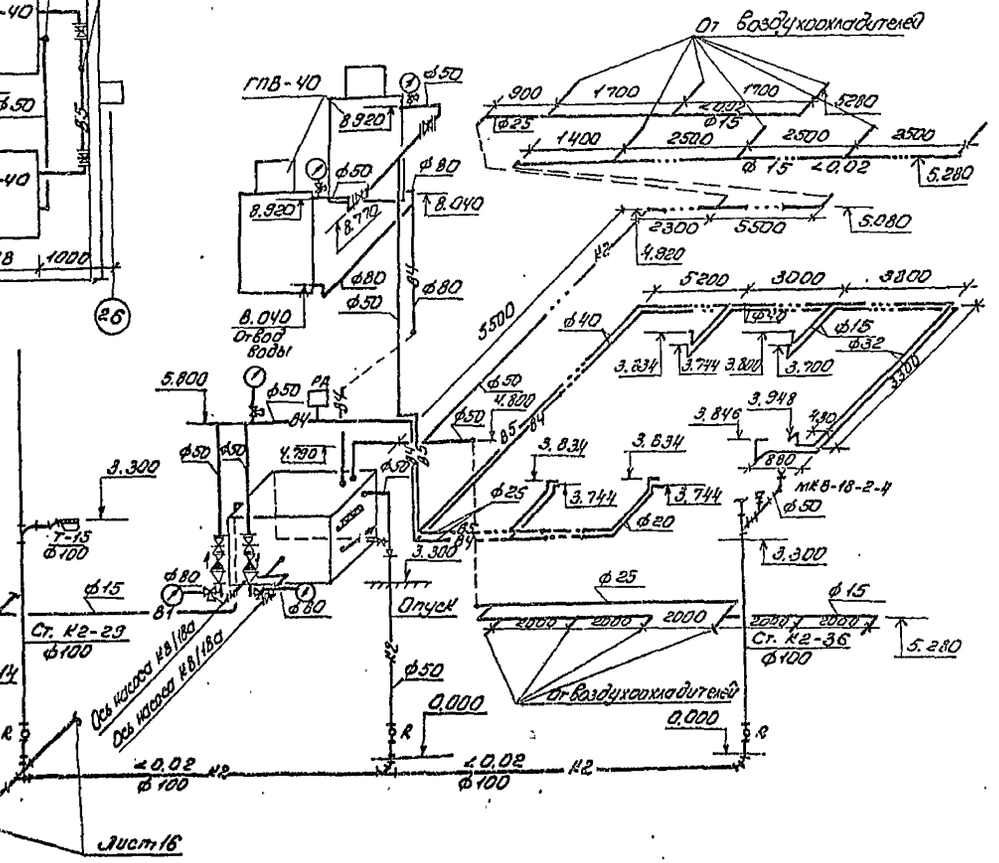

Согласовано

Инв. № подл. | Подпись и дата | Взам. инв. № | Инв. № дубл. | Подпись и дата

Привязан

Инв. №

ГИП	Изергович	
Нач. отд.	Горобец	
Гл. спец.	Штейнберг	
Рук. гр.	Дубовик	
Вед. инж.	Артеменко	
Инж.	Фомина	
Н. контр.	Дубовик	

ТП 701-3-25с.88 -ВК

Склад для хранения продовольственных и непродовольственных товаров складской площадью 5.0 тыс. кв. м.

Стадия: РП | Лист: 17 | Листов:

Обратное водоснабжение

Минкоопторга СССР Укргипторге г. Киев

Копир. Спец-т (Перенрат)

Формат А2

10033/5

Типовой проект 701-3-26с.88 Альбом 4

План

От зарядных лист 4

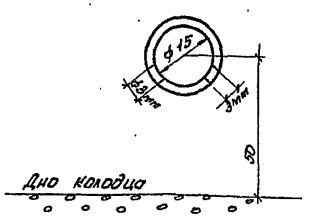

Емкость кальцинированной соды

Канал в=300 i=0.02

РН-метр

Шланговый затвор

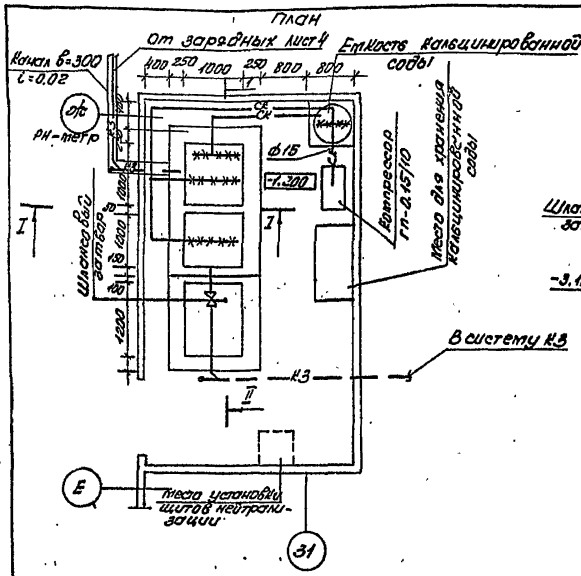

Компрессор ГП-0.15/10

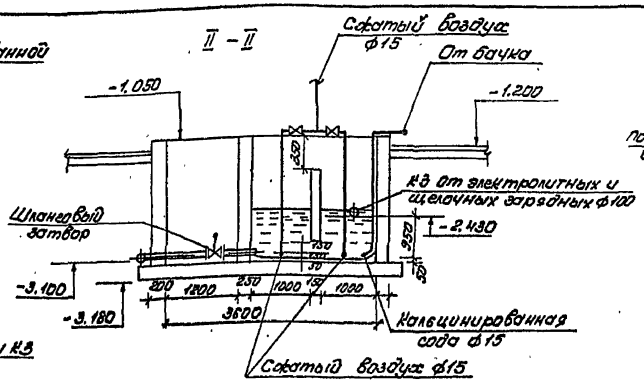

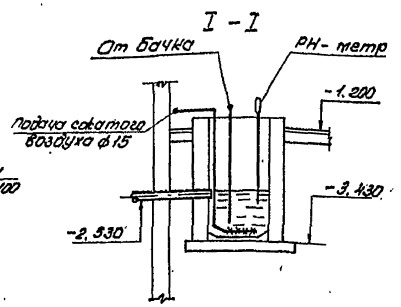

Место для хранения кальцинированной соды

В систему КЗ

Место установки щитов нейтрализации

II – II

Сжатый воздух ф15

От бачка

КЗ от электролитных и щелочных зарядных ф100

Шланговый затвор

Кальцинированная сода ф15

Сжатый воздух ф15

I – I

От бачка

РН-метр

Подача сжатого воздуха ф15

1-1

Дно колодца

Емкость кальцинированной соды

Схема

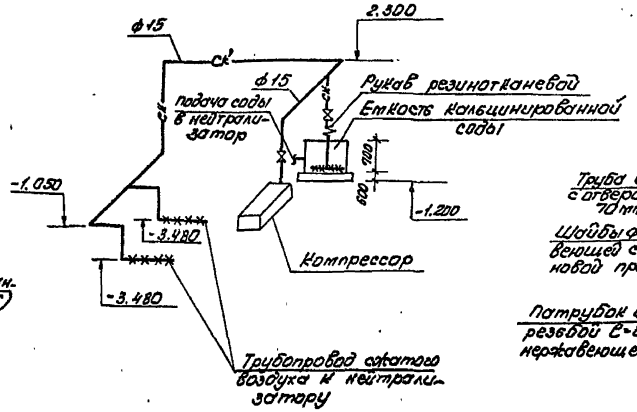

Рукав резинотканевой

Емкость кальцинированной соды

Подача соды в нейтрализатор

Компрессор

Трубопровод сжатого воздуха к нейтрализатору

Схема

Вентиль сильфонный ф20

Присоединение на резиновом шланге

Емкость кальцинированной соды (см. деталь)

Подача кальцинированной соды в нейтрализатор

Труба винипластовая ф10мм с отверстиями ф2мм через 70мм.

Шайбы ф20 из нержавеющей стали с резиновой прокладкой.

Патрубок ф20 с резьбой в=80 из нержавеющей стали

От компрессора

Присоединение к стальной трубе резиновым шлангом

Присоединение к винипластовой трубе резиновым шлангом

Резьба

Пробка

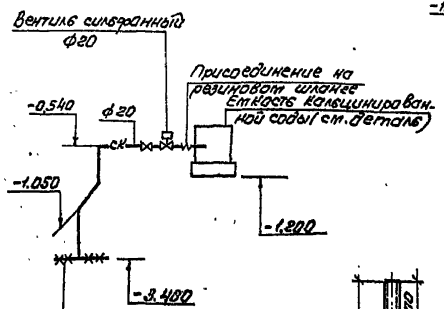

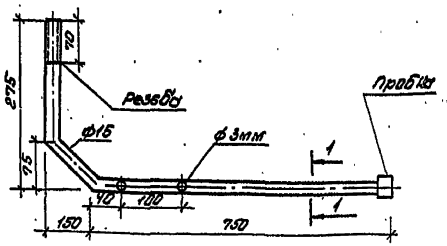

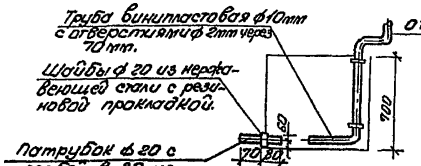

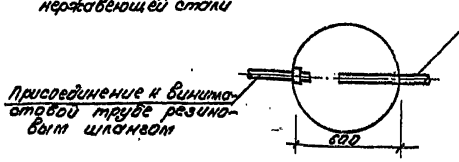

ТП 701-3-26с.88 -ВК

Склад для хранения продовольственных и непродовольственных товаров складской площадью 5.0 тыс. кв.м

Привязан	ГИП	Юзефович		Стадия	Лист	Листов
	Нач.отд.	Горобец		РП	18	
	Гл.спец.	Штейнберг				
	Рук.гр.	Дубовик				
	Инж.	Фомина				
Инв.N	Н.контр.	Дубовик				

План нейтрализационной. Разрезы, схемы, детали

Министерство торговли ССР Укрсвитоторг г. Киев

Копир. Ф.Ц. / Геренрот /

Формат А2

10033/5

gost.e-ecolog.ru