ТИПОВОЙ ПРОЕКТ
701-3-26с. 88

СКЛАД ДЛЯ ХРАНЕНИЯ ПРОДОВОЛЬСТВЕННЫХ И НЕПРОДОВОЛЬСТВЕННЫХ ТОВАРОВ СКЛАДСКОЙ ПЛОЩАДЬЮ 5,0 ТЫС.КВ.М.

АЛЬБОМ 3

Конструкции железобетонные, металлические.

ЧАСТЬ 2
(стр. 81 ÷ 160)

gost.e-ecolog.ru

Типовой проект 701-3-26с.88 Альбом 3

Схема расположения элементов лестницы между осями 13-15

4-4

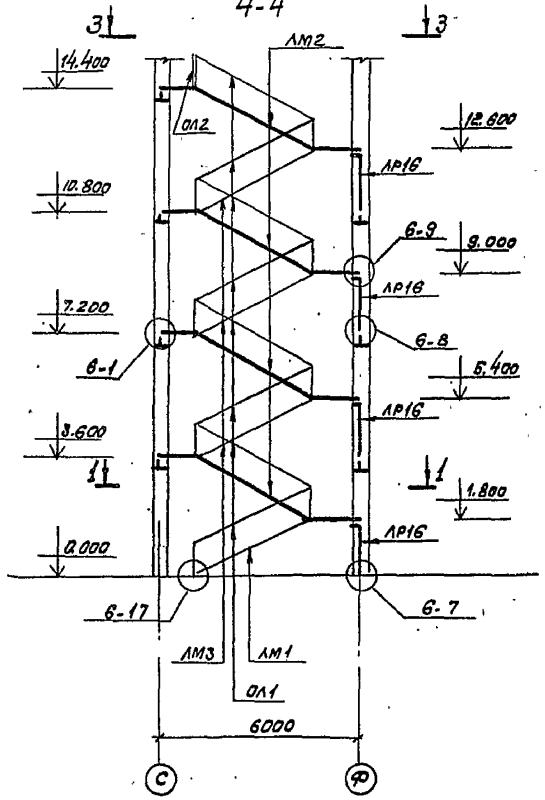

Схема расположения элементов лестницы между осями 19-21

6-6

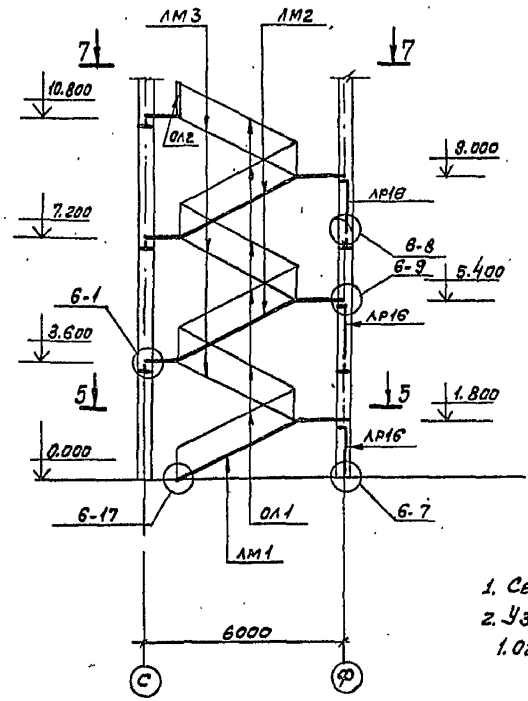

1-1

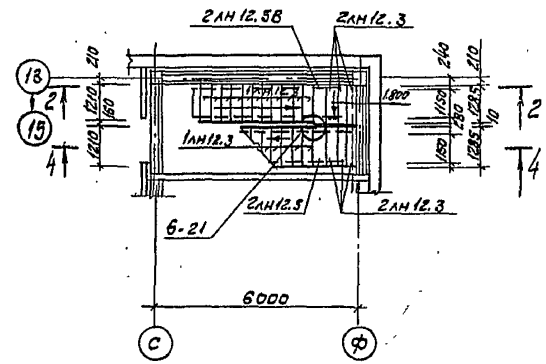

1. Сечения 3-3, 5-5, 7-7 и спецификацию см. л. 79.
2. Узлы без ссылок замаркированы по серии 1.020.1- 2с вып. 6-1.

2-2

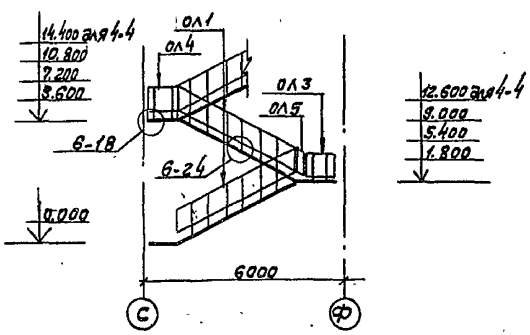

				ТП 701-3-26с.88	КН1
				Склад для хранения продовольственных и непродовольственных товаров складской площадью 50 тыс. кв. м	
Привязан	ГИП	Юзефович			
	Нач. отд.	Лавриненко			
	Гл. констр.	Абрамовский		Стадия	Лист	Листов
	Рук. гр.	Хаминская		РП	78	
	Вед. инж.	Загорная		Схемы расположения элементов лестниц. сечения 1-1, 2-2	Министерство Торговли ССР Укргипроторг г. Киев
	Ст. инж.	Слизкая			
Инв. №	Н. контр.	Кагановская			

Согласовано

Инв. № подл. | Подпись, дата | Взам. инв. №

Копировала Миф. (Миркина)

Формат А2

10033/4

Типовой проект 701-3-26с.88 Альбом 3

3-3

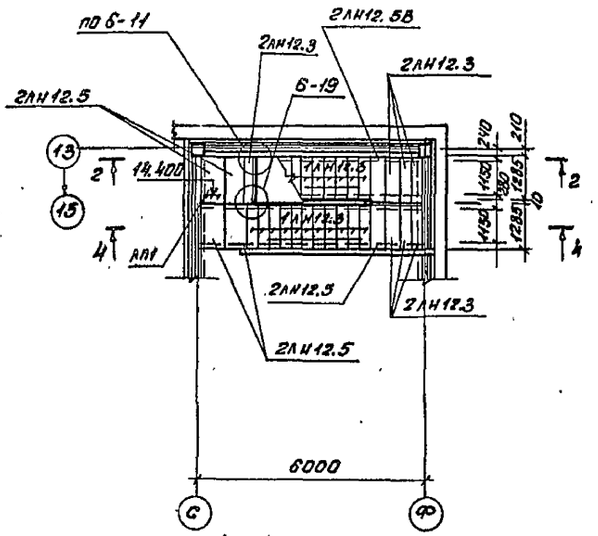

7-7

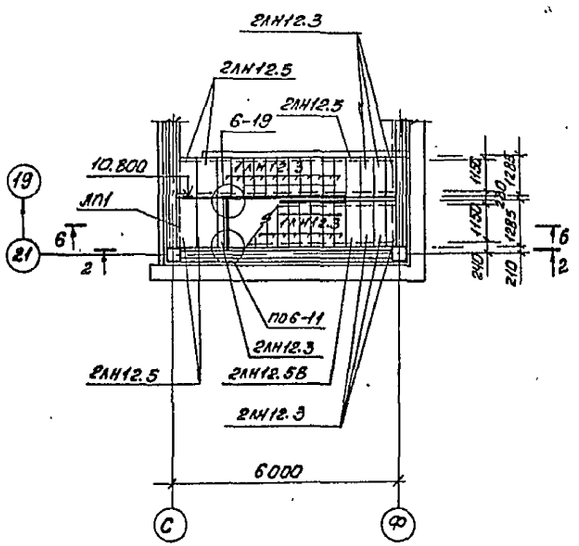

5-5

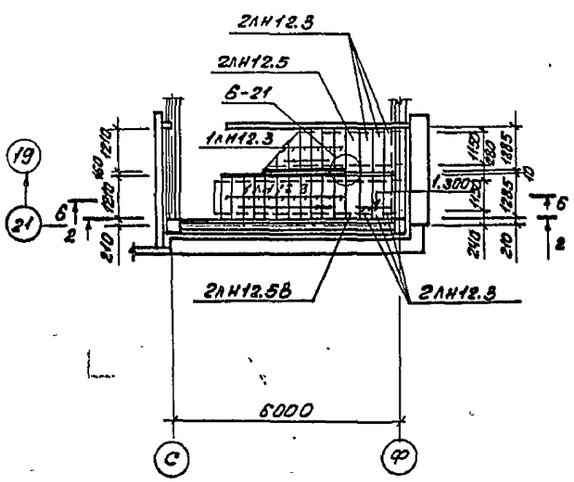

Марка поз.	Обозначение	Наименование	Кол.	Масса ед. кг.	Прим.
		Монтажные детали лестниц			
	1.020.1-2с вып. 7-1	МС 19	7	5,09	
	1.020.1-2с вып. 7-1	МС 20	10	4,35	
	1.020.1-2с вып. 7-1	МС 27	2	0,04	
	1.020.1-2с вып. 7-1	МС 29	28	0,8	
		-10х100, ГОСТ 103-76*, ℓ=10	32	0,08	
		-10х100, ГОСТ 103-76*, ℓ=70	84	0,55	
		-8х80, ГОСТ 103-76*, ℓ=200	28	1,0	
		L100х12, ГОСТ 8509-72*, ℓ=70	2	1,25	
		ф10АI, ГОСТ 5781-82*, ℓ=140	24	0,09	

Спецификация к схемам расположения элементов лестниц.

Марка поз.	Обозначение	Наименование	Кол.	Масса ед. кг.	Прим.
		Элементы лестниц			
		Для районов с сейсмичностью 7, 8 баллов			
ЛМ1	1.050.1-2 вып.1	Лестничный марш ЛМП57.11.18-5-3с	2	2100	
ЛМ2	1.050.1-2 вып.1	Лестничный марш ЛМП57.11.18-5-2с	6	2400	
ЛМ3	1.050.1-2 вып.1	Лестничный марш ЛМП57.11.18-5-1с	6	2400	
ЛП1	1.050.1-2 вып.1	Лестничная площадка ЛПП14.12В-С	2	520	
ЛР16	1.050.1-2 вып.1	Лестничная рама ЛР16	7	980	
		Ограждения лестниц			
ОЛ1	1.050.1-2 вып.2	ОМ18-1	28	43,9	
ОЛ2	1.050.1-2 вып.2	ОП12-1	2	18,3	
ОЛ3	1.050.1-2 вып.2	ОМВ18-1	7	15,4	
ОЛ4	1.050.1-2 вып.2	ОМН18-1	7	14,2	
ОЛ5	1.050.1-2 вып.2	ОМД-1	7	2,6	
		Проступи			
1ЛН12.3	1.050.1-2 вып.1	1ЛН12.3	154	40	
2ЛН12.3	1.050.1-2 вып.1	2ЛН12.3	44	40	
2ЛН12.5В	1.050.1-2 вып.1	2ЛН12.5В	7	60	
2ЛН12.5	1.050.1-2 вып.1	2ЛН12.5	35	60	
		Материалы			
		Цементный раствор	0,5		м³

ГИП	Юзефович		
Нач. отд.	Лавриненко		
Гл. конст.	Абрамовский		
Рук. ср.	Каминская		
Вед. инж.	Загорная		
Ст. инж.	Слизкой		
Н. контр.	Каминская		

Привязан

Инв. №

ТП 701-3-26с.88 Кж1

Склад для хранения продовольственных и непродовольственных товаров складской площадью 5.0 тыс. кв. м.

Стадия	Лист	Листов
РП	79	

Сечения 3-3, 5-5, 7-7. Спецификация к схемам расположения элементов лестниц.

Министерство торговли СССР Укргипроторг г. Киев

Копир. [signature] /Геренрот/

формат А2

Инв. № подл. | Подпись и дата | Взам. инв. №

Альбом 3

Типовой проект 701-3-26с.88

Направление укладки плит

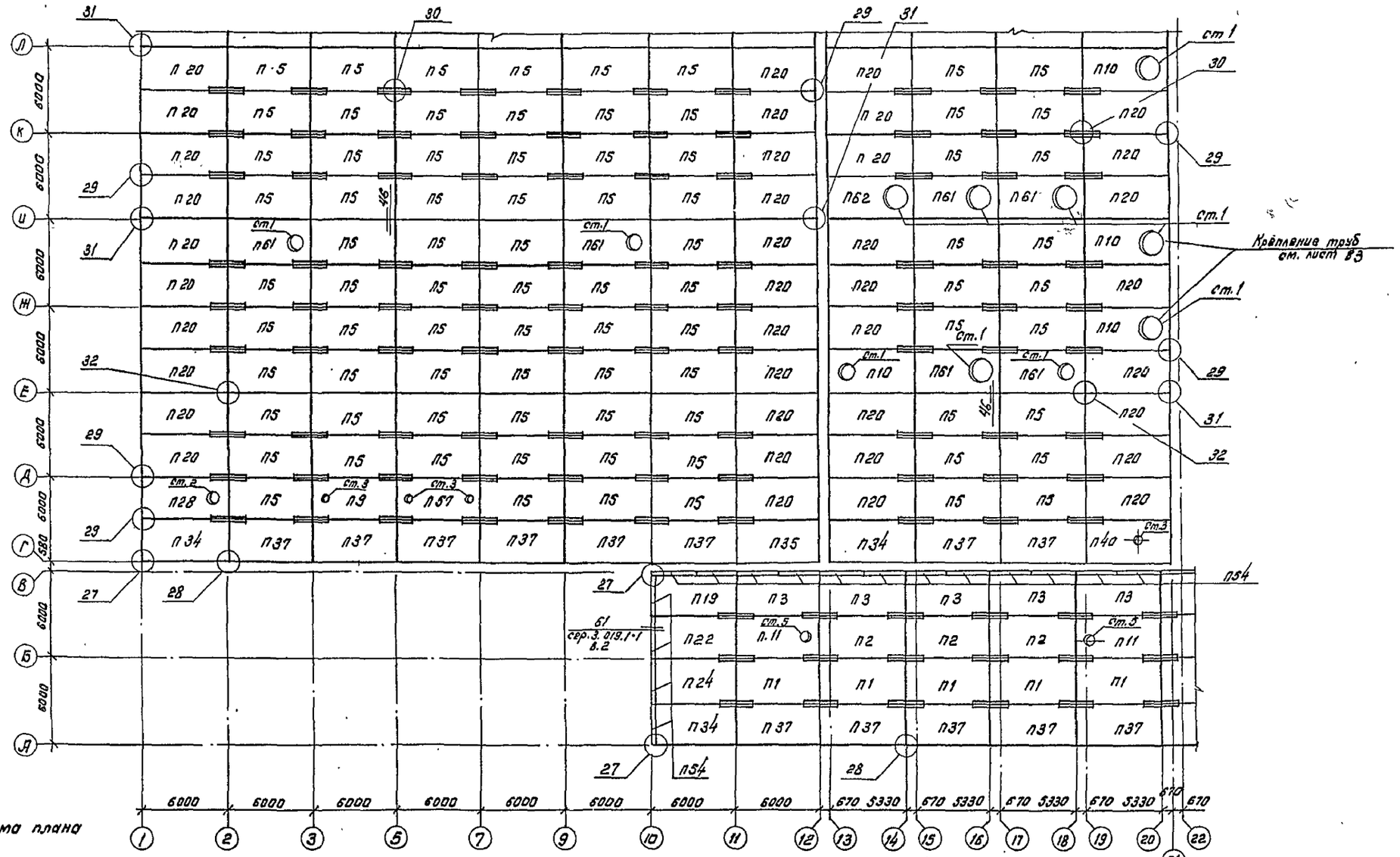

Схема плана

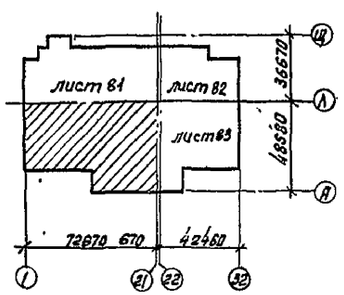

1. Общие примечания см. л. 81
2. Спецификация элементов расположена на л. 84

ГИП	Юзефович		
Нач. отд.	Лавриненко		
Гл. спец.	Абрамовский		
Рук. гр.	Каминская		
Вед. инж.	Загорная		
Ст. инж.	Теличко		
Н. контр	Кагановская		

Привязан

Инв. №

ТП 701-3-26с.88 КН1

Склад для хранения продовольственных и непродовольственных товаров складской площадью 5,0 тыс. кв. м.

Стадия	Лист	Листов
РП	80	

Схема расположения плит покрытия между осями 1...21 и А...Л

Министерство торговли ССР УКРГИПРОТОРГ г. Киев

Кол: Ка / Канунникова /

Формат А2

Согласовано

Гл. сантехник Штейнберг

Взам. инв. №

Подпись и дата

Инв. № подл.

Типовой проект 701-3-26с.88 Альбом 3

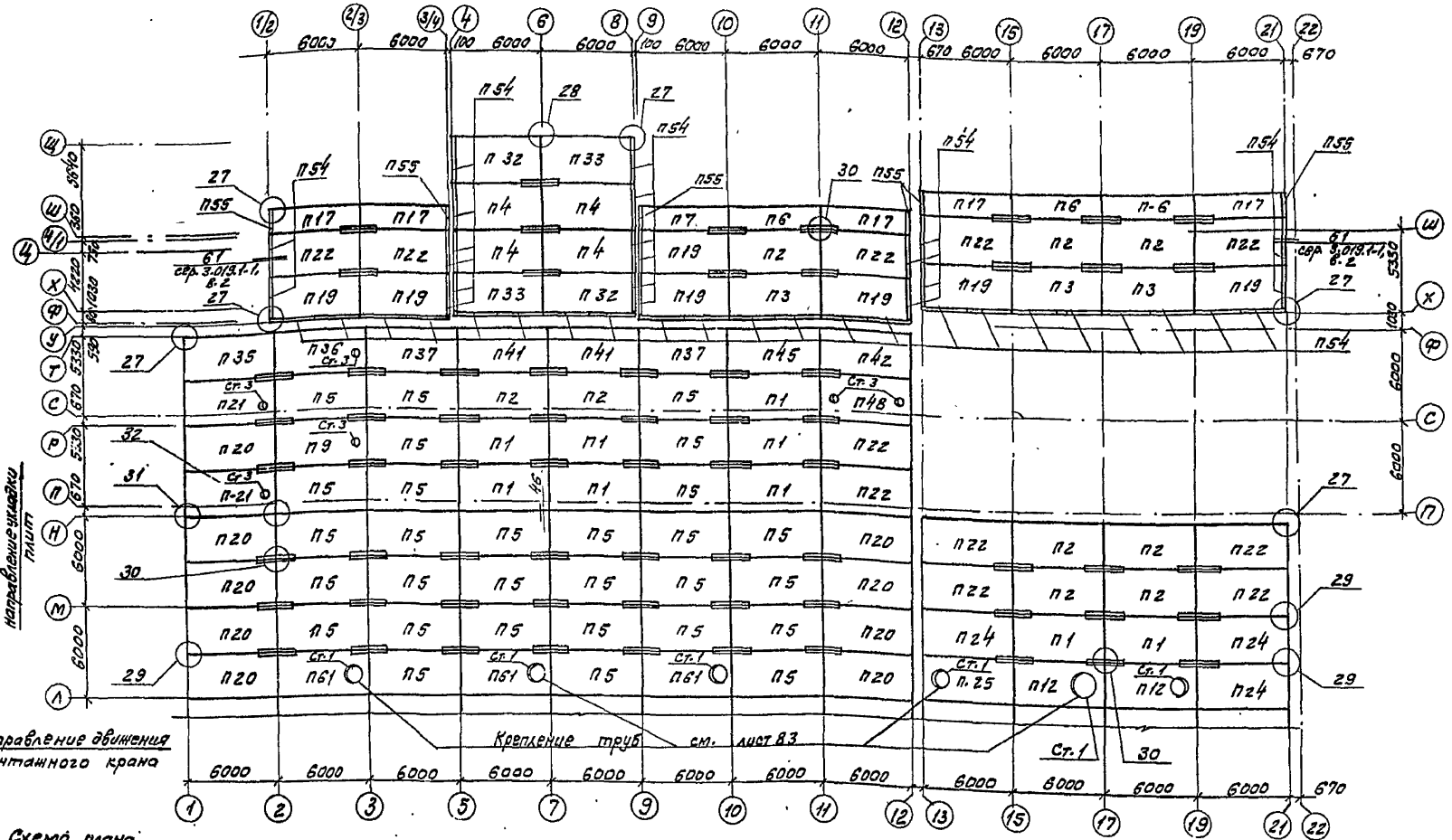

Схема плана

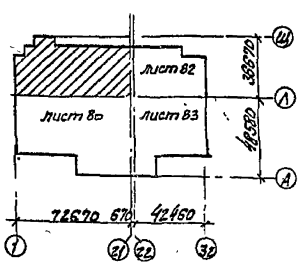

1. Монтаж плит покрытия производить в соответствии с требованиями серии 2.465-1с в.0 и общими указаниями на л.4.
2. Плиты покрытия приварить к закладным деталям балок электродами типа Э42А по ГОСТ 9467-75.
3. Швы между плитами тщательно очистить от грязи и заделать по уз. 43 серии 2.465-1с, в.0.
4. При монтаже плит покрытия учесть необходимость устройства подвесок к плитам. Расположение и конструкцию подвесок смотри на л. 144...150.
5. Все узлы, кроме оговоренных, замаркированы по серии 2.465-1с, в.0.
6. Спецификацию элементов покрытия смотри л. 84.

ГИП	Юзефович		
Нач. отд.	Лавриненко		
Гл. конст.	Абрамовский		
Рук. гр.	Каминская		
Вед. инж.	Загорная		
Ст. инж.	Теличко		
Н. контр.	Кагановская		

Привязан

Инв. №

ТП 701-3-26с.88 КЖ1

Склад для хранения продовольственных и непродовольственных товаров складской площадью 5,0 тыс. кв.м

Стадия	Лист	Листов
РП	81	

Схема расположения плит покрытия между осями 1...21 и Л...Щ

Министерство Торговли ССР Укргипроторг г. Киев

Копировала [подпись] /Миркина/

Формат А2

Согласовано

Инв. № подл. | Подпись дата | Взам. инв. №

Альбом 3

Типовой проект 701-3-26с.88

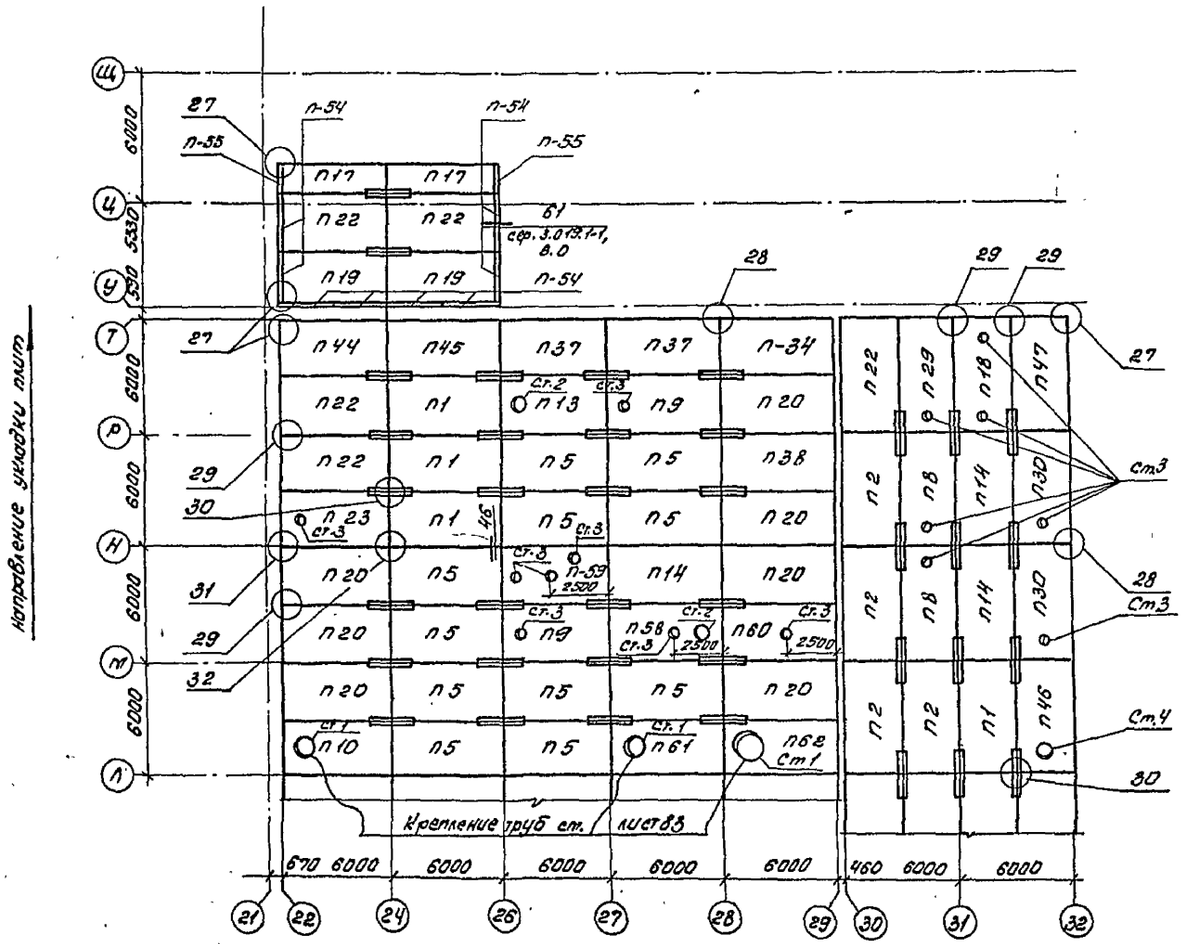

Схема плана

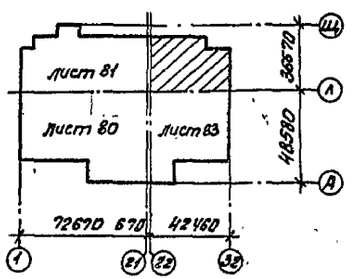

1. Общие примечания см. л. 81
2. Спецификация элементов расположена на л. 84.

ГИП	Юзефович		
Нач. отд.	Лавреченко		
Гл. спец.	Абрамовский		
Рук. гр.	Камимская		
Вед. инж.	Загорная		
Ст. инж.	Телиуко		
Н. контр.	Кагановская		

Привязан

Инв. №

ТП 701-3-26с. 88 Кж1

Склад для хранения продовольственных и непродовольственных товаров складской площадью 5,0 тыс. кв.м.

Стадия	Лист	Листов
РП	82	

Схема расположения плит покрытия между осями 22...32 и Л...Щ

Министерство торговли СССР Укргипроторг г. Киев

Копир. Фиг (Перенрот)

Формат А2

Согласовано

Гл. сант. техн. Шнейдер

Инв. № подл. | Подпись и дата | Взам. инв. №

Типовой проект 701-3-26с.88 Альбом 3

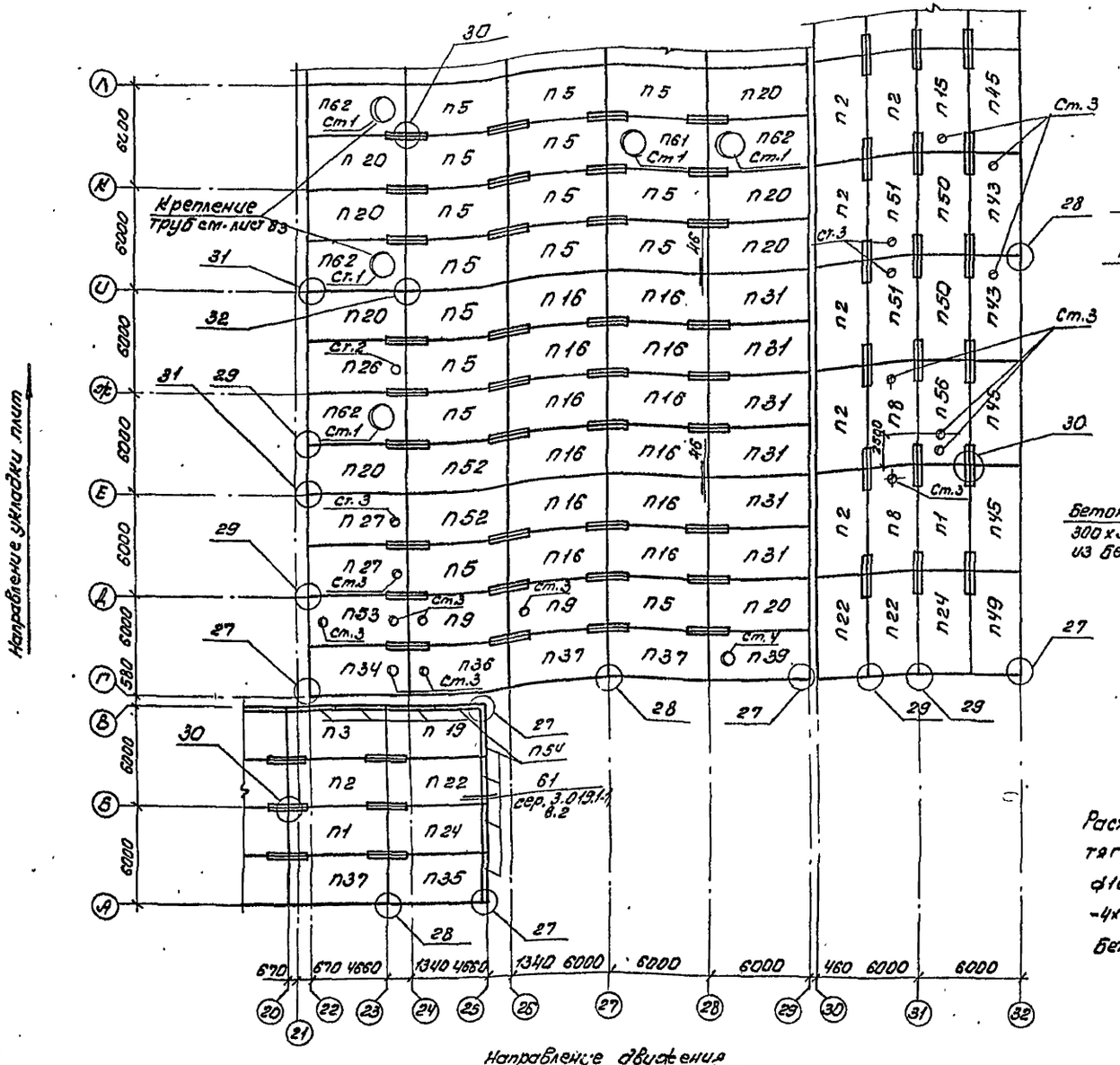

Крепление труб дымоудаления.

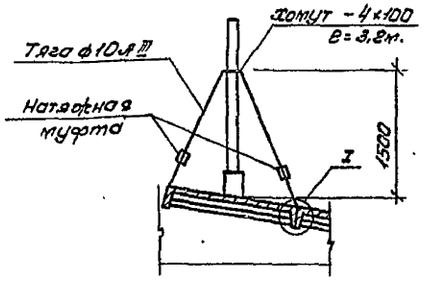

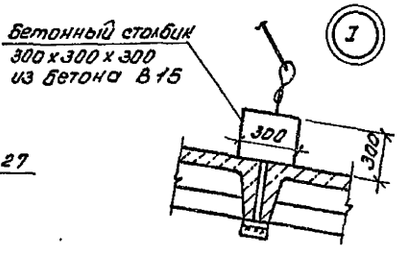

Расход стали для устройства тяг и хомутов:

ф10АIII	88,1	кг
-4х100 l=3,2м	281,3	кг
бетона В15	2,3	м³

Схема плана

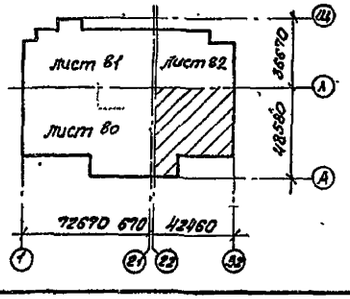

1. Общие примечания см. л. 81.
2. Спецификация элементов расположена на л. 84.

ТП 701-3-26с.88			Кж1.
Склад для хранения продовольственных и непродовольственных товаров складской площадью 5,0 тыс. кв. м			
	Стадия	Лист	Листов
	РП	83	
Схема расположения плит покрытия между осями 20...32 и А...Л	Министерство торговли УССР Укргипроторг г. Киев		
Привязан			
Инв. №			
ГИП	Юзефович		
Нач. отд.	Лавренченко		
Гл. спец.	Абрамовский		
Рук. гр.	Каминская		
Вед. инж.	Загорная		
Ст. инж.	Теличко		
Н. контр.	Кагановская		
Копир.	(Геренрот)		

Формат А2

Согласовано
Гл. сантехн. Шведкова
Взам. инв. №
Подпись и дата
Инв. № подл.

Типовой проект 701-3-26с.88 Альбом 3

Спецификация к схемам расположения плит покрытия

Марка поз	Обозначение	Наименование	Кол	Масса ед. кг	Примечание
		Плиты покрытия			
п1	ГОСТ 22701.1-77*	ПГ-4АтV̄Т-С	20	2650	
п2	ГОСТ 22701.1-77*	ПГ-5АтV̄Т-С	23	2650	
п3	ГОСТ 22701.1-77*	ПГ-6АтV̄Т-С	9	2650	
п4	КЖИ1-п4	ПГ-2АтV̄Т-С-01	4	2650	
п5	ГОСТ 22701.1-77*	ПГ-3АтV̄Т-С	136	2650	
п6	1.465-7/84 б.1	2ПГ6-2АIV̄	3	1500	
п7	1.465-7/84 б.1	2ПГ6-3АIV̄б	1	1500	
п8	ГОСТ 22701.2-77*	ПВ4-5АтV̄Т-С	4	3300	
п9	ГОСТ 22701.2-77*	ПВ4-3АтV̄Т-С	6	3300	
п10	КЖИ1-п10	ПВ14-3АтV̄Т-С-02	5	3400	
п11	ГОСТ 22701.2-77*	ПВ7-5АтV̄Т-С	2	3200	
п12	ГОСТ 22701.2-77*	ПВ14-4АтV̄Т-С	2	3400	
п13	ГОСТ 22701.2-77*	ПВ7-3АтV̄Т-С	1	3200	
п14	ГОСТ 22701.3-77*	ПЛ-4АтV̄Т-С	3	1750	
п15	ГОСТ 22701.2-77*	ПВ4-4АтV̄Т-С	1	3300	
п16	ГОСТ 22701.1-77*	ПГ-4АтпV̄Т-Н-С	12	2650	
п17	1.465.1-7/84 в.1	2ПГ6-2АтV̄б	7	1500	
п18	КЖИ1-п18	ПВ4-5АтV̄Т-С-01	1	3300	
п19	КЖИ1-п19	ПГ-6АтV̄Т-С-01	11	2650	
п20	КЖИ1-п20	ПГ-3АтV̄Т-С-01	62	2650	
п21	КЖИ1-п21	ПВ4-3АтV̄Т-С-01	2	3300	
п22	КЖИ1-п22	ПГ-5АтV̄Т-С-01	20	2650	
п23	КЖИ1-п23	ПВ4-5АтV̄Т-С-02	1	3300	
п24	КЖИ1-п24	ПГ-4АтV̄Т-С-01	6	2650	
п25	КЖИ1-п25	ПВ14-4АтV̄Т-С-01	1	3400	
п26	КЖИ1-п26	ПВ7-3АтV̄Т-С-01	1	3200	
п27	КЖИ1-п27	ПВ4-3АтV̄Т-С-02	2	3300	
п28	КЖИ1-п28	ПВ7-3АтV̄Т-С-02	1	3200	
п29	КЖИ1-п29	ПВ4-5АтV̄Т-С-03	1	3300	
п30	КЖИ1-п30	ПВ4-4АтV̄Т-С-05	2	3300	
п31	КЖИ1-п31	ПГ-4АтпV̄Т-Н-С-01	6	2650	
п32	КЖИ1-п32	ПГ-2АтV̄Т-С-02	2	2650	
п33	КЖИ1-п33	ПГ-2АтV̄Т-С-03	2	2650	
п34	КЖИ1-п34	ПГ-3АтV̄Т-С-02	5	2650	
п35	КЖИ1-п35	ПГ-3АтV̄Т-С-03	3	2650	
п36	КЖИ1-п36	ПВ4-3АтV̄Т-С-03	2	3300	
п37	КЖ1-п37	ПГ-3АтV̄Т-С-04	20	2650	
п38	КЖИ1-п38	ПЛ-4АтV̄Т-С-01	1	1750	
п39	КЖИ1-п39	ПВ7-3АтV̄Т-С-03	1	3200	
п40	КЖИ1-п40	ПГ-4АтV̄Т-С-02	1	2650	
п41	КЖИ1-п41	ПГ-5АтV̄Т-С-02	2	2650	
п42	КЖИ1-п42	ПГ-5АтV̄Т-С-03	1	2650	
п43	КЖИ1-п43	ПВ4-4АтV̄Т-С-01	2	3300	
п44	КЖИ1-п44	ПГ-5АтV̄Т-С-04	1	2650	
п45	КЖИ1-п45	ПГ-4АтV̄Т-С-03	5	2650	
п46	КЖИ1-п46	ПВ7-4АтV̄Т-С-01	1	3200	
п47	КЖИ1-п47	ПГ-4АтV̄Т-С-04	1	2650	
п48	КЖИ1-п48	ПВ4-6АтV̄Т-С-01	1	3300	
п49	КЖИ1-п49	ПГ-4АтV̄Т-С-05	1	2650	
п50	КЖИ1-п50	ПЛ-4АтV̄Т-С-02	2	1750	
п51	КЖИ1-п51	ПВ4-5АтV̄Т-С-04	2	3300	
п52	КЖИ1-п52	ПГ-4АтV̄Т-С-06	2	2650	
п53	КЖИ1-п53	ПВ4-4АтV̄Т-С-02	1	3300	
п54	3.019.1-1 Вып1	ББН1-П	74	200	
п55	3.019.1-1 Вып1	ББН1-П	8	100	половина блока
п56	КЖИ1-п56	ПВ4-5АтV̄Т-С-05	1	3300	
п57	КЖИ1-п57	ПВ4-4АтV̄Т-С-03	1	3300	
п58	КЖИ1-п58	ПВ7-4АтV̄Т-С-02	1	3200	
п59	КЖИ1-п59	ПВ4-4АтV̄Т-С-04	1	3300	
п60	КЖИ1-п60	ПГ-4АтV̄Т-С-07	1	2650	
п61	ГОСТ 22701.2-77*	ПВ14-3АтV̄Т-С	11	3400	
п62	КЖИ1-п62	ПВ14-3АтV̄Т-С-01	6	3400	

Марка поз	Обозначение	Наименование	Кол	Масса ед. кг	Примечание
		Стаканы			
Ст1	1.494-24, в.1	СБ14Б-1	25	460	
Ст2	1.494-24, в.1	СБ7Б-1	4	320	
Ст.3	1.494-24, в.1	СБ4Б-1	42	160	
Ст.4	1.494-24, в.1	СБ7Б-2	2	320	
Ст.5	1.494-24, в.1	СБ7А-2	2	290	
		Монтажные элементы			
МС24	2.465-1с, в.0	соединительный элемент МС24	88	1,6	
МС34	2.465-1с, в.0	соединительный элемент МС34	30	1,7	
МК1	2.465-1с, в.0	Каркас МК1	272	2,2	

1. Схемы расположения плит покрытия см. листы 80...83.
2. Монтажные элементы МС24, МС34 выполнить из стали ВСт3кп2 по ГОСТ 380-71*.
3. Каркасы МК1 для температуры наружного воздуха -20°, -30° выполнить из стали Вст3кп2, для температуры -40° над автомобильной рампой и контейнерной площадкой - из стали ВСт3пс2, над остальной частью - из стали ВСт3кп2.
4. В плитах с индексом „б" заложить закладные детали М3 по серии 1.465.1-7/84.0 документ см.2.

Привязан

Инв. №

ГИП	Юзефович	
Нач отд.	Лавриненко	
Гл. констр.	Абрамовский	
Рук. гр.	Камилская	
Вед. инж.	Загорная	
Ст. инж.	Теличко	
Н. контр.	Кагановская	

ТП 701-3-26с.88 КЖ1

Склад для хранения продовольственных и непродовольственных товаров складской площадью 5.0 тыс. кв. м

Стадия	Лист	Листов
РП	84	

Спецификация к схемам расположения плит покрытия

Министерство торговли СССР УКРГИПРОТОРГ г. Киев

Кол: [подпись] /Канунникова/

Формат А2

10033/4

Инв. № подл. | Подпись и дата | Взам. инв. №

Типовой проект 701-3-26 с. 88 Альбом 3

Согласовано

Инв. № подл. | Подпись и дата | Взам. инв. №

Схема расположения опор под градирни

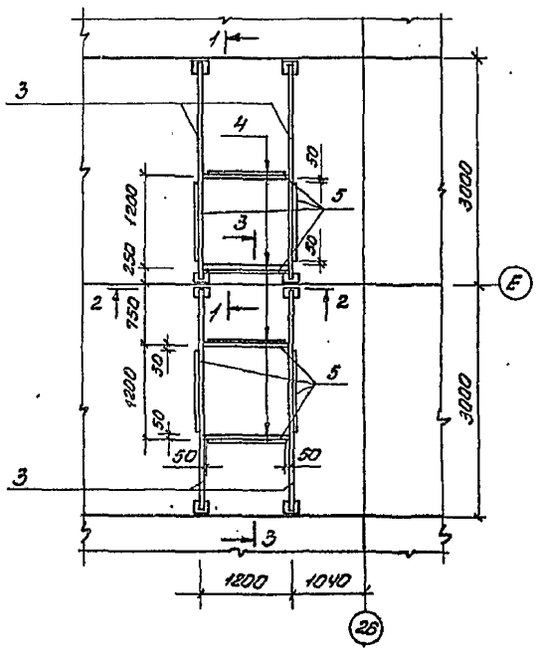

1 - 1, 3 - 3

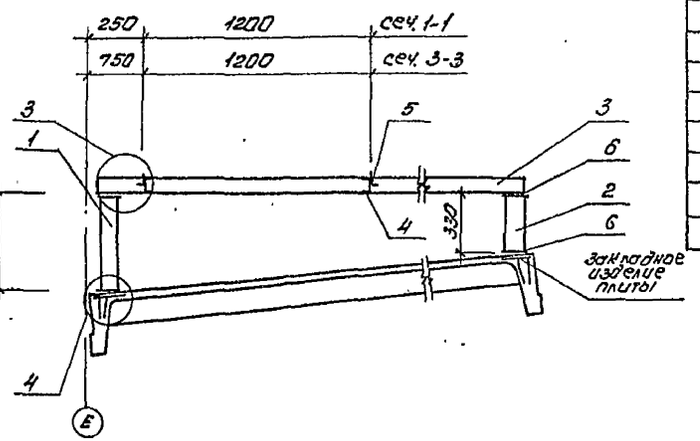

2 - 2

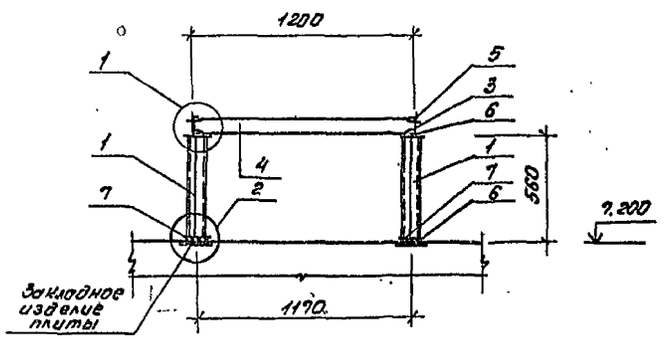

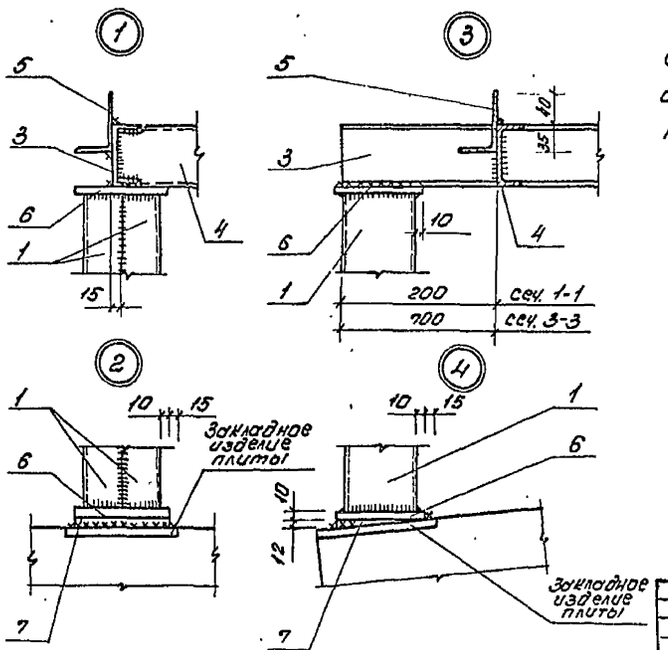

Спецификация элементов опор под градирни

Марка, поз.	Обозначение	Наименование	Кол.	Вес 1го эл-та, кг.	Прим.
1	ГОСТ 8240-72*	2[10, ℓ=540	4	9,3	
2	"	2[10, ℓ=310	4	5,3	
3	"	[8, ℓ=2930	4	20,4	
4	"	[8, ℓ=1190	4	8,4	
5	ГОСТ 8510-86	L75х50х5, ℓ=1100	8	5,3	
6	ГОСТ 103-76*	-120х10, ℓ=120	16	1,1	
7	ГОСТ 103-76*	-120х12, ℓ=120	8	1,4	

Сварные соединения выполнять ручной дуговой сваркой электродами типа Э42 по ГОСТ 9467-75, $h_{шв.}$ = 4мм.

Привязан

Инв. №

ГИП	Юзефович	
Нач. отд.	Лавриненко	
Гл. спец.	Абратовский	
Рук. гр.	Натинская	
Вед. инж.	Загорная	
Ст. инж.	Теличко	
Н. контр.	Новгородова	

Копир. Сад - [Перепрот]

ТП 701-3-26 с.88 КЭ.1

Склад для хранения продовольственных и непродовольственных товаров складской площадью 5,0 тыс. кв. м

Стадия	Лист	Листов
РП	85	

Опоры под градирни

Министерство торговли СССР Укргипроторг г. Киев

Формат 2

Типовой проект 701-3-26с.88 Альбом 3

Схема расположения плит перекрытия на отм. 3.600

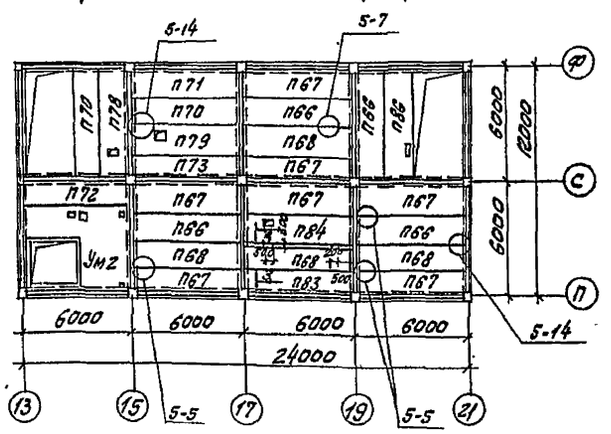

Схема расположения плит перекрытия на отм. 7.200

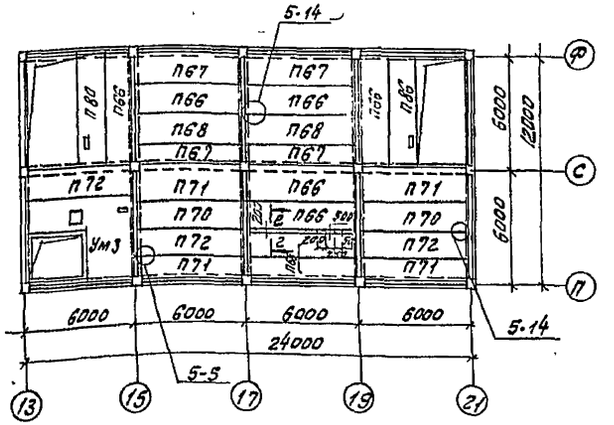

Схема расположения плит покрытия на отм. 17.600

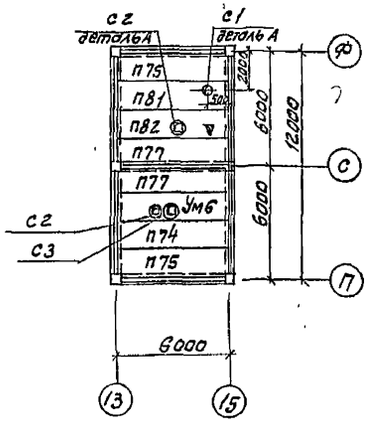

Схема расположения плит перекрытия на отм. 10.800

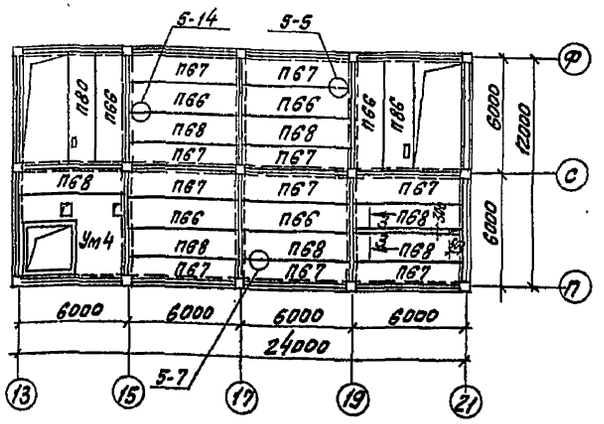

Схема расположения плит покрытия и перекрытия на отм. 14.400

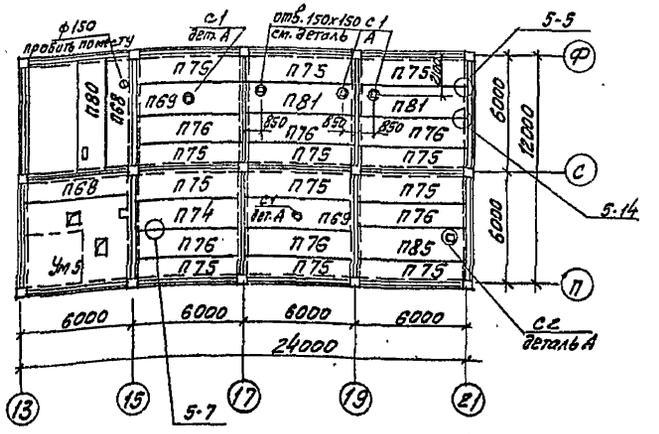

1. Общие указания см. лист 4.
2. Все плиты перекрытия укладываются на полки ригелей по слою цементного раствора, толщиной 10 мм, расстилаемого непосредственно перед монтажом.
3. Монтаж плит вести в соответствии со СНиП III-16-74 и указаниями пояснительной записки к серии 1.020.1-2с, в. 6-1.
4. Монолитные заделки выполнять из бетона В15.
5. Монтажную сварку производить электродами типа Э42 по ГОСТ 9467-75.
6. Узлы, замаркированные на листе, см. серию 1.020.1-2с, в. 6-1.
7. Спецификацию элементов см. лист 87.
8. Деталь А см. на листе 87.
9. Плиту П82 ориентировать согласно знаку ↑.
10. На схемах расположения дана отметка чистого пола этажа.

Согласовано				ТП	701-3-26с.88	Кн1
				Склад для хранения продовольственных и непродовольственных товаров складской площадью 5,0 тыс. кв. м.		
Инв. № подл.	Подпись, дата	Взам. инв. №	Привязан	ГИП	Юзефович	Стадия: РП; Лист: 86; Листов:
				Нач. отд.	Лавриненко	
				Гл. спец.	Абрамовский	
				Рук. гр.	Каминская	
				Вед. инж.	Загорная	
			Инв. №	Н. контр.	Кагановская	Схемы расположения плит перекрытия и покрытия между осями 13...21 и П...Ф
						Министерство Торговли СССР Укргипроторг г. Киев

Копировала (Миркина)

Формат А2

100 33/6

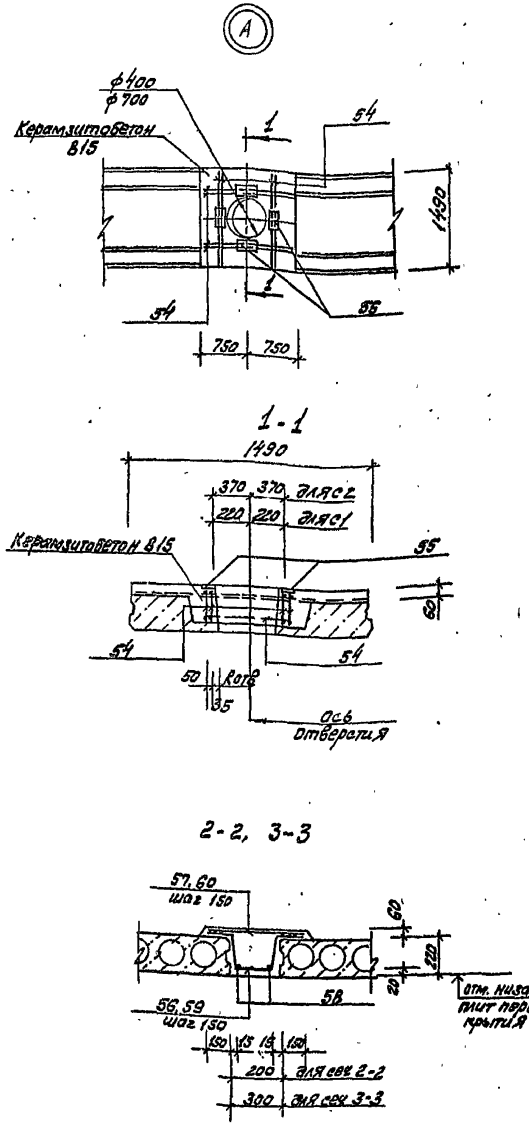

Спецификация к схемам расположения плит перекрытия и покрытия

Марка, поз	Обозначение	Наименование	Кол.	Масса	Примеч.
		Плиты			
П66	1.041.1-2 Вып.1	ПК 56.15-6АтIVсТ	16	2600	
П67	1.041.1-2 Вып.1	ПК 56.15-6АтIVсТ-И	21	2600	
П68	1.041.1-2 Вып.1	ПК 56.12-6АтIVсТ	17	2000	
П69	КЖИ1-П69	ПРС 56.15-4АтIVсТ-01	2	2890	
П70	1.041.1-2 Вып.1	ПК 56.15-8АтIVсТ	4	2600	
П71	1.041.1-2 Вып.1	ПК 56.15-8АтIVсТ-У	5	2600	
П72	1.041.1-2 Вып.1	ПК 56.12-8АтIVсТ	4	2000	
П73	1.041.1-2 Вып.1	ПК 56.12-8АтIVсТ-У	1	2000	
П74	1.041.1-2 Вып.1	ПК 56.15-4АтIVсТ	2	2600	
П75	1.041.1-2 Вып.1	ПК 56.15-4АтIVсТ-У	14	2600	
П76	1.041.1-2 Вып.1	ПК 56.12-4АтIVсТ	6	2000	
П77	1.041.1-2 Вып.1	ПК 56.12-4АтIVсТ-У	2	2000	
П78	КЖИ1-П78	ПРС 56.15-10АтIVсТ-01	1	2890	
П79	КЖИ1-П79	ПРС 56.15-10АтIVсТ-02	1	2890	
П80	КЖИ1-П80	ПРС 56.15-6АтIVсТ-01	3	2890	
П81	1.041.1-2 Вып.6	ПРС 56.15-4АтIVсТ	3	2890	
П82	КЖИ1-П82	ПРС 56.15-4АтIVсТ-02	1	2890	
П83	1.041.1-2 Вып.1	ПК 56.12-6АтIVсТ-И	1	2000	
П84	КЖИ1-П84	ПРС 56.15-6АтIVсТ-02	1	2890	
П85	КЖИ1-П85	ПРС 56.15-4АтIVсТ-03	1	2890	
П86	КЖИ1-П86	ПРС 56.15-6АтIVсТ-03	3	2890	
		Стаканы			
С1	1.494-24 Вып.1	СБ4А-1	6	1.50	
С2	1.494-24 Вып.1	СБ7А-1	3	2.90	
С3	1.494-24 Вып.1	СБ10А-1	1	2.50	
		Монтажные элементы			
МС3	1.020.1-2с Вып.7-1	МС3	114	1.68	
		Узел А	8		
		Скоросные единицы			
Б4	КЖИ1-КР2	Каркас КР2	8	2.4	
		Детали			
55	1.400-6/76 Вып.1	Закладное изделие МВ-10	4	1.1	
		Материалы			
		Керамзитобетон В15	0.36		м³

Спецификация к схемам расположения плит перекрытия и покрытия

Продолжение

Марка, поз.	Обозначение	Наименование	Кол.	Масса	Примеч.
		Монолитные участки			
Ум 2	Лист 129	Ум 2	1		
Ум 3	Лист 129	Ум 3	1		
Ум 4	Лист 130	Ум 4	1		
Ум 5	Лист 130	Ум 5	1		
Ум 6	Лист 131	Ум 6	1		
2-2	Лист 87	сеч. 2-2	5.6		м
3-3	Лист 87	сеч. 3-3	11.2		м

Спецификация на монолитные сечения

Формат	Зона	Поз.	Обозначение	Наименование	Кол	Примеч.
			Лист 87	сеч. 2-2		расход на 1 п.м.
				Детали		
				ФВАIII ГОСТ 5781-82*		
		56*		С=910	8	0.36 кг
		57		С=500	8	0.20 кг
		58		ФбАI ГОСТ 5781-82* Сопут.	2.0	м
				Материалы		
				Бетон В15	0.08	м³
			Лист 87	сеч. 3-3		расход на 1 п.м.
				Детали		
				ФВАIII ГОСТ 5781-82*		
		59*		С=1010	8	0.40 кг
		60		С=600	8	0.24 кг
		58		ФбАI ГОСТ 5781-82* Сопут.	2.0	м
				Материалы		
				Бетон В15	0.11	м³

1. Схемы расположения перекрытия и покрытия см. лист 86.
2. Позиции, обозначенные знаком *, см. ведомость деталей на листе 138.
3. Ведомость расхода стали см. лист 133.
4. Узел А, сечения 2-2, 3-3 замаркированы на листе 87.

Привязан

Инв.№

ГИП	Юзефович		
Нач.отд	Лавриненко		
Н.контр	Абрамовский		
Рук.гр	Камышская		
Ст.техн	Теличко		
Н.контр	Калашникова		

ТП 701-3-26с.88 КЖ1

Склад для хранения продовольственных и непродовольственных товаров складской площадью 3.0 тыс. кв. м

Стадия	Лист	Листов
РП	87	

Узел А, сеч. 2-2, 3-3, спецификация к схемам расположения плит перекрытия и покрытия

Минжилкоммунтрудсервиса Укрцивторг г. Киев

Копировал Лиф- /Мурзина/ Формат А2

Типовой проект 701-3-26с.88 Альбом 3

Схемы расположения элементов площадок

Между осями 2-3 и Т-1Т

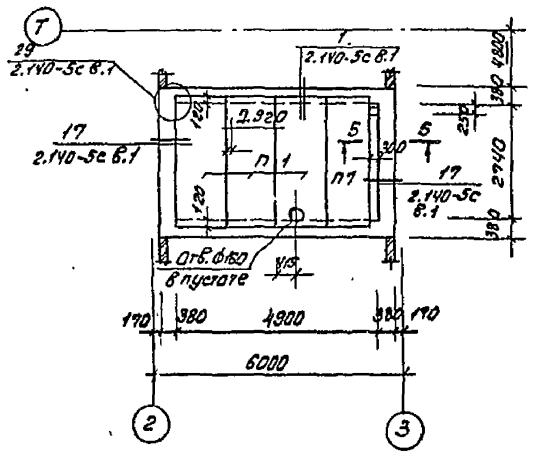

Между осями 5-7 у оси Г

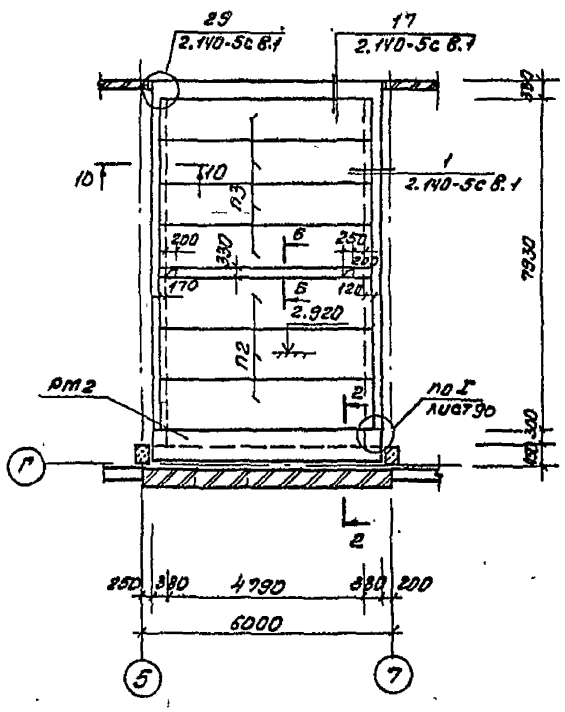

У осей 21/Г

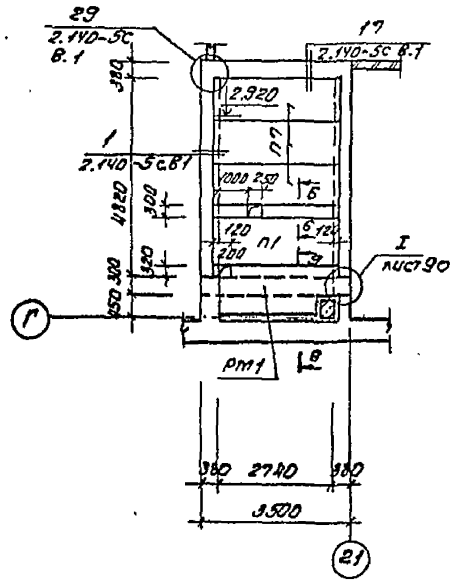

Между осями 11-12 и Н-С

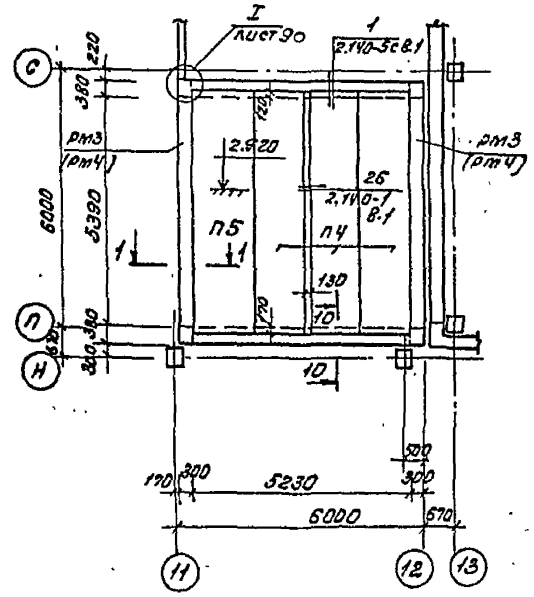

Между осями 24-26 и А-Ж

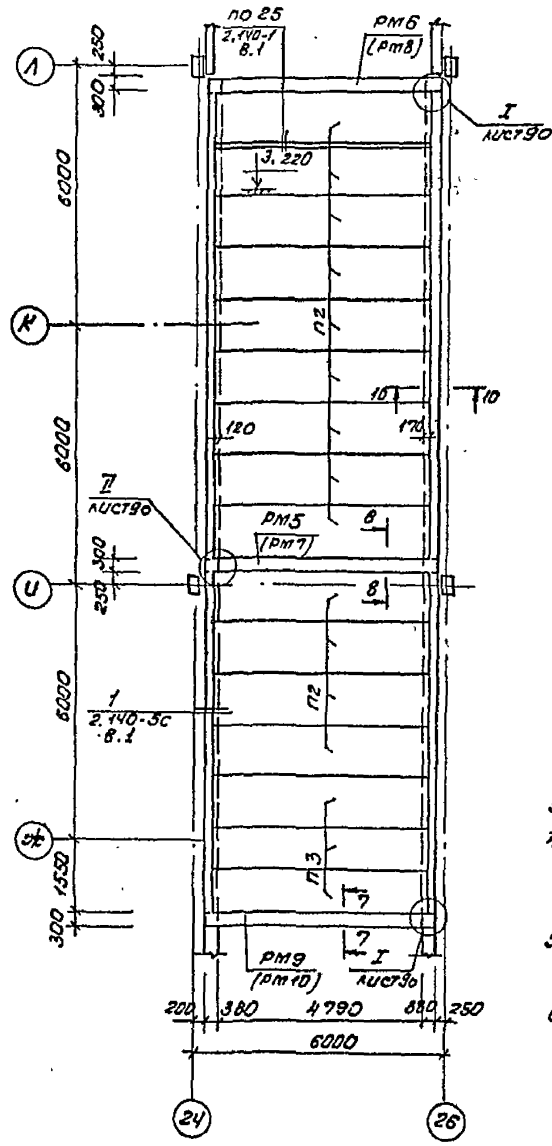

1. Монтаж плит перекрытий вести в соответствии с серией 2.140-5с вып.1
2. На схемах расположения дана отметка верха плит перекрытия площадок
3. Сечения разработаны на листе 90
4. Спецификации к схемам расположения и выборку стали на один элемент см. лист 91.
5. Марки рам в скобках даны для варианта с сейсмичностью 7 баллов.
6. Опирание каркасов по узлу 26 серии 2.140-1 в.1 - 250 мм.

Инв. № подл. | Подпись и дата | Взам. инв. №

Гл. спец. Шлейфер

ЕО 21 0 СО ВОНО

ГИП	Юзефович		ТП 701-3-26с.88 Кол 1
Нач. отд.	Повранчук		Склад для хранения продовольственных и непродовольственных товаров складской площадью 5,0 тыс. кв.м.
Гл. констр.	Абрамовский		Стадия: РП; Лист: 88; Листов:
Рук. гр.	Каминская		Схемы расположения элементов площадок между осями 2-3; 5-7; 11-12; 21-26 и у осей 21/Г	Минстрой СССР Укргипроторг г. Киев
Ст. инж.	Телиуко		
Н. контр.	Коганобская		

Привязан

Инв. №

Формат А2

Типовой проект 701-3-26с.88 Альбом 3

Схемы расположения элементов площадок

между осями 31-32 у оси К

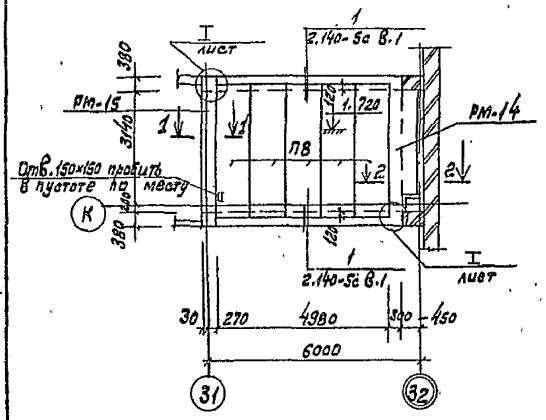

между осями 26-28 и Е-Ж

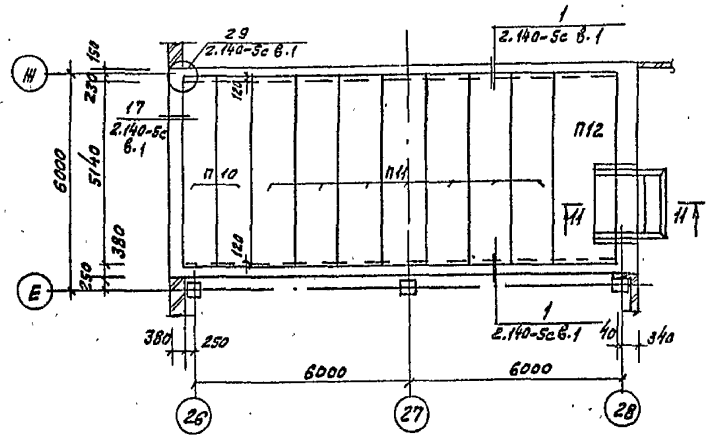

Между осями 27-28 и Т-Р

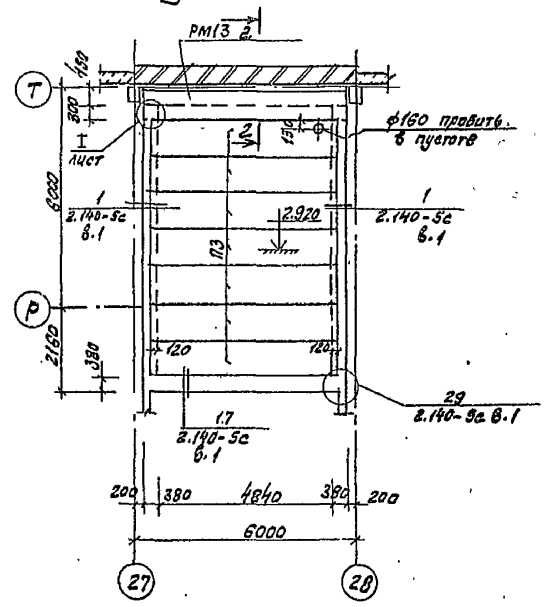

между осями 24-26 и Г-Е

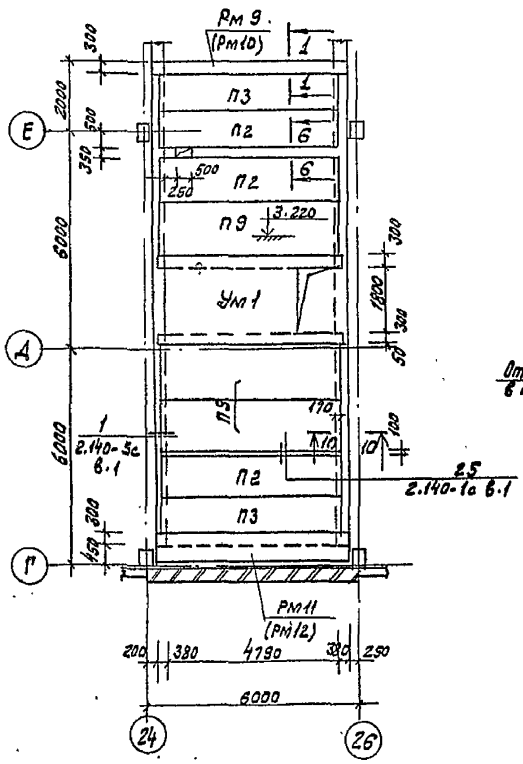

между осями 31-32 у оси Т

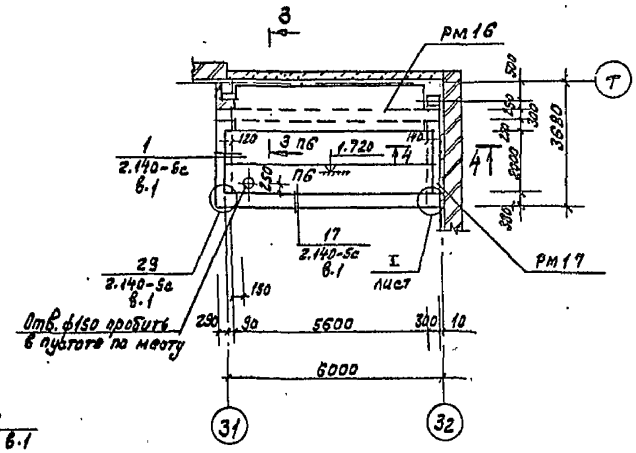

1. Общие указания см. лист 88.
2. Сечения разработаны на листе 90.
3. Спецификации к схемам расположения площадок и выборку стали на один элемент см. лист 91.

ГИП	Юзефович		ТП 701-3-26с.88 КШ1		
Нач. отд.	Лавриненко		Склад для хранения продовольственных и непродовольственных товаров складской площадью 5.0 тыс. кв.м		
Гл. констр.	Абрамовский			Стадия	Лист	Листов
Рук. гр.	Каминская			РП	89	
Ст. инж.	Теличко		Схемы расположения элементов площадок между осями 31-32, 24-26, 26-28, 27-28	Министерство Торговли СССР Укргипроторг г. Киев	
Н. контр.	Казановская				

Привязан

Инв. №

Согласовано

Инв. № подл. | Подпись, дата | Взам. инв. №

Гл. сантехник | Штейнберг | Гл. холод. | Роднянский

Копировала Мир. /Миркина/

Формат А2

10033/4

Альбом 3

Типовой проект 701-3-26с.88

1-1

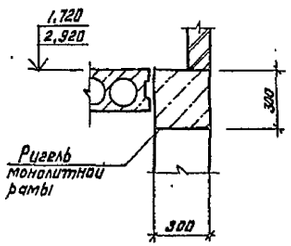

5-5

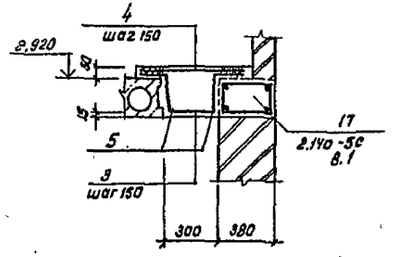

8-8

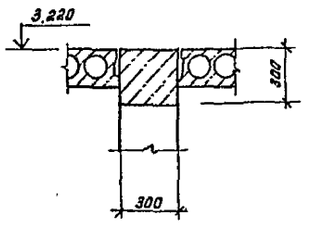

11-11

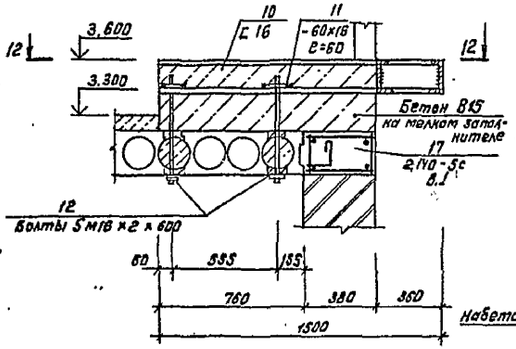

12-12

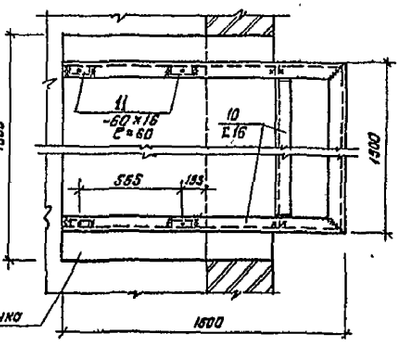

2-2

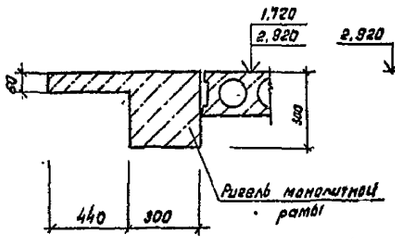

6-6

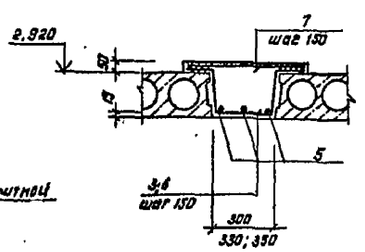

9-9

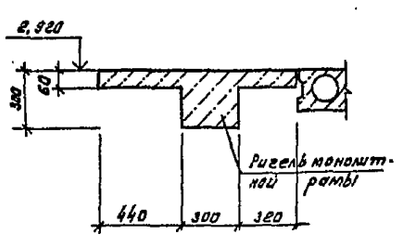

Ведомость деталей

NN п/п	Эскиз
2	
3	
6	
15	
16	
17	
18	
20	

3-3

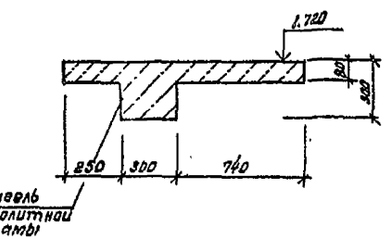

7-7

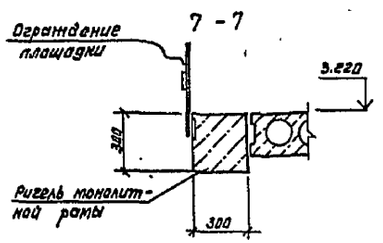

10-10

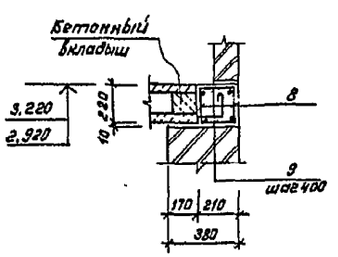

4-4

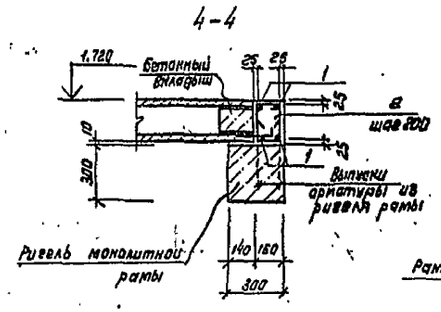

I

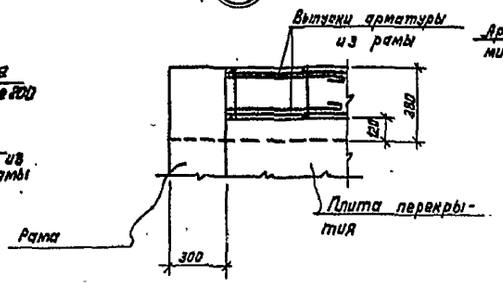

II

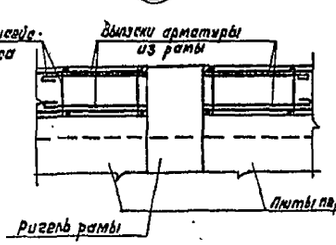

1. Перекрытия площадок см. листы 88,89.
2. Спецификация арматуры и выборку арматуры на один элемент см. л. 91.

Согласовано

Инв. № подл. | Подпись и дата | Взам. инв. №

Гл. холод | Гл. конст. ОВиК | Гл. инж. ОВиК

Привязан

Инв. №

ГИП	Юзефович		
Нач. отд.	Повринченко		
Гл. констр.	Абрамовский		
Рук. гр.	Каминская		
Ст. инж.	Гельчуко		
Н. контр.	Жигановская		

ТП 701-3-26с.88 КНП

Склад для хранения продовольственных и непродовольственных товаров вкладской площадью 6,0 тыс. кв.м.

Стадия	Лист	Листов
РП	90	

Перекрытия площадок сечения. Узлы

Министерство торговли СССР УКРГИПРОТОРГ г. Киев

кол: Ка /Канунникова/

Формат А2

Альбом 3

Типовой проект 701-3-26 с.88

Спецификация к схемам расположения элементов площадок

Марка поз.	Обозначение	Наименование	Кол.	Масса ед. кг	Примечание
		Панели перекрытий			
		Для районов с сейсмичностью 8 баллов			
П1	1.141.1-22с Вып.2	ПК8-30.12-С8а	4	1100	
П2	1.141.1-19с/85 Вып.2	ПК51.12-8АтVт-С8а	19	1825	
П3	1.141.1-19с/85 Вып.2	ПК51.10-8АтVт-С8а	16	1525	
П4	1.141.1-19с/85 Вып.2	ПК57.12-8АтVт-С8а	3	2050	
П5	1.141.1-19с/85 Вып.2	ПК57.15-8АтVт-С8а	1	2700	
П6	1.141.1-25с Вып.2	ПК8-59.10-С8а	2	1745	
П7	1.141.1-22с Вып.2	ПК8-30.10-С8а	4	900	
П8	1.141.1-22с Вып.2	ПК8-36.10-С8а	5	1075	
П9	1.141.1-19с/85 Вып.2	ПК51.15-8АтVт-С8а	3	2425	
П10*	1.141.1-19с/85 Вып.2	ПК54.10-8АтVт-С8а	2	1600	
П11	1.141.1-19с/85 Вып.2	ПК54.12-8АтVт-С8а	7	1950	
П12	1.141.1-19с/85 Вып.2	ПК54.18-8АтVт-С8а	1	2925	
		Для районов с сейсмичностью 7 баллов			
П1	1.141.1-22с Вып.1	ПК8-30.12-С7а	4	1100	
П2	1.141.1-19с/85 Вып.1	ПК51.12-8АтVт-С7а	19	1825	
П3	1.141.1-19с/85 Вып.1	ПК51.10-8АтVт-С7а	16	1525	
П4	1.141.1-19с/85 Вып.1	ПК57.12-8АтVт-С7а	3	2050	
П5	1.141.1-19с/85 Вып.1	ПК57.15-8АтVт-С7а	1	2700	
П6	1.141.1-25с Вып.1	ПК8-59.10-С7а	2	1745	
П7	1.141.1-22с Вып.1	ПК8-30.10-С7а	4	900	
П8	1.141.1-22с Вып.1	ПК8-36.10-С7а	5	1075	
П9	1.141.1-19с/85 Вып.1	ПК51.15-8АтVт-С7а	3	2425	
П10	1.141.1-19с/85 Вып.1	ПК54.10-8АтVт-С7а	2	1600	
П11	1.141.1-19с/85 Вып.1	ПК54.12-8АтVт-С7а	7	1950	
П12	1.141.1-19с/85 Вып.1	ПК54.18-8АтVт-С7а	1	2925	
		Монолитные рамы			
	Для районов с сейсмичностью 8 баллов				
Рм1	Лист 112	Рм1	1		
Рм2	Лист 112	Рм2	1		
Рм3	Лист 113	Рм3	2		
Рм5	Лист 114	Рм5	1		
Рм6	Лист 115	Рм6	1		
Рм9	Лист 115	Рм9	2		
Рм11	Лист 116	Рм11	1		
Рм13	Лист 116	Рм13	1		
Рм14	Лист 117	Рм14	1		
Рм15	Лист 117	Рм15	1		
Рм16	Лист 118	Рм17	1		

Марка поз.	Обозначение	Наименование	Кол.	Масса ед. кг	Примечание
Рм17	Лист	Рм17	1		
	Для районов с сейсмичностью 7 баллов				
Рм1	Лист 112	Рм1	1		
Рм2	Лист 112	Рм2	1		
Рм4	Лист 113	Рм4	2		
Рм7	Лист 114	Рм7	1		
Рм8	Лист 115	Рм8	1		
Рм10	Лист 115	Рм10	2		
Рм12	Лист 116	Рм12	1		
Рм13	Лист 116	Рм13	1		
Рм14	Лист 117	Рм14	1		
Рм15	Лист 117	Рм15	1		
Рм16	Лист 118	Рм16	1		
Рм17	Лист 118	Рм17	1		

Марка поз.	Обозначение	Наименование	Кол.	Масса ед. кг	Примечание
		Сечения			
	Для районов с сейсмичностью 8 и 7 баллов				
	Лист 90	4-4	2,7	т	
	Лист 90	5-5	2,5	т	
	Лист 90	6-6	11,2	т	
	Лист 90	10-10	45,2	т	
	Лист 90	11-11	1		
	2.140-1 Вып.1	Узел 25	10,06	т	
	2.140-1 Вып.1	Узел 26	3,63	т	
	Узлы монолитных антисейсмических поясов				
	Для районов с сейсмичностью 8 и 7 баллов				
	2.140-5с Вып.1	Узел 1	120,3	т	
	2.140-5с Вып.1	Узел 17	39,5	т	
	2.140-5с Вып.1	Узел 29	15		

Ведомость расхода стали на элемент, кг

Марка элемента	Изделия арматурные: Арматура класса AIII ГОСТ 5781-82* 25	16	12		Итого	Арматура класса AI ГОСТ 5781-82* 12	10	8	6	Итого	Всего	Изделия закладные: Прокат марки В Ст3 кп 2 ГОСТ 82У0-73 Б16	ГОСТ 103-76 Б16	ГОСТ 24379.1-80 5М16	ГОСТ 8509-86	Итого	Арматура класса AIII ГОСТ 5781-82* 8		Итого	Всего	Общий расход
Сечение 4-4							2,47		0,97		3,44	3,44										3,44
Сечение 5-5							2,59	2,74	0,44		5,77	5,77										5,77
Сечение 6-6							2,81	2,88	0,67		6,36	6,36										6,36
Сечение 10-10							1,23		0,38			1,61										1,61
Сечение 11-11													85,2	1,81	4,28		91,29					91,29
Ум1	153,3	6,95	34,98		195,23	2,88		76,99	16,02		95,89	291,12				13,95	13,95	2,34		2,34	16,29	307,41

ГИП	Абзерова		
Нач. отд.	Лаврищенко		
Гл. конст.	Ярославская		
Рук. гр.	Кожинская		
Ст. инж.	Теличко		
Н. контр.	Иванова		

Копир. Физ - / Перенрот /

Привязан

Инв. №

Взам. инв. №

Подпись и дата

Инв. № подл.

ТП 701-3-26 с.88 Кн.1

Склад для хранения продовольственных и непродовольственных товаров складской площадью 5,0 тыс. кв. м.

Стадия: Р | Лист: 91 | Листов:

Спецификация к схемам расположения элементов площадок. Ведомость расхода стали на элемент.

Министерство торговли СССР Укрглавторг г. Киев

Альбом 3

Типовой проект 701-3-26с.88

Спецификация к сечениям площадок 4-4...6-6, 10-10, 11-11, УМ-1

Формат	Зона	Поз.	Обозначение	Наименование	Кол	Примечание
			Лист 90	Сечение 4-4		
				Детали		
		1		ф10АI ГОСТ 5781-82* ℓ=1000	4	
		2		ф6АI ГОСТ 5781-82* ℓ=730	6	
				Материалы		
				Бетон В15	0,04	м³
			Лист 90	Сечение 5-5		
				Детали		
		3*		ф8АI ГОСТ 5781-82* ℓ=990	7	
		4		ф10АI ГОСТ 5781-82* ℓ=600	7	
		5		ф6АI ГОСТ 5781-82* ℓобщ.	2,0	м
				Материалы		
				Бетон В15	0,07	м³
			Лист 90	Сечение 6-6		
				Детали		
		6*		ф8АI ГОСТ 5781-82* ℓ=1040	7	
		7		ф10АI ГОСТ 5781-82* ℓ=650	7	
		5		ф6АI ГОСТ 5781-82* ℓобщ	3,0	м³
				Материалы		
				Бетон В15	0,08	м³

Формат	Зона	Поз.	Обозначение	Наименование	Кол	Примечание
			Лист 90	Сечение 10-10		
				Детали		
		8	2.140-5с Вып.1	Каркас КР-1	2,0	м
		9		ф6АI ГОСТ 5781-82* ℓ=190	6	
				Материалы		
				Бетон В15	0,05	м³
			Лист 90	Сечение 11-11		
				Детали:		
		10		[16 ГОСТ 8240-72* ℓобщ.	6,0	м
		11		-60×16 ГОСТ 107-76* ℓ=60	4	
		12		Болт 5М16×2×600 ГОСТ 24379-80	4	
				Материалы		
				Бетон В15	1,1	м³
			Лист 92	УМ 1		
				Сборочные единицы		
			КЖИ1-КР1	Каркас КР1	6	
		13	1.400-15 Вып.1	Изделие закладное МН 553	3,7	м
				Детали:		
				ф8АI ГОСТ 5781-82*		
		14		ℓ=270	74	
		15*		ℓ=2420	26	
		16*		ℓ=840	52	
		17*		ℓ=770	13	
		18*		ф12АIII ГОСТ 5781-82* ℓ=2400	2	
		19		ф16АIII ГОСТ 5781-82* ℓ=2200	2	
		20*		ф6АI ГОСТ 5781-82* ℓ=860	13	
		5		ф6АI ГОСТ 5781-82* ℓобщ	6,10	м
				Материалы:		
				Бетон В15	1,6	м³

Ум 1

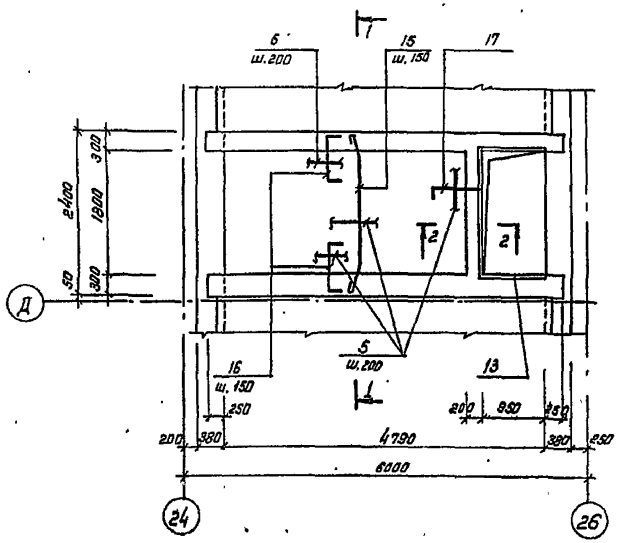

1 - 1

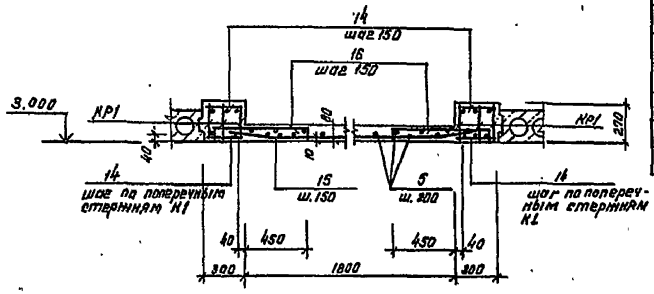

2 - 2

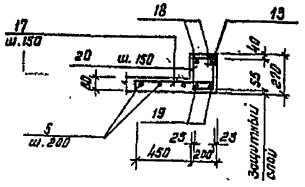

1. Ведомость расхода стали на сечения 4-4...6-6, 11-11, 12-12 и УМ1 см. лист 91.
2. Позиции, обозначенные знаком * см. ведомость деталей на листе 90.
3. В спецификации на сечения 4-4...6-6; 10-10 в графе количества дан расход деталей на 1п.м. сечения.

ТП 701-3-26с.88 КЖ1			
Склад для хранения продовольственных и непродовольственных товаров складской площадью 5.0 тыс. кв. м			
Стадия	Лист	Листов	
РП	92		
Монолитный участок УМ1 Спецификация к сечениям 4-4-6-6, 10-10, 11-11. УМ1.	Министерство торговли СССР УКРГИПРОТОРГ г. Киев		

ГИП	Юзефович	
Нач. отд.	Лавриненко	
Гл. конст.	Абрамовский	
Рук. гр.	Каминская	
Ст. инж.	Теличко	
Н. контр.	Кагановская	

Привязан

Инв. №

Кол: (Канунникова)

Инв. № подл. | Подпись и дата | Взам. инв. №

формат А2

Типовой проект 701-3-26с.88 Альбом 3

Схемы расположения панелей стен

по оси Г

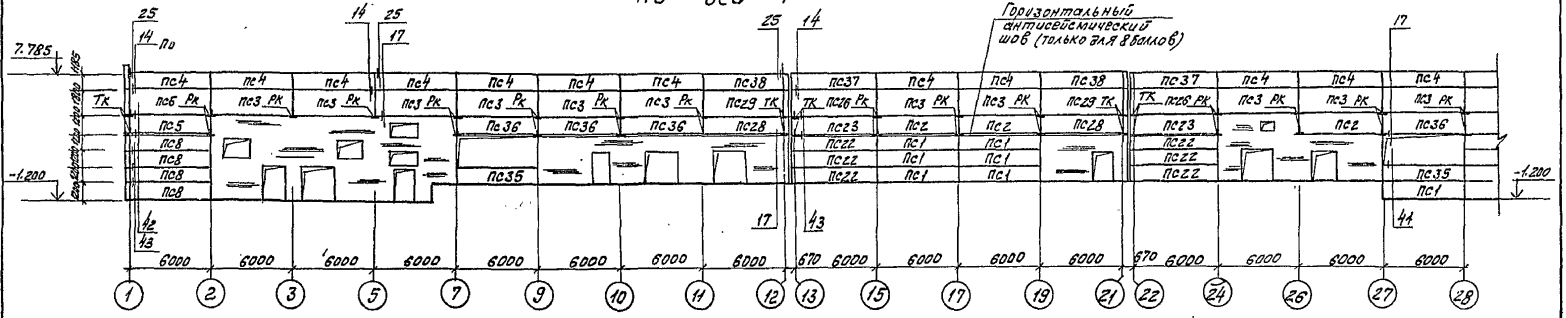

по оси Г

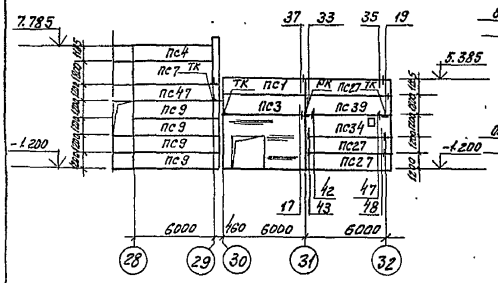

по оси 1

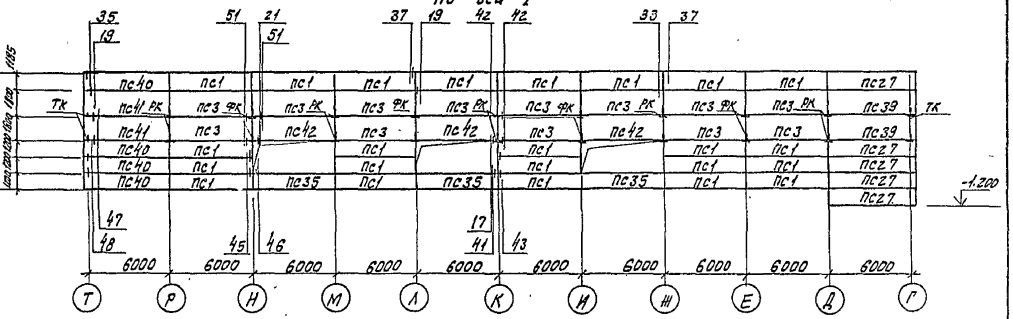

по оси 29

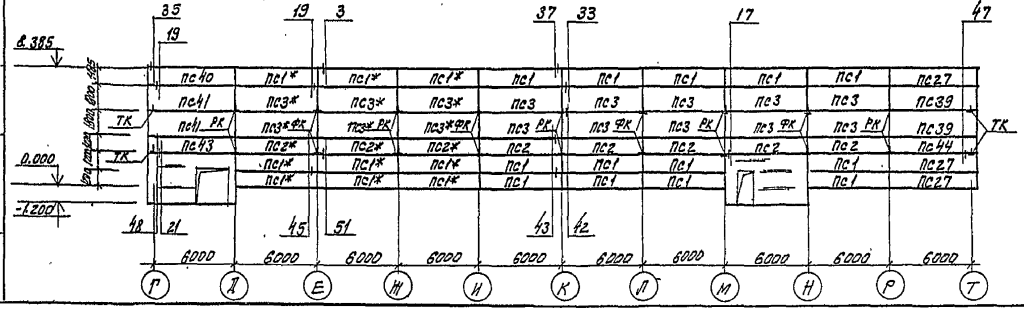

1. Общие примечания смотри на листе 97.
2. Спецификацию к схеме расположения панелей стен см. на листе 97.
3. Все узлы замаркированы по серии 1.030.1-1 вып. 3-3.

Привязан

Инв. №

ГИП	Юзефович		
Нач. отд.	Лавринович		
Б. контр.	Абрамовский		
Рук. гр.	Калинская		
Ст. инж.	Мартыщук		
Н. контр.	Кагановский		

ТП 701-3-26 с.88 №1

Склад для хранения продовольственных и непродовольственных товаров складской площадью 5,0 тыс. кв. м

Схемы расположения панелей стен по осям Г, 1, 29

Стадия	Лист	Листов
РП	93	

Министерство торговли СССР
Укргипроторг
г. Киев

Копировала Миф. Миркина

Формат А2

Типовой проект 701-3-26 с. 88 Альбом 3

Схемы расположения панелей стен

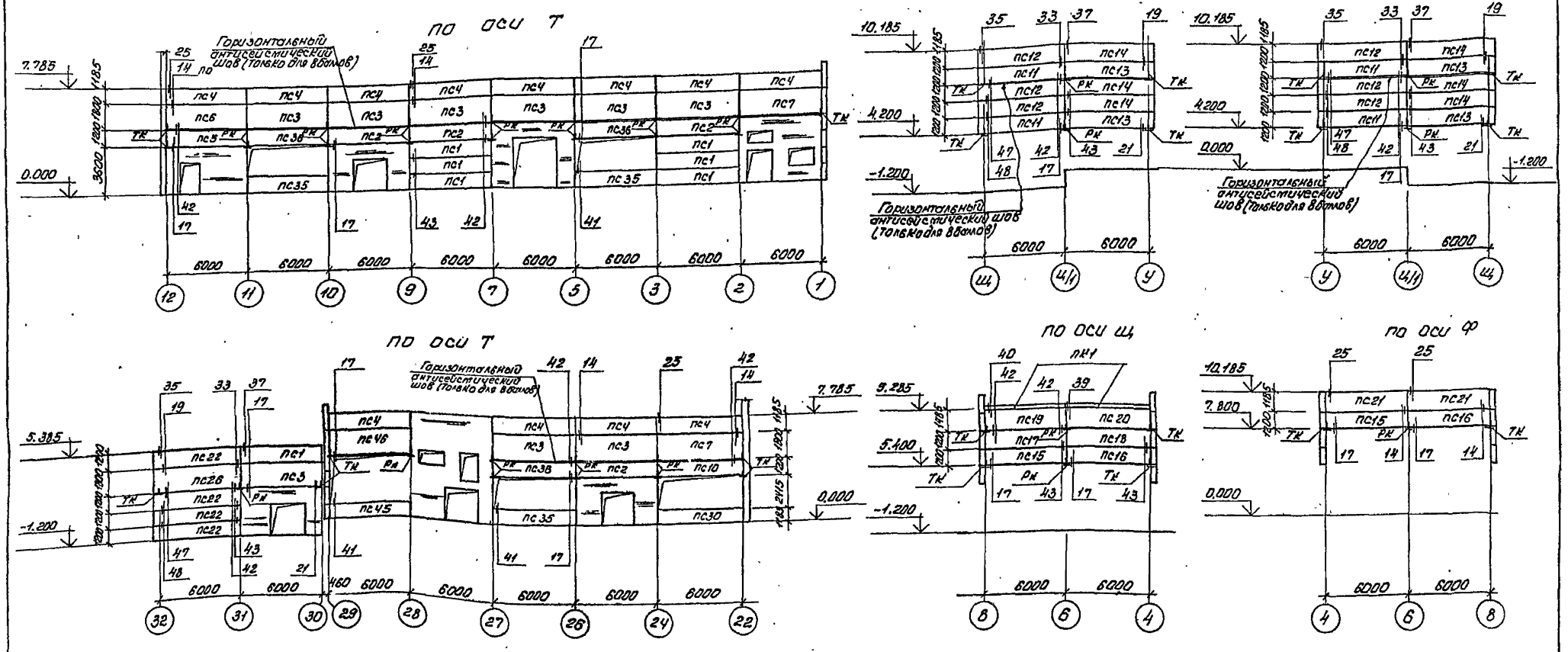

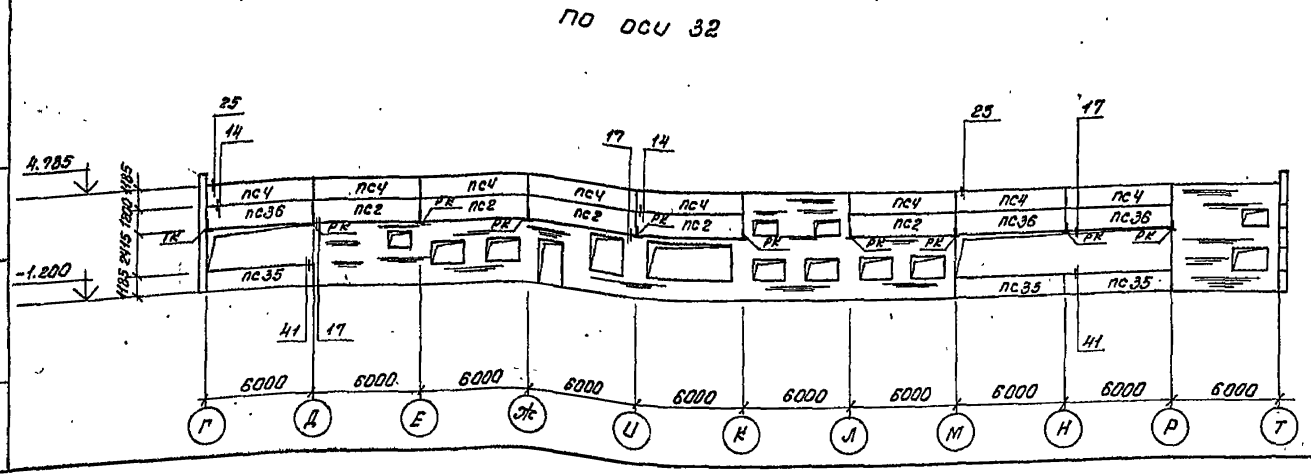

1. Общие примечания смотри на листе 97
2. Спецификацию к схеме расположения панелей стен см. на листе 97
3. Все узлы замаркированы по серии 1.030.1-1 вып. 3-3.

ГИП	Юзефович		ТП 701-3-26 с. 88 Кж1	
Нач. отд.	Лавриненко		Склад для хранения продовольственных и непродовольственных товаров складской площадью 5,0 тыс. кв. м.	
Гл. конс.	Абрамовский			
Рук. гр.	Каминская			
Ст. инж.	Мартынчук		Схемы расположения панелей стен по осям Т, Щ, У, Ч, 8, 32.	Стадия: РП; Лист: 94; Листов:
Н. контр.	Кагановская			Министерство торговли СССР Укргипроторг г. Киев

Копир. [illegible] (Геренрот)

Формат А2

10033/4

Инв. N подл. | Подпись и дата | Взамен инв. N

Альбом 3

Типовой проект 701-3-26с.88

Схемы расположения панелей перегородок

По оси Н

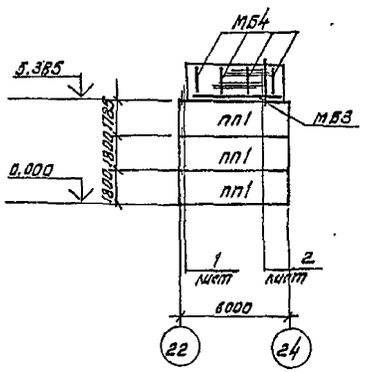

По оси Ц

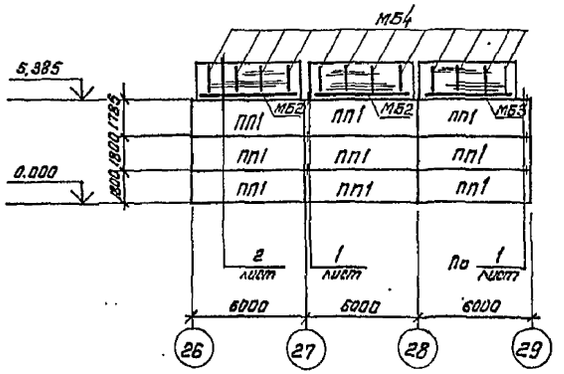

По оси М

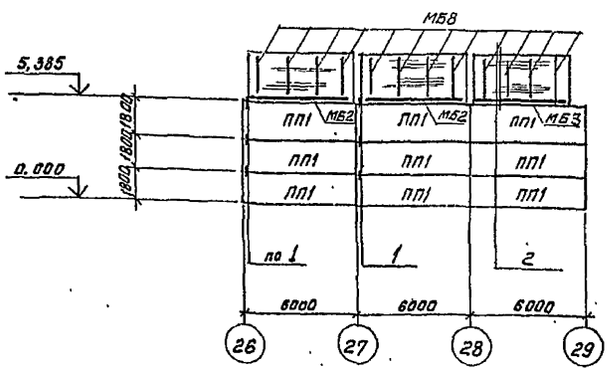

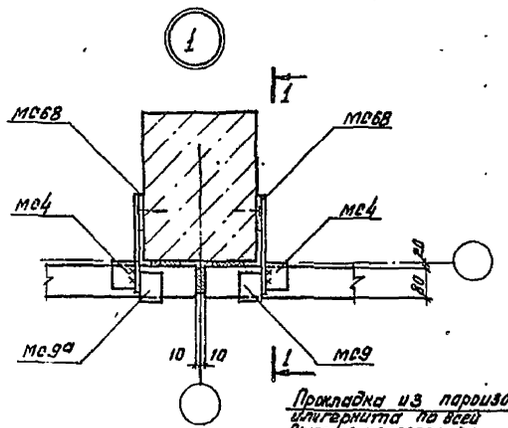

1 - 1

Прокладка из пергамола или гернита по всей высоте перегородки

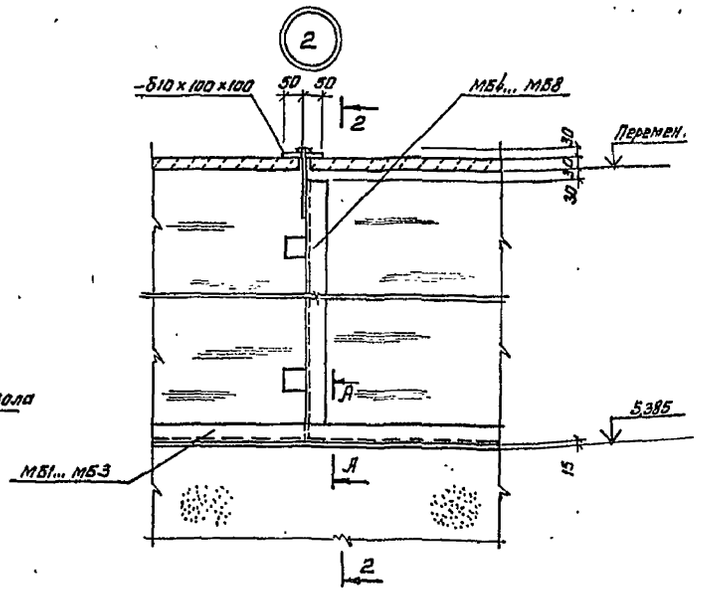

А - А

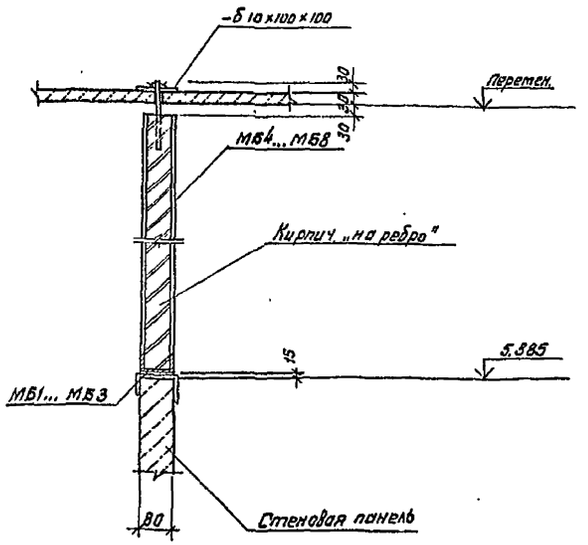

2 - 2

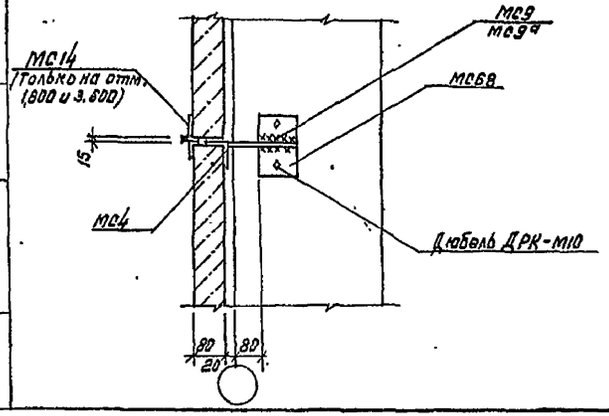

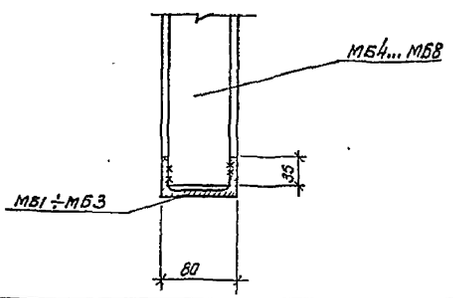

1. Общие примечания смотри на листе 97
2. Спецификацию к схеме расположения панелей перегородок см. на листе 97.

					ТП 701-3-26с.88		КЖ1
					Склад для хранения продовольственных и непродовольственных товаров складской площадью 5.0 тыс. кв.м		
ГИП	Юзефович					Стадия	Лист	Листов
Нач. отд	Лавриненко					РП	96	
Гл. констр.	Абрамовский							
Рук. гр.	Каминская				Схемы расположения панелей перегородок по осям Ц, М, Н узлы 1, 2.	Министерство торговли УКРГИПРОТОРГ г. Киев		
Ст. инж.	Мартыщук							
Н. контр.	Корниевская							

Привязан

Инв. № подл. | Подпись и дата | Взам. инв. №

Инв. № 2

Коп. Калунникова

Формат А2

Альбом 3

Типовой проект 701-3-26с.88

Схемы расположения панелей стен 40

по оси А

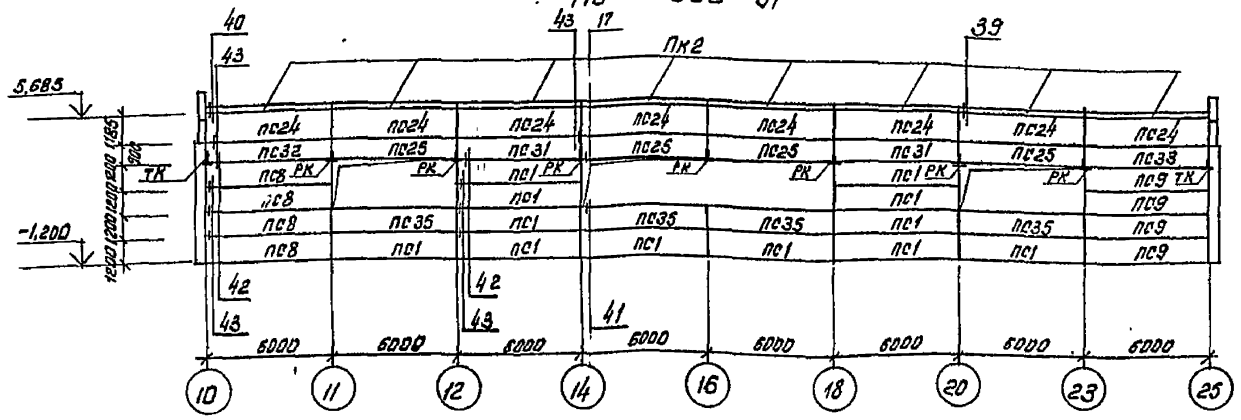

по оси 10

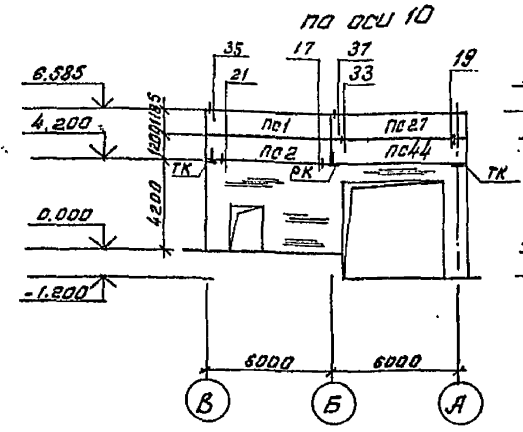

По оси 25

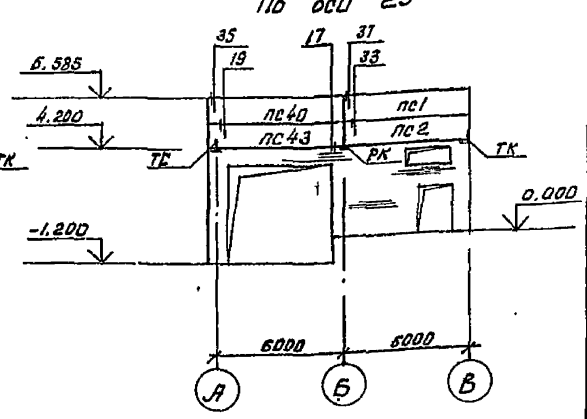

Схемы расположения панелей перегородок

по оси Н

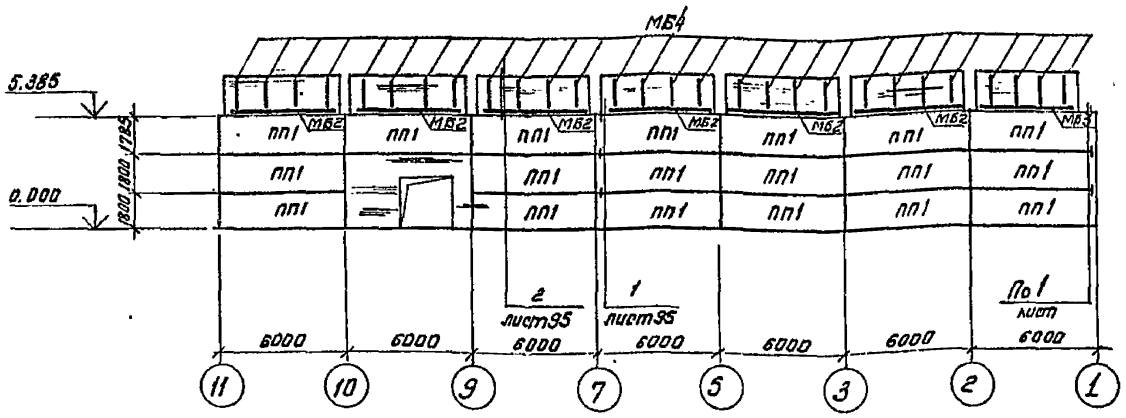

по оси Д

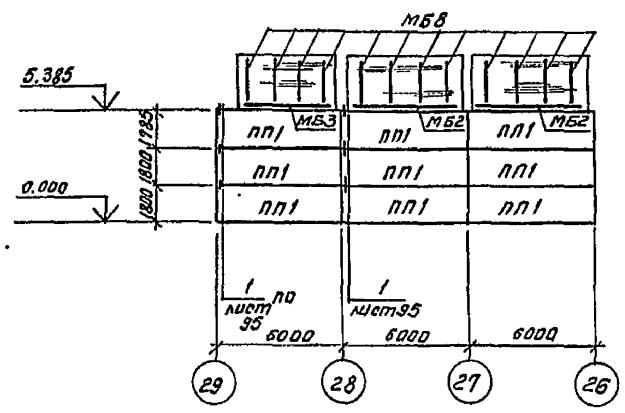

По оси И

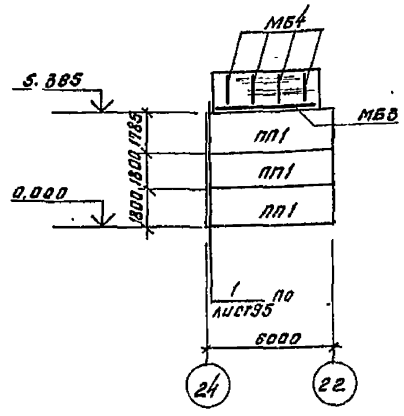

По оси 11

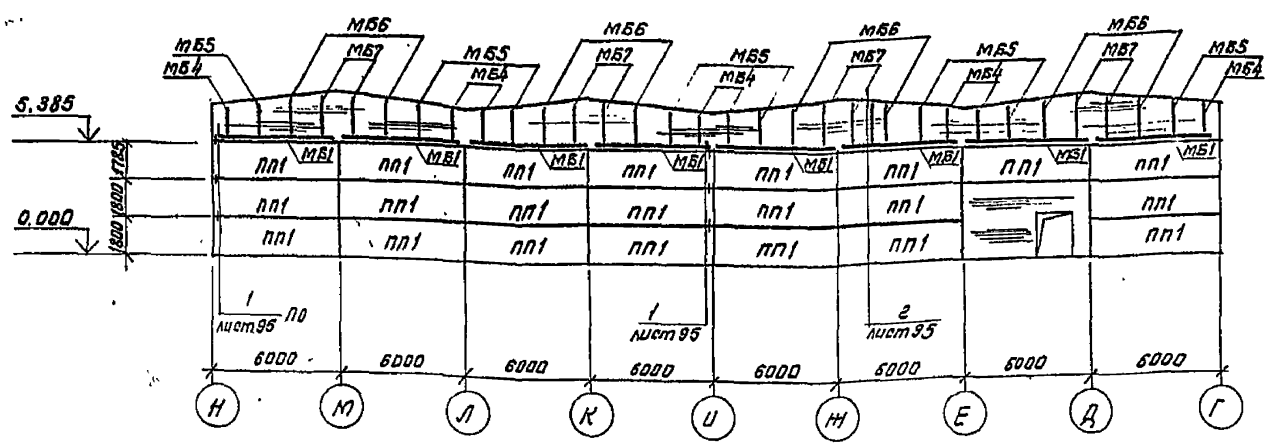

1. Общие примечания смотри на листе 97.
2. Спецификацию к схемам расположения панелей стен и перегородок смотри на листе 97.
3. Все узлы, кроме договоренных, замаркированы по серии 1.030.1-1 вып. 3-3.

				ТП 701-3-26с.88 КМ1	
				Склад для хранения продовольственных и непродовольственных товаров складской площадью 5.0 тыс. кв.м.	
ГИП	Юзефовичу			Стадия: РП	Лист: 96	Листов:
Нач. отд.	Лавриненко					
Гл. констр.	Абрамовский					
Рук. гр.	Каминская			Схемы расположения панелей стен по осям А/10,25 и панелей перегородок по осям Д и Н, 11.	Министерство торговли СССР УКРГИПРОТОРГ г. Киев	
Ст. инж.	Мартынчук					
Н. контр.	Каганавская					

Привязан

Инв. №

Инв. № подл. | Подпись и дата | Взам. инв. №

Кол: Ка/Канунникова/

Формат А2

Альбом 3

Типовой проект 701-3-26с.88

Инв.№ подл. | Подпись и дата | Взам.инв.№

Марка поз.	Обозначение	Наименование	Кол.	Масса ед.кг	Примечание
		Стеновые панели			
ПС1	КЖИ1-ПС1	ПС60.12.2,5-3.Л-01	65	2120	
ПС2	КЖИ1-ПС2	ПС60.12.2,5-3.Л-02	19	2120	
ПС3	КЖИ1-ПС3	ПС60.18.2,5-2Л-01	44	3190	
ПС4	КЖИ1-ПС4	ПС60.12.2,5-3.Л-34-01	34	2120	
ПС5	КЖИ1-ПС5	ПС60.12.2,5-3.Л-03	2	2120	
ПС6	КЖИ1-ПС6	ПС60.18.2,5-2.Л-02	2	3190	
ПС7	КЖИ1-ПС7	ПС60.18.2,5-2.Л-03	3	3190	
ПС8	КЖИ1-ПС8	ПС60.12.2,5-3.Л-04	8	2120	
ПС9	КЖИ1-ПС9	ПС60.12.2,5-3.Л-05	8	2120	
ПС10	КЖИ1-ПС10	ПС60.12.2,5-3.Л-48-02	1	2120	
ПС11	КЖИ1-ПС11	ПС62,5.12.2,0-2Л-1-01	4	1810	
ПС12	КЖИ1-ПС12	ПС62,5.12.2,0-2.Л-1-02	6	1810	
ПС13	КЖИ1-ПС13	ПС62,5.12.2,0-2.Л-2-01	4	1810	
ПС14	КЖИ1-ПС14	ПС62,5.12.2,0-2.Л-2-02	6	1810	
ПС15	КЖИ1-ПС15	ПС60.12.2,0-2.Л-01	2	1740	
ПС16	КЖИ1-ПС16	ПС60.12.2,0-2Л-02	2	1740	
ПС17	КЖИ1-ПС17	ПС60.12.2,0-2.Л-03	1	1740	
ПС18	КЖИ1-ПС18	ПС60.12.2,0-2.Л-04	1	1740	
ПС19	КЖИ1-ПС19	ПС60.15.2,0-2.Л-35-01	1	2170	
ПС20	КЖИ1-ПС20	ПС60.15.2,0-2.Л-35-02	1	2170	
ПС21	КЖИ1-ПС21	ПС60.12.2,0-2.Л-34-01	2	1740	
ПС22	КЖИ1-ПС22	ПС63.12.2,5-3.Л-1-01	10	2230	
ПС23	КЖИ1-ПС23	ПС63.12.2,5-3.Л-1-02	2	2230	
ПС24	КЖИ1-ПС24	ПС60.12.2,5-3.Л-35-01	8	2120	
ПС25	КЖИ1-ПС25	ПС60.9.2,5-2.Л-48-01	3	2120	
ПС26	КЖИ1-ПС26	ПС63.18.2,5-2.Л-1-02	3	3350	
ПС27	КЖИ1-ПС27	ПС63.12.2,5-3.Л-2-01	12	2230	
ПС28	КЖИ1-ПС28	ПС63.12.2,5-3.Л-2-02	2	2230	
ПС29	КЖИ1-ПС29	ПС63.18.2,5-2.Л-2-01	2	3350	
ПС30	КЖИ1-ПС30	ПС80.12.2,5-3.Л-47-02	1	2120	
ПС31	КЖИ1-ПС31	ПС60.9.2,5-2.Л-01	2	1600	
ПС32	КЖИ1-ПС32	ПС60.9.2,5-2.Л-02	1	1600	
ПС33	КЖИ1-ПС33	ПС60.9.2,5-2.Л-03	1	1600	
ПС34	КЖИ1-ПС34	ПС63.12.2,5-3.Л-2-03	1	2230	
ПС1*	КЖИ1-ПС1*	ПС60.12.2,5-3.Л-01	9	3300	
ПС2*	КЖИ1-ПС2*	ПС60.12.2,5-3.Л-02	3	3300	См. прим. п.2
ПС3*	КЖИ1-ПС3*	ПС60.18.2,5-2.Л-01	6	4960	
ПС35	КЖИ1-ПС35	ПС60.12.2,5-3.Л-47-01	16	2120	
ПС36	КЖИ1-ПС36	ПС60.12.2,5-3.Л-48-01	10	2120	
ПС37	КЖИ1-ПС37	ПС63.12.2,5-3.Л-1-34-01	2	2230	
ПС38	КЖИ1-ПС38	ПС63.12.2,5-3.Л-1-34-02	2	2230	
ПС39	КЖИ1-ПС39	ПС63.18.2,5-2.Л-2-02	5	3350	

Марка поз.	Обозначение	Наименование	Кол.	Масса ед.кг	Примечание
ПС40	КЖИ1-ПС40	ПС63.12.2,5-3.Л-1-03	6	2230	
ПС41	КЖИ1-ПС41	ПС63.18.2,5-2.Л-1-03	4	3350	
ПС42	КЖИ1-ПС42	ПС60.18.2,5-2.Л-48-01	3	3190	
ПС43	КЖИ1-ПС43	ПС63.12.2,5-3.Л-1-04	2	2230	
ПС44	КЖИ1-ПС44	ПС63.12.2,5-3.Л-2-04	1	2230	
ПС45	КЖИ1-ПС45	ПС60.12.2,5-3.Л-47-03	1	2120	
ПС46	КЖИ1-ПС46	ПС60.18.2,5-2.Л-48-02	1	3190	
ПС47	КЖИ1-ПС47	ПС60.12.2,5-3.Л-06	1	2120	
		Карнизные панели			
ПК1	1.030.1-1 Вып.2-1	ПК 60.6,5-Л	2	1200	
ПК2	1.030.1-1 Вып.2-1	ПК 60.7-Л	8	1300	
		Панели перегородок			
ПП1	1.030.9-2 Вып.1	ПГ60.18-2-Т	74	2060	См. прим. 4 пункт 8
		Опорные консоли			
Тк	1.030.1-1 Вып.4-1	Тк3	37	17,6	
Рк	1.030.1-1 Вып.4-1	Рк3	87	13,3	
Ркк	1.030.1-1 Вып.4-1	Ркк3	16	15,5	
Тк1	1.030.1-1 Вып.4-1	Тк4	14	12,2	
Рк1	1.030.1-1 Вып.4-1	Рк4	7	10,0	
		Монтажные детали			
А1	1.030.1-1 Вып.0-3	А1	20	0,7	
А2	1.030.1-1 Вып.0-3	А2	20	1,2	
А3	1.030.1-1 Вып.0-3	А3	30	0,4	
Т3	1.030.1-1 Вып.4-1	Т3	108	0,4	
Т7	1.030.1-1 Вып.4-1	Т7	351	0,2	
Т8	1.030.1-1 Вып.4-1	Т8	96	0,5	
Т9	1.030.1-1 Вып.4-1	Т9	4	0,4	
Т10	1.030.1-1 Вып.4-1	Т10	16	1,3	
Т17	1.030.1-1 Вып.4-1	Т17	202	0,3	
Т19	1.030.1-1 Вып.4-1	Т19	76	0,5	
Т23	1.030.1-1 Вып.4-1	Т23	352	0,58	
		Лист 6х60х230 ГОСТ 19903-74*	4	0,71	
		Лист 10х20х60 ГОСТ 19903-74*	15	0,09	
		Лист 10х30х50 ГОСТ 19903-74*	41	0,14	
		С18 ГОСТ 8240-72** С=100	56	1,63	
МБ1		С8 ГОСТ 8240-72* С=5980	8	42,2	
МБ2		С8 ГОСТ 8240-72* С=5680	12	40,0	
МБ3		С8 ГОСТ 8240-72* С=5180	6	36,5	
МБ4	КЖИ1-МБ4...МБ5	МБ4	56		
МБ5	КЖИ1-МБ4...МБ5	МБ5	8		

Марка поз.	Обозначение	Наименование	Кол.	Масса ед.кг	Примечание
МБ6	КЖИ1-МБ4...МБ5	МБ6	8		
МБ7	КЖИ1-МБ4...МБ5	МБ7	8		
МБ8	КЖИ1-МБ4...МБ5	МБ8	24		
МС4	1.030.9-2 Вып.7-2	МС4	148	0,3	
МС9	1.030.9-2 Вып.7-2	МС9	74	0,5	
МС9а	1.030.9-2 Вып.7-2	МС9а	74	0,5	
МС14	1.030.9-2 Вып.7-2	МС14	96	0,2	
МС68	1.030.9-2 Вып.7-2	МС68	148	0,5	
ДРК-М10	1.030.9-2 Паспорт 11781.00.00.000	ДРК-М10	296	0,04	
	Лист 10х100х100 ГОСТ 19903-74		104	0,8	

1. Панели наружных стен запроектированы из керамзитобетона плотного строения со средней плотностью в сухом состоянии $\gamma = 900$ кгс/м^3.
2. Стеновые панели охлаждаемого контура (обозначенные на схемах*) запроектированы из керамзитобетона В12,5 с морозостойкостью F50. Объемный вес изделия в состоянии естественной влажности $\gamma = 1000$ кгс/м^3.
3. Монтаж стеновых панелей производить согласно указаниям серии 1.030.1-1 вып. 0-3, 3-3.
4. Все монтажные элементы и закладные детали стеновых панелей должны быть защищены от коррозии цинковым покрытием толщиной 140 мкм. Для монтажных элементов закладных деталей охлаждаемого контура покрытие должно быть комбинированным: на цинковое покрытие нанести лакокрасочное путем окраски эмалью ХВ-113 (ГОСТ 18374-79*) толщиной 60 мкм.
5. Сварку производить электродами Э42 ГОСТ 9467-75, толщину сварных швов, кроме оговоренных, принять 5 мм.
6. Горизонтальные и вертикальные швы между стеновыми панелями выполнять согласно узлам серии 1.030.1-1 вып. 3-3 (Узлы 59...63).
7. Монтаж панелей перегородок вести с учетом указаний серии 1.030.9-2 вып. 0.
8. В перегородках для 8 баллов арматура класса 5Кт заменить на арматуру 5Вр-I.
9. Панели стен разработаны для расчетной наружной температуры воздуха – 30°С.

Привязан

Инв.№

				ТП	701-3-26с.88 КЖ1.
				Склад для хранения продовольственных и непродовольственных товаров складской площадью 5,0 тыс.кв.м	
ГИП	Изгорович			Стадия	Лист	Листов
Нач.сто	Лабзенко			РП	97	
Гл.констр.	Абрамовская					
Рук.гр.	Климинская					
Ст.инж.	Мартыщук			Спецификация к схемам расположения панелей стен и перегородок	Министерство Торговли СССР Укрглавторгпроект г. Киев	
Н.контр.	Кагановская					

Копировала Лиф- (Шаркина)

Формат А2

Примечание: *) Для достижения предела огнестойкости перегородок 0,75ч по серии 1.030.9-г вып.0 все металлические элементы перегородок и их крепления защитить цементно-песчаной штукатуркой толщиной 25мм по привареной к ним металлической сетке.

Альбом 3

701-3-26с.88

Типовой проект

Схема расположения стеновых панелей по оси „П"

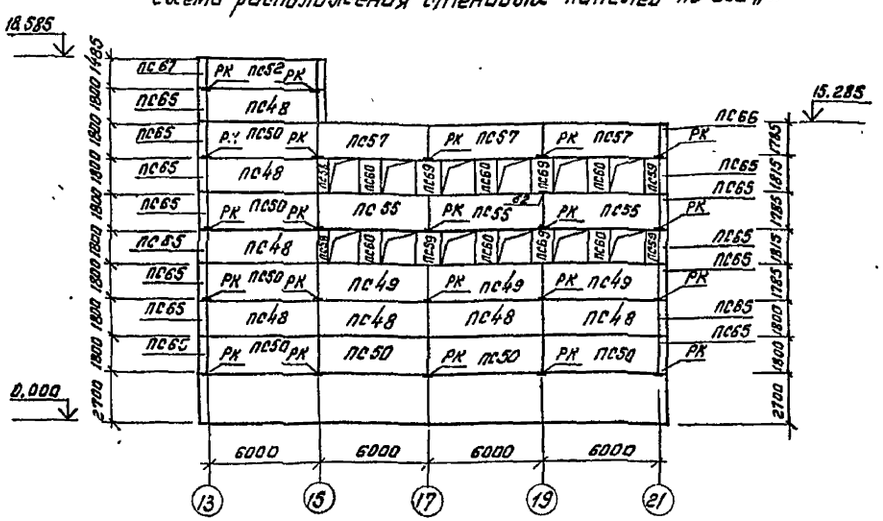

Схема расположения стеновых панелей по оси „21"

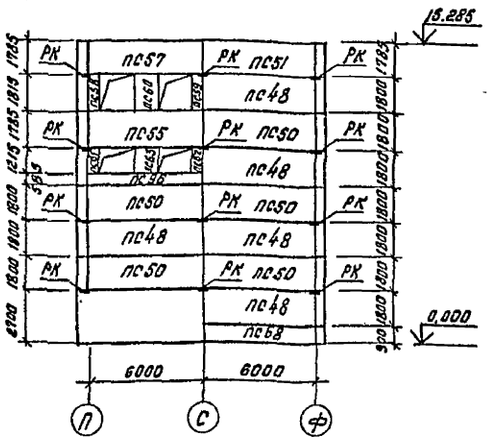

Схемы расположения узлов крепления

Схема №1

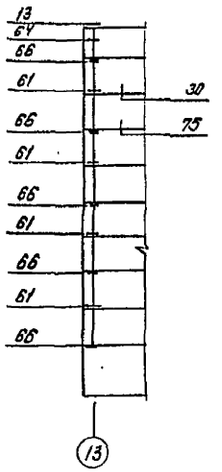

Схема №2

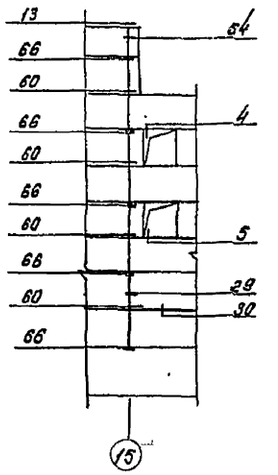

Схема расположения стеновых панелей по оси „Ф"

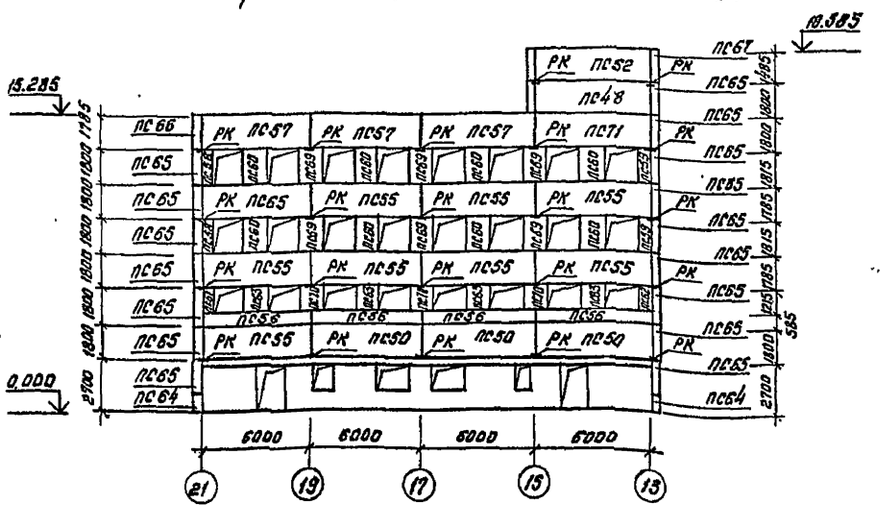

Схема расположения стеновых панелей по оси „13"

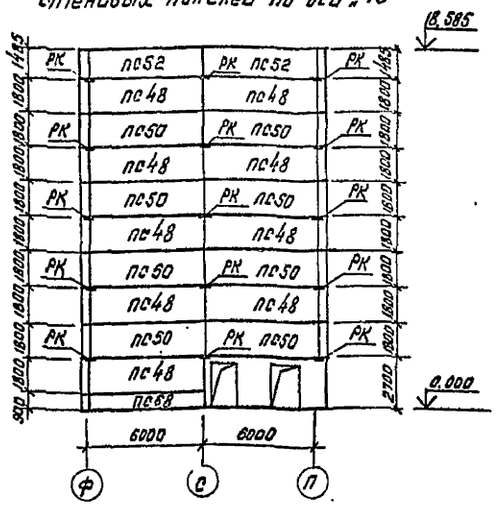

1. Спецификацию, схемы расположения стеновых панелей по оси 15 см. на листе 99.
2. Узлы замаркированные на данном листе, см. серию 1.030.1-1 в. 3-1.
3. Панели наружных стен запроектированы из керамзитобетона плотного строения со средней плотностью в сухом состоянии $\gamma = 900$ кгс/м³.
4. Монтаж стеновых панелей производить согласно указаниям серии 1.030.1-1 в. 0-1.
5. Все монтажные элементы и закладные детали стеновых панелей должны быть защищены от коррозии цинковым покрытием толщиной 140мм
6. Детали заполнения швов между панелями см. серию 1.030.1-1 в. 3-1, узлы 30,75.
7. Стеновые панели ПС1... ПС 47 замаркированы на листах 93... 96.

Гип	Юзефович		ТП 701-3-26с.8		КЖ1
Нач.отд.	Лавриненко		Склад для хранения продовольственных и непродовольственных товаров складской площадью 5,0 тыс. кв. м.		
Гл.Констр	Абрамовский			Стадия	Лист	Листов
Рук. гр.	Каминская			РП	98	
Вед. инж.	Загорная		Схемы расположения стеновых панелей по осям П, Ф, 13, 21 Схемы расположения узлов крепления 1, 2.	Министерство торгов СССР УКРГИПРОТОРГ г. Киев		
Н.контр.	Кагановская					

Привязан

Инв. №

Коп: Кан /Канунникова/

Формат А2

Инв. № подл. | Подпись и дата | Взам. инв. №

Типовой проект 701-3-26с.88 Альбом 3

Схема расположения стеновых панелей по оси „15"

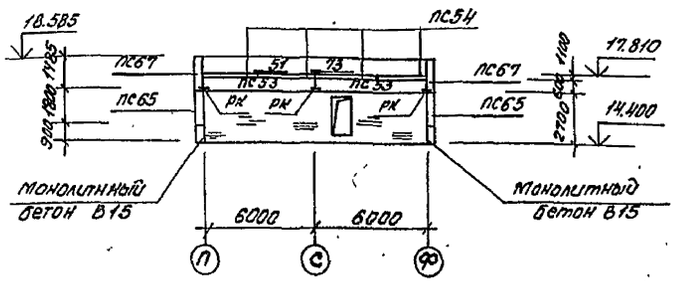

Схемы расположения узлов крепления

Схема № 3

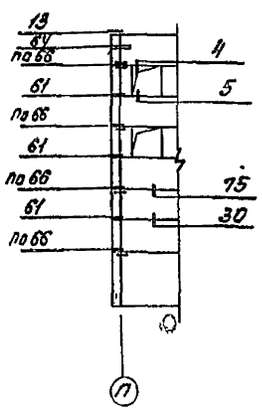

Схема № 4

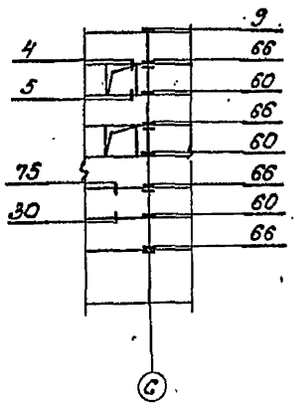

Схема № 5

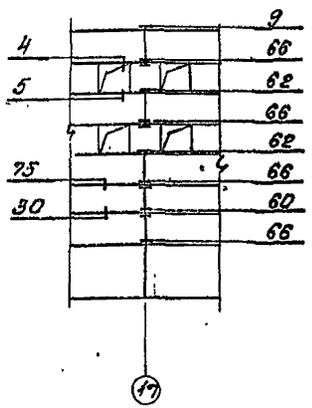

Схема № 6

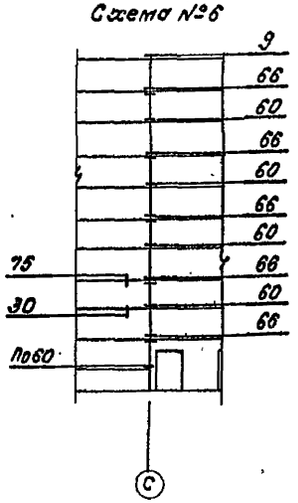

Спецификация к схемам расположения стеновых панелей.

Марка поз.	Обозначение	Наименование	Кол.	Масса ед. кг	Прим.
		Стеновые панели			
		для районов с сейсмичностью 7, 8 баллов			
ПС48	1.030.1-1 В.0-1, 1-1	ПС60.18.3-2Л-1	21	3760	
ПС49	1.030.1-1 В.0-1, 1-1	ПС60.18.3-2Л-6	3	3760	
ПС50	1.030.1-1 В.0-1, 1-1	ПС60.18.3-2Л-16	23	3760	
ПС51	1.030.1-1 В.0-1, 1-1	ПС60.18.3-2Л-17	1	3760	
ПС52	1.030.1-1 В.0-1, 1-1	ПС60.15.3-3Л-17	4	3140	
ПС53	1.030.1-1 В.0-1, 1-1	ПС60.6.3-6Л-18	2	1270	
ПС54	1.030.1-1 В.2-1	ПК30.10-Т	4	70	
ПС55	1.030.1-1 В.0-1, 1-1	ПС60.18.3-2Л-21	12	3760	
ПС56	1.030.1-1 В.0-1, 1-1	ПС60.6.3-6Л-6	5	1270	
ПС57	1.030.1-1 В.0-1, 1-1	ПС60.18.3-2Л-24	7	3760	
ПС58	1.030.1-1 В.0-1, 1-1	2ПС6.18.3-Л-3	5	370	
ПС59	1.030.1-1 В.0-1, 1-1	2ПС6.18.3-Л-2	5	370	
ПС60	1.030.1-1 В.0-1, 1-1	2ПС12.18.3-Л-4	15	750	
ПС61	1.030.1-1 В.0-1, 1-1	2ПС6.12.3-Л-2	2	250	
ПС62	1.030.1-1 В.0-1, 1-1	2ПС6.12.3-Л-3	2	250	
ПС63	1.030.1-1 В.0-1, 1-1	2ПС12.12.3-Л-4	5	500	
ПС64	1.030.1-1 В.01, 1-1	3ПС51.90.30-Л-1	2	220	
ПС65	1.030.1-1 В.0-1, 1-1	3ПС51.180.30-Л-1	32	450	
ПС66	1.030.1-1 В.0-1, 1-1	3ПС51.180.30-Л-2	2	450	
ПС67	1.030.1-1 В.0-1, 1-1	3ПС51.150.30-Л-2	4	370	
ПС68	1.030.1-1 В.0-1, 1-1	ПС60.9.3-6Л-1	2	1910	
ПС69	1.030.1-1 В.0-1, 1-1	2ПС12.18.3-Л-1	10	750	
ПС70	1.030.1-1 В.0-1, 1-1	2ПС12.12.3-Л-1	3	500	
ПС71	КЖИ-ПС71	ПС60.18.3-2Л-21-01	1	3760	
		Монтажные элементы			
		для районов с сейсмичностью 7, 8 баллов			
МС-2	6.011.150	МС-2	80	0.032	
МС-2	70.6.060.80	МС-2	80	0.28	
МС-6	12.011.300	МС-6	18	0.26	

Марка, поз.	Обозначение	Наименование	Кол.	Масса ед. кг	Примеч.
МС-27	40.8.060.110	МС-27	3	0.28	
МС-29	1.030.1-1 В.4-1	МС-29	174	0.18	
МС-30	1.030.1-1 В.4-1	МС-30	54	0.63	
РК	1.030.1-1 В.4-1	РК6С	74	15.7	
1	12.30.060.25	-12×30 ГОСТ103-76* ℓ=250	54	0.70	
1	10.100.060.100	-10×100 ГОСТ103-76* ℓ=100	13	0.79	
1	8.80.060.100	-8×80 ГОСТ103-76* ℓ=100	16	0.5	
1	10.60.060.100	-10×60 ГОСТ103-76* ℓ=100	2	0.47	

1. Схемы расположения стеновых панелей по осям П, Ф, 13, 21 и общие указания см. лист 98.
2. Узлы, замаркированные на данном листе, см. серию 1.030.1-1 В.3-1.
3. Крепление стеновых панелей, не указанных на схемах N1...N6, выполнять аналогично приведенным.

ГИП	Юзефович		
Нач.отд.	Лавриненко		
Гл.Контр.	Абрамовский		
Рук.гр.	Каминская		
Ст.инж.	Теличко		
Н.контр.	Касановская		

Привязан

Инв. №

ТП 701-3-26с.88 КЖ1

Склад для хранения продовольственных и непродовольственных товаров складской площадью 5.0 тыс. кв. м.

Стадия	Лист	Листов
РП	99	

Схема расположения стеновых панелей по оси 15. Схемы узлов крепления N3...N5. Спецификация к схемам расположения стеновых панелей

Министерство Торговли СССР Укрсипроторг г. Киев

Копир. Сиц-/Геренрот/

формат А2

Инв. № подл. | Подпись и дата | Взам. инв. №

Альбом 3

Типовой проект 701-3-26с.88

Схемы расположения монолитных антисейсмических поясов и сердечников у оси Г

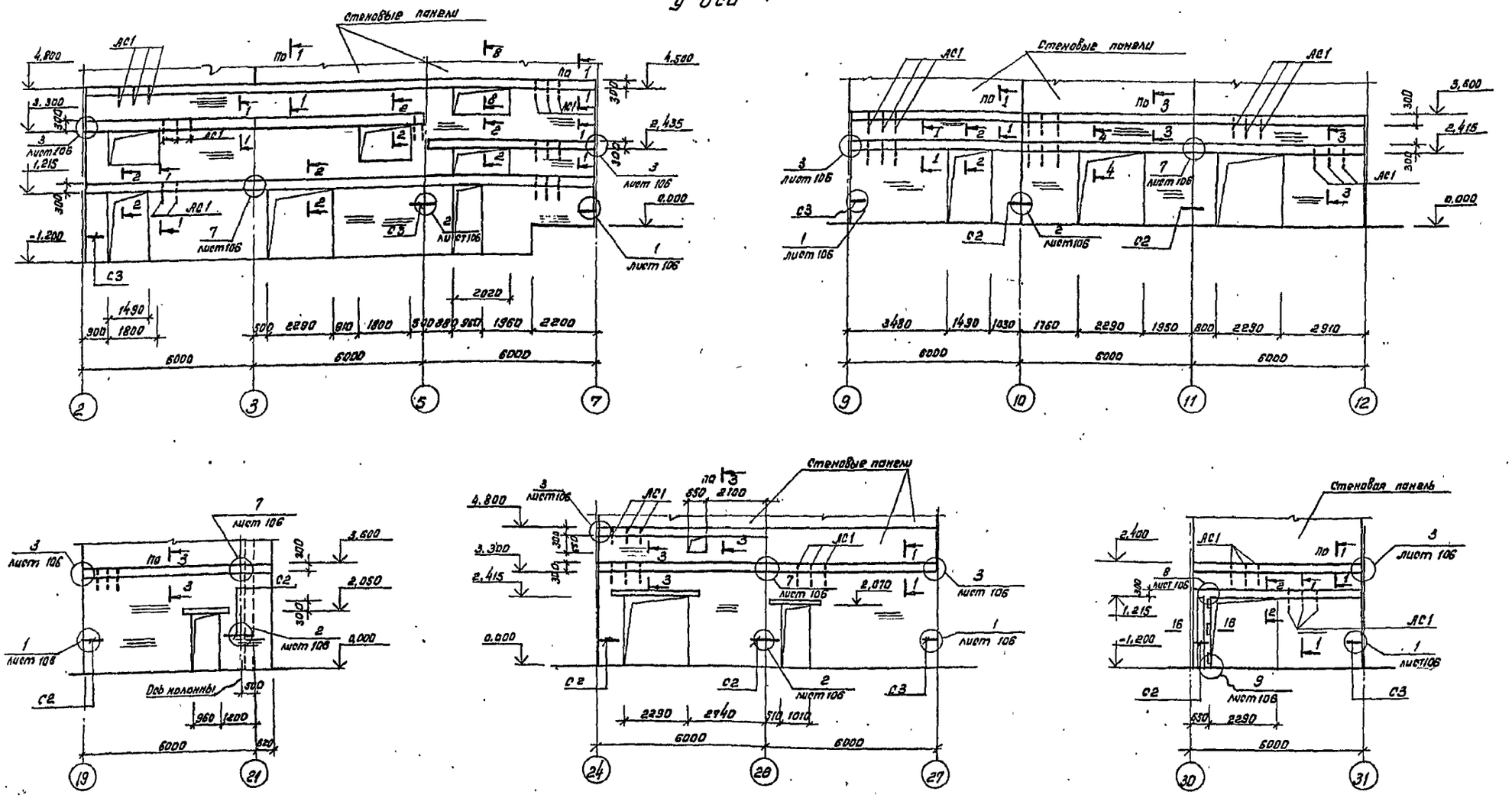

1. Общие примечания см. лист 106
2. Сечения 1-1...21-21 см. лист 105 узлы - лист 107 спецификацию см. лист 108.
3. В поясах по сечениям 2-2, 4-4 каркасы КР-5 заводить за грань проема на 350 мм.

				ТП 701-3-26с.88 КН1	
				Склад для хранения продовольственных и непродовольственных товаров складской площадью 5,0 тыс. кв.м.	
	ГИП	Юзефович			
Привязан	Нач.отд.	Лавриненко			
	Гл.констр.	Абрамовский			
	Рук.гр.	Каминская			
	Ст.инж.	Силантьева		Схемы расположения антисейсмических поясов и сердечников у оси Г	Стадия: РП; Лист: 100; Листов:
Инв. №	Н.контр.	Котановская			Министерство торговли СССР УКРГИПРОТОРГ г. Киев

Коп: [illegible] /Канунникова/

Формат А2

Согласовано

Инв. № подл. | Подпись и дата | Взам. инв. №

Типовой проект 701-3-26с.88 Альбом 3

Схема расположения монолитных антисейсмических поясов, сердечников и рам

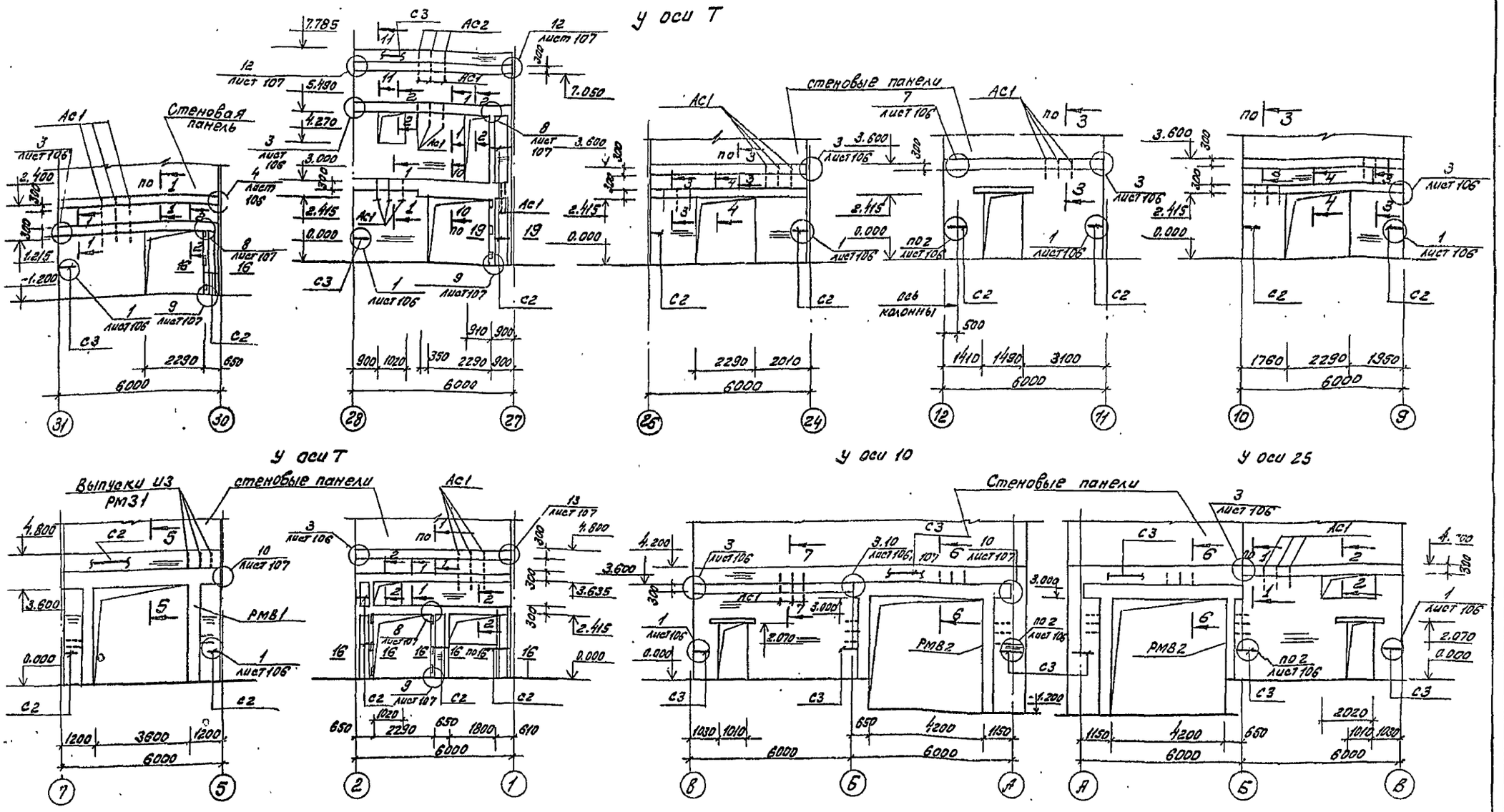

1. Общие примечания см. лист 106.
2. Сечения 1-1... 21-21 см. лист 105.
Спецификацию см. лист 107.
3. В поясах по сечениям 2-2, 4-4 каркасы КР5 завести за грань проема на 350 мм.

ГИП	Юзефович		ТП 701-3-26с.88	КЖ1
Нач. отд.	Лавринень		Склад для хранения продовольственных и непродовольственных товаров складской площадью 5.0 тыс. кв. м	
Гл. констр.	Абрамовский		Стадия	Лист	Листов
Р.ук. гр.	Каминская		РП	101	
Ст. инж.	Силантьева		Схемы расположения антисейсмических поясов, сердечников и рам у осей Т. 10, 25	Министерство Торговли ССР Укргипроторг г. Киев
Н.контр.	Кагановская			

Привязан

Инв. №

Согласовано

Гл. архитектор Кабасюк

Взам. инв. №

Инв. № подл. | Подпись, дата

Копировала [signature] (Миркина)

Формат А2

Типовой проект 701-3-26с.88 Альбом 3

Схема расположения монолитных антисейсмических поясов, сердечников и рам

у оси 32

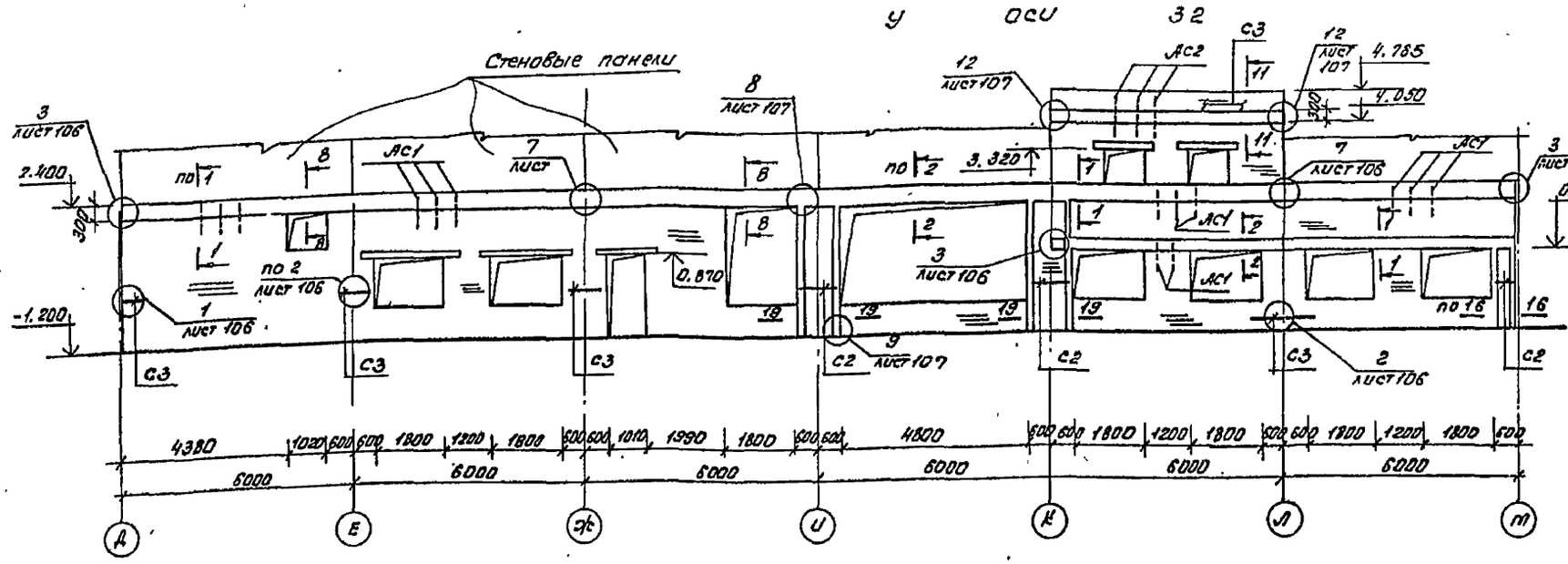

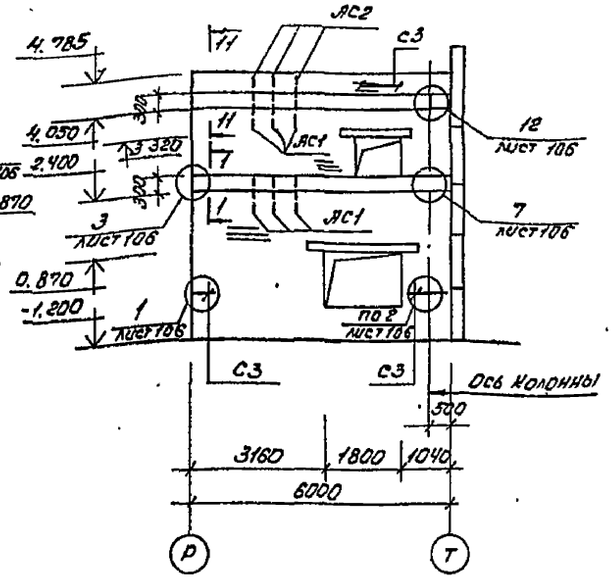

у оси Ф

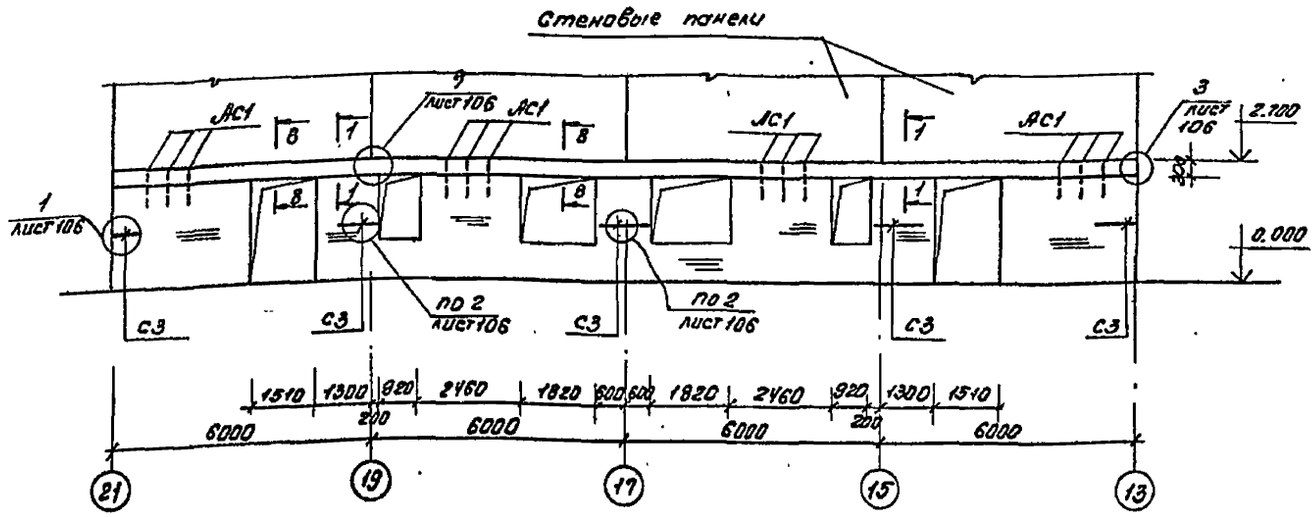

Между осями А-Н

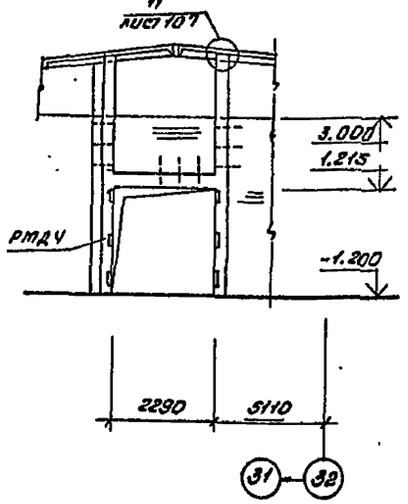

Между осями И-Л

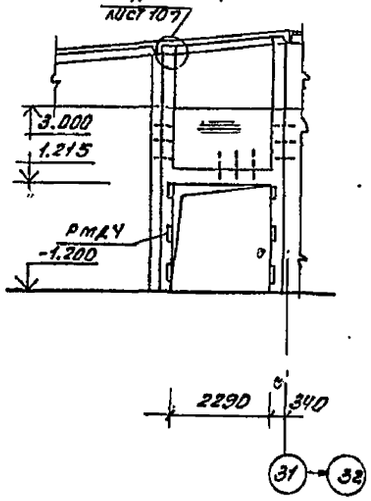

1. Общие примечания см. лист 106
2. Сечения 1-1... 21-21 см. лист 105, узлы - лист 106, 107.
3. Спецификацию см. лист 108.
4. Каркасы КР5 в поясах по сечению 2-2 заводить за грань проема на 350мм.

Привязан

Инв. №

ГИП	Юзефович		
Нач. отд.	Лавриненко		
Гл. констр.	Абрамовский		
Рук. гр.	Каминская		
Ст. инж.	Сикантьева		
Н. контр.	Куликовская		

ТП 701-3-26с.88 Вып.1

Склад для хранения продовольственных и непродовольственных товаров складской площадью 5 тыс. кв. м.

Стадия	Лист	Листов
РП	102	

Схемы расположения монолитных антисейсмических поясов и сердечников у осей 32, Ф

Министерство торговли УССР Укргипроторг г. Киев

Копир. Ф3-1 (Гернерот)

формат А2

Инв. № подл. | Подпись и дата | Взам. инв. № | Инв. № дубл. | Подпись и дата

Согласовано

Типовой проект 701-3-26с.88 Альбом 3

Схемы расположения антисейсмических поясов, сердечников и рам

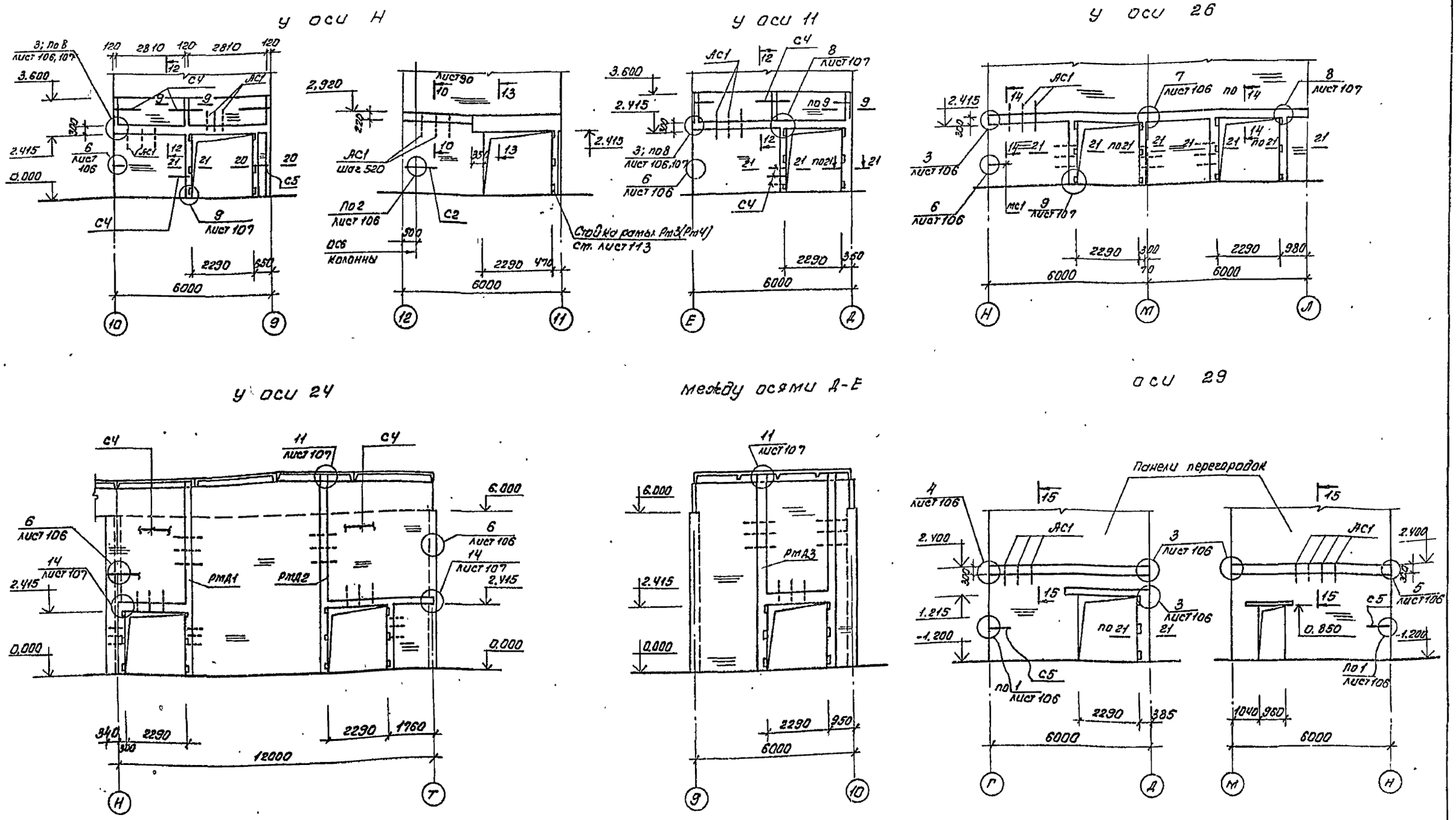

1. Сечения 1-1... 21-21 см. лист 105
2. Спецификацию см. 108

ТП 701-3-26с.88 Кж1						
Склад для хранения продовольственных и непродовольственных товаров складской площадью 5,0 тыс. кв.м.						
ГИП	Юзефович			Стадия	Лист	Листов
Нач.отд.	Лавриненко			РП	103	
Гл.констр.	Абрамовский					
Рук.гр.	Каминская					
Ст.инж.	Силантьева			Схемы расположения антисейсмических поясов, сердечников и рам у осей Н, 11, 26, 24, 29, Д-Е	Министерство Торговли СССР Укргипроторг г. Киев	
Н.контр.	Кагановская					

Привязан

Инв. №

Копир. Ащ (Геренрот)

Формат А2

Согласовано
Гл. архитект. Ковбасюк

Инв. № подл. | Подпись и дата | Взам. инв. №

Альбом 3

Типовой проект 701-3-26с.88

Схемы расположения монолитных рам дверей

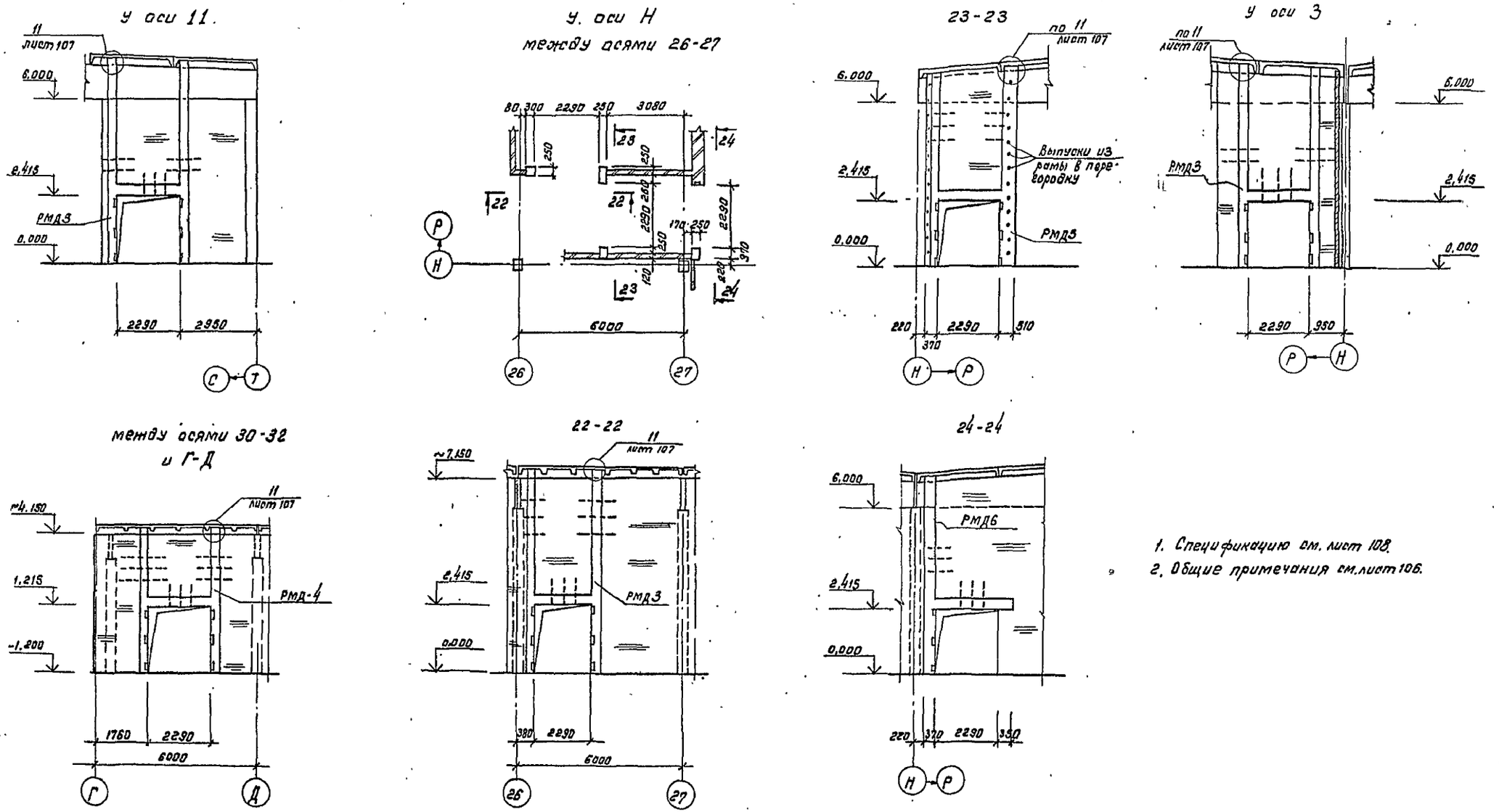

1. Спецификацию см. лист 108.
2. Общие примечания см. лист 106.

ТП 701-3-26с.88 КН1				
Склад для охранения продовольственных и непродовольственных товаров складской площадью 5.0 тыс. кв. м.				
ГИП	Юзефович			
Нач. отд.	Лавриненко			
Гл. констр.	Абрамовский			
Рук. гр.	Каминская			
Ст. инж.	Силантьева			
Н. контр.	Кагановская			
Привязан				
Инв. №				

Стадия	Лист	Листов
РП	104	

Схемы расположения монолитных рам дверей, сечения 22-22, 24-24.

Министерство торговли СССР УКРГИПРОТОРГ г. Киев.

Согласовано

Гл. архитект. Кобзенок

Инв. № подл. | Подпись и дата | Взам. инв. №

Кол: /Канунникова/

Формат А2

Альбом

Типовой проект 701-3-26 с.88

1-1

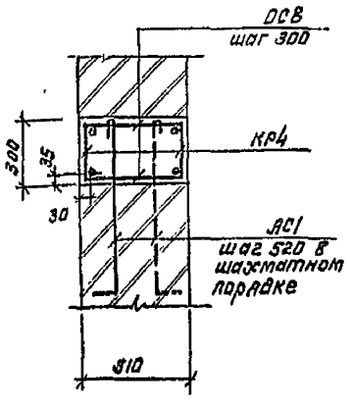

2-2

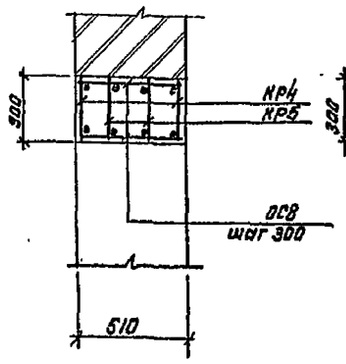

3-3

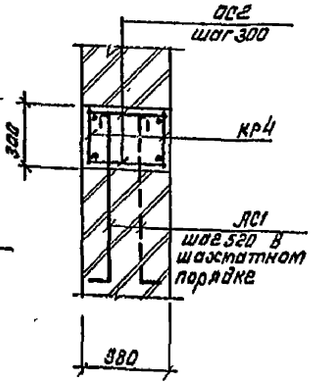

4-4

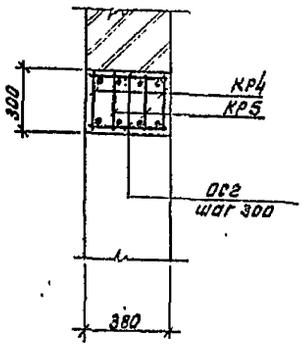

5-5

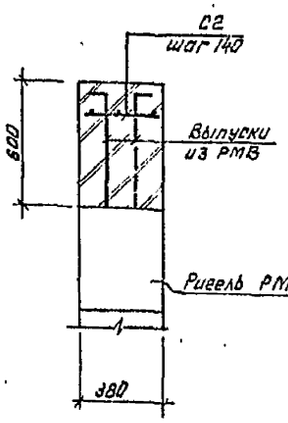

6-6

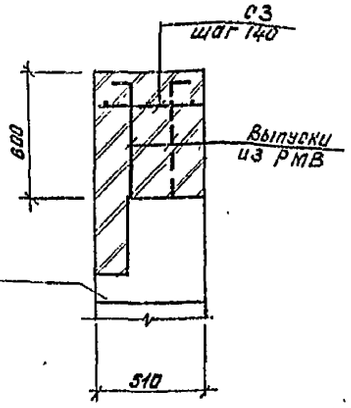

7-7

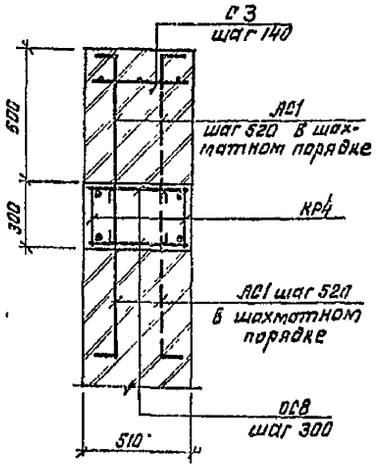

8-8

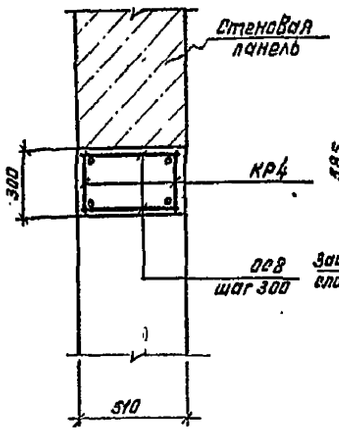

10-10

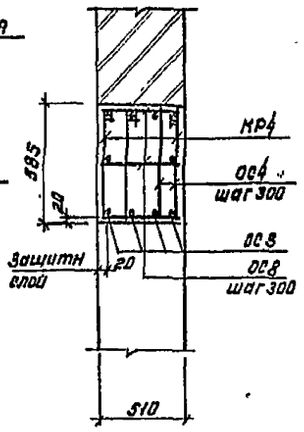

11-11

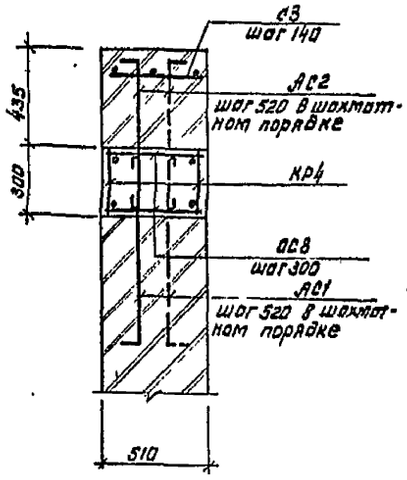

12-12

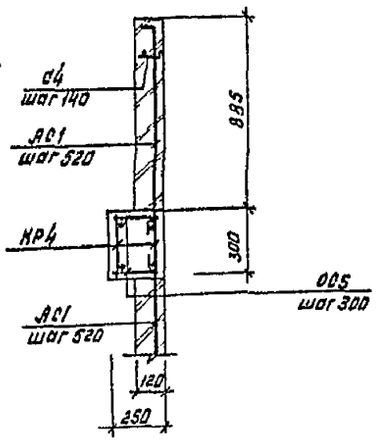

13-13

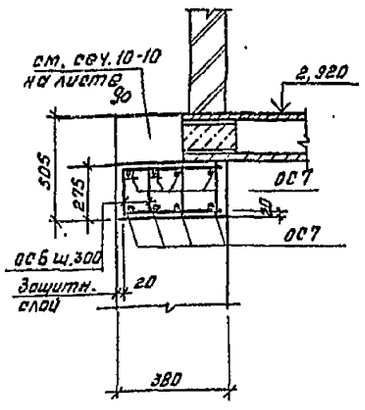

14-14

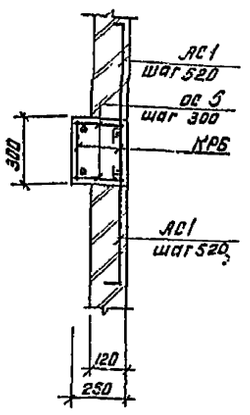

15-15

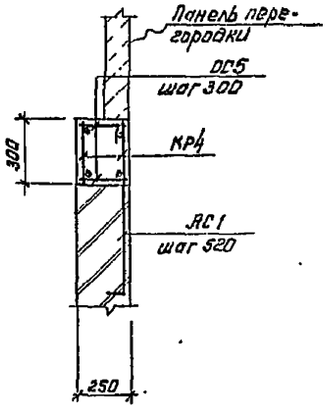

16-16

17-17

18-18

19-19

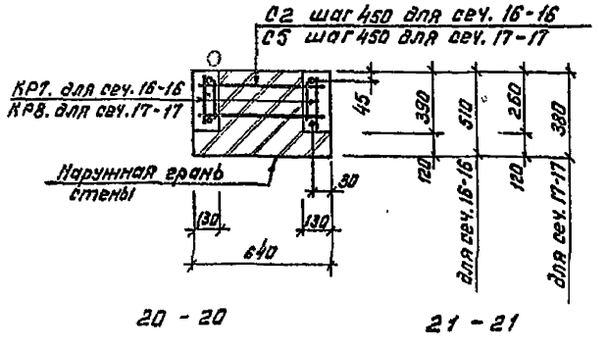

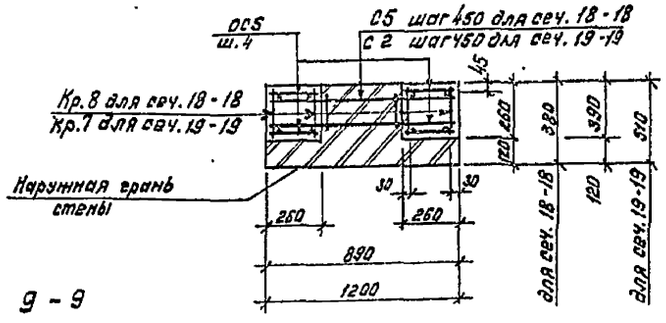

20-20

21-21

9-9

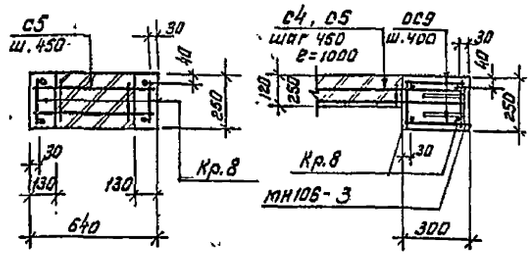

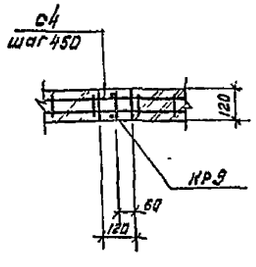

1. Схемы расположения антисейсмических поясов см. листы 100... 103.
2. Спецификацию см. лист 108.

				ТП 701-3-26с.88		КЖ1
				Склад для хранения продовольственных и непродовольственных товаров складской площадью 5, 0 тыс. кв. м		
	ГИП	Юзефович			Стадия	Лист	Листов
	Нач. отд.	Павриненко			РП	103	
	Гл. конст.	Абрамовский					
Привязан	Рук. гр.	Каминская					
	Ст. инж.	Силантьева		Монолитные антисейсмические пояса и сердечники. Сечения 1-1... 21-21	Министерство торговли СССР УКРГИПРОТОРГ г. Киев	
Инв. №	Н. контр.	Жегановская				

Инв. № подл. | Подпись и дата | Взам. инв. №

Кол: Псм /Канунникова/

Формат А2

Альбом

Типовой проект 701-3-26с.88

Инв. № подл. | Подпись и дата | Взам. инв. №

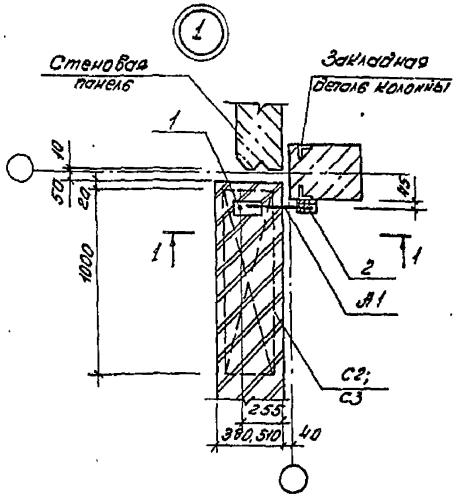

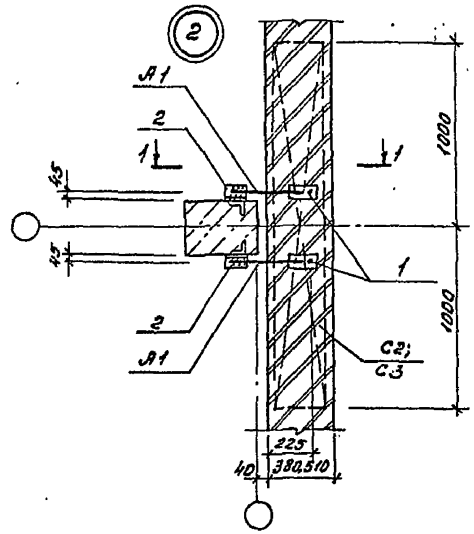

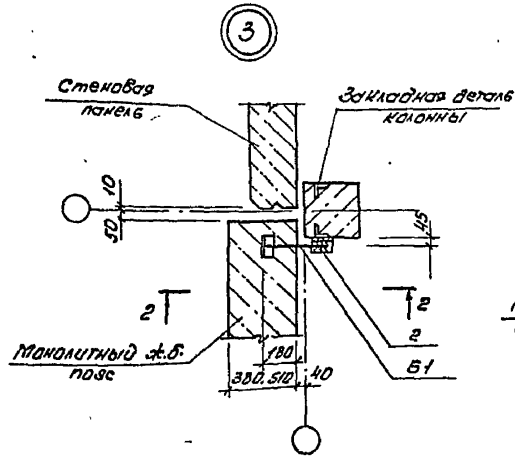

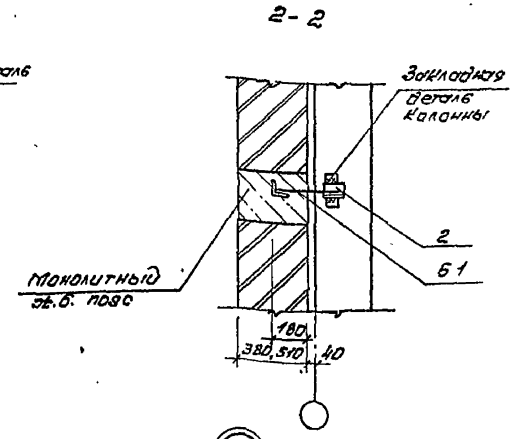

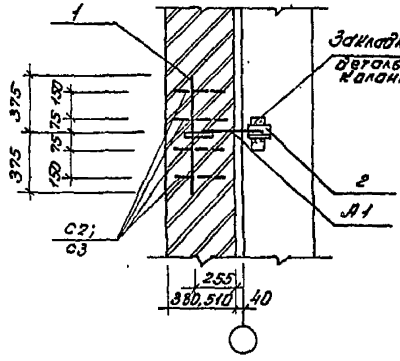

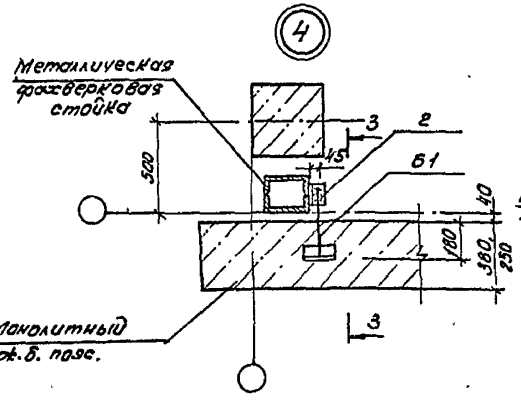

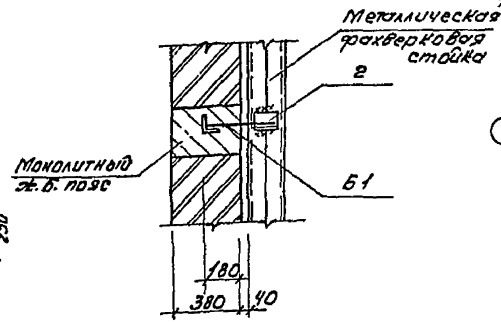

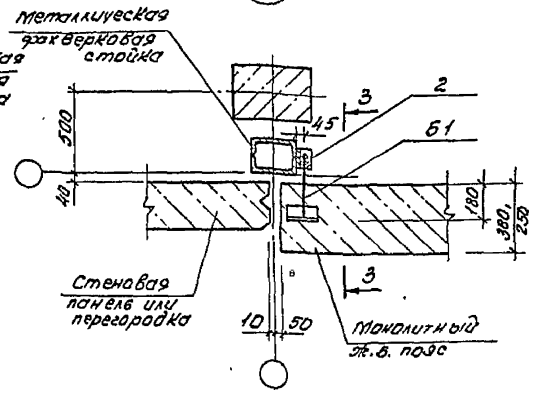

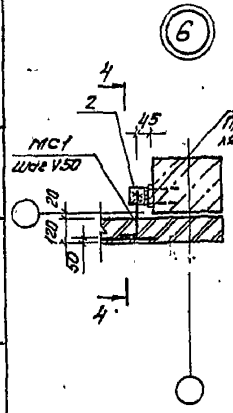

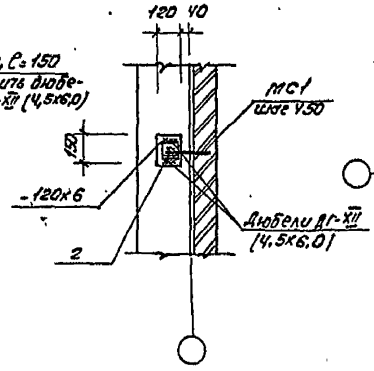

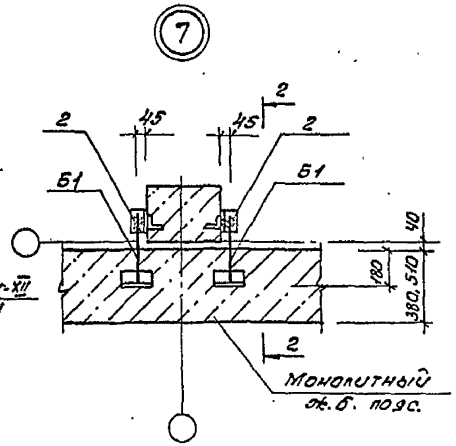

1. Крепление кирпичных стен и антисейсмических поясов выполнять одновременно с устройством поясов и кладкой стен.
2. Анкеры А1 и Б1 устанавливать в местах расположения закладных деталей в колоннах.
3. Сварку производить электродами Э42 по ГОСТ 9467-75, высоту сварных швов принять 6 мм.
4. Анкеры защитить цинковым покрытием (см. лист 4)

				ТП 701-3-26с.88		Кат.1
				Склад для хранения продовольственных непродовольственных товаров складской площадью 5,0 тыс. кв. м		
ГИП	Изергина				Стадия	Лист	Листов
Нач. отд	Лобаненко				РП	106	
Гл. констр.	Арабаджи						
Рук. гр.	Котинская						
Ст. инж.	Галицко			Монолитные антисейсмические пояса и сердечники. Узлы 1...7	Министерство торговли УССР Укрсельторгпроект г. Киев	
Ст. инж.	Сулимовская					
Ч. констр.	Косолобова					

Привязан

Инв. №

Копир. Бланк / Геренрот

Формат А2

100224

Типовой проект 701-3-26с.88 Альбом 3

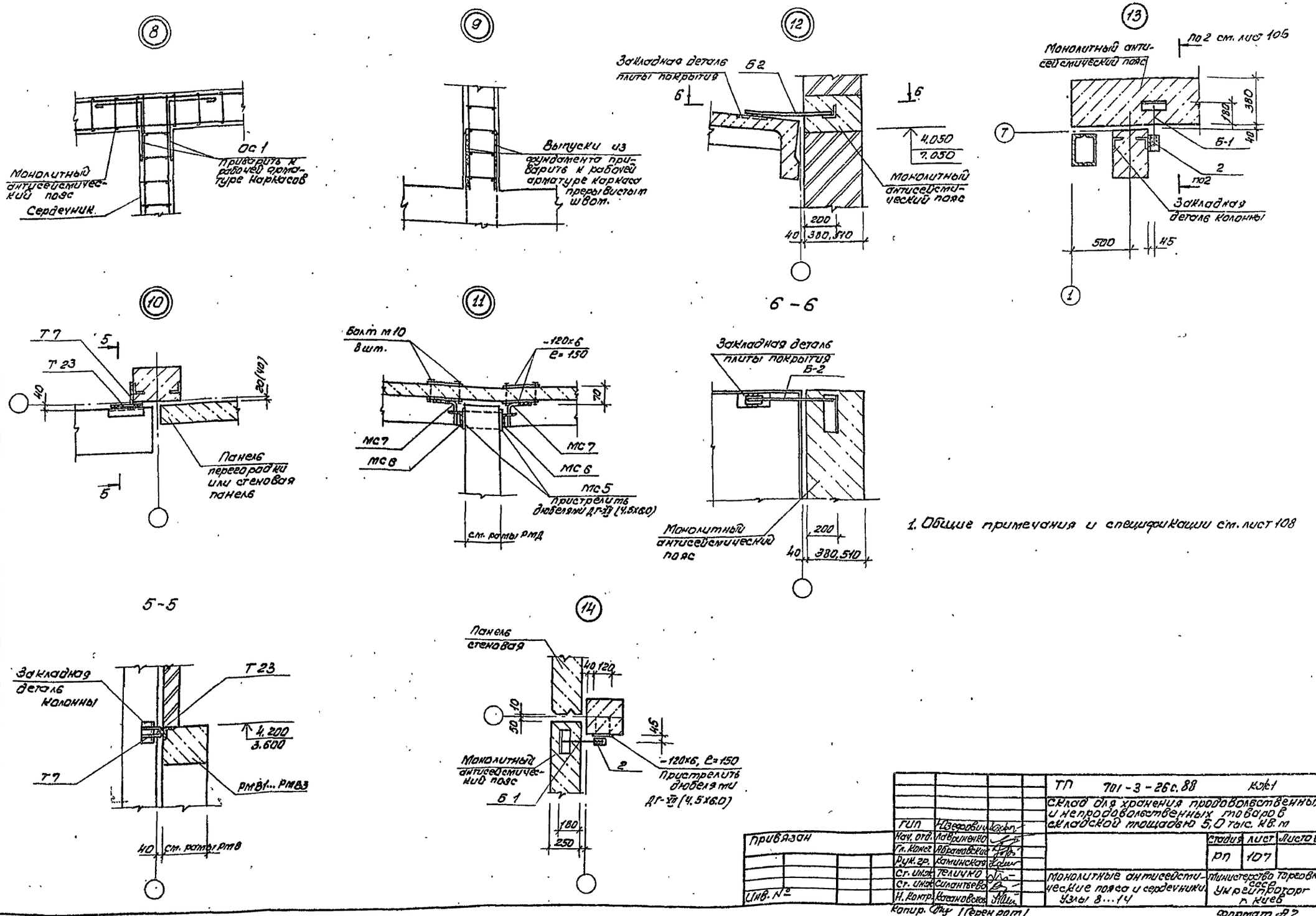

1. Общие примечания и спецификации см. лист 108

Привязан			ТП 701-3-26с.88		Кж1
			Склад для хранения продовольственных и непродовольственных товаров складской площадью 5,0 тыс. кв.м		
		ГИП	Нозефович		
		Нач. отд.	Лавриненко		
		Гл. конст.	Абрамовский		
		Рук. гр.	Каминская		
		Ст. инж.	Теличко		
		Ст. инж.	Силантьева		
Инв. №		Н. контр.	Касановская		
		Копир.	(Герен рот)		

Стадия	Лист	Листов
РП	107	

Монолитные антисейсмические пояса и сердечники. Узлы 8...14

Министерство Торговли СССР Укргипроторг г. Киев

Формат А2

Инв. № подл. | Подпись и дата | Взам. инв. №

Типовой проект 701-3-26с.88 Альбом 3

Спецификация к схемам расположения монолитных антисейсмических поясов, сердечников и рам ворот и дверей

Марка поз.	Обозначение	Наименование	Кол.	Масса ед.кг	примеч.
		Антисейсмические пояса			
	лист 105	Сечения 1-1... 4-4, 7-7... 15-15 Общ. дл.	346,0	м	
		Сердечники			
	лист 105	Сечения 16-16... 21-21 Общ. дл.	51,3	м	
		Монолитные рамы ворот			
	лист 123	РМВ1	1		
	лист 123	РМВ2	2		
		Монолитные рамы дверей			
	лист 125	РМД1	1		
	лист 125	РМД2	1		
	лист 125	РМД3	4		
	лист 126	РМД4	5		
	лист 125	РМД5	1		
	лист 125	РМД6	1		
		Арматурные сетки			
	КЖИ1-С2...С5	С2	239,0	м	
	КЖИ1-С2...С5	С3	411,0	м	
	КЖИ1-С2...С5	С5	8,0	м	
		Монтажные элементы			
	ТП КЖИ1-А1,Б1,Б2,Ас1,Ас2, МС5...МС7	А1	114		
	ТП КЖИ1-А1,Б1,Б2,Ас1,Ас2,МС5...МС7	Б1	110		
	ТП КЖИ1-А1,Б1,Б2,Ас1,Ас2, МС5...МС7	Б2	6		
	ТП КЖИ1-А1,Б1,Б2,Ас1,Ас2,МС5...МС7	МС5	42		
	ТП КЖИ1-А1,Б1,Б2,Ас1,Ас2,МС5...МС7	МС6	42		
	ТП КЖИ1-А1,Б1,Б2,Ас1,Ас2,МС5...МС7	МС7	42		
1	ГОСТ 5781-82*	ф12А III ℓ=750	114		
2	ГОСТ 8509-86	L 75×6 ℓ=80	224		
	ГОСТ 103-76*	-120×6 ℓ=150	117		
	1.030.1-1 вып. 4-1	Т7	6		
	1.030.1-1 вып. 4-1	Т23	6		
	ГОСТ 7798-70*	Болт М10	84		
	1.431-6	МС1	31		
	КЖИ10С1...ОС9	ОС1	124	1.33	

Спецификация к монолитным антисейсмическим поясам и сердечникам

Формат	Зона	Позиц.	Обозначение	Наименование	Кол	Примеч
				Сборочные единицы		
				Каркасы		
			КЖИ1-КР4...КР6	КР4	693,0	м
			КЖИ1-КР4...КР6	КР5	142,2	м
			КЖИ1-КР4...КР6	КР6	24,0	м
			КЖИ1-КР7...КР9	КР7	69,0	м
			КЖИ1-КР7...КР9	КР8	58,5	м
			КЖИ1-КР7...КР9	КР9	5,4	м
				Сетки		
			КЖИ1-С2...С5	С2	42,6	м
			КЖИ1-С2...С5	С4	24,0	м
			КЖИ1-С2...С5	С5	68,1	м
				Изделия закладные		
			1.400-15 в.1	МН-106-3	51	
				Детали		
			ТП КЖИ1-А1,Б1,Б2,Ас1,Ас2, МС5...МС7	Ас1	552	
			ТП КЖИ1-А1,Б1,Б2,Ас1,Ас2,МС5...МС7	Ас2	36	
			КЖИ1-ОС1...ОС9	ОС2	764	0,08
			КЖИ1-ОС1...ОС9	ОС3	4	4,27
			КЖИ1-ОС1...ОС9	ОС4	26	0,38
			КЖИ1-ОС1...ОС9	ОС5	354	0,05
			КЖИ1-ОС1...ОС9	ОС6	26	0,24
			КЖИ1-ОС1...ОС9	ОС7	8	4,05
			КЖИ1-ОС1...ОС9	ОС8	1284	0,11
			КЖИ1-ОС1...ОС9	ОС9	98	0,06
				Материалы		
				Бетон В15	47,3	м³

Ведомость расхода стали на элемент, кг

Марка элемента	Изделия арматурные						Изделия закладные					Общий расход
	Арматура класса						Арматура класса		Прокат марки		Всего	
	А I	А III					А III		В Ст 3кп2			
	ГОСТ 5781-82*						ГОСТ 5781-82*		ГОСТ 103-76*			
	ф6	ф10	ф12	ф14		Итого	ф8	Итого	-8б	Итого		
Антисейсмические пояса и сердечники	900,4	112,3	42,7	221,6		2277,0	16,3	16,3	35,7	35,7	52,0	2329,0

1. Монолитные железобетонные антисейсмические пояса и сердечники выполнять с учетом требований серии 2.130-6с вып.1.
2. Принята I категория кирпичной кладки по сейсмостойкости
3. Узлы крепления антисейсмических поясов и рам ворот и дверей к конструкциям каркаса см. лист 106.
4. В ведомость расхода стали не вошла арматура рам ворот и дверей, см. листы 124, 126, 127.
5. В монолитных железобетонных сердечниках в местах указанных на схемах, заложить закладные изделия МН106-3 по 3 штуки равномерно по высоте проема.

Инв.№ подл. | Подпись, дата | Взам. инв.№

Привязан

Инв.№

ГИП	Юзефович		
Нач. отд.	Лабиненко		
Гл. констр.	Абрамовский		
Рук. гр.	Каминская		
Ст. инж.	Силантьева		
Н. контр.	Катановская		

ТП 701-3-26с.88 КЖ1

Склад для хранения продовольственных и непродовольственных товаров складской площадью 5,0 тыс. кв.м

Стадия	Лист	Листов
РП	108	

Спецификации к схемам расположения монолитных антисейсмических поясов, сердечников и рам

Министерство Торговли СССР Укргипроторг г. Киев

Копировала [подпись] (Миркина)

Формат А2

Типовой проект 701-3-26с.88 Альбом 3

Схема расположения узлов крепления кирпичных перегородок

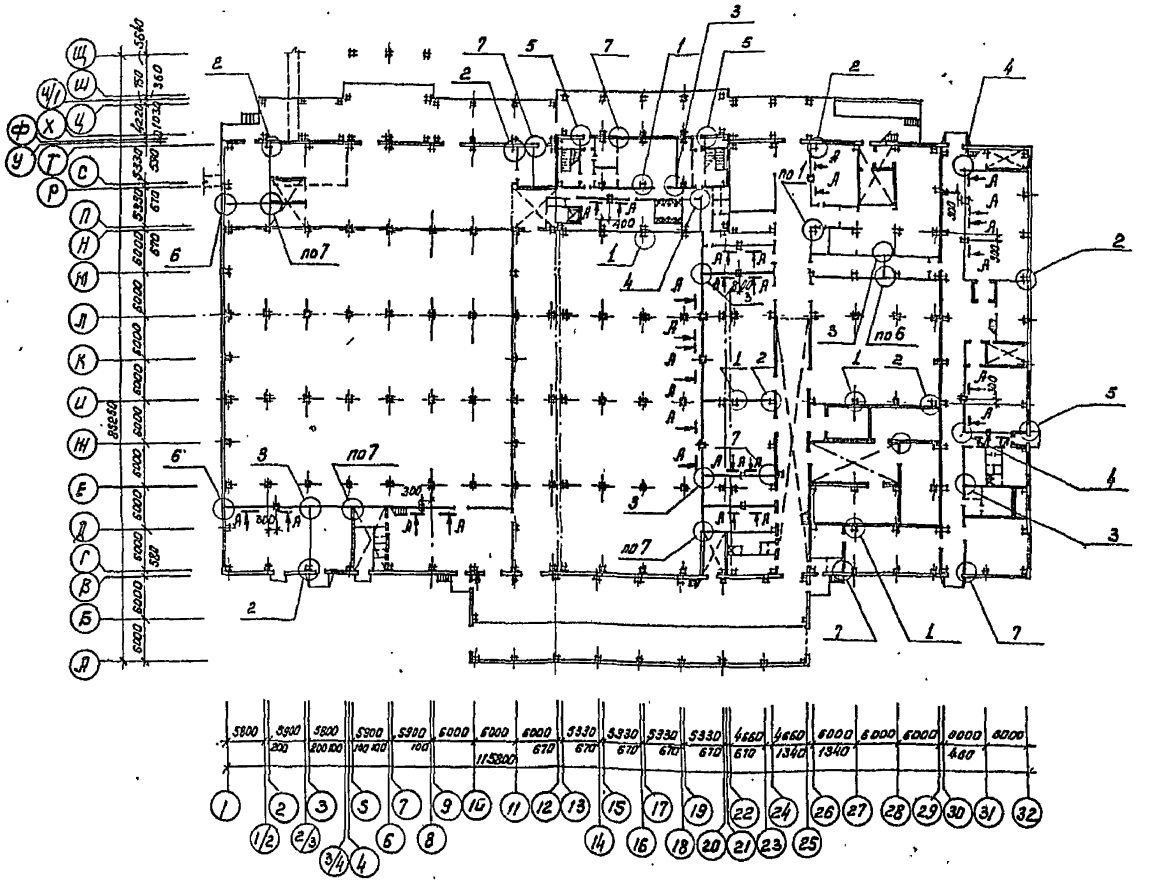

Схема расположения узлов крепления кирпичных перегородок между осями 13...21, П-Ф

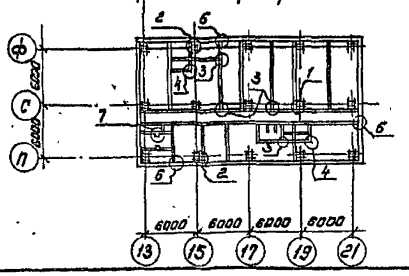

Спецификация монтажных элементов к схеме расположения узлов крепления кирпичных перегородок

Марка поз	Обозначение	Наименование	Кол	Масса ед. кг.	Примеч.
МС1	1.431-6	МС1	464	0,24	
МС11	1.431-6	МС11	184	0,29	
МС12	1.431-15 в.4	МС-12	470	0.015	
МС14	1.431-15 в.4	МС-14	470	0,01	
С4	КЖИ1-С...С5	С4	16750		М
С5	КЖИ1-С2...С5	С5	456		М
1	ГОСТ 19903-74*	-120×6 ℓ=150	464	0.85	
2	ГОСТ 8509-86	L75×6 ℓ=80	464	0.55	
3	ГОСТ 8240-72*	[10 ℓобщ.	196.0		М
4	ГОСТ 19903-74*	-85×10 ℓ=100	15	0.67	
5	ГОСТ 5781-82*	ф20 АI ℓ=200	15	0.49	
6	ГОСТ 19903-74*	-120×6 ℓ=300	30	1.70	
7	ГОСТ 19903-74*	-150×8 ℓ=280	15	2,64	
8	ГОСТ 19903-74*	-50×10, ℓ=50	184	0.20	
9	ГОСТ 5781-82*	ф12 АI ℓобщ,	196.0		М
10	ГОСТ 19903-74*	-60×4 ℓ=380	580	0,71	
11	ГОСТ 19903-74*	-60×4 ℓ=510	11	0.96	

1. Узлы крепления кирпичных перегородок выполнять одновременно с кладкой перегородок.
2. Кирпичные перегородки толщиной 120 и 250 мм армировать сетками С4 и С5 через 8 рядов кладки по высоте.
3. Перегородки длиной более 3 метров крепить к плитам покрытия по узлу 9.
4. Детали крепления, находящиеся в отапливаемых контурах, защитить от коррозии лакокрасочным покрытием, а детали, расположенные в холодном контуре, - комбинированным. Состав антикоррозийного покрытия и толщину см. лист 4.
5. Сварку производить электродами типа Э42 по ГОСТ 9467-75. Высоту шва принять 6 мм.
6. Металлические стойки оштукатурить по тканой сетке. Для крепления сетки в кирпичную кладку заложить деревянные антисептированные пробки шагом 600 мм по высоте.
7. Узлы 1...9, сечение А-А см. лист 110.
8. Сетки С2, С3, замаркированные в узле 5, учтены в спецификации на листе 108.

ТП 701-3-26с.88 КЖ1			
Склад для хранения продовольственных и непродовольственных товаров складской площадью 5.0 тыс. кв. м.			
ГИП	Юзефович		
Нач. отд.	Лавриненко		
Гл. констр.	Абрамовский		
Рук. гр.	Каминская		
Ст. инж.	Теличко		
Ст. инж.	Силантьева		
Н. контр.	Кагановская		
Привязан			
Инв. №			
Стадия	Лист	Листов	
РП	109		
Схема расположения узлов крепления кирпичных перегородок. Спецификация.	Министерство торговли ССР СССР УКРГИПРОТОРГ г. Киев.		

Инв. № подл. | Подпись и дата | Взам. инв. №

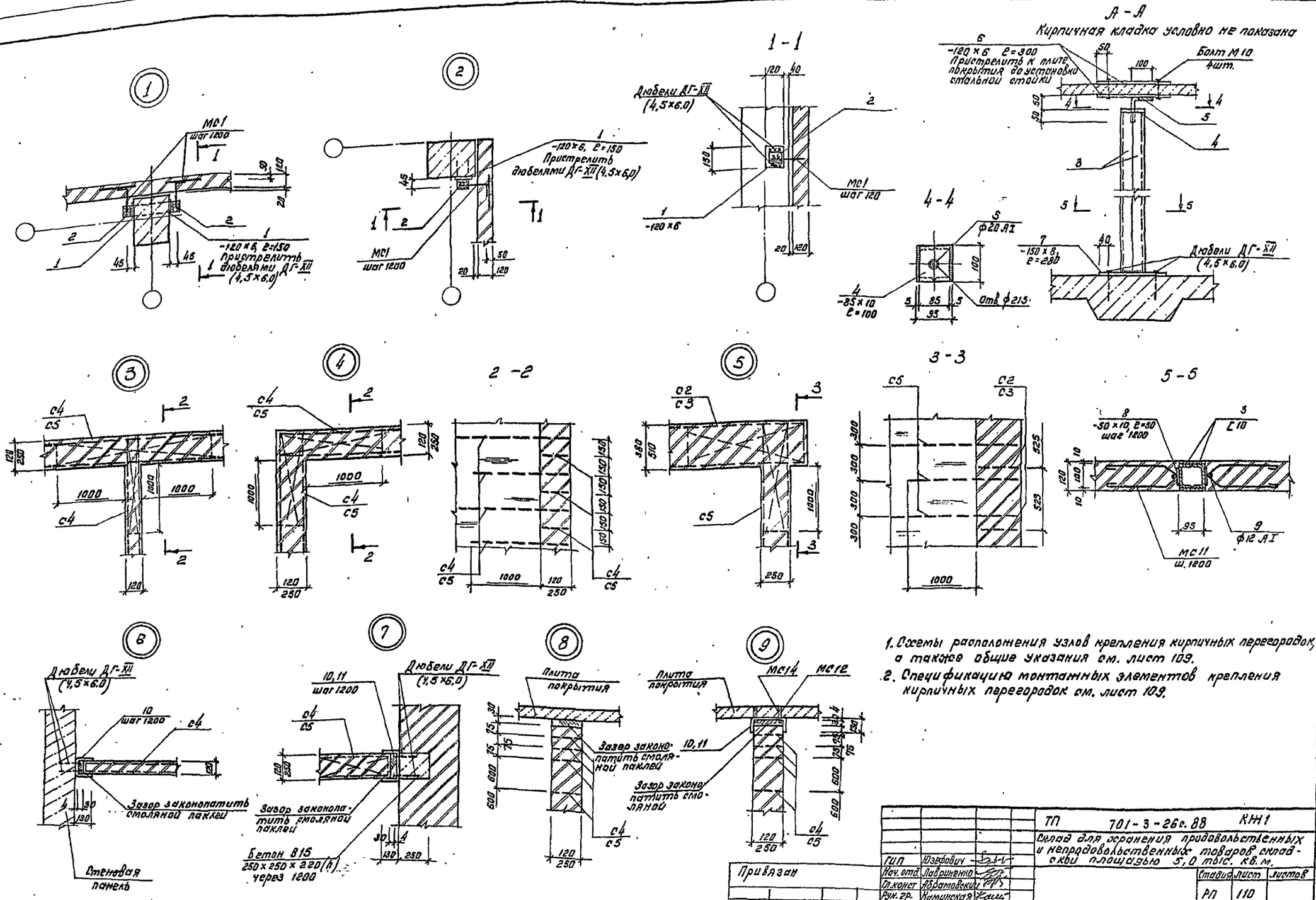

1. Схемы расположения узлов крепления кирпичных перегородок, а также общие указания см. лист 109.
2. Спецификацию монтажных элементов крепления кирпичных перегородок см. лист 109.

ТП	701-3-26с.88	КН1				
Склад для хранения продовольственных и непродовольственных товаров складской площадью 5,0 тыс. кв. м.						
ГИП	Юзефович					
Нач. отд.	Лавриненко					
Гл. конст.	Абрамовский					
Рук. гр.	Каминская					
Ст. инж.	Теличко					
Ст. инж.	Силантьева					
Н. контр.	Кагановская					
Узлы крепления кирпичных перегородок 1...8, сечение А-А			Стадия	Лист	Листов	
			РП	110		
Министерство торговли СССР УКРГИПРОТОРГ г. Киев						

Привязан

Инв. №

Коп: Канунникова

Формат А2

Альбом 3

701-3-26с.88

Типовой проект

Инв. № подл. | Подпись и дата | Взам. инв. №

Типовой проект 701-3-26с.88 Альбом 3

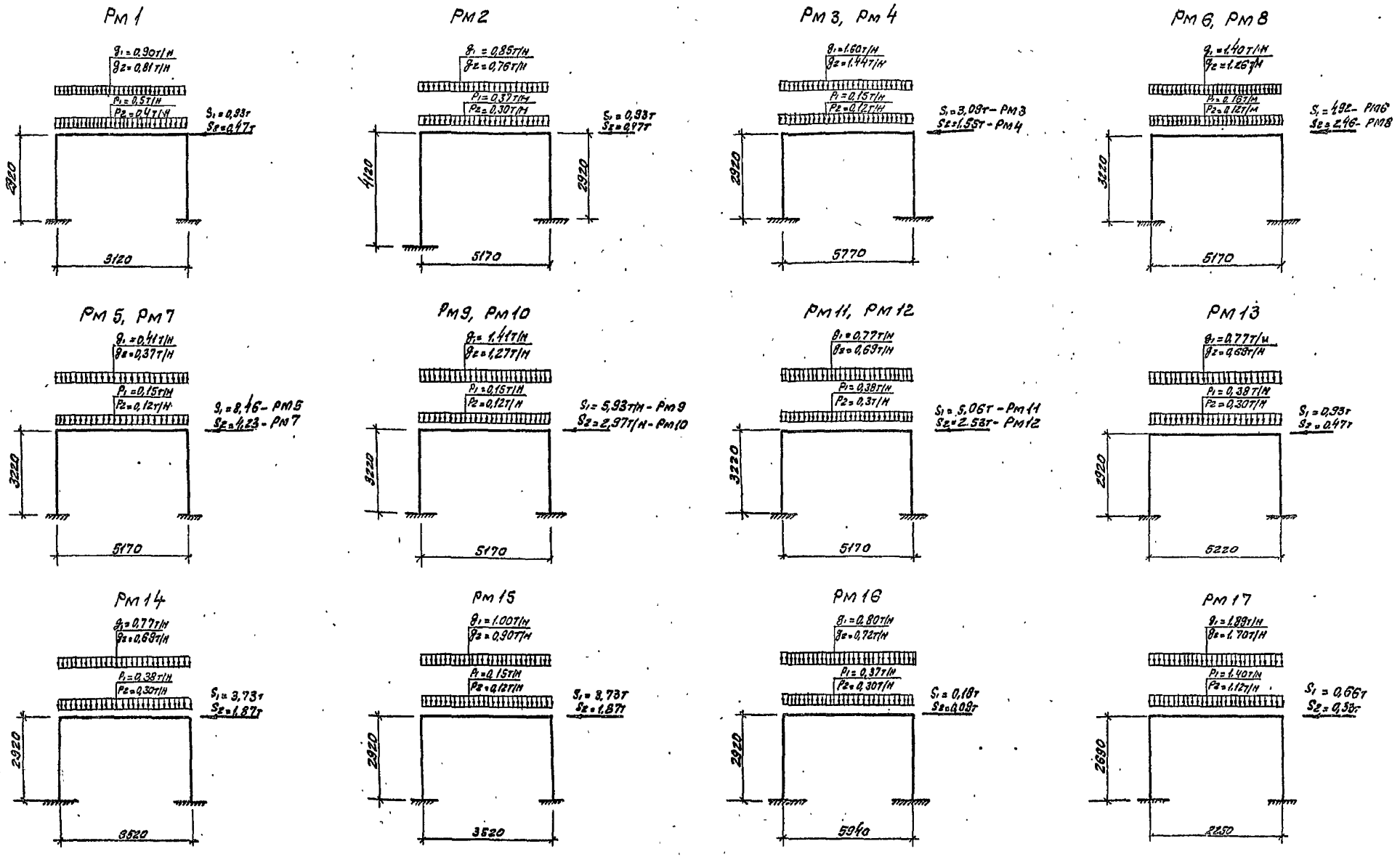

Условные обозначения

q_1 - постоянная нагрузка для основного сочетания.
q_2 - постоянная нагрузка для особого сочетания.
P_1 - длительная временная нагрузка для основного сочетания.
P_2 - длительная временная нагрузка для особого сочетания.
S_1 - сейсмическая нагрузка для 8 баллов.
S_2 - сейсмическая нагрузка для 7 баллов.

ГИП	Юзефович		
Нач.отд	Лавриненко		
Гл.констр	Абрамовский		
Рук.гр.	Кагановская		
Н.контр	Кагановская		

Привязан

Инв.№

ТП 701-3-26с.88 КМ1

Склад для хранения продовольственных и непродовольственных товаров складской площадью 5,0 тыс.кв.м

Стадия	Лист	Листов
РП	111	

Расчетные схемы монолитных рам Рм1...Рм17

Министерство Торговли СССР Укргипроторг г.Киев

Копировала Мир (Миркина)

Формат А2

Инв.№ подл. | Подпись, дата | Взам. инв.№

Типовой проект 701-3-26с.88 Альбом 3

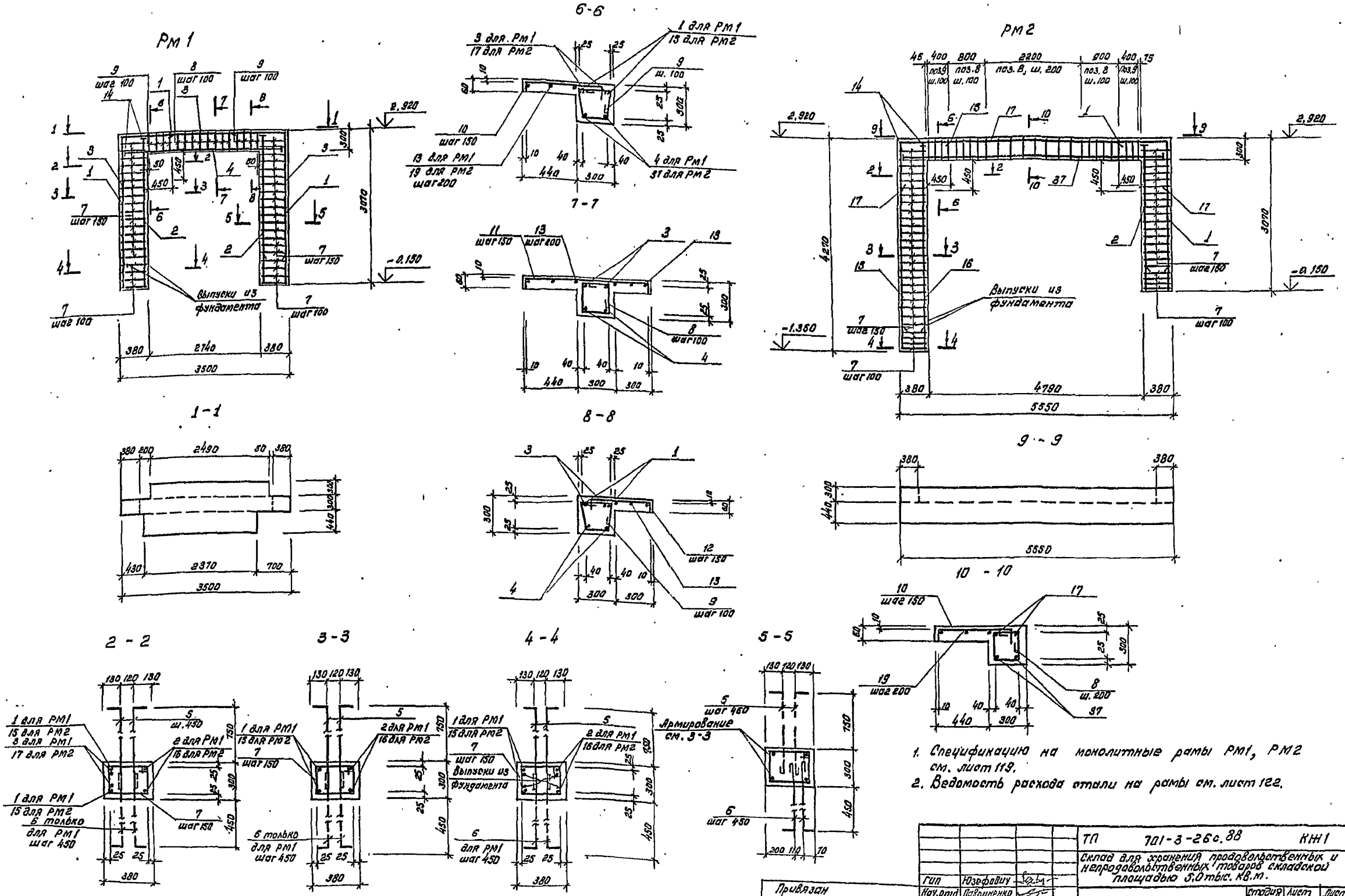

1. Спецификацию на монолитные рамы РМ1, РМ2 см. лист 119.
2. Ведомость расхода стали на рамы см. лист 122.

ТП 701-3-26с.88 КН1				
Склад для хранения продовольственных и непродовольственных товаров складской площадью 5,0 тыс. кв.м.				
Гип	Юзефович		Стадия	Лист	Листов
Нач.отд.	Лавриненко		РП	112	
Гл.конотр.	Абрамовский				
Рук.гр.	Каминская				
Ст.инж.	Теличко		Монолитные рамы Рм1, Рм2	Министерство торговли СССР УКРГИПРОТОРГ г. Киев	
Н.контр.	Кагановская				

Привязан

Инв. №

Кол: /Канунникова/

Формат А2

Инв. № подл. | Подпись и дата | Взам.

Типовой проект 701-3-26с.88 Альбом 3

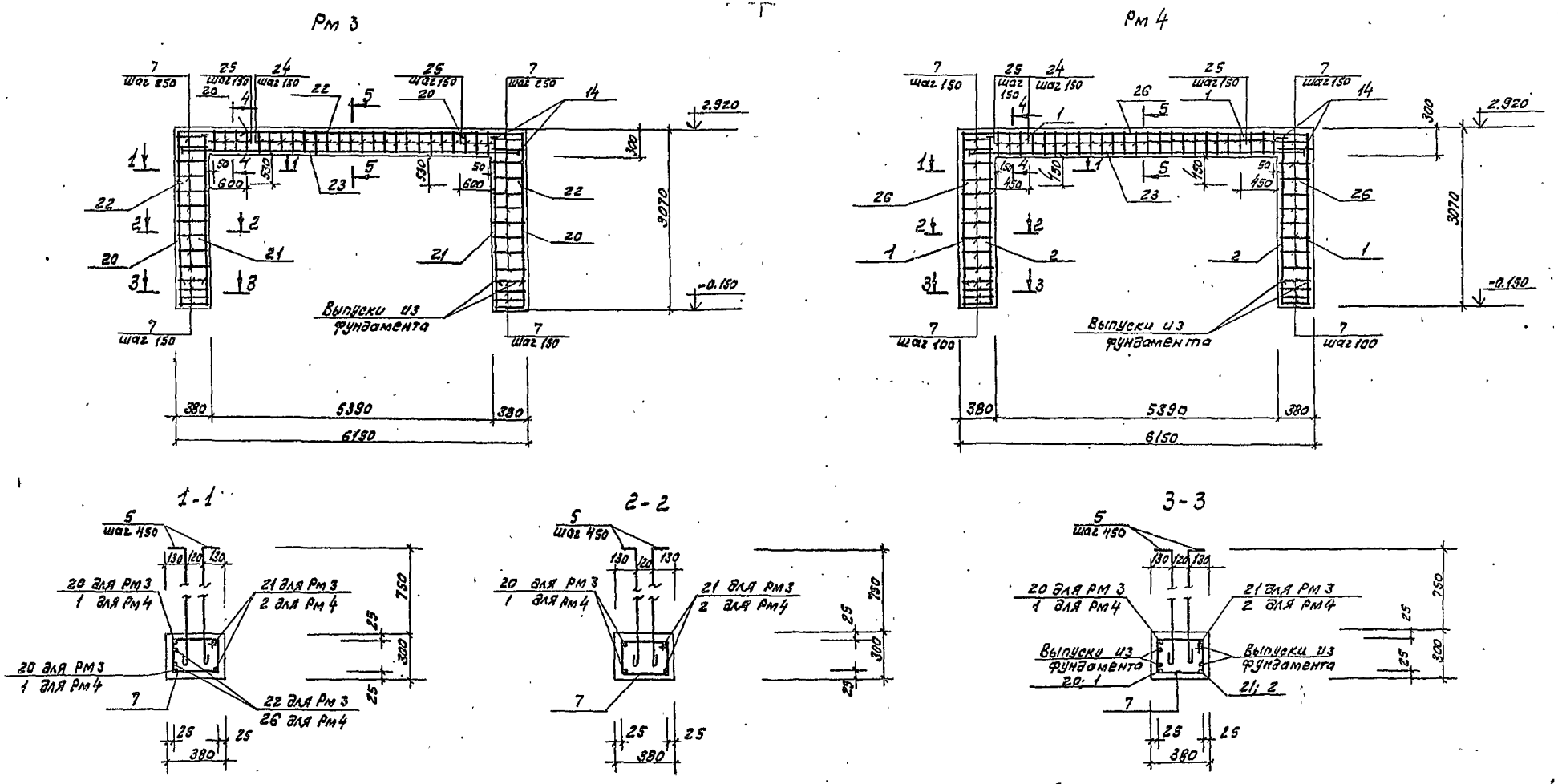

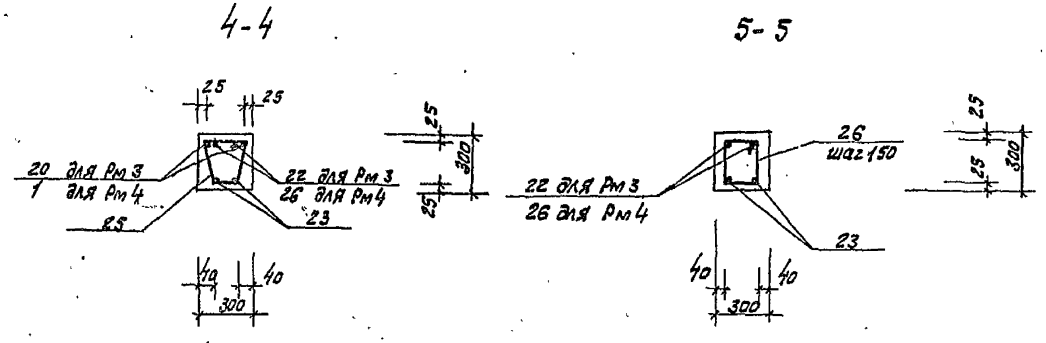

1. Спецификацию на монолитные рамы Рм3, Рм4 см. лист 119.
2. Ведомость расхода стали на рамы см. лист 122.
3. При устройстве рам по оси 11 в стойке у осей 11-Н заложить закладные детали по листам 103, 105.

Привязан	ГИП	Юзефович	ТП 701-3-26с.88	КЖ1
	Нач. отд.	Лавриненко	Склад для хранения продовольственных и непродовольственных товаров складской площадью 5,0 тыс. кв. м	
	Гл. конст.	Абрамовский		
	Рук. гр.	Каминская	Стадия	Лист / Листов
	Ст. инж.	Теличко	РП	113
Инв.	Н. контр.	Кагановская	Монолитные рамы Рм3, Рм4	Министерство Торговли СССР Укргипроторг г. Киев

Копировала (Миркина)

Формат №2

Инв. № подл. | Подпись, дата | Взам. инв. №

Типовой проект 701-3-26с.88 Альбом 3

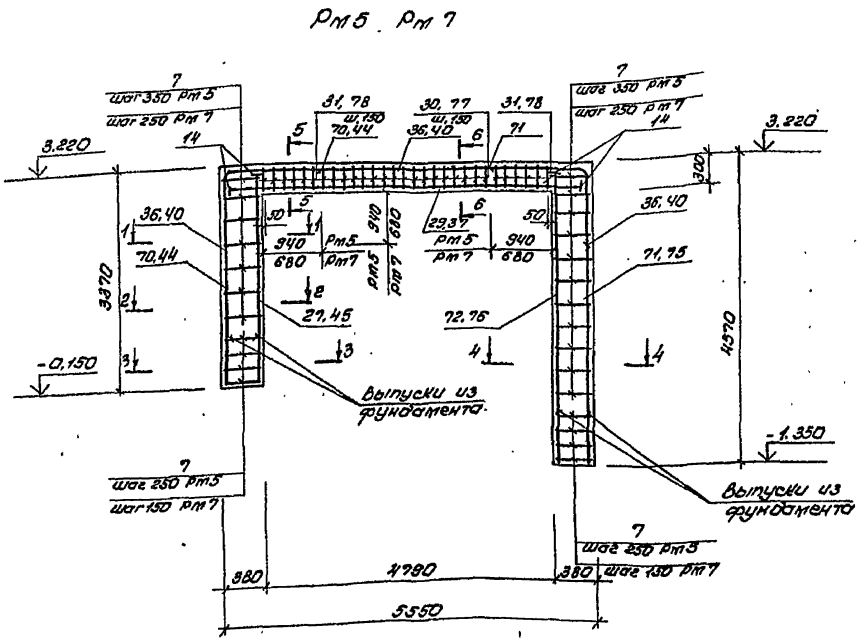

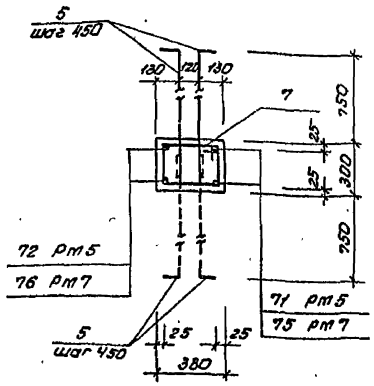

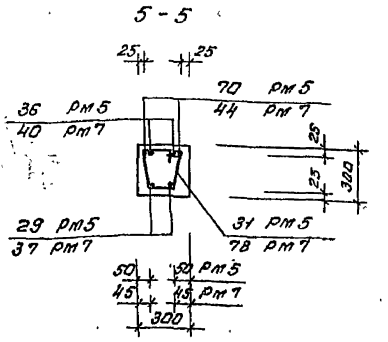

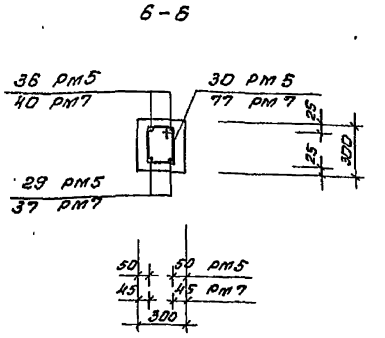

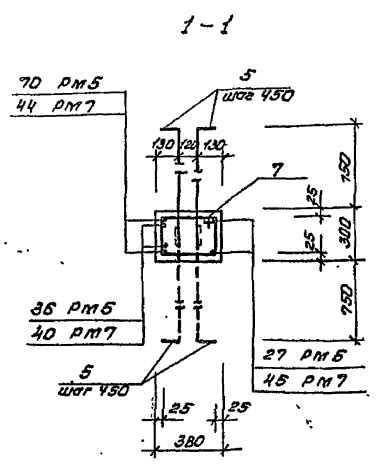

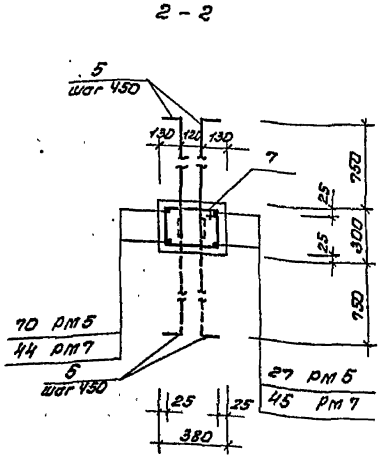

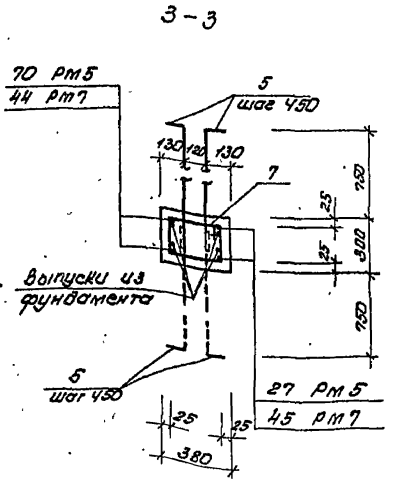

1. Спецификацию на монолитную раму Рм5, см. лист 119.
2. Спецификацию на монолитную раму Рм7 см. лист 120.
3. Ведомость расхода стали на Рм5, Рм7 см. лист 122.

				ТП 701-3-26с.88	Кж1
				Склад для хранения продовольственных и непродовольственных товаров складской площадью 5,0 тыс. кв.м	
	ГИП	Юзефович			
Привязан	Нач.отд.	Лавриненко			
	Гл.констр.	Абрамовский			
	Рук.гр.	Каминская			
	Ст.инж.	Теличко			
Инв. №	Н.контр.	Кагановская		Монолитные рамы Рм5, Рм7.	Стадия: РП; Лист: 114; Листов:
					Министерство торговли СССР Укрсиптоторг г. Киев

Копир. (Геренрот)

Формат А2

Инв. № подл. | Подпись и дата | Взам. инв. №

Альбом 3

Типовой проект 701-3-26с.88

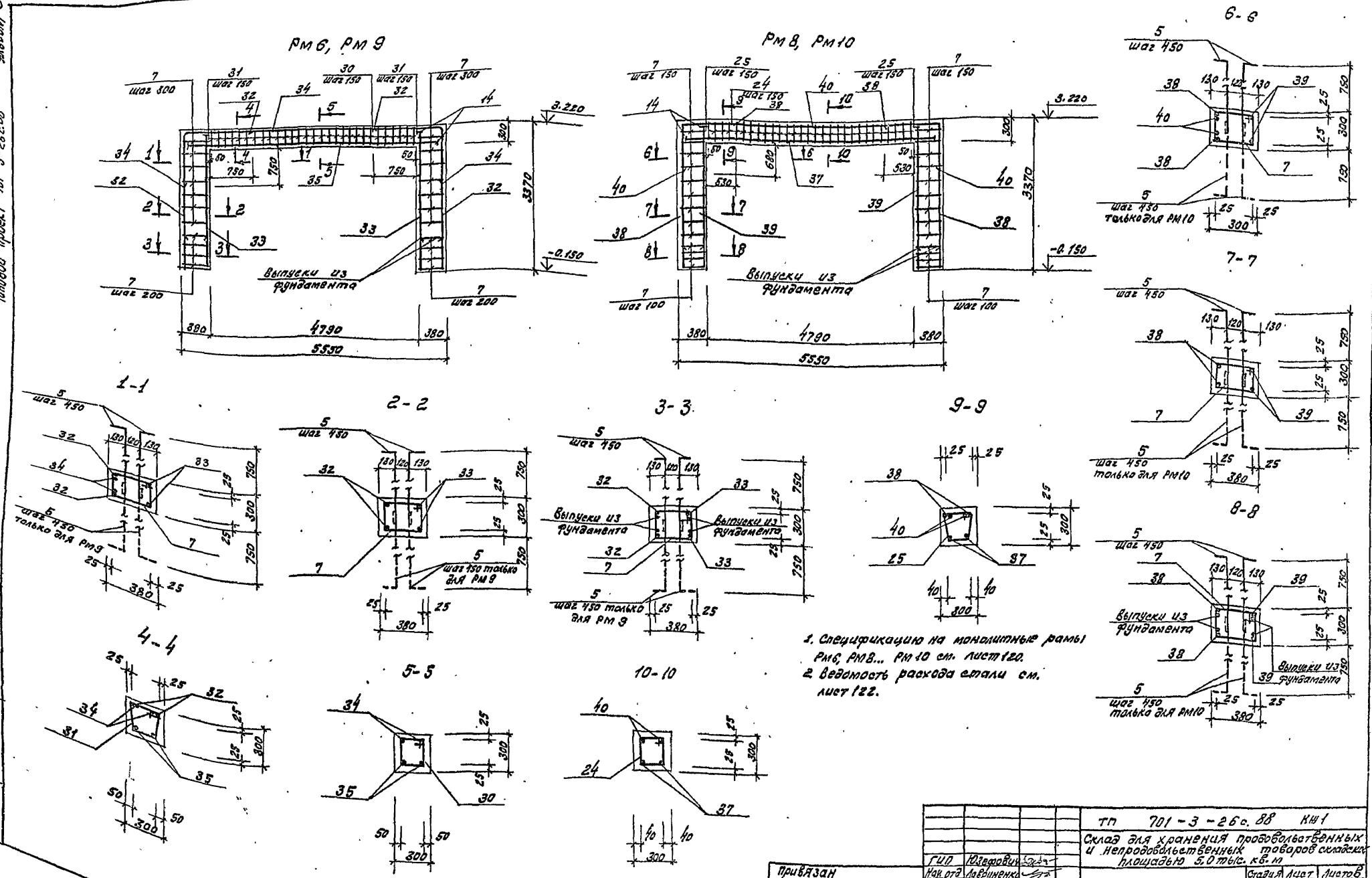

1. Спецификацию на монолитные рамы Рм6, Рм8... Рм10 см. лист 120.
2. Ведомость расхода стали см. лист 122.

ТП 701-3-26с.88 КШ1			
Склад для хранения продовольственных и непродовольственных товаров складской площадью 5.0 тыс. кв. м			
	Стадия	Лист	Листов
	РП	115	
Монолитные рамы Рм6, Рм8... Рм10	Министерство Торговли СССР Укргипроторг г. Киев		

ГИП	Юзефович	
Нач. отд.	Лавриненко	
Гл. констр.	Абрамовский	
Рук. гр.	Каминская	
Ст. инж.	Теличко	
Н. контр.	Казановская	

Привязан

Инв. №

Копировала [signature] (Миркина)

Формат А2

Инв. № подл. | Подпись дата | Взам. инв. №

Альбом 3

Типовой проект 701-3-26с.88

Инв.№ подл. | Подпись и дата | Взам.инв.№

Рм 11, Рм 12

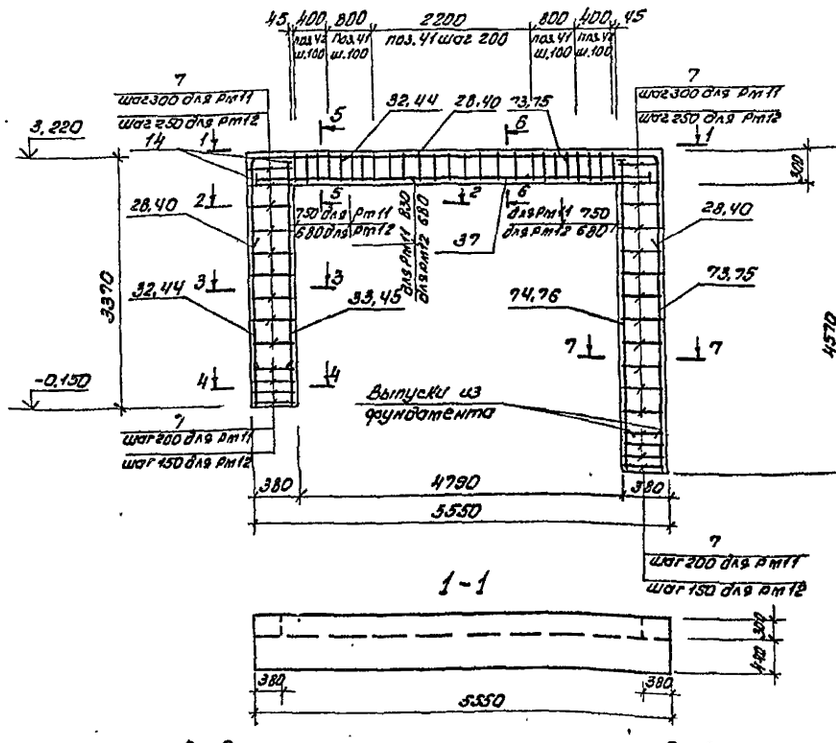

7-7

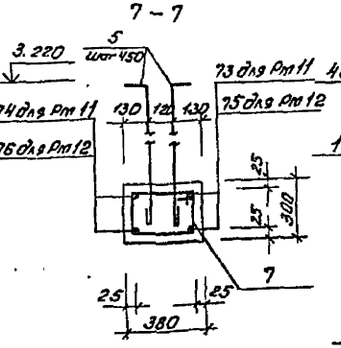

9-9

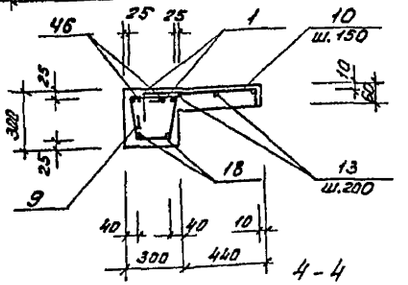

Рм 13

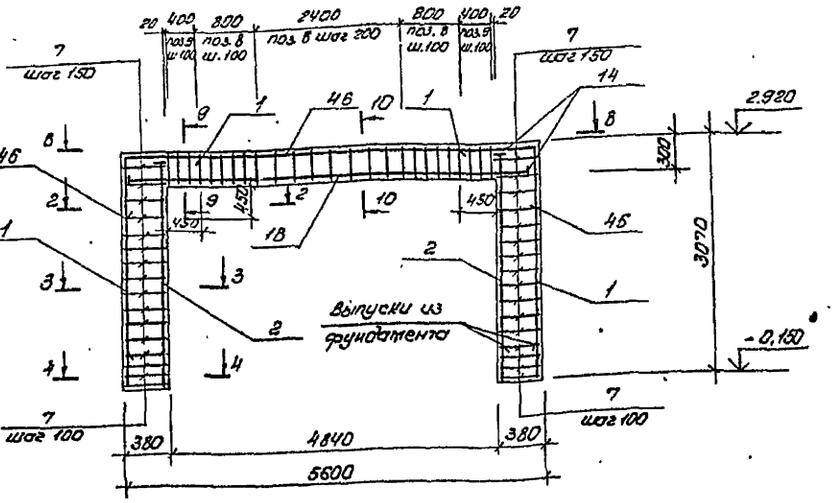

8-8

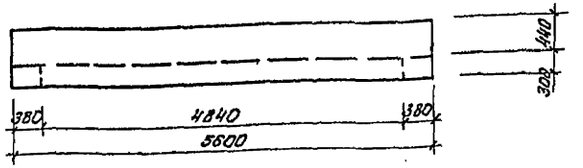

2-2

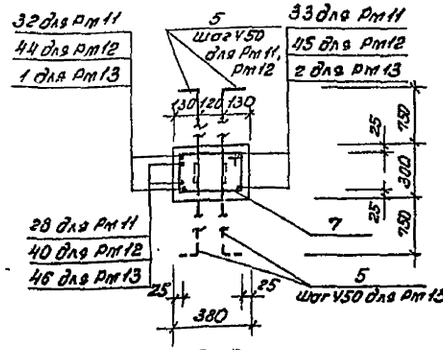

3-3

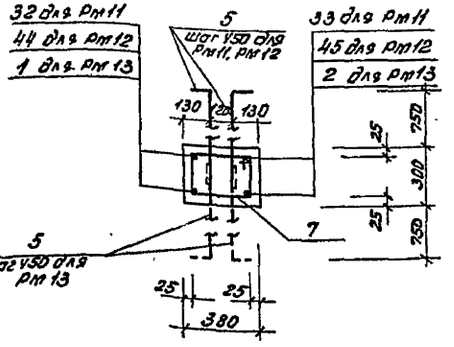

4-4

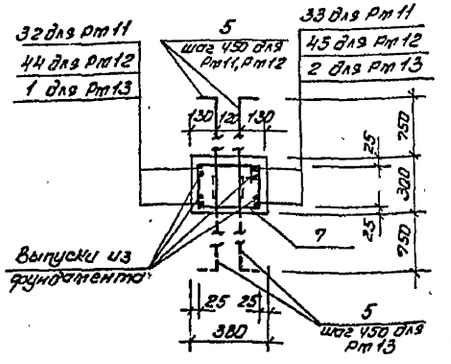

10-10

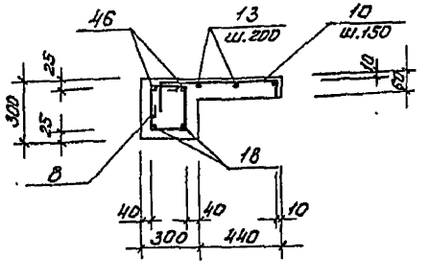

1. Спецификацию на монолитные рамы Рм11... Рм13 см. листы 120, 121.
2. Ведомость расхода стали см. лист 122.

5-5

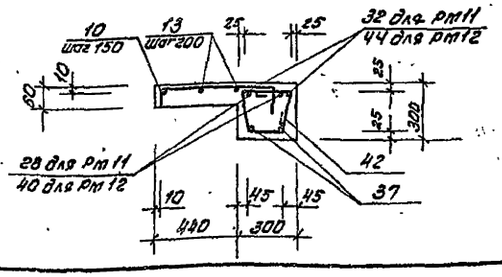

6-6

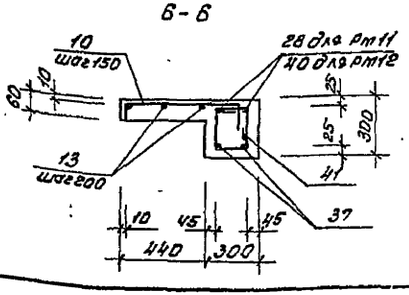

				ТП 701-3-26с.88	Кж1
				Склад для хранения продовольственных и непродовольственных товаров складской площадью 5,0 тыс. кв.м.	
ГИП	Озеровский				
Нач. отд	Лавшенко			Стадия	Лист	Листов
Гл. конст	Аронсбейн			Р	116	
Рук. гр.	Каминская					
Ст. инж.	Телучко			Монолитные рамы Рм11... Рм13	Минспецстроя СССР Укргипрагропром г. Киев	
Н. контр	Костовецкая					

Привязан

Инв.№

Копир. Стиль / Гершенрот /

Формат А2

Типовой проект 701-3-26с.88 Альбом 3

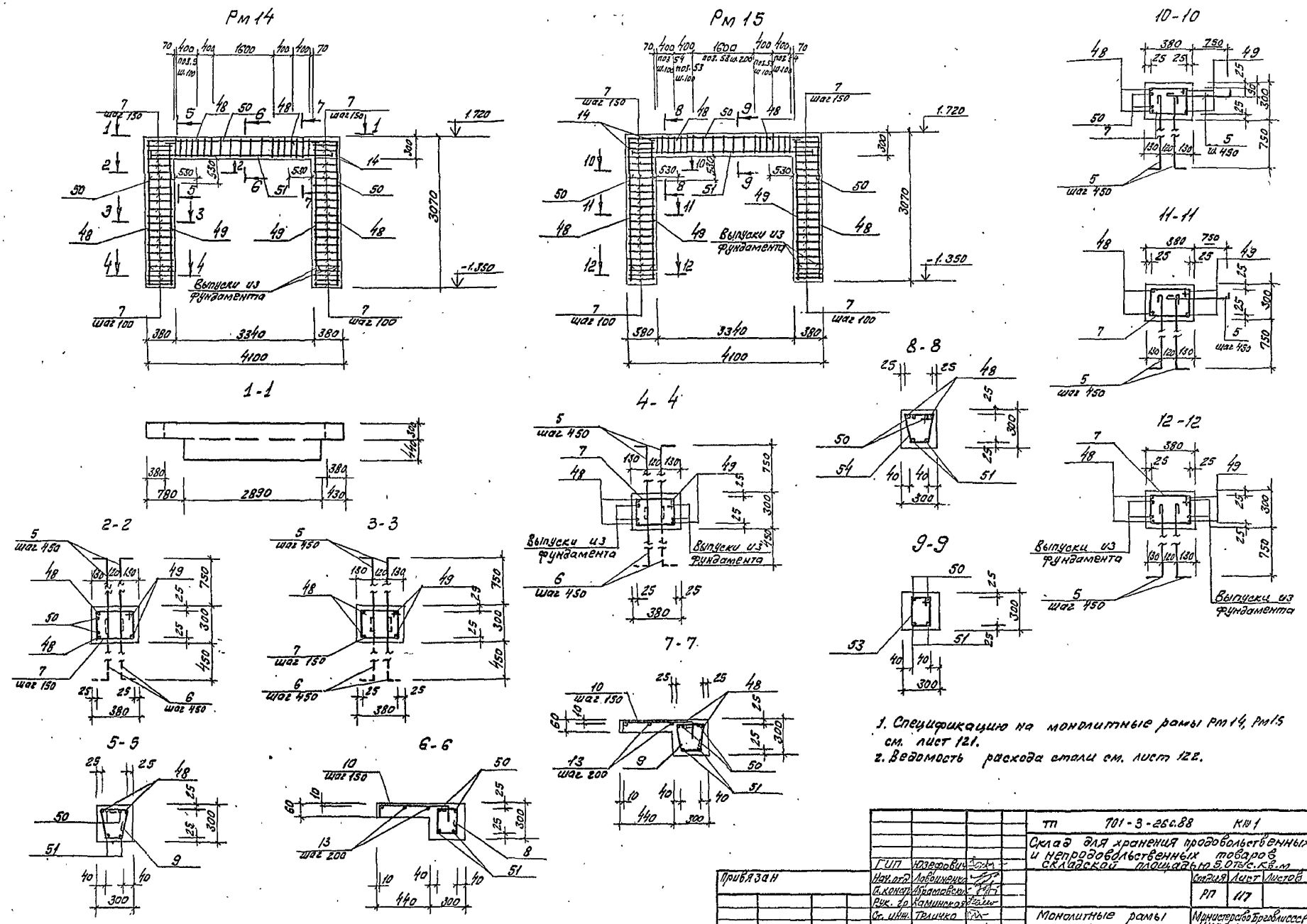

1. Спецификацию на монолитные рамы Рм 14, Рм 15 см. лист 121.
2. Ведомость расхода стали см. лист 122.

ТП	701-3-26с.88				КМ 1
Склад для хранения продовольственных и непродовольственных товаров складской площадью 5.0 тыс. кв.м					
				Стадия	Лист	Листов
				РП	117	
Монолитные рамы Рм 14, Рм 15				Министерство Боргоблисс Укргипроторг г. Киев	
ГИП	Юзефович				
Нач. отд.	Лавриненко				
Гл. констр.	Абрамовский				
Рук. гр.	Каминская				
Ст. инж.	Тличко				
Н. контр.	Кагановская				

Привязан

Инв. №

Инв. № подл. | Подпись, дата | Взам. инв. №

Копировала Мир. (Миркина)

Формат А2

Типовой проект 701-3-26с.88 Альбом 3

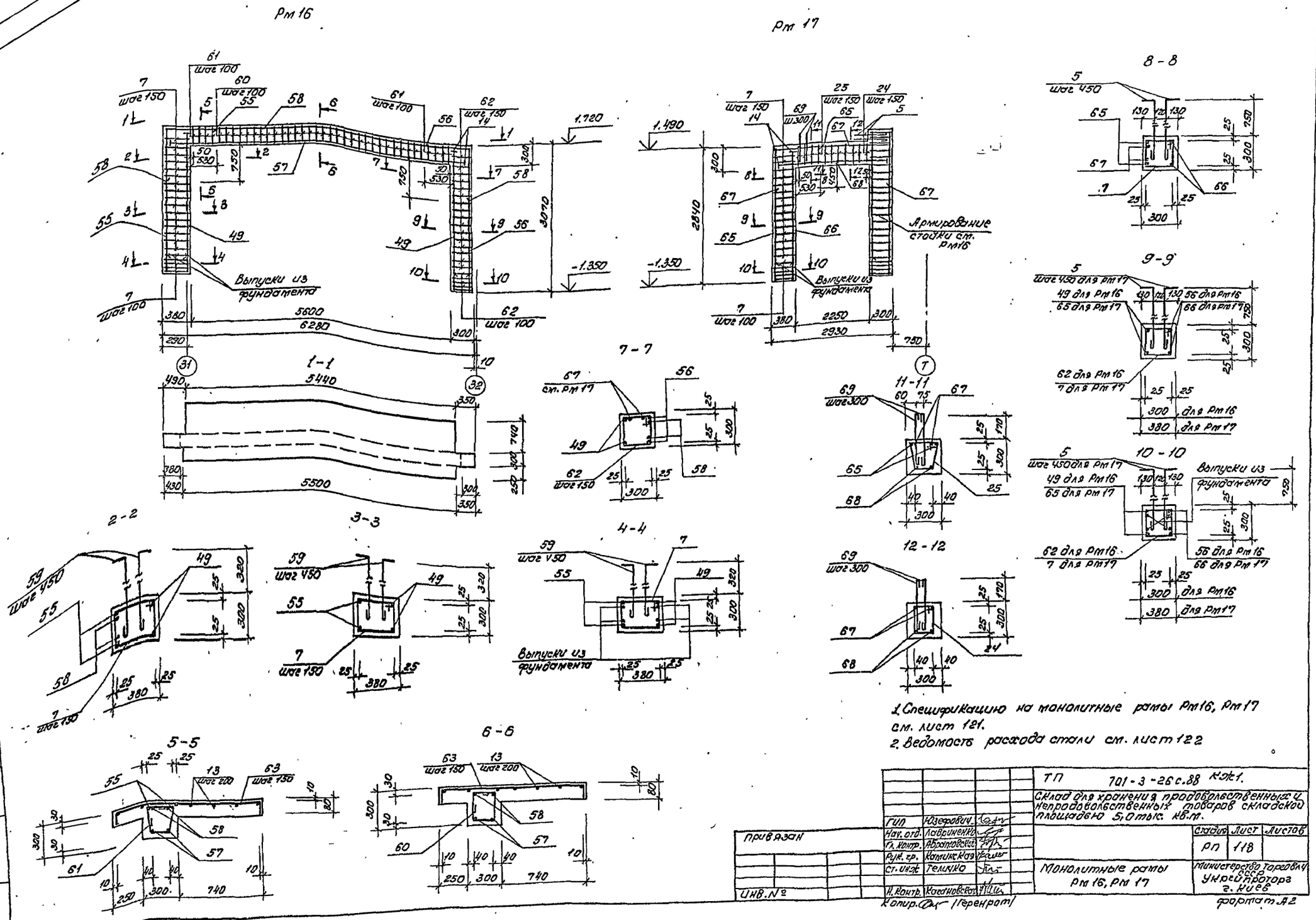

1. Спецификацию на монолитные рамы Рм16, Рм17 см. лист 121.
2. Ведомость расхода стали см. лист 122

				ТП	701-3-26с.88 Кж1.
				Склад для хранения продовольственных и непродовольственных товаров складской площадью 5,0 тыс. кв.м.	
					Стадия: РП; Лист: 118; Листов:
				Монолитные рамы Рм16, Рм17	Министерство Торговли СССР Укрпроторг г. Киев
					Формат А2

ГИП	Юзефович	
Нач. отд.	Лавриненко	
Гл. контр.	Абрамовская	
Рук. гр.	Каминская	
Ст. инж.	Теличко	
Н. контр.	Кагановская	

Привязан

Инв. №

Копир. (Геренрот)

Инв. № подл. | Подпись и дата | Взам. инв. №

Альбом 3

Типовой проект 701-3-26с.88

Спецификация на монолитные рамы РМ1...РМ5

Формат	Зона	Поз.	Обозначение	Наименование	Кол.	Примеч.
			лист 112	РМ1		
				Детали		
				ф12А III ГОСТ5781-82*		
		1*		ℓ=3850	4	3,4кг
		2		ℓ=3020	4	2,7кг
		3*		ℓ=4900	2	4,4кг
		4		ℓ=3400	2	3,0кг
				ф12А I ГОСТ5781-82*		
		5*		ℓ=1060	28	0,9кг
		6*		ℓ=730	28	0,7кг
				ф8А I ГОСТ5781-82*		
		7*		ℓ=1310	44	0,5кг
		8*		ℓ=1330	18	0,5кг
		9*		ℓ=1360	10	0,5кг
				ф6А I ГОСТ5781-82*		
		10*		ℓ=760	1	0,2кг
		11*		ℓ=1120	16	0,3кг
		12*		ℓ=620	2	0,1кг
		13		ℓобщ=14,6м		
		14		-60х10 ГОСТ103-76* ℓ=60	8	0,3кг
				Материалы		
				Бетон В15	1,1	м3
			лист 112	РМ2		
				Детали		
				ф12А-III ГОСТ5781-82*		
		1*		ℓ=3850	2	3,4кг
		2		ℓ=3020	2	2,7кг
		15*		ℓ=5050	2	4,5кг
		16		ℓ=4250	2	3,8кг
		17*		ℓ=6950	2	6,2кг
		37		ℓ=5450	2	4,8кг
		5*		ф12А I ГОСТ5781-82* ℓ=1060	32	0,9кг
				ф8А-I ГОСТ5781-82*		
		7*		ℓ=1310	54	0,5кг

Формат	Зона	Поз.	Обозначение	Наименование	Кол.	Прим.
				РМ2 (продолжение)		
				ф8А I ГОСТ5781-82*		
		8*		ℓ=1330	27	0,5кг
		9*		ℓ=1360	10	0,5кг
				ф6А I ГОСТ5781-82*		
		10*		ℓ=760	38	0,2кг
		13		ℓобщ.=16,8м		
		14		-60х10 ГОСТ103-76* ℓ=60	8	0,3кг
				Материалы		
				Бетон В15	1,4	м3
			лист 113	РМ3		
				Детали		
				ф16А III ГОСТ5781-82*		
		20*		ℓ=4000	4	6,3кг
		21		ℓ=3020	4	4,8кг
		22*		ф14А III ГОСТ5781-82* ℓ=7710	2	9,3кг
		23		ф10А III ГОСТ5781-82* ℓ=6050	2	3,7кг
		5*		ф12А I ГОСТ5781-82* ℓ=1060	28	0,9кг
		7*		ф8А I ГОСТ5781-82* ℓ=1310	28	0,5кг
				ф6А I ГОСТ5781-82*		
		24*		ℓ=1090	28	0,2кг
		25*		ℓ=1120	8	0,3кг
		14		-60х10 ГОСТ103-76* ℓ=60	8	0,3кг
				Материалы		
				Бетон В15	1,2	м3
			лист 113	РМ4		
				Детали		
				ф12А III ГОСТ5781-82*		
		1*		ℓ=3850	4	3,4кг
		2		ℓ=3020	4	2,7кг

Формат	Зона	Поз.	Обозначение	Наименование	Кол.	Примеч.
				РМ4 (продолжение)		
				ф12А III ГОСТ5781-82*		
		26*		ℓ=7550	2	6,7кг
		23		ф10А III ГОСТ5781-82* ℓ=6050	2	3,7кг
		5*		ф12А I ГОСТ5781-82* ℓ=1060	28	0,9кг
		7*		ф8А I ГОСТ5781-82* ℓ=1310	44	0,5кг
				ф6А I ГОСТ5781-82*		
		24*		ℓ=1090	30	0,2кг
		25*		ℓ=1120	6	0,3кг
		14		-60х10 ГОСТ103-76* ℓ=60	8	0,3кг
				Материалы		
				Бетон В15	1,2	м3
			лист 114	РМ5		
				Детали		
				ф25А III ГОСТ5781-82*		
		70*		ℓ=4495	2	17,3кг
		27		ℓ=3320	2	12,8кг
		71*		ℓ=5695	2	21,9кг
		36*		ℓ=7640	2	29,4кг
		72		ℓ=4520	2	17,4кг
		29		ф18А III ГОСТ5781-82* ℓ=5450	2	10,9кг
		5*		ф12А I ГОСТ5781-82* ℓ=1060	64	0,9кг
		7*		ф8А I ГОСТ5781-82* ℓ=1310	27	0,5кг
				ф6А I ГОСТ5781-82*		
		30*		ℓ=1050	18	0,2кг
		31*		ℓ=1100	14	0,3кг
		14		-60х10 ГОСТ103-76* ℓ=60	8	0,3кг
				Материалы		
				Бетон В15	1,35	м3

Позиции, обозначенные знаком *, см. ведомость деталей на листе 122.

Инв. № подл. | Подпись и дата | Взам. инв. №

Привязан

Инв. №

ГИП	Юзефович	
Нач. отд.	Лавриненко	
Гл. конс.	Абрамовский	
Рук. гр.	Каминская	
Ст. инж.	Теличко	
Н. контр.	Кагановская	

ТП 701-3-26с.88 Кж1

Склад для хранения продовольственных и непродовольственных товаров складской площадью 5,0 тыс. кв.м

Стадия	Лист	Листов
РП	119	

Спецификация на монолитные рамы РМ3...РМ5.

Министерство торговли СССР Укргипроторг г. Киев

Копир. Общ- /Геренрот/

формат А2

Спецификация на монолитные рамы РМ6... РМ12

Формат	Зона	Поз.	Обозначение	Наименование	Кол.	Примеч.
				лист 115 РМ 6, РМ 9		
				Детали		
		32*		ф20 А III ГОСТ 5781-82*		
				С=1335	4	10,7кг
		33		С=3320	4	8,2кг
		34*		С=7320	2	18,1кг
		35		ф14А III ГОСТ 5781-82* С=5450	2	6,6кг
		5*		ф12А I ГОСТ 5781-82* С=1060	32(64)	0,9кг
		7*		ф8А I ГОСТ 5781-82* С=1310	26	0,5кг
		-		ф6А I ГОСТ 5781-82*		
		30*		С=1050	22	0,2кг
		31*		С=1100	10	0,3кг
		14		-60х10, ГОСТ 103-76* С=60	8	0,3кг
				Материалы		
				Бетон В15	1,2	м³
				лист 115 РМ 7		
				Детали		
				ф18 А III ГОСТ 5781-82*		
		44*		С=4380	2	8,8кг
		45		С=3320	2	6,6кг
		75*		С=5580	2	11,2кг
		76		С=4520	2	9,0кг
		40*		С=7410	2	14,8кг
		37		ф12А III ГОСТ 5781-82*		
				С=5450	2	4,8кг
		5*		ф12А I ГОСТ 5781-82*		
				С=1060	64	0,9кг
		7*		ф8 А I ГОСТ 5781-82*		
				С=1310	36	0,5кг
				ф6А I ГОСТ 5781-82*		
		77*		С=1070	24	0,24кг
		78*		С=1110	8	0,25кг
		14		-60х10 ГОСТ 103-76*		
				С=60	8	0,3кг
				Материалы		
				Бетон В15	1,35	м³

Формат	Зона	Поз.	Обозначение	Наименование	Кол.	Примеч.
				лист 115 РМ 8, РМ 10		
				Детали		
				ф14А III ГОСТ 5781-82*		
		38*		С=4230	4	5,1кг
		39		С=3320	4	4,0кг
		40*		ф18А III ГОСТ 5781-82* С=7410	2	14,8кг
		37		ф12 А III ГОСТ 5781-82*		
				С=5450	2	4,8кг
		5*		ф12 А I ГОСТ 5781-82*		
				С=1060	32(64)	0,9кг
		7*		ф6А I ГОСТ 5781-82		
				С=1310	48	0,5кг
				ф6А I ГОСТ 5781-82*		
		24*		С=1090	24	0,2кг
		25*		С=1120	8	0,3кг
		14		-60х10 ГОСТ 103-76*		
				С=60	8	0,3кг
				Материалы		
				Бетон В15	1,2	м³
				лист 116 РМ 11		
				Детали		
		28*		ф22А III ГОСТ 5781-82*		
				С=7470	2	22,3кг
				ф20А III ГОСТ 5781-82*		
		32*		С=1335	2	10,7кг
		33		С=3320	2	8,2кг
		73*		С=5535	2	13,6кг
		74		С=4520	2	11,2кг
		37		ф12А III ГОСТ 5781-82*		
				С=5450	2	4,8кг
		5*		ф12А I ГОСТ 5781-82*		
				С=1060	32	0,9кг
		7*		ф8А I ГОСТ 5781-82*		
				С=1310	30	0,5кг
				ф10 А I ГОСТ 5781-82*		
		41		С=1370	21	0,8кг

Формат	Зона	Поз.	Обозначение	Наименование	Кол.	Примеч.
				РМ 11 (продолжение)		
				ф10 А I ГОСТ 5781-82*		
		42*		С=1410	16	0,9кг
				ф6 А I ГОСТ 5781-82*		
		10*		С=760	38	0,2кг
		13		Собщ=16,2кг	-	
		14		-60х10 ГОСТ 103-76* С=60	8	0,3кг
				Материалы		
				Бетон В15	1,5	м³
				лист 116 РМ 12		
				Детали		
				ф 18А III ГОСТ 5781-82*		
		44*		С=4380	2	8,8кг
		45		С=3320	2	6,6кг
		75*		С=5580	2	11,3кг
		76		С=4520	2	9,0кг
		40		С=7410	2	14,8кг
		37*		ф12А III ГОСТ 5781-82*		
				С=5450	2	4,8кг
		5*		ф12А I ГОСТ 5781-82*		
				С=1050	32	0,9кг
				ф10 А I ГОСТ 5781-82*		
		41*		С=1370	21	0,8кг
		42*		С=1410	16	0,9кг
		7*		ф8А I ГОСТ 5781-82*		
				С=1310	36	0,5кг
				ф6А I ГОСТ 5781-82*		
		10*		С=760	38	0,2кг
				Собщ=16,7кг	-	
		14		-60х10 ГОСТ 103-76* С=60	8	0,3кг
				Материалы		
				Бетон В15	1,5	м³

1. Позиции, обозначенные знаком*, см. ведомость деталей на листе 122.
2. Количество стержней поз. 5, указанное в скобках, дано для монолитных рам РМ9 и РМ 10.

привязан

Инв.№

ГИП	Озеров		
Нач. отд.	Лаврикова		
Гл. констр.	Абрамовская		
Рук. гр.	Калинюк		
Ст. инж.	Телячко		
Н. контр.	Логинова		

тп 701-3-26с.88 К№1

Склад для хранения продовольственных и непродовольственных товаров складской площадью 5,0 тыс. кв. м

Стадия	Лист	Листов
РП	120	

Спецификация на монолитные рамы РМ6... РМ12

Минмосрес Госторгпромстроя Укрпромторг г. Киев

Копировала Мир Имиркина

Формат А2

Типовой проект 701-3-26с.88 Альбом 3

Спецификация на монолитные рамы РМ13... РМ17.

Формат	Зона	Поз	Обозначение	Наименование	Кол.	Примеч.
			лист 116	РМ13		
				Детали		
				ф12А III ГОСТ5781-82*		
		1*		ℓ=3850	4	3,4кг
		2		ℓ=3020	4	2,7кг
		46*		ℓ=7000	2	6,2кг
		18		ℓ=5500	2	4,9кг
				ф12А I ГОСТ5781-82*		
		5*		ℓ=1060	28	0,9кг
				ф8А I ГОСТ5781-82*		
		7*		ℓ=1310	44	0,5кг
		8*		ℓ=1330	27	0,5кг
		9*		ℓ=1260	10	0,5кг
				ф6А I ГОСТ5781-82*		
		10*		ℓ=760	38	0,2кг
		13		ℓобщ.=16,8м		
		14		-60×10 ГОСТ 103-76*		
				ℓ=60	8	0,3кг
				Материалы		
				Бетон В15	1,4	м3
			лист 117	РМ14		
				Детали		
				ф14А III ГОСТ5781-82*		
		48*		ℓ=3930	4	4,8кг
		49		ℓ=3020	4	3,7кг
		50*		ℓ=5660	2	6,8кг
		51		ф12А III ГОСТ5781-82*		
				ℓ=4000	2	3,6кг
				ф12А I ГОСТ5781-82*		
		5*		ℓ=1060	28	0,9кг
		6*		ℓ=720	28	0,6кг
				ф8А I ГОСТ5781-82*		
		7*		ℓ=1310	46	0,5кг
		8*		ℓ=1330	15	0,5кг
		9*		ℓ=1260	10	0,5кг

Формат	Зона	Поз	Обозначение	Наименование	Кол.	Примеч.
				РМ14 (продолжение)		
				ф6А I ГОСТ5781-82*		
		10*		ℓ=760	20	0,2кг
		13		ℓобщ.=8,7м.		
		14		-60×10 ГОСТ103-76* ℓ=60	8	0,3кг
				Материалы		
				Бетон В15	1,1	м3
			лист 117	РМ15		
				Детали		
				ф14А III ГОСТ5781-82*		
		48*		ℓ=3930	4	4,8кг
		49		ℓ=3020	4	3,7кг
		50*		ℓ=5660	2	6,8кг
		51		ф12А III ГОСТ5781-82*		
				ℓ=4000	2	3,6кг
		5*		ф12А I ГОСТ5781-82*		
				ℓ=1060	28	0,9кг
				ф8А I ГОСТ5781-82*		
		7*		ℓ=1310	46	0,5кг
		53*		ℓ=1090	15	0,4кг
		54*		ℓ=1120	10	0,4кг
		14		-60×10 ГОСТ 103-76* ℓ=60	8	0,3кг
				Материалы		
				Бетон В15	1,0	м3
			лист 118	РМ16		
				Детали		
				ф14А III ГОСТ5781-82*		
		55*		ℓ=3925	2	4,8кг
		49		ℓ=3020	4	3,7кг
		56*		ℓ=3845	2	4,7кг
		57		ℓ=6180	2	7,5кг
		58*		ф20А III ГОСТ5781-82* ℓ=8050	2	19,8кг

Формат	Зона	Поз	Обозначение	Наименование	Кол.	Примеч.
				РМ16 (продолжение)		
				ф12А I ГОСТ5781-82*		
		59*		ℓ=630	14	0,6кг
		60*		ℓ=1430	46	1,3кг
		61*		ℓ=1460	10	1,3кг
				ф8А I ГОСТ5781-82*		
		7*		ℓ=1310	23	0,5кг
		62*		ℓ=1150	23	0,5кг
				ф6А I ГОСТ5781-82*		
		63*		ℓ=1410	38	0,3кг
		13		ℓобщ.=58,2м		
		14		-60×10 ГОСТ103-76* ℓ=60	8	0,3кг
				Материалы		
				Бетон В15	1,6	м3
			лист 118	РМ17		
				Детали		
				ф14А III ГОСТ5781-82*		
		65*		ℓ=3700	2	4,5кг
		66		ℓ=2790	2	3,4кг
				ф12А III ГОСТ5781-82*		
		67*		ℓ=4330	2	3,5кг
		68		ℓ=2830	2	2,2кг
		5*		ф12А I ГОСТ5781-82* ℓ=1060	16	0,9кг
		69*		ф10А I ГОСТ5781-82* ℓ=590	14	0,4кг
		7*		ф8А I ГОСТ5781-82* ℓ=1310	21	0,5кг
				ф6А I ГОСТ 5781-82*		
		24*		ℓ=1090	12	0,2кг
		25*		ℓ=1120	4	0,3кг
		14		-60×10 ГОСТ 103-76* ℓ=60	6	0,3кг
				Материалы		
				Бетон В15	0,53	м3

Позиции, обозначенные знаком *, см. ведомость деталей на листе 122.

Инв. № подл. | Подпись и дата | Взам. инв. №

Привязан

Инв. №

ГИП	Юзефович	
Нач. отд.	Лавриненко	
Сл. контр.	Абрамовский	
Рук. гр.	Каминская	
Ст. инж.	Теличко	
Н. контр.	Кагановская	

ТП 701-3-26с.88 КЖ1

Склад для хранения продовольственных и непродовольственных товаров складской площадью 5,0 тыс. кв. м.

Стадия	Лист	Листов
РП	121	

Спецификация на монолитные рамы Рм13... Рм17.

Министерство торговли СССР УКРГИПРОТОРГ г. Киев

Коп: Ка /Канунникова/

Формат А2

Ведомость деталей

Поз.	Эскиз
1	805; 3045
3	3450; 725; 725
5	870; 100
6	570; 70
7	410; 250; 330; 320
8	420; 250; 220; 440
9	450; 250; 220; 440
10	610; 50; 100
11	1020; 50; 50
12	470; 100; 50
16	605; 1215
17	5500; 725; 725
20	955; 3045
22	6100; 805; 805
24	800; 250; 220; 320
25	330; 250; 220; 320
26	6100; 725; 725
28	3020; 360; 805; 805; R=220
30	280; 250; 200; 320
31	330; 250; 200; 320
32	885; 325; 3125; R=200
34	5060; 325; 805; 805; R=200
36	4950; 405; 940; 940; R=250
38	885; 3345
40	5300; 955; 955
41	440; 250; 210; 470
42	480; 250; 210; 470
44	1035; 3345
46	5550; 725; 725
48	885; 3045
50	4050; 805; 805
53	300; 250; 220; 320
54	330; 250; 220; 320
55	885; 3040
56	805; 3040
58	5790; 325; 805; 805; R=200
59	440; 100
60	480; 130; 220; 240
61	510; 130; 220; 240
62	330; 250; 250; 320
63	1270; 70; 70
65	885; 2815
67	2880; 725; 725
69	75; 75; 440
70	1020; 305; 3070; R=250
71	1020; 405; R=250; 1270
73	885; 325; R=200; 1855
75	1035; 4345
77	290; 250; 210; 320
78	330; 250; 210; 320

Ведомость расхода стали на элемент, кг

Марки элементов	Изделия арматурные															Всего	прокат марка ВСт3кп2 ГОСТ 103-76*		Общий расход
	Арматура класса A III ГОСТ 5781-82*										Арматура класса A I ГОСТ 5781-82*								
	ф10	ф12	ф14	ф16	ф18	ф20	ф22	ф25	Итого	ф6	ф8	ф10	ф12	Итого		60х10	Итого	
Рм1		39,2							39,2	8,5	36,0		44,8	89,3	128,5	2,4	2,4	130,9
Рм2		50,8							50,8	11,3	45,5		28,8	85,6	136,4	2,4	2,4	138,8
Рм3	7,4		18,6	44,4					70,4	8,0	14,0		26,2	47,2	117,6	2,4	2,4	120,0
Рм4	7,4	37,8							45,2	7,8	22,0		25,2	55,0	100,2	2,4	2,4	102,6
Рм5					21,8			197,6	219,4	7,8	13,5		57,6	78,9	298,3	2,4	2,4	300,7
Рм6			13,2			111,8			125,0	7,4	13,0		28,8	49,2	174,2	2,4	2,4	176,6
Рм7		9,6			100,8				110,4	7,8	18,0		57,6	83,4	193,8	2,4	2,4	196,2
Рм8		9,6	36,4		29,6				75,6	7,2	24,0		28,8	60,0	135,6	2,4	2,4	138,0
Рм9			13,2			111,8			125,0	7,4	13,0		57,6	78,0	203,0	2,4	2,4	205,4
Рм10		9,6	36,4		29,6				75,6	7,2	24,0		57,6	88,8	164,4	2,4	2,4	166,8
Рм11		9,6				87,4	44,6		141,6	11,3	15,0	31,2	28,8	86,3	227,9	2,4	2,4	230,3
Рм12		9,6			100,8				110,4	11,3	18,0	31,2	28,8	89,3	199,7	2,4	2,4	202,1
Рм13		16,6							16,6	11,3	10,5		25,2	77,0	123,6	2,4	2,4	126,0
Рм14		7,2	47,6						54,8	5,9	35,5		42,0	83,4	138,2	2,4	2,4	140,6
Рм15		7,2	47,6						54,8		33,0		25,2	58,2	113,0	2,4	2,4	115,4
Рм16			48,8			39,6			88,4	19,9	23,0		81,2	124,1	212,5	2,4	2,4	214,9
Рм17		11,4	15,8						27,2	3,6	10,5	5,6	14,4	34,1	61,3	1,8	1,8	63,1

1. Расположение монолитных рам см. листы 88, 89 опалубку и армирование - листы 112... 118, спецификации на рамы - листы 119... 121.

					ТП 701-3-26с.88		Кн1
					Склад для хранения продовольственных и непродовольственных товаров складской площадью 50 тыс. кв. м		
Привязан						Стадия	Лист	Листов
						РП	122	
		ГИП	Жаворонков		Монолитные рамы Рм1... Рм17. Ведомость деталей. Ведомость расхода стали на элемент	Министерство торгового и госснаба УкрглпродторгКиев	
		Нач. отд	Лабиринко				
		Гл. констр	Абрамовский				
		Рук. гр.	Каминская				
		Гл. инж.	Теплуко				
Инв.№		Н. контр	Коралевская				

Копировала Мищ- (Миркина)

Формат А2

Типовой проект 701-3-26с.88 Альбом 3

РМВ-1

Опалубка рамы

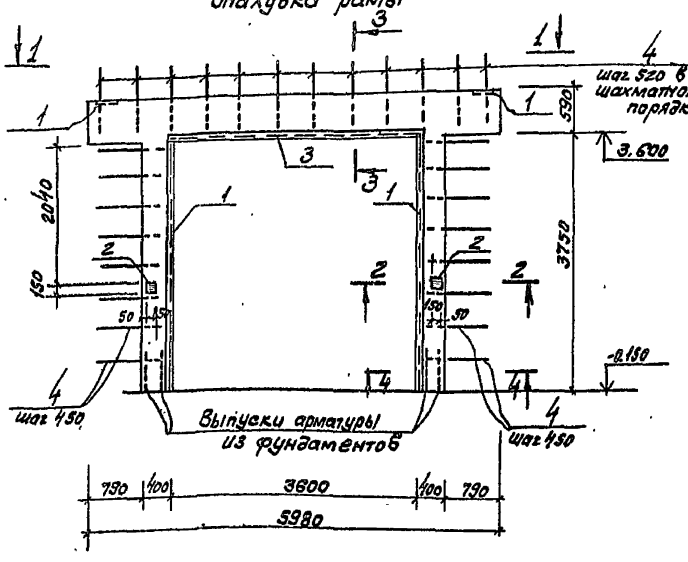

РМВ 2

Опалубка рамы

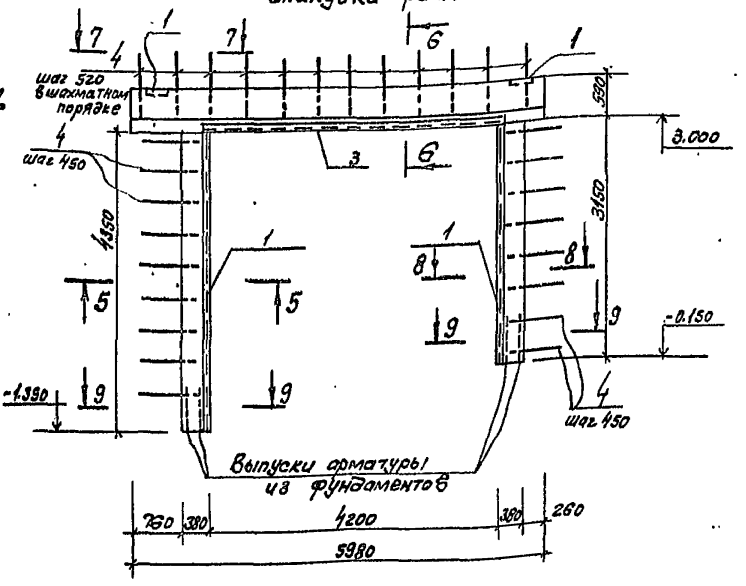

6-6

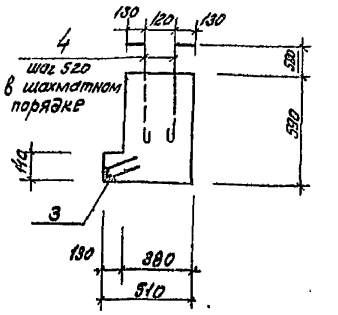

7-7

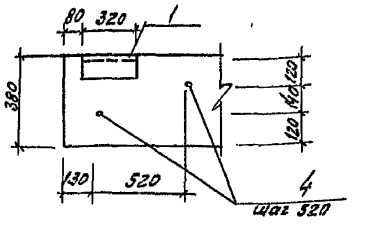

1-1

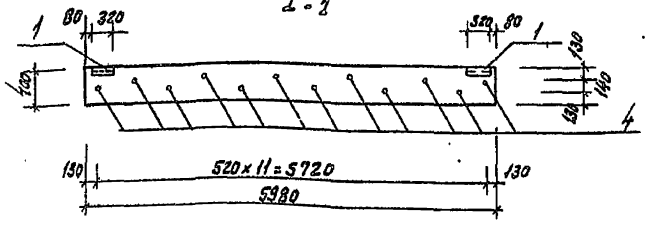

5-5

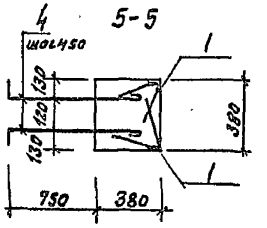

2-2

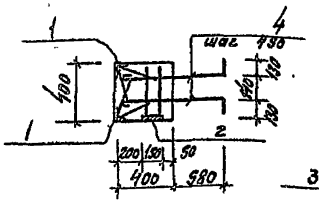

3-3

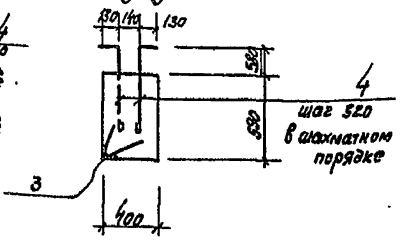

Ведомость расхода стали РМВ1, РМВ2

Марка элемента	Изделия арматурные							Изделия закладные								Общий расход
	Арматура класса						Всего	Арматура класса				Прокат марки			Всего	
	AIII			AI				AIII				ВСт3кп2				
	ГОСТ 5781-82*							ГОСТ 5781-82*				ГОСТ 8509-72	ГОСТ 8510-72	ГОСТ 103-76*		
	16		Итого	6		Итого		12	10	8	Итого	L75х6	L125х8	-8-8-8-12		
РМВ1	92,3		92,3	39,8		39,8	132,1	2,6	9,8	21,9	34,3	107,8	47,2	2,8	3,6	195,7	327,8
РМВ2	92,2		92,2	48,3		48,3	140,5	—	11,4	21,9	33,3	107,8	55,0	—	3,6	199,7	340,2

Расчетные схемы рам

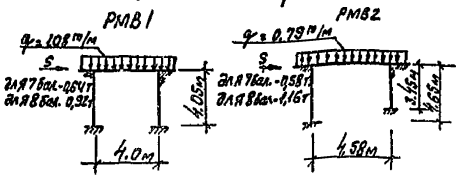

1. Арматурные сечения 2-2...6-6,8-8,9-9 спецификацию на рамы и общие примечания см. лист 124.

| | | | | | | | |

Альбом 3

Типовой проект 701-3-26с.88

2-2 армирование

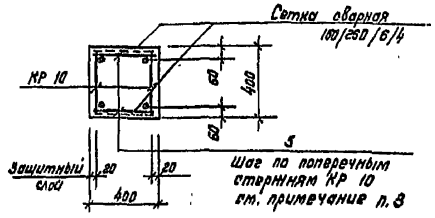

6-6 армирование

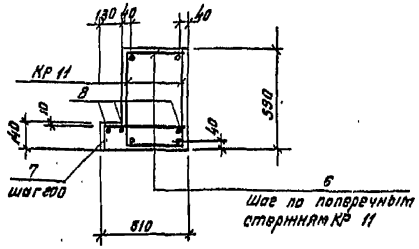

3-3 армирование

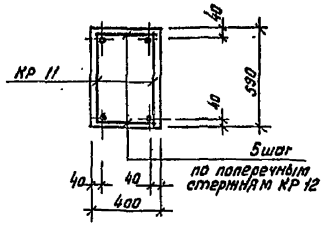

5-5, 8-8 армирование

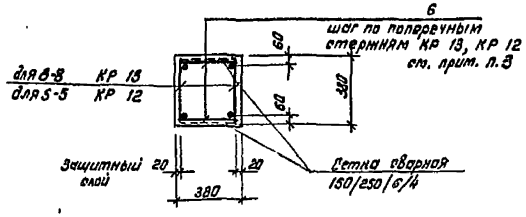

4-4

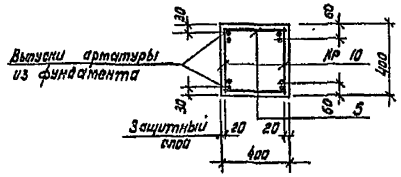

9-9

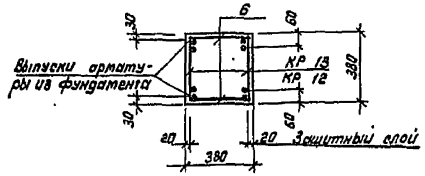

Ведомость деталей

Поз	Эскиз
4	950 100
7	130 470 130

1. Опалубочные чертежи рам и ведомость расхода стали см. лист 123
2. На арматурных сечениях 2-2... 9-9 закладные детали и выпуски арматуры в кирпичную кладку условно не показаны.
3. В местах пересечения каркасов КР10, КР12, КР13 с каркасами КР11 соединительные стержни поз. 5 или 6 не устанавливать.
4. Сварные сетки 150/250/6/4 принять по ГОСТУ 8478-81, расход арматуры класса А III - 30,0 кг, вр I - 6,5 кг (на все рамы ворот).
5. Позиции, обозначенные в спецификации значком* см. ведомость деталей на данном листе.
6. Закладные изделия защитить лакокрасочным покрытием толщ. 60 мкм.

Спецификация на рамы ворот РМВ1, РМВ2

Формат	Зона	Позиц.	Обозначение	Наименование	Кол	Примеч
			лист 123	Рама РМВ 1		
				Сборочные единицы		
			КЖИ1-КР10...КР 13	Каркас КР 10	4	
			КЖИ1-КР10...КР 13	Каркас КР 11	2	
		1	1.400-15 Вып. 1	Изделие закладное МН 536	15,64	м
		2	1.400-15 Вып. 1	Изделие закладное МН 112-2	2	
		3	1.400-15 Вып. 1	Изделие закладное МН 538	3,78	м
				Детали		
				ф6АI ГОСТ 5781-82*		
		4*		ℓ=1100	48	0,24
		5		ℓ=370	164	0,08
				Материалы		
				Бетон В15	2,63	м³
			лист 123	Рама РМВ2		
				Сборочные единицы		
			КЖИ1-КР10...КР13	Каркас КР 11	2	
			КЖИ1-КР10...КР13	Каркас КР 12	2	
			КЖИ1-КР10...КР13	Каркас КР 13	2	
		1	1.400-15 Вып. 1	Изделие закладное МН 536	15,64	м
		3	1.400-15 Вып. 1	Изделие закладное МН 538	4,4	м
				Детали		
				ф6АI ГОСТ 5781-82*		
		6		ℓ=350	162	0,008
		4*		ℓ=1100	48	0,24
		7*		ℓ=730	30	0,16
		8		ℓ=5950	3	0,32
				Материалы		
				Бетон В15	2,53	м³

ТП 701-3-26с.88 КЖ1				
Склад для хранения продовольственных и непродовольственных товаров складской площадью 5,0 тыс. кв. м.				
	ГИП	Юзефович		
	Нач. отд.	Лавриненко		
	Гл. констр.	Абрамовский		
	Рук. гр.	Каминская		
	Ст. инж.	Силантьева		
	Н. контр.	Касановская		
Стадия	Лист	Листов		
РП	124			
Армирование монолитных рам ворот РМВ1, РМВ2. Сечения 2-2... 9-9.	Министерство торговли СССР УКРГИПРОТОРГ г. Киев			

Привязан

Инв. №

Коп: Кан /Канунникова/

Формат А2

Инв. № подл. | Подпись и дата | Взам. инв. №

Альбом 3

Типовой проект 701-3-26с.88

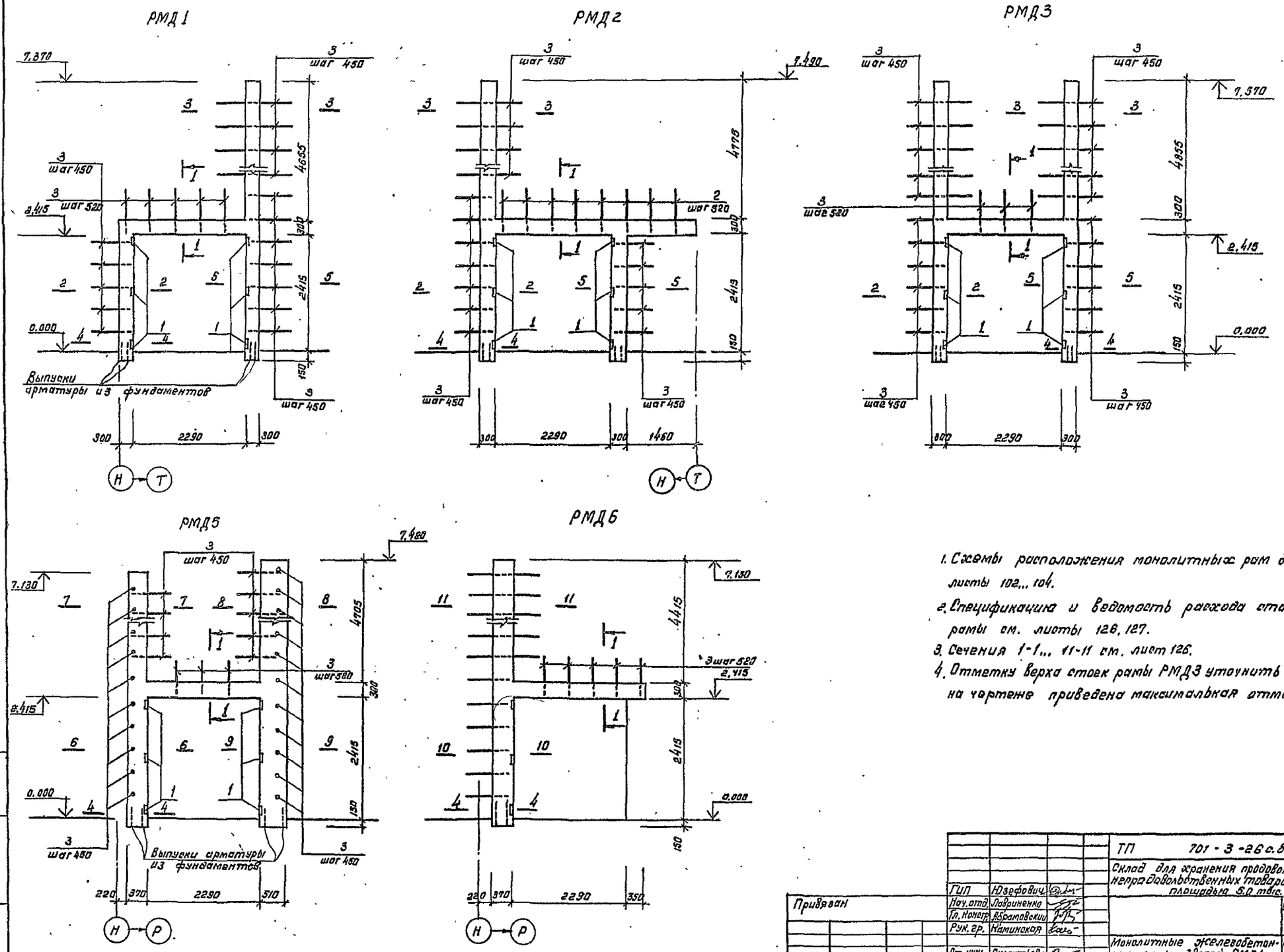

1. Схемы расположения монолитных рам дверей см. листы 102...104.
2. Спецификация и ведомость расхода стали на рамы см. листы 126, 127.
3. Сечения 1-1... 11-11 см. лист 126.
4. Отметку верха стоек рамы РМД3 уточнить по месту; на чертеже приведена максимальная отметка.

Привязан	ГИП	Юзефович		ТП 701-3-26с.88	КЖ1
	Нач.отд.	Лавриненко		Склад для хранения продовольственных и непродовольственных товаров складской площадью 5.0 тыс. кв.м.	
	Гл.констр.	Абрамовский			Стадия / Лист / Листов
	Рук.гр.	Каминская			РП / 125
Инв. №	Ст.инж.	Силантьева		Монолитные железобетонные рамы дверей РМД1... РМД3, РМД5, РМД6	Министерство торговли СССР УКРГИПРОТОРГ г. Киев
	Н.контр.	Кагановская			

Коп: /Канунникова/

Формат А2

Инв. № подл. | Подпись и дата | Взам. инв. №

Альбом 3

Типовой проект 701-3-26с.88

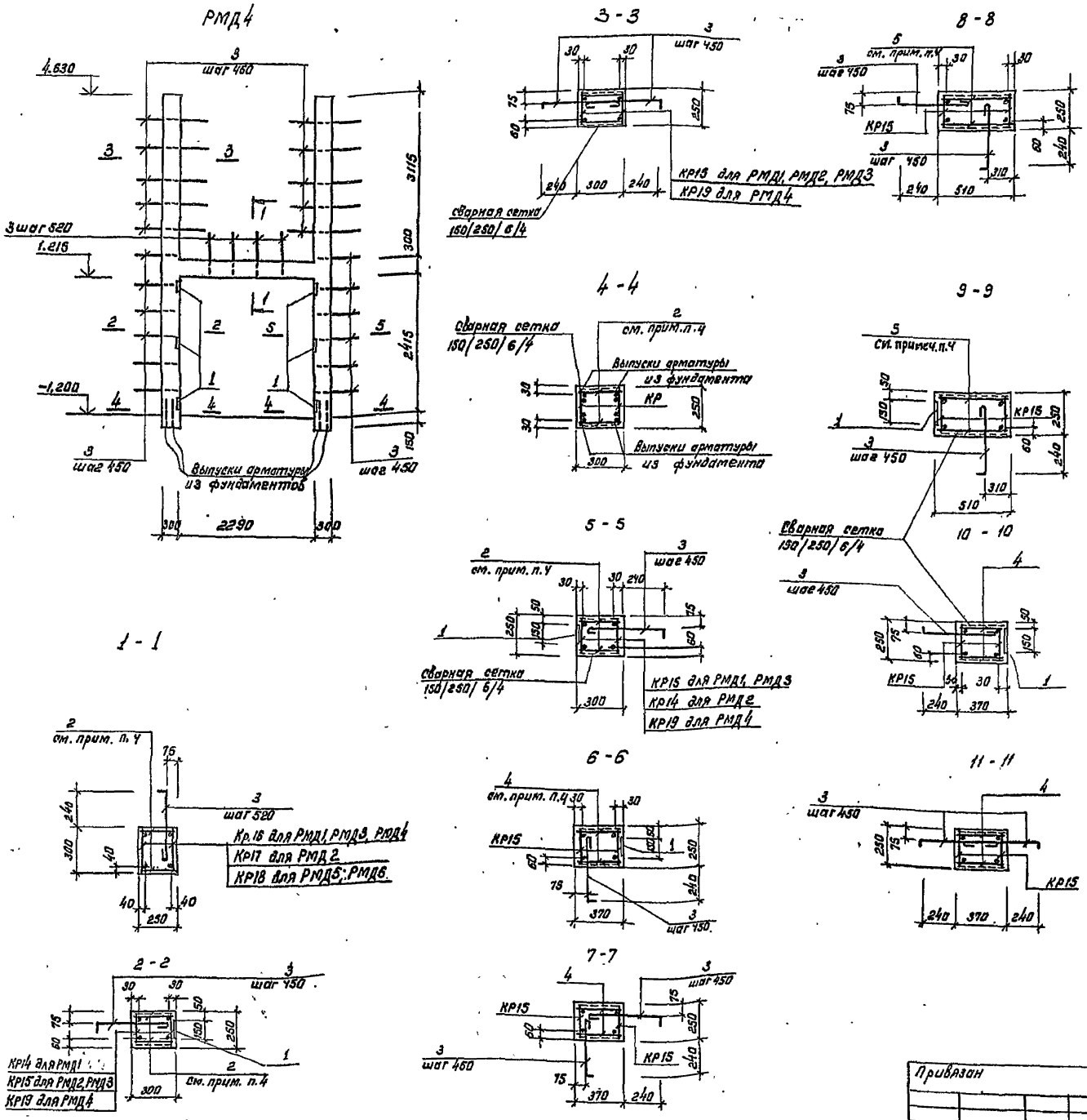

Спецификация на РМД1... РМД6 (начало)

Формат	Зона	Поз.	Обозначение	Наименование	Кол	Примечание
			Лист 125	РМД1		
				Сборочные единицы		
			КЖИ1-КР14...КР16	Каркас КР14	2	
			КЖИ1-КР14...КР16	Каркас КР15	2	
			КЖИ1-КР14...КР16	Каркас КР16	2	
		1	1.400-15 Вып.1	Изделие закладное МН 106-3	6	
				Детали		
		2		ф6АI ГОСТ5781-82* ℓ=270	174	
		3*		ф6АI ГОСТ5781-82* ℓ=610	36	
				Материалы		
				Бетон В15	1,0	м³
			Лист 125	РМД2		
				Сборочные единицы		
			КЖИ1-КР14...КР16	Каркас КР14	2	
			КЖИ1-КР14...КР16	Каркас КР15	2	
			КЖИ1-КР14...КР16	Каркас КР17	2	
		1	1.400-15 Вып.1	Изделие закладное МН 106-3	6	
				Детали		
		2		ф6АI ГОСТ5781-82* ℓ=270	196	
		3*		ф6АI ГОСТ5781-82* ℓ=610	38	
				Материалы:		
				Бетон В15	1,1	м³

1. Расположение рамы см. листы 102... 104.
2. Ведомость расхода стали на РМД1... РМД6, см. лист 127.
3. Позиции, обозначенные * см. ведомость деталей, лист 127.
4. Детали поз. 2, 4, 5 устанавливать с шагом по поперечным стержням каркасов.
5. Отметку верха стоек рамы РМД4 уточнить по месту; на чертеже приведена максимальная отметка.

Пип	Юзефович		
Нач. отд.	Лавриненко		
Гл. констр.	Абрамовский		
Рук. гр.	Каминская		
Ст. инж.	Силантьева		
Н. контр.	Кагановская		

Привязан

Инв. №

ТП 701-3-26с.88 КЖ1

Склад для хранения продовольственных и непродовольственных товаров складской площадью 5.0 тыс. кв.м.

Стадия	Лист	Листов
РП	126	

Монолитная рама дверей РМД4. Спецификация на РМД1... РМД6 (начало)

Министерство торговли СССР УКРГИПРОТОРГ г. Киев

коп: Ка (Канунникова)

Формат А2

Инв. № подл. | Подпись и дата | Взам. инв. №

Типовой проект 701-3-26с.88 Альбом 3

Спецификация на РМД1... РМД6 /продолжение/

Формат	Зона	Поз.	Обозначение	Наименование	Кол	примечание
			лист 125	РМД3		
				Сборочные единицы		
			КШИ1-КР14...КР16	Каркас КР15	4	
			КШИ1-КР14...КР16	Каркас КР16	2	
		1	1.400-15 вып. 1	Изделие закладное		
				МН106-3	6	
				Детали		
		2		ф6АI ГОСТ 5781-82* ℓ=270	224	0.06
		3*		ф6АI ГОСТ 5781-82* ℓ=610	59	0.135
				Материалы:		
				Бетон В15	1.3	м³
			лист 126	РМД4		
				Сборочные единицы		
			КШИ1-КР14-КР16	Каркас КР16	2	
			КШИ1-КР17...КР19	Каркас КР19	4	
			1.400-15 вып. 1	Изделие закладное		
				МН106-3	6	
				Детали		
		2		ф6АI ГОСТ 5781-82* ℓ=270	186	0.06
		3*		ф6АI ГОСТ 5781-82* ℓ=610	44	0.135
				Материалы		
				Бетон В15	1.1	м³
			лист 125	РМД5		
				Сборочные единицы		
			КШИ1-КР14...КР16	Каркас КР15	4	
			КШИ1-КР17...КР19	Каркас КР18	2	
			1.400-15 вып. 1	Изделие закладное		
				МН106-3	6	
				Детали		
		3*		ф6АI ГОСТ 5781-82* ℓ=610	60	0.135
		4		ф6АI ГОСТ 5781-82* ℓ=340	226	0.075
				Материалы		
				Бетон В15	1.8	м³

Формат	Зона	Поз.	Обозначение	Наименование	Кол.	примечание
			лист 125	РМД6		
				Сборочные единицы		
			КШИ1-КР14...КР16	Каркас КР15	2	
			КШИ1-КР17...КР19	Каркас КР18	2	
		1	1.400-15 вып. 1	Изделие закладное		
				МН106-3	3	
				Детали		
		3*		ф6АI ГОСТ 5781-82* ℓ=610	33	0.135
		4		ф6АI ГОСТ 5781-82* ℓ=340	136	0.075
				Материалы		
				Бетон В15	0.9	м³

Ведомость деталей

№№ поз.	Эскиз
3	50 510

Ведомость расхода стали на элемент, кг

Марка элемента	Изделия арматурные								Изделия закладные					Общий расход
	Арматура класса								Арматура класса А III		прокат марки Вст3кп2			
	А III				А I			Всего	ГОСТ 5781-82*		ГОСТ 103-76*		Всего	
	ГОСТ 5781-82*													
	ф12	ф16	ф20	Итого	ф6		Итого		ф8	Итого	-8=6	Итого		
РМД1	20.3	48.7		69.0	24.5		24.5	93.5	1.9	1.9	4.2	4.2	6.1	99.6
РМД2	25.5	48.7		74.2	27.4		27.4	101.6	1.9	1.9	4.2	4.2	6.1	107.7
РМД3	10.2	97.4		107.6	33.1		33.1	140.7	1.9	1.9	4.2	4.2	6.1	146.8
РМД4	10.2	75.4		85.6	26.8		26.8	112.4	1.9	1.9	4.2	4.2	6.1	118.5
РМД5	10.6	97.4		108.0	36.8		36.8	144.8	1.9	1.9	4.2	4.2	6.1	150.9
РМД6	10.6	48.7		59.3	21.9		21.9	81.2	0.9	0.9	2.1	2.1	3.0	84.2
Армирование стен шахты лифта		37.3	571.5	608.8	342.3		342.3	951.1						951.1

1. Схемы расположения монолитных рам дверей см. листы 125, 126.
2. В связи с переменной высотой стоек рам РМД1... РМД3, РМД5, РМД6 арматурные каркасы КР15 укоротить по месту так, чтобы сохранить зазор между верхом стойки рамы и плитой покрытия согласно узлу 11 на листе 107.
3. Позиции, обозначенные знаком*, см. ведомость деталей на данном листе.
4. Начало спецификации на РМД1... РМД6 см. лист 126.
5. Закладные детали окрасить масляной краской за 2 раза.
6. Расход стали - в 12 по ГОСТ 103-76*.
   на рамы дверей - 47,9 кг;
   на стены шахты лифта - 3,7 кг.

ГИП	Юзефович		
Нач. отд.	Лавриненко		
Гл. констр.	Абрамовский		
Рук. гр.	Каминская		
Ст. инж.	Силантьева		
Н. контр.	Казановская		

Привязан

Инв. №

ТП 701-3-26с.88 КЖ1

Склад для хранения продовольственных и непродовольственных товаров складской площадью 5,0 тыс. кв.м

Стадия	Лист	Листов
РП	127	

Спецификация на монолитные рамы РМД1... РМД6 /продолжение/ Ведомость расхода стали

Министерство Торговли СССР Укргипроторг г. Киев

Копировала Мир /Миркина/

Формат А2

Инв. № подл. | Подпись, дата | Взам. инв. №

Типовой проект 701-3-26с.88 Альбом 3

План шахты лифта

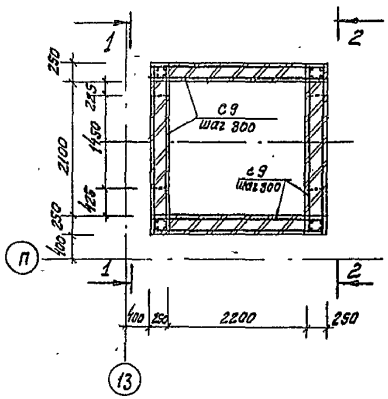

3-3

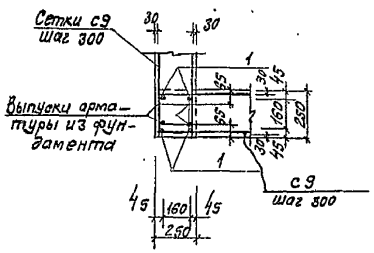

4-4

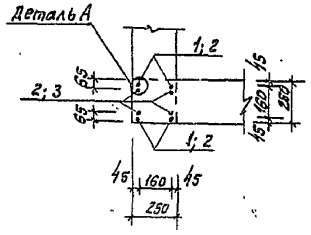

Деталь А

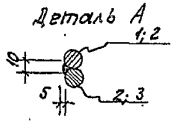

1-1

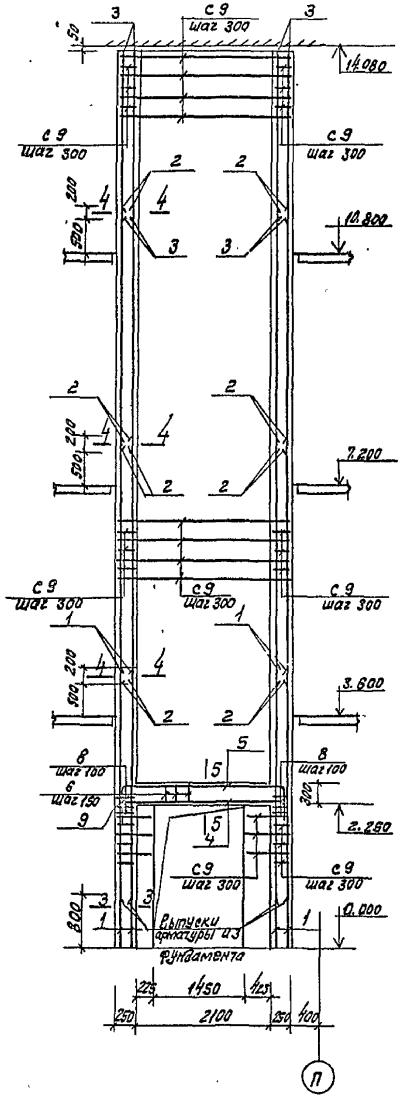

2-2

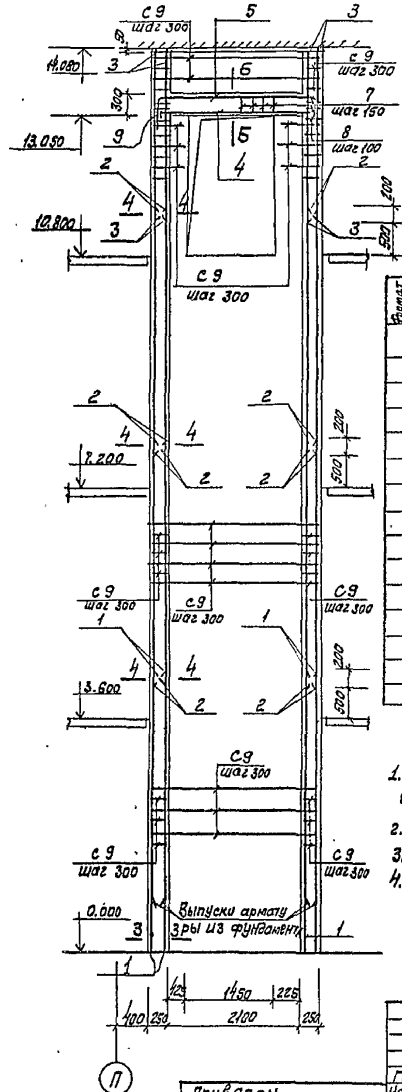

5-5 6-6

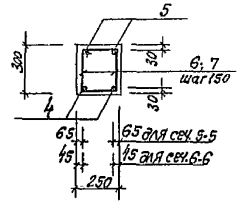

Ведомость деталей

№№ поз	Эскиз
5	2560
6	220 / 140 / 260
7	260 / 180 / 260
8	270 / 180 / 180

Спецификация на армирование кирпичных стен шахты лифта

Формат	Зона	Поз.	Обозначение	Наименование	Кол.	Примечание
				Сборочные единицы		
			КЖИ1-С9	Сетка С9	475,0	м
				Детали		
		1		ф20АIII ГОСТ 5781-82* ℓ=4300	16	10,62
		2		ф20АIII ГОСТ 5781-82* ℓ=3800	32	9,39
		3		ф20АIII ГОСТ 5781-82* ℓ=2730	16	6,32
		4		ф16АIII ГОСТ 5781-82* ℓ=2500	4	3,95
		5*		ф16АIII ГОСТ 5781-82* ℓ=3400	4	5,37
		6*		ф6АI ГОСТ 5781-82* ℓ=950	15	0,21
		7*		ф6АI ГОСТ 5781-82* ℓ=1030	15	0,23
		8*		ф6АI ГОСТ 5781-82* ℓ=890	16	0,20
		9		-70х12 ГОСТ 103-76* ℓ=70	8	0,46
				Материалы		
				Бетон В15	3,84	м³

1. Ведомость расхода стали на армирование стен шахты лифта см. лист 127.
2. В сечении 4-4 сетки С9 условно не показаны.
3. Сетки С9 укладывать в процессе кладки стен шахты.
4. Позиции, обозначенные знаком*, см. ведомость деталей на данном листе.

ТП 701-3-26с.88 КЖ1			
Склад для хранения продовольственных и непродовольственных товаров складской площадью 5,0 тыс. кв. м			
ГИП	Юзефович		
Нач. отд.	Лавриненко		
Гл. констр.	Абрамовский		
Рук. гр.	Каминская		
Ст. инж.	Силантьева		
Н. контр.	Кагановская		
Стадия	Лист	Листов	
РП	128		
Армирование кирпичных стен шахты лифта	Министерство Торговли ССР Укргипроторг г. Киев		

Привязан

Инв. №

Инв. № подл. | Подпись, дата | Взам. инв. №

Копировала Миф (Миркина) Формат А2

10033/4

Ум 2

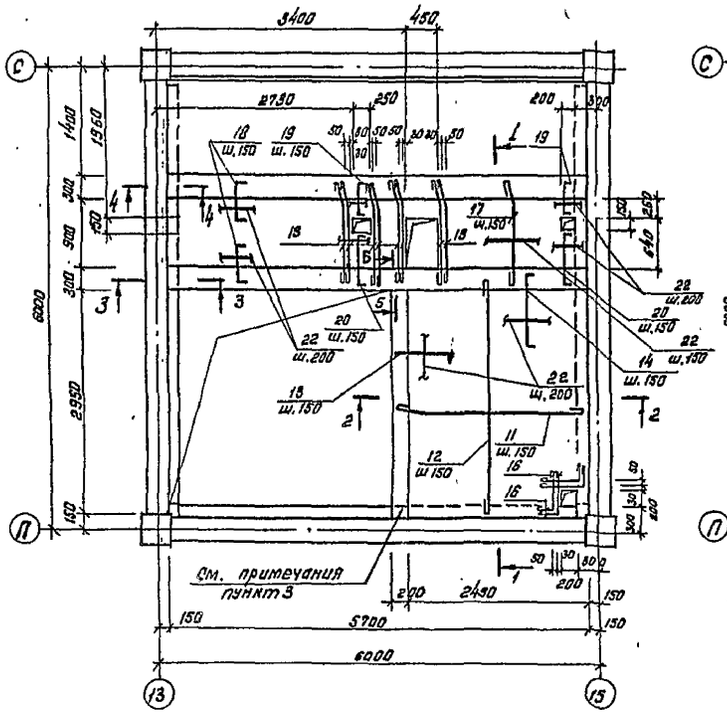

Ум 3

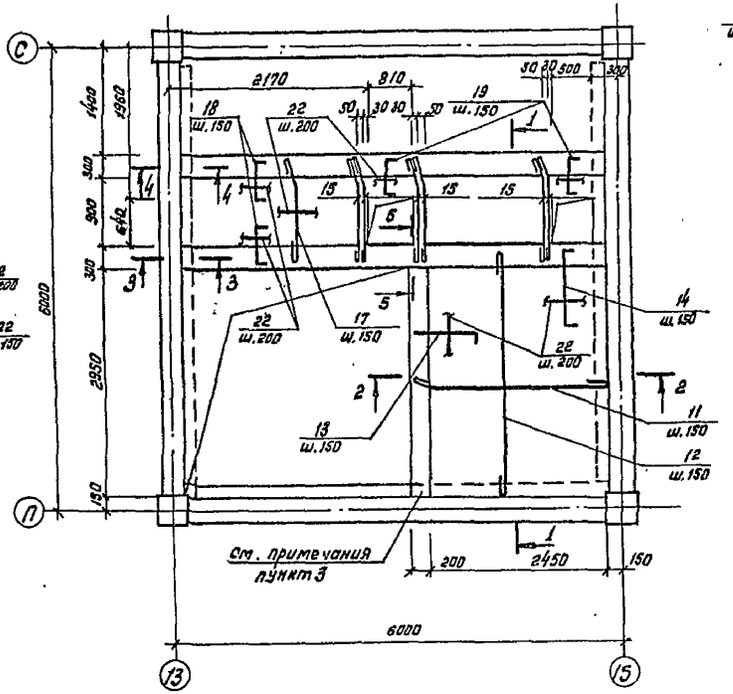

2 - 2

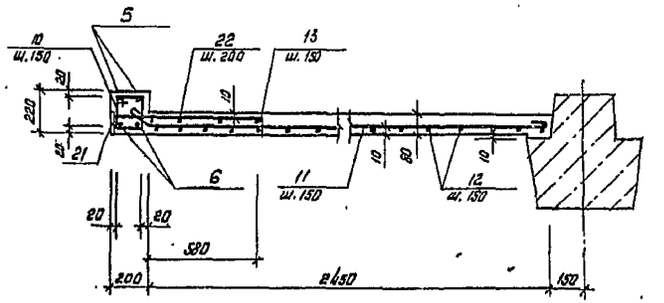

3 - 3

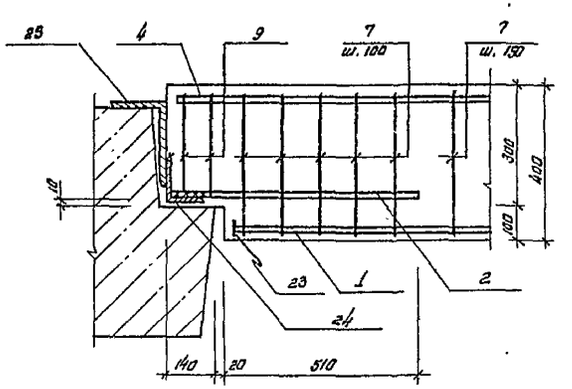

1 - 1

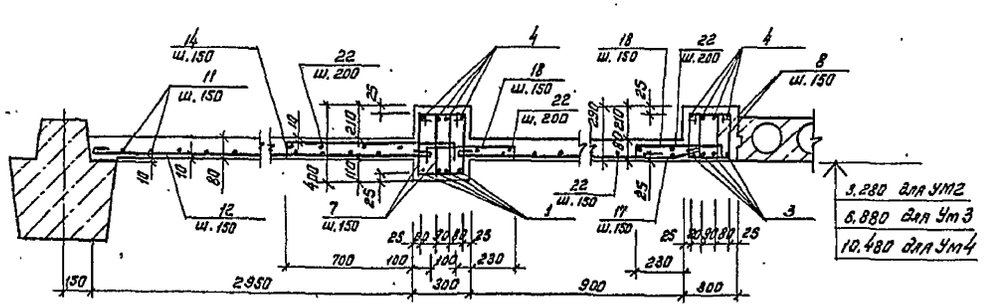

4 - 4

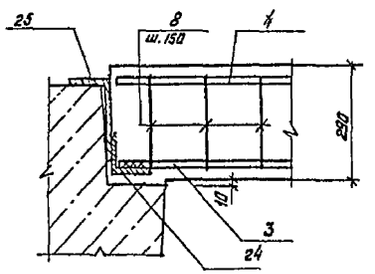

1. Спецификацию на монолитные участки см. лист 132
2. Ведомость расхода стали см. лист 133.
3. Балку опереть на ригель по типу сеч. 4-4, приварив нижнюю арматуру балки к поз. 24 (L 100×8)
4. Сечение 5-5 см. лист 130.

				ТП 701-3-26с.88 КНИ1		
				Склад для хранения продовольственных и непродовольственных товаров складской площадью 5,0 тыс. кв. м.		
ГИП	Юзефович				Стадия	Лист	Листов
Нач. отд.	Лабриненко				РП	129	
Гл. констр.	Лордкипанидзе						
Рук. гр.	Каминская						
Ст. инж.	Мартышук			Монолитные участки УМ 2, УМ 3	Министерство торговли СССР УКРГИПРОТОРГ г. Киев		
Ст. инж.	Телятченко						
Н. контр.	Катановская						

Привязан

Инв. №

Инв. № подл. | Подпись и дата | Взам. инв. № | Ст. инженер Литвинов 1985

Коп: Кан/Канунникова/

Формат А2

Типовой проект 701-3-26с.88 Альбом 3

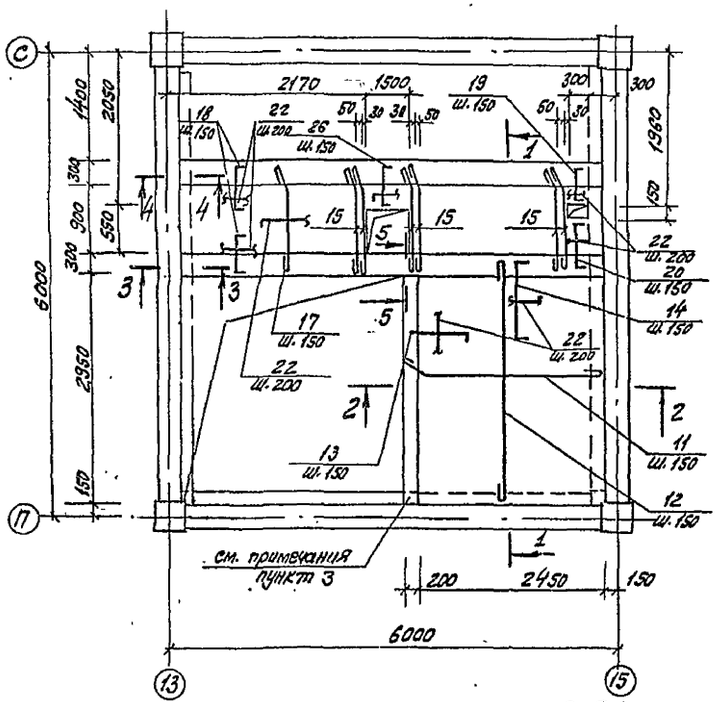

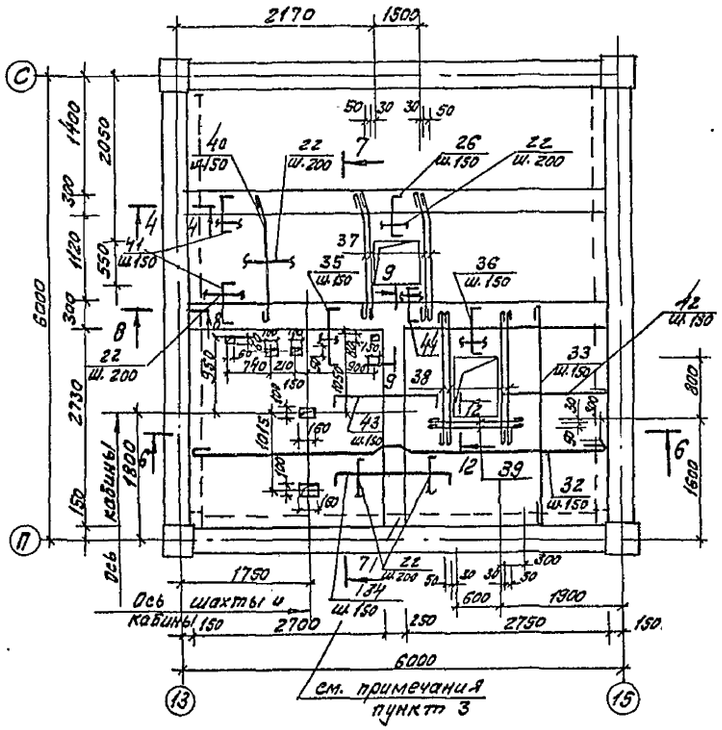

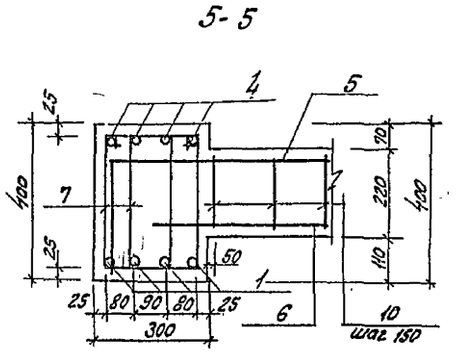

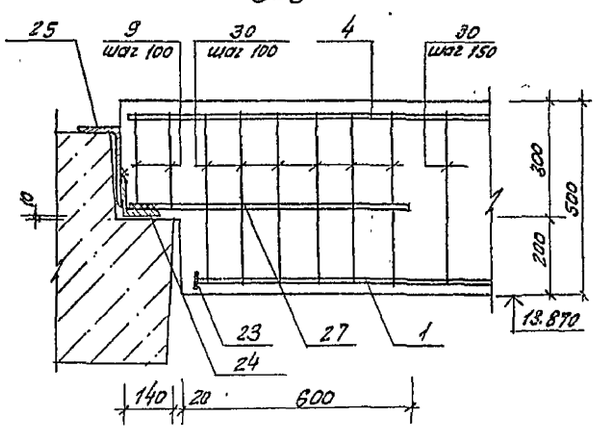

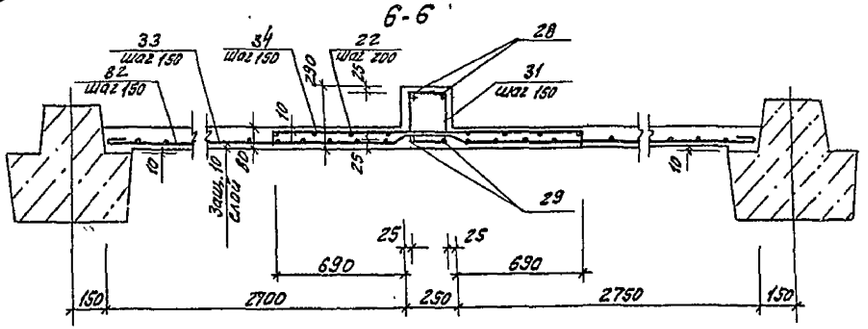

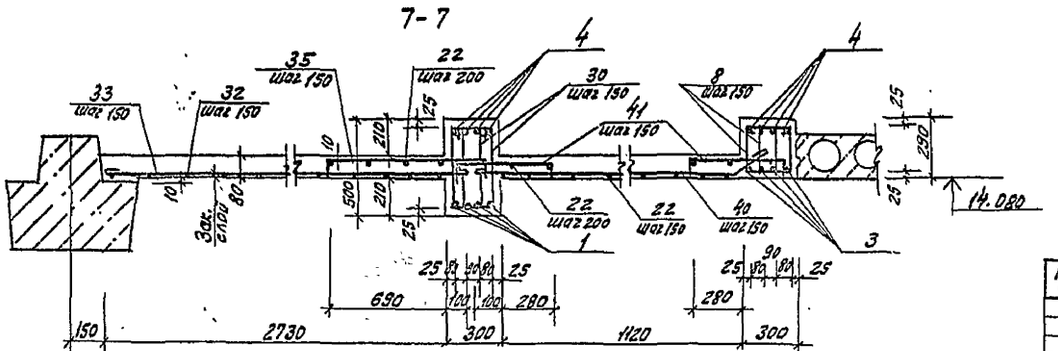

1. Спецификацию на монолитные участки см. лист 132
2. Ведомость расхода стали см. лист 133.
3. Балку опереть на ригель по типу сеч. 4-4, приварив нижнюю арматуру балки к поз. 24 (∠100х8).
4. Сечения 1-1... 4-4 см. лист 129.
5. Сечения 9-9, 12-12 см. лист 131.

ТП 701-3-26с.88 КЖ1			
Склад для хранения продовольственных и непродовольственных товаров складской площадью 5,0 тыс. кв.м			
ГИП	Юзефович	Стадия	Лист	Листов
Нач. отд.	Лавриненко	РП	130	
Гл. конст.	Абрамовский			
Рук. гр.	Каминская			
Ст. инж.	Мартыщук	Монолитные участки Ум4, Ум5	Министерство Торговли СССР Укргипроторг г. Киев	
Ст. инж.	Теличко			
Н. контр.	Кагановская			

Привязан

Инв. №

Копировала Мир- (Миркина)

Формат А2

Согласовано

Гл. сантехник Шпейнер

Взам. инв. №

Подпись, дата

Инв. № подл.

Типовой проект 701-3-26с.88 Альбом 3

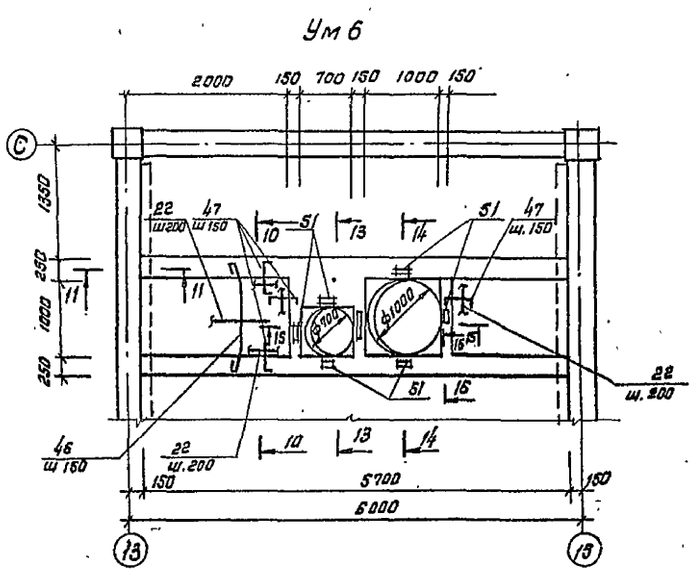

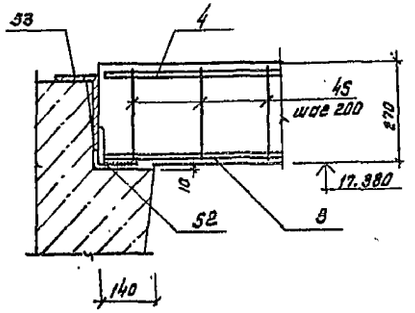

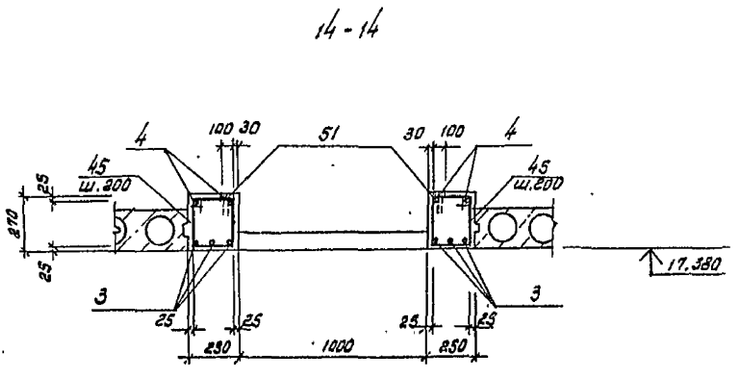

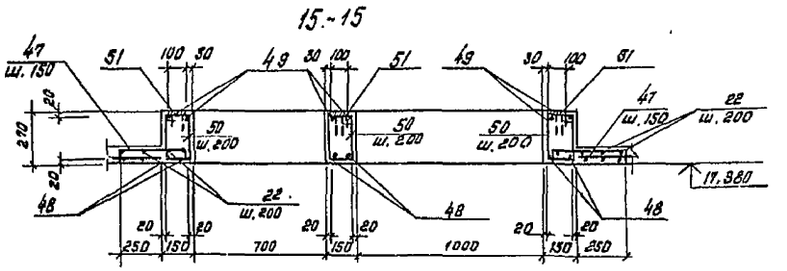

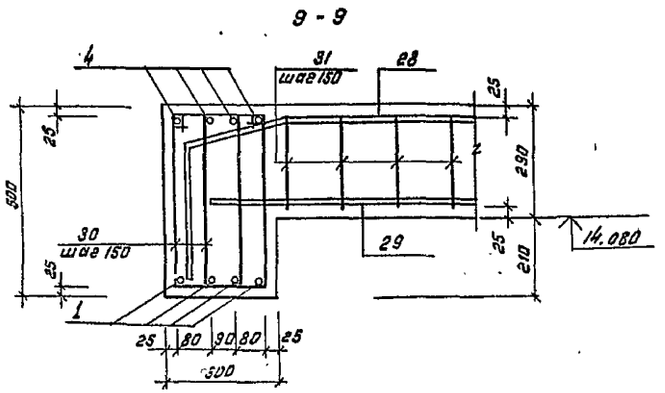

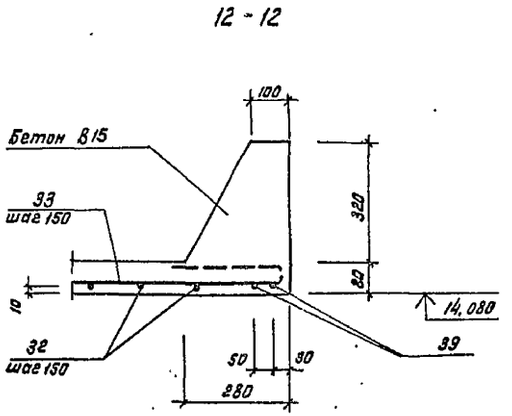

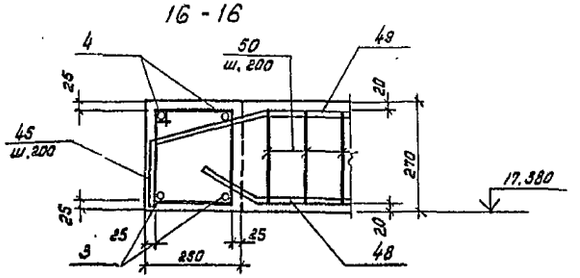

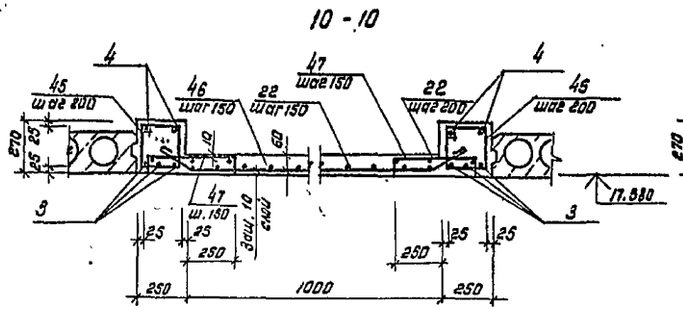

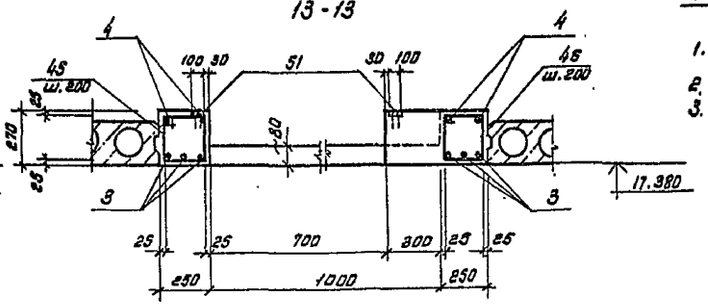

1. Спецификацию на монолитный участок УМ6 см. лист 133.
2. Ведомость расхода стали см. лист 133
3. Сеч. 9-9 и 12-12 замаркированы на листе 130.

Гип	Юзефович		
Нач. отд.	Лавриненко		
Гл. констр.	Абрамовский		
Рук. гр.	Каминская		
Ст. инж.	Теличко		
Ст. инж.	Мартыщук		
Н. контр.	Кагановская		

ТП 701-3-26с.88 К№1

Склад для хранения продовольственных и непродовольственных товаров складской площадью 5,0 тыс. кв.м.

Стадия	Лист	Листов
РП	131	

Монолитный участок УМ6

Министерство торговли СССР УКРГИПРОТОРГ г. Киев

Коп: Ка /Канунникова/

Формат А2

Инв. № подл. | Подпись и дата | Взам. инв. № | Гл. сантехник | Штейнберг | Согласовано

Инв. №

Привязан

Типовой проект 701-3-26с.88 Альбом 3

Спецификация к монолитным участкам Ум2... Ум5

Формат	Зона	Поз.	Обозначение	Наименование	Кол.	Прим.
			Лист 129	**Ум2**		
				Детали		
				ф25 А III ГОСТ 5781-82*		
		1		ℓ=5260	4	20,27 кг
		3		ℓ=5660	4	21,81 кг
		2		ф16 А III ГОСТ 5781-82* ℓ=660	8	1,04 кг
		4		ℓ=5650	8	8,93 кг
				ф14 А II ГОСТ 5781-82*		
		5*		ℓ=3490	2	4,22 кг
		6		ℓ=3070	2	3,71 кг
				ф 8 А I ГОСТ 5781-82*		
		7*		ℓ=1220	80	0,48 кг
		8*		ℓ=1000	76	0,40 кг
		9*		ℓ=1030	8	0,41 кг
		10*		ℓ=830	21	0,33 кг
		11*		ℓ=2660	21	1,05 кг
		12*		ℓ=3150	17	1,24 кг
				ф10 А I ГОСТ 5781-82*		
		13*		ℓ=830	21	0,51 кг
		14*		ℓ=1170	17	0,72 кг
		15*		ℓ=1240	8	0,76 кг
		16*		ℓ=930	4	0,57 кг
				ф6 А I ГОСТ 5781-82*		
		17*		ℓ=1180	31	0,26 кг
		18*		ℓ=550	64	0,12 кг
		19*		ℓ=560	7	0,12 кг
		20*		ℓ=790	3	0,18 кг
		22		ℓ общ.	92,8	м
		23		-75х16 ГОСТ 103-76* ℓ=75	8	0,71 кг
		24		L100х8 ГОСТ 8509-86 ℓ=280	5	3,42 кг
		25		L180х110х10 ГОСТ 8510-86 ℓ=280	4	6,22 кг
		21		30х6 ГОСТ 103-76* ℓ=30	21	0,04 кг
				Материалы		
				Бетон В15	2,3	м³
			Лист 129	**Ум3**		
				Детали		
				Поз. 1...14, 23...25, 21 см. спецификацию к Ум2		

Формат	Зона	Поз.	Обозначение	Наименование	Кол.	Прим.
				ф6 А I ГОСТ 5781-82*		
		17*		ℓ=1180	29	0,26 кг
		18*		ℓ=550	58	0,12 кг
		19*		ℓ=560	10	0,10 кг
		22		ℓ=общ.	80,4	м
				ф10 А I ГОСТ 5781-82*		
		15*		ℓ=1240	6	0,76 кг
				Материалы		
				Бетон В15	2,3	м³
			Лист 130	**Ум4**		
				Детали		
				поз. 1...14, 21, 23-25 см спецификацию к Ум2		
		15		ф10 А II ГОСТ 5781-82* ℓ=1240	6	0,77 кг
				ф6 А I ГОСТ 5781-82*		
		17		ℓ=1180	26	0,26 кг
		18		ℓ=550	52	0,12 кг
		19		ℓ=560	2	0,12 кг
		20		ℓ=790	2	0,18 кг
		22		ℓ общ.	77,3	м
		26		ℓ=650	10	0,14 кг
				Материалы		
				Бетон В15	2,3	м³
			Лист 130	**Ум5**		
				Детали		
				ф25 А II ГОСТ 5781-82*		
		1		ℓ=5260	4	20,27 кг
		3		ℓ=5660	4	21,81 кг
				ф16 А II ГОСТ 5781-82*		
		27		ℓ=750	8	2,89 кг
		4		ℓ=5650	8	8,93 кг
				ф18 А II ГОСТ 5781-82*		
		28*		ℓ=3430	2	6,85 кг
		29		ℓ=2890	2	5,77 кг
				ф 8 А I ГОСТ 5781-82*		
		8*		ℓ=1000	76	0,40 кг

Формат	Зона	Поз.	Обозначение	Наименование	Кол.	Примеч.
				Ум5 (продолжение)		
		9*		ℓ=1030	8	0,41 кг
		30*		ℓ=1420	82	0,56 кг
		31*		ℓ=1030	19	0,41 кг
		32*		ℓ=5780	15	2,28 кг
		33*		ℓ=2920	38	1,15 кг
				ф10 А I ГОСТ 5781-82*		
		34*		ℓ=1770	14	1,09 кг
		35*		ℓ=1160	34	0,72 кг
		36*		ℓ=940	4	0,58 кг
		37*		ℓ=1450	4	0,89 кг
		38*		ℓ=1810	4	1,12 кг
		39*		ℓ=1330	2	0,82 кг
		40*		ℓ=1470	5	0,91 кг
				ф6 А I ГОСТ 5781-82*		
		40*		ℓ=1400	28	0,31 кг
		41*		ℓ=590	56	0,13 кг
		26*		ℓ=650	10	0,14 кг
		44*		ℓ=520	10	0,12 кг
		22		ℓ общ.	118,2	м
		42*		ф8 А I ГОСТ 5781-82* ℓ=1850	5	0,73 кг
		23		-75х16 ГОСТ 103-76* ℓ=75	8	0,71 кг
		24		L100х8 ГОСТ 8509-86 ℓ=280	5	3,42 кг
		25		L180х110х10 ГОСТ 8510-86 ℓ=280	4	6,22 кг
				Материалы		
				Бетон В15	3,2	м³

Позиции, обозначенные знаком *, см. ведомость деталей на листе 133.

Инв.№ подл. | Подпись и дата | Взам. инв.№

Привязан

Инв.№

ГИП	Назеровин		
Нач. отд	Лавриненко		
Гл. Констр.	Вертоградов		
Рук. гр.	Наконечная		
Ст. инж.	Мартыщук		
Ст. инж.	Телучко		
Н. контр.	Наганобедов		

Копир. Сонг / Перекрат

ТП 701-3-26с.88 Альбом 3

Склад для хранения продовольственных и непродовольственных товаров складской площадью 5,0 тыс. кв.м.

стадия	лист	листов
РП	132	

Спецификация к монолитным участкам Ум2...Ум5.

Министерство торговли Украинской ССР г. Киев

Формат А2

Типовой проект 701-3-26с.88 Альбом 3

Спецификация к монолитному участку УМ6

Форм.	Зона	Поз	Обозначение	Наименование	Кол.	Примеч.
			Лист 131	УМ6		
				Изделия закладные		
		51	1.400-6/76	М8-10	8	1.1кг
				Детали		
		3		Ф25А-III ГОСТ5781-82*		
				ℓ= 5660	6	21,81кг
		4		Ф16А III ГОСТ5781-82*		
				ℓ= 5650	4	8,93кг
		48*		ℓ= 1320	6	2,09кг
				Ф6А I ГОСТ5781-82*		
		22		ℓобщ.	48,6	м
		46*		ℓ=1290	25	0,29кг
		47*		ℓ=540	66	0,12кг
				Ф12А III ГОСТ5781-82*		
		49*		ℓ=1920	6	1,70кг
				Ф8А I ГОСТ5781-82*		
		48*		ℓ=990	60	0,39кг
		50*		ℓ=830	18	0,33кг
		52		L100×8 ГОСТ8509-86		
				ℓ=230	4	2,81кг
		53		L180×110×10 ГОСТ8510-86		
				ℓ=230	4	5,11кг
				Материалы		
				Бетон В15	1,16	м³

Ведомость деталей

Поз	Эскиз
5	290 3200
7	350 265 420 185
8	240 265 310 185
9	255 265 325 185
10	180 230 260 160
11	150 2390
13	760 70
14	70 950 150
15	950 150
17	950 150
18	70 410 70
19	70 420 70
20	70 650 70
44	70 380 70
28	30 420 300 2710
30	450 265 520 185
31	310 280 200 240
34	70 1630 70
35	70 960 130
36	70 740 130
37	1170 150
40	1170 150
41	70 450 70
42	1730
43	70 1330 70

Ведомость расхода стали на элемент, кг

	Изделия арматурные																	Изделия закладные					Общий расход
	Арматура класса											Всего	Прокат марки				Всего	Арматура класса		Прокат марки		Всего	
	А III							А I					В ст 3 кп2					А III		В ст 3 кп2			
	ГОСТ 5781-82*							ГОСТ 5781-82*					ГОСТ 103-76		ГОСТ 8509-86	ГОСТ 8510-86		ГОСТ 5781-82*		ГОСТ 380-71*			
	Ф8	Ф12	Ф14	Ф16	Ф18	Ф25	Итого	Ф6	Ф8	Ф10	Итого		-30×6	-75×16	L100×8	L180×110×10		Ф10		-100×8			
УМ2			15,86	79,76		168,32	263,94	37,72	122,14	31,31	191,17	455,11	0,84	5,68	17,1	24,88	48,50						503,61
УМ3			15,86	79,76		168,32	263,94	33,35	122,14	27,51	183,0	446,94	0,84	5,68	17,1	24,88	48,50						495,44
УМ4			15,86	79,76		168,32	263,94	32,16	122,14	27,57	181,87	445,81	0,84	5,68	17,1	24,88	48,50						494,31
УМ5				94,56	25,24	168,32	288,12	44,80	168,94	56,29	270,03	558,15		5,68	17,1	24,88	47,66						605,81
УМ6		10,2		48,26		130,86	189,32	25,96	29,34		55,3	242,62			11,24	20,44	31,68	2,4		6,4		8,8	283,10
сеч. 2-2	4,48						4,48	0,44			0,44	4,92											4,92
сеч. 3-3	5,12						5,12	0,44			0,44	5,56											5,56

Ведомость деталей

Поз.	Эскиз
45	290 280 200 220
46	150 900 150
47	50 440 50
48	210 900 210 30
49	210 300 900 300 210
50	300 190 110 230
12	3050
16	580 200
26	70 510 70
32	2605 120 110 200 110 120 2655
33	2820
38	1680
39	1200
56	220 150 170 220 150
59	220 150 270 220 150

1. Монолитные участки Ум2...УМ6 замаркированы на листе 86.
3. Вокруг отверстий в полу машинного помещения (Ум-5) устроить бортики по типу сеч. 12-12. Высотой 80мм над уровнем чистого пола.

Привязан

Инв. №

ГИП	Юзефович	
Нач. отд.	Лавриненко	
Гл. конст.	Абрамовский	
Рук. гр.	Каминская	
Ст. инж.	Мартыщук	
Ст. инж.	Теличко	
Н. контр.	Кагановская	

ТП 701-3-26с.88 Кж1

Склад для хранения продовольственных и непродовольственных товаров складской площадью 5,0 тыс. кв. м.

Стадия	Лист	Листов
РП	133	

Спецификация на монолитный участок Ум6. Ведомость деталей. Ведомость расхода стали.

Министерство торговли СССР Укргипроторг г. Киев

Копир. Фиц - /Геренрот/

Формат А2

Типовой проект 701-3-26с.88 Альбом 3

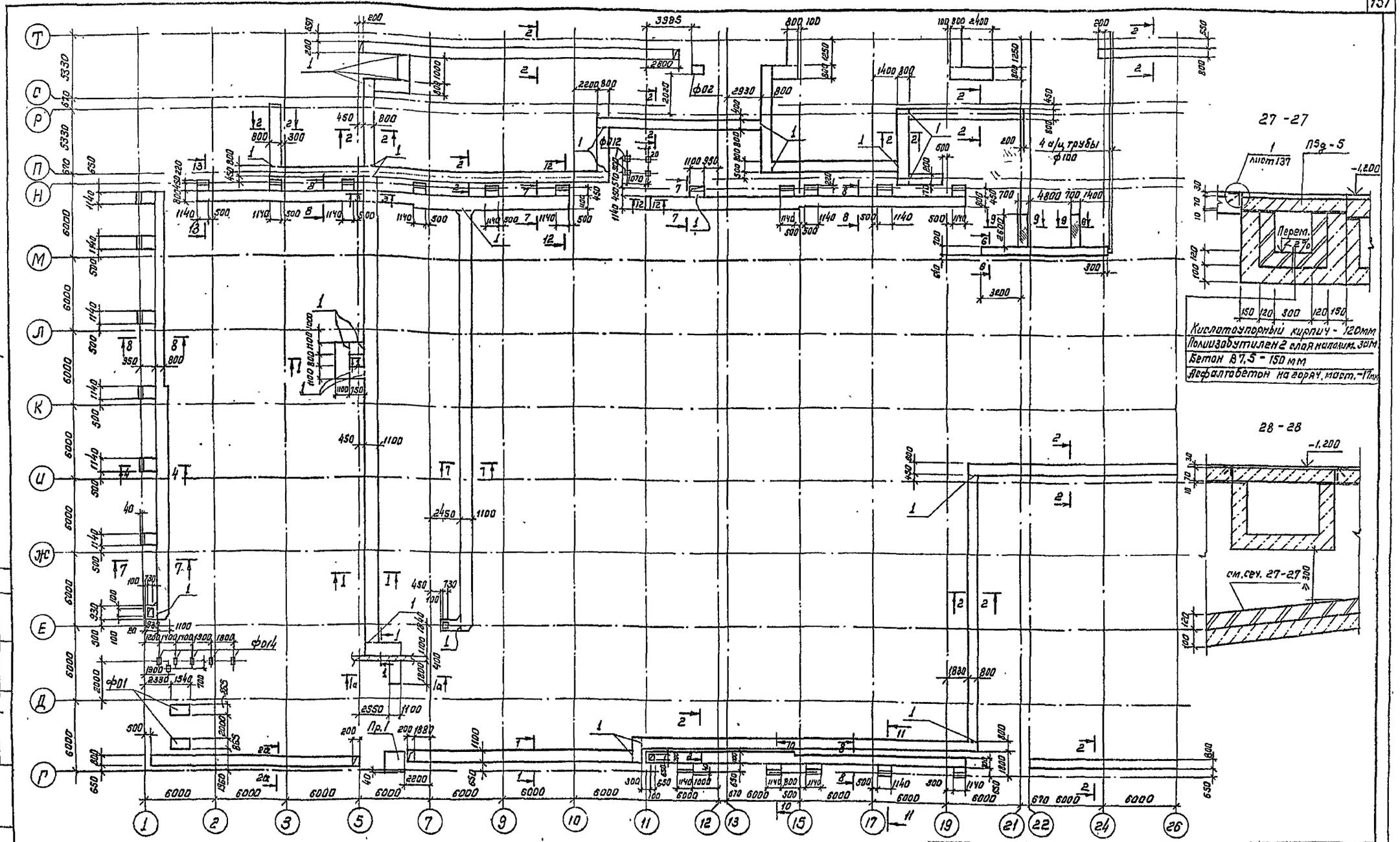

1. Общие указания по устройству каналов и фундаментов под оборудование см. лист 143
2. Спецификацию к схеме расположения подпольных каналов, приямков, фундаментов под оборудование см. листы 142, 143.
3. Сечения по каналам. см. листы 135... 137.

ГИП	Юзефович		
Нач. отд.	Лавриненко		
Гл. констр.	Абрамовский		
Рук. гр.	Каминская		
Ст. инж.	Слизкой		
Инж.	Семенова		
Н. контр.	Кагановская		

Привязан

Инв. №

ТП 701-3-26с.88 КЖ1

Склад для хранения продовольственных и непродовольственных товаров складской площадью 5,0 тыс. кв. м.

Стадия	Лист	Листов
РП	134	

Схема расположения подпольных каналов, приямков, фундаментов под оборудование между осями 1...26, Г...Т. Сечения 27-27, 28-28.

Министерство торговли СССР
УКРГИПРОТОРГ
г. Киев

Коп: [signature] /Канунникова/

Формат А2

Инв. № подл. | Подпись и дата | Взам. инв. № | Гл. сантехник | Штейнберг | Гл. электрик | Пиевский

Альбом 3

Типовой проект 701-3-26с.88

Согласовано: ГП Сантехпроект инженер Ф.Ф. Ваниев; ГП Электропроект главный инженер

Инв.№ подл. | Подпись и дата | Взам.инв.№

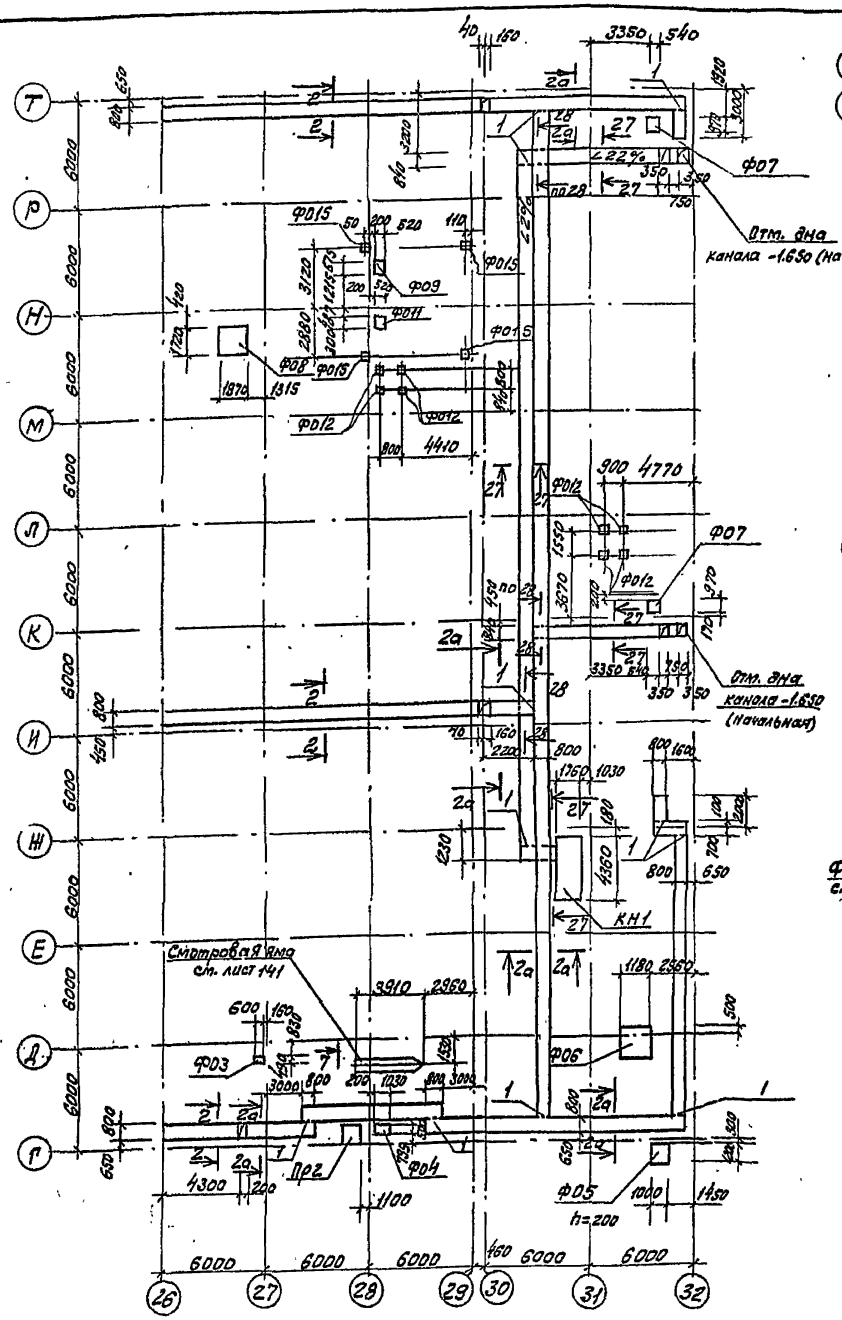

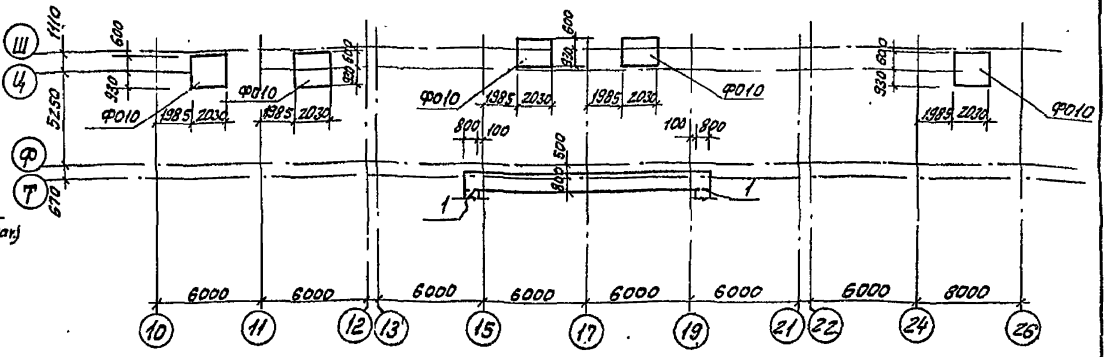

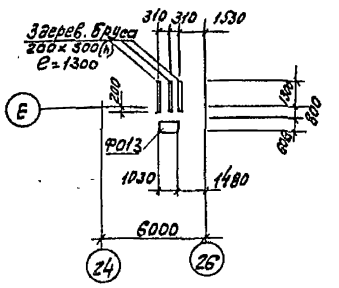

1-1, 1а-1а

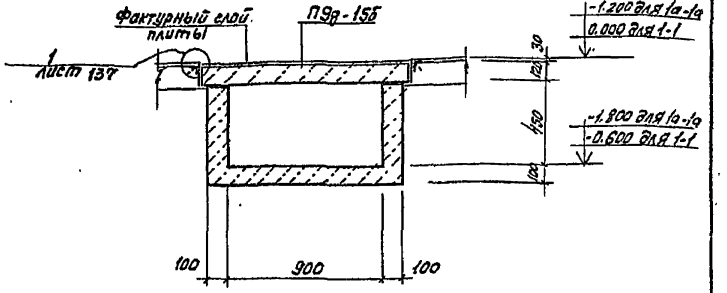

2-2

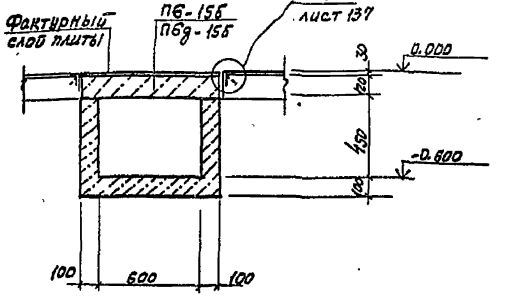

2а-2а

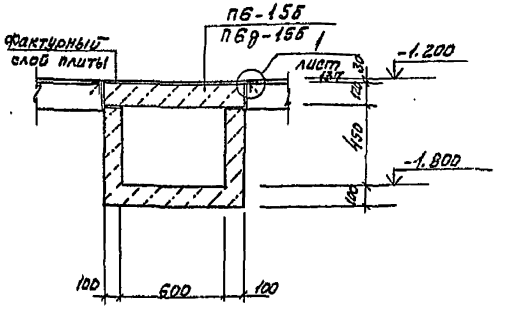

1. Спецификацию к схеме расположения подпольных каналов, приямков фундаментов под оборудование см. листы 142, 143.
2. Общие указания по устройству каналов и фундаментов под оборудование см. л. 143.
3. Сечения 27-27, 28-28 см. л. 134.

Привязан

Инв.№

				ТП 701-3-26с.88	КН1	
				Склад для хранения продовольственных и непродовольственных товаров складской площадью 5.0 тыс. кв.м		
ГИП	Юзерович				Стадия	Лист	Листов
Нач. отд.	Лавриненко				РП	135	
Гл. констр.	Абрамовский						
Рук. гр.	Калинская						
Ст. инж.	Слизкая			Схемы расположения подпольных каналов, приямков фундаментов под оборудование (начало) 1а-1а, 2-2 и 2а-2а	Минтяжстроя СССР Укрпромторгпроект г. Киев	
Инж.	Семенова					
Н. контр.	Коганевская					

Копировала Кшф. Мирошина

Формат А2

Типовой проект 701-3-26с.88 Альбом 3

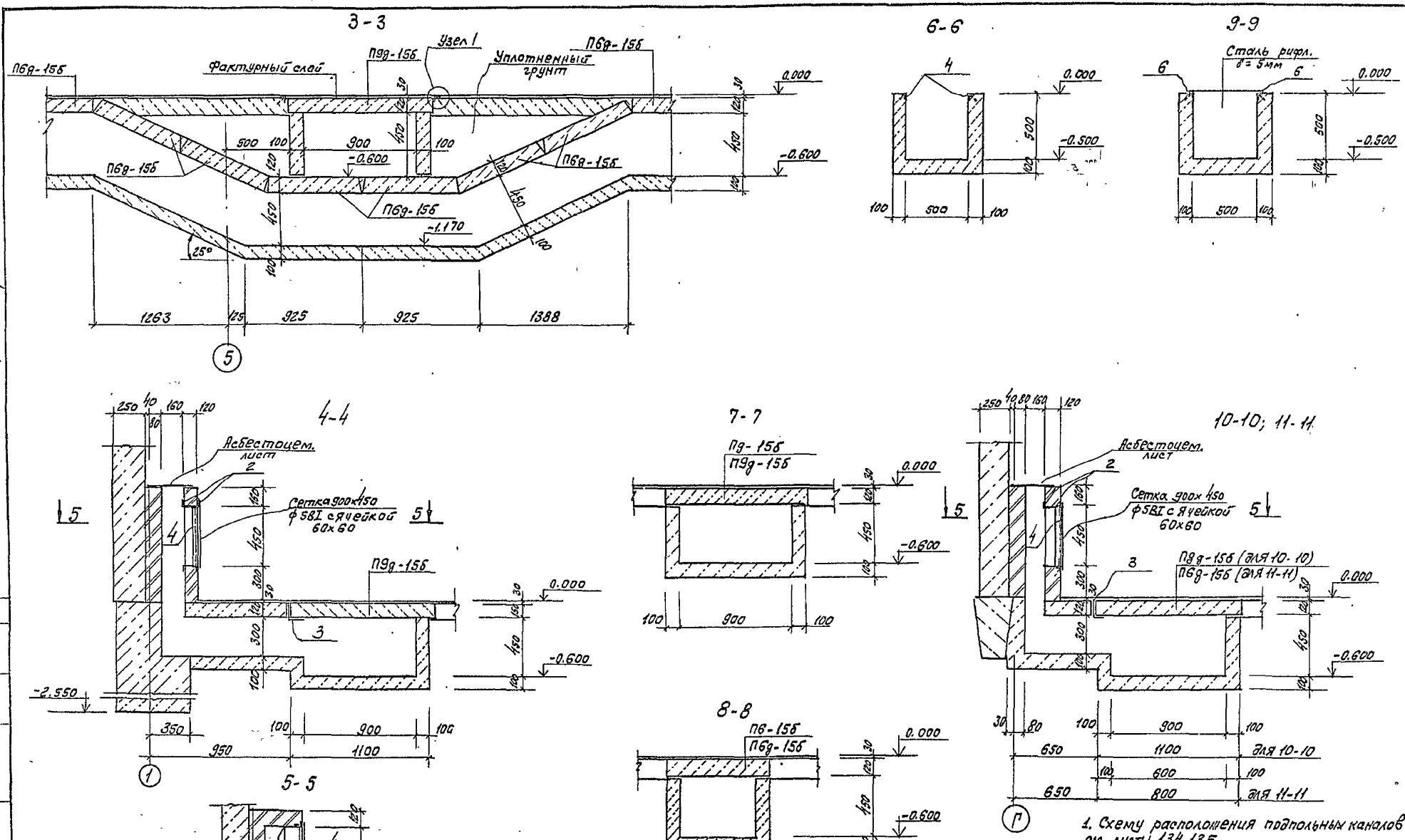

1. Схему расположения подпольных каналов см. листы 134, 135.
2. Общие указания см. лист 143.

ТП 701-3-26с.88			КЖ1
Склад для хранения продовольственных и непродовольственных товаров складской площадью 5,0 тыс. кв.м			
ГИП	Юзефович	Стадия	Лист	Листов
Нач. отд.	Лавриненко	РП	136	
Гл. конст.	Абрамовский			
Рук. гр.	Каминская			
Ст. инж.	Слизкой	Сечения каналов 3-3... 11-11	Министерство Торговли СССР Укргипроторг г. Киев	
Инж.	Семенова			
Н. контр.	Кагановская			

Привязан

Инв. №

Копировала (Миркина)

Формат А2

Инв. № подл. | Подпись, дата | Взам. инв. № | Гл. сантехник Штейнберг

Альбом 3

Типовой проект 701-3-26 с.88

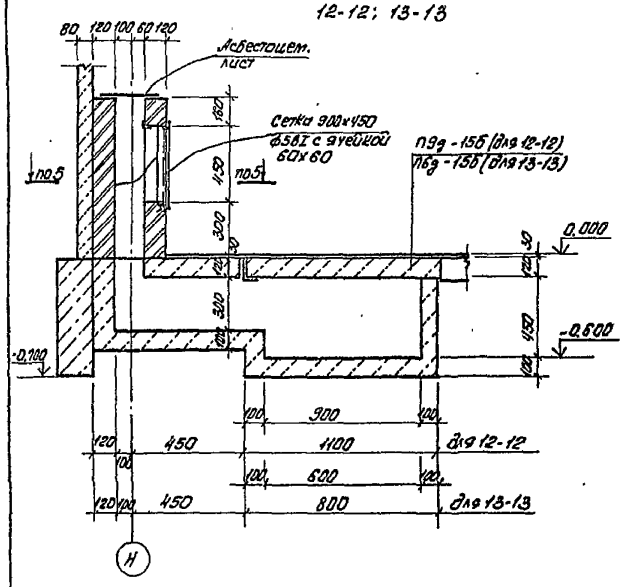

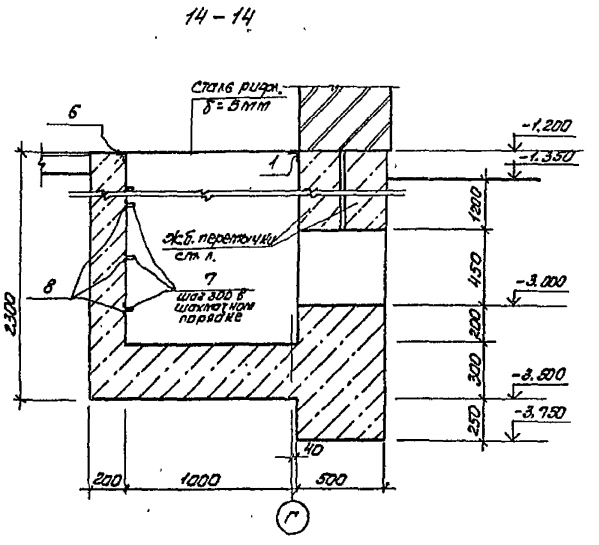

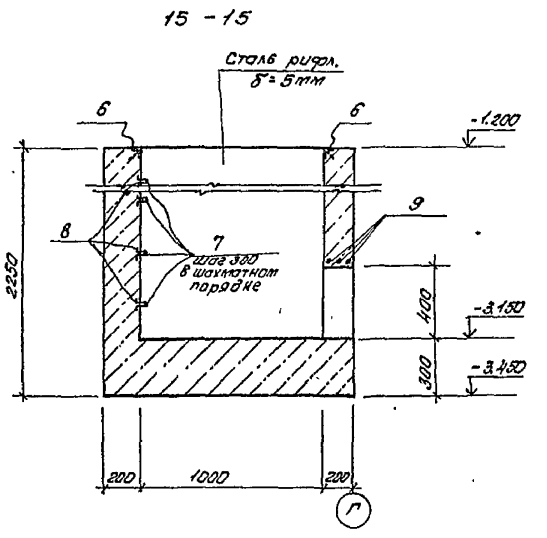

Пр 1

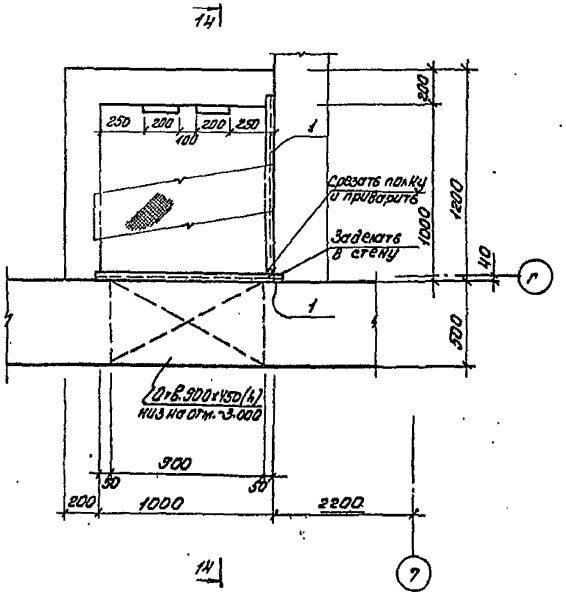

Пр 2

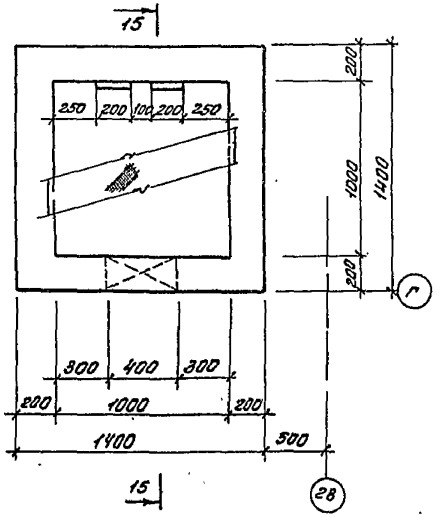

Деталь устройства офактуренной плиты перекрытия

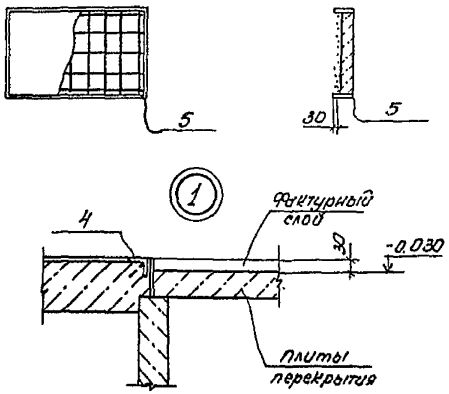

1. Схему расположения приямков и подпольных каналов см. листы 134, 135.
2. Общие указания по устройству каналов и приямков см. л. 143.

ТП	701-3-26 с. 88				Кж1
Склад для хранения продовольственных и непродовольственных товаров складской площадью 5,0 тыс. кв. м.					
ГИП	Юзефович				
Нач. отд.	Лавриненко				
Гл. конст.	Абрамовский				
Рук. гр.	Каминская				
Ст. инж.	Слизкой				
Инж.	Семенова				
Н. контр.	Кагановская				
Привязан					
Инв. №					
Стадия	Лист	Листов			
Рп	137				
Сечения каналов 12-12, 13-13, Приямки Пр1, Пр2. Узел 1	Министерство торговли СССР Укргипроторг г. Киев				

Копир. Ф.Ц. / Геренрот /

формат А2

Согласовано

Гл. сантехник | Инженер | Взам. инв. № | Подпись и дата | Инв. № подл.

Типовой проект 701-3-26с.88 Альбом 3

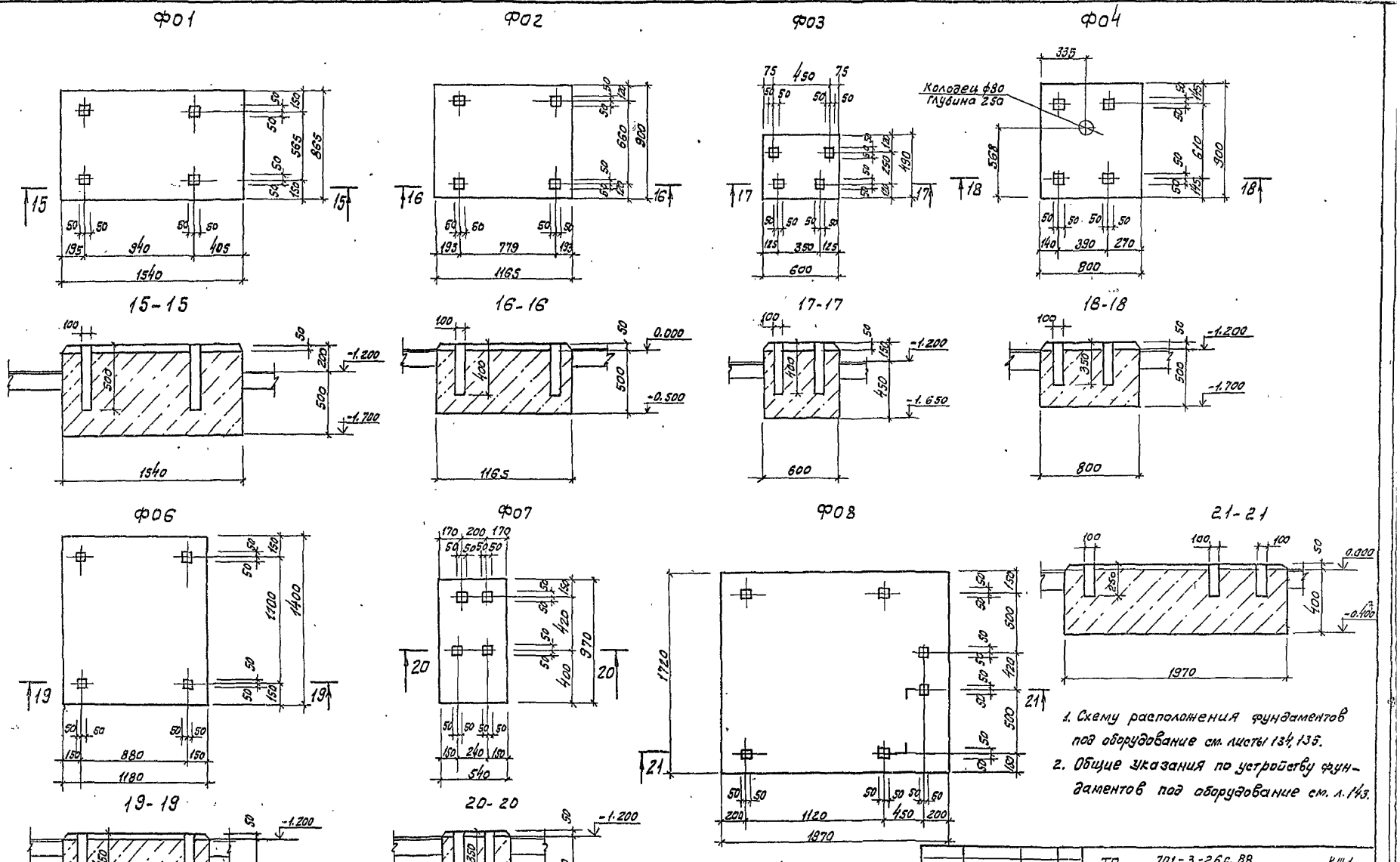

1. Схему расположения фундаментов под оборудование см. листы 134, 135.
2. Общие указания по устройству фундаментов под оборудование см. л. 143.

ТП 701-3-26с.88			КЖ1
Склад для хранения продовольственных и непродовольственных товаров складской площадью 5,0 тыс. кв.м			
		Стадия	Лист	Листов
		РП	138	
Фундаменты под оборудование Ф01...Ф04; Ф06...Ф08		Министерство Торговли ССР Укргипроторг г. Киев	

ГИП	Юзефович	
Нач. отд.	Лавриненко	
Гл. констр.	Абрамовский	
Рук. гр.	Каминская	
Ст. инж.	Слизкой	
Инж.	Семенова	
Н. контр.	Кагановская	

Привязан

Инв. №

Согласовано

Инв. № подл. | Подпись, дата | Взам. инв. № | Гл. технолог | Сиденко

Копировала Миф. /Миркина/

Формат А2

10033/4

Альбом 3

Типовой проект 701-3-26с.88

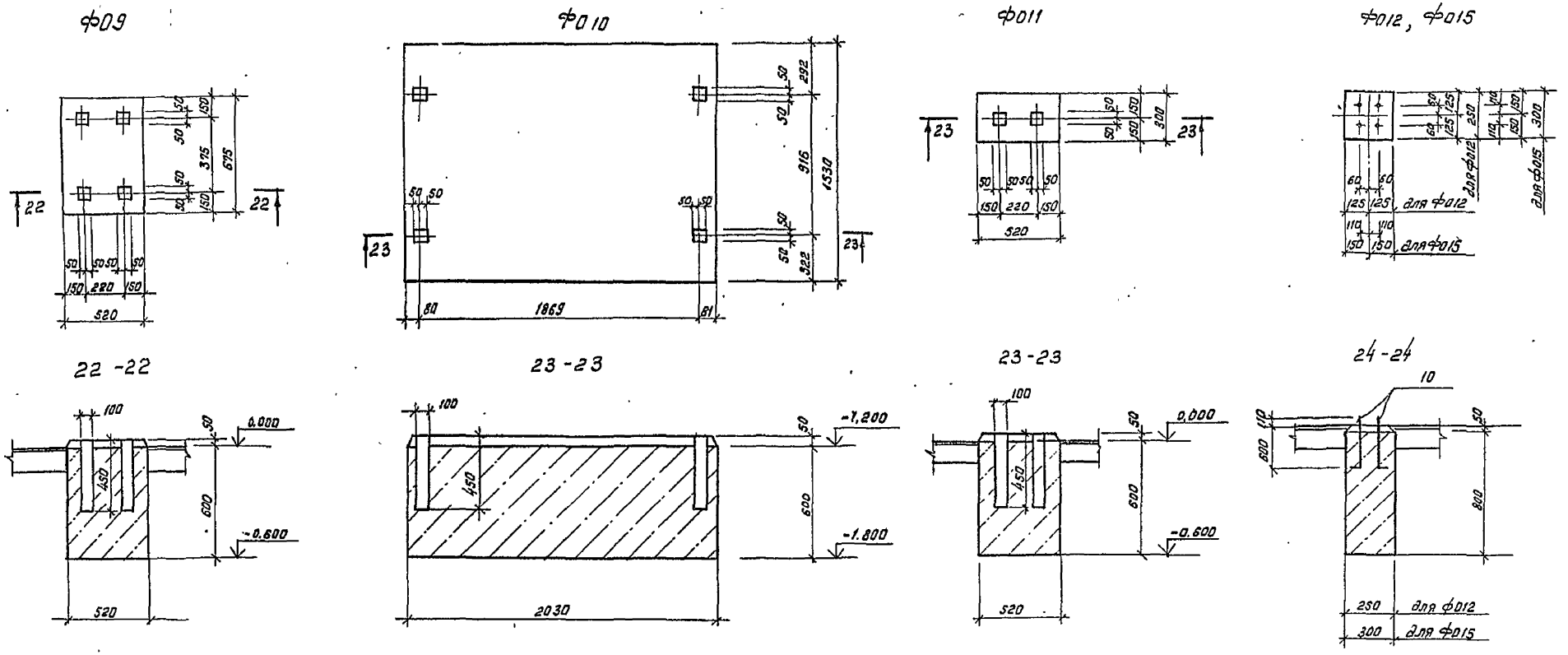

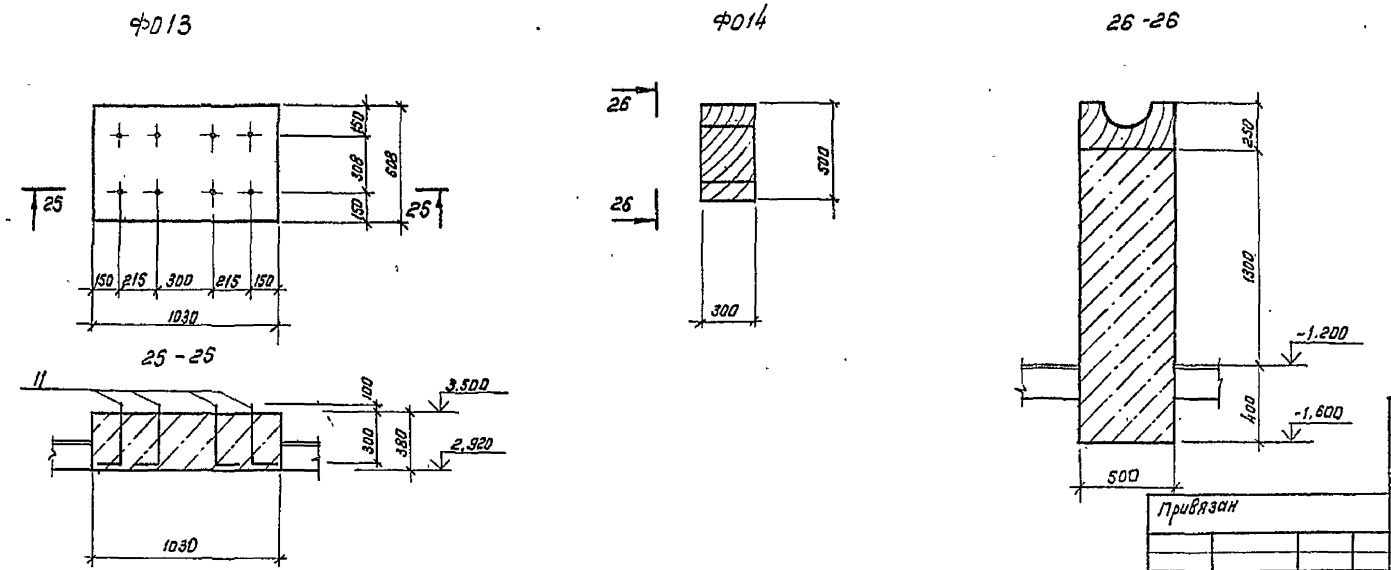

1. Схему расположения подпольных каналов приямков и фундаментов под оборудование см. листы 134, 135
2. Общие указания по устройству фундаментов под оборудование см. л. 143.

ТП	701-3-26с.88				КЖ1
Склад для хранения продовольственных и непродовольственных товаров складской площадью 5.0 тыс. кв. м.					
ГИП	Юзефович				
Нач.отд.	Лавриненко				
Гл.констр.	Абрамовский				
Рук.гр.	Каминская				
Ст.инж.	Слизкой				
Инж.	Семенова				
Н.контр.	Кагановская				
Привязан					
Инв. №					
Стадия	Лист	Листов			
РП	139				
Фундаменты под оборудование Ф09... Ф015					
Министерство торговли СССР УКРГИПРОТОРГ г.Киев					

Согласовано: Гл.технолог Сиденко

Инв. № подл. | Подпись и дата | Взам.инв. №

Кол: Ка/Канунникова/

Формат А2

Типовой проект 701-3-26с.88 Альбом 3

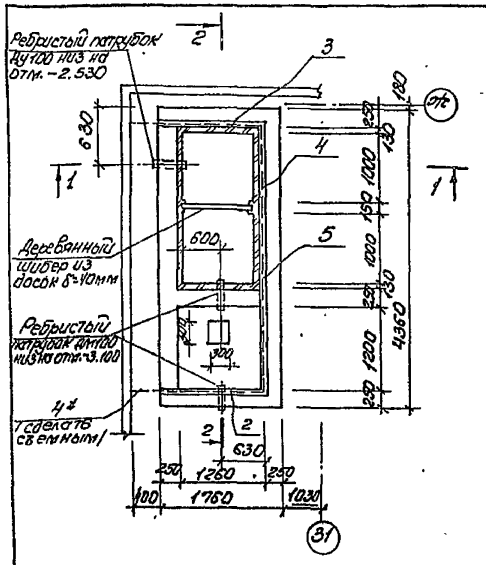

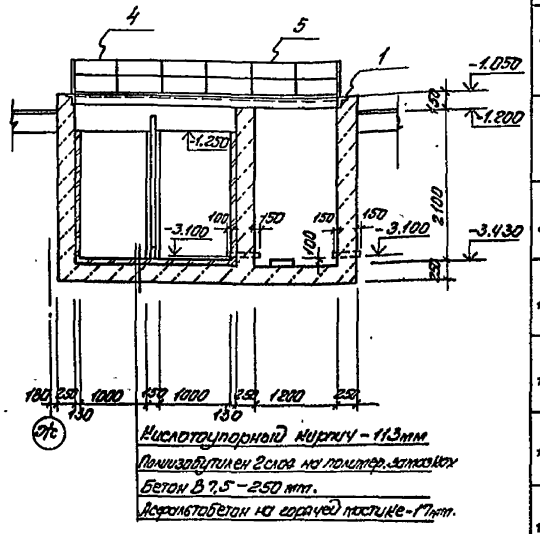

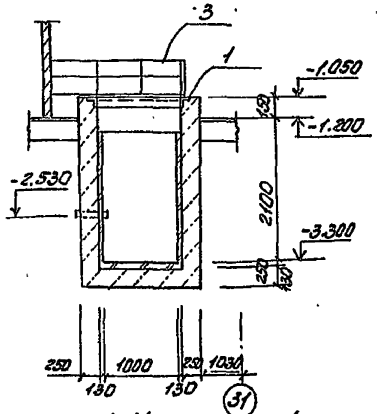

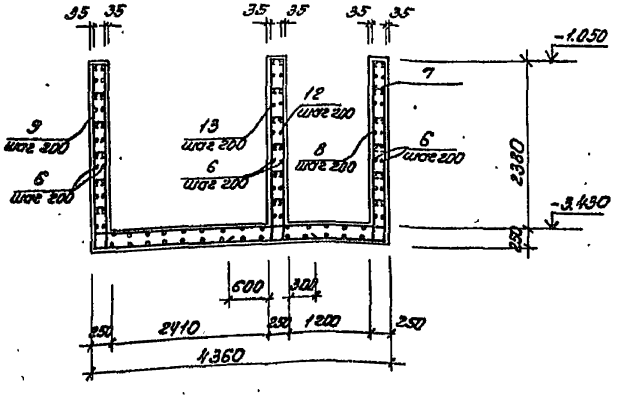

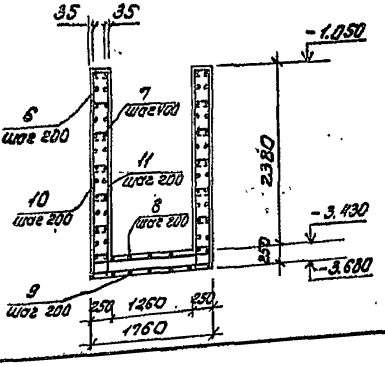

Ведомость элементов

Поз.	Эскиз
7	180
8	4290 (2560, 180)
9	4290 (2560)
10	1690 (2530)
11	1690 (2530, 180)
12	820 (2560)
13	520 (2560)

Спецификация на монолитный колодец нейтрализации КН-1

Форм.	Зона	Поз.	Обозначение	Наименование	Кол.	Прим.
				Сборочные единицы		
		1	1.400-15 вып.1	Изделие закладное МН535	7,0	м
		2	1.450.3-3 вып.1	Ограждение ОГПМХ36-10.15	1	16,7кг
		3	1.450.3-3 вып.1	То же ОГПМХЭБ-10.21	1	20,8кг
		4	1.450.3-3 вып.1	—"— ОГПМХЭБ-10.9	2	10,5кг
		5	1.450.3-3 вып.1	—"— ОГПМХЭБ-10.30	1	29,0кг
				Детали		
		6		ф6 АI ГОСТ5781-82* общ. п.	272	м
		7		ф6 АI ГОСТ5781-82* ℓ=260	290	0,06кг
		8		ф8 АIII ГОСТ5781-82* ℓ=10130	7	4,00кг
		9		ф8 АIII ГОСТ5781-82* ℓ=9410	7	3,72кг
		10		ф8 АIII ГОСТ5781-82* ℓ=6750	22	2,67кг
		11		ф8 АIII ГОСТ5781-82* ℓ=7470	22	2,95кг
		12		ф8 АIII ГОСТ5781-82* ℓ=3380	7	1,34кг
		13		ф8 АIII ГОСТ5781-82* ℓ=3080	7	1,22кг
				Материалы		
				Бетон В15	9,5	м³

Ведомость расхода стали на монолитный колодец нейтрализации КН-1

Марка элемента	Изделия арматурные							Изделия закладные							Общий расход
	Арматура класса						Всего	Арматура класса			Прокат марки			Всего	
	АI			АIII				АIII			В Ст3кп2				
	ГОСТ5781-82*			ГОСТ5781-82*				ГОСТ5781-82*			ГОСТ19904-74*				
	ф6		Итого	ф8		Итого		ф8		Итого	L63 x5		Итого		
КН-1	76,0		76,0	195,6		195,6	271,6	16,5		16,5	56,5		56,5	73,0	344,6

1. Деревянный шибер выполнить из досок толщиной 40мм. Расход древесины составляет 0,128м³.
2. В таблицу „Ведомость расхода стали" металлические ограждения не включены.
3. Металлические ограждения окрасить эмалью ПФ-115 ГОСТ6465-76 в один слой по грунту ГФ-021 ГОСТ25129-82 в один слой.
4. Общие указания см. лист 143

ГИП	Юзефович		ТП 701-3-26с.88		КЖ1
Нач. отд.	Лавриненко		Склад для хранения продовольственных и непродовольственных товаров складской площадью 5,0 тыс.кв.м		
Гл. конс.	Абрамовский				
Рук. гр.	Каминская			Стадия	Лист	Листов
Ст. инж.	Слизкой			РП	140	
Инж.	Семенова		Колодец нейтрализации КН-1	Министерство торговли СССР Укрпроторг г. Киев	
Н. конт.	Кагановский				

Привязан

Инв. N

Копир. /Геренрот/

формат А2

Согласовано

Инв. N подл. | Подпись и дата | Взам. инв. N | Гл. сантехн. | Штейнберг | Кобз

Типовой проект 701-3-26с.88 Альбом 3

Смотровая яма.

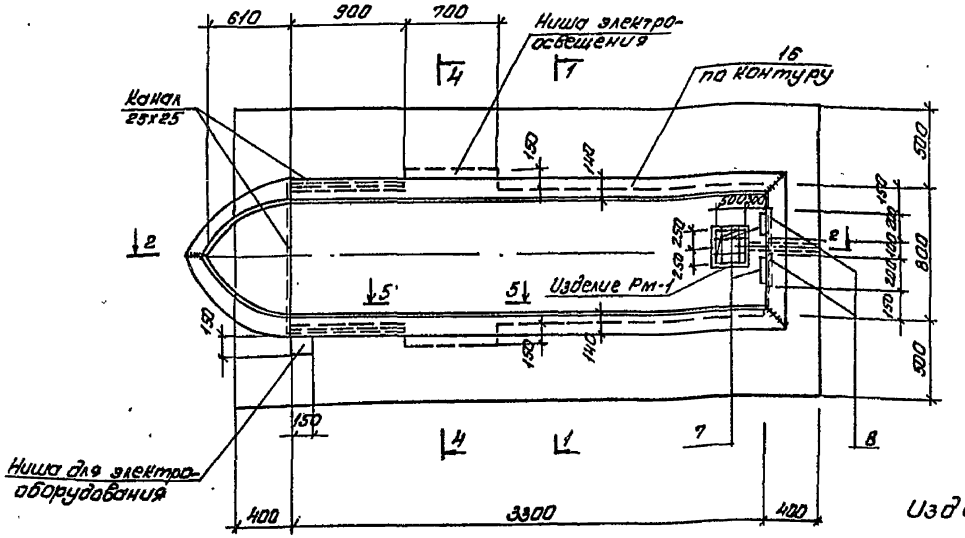

3-3

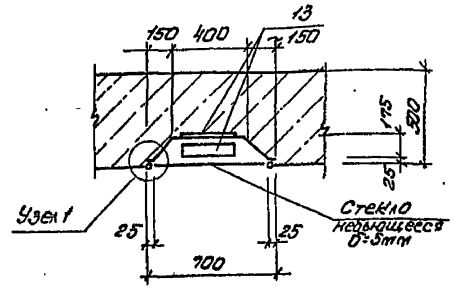

4-4

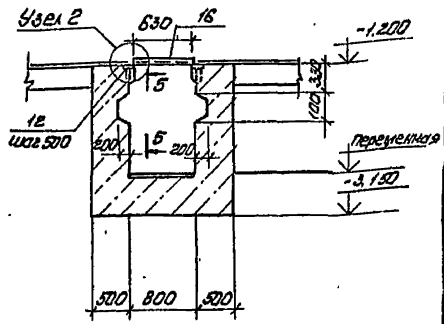

5-5

6-6

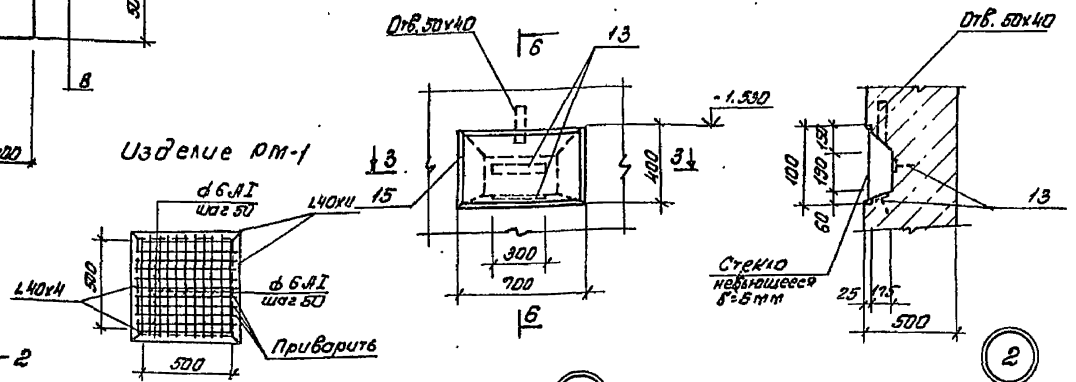

2-2

1-1

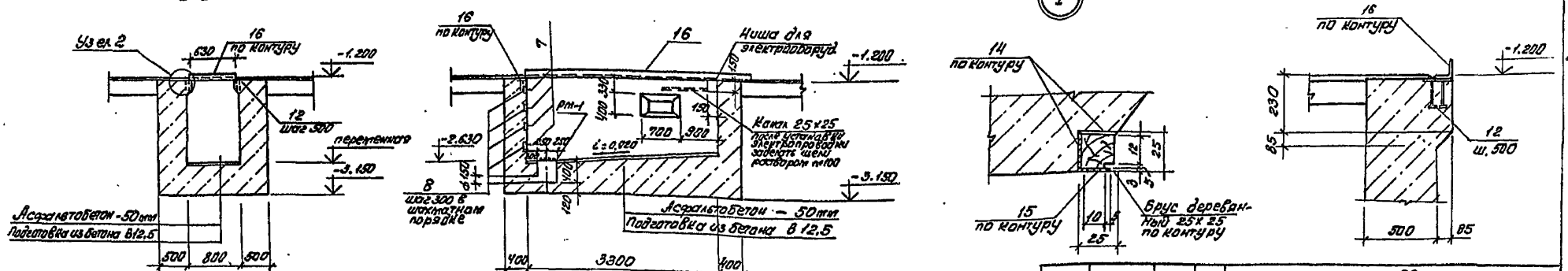

1. Расход металла на решетку Рм-1 составляет L50х5 ÷ 7,5 кг, ф6АI: 2,9 кг.

2. Спецификацию смотри лист 143.

ТП 701-3-26с.88			Кэ 1
Склад для хранения продовольственных и непродовольственных товаров складской площадью 5,0 тыс. кв. м.			
Стадия	Лист	Листов	
РП	141		
Смотровая яма	Министерство торговли ССР Укрпроторг г. Киев		

Привязан

Инв. №

Гип Юзефович
Нач. отд. Лавриненко
Гл. конст. Абрамовский
Рук. гр. Каминская
Ст. инж. Слизкой
Инж. Семенова
Н. контр. Кагановская

Копир. Ощ. / Геренрот /

Формат А2

10033/4

Согласовано: Гл. технолог Сидорова

Инв. № подл. | Подпись и дата | Взам. инв. №

Альбом 3

Типовой проект 701-3-26 с. 88

Марка поз.	Обозначение	Наименование	Кол	Масса Ед.кг	Примеч.
		Плиты перекрытия каналов			
П9-15б	3.006.1-2/82 Вып.1-2	П9-15б	30	1040	
П9-15б	3.006.1-2/82 Вып.1-2	П9-15б	15	1040	с фактурн. слоем
П9д-15б	3.006.1-2/82 Вып.1-2	П9д-15б	8	260	
П9д-15б	3.006.1-2/82 Вып.1-2	П9д-15б	38	260	с фактурн. слоем
П6-15б	3.006.1-2/82 Вып.1-2	П6-15б	19	700	
П6-15б	3.006.1-2/82 Вып.1-2	П6-15б	119	700	с фактурн. слоем
П6д-15б	3.006.1-2/82 Вып.1-2	П6д-15б	7	170	
П6д-15б	3.006.1-2/82 Вып.1-2	П6д-15б	40	170	с фактурн. слоем
П6д-5	3.006.1-2/82 Вып.1-2	П5д-5	81	100	с факт. слоем.
		Дополнительные материалы каналов			
1		L100×8 ГОСТ8509-86 ℓ общ.	45,0		м
2		L50×5 ГОСТ8509-86 ℓ=1140	44		
3		L70×8 ГОСТ8509-86 ℓ=1140	22		
4	1.400-15 Вып.1	Изделие закладное МН553	388		м
5		-б=4 ГОСТ19903-74* ℓ общ.	3669		м
6	1.400-15 Вып.1	Изделие закладное МН555	12		м
		Сталь рифл.-б=5мм ГОСТ8568-77*	177,7		кг
		Асбестоцем. лист	12		м²
		Асбестоцем. трубы ф100	120		м
		Бетон В 12,5	139,5		м³
		Монолитные участки перекрытий			
		ф5 В I ГОСТ 6727-80*	52,1		кг
		ф10 А III ГОСТ 5781-82*	157,0		кг
		ф5 Вр I ГОСТ 6727-80*	55,6		кг
		Бетон В15	3,0		м³

Марка Поз.	Обозначение	Наименование	Кол	Масса Ед.кг.	Примеч.
	л. 137	Приямок ПР1	1		
		Детали			
1		L100×8 ГОСТ 8509-86 ℓ=1200	2		
6	1.400-15 Вып.1	Изделие закладное МН555	3,0		м
7	1.400-15 Вып.1	То же МН801	6		
8	1.400-15 Вып.1	—"— МН107-1	6		
		Сталь рифл.-б=5 ГОСТ8568-77*	42,3		кг
		Материалы			
		Бетон В 12,5	1,9		м³
	л. 137	Приямок ПР2			
		Детали			
6	1.400-15 Вып.1	Изделие закладное МН555	4,0		м
7	1.400-15 Вып.1	То же МН801	6		
8	1.400-15 Вып.1	—"— МН107-1	6		
9		ф12 А III ГОСТ 5781-82* ℓ=1100	3		
		Сталь рифл.-б=5 ГОСТ8568-77	42,3		кг
		Материалы			
		Бетон В12,5	2,4		м³
	л. 138	Ф01	2		
		Материалы			
		Бетон В15	0,9		м³
		Подливка бетон В12,5	0,07		м³
	л. 138	Ф02	1		
		Материалы			
		Бетон В15	0,52		м³
		Подливка бетон В 12,5	0,05		м³

Марка поз.	Обозначение	Наименование	Кол	Масса Ед.кг	Примеч.
	л. 138	Ф03	1		
		Материалы			
		Бетон В15	0,16		м³
		Подливка бетон В12,5	0,02		м³
	л. 138	Ф04	1		
		Материалы			
		Бетон В15	0,36		м³
		Подливка бетон В12,5	0,04		м³
	л. 135	Ф05	1		Б.У.
		Материалы			
		Бетон В15	0,24		м³
	л. 138	Ф06	1		
		Материалы			
		Бетон В15	0,83		м³
		Подливка бетон В12,5	0,08		м³
	л. 138	Ф07	2		
		Материалы			
		Бетон В15	0,26		м³
		Подливка бетон В12,5	0,03		м³

Инв. № подл. | Подпись и дата | Взам. инв. №

Привязан

Инв. №

ГИП	Юзефович	
Нач.отд.	Лавриненко	
Гл.констр.	Абрамовский	
Рук.ер.	Каминская	
Ст.инж.	Слизкой	
Инж.	Семенова	
Н.контр.	Казановская	

ТП 701-3-26 с. 88 КЖ1

Склад для хранения продовольственных и непродовольственных товаров складской площадью 5,0 тыс. кв. м.

Стадия	Лист	Листов
РП	142	

Спецификация к схеме расположения подпольных каналов приямков фундаментов под оборудование (начало)

Министерство торговли СССР УКРГИПРОТОРГ г. Киев.

Кол: [подпись] /Канунникова/

Формат А2

10033/4

Альбом 3

Типовой проект 701-3-26с.88

Марка поз.	Обозначение	Наименование	Кол	Масса ед.кг	Примеч.
	л.138	Ф08	1		
		Материалы			
		Бетон В15	1,36		м³
		Подливка бетон В12,5	0,17		м³
	л.139	Ф09	1		
		Материалы			
		Бетон В15	0,21		м³
		Подливка бетон В12,5	0,02		м³
	л.139	Ф010	5		
		Материалы			
		Бетон В15	1,9		м³
		Подливка бетон В12,5	0,15		м³
	л.139	Ф011	1		
		Материалы			
		Бетон В15	0,1		м³
		Подливка бетон В12,5	0,01		м³
	л.139	Ф012	16		
		Детали			
10	ГОСТ24379.1-80	Болт 1.1м20×710 Вст3кп2	4		
		Материалы			
		Бетон В15	0,05		м3
		Подливка бетон В12,5	0,01		м³
	л.139	Ф013	1		
		Детали			
11	ГОСТ24379.1-80	Болт 1.1м16×400 Вст3кп2	8		
		Материалы			
		Бетон В15	0,24		м³

Марка поз.	Обозначение	Наименование	Кол	Масса ед.кг	Примеч.
	л.139	Ф014	4		
		Материалы			
		Бетон В15	0,25		м³
		Дерев. брус 0,5×0,25	1		
	л.141	Смотровая яма			
		Детали			
7	1.400-15 вып.1	Изделие закладное МН801	4		
8	1.400-15 вып.1	То же МН801	4		
12	1.400-15 вып.1	—"— МН114-6	20		
13	1.400-15 вып.1	—"— МН104-3 Е=300	4		
14		-25×4 ГОСТ19903-74* Е общ.дл.	8,8		м
15		-16×3 ГОСТ19903-74* Е общ.дл.	4,4		м
16		L140×10 ГОСТ8509-86* Е общ.дл.	9,3		м
		Брус деревянный 25×25	0,002		м³
		Материалы			
		Бетон В12,5	13,3		м3
	л.140	Колодец нейтрализации			
		КН1	1		
	л.139	Ф015	4		
		Детали			
	ГОСТ24379.1-80	Болт 1.1м24×710 Вст3кп2	4		
		Материалы			
		Бетон В15	0,07		м³
		Подливка бетон В12,5	0,01		м³

Общие указания

1. Схемы расположения подпольных каналов, приямков и фундаментов под оборудование см. листы 134, 135.
2. Монолитные участки перекрытий каналов выполнить из бетона В15 и армировать по типу армирования примыкающих плит.
3. Боковые поверхности каналов и приямков, соприкасающиеся с грунтом, обмазать горячим битумом в 2 слоя.
4. Грунт в основании каналов приямков и фундаментов под оборудование тщательно трамбовать до достижения объемного веса сухого грунта 16,0 кн/м³.
5. Под всеми каналами выполнить песчаную подготовку толщиной 100мм.
6. Бетонирование фундаментов под оборудование выполнять только после получения установочных чертежей оборудования и сверки установочных размеров с чертежами фундаментов
7. Заливку колодцев под анкерные болты производить бетоном марки В15 на мелком заполнителе. Перед заливкой колодцы должны быть тщательно очищены от остатков опалубки. Подливку выполнить из бетона В15 на мелком заполнителе после монтажа оборудования.

ГИП	Юзефович		
Нач.отд.	Лавриненко		
Гл.конст.	Абрамовский		
Рук.гр.	Каминская		
Ст.инж.	Слизкой		
Инж.	Семенова		
Н.контр.	Касановская		

Привязан

Инв. №

ТП 701-3-26с.88 КН1

Склад для хранения продовольственных и непродовольственных товаров складской площадью 5,0 тыс. кв.м.

Стадия	Лист	Листов
РП	143	

Спецификация к схеме расположения подпольных каналов приямков и фундаментов под оборудование (окончание)

Министерство торговли СССР УКРГИПРОТОРГ г. Киев

Коп: [подпись] /Канунникова/

формат А2

Инв. № подл. | Подпись и дата | Взам. инв. №

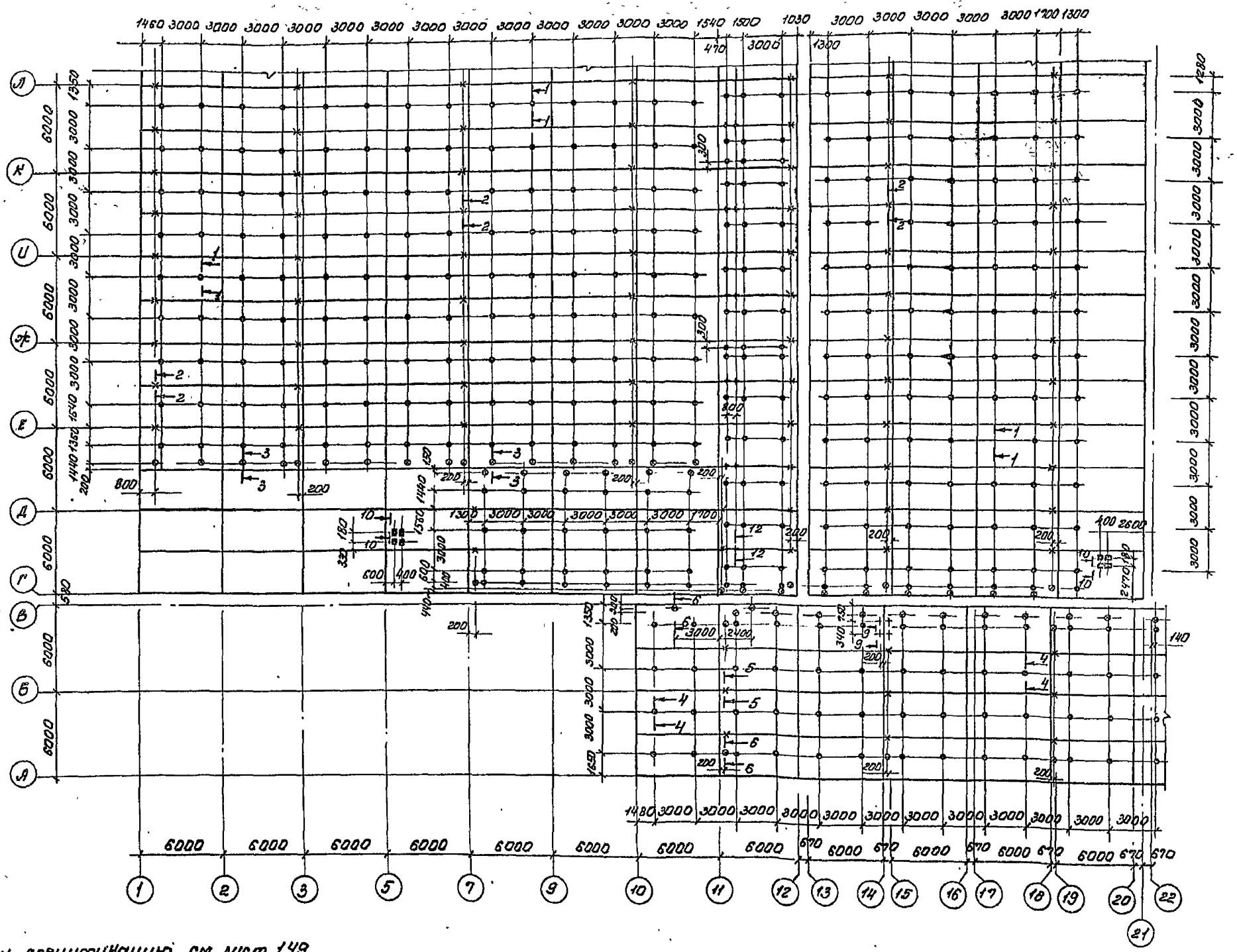
Л
К
И
Ж
Е
Д
Г
В
Б
А
1460 3000 3000 3000 3000 3000 3000 3000 3000 3000 3000 3000 3000 3000 3000 1540 1500 1030 3000 3000 3000 3000 3000 1700 1300
6000 6000 6000

Типовой проект 701-3-26с.88 Альбом 3

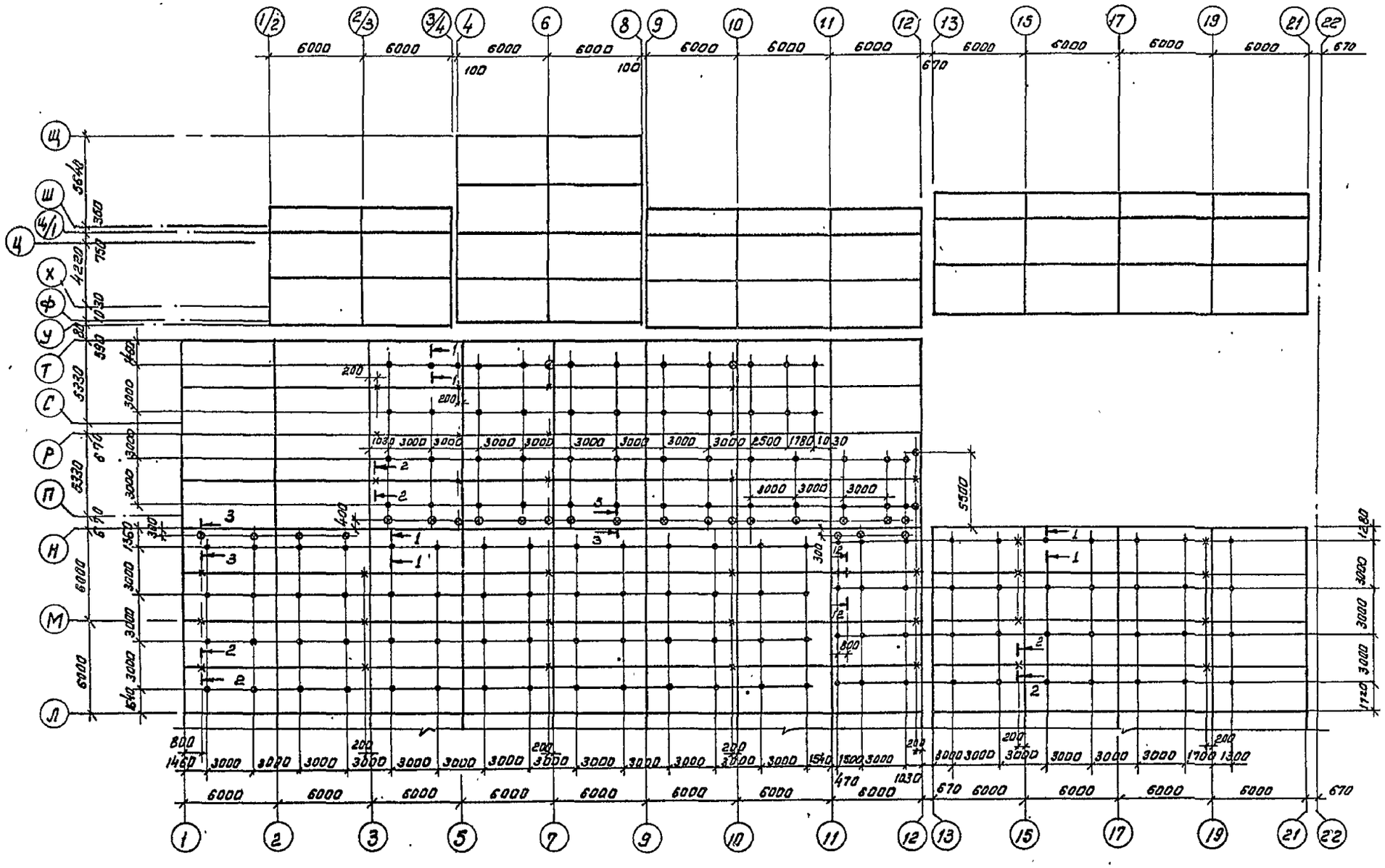

1. Сечения и спецификацию см. лист 149.
2. Примечания и условные обозначения см. лист 146

ГИП	Юзефович		ТП 701-3-26с.88		КIНI
Нач.отд.	Лавриненко		Склад для хранения продовольственных и непродовольственных товаров складской площадью 5,0 тыс. кв.м.		
Гл.конст.	Абрамовский			Стадия	Лист	Листов
Рук.гр.	Каминская			РП	145	
Ст.инж.	Слизкой		Схема расположения подвесок между осями 1...22 и Л...Щ.	Министерство торговли СССР УКРГИПРОТОРГ г. Киев	
Н.контр.	Кагановская				

Привязан

Инв. №

Коп: /Канунникова/

Согласовано

Гл.сантехник Штейнберг

Взам.инв.№

Подпись и дата

Инв. № подл.

Типовой проект 701-3-26 с.88 Альбом 3

Условные обозначения:

- ∘ подвески системы пожаротушения в пробиваемых отверстиях (ф 10АI).
- × подвески системы пожаротушения в швах между плитами (ф14АI)
- ⊗ подвески системы пожаротушения в пробиваемых отверстиях (ф14АI)
- ◆ подвески холодильного оборудования (ф16АI)
- + подвески воздуховодов (ф18АI)
- ▣ подвески воздуховодов (ф12АI)

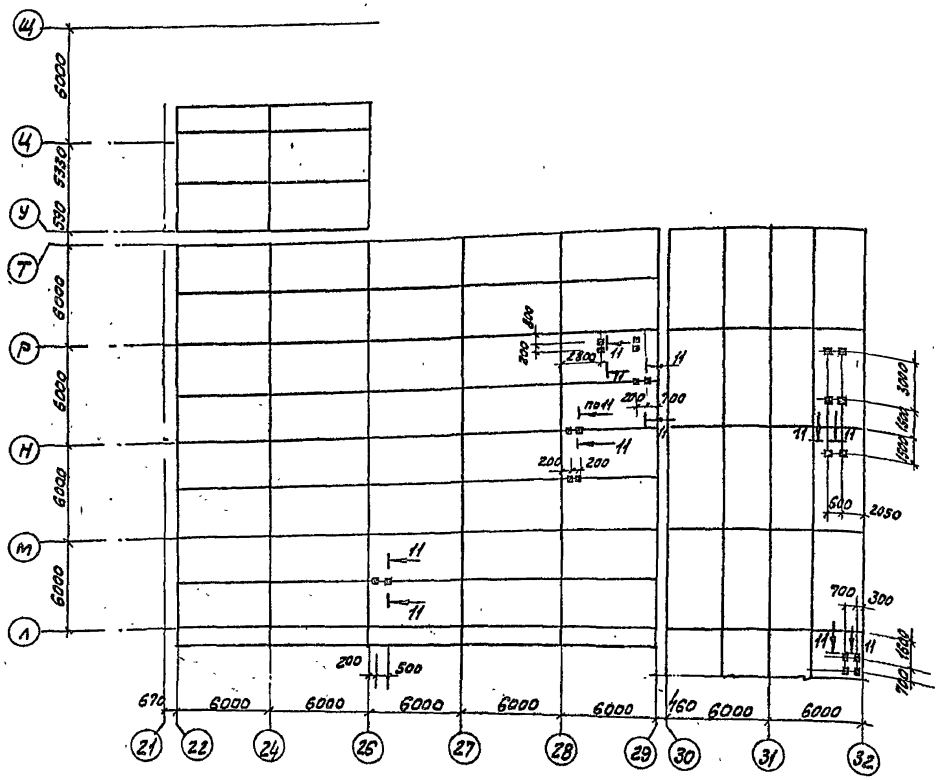

1. Подвески устанавливать до замоноличивания швов между плитами покрытия.
2. Сварку элементов подвесок производить электродами Э-42. по ГОСТ 9467-75. Толщину сварных швов принять по наименьшей толщине свариваемых элементов.
3. Элементы подвесок холодильного оборудования защитить от коррозии комбинированным покрытием, остальные окрасить масляной краской в 2 слоя.
4. Сечения и спецификацию см. лист 146.

Привязан	ГИП	Юзефович	
	Нач. отд	Лавриненко	
	Гл. конст	Абрамовский	
	РИК-гр	Каминская	
Инв. №	Ст. инж	Слизкой	
	Н. контр	Кагановская	

ТП 701-3-26с.88 КШ1

Склад для хранения продовольственных и непродовольственных товаров складской площадью 5.0 тыс. кв. м

Стадия	Лист	Листов
РП	146	

Схема расположения подвесок между осями 22...32 и Л-Щ

Министерство Торговли СССР Укргипроторг г. Киев

Копировала Мир- /Миркина/

Формат А2

Согласовано

Инв. № подл. | Подпись, дата | Взам. инв. № | Гл. сантехник | Штейнберг | Инв. № подл.

Типовой проект 701-3-26с.88 Альбом 3

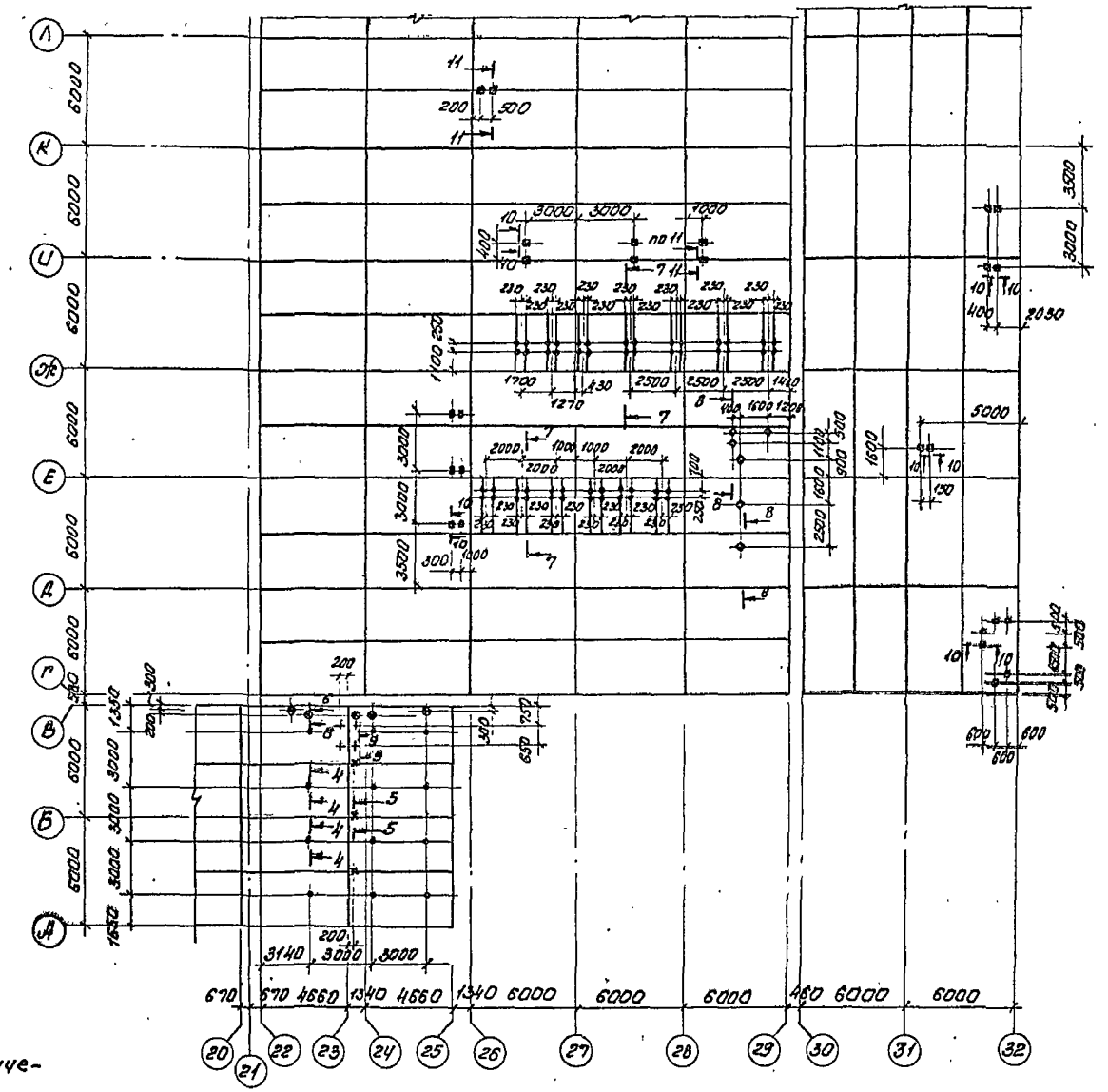

1. Сечения и спецификацию ст. лист 149.
2. Примечания и условные обозначения ст. лист 146

Гип	Юзефович		ТП 701-3-26с.88		кж1
Нач.отд.	Лавриненко		Склад для хранения продовольственных и непродовольственных товаров складской площадью 5,0 тыс. кв. м.		
Гл.конс.	Абрамовская			Стадия	Лист	Листов
Рук.гр.	Каминская			РП	147	
Ст.инж.	Слизкой		Схема расположения подвесок между осями 22...32 и А...Л.	Министерство торговли СССР Укрпроторг г. Киев	
Н.контр.	Кагановская				

Привязан

Инв. №

Копир. /Геренрот/

Формат А2

Согласовано

Гл.сантех.н. Штейнберг

Гл.холодильщ. Ф.Жаковский

Инв.№ подл. | Подпись и дата | Взам.инв.№

Альбом 3

Типовой проект 701-3-26 с. 88

Согласовано

Инв. № подл. | Подпись и дата | Взам. инв. №

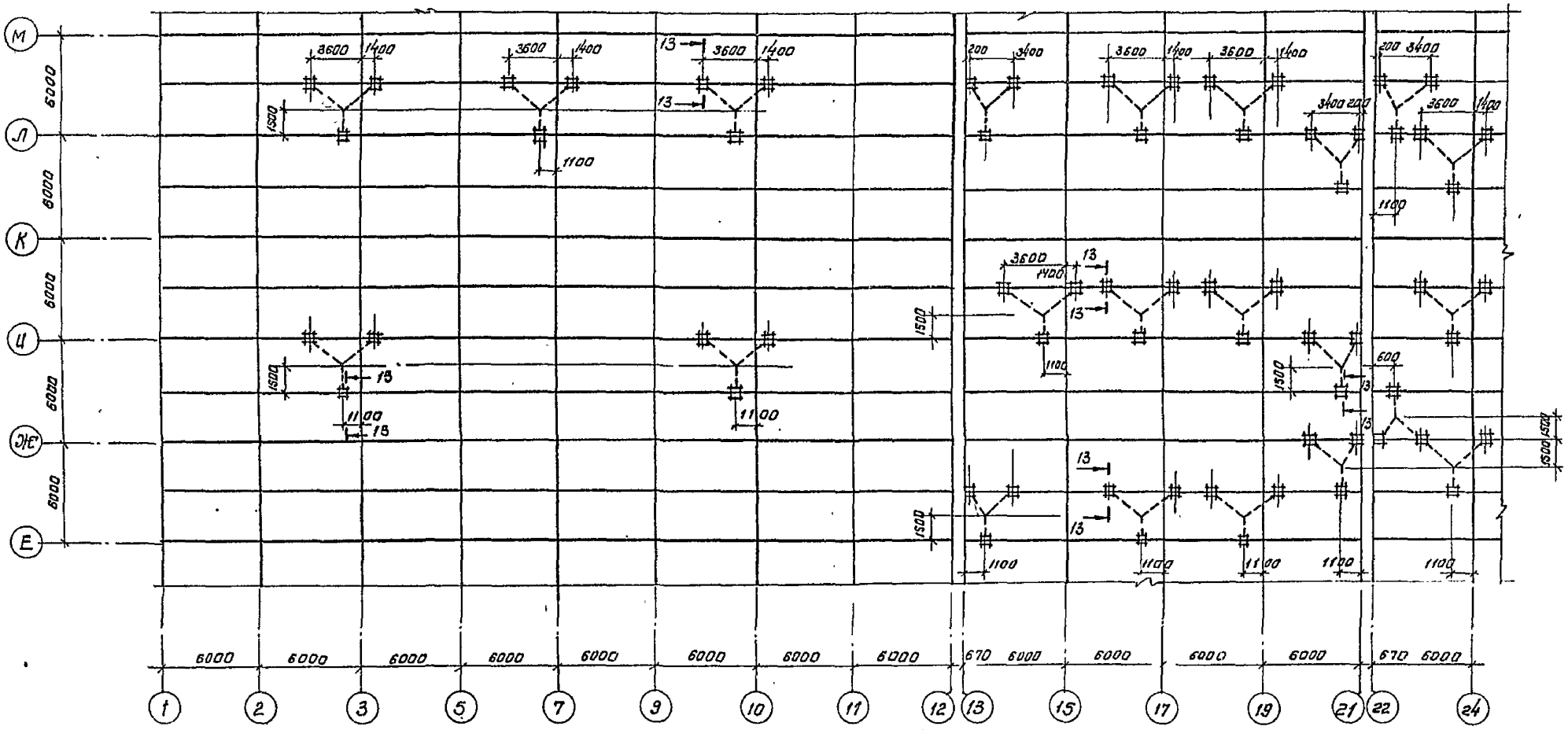

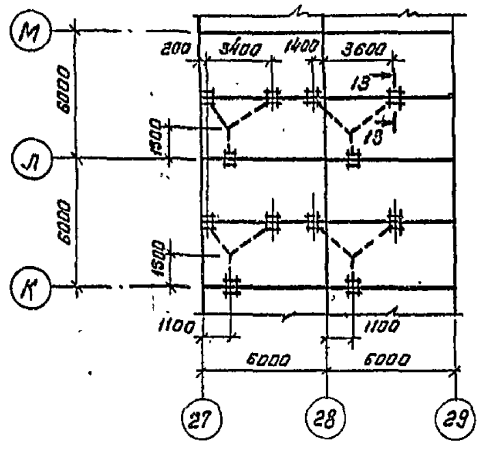

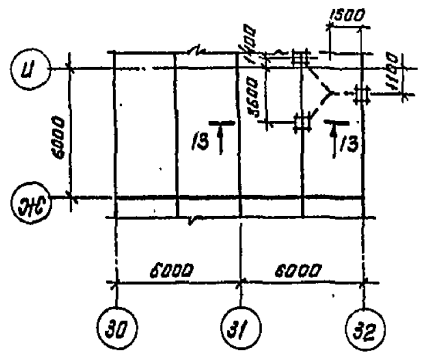

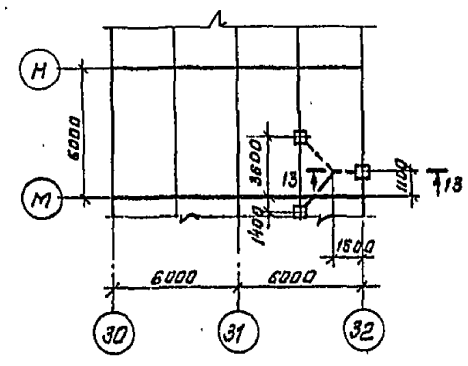

Сеч. 13-13 см. лист 149, спецификацию см. лист 149

Привязан

Инв. №

ГИП	Юзефович		
Нач. отд	Лавришенко		
Гл. конст.	Абрамовская		
Рук. гр.	Каминская		
Ст. инж.	Слизкой		
Н. контр.	Кагановская		

ТП 701-3-26 с. 88 КЖ1

Склад для хранения продовольственных и непродовольственных товаров складской площадью 5, 0 тыс. кв. м.

Стадия	Лист	Листов
РП	148	

Схема расположения элементов и крепления труб

Министерство торговли СССР УКРГИПРОТОРГ г. Киев

нор: Ка /Канунникова/

Формат А2

Альбом 3

Типовой проект 701-3-26с.88

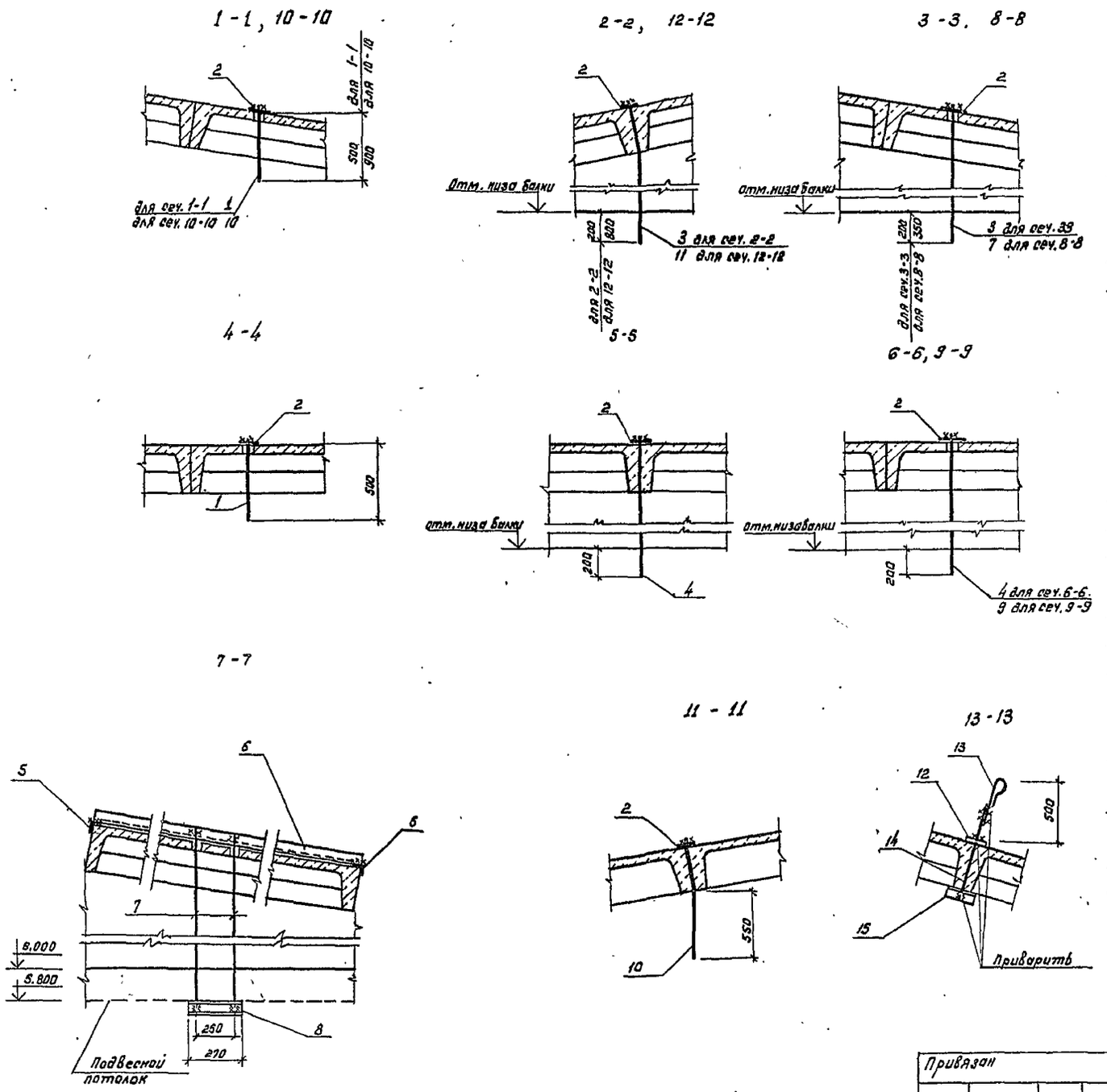

Спецификация к схеме расположения подвесок

Марка поз	Обозначение	Наименование	Кол	Масса ед, кг	Прим.
		Подвески системы пожаротушения			
		Детали			
1		ф10 AI ГОСТ 5781-82* ℓ=550	494	0,34	
2		-100×8 ГОСТ 103-76* ℓ=100	681	0,63	
3		ф14 AI ГОСТ 5781-82* ℓср=1680	164	2,03	
4		ф14 AI ГОСТ 5781-82* ℓ=1430	35	1,73	
		Подвески холодильного оборудования			
		Детали			
5		L70×7 ГОСТ 8509-86 ℓ=150	52	1,11	
6		L70×7 ГОСТ 8509-86 ℓ=3000	26	22,2	
7		ф16 AI ГОСТ 5781-82* ℓ=2060	58	3,25	
8		C10 ГОСТ 8240-72* ℓ=270	26	3,14	
		Подвески воздуховодов			
		Детали			
9		ф18 AI ГОСТ 5781-82* ℓ=1430	8	2,86	
2		-100×8 ГОСТ 103-76* ℓ=100	70	0,63	
10		ф12 AI ГОСТ 5781-82* ℓ=900	46	0,8	
11		ф18 AI ГОСТ 5781-82* ℓ=2280	16	4,56	
		Элементы крепления труб			
		Детали			
12		-100×12 ГОСТ 103-76* ℓ=100	65	0,94	
13		ф10 AI ГОСТ 5781-82* ℓ=500	65	0,31	
14		ф10 AI ГОСТ 5781-82* ℓ=500	65	0,31	
15		L70×7 ГОСТ 8509-86 ℓ=100	65	0,74	

Гип	Юзефович		
Нач. отд.	Лавриненко		
Гл. конст.	Абрамовский		
Рук. гр.	Катинская		
Ст. инж.	Слизкой		
Н. контр.	Кагановская		

Привязан

Инв. №

ТП 701-3-26с.88 КЖ1

Склад для хранения продовольственных и непродовольственных товаров складской площадью 5.0 тыс. кв. м.

Стадия	Лист	Листов
РП	149	

Сечения 1-1 ... 13-13
Спецификация к схеме расположения подвесок

Министерство торговли СССР
УКРГИПРОТОРГ
г. Киев

Формат А2

Инв. № подл. | Подпись и дата | Взам. инв. № | Гл. контехник | Штейнбах | Гл. холодильщ. | Родненский

Схема расположения колодцев ливневой канализации

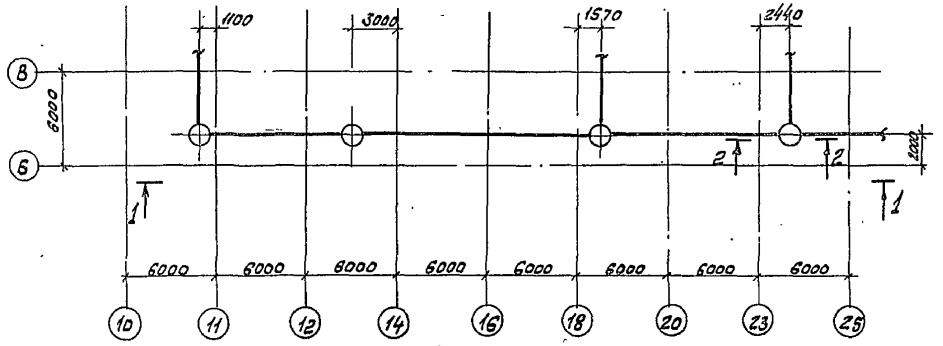

1-1

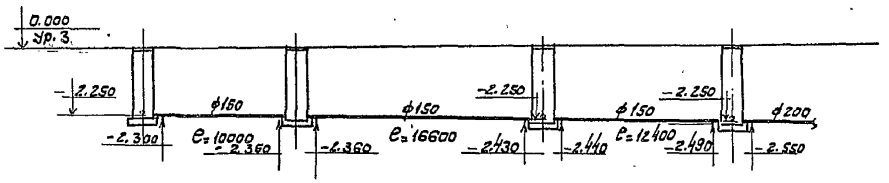

2-2

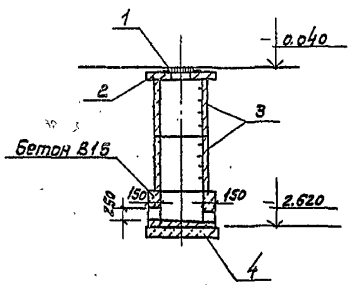

Спецификация к схеме расположения колодцев ливневой канализации

Марка поз.	Обозначение	Наименование	Кол.	Масса ед.кг	Прим.
		Колодец ливневой канализации	4		
		Сборочные единицы			
1	ТП 902-3-1 в.VI ал.2	Решетка люка РП-4	1	21.1	
2	ТП 902-3-1 в.VI ал.2	Плита перекрытия ПП7½-1.1	1	100	
3	3.900-2 в. 5	Кольцо стеновое КС7-2-1	2	130	
4	ТП 902-3-1 в.VI ал. 2	Плита днища ПД 10-2-1	1	280	
		Материалы			
		Бетон В15	1.1		м³

1. Грунт в основании колодцев тщательно утрамбовать до достижения объемного веса сухого грунта 16.0 кН/м³.
2. Боковые поверхности колодцев обмазать горячим битумом в 2 слоя.

						ТП 701-3-26с.88 КЖ1				
						Склад для хранения продовольственных и непродовольственных товаров складской площадью 5.0 тыс. кв. м				
								Стадия	Лист	Листов
								РП	150	
						Схема расположения колодцев ливневой канализации		Министерство Торговли Союза Укргипроторг г. Киев		

Типовой проект 701-3-26с.88 Альбом 3

Ведомость рабочих чертежей основного комплекта марки КМ1

Лист	Наименование	Примечание
1	Общие данные.	
2	Ведомость металлоконструкций по видам профилей. Схема расположения монорельсов.	
3	Схемы расположения подкрановых путей и монорельсов.	
4	Схема расположения металлической площадки под бункер.	
5	Схема расположения металлической площадки для технического обслуживания крана.	
6	Схемы расположения металлических лестниц, площадок и ограждений.	
7	Схемы расположения металлических лестниц, площадок, ограждений, опор под циклоны.	

Ведомость ссылочных документов

Обозначение	Наименование	Примечание
2.440-1 вып. 6	Узлы стальных конструкций производственных зданий.	
1.450.3-3 вып.0, 1	Стальные лестницы, площадки, стремянки и ограждения.	
1.462.2-3 вып. 2	Стальные подкрановые балки.	

Общие указания

1. Настоящие чертежи разработаны на основании технологических заданий и архитектурно-строительных чертежей и являются исходным материалом для разработки чертежей марки КМД.
2. Монтаж элементов вести согласно указаниям серий 1.450.3-3 вып.0; 1.426.2-3 вып.2; 2.440-1 вып. 6.
3. Сварку производить электродами Э-42 ГОСТ 9467-75. Высоту сварных швов, кроме оговоренных, принять по наименьшей толщине свариваемых элементов.
4. Все металлоконструкции окрасить эмалью ПФ-115 в один слой по грунту ГФ-20 в один слой.

Техническая спецификация металла (начало)

Вид профиля и ГОСТ; ТУ	Марка металла и ГОСТ	Обозначение и размер профиля, мм	№п №п	Код: Марки металла	Код: Вида профиля	Код: Размера профиля	Кол. шт	Длина мм	Масса металла по элементам конструкций КГ: Монорельсовые пути	Лестницы, площадки, ограждения	Опоры под циклоны		Общая масса металла КГ
									Код элемента конструкций				
1	2	3	4	5	6	7	8	9	526235	526241			
Балки двутавровые ГОСТ 8239-72* ГОСТ 19425-74* ТУ 14-2-427-80	В ст 3 Гпс 5 ГОСТ 380-71*	I 36 м	1						1390,0				1390,0
		I 30 м	2						1204,9				1204,9
		I 24 м	3						787,6				787,6
	В ст 3 Гсп 5-2 ТУ 14-1-3023-80	I 20	4						669,0	754,0			1423,0
	Итого		5						4051,5	754,0			4805,5
Швеллеры ГОСТ 8240-72*	В ст 3 пс 6 ГОСТ 380-71*	[30	6							382,0			382,0
	В Ст 3 пс 6-1 ТУ 14-1-3023-80	[20	7							270,0			270,0
		[16	8							500,1			500,1
		[14	9							431,3			431,3
		[12	10						54,1				54,1
		[10	11							254,0	201,1		455,1
		[8	12							158,3			158,3
	Итого		13						54,1	1995,7	201,1		2250,9
Лестницы, площадки, ограждения 1.450.3-3 вып.1	В ст 3 кп 2 ГОСТ 380-71*		14							2546,8			2546,8
Сталь угловая неравнополочная ГОСТ 8510-86	В Ст 3 кп 2 ГОСТ 380-71*	L 160×100×9	15							252,0			252,0
		L 100×63×8	16						39,5	168,0			207,5
	Итого		17						39,5	420,0			459,5
Сталь листовая рифленая ГОСТ 8568-77*	В ст 3 кп 2 ГОСТ 380-71*	-8=5	18							772,0	170,0		942,0
		-8=4	19							34,7			34,7
	Итого		20							806,7	170,0		976,7
Швеллеры гнутые равнополочные ГОСТ 8278-83	В ст 3 кп 2 ГОСТ 380-71*	[80×60×4	21						104,8				104,8
		[60×32×3	22						92,0				92,0
	Итого		23						196,8				196,8

Проект разработан в соответствии с действующими нормами и правилами и предусматривает мероприятия, обеспечивающие взрывную, взрывопожарную и пожарную безопасность при эксплуатации здания.

Гл. инженер проекта [подпись] (Юзефович)

Согласовано: Гл. спец. т.о. Мельниченко

Инв. № подл. | Подпись дата | Взам. инв. №

Инв. №

ГИП	Юзефович	[подпись]
Нач. отд.	Лавриненко	[подпись]
Гл. контр.	Абрамовский	[подпись]
Рук. гр.	Каминская	[подпись]
Ст. инж.	Слизкой	[подпись]
Инж.	Семенова	[подпись]
Н. контр.	Когановская	[подпись]

Привязан

ТП 701-3-26с.88 КМ1

Склад для хранения продовольственных и непродовольственных товаров складской площадью 5,0 тыс. кв. м

Стадия	Лист	Листов
РП	1	7

Общие данные

Министерство Торговли СССР Укргипроторг г. Киев

Копировала [подпись] (Миркина)

Формат А2

Типовой проект 701-3-26с.88 Альбом 3

Техническая спецификация металла (окончание)

Вид профиля и ГОСТ, ТУ	Марка металла и ГОСТ	Обозначение и размер профиля, мм	№п №п	Код: марки металла	Код: вида профиля	Код: размера профиля	Кол. шт.	Длина мм	Масса металла по элементам конструкций, кг: Код элемента конструкций: Каноре-совые пути	Лестницы площадки и ограждения	Опоры под цилиндры		Общая масса металла кг
1	2	3	4	5	6	7	8	9	525235	525241			
Сталь угловая равнополочная ГОСТ 8509-86	ТУ 14-1-3023-80 Вст3пс6-1	L 110×8								648.0			648.0
		L 100×8								75.2			75.2
		L 100×7							47.96				47.96
		L 90×7								35.0			35.0
		L 75×6								56.6			56.6
		L 70×5								321.1	274.3		595.4
		L 63×5							43.9	66.0	210.3		320.2
	Итого								91.86	1201.9	484.6		1778.36
Сталь листовая ГОСТ 19903-74*	ТУ 14-1-3023-80 Вст3пс6-1	-δ=8							173.0	75.6	287.6		536.2
		-δ=10							483.2				483.2
		-δ=12								102.0			102.0
		-δ=14								79.2			79.2
	Итого								656.2	256.8	287.6		1200.6
Всего									5089.36	8238.7	1149.3		14215.16

Ведомость металлоконструкций по видам профилей

Наименование конструкций по номенклатуре прейскуранта №2-01-09	Позиция по чертежу КЖ-20-05	№ п/п	Код конструкций	Масса конструкций, кг: Вес стали сварных конструкций	по видам профилей стали: Белки	Широкополосная универсальная сталь	Крупносортная сталь	Среднесортная сталь	Мелкосортная сталь	Толстолистовая сталь	Универсальная сталь	Толстолистовая сталь	Фасонно-листовая сталь	Трубы	Прочие	Всего	Количество шт.	Серия типовых конструкций
1	2	3	4	5	6	7	8	9	10	11	12	13	14	15	16	17	18	
Монорельсовые пути					4187.38	130.8			575.9			202.71			5249.4		1.426.2-3 Вып.2	
Лестницы, площадки и ограждения					2832.2	1854.4	52.0	150.42	294.5		563.5	1554.82		830.9	8256.6		1.450.3-3 Вып.1	
Опоры под цилиндры					207.2	499.2			296.2					175.1	1139.5			

Ведомость элементов

Марка	Сечение: эскиз	Поз.	Состав	Опорные усилия: M	N	Q	Масса ед. кг	Марка металла	Примечание
а	I		I 20					ВСт3сп5-2	
б	C		C 12	Конструктивно				Вст3кп2	
в	L		L 100×63×8	Конструктивно				ВСт3кп2	
г	L		L 100×7	Конструктивно				ВСт3пс6-1	

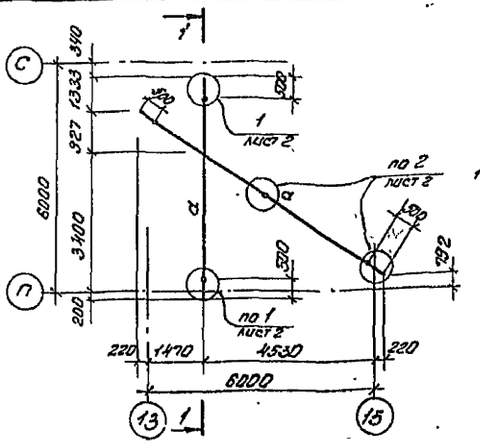

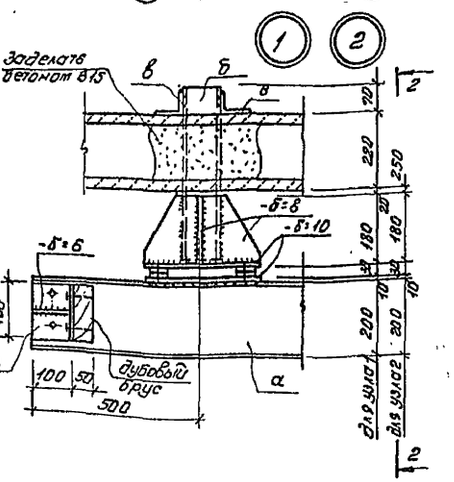

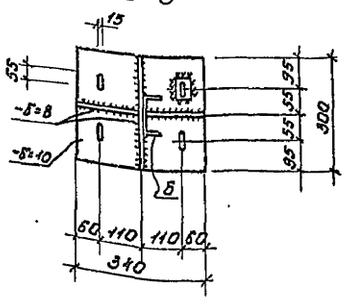

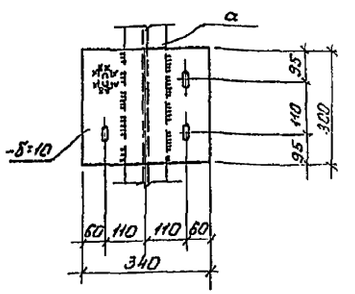

Общие указания см. лист КМ1 лист 1

				ТП 701-3-26с.88 КМ1		
				Склад для хранения продовольственных и непродовольственных товаров с каменной площадью 5,0 тыс. кв. м.		
ГИП	Озеровичь				Стадия	Лист	Листов
Нач. отд.	Лавриненко				РП	2	
Гл. конст.	Абрамовский						
Рук. гр.	Каминская						
Ст. инж.	Слизкова			Ведомость металлоконструкций по видам профилей. Схемы расположения монорельсов.	Министерство торговли СССР Укргипроторг г. Киев		
Инж.	Семенова						
Н. контр.	Калиновская						
Копир. Сауг	Геренрот				Формат А2		

Привязан

Инв. №

Инв. № подл. | Подпись и дата | Взам. инв. №

Альбом 3

Типовой проект 701-3-26с.88

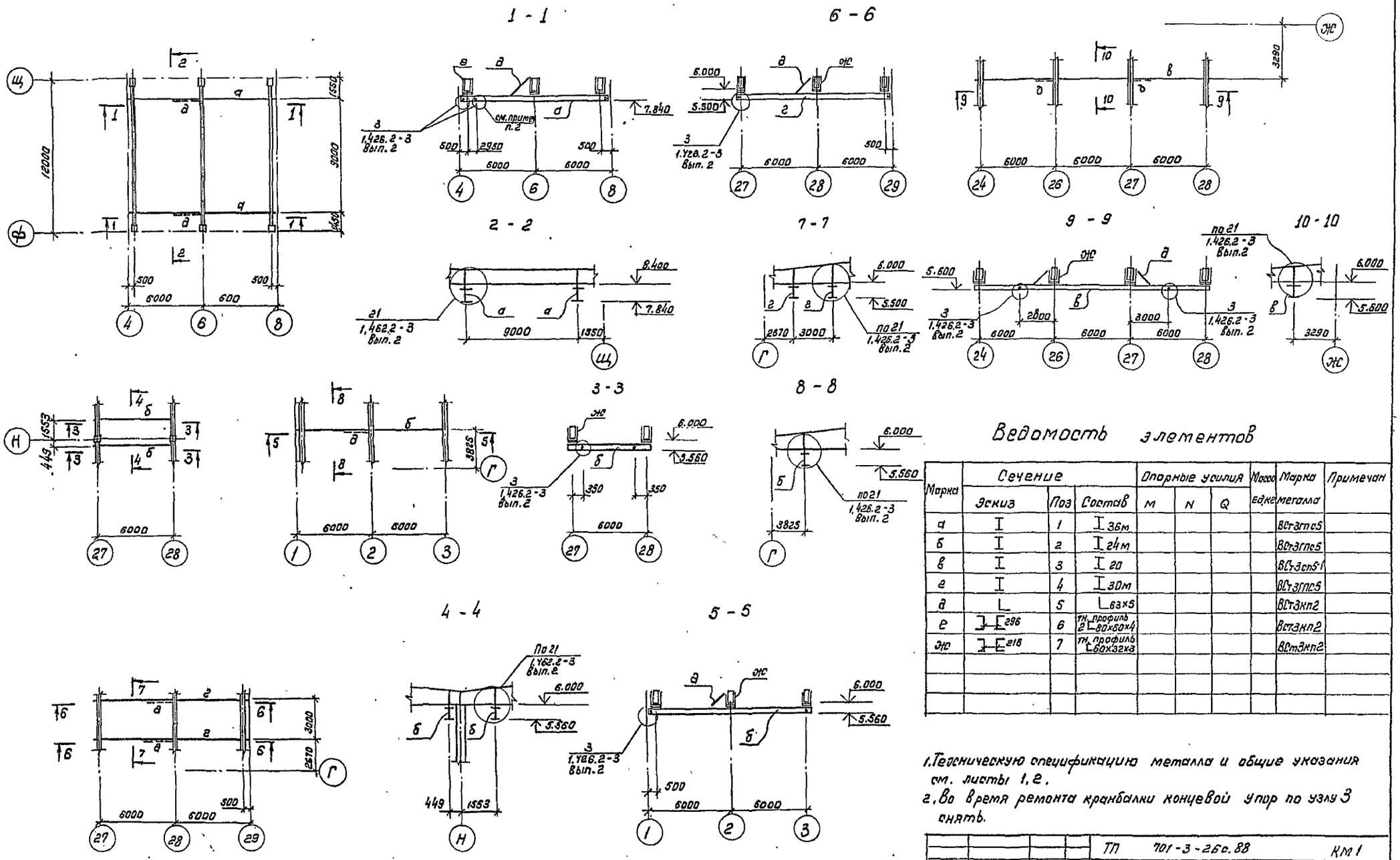

Ведомость элементов

Марка	Сечение			Опорные усилия			Масса	Марка	Примечан
	Эскиз	Поз	Состав	M	N	Q	ед.кг	металла	
а	I	1	I 36м					ВСт3гпс5	
б	I	2	I 24м					ВСт3гпс5	
в	I	3	I 20					ВСт3сп5-1	
г	I	4	I 30м					ВСт3гпс5	
д	L	5	L 63×5					ВСт3кп2	
е	]-[296	6	тн. профиль 2 L 80×60×4					ВСт3кп2	
ж	]-[218	7	тн. профиль L 60×32×3					ВСт3кп2	

1. Техническую спецификацию металла и общие указания см. листы 1, 2.
2. Во время ремонта кранбалки концевой упор по узлу 3 снять.

ГИП	Юзефович		
Нач.отд.	Лавриненко		
Гл.констр.	Абрамовский		
Рук.гр.	Кагановская		
Ст.инж.	Слизкой		
Инж.	Семенова		
Н.контр.	Кагановская		

Привязан

Инв. №

ТП 701-3-26с.88 КМ 1

Склад для хранения продовольственных и непродовольственных товаров складской площадью 6,0 тыс. кв.м.

Стадия	Лист	Листов
РП	3	

Схемы расположения подкрановых путей и монорельсов

Министерство торговли СССР УКРГИПРОТОРГ г. Киев

Согласовано

Гл. технолог Сиденко

Гл. сантехник Штейнберг

Гл. холодильщ. Родионова

Инв. № подл. | Подпись и дата | Взам. инв. №

Коп: /Канунникова/

Формат А2

10033/4

Типовой проект 701-3-26с.88 Альбом 3

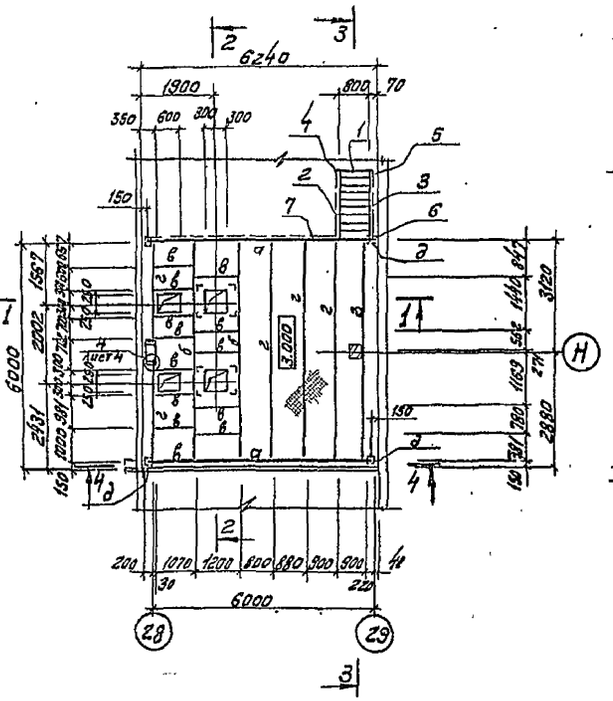

1-1

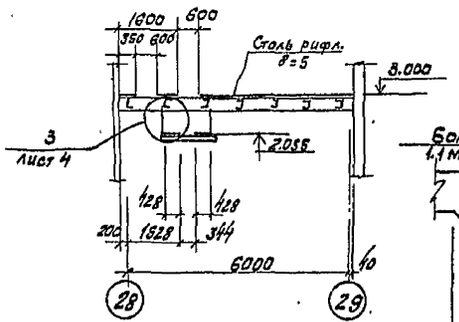

2-2

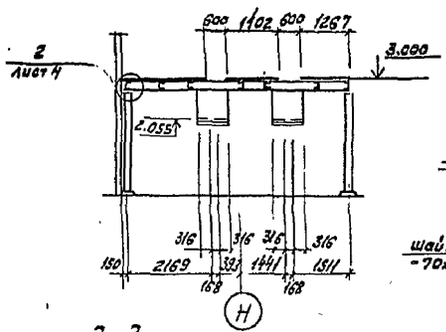

На отм. 2.055

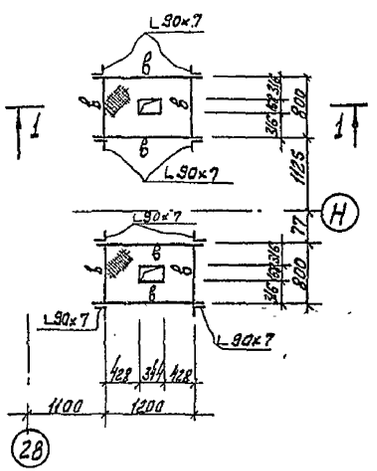

3-3

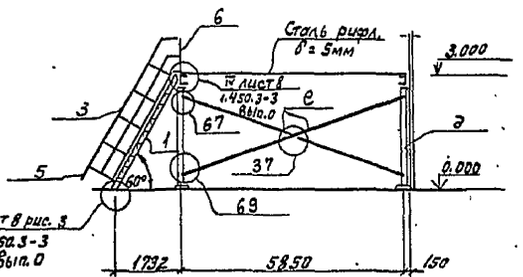

4-4

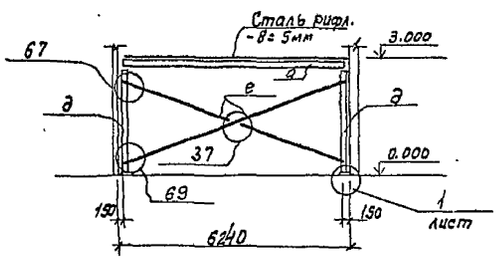

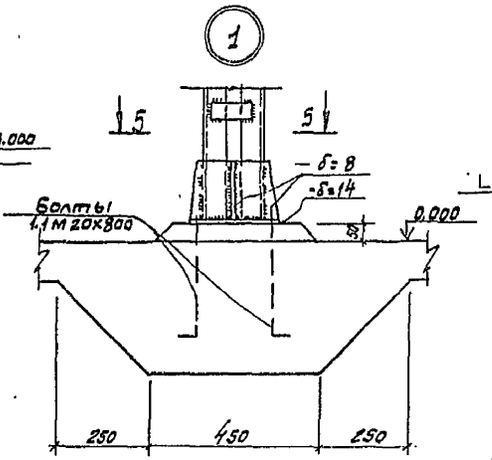

5-5

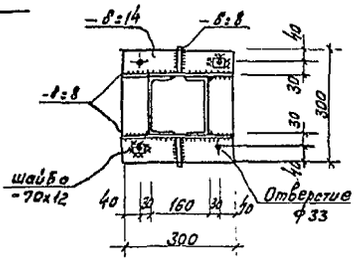

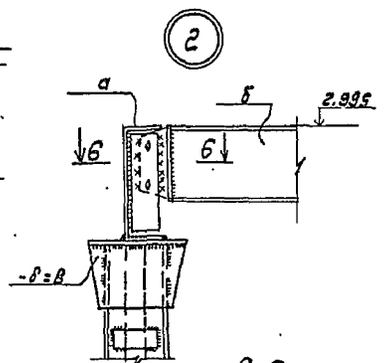

6-6

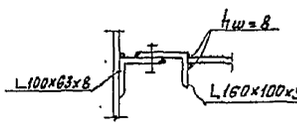

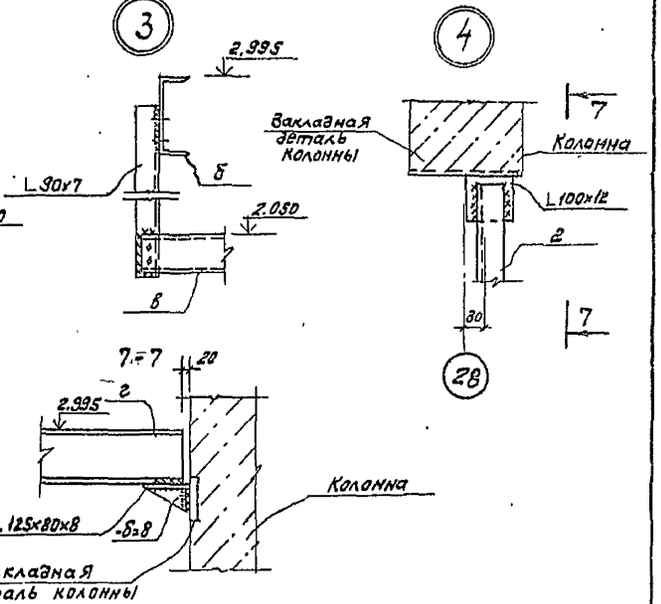

Ведомость элементов

Марка	Сечение Эскиз	Поз.	Состав	Опорные усилия M	N	Q	Масса ед.кг	Марка металла	Примечание
Металлич. лестница	1.450.3-3 Вып.1	1	МЛХШ60-30.8				95.3	Вст3кп2	1 шт
Ограждение лестн.	1.450.3-3 Вып.1	2	ОГЛМЛХ60-10.3б				14.4	Вст3кп2	1 шт
То же	1.450.3-3 Вып.1	3	ОГЛМЛХ60-10.3б				14.4	Вст3кп2	1 шт
Дополн. элем.	1.450.3-3 Вып.1	4	ДХ8				0.26	Вст3кп2	1 шт
То же	1.450.3-3 Вып.1	5	ДХ9				0.26	Вст3кп2	1 шт
"	1.450.3-3.14.111-01	6	С 50х40х6х4.5				1.79	Вст3кп2	1 шт
Ограждение площадки	1.450.3-3 Вып.1	7	ОГЛМХ3Б-10.5				49.4	Вст3кп2	1 шт
д	С	8	L 30					Вст3кп2	
б	С	9	L 20					Вст3кп2	
в	С	10	L 10					Вст3кп2	
г	С	11	L 14					Вст3кп2	
д	С -150х8 шаг 750	12	2 С 16					Вст3кп2	
е	L	13	L 70х5					Вст3кп2	

1. Общие указания и техническую спецификацию металла см. лист 1.
2. Все узлы, кроме оговоренных, замаркированы по серии 2.440-1 Вып.6.

Согласовано: Гл. технолог Зиленко Гапра

Инв. № подл. | Подпись и дата | Взам. инв. №

				ТП 701-3-26с.88	КМ1
				Склад для хранения продовольственных и непродовольственных товаров складской площадью 3.0 тыс. кв. м	
ГИП	Юзефович				
Нач. отд	Лабзинец			Стадия	Лист	Листов
Гл. констр	Абламейко			РП	4	
Рук. гр	Кагановская					
Ст. инж	Слизкой			Схема расположения металлической площадки под бункер	Министерство торговли СССР Укргипроторг г. Киев	
Инж.	Сермакова					
Н. контр	Кагановская					

Привязан

Инв. №

Копировала Миркина

Формат А2

10033/4

Альбом 3

Типовой проект 701-3-26 с. 88

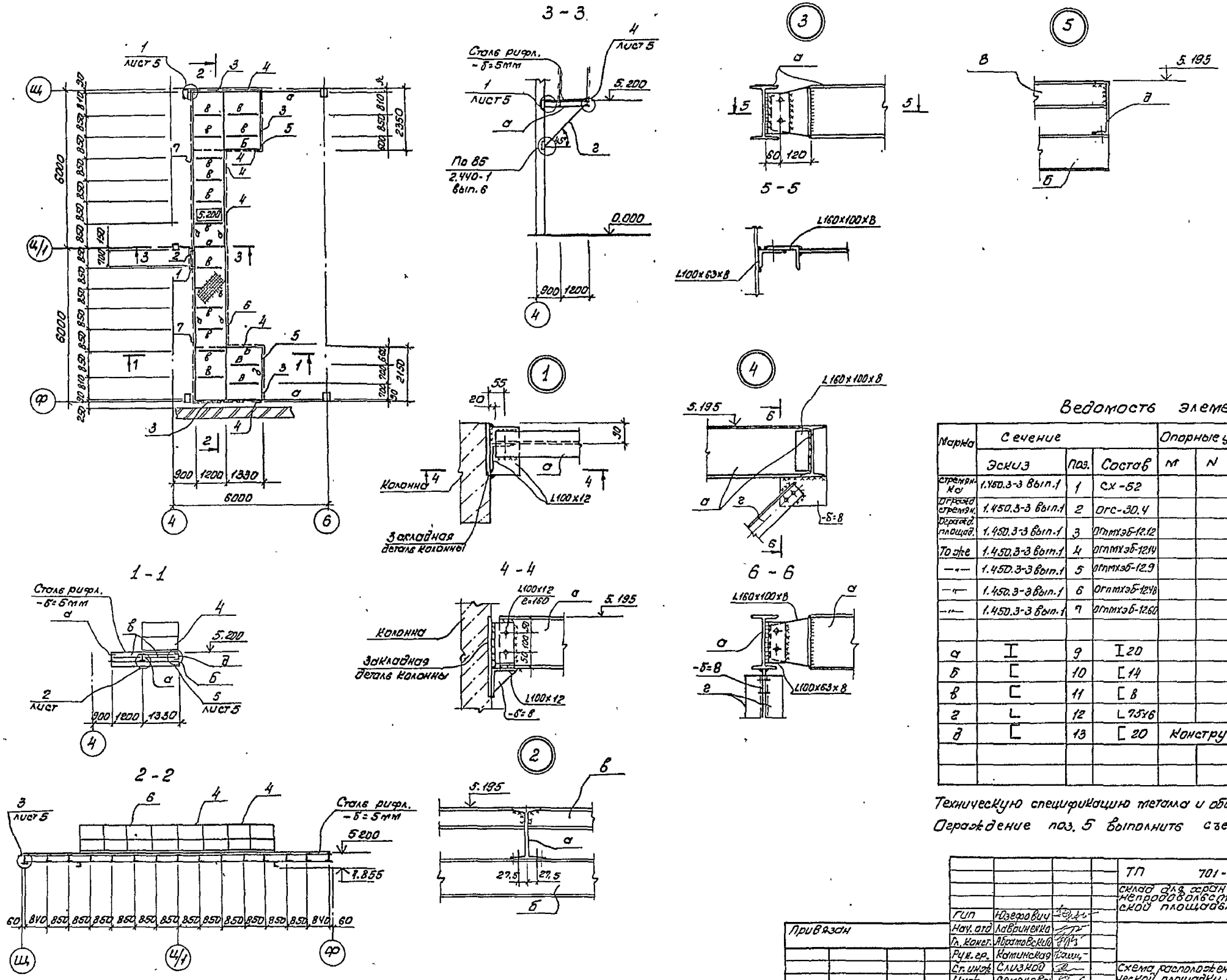

Ведомость элементов

Марка	Сечение			Опорные усилия			Масса ед.кг	Марка металла	Примечан.
	Эскиз	Поз.	Состав	M	N	Q			
Стремянка	1.450.3-3 вып.1	1	СХ-52				88,6	Вст3кп2	1шт
Огражд. стремян.	1.450.3-3 вып.1	2	Огс-30.4				28,5	Вст3кп2	1шт
Огражд. площад.	1.450.3-3 вып.1	3	Огпмхэб-12.12				13,3	Вст3кп2	4шт
То же	1.450.3-3 вып.1	4	Огпмхэб-12.14				14,7	Вст3кп2	6шт
—"—	1.450.3-3 вып.1	5	Огпмхэб-12.9				11,2	Вст3кп2	2шт
—"—	1.450.3-3 вып.1	6	Огпмхэб-12.48				47,5	Вст3кп2	1шт.
—"—	1.450.3-3 вып.1	7	Огпмхэб-12.60				58,2	Вст3кп2	2шт.
а	I	9	I 20					ВСт3сп5-1	
б	[	10	[14					Вст3кп2	
в	[	11	[8					Вст3кп2	
г	L	12	L 75x6					ВСт3пс6	
д	[	13	[20	Конструктивно				ВСт3пс6-1	

Техническую спецификацию металла и общие указания см. лист 1

Ограждение поз. 5 выполнить съемным.

ТП 701-3-26с.88 КМ1			
Склад для хранения продовольственных и непродовольственных товаров складской площадью 5,0 тыс. кв.м.			
Гип	Юзефович		
Нач. отд	Лавриненко		
Гл. конст.	Абрамовский		
Рук. гр.	Каминская		
Ст. инж.	Слизкой		
Инж.	Семенова		
Н. контр.	Кагановская		
Стадия	Лист	Листов	
РП	5		
Схема расположения металлической площадки для технического обслуживания крана	Министерство Торговли СССР Укрсиптоторг г. Киев		

Привязан

Инв. №

Согласовано:

Гл. технол. | Сиденко

Взам. инв. №

Подпись и дата

Инв. № подл.

Копир. Фиг- /Геренрот/

Формат А2

Альбом 3

Типовой проект 701-3-26с.88

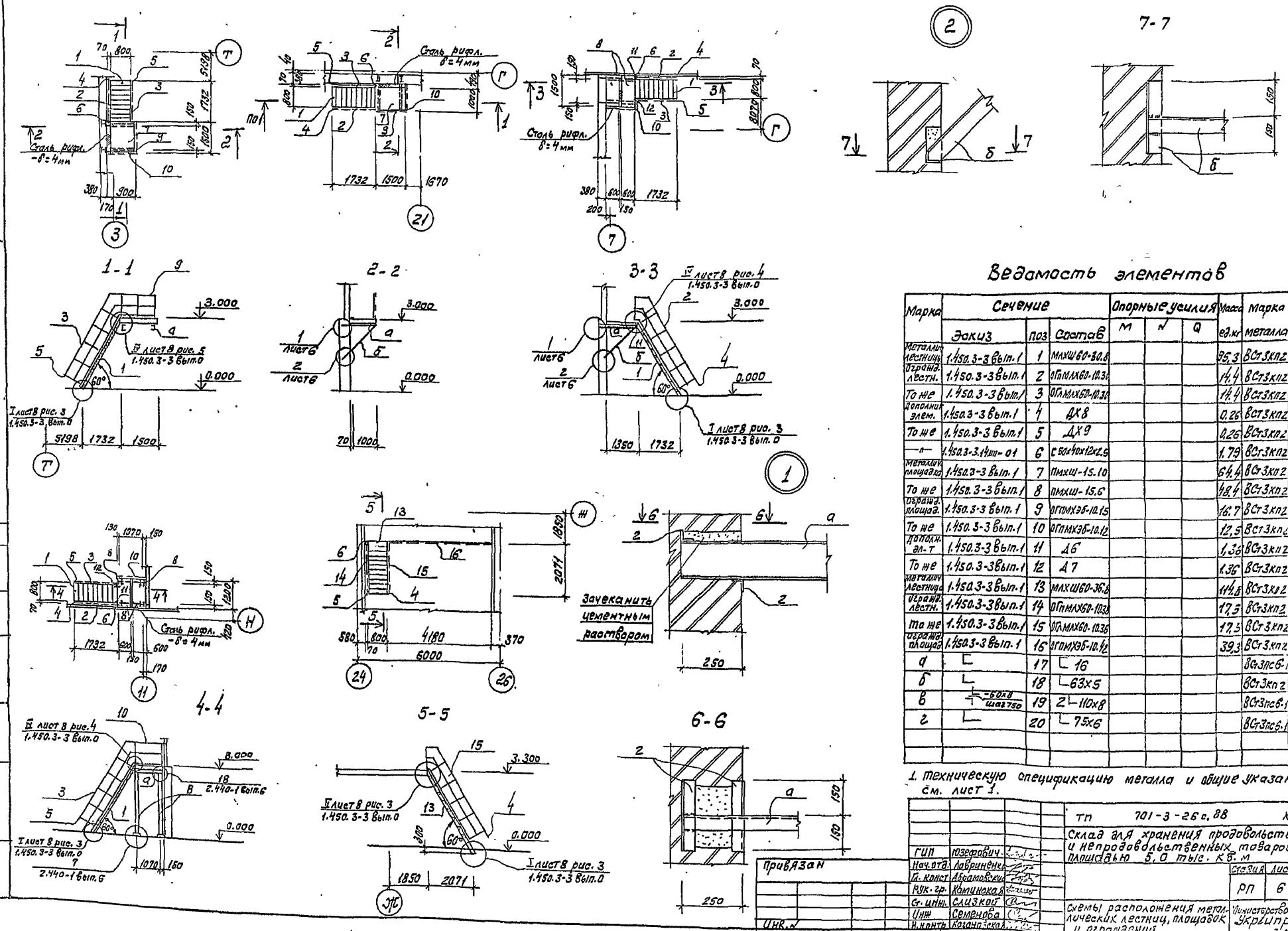

Ведомость элементов

Марка	Сечение			Опорные усилия			Масса	Марка	Примеч.
	Эскиз	поз	Состав	M	N	Q	ед.кг	металла	
Металлич. лестниц	1.450.3-3 вып.1	1	МЛХШ60-30.8				95,3	ВСт3кп2	4шт
Огражд. лестн.	1.450.3-3 вып.1	2	ОГпМЛХ60-10.30				14,4	ВСт3кп2	4шт
То же	1.450.3-3 вып.1	3	ОГлМЛХ60-10.30				14,4	ВСт3кп2	4шт
Дополнит. элем.	1.450.3-3 вып.1	4	ДХ8				0,26	ВСт3кп2	5шт
То же	1.450.3-3 вып.1	5	ДХ9				0,26	ВСт3кп2	5шт
—"—	1.450.3-3.14шт-01	6	С 50х40х12х2.5				1,79	ВСт3кп2	5шт
Металлич. площадка	1.450.3-3 вып.1	7	ПМХШ-15.10				64,4	ВСт3кп2	2шт
То же	1.450.3-3 вып.1	8	ПМХШ-15.6				48,4	ВСт3кп2	4шт
Огражд. площад.	1.450.3-3 вып.1	9	ОГпМХЭБ-10.15				16,7	ВСт3кп2	2шт
То же	1.450.3-3 вып.1	10	ОГпМХЭБ-10.12				12,5	ВСт3кп2	4шт
Дополн. эл-т	1.450.3-3 вып.1	11	Д6				1,36	ВСт3кп2	2шт
То же	1.450.3-3 вып.1	12	Д7				1,36	ВСт3кп2	2шт
Металлич. лестница	1.450.3-3 вып.1	13	МЛХШ60-36.8				114,8	ВСт3кп2	1шт
Огражд. лестн.	1.450.3-3 вып.1	14	ОГпМЛХ60-10.38				17,5	ВСт3кп2	1шт
то же	1.450.3-3 вып.1	15	ОГлМЛХ60-10.36				17,5	ВСт3кп2	1шт
Огражд. площад.	1.450.3-3 вып.1	16	ОГпМХЭБ-10.42				39,3	ВСт3кп2	1шт
а	⌊	17	⌊ 16					ВСт3пс6-1	
б	⌊	18	⌊ 63х5					ВСт3кп2	
в	⌊ -60х8 шаг 750	19	2 ⌊ 110х8					ВСт3пс6-1	
г	⌊	20	⌊ 75х6					ВСт3пс6-1	

1. Техническую спецификацию металла и общие указания см. лист 1.

ГИП	Юзефович	
Нач. отд.	Лавриненко	
Гл. конст.	Абрамовский	
Рук. гр.	Каминская	
Ст. инж.	Слизкой	
Инж.	Семенова	
Н. контр.	Коганевская	

Привязан

Инв. №

ТП 701-3-26с.88 КМ1

Склад для хранения продовольственных и непродовольственных товаров складской площадью 5,0 тыс. кв. м

Стадия	Лист	Листов
РП	6	

Схемы расположения металлических лестниц, площадок и ограждений

Министерство Торговли СССР Укрпромторг г. Киев

Копировала [подпись] /Миркина/

Формат А2

Инв. № подл. | Подпись дата | Взам. инв. №

Альбом 3

Типовой проект 701-3-26с.88

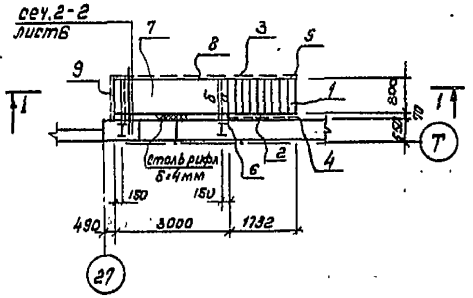

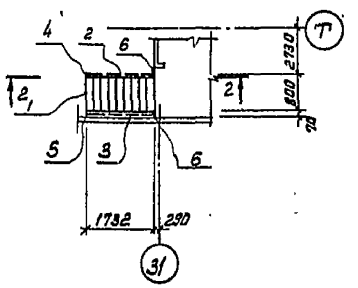

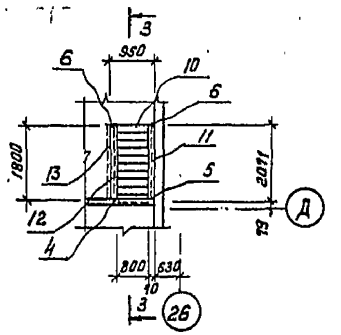

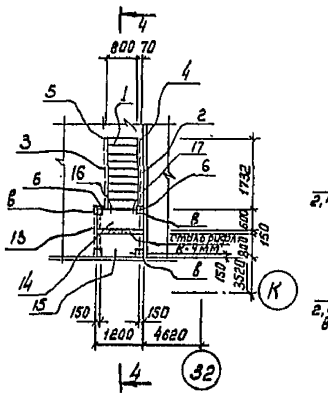

4-4

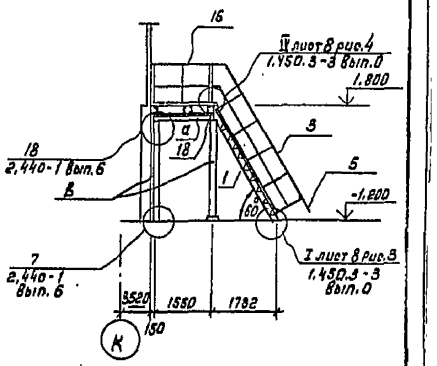

1-1

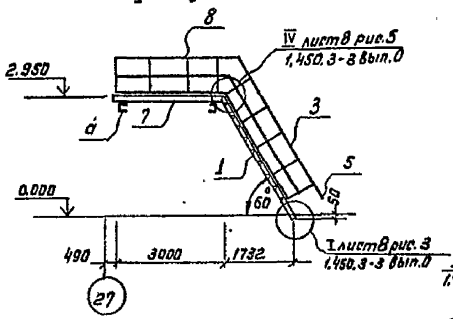

2-2

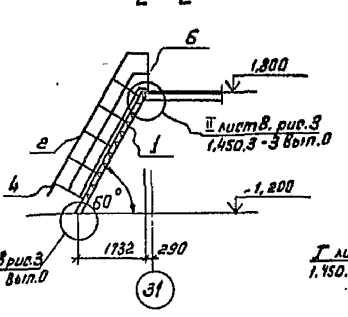

3-3

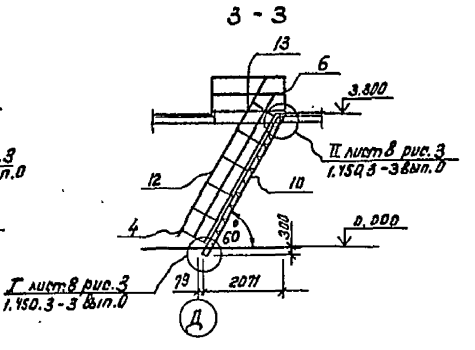

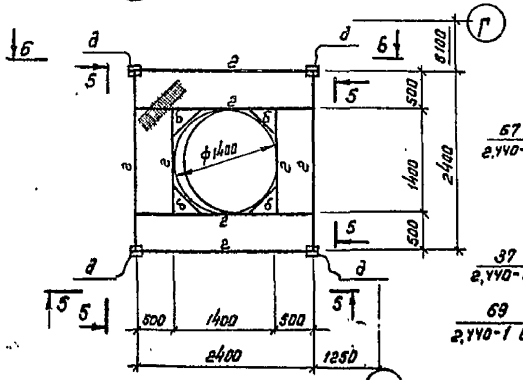

5-5

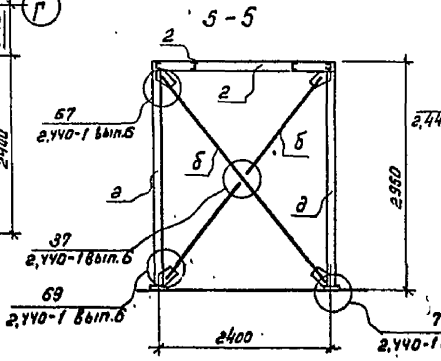

6-6

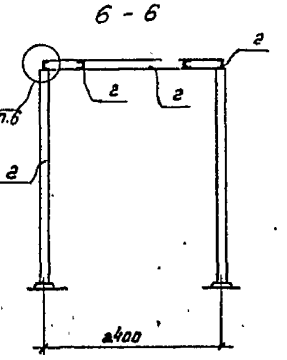

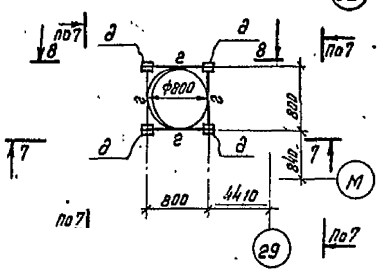

7-7

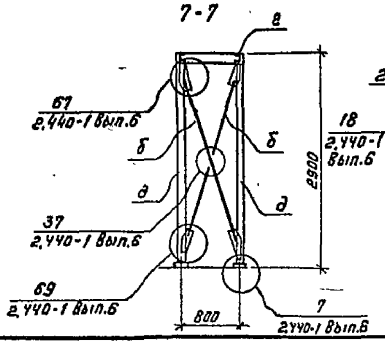

8-8

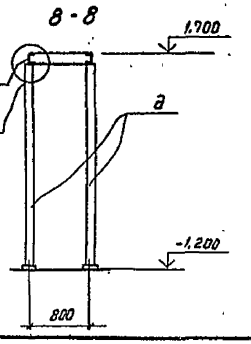

Ведомость элементов

Марка	Сечение: Эскиз	Паз	Состав	Опорные усилия: M	N	Q	Масса ед.кг	Марка металла	Примечан.
Листн. металлич	1.450.3-3 Вып.1	1	МХШ60-30.8				95,3	ВСт3кп2	3шт
Огражд. листн.	1.450.3-3 Вып.1	2	ОГПМЛХ60-1030				14,4	ВСт3кп2	3шт
Тоже	1.450.3-3 Вып.1	3	ОГЛМПХ60-1030				14,4	ВСт3кп2	3шт
Допалн. эл-т	1.450.3-3 Вып.1	4	ДХ8				0,26	ВСт3кп2	4шт
Тоже	1.450.3-3 Вып.1	5	ДХ9				0,26	ВСт3кп2	4шт
—"—	1.450.3-3.14111-01	6	[50х40х12х2,5				1,79	ВСт3кп2	7шт
Металлн. площад.	1.450.3-3 Вып.1	7	ПМХШ-30.8				107,2	ВСт3кп2	1шт
Огражд. площад.	1.450.3-3 Вып.1	8	ОГПМХ3Б-1030				29,0	ВСт3кп2	1шт
Тоже	1.450.3-3 Вып.1	9	ОГПМХ3Б-10,9				10,5	ВСт3кп2	1шт
Листн. металлн.	1.450.3-3 Вып.1	10	МХШ60-36.8				114,8	ВСт3кп2	1шт
Огражд. листн.	1.450.3-3 Вып.1	11	ОГПМЛХ60-1036				17,5	ВСт3кп2	1шт
Тоже	1.450.3-3 Вып.1	12	ОГЛМЛХ60-1036				17,5	ВСт3кп2	1шт
Огражд. площадки	1.450.3-3 Вып.1	13	ОГПМХ3Б-1016				18,7	ВСт3кп2	2шт
Металлн. площад.	1.450.3-3 Вып.1	14	ПМХШ-12.6				39,8	ВСт3кп2	1шт
Тоже	1.450.3-3 Вып.1	15	ПМХШ-12.8				46,6	ВСт3кп2	1шт
Допалн. элем.	1.450.3-3 Вып.1	16	ДБ				1,36	ВСт3кп2	1шт
Тоже	1.450.3-3 Вып.1	17	ДТ				1,35	ВСт3кп2	1шт
а	[	18	[16					ВСт3Гпс61	
б	L	19	L 63х5					ВСт3кп2	
в	60х8 шаг 150	20	2 L 110х8					ВСт3пс61	
г	[	21	[10					ВСт3кп2	
д	L 60х8 шаг 150	22	3 L 70х5					ВСт3кп2	

Техническую спецификацию металла и общие указания см. лист 1

					ТП 701-3-26с.88		КМ1
					Склад для хранения продовольственных и непродовольственных товаров складской площадью 5,0 тыс. кв.м		
Гип	Юзефович					Стадия	Лист	Листов
Нач.отд.	Левринена					РП	7	
Гл.констр.	Абрамовецкий							
Рук.гр.	Капшинская							
Ст.инж.	Сливкой				Схемы расположения металлических лестниц, площадок, ограждений, опор под цистерны	Министерство торговли СССР УКРГИПРОТОРГ г. Киев	
Инж.	Семенова						
Н.контр.	Хаетовская						

Привязан

Инв.№

Кат: Кан/Канунникова/

Формат А2

Согласовано

Гл. сантехник проекта

Инв.№ подл. | Подпись и дата | Взам. инв.№

gost.e-ecolog.ru