ТИПОВОЙ ПРОЕКТ
701-3-26с. 88

СКЛАД ДЛЯ ХРАНЕНИЯ ПРОДОВОЛЬСТВЕННЫХ И НЕПРОДОВОЛЬСТВЕННЫХ ТОВАРОВ СКЛАДСКОЙ ПЛОЩАДЬЮ 5,0 ТЫС. КВ. М.

АЛЬБОМ 3

КОНСТРУКЦИИ ЖЕЛЕЗОБЕТОННЫЕ, МЕТАЛЛИЧЕСКИЕ.

ЧАСТЬ 1
(СТР. 1 ÷ 80)

gost.e-ecolog.ru

ТИПОВОЙ ПРОЕКТ
701-3-26с. 88

СКЛАД ДЛЯ ХРАНЕНИЯ ПРОДОВОЛЬСТВЕННЫХ И НЕПРОДОВОЛЬСТВЕННЫХ ТОВАРОВ СКЛАДСКОЙ ПЛОЩАДЬЮ 5,0 ТЫС.КВ.М.

АЛЬБОМ 3

СОСТАВ ПРОЕКТА:

Альбом	1	Общая пояснительная записка, технология производства, автоматизированная система управления, холодоснабжение.
Альбом	2	Архитектурные решения.
Альбом	3	Конструкции железобетонные, металлические. Части 1,2.
Альбом	4	Отопление и вентиляция, внутренние водопровод и канализация.
Альбом	5	Электроснабжение, связь и сигнализация.
Альбом	6	Автоматизация вентсистем, автоматизация пожаротушения.
Альбом	7	Чертежи строительных изделий. Части 1,2.
Альбом	8	Задание заводу-изготовителю щитов.
Альбом	9	Подвал на отм.-4.700. Общая пояснительная записка, технология производства, архитектурные решения, конструкции железобетонные, отопление и вентиляция, внутренние водопровод и канализация, электроснабжение, связь и сигнализация, автоматизация.
Альбом	10	Подвал на отм.-4.700. Чертежи строительных изделий.
Альбом	11	Спецификации оборудования.
Альбом	12	Сметы. Ведомости потребности в материалах. Книги 1,2,3.
Альбом	13	Проектная документация по переводу материально-технических кладовых в подвале на режим убежища.

10033/3

Разработан институтом „Укргипроторг"

Главный инженер института М.З. Лавриненко

Главный инженер проекта Е.Л.Юзефович

Рабочий проект утвержден Министерством торговли СССР, протокол от 04.04.1988г, №1

Введен в действие институтом „Укргипроторг," приказ от 14.04.1988г, N 101

СФ ЦИТП инв N

привязан

инв.N

Альбом 3

Типовой проект 701-3-26с.88

Согласовано

Инв. № подл. | Подпись и дата | Взам. инв. №

Марка лист	Наименование	№ стр
1	2	3
С	Содержание альбома	2,3
КЖ1-1	Общие данные (начало)	4
КЖ1-2	Общие данные (продолжение)	5
КЖ1-3	Общие данные (продолжение)	6
КЖ1-4	Общие данные (продолжение)	7
КЖ1-5	Общие данные (продолжение)	8
КЖ1-6	Общие данные (продолжение)	9
КЖ1-7	Общие данные (продолжение)	10
КЖ1-8	Общие данные (окончание)	11
КЖ1-9	Схема расположения фундаментов между осями 1... 22, А... Л.	12
КЖ1-10	Схема расположения фундаментов между осями 1... 22, Л... Щ	13
КЖ1-11	Схема расположения фундаментов между осями 20... 32. Л... Ш.	14
КЖ1-12	Схема расположения фундаментов между осями 20... 32, А... Л.	15
КЖ1-13	Схема расположения отверстий и выпусков из ленточных фундаментов между осями 10... 26 и Н... Ш, 5... 28 и А... Д.	16
КЖ1-14	Схема расположения отверстий и выпусков из ленточных фундаментов между осями 1... 3 и Д... Т, 30... 32 и И-Т, 24... 26 и Е... Ж	17
КЖ1-15	Фрагмент плана №1. Сечения фундаментов 1-1... 6-6. Узел 3.	18
КЖ1-16	Фрагменты плана №2... №4. Сечения фундаментов 7-7... 12-12	19
КЖ1-17	Фрагменты плана №5... №7. Сечения фундаментов 13-13... 16-16.	20
КЖ1-18	Фрагменты плана №8... №10. Сечения фундаментов 17-17... 19-19.	21
КЖ1-19	Сечения фундаментов 20-20... 35-35.	22
КЖ1-20	Сечения фундаментов 36-36 ... 48-48	23
КЖ1-21	Сечения фундаментов 49-49... 62-62	24
КЖ1-22	Узлы фундаментов 1, 2, 4, 5. Узел крепления фундаментной балки. Общие указания.	25
КЖ1-23	Спецификация к схеме расположения фундаментов (начало)	26
КЖ1-24	Спецификация к схеме расположения фундаментов (окончание)	27
КЖ1-25	Конструкции фундаментов фм1... фм6. Деталь А	28
КЖ1-26	Конструкции фундаментов фм7... фм13	29
КЖ1-27	Конструкции фундаментов фм14... фм20 фм91, фм92, фм57	30
КЖ1-28	Конструкции фундаментов фм21... ф27, фм93.	31
КЖ1-29	Конструкции фундаментов фм28... фм34. фм56.	32
КЖ1-30	Конструкции фундаментов фм35... ф40	33
КЖ1-31	Конструкции фундаментов фм41... фм46	34
КЖ1-32	Конструкции фундаментов фм47... ф53	35
КЖ1-33	Конструкции фундаментов фм54, фм 55 фм58... фм62	36
КЖ1-34	Конструкции фундаментов фм63... фм69	37
КЖ1-35	Конструкции фундаментов фм 70... фм76	38
КЖ1-36	Конструкции фундаментов фм 77... фм83	39
КЖ1-37	Конструкции фундаментов фм 84... фм90	40
КЖ1-38	Конструкции фундаментов фм 94... фм100	41
КЖ1-39	Конструкции фундаментов фм 101... фм 107	42
КЖ1-40	Конструкции фундаментов фм 108... фм111 Армирование подколонников ПК1... ПК4	43
КЖ1-41	Армирование подколонников ПК5... ПК14	44
КЖ1-42	Армирование подколонников ПК15... ПК23	45
КЖ1-43	Фундаменты фм1... фм10. Спецификация.	46
КЖ1-44	Фундаменты фм11... фм19. Спецификация.	47
КЖ1-45	Фундаменты фм20... фм 29, фм92, фм93 Спецификация	48
КЖ1-46	Фундаменты ф29... фм38 фм56. Спецификация.	49
КЖ1-47	Фундаменты фм39... ф49. Спецификация.	50
КЖ1-48	Фундаменты фм50... фм55, фм57... фм59, фм111 Спецификация.	51
КЖ1-49	Фундаменты фм60... фм67. Спецификация.	52
КЖ1-50	Фундаменты фм68... фм77. Спецификация.	53
КЖ1-51	Фундаменты фм78... фм85. Спецификация.	54
КЖ1-52	Фундаменты фм86... фм91, фм94... фм97. Спецификация.	55
КЖ1-53	Фундаменты фм98... фм110. Спецификация.	56
КЖ1-54	Ведомость расхода стали на один фундамент (начало)	57
КЖ1-55	Ведомость расхода стали на один фундамент (продолжение)	58
КЖ1-56	Ведомость расхода стали на один фундамент (продолжение)	59
КЖ1-57	Ведомость расхода стали на один фундамент (окончание)	60
КЖ1-58	Схема расположения элементов каркаса между осями 1... 21, А... Л для районов с сейсмичностью 8 баллов	61
КЖ1-59	Схема расположения элементов каркаса между осями 1... 21, Л... Щ для районов с сейсмичностью 8 баллов	62
КЖ1-60	Схема расположения элементов каркаса между осями 22... 32, Л... Щ для районов с сейсмичностью 8 баллов	63
КЖ1-61	Схема расположения элементов каркаса между осями 22... 32 А... Л для районов с сейсмичностью 8 баллов	64
КЖ1-62	Схема расположения колонн и балок между осями 1... 21, А... Л для районов с сейсмичностью 7 баллов	65
КЖ1-63	Схема расположения колонн и балок между осями 1... 21, Л... Щ для районов с сейсмичностью 7 баллов	66
КЖ1-64	Схема расположения колонн и балок между осями 22... 32, Л... Щ для районов с сейсмичностью 7 баллов	67
КЖ1-65	Схема расположения колонн и балок между осями 22... 32, А... Л для районов с сейсмичностью 7 баллов	68
КЖ1-66	Каркас. Сечения 1-1... 3-3.	69
КЖ1-67	Каркас. Сечения 4-4 ... 6-6	70
КЖ1-68	Каркас. Сечения 7-7... 13-13.	71
КЖ1-69	Каркас. Сечения 14-14... 24-24, 33-33.	72
КЖ1-70	Каркас. Сечения 25-25... 32-32	73
КЖ1-71	Спецификация к схемам расположения элементов Каркаса для районов сейсмичностью 8 баллов	74
КЖ1-72	Спецификация к схемам расположения элементов Каркаса для районов с сейсмичностью 7 баллов	75
КЖ1-73	Спецификация к схемам расположения элементов каркаса.	76
КЖ1-74	Схемы расположения колонн и ригелей I... IV этажей в осях 13... 21, Л... Ф.	77
КЖ1-75	Схема расположения колонн и ригелей V этажа в осях 13... 15, Л... Ф. Сечения 1-1... 4-4.	78
КЖ1-76	Сечения 5-5, 6-6, 7-7 к схемам расположения колонн и ригелей в осях 13... 21, Л... Ф	79
КЖ1-77	Спецификация к схемам расположения колонн и ригелей в осях 13... 21, Л... Ф. Общие примечания	80
КЖ1-78	Схемы расположения элементов лестниц. Сечения 1-1, 2-2.	81
КЖ1-79	Сечения 3-3, 5-5, 7-7. Спецификация к схемам расположения элементов лестниц.	82
КЖ1-80	Схема расположения плит покрытия между осями 1... 21 и А... Л.	83
КЖ1-81	Схема расположения плит покрытия между осями 1... 21 и Л-Щ.	84
КЖ1-82	Схема расположения плит покрытия между осями 22... 32 и Л... Щ.	85

Привязан

Инв. №

ГИП	Юзефович		ТП 701-3-26с.88 С		
Нач.отд	Лавриненко		Содержание альбома	Стадия	Лист	Листов
				РП	1	2
				Министерство торговли СССР УКРГИПРОТОРГ г. Киев		

Коп 2Ка/Кузнецова/

Формат

10093/3

Типовой проект 701-3-26с.88 Альбом 3

Марка лист	Наименование	№ стр
1	2	3
КЖ1-83	Схема расположения плит покрытия между осями 20...32 и А...Щ	86
КЖ1-84	Спецификация к схемам расположения плит покрытия для районов с сейсмичностью 7 и 8 баллов	87
КЖ1-85	Опоры под градирни	88
КЖ1-86	Схемы расположения плит перекрытия и покрытия между осями 13...21, П...Ф	89
КЖ1-87	Узел А, сеч. 2-2, 3-3. Спецификация к схемам расположения плит перекрытия и покрытия	90
КЖ1-88	Схемы расположения элементов площадок между осями 2-3, 5-7, 11-12, 24-26 и у оси 21/Г	91
КЖ1-89	Схемы расположения элементов площадок между осями 31-32, 24-26, 26-28, 27-28	92
КЖ1-90	Перекрытия площадок. Сечения. Узлы	93
КЖ1-91	Спецификация к схемам расположения элементов площадок. Ведомость расхода стали на элемент	94
КЖ1-92	Монолитный участок Ум1. Спецификация к сечениям 4-4...6-6, 10-10, 11-11, Ум1.	95
КЖ1-93	Схемы расположения панелей стен по осям Г, 1, 29	96
КЖ1-94	Схемы расположения панелей стен по осям Т, Щ, У, Ч, В, 32	97
КЖ1-95	Схемы расположения панелей перегородок по осям И, М, Н. Узлы 1.2.	98
КЖ1-96	Схемы расположения панелей стен по осям А, 10, 25 и панелей перегородок по осям Д, И, Н, 11	99
КЖ1-97	Спецификация к схемам расположения панелей стен и перегородок	100
КЖ1-98	Схемы расположения стеновых панелей по осям П, Ф, 13, 21. Схемы расположения узлов крепления №1, 2	101
КЖ1-99	Схема расположения стеновых панелей по оси 15 Схемы узлов крепления №3...№5. Спецификация к схемам расположения стеновых панелей	102
КЖ1-100	Схемы расположения антисейсмических поясов и сердечников у оси Г	103
КЖ1-101	Схемы расположения антисейсмических поясов, сердечников и рам у осей Т, 10, 25	104
КЖ1-102	Схемы расположения монолитных антисейсмических поясов и сердечников у осей 32, Ф	105
КЖ1-103	Схемы расположения антисейсмических поясов, сердечников и рам у осей Н, 11, 26, 24, 29, Д-Е	106
КЖ1-104	Схемы расположения монолитных рам дверей, сечения 22-22, 21-21	107
КЖ1-105	Монолитные антисейсмические пояса и сердечники. Сечения 1-1...21-21	108
КЖ1-106	Монолитные антисейсмические пояса и сердечники. Узлы 1...7	109
КЖ1-107	Монолитные антисейсмические пояса и сердечники. Узлы 8...14	110
КЖ1-108	Спецификации к схемам расположения монолитных антисейсмических поясов, сердечников и рам	111
КЖ1-109	Схема расположения узлов крепления кирпичных перегородок. Спецификация	112
КЖ1-110	Узлы крепления кирпичных перегородок 1...8, сечение А-А	113
КЖ1-111	Расчетные схемы монолитных рам Рм1...Рм17	114
КЖ1-112	Монолитные рамы РМ1, РМ2	115
КЖ1-113	Монолитные рамы РМ3, РМ4	116
КЖ1-114	Монолитные рамы РМ5, РМ7	117
КЖ1-115	Монолитные рамы РМ6, РМ8...РМ10	118
КЖ1-116	Монолитные рамы РМ11...РМ13	119
КЖ1-117	Монолитные рамы РМ14, РМ15	120
КЖ1-118	Монолитные рамы РМ16, РМ17	121
КЖ1-119	Спецификация на монолитные рамы РМ1...РМ5	122
КЖ1-120	Спецификация на монолитные рамы РМ6...РМ12	123
КЖ1-121	Спецификация на монолитные рамы РМ13...РМ17	124
КЖ1-122	Монолитные рамы РМ1...РМ17. Ведомость деталей Ведомость расхода стали на элемент.	125
КЖ1-123	Монолитные железобетонные рамы ворот РМВ1, РМВ2	126
КЖ1-124	Армирование монолитных рам ворот РМВ1, РМВ2. Сечения 2-2...9-9	127
КЖ1-125	Монолитные железобетонные рамы дверей РМД1...РМД3, РМД5, РМД6	128
КЖ1-126	Монолитная рама дверей РМД4. Спецификация на РМД1...РМД6 (начало)	129
КЖ1-127	Спецификация на монолитные рамы РМД1...РМД6 (продолжение). Ведомость расхода стали	130
КЖ1-128	Армирование кирпичных стен шахты лифта	131
КЖ1-129	Монолитные участки УМ2, УМ3	132
КЖ1-130	Монолитные участки Ум4, Ум5	133
КЖ1-131	Монолитный участок Ум6	134
КЖ1-132	Спецификация на монолитные участки Ум2...Ум5	135
КЖ1-133	Спецификация на монолитный участок Ум6. Ведомость деталей. Ведомость расхода стали	136
КЖ1-134	Схема расположения подпольных каналов, приямков, фундаментов под оборудование между осями 1...26, Г-Т	137
КЖ1-135	Схема расположения подпольных каналов, приямков, фундаментов под оборудование между осями 26...32 и Г-Т, 10...26 и Т-Ш	138
КЖ1-136	Сечения каналов 3-3...11-11	139
КЖ1-137	Сечения каналов 12-12, 13-13. Приямки ПР1, ПР2. Узел 1	140
КЖ1-138	Фундаменты под оборудование Ф01...Ф04, Ф06...Ф08	141
КЖ1-139	Фундаменты под оборудование Ф09...Ф015	142
КЖ1-140	Колодец нейтрализации КН-1	143
КЖ1-141	Смотровая яма	144
КЖ1-142	Спецификация к схеме расположения подпольных каналов, приямков, фундаментов под оборудование (начало)	145
КЖ1-143	Спецификация к схеме расположения подпольных каналов приямков и фундаментов под оборудование (окончание)	146
КЖ1-144	Схема расположения подвесок между осями 1...22 и А-Л	147
КЖ1-145	Схема расположения подвесок между осями 1...22 и Л-Щ	148
КЖ1-146	Схема расположения подвесок между осями 22...32 и Л...Щ	149
КЖ1-147	Схема расположения подвесок между осями 22...32, А...Л	150
КЖ1-148	Схема расположения элементов крепления труб	151
КЖ1-149	Сечения 1-1...13-13. Спецификация к схеме расположения подвесок	152
КЖ1-150	Схема расположения колодцев ливневой канализации	153
КМ1-1	Общие данные	154
КМ1-2	Ведомость металлоконструкций по видам профилей Схема расположения монорельсов	155
КМ1-3	Схемы расположения подкрановых путей и монорельсов	156
КМ1-4	Схема расположения металлической площадки под бункер	157
КМ1-5	Схема расположения металлической площадки для технического обслуживания крана	158
КМ1-6	Схемы расположения металлических лестниц, площадок и ограждений.	159
КМ1-7	Схемы расположения металлических лестниц, площадок, ограждений, опор под циклон	160

Инв. № подл. | Подпись, дата | Взам. инв. №

Привязан

Инв. №

ТП 701-3-26 с. 88 С Лист 2

Копировала Миф (Миркина) Формат А2

10033/3

Альбом 3

Типовой проект 701-3-26с.88

Ведомость рабочих чертежей основного комплекта марки КЖ1 (начало)

Лист	Наименование	Примечание
1	Общие данные (начало)	
2	Общие данные (продолжение)	
3	Общие данные (продолжение)	
4	Общие данные (продолжение)	
5	Общие данные (продолжение)	
6	Общие данные (продолжение)	
7	Общие данные (продолжение)	
8	Общие данные (окончание)	
9	Схема расположения фундаментов между осями 1...22, А...Л	
10	Схема расположения фундаментов между осями 1...22, 1...Щ	
11	Схема расположения фундаментов между осями 20...32, Л...Ш	
12	Схема расположения фундаментов между осями 20...32, А...Л	
13	Схема расположения отверстий и выпусков из ленточных фундаментов между осями 10...26 и Н...Ш, 5...28 и Я...Д	
14	Схема расположения отверстий и выпусков из ленточных фундаментов между осями 1...3 и Д...Т, 30...32 и И-Т, 24...26 и Е...М	
15	Фрагмент плана №1. Сечения фундаментов 1-1...6-6. Узел 3	
16	Фрагменты плана №2...№6. Сечения фундаментов 7-7...12-12	
17	Фрагменты плана №5...№7. Сечения фундаментов 13-13...16-16	
18	Фрагменты плана №8...№10. Сечения фундаментов 17-17...19-19	
19	Сечения фундаментов 20-20...35-35	
20	Сечения фундаментов 36-36...48-48	
21	Сечения фундаментов 49-49...62-62	
22	Узлы фундаментов 1, 2, 4, 5. Узел крепления фундаментной балки. Общие указания	
23	Спецификация к схеме расположения фундаментов (начало)	
24	Спецификация к схеме расположения фундаментов (окончание)	
25	Конструкции фундаментов Фм1... Фм6. Деталь А	
26	Конструкции фундаментов Фм7... Фм13	
27	Конструкции фундаментов Фм14... Фм20, Фм91, Фм92, Фм57	
28	Конструкции фундаментов Фм21... Фм27, Фм93	
29	Конструкции фундаментов Фм28... Фм34, Фм56	
30	Конструкции фундаментов Фм35... Фм40	
31	Конструкции фундаментов Фм41... Фм46	
32	Конструкции фундаментов Фм47... Фм53	
33	Конструкции фундаментов Фм54, Фм55, Фм58... Фм62	
34	Конструкции фундаментов Фм63... Фм69	
35	Конструкции фундаментов Фм70... Фм76	
36	Конструкции фундаментов Фм77... Фм83	
37	Конструкции фундаментов Фм84... Фм90	
38	Конструкции фундаментов Фм94... Фм100	
39	Конструкции фундаментов Фм101... Фм107	
40	Конструкции фундаментов Фм108... Фм111	
	Армирование подколонников ПК1... ПК4	
41	Армирование подколонников ПК5... ПК14	
42	Армирование подколонников ПК15... ПК23	
43	Фундаменты Фм1... Фм10. Спецификация	
44	Фундаменты Фм11... Фм19. Спецификация	
45	Фундаменты Фм20... Фм26, Фм91, Фм93. Спецификация	
46	Фундаменты Фм29... Фм38, Фм56. Спецификация	
47	Фундаменты Фм39... Фм49. Спецификация	
48	Фундаменты Фм50... Фм55, Фм57... Фм59, Фм111. Спецификация	
49	Фундаменты Фм60... Фм67. Спецификация	
50	Фундаменты Фм68... Фм77. Спецификация	
51	Фундаменты Фм78... Фм85. Спецификация	
52	Фундаменты Фм86... Фм91, Фм94... Фм97. Спецификация	
53	Фундаменты Фм98... Фм110. Спецификация	
54	Ведомость расхода стали на один фундамент (начало)	
55	Ведомость расхода стали на один фундамент (продолжение)	
56	Ведомость расхода стали на один фундамент (продолжение)	
57	Ведомость расхода стали на один фундамент (окончание)	
58	Схема расположения элементов каркаса между осями 1...21, А...Л для районов с сейсмичностью 8 баллов	
59	Схема расположения элементов каркаса между осями 1...21, Л...Щ для районов с сейсмичностью 8 баллов	
60	Схема расположения элементов каркаса между осями 22...32, Л...Ш для районов с сейсмичностью 8 баллов	
61	Схема расположения элементов каркаса между осями 22...32, А...Л для районов с сейсмичностью 8 баллов	
62	Схема расположения колонн и балок между осями 1...21, А...Л для районов с сейсмичностью 7 баллов	
63	Схема расположения колонн и балок между осями 1...21, Л...Щ для районов с сейсмичностью 7 баллов	
64	Схема расположения колонн и балок между осями 22...32, Л...Щ для районов с сейсмичностью 7 баллов	
65	Схема расположения колонн и балок между осями 22...32, А...Л для районов с сейсмичностью 7 баллов	
66	Каркас. Сечения 1-1... 3-3	
67	Каркас. Сечения 4-4... 8-8	
68	Каркас. Сечения 7-7... 13-13	
69	Каркас. Сечения 14-14... 24-24, 33-33	
70	Каркас. Сечения 25-25... 32-32	
71	Спецификация к схемам расположения элементов каркаса для районов с сейсмичностью 8 баллов	
72	Спецификация к схемам расположения элементов каркаса для районов с сейсмичностью 7 баллов	
73	Спецификация к схемам расположения элементов каркаса	
74	Схемы расположения колонн ригелей I...IV этажей в осях 13...21, П...Ф	
75	Схема расположения колонн и ригелей II этажа в осях 13...15, П...Ф. Сечения 1-1... 4-4	
76	Сечения 5-5, 6-6, 7-7 к схемам расположения колонн и ригелей в осях 13...21, П...Ф	

Типовой проект разработан в соответствии с действующими нормами и правилами и предусматривает мероприятия, обеспечивающие взрывную, взрывопожарную и пожарную безопасность при эксплуатации зданий.

Главный инженер проекта Юзеров/Юзерович/

Инв.№ подл. | Подпись и дата | Взам.инв.№

Привязан

Инв.№

ТП 701-3-26с.88 КЖ1

Склад для хранения продовольственных и непродовольственных товаров складской площадью 3 000 кв.м

ГИП	Юзеров		Стадия	Лист	Листов
Нач.отд.	Лобачинский		РД	1	150
Гл.констр.	Абрамовский				
Рук.гр.	Хомичская				
Ст.инж.	Ткачук		Общие данные (начало)	Министерство строительства Украинской ССР Укрпроектстальконструкция г. Киев	
Н.контр.	Мотковская				

Копировал Мих... Формат А2

1003-1/3

Альбом 3

701-3-26с.88

Типовой проект

Согласовано

Инв.№ подл. | Подпись и дата | Взам.инв.№

Ведомость рабочих чертежей основного комплекта марки КЖ1 (продолжение)

Лист	Наименование	Примечание
77	Спецификация к схемам расположения колонн и ригелей в осях 13...21, П...Ф. Общие примечания	
78	Схемы расположения элементов лестниц. Сечения 1-1, 2-2	
79	Сечения 3-3, 5-5, 7-7. Спецификация к схемам расположения элементов лестниц	
80	Схема расположения плит покрытия между осями 1...21 и А...Л	
81	Схема расположения плит покрытия между осями 1-21 и Л...Щ	
82	Схема расположения плит покрытия между осями 22...32 и Л...Щ	
83	Схема расположения плит покрытия между осями 20...32 и А...Л	
84	Спецификация к схемам расположения плит покрытия	
85	Опары под трапеции	
86	Схемы расположения плит перекрытия и покрытия между осями 13...21, П...Ф	
87	Узел А, сеч. 2-2, 3-3. Спецификация к схемам расположения плит перекрытия и покрытия	
88	Схемы расположения элементов площадок между осями 2-3, 5-7, 11-12, 24-26 и у осей 21/Г	
89	Схемы расположения элементов площадок между осями 31-32, 24-26, 26-28, 27-28	
90	Перекрытия площадок. Сечения. Узлы	
91	Спецификация к схемам расположения элементов площадок. Ведомость расхода стали на элемент	
92	Монолитный участок Ум1. Спецификация к сечениям 4-4...6-6, 10-10, 11-11, Ум1.	
93	Схемы расположения панелей стен по осям Г, 1, 29	
94	Схемы расположения панелей стен по осям Г, Щ, Ч, 8, 32	
95	Схемы расположения панелей перегородок по осям К, М, Н. Узлы 1, 2	
96	Схемы расположения панелей стен по осям 1, 10, 25 и панелей перегородок по осям Д, И, Н, 11	
97	Спецификация к схемам расположения панелей стен и перегородок	
98	Схемы расположения стеновых панелей по осям П, Ф, 13, 21. Схемы расположения узлов крепления №1-12	
99	Схема расположения стеновых панелей по оси 15	
	Схемы узлов крепления №3...№5. Спецификация к схемам расположения стеновых панелей	
100	Схемы расположения антисейсмических поясов и сердечников у оси Г	
101	Схемы расположения антисейсмических поясов, сердечников и рам у осей 7, 10, 25	
102	Схемы расположения монолитных антисейсмических поясов и сердечников у осей 32, Ф.	
103	Схемы расположения антисейсмических поясов, сердечников и рам у осей Н, 11, 25, 24, 29, А-Е	
104	Схемы расположения монолитных рам дверей сечения 2а-2а...24-24	
105	Монолитные антисейсмические пояса и сердечники. Сечения 1-1...21-21	
106	Монолитные антисейсмические пояса и сердечники. Узлы 1...7	
107	Монолитные антисейсмические пояса и сердечники. Узлы 8...14	
108	Спецификации к схемам расположения монолитных антисейсмических поясов, сердечников и рам	
109	Схема расположения узлов крепления кирпичных перегородок. Спецификация	
110	Узлы крепления кирпичных перегородок 1...8, сечение А-А	
111	Расчетные схемы монолитных рам Рм1...Рм17	
112	Монолитные рамы Рм1, Рм2	
113	Монолитные рамы Рм3, Рм4	
114	Монолитные рамы Рм5, Рм7	
115	Монолитные рамы Рм6, Рм8...Рм10	
116	Монолитные рамы Рм11...Рм13	
117	Монолитные рамы Рм14, Рм15	
118	Монолитные рамы Рм16, Рм17	
119	Спецификация на монолитные рамы Рм1...Рм5	
120	Спецификация на монолитные рамы Рм6...Рм12	
121	Спецификация на монолитные рамы Рм13...Рм17	
122	Монолитные рамы Рм1...Рм17. Ведомость деталей. Ведомость расхода стали на элемент	
123	Монолитные железобетонные рамы ворот РМВ1, РМВ2	
124	Армирование монолитных рам ворот РМВ1, РМВ2. Сечения 2-2...9-9	
125	Монолитные железобетонные рамы дверей РМД1...РМД3, РМД5, РМД6	
126	Монолитная рама дверей РМД4. Спецификация на РМД1...РМД6 (начало)	
127	Спецификация на монолитные рамы РМД1...РМД6 (продолжение). Ведомость расхода стали	
128	Армирование кирпичных стен шахты лифта	
129	Монолитные участки Ум2, Ум3	
130	Монолитные участки Ум4, Ум5	
131	Монолитный участок Ум6	
132	Спецификация на монолитные участки Ум2...Ум5	
133	Спецификация на монолитный участок Ум6. Ведомость деталей. Ведомость расхода стали.	
134	Схема расположения подпольных каналов, приямков фундаментов под оборудование между осями 1...25, Г...Т	
135	Схемы расположения подпольных каналов, приямков, фундаментов под оборудование между осями 25...32 и Г...Т, 10-25 и Т...Ш	
136	Сечения каналов 3-3...11-11	
137	Сечения каналов 12-12, 13-13. Приямки Пр1, Пр2. Узел 1	
138	Фундаменты под оборудование Ф01...Ф04, Ф06...Ф08	
139	Фундаменты под оборудование Ф09...Ф015	
140	Колодец нейтрализации КН-1	
141	Смотровая яма	
142	Спецификация к схеме расположения подпольных каналов, приямков, фундаментов под оборудование (начало)	
143	Спецификация к схеме расположения подпольных каналов, приямков и фундаментов под оборудование (окончание)	
144	Схема расположения подвесок между осями 1-22 и А...Л	
145	Схема расположения подвесок между осями 1-22 и Л...Щ	
146	Схема расположения подвесок между осями 22...32 и Л...Щ	
147	Схема расположения подвесок между осями 22...32, А-Л	

Привязан

Инв.№

ГИП	Изгеровин		
Нач.отд.	Лобрименко		
Н.контр.	Абламейко		
Рук.гр.	Немиская		
Ст.инж.	Теличко		
Н.контр.	Лагодовская		

ТП 701-3-26с.88 КЖ1

Склад для хранения продовольственных и непродовольственных товаров с холодильной камерой площадью 3 отд. по 18 м²

Стадия	Лист	Листов
РП	2	

Общие данные (продолжение)

Министерство Торговли Укрглавторг г. Киев

Копировал Имиркина

Формат А2

12033/3

Ведомость рабочих чертежей основного комплекта марки КЖ1 (окончание)

Лист	Наименование	Примечание
148	Схема расположения элементов крепления труб	
149	Сечения 1-1... 13-13. Спецификация к схеме расположения подвесок	
150	Схема расположения колодцев ливневой канализации	

Ведомость ссылочных и прилагаемых документов (начало)

Обозначение	Наименование	Примечан.
	Ссылочные документы	
1.020.1-2с Вып. 3-1. 7-1, 2-5. 2-7	Конструкции каркаса зданий для строительства в районах с сейсмичностью 7,8 и 9 баллов	
1.030.1-1 Вып. 0-1, 0-3, 1-1, 2-1, 4, 4-1, 4-2	Стены наружные из однослойных панелей для каркасных зданий	
1.030.9-2 Вып. 1, 5, 7 ч. 2	Перегородки панельные зданий промышленных и сельскохозяйственных предприятий	
1.038.1-1 Вып.1	Перемычки железобетонные для зданий с кирпичными стенами	
1.041.1-2 Вып. 1.6	Сборные железобетонные многопустотные плиты перекрытий	
1.050.1-2 Вып. 1.2	Сборные железобетонные марши, площадки и проступи для многоэтажных общественных зданий	
1.141.1-19с/85 Вып. 1.2	Панели перекрытий железобетонные многопустотные для районов с сейсмичностью 7, 8 и 9 баллов	
1.141.1-25с Вып. 2	Панели перекрытий железобетонные многопустотные для районов с сейсмичностью 7, 8 и 9 баллов	

Ведомость ссылочных и прилагаемых документов (продолжение)

Обозначение	Наименование	Примечан.
1.141.1-22с Вып. 1, 2	Панели перекрытий железобетонные многопустотные для районов с сейсмичностью 7, 8 и 9 баллов	
1.400.6/76 Вып. 1	Унифицированные закладные детали сборных железобетонных конструкций	
1.400.15 Вып. 1	Унифицированные закладные изделия железобетонных конструкций для крепления технологических коммуникаций и устройств	
1.410.3 Вып. 1	Сетки сварные для армирования железобетонных конструкций	
1.412.1-4	Монолитные железобетонные фундаменты на естественном основании под железобетонные стойки фахверка	
1.412-3/79 Вып. 1, 3	Монолитные железобетонные фундаменты под типовые колонны прямоугольного сечения многоэтажных промышленных зданий	
1.423-3 Вып. 1, 2	Железобетонные колонны прямоугольного сечения	
1.431-6	Кирпичные перегородки для одноэтажных и многоэтажных производственных зданий	
1.415-1 Вып. 1	Железобетонные фундаментные балки для стен производственных зданий	
1.427.1-3 Вып. 0, 1, 2	Колонны железобетонные прямоугольного сечения для продольного и торцового фахверка	
1.450.3-3 Вып. 1	Стальные лестницы, площадки, стремянки и ограждения из холодногнутых профилей	
1.431-15 Вып. 4	Перегородки многоэтажных зданий с каркасом по серии ИИ-04	
1.462.1-1/81 Вып. 1	Железобетонные предварительно напряженные балки пролетом 12м для покрытий зданий с плоской и скатной кровлей	
1.462.1-3/80 Вып. 1	Железобетонные стропильные решетчатые балки для покрытий одноэтажных зданий	

Ведомость ссылочных и прилагаемых документов (окончание)

Обозначение	Наименование	Примеч.
1.462-12с Вып. 1, 2, 3	Железобетонные балки в покрытиях одноэтажных зданий с расчетной сейсмичностью 7, 8 и 9 баллов	
1.1651-7/84 Вып. 1	Плиты покрытий производственных зданий размером 6х1,5м	
1.494-24 Вып. 1	Стаканы для крепления крышных вентиляторов	
2.140.1 Вып. 1	Детали перекрытий кирпичных и крупноблочных зданий	
2.140-5с Вып. 1	Узлы перекрытий зданий с расчетной сейсмичностью 7, 8 и 9 баллов	
2.965-1с Вып. 0	Узлы сопряжения плит покрытия с несущими конструкциями одноэтажных промышленных зданий с расчетной сейсмичностью 7, 8 и 9 баллов	
3.002.1-1 Вып. 1	Сборные железобетонные подпорные стены	
3.006.1-2/82 Вып. 1-2	Сборные железобетонные каналы и лотки из лотковых элементов. Плиты. Опорные подушки	
3.019.1-1 Вып. 0, 1, 2	Рампы и навесы над ними	
ГОСТ 22701.1-77*..22701.5-77*	Плиты железобетонные ребристые размером 6х3м	
ГОСТ 24379.1-80	Болты фундаментные	
	Прилагаемые документы	
- КЖ1	Чертежи строительных конструкций	Альбом 6
- КЖ1.ВМ	Ведомости потребности в материалах	Альбом 12

ГИП	Изаксович		ТП 701-3-26с.88	КЖ1
Нач. отд	Дворецкий		Склад для хранения продовольственных и непродовольственных товаров складской площадью 5,0 тыс. кв.м	
Н. контр.	Дворецкий			Стадия: РП; Лист: 3; Листов:
Рук. гр.	Каминская		Общие данные (продолжение)	Министерство торговли Украинской ССР г. Киев
Ст. инж.	Ткачук			
Н. контр.	Колпаковец			

Привязан

Инв. № подл. | Подпись и дата | Взам. инв. №

Копировал Шифр. Маркина

Формат А2

Альбом 3

Типовой проект 701-3-26с.88

Ведомость спецификаций

Лист	Наименование	Примечан.
23,24	Спецификация к схеме расположения фундаментов	
71	Спецификация к схеме расположения элементов каркаса	
	для районов с сейсмичностью 8 баллов.	
72	Спецификация к схемам расположения элементов	
	каркаса для районов с сейсмичностью 7 баллов	
73	Спецификация к схемам расположения элементов каркаса	
77	Спецификация к схемам расположения колонн и ригелей в	
	осях 13...21, П-ф.	
79	Спецификация к схемам расположения элементов лестниц	
84	Спецификация к схемам расположения плит покрытия	
	районов с сейсмичностью 7.8 баллов.	
87	Спецификация к схемам расположения плит перекры-	
	тия и покрытия.	
91	Спецификация к схемам расположения элементов площадок	
97	Спецификация к схемам расположения панелей стен и перегородок	
99	Спецификация к схемам расположения стеновых панелей.	
108	Спецификация к схемам расположения монолитных анти	
	сейсмических поясов, сердечников и рам.	
109	Спецификация к схемам расположения узлов крепления кирпич-	
	ных перегородок.	
142,143	Спецификация к схеме расположения подпольных	
	каналов, приямков и фундаментов под оборудование	
149	Спецификация к схеме расположения подвесок	
150	Спецификация к схеме расположения колодцев	
	ливневой канализации	

Ведомость объемов сборных бетонных и железобетонных конструкций по рабочим чертежам основного комплекта марки КЖ1

N	Наименование группы элементов конструкции	Код	Кол. м3	Примеч.
1	Балки фундаментные	582400	20,180	
2	Стены подпорные	581300.	43,750	
3	Колонны	582100	206,09	
4	Балки покрытия	582200	236,76	
5	Плиты покрытия	584100	478,405	
6	Панели перекрытия	584200	151,280	
7	Элементы лестницы	583100	21,270	
8	Панели стеновые	583100	940,837	
9	Панели перегородок	583300	62,900	
10	Элементы каналов	585800	66,99	
11	Перемычки	582800	0,182	

Общие указания

1. Рабочие чертежи марки КЖ разработаны на основании техдокументации марки АР
2. Сборные железобетонные конструкции необходимо изготавливать в полном соответствии с техническими условиями изложенными в ГОСТ 13015.1-81 „Конструкции и изделия бетонные и железобетонные сборные. Правила приемки."
3. Монолитные конструкции выполнять в соответствии с главой СНиП III-15-76 „Бетонные и железобетонные конструкции монолитные."
4. Сборные железобетонные конструкции должны монтироваться в соответствии с рабочими чертежами, проектом организации работ СНиП III-16-80, „Бетонные и железобетонные конструкции сборные" и действующими правилами по технике безопасности. Монтаж сборных железобетонных конструкций без проекта организации работ не допускается.
5. В проекте металлические конструктивные и монтажные элементы разработаны с учетом постановления № 59 ГОССтроя СССР от 20 апреля 1984г о сокращенном сортаменте металлопроекта
6. Все сварочные работы выполнять в соответствии с требованиями СН393-78 и ГОСТ 5264-80 высоту неоговоренных сварных швов соединений металлических элементов принять по наименьшей толщине элемента сварку производить электродами Э42 (ГОСТ 9467-75).
7. В соответствии с СНиП-2.03.11-85 для всех металлических закладных изделий и монтажных элементов в проекте предусмотрена защита от коррозии цинковым, лакокрасочным или комбинированным покрытием, цинковое покрытие необходимо выполнить толщиной 140 мкм. Лакокрасочное покрытие производить путем окраски закладного изделия или монтажного элемента эмалью ХВ-113 (ГОСТ 18374-79*) толщиной 60 мкм по грунтовке ФЛ-03Н (ГОСТ 9109-81) комбинированное покрытие выполнить нанесением лакокрасочного покрытия по цинковому. Толщину цинкового и лакокрасочного покрытия см. выше. Тип антикоррозийной защиты указан на чертежах данного комплекта и в комплекте марки КЖ1, неоговоренное покрытие произвести лакокрасочным составом. Цинковые покрытия, поврежденные при сварке в процессе монтажа конструкций, должны восстанавливаться, сварные швы оцинкованных деталей также защитить от коррозии путем металлизации цинком.
8. При привязке проекта для строительства в районах с расчетной температурой наружного воздуха ниже -30° марки стали арматурных и закладных изделий железобетонных конструкций находящихся на открытом воздухе, назначить по СНиП 2.03.01-84.
9. Перечень видов работ, по которым в соответствии со СНиП 3.01.01-85 необходимо составление актов на скрытие работы.
   - приемка котлована;
   - освидетельствование фундаментов;
   - монтаж элементов каркаса, стеновых панелей, плит перекрытия и покрытия;
   - сварка и замоноличивание стыков элементов каркаса, монтажных элементов;
   - опирание сборных элементов, их заделка и анкеровка;
   - антикоррозийная защита закладных и монтажных деталей и мест их сварки;
   - и другие.

Дополнительные требования к сборным железобетонным конструкциям охлаждаемых камер.

1. Для бетона выше указанных конструкций (колонн, балок, плит покрытий) в соответствии со СНиП 2.03.11-85 следует применять в качестве вяжущего портландцемент мелкого заполнителя - чистый песок, крупного заполнителя - фракционный щебень изверженных невыветрившихся пород
2. Бетон должен быть нормальной проницаемости и иметь марку по водонепроницаемости. W4, водопоглощение по массе 4,7-5,7% водоцементное отношение (в/ц) не более 0,60.

Гип	Юзефович		
Нач. отд.	Лавриненко		
Гл. конст.	Абрамовский		
Рук. гр.	Каминская		
Ст. инж.	Теличко		
Н. контр.	Кагановская		

Привязан

Инв. №

ТП 701-3-26с.88 КЖ1

Склад для хранения продовольственных и непродовольственных товаров складской площадью 5,0 тыс. кв. м

Стадия	Лист	Листов
РП	4	

Общие данные (продолжение)

Министерство торговли СССР УКРГИПРОТОРГ г. Киев

Коп: Ка /Канунникова/

Формат А2

10033/3

Инв. № подл. | Подпись и дата | Взам. инв. №

Альбом 3

Типовой проект 701-3-26с 88

Таблица нагрузок на фундаменты (начало)

Фундаменты в осях	Основное и особое сочетание нагрузок	Нагрузка передающаяся на верхний обрез фундамента: Через колонну Nкi кн	Mxi кнм	Qxi кн	Myi кнм	Qyi кн	Не через колонну ΣP кн	Координаты нагрузки ΣP: XP м	YP м
1-Г	Осн	169,30	38,88	10.80	40,00	3,10	145,90	0,38	0,328
	7	169,40	21,22	2,88	25.00	3,40			
	8	169.40	42,44	5,77	50.00	6.80			
2-Г	Осн.	262,80	72,00	20,00	40.00	3.10	223,90	0.35	-0,266
	7	268.90	39,30	5.35	25.00	3.40			
	8	268.90	78.60	10.70	50.00	6,80			
3-Г	Осн.	252,00	72,00	20.00	40.00	3.10	272,20	-0,213	-0,295
	7	251.50	39.30	5.35	25.00	3,40			
	8	251.50	78.60	10.70	50.0	6,80			
5-Г	Осн.	252.00	72,00	20.00	40.00	3.10	220,10	0.216	0,162
	7	251.50	39.30	5.35	25.00	3.40			
	8	251.50	78.60	10,70	50.00	6.80			
7-Г	Осн.	262,80	46,60	18.20	14.90	2,40	138,00	-0,41	0,437
	7	264.00	34.00	5.00	34.00	5.00			
	8	264.00	68.00	11.00	68,00	11.00			
9-Г	Осн.	262,80	46.60	18.20	14,00	2,40	38,50	0,42	-0.28
	7	264,00	34.00	5.00	34.00	5.00			
	8	264,00	68,00	11.00	68,00	11,00			
10-Г	Осн.	262,80	46.60	18.20	14.90	2,40	143,70	-0,045	-0,643
	7	264.00	34.00	5.00	34,00	5,00			
	8	264,00	68,00	11.00	68,00	11.00			
11-Г	Осн.	262.80	46.60	18.20	14.90	2,40	90.1	-0,055	-0,08
	7	264.00	34.00	5.00	34.00	5.00			
	8	264.00	68,00	11.00	68,00	11.00			
12-Г	Осн.	154.62	25,16	9.83	14.90	2,40	70,4	0,875	-0,195
	7	154.20	18,36	2,70	34.00	5,00			
	8	154.20	36,72	5.94	68,00	11.00			
13-Г, 13-Н, 21-Н 12-Т, 21-Т	Осн.	154.62	25.16	9.83	14.90	2.40			
	7	154.20	18,36	2,70	34,00	5.00			
	8	154.20	36.72	5.94	68,00	11.00			
15-Г, 17-Г	Осн.	262.80	46.60	18.20	14.90	2,40	77.80	-0,375	-0,165
	7	264,00	34.00	5.00	134.00	5.00			
	8	264,00	68,00	11.00	68,00	11.00			

Фундаменты в осях	Основное и особое сочетание нагрузок	Нагрузка, передающаяся на верхний обрез фундамента: Через колонну Nкi кн	Mxi кнм	Qxi кн	Myi кнм	Qyi кн	Через колонну ΣP кн	Координаты нагрузки ΣP: XP м	YP м
19-Г	Осн	262,80	46,60	18.20	14.90	2,40	120,30	-0,022	-0,209
	7	264,00	34,00	5.00	34.00	5.00			
	8	264.00	68.00	11.00	68.00	11.00			
21-Г	Осн.	154.62	25.16	9.83	14.90	2,400	149,90	-0,355	-0,05
	7	154.20	18.36	2,70	34.00	5.00			
	8	154.20	36,72	5.94	68.00	11.00			
22-Г	Осн	154.62	25.16	9,83	14.90	2,40			
	7	154.20	18.36	2,70	34,00	5.00			
	8	154.20	36,72	5,94	68.00	11.00			
24-Г	Осн.	262 80	46,6	18,20	14.90	2.40	147,8	0,174	0,049
	7	264.00	34,0	5.00	34,00	5.00			
	8	264.00	68,0	11,00	68,00	11.00			
26-Г	Осн	262,80	72.00	20.00	40.00	3.10	331,90	-0,930	-0,306
	7	264,00	39,3	5.35	25,00	3.40			
	8	264.00	78.60	10.70	50.00	6.80			
27-Г	Осн	262,80	72,00	20,00	40.00	3.10	57.8	0,073	-0,232
	7	264.00	39,3	5.35	25.00	3.40			
	8	264.00	78,6	10,70	50.00	6.80			
28-Г	Осн.	262.80	72.00	20.00	40.00	3.10	77.8	0,173	-0,165
	7	264.00	39,3	5.35	25.0	3.40			
	8	264.00	78.6	10.70	50.0	6.8			
29-Г	Осн.	169,30	38.90	10.80	40,00	3.10	193,1	-0,06	-0,001
	7	169.40	21.22	2.88	25.00	3.40			
	8	169.40	42.44	5.77	50.00	6.80			
30-Г; 30-Т	Осн.	130.90	8.80	2,00	20.80	7.85			
	7	124.20	20.00	4.00	11.35	3,24			
	8	124.20	40.00	9.00	22,70	5.40			
31-Г	Осн.	66.6		8.35			68,6	0,159	-0,222
	7	65.9		4.87					
	8	65.9		3.96					
32-Г	Осн.	133.10	8.80	2,00	27.81	12,00	141,6	-0,328	0,38
	7	126.50	20.00	4,00	11.35	3,24			
	8	126.50	40.00	9.00	22,70	5.40			

Схема плана

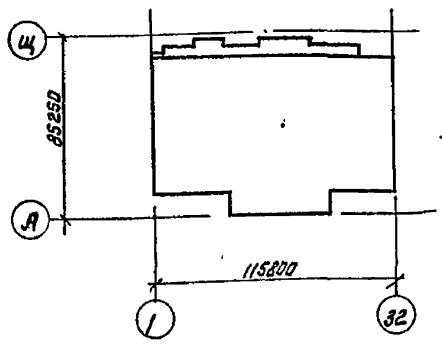

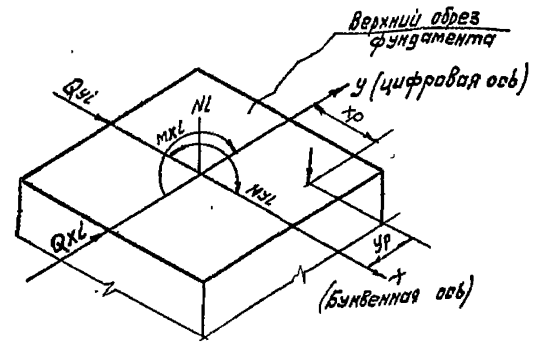

Инв. № подл. | Подпись и дата | Взам. инв. №

Привязан

Инв. №

ГИП	Юзефович	
Нач. отд.	Лавриненко	
Гл. констр.	Абрамовский	
Рук. гр.	Кагановская	
Ст. инж.	Мартыщук	
Н. контр.	Кагановская	

ТП 701-3-26с. 88 КЖ1

Склад для хранения продовольственных и непродовольственных товаров складской площадью 5.0 тыс. кв. м

Стадия	Лист	Листов
РП	5	

Общие данные (продолжение)

Министерство торговли СССР УКРГИПРОТОРГ г. Киев

Кол: Ка /Канунникова/

Формат А2

10033/3

Альбом 3

Типовой проект 701-3-26с. 88

Таблица нагрузок на фундаменты (окончание)

Фундаменты в осях	Основное и особое сочетание нагрузок	Нагрузка, передающаяся на верхний обрез фундамента: Через колонну Nki кн.	Mxi кнм	Qxi кн	Myi кнм	Qyi кн	Не через колонну ΣP кн	Координаты нагрузки ΣP: xp м	yp м
16-А	Осн.	247,20	79,50	23,60	14,90	2,40	56,2	0	-0,165
	7	242,20	28,00	4,00	28,00	4,00			
	8	242,20	55,00	9,00	55,00	9,00			
1/2-Ц, 3/4-Ц, 9-Ц, 12-Ц, 13-Ш, 21-Ш 22-Ц...29-Ц	Осн.	146,90							
	7	104,80	13,28	3,54	24,75	6,60			
	8	104,80	26,51	7,07	49,50	13,20			
2/3-Ц, 10-Ц, 11-Ц 15-Щ...19-Ш, 24-Ц...28-Ц	Осн.	251,20							
	7	173,20	23,58	6,55	24,75	6,60			
	8	173,20	47,16	13,10	49,50	13,20			
6-Щ	Осн.	323,20	192,00	30,0	26,0	2,0			
	7	312,40	151,00	16,0	190,00	10,0			
	8	312,40	228,00	26,00	311,00	20,0			
17-П, 19-П	Осн.	986,96	71,30	54,14	9,90	4,82			
	7	1012,0	76,47	51,50	45,34	22,23			
	8	1056,0	121,70	72,62	90,76	44,59			
17-С, 19-С	Осн.	1592,2	40,51	20,50	20,79	10,37			
	7	1595,0	51,51	26,08	56,48	27,64			
	8	1600,0	103,00	52,17	113,20	55,58			
17-Ф	Осн.	938,26	71,30	54,14	9,90	4,82	170,7	0	0,475
	7	1012,0	76,47	51,50	45,34	22,23			
	8	1056,0	121,70	72,62	90,76	44,59			
15-П	Осн.	1306,96	82,35	59,30	10,35	5,14			
	7	1338,0	83,92	54,93	46,68	23,21			
	8	1401,00	130,62	79,16	93,04	46,41			
15-С	Осн.	2009,57	52,95	26,78	20,79	10,37			
	7	2020,0	59,91	30,26	58,52	29,15			
	8	2020,0	119,80	60,52	116,40	57,94			

Фундаменты в осях	Основное и особое сочетание нагрузок	Нагрузка, передающаяся на верхний обрез фундамента: Через колонну Nki кн	Mxi кнм	Qxi кн	Myi кнм	Qyi кн	Не через колонну ΣP кн	Координаты нагрузки ΣP: xp м	yp м
15-Ф	Осн.	1306,96	82,35	59,30	10,35	5,14	107,7	0,145	0,475
	7	1338,0	83,92	54,93	46,68	23,21			
	8	1401,00	130,62	79,16	93,04	46,26			
13-П	Осн.	724,9	42,21	30,47	15,08	12,07			
	7	759,70	57,36	34,96	48,09	27,10			
	8	808,0	97,89	53,73	89,88	46,41			
13-С	Осн.	1120,9	26,47	13,39	28,66	22,97	7,39	-0,706	-0,068
	7	1129,0	46,33	23,41	62,36	37,77			
	8	1129,0	92,66	46,82	114,50	61,91			
13-Ф	Осн.	724,9	42,21	30,47	15,08	12,07	173,60	-1,17	-0,250
	7	759,70	57,36	34,96	48,09	27,10			
	8	808,0	97,89	53,73	89,88	46,41			
21-П	Осн.	630,60	42,14	32,15	15,08	12,07			
	7	578,40	55,91	34,29	62,36	37,77			
	8	615,5	95,17	52,55	89,88	46,41			
21-С	Осн.	1022,0	23,29	11,81	28,66	22,97	35,7	0,37	0,30
	7	894,30	44,74	22,65	62,36	37,77			
	8	894,30	89,49	45,30	114,50	61,91			
21-Ф	Осн.	630,60	42,14	32,15	15,08	12,07	173,6	1,17	-0,25
	7	614,10	55,91	34,29	62,36	37,77			
	8	615,5	95,17	52,55	89,88	46,41			
27-Т	Осн.	262,80	46,60	18,20	14,90	2,40	111,6	0,259	-0,198
	7	264,00	34,00	5,00	34,00	5,00			
	8	264,00	68,00	11,00	68,00	11,00			
19-Ф	Осн.	938,26	71,30	54,14	9,90	4,82	107,7	-0,145	0,475
	7	1012,0	76,47	51,50	45,34	22,23			
	8	1056,0	121,70	72,62	90,76	44,59			

1. В таблице приведены усилия на верхнем обрезе фундамента от основного и особого сочетаний расчетных нагрузок.
Расчетные нагрузки на фундаменты для основного сочетания нагрузок (при расчете основания по деформациям) приняты с коэффициентом перегрузки равным 1,0, для особого сочетания (при расчете основания по несущей способности) – по СНиП. 2.01.07-85
Усилия от особого сочетания нагрузок определены при расчетной сейсмичности 7 и 8 баллов.
2. Знак „–" (минус) означает направление усилия, обратное указанному на схеме (см. лист).
3. Усилия даны при температуре наружного воздуха -30°С.
4. При расчете фундаментов усилия на фундаменте от сейсмического воздействия в поперечном и продольном направлениях принимать знакопеременными и учитывать раздельно.

ГИП	Озерович		
Нач. отд.	Лавриненко		
Гл. констр.	Абрамовская		
Рук. гр.	Кагановская		
Ст. инж.	Мартыщук		
Н. контр.	Кагановская		

Привязан

Инв. №

ТП 701-3-26с. 88 КЖ1

Склад для хранения продовольственных и непродовольственных товаров складской площадью 5,0 тыс. кв.м.

Стадия	Лист	Листов
РП	6	

Общие данные (продолжение)

Министерство торговли СССР Укргипроторг г. Киев

Копир. [illegible] (Геренрот)

Формат А2

10033/3

Инв. № подл. | Подпись и дата | Взам. инв. №

Таблица нагрузок на фундаменты (продолжение)

Фундаменты в осях	Основное и особое сочетание нагрузок	Нагрузка, передающаяся на верхний обрез фундамента: Через колонну Nxi кН	Mxi кНм	Qxi кН	Myi кНм	Qyi кН	Не через колонну Ep кН	Координаты нагрузки ep: xp м	yp м
11-Н	Осн.	355,60	22,00	3,50	27,80	4,50	142,7	0,160	0,234
	7	346,80	35,00	5,00	41,00	7,00			
	8	346,80	65,00	11,00	87,00	14,00			
12-Е, 12-И, 12-Л, 13-Е, 13-И, 13-Л, 21-Е, 21-Н 21-Л, 22-Е, 22-И, 22-Л	Осн.	222,70	11,88	1,89	27,80	4,50			
	7	217,30	18,90	2,70	41,00	7,00			
	8	217,30	35,10	5,94	87,00	14,00			
24-Л	Осн.	355,60	22,00	3,50	27,80	4,50	50,3	0,390	-0,725
	7	346,80	35,00	5,00	41,00	7,00			
	8	346,80	65,00	11,00	87,00	14,00			
24-И	Осн.	355,60	22,00	3,50	27,80	4,50	165,7	0,246	0,061
	7	346,80	35,00	5,00	41,00	7,00			
	8	346,80	65,00	11,00	87,00	14,00			
24-Е	Осн.	355,60	22,00	3,50	27,80	4,50	127,0	0,390	0
	7	346,80	35,00	5,00	41,00	7,00			
	8	346,80	65,00	11,00	87,00	14,00			
26-Л	Осн.	355,60	22,00	3,50	27,80	4,50	50,3	-0,440	-0,725
	7	346,80	35,00	5,00	41,00	7,00			
	8	346,80	65,00	11,00	87,00	14,00			
26-И	Осн.	373,80	51,00	5,00	57,00	4,00	165,7	-0,285	-0,060
	7	364,10	39,30	5,35	46,30	6,30			
	8	364,10	78,60	10,70	92,60	12,60			
26-Е	Осн.	381,10	51,00	5,00	57,00	4,00	138,0	-0,139	0,158
	7	371,30	39,30	5,35	46,30	6,30			
	8	371,30	78,60	10,70	92,60	12,60			
27-Н, 28-Н	Осн.	381,10	51,00	5,00	57,00	4,00	45,3	0	-0,210
	7	371,30	39,30	5,35	46,30	6,30			
	8	371,30	78,60	10,70	92,60	12,60			
27-Е	Осн.	395,10	51,00	5,00	57,00	4,00	114,8	0	0,44
	7	385,70	39,30	5,35	46,30	6,30			
	8	385,70	78,60	10,70	92,60	12,60			
28-Е	Осн.	395,10	51,00	5,00	57,00	4,00	92,4	-0,264	0,525
	7	385,70	39,30	5,35	46,30	6,30			
	8	385,70	78,60	10,70	92,60	12,60			

Фундаменты в осях	Основное и особое сочетание нагрузок	Нагрузка, передающаяся на верхний обрез фундамента: Через колонну Nxi кН	Mxi кНм	Qxi кН	Myi кНм	Qyi кН	Не через колонну Ep кН	Координаты нагрузки ep: xp м	yp м
29-Д	Осн.	108,9				11,40	59,8	-0,167	0,025
	7	108,7				6,40			
	8	108,7				8,60			
29-Е	Осн.	248,40	27,54	2,70	57,00	4,00	121,0	-0,063	0
	7	242,40	21,20	2,89	46,30	6,30			
	8	242,40	42,44	5,80	92,60	12,60			
29-И	Осн.	241,20	27,54	2,70	57,00	4,00	145,0	-0,131	-0,035
	7	235,20	21,20	2,89	46,30	6,30			
	8	235,20	42,44	5,80	92,60	12,60			
29-Ж	Осн.	108,9				11,40	13,0	0,165	0
	7	108,7				6,40			
	8	108,7				8,60			
29-К, 29-Р	Осн.	108,9				11,4	13,0	0,165	0
	7	108,7				6,40			
	8	108,7				8,60			
29-М	Осн.	108,9				11,4	61,1	-0,090	-0,080
	7	108,7				6,40			
	8	108,7				8,60			
29-Н	Осн.	222,70	11,88	1,89	27,80	4,50	129,1	-0,068	-0,029
	7	217,30	18,90	2,70	41,70	7,00			
	8	217,30	35,10	5,94	87,00	14,00			
29-Л	Осн.	222,70	11,88	1,89	27,80	4,50	121,0	-0,063	0
	7	217,30	18,90	2,70	41,70	7,00			
	8	217,30	35,10	5,94	87,0	14,00			
11-В... 23-В	Осн.	136,7	46,80	14,30	10,50	2,10			
	7	128,3	22,00	4,00	24,00	5,00			
	8	128,3	43,00	8,00	47,00	9,00			
10-В, 25-В	Осн.	122,0	25,27	7,72	10,50	2,10			
	7	122,70	11,88	2,16	24,00	5,00			
	8	122,70	23,22	4,32	47,00	9,00			
10-Б, 25-Б	Осн.	68,00				5,32	80,9	-0,294	-0,107
	7	61,23		7,80		7,80			
	8	61,23		15,60		15,60			

Фундаменты в осях	Основное и особое сочетание нагрузок	Нагрузка, передающаяся на верхний обрез фундамента: Через колонну Nxi кН	Mxi кНм	Qxi кН	Myi кНм	Qyi кН	Не через колонну Ep кН	Координаты нагрузки ep: xp м	yp м
10-А, 25-А	Осн.	151,00	42,9	12,7	14,9	2,4	156,4	0,241	0,199
	7	149,70	15,12	2,16	28,00	4,00			
	8	149,70	29,70	4,86	55,00	8,00			
11-А... 14-А 18-А... 23-А	Осн.	249,20	79,50	23,60	14,90	2,40	77,8	-0,173	-0,165
	7	242,20	28,00	4,00	28,00	4,00			
	8	242,20	55,00	9,00	55,00	9,00			
1/2-У, 3/4-У 9-У, 12-У, 13-Х, 21-Х 22-У, 25-У	Осн.	113,05							
	7	89,40	13,28	3,54	9,83	2,52			
	8	89,40	26,91	7,07	19,65	5,24			
2/3-У, 10-У, 11-У 24-У, 15-Х... 19-Х	Осн.	188,40							
	7	164,60	24,56	6,55	18,19	4,85			
	8	164,60	49,13	13,10	36,38	9,7			
4-Ф, 8-Ф	Осн.	234,55	84,24	14,04	14,58	1,08			
	7	228,70	69,12	7,56	141,00	8,00			
	8	228,70	110,16	12,96	240,00	17,00			
6-Ф	Осн.	318,40	155,00	26,00	27,0	2,0			
	7	307,60	128,00	14,00	141,00	8,0			
	8	307,60	204,00	24,00	24,00	17,00			
4-4/1, 8-4/1	Осн.	117,12				12,40			
	7	105,40		5,30		5,30			
	8	105,40		10,60		10,60			
4-Ц; 8-Ц	Осн.	239,39	103,68	16,20	14,58	1,08			
	7	233,50	61,54	8,64	130,00	12,00			
	8	233,50	123,12	14,04	311,00	20,0			

Согласовано

Инв.№ подл. | Подпись и дата | Взам. инв.№

Привязан

Инв.№

ГИП	Юзефович		
Нач.отд	Лавриненко		
Гл.констр	Арсаненко		
Рук.гр	Коганович		
Ст.инж.	Марцынцик		
Н.контр	Коганович		

ТП 701-3-26с.88 КЖ1

Склад для хранения продовольственных и непродовольственных товаров складской площадью 6,0 тыс.кв.м

Стадия	Лист	Листов
РП	7	

Общие данные (продолжение)

Минмонтажспецстроя Укргипротрансстроя г. Киев

Копировала Шур Мирошина/

Формат А2

10033/3

Типовой проект 701-3-26с.88 Альбом 3

Таблица нагрузок на фундаменты (продолжение)

Фундаменты в осях	Основное и особое сочетание нагрузок	Нагрузка, передающаяся на верхний обрез фундамента: Через колонну N_{xi} кН	M_{xi} кНм	Q_{xi} кН	M_{yi} кНм	Q_{yi} кН	Не через колонну Σp кН	Координаты нагрузки Σp: X_p м	Y_p м
1-Д	Осн	108,90				11,40	59,4	-0,165	-0,449
	7	108,70				6,40			
	8	108,70				8,60			
1-Е	Осн.	222,70	11,88	1,89	27,80	4,50	105,80	0,043	0
	7	217,30	18,90	2,70	41,00	7,00			
	8	217,30	35,10	5,94	87,00	14,00			
1-И, 1-Л	Осн.	222,70	11,88	1,89	27,80	4,50	99,3	0,060	0,030
	7	217,30	18,90	2,70	41,00	7,00			
	8	217,30	35,10	5,94	87,00	14,00			
1-Ж; 1-К, 1-М	Осн.	108,90				11,40	13,0	-0,165	-0,223
	7	108,70				6,40			
	8	108,70				8,60			
1-Н	Осн.	222,70	11,88	1,89	27,80	4,50	148,2	0,195	0,106
	7	217,30	18,90	2,70	41,00	7,00			
	8	217,30	35,10	5,94	87,00	14,00			
1-Р	Осн.	108,90				11,40	19,4	-0,165	0
	7	108,70				6,40			
	8	108,70				8,60			
1-Т	Осн.	158,40	25,16	9,83	14,90	2,40	95,4	0,23	0,042
	7	158,70	18,36	2,70	34,00	5,00			
	8	158,70	36,72	5,94	68,00	11,00			
2-Т	Осн.	262,80	46,60	18,20	14,90	2,40	51,2	-0,180	0,225
	7	264,00	34,00	5,00	34,00	5,00			
	8	264,00	68,00	11,00	68,00	11,00			
3-Т	Осн.	262,80	46,60	18,20	14,90	2,40	0,65	-0,114	0,163
	7	264,00	34,00	5,00	34,00	5,00			
	8	264,00	68,00	11,00	68,00	11,00			
5-Т	Осн.	262,80	46,60	18,20	14,90	2,40	88,6	0,176	0,522
	7	264,00	34,00	5,00	34,00	5,00			
	8	264,00	68,00	11,00	68,00	11,00			
7-Т	Осн.	262,80	46,60	18,20	14,90	2,40	68,4	0,160	0,193
	7	264,00	34,00	5,00	34,00	5,00			
	8	264,00	68,00	11,00	68,00	11,00			

Фундаменты в осях	Основное и особое сочетание нагрузок	Нагрузка, передающаяся на верхний обрез фундамента: Через колонну N_{xi} кН	M_{xi} кНм	Q_{xi} кН	M_{yi} кНм	Q_{yi} кН	Не через колонну Σp кН	Координаты нагрузки Σp: X_p м	Y_p м
9-Т	Осн.	262,80	46,60	18,20	14,90	2,40	111,0	-0,165	0,500
	7	264,00	34,00	5,00	34,00	5,00			
	8	264,00	68,00	11,00	68,00	11,00			
10-Т, 24-Т, 26-Т	Осн.	262,80	46,60	18,20	14,90	2,40	39,5	0,020	0,201
	7	264,00	34,00	5,00	34,00	5,00			
	8	264,00	68,00	11,00	68,00	11,00			
11-Т	Осн.	262,80	46,60	18,20	14,90	2,40	100,7	0,410	0,219
	7	264,00	34,00	5,00	34,00	5,00			
	8	264,00	68,00	11,00	68,00	11,00			
28-Т	Осн	262,8	46,60	18,20	14,90	2,40	97,5	-0,393	-0,250
	7	264,00	34,00	5,00	34,00	5,00			
	8	264,00	68,00	11,00	68,00	11,00			
29-Т	Осн.	169,30	38,90	10,80	40,00	3,10	129,6	0,296	-0,04
	7	169,40	21,22	2,88	25,00	3,40			
	8	169,40	42,44	5,77	50,00	6,80			
31-Т	Осн.	66,6		8,35			142,4	0,025	-0,26
	7	65,9		4,87					
	8	65,9		3,96					
32-Т	Осн.	133,10	8,80	2,00	27,81	12,00	68,6	0,159	0,222
	7	125,50	20,00	4,00	11,35	3,24			
	8	125,50	40,00	9,00	22,70	5,40			
32-Д	Осн.	221,6	8,80	2,00	51,50	22,20	125,9	0,277	0,45
	7	220,3	20,00	4,00	21,00	4,00			
	8	220,3	40,00	9,00	42,00	10,00			
32-Е, 32-Ж, 32-И, 32-Л	Осн.	221,6	8,80	2,00	51,50	22,20	223,2	0,295	0
	7	220,3	20,00	4,00	21,00	4,00			
	8	220,3	40,00	9,00	42,00	10,00			
32-К	Осн.	221,6	8,80	2,00	51,50	22,20	342,0	0,125	0,054
	7	220,3	20,00	4,00	21,00	4,00			
	8	220,3	40,00	9,00	42,00	10,00			
32-Л	Осн.	221,6	8,80	2,00	51,50	22,20	283,4	0,295	-0,146
	7	220,3	20,00	4,00	21,00	4,00			
	8	220,3	40,00	9,00	42,00	10,00			

Фундаменты в осях	Основное и особое сочетание нагрузок	Нагрузка, передающаяся на верхний обрез фундамента: Через колонну N_{xi} кН	M_{xi} кНм	Q_{xi} кН	M_{yi} кНм	Q_{yi} кН	Не через колонну Σp кН	Координаты нагрузки Σp: X_p м	Y_p м
32-М	Осн.	221,6	8,80	2,00	51,50	22,20	125,9	0,277	-0,45
	7	220,3	20,00	4,00	21,00	4,00			
	8	220,3	40,00	9,00	42,00	10,00			
32-Н	Осн.	221,6	8,80	2,00	51,50	22,20	34,6	0,165	0
	7	220,3	20,00	4,00	21,00	4,00			
	8	220,3	40,00	9,00	42,00	10,00			
32-Р	Осн	221,6	8,80	2,00	51,50	22,20	192,0	0,283	0,513
	7	220,3	20,00	4,00	21,00	4,00			
	8	220,3	40,00	9,00	42,00	10,00			
30-Д... 30-Р	Осн.	178,4	8,80	2,00	38,50	13,20			
	7	173,6	20,00	4,00	21,00	4,00			
	8	173,6	40,00	9,00	42,00	10,00			
2-Е... 10-Е; 15-Е... 19-Е 2-И... 10-И; 15-И... 19-И 2-Л... 10-Л; 15-Л... 19-Л 27-Л, 28-Л, 24-Н... 28-Н, 27-Л, 28-Л	Осн.	355,60	22,00	3,50	27,80	4,50			
	7	346,80	35,00	5,00	41,00	7,00			
	8	346,80	65,00	11,00	87,00	14,00			
11-Л, 11-И; 11-Е	Осн.	355,60	22,00	3,50	27,80	4,50	81,0	-0,210	0
	7	346,80	35,00	5,00	41,00	7,00			
	8	346,80	65,00	11,00	87,00	14,00			
2-Н, 3-Н, 5-Н, 7-Н, 9-Н, 10-Н	Осн.	355,60	22,00	3,50	14,90	2,40	77,4	0	0,260
	7	346,8	35,00	5,00	34,00	5,00			
	8	346,8	65,00	11,00	68,00	11,00			
12-Н, 22-Н	Осн.	222,70	11,88	1,89	27,80	4,50	54,7	-0,50	0,49
	7	217,30	18,90	2,70	41,00	7,00			
	8	217,30	35,10	5,94	87,00	14,00			
15-Н, 17-Н, 19-Н	Осн.	262,80	46,60	18,20	14,90	2,40			
	7	264,00	34,00	5,00	34,00	5,00			
	8	264,00	68,00	11,00	68,00	11,00			

Согласовано

Инв. № подл. | Подпись дата | Взам. инв. №

Привязан

Инв. №

ГИП	Юзефович	
Нач. отд.	Лавриненко	
Гл. констр.	Абрамовский	
Рук. гр.	Кагановская	
Ст. инж.	Мартыщук	
Н. контр.	Кагановская	

ТП 701-3-26с.88 КЖ1

Склад для хранения продовольственных и непродовольственных товаров складской площадью 5,0 тыс. кв. м

Стадия	Лист	Листов
РП	8	

Общие данные (окончание)

Министерство Торговли СССР Укргипроторг г. Киев

Копировала (Миркина)

Формат А2

10033/3

Типовой проект 701-3-26с.88 Альбом 3

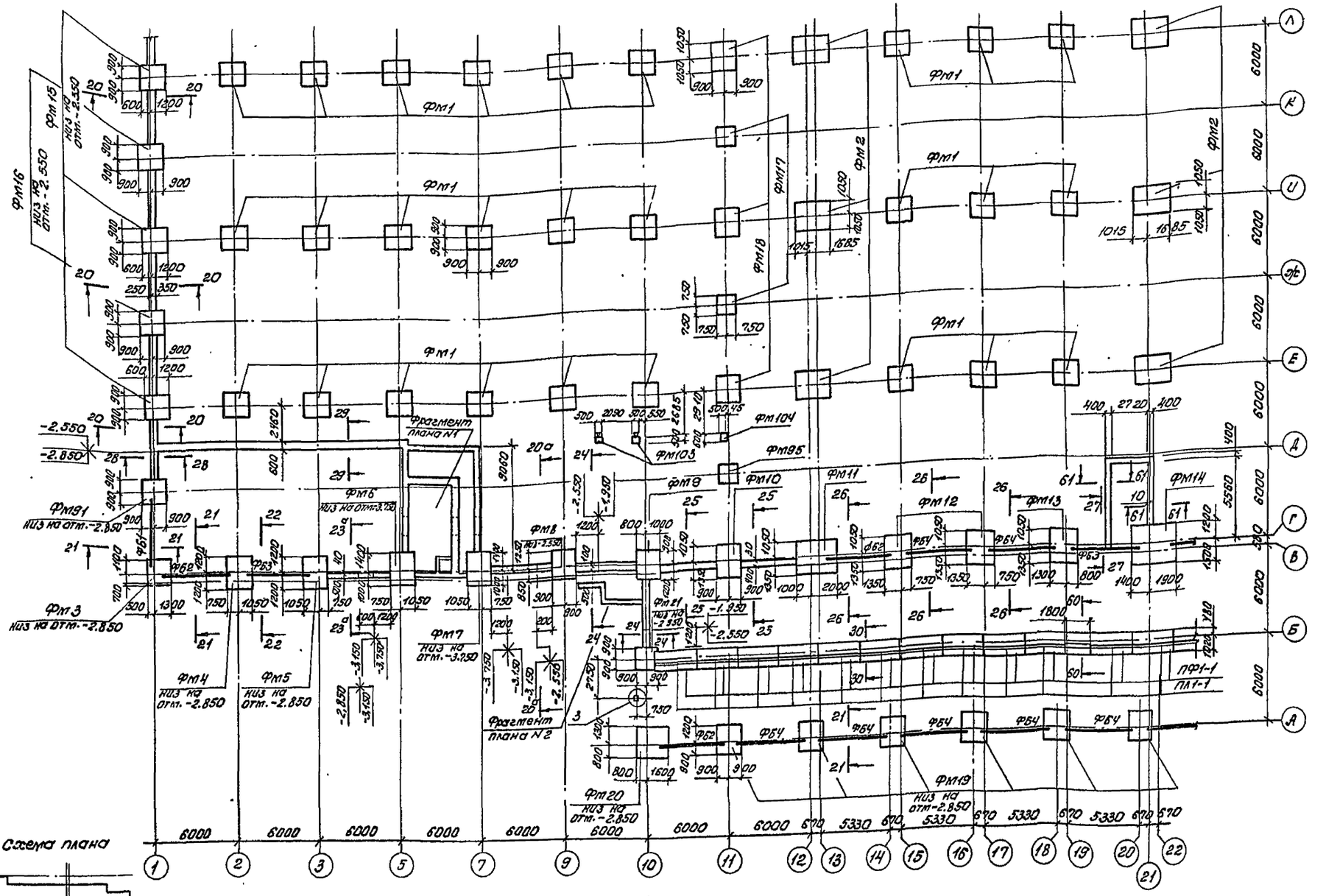

Схема плана

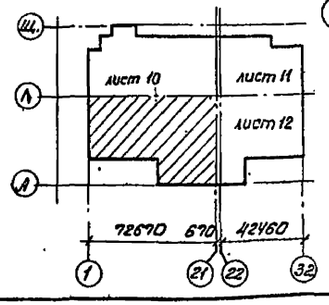

1. Общие примечания смотри на листе 22.
2. Отметка низа неоговоренных фундаментов -1.950.
3. Схему расположения отверстий и арматурных выпусков из ленточных фундаментов смотри на листах 13,14.
4. Фрагмент плана N1 смотри на листе 15.
5. Фрагмент плана N2 смотри на листе 16.
6. Узел „3" смотри на листе 15.
7. Сечения 20-20...26-26, 30-30 смотри на листе 19.
8. Сечение 60-60 смотри на листе 21.
9. Фундамент ФМ105 ориентировать согласно знаку ▽ на схеме.

ГИП	Юзефович		
Нач. отд.	Лавриненко		
Гл. конс.	Абрамовский		
Рук. гр.	Каминская		
Вед. инж.	Загорная		
Ст. инж.	Мартышук		
Н. контр.	Кагановская		

Привязан

Инв. №

ТП 701-3-26с.88 КЖ-1

Склад для хранения продовольственных и непродовольственных товаров складской площадью 5,0 тыс. кв. м.

Стадия	Лист	Листов
РП	9	

Схема расположения фундаментов между осями 1...22, А...Л

Министерство торговли СССР Укрглавпроторг г. Киев

Копир. Ищ- (Геренрот)

Формат А2

10033/3

Инв. N подл. | Подпись и дата | Взам. инв. N

Альбом 3

Типовой проект 701-3-26с.88

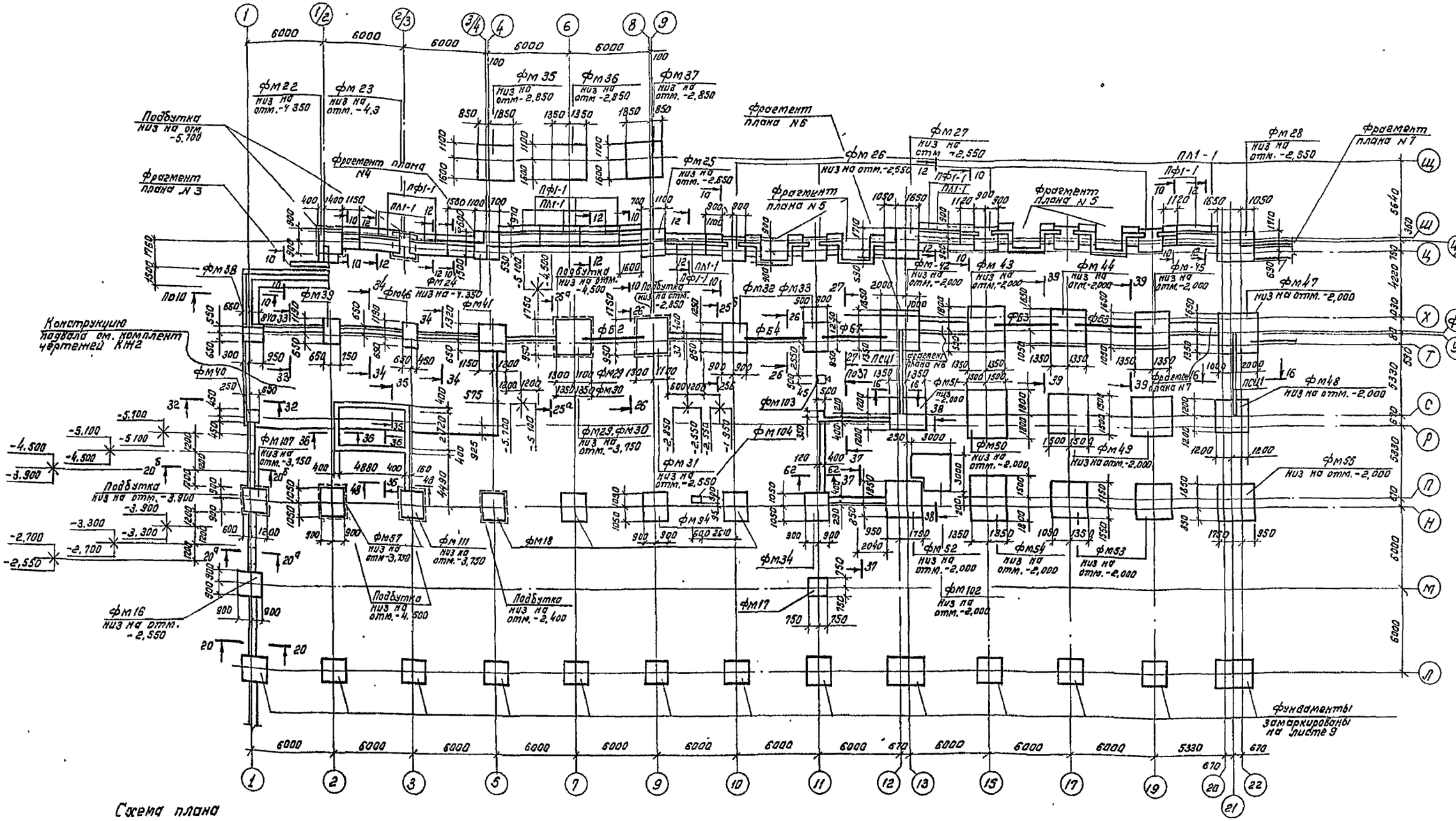

Схема плана

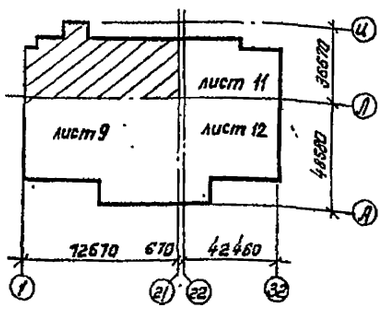

1. Общие примечания смотри на листе 22.
2. Отметка низа неоговоренных фундаментов - 1.950
3. Схему расположения отверстий и арматурных выпусков из ленточных фундаментов смотри на листах 13, 14.
4. Фрагменты плана N5, N6 и N7 смотри на листе 17.
5. Сечения 10-10 и 12-12 смотри на листе 16
6. Сечение 15-15 смотри на листе 17.
7. Сечения 20-20, 25-25... 27-27, 32-32... 34-34 смотри на листе 19.
8. Сечения 36-36... 40-40, 48-48 смотри на листе 20.
9. Сечение 62-62 смотри на листе 21.

ГИП	Юзефович		
Нач. отд.	Лавриненко		
Гл. констр.	Абрамовский		
Рук. гр.	Каминская		
Вед. инж.	Загорная		
Ст. инж.	Мартыщук		
Н. контр.	Кагановская		

Привязан

Инв. №

ТП 701-3-26с.88 КЖ1

Склад для хранения продовольственных и непродовольственных товаров складской площадью 5,0 тыс. кв.м

Стадия	Лист	Листов
РП	10	

Схема расположения фундаментов между осями 1... 22, Л... Щ

Министерство торговли СССР
УКРГИПРОТОРГ
г. Киев

Коп: Кан/Канунникова/

Формат А2

Инв. № подл. | Подпись и дата | Взам. инв. №

Типовой проект 701-3-26с.88 Альбом 3

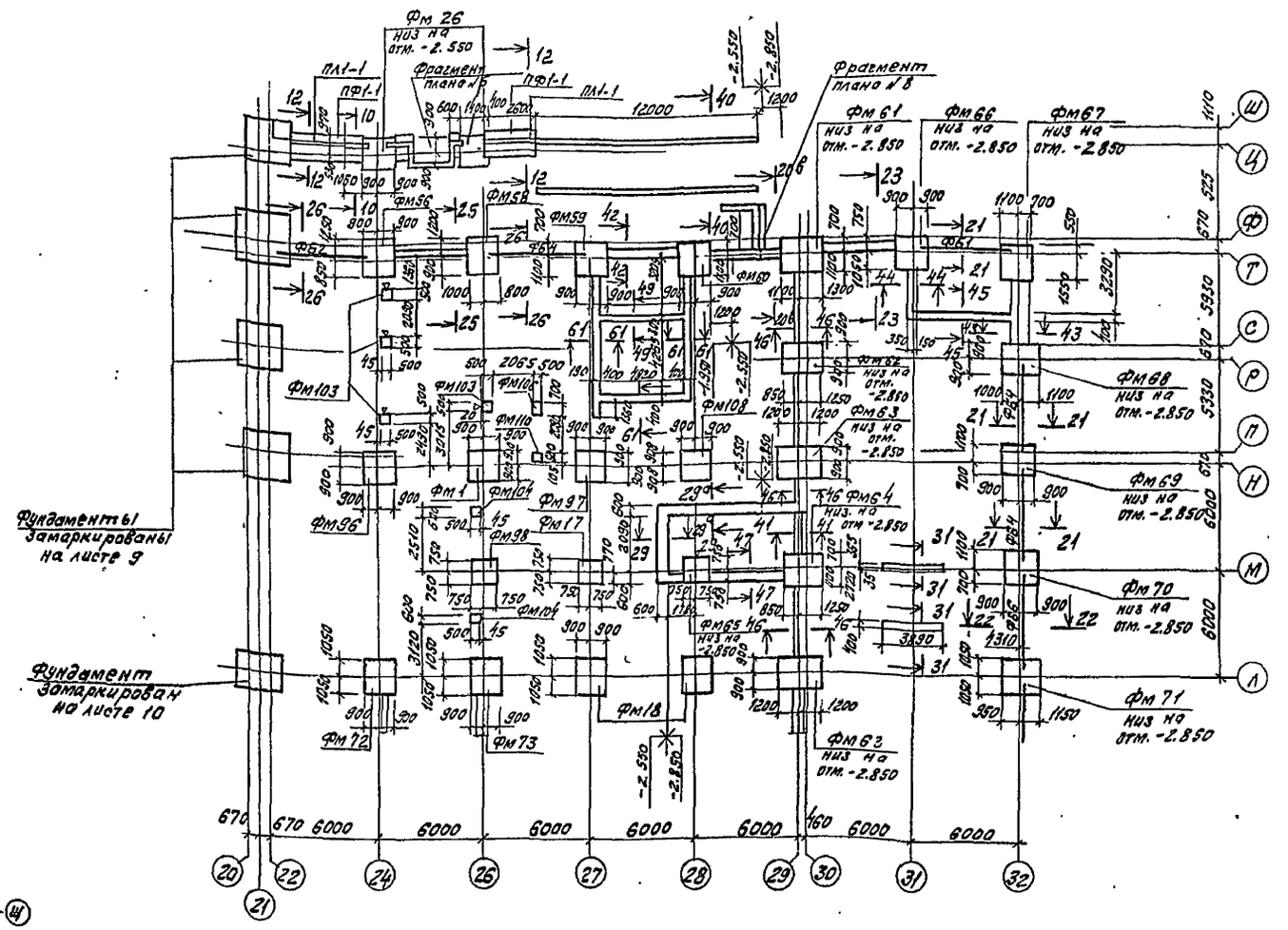

Деталь опирания кирпичной перегородки

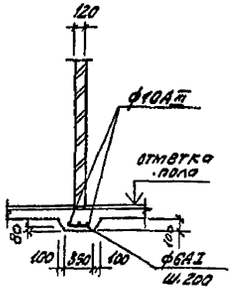

Схема плана

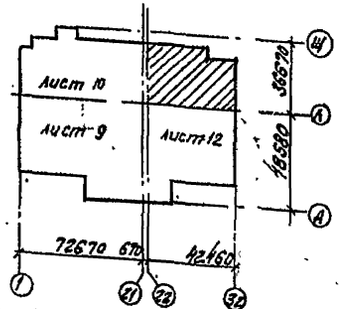

1. Общие примечания смотри на листе 22.
2. Отметка низа неоговоренных фундаментов – 1.950.
3. Схему расположения отверстий и арматурных выпусков из ленточных фундаментов смотри на листах 13,14.
4. Фрагмент плана №8 смотри на листе 18.
5. Сечения 10-10, 12-12 смотри на листе 16.
6. Сечения 20-20, 21-21, 23-23, 25-25, 29-29, 31-31 смотри на листе 19.
7. Сечения 40-40... 47-47 смотри на листе 20.
8. Сечения 49-49, 61-61 смотри на листе 21.
9. Фундаменты Фм65, Фм103 ориентировать согласно знаку ▽ на схеме.

ТП	701-3-26с.88		КЖ1
Склад для хранения продовольственных и непродовольственных товаров складской площадью 5,0 тыс. кв. м			
		Стадия	Лист	Листов
		РП	11	
Схема расположения фундаментов между осями 20...32, Л...Ш		Министерство Торговли ССР Укргипроторг г. Киев	

ГИП	Юзефович	
Нач. отд.	Лавриненко	
Гл. констр.	Абрамовский	
Рук. гр.	Каминская	
Вед. инж.	Загорная	
Ст. инж.	Мартыщук	
Н. контр.	Кагановская	

Привязан

Инв. №

Инв. № подл. | Подпись, дата | Взам. инв. №

Копировала [signature] (Миркина)

Формат А2

1003313

Типовой проект 701-3-26с.88 Альбом 3

Фундаменты заармированы на листе 11

Фундаменты заармированы на листе 10

Фм62 Низ на отм.-2.850
Фм88 Низ на отм.-1.950
Фм87 Низ на отм.-2.850
Фм86 Низ на отм.-2.850
Фм84 Низ на отм.-2.850
Фм75 Низ на отм.-2.850
Фм105 Низ на отм.-2.850
Фрагмент плана N9
Фм85 Низ на отм.-2.850
Фм100 Низ на отм.-2.850
Фм89 Низ на отм.-1.950
Фм90 Низ на отм.-2.850
Фм101 Низ на отм.-2.850
Фм74 Низ на отм.-2.850
Фм99 Низ на отм.-2.850
Фм76 Низ на отм.-2.850
Фм77 Низ на отм.-2.850
Фм109 Низ на отм.-2850
Фм83 Низ на отм.-1.950
Фм65 Низ на отм.-2.850
Фрагмент плана N10
Фм93 Низ на отм.-2.350
Фм81 Низ на отм.-2.850
Фм80 Низ на отм.-2.850
Фм79 Низ на отм.-2.850
Фм78 Низ на отм.-2.850
Фм82 Низ на отм.-2.850
Фм19 Низ на отм.-2.850
Фм92 Низ на отм.-2.850

Л1-1
П1-1

610 610 4660 1340 4660 1340 6000 6000 6000 6000 6000

20 21 22 23 24 25 26 27 28 29 30 31 32

А Б В Г Д Е Ж И К Л

6000 6000 6000 6000 6000 6000 6000 6000 6000

Схема плана.

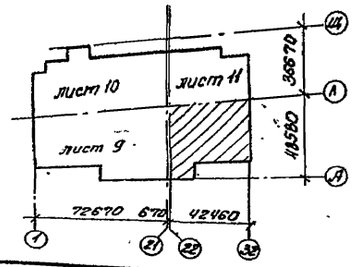

1. Общие примечания смотри на листе 22
2. Отметка низа неоговоренных фундаментов - 1.950.
3. Схему расположения отверстий и арматурных выпусков из ленточных фундаментов смотри на листах 13,14.
4. Фрагменты плана N9 и N10 смотри на листе 18.
5. Узел 3 смотри на листе 15.
6. Сечение 18-18 смотри на листе 18.
7. Сечения 21-21...26-26, 30-30 смотри на листе 19
8. Сечения 41-41, 46-46 смотри на листе 20
9. Сечения 50-50... 59-59, 61-61 смотри на листе 21.
10. Фундаменты Фм65, Фм109 ориентировать согласно знаку ▽ на схеме.

Инв.№ подл. | Подпись и дата | Взам. инв.№

Привязан

Инв. №

ГИП	Юзефович	
Нач. отд.	Лаврищенко	
Гл. констр.	Мартыненко	
Рук. гр.	Кантинский	
Вед. инж.	Загорная	
Ст. инж.	Мартынчук	
Н. контр.	Кассовская	

Копир. Диз-[Гершорт]

ТП 701-3-26с.88 Кат.1

Склад для хранения продовольственных и непродовольственных товаров складской площадью 5,0 тыс. кв.м.

Стадия	Лист	Листов
РП	12	

Схема расположения фундаментов между осями 20...32, А...Л

Министерство торговли СССР Укргипроторг г. Киев

Формат А2

10033/3

Типовой проект 701-3-26с.88 Альбом 3

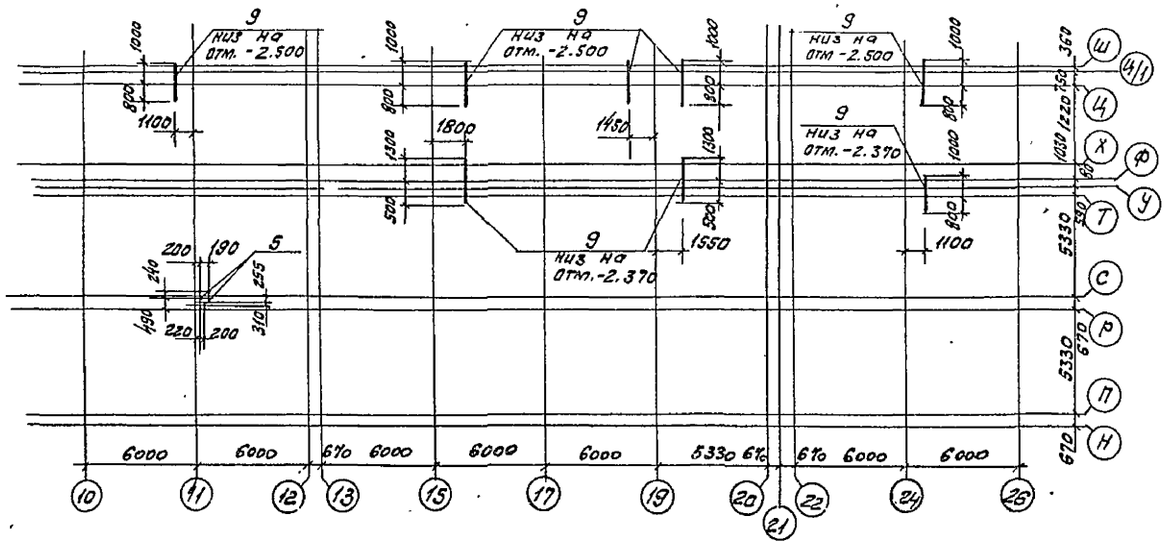

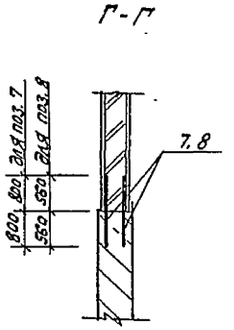

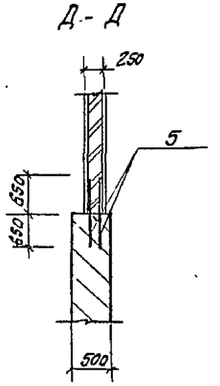

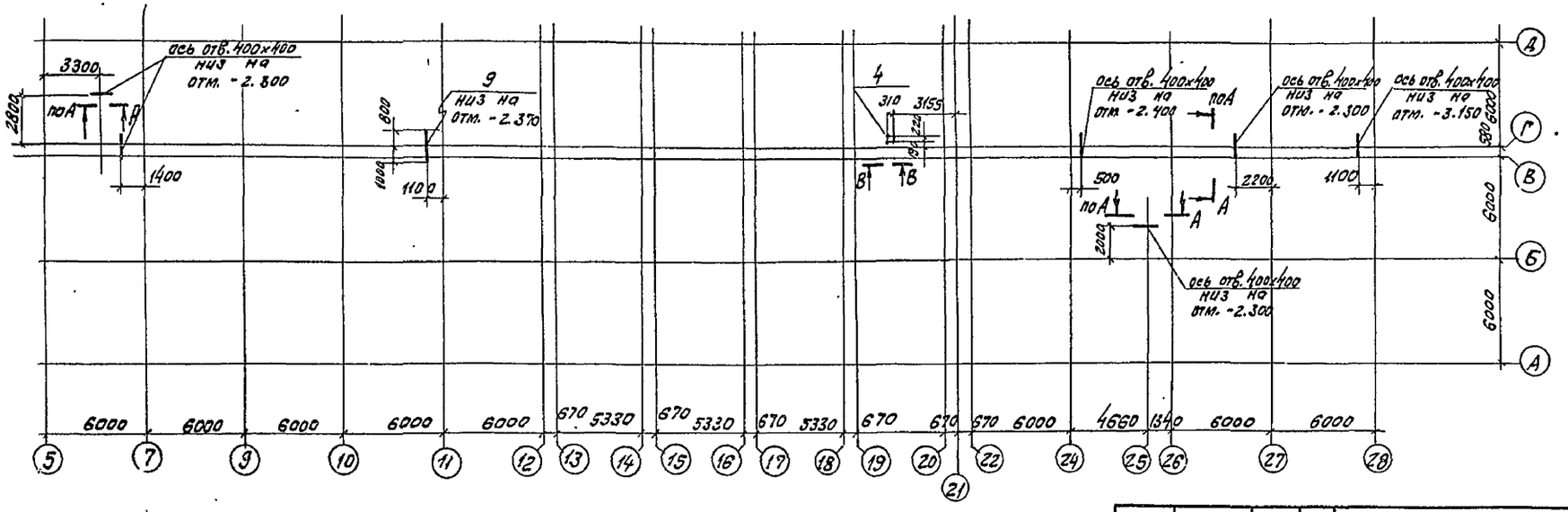

1. Спецификацию на выпуски из ленточных фундаментов см. лист 24, позицию 9 - см. там же.

ГИП	Юзефович		
Нач. отд	Лавриненко		
Гл. спец	Абрамовский		
Рук. гр	Каминская		
Вед. инж	Загорная		
Инж.	Семенова		
Н. контр	Кагановская		

Привязан

Инв. №

ТП 701-3-26с.88 КЖ1

Склад для хранения продовольственных и непродовольственных товаров складской площадью 5.0 тыс. кв. м

Стадия	Лист	Листов
РП	13	

Схема расположения отверстий и выпусков из ленточных фундаментов между осями 10-26 и Н-Ш, 5-26 и А-П.

Министерство Торговли СССР
Укргипроторг
г. Киев

Согласовано
Гл. сантехник Штейнберг

Инв. № подл. | Подпись, дата | Взам. инв. №

Копировала [подпись] (Миркина)

Формат А2

10033/3

Типовой проект 701-3-26 с. 88 Альбом 3

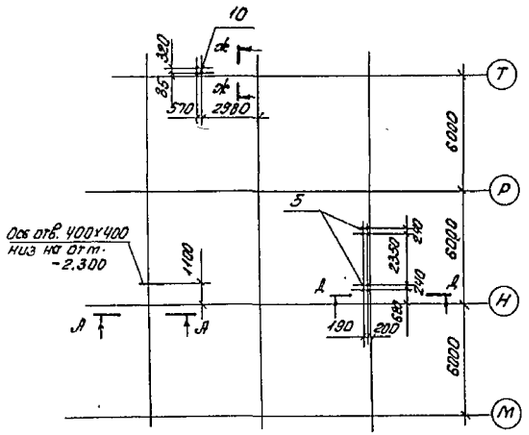

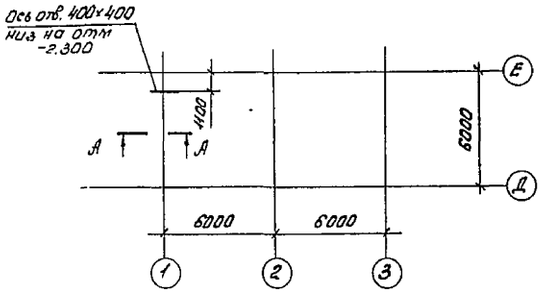

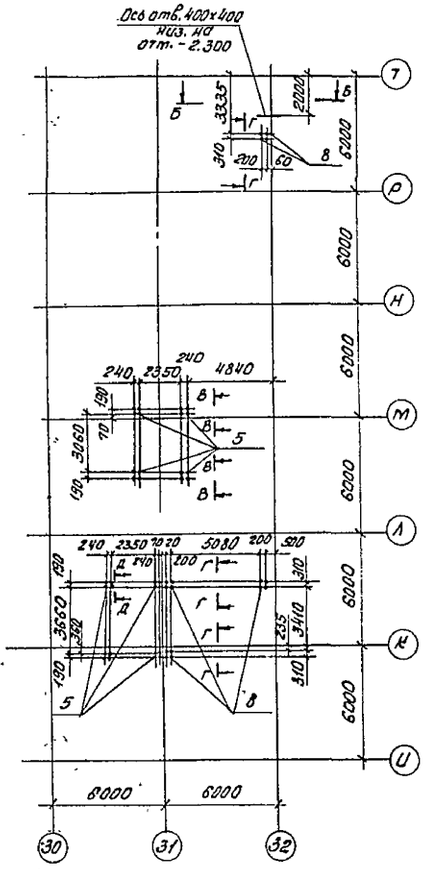

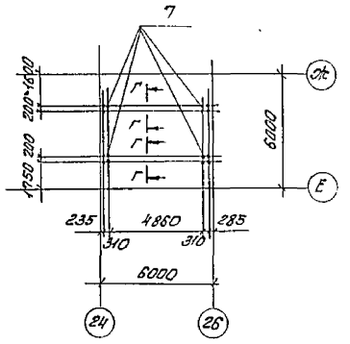

А - А

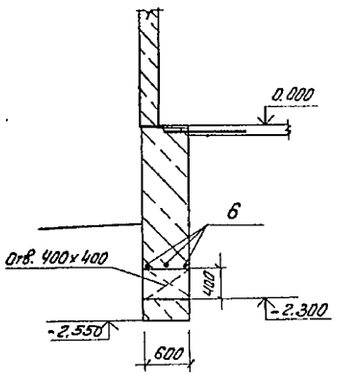

Б - Б

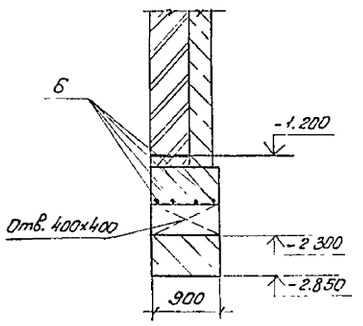

Ж - Ж

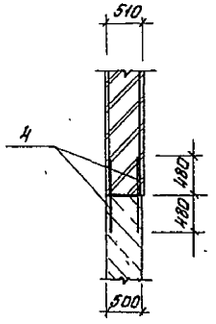

В - В

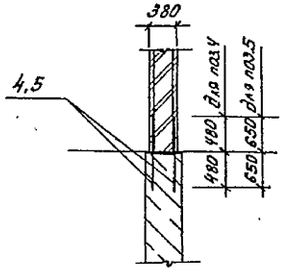

Спецификацию на выпуски из ленточных фундаментов см. лист 24.

				ТП 701-3-26с.88		Кол 1
				Склад для хранения продовольственных и непродовольственных товаров складской площадью 5,0 тыс. кв.м.		
					стадия	лист	листов
ГИП	Изеровский				РП	14	
Нач. отд.	Лавриненко						
Гл. спец.	Адамовский						
Рук. гр.	Каминская						
Вед. инж.	Загорная			Схема расположения отверстий и выпусков в из ленточных фундаментов между осями 1...3 0 1...7, 30...32 и 0...7, 24...26 и Е...Ж	Министерство торговли СССР Укрпродторг г. Киев	
Инж.	Сетенова					
Н. контр.	Когановская					

Привязан

Инв. №

Копир. Сан / Герентрот /

Формат А2

10033/3

Инв. № подл. | Подпись и дата | Взам. инв. № | Инв. № дубл. | Подпись и дата | Инв. № подл.

Альбом 3

Типовой проект 701-3-26с.88

Фрагмент плана N1

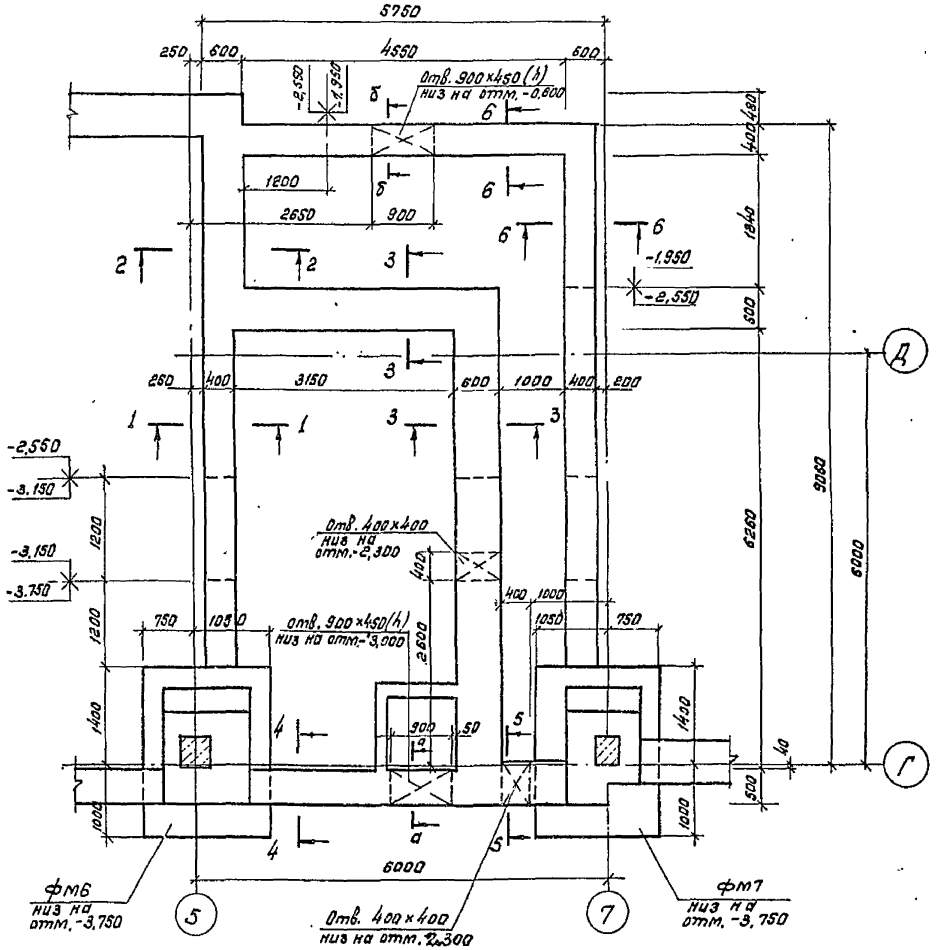

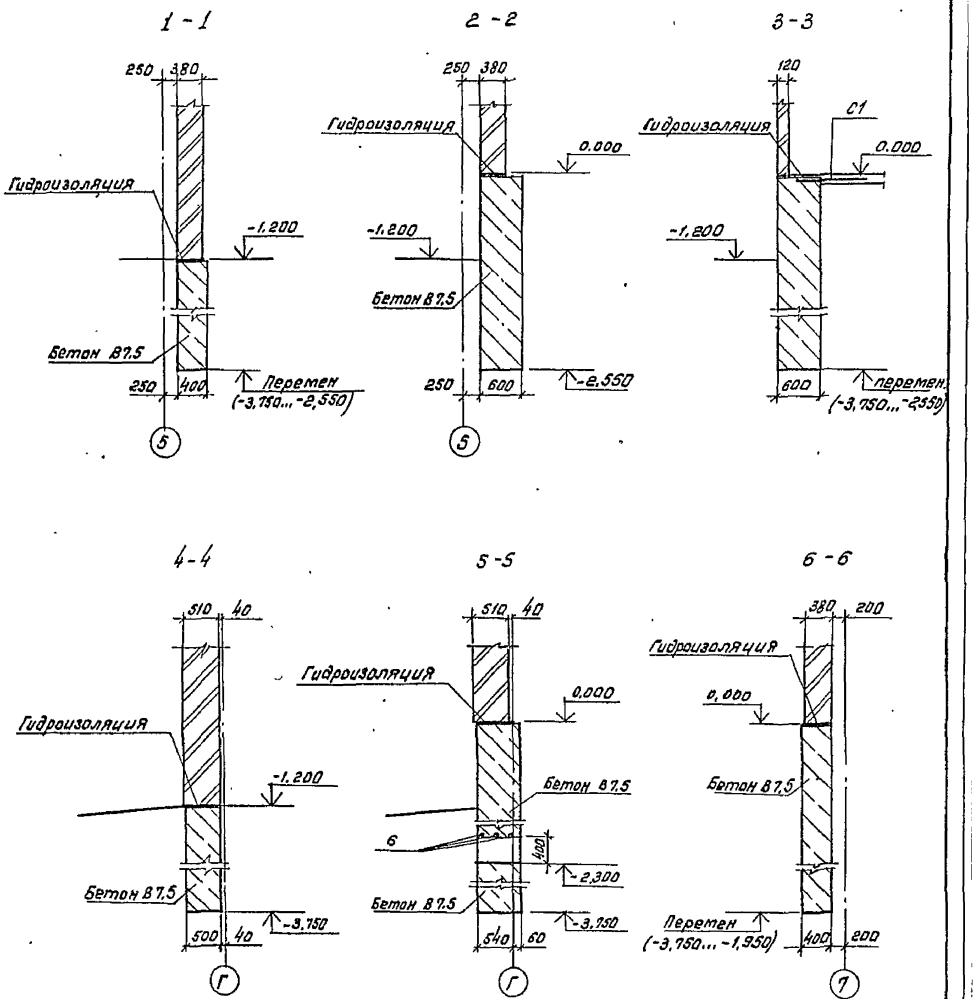

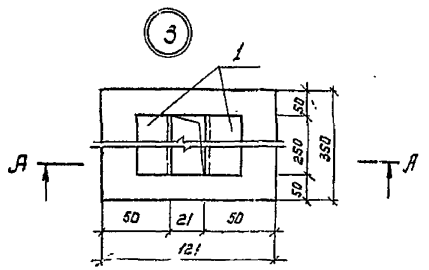

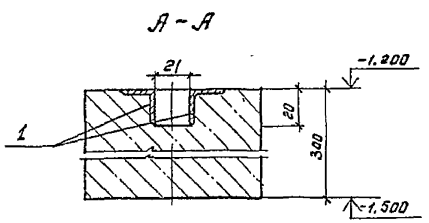

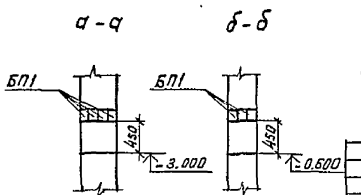

1. Схемы расположения фундаментов смотри листы 9...12.
2. Устройство приямка смотри лист 137.

ГИП	Юзефович		
Нач. отд.	Лавриненко		
Гл. конст.	Абрамовский		
Рук. гр.	Каминская		
Вед. инж.	Загорная		
Ст. инж.	Мартышук		
Н. контр.	Кагановская		

Привязан

Инв. №

ТП 701-3-26с.88 КЖ 1

Склад для хранения продовольственных и непродовольственных товаров, складской площадью 5,0 тыс. кв. м.

Стадия	Лист	Листов
РП	15	

Фрагмент плана N1
Сечения фундаментов 1-1, 6-6. Узел 3

Министерство торговли СССР
УКРГИПРОТОРГ
г. Киев.

коп: Кан (Канунникова)

формат А2

10033/3

Инв. № подл. | Подпись и дата | Взам. инв. №

Альбом 3

Типовой проект 701-3-26 с. 88

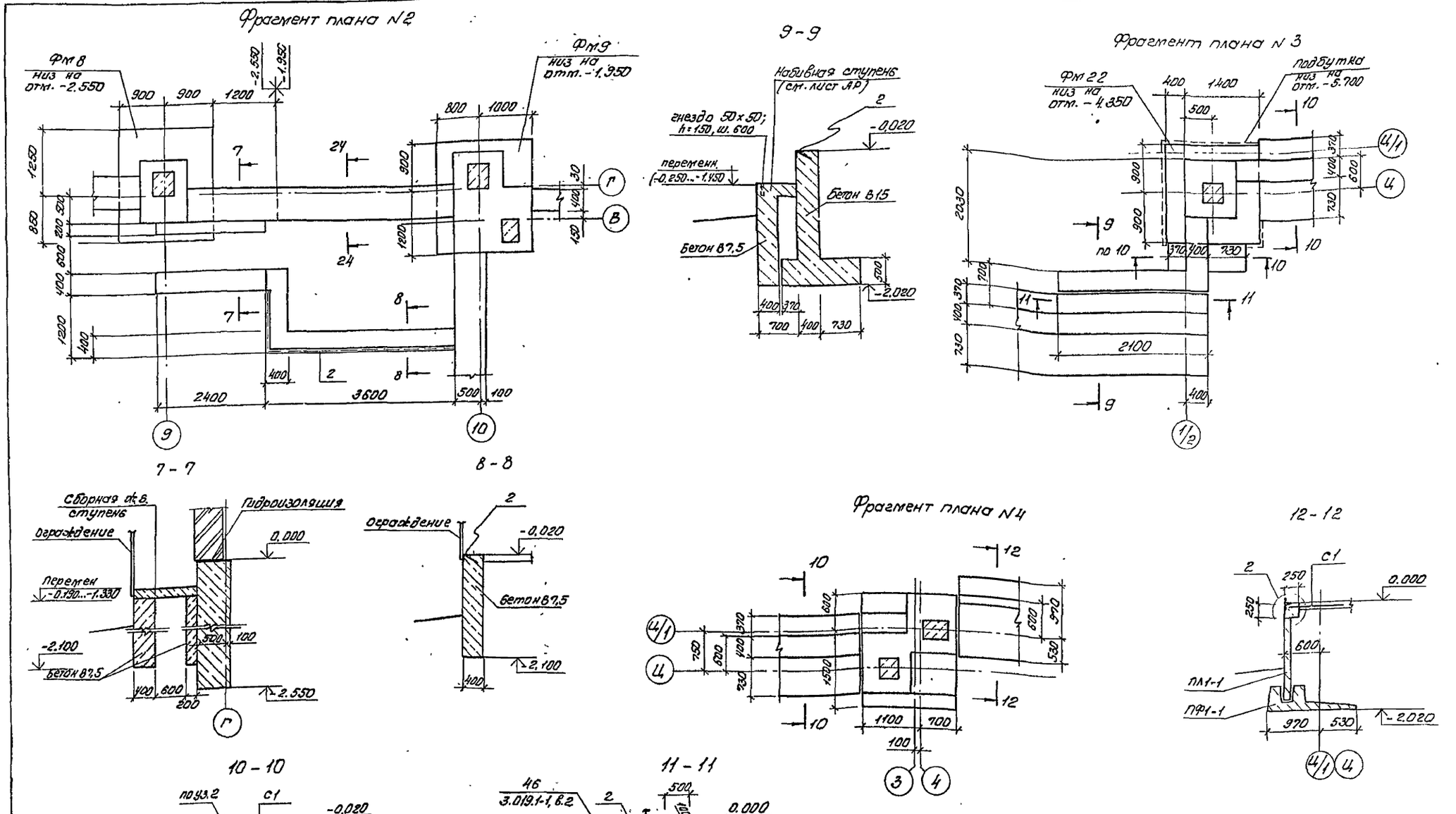

1. Схемы расположения фундаментов смотри на листах 9...12.
2. Узел „2" смотри на листе 22.

ТП 701-3-26 с. 88				Кж1
Склад для хранения продовольственных и непродовольственных товаров складской площадью 5 тыс. кв.м.				
ГИП	Юзефович		Стадия	Лист	Листов
Нач. отд.	Лавриненко		РП	16	
Гл. конст.	Абрамовская				
Рук. гр.	Каминская		Фрагменты плана N2...N4. Сечения фундаментов. 7-7...12-12	Министерство торговли СССР Укргипроторг г. Киев	
Вед. инж.	Загорная				
Ст. инж.	Мартыщук				
Н. контр.	Кагановская				

Привязан

Инв. №

Копир. Дж (Геренрот)

Формат А2

10033/3

Инв. N подл. | Подпись и дата | Взам. инв. N

Типовой проект 701-3-25с.88 Альбом 3

Фрагмент плана №5

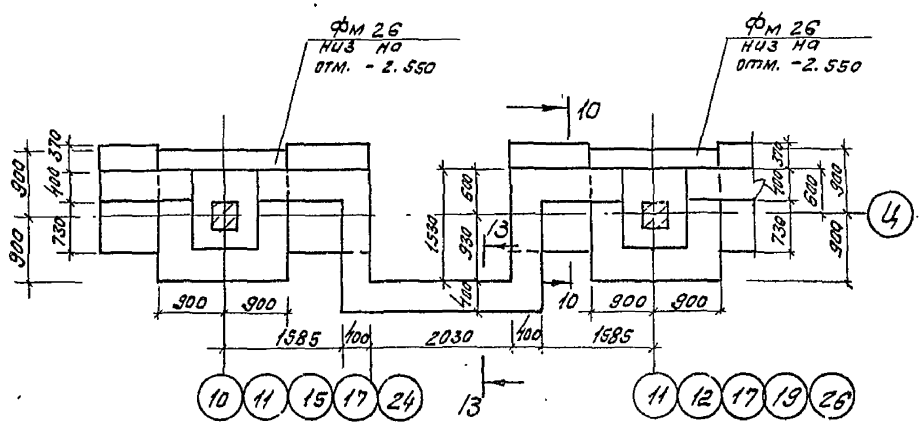

13-13

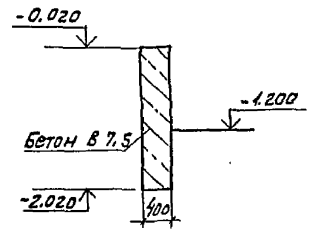

14-14

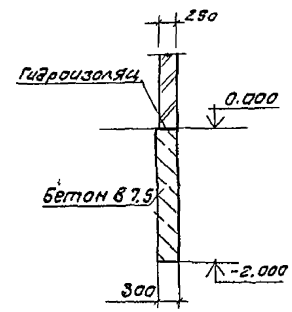

Фрагмент плана №6,
фрагмент плана №7 (обратна чертежу)

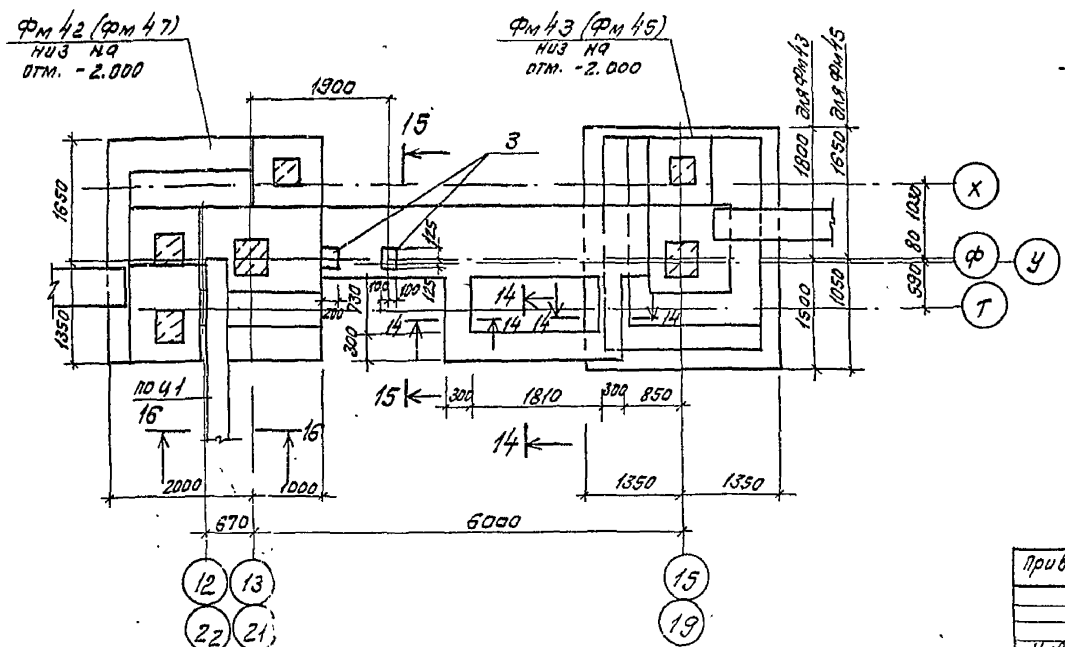

15-15

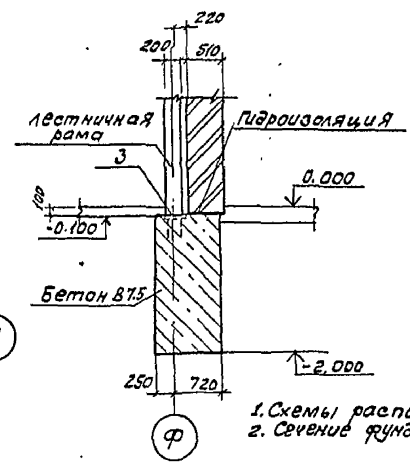

16-16

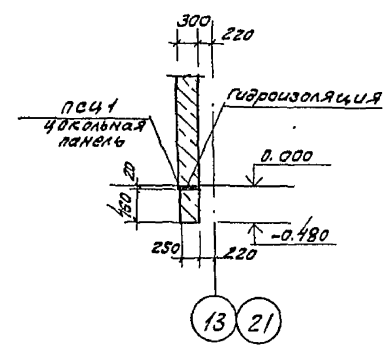

1. Схемы расположения фундаментов см. листы 9...12.
2. Сечение фундамента 10-10 см. лист 16.

				ТП 701-3-25с.88		КЖ1
				Склад для хранения продовольственных и непродовольственных товаров складск. площадью 5тыс. кв. м		
					Стадия	Лист	Листов
					РП	17	
ГИП	Юзефович			Фрагменты плана №5...№7 Сечения фундаментов 13-13... 16-16	Министерство Торговли УССР Укргипроторг г. Киев	
Нач. отд.	Лаврименко					
Гл. конст.	Абрамович					
Рук. гр.	Каминская					
Ведущ.	Загорная					
Ст. инж.	Мартынчук					
Н. контр.	Катаморова					

Привязан

Инв. №

Инв. № подл. | Подпись и дата | Взам. инв. №

Копировала Шифр (Миркина)

Формат А2

10033/3

Альбом 3

Типовой проект 701-3-26с.88

Фрагмент плана N9

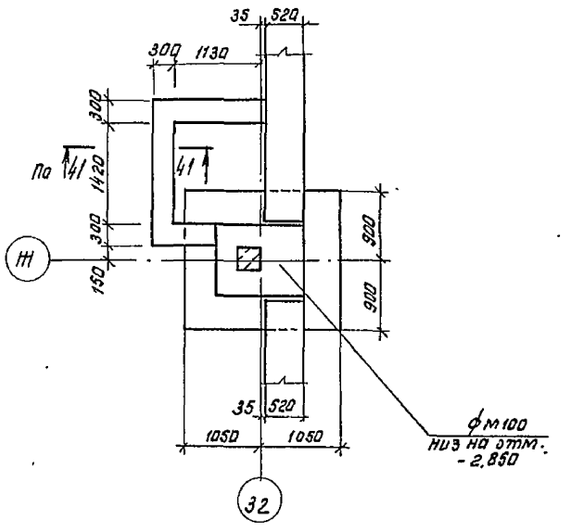

Фрагмент плана N8

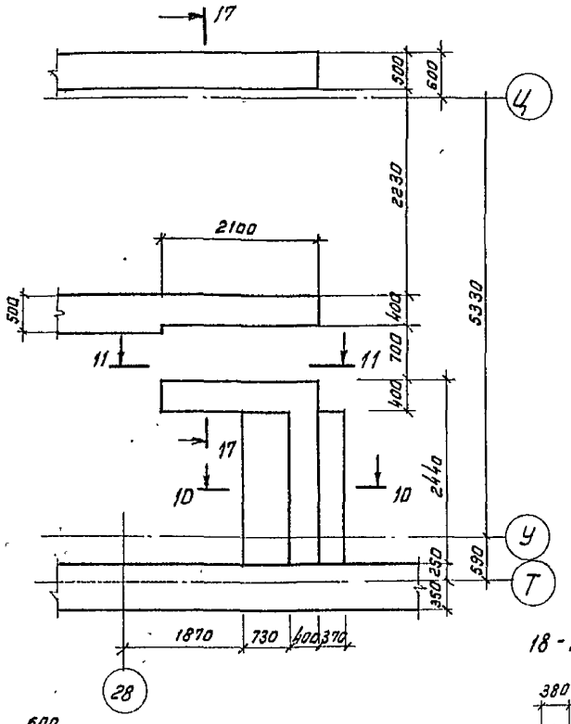

17 - 17

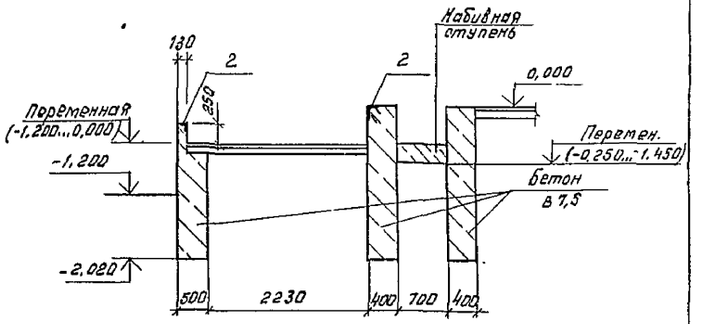

Фрагмент плана N10

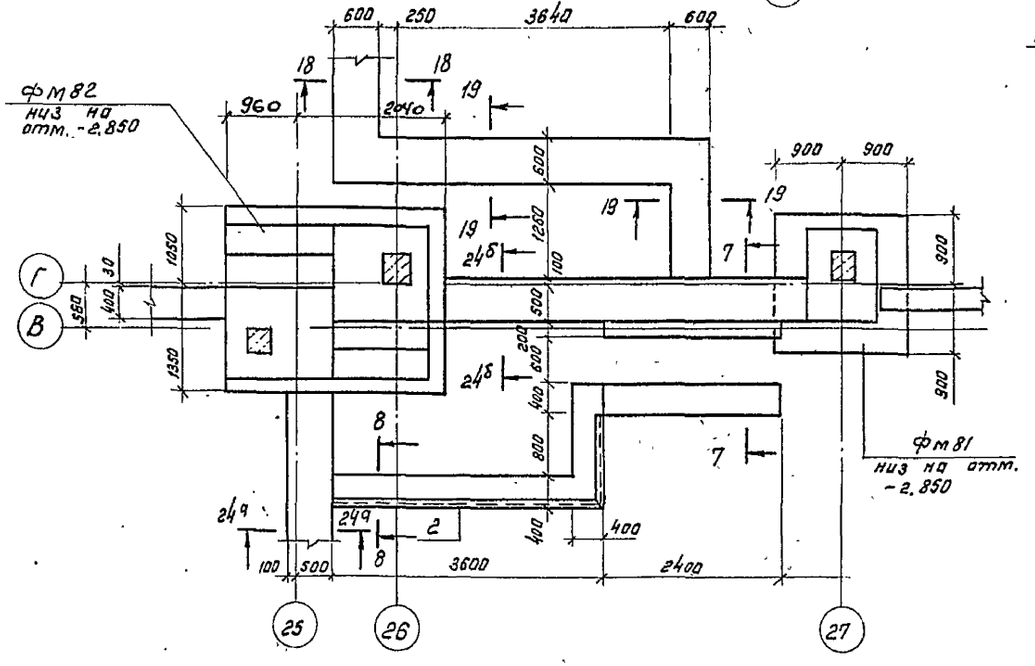

18 - 18

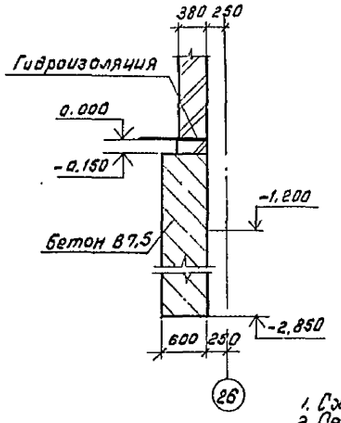

19 - 19

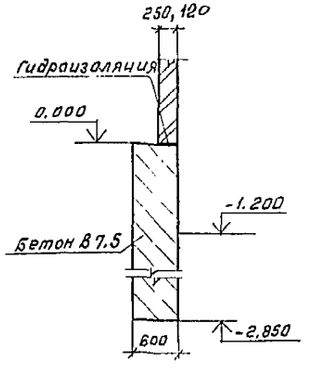

1. Схемы расположения фундаментов см. листы 9...12.
2. Сечения фундаментов 7-7, 8-8, 10-10, 11-11 см. лист 16.
3. Сечения фундаментов 24а-24а 24б-24б см. лист 19.
4. Сечение фундамента 41-41 см. лист 20.

ТП	701-3-26с.88			КЖ1	
Склад для хранения продовольственных и непродовольственных товаров складской площадью 5,0 тыс. кв.м					
Стадия	Лист	Листов			
РП	18				
Фрагменты плана N8...N10 Сечения фундаментов 17-17...19-19				Министерство торговли СССР УКРГИПРОТОРГ г. Киев	
ГИП	Юзефович				
Нач.отд.	Лавриненко				
Гл.констр.	Абрамовский				
Рук.гр.	Каминская				
Вед.инж.	Загорная				
Ст.инж.	Мартыщук				
Н.контр.	Кагановский				

Привязан

Инв. N2

Кол: Ка/Конынникова/

Формат А2

10033/3

Инв. N подл. | Подпись и дата | Взам. инв. N

Типовой проект 701-3-26с.88 Альбом 3

20-20, 20а-20а, 20б-20б, 20в-20в

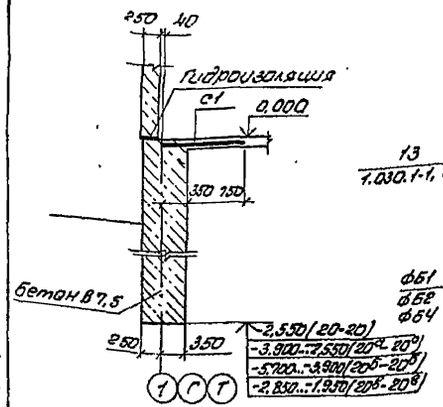

21-21, 26-26

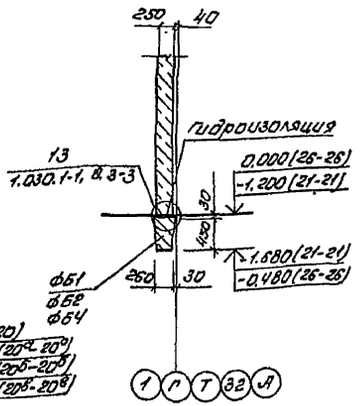

22-22

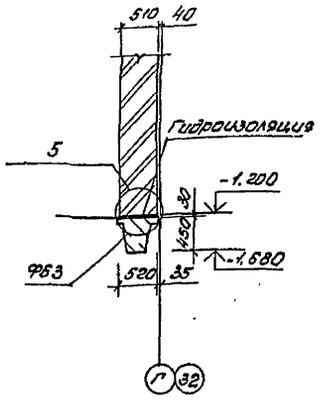

23-23, 23а-23а

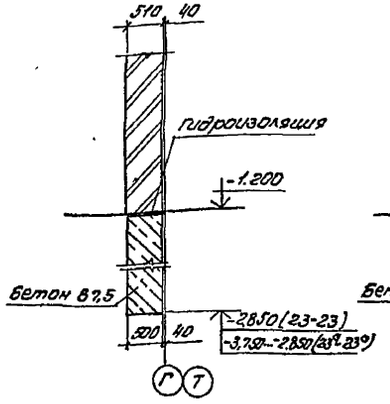

24-24, 24а-24а, 24б-24б

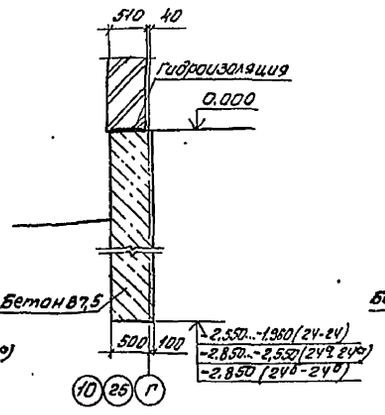

25-25, 25а-25а, 25б-25б

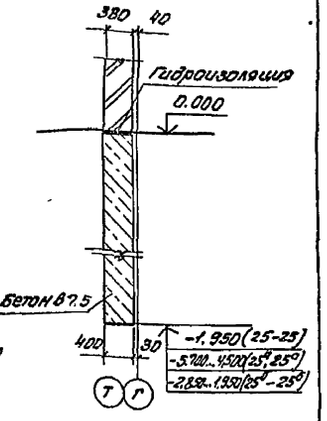

27-27

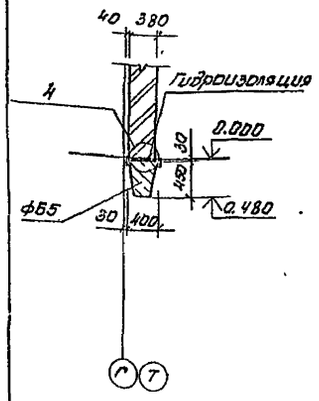

28-28

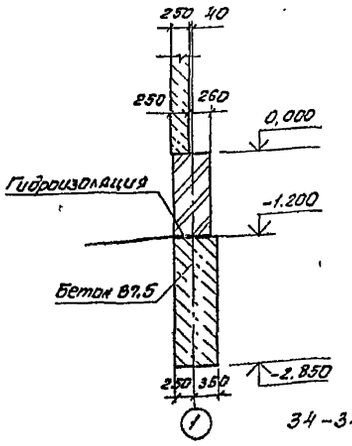

29-29

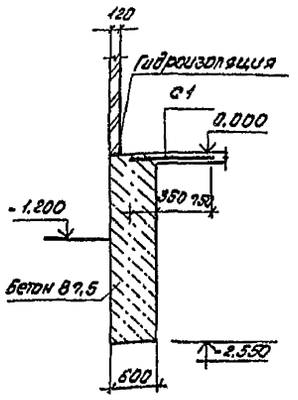

30-30

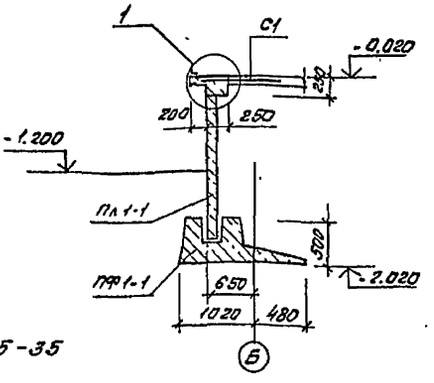

31-31

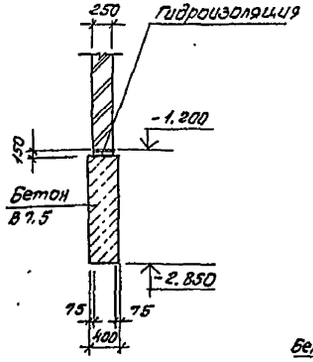

32-32

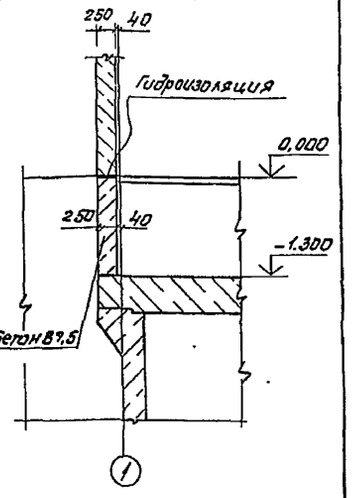

33-33

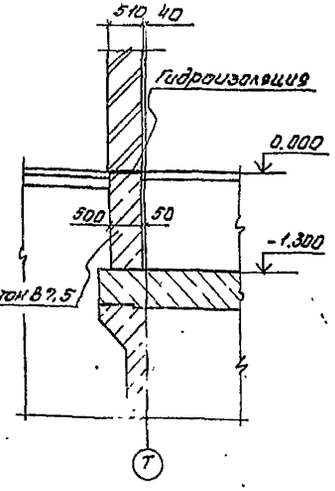

34-34

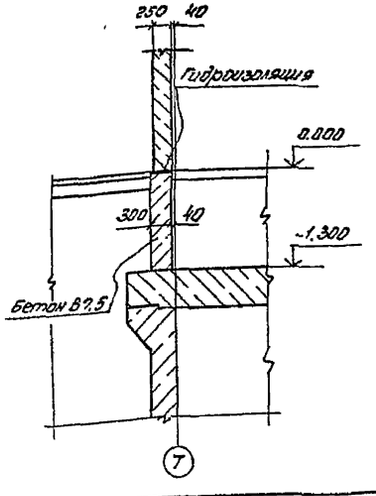

35-35

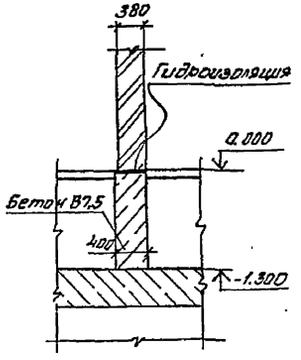

1. Узлы „1" и „2" смотри на листе 22.
2. Сетку С1 выполните из арматуры ф 6 А I с ячейкой 200 х 200, шириной 1100 мм.

Привязан				ТП 701-3-26с.88		Кэф 1
				Склад для хранения продовольственных и непродовольственных товаров складской площадью 5,0 тыс. кв. м.		
					Стадия	Лист	Листов
ГИП	Юзефович				РП	19	
Нач. отд.	Лавриненко						
Рук. гр.	Катинская						
Вед. инж.	Загорная			Сечения фундаментов 20-20 ... 35-35	Министерство торговли СССР Укрглавторг г. Киев		
Ст. инж.	Мартыщик						
Н. контр.	Рассказова						
Копир.		Герерот					

Инв. № подл. | Подпись и дата | Взам. инв. №

Инв. №

Формат А2

10033/3

Альбом 3

Типовой проект 701-3-26с.88

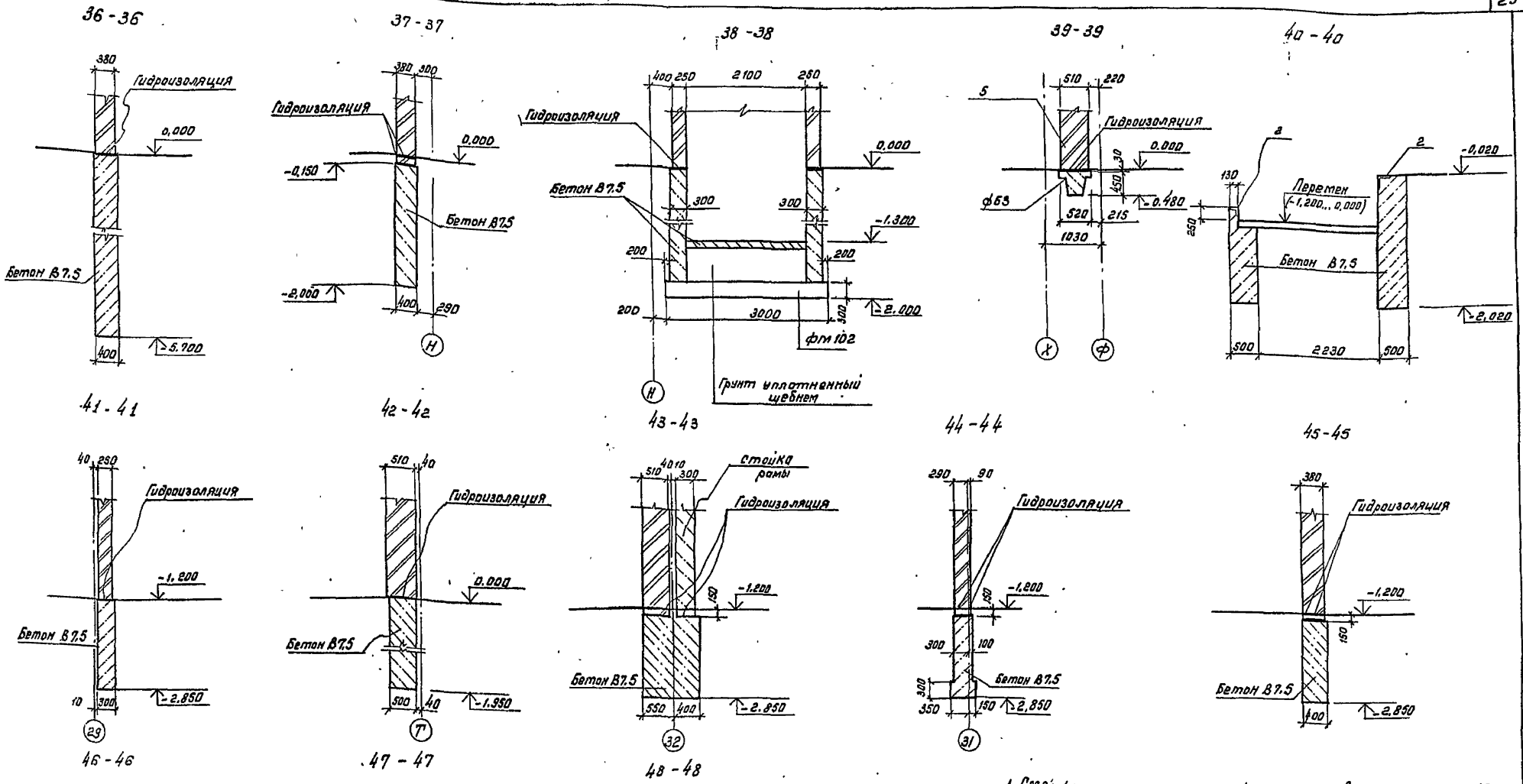

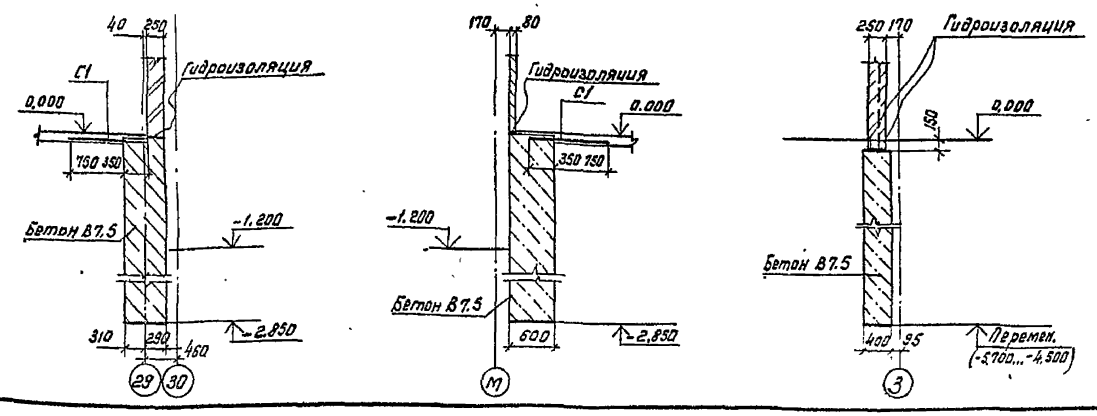

1. Схемы расположения фундаментов см. листы 9...12
2. Узел 5 см. лист 22
3. Сетку С1 выполнить из арматуры ф6АI с ячейкой 200×200, шириной 1100 мм.

ГИП	Юзефович		
Нач. отд.	Лавриненко		
Гл. констр.	Абрамовский		
Рук. гр.	Каминская		
Вед. инж.	Загорная		
Ст. инж.	Мартыщук		
Н. контр.	Кагановская		

Привязан

Инв. № подл. | Подпись и дата | Взам. инв. №

ТП 701-3-26с.88 КЖ1

Склад для хранения продовольственных и непродовольственных товаров складской площадью 5.0 тыс. кв. м.

Стадия	Лист	Листов
РП	20	

Сечения фундаментов 38-36...48-48

Министерство торговли УКРГИПРОТОРГ г. Киев

Коп: Кан /Канунникова/

Формат А2

10033/3

Типовой проект 701-3-26с.88 Альбом

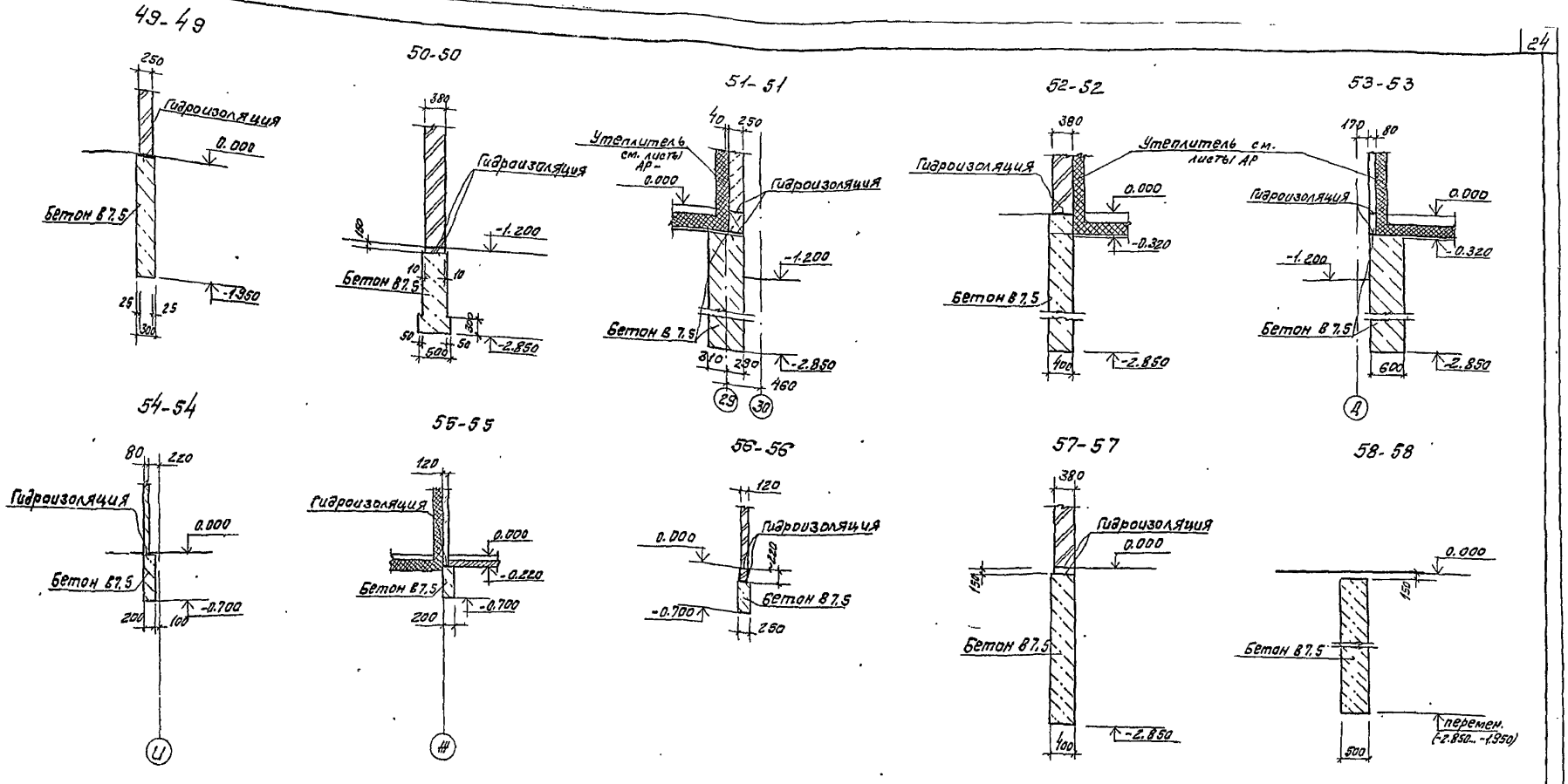

1. Схемы расположения фундаментов см. листы 9...12.
2. Узел 1 см. на листе 22.

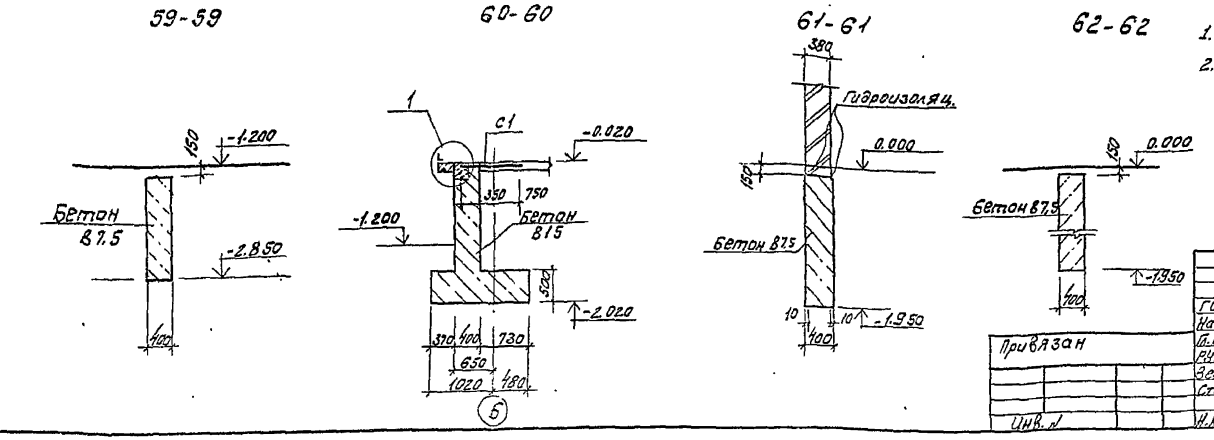

ГИП	Юзефович		ТП 701-3-26с.88		КЖ1
Нач. отд.	Лавриненко		Склад для хранения продовольственных и непродовольственных товаров складской площадью 5тыс. кв. м		
Гл. конст.	Абрамовский				
Рук. гр.	Каминская			Стадия	Лист	Листов
Зад. инж.	Загорная			РП	21	
Ст. инж.	Мартыщук		Сечения фундаментов 49-49... 62-62	Министерство торговли ССР Укргипроторг г. Киев	
Н. контр.	Кагановская				

Привязан

Инв. №

Копировала [signature] (Миркина)

Формат А2

10033/3

Типовой проект. 701-3-26с.88 Альбом 3

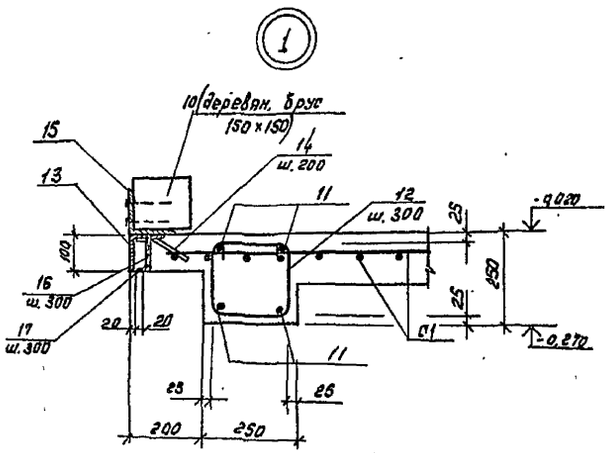

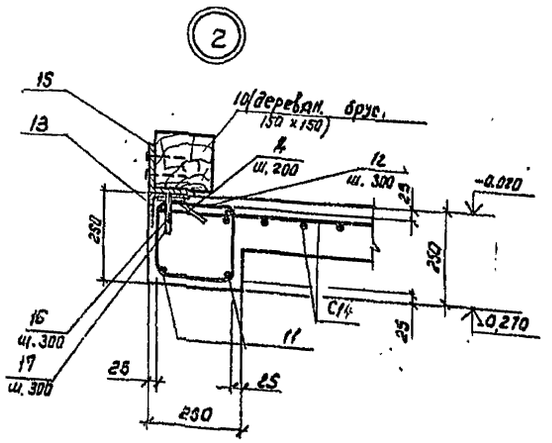

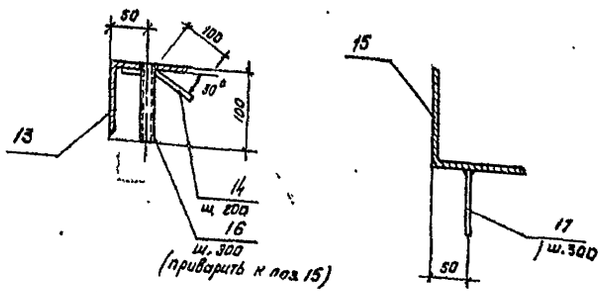

Узел крепления фундаментной балки

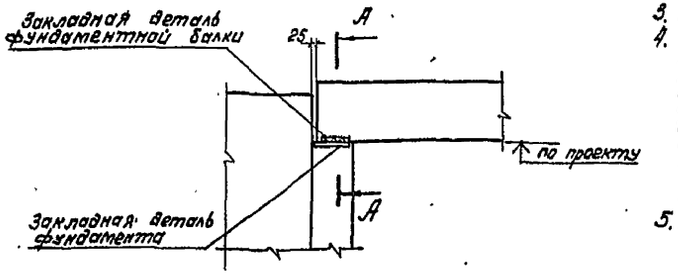

А-А

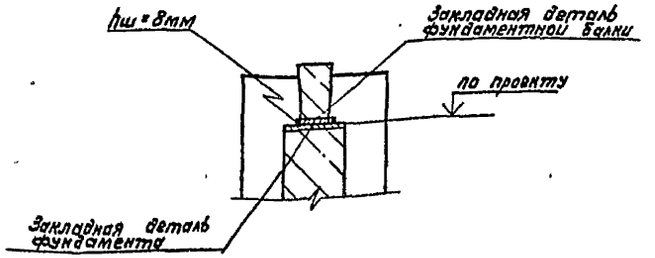

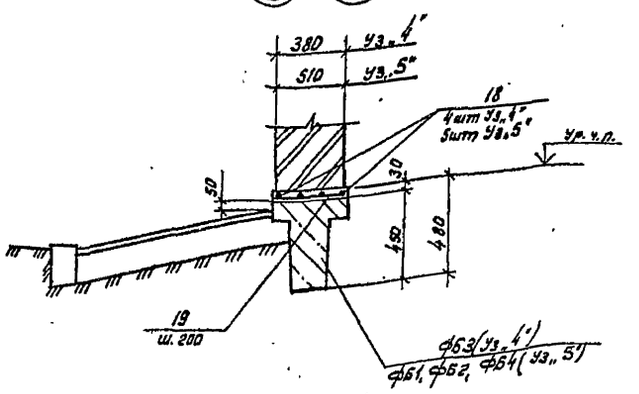

1. За условную отметку 0.000 принят уровень пола кладовых, что соответствует отметке на генплане
2. Грунты в основании приняты однородные, нескальные, непучинистые непросадочные сухие, со следующими расчетными характеристиками $\varphi_{II}=28°$, $\gamma_{II}=17,7$ кн/м³, $\gamma'_{II}=16,7$ кн/м³, $C_{II}=1,96$ кПа, $E=14,7$ мпА
3. Нагрузки на фундаменты приведены на листах 5...8
4. Под все монолитные железобетонные фундаменты выполнить бетонную подготовку из бетона В 3,5, толщиной 100мм, бетонная подготовка должна выступать за грань подошвы фундамента на 100мм. Под фундаментными плитами сборных подпорных стен устроить подготовку из утрамбованного в грунт щебня с проливкой его цементным раствором В 7,5. Щебеночная подготовка должна выступать за грань подошвы 150мм. Под остальными фундаментами выполнить песчаную подготовку толщиной 100мм.
5. Поверхности кирпичных стен, сборных элементов подпорных стен, перемычек соприкасающихся с грунтом, окрасить горячим битумом в 2 слоя по очищенной от пыли и грязи и огрунтованной раствором битума в бензине поверхности.
6. Горизонтальную гидроизоляцию выполнить из цементного раствора состава 1:2, толщиной 30мм.
7. В сборных подпорных стенах щелевой стык лицевых плит с фундаментными плитами замонолитить бетоном В 15 на мелком заполнителе, вертикальный шов между плитами - цементным раствором В 7,5.
8. Зазоры между торцами фундаментных балок и фундаментами заполнить бетоном В 7,5 после установки и выверки колонн (см. узлы серии 1.415-1, в. 1).
9. Обратную засыпку пазух вокруг фундаментов и подсыпку под полы выполнить местным грунтом, засыпаемым слоями по 200...250мм с уплотнением каждого слоя механическим способом до получения удельного веса сухого грунта $\gamma \geq 16,2$ кн/м³.
10. Закладные детали монолитных железобетонных фундаментов защитить от коррозии цинковым покрытием.
11. Сетку С1 выполнить из арматуры ф6АI с ячейкой 200×200.
12. Под перегородками толщиной 120мм устроить бетонную подготовку по детали на листе 11.
13. Бутобетонную подготовку выполнить из бетона В 7,5 и бута марки 200.

ГИП	Юзефович		ТП 701-3-26 с.88		КН 1
Нач.отд.	Лавриненко		Склад для хранения продовольственных и непродовольственных товаров складской площадью 5 отыс. кв. м.		
Гл.конст.	Абрамовский			Стадия	Лист	Листов
Рук. гр.	Каминская			РП	22	
Вед.инж.	Загорная					
Ст.инж.	Мартышук		Узлы фундаментов 1, 2, 4, 5. Узел крепления фундаментной балки. Общие указания	Министерство торговли СССР УКРГИПРОТОРГ г. Киев		
Н.контр.	Кагановская					

Привязан

Инв. №

Коп: Ка (Канунникова)

Формат А2

10033/3

Инв. № подл. | Подпись и дата | Взам. инв. №

Типовой проект 701-3-26с.88 Альбом 3

Марка поз	Обозначение	Наименование	Кол	Марка ед.кг	Примечание
		Фундаментные балки			
ФБ1	КЖИ1-ФБ1	ФБ6-3-01	3	1200	
ФБ2	КЖИ1-ФБ2	ФБ6-4-01	9	1200	
ФБ3	КЖИ1-ФБ3	ФБ6-29-01	5	1900	
ФБ4	КЖИ1-ФБ4	ФБ6-2-01	13	1300	
ФБ5	КЖИ1-ФБ5	ФБ6-15-01	1	1300	
ФБ6	КЖИ1-ФБ6	ФБ6-30-01	4	1800	
ФБ7	КЖИ1-ФБ7	ФБ6-14-01	1	1300	
		Подпорные стены			
ПЛ1-1	3.002.1-1 Вып.1	ПЛ.1-1	25	1500	
ПФ1-1	3.002.1-1 Вып.1	ПФ1-1	25	2900	
		Перемычки			
БП1	1.038.1-1 Вып.1	2ПБ16-2	7	65	
		Панели цокольные			
ПСЦ1	1.030.1-1 Вып.1-1	БЦ60.5.2,5-Л-1	2	1040	
		Монолитные фундаменты			
ФМ1	КЖ1л.25	ФМ1	28		
ФМ2	КЖ1л.25	ФМ2	6		
ФМ3	КЖ1л.25	ФМ3	1		
ФМ4	КЖ1л.25	ФМ4	1		
ФМ5	КЖ1л.25	ФМ5	1		
ФМ6	КЖ1л.25	ФМ6	1		
ФМ7	КЖ1л.26	ФМ7	1		
ФМ8	КЖ1л.26	ФМ8	1		
ФМ9	КЖ1л.26	ФМ9	1		
ФМ10	КЖ1л.26	ФМ10	1		
ФМ11	КЖ1л.26	ФМ11	1		
ФМ12	КЖ1л.26	ФМ12	2		
ФМ13	КЖ1л.26	ФМ13	1		
ФМ14	КЖ1л.27	ФМ14	1		
ФМ15	КЖ1л.27	ФМ15	3		
ФМ16	КЖ1л.27	ФМ16	3		
ФМ17	КЖ1л.27	ФМ17	4		
ФМ18	КЖ1л.27	ФМ18	7		
ФМ19	КЖ1л.27	ФМ19	7		
ФМ20	КЖ1л.27	ФМ20	1		
ФМ21	КЖ1л.28	ФМ21	1		
ФМ22	КЖ1л.28	ФМ22	1		

Марка поз	Обозначение	Наименование	Кол.	Марка ед.кг	Примечание
ФМ23	КЖ1л.28	ФМ23	1		
ФМ24	КЖ1л.28	ФМ24	1		
ФМ25	КЖ1л.28	ФМ25	1		
ФМ26	КЖ1л.28	ФМ26	7		
ФМ27	КЖ1л.28	ФМ27	1		
ФМ28	КЖ1л.29	ФМ28	1		
~~ФМ30~~	КЖ1л.29	ФМ30	1		для 8бал.
~~ФМ29~~	КЖ1л.29	ФМ29	1		для 7бал.
ФМ31	КЖ1л.29	ФМ31	1		
ФМ32	КЖ1л.29	ФМ32	1		
ФМ33	КЖ1л.29	ФМ33	1		
ФМ34	КЖ1л.29	ФМ34	1		
ФМ35	КЖ1л.30	ФМ35	1		
ФМ36	КЖ1л.30	ФМ36	1		
ФМ37	КЖ1л.30	ФМ37	1		
ФМ38	КЖ1л.30	ФМ38	1		
ФМ39	КЖ1л.30	ФМ39	1		
ФМ40	КЖ1л.30	ФМ40	1		
ФМ41	КЖ1л.31	ФМ41	1		
ФМ42	КЖ1л.31	ФМ42	1		
ФМ43	КЖ1л.31	ФМ43	1		
ФМ44	КЖ1л.31	ФМ44	1		
ФМ45	КЖ1л.31	ФМ45	1		
ФМ46	КЖ1л.31	ФМ46	1		
ФМ47	КЖ1л.32	ФМ47	1		
ФМ48	КЖ1л.32	ФМ48	1		
ФМ49	КЖ1л.32	ФМ49	2		
ФМ50	КЖ1л.32	ФМ50	1		
ФМ51	КЖ1л.32	ФМ51	1		
ФМ52	КЖ1л.32	ФМ52	1		
ФМ53	КЖ1л.32	ФМ53	2		
ФМ54	КЖ1л.33	ФМ54	1		
ФМ55	КЖ1л.33	ФМ55	1		
ФМ56	КЖ1л.29	ФМ56	1		
ФМ57	КЖ1л.27	ФМ57	1		
ФМ58	КЖ1л.33	ФМ58	1		
ФМ59	КЖ1л.33	ФМ59	1		
ФМ60	КЖ1л.33	ФМ60	1		
ФМ61	КЖ1л.33	ФМ61	1		
ФМ62	КЖ1л.33	ФМ62	2		
ФМ63	КЖ1л.34	ФМ-63	2		

Марка поз	Обозначение	Наименование	Кол	Марка ед.кг	Примечание
ФМ64	КЖ1л.34	ФМ64	1		
ФМ65	КЖ1л.34	ФМ65	4		
ФМ66	КЖ1л.34	ФМ66	1		
ФМ67	КЖ1л.34	ФМ67	1		
ФМ68	КЖ1л.34	ФМ68	1		
ФМ69	КЖ1л.34	ФМ69	1		
ФМ70	КЖ1л.35	ФМ70	1		
ФМ71	КЖ1л.35	ФМ71	1		
ФМ72	КЖ1л.35	ФМ72	1		
ФМ73	КЖ1л.35	ФМ73	1		
ФМ74	КЖ1л.35	ФМ74	1		
ФМ75	КЖ1л.35	ФМ75	1		
ФМ76	КЖ1л.35	ФМ76	1		
ФМ77	КЖ1л.36	ФМ77	1		
ФМ78	КЖ1л.36	ФМ78	1		
ФМ79	КЖ1л.36	ФМ79	1		
ФМ80	КЖ1л.36	ФМ80	1		
ФМ81	КЖ1л.36	ФМ81	1		
ФМ82	КЖ1л.36	ФМ82	1		
ФМ83	КЖ1л.36	ФМ83	1		
ФМ84	КЖ1л.37	ФМ84	2		
ФМ85	КЖ1л.37	ФМ85	1		
ФМ86	КЖ1л.37	ФМ86	2		
ФМ87	КЖ1л.37	ФМ87	1		
ФМ88	КЖ1л.37	ФМ88	1		
ФМ89	КЖ1л.37	ФМ89	1		
ФМ90	КЖ1л.37	ФМ80	1		
ФМ91	КЖ1л.27	ФМ91	1		

Инв.№ подл. | Подпись и дата | Взам.инв.№

Привязан

Инв.№

ГИП	Юзефович	
Нач.отд.	Лавриненко	
Гл.конст.	Абрамовский	
Рук.гр.	Каминская	
Вед.инж.	Загорная	
Ст.инж.	Мартыщук	
Н.контр.	Каганов	

ТП 701-3-26с.88 КЖ1

Склад для хранения продовольственных и непродовольственных товаров складской площадью 5.0 тыс. кв.м.

Стадия	Лист	Листов
РП	23	

Спецификация к схеме расположения фундаментов (начало)

Министерство торговли СССР УКРГИПРОТОРГ г. Киев

Коп: [signature] /Канунникова/

Формат А2

10033/3

Типовой проект 701-3-26с.88 Альбом 3

Спецификация к схеме расположения фундаментов (окончание)

Марка поз.	Обозначение	Наименование	Кол.	Масса ед.кг	Примечание
		(продолжение)			
ФМ92	КЖ1 л.27	ФМ92	1		
ФМ93	КЖ1 л.28	ФМ93	1		
ФМ94	КЖ1 л.38	ФМ94	1		
ФМ95	КЖ1 л.38	ФМ95	1		
ФМ96	КЖ1 л.38	ФМ96	1		
ФМ97	КЖ1 л.38	ФМ97	1		
ФМ98	КЖ1 л.38	ФМ98	1		
ФМ99	КЖ1 л.38	ФМ99	1		
ФМ100	КЖ1 л.38	ФМ100	1		
ФМ101	КЖ1 л.39	ФМ101	2		
ФМ102	КЖ1 л.39	ФМ102	1		
ФМ103	КЖ1 л.39	ФМ103	7		
ФМ104	КЖ1 л.39	ФМ104	4		
ФМ105	КЖ1 л.39	ФМ105	1		
ФМ106	КЖ1 л.39	ФМ106	1		
ФМ107	КЖ1 л.39	ФМ107	1		
ФМ108	КЖ1 л.40	ФМ108	1		
ФМ109	КЖ1 л.40	ФМ109	2		
ФМ110	КЖ1 л.40	ФМ110	1		
ФМ111	КЖ1 л.40	ФМ111	1		
	лист 22	Узел 1			
		Сборочные единицы			
		Сетка С1 из ар-ры ф6АI			
		В=1100 ГОСТ 5781-82* Общ.дл.47м		120,4	
11		ф12АIII ГОСТ 5781-82* Общ.дл.	188,4		м
12*		ф6АI ГОСТ 5781-82* С=950	158	0,21	
13		L 100х7 ГОСТ 8509-86 Общ.дл.	47,1		м
14*		ф6АI ГОСТ 5781-82* С=150	236	0,03	
15		L 125х8 ГОСТ 8509-86 Общ.дл.	47,1		м
16		Газ.труба ду=20 ГОСТ 3262-75 С=200	158		
17		ф10АI ГОСТ 5781-82* С=80	158	0,05	
10		Брус дерев. 150х150	1,06		м3
		Материалы			
		Бетон В15	3,90		м3

Марка поз.	Обозначение	Наименование	Кол.	Масса ед.кг	Примечание
	лист 22	Узел 2			
		Сборочные единицы			
		Сетка С1 из ар-ры ф6АI			
		В=1100 ГОСТ 5781-82* Общ.дл.82,5м		211,5	кг
11		ф12АIII ГОСТ 5781-82* Общ.дл.	330,0		м
12*		ф6АI ГОСТ 5781-82* С=850	275	0,21	
13		L 100х7 ГОСТ 8509-86 Общ.дл.	82,5		м
14*		ф6АI ГОСТ 5781-82* С=150	412	0,03	
15		L 125х8 ГОСТ 8509-86 Общ.дл.	82,5		м
16		Газ.трубаду=20 ГОСТ 3262-75 С=200	275		
17		ф10АI ГОСТ 5781-82* С=80	275		
10		Брус дерев. 150х150	1,86		м3
		Материалы			
		Бетон В15	5,65		м3
	лист 15	Узел 3			
		Сборочные единицы			
1		L 20х4 ГОСТ 8509-85 С=250	4		
		Материалы			
		Бетон В15	0,03		м3
		Дополнительные материалы			
2	1.400-15 Вып.1	Изделие закладное МН553		34,9	м
		Сетка из ар-ры ф6АI			
		ГОСТ 5781-82* Общ.дл.=135		344,7	
3	1.020.1-2с Вып.7-1	Изделие закладное МС20	4	3,93	
4		ф12АIII ГОСТ 5781-82* С=350	8	0,85	
5		ф16АIII ГОСТ 5781-82* С=180	48	2,05	
6		ф12АIII ГОСТ 5781-82* С=1100	28	0,98	
7		ф20АIII ГОСТ 5781-82* С=1800	16	3,95	
8		ф14АIII ГОСТ 5781-82* С=1120	16	1,36	
9		Труба стальная ду=325 С=180	9		
		Материалы:			
		Бетон В15	59,5		м3
		Бетон В7,5	600		м3

Ведомость деталей

Поз.	Эскиз
12	270, 200, 200, 200
14	50, 30, 100

1. Схемы расположения фундаментов см. листы 9...12.
2. Фрагменты плана и сечения фундаментов см. листы 15...21.
3. Узлы 1, 2, 4, 5 см. лист 22.
4. Узел 3 см. лист 15.
5. Выпуски из ленточных фундаментов и отверстия см. листы 13, 14.
6. Позиции, обозначенные в спецификации знаком *, см. ведомость деталей.

Инв.№ подл. | Подпись и дата | Взам.инв.№

Привязан

Инв.№

ГИП	Югеровичус		
Нач.отд	Лавошенко		
Гл.конст.	Абрамовский		
Рук.гр.	Каминская		
Вед.инж.	Загорная		
Ст.инж.	Мартыщенко		
Н.контр.	Наганович		

ТП 701-3-26с.88 КЖ1

Склад для хранения продовольственных и непродовольственных товаров складской площадью 5 000 кв.м

Стадия	Лист	Листов
РП	24	

Спецификация к схеме расположения фундаментов (окончание)

Минстроторгпромсырья Укргипроторг г. Киев

Копировал Леш. (Мишкина) Формат А2

10033/3

Типовой проект 701-3-26с.88 Альбом 3

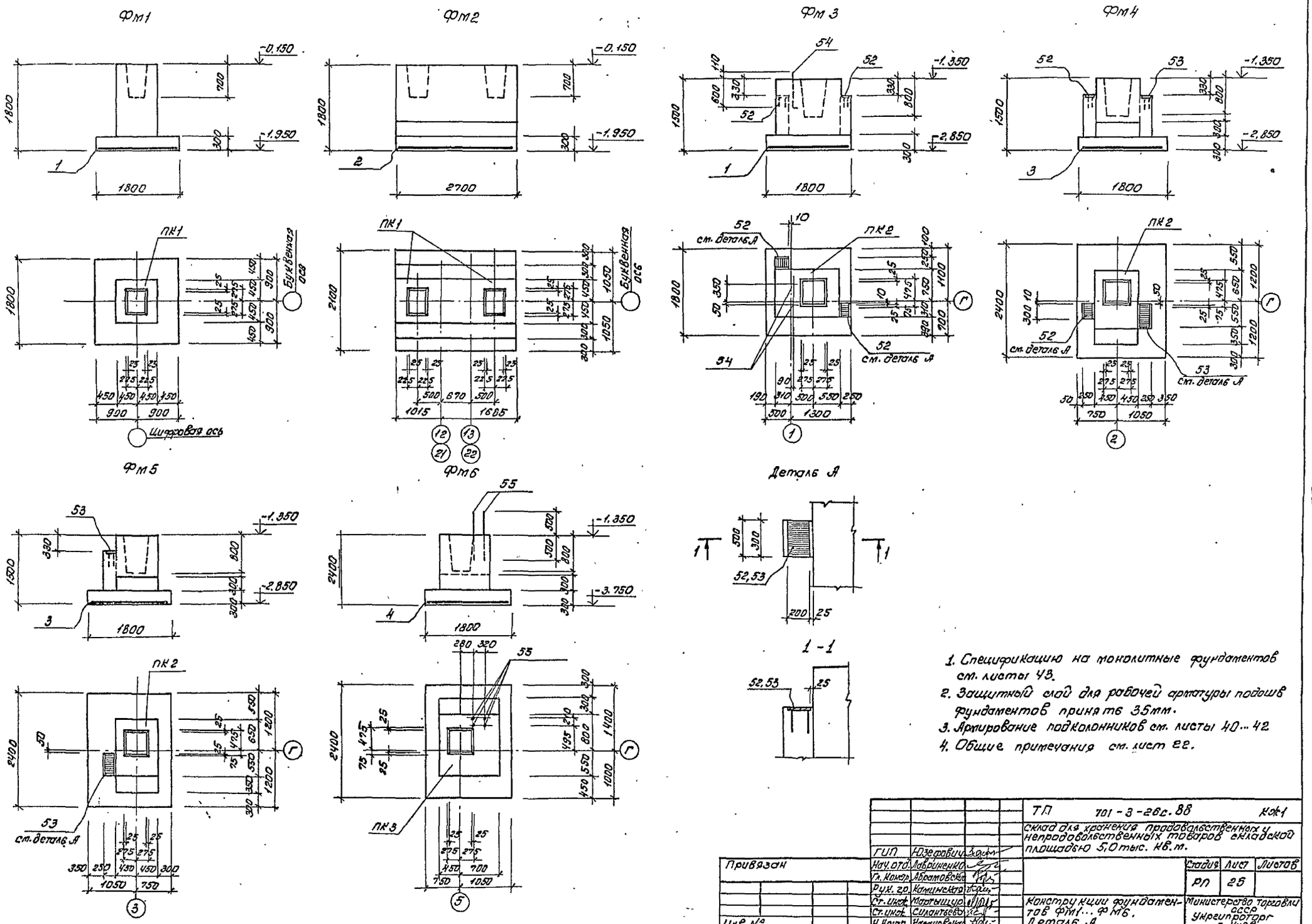

1. Спецификацию на монолитные фундаментов см. листы 43.
2. Защитный слой для рабочей арматуры подошв фундаментов принять 35мм.
3. Армирование подколонников см. листы 40...42
4. Общие примечания см. лист 22.

				ТП 701-3-26с.88		Кж1
				Склад для хранения продовольственных и непродовольственных товаров складской площадью 5,0 тыс. кв.м.		
		ГИП	Юзефович			
Привязан		Нач.отд.	Лавриненко		Стадия	Лист	Листов
		Гл.констр.	Абрамовская		РП	25	
		Рук.гр.	Каминская				
		Ст.инж.	Мартыщук	Конструкции фундаментов Фм1...Фм6. Деталь А	Министерство торговли СССР Укргипроторг г. Киев		
		Ст.инж.	Силантьева				
Инв. №		Н.контр.	Касановская				

Копир. [illegible] / Геренрот /

Формат А2

Инв.№ подл. | Подпись и дата | Взам. инв.№

Типовой проект 701-3-26 с.88 Альбом 3

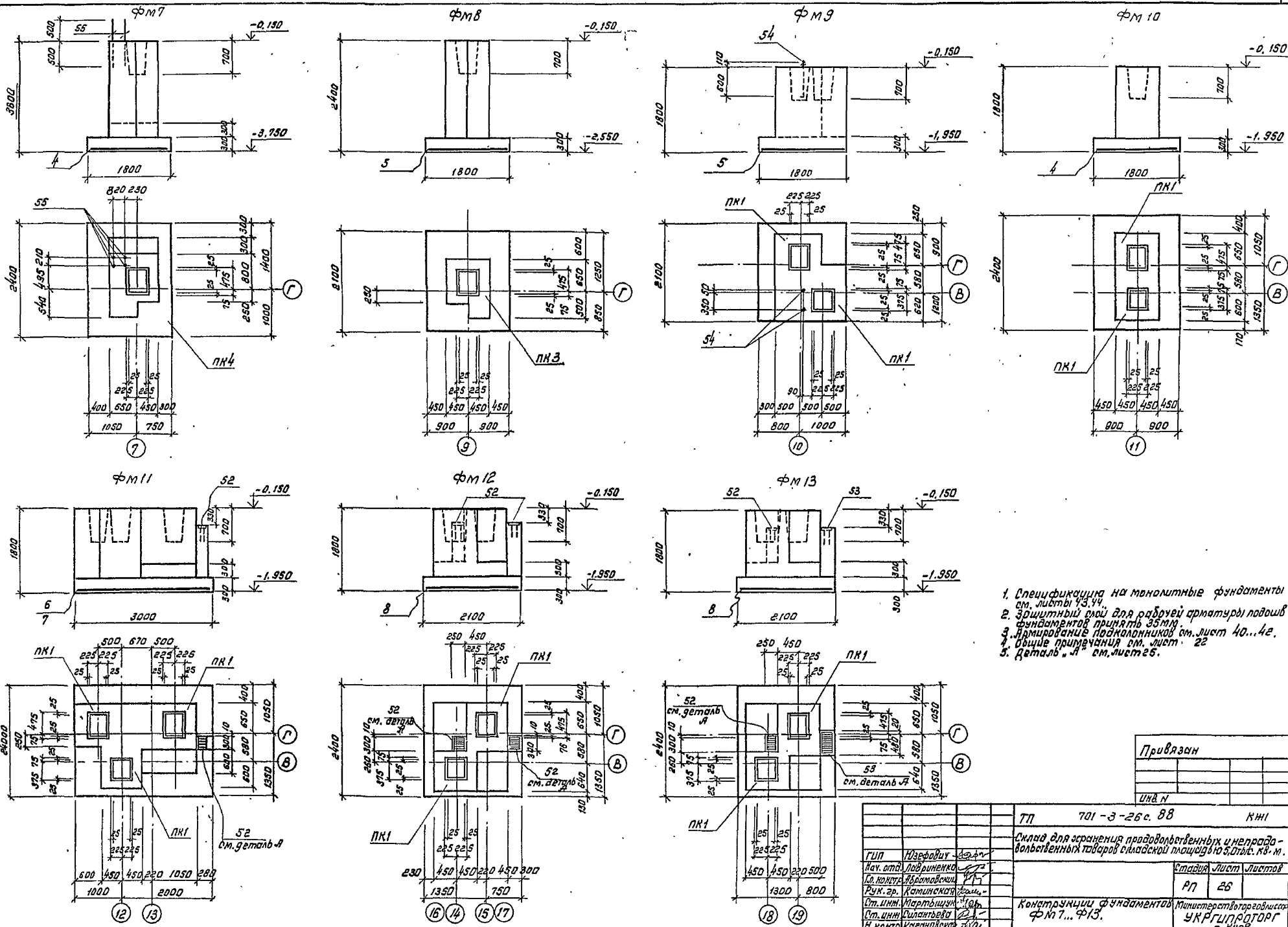

1. Спецификация на монолитные фундаменты см. листы 43.44.
2. Защитный слой для рабочей арматуры подошв фундаментов принять 35мм.
3. Армирование подколонников см. лист 40...42.
4. Общие примечания см. лист 22
5. Деталь „А" см. лист 25.

Привязан				
Инв. N				
ТП	701-3-26 с. 88			КЖ1
Склад для хранения продовольственных и непродовольственных товаров складской площадью 5,0 тыс. кв. м.				
ГИП	Юзефович		Стадия	Лист	Листов
Нач. отд.	Лавриненко		РП	26	
Гл. констр.	Абрамовский				
Рук. гр.	Каминская				
Ст. инж.	Мартышук		Конструкции фундаментов ФМ7...ФМ13.	Министерство торговли ССР УКРГИПРОТОРГ г. Киев	
Ст. инж.	Силантьева				
Н. контр.	Кагановская				

Инв. № подл. | Подпись и дата | Взам. инв. N

кол: Кан (Канунникова)

Формат А2

10033/3

Типовой проект 701-3-26 с. 88 Альбом 3

Фм 14

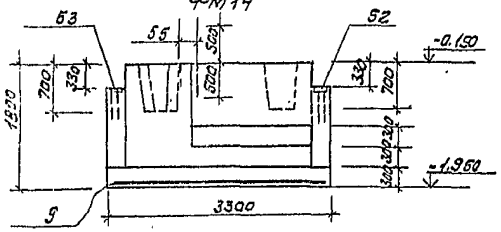

Фм 15

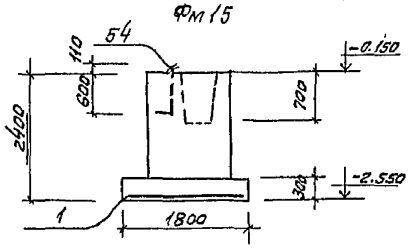

Фм 16, Фм 91

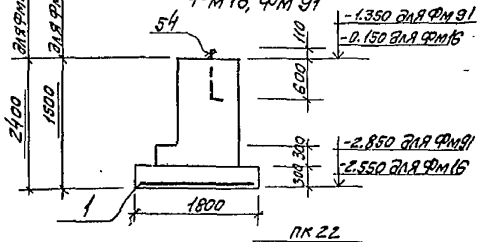

Фм 17

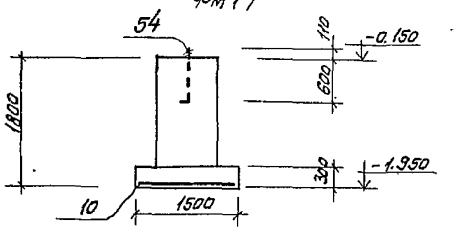

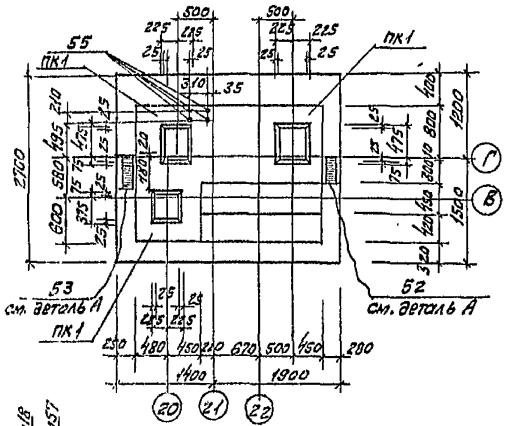

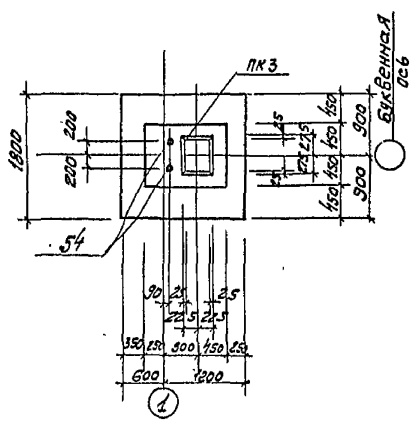

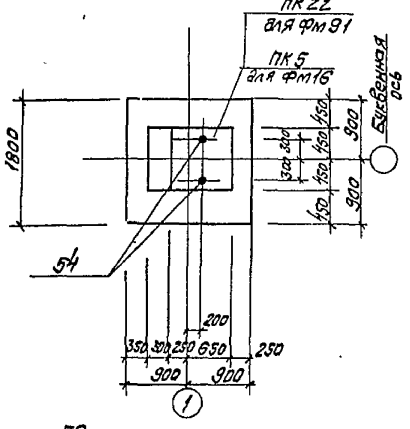

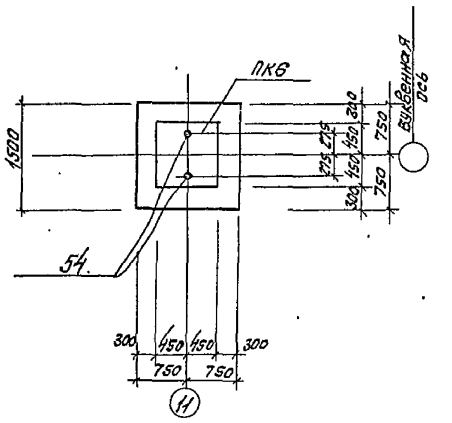

Фм 18; Фм 57

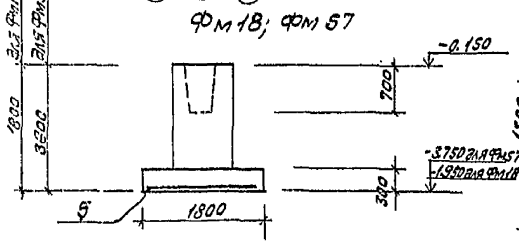

Фм 19

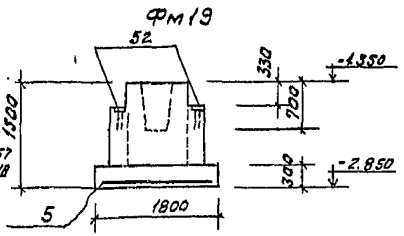

Фм 20, Фм 92 обратно чертежу

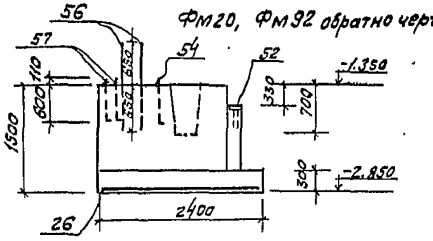

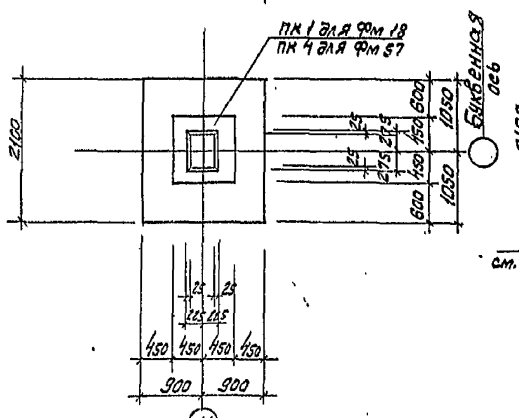

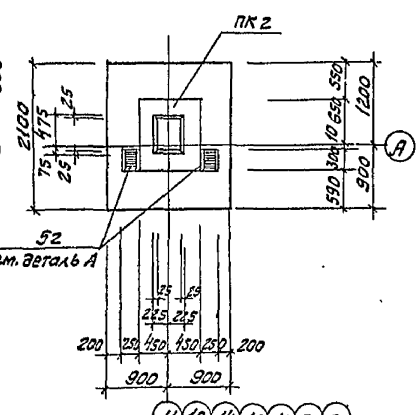

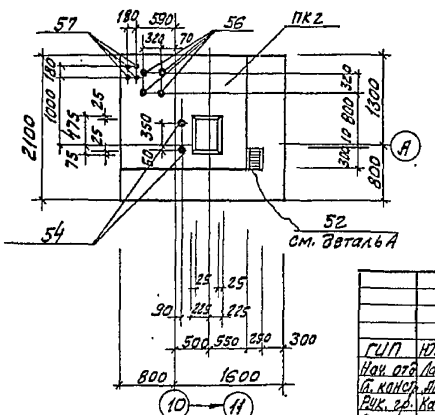

1. Спецификацию на монолитные фундаменты см. листы 44, 45.
2. Защитный слой рабочей арматуры подошв фундаментов принять 35мм.
3. Армирование подколонников см. листы 40...42.
4. Общие примечания см. лист 22.
5. Деталь „А" см. на листе 26.

Привязан

Инв. №

ГИП	Юзефович		
Нач. отд.	Лабинцева		
Гл. конс.	Абрамовский		
Рук. гр.	Каминка		
Ст. инж.	Мартыщук		
Ст. инж.	Силантьева		
Н. контр.	Коганевская		

ТП 701-3-26 с. 88 КЖ 1

Склад для хранения продовольственных и непродовольственных товаров складской площадью 5,0 тыс. кв. м

Стадия	Лист	Листов
РП	27	

Конструкции фундаментов Фм 14... Фм 20, Фм 91, Фм 92, Фм 57

Министерство торговли СССР Укргипроторг г. Киев

Копировала Шифр (Миркина)

Формат А2

10033/3

Инв. № подл. | Подпись и дата | Взам. инв. №

Альбом 3

Типовой проект 701-3-26 с.88

Фм21, Фм93 обратно чертежу

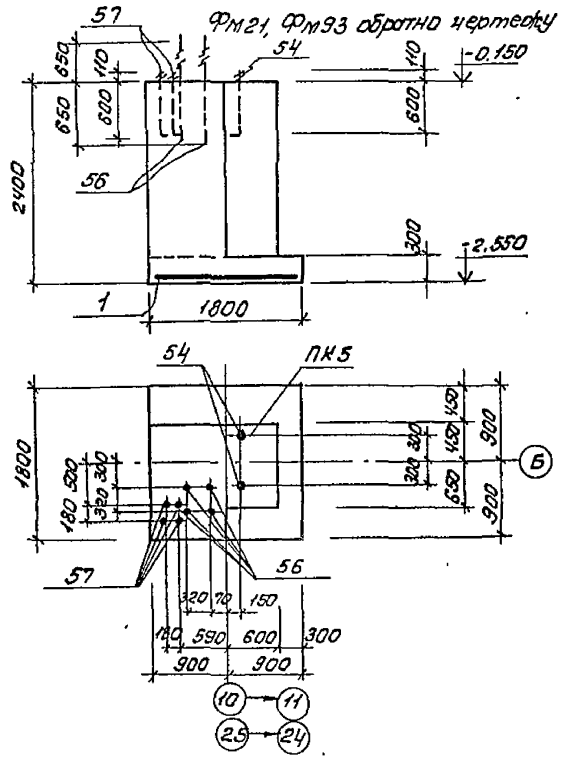

Фм 22

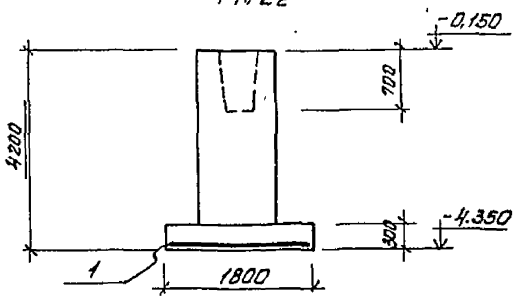

Фм 23

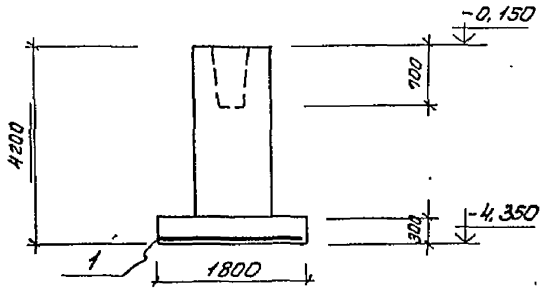

Фм 24

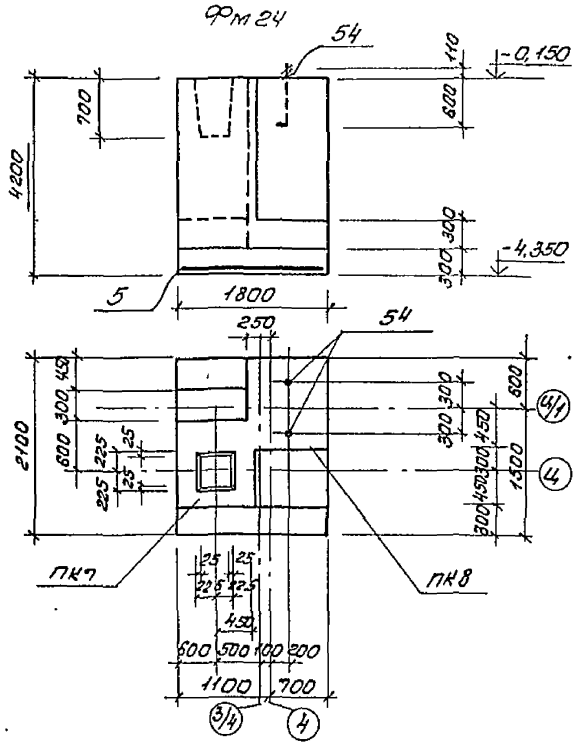

Фм 25

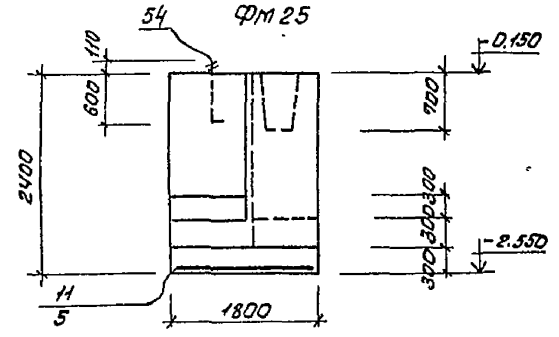

Фм 26

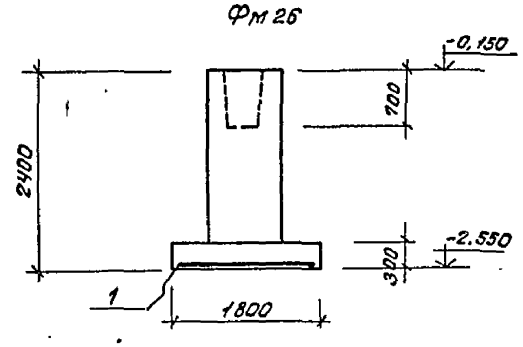

Фм 27

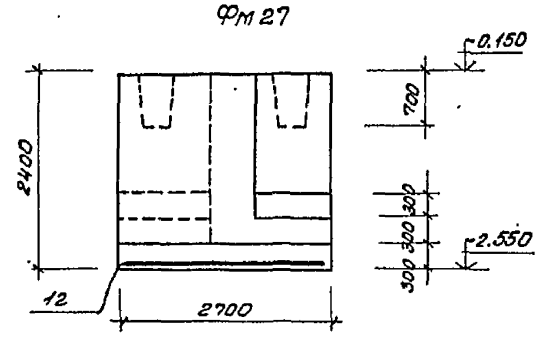

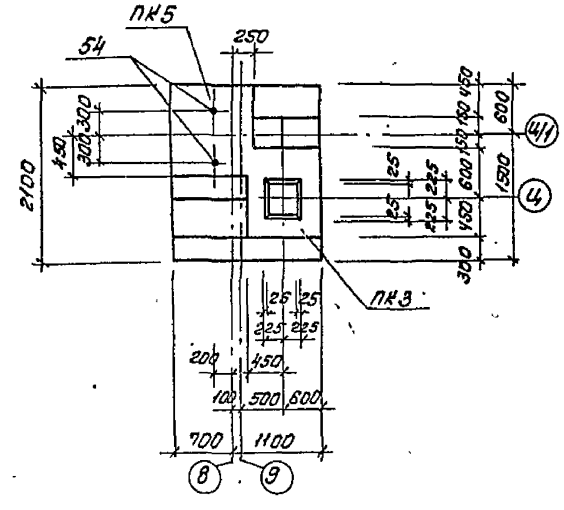

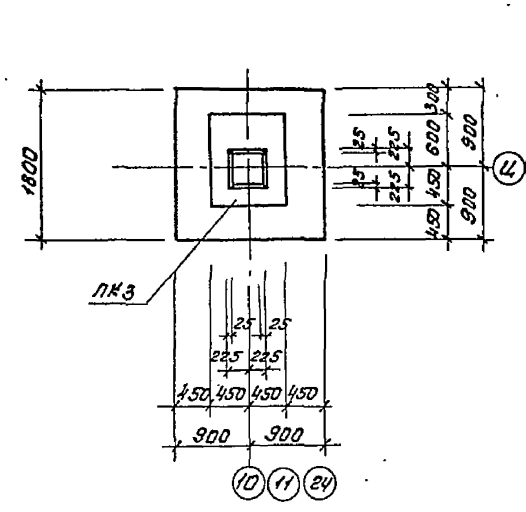

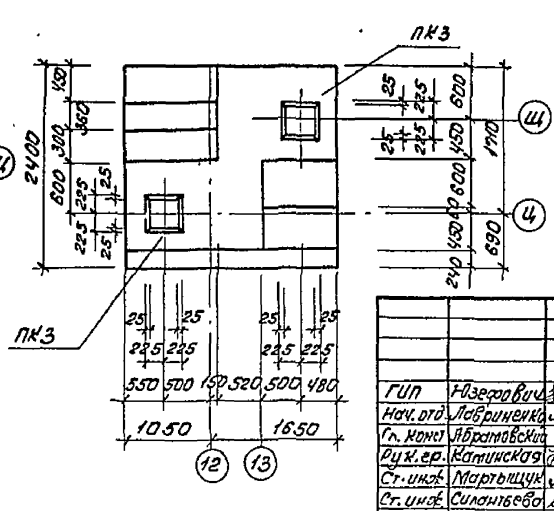

1. Спецификацию на монолитные фундаменты см. листы 45, 46.
2. Защитный слой для рабочей арматуры подошв фундаментов принят 35 мм.
3. Армирование подколонников см. листы 40...42.
4. Общие примечания см. лист 22.
5. Деталь „А" см. на листе 25.
6. Марка позиции в числителе дана для сейсмичности 7 баллов, в знаменателе – 8 баллов.

Привязка

Инв.N

ТП 701-3-26 с.88			Кж-1
Склад для хранения продовольственных и непродовольственных товаров складской площадью 5,0 тыс. кв. м.			
ГИП Изеровичь		Стадия	Лист	Листов
Нач. отд. Лавриненко		РП	28	
Гл. конс. Абрамовский				
Рук. гр. Капинская				
Ст. инж. Мартыщук				
Ст. инж. Силантьева				
Н. контр. Когановская				
Конструкции фундаментов Фм 27...Фм 27, Фм 93		Министерство торговли СССР Укргипроторг г. Киев		

Копир. Ф4- (Геренрот)

формат А 2

Инв.N подл. | Подпись и дата | Взам. инв.N

10033/3

Типовой проект 701-3-26 с. 88 Альбом 3

фм 28

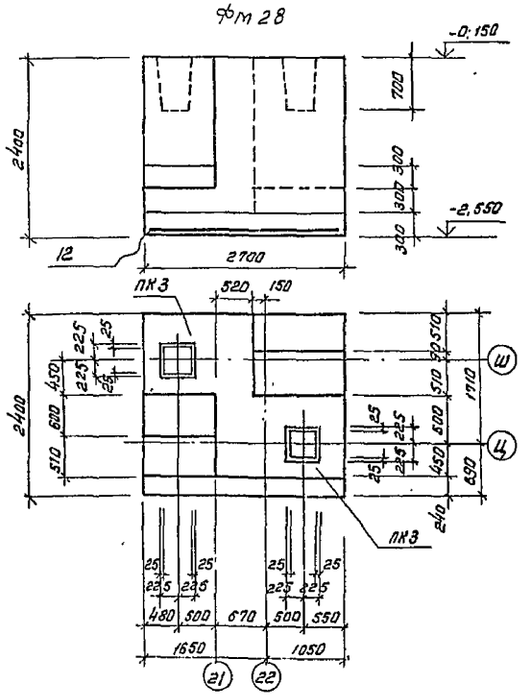

фм 29

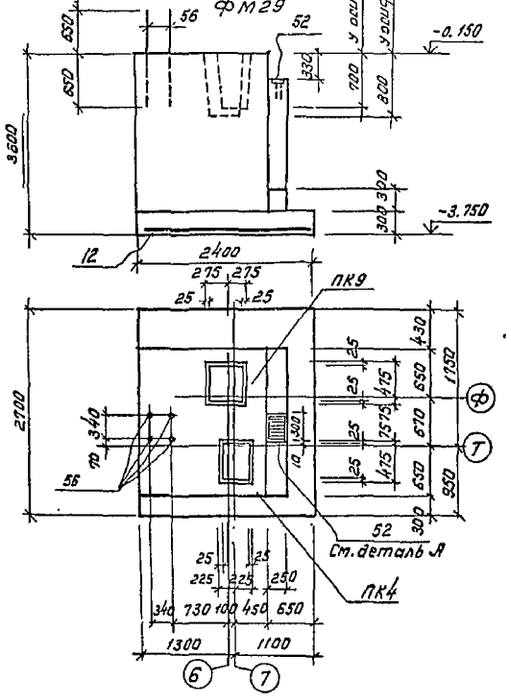

фм 30

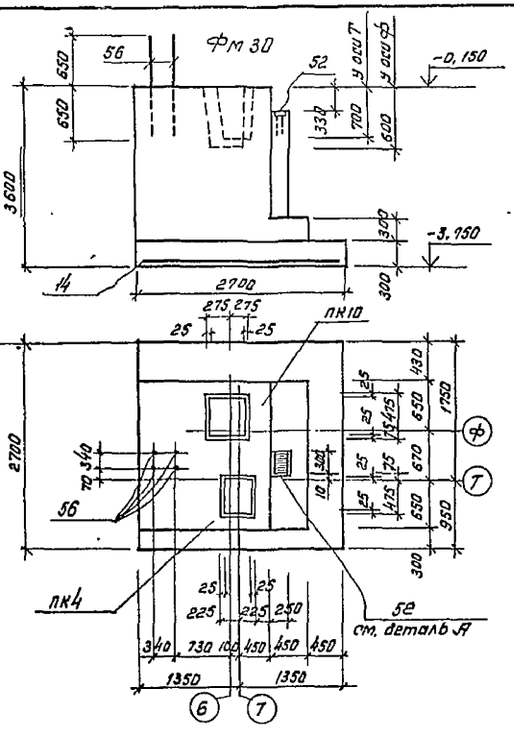

фм 31

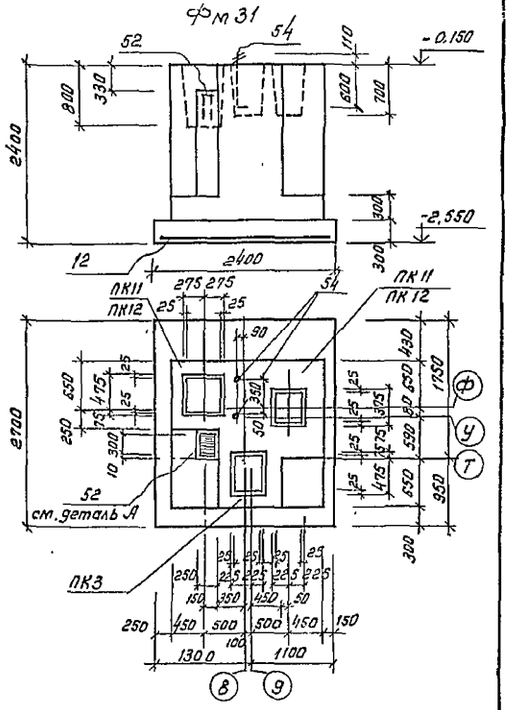

фм 32, фм 56 обратно чертежу

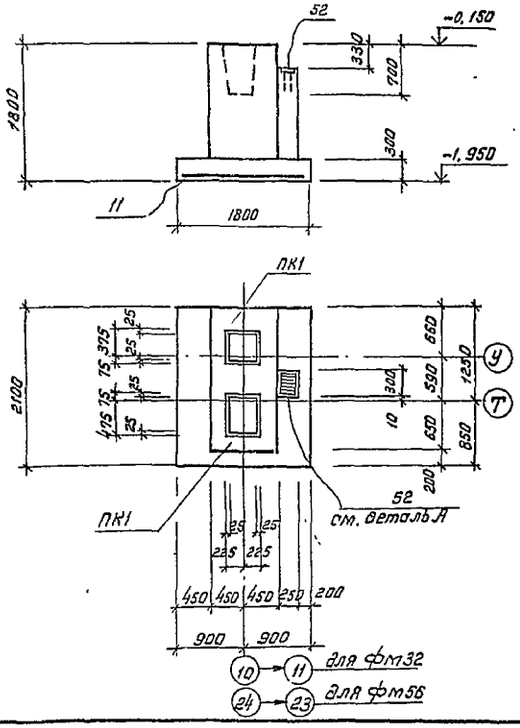

фм 33

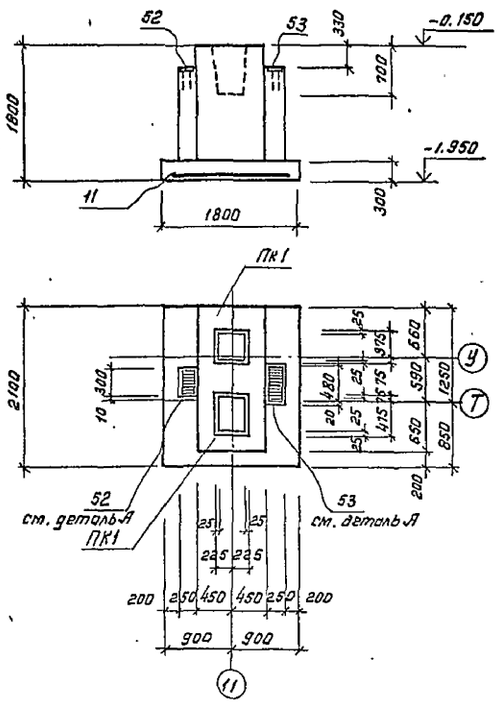

фм 34

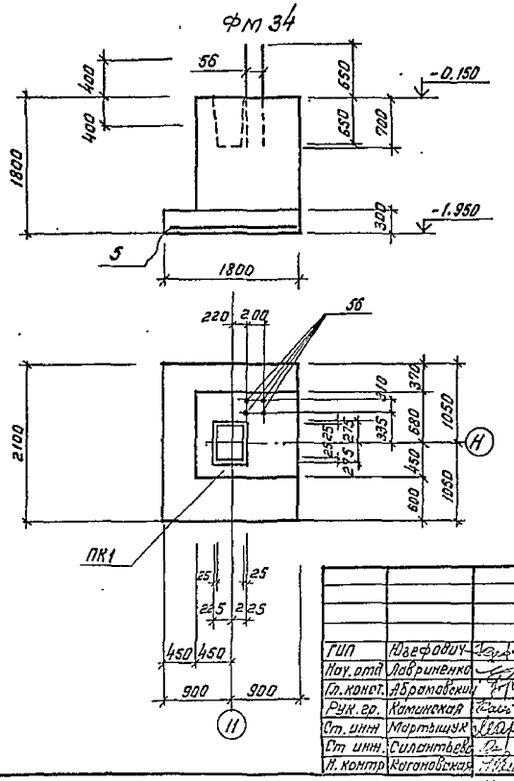

1. Спецификацию на монолитные фундаменты см. листы 45, 46.
2. Защитный слой для рабочей арматуры подошв фундаментов принять 35 м.
3. Армирование подколонников см. листы 40...42
4. Общие примечания см. лист 22.
5. Деталь „А" см. на листе 25.
6. Марка подколонника в числителе дана для сейсмичности 7 баллов в знаменателе для 8 баллов.

Привязан

Инв. №

ГИП	Шафранович		
Нач. отд	Лавриненко		
Гл. конст.	Абрамовский		
Рук. гр.	Каминская		
Ст. инж	Мартыщук		
Ст. инж	Силентьева		
Н. контр	Когановская		

ТП 701-3-26 с. 88 КН1

Склад для хранения продовольственных и непродовольственных товаров складской площадью 5,0 тыс. кв. м.

Стадия	Лист	Листов
РП	28	

Конструкции фундаментов фм 28 ... фм 34, фм 56

Министерство торговли УКРГИПРОТОРГ г. Киев

Коп: Жа /Канунникова/

Формат А2

Инв. № подл. | Подпись и дата | Взам. инв. №

100-13/3

Типовой проект 701-3-26с.88 Альбом 3

Фм 35

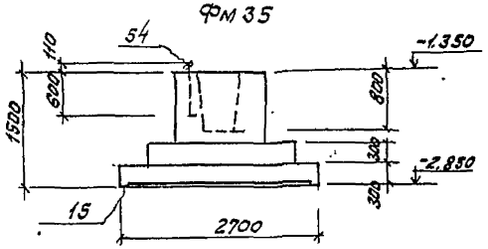

Фм 36

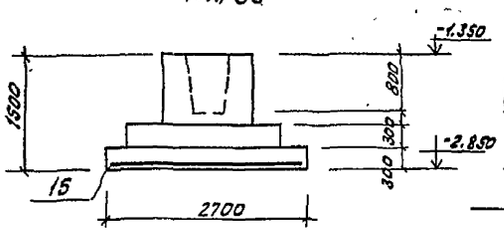

Фм 37

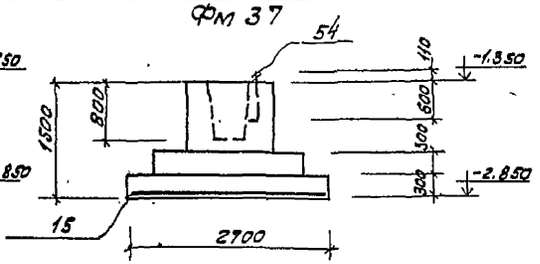

Фм 38

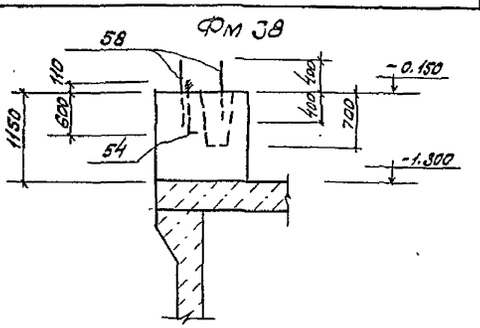

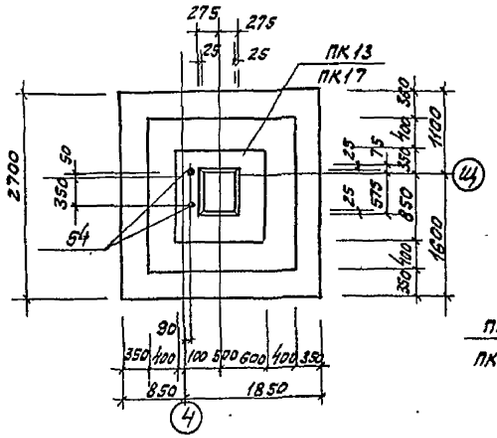

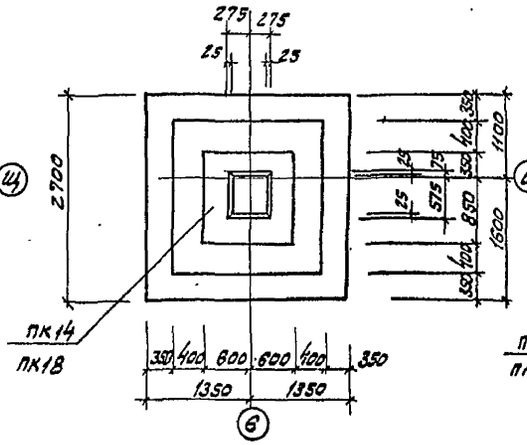

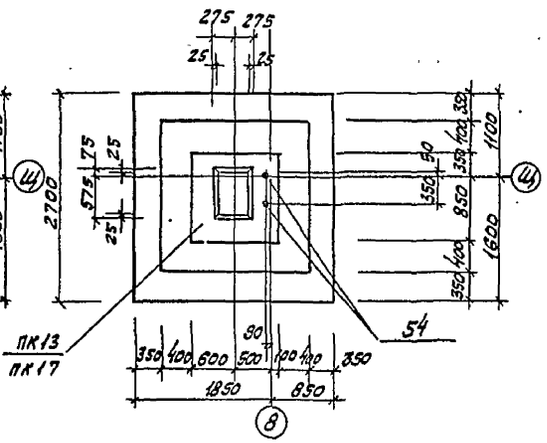

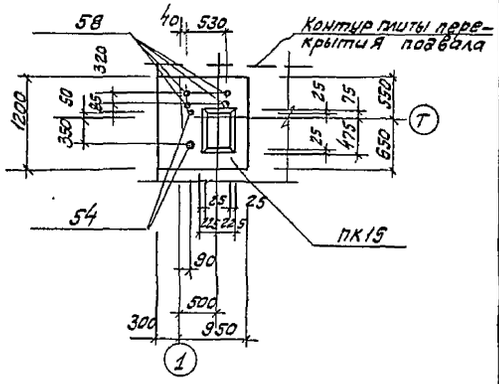

Фм 39

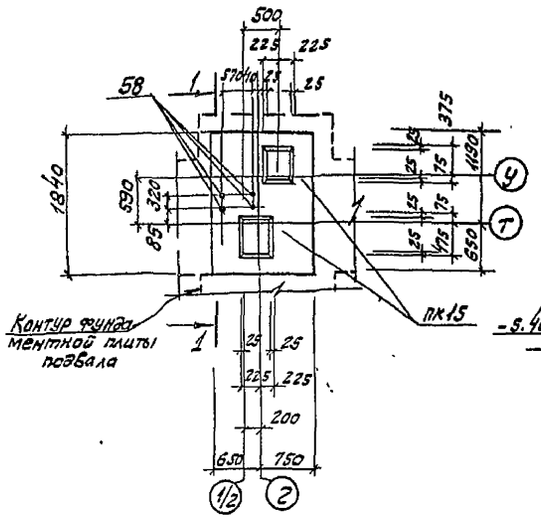

1-1

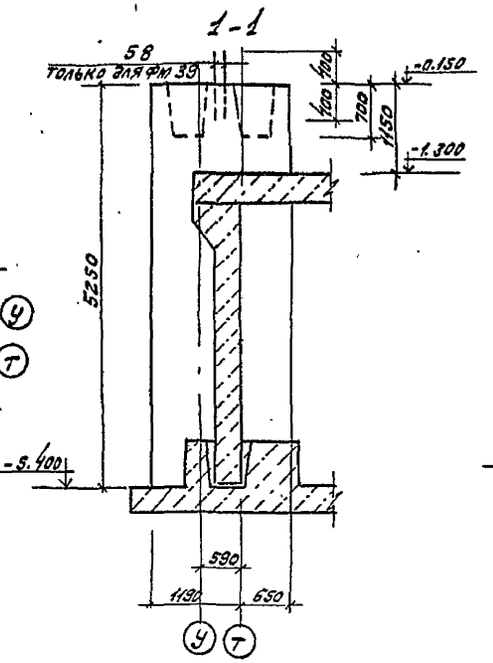

Фм 40

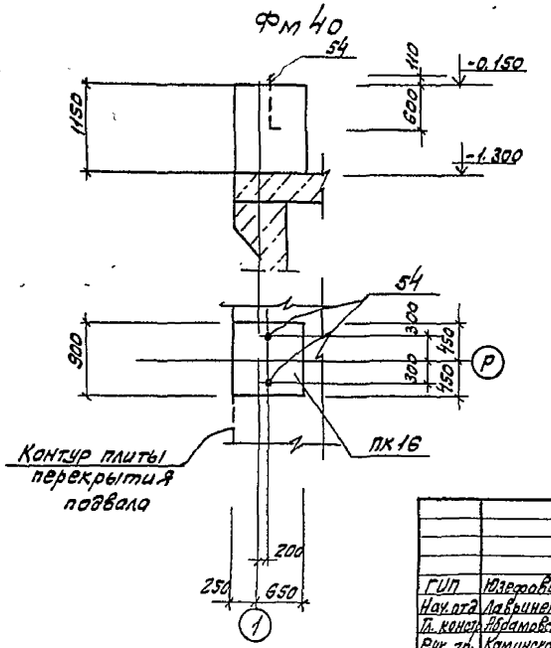

1. Спецификацию на монолитные фундаменты см. листы 46, 47.
2. Защитный слой для рабочей арматуры подошв фундаментов принять 35мм.
3. Армирование подколонников см. листы 40-42.
4. Общие примечания см. лист 22.
5. Деталь „А" см. на листе 25.
6. Марка подколонника дана в числителе для сейсмичности 7 баллов, в знаменателе- 8 баллов.

Привязан

Инв.№

ТП 701-3-26 с.88					КЖ1
Склад для хранения продовольственных и непродовольственных товаров складской площадью 5.0 тыс. кв.м					
			Стадия	Лист	Листов
			РП	30	
ГИП	Югетрович		Конструкции фундаментов Фм 35... Фм 40	Министерство торговли СССР Укргипроторг г. Киев	
Нач.отд	Лавшиенко				
Гл.констр	Абрамовский				
Рук.гр.	Каминская				
Ст.инж.	Мартынцук				
Ст.инж.	Силантьева				
Н.контр.	Кацнельсон				

Копировала Мур (Мурыкина)

Формат А2

Инв.№ подл. | Подпись и дата | Взам.инв.№

Типовой проект 701-3-26с.88 Альбом 3

Фм 47

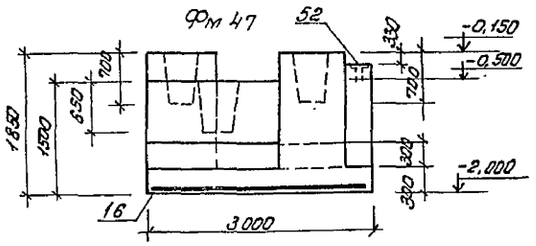

Фм 48

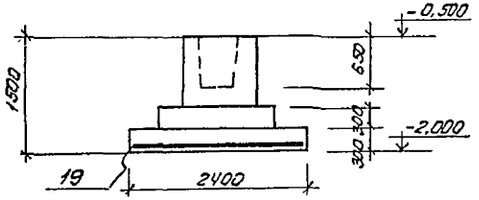

Фм 49

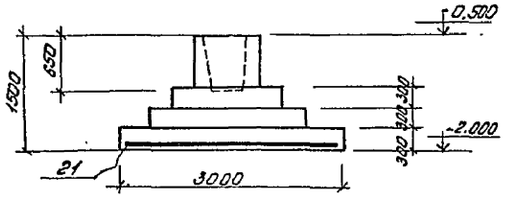

Фм 50

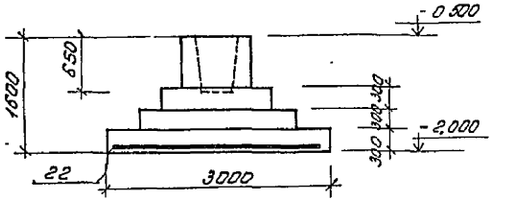

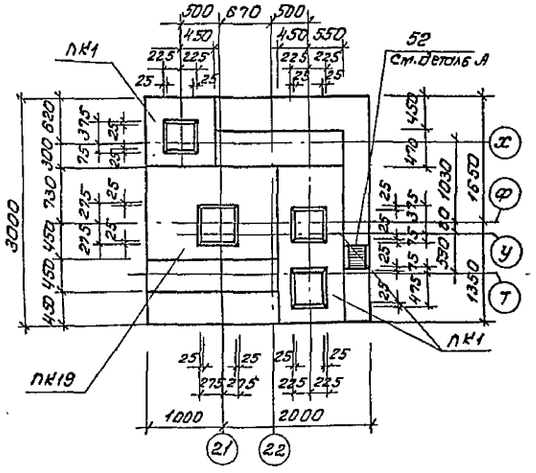

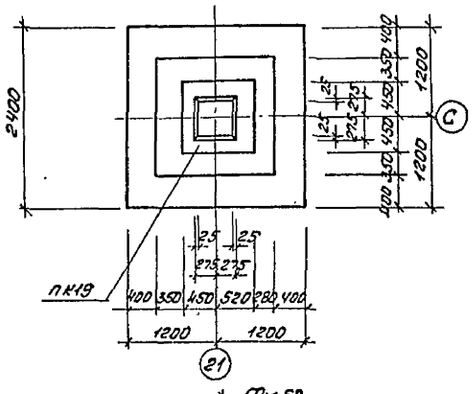

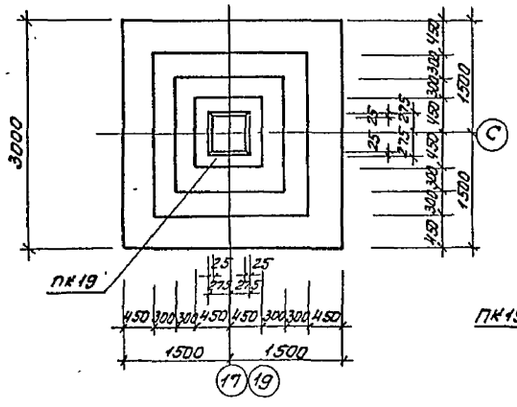

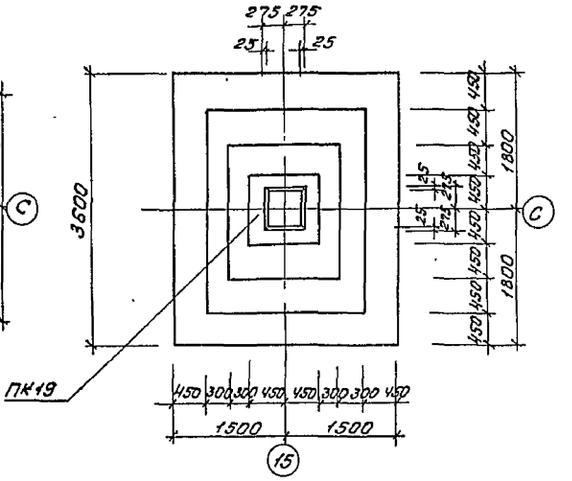

Фм 51

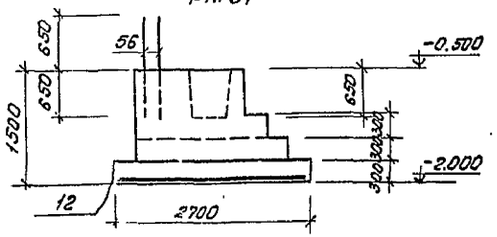

Фм 52

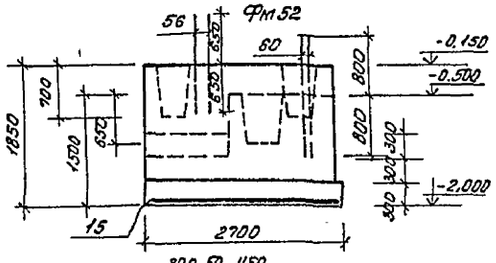

Фм 53

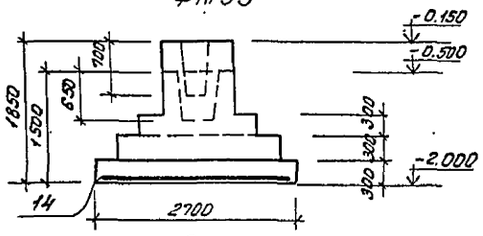

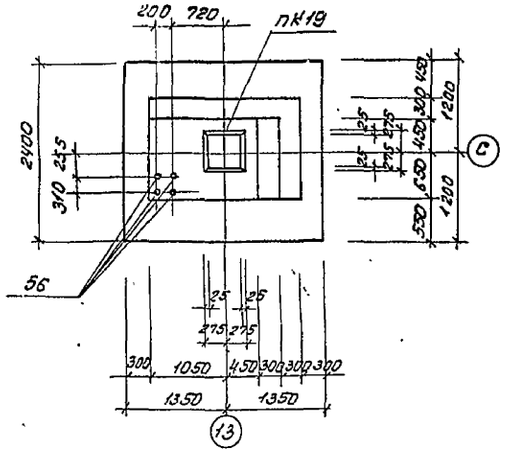

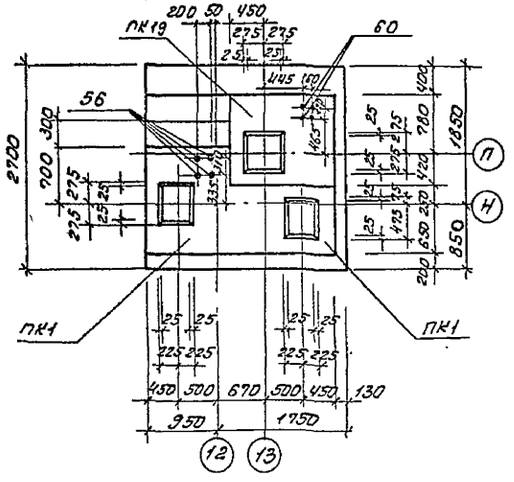

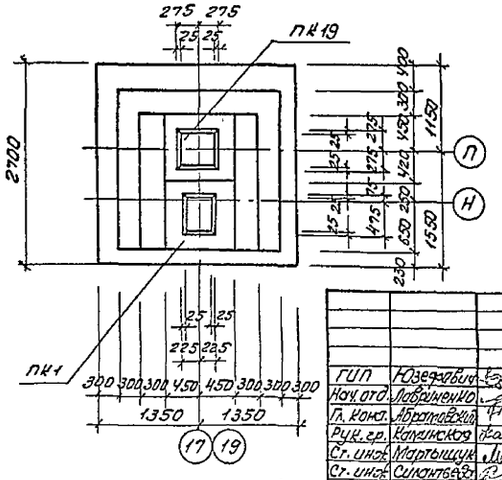

1. Спецификацию на монолитные фундаменты см. листы 47,48.
2. Защитный слой для рабочей арматуры подошв фундаментов принять 35мм.
3. Армирование подколонников см. листы 40...42.
4. Общие примечания см. лист 22
5. Деталь „А" см. на листе 25.

Привязан

Инв. N

ТП 701-3-26с.88				Кж1
Склад для хранения продовольственных и непродовольственных товаров складской площадью 5,0 тыс. кв.м.				
ГИП Юзефович		Стадия	Лист	Листов
Нач. отд. Лавриненко		РП	32	
Гл. конс. Абратовский				
Рук. гр. Калинская				
Ст. инж. Мартыщик				
Ст. инж. Силантьева				
Н. контр. Коганович				
Конструкции фундаментов Фм 47... Фм 53.		Министерство торговли СССР Укргипроторг г. Киев		

Копир. ф.А3 Перемрот

Формат А2

Инв. N подл. | Подпись и дата | Взам. инв. N

10033/3

Типовой проект 701-3-26с.88 Альбом 3

Фм54

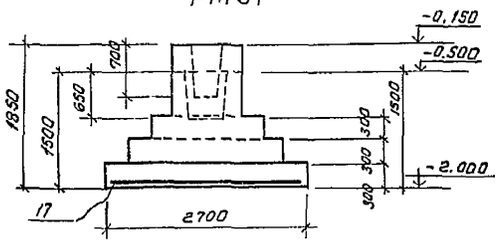

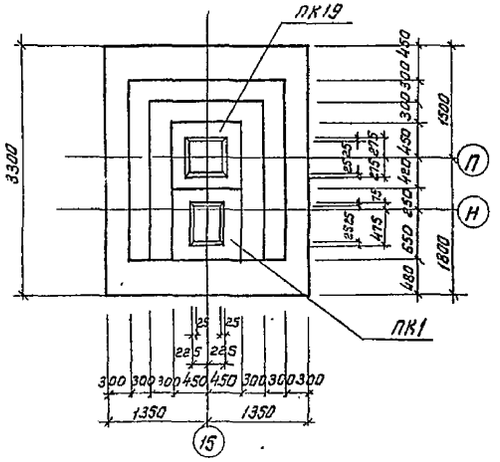

Фм55

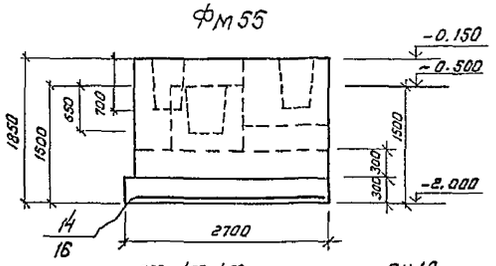

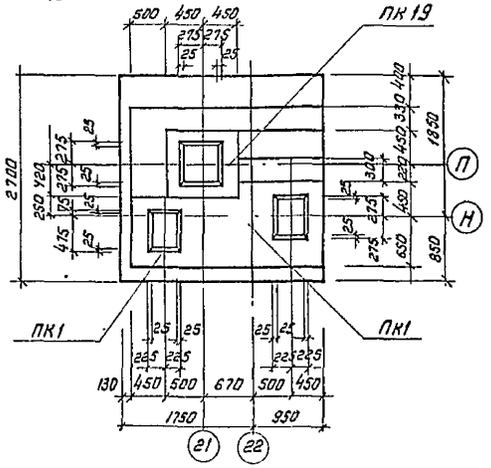

Фм58

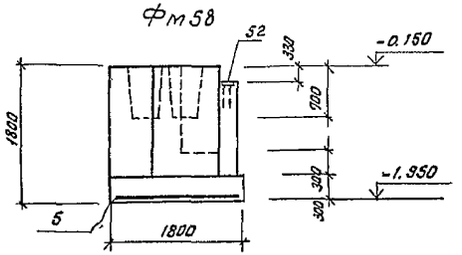

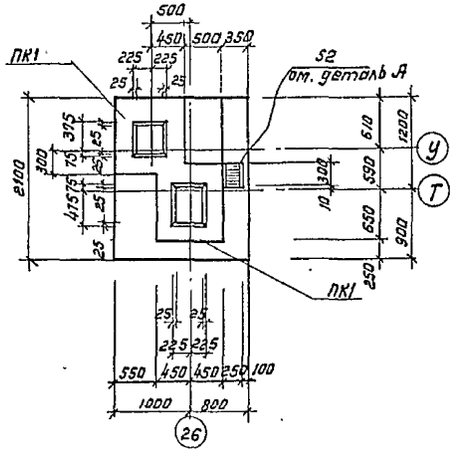

Фм59

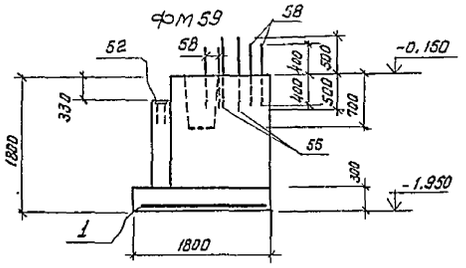

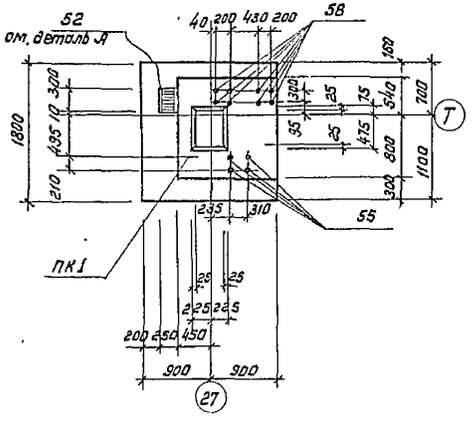

Фм60

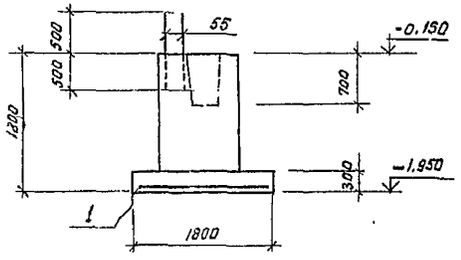

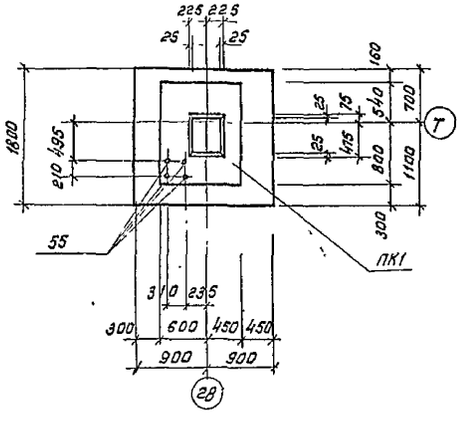

Фм61

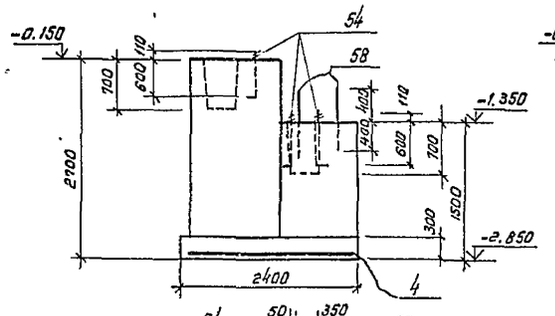

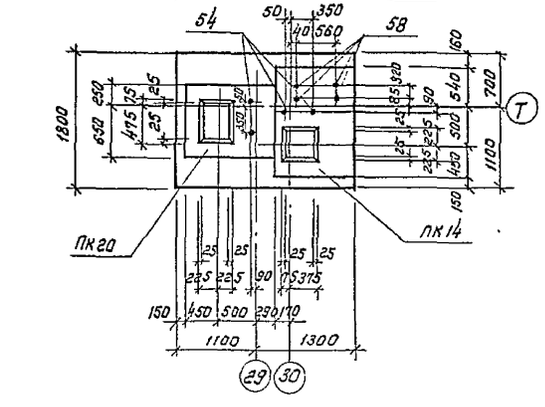

Фм62

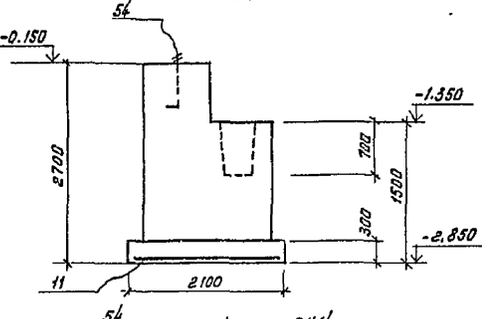

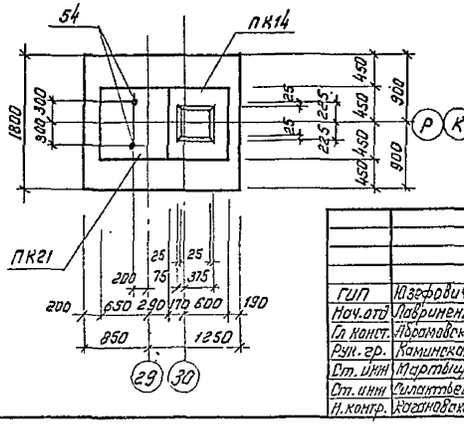

1. Спецификацию на монолитные фундаменты см. листы 48, 49.
2. Защитный слой для рабочей арматуры подошв фундаментов принять 35мм.
3. Армирование подколонников см. листы 40...42.
4. Общие примечания см. лист 22.
5. Деталь „А" см. на листе 25.

Привязан

Инв. №

				ТП 701-3-26с.88		КН1
				Склад для хранения продовольственных и непродовольственных товаров складской площадью 5.0 тыс. кв. м.		
ГИП	Юзефович				Стадия	Лист	Листов
Нач.отд	Лаврименко				РП	33	
Гл.конст.	Абрамовский						
Рук.гр.	Каминская						
Ст.инж	Мартынчук			Конструкции фундаментов фм 54, фм55, фм58... фм62	Министерство торговли СССР Укргипроторг г. Киев	
Ст.инж	Сулаттвеко					
Н.контр.	Костюковская					

Коп: Ком /Кануникова/

Формат А2

Инв. № подл. | Подпись и дата | Взам. инв. №

ФМ 63

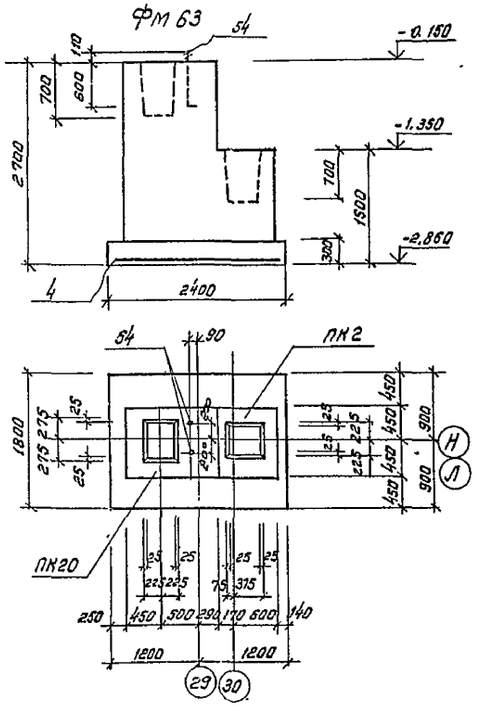

ФМ 64

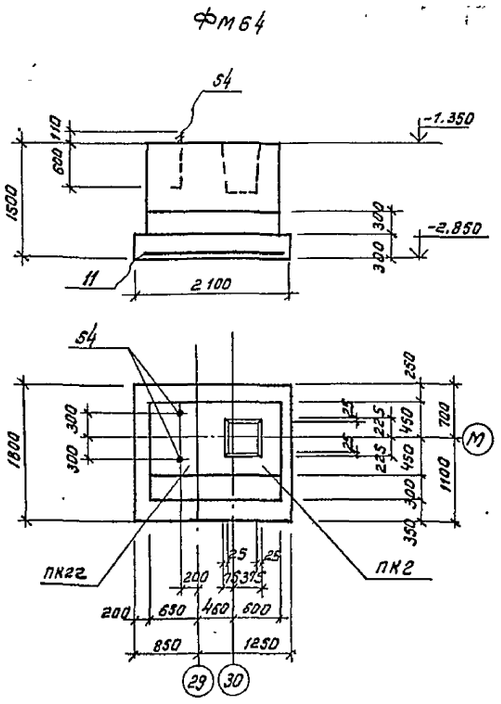

ФМ 65

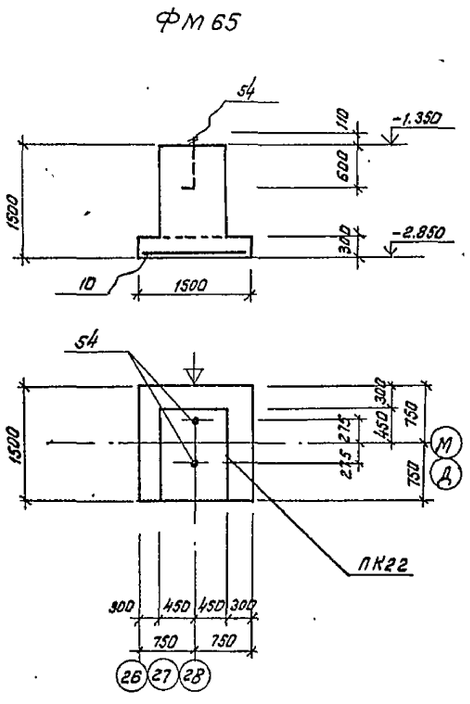

ФМ 66

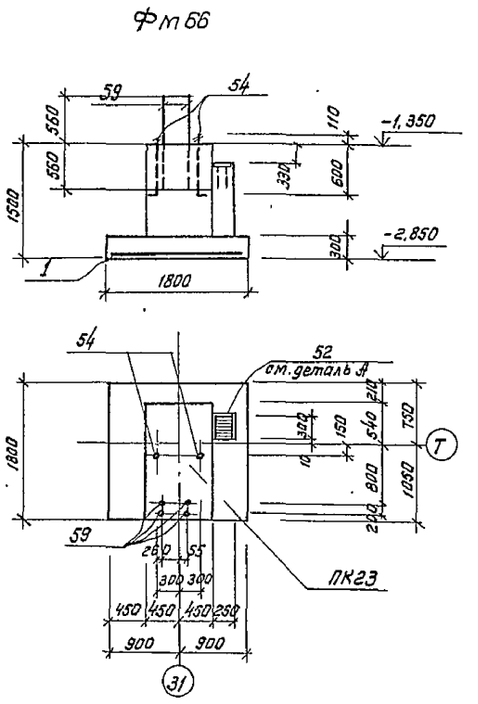

ФМ 67

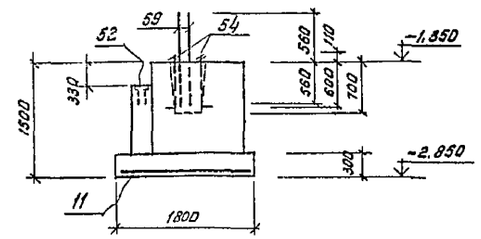

ФМ 68

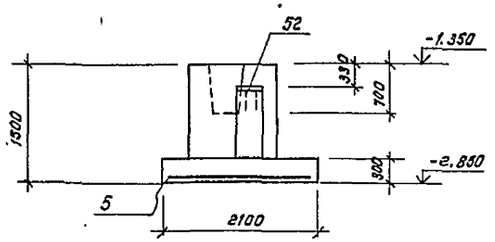

ФМ 69

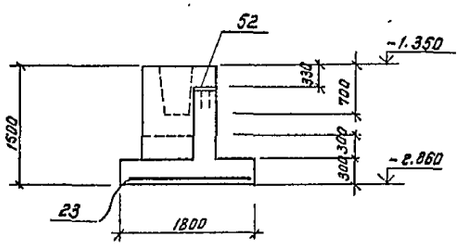

1. Спецификацию на монолитные фундаменты см. лист 49,50.
2. Защитный слой для рабочей арматуры подошв фундаментов принят 35мм.
3. Армирование подколонников см. листы 40...42
4. Общие примечания см. лист 22.
5. Деталь „А" см. на листе 25.

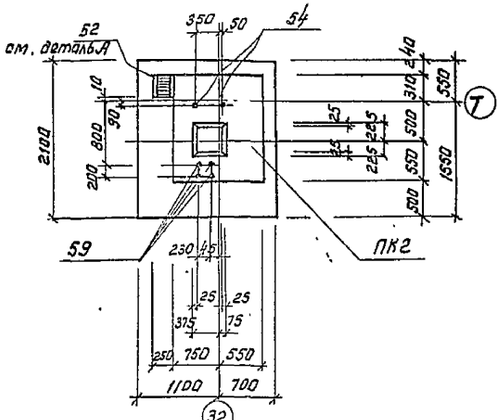

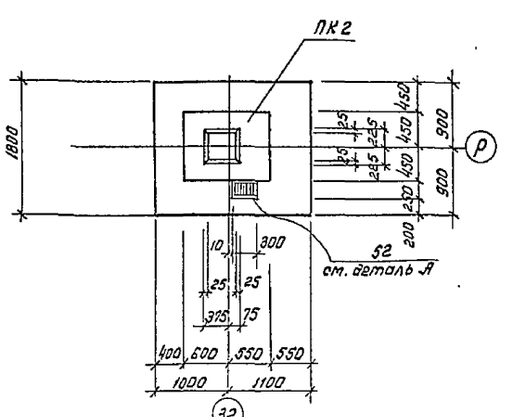

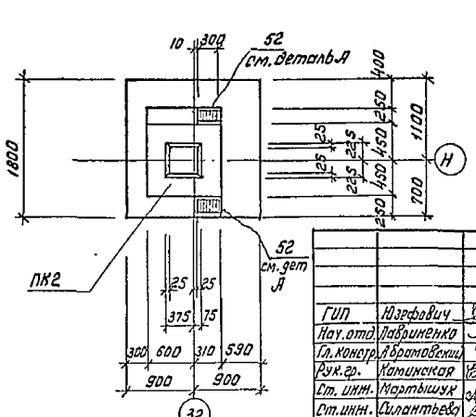

Привязан

Инв. №

ГИП	Юзефович		ТП 701-3-26с.88		КН 1
Нач. отд	Лавриненко		Склад для хранения продовольственных и непродовольственных товаров складской площадью 5.0 тыс. кв. м.		
Гл. констр	Абрамовский				
Рук. гр.	Каминская			Стадия	Лист	Листов
Ст. инж.	Мартышук			РП	34	
Ст. инж.	Силантьева		Конструкции фундаментов ФМ63... ФМ69	Министерство торговли СССР УКРГИПРОТОРГ г. Киев		
Н. контр.	Жигановская					

кол: Кам [Канунникова]

Формат А2

10033/3

Инв. № подл. | Подпись и дата | Взам. инв. №

Типовой проект 701-3-26 с.88 Альбом 3

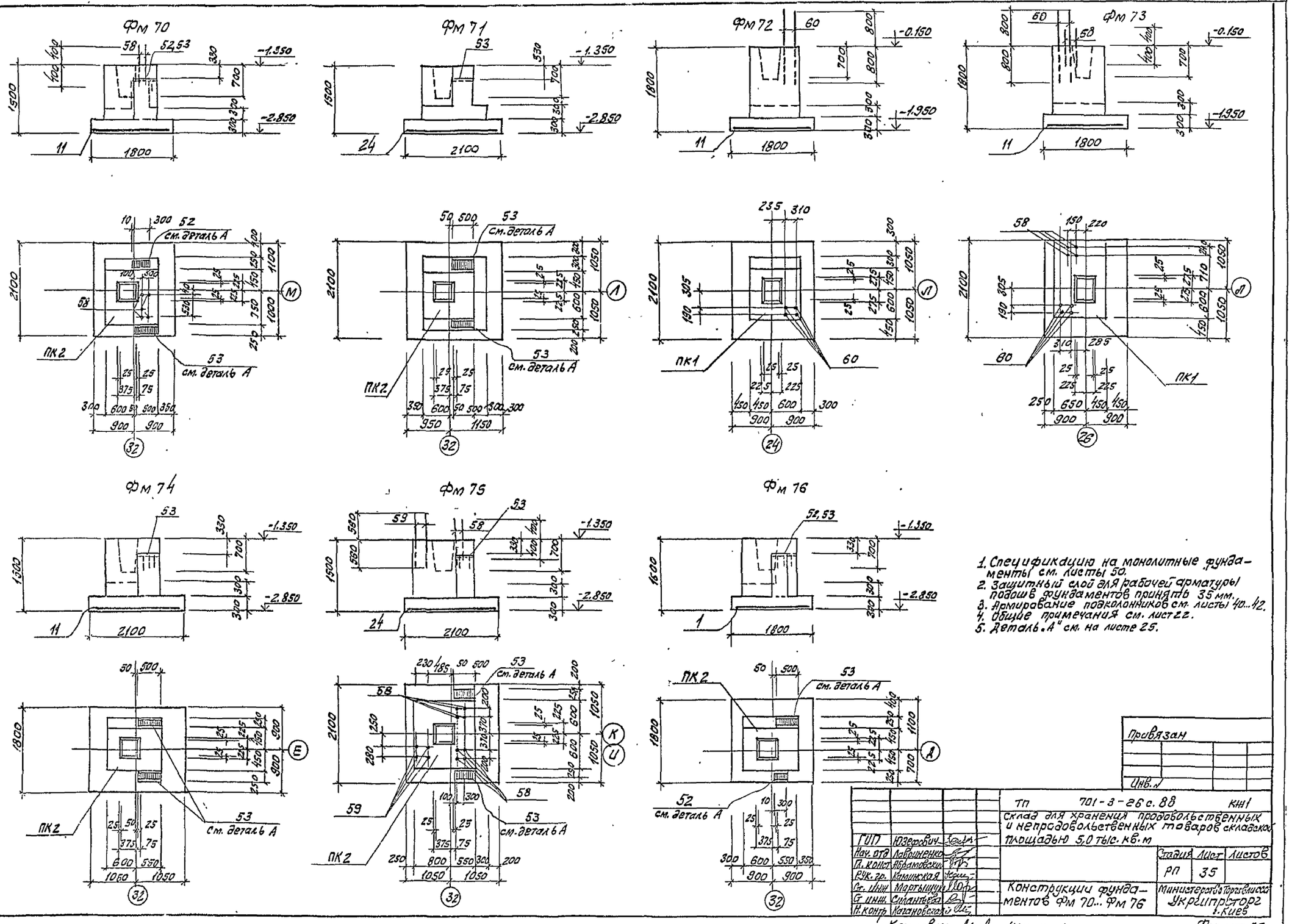

1. Спецификацию на монолитные фундаменты см. листы 50.
2. Защитный слой для рабочей арматуры подошв фундаментов принять 35 мм.
3. Армирование подколонников см. листы 40...42.
4. Общие примечания см. лист 22.
5. Деталь „А" см. на листе 25.

Типовой проект 701-3-26с.88 Альбом 3

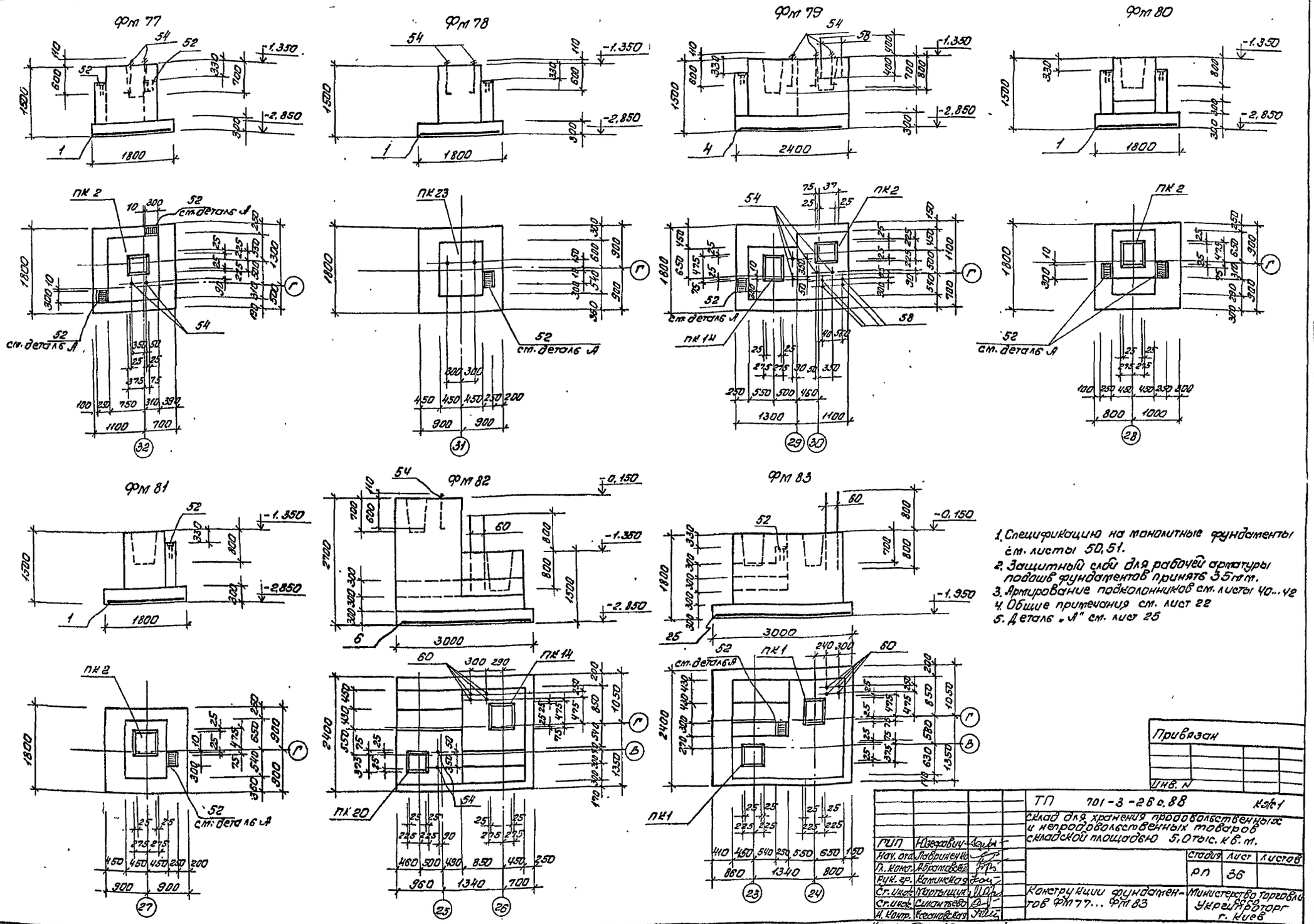

1. Спецификацию на монолитные фундаменты см. листы 50, 51.
2. Защитный слой для рабочей арматуры подошв фундаментов принять 35 мм.
3. Армирование подколонников см. листы 40...42
4. Общие примечания см. лист 22
5. Деталь „А" см. лист 25

Привязан

Инв. N

ГИП	Изергина		
Нач. отд.	Лавриненко		
Гл. конст.	Абрамовская		
Рук. гр.	Каминская		
Ст. инж.	Мартыщук		
Ст. инж.	Силантьева		
Н. контр.	Есаулова		

ТП 701-3-26с.88 Кж1

Склад для хранения продовольственных и непродовольственных товаров складской площадью 5,0 тыс. кв. м.

Стадия	Лист	Листов
РП	36	

Конструкции фундаментов ФМ77... ФМ83

Министерство торговли УССР Укрглавторг г. Киев

Копир. Фрик (Гереврот)

Формат А2

10033/3

Инв. N подл. | Подпись и дата | Взам. инв. N

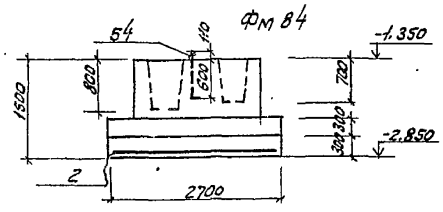

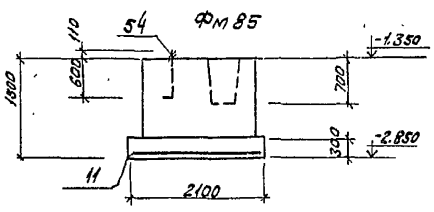

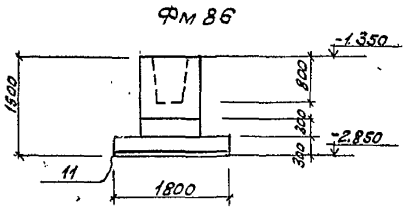

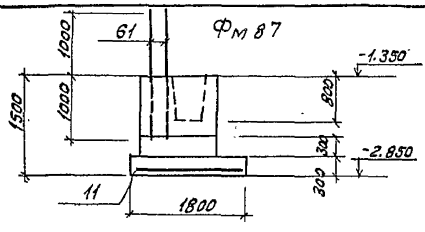

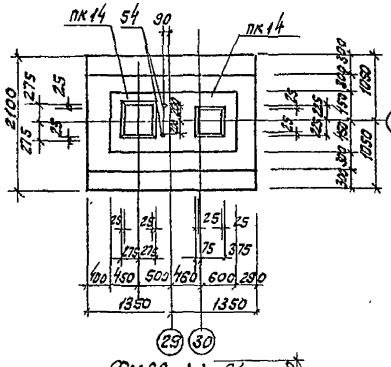

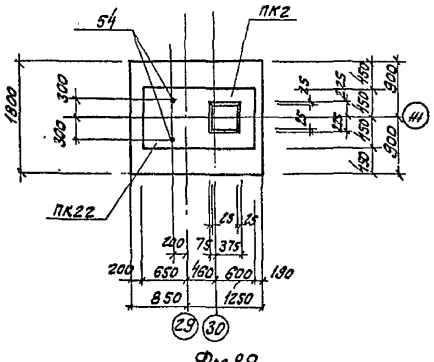

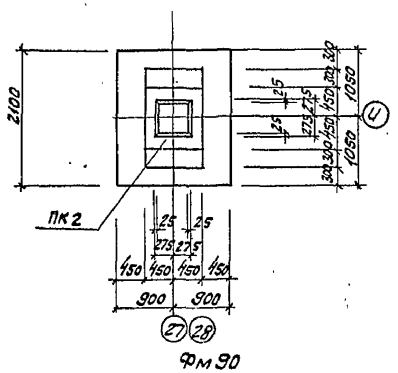

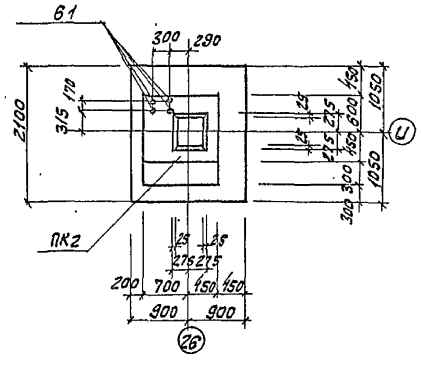

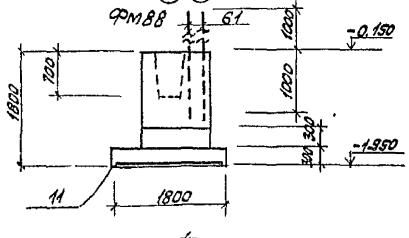

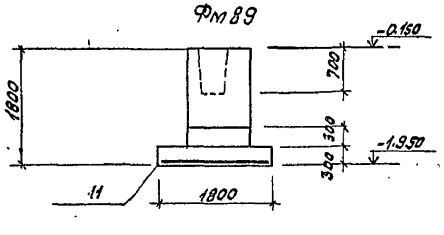

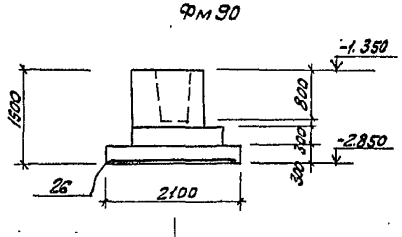

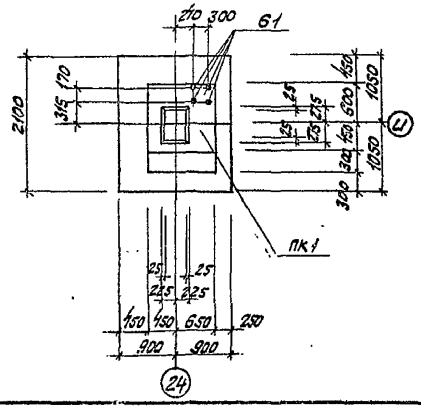

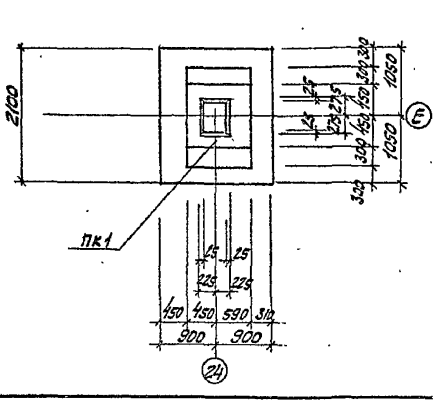

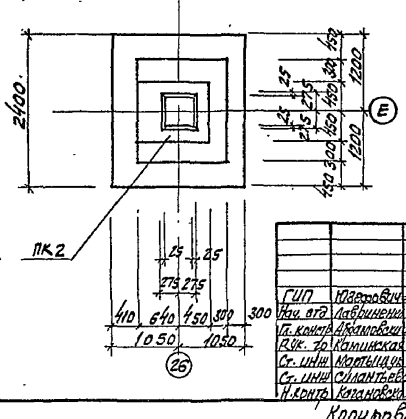

1. Спецификацию на монолитные фундаменты см. листы 51, 52.
2. Защитный слой для рабочей арматуры подошв фундаментов принять 35мм.
3. Армирование подколонников см. листы 40...42.
4. Общие примечания см. лист 22.
5. Деталь "А" см. на листе 25.

Привязан

Инв.№

					ТП 701-3-26с.88	КЖ1
					Склад для хранения продовольственных и непродовольственных товаров складского типа площадью 5 тыс.кв.м	
ГИП	Юзефович					
Нач.отд	Лавринович					Стадия / Лист / Листов
Гл.констр	Арканович					РП / 37 /
Рук.гр	Каминская					
Ст.инж	Мартынцев				Конструкции фундаментов Фм 84...Фм 90	Министерство торговли УкрСРР г. Киев
Ст.инж	Силантьева					
Н.контр	Казановская					

Копировала Миф. (Миркина)

Формат А2

10033/3

Альбом 3

Типовой проект 701-3-26с.88

Инв.№ подл. | Подпись и дата | Взам.инв.№

Фм 94

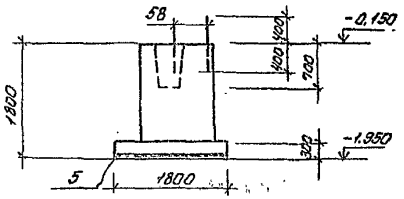

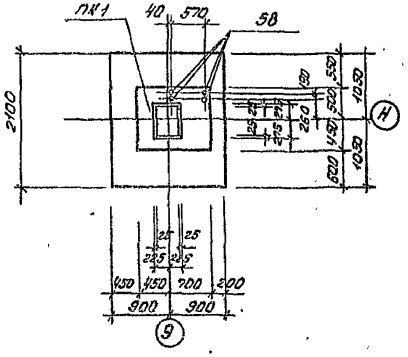

Фм 95

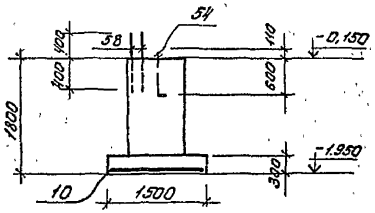

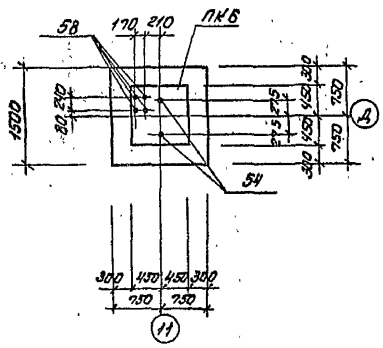

Фм 96

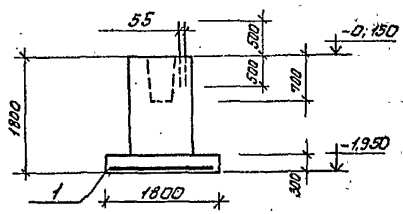

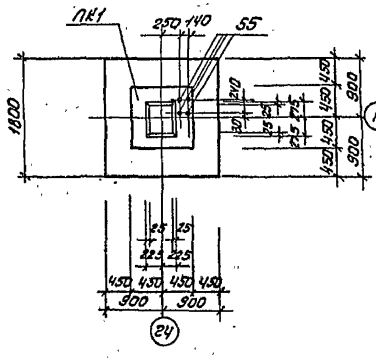

Фм 97

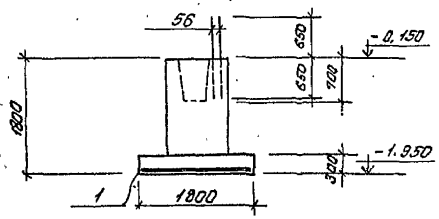

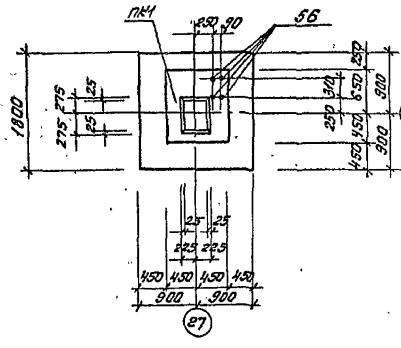

Фм 98

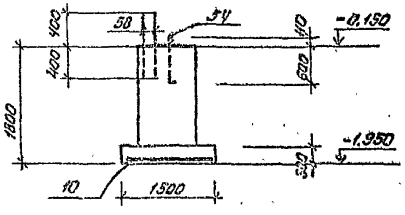

Фм 99

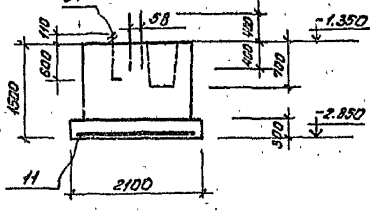

Фм 100

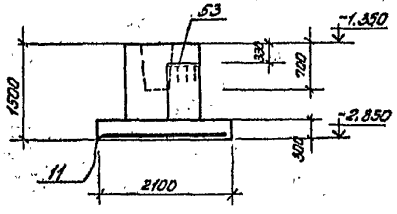

1. Спецификацию на монолитные фундаменты см. листы 52,53.
2. Защитный слой для рабочей арматуры подошв фундаментов принять 35мм.
3. Армирование подколонников см. листы 40...42
4. Общие примечания см. лист 22.
5. Деталь „А" см. на листе 25

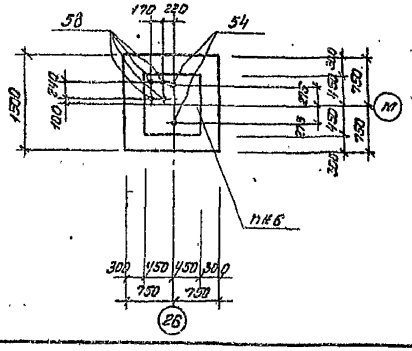

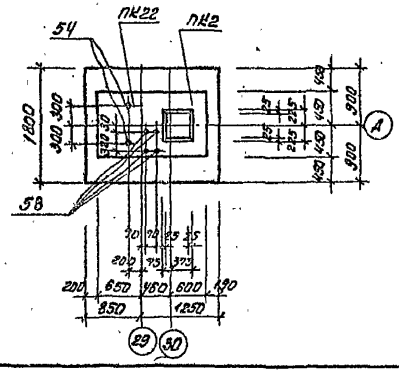

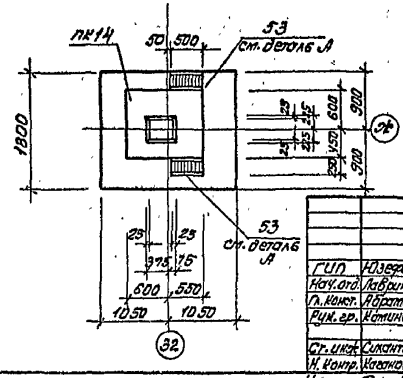

Привязан

Инв.№

				ТП 701-3-26с.88		Кол.1
				Склад для хранения продовольственных и непродовольственных товаров смешанного ассортимента площадью 5. Отпуск на 1 м².		
ГИП	Юзеров				Стадия	Лист	Листов
Нач.отд.	Лавриненко				РП	38	
Гл.конст.	Абратовский						
Рук.гр.	Котинская			Конструкции фундаментов фм 94... фм 100.	Министерство торговли СССР Укрглавторгпроект г. Киев		
Ст.инж.	Сластенов						
Н.контр.	Устименко						

Копир. спец. (Гренерат)

Формат А2

Типовой проект 701-3-26с.88 Альбом 3

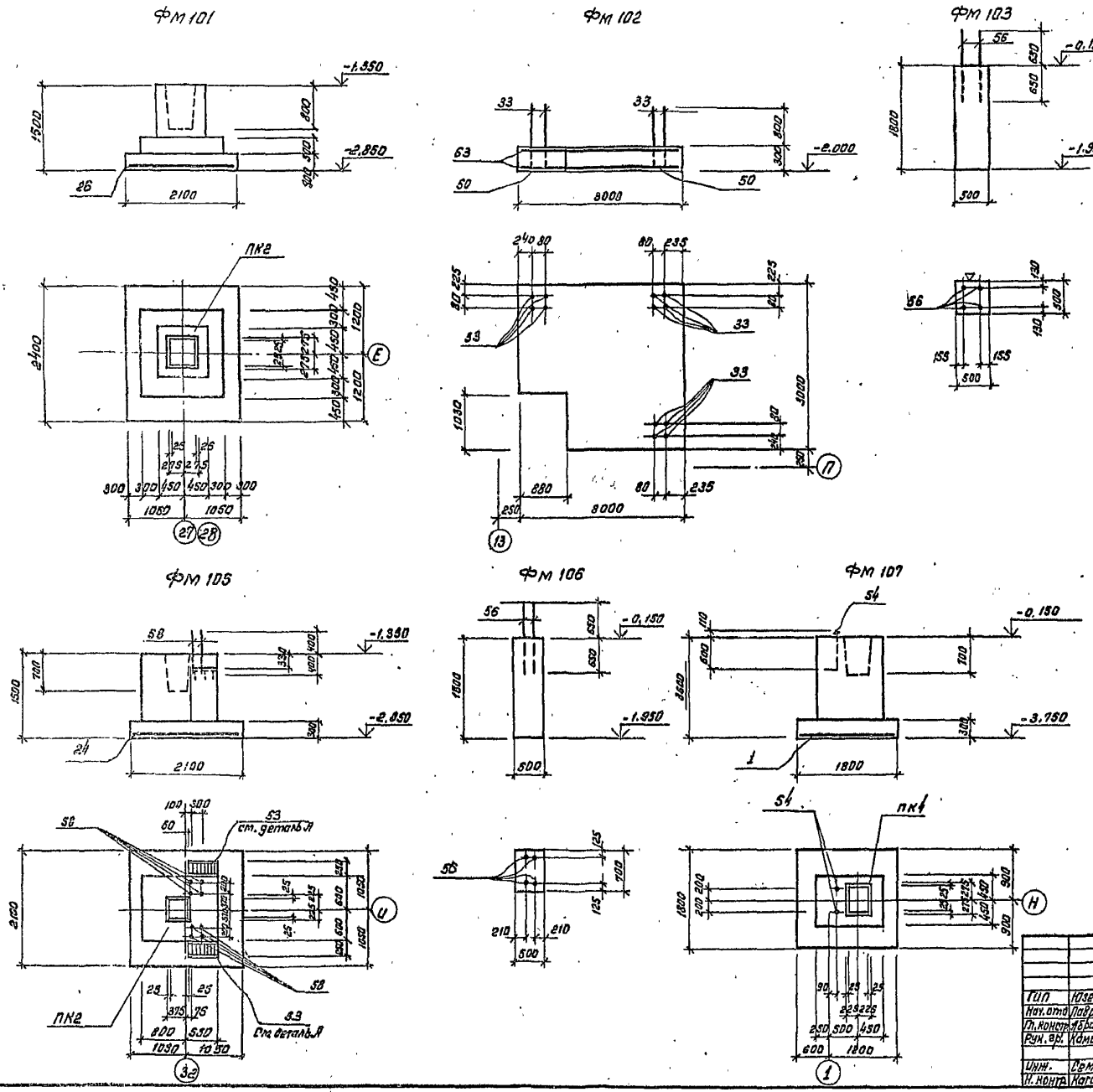

1. Спецификацию на монолитные фундаменты см. лист 53.
2. Защитный слой для рабочей арматуры подошв фундаментов принят 35мм.
3. Армирование подколонников см. листы 40...42
4. Общие примечания см. лист 22.
5. Деталь „А" см. лист 25.
6. Знак ▽ нанести несмываемой краской.

Привязан

Инв. №

ТП	701-3-26с.88		КН1
Склад для хранения продовольственных и непродовольственных товаров складской площадью 5.0 тыс. кв.м			
ГИП	Юзефович		
Нач. отд.	Лавриненко		
Гл. констр.	Абрамовский		
Рук. гр.	Каминская		
Инж.	Семенова		
Н. контр.	Кагановская		
Стадия	Лист	Листов	
РП	39		
Конструкции фундаментов ФМ 101... ФМ 107	Министерство горсовпр. УКРГИПРОГОРГ г. Киев		

Кот. Ка. (Канунникова)

Инв. № подл. | Подпись и дата | Взам. инв. №

Формат А2

100331/3

Типовой проект 701-3-26 с.88 Альбом 3

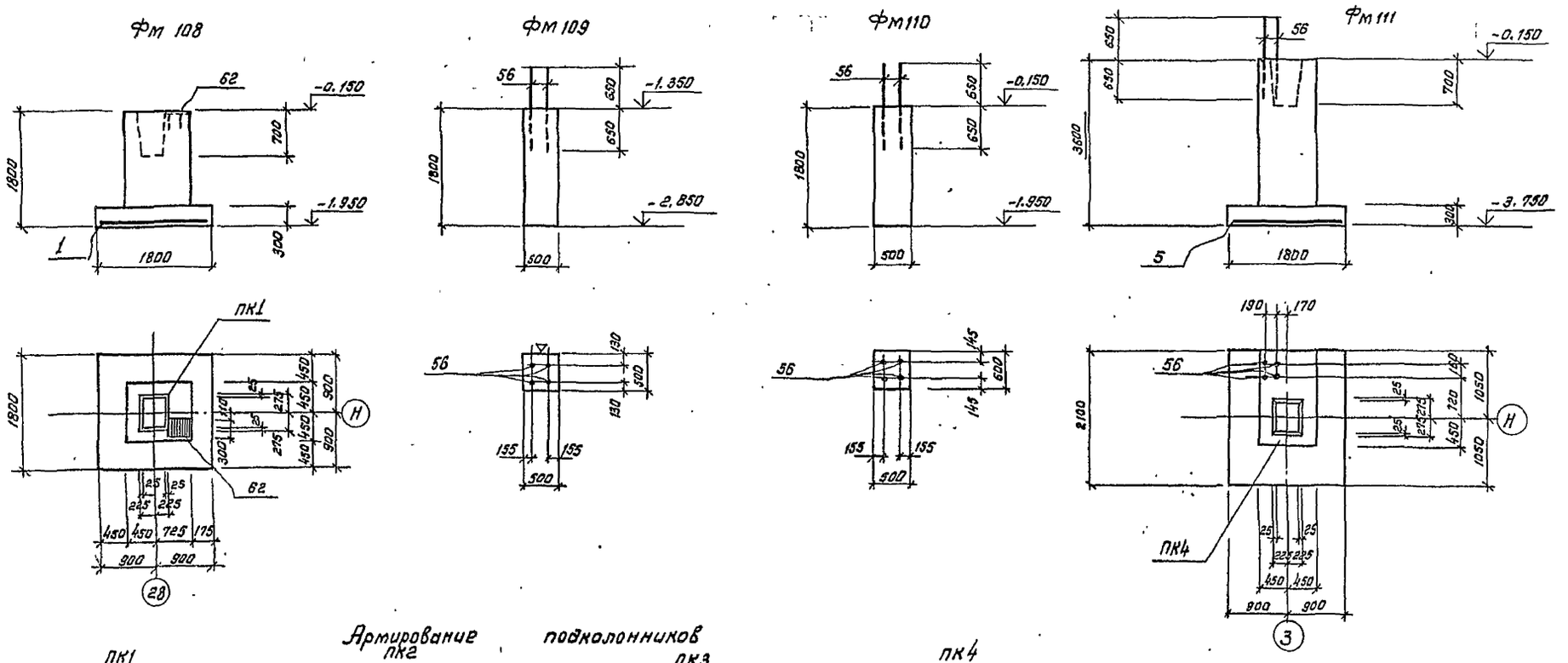

Армирование подколонников

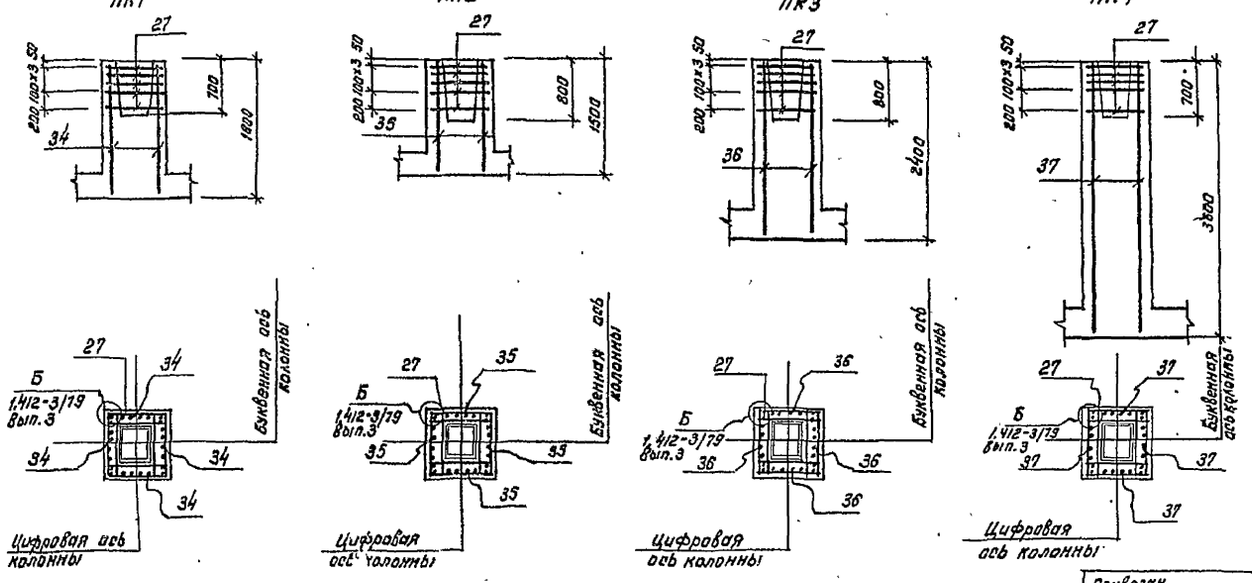

1. Спецификацию на монолитные фундаменты см. листы 48, 53.
2. Защитный слой для рабочей арматуры подошв фундаментов принять 35 мм.
3. Армирование подколонников см. листы 40...42
4. Общие примечания см. лист 23.
5. Схему сборки пространственного каркаса вертикального армирования подколонников см. серию 1.412-3/79 вып. 3 л.44, знак ▽ нанести несмываемой краской.

ТП 701-3-26 с.88 КЖ1					
Склад для хранения продовольственных и непродовольственных товаров складской площадью 5.0 тыс. кв. м.					
Гип	Юзефович			Стадия	Лист	Листов
Нач. отд.	Лавриненко			РП	40	
Гл. констр.	Абрамовский					
Рук. гр.	Каминская					
Инж.	Семенова			Конструкции фундаментов ФМ 6... ФМ 111. Армирование подколонников ПК1... ПК4	Министерство торговли СССР УКРГИПРОТОРГ г. Киев	
Н. контр.	Кагановская					

Привязан

Инв. №

Инв. № подл. | Подпись и дата | Взам. инв. №

кол. Ка. (Канунникова)

Формат А2

10033/3

ПК5

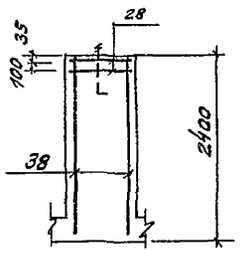

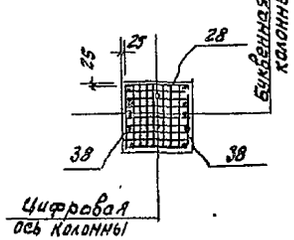

ПК6

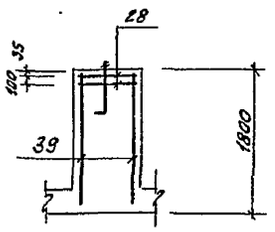

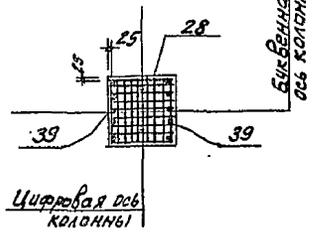

ПК7

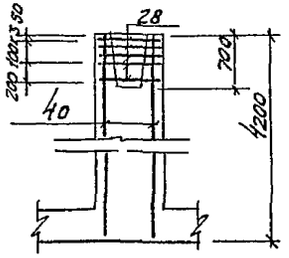

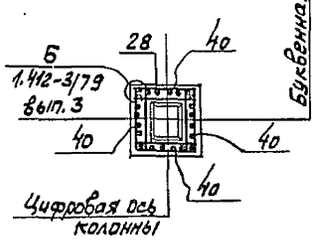

ПК8

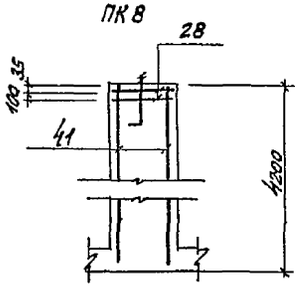

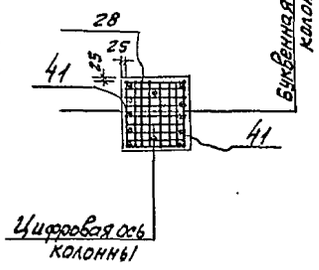

ПК9

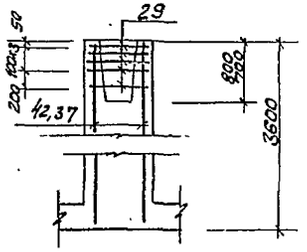

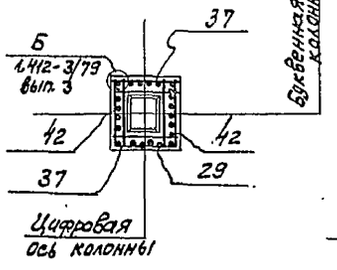

ПК10

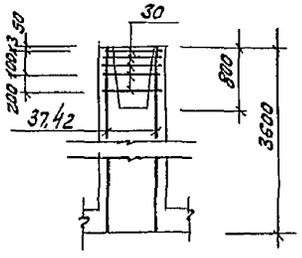

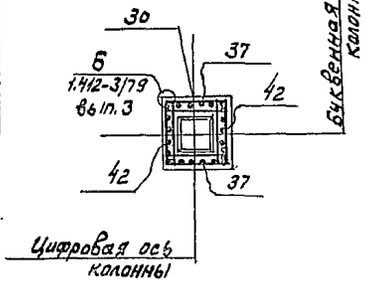

ПК11

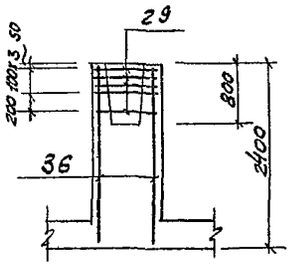

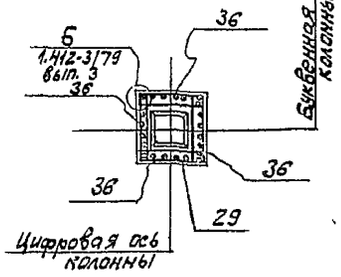

ПК12

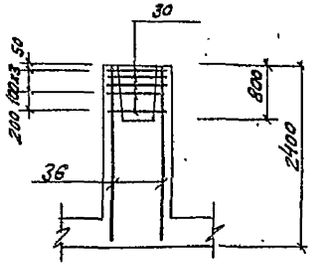

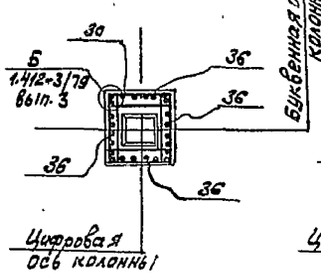

ПК13

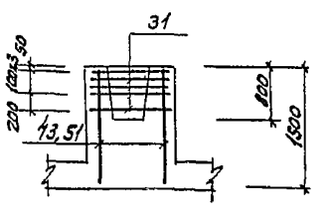

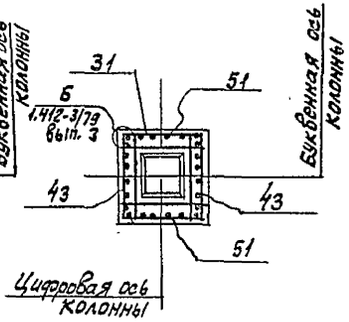

ПК14

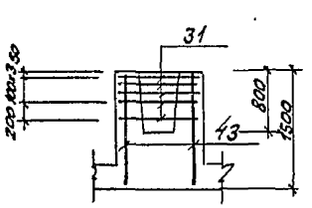

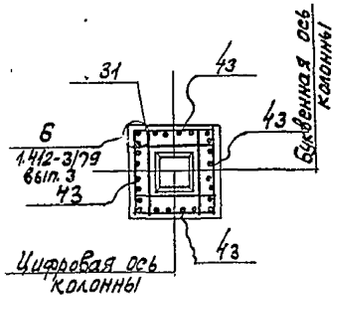

Схему сборки пространственного каркаса вертикального армирования подколонников см. серию 1.412-3/79 вып. 1 л. 44.

Инв. № подл.	Подпись и дата	Взам. инв. №					

Типовой проект 701-3-26с.88 Альбом 3

ПК15

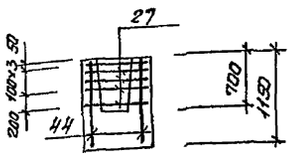

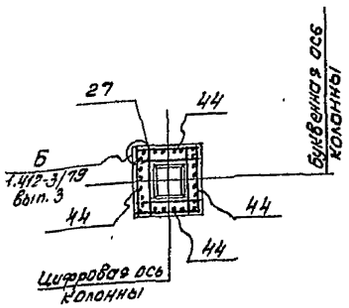

ПК16

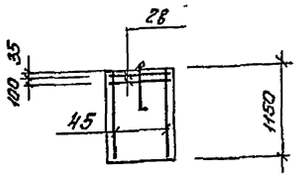

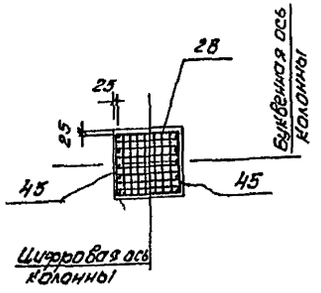

ПК17

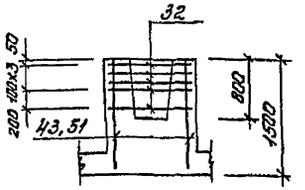

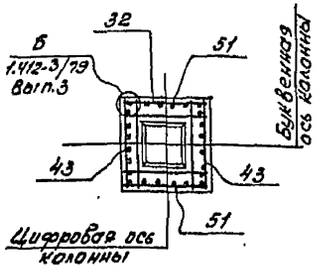

ПК18

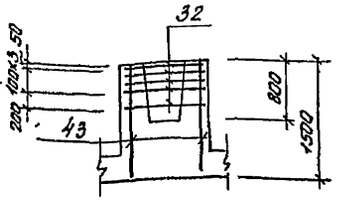

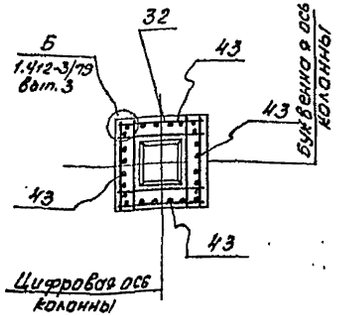

ПК19

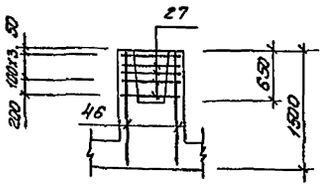

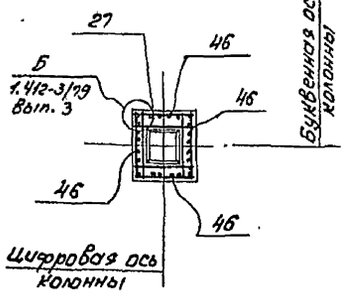

ПК20

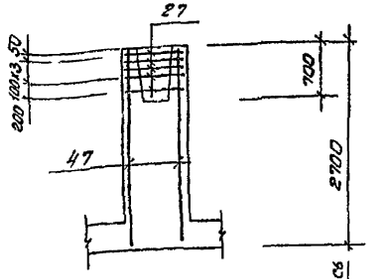

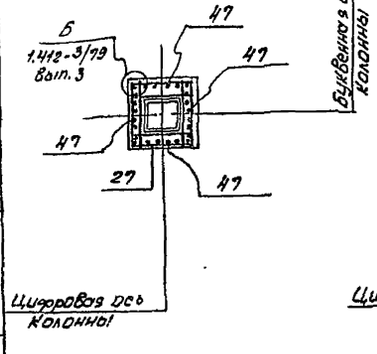

ПК21

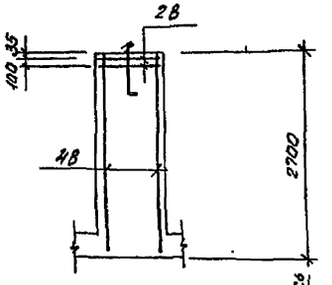

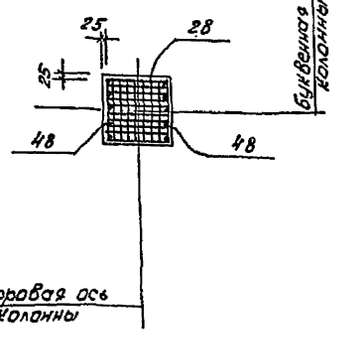

ПК22

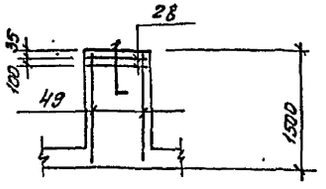

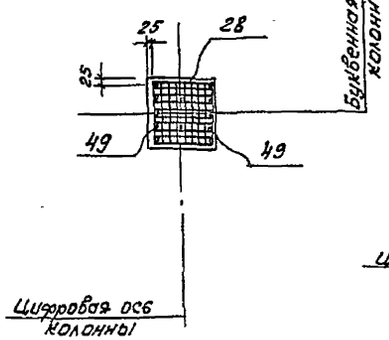

ПК23

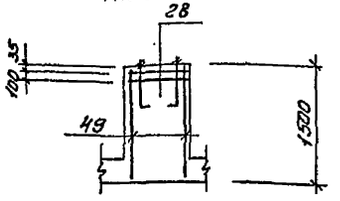

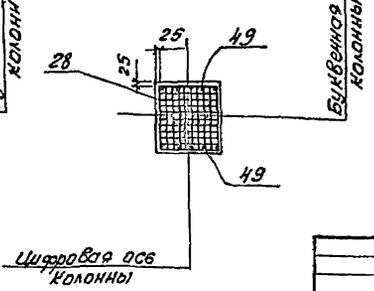

Сборку пространственного каркаса вертикального армирования подколонников см. серию 1.412-3/79 Вып. 1 л. 44.

Инв. № подл. | Подпись и дата | Взам. инв. №

Привязан

Инв. №

ГИП	Иэверович		
Нач. отд.	Лавриненко		
Гл. конс.	Абрамовская		
Рук. гр.	Кочинская		
Ст. инж.	Силантьева		
Н. контр.	Казанковская		

ТП 701-3-26с.88 Кэ№1

Склад для хранения продовольственных и непродовольственных товаров складской площадью 3,0 тыс. кв. м.

Стадия	Лист	Листов
РП	42	

Армирование подколонников ПК15...ПК23

Министерство торговли СССР Укргипротторг г. Киев

Копир. Ф4г- 1 (Геренрот)

Формат А2

10033/3

Типовой проект 701-3-26 с.88 · Альбом 3

Формат	Зона	Поз.	Обозначение	Наименование	Кол.	Примеч.
			л. 25	Фм1		
				Сборочные единицы		
				Сетки арматурные		
		1	1.410-3 вып.1	2С $\frac{10АIII}{10АIII}$ 175×175	1	
		27	1.412-3/79 вып.3	СА-8АI	5	
		34	1.412-3/79 вып.3	1СН12АIII-7×18	4	
				Детали		
			1.412-3/79 вып.3	Соедин. элем. ММ13	16	
				Материалы		
				Бетон В15	2.06	м³
			л. 25	Фм-2		
				Сборочные единицы		
				Сетки арматурные		
		2	1.410-3 вып.1	2С $\frac{10АIII}{10АIII}$ 205×265	1	
		27	1.412-3/79 вып.3	СА-8АI	10	
		34	1.412-3/79 вып.3	1СН12АIII-7×18	8	
				Детали		
			1.412-3/79 вып.3	Соедин. элемент ММ13	32	
				Материалы		
				Бетон В15	5.57	м³
			л. 25	Фм3		
				Сборочные единицы		
				Сетки арматурные		
		1	1.410-3 вып.1	2С $\frac{10АIII}{10АIII}$ 175×175	1	
		27	1.412-3/79 вып.3	СА-8АI	5	
		35	1.412-3/79 вып.3	1СН12АIII-7×15	4	
				Детали		
			1.412-3/79 вып.3	Соедин. элемент ММ13	12	
		52	1.400-15 вып.1	Изделие закладное МН121-2	2	
		54	ГОСТ 24379.1-80	Болт 1.1М24×710ВСт3кп2	2	
				Материалы		
				Бетон В15	3.04	м³
			л. 25	Фм4		
				Сборочные единицы		
				Сетки арматурные		
		3	1.410-3 вып.1	2С $\frac{13АIII}{12АIII}$ 175×235	1	
		27	1.412-3/79 вып.3	СА-8АI	5	
		35	1.412-3/79 вып.3	1СН12АIII-7×15	4	
				Детали		
			1.412-3/79 вып.3.	Соедин. элемент ММ13	12	

Формат	Зона	Поз.	Обозначение	Наименование	Кол.	Примеч.
		52	1.400-15 вып.1	Изделие закладное МН121-2	1	
		53	1.400-15 вып.1	То же МН130-2 ℓ=500	1	
				Материалы		
				Бетон В15	2.65	м³
			л. 25	Фм5		
				Сборочные единицы		
				Сетки арматурные		
		3	1.410-3 вып.1	2С $\frac{10АIII}{10АIII}$ 175×235	1	
		27	1.412-3/79 вып.3	СА-8АI	5	
		35	1.412-3/79 вып.3	1СН12АIII-7×15	4	
				Детали		
			1.412-3/79 вып.3	Соедин. элемент ММ13	12	
		53	1.400-15 вып.1	Изделие закладное МН130-2 ℓ=500	1	
				Материалы		
				Бетон В15	2.57	м³
			л. 25	Фм6		
				Сборочные единицы		
				Сетки арматурные		
		4	1.410-3 вып.1	2С $\frac{10АIII}{10АIII}$ 175×235	1	
		27	1.412-3/79 вып.3	СА-8АI	5	
		36	1.412-3/79 вып.3	1СН12АIII-7×24	4	
				Детали		
			1.412-3/79 вып.3	Соедин. элем. ММ13	24	
		55		ф12АIII ГОСТ5781-82* ℓ=1000	4	
				Материалы		
				Бетон В15	4.5	м³
			л. 26	Фм7		
				Сборочные единицы		
				Сетки арматурные		
		4	1.410-3 вып.1	2С $\frac{10АIII}{10АIII}$ 175×235	1	
		27	1.412-3/79 вып.3	СА-8АI	5	
		37	1.412-3/79 вып.3	1СН12АIII-7×36	4	
				Детали		
			1.412-3/79 вып.3	Соедин. элем. ММ13	40	
		55		ф12АIII ГОСТ5781-82* ℓ=1000	4	

Формат	Зона	Поз.	Обозначение	Наименование	Кол.	Прим.
				Материалы		
				Бетон В15	5.69	м³
			л. 26	Фм8		
				Сборочные единицы		
				Сетки арматурные		
		5	1.410-3 вып.1	2С $\frac{12АIII}{12АIII}$ 175×205	1	
		27	1.412-3/79 вып.3	СА-8АI	5	
		36	1.412-3/79 вып.3	1СН12АIII-7×24	4	
				Детали		
			1.412-3/79 вып.3	Соедин. элем. ММ13	24	
				Материалы		
				Бетон В15	2.93	м³
			л. 26	Фм9		
				Сборочные единицы		
				Сетки арматурные		
		5	1.410-3 вып.1	2С $\frac{12АIII}{12АIII}$ 175×205	1	
		27	1.412-3/79 вып.3	СА-8АI	10	
		34	1.412-3/79 вып.3	1СН12АIII-7×18	8	
				Детали		
			1.412-3/79 вып.3	Соедин. элемент ММ13	32	
		54	ГОСТ 24379.1-80	Болт 1.1М24×710ВСт3кп2	2	
				Материалы		
				Бетон В15	4.55	м³
			л. 26	Фм10		
				Сборочные единицы		
				Сетки арматурные		
		4	1.410-3 вып.1	2С $\frac{10АIII}{10АIII}$ 175×235	1	
		27	1.412-3/79 вып.3	СА-8АI	10	
		34	1.412-3/79 вып.3	1СН12АIII-7×18	8	
				Детали		
			1.412-3/79 вып.3	Соедин. элем. ММ13	32	
				Материалы		
				Бетон В15	3.49	м³

Инв. № подл. | Подпись и дата | Взам. инв. №

Привязан

Инв. №

ГИП	Юзефович	
Нач. отд.	Лавриненко	
Гл. конст.	Абрамовский	
Рук. гр.	Каминская	
Инж.	Семенова	
Н. контр.	Кагановская	

ТП 701-3-26 с.88 кж1

Склад для хранения продовольственных и непродовольственных товаров складской площадью 5.0 тыс. кв. м.

Стадия	Лист	Листов
РП	43	

Фундаменты Фм1...Фм10. Спецификация

Министерство торговли СССР УКРГИПРОТОРГ г. Киев

Копир. [illegible] /Геренрот/

формат А2

10033/3

Альбом 3

Типовой проект 701-3-26с.88

Форм.	Зона	Поз.	Обозначение	Наименование	Кол	Примеч.
			л.26	ФМ11		
				Сборочные единицы		
				Сетки арматурные		
		6	1.410-3 Вып.1	2С $\frac{12А III}{12А III}$ 235×295	1	для 7 баллов
		7	1.410-3 Вып.1	2С $\frac{14А III}{12А III}$ 235×295	1	только для 8 баллов
		27	1.412-3/79 Вып.3	СА-8АI	15	
		34	1.412-3/79 Вып.3	1СН12А III-7×18	12	
				Детали		
			1.412-3/79 Вып.3	Соедин. элем. ММ13	48	
		52	1.400-15 Вып.1	Изделие закладное МН121-2	1	
				Материалы		
				Бетон В15	7,27	м³
			л.26	ФМ12		
				Сборочные единицы		
				Сетки арматурные		
		8	1.410-3 Вып.1	2С $\frac{12А III}{12А III}$ 205×235	1	
		27	1.412-3/79 В Вып.3	СА-8АI	10	
		34	1.412-3/79 Вып.3	1СН12А III-7×18	8	
				Детали		
			1.412-3/79 Вып.3	Соедин. элемент. ММ13	32	
		52	1.400-15 Вып.1	Изделие закладн. МН121-2	2	
				Материалы		
				Бетон В15	3,63	м³
			л.26	ФМ13		
				Сборочные единицы		
				Сетки арматурные		
		8	1.410-3 Вып.1	2С $\frac{12А III}{12А III}$ 205×235	1	
		27	1.412-3/79 Вып.3	СА-8АI	10	
		34	1.412-3/79 Вып.3	1СН12А III-7×18	8	
				Детали		
			1.412-3/79 Вып.3	Соедин. элемент ММ13	32	
		52	1.400-15 Вып.1	Изделие закладное МН121-2	1	
		53	1.400-15 Вып.1	То же МН130-2 Е=500	1	
				Материалы		
				Бетон В15	4,61	м³
			л.27	ФМ14		
				Сборочные единицы		
				Сетки арматурные		
		9	1.410-3 Вып.1	2С $\frac{10А III}{10А III}$ 265×325	1	

Формат	Зона	Поз.	Обозначение	Наименование	Кол	Примеч.
		27	1.412-3/79 Вып.3	СА-8АI	15	
		34	1.412-3/79 Вып.3	1СН12А III-7×18	12	
				Детали		
			1.412-3/79 Вып.3	Соедин. элемент ММ13	48	
		55		ф12А III ГОСТ 5781-82* Е=1000	4	
		52	1.400-15 Вып.1	Изделие закладное МН121-2	1	
		53	1.400-15 Вып.1	То же МН130-2 Е=500	1	
				Материалы		
				Бетон В15	9,05	м³
			л.27	ФМ15		
				Сборочные единицы		
				Сетки арматурные		
		1	1.410-3 Вып.1	2С $\frac{10А III}{10А III}$ 175×175	1	
		27	1.412-3/79 Вып.3	СА-8АI	5	
		36	1.412-3/79 Вып.3	1СН12А III-7×24	4	
				Детали		
			1.412-3/79 Вып.3	Соедин. элемент ММ13	24	
		54	ГОСТ 24379.1-80	Болт 1.1 М24×710 ВСт3кп2	2	
				Материалы		
				Бетон В15	3,09	м³
			л.27	ФМ16		
				Сборочные единицы		
				Сетки арматурные		
		1	1.410-3 Вып.1	2С $\frac{10А III}{10А III}$ 175×175	1	
		28	1.412.1-4	СН-6АI	2	
		38	1.410-3 Вып.1	1С $\frac{12А III}{6А III}$ 85×235	2	
				Детали		
			1.412.1-4	Соедин. элем. ММ1	4	
			1.412.1-4	То же ММ2	4	
			1.412.1-4	—"— ММ3	4	
		54	ГОСТ 24379.1-80	Болт 1.1 М24×710 ВСт3кп2	2	
				Материалы		
				Бетон В15	2,77	м³

Формат	Зона	Поз.	Обозначение	Наименование	Кол	Примеч.
			л.27	ФМ17		
				Сборочные единицы		
				Сетки арматурные		
		10	1.410-3 Вып.1	2С $\frac{10А III}{10А III}$ 145×145	1	
		28	1.412.1-4	СН-6АI	2	
		39	1.410-3 Вып.1	1С $\frac{12А III}{6А III}$ 85×175	2	
				Детали		
			1.412.1-4	Соедин. элемент ММ1	4	
			1.412.1-4	То же ММ2	4	
			1.412.1-4	—"— ММ3	4	
		54	ГОСТ 24379.1-80	Болт 1.1 М24×710 ВСт3кп2	2	
				Материалы		
				Бетон В15	1,65	м³
			л.27	ФМ18		
				Сборочные единицы		
				Сетки арматурные		
		5	1.410-3 Вып.1	2С $\frac{12А III}{12А III}$ 175×205	1	
		27	1.412-3/79 Вып.3	СА-8АI	5	
		35	1.412-3/79 Вып.3	1СН12А III-7×15	4	
				Детали		
			1.412-3/79 Вып.3	Соедин. элемент ММ13	16	
				Материалы		
				Бетон В15	2,2	м³
			л.27	ФМ19		
				Сборочные единицы		
				Сетки арматурные		
		5	1.410-3 Вып.1	2С $\frac{12А III}{12А III}$ 175×205	1	
		27	1.412-3/79 Вып.3	СА-8АI	5	
		35	1.412-3/79 Вып.3	1СН12А III-7×15	4	
				Детали		
			1.412-3/79 Вып.3	Соедин. элемент ММ13	12	
		52	1.400-15 Вып.1	Изделие закладное МН121-2	2	
				Материалы		
				Бетон В15	2,15	м³

Инв. № подл. | Подпись и дата | Взам. инв. №

Привязан

Инв. №

ГИП	Юзефович	
Нач. отд.	Лавриненко	
Гл. конст.	Абрамовский	
Рук. гр.	Каминская	
Инж.	Семенова	
Н. контр.	Кагановская	

ТП 701-3-26 с.88 КЖ1

Склад для хранения продовольственных и непродовольственных товаров складской площадью 5.0 тыс. кв. м.

Стадия	Лист	Листов
РП	44	

Фундаменты ФМ11...ФМ15

Спецификация

Министерство торговли СССР УКРГИПРОТОРГ г. Киев

Коп: Ка/Канунникова/

Формат А2

10033/3

Типовой проект 701-3-26с.88 Альбом 3

Формат	Зона	Поз.	Обозначение	Наименование	Кол.	Прим.
			л. 27	ФМ20; ФМ92		
				Сборочные единицы		
				Сетки арматурные		
		26	1.410-3 вып.1	2С $\frac{10АIII}{10АIII}$ 205×235	1	
		27	1.412-3/79 вып.3	СА-8АI	5	
		35	1.412-3/79 вып.3	1СН12АIII-7×15	4	
				Детали		
			1.412-3/79 вып.3	Соедин. элем. ММ13	12	
		54	ГОСТ 24379.1-80	Болт 1.1м24×710 ВСт3кп2	2	
		52	1.400-15 вып.1	Изделие закладное МН121-2	1	
		57	ГОСТ 24379.1-80	Болт 1.1м16×710 ВСт3кп2	4	
		56		Ф16АIII ГОСТ 5781-82* ℓ=1300	4	
				Материалы		
				Бетон В15	4,45	м³
			л. 28	ФМ21, ФМ93		
				Сборочные единицы		
				Сетки арматурные		
		1	1.410-3 вып.1	2С $\frac{10АIII}{10АIII}$ 175×175	1	
		28	1.412.1-4	СН-6АI	2	
		38	1.410-3 вып.1	1С $\frac{12АIII}{6АIII}$ 85×235	2	
				Детали		
		56		Ф16АIII ГОСТ 5781-82* ℓ=1300	4	
			1.412.1-4	Соедин. элемент ММ1	4	
			1.412.1-4	То же ММ2	4	
			1.412.1-4	—"— ММ3	4	
		54	ГОСТ 24379.1-80	Болт 1.1м24×710 ВСт3кп2	2	
		57	ГОСТ 24379.1-80	Болт 1.1м16×710 ВСт3кп2	4	
				Материалы		
				Бетон В15	4,91	м³
			л. 28	ФМ22; ФМ23		
				Сборочные единицы		
				Сетки арматурные		
		1	1.410-3 вып.1	2С $\frac{10АIII}{10АIII}$ 175×175	1	
		27	1.412-3/79 вып.3	СА-8АI	5	
		40	1.412-3/79 вып.3	1СН12АIII-7×42	4	
				Детали		
			1.412-3/79 вып.3	Соедин. элем. ММ13	48	
				Материалы		
				Бетон В15	4,73	м³

Формат	Зона	Поз.	Обозначение	Наименование	Кол.	Прим.
			л. 28	ФМ24		
				Сборочные единицы		
				Сетки арматурные		
		5	1.410-3 вып.1	2С $\frac{12АIII}{12АIII}$ 175×205	1	
		27	1.412-3/79 вып.3	СА-8АI	5	
		40	1.412-3/79 вып.3	1СН12АIII-7×42	4	
		28	1.412.1-4	СН-6АI	2	
		41	1.410-3 вып.1	1С $\frac{12АIII}{6АIII}$ 85×415	2	
				Детали		
			1.412-3/79 вып.3	Соедин. элемент ММ13	48	
			1.412.1-4	То же ММ1	4	
			1.412.1-4	—"— ММ2	4	
			1.412.1-4	—"— ММ3	4	
		54	ГОСТ 24379.1-80	Болт 1.1м24×710 ВСт3кп2	2	
				Материалы		
				Бетон В15	10,74	м³
			л. 28	ФМ25		
				Сборочные единицы		
				Сетки арматурные		
		11	1.410-3 вып.1	2С $\frac{10АIII}{10АIII}$ 175×205	1	Только для 7 баллов
		5	1.410-3 вып.1	2С $\frac{12АIII}{12АIII}$ 175×205	1	Только для 8 баллов
		27	1.412-3/79 вып.3	СА-8АI	5	
		36	1.412-3/79 вып.3	1СН12АIII-7×24	4	
		28	1.412.1-4	СН-6АI	2	
		38	1.410-3 вып.1	1С $\frac{12АIII}{6АIII}$ 85×235	2	
				Детали		
			1.412-3/79 вып.3	Соедин. элемент ММ13	24	
			1.412.1-4	То же ММ1	4	
			1.412.1-4	—"— ММ2	4	
			1.412.1-4	—"— ММ3	4	
		54	ГОСТ 24379.1-80	Болт 1.1м24×710 ВСт3кп2	2	
				Материалы		
				Бетон В15	5,74	м³
			л. 8	ФМ26		
				Сборочные единицы		
				Сетки арматурные		
		1	1.410-3 вып.1	2С $\frac{10АIII}{10АIII}$ 175×175	1	
		27	1.412-3/79 вып.3	СА-8АI	5	

Формат	Зона	Поз.	Обозначение	Наименование	Кол.	Примеч.
		36	1.412-3/79 вып.3	1СН12АIII-7×24	4	
				Детали		
			1.412-3/79 вып.3	Соедин. элемент ММ13	24	
				Материалы		
				Бетон В15	2,83	м³
			л. 28	ФМ27		
				Сборочные единицы		
				Сетки арматурные		
		12	1.410-3 вып.1	2С $\frac{12АIII}{12АIII}$ 235×265	1	
		27	1.412-3/79 вып.3	СА-8АI	10	
		36	1.412-3/79 вып.3	1СН12АIII-7×24	8	
				Детали		
			1.412-3/79 вып.3	Соедин. элемент ММ13	48	
				Материалы		
				Бетон В15	10,8	м³
			л. 29	ФМ28		
				Сборочные единицы		
				Сетки арматурные		
		12	1.410-3 вып.1	2С $\frac{12АIII}{12АIII}$ 235×265	1	
		27	1.412-3/79 вып.1	СА-8АI	10	
		36	1.412-3/79 вып.1	1СН12АIII-7×24	8	
				Детали		
			1.412-3/79 вып.1	Соедин. элемент ММ13	48	
				Материалы		
				Бетон В15	11,0	м³
			л. 29	ФМ29		
				Сборочные единицы		
				Сетки арматурные		
		12	1.410-3 вып.1	2С $\frac{12АIII}{12АIII}$ 235×265	1	
		27	1.412-3/79 вып.3	СА-8АI	5	
		37	1.412-3/79 вып.3	1СН12АIII-7×36	6	
		29	1.412-3/79 вып.3	СА-10АIII	5	

Инв. № подл. | Подпись и дата | Взам. инв. №

Привязан

Инв. №

ГИП	Юзефович	
Нач. отд.	Лавриненко	
Гл. констр.	Абрамовский	
Рук. гр.	Каминская	
Инж.	Семенова	
Н. контр.	Кагановская	

Копир. (Перенрот)

ТП 701-3-26с.88 Кж1

Склад для хранения продовольственных и непродовольственных товаров складской площадью 5,0 тыс. кв.м.

Стадия	Лист	Листов
РП	45	

Фундаменты ФМ20...ФМ29, ФМ92, ФМ93. Спецификация.

Министерство торговли СССР Укргипроторг г. Киев

Формат А2

10033/3

Типовой проект 701-3-26с.88 Альбом 3

Формат	Зона	Поз.	Обозначение	Наименование		Примеч.
			л.29	Фм29 (продолжение)		
				Сетки арматурные		
		42	1.412-3/79 вып. 3	1СН16А III-7х36	2	
				Детали		
			1.412-3/79 вып. 3	Соедин. элемент мм13	80	
		52	1.400-15 вып. 1	Изделие закладное МН121-2	1	
		56		ф16А III ГОСТ 5781-82* ℓ=1300	4	
				Материалы		
				Бетон В15	13,4	м³
			л.29	Фм 30		
				Сборочные единицы		
				Сетки арматурные		
		14	1.410-3 вып. 1	2С $\frac{12А III}{12А III}$ 265х265	1	
		27	1.412-3/79 вып. 3	СА-8АI	5	
		37	1.412-3/79 вып. 3	1СН12А III-7х36	6	
		30	1.412-3/79 вып. 3	СА-12А III	5	
		42	1.412-3/79 вып. 3	1СН16А III-7х36	2	
				Детали		
			1.412-3/79 вып. 3	Соедин. элемент мм13	80	
		52	1.400-15 вып. 1	Изделие закладное МН121-2	1	
		56		ф16А III ГОСТ 5781-82* ℓ=1300	4	
				Материалы		
				Бетон В15	14,03	м³
			л.29	Фм 31		
				Сборочные единицы		
				Сетки арматурные		
		12	1.410-3 вып. 1	2С $\frac{12А III}{12А III}$ 235х265	1	
		27	1.412-3/79 вып. 3	СА-8АI	5	
		36	1.412-3/79 вып. 3	1СН12А III-7х24	12	
		29	1.412-3/79 вып. 3	СА-10А III	10	только для 7 баллов
		30	1.412-3/79 вып. 3	СА-12А III	10	только для 8 баллов
				Детали		
			1.412-3/79 вып. 3	Соедин. элемент мм13	72	
		52	1.400-15 вып. 1	Изделие закладн. МН121-2	1	
		54	ГОСТ 24379.1-80	Болт 1.1 М24х710 ВСт3кп2	2	
				Материалы		
				Бетон В15	8,07	м³

Формат	Зона	Поз.	Обозначение	Наименование	Кол	Примеч.
			л.29	Фм 32, Фм36		
				Сборочные единицы		
				Сетки арматурные		
		11	1.410-3 вып. 1	2С $\frac{10А III}{10А III}$ 175х205	1	
		27	1.412-3/79 вып. 3	СА-8АI	10	
		34	1.412-3/79 вып. 3	1СН12А III-7х18	8	
				Детали		
			1.412-3/79 вып. 3	Соедин. элем. мм13	32	
		52	1.400-15 вып. 1	Изделие закладное МН121-2	1	
				Материалы		
				Бетон В15	3,51	м³
			л.29	Фм 33		
				Сборочные единицы		
				Сетки арматурные		
		11	1.410-3 вып. 1	2С $\frac{10А III}{10А III}$ 175х205	1	
		27	1.412-3/79 вып. 3	СА-8АI	10	
		34	1.412-3/79 вып. 3	1СН12А III-7х18	8	
				Детали		
			1.412-3/79 вып. 3	Соедин. элемент мм13	32	
		52	1.400-15 вып. 1	Изделие закладное МН121-2	1	
		53	1.400-15 вып. 1	То же МН130-2 ℓ=500	1	
				Материалы		
				Бетон В15	3,65	м³
			л.29	Фм 34		
				Сборочные единицы		
				Сетки арматурные		
		5	1.410-3 вып. 1	2С $\frac{12А III}{12А III}$ 175х205	1	
		27	1.412-3/79 вып. 3	СА-8АI	5	
		34	1.412-3/79 вып. 3	1СН12А III-7х18	4	
				Детали		
			1.412-3/79 вып. 3	Соедин. элем. мм13	16	
		56		ф16А III ГОСТ 5781-82* ℓ=1300	4	
				Материалы		
				Бетон В15	2,54	м³

Формат	Зона	Поз.	Обозначение	Наименование	Кол	Примеч.
			л.30	Фм 35, Фм 37		
				Сборочные единицы		
				Сетки арматурные		
		15	1.410-3 вып. 1	2С $\frac{10А III}{10А III}$ 265х265	1	
		31	1.412-3/79 вып. 3	СБ-10А III	5	только для 7 баллов
		32	1.412-3/79 вып. 3	СБ-12А III	5	только для 8 баллов
		43	1.412-3/79 вып. 3	1СН16А III-10х15	2	
		51	1.412-3/79 вып. 3	1СН12А III-10х15	2	
				Детали		
			1.412-3/79 вып. 3	Соедин. элемент мм14	12	
		54	ГОСТ 24379.1-80	Болт 1,1М24х710 ВСт3кп2	2	
				Материалы		
				Бетон В15	4,42	м³
			л.30	Фм 36		
				Сборочные единицы		
				Сетки арматурные		
		15	1.410-3 вып. 1	2С $\frac{10А III}{10А III}$ 265х265	1	
		31	1.412-3/79 вып. 3	СБ-10А III	5	только для 7 баллов
		32	1.412-3/79 вып. 3	СБ-12А III	5	только для 8 баллов
		43	1.412-3/79 вып. 3	1СН16А III-10х15	4	
				Детали		
			1.412-3/79 вып. 3	Соедин. элемент мм14	12	
				Материалы		
				Бетон В15	4,42	м³
			л.30	Фм 38		
				Сборочные единицы		
				Сетки арматурные		
		27	1.412-3/79 вып. 3	СА-8АI	5	
		44	КЖИ 1-С6	С6	4	
				Детали		
		54	ГОСТ 24379.1-80	Болт 1.1М24х710 ВСт3кп2	2	
			1.412-3/79 вып. 3	Соедин. элем. мм13	8	
		58		ф10А III ГОСТ 5781-82* ℓ=800	4	
				Материалы		
				Бетон В15	1,56	м³

Инв. № подл. | Подпись, дата | Взам. инв. №

Привязан

Инв. №

ГИП	Юзефович	
Нач. отд.	Лавриненко	
Гл. конст.	Абрамовский	
Рук. гр.	Каминская	
Инж.	Семенова	
Н. контр.	Кагановская	

ТП 701-3-26с.88 КЖ1

Склад для хранения продовольственных и непродовольственных товаров складской площадью 5,0 тыс. кв.м.

Стадия	Лист	Листов
РП	46	

Фундаменты Фм29... Фм38, Фм56. Спецификация

Министерство Торговли СССР Укрпротарг г. Киев

Копировала [signature] /Миркина/

Формат А2

10033/3

Альбом 3

701-3-26 с.88

Типовые проект

Форм.	Зона	Поз.	Обозначение	Наименование	Кол.	Примеч.
			л. 30,31	ФМ39, ФМ46		
				Сборочные единицы		
				Сетки арматурные		
		27	1.412-3/79 Вып.3	СА-8АI	10	
		44	КНИ1-С6	С6	8	
				Детали		
			1.412-3/79 Вып.3	Соедин. элемент ММ13	16	
		58		ф10 А III ГОСТ 5781-82* l=800	4	только для ФМ39
				Материалы		
				Бетон В15 для ФМ39	6,77	м³
				Бетон В15 для ФМ46	6,06	м³
			л. 30	ФМ40		
				Сборочные единицы		
				Сетки арматурные		
		28	1.412.1-4	СН-6АI	2	
		45	КНИ1-С7	С7	2	
				Детали		
		54	ГОСТ 24379.1-80	Болт 1.1 М24х710 В Ст3кп2	2	
			1.412.1-4	Соедин. элемент ММ1	2	
			1.412.1-4	То же ММ2	2	
			1.412.1-4	—"— ММ3	2	
				Материалы		
				Бетон В15	0,98	м³
			л. 31	ФМ41		
				Сборочные единицы		
				Сетки арматурные		
		27	1.412-3/79 Вып.3	СА-8АI	15	
		44	КНИ1-С6	С6	12	
				Детали		
			1.412-3/79 Вып.3	Соедин. элемент ММ13	24	
		54	ГОСТ 24379.1-80	Болт 1.1 М24х710 В Ст3кп2	2	
		56		ф16 А III ГОСТ 5781-82* l=1300	4	
				Материалы		
				Бетон В15	19,98	м³
			л. 31	ФМ42		
				Сборочные единицы		
				Сетки арматурные		
		16	1.410-3 Вып.1	2С 12А III / 14А III 295х295	1	
		27	1.412-3/79 Вып.3	СА-8АI	20	
		34	1.412-3/79 Вып.3	1СН12А III-7х18	12	
		46	1.412-3/79 Вып.3	СН12А III-7х15	4	
				Детали		
			1.412-3/79 Вып.3	Соедин. элемент ММ13	60	
		53	1.400-15 Вып.1	Изделие закладное МН130-2 l=500	1	
				Материалы		
				Бетон В15	973	м³
			л. 31	ФМ43		
				Сборочные единицы		
				Сетки арматурные		
		17	1.410-3 Вып.1	2С 12А III / 12А III 265х325	1	
		27	1.412-3/79 Вып.3	СА-8АI	10	
		34	1.412-3/79 Вып.3	1СН12А III-7х18	4	
		46	1.412-3/79 Вып.3	СН12А III-7х15	4	
				Детали		
			1.412-3/79 Вып.3	Соедин. элемент ММ13	28	
		53	1.400-15 Вып.1	Изделие закладное МН130-2 l=500	1	
				Материалы		
				Бетон В15	7,3	м³
			л. 31	ФМ44		
				Сборочные единицы		
				Сетки арматурные		
		14	1.410-3 Вып.1	2С 12А III / 12А III 265х265	1	только для 7 баллов
		18	1.410-3 Вып.1	2С 14А III / 14А III 265х265	1	только для 8 баллов
		27	1.412-3/79 Вып.3	СА-8АI	10	
		34	1.412-3/79 Вып.3	1СН12А III-7х18	4	
		46	1.412-3/79 Вып.3	СН12А III-7х15	4	
				Детали		
			1.412-3/79 Вып.3	Соедин. элем. ММ13	28	
		53	1.400-15 Вып.1	Изделие закладное МН130-2 l=500	2	
				Материалы		
				Бетон В15	5,93	м³
			л. 31	ФМ45		
				Сборочные единицы		
				Сетки арматурные		
		14	1.410-3 Вып.1	2С 12А III / 12А III 265х265	1	
		27	1.412-3/79 Вып.3	СА-8АI	10	
		34	1.412-3/79 Вып.3	1СН12А III-7х18	4	
		46	1.412-3/79 Вып.3	СН12А III-7х15	4	
				Детали		
		16	1.412-3/79 Вып.3	Соедин. элемент ММ13	28	
		53	1.400-15 Вып.1	Изделие закладное МН130-2 l=500	1	
				Материалы		
				Бетон В15	3,46	м³
			л. 32	ФМ47		
				Сборочные единицы		
				Сетки арматурные		
		16	1.410-3 Вып.1	2С 12А III / 14А III 295х295	1	
		27	1.412-3/79 Вып.3	СА-8АI	20	
		34	1.412-3/79 Вып.3	1СН12А III-7х18	12	
		46	1.412-3/79 Вып.3	СН12А III-7х15	4	
				Детали		
			1.412-3/79 Вып.3	Соедин. элем. ММ13	60	
		52	1.400-15 Вып.1	Изделие закладное МН121-2	1	
				Материалы		
				Бетон В15	9,8	м³
			л. 32	ФМ48		
				Сборочные единицы		
				Сетки арматурные		
		19	1.410-3 Вып.1	2С 10А III / 10А III 235х235	1	
		27	1.412-3/79 Вып.3	СА-8АI	5	
		46	1.412-3/79 Вып.3	СН12А III-7х15	4	
				Детали		
			1.412-3/79 Вып.3	Соедин. элем. ММ13	12	
				Материалы		
				Бетон В15	2,62	м³
			л. 32	ФМ49		
				Сборочные единицы		
				Сетки арматурные		
		27	1.412-3/79 Вып.3	СА-8АI	5	
		21	1.410-3 Вып.1	2С 10А III / 10А III 295х295	1	

Привязан

Инв. №

ГИП	Изгофович		
Нач. отд.	Лавриненко		
Гл. конст.	Аратовецкий		
Рук. гр.	Катинская		
Инж.	Семенова		
Н. контр.	Карсновская		

Кол: Жа / Канунникова

ТП 701-3-26с.88 КЖ1

Склад для хранения продовольственных и непродовольственных товаров складской площадью 5.0 тыс. кв. м.

Стадия: РП | Лист: 47 | Листов:

Фундаменты ФМ39... ФМ49. Спецификация.

Министерство торговли СССР Укргипроторг г. Киев

Формат А2

10033/3

Инв. № подл. | Подпись и дата | Взам. инв. №

Типовой проект 701-3-26с.88 Альбом 3

Форма	Зона	Поз.	Обозначение	Наименование	Кол.	Прим.
		46	1.412-3/79 вып.3	СН12АIII-7х15	4	
				Детали		
			1.412-3/79 вып.3	Соедин. элемент ММ13	12	
				Материалы		
				Бетон В15	5,05	м³
			л.32	ФМ50		
				Сборочные единицы		
				Сетки арматурные		
		22	1.410-3 вып.1	2С $\frac{12АIII}{12АIII}$ 295х355	1	
		27	1.412-3/79 вып.3	СА-8АI	5	
		46	1.412-3/79 вып.3	СН12АIII-7х15	4	
				Детали		
			1.412-3/79 вып.3	Соедин. элемент ММ8	12	
				Материалы		
				Бетон В15	6,1	м³
			л.32	ФМ51		
				Сборочные единицы		
				Сетки арматурные		
		12	1.410-3 вып.1	2С $\frac{12АIII}{12АIII}$ 235х265	1	
		27	1.412-3/79 вып.3	СА-8АI	5	
		46	1.412-3/79 вып.3	СН12АIII-7х15	4	
				Детали		
			1.412-3/79 вып.3	Соедин. элемент ММ13	12	
		56		ф16АIII ГОСТ5781-82* ℓ=1300	4	
				Материалы		
				Бетон В15	4,8	м³
			л.32	ФМ52		
				Сборочные единицы		
				Сетки арматурные		
		15	1.410-3 вып.1	2С $\frac{10АIII}{10АIII}$ 265х265	1	
		27	1.412-3/79 вып.3	СА-8АI	15	
		34	1.412-3/79 вып.3	1СН12АIII-7х18	8	
		46	1.412-3/79 вып.3	СН12АIII-7х15	4	
				Детали		
			1.412-3/79 вып.3	Соедин. элемент ММ13	44	
		56		ф16АIII ГОСТ5781-82* ℓ=1300	4	
		60		ф20АIII ГОСТ5781-82* ℓ=1600	4	
				Материалы		
				Бетон В15	8,6	м³

Форма	Зона	Поз.	Обозначение	Наименование	Кол.	Примеч.
			л.32	ФМ53		
				Сборочные единицы		
				Сетки арматурные		
		14	1.410-3 вып.1	2С $\frac{12АIII}{12АIII}$ 265х265	1	
		27	1.412-3/79 вып.3	СА-8АI	10	
		34	1.412-3/79 вып.3	1СН12АIII-7х18	4	
		46	1.412-3/79 вып.3	СН12АIII-7х15	4	
				Детали		
			1.412-3/79 вып.3	Соедин. элемент ММ13	28	
				Материалы		
				Бетон В15	5,3	м³
			л.33	ФМ54		
				Сборочные единицы		
				Сетки арматурные		
		17	1.410-3 вып.1	2С $\frac{12АIII}{12АIII}$ 265х325	1	
		27	1.412-3/79 вып.3	СА-8АI	10	
		34	1.412-3/79 вып.3	1СН12АIII-7х18	4	
		46	1.412-3/79 вып.3	СН12АIII-7х15	4	
				Детали		
			1.412-3/79 вып.3	Соедин. элемент ММ13	28	
				Материалы		
				Бетон В15	6,53	м³
			л.33	ФМ55		
				Сборочные единицы		
				Сетки арматурные		
		14	1.410-3 вып.1	2С $\frac{12АIII}{12АIII}$ 265х265	1	Только для 7 баллов
		16	1.410-3 вып.1	2С $\frac{12АIII}{14АIII}$ 265х265	1	Только для 8 баллов
		27	1.412-3/79 вып.3	СА-8АI	15	
		34	1.412-3/79 вып.3	1СН12АIII-7х18	8	
		46	1.412-3/79 вып.3	СН12АIII-7х15	4	
				Детали		
			1.412-3/79 вып.3	Соедин. элемент ММ13	44	
				Материалы		
				Бетон В15	8,3	м³

Форма	Зона	Поз.	Обозначение	Наименование	Кол.	Примеч.
			л.27,40	ФМ57, ФМ111		
				Сборочные единицы		
				Сетки арматурные		
		5	1.410-3 вып.1	2С $\frac{12АIII}{12АIII}$ 175х205	1	
		27	1.412-3/79 вып.3	СА-8АI	5	
		37	1.412-3/79 вып.3	1СН12АIII-7х36	4	
				Детали		
			1.412-3/79 вып.3	Соедин. элемент ММ13	40	
		56		ф16АIII ГОСТ5781-82* ℓ=1300	4	Только для ФМ111
				Материалы		
				Бетон В15 для ФМ57	2,9	м³
				Бетон В15 для ФМ111	3,2	м³
			л.33	ФМ58		
				Сборочные единицы		
				Сетки арматурные		
		5	1.410-3 вып.1	2С $\frac{12АIII}{12АIII}$ 175х205	1	
		27	1.412-3/79 вып.3	СА-8АI	10	
		34	1.412-3/79 вып.3	1СН12АIII-7х18	8	
				Детали		
			1.412-3/79 вып.3	Соедин. элемент ММ13	32	
		52	1.400-15 вып.1	Изделие закладное МН121-2	1	
				Материалы		
				Бетон В15	3,8	м³
			л.33	ФМ59		
				Сборочные единицы		
				Сетки арматурные		
		1	1.410-3 вып.1	2С $\frac{10АIII}{10АIII}$ 175х175	1	
		27	1.412-3/79 вып.3	СА-8АI	5	
		34	1.412-3/79 вып.3	1СН12АIII-7х18	4	
				Детали		
			1.412-3/79 вып.3	Соедин. элемент ММ13	16	
		52	1.400-15 вып.3	Изделие закладное МН121-2	1	
		55		ф12АIII ГОСТ5781-82* ℓ=1000	4	
		58		ф10АIII ГОСТ5781-82* ℓ=800	8	
				Материалы		
				Бетон В15	3,64	м³

Инв. № подл. | Подпись и дата | Взам. инв. №

Привязан

Инв. №

ГИП	Юзефович	
Нач. отд.	Лавриненко	
Гл. конст.	Абрамовская	
Рук. гр.	Каминская	
Инж.	Семенова	
Н. контр.	Кагановская	

Копир. [illegible] / Геренрот /

ТП 701-3-26с.88 Кн.1

Склад для хранения продовольственных и непродовольственных товаров складской площадью 5,0 тыс. кв.м.

Стадия	Лист	Листов
РП	48	

Фундаменты ФМ30...ФМ55, ФМ57...ФМ59, ФМ111. Спецификация

Министерство торговли СССР Укргипроторг г. Киев

формат А2

10033/3

Типовой проект 701-3-26с.88 Альбом 3

Формат	Зона	Поз.	Обозначение	Наименование	Кол.	Примеч.
			л. 33	Фм 60		
				Сборочные единицы		
				Сетки арматурные		
		1	1.410-3 вып. 1	2С $\frac{10А III}{10А III}$ 175×175	1	
		27	1.412-3/79 вып. 3	СА-8АI	5	
		34	1.412-3/79 вып. 3	1СН12АIII-7×18	4	
				Детали		
			1.412-3/79 вып. 3	Соедин. элемент ММ13	16	
				ф12АIII ГОСТ 5781-82* ℓ=1000	4	
				Материалы		
				Бетон В15	2,94	м³
			л. 33	Фм 61		
				Сборочные единицы		
				Сетки арматурные		
		4	1.410-3 вып. 1	2С $\frac{10А III}{10А III}$ 175×235	1	
		27	1.412-3/79 вып. 3	СА-8АI	10	
		35	1.412-3/79 вып. 3	1СН12АIII-7×15	4	
		47	КЖИ1-С8	С8	4	
				Детали		
			1.412-3/79 вып. 3	Соедин. элемент ММ13	36	
		54	ГОСТ 24379.1-80	Болт 1.1М24×710ВСт3кп2	4	
		58		ф10АIII ГОСТ 5781-82* ℓ=800	4	
				Материалы		
				Бетон В15	5,33	м³
			л. 33	Фм 62		
				Сборочные единицы		
				Сетки арматурные		
		11	1.410-3 вып. 1	2С $\frac{10А III}{10А III}$ 175×205	1	
		27	1.412-3/79 вып. 3	СА-8АI	5	
		28	1.412.1-4	СН-6АI	2	
		35	1.412-3/79 вып. 3	1СН12АIII-7×15	4	
		48	1.412-3/79 вып. 3	1С $\frac{12А III}{6А III}$ 85×265	2	
				Детали		
			1.412-3/79 вып. 3	Соедин. элемент ММ13	12	
			1.412.1-4	То же ММ1	4	
			1.412.1-4	—"— ММ2	4	
			1.412.1-4	—"— ММ3	4	
		54	ГОСТ 24379.1-80	Болт 1.1М24×710ВСт3кп2	2	
				Материалы		
				Бетон В15	4,53	м³

Формат	Зона	Поз.	Обозначение	Наименование	Кол.	Примеч.
			л. 34	Фм 63		
				Сборочные единицы		
				Сетки арматурные		
		4	1.410-3 вып. 1	2С $\frac{10А III}{10А III}$ 175×235	1	
		27	1.412-3/79 вып. 3	СА-8АI	10	
		35	1.412-3/79 вып. 3	1СН12АIII-7×15	4	
		47	КЖИ1-С8	С8	4	
				Детали		
			1.412-3/79 вып. 3	Соедин. элемент ММ13	36	
		54	ГОСТ 24379.1-80	Болт 1.1М24×710ВСт3кп2	2	
				Материалы		
				Бетон В15	4,53	м³
			л. 34	Фм 64		
				Сборочные единицы		
				Сетки арматурные		
		11	1.410-3 вып. 1	2С $\frac{10А III}{10А III}$ 175×205	1	
		27	1.412-3/79 вып. 3	СА-8АI	5	
		28	1.412.1-4	СН-6АI	2	
		35	1.412-3/79 вып. 3	1СН12АIII-7×15	4	
		49	1.410-3 вып. 3	1С $\frac{12А III}{6А III}$ 85×145	2	
				Детали		
			1.412-3/79 вып. 3	Соедин. элемент ММ13	12	
			1.412.1-4	То же ММ1	4	
			1.412.1-4	—"— ММ2	4	
			1.412.1-4	—"— ММ3	4	
		54	ГОСТ 24379.1-80	Болт 1.1М24×710ВСт3кп2	2	
				Материалы		
				Бетон В15	3,1	м³
			л. 34	Фм 65		
				Сборочные единицы		
				Сетки арматурные		
		10	1.410-3 вып. 1	2С $\frac{10А III}{10А III}$ 145×145	1	
		28	1.412.1-4	СН-6АI	2	
		49	1.410-3 вып. 1	1С $\frac{12А III}{6А III}$ 85×145	2	
				Детали		
			1.412.1-4	Соедин. элемент ММ1	4	
			1.412.1-4	То же ММ2	4	
			1.412.1-4	—"— ММ3	4	

Формат	Зона	Поз.	Обозначение	Наименование	Кол.	Примеч.
		54	ГОСТ 24379.1-80	Болт 1.1М24×710ВСт3кп2	2	
				Материалы		
				Бетон В15	2,0	м³
			л. 34	Фм 66		
				Сборочные единицы		
				Сетки арматурные		
		1	1.410-3 вып. 1	2С $\frac{10А III}{10А III}$ 175×175	1	
		28	1.412.1-4	СН-6АI	2	
		49	1.410-3 вып. 1	1С $\frac{12А III}{6А III}$ — 85×145	2	
				Детали		
			1.412.1-4	Соедин. элемент ММ1	4	
			1.412.1-4	То же ММ2	4	
			1.412.1-4	—"— ММ3	4	
		54	ГОСТ 24379.1-80	Болт 1.1М24×710ВСт3кп2	2	
		59		ф14АIII ГОСТ 5781-82* ℓ=1120	4	
		52	1.400-15 вып. 1	Изделие закладное МН112	1	
				Материалы		
				Бетон В15	2,96	м³
			л. 34	Фм 67		
				Сборочные единицы		
				Сетки арматурные		
		11	1.410-3 вып. 1	2С $\frac{10А III}{10А III}$ 175×205	1	
		27	1.412-3/79 вып. 3	СА-8АI	5	
		35	1.412-3/79 вып. 3	1СН12АIII-7×15	4	
				Детали		
			1.412-3/79 вып. 3	Соедин. элем. ММ13	12	
		52	1.400-15 вып. 1	Изделие закладное МН112	1	
		54	ГОСТ 24379.1-80	Болт 1.1М24×710ВСт3кп2	2	
		59		ф14АIII ГОСТ 5781-82* ℓ=1120	4	
				Материалы		
				Бетон В15	2,98	м³

Инв. № подл. | Подпись, дата | Взам. инв. №

Привязан

Инв. №

ГИП	Юзефович	
Нач. отд.	Лавриненко	
Гл. констр.	Абрамовский	
Рук. гр.	Каминская	
Инж.	Семенова	
Н. контр.	Кагановская	

ТП 701-3-26с.88 КЖ1

Склад для хранения продовольственных и непродовольственных товаров складской площадью 5,0 тыс. кв. м

Стадия	Лист	Листов
РП	49	

Фундаменты Фм60...Фм67 Спецификация

Министерство Торговли СССР Укргипроторг г. Киев

Копировала [signature] /Миркина/

Формат А2

10033/3

Альбом 3

Типовой проект 701-3-26с.88

Форм.	Зона	Поз.	Обозначение	Наименование	Кол	Примеч.
			л.34	ФМ68		
				Сборочные единицы		
				Сетки арматурные		
		5	1.410-3 Вып.1	2С 12АIII/12АIII-175х205	1	
		27	1.412-3/79 Вып.3	СА-8АI	5	
		35	1.412-3/79 Вып.3	1СН12АIII-7х15	4	
				Детали		
			1.412-3/79 Вып.3	Соедин. элемент ММ13	12	
		52	1.400-15 Вып.1	Изделие закладное МН121-2	1	
				Материалы		
				Бетон В15	2,32	м³
			л.34	ФМ69		
				Сборочные единицы		
				Сетки арматурные		
		23	1.410-3 Вып.1	2С 12АIII/12АIII-175х175	1	
		27	1.412-3/79 Вып.3	СА-8АI	5	
		35	1.412-3/79 Вып.3	1СН12АIII-7х15	4	
				Детали		
			1.412-3/79 Вып.3	Соедин. элемент ММ13	12	
		52	1.400-15 Вып.1	Изделие закладное МН121-2	2	
				Материалы		
				Бетон В15	2,02	м³
			л.35	ФМ70		
				Сборочные единицы		
				Сетки арматурные		
		11	1.410-3 Вып.1	2С 10АIII/10АIII-175х205	1	
		27	1.412-3/79 Вып.3	СА-8АI	5	
		35	1.412-3/79 Вып.3	1СН12АIII-7х15	4	
				Детали		
			1.412-3/79 Вып.3	Соедин. элемент ММ13	12	
		52	1.400-15 Вып.1	Изделие закладное МН121-2	1	
		53	1.400-15 Вып.1	Тоже МН130-2 ℓ=500	1	
		58		ф10АIII ГОСТ5781-82* ℓ=800	4	
				Материалы		
				Бетон В15	2,2	м³
			л.35	ФМ71		
				Сборочные единицы		
				Сетки арматурные		
		24	1.410-3 Вып.1	2С 10АIII/10АIII-205х205	1	
		27	1.412-3/79 Вып.3	СА-8АI	5	

Формат	Зона	Поз.	Обозначение	Наименование	Кол	Примеч.
		35	1.412-3/79 Вып.3	1СН12АIII-7х15	4	
				Детали		
			1.412-3/79 Вып.3	Соедин. элемент ММ13	12	
		53	1.400-15 Вып.1	Изделие закладное МН130-2 ℓ=500	2	
				Материалы		
				Бетон В15	3,1	м³
			л.35	ФМ72, ФМ73		
				Сборочные единицы		
				Сетки арматурные		
		11	1.410-3 Вып.1	2С 10АIII/10АIII-175х205	1	
		27	1.412-3/79 Вып.3	СА-8АI	5	
		34	1.412-3/79 Вып.3	1СН12АIII-7х18	4	
				Детали		
			1.412-3/79 Вып.3	Соедин. элемент ММ13	16	
		60		ф20АIII ГОСТ5781-82* ℓ=1600	4	
		58		ф10АIII ГОСТ5781-82* ℓ=800	4	только для ФМ73
				Материалы		
				Бетон В15 для ФМ72	2,73	м³
				Бетон В15 для ФМ73	2,82	м³
			л.35	ФМ74		
				Сборочные единицы		
				Сетки арматурные		
		11	1.410-3 Вып.1	2С 10АIII/10АIII-175х205	1	
		27	1.412-3/79 Вып.3	СА-8АI	5	
		35	1.412-3/79 Вып.3	1СН12АIII-7х15	4	
				Детали		
			1.412-3/79 Вып.3	Соедин. элемент ММ13	12	
		63	1.400-15 Вып.1	Изделие закладное МН130-2 ℓ=500	2	
				Материалы		
				Бетон В15	2,5	м³
			л.35	ФМ75		
				Сборочные единицы		
				Сетки арматурные		
		24	1.410-3 Вып.1	2С 10АIII/10АIII-205х205	1	
		27	1.412-3/79 Вып.3	СА-8АI	5	

Формат	Зона	Поз.	Обозначение	Наименование	Кол	Примеч.
		35	1.412-3/79 Вып.3	1СН12АIII-7х15	4	
				Детали		
			1.412-3/79 Вып.3	Соедин. элемент ММ13	12	
		53	1.400-15 Вып.1	Изделие закладное МН130-2 ℓ=500	2	
		59		ф14АIII ГОСТ5781-82* ℓ=1120	4	
		58		ф10АIII ГОСТ5781-82* ℓ=800	8	
				Материалы		
				Бетон В15	3,5	м³
			л.35	ФМ76		
				Сборочные единицы		
				Сетки арматурные		
		1	1.410-3 Вып.1	2С 10АIII/10АIII-175х175	1	
		27	1.412-3/79 Вып.3	СА-8АI	5	
		35	1.412-3/79 Вып.3	1СН12АIII-7х15	4	
				Детали		
			1.412-3/79 Вып.3	Соедин. элемент ММ13	12	
		52	1.400-15 Вып.1	Изделие закладное МН121-2	1	
		53	1.400-15 Вып.1	То же МН130-2 ℓ=500	1	
				Материалы		
				Бетон В15	2,4	м³
			л.36	ФМ77		
				Сборочные единицы		
				Сетки арматурные		
		1	1.410-3 Вып.1	2С 10АIII/10АIII-175х175	1	
		27	1.412-3/79 Вып.3	СА-8АI	5	
		35	1.412-3/79 Вып.3	1СН12АIII-7х15	4	
				Детали		
			1.412-3/79 Вып.3	Соедин. элемент ММ13	12	
		52	1.400-15 Вып.1	Изделие закладное МН121-2	2	
		54	ГОСТ24379.1-80	Болт 1.1м24х710ВСт3кп2	2	
				Материалы		
				Бетон В15	2,7	м³

Привязан

Инв. №

Инв. № подл. | Подпись и дата | Взам. инв. №

ГИП	Изверзьева		
Нач. отд.	Поварченкова		
Гл. конст.	Воронковская		
Рук. гр.	Каменская		
Инжен.	Семенова		
Н. контр.	Кат.	Одесская	

ТП 701-3-26с.88 КЖ1

Склад для хранения продовольственных и непродовольственных товаров складской площадью 5,0 тыс. кв. м

Стадия	Лист	Листов
РП	50	

Фундаменты ФМ68..., ФМ77 Спецификация

Минторгтехпроект УКРГИПРОТОРГ г. Киев

Копировал (Калунникова)

Формат А2

10035/3

Типовой проект 701-3-26с.88 Альбом 3

Формат	Зона	Поз.	Обозначение	Наименование	Кол	примеч.
			1.36	Фм 78		
				Сборочные единицы		
				Сетки арматурные		
		1	1.410-3 вып.1	2С 10АIII/10АIII 175х175	1	
		28	1.412.1-4	СН-6АI	2	
		49	1.410-3 вып.1	1С 12АIII/6АIII 85х145	2	
				Детали		
			1.412.1-4	Соедин. элемент мм1	4	
			1.412.1-4	То же мм2	4	
			1.412.1-4	" мм3	4	
		52	1.400-15 вып.1	Изделие закладное мн121-2	1	
		54	ГОСТ 24379.1-80	Болт 1 М24х710 Вст3кп2	2	
				Материалы		
				Бетон В15	2,3	м³
			1.36	Фм 79		
				Сборочные единицы		
				Сетки арматурные		
		4	1.410-3 вып.1	2С 10АIII/10АIII 175х235	1	
		27	1.412-3/79 вып.3	СА-8АI	10	
		35	1.412-3/79 вып.3	1СН12АIII-7х15	8	
				Детали		
			1.412-3/79 вып.3	Соедин. элемент мм13	24	
		52	1.400-15 вып.1	Изделие закладное мн121-2	1	
		54	ГОСТ 24379.1-80	Болт 1.1 М24х710 Вст3кп2	4	
		58		Ф10АIII ГОСТ 5781-82* С=800	4	
				Материалы		
				Бетон В15	1,83	м³
			1.36	Фм 80		
				Сборочные единицы		
				Сетки арматурные		
		1	1.410-3 вып.1	2С 10АIII/10АIII 175х175	1	
		27	1.412-3/79 вып.3	СА-8АI	5	
		35	1.412-3/79 вып.3	1СН12АIII-7х15	4	
				Детали		
			1.412-3/79 вып.3	Соедин. элемент мм13	12	
		52	1.400-15 вып.1	Изделие закладное мн121-2	2	
				Материалы		
				Бетон В15	2,1	м³

Формат	Зона	Поз.	Обозначение	Наименование	Кол	примеч.
			1.36	Фм 81		
				Сборочные единицы		
				Сетки арматурные		
		1	1.410-3 вып.1	2С 10АIII/10АIII 175х175	1	
		27	1.412-3/79 вып.3	СА-8АI	5	
		35	1.412-3/79 вып.3	1СН12АIII-7х15	4	
				Детали		
			1.412-3/79 вып.3	Соедин. элемент мм13	12	
		52	1.400-15 вып.1	Изделие закладное мн121-2	1	
				Материалы		
				Бетон В15	2,2	м³
			1.36	Фм 82		
				Сборочные единицы		
				Сетки арматурные		
		6	1.410-3 вып.1	2С 12АIII/12АIII 235х295	1	
		27	1.412-3/79 вып.3	СА-8АI	10	
		35	1.412-3/79 вып.3	1СН12АIII-7х15	4	
		36	1.412-3/79 вып.3	1СН12АIII-7х24	4	
				Детали		
			1.412-3/79 вып.3	Соедин. элем. мм13	36	
		54	ГОСТ 24379.1-80	Болт 1.1 М24х710 Вст3кп2	2	
		60		Ф20АIII ГОСТ 5781-82* С=1600	4	
				Материалы		
				Бетон В15	9,1	м³
			1.36	Фм 83		
				Сборочные единицы		
				Сетки арматурные		
		25	1.410-3 вып.1	2С 12АIII/12АIII 235х295	1	
		27	1.412-3/79 вып.3	СА-8АI	10	
		34	1.412-3/79 вып.3	1СН12АIII-7х18	8	
				Детали		
			1.412-3/79 вып.3	Соедин. элемент мм13	48	
		52	1.400-15 вып.1	Изделие закладное мн121-2	1	
		60		Ф20АIII ГОСТ 5781-82* С=1600	4	
				Материалы		
				Бетон В15	8,1	м³

Формат	Зона	Поз.	Обозначение	Наименование	Кол	примеч.
			1.37	Фм 84		
				Сборочные единицы		
				Сетки арматурные		
		2	1.410-3 вып.1	2С 10АIII/10АIII 205х285	1	
		27	1.412-3/79 вып.3	СА-8АI	10	
		35	1.412-3/79 вып.3	1СН12АIII-7х15	8	
				Детали		
		54	ГОСТ 24379.1-80	Болт 1.1 М24х710 Вст3кп2	2	
			1.412-3/79 вып.3	Соедин. элемент мм13	24	
				Материалы		
				Бетон В15	4,01	м³
			1.37	Фм 85		
				Сборочные единицы		
				Сетки арматурные		
		11	1.410-3 вып.1	2С 10АIII/10АIII 175х205	1	
		27	1.412-3/79 вып.3	СА-8АI	5	
		28	1.412.1-4	СН-6АI	2	
		35	1.412-3/79 вып.3	1СН12АIII-7х15	4	
		49	1.410-3 вып.1	1С 12АIII/6АIII 85х145	2	
				Детали		
			1.412-3/79 вып.3	Соедин. элемент мм13	12	
			1.412.1-4	То же мм1	4	
			1.412.1-4	" мм2	4	
			1.412.1-4	" мм3	4	
		54	ГОСТ 24379.1-80	Болт 1.1 М24х710 Вст3кп2	2	
				Материалы		
				Бетон В15	2,9	м³

Привязан

Инв. №

ГИП	Изергович		
Нач. отд	Лабренина		
Гл. конст	Абрамовский		
Рук. гр	Гаминская		
Инж.	Семенова		
Н. контр	Казановский		

ТП 701-3-26с.88 КЖ1

Склад для хранения продовольственных и непродовольственных товаров складской площадью 5,0 тыс. кв. м

Фундаменты Фм 78... Фм 85 Спецификация

Стадия	Лист	Листов
РП	51	

Минстройматериалов Укрглавпромстройматериалтрест г. Киев

Копировала Мирюкина

Формат А2

10033/3

Инв. № подл. | Подпись и дата | Взам. инв. №

Типовой проект 701-3-26с.88 Альбом 3

Формат	Зона	Поз.	Обозначение	Наименование	Кол.	Прим.
			л. 37	Фм86		
				Сборочные единицы		
				Сетки арматурные		
		11	1.410-3 Вып.1	2С $\frac{10АIII}{10АIII}$ 175х205	1	
		27	1.412-3/79 Вып.3	СА-8АI	5	
		35	1.412-3/79 Вып.3	1СН12АIII-7х15	4	
				Детали		
			1.412-3/79 Вып.3	Соедин. элемент ММ13	12	
				Материалы		
				Бетон В15	2,05	м³
			л. 37	Фм87		
				Сборочные единицы		
				Сетки арматурные		
		11	1.410-3 Вып.1	2С $\frac{10АIII}{10АIII}$ 175х205	1	
		27	1.412-3/79 Вып.3	СА-8АI	5	
		35	1.412-3/79 Вып.3	1СН12АIII-7х15	4	
				Детали		
			1.412-3/79 Вып.3	Соедин. элемент ММ13	12	
		61		ф25АIII ГОСТ5781-82* L=2000	4	
				Материалы		
				Бетон В15 для фм87	2,5	м³
			л. 37	Фм88, Фм89		
				Сборочные единицы		
				Сетки арматурные		
		11	1.410-3 Вып.1	2С $\frac{10АIII}{10АIII}$ 175х205	1	
		27	1.412-3/79 Вып.3	СА-8АI	5	
		34	1.412-3/79 Вып.3	1СН12АIII-7х18	4	
				Детали		
			1.412-3/79 Вып.3	Соедин. элемент ММ13	16	
		51		ф25АIII ГОСТ5781-82* L=2000	4	только для фм88
				Материалы		
				Бетон В15 для фм88	2,85	м³
				Бетон В15 для фм89	2,6	м³
			л. 37	Фм90		
				Сборочные единицы		
				Сетки арматурные		
		26	1.410-3 Вып.1	2С $\frac{10АIII}{10АIII}$ 205х235	1	
		27	1.412-3/79 Вып.3	СА-8АI	5	
		35	1.412-3/79 Вып.3	1СН12АIII-7х15	4	

Формат	Зона	Поз.	Обозначение	Наименование	Кол.	Прим.
				Детали		
			1.412-3/79 Вып.3	Соедин. элемент ММ13	12	
				Материалы		
				Бетон В15	2,8	м³
			л. 27	Фм91		
				Сборочные единицы		
				Сетки арматурные		
		1	1.410-3 Вып.1	2С $\frac{10АIII}{10АIII}$ 175х175	1	
		28	1.412.1-4	СН-6АI	2	
		49	1.410-3 Вып.1	1С $\frac{12АIII}{6АI}$ 85х145	2	
				Детали		
			1.412.1-4	Соедин. элемент ММ1	4	
			1.412.1-4	То же ММ2	4	
			1.412.1-4	— " — ММ3	4	
		54	ГОСТ24379.1-80	Болт 1.1М24х710ВСт3кп2	2	
				Материалы		
				Бетон В15	2,3	м³
			л. 38	Фм94		
				Сборочные единицы		
				Сетки арматурные		
		5	1.410-3 Вып.1	2С $\frac{12АIII}{12АIII}$ 175х205	1	
		27	1.412-3/79 Вып.3	СА-8АI	5	
		34	1.412-3/79 Вып.3	1СН12АIII-7х18	4	
				Детали		
			1.412-3/79 Вып.3	Соедин. элемент ММ13	16	
		58		ф10АIII ГОСТ5781-82* L=800	4	
				Материалы		
				Бетон В15	2,63	м³
			л. 38	Фм95		
				Сборочные единицы		
				Сетки арматурные		
		10	1.410-3 Вып.1	2С $\frac{10АIII}{10АIII}$ 145х145	1	
		28	1.412.1-4	СН-6АI	2	
		39	1.410-3 Вып.1	1С $\frac{12АIII}{6АIII}$ 85х175	2	

Формат	Зона	Поз.	Обозначение	Наименование	Кол.	Прим.
				Детали		
		54	ГОСТ24379.1-80	Болт 1.1М24х710ВСт3кп2	2	
		58		ф10АIII ГОСТ5781-82* L=800	4	
			1.412.1-4	Соедин. элемент ММ1	4	
			1.412.1-4	То же ММ2	4	
			1.412.1-4	— " — ММ3	4	
				Материалы		
				Бетон В15	1,65	м³
			л. 38	Фм96		
				Сборочные единицы		
				Сетки арматурные		
		1	1.410-3 Вып.1	2С $\frac{10АIII}{10АIII}$ 175х175	1	
		27	1.412-3/79 Вып.3	СА-8АI	5	
		34	1.412-3/79 Вып.3	1СН12АIII-7х18	4	
				Детали		
			1.412-3/79 Вып.3	Соедин. элемент ММ13	16	
		55		ф12АIII ГОСТ5781-82* L=1000	4	
				Материалы		
				Бетон В15	1,81	м³
			л. 38	Фм97		
				Сборочные единицы		
				Сетки арматурные		
		1	1.410-3 Вып.1	2С $\frac{10АIII}{10АIII}$ 175х175	1	
		27	1.412-3/79 Вып.3	СА-8АI	5	
		34	1.412-3/79 Вып.3	1СН12АIII-7х18	4	
				Детали		
			1.412-3/79 Вып.3	Соедин. элемент ММ13	16	
		56		ф16АIII ГОСТ5781-82* L=1300	4	
				Материалы		
				Бетон В15	2,01	м³

Привязан

Инв. №

ГИП	Юзефович		
Нач. отд.	Лаврищева		
Гл. конс.	Абрамович		
Рук. гр.	Клименко		
Инж.	Семенова		
Н. контр.	Коэлинтевич		

ТП 701-3-26с.88 Кол.1

Склад для хранения продовольственных и непродовольственных товаров складской площадью 5,0 тыс. кв. м.

Стадия	Лист	Листов
РП	52	

Фундаменты фм86...фм91, фм94...фм97. Спецификация

Министерство торговли УССР Укрглавторг г. Киев

Копир. Фих-1 (Геокопт)

Формат А2

Инв.№подл. | Подпись и дата | Взам.инв.№

10033/3

Альбом 3

701-3-26с.88

Типовой проект

Формат	Зона	Поз	Обозначение	Наименование	Кол	Примеч.
			л. 38	фм 98		
				Сборочные единицы		
				Сетки арматурные		
		10	1.410-3 Вып. 1	2С $\frac{10\text{-}A\,III}{10\text{-}A\,III}$ 145×145	1	
		28	1.412.1-4	СН-6АI	2	
		39	1.410-3 Вып. 1	1С $\frac{12\text{-}A\,III}{6\text{-}A\,III}$ 85×175	2	
				Детали		
			1.412.1-4	Соедин. элемент ММ1	4	
			1.412.1-4	То же ММ2	4	
			1.412.1-4	—"— ММ3	4	
		54	ГОСТ 24379.1-80	Болт 1.1М24×710 Вст3кп2	2	
		58		ф10 А III ГОСТ 5781-82* l=800	4	
				Материалы		
				Бетон В15	1,65	м³
			л. 38	фм 99		
				Сборочные единицы		
				Сетки арматурные		
		11	1.410-3 Вып. 1	2С $\frac{10\text{-}A\,III}{10\text{-}A\,III}$ 175×205	1	
		27	1.412-3/79 Вып.3	СА-8АI	5	
		28	1.412.1-4	СН-6АI	2	
		35	1.412-3/79 Вып.3	1СН12А III-7×15	4	
		49	1.410-3 Вып.1	1С $\frac{12\text{-}A\,III}{6\text{-}A\,III}$ 85×145	2	
				Детали		
			1.410-3 Вып. 1	Соедин. элемент ММ13	12	
			1.412.1-4	То же ММ1	4	
			1.412.1-4	—"— ММ2	4	
			1.412.1-4	—"— ММ3	4	
		54	ГОСТ 24379.1-80	Болт 1.1 М24×710 Вст3кп2	2	
		58		ф10 А III ГОСТ 5781-82* l=800	4	
				Материалы		
				Бетон В15	984	м³
			л. 38	фм 100		
				Сборочные единицы		
				Сетки арматурные		
		11	1.410-3 Вып. 1	2С $\frac{10\text{-}A\,III}{10\text{-}A\,III}$ 175×205	1	
		27	1.412-3/79 Вып.3	СА-8АI	5	
		35	1.412-3/79 Вып.3	1СН12А III-7×15	4	

Формат	Зона	Поз	Обозначение	Наименование	Кол	Примеч.
				Детали		
			1.412-3/79 Вып. 3	Соедин. элемент ММ13	12	
		53	1.400-15 Вып. 1	Изделие закладное МН130-2 l=500	2	
				Материалы		
				Бетон В15	2,48	м³
			л. 39	фм 101		
				Сборочные единицы		
				Сетки арматурные		
		26	1.410-3 Вып. 1	2С $\frac{10\text{-}A\,III}{10\text{-}A\,III}$ 205×235	1	
		27	1.412-3/79 Вып. 3	СА-8АI	5	
		35	1.412-3/79 Вып. 3	1СН12А III-7×15	4	
				Детали		
			1.412-3/79 Вып. 3	Соедин. элемент ММ13	12	
				Материалы		
				Бетон В15	2,78	м³
			л. 39	фм 102		
				Сборочные единицы		
				Сетки арматурные		
		63	1.410-3 Вып. 1	2С $\frac{14\text{-}A\,III}{14\text{-}A\,III}$ 295×295	2	
		33		ф20 А III ГОСТ 5781-82* l=1050	12	
		50		-12×200 ГОСТ 103-76* l=200	3	
				Материалы		
				Бетон В15	2,43	м³
			л. 39, 40	фм 103, 104, 106, фм 109, фм 110		
				Детали		
		56		ф16 А III ГОСТ 5781-82* l=1300	4	
				Материалы		
				Бетон В15 для фм 103	0,15	м³
				Бетон В15 для фм 104	0,64	м³
				Бетон В15 для фм 106	0,63	м³
				Бетон В15 для фм 109	0,38	м³
				Бетон В15 для фм 110	0,64	м³

Формат	Зона	Поз	Обозначение	Наименование	Кол	Примеч.
			л. 39	фм 105		
				Сборочные единицы		
				Сетки арматурные		
		24	1.410-3 Вып. 1	2С $\frac{10\text{-}A\,III}{10\text{-}A\,III}$ 205×205	1	
		27	1.412-3/79 Вып. 3	СА-8АI	5	
		35	1.412-3/79 Вып. 3	1СН12А III-7×15	4	
				Детали		
			1.412-3/79 Вып. 3	Соедин. элемент ММ13	12	
		53	1.400-15 Вып. 1	Изделие закладное МН130-2 l=500	2	
		58		ф10 А III ГОСТ 5781-82* l=800	8	
				Материалы		
				Бетон В15	3,5	м³
			л. 39	фм 107		
				Сборочные единицы		
				Сетки арматурные		
		1	1.410-3 Вып. 1	2С $\frac{10\text{-}A\,III}{10\text{-}A\,III}$ 175×175	1	
		27	1.412-3/79 Вып. 3	СА-8АI	5	
		37	1.412-3/79 Вып.3	1СН12А III-7×36	4	
				Детали		
		54	ГОСТ 24379.1-80	Болт 1.1М24×710 Вст3кп2	2	
			1.412-3/79 Вып.3	Соедин. элемент ММ13	40	
				Материалы		
				Бетон В15	4,4	м³
			л. 40	фм 108		
				Сборочные единицы		
				Сетки арматурные		
		1	1.410-3 Вып. 1	2С $\frac{10\text{-}A\,III}{10\text{-}A\,III}$ 175×175	1	
		27	1.412-3/79 Вып. 3	СА-8АI	5	
		34	1.412-3/79 Вып. 3	1СН12А III-7×18	4	
				Детали		
			1.412-3/79 Вып. 3	Соедин. элемент ММ13	16	
		62	1.400-15 Вып.3	Изделие закладное МН145-2	1	
				Материалы		
				Бетон В15	2,8	м³

Привязан

Инв. №

Инв. № подл. | Подпись и дата | Взам. инв. №

ГИП	Юзефович		
Нач. отд.	Кагановская		
Гл. констр.	Абрамовенко		
Рук. гр.	Камышева		
Инж.	Оленова		
Н. контр.	Кагановская		

ТП 701-3-26с.88 КЖ1

Склад для хранения продовольственных и непродовольственных товаров складской площадью 5, 0 тыс. кв. м.

Стадия	Лист	Листов
РП	53	

Фундаменты фм 98... фм 110 Спецификация

Минстрой УССР УКРГИПРОГОРР г. Киев

кот. ф. Са... /Калунникова/

Формат А2

10033/3

Типовой проект 701-3-26.88 Альбом 3

Марка элемента	Изделия арматурные																Изделия закладные												Общий расход
	Арматура класса														Всего		Арматура класса			Болты			Прокат марки			Всего			
	AI						AIII										AIII			ГОСТ 24379.1-80			ВСт3кп2						
	ГОСТ 5781-82*																ГОСТ 5781-82*			1.1.М24 х110	1.1.М18 х110		ГОСТ 103-76*						
	ф6	ф8	ф10			Итого	ф6	ф10	ф12	ф14	ф16	ф20	ф25		Итого		ф10	ф12	Итого			Итого	-б-8		Итого					
Фм1	5,24	13,5				18,74		13,4	37,28						56,68	75,42													75,42
Фм2	9,84	27,0				36,84		35,7	74,56						110,26	147,1													147,1
Фм3	3,68	13,5				17,18		13,4	30,92						50,32	67,5	1,4		1,4	6,2		6,2	7,6		7,6	15,2	82,7			82,7
Фм4	3,68	13,5				17,18			68,42						68,42	85,6	0,7	1,7	2,4				10,1		10,1	12,5	98,1			98,1
Фм5	3,68	13,5				17,18			68,42						68,42	85,6		1,7	1,7				6,3		6,3	8,0	93,6			93,6
Фм6	7,16	13,5				20,66		26,1	53,64						79,74	100,4													100,4
Фм7	9,56	13,5				23,06		26,1	53,64						79,74	102,8													102,8
Фм8	7,16	13,5				20,66			83,58						83,58	104,24													104,24
Фм9	9,84	27,0				36,84			108,06						108,06	144,9				6,2		6,2				6,2	151,1			151,1
Фм10	9,84	27,0				36,84		26,1	74,56						100,66	137,5													137,5
Фм11/для 76/	14,44	40,5				54,94			174,54						174,54	229,48	0,7		0,7				3,8		3,8	4,5	233,98			233,98
Фм11/для 86/	14,44	40,5				54,94			143,14	42,8					185,94	240,88	0,7		0,7				3,8		3,8	4,5	245,38			245,38
Фм12	9,84	27,0				36,84			119,36						119,36	156,2	1,4		1,4				7,6		7,6	9,0	165,2			165,2
Фм13	9,84	27,0				36,84			119,36						119,36	156,2	0,7	1,7	2,4				10,1		10,1	12,5	168,7			168,7
Фм14	14,44	40,5				54,94		55,9	115,4						171,3	226,24	0,7	1,7	2,4				10,1		10,1	12,5	238,74			238,74
Фм15	7,16	13,5				20,66		13,4	50,08						69,48	90,14				6,2		6,2				6,2	96,34			96,34
Фм16	7,04		8,4			15,44	1,6	13,4	20,8						41,8	57,24				6,2		6,2				6,2	63,44			63,44
Фм17	7,04		8,4			15,44	1,6	14,4	15,6						31,6	47,04				6,2		6,2				6,2	53,24			53,24
Фм18	4,32	13,5				17,82			64,42						64,42	82,24													82,24
Фм19	4,32	13,5				17,82			64,42						64,42	82,24	1,4		1,4				7,6		7,6	9,0	91,24			91,24
Фм20	3,68	13,5				17,18		31,2	30,92		8,4				70,52	87,7	0,7		0,7	6,2	2,62	8,82	3,8		3,8	4,5	92,2			92,2
Фм21	7,04		8,4			15,44	1,6	13,4	20,8		8,4				50,2	65,64				6,2	5,24	11,44				11,44	77,08			77,08
Фм22	13,04	13,5				26,54		13,4	88,44						107,84	134,38													134,38
Фм23	13,04	13,5				26,54		13,4	88,44		8,4				116,24	142,78													142,78
Фм24	20,08	13,5	8,4			41,98	1,2		134,74						135,94	177,92				6,2		6,2				6,2	184,12			184,12
Фм25/для 76/	14,2	13,5	8,4			36,1	1,6	23,3	70,86						95,78	131,88				6,2		6,2				6,2	138,08			138,08
Фм25/для 86/	14,2	13,5	8,4			36,1	1,6		104,38						105,98	142,08				6,2		6,2				6,2	148,28			148,28
Фм26	7,16	13,5				20,66		13,4	50,08						89,48	90,14													90,14
Фм27	12,68	27,0				37,68			107,48						107,48	145,16													145,16
Фм28	10,68	27,0				37,68			107,48						107,48	145,16													145,16
Фм29	21,16	13,42				40,58		21,0	120,86		15,7				267,56	308,14	0,7		0,7				3,8		3,8	4,5	312,64			312,64
Фм30	11,2	13,5				24,7		42,0	209,26		15,7				284,96	309,66	0,7		0,7				3,8		3,8	4,5	314,16			314,16
Фм31/для 76/	21,96	13,5				35,46		42,0	207,6						249,64	285,1	0,7		0,7	6,2		6,2	3,8		3,8	10,7	295,8			295,8
Фм31/для 86/	21,96	13,5				35,46			267,64						267,64	303,1	0,7		0,7	6,2		6,2	3,8		3,8	10,7	313,8			313,8

Инв.№ подл. | Подпись и дата | Взам.инв.№

Привязан

Инв. №

ГИП	Юзефович		
Нач.отд.	Лаврименко		
Гл.конст.	Ростовской		
Рук.гр.	Калинская		
Инж.	Семенова		
Н.контр.	Костюкевич		

Копир. Ольг / Перепрот /

ТП 701-3-26с.88 Кф1

Склад для хранения продовольственных и непродовольственных товаров складской площадью 5,0 тыс. кв.м.

Стадия	Лист	Листов
РП	54	

Ведомость расхода стали на один фундамент /начало/

Министерство торговли УССР Укрсельторгпроект г. Киев

Формат А2

10033/3

Типовой проект 701-3-26с.88 Альбом 3

Марка элемента	Изделия арматурные. Арматура класса А I, ГОСТ 5781-82*					Арматура класса А III, ГОСТ 5781-82*									Всего	Изделия закладные. Арматура класса А III, ГОСТ 5781-82*			Болты ГОСТ 24379-80			Прокат марки В Ст 3 кп 2, ГОСТ 103-76*			Всего	Общий расход
	ф6	ф8	ф10		Итого	ф6	ф10	ф12	ф14	ф16	ф20	ф25		Итого		ф10	ф12	Итого	1.1м24 ×710	1.1м16 ×710	Итого	-8×8	Итого			
Фм 32	9,84	27,0			36,84		23,3	74,56						97,86	134,7	0,7		0,7				3,8	3,8	4,5	139,2
Фм 33	9,84	27,0			36,84		23,3	74,56						97,86	134,7	0,7	1,7	2,4				10,1	10,1	12,5	147,2
Фм 34	4,92	13,5			18,42			70,78		8,4				79,18	97,6										97,6
Фм 35 (для 7б)	2,04	2,5			4,54		74,3	15,46		27,5				117,26	121,8				6,2		6,2			6,2	128,0
Фм 35 (для 8б)	2,04	2,5			4,54		45,8	56,46		27,5				129,76	134,3				6,2		6,2			6,2	140,5
Фм 36 (для 7б)	2,04	5,0			7,04		74,3			55,0				129,3	136,34										136,34
Фм 36 (для 8б)	2,04	5,0			7,04		45,8	41,0		55,0				141,8	148,84										148,84
Фм 37 (для 7б)	2,04	2,5			4,54		74,3	15,46		27,5				117,26	121,8				6,2		6,2			6,2	128,0
Фм 37 (для 8б)	2,04	2,5			4,54		45,8	56,46		27,5				129,76	134,3				6,2		6,2			6,2	140,5
Фм 38	2,48	13,5			15,98		2,0	23,52						25,52	41,5				6,2		6,2			6,2	47,7
Фм 39	3,6	27,0			30,6		2,0	47,04						49,04	79,64										79,64
Фм 40	7,04		4,2		11,24	1,14		9,8						10,94	22,18				6,2		6,2			6,2	28,38
Фм 41	7,28	40,5			47,78			70,56		8,4				78,96	126,74				6,2		6,2			6,2	132,94
Фм 42	19,16	54,0			73,16			182,06	53,5					235,56	308,72		1,7	1,7				6,3	6,3	8,0	316,72
Фм 43	9,32	27,0			36,32			148,6						148,6	184,92		1,7	1,7				6,3	6,3	8,0	192,92
Фм 44 (для 7б)	9,32	27,0			36,32			134,0						134,0	170,32		3,4	3,4				12,6	12,6	16,0	186,32
Фм 44 (для 8б)	9,32	27,0			36,32			68,2	89,6					157,8	194,12		3,4	3,4				12,6	12,6	16,0	210,12
Фм 45	9,32	27,0			36,32			134,0						134,0	170,32		1,7	1,7				6,3	6,3	8,0	178,32
Фм 46	3,6	27,0			30,6			47,04						47,04	77,64										77,64
Фм 47	16,44	54,0			70,44	1,14		170,74	53,5					225,38	295,82	0,7		0,7				3,8	3,8	4,5	300,32
Фм 48	4,32	13,5			17,82		34,8	30,92						65,72	83,54										83,54
Фм 49 (для 8б)	4,32	13,5			17,82			109,52						109,52	127,34										127,34
Фм 50	4,32	13,5			17,82			125,42						125,42	143,24										143,24
Фм 51	4,32	13,5			17,82			88,32		8,4				96,72	114,54										114,54
Фм 52	14,24	40,5			54,74		45,8	105,48		8,4				159,68	214,42										214,42
Фм 53	9,32	27,0			36,32			134,0			15,8			149,8	186,12										186,12
Фм 54	9,32	27,0			36,32			148,6						148,6	184,92										184,92
Фм 55 (для 7б)	14,24	40,5			54,74			171,28						171,28	226,02										226,02
Фм 55 (для 8б)	14,24	40,5			54,74			144,78	53,5					198,28	253,02										253,02
Фм 56	9,84	27,0			36,84		23,3	74,56						97,86	134,7	0,7		0,7				3,8	3,8	4,5	139,2
Фм 57	12,24	13,5			25,74			109,14						109,14	134,88										134,88
Фм 58	9,84	27,0			36,84			108,06						108,06	144,9	0,7		0,7				3,8	3,8	4,5	149,4
Фм 59	4,92	13,5			18,42		23,4	40,84						64,24	82,66	0,7		0,7				3,8	3,8	4,5	87,16
Фм 60	4,92	13,5			18,42		19,4	40,84						60,24	78,66										78,66
Фм 61	12,88	27,0			39,88		28,1	87,32						115,42	155,3				12,4		12,4			12,4	167,7

Инв. № подл. | Подпись дата | Взам. инв. №

Привязан

Инв. №

ГИП	Юзефович	
Нач. отд.	Лавринович	
Гл. конст.	Абрамовский	
Рук. гр.	Каминская	
Инж.	Семенова	
Н. контр.	Кагановская	

ТП 701-3-26с.88 КЖ 1

Склад для хранения продовольственных и непродовольственных товаров складской площадью 5,0 тыс. кв. м

Стадия	Лист	Листов
РП	55	

Ведомость расхода статьи на один фундамент (продолжение)

Министерство торговли СССР Укргипроторг г. Киев

Копировало [illegible] (Миркина)

Формат А2

10033/3

Альбом 3

Типовой проект 701-3-26 с. 88

Марка элемента	Изделия арматурные															Изделия закладные										Общий расход
	Арматура класса														Всего	Арматура класса				Болты			Прокат марки		Всего	
	AI						A III									A III				ГОСТ 24379.1-80			Вст 3кп2			
	ГОСТ 5781-82*															ГОСТ 5781-82*				1.1.М12 х710	1.1.М16 х710		ГОСТ 103-76			
	ф6	ф8	ф10			Итого	ф6	ф10	ф12	ф14	ф18	ф20	ф25		Итого	ф10	ф12		Итого			Итого	-δ=8		Итого		
фм62	12,52	13,5	8,4			34,42		23,3	54,52						77,82	112,24						6,2			6,2	6,2	118,44
фм63	12,88	27,0				39,88		26,1	87,32						113,42	153,3						6,2			6,2	6,2	159,5
фм64	11,92	13,5				25,42		23,3	43,72						67,02	92,44						6,2			6,2	6,2	98,64
фм65	8,24		8,4			16,64		14,4	12,8						27,2	43,84						6,2			6,2	6,2	50,04
фм66	8,24		8,4			16,64		19,4	12,8	5,36					37,56	54,2	0,7		0,7	6,2		6,2	3,8		3,8	10,1	64,9
фм67	2,08	13,5				15,58		23,3	30,92	8,36					59,58	75,16	0,7		0,7	6,2		6,2	3,8		3,8	10,1	85,86
фм68	3,68	13,5				17,18			64,42						64,42	81,6	0,7		0,7				3,8		3,8	4,5	86,1
фм69	3,68	13,5				17,18			58,92						58,92	76,1	1,4		1,4				7,6		7,6	9,0	85,1
фм70	3,68	13,5				17,18		25,3	30,92						56,22	73,4	0,7	1,7	2,4				10,1		10,1	12,5	85,9
фм71	3,68	13,5				17,18		27,8	30,92						58,72	75,9		3,4	3,4				12,6		12,6	16,0	91,9
фм72	2,24	13,5				15,74		23,3	37,28			15,8			76,38	92,12											92,12
фм73	2,24	13,5				15,74		25,3	37,28			15,8			78,38	94,12											94,12
фм74	3,68	13,5				17,18		23,3	30,92						54,22	71,4		3,4	3,4				12,6		12,6	16,0	87,4
фм75	3,68	13,5				17,18		31,8	30,92	5,36					68,08	85,26		3,4	3,4				12,6		12,6	16,0	101,26
фм76	3,68	13,5				17,18		19,4	30,92						50,32	67,5	0,7	1,7	2,4				10,1		10,1	12,5	80,0
фм77	3,68	13,5				17,18		19,4	30,92						50,32	67,5	1,4		1,4	6,2		6,2	7,6		7,6	15,2	82,7
фм78	8,24		8,4			16,64		19,4	12,8						32,2	48,84	0,7		0,7	6,2		6,2	3,8		3,8	10,7	59,54
фм79	7,52	27,0				34,52		28,1	61,84						89,94	124,46	0,7		0,7	6,2		6,2	3,8		3,8	10,7	135,16
фм80	3,68	13,5				17,18		19,4	30,92						50,32	67,5	1,4		1,4				7,6		7,6	9,0	76,5
фм81	3,68	13,5				17,18		19,4	30,92						50,32	67,5	0,7		0,7				3,8		3,8	4,5	72,0
фм82	6,04	27,0				53,04			143,7			15,8			159,5	192,54				6,2		6,2				6,2	201,74
фм83	12,08	27,0				39,08		43,6	74,56			15,8			133,96	173,04	0,7		0,7				3,8		3,8	4,5	177,54
фм84	7,36	27,0				34,36		35,7	61,84						97,54	131,9				6,2		6,2				6,2	138,1
фм86	11,92	13,5	8,4			33,82		23,3	43,72						67,02	100,84				6,2		6,2				6,2	107,04
фм86	3,68	13,5				17,18		23,3	30,92						54,22	71,4											71,4
фм87	3,68	13,5				17,18		23,3	30,92						54,22	71,4											71,4
фм88	4,92	13,5				18,42		23,3	37,28				30,8		91,38	109,80											109,80
фм89	4,92	13,5				18,42		23,3	37,28						60,58	79,0											79,0
фм90	3,68	13,5				17,18		31,2	30,92						62,12	79,3											79,3
фм91	8,24		8,4			16,64		19,4	12,8						32,2	48,84				6,2		6,2				6,2	55,04
фм92	3,68	13,5				17,18		31,2	30,92		8,4				70,52	87,7	0,7		0,7	6,2	2,62	8,82	3,8		3,8	13,32	101,02

Инв. № подл. | Подпись и дата | Взам. инв. №

Привязан

Инв. №

ГИП	Назарийчук		
Нач. отд	Лавриненко		
Гл. конст	Абрамовский		
Рук. гр.	Котинская		
Инж.	Семенова		
Н. контр.	Кагановская		

Кол: 0,4 м. /Канунникова/

ТП 701-3-26 с. 88 КЖ1

Склад для хранения продовольственных и непродовольственных товаров складской площадью 5 тыс. кв. м

Стадия	Лист	Листов
РП	56	

Ведомость расхода стали на один фундамент (продолжение)

Министерство торговли СССР УКРГИПРАТОРГ г. Киев

Формат А2

10033/3

Типовой проект 701-3-26с.88 Альбом 3

Марка элемента	Изделия арматурные. Арматура класса А I, ГОСТ 5781-82* ф6	ф8	ф10			Итого	А III ф6	ф10	ф12	ф14	ф16	ф20	ф25			Итого	Всего	Изделия закладные. Арматура класса А II, ГОСТ 5781-82* ф10	ф12		Итого	Болты ГОСТ 24379.1-80 1.1м24 х710	1.1м16 х710		Итого	Прокат марки Вст3 кп2, ГОСТ 103-76* -δ=8	-δ=12	Итого	Всего	Общий расход
Фм 93	7,04		8,4			15,44	1,6	19,4	20,8		8,4					50,2	65,64					6,2	5,24		11,44				11,44	77,08
Фм 94	4,92	13,5				18,42		2,0	70,78							72,78	91,2													91,20
Фм 95	8,24		8,4			16,64		16,4	15,6							32,0	48,64					6,2			6,2				6,2	54,84
Фм 96	4,92	13,5				18,42		19,4	40,84							60,24	78,66													78,66
Фм 97	4,92	13,5				18,42		19,4	37,28		8,4					65,08	83,5													83,5
Фм 98	8,24		8,4			16,64		16,4	15,6							32,0	48,64					6,2			6,2				6,2	54,84
Фм 99	11,92	13,5	8,4			33,82		25,3	43,72							69,02	102,84					6,2			6,2				6,2	109,04
Фм 100	3,68	13,5				17,18		23,3	30,92							54,22	71,4		3,4		3,4					12,6		12,6	16,0	87,4
Фм 101	3,68	13,5				17,18		31,2	30,92							62,12	79,3									12,6		12,6	12,6	91,9
Фм 102										107,0		31,5				138,5	138,5										10,31		10,31	148,81
Фм 103											8,4					8,4	8,4													8,4
Фм 104											8,4					8,4	8,4													8,4
Фм 105	3,68	13,5				17,18		29,8	30,92							60,72	77,9		3,4		3,4					12,6		12,6	16,0	93,9
Фм 106											8,4					8,4	8,4												8,4	8,4
Фм 107	12,24	13,5				25,74		19,4	75,64							95,04	120,78					6,2			6,2				6,2	126,98
Фм 108	4,92	13,5				18,42		19,4	37,28							56,68	75,1		1,98		1,98					9,42		9,42	11,4	86,5
Фм 109											8,4					8,4	8,4												8,4	8,4
Фм 110											8,4					8,4	8,4												8,4	8,4
Фм 111	12,24	13,5				25,74			109,14		8,4					117,55	143,29													143,29

Инв. № подл. | Подпись и дата | Взам. инв. №

Привязан

Инв. №

ГИП	Юзефович	
Нач. отд.	Лавриненко	
Гл. конст.	Лавриненко	
Рук. гр.	Каминская	
Инж.	Семенова	
Н. контр.	Кагановская	

ТП 701-3-26с.88 Кж1

Склад для хранения продовольственных и непродовольственных товаров складской площадью 5,0 тыс. кв.м.

Стадия	Лист	Листов
РП	57	

Ведомость расхода стали на один фундамент. /Окончание/

Министерство торговли СССР Укргипроторг г. Киев

Копир. [illegible] /Геренрот/

формат А2

10033/3

Типовой проект 701-3-26с.88 Альбом 3

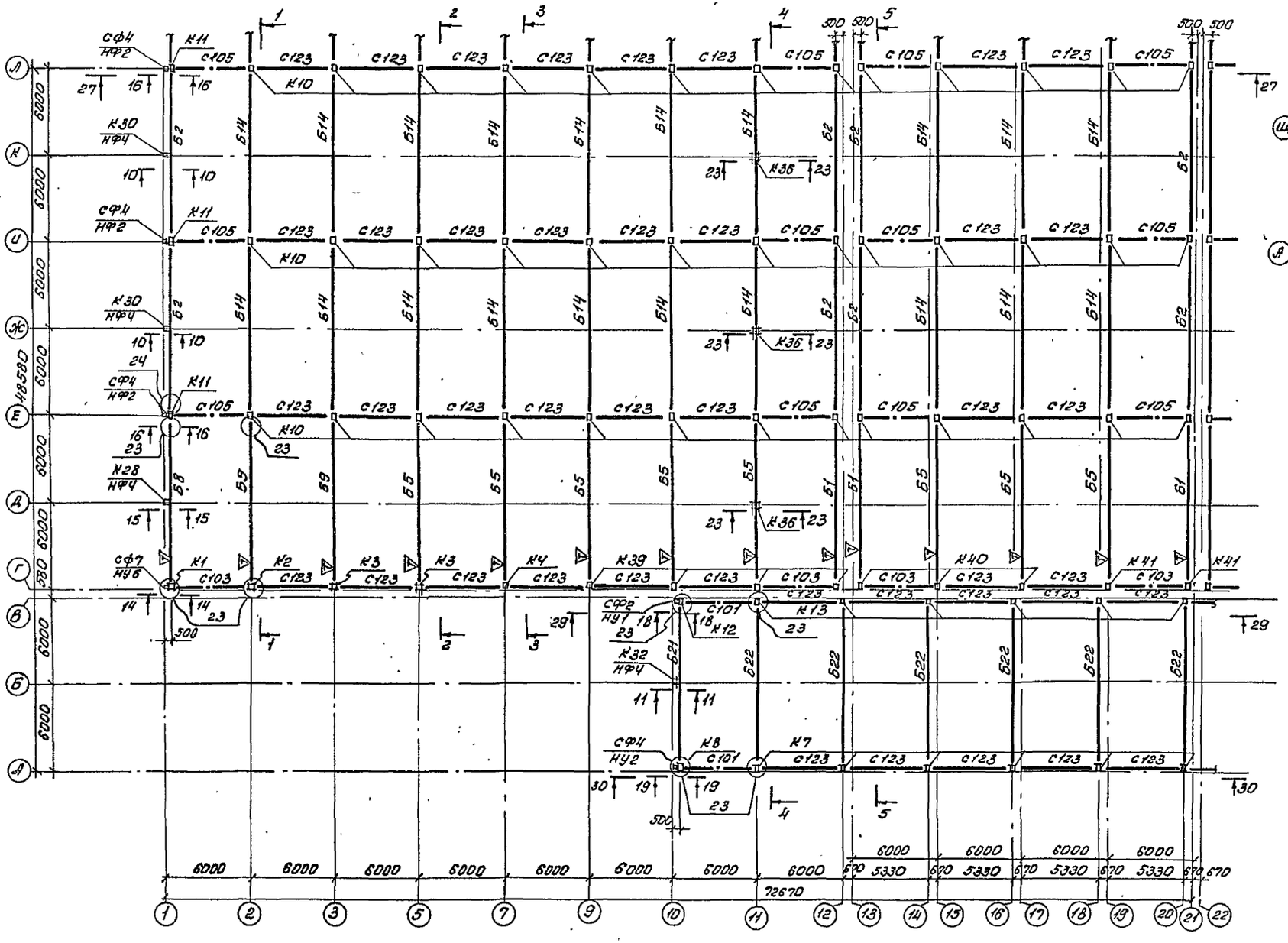
1
2
3
4
5
500
500
500
500
27
16
16
К10
С105
С123
С123
С123
С123
С123
С123
С105
С105
С123
С123
С105
СФ4
НФ2
К11
К30
НФ4
Б2
Б14
10
10
23
К36
23
24
16
23
К28
НФ4
Б8
Б9
Б5
Б1
15
15
СФ7
НУ6
К1
К2
К3
К4
К39
К40
К41
С103
С101
14
14
23
500
29
18
К12
К13
К32
НФ4
Б21
Б22
11
11
СФ4
НУ2
К8
К7
30
19
19
500
6000
6000
6000

Типовой проект 701-3-26с.88 Альбом 3

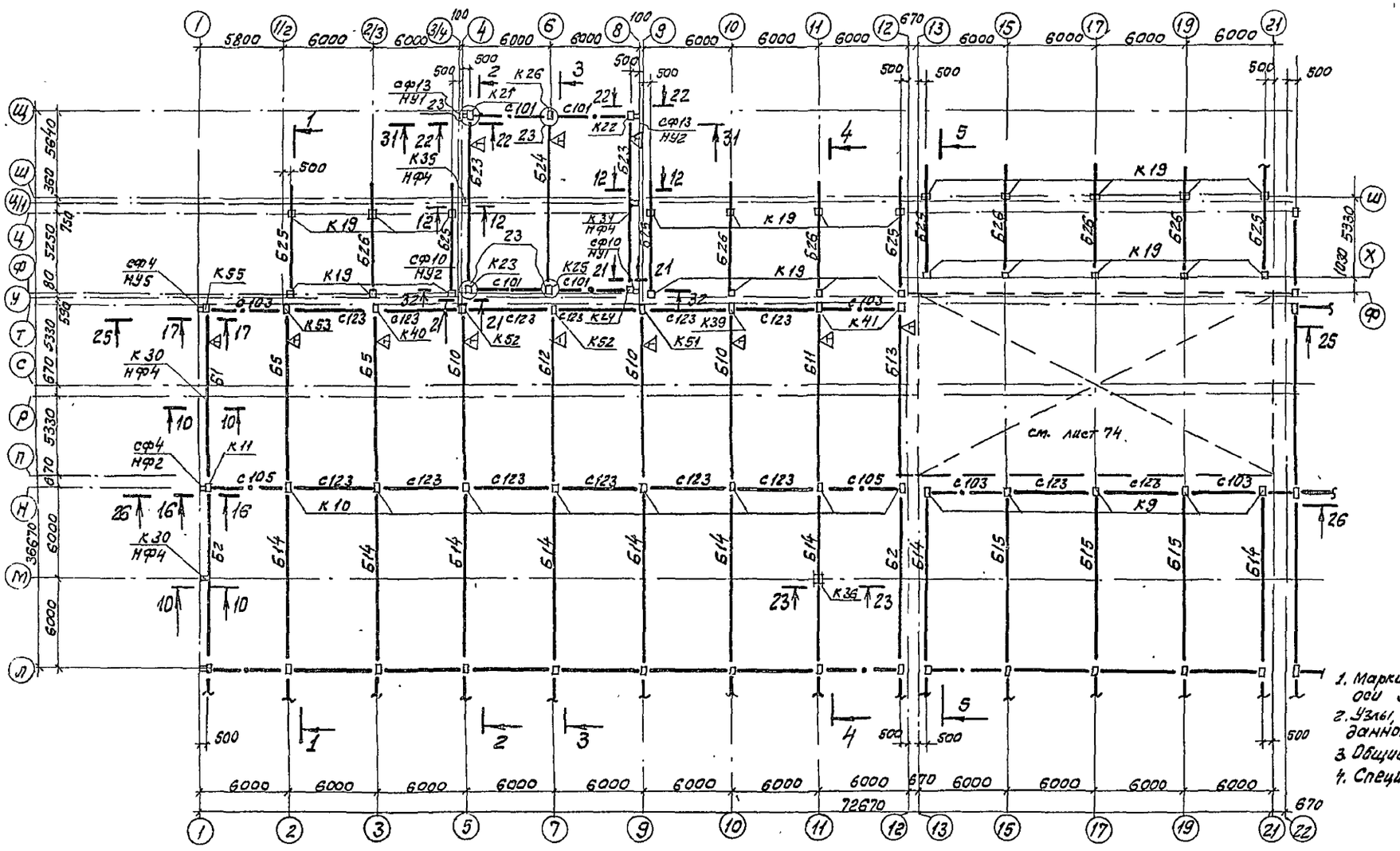

1. Маркировку элементов по оси Л см. лист 58
2. Узлы, замаркированные на данном листе см. серию 2.465-1 св.о.
3. Общие примечания см. лист 73.
4. Спецификацию см. листы 71, 73.

Схема плана

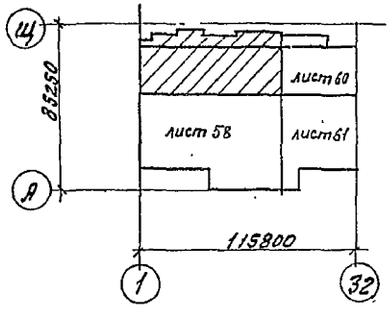

ГИП	Юзефович		
Нач. отд.	Лавриненко		
Гл. конст.	Абрамовская		
Рук. гр.	Каминская		
Ст. инж.	Мартышук		
Ст. инж.	Силантьева		
Н. конт.	Кагановская		

Привязан

Инв. №

ТП 701-3-26с.88 КЖ1

Склад для хранения продовольственных и непродовольственных товаров складской площадью 5,0 тыс. кв.м

Стадия	Лист	Листов
РП	59	

Схема расположения элементов каркаса между осями 1...21, Л...Щ. для районов с сейсмичностью 8 баллов

Министерство Торговли СССР Укргипроторг г. Киев

Копировала Мир. /Миркина/

Формат А2

10033/3

Инв. № подл. | Подпись, дата | Взам. инв. №

Типовой проект 701-3-26с.88 Альбом 3

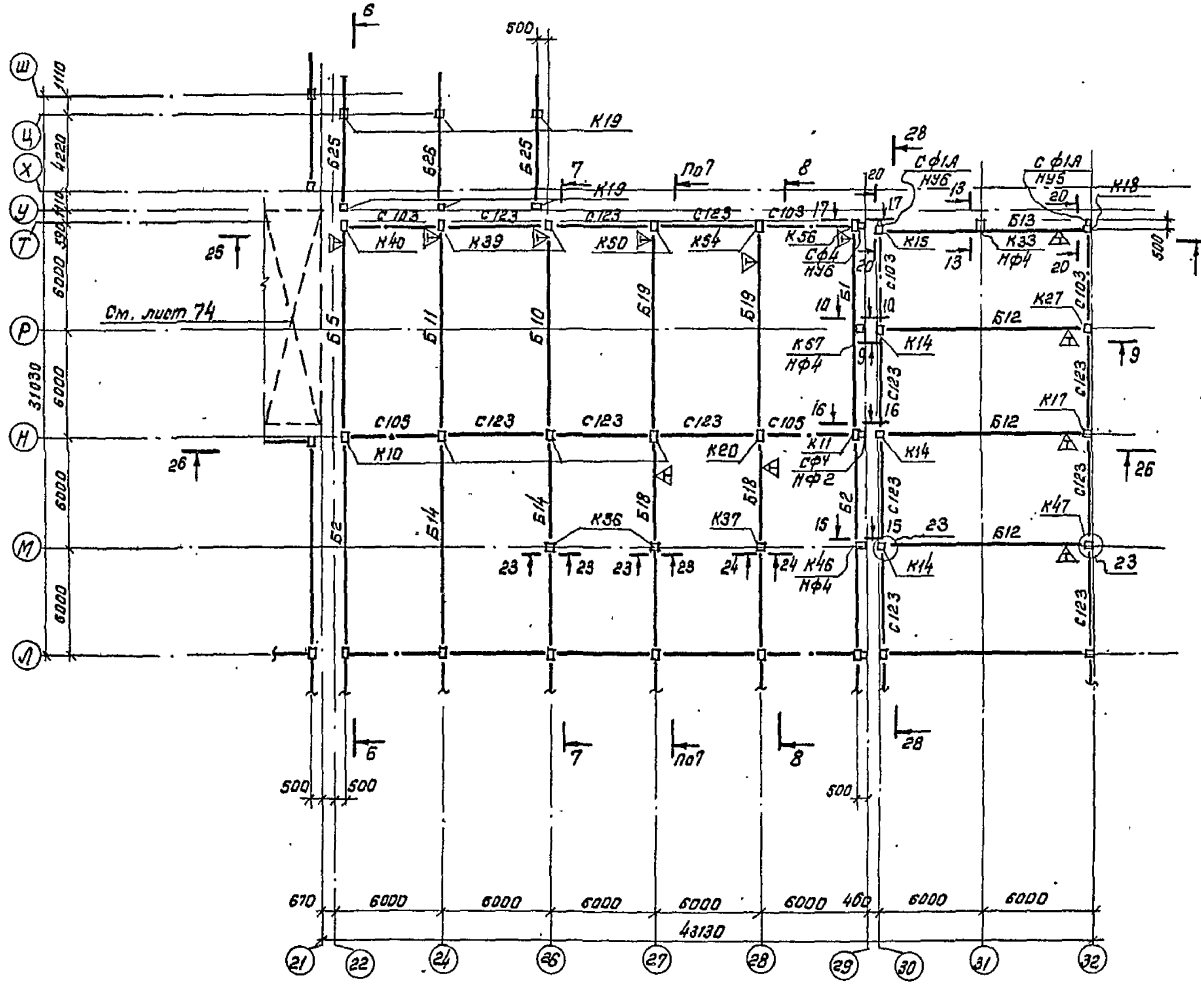

Схема плана

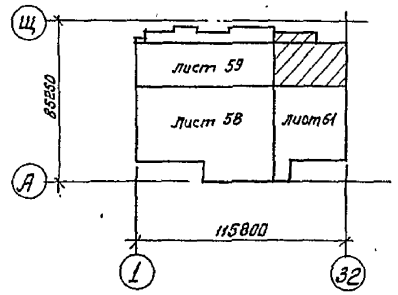

1. Маркировку элементов по оси 21 см. лист 59 по оси Л см. лист 58.
2. Спецификацию см. листы 71, 73.
3. Узлы замаркированные на данном листе, см. серию 2.465-1 с в.о.

ГИП	Юзефович		ТП 701-3-26 с.88 КН1		
Нач. отд.	Лавриненко		Склад для хранения продовольственных и непродовольственных товаров складской площадью 5.0 тыс. кв. м.		
Гл. констр.	Абрамовский				
Рук. гр.	Каминская			Стадия	Лист	Листов
Ст. инж.	Мартыщук			РП	60	
Ст. инж.	Силантьева		Схема расположения элементов Каркаса между осями 22...32 Л...Ш для районов с сейсмичностью 8 баллов.	Министерство торговли СССР УКРГИПРОТОРГ г. Киев	
Н. контр.	Кагановская				

Привязан

Инв. №

Коп: Кан/Канунникова/

Формат А2

10033/3

Инв. № подл. | Подпись, дата | Взам. инв. №

Типовой проект 701-3-26с.88 Альбом 3

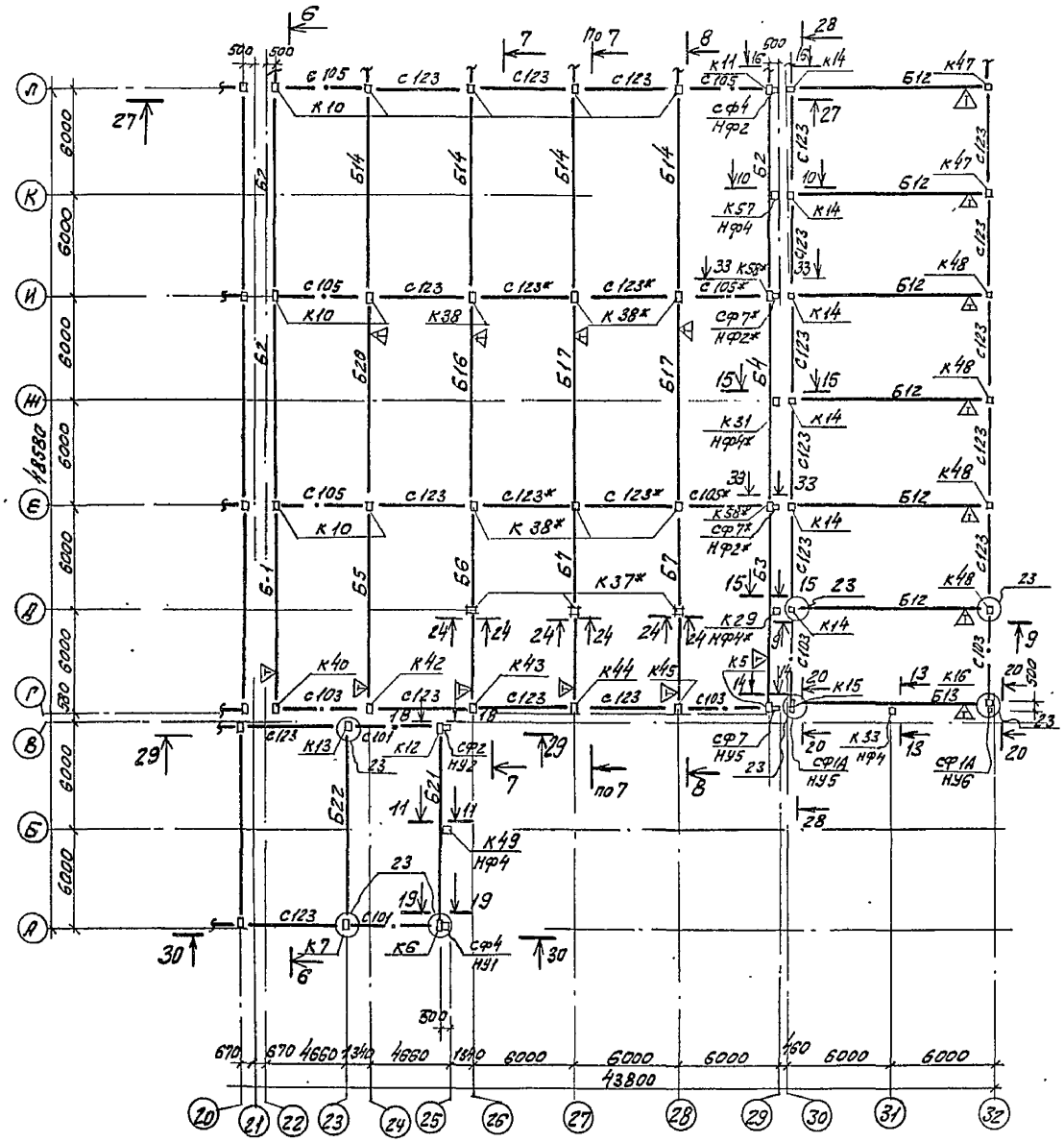

Схема плана

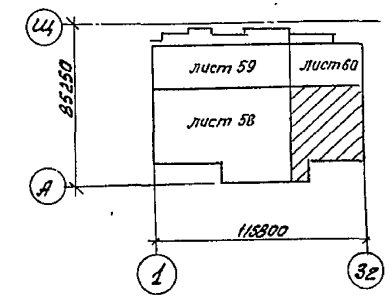

1. Маркировку элементов по осям 20,21 см. лист 59.
2. Узлы см. серию 2.465-1с вып.0.
3. Общие указания см. лист 73.
4. Спецификацию см. листы 71,73.

				ТП 701-3-26с.88	КЖ1
				Склад для хранения продовольственных и непродовольственных товаров складской площадью 5,0 тыс. кв.м.	
	ГИП	Юзефович			
Привязан	Нач.отд	Лавриненко			Стадия: РП; Лист: 61; Листов:
	Гл.конст	Абрамовская			
	Рук.гр	Каминская			
	Ст.инж	Мартыщук		Схема расположения элементов каркаса между осями 22...32, А...Л для районов с сейсмичностью 8 баллов	Министерство Торговли СССР Укргипроторг г. Киев
	Ст.инж	Силантьева			
Инв.	Н.контр	Кагановская			

Согласовано

Инв.№ подл. | Подпись, дата | Взам.инв.№

Копировала [подпись] (Миркина)

Формат А2

10033/3

Типовой проект 701-3-26с.88 Альбом 3

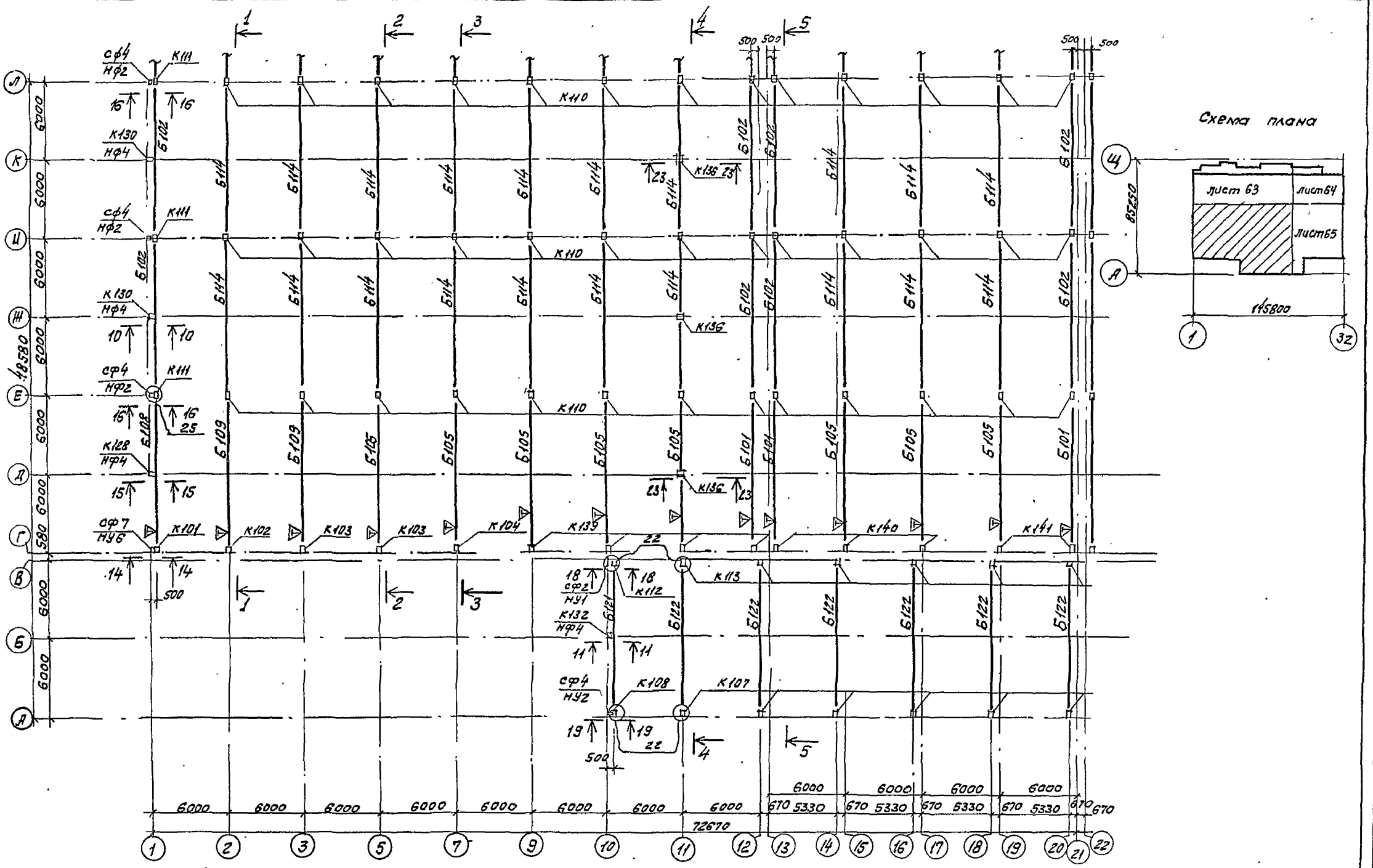

1. Спецификацию сборных железобетонных и металлических элементов см.л. 72, 73.
2. Общие примечания см. лист 73.
3. Узлы, замаркированные на данном листе, см. серию 2.465-1 с в.о.

ГИП	Юзефович		
Нач.отд	Лавриненко		
Гл. конст	Абрамовский		
Рук. гр	Каминская		
Ст. инж.	Марышук		
Ст. инж	Силантьева		
Н.контр.	Кагановская		

Привязан

Инв.№

ТП 701-3-26с.88 КЖ1

Склад для хранения продовольственных и непродовольственных товаров окладской площадью 5.0 тыс. кв. м

Стадия	Лист	Листов
РП	62	

Схема расположения колонн и балок между осями 1...21, А...Д для районов с сейсмичностью 7 баллов

Министерство Торговли СССР Укргипроторг г. Киев

Копировала Мир. /Миркина/

Формат А2

10033/3

Инв.№подл. | Подпись и дата | Взам.инв.№

Альбом 3

701-3-26с.88

Типовой проект

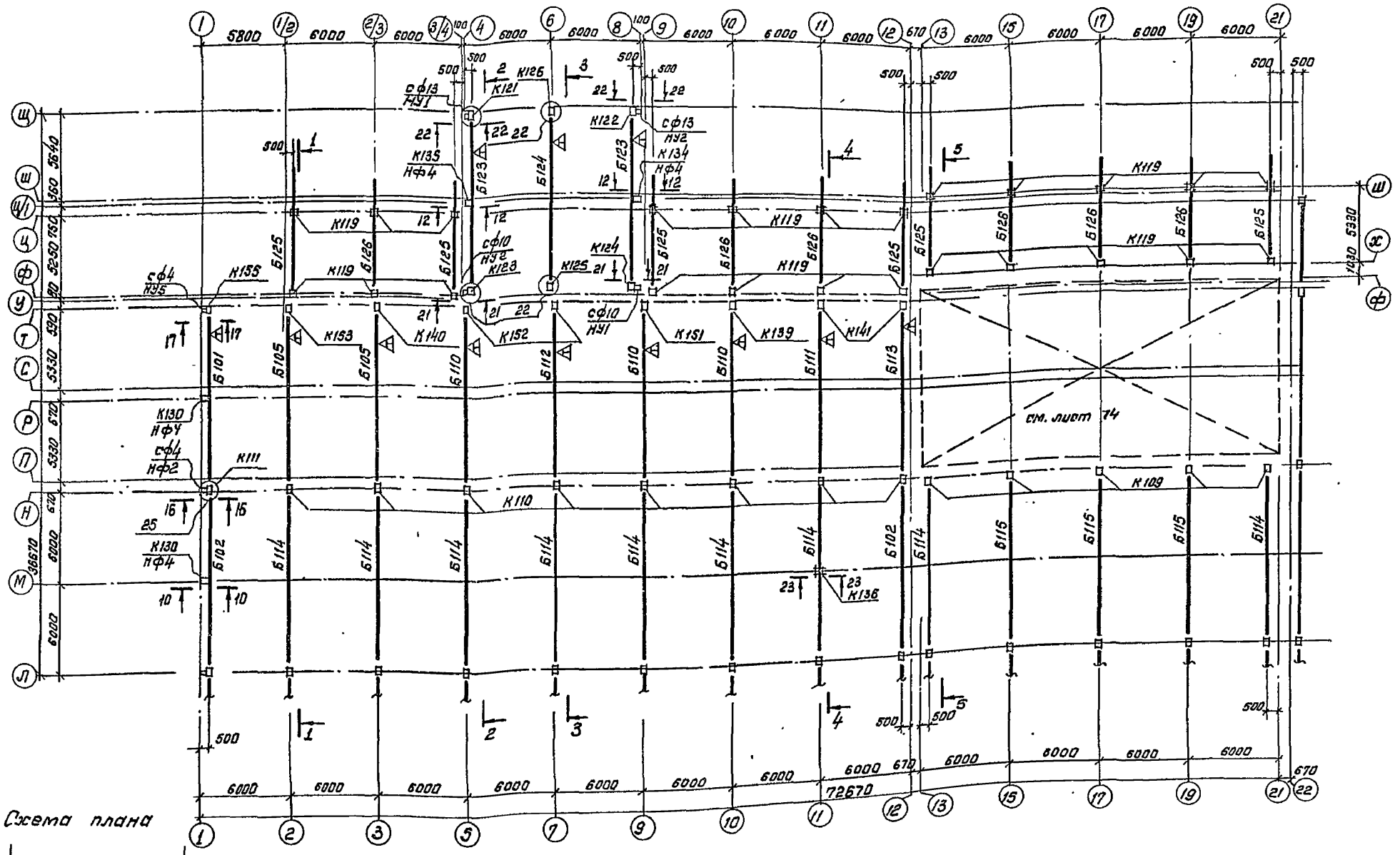

Схема плана

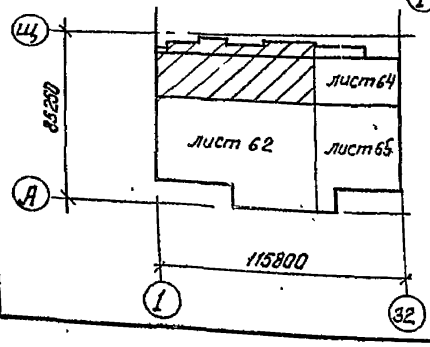

1. Общие примечания см. лист 73.
2. Узлы, замаркированные на данном листе, см. серию 2.465-1с в.0
3. Спецификация сборных железобетонных и металлических элементов см. л. 72, 73.

Привязан

Инв. № подл. | Подпись, дата | Взам. инв. №

ГИП	Юзефович		
Нач. отд.	Лабриненко		
Гл. конст.	Абрамовский		
Рук. гр.	Каминская		
Ст. инж.	Мартыщук		
Ст. инж.	Силкина		
Н. контр.	Кононовская		

Кол: Кам / Канунникова /

ТП 701-3-26с.88 КЖ1

Склад для хранения продовольственных и непродовольственных товаров складской площадью 5,0 тыс. кв. м

Стадия	Лист	Листов
РП	63	

Схема расположения колонн и балок между осями 1...21,А-Щ для районов сейсмичностью 7 баллов.

Министерство торговли СССР УКРГИПРОТОРГ г. Киев

Формат А2

10033/3

Типовой проект 701-3-26с.88 Альбом 3

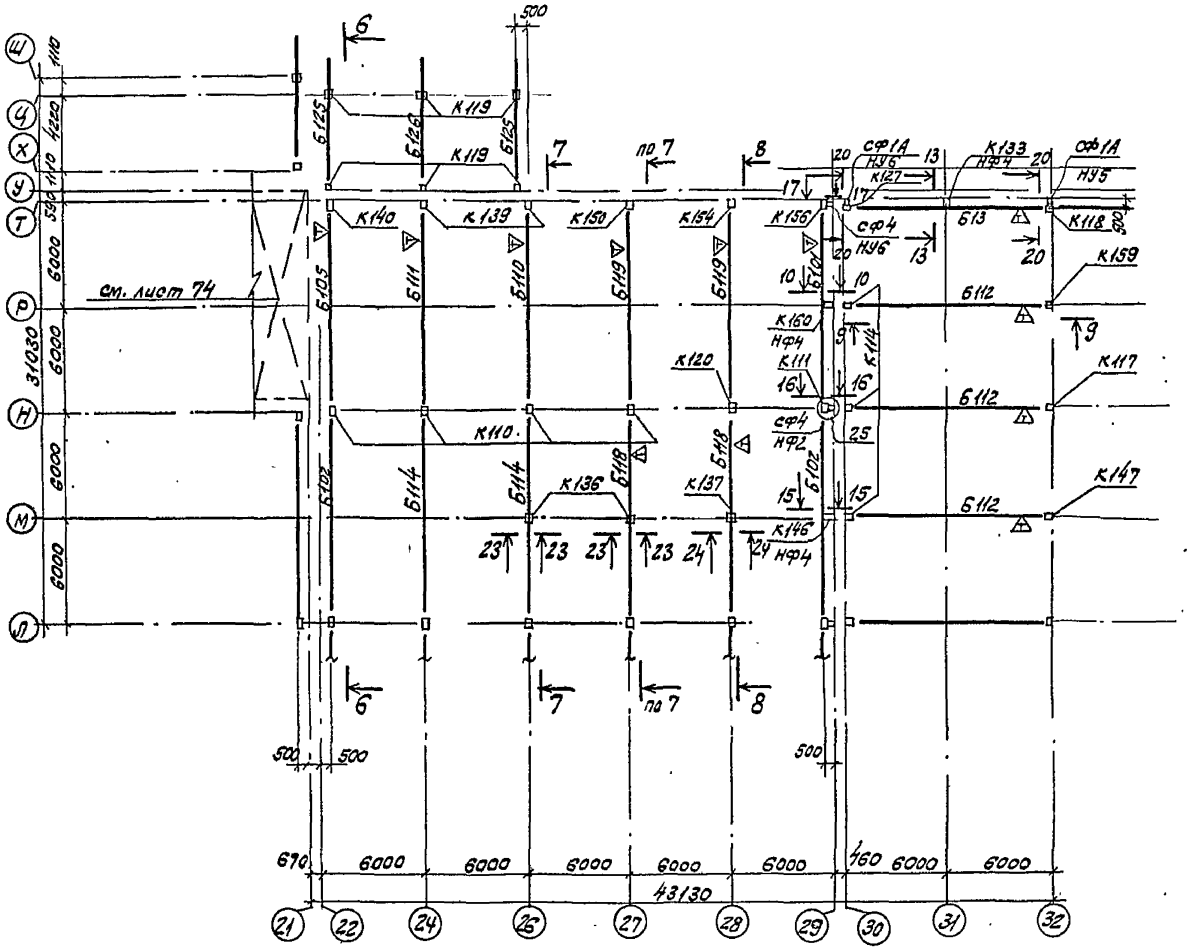

Схема плана

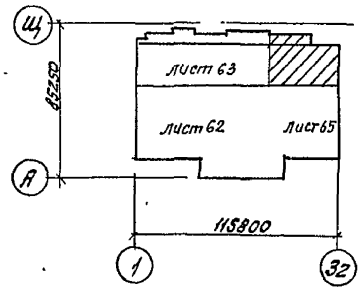

1. Общие примечания см. лист 73.
2. Узлы, замаркированные на данном листе см. серию 2.465-1 с в.о.
3. Спецификацию сборных железобетонных и металлических элементов см. на листах 72, 73.

ТП	701-3-26с.88					КЖ1
Склад для хранения продовольственных и непродовольственных товаров складской площадью 5.0 тыс. кв.м						
ГИП	Юзефович					
Нач. отд.	Лавриненко					
Гл. констр.	Абрамовский					
Рук. гр.	Каминская					
Ст. инж.	Мартынцев					
Ст. инж.	Сманцева					
Н. контр.	Кагановская					
Привязан						
Инв. №						

Стадия	Лист	Листов
РП	64	

Схема расположения колонн и балок между осями 22...32, Л...Щ для районов с сейсмичностью 7 баллов

Министерство Торговли СССР
Укргипроторг
г. Киев

Копировала (Миркина)

Формат А2
10033/3

Инв. № подл. | Подпись дата | Взам. инв.

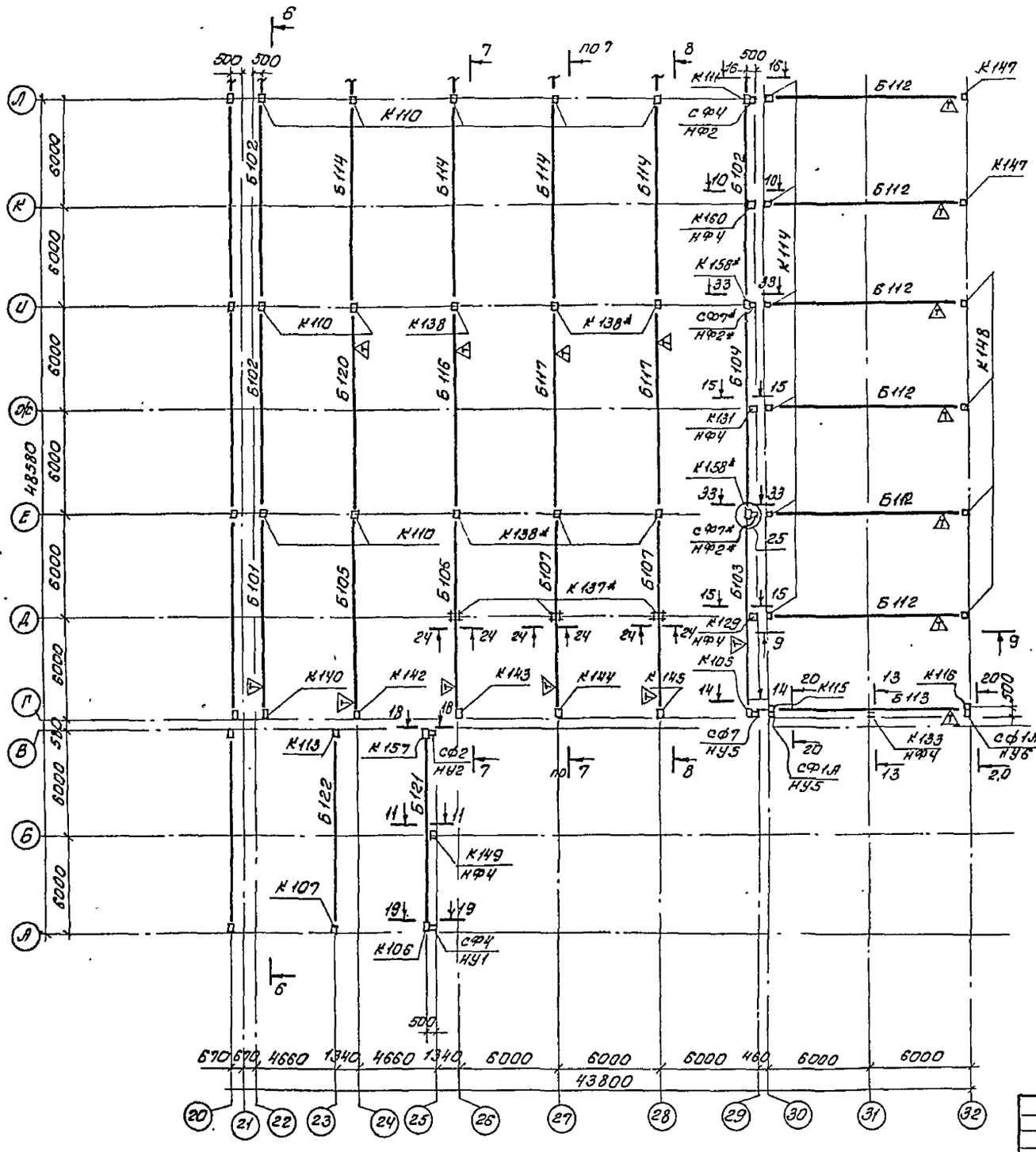

Схема плана

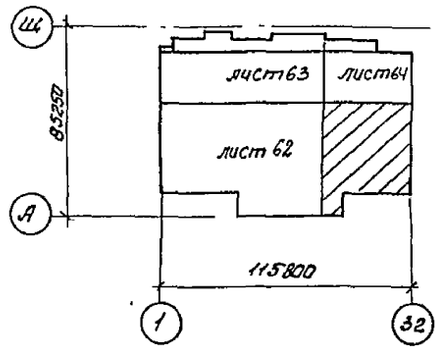

1. Общие примечания см. лист 73
2. Узлы, замаркированные на данном листе см. серию 2.465-1с в.0.
3. Спецификацию сборных железобетонных и металлических элементов см. на листах 72, 73

ТП	701-3-26 с. 88						Кж1
Склад для хранения продовольственных и непродовольственных товаров складской площадью 5,0 тыс. кв. м.							
ГИП	Юзефович						
Нач. отд.	Лавриненко						
Гл. Конст.	Нарамовский						
Рук. гр.	Каминская						
Ст. инж.	Мартыщук						
Ст. инж.	Силантьева						
Н. Контр.	Кагановская						
Привязан							
Инв. N							
Схема расположения колонн и балок между осями 22-32, А...Л, для районов с сейсмичностью 7 баллов							
Стадия	Лист	Листов					
РП	65						
Министерство торговли СССР Укргипроторг г. Киев							

Копир. Фиг. (Геренрот)

Формат А2

Инв. N подл. | Подпись, дата | Взам. инв. N

Типовой проект 701-3-26 с. 88 Альбом 3

10033/3

Альбом 3

Типовой проект 701-3-26 с. 88

1 - 1

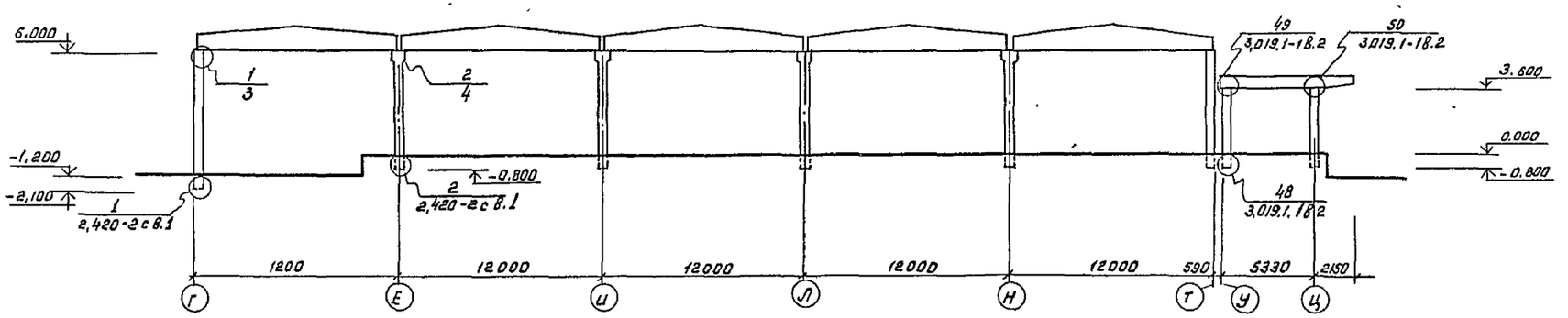

2 - 2

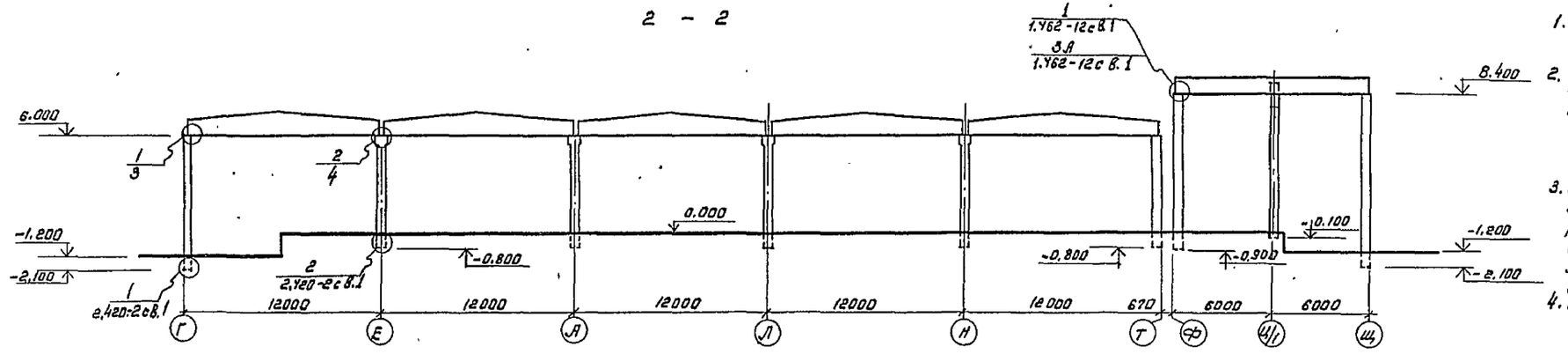

1. Все узлы, кроме оговоренных, замаркированы по серии 1.462-12 с вып. 2.
2. При маркировке узлов приняты следующие условные обозначения:

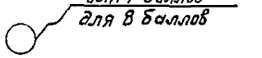

3. Сосемы расположения элементов каркаса для районов с сейсмичностью 7 баллов смотри на листах 62 ... 65; 8 баллов - на листах 58...61.
4. Общие примечания см. лист 73

3 - 3

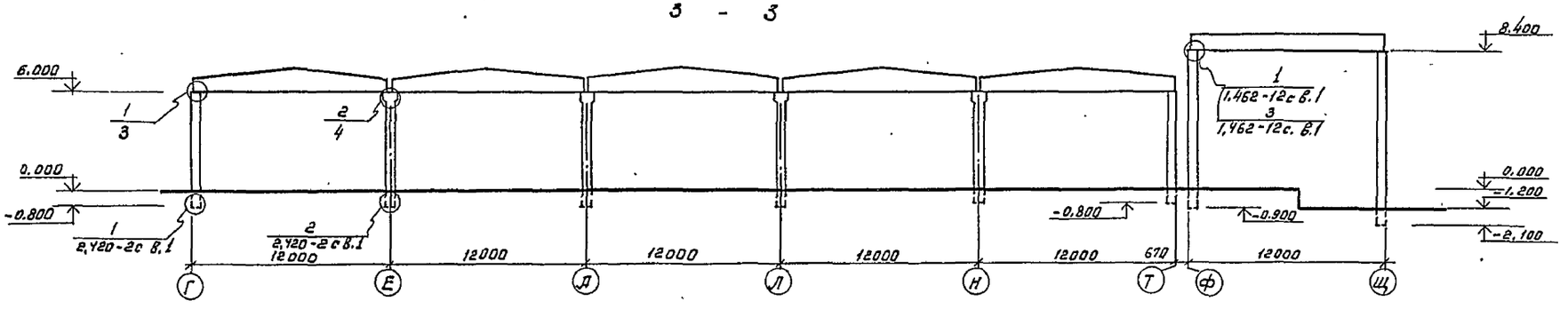

				ТП 701-3-26 с. 88		КН1
				Склад для хранения продовольственных и непродовольственных товаров складской площадью 5, 0 тыс. кв. м.		
					Стадия	Лист	Листов
					РП	66	
Привязан				Каркас. Сечения 1-1,... 3-3.	Министерство торговли СССР УКРГИПРОТОРГ г. Киев	
Инв. №						

Типовой проект 701-3-26с.88 Альбом 3

4-4

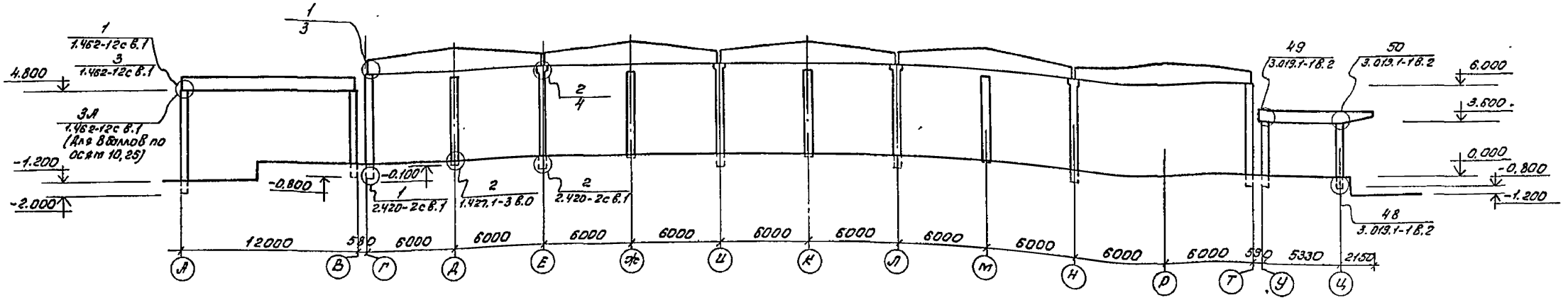

5-5

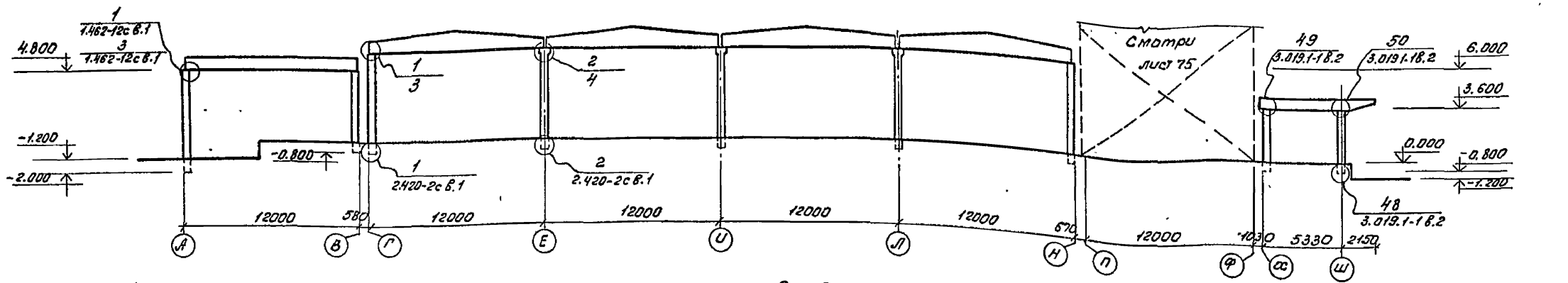

6-6

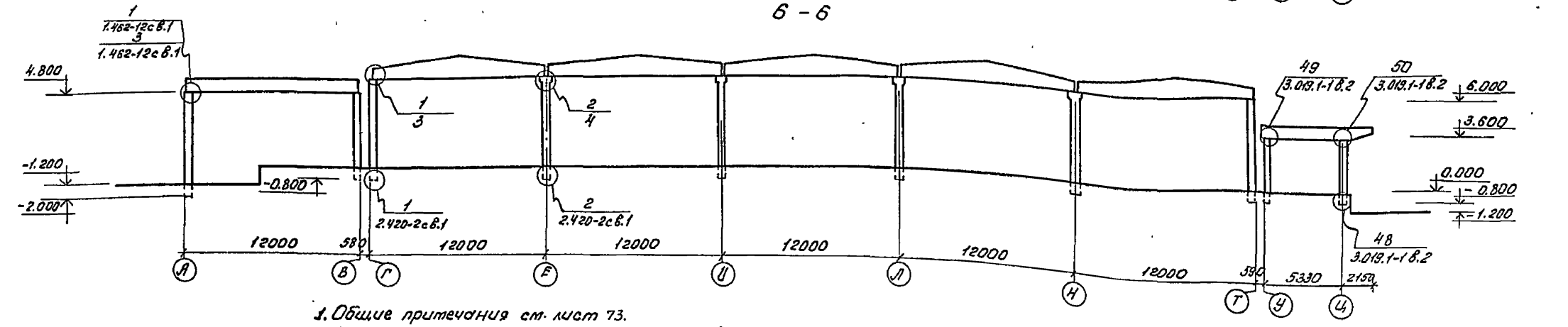

1. Общие примечания см. лист 73.
2. Все узлы, кроме оговоренных, замаркированы по серии 1.462-12с вып. 2.
3. При маркировке узлов приняты следующие условные обозначения: для 7 баллов / для 8 баллов
4. Схемы расположения элементов каркаса для районов с сейсмичностью 7 баллов смотри на листах 62...65, 8 баллов — на листах 58...61.

Привязан

Инв. N

ГИП	Изеровичу	
Нач.отд.	Лабринец	
Гл.конст.	Абрамовская	
Рук.гр.	Калинская	
Ст.инж.	Картошкин	
Ст.инж.	Симановская	
Н.контр.	Ковалюк	

Копир. сент 1 Гренпром

ТП 701-3-26с.88 Кж1

Склад для хранения продовольственных и непродовольственных товаров складской площадью 5.0 тыс. кв.м.

Стадия	Лист	Листов
РП	67	

Каркас. Сечения 4-4... 6-6.

Министерство торговли СССР Укрспиртпрома г. Киев

Формат А2

10033/3

Альбом 3

Типовой проект 701-3-26с.88

7-7

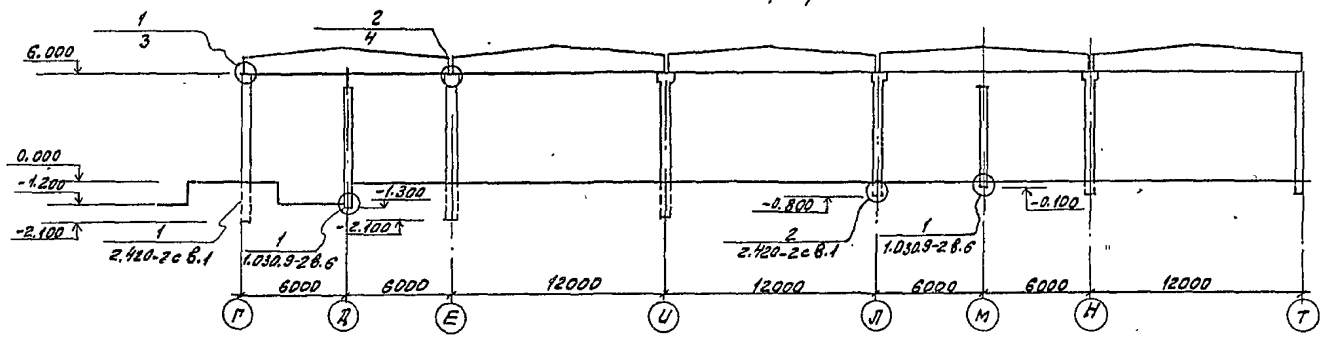

12-12

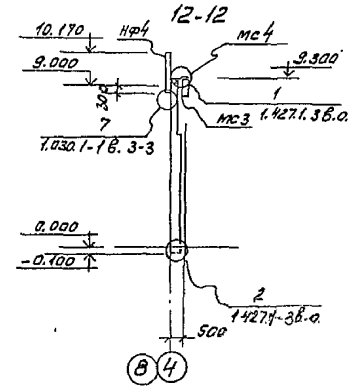

8-8

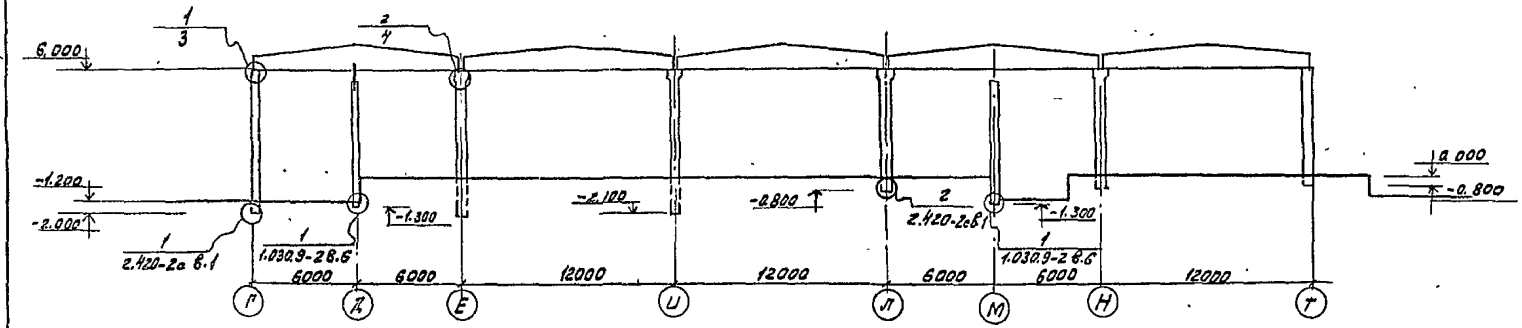

13-13

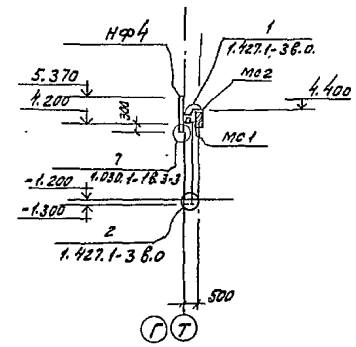

9-9

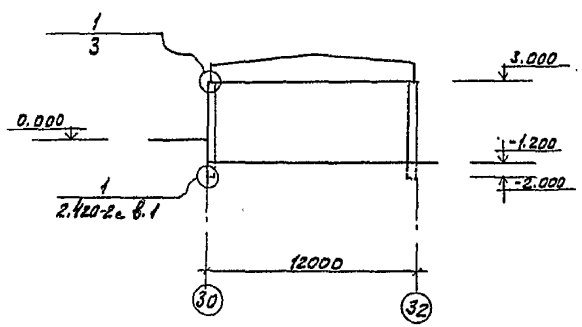

10-10

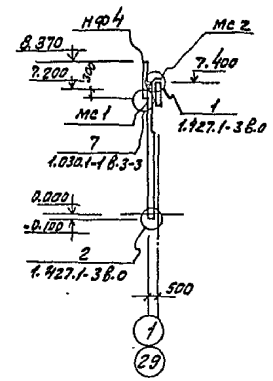

11-11

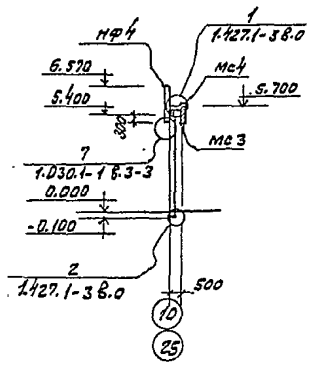

1. Все узлы, кроме оговоренных, замаркированы по серии 1.462-12с вып.2.
2. При маркировке узлов приняты следующие условные обозначения: для 7 баллов / для 8 баллов
3. Схемы расположения элементов каркаса для районов с сейсмичностью 7 баллов смотри листы 62...65, 8 баллов - листы 58...61.
4. Общие примечания см. лист 73.

ГИП	Юзефович		ТП 701-3-26с.88 КЖ1		
Нач.отд	Лавриненко		Склад для хранения продовольственных и непродовольственных товаров складской площадью 5.0 тыс. кв.м		
Гл.конст	Абрамовский				
Рук.гр	Каминская			Стадия	Лист	Листов
Ст.инж	Мартыщук			РП	68	
Ст.инж	Силантьева		Каркас. Сечения 7-7... 13-13	Министерство Торговли СССР Укргипроторг г.Киев		
Н.контр	Кагановская					

Привязан

Инв.№

Инв.№ подл. | Подпись дата | Взам. инв.№

Копировало [signature] (Миркина) Формат А2

10033/3

Типовой проект 701-3-26с.88 Альбом 3

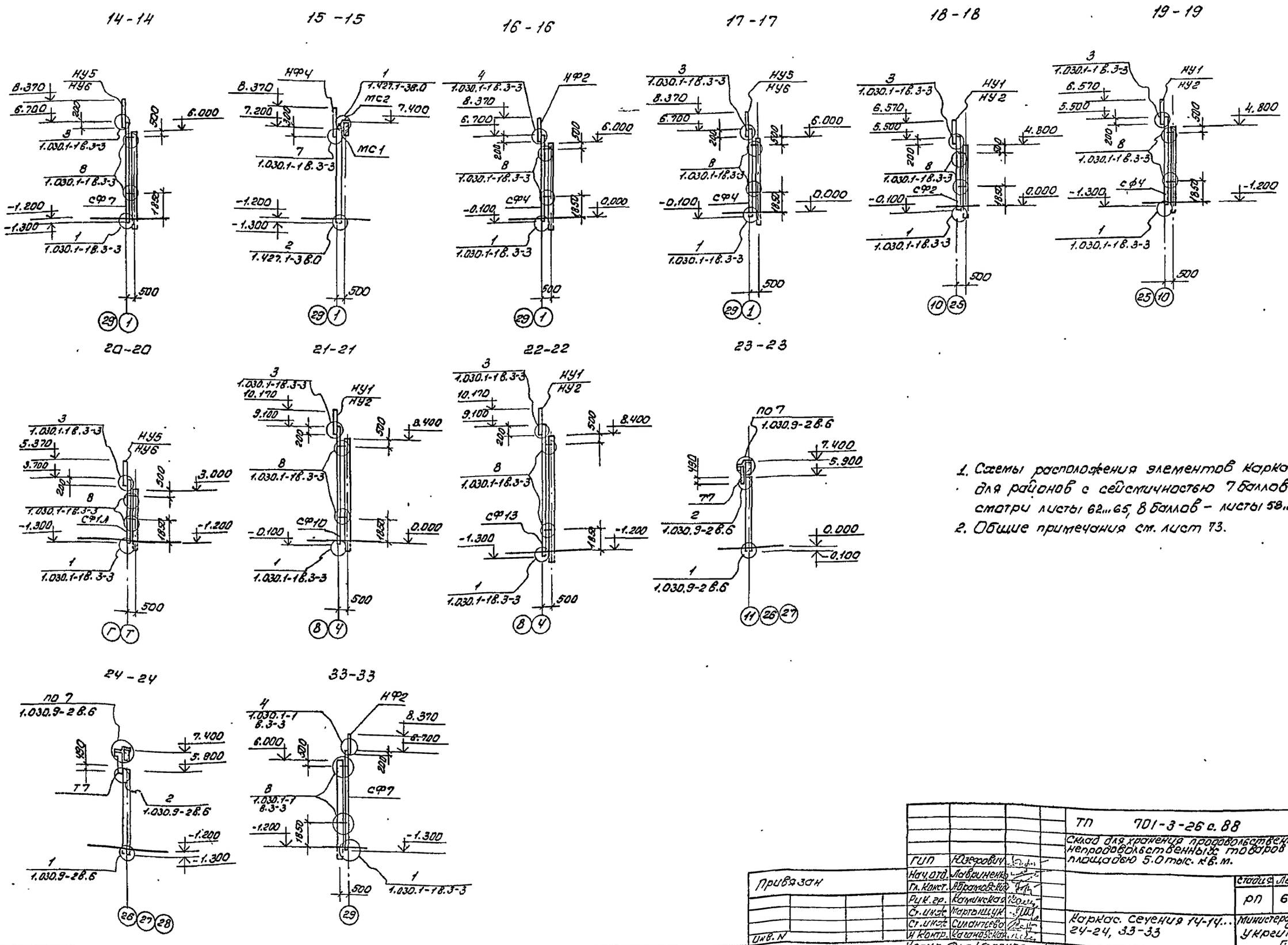

1. Схемы расположения элементов каркаса для районов с сейсмичностью 7 баллов смотри листы 62...65, 8 баллов – листы 58...61.
2. Общие примечания см. лист 73.

ТП 701-3-26 с.88 КЖ1					
Склад для хранения продовольственных и непродовольственных товаров складской площадью 5.0 тыс. кв.м.					
ГИП	Юзефович				
Нач.отд.	Лавриненко				
Гл.Конст.	Абрамовская				
Рук.гр.	Каминская				
Ст.инж.	Мартыщук				
Ст.инж.	Силантьева				
Н.Контр.	Кагановская				
Каркас. Сечения 14-14... 24-24, 33-33				Стадия	Лист	Листов
				РП	69	
				Министерство торговли СССР Укргипроторг г. Киев		

Привязан

Инв. N

Копир. Ду /Геренрот/

Формат А2

10033/3

Инв.N подл. | Подпись | Дата | Взам.инв.N

Альбом 3

Типовой проект 701-3-26с.88

25 - 25

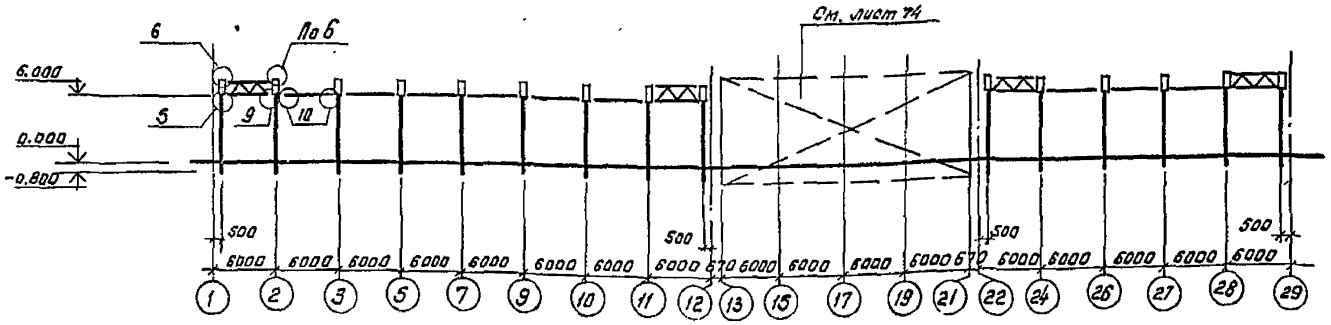

26 - 26

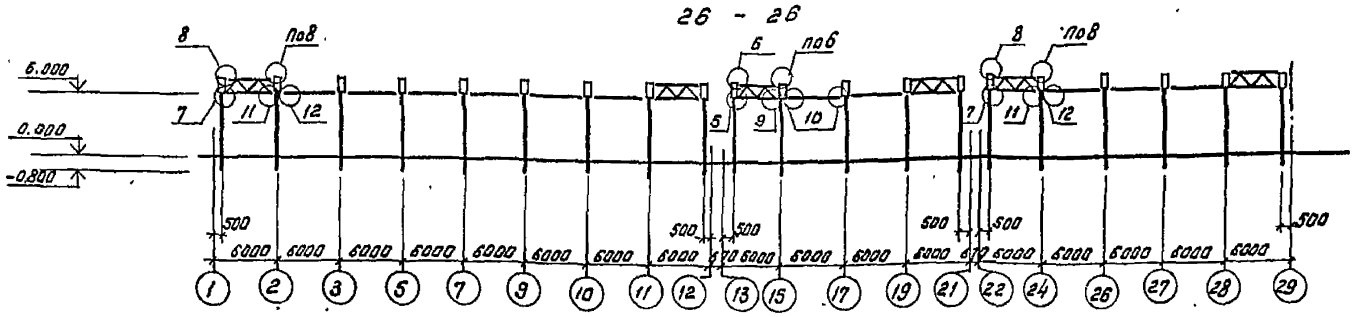

27 - 27

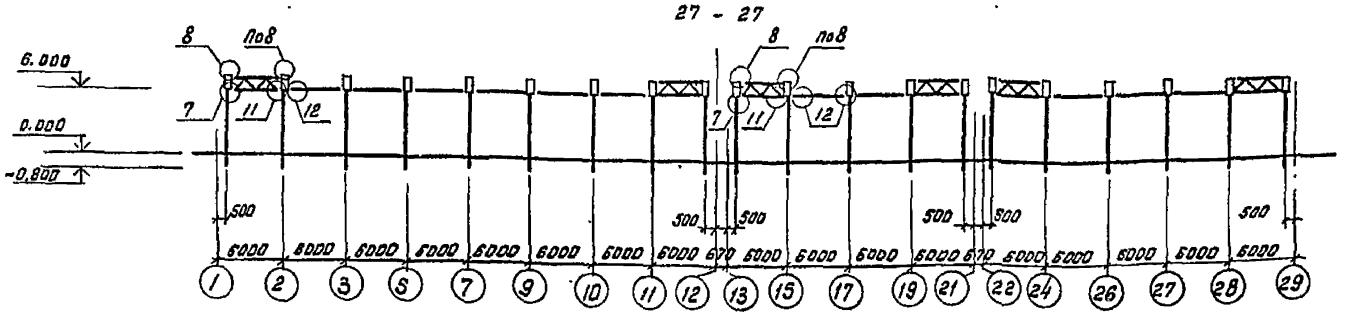

28 - 28

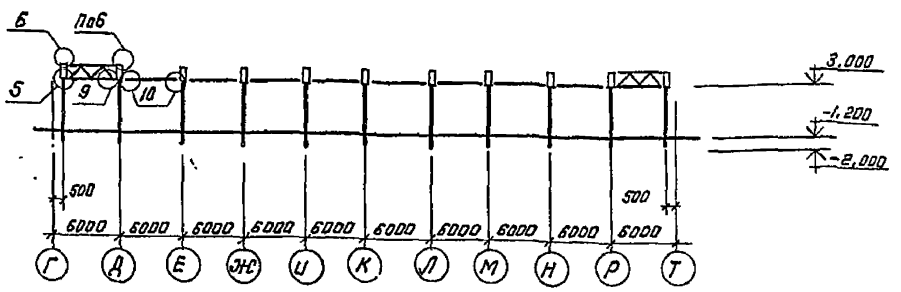

29 - 29, 30 - 30

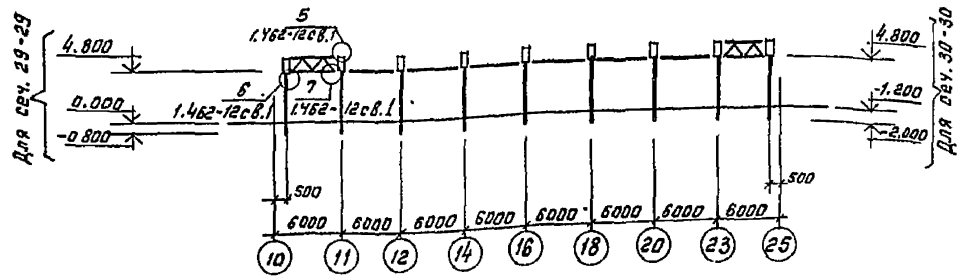

31 - 31

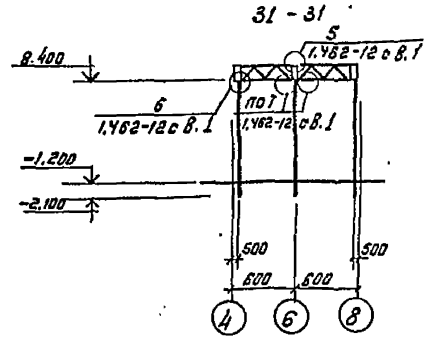

32 - 32

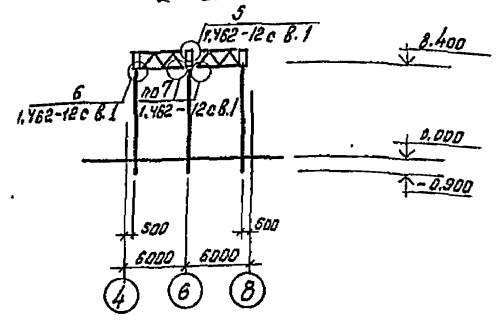

1. Схему расположения колонн и балок см. листы 58...65.
2. Все узлы, кроме оговоренных, замаркированы по серии 1.462-12с вып. 2.
3. Общие примечания см. лист 73.

Привязан

Инв.№

ГИП	Юзефавич		ТП 701-3-26с.88 КЖ1
Нач. отд.	Лавриненко		Склад для хранения продовольственных и непродовольственных товаров складского типа площадью 6 тыс. кв.м
Гл. констр.	Абрамовский		
Рук. гр.	Каминская		Стадия: РП; Лист: 70; Листов:
Ст. инж.	Мартыщук		
Ст. инж.	Сафлантьева		Каркас. Сечения 25-25 ... 32-32.
Н. контр.	Карановская		Министерство торговли СССР УКРГИПРОТОРГ г. Киев

кол: Кан (Канунникова)

Формат А2

12033/3

Инв.№ подл. | Подпись и дата | Взам. инв.№

Альбом 3

701-3-26 с. 88

Типовой проект

Инв. № подл. | Подпись и дата | Взам. инв. №

Спецификация к схемам расположения элементов каркаса для районов с сейсмичностью 8 баллов

Марка поз	Обозначение	Наименование	Кол	Масса ед. кг	Примеч.
		Колонны			
К1	КНШ1-К1	К72-10А-01	1	3300	
К2	КНШ1-К2	К72-10А-02	1	3300	
К3	КНШ1-К3	К72-10А-03	2	3300	
К4	КШ01-К4	К60-12А-01	1	2000	
К5	КНШ1-К5	К72-10А-04	1	3300	
К6	КНШ1-К6	К60-12А-02	1	2000	
К7	КНШ1-К7	К60-12А-03	7	2000	
К8	КНШ1-К8	К60-12А-04	1	2000	
К9	1.423-3 Вып. 1	К60-12А	5	2000	
К10	1.423-3 Вып. 1	К60-19	60	2100	
К11	КНШ1-К11	К60-19-01	6	2100	
К12	КНШ1-К12	К48-9А-01	2	1400	
К13	1.423-3 Вып. 1	К48-9А	7	1400	
К14	1.423-3 Вып. 1	К42-6А	9	1200	
К15	КНШ1-К15	К42-6А-01	2	1200	
К16	КНШ1-К16	К42-6А-02	1	1200	
К17	КНШ1-К17	К42-6А-03	1	1200	
К18	КНШ1-К18	К42-6А-04	1	1200	
К19	1.423-3 Вып. 1	К36-4	30	1000	
К20	КНШ1-К20	К60-19-02	1	2100	
К21	КНШ1-К21	К96-16А-01	1	5300	
К22	КНШ1-К22	К96-16А-02	1	5300	
К23	КНШ1-К23	К84-8А-01	1	3700	
К24	КНШ1-К24	К84-8А-02	1	3700	
К25	КНШ1-К25	К84-8А-03	1	3700	
К26	КНШ1-К26	К96-16А-03	1	5300	
К27	КНШ1-К27	К42-6А-05	1	1200	
К28	КНШ1-К28	6КФ85-3-01	1	2400	
К29	КНШ1-К29	6КФ85-3-Н1	1	2400	
К30	КНШ1-К30	6КФ73-3-01	4	2000	
К31	КНШ1-К31	6КФ85-3-Н2	1	2400	
К32	КНШ1-К32	1КФ55-3-01	1	1200	
К33	КНШ1-К33	1КФ55-3-02	2	1200	
К34	КНШ1-К34	6КФ91-3-01	1	2500	
К35	КНШ1-К35	6КФ91-3-02	1	2500	
К36	1.030.9-2 Вып. 5	К58-1	6	1350	
К37	1.030.9-2 Вып. 5	К611-1	1	2160	
К38	1.423-3 Вып. 1	К72-21	1	3300	
К39	КНШ1-К39	К60-12А-05	7	2000	
К40	КНШ1-К40	К60-12А-06	6	2000	
К41	КНШ1-К41	К60-12А-07	4	2000	
К42	КНШ1-К42	К60-12А-08	1	2000	
К43	КНШ1-К43	К72-10А-05	1	3300	
К44	КНШ1-К44	К72-10А-06	1	3300	
К45	КНШ1-К45	К72-10А-07	1	3300	
К46	КНШ1-К46	6К85-3-02	1	2400	
К47	КНШ1-К47	К42-6А-06	3	1200	
К48	КНШ1-К48	К42-6А-07	4	1200	
К49	КНШ1-К49	1КФ55-3-03	1	1200	
К50	КНШ1-К50	К60-12А-09	1	2000	
К51	КНШ1-К51	К60-12А-10	1	2000	
К52	КНШ1-К52	К60-12А-11	2	2000	
К53	КНШ1-К53	К60-12А-12	1	2000	
К54	КНШ1-К54	К60-12А-13	1	2000	
К55	КНШ1-К55	К60-12А-14	1	2000	
К56	КНШ1-К56	К60-12А-15	1	2000	
К57	КНШ1-К57	6КФ73-3-02	2	2000	
К37*	КНШ1-К37	К611-1	3	2160	См. прим. п. 5. л. 73
К38*	КНШ1-К38	К72-21	5	3300	То же
К58*	КНШ1-К58	К72-21-01	2	3300	"
		Балки			
Б1	КНШ1-Б1	1БДР12-1АIVТ-01	6	4700	
Б2	КНШ1-Б2	1БДР12-1АIVТ-02	15	4700	
Б3	КНШ1-Б3	1БДР12-1АIVТ-Н-01	1	4700	
Б4	КНШ1-Б4	1БДР12-1АIVТ-Н-02	1	4700	
Б5	КНШ1-Б5	1БДР12-3АIVТ-01	12	4700	
Б6	КНШ1-Б6	1БДР12-3АIVТ-Н-01	1	4700	
Б7	КНШ1-Б7	1БДР12-4АIVТ-Н-01	2	4700	
Б8	КНШ1-Б8	1БДР12-1АIVТ-03	1	4700	
Б9	КНШ1-Б9	1БДР12-3АIVТ-02	2	4700	
Б10	КНШ1-Б10	1БДР12-4АIVТ-01	4	4700	
Б11	КНШ1-Б11	1БДР12-5АIVТ-01	2	4700	
Б12	КНШ1-Б12	1БДР12-6АIVТ-01	10	4700	
Б13	КНШ1-Б13	1БДР12-2АIVТ-01	3	4700	
Б14	КНШ1-Б14	1БДР12-3АIVТ-03	35	4700	
Б15	КНШ1-Б15	1БДР12-6АIVТ-02	3	4700	
Б16	КНШ1-Б16	1БДР12-3АIVТ-Н-02	1	4700	
Б17	КНШ1-Б17	1БДР12-4АIVТ-Н-02	2	4700	
Б18	КНШ1-Б18	1БДР12-4АIVТ-02	2	4700	
Б19	КНШ1-Б19	1БДР12-4АIVТ-03	2	4700	
Б20	КНШ1-Б20	1БДР12-3АIVТ-04	1	4700	
Б21	КНШ1-Б21	1БСП12-2АIV - 01	2	4500	
Б22	КНШ1-Б22	1БСП12-5АIV - 01	7	4500	
Б23	КНШ1-Б23	1БСП12-2АIV - 02	2	4500	
Б24	КНШ1-Б24	1БСП12-5АIV - 02	1	4500	
Б25	КНШ1-Б25	1БН7.5-2-01	8	3000	
Б26	КНШ1Б26	1БН7.5-3-01	7	3000	
		Связи			
С105*	1.462-12с Вып. 3	С105	2	376	см. прим. п. 7 л. 73
С123*	1.462-12с Вып. 3	С123	4	155	
С101	1.462-12с Вып. 3	С101	8	372	
С103	1.462-12с Вып. 3	С103	16	374	
С105	1.462-12с Вып. 3	С105	20	376	
С123	1.462-12с Вып. 3	С123	88	155	
		Монтажные элементы			
ММС-3*	1.462-12с Вып. 2	ММС-3	2	16.4	см. прим. п. 7 л. 73
ММС-4*	1.462-12с Вып. 2	ММС-4	5	21.5	
ММС-1	1.462-12с Вып. 2	ММС-1	16	9,2	
ММС-2	1.462-12с Вып. 2	ММС-2	46	11.9	
ММС-3	1.462-12с Вып. 2	ММС-3	20	16,4	
ММС-4	1.462-12с Вып. 2	ММС-4	48	21.5	
ММС-1	1.462-12с Вып. 1	ММС-1	8	9,1	
ММС-2	1.462-12с Вып. 1	ММС-2	16	11,9	
МС8	2.465-1с Вып. 0	МС8	86	0,6	
МС14	2.465-1с Вып. 0	МС14	22	4,2	

1. Фахверковые стойки, насадки и элементы крепления учтены в спецификации на листе 73.
2. Общие примечания см. лист 73.
3. Схемы расположения элементов каркаса см. листы 58...61

Привязан

Инв. №

				ТП 701-3-26 с. 88	КН1
				Склад для хранения продовольственных и непродовольственных товаров с охлажденной площадью 6,0 тыс. кв. м.	
ГИП	Юзефович			Стадия	Лист	Листов
Нач. отд.	Лавриненко			РП	71	
Гл. констр.	Абрамовский					
Рук. гр.	Капинос					
Ст. инж.	Мартынюк					
Ст. инж.	Пластинина			Спецификация к схемам расположения элементов каркаса для районов с сейсмичностью 8 баллов	Министерство строительства СССР УКРГИПРОТОРГ г. Киев	
Н. контр.	Кравченко					

Кол. Ба/Калинникова/

Формат А2

16933/3

Спецификация к схемам расположения элементов каркаса для районов с сейсмичностью 7 баллов

Марка поз.	Обозначение	Наименование	Кол.	Масса ед.кг	прим.
		Колонны			
К101	КЖИ1-К101	К72-7-01	1	3300	
К102	КЖИ1-К102	К72-7-02	1	3300	
К103	КЖИ1-К103	К72-7-03	2	3300	
К104	КЖИ1-К104	К60-11-01	1	2000	
К105	КЖИ1-К105	К72-7-04	1	3300	
К106	КЖИ1-К106	К60-12-01	1	2000	
К107	КЖИ1-К107	К60-12-02	7	2000	
К108	КЖИ1-К108	К60-12-03	1	2000	
К109	1.423-3 Вып. 1	К60-11	5	2000	
К110	1.423-3 Вып. 1	К60-19	60	2100	
К111	КЖИ1-К111	К60-19-01	6	2100	
К112	КЖИ1-К112	К48-9-01	1	1400	
К113	1.423-3 Вып. 1	К48-9	7	1400	
К114	1.423-3 Вып. 1	К42-6	9	1200	
К115	КЖИ1-К115	К42-6-01	1	1200	
К116	КЖИ1-К116	К42-6-02	1	1200	
К117	КЖИ1-К117	К42-6-03	1	1200	
К118	КЖИ1-К118	К42-6-04	1	1200	
К119	1.423-3 Вып. 1	К36-4	30	1000	
К120	КЖИ1-К120	К60-19-02	1	2100	
К121	КЖИ1-К121	К96-13-01	1	5300	
К122	КЖИ1-К122	К96-13-02	1	5300	
К123	КЖИ1-К123	К84-8-01	1	3700	
К124	КЖИ1-К124	К84-8-02	1	3700	
К125	КЖИ1-К125	К84-8-03	1	3700	
К126	КЖИ1-К126	К96-13-03	1	5300	
К127	КЖИ1-К127	К42-6-05	1	1200	
К128	КЖИ1-К128	6КФ85-1-01	1	2400	
К129	КЖИ1-К129	6КФ85-1-Н1	1	2400	
К130	КЖИ1-К130	6КФ73-1-01	4	2000	
К131	КЖИ1-К131	6КФ85-1-Н2	1	2400	
К132	КЖИ1-К132	1КФ55-1-01	1	1200	
К133	КЖИ1-К133	1КФ55-1-02	2	1200	
К134	КЖИ1-К134	6КФ91-1-01	1	2500	
К135	КЖИ1-К135	6КФ91-1-02	1	2500	
К136	1.030.9-2 Вып. 5	К68-1	6	1350	
К137	1.030.9-2 Вып. 5	К611-1	1	2160	
К138	1.423-3 Вып. 1	К72-18	1	3300	

Марка поз.	Обозначение	Наименование	Кол.	Масса ед.кг	прим.
К139	КЖИ1-К139	К60-11-02	7	2000	
К140	КЖИ1-К140	К60-11-03	6	2000	
К141	КЖИ1-К141	К60-11-04	4	2000	
К142	КЖИ1-К142	К60-11-05	1	2000	
К143	КЖИ1-К143	К72-7-05	1	3300	
К144	КЖИ1-К144	К72-7-06	1	3300	
К145	КЖИ1-К145	К72-7-07	1	3300	
К146	КЖИ1-К146	6КФ85-1-02	1	2400	
К147	КЖИ1-К147	К42-6-06	3	1200	
К148	КЖИ1-К148	К42-6-07	4	1200	
К149	КЖИ1-К149	1КФ55-1-03	1	1200	
К150	КЖИ1-К150	К60-11-06	1	2000	
К151	КЖИ1-К151	К60-11-07	1	2000	
К152	КЖИ1-К152	К60-11-08	2	2000	
К153	КЖИ1-К153	К60-11-09	1	2000	
К154	КЖИ1-К154	К60-11-10	1	2000	
К155	КЖИ1-К155	К60-11-11	1	2000	
К156	КЖИ1-К156	К60-11-12	1	2000	
К157	КЖИ1-К157	К48-9-02	1	1400	
К137*	1.030.9-2 Вып. 5	КБ11-1	3	2160	см. прим. п. 5 л. 73
К138*	1.423-3 Вып. 1	К72-18	5	3300	То же "
К158*	КЖИ1-К158	К72-18-01	2	3300	
К159	КЖИ1-К159	К42-6-08	1	1200	
К160	КЖИ1-К160	6КФ73-1-02	2	2000	
		Балки			
Б101	КЖИ1-Б101	1БДР12-1АIVТ-04	6	4700	
Б102	КЖИ1-Б102	1БДР12-1АIVТ-05	15	4700	
Б103	КЖИ1-Б103	1БДР12-1АIVТ-Н-03	1	4700	
Б104	КЖИ1-Б104	1БДР12-1АIVТ-Н-04	1	4700	
Б105	КЖИ1-Б105	1БДР12-3АIVТ-05	12	4700	
Б106	КЖИ1-Б105	1БДР12-3АIVТ-Н-03	1	4700	
Б107	КЖИ1-Б107	1БДР12-4АIVТ-Н-03	2	4700	
Б108	КЖИ1-Б108	1БДР12-1АIVТ-06	1	4700	
Б109	КЖИ1-Б109	1БДР12-3АIVТ-06	2	4700	
Б110	КЖИ1-Б110	1БДР12-4АIVТ-04	4	4700	
Б111	КЖИ1-Б111	1БДР12-5АIVТ-02	2	4700	

Марка поз.	Обозначение	Наименование	Кол.	Масса ед.кг	прим.
Б112	КЖИ1-Б112	1БДР12-6АIVТ-03	10	4700	
Б113	КЖИ1-Б113	1БДР12-2АIVТ-02	3	4700	
Б114	КЖИ1-Б114	1БДР12-3АIVТ-07	35	4700	
Б115	КЖИ1-Б115	1БДР12-6АIVТ-04	3	4700	
Б116	КЖИ1-Б116	1БДР12-3АIVТ-Н-04	1	4700	
Б117	КЖИ1-Б117	1БДР12-4АIVТ-Н-04	2	4700	
Б118	КЖИ1-Б118	1БДР12-4АIVТ-05	2	4700	
Б119	КЖИ1-Б119	1БДР12-4АIVТ-06	2	4700	
Б120	КЖИ1-Б120	1БДР12-3АIVТ-08	1	4700	
Б121	КЖИ1-Б121	1БСП12-2АIV - 03	2	4500	
Б122	КЖИ1-Б122	1БСП12-5АIV - 03	7	4500	
Б123	КЖИ1-Б123	1БСП12-2АIV - 04	2	4500	
Б124	КЖИ1-Б124	1БСП12-5АIV - 04	1	4500	
Б125	КЖИ1-Б25	1БН7,5-2-01	8	3000	
Б126	КЖИ1-Б26	1БН7,5-3-01	7	3000	
		Монтажные элементы			
мс11	2.465-1с Вып. 0	мс11	22	3,8	
мс10	2.465-1с Вып. 0	мс10	24	1,7	

1. Фахверковые стойки, насадки и элементы крепления ригелей в спецификации на листе 73
2. Общие примечания см. лист 73.
3. Схемы расположения элементов каркаса см. листы 62 ... 65.

Привязан

Инв. № подл. | Подпись и дата | Взам. инв. №

				ТП 701-3-26 с.88	КЖ1
				Склад для хранения продовольственных и непродовольственных товаров складской площадью 5,0 тыс. кв. м	
ГИП	Югорович			Стадия: РП	Лист: 72	Листов:
Нач. отд.	Лабрищенко				
Гл. конст.	Хлаповский				
Рук. гр.	Калинкова				
Ст. инж.	Мартыщук			Спецификация к схеме расположения элементов каркаса	Министерство Торговли СССР Укргипроторг
Ст. инж.	Семенко				
Н. контр.	Кобзарь				

Копировала Мищ - Ильркина

Формат А2

Типовой проект 701-3-26 с.88 Альбом 3

Спецификация к схемам расположения элементов каркаса

Марка поз.	Обозначение	Наименование	Кол.	Масса ед.кг	Прим.
		Стойки фахверка			
СФ1А	КЖИ1-СФ1А	СФ1А	4	271.0	
СФ2	1.030.1-1 вып. 4-2	СФ2	2	300.4	
СФ4	1.030.1-1 вып. 4-2	СФ4	10	359.1	
СФ7	1.030.1-1 вып. 4-2	СФ7	2	417.9	
СФ10	1.030.1-1 вып. 4-2	СФ10	2	476.6	
СФ13	1.030.1-1 вып. 4-2	СФ13	2	535.4	
СФ7*	1.030.1-1 вып. 4-2	СФ7	2	417.9	см. прим. п. 7
		Насадки			
НУ1	1.030.1-1 вып. 4-1	НУ1	4	25.2	
НУ2	1.030.1-1 вып. 4-1	НУ2	4	25.2	
НУ5	1.030.1-1 вып. 4-1	НУ5	4	37.2	
НУ6	1.030.1-1 вып. 4-1	НУ6	4	37.2	
НФ2	1.030.1-1 вып. 4-1	НФ2	6	49.2	
НФ4	1.030.1-1 вып. 4-1	НФ4	14	35.2	
НФ2*	1.030.1-1 вып. 4-1	НФ2	2	49.2	см. прим. п. 7
НФ4*	1.030.1-1 вып. 4-1	НФ4	2	35.2	
		Монтажные элементы			
МС1	КЖИ1-МС1	МС1	10	4.93	
МС2	КЖИ1-МС2	МС2	10	3.85	
МС3	КЖИ1-МС1	МС3	4	7.50	
МС4	КЖИ1-МС2	МС4	4	3.85	
МС48	1.030.9-2 в.7ч.2	МС48	14	5.4	
МС54	1.030.9-2 в.7ч.2	МС54	7	6.2	
МС55	1.030.9-2 в.7ч.2	МС55	7	6.2	
МС98	1.030.9-2 в.7ч.2	МС98	7	7.2	
МС108	1.030.9-2 в.7ч.2	МС108	14	12.1	
МС38	1.030.9-2 в.7ч.2	МС38	26	22.0	
Т7	1.030.9-2 в.4.	Т7	7	40	
Т24	1.030.1-1 в.4-1	Т24	96	1.1	
Т7*	1.030.9-2 в.4.	Т7	3	40	см. прим. п. 7
МС1*	КЖИ1-МС1	МС1	2	4.93	То же
МС2*	КЖИ1-МС2	МС2	2	3.85	"
МС54*	1.030.9-2 в.7ч.2	МС54	3	6.2	"
МС55*	1.030.9-2 в.7ч.2	МС55	3	6.2	"
МС48*	1.030.9-2 в.7ч.2	МС48	6	5.4	"
МС98*	1.030.9-2 в.7ч.2	МС98	3	7.2	"
МС108*	1.030.9-2 в.7ч.2	МС108	6	12.1	"
		Болт М12 ГОСТ 7798-70*	24		
		Гайка М12 ГОСТ 5915-70*	24		
		Шайба М12 ГОСТ 11371-78	24		

1. Монтаж колонн и балок покрытия производить в соответствии с указаниями серий 2.420-2с вып.1; 1.462-12с вып.1,2; 1.030.1-1 вып. 3-3; 1.427-1-3 вып. 0; 1.030.9-2 вып. 0 и 3.019.1-1 вып. 0.
2. Заделку колонн в стаканы фундаментов выполнить бетоном В20 на мелком заполнителе.
3. Сварку производить электродами Э-42 ГОСТ 9467-75.
4. Балки покрытия со знаком △ при монтаже ориентировать в сторону знака △ на схемах.
5. Для конструкций, расположенных в охлаждаемых помещениях и обозначенных на схемах*, должны предъявляться дополнительные требования к бетону:
   а) в соответствии со СНиП 2.03.11-85 в качестве вяжущего для бетона следует применять портландцемент, мелкого заполнителя - чистый кварцевый песок, крупного заполнителя - фракционный щебень изверженных невыветрившихся пород.
   б). Бетон должен быть повышенной плотности и иметь марку по водонепроницаемости W=4, водопоглощение по массе св. 4.7 до 5.7, водоцементное отношение (В/Ц) не более 0,6.
6. Необетонируемые монтажные элементы должны защищаться лакокрасочным покрытием, монтажные элементы ограждающих конструкций - цинковым покрытием, в помещениях холодильных камер - комбинированным. Состав покрытия и толщину слоя см. общие указания к проекту на листе 4.
7. Фахверковые стойки, насадки и связи (кроме отмеченных знаком*) должны быть защищены от коррозии лакокрасочным покрытием толщиной 60 мкм из эмали ХВ-113 (ГОСТ 18374-79*) по грунтовке ФЛ-03Ж (ГОСТ 9109-81). Стойки, насадки и связи, обозначенные на схемах знаком*, устанавливаются в холодильных камерах и защищаются 4х слойным покрытием эмалью ХВ-113 (ГОСТ 18374-79*) общей толщиной 110 мкм.

				ТП 701-3-26 с.88	КЖ1
				Склад для хранения продовольственных и непродовольственных товаров складской площадью 5.0 тыс. кв.м	
Привязан	ГИП	Юзефович			
	Нач. отд.	Лабриненко			Стадия: РП; Лист: 73; Листов:
	Гл. конст.	Абрамовский			
	Рук. гр.	Каминская			
	Ст. инж.	Мартынчик		Спецификация к схемам расположения элементов каркаса	Министерство Торговли СССР Укргипроторг г. Киев
	Ст. инж.	Сидоренко			
Инв. №	Н. контр.	Казанцев			

Копировала [illegible] (Миркина)

Формат А2

10033/3

Инв. № подл. | Подпись, дата | Взам. инв.

Типовой проект 701-3-26с.88 Альбом 3

Схемы расположения колонн и ригелей I...IV этажей в осях П...Ф, 13...21

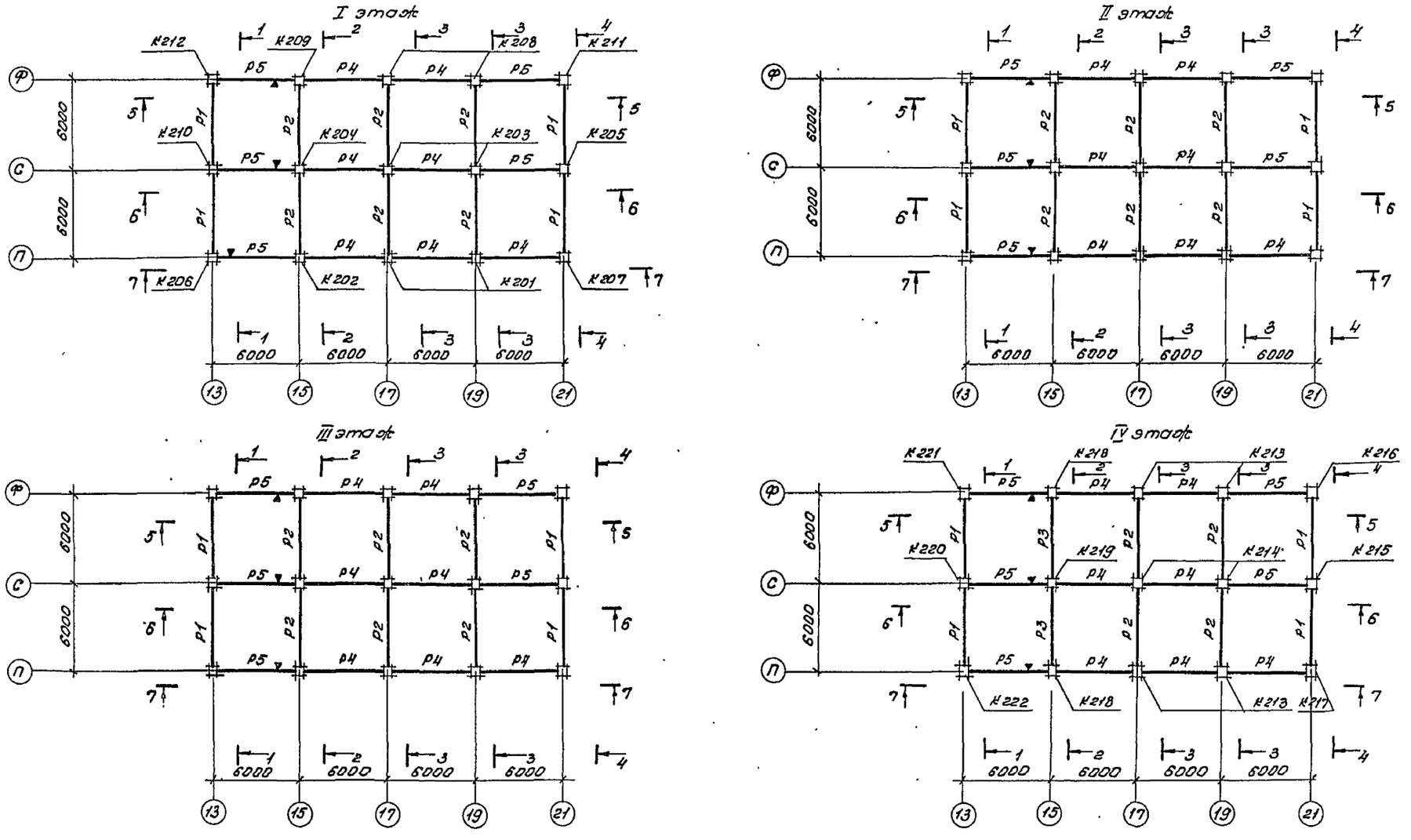

1. Сечения 1-1...4-4 см. лист, сечения 5-5...7-7 см. лист.
2. Спецификацию к схемам расположения колонн и ригелей и общие примечания см. лист

ГИП	Юзефович		
Нач.отд.	Лавриненко		
Гл.конст.	Абрамовский		
Рук.гр.	Каминская		
Ст.инж.	Слизкой		
Н.контр.	Кагановская		

Привязан

Инв. №

Копир. Ф-/Геренрот/

ТП 701-3-26с.88 Кж1

Склад для хранения продовольственных и непродовольственных товаров складской площадью 5,0 тыс. кв.м.

Стадия	Лист	Листов
РП	74	

Схемы расположения колонн и ригелей I...IV этажей в осях 13...21, П...Ф

Министерство торговли СССР Укргипроторг г. Киев

Формат А2

10033/3

Инв. № подл. | Подпись и дата | Взам. инв. №

Альбом 3

Типовой проект 701-3-26с.88

Схема расположения колонн и ригелей V этажа в осях П...Ф, 13-15

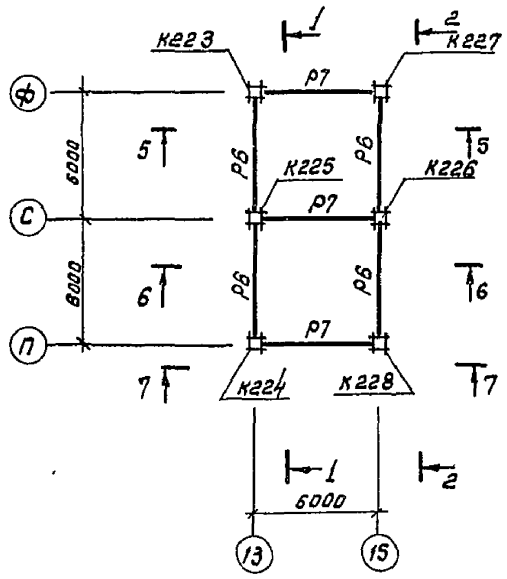

1-1

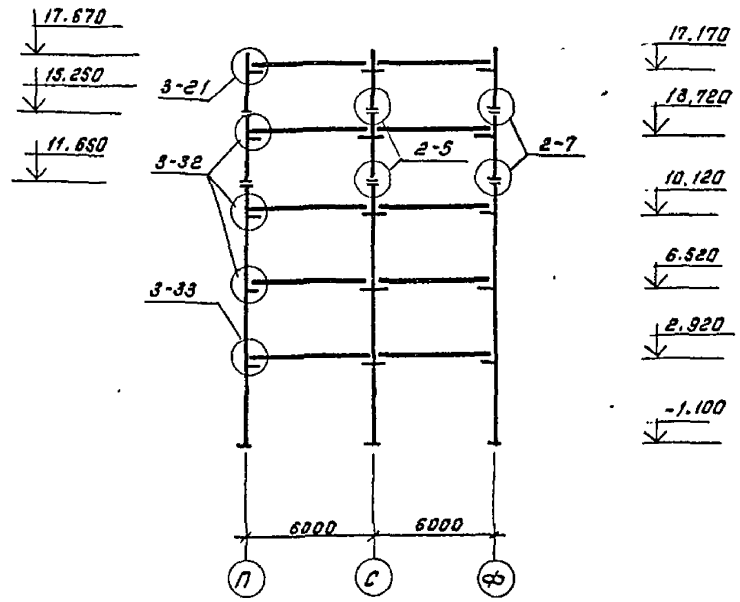

2-2

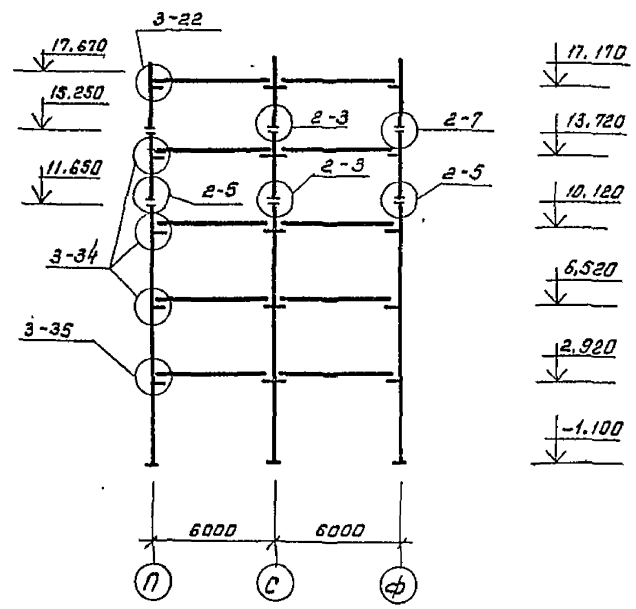

3-3

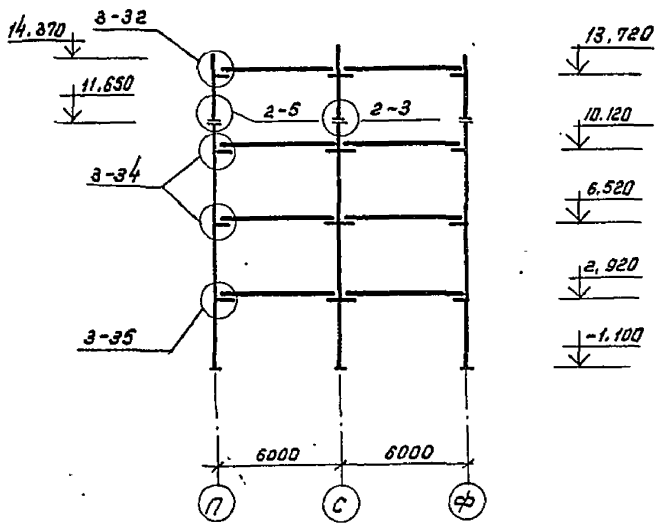

4-4

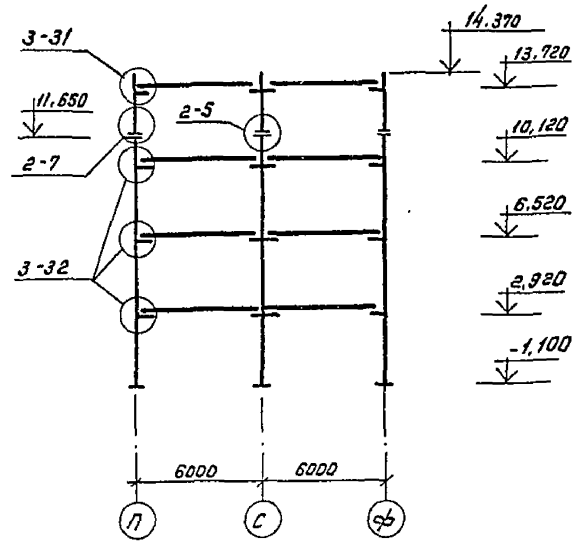

1. Схемы расположения колонн и ригелей I...IV этажей см. лист 74, сечения 5-5...7-7 см. лист 76
2. Общие примечания и спецификацию см. лист 77
3. Все узлы замаркированы по серии 1.020-2с в. 6-1
4. На сечения 1-1...4-4 даны отметки низа и верха колонн, а также низа консолей колонн.

ГИП	Юзефович		
Нач.отд.	Лавриненко		
Гл.конст.	Абрамовский		
Рук.гр.	Каминская		
Ст.инж.	Слизкой		
Н.контр.	Кагановская		

Привязан

Инв. №

ТП 701-3-26с.88 КН1

Склад для хранения продовольственных и непродовольственных товаров складской площадью 5,0 тыс. кв. м.

Стадия	Лист	Листов
РП	75	

Схема расположения колонн и ригелей V этажа в осях 13-15 П...Ф. Сечения 1-1...4-4.

Министерство торговли СССР УКРГИПРОТОРГ г. Киев

Кол. /Канунникова/

Формат А2

10033/3

Инв. № под. | Подпись, дата | Взам. инв. №

Типовой проект 701-3-26с.88 Альбом 3

5-5

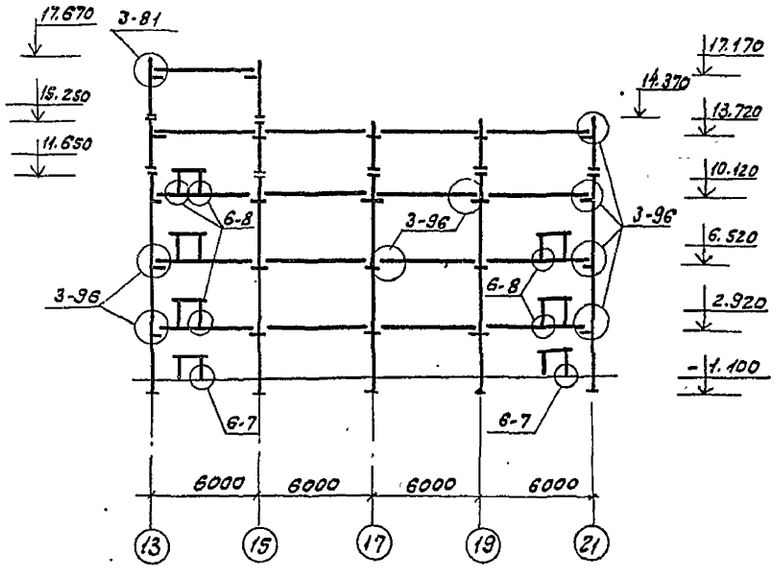

6-6

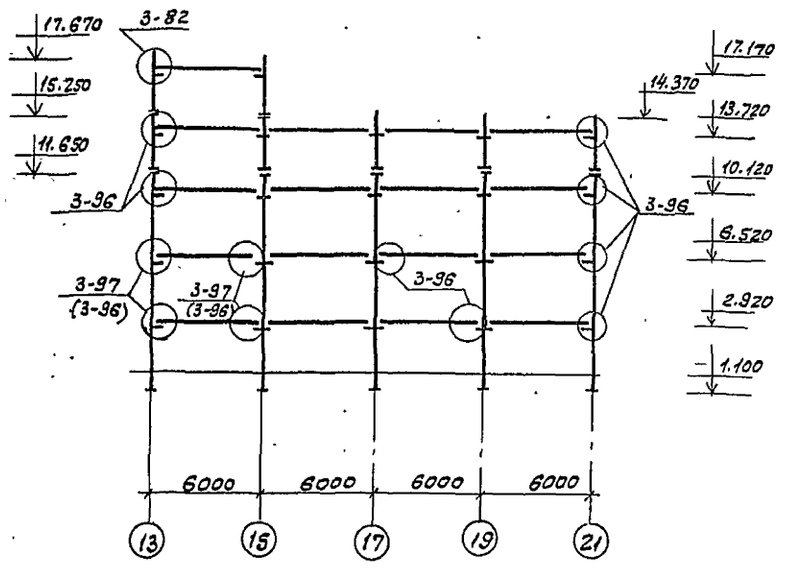

7-7

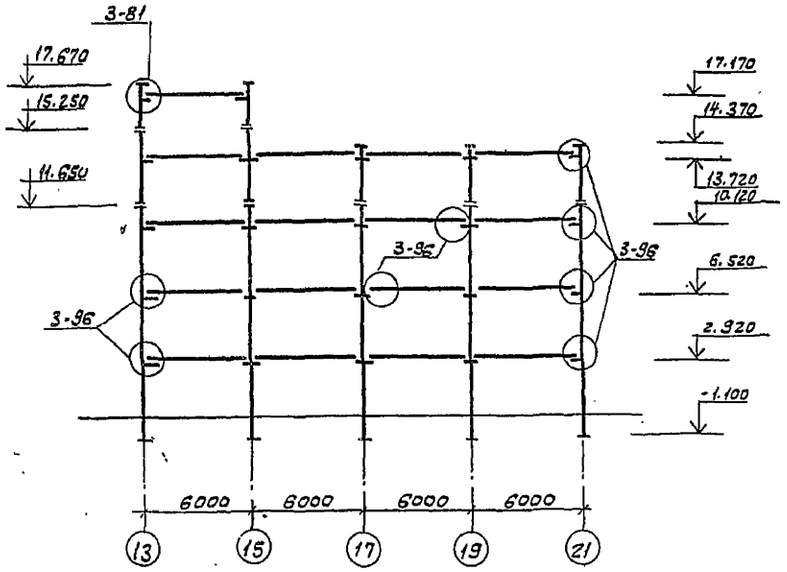

1. Схемы расположения колонн и ригелей I...V этажей см. листы 74.
2. Общие примечания и спецификацию см. лист 77
3. Все узлы замаркированы по серии 1.020.1-2 с в. 6-1
4. На сечениях 5-5... 7-7 даны отметки низа и верха колонн, а также низа консолей колонн.
5. Марки узлов в скобках даны для районов с сейсмичностью 7 баллов.

Привязан	ГИП	Юзефович		ТП 701-3-26с.88 КЖ1		
	Нач. отд.	Лавриненко		Склад для хранения продовольственных и непродовольственных товаров складской площадью 5,0 тыс. кв.м		
	Гл. конст.	Абрамовский			Стадия	Лист	Листов
	Рук. гр.	Каминская			РП	76	
	Ст. инж.	Слизкая		Сечения 5-5, 6-6, 7-7 к схемам расположения колонн и ригелей в осях 13, 21, П...Ф	Министерство Торговли СССР Укргипроторг		
Инв.	Н. контр.	Кагановская					

Копировала (Миркина) Формат А2

10033/3

Инв. № подл. | Подпись, дата | Взам. инв. №

Типовой проект 701-3-26с. 88 Альбом 3

Марка поз.	Обозначение	Наименование	Кол.	Масса ед. кг	Прим.
		Колонны			
		Для районов с сейсмичнос. 7, 8 баллов			
К201	КЖИ-К201	4КН36.128-3-С-01	2	5099	
К202	КЖИ-К202	4КН36.128-5-С-01	1	5099	
К203	1.020.1-2с Вып. 2-7	2КН36.128-7-С	2	5099	
К204	1.020.1-2с Вып. 2-7	2КН36.128-9-С	1	5099	
К205	КЖИ-К202	3КН36.128-2-С-01	1	5099	
К206	КЖИ-К206	5КН36.128-1-С-01	1	5099	
К207	КЖИ-К207	5КН36.128-1-СН-01	1	5099	
К208	КЖИ-К208	4КН36.128-3-С-02	2	5099	
К209	КЖИ-К209	4КН36.128-6-С-02	1	5099	
К210	КЖИ-К210	3КН36.128-4-С-01	1	5099	
К211	КЖИ-К211	5КН36.128-1-С-02	1	5099	
К212	КЖИ-К212	5КН36.128-1-СН-02	1	5099	
К213	КЖИ-К213	4КВ36.27-1-С-01	4	1087	
К214	1.020.1-2с Вып. 2-7	2КВ36.27-1-С	2	1087	
К215	КЖИ-К215	3КВ36.27-1-С-01	1	1087	
К216	КЖИ-К216	5КВ36.27-1-С-01	1	1087	
К217	КЖИ-К217	5КВ36.27-1-СН-01	1	1087	
К218	КЖИ-К218	4КС36.36-1-С-01	2	1439	
К219	1.020.1-2с Вып. 2-7	2КС36.36-1-С	1	1439	
К220	КЖИ-К220	3КС36.36-1-С-01	1	1439	
К221	КЖИ-К221	5КС36.36-1-СН-01	1	1439	
К222	КЖИ-К222	5КС36.36-1-О-01	1	1439	
К223	КЖИ-К223	5КВ33.24-1-СН-01	1	967	
К224	КЖИ-К224	5КВ33.24-1-С-01	1	967	
К225	КЖИ-К225	3КВ33.24-1-С-01	1	967	
К226	КЖИ-К226	3КВ33.24-1-С-02	1	967	
К227	КЖИ-К227	5КВ33.24-1-С-02	1	967	
К228	КЖИ-К228	5КВ33.24-1-СН-02	1	967	

Марка	Обозначение	Наименование	Кол.	Масса ед. кг.	Примеч.
		Ригели			
		Для районов с сейсмичностью 7, 8 баллов			
Р1	1.020.1-2с Вып. 3-1	1Р 6.2.53-2-С	16	3000	
Р2	1.020.1-2с Вып. 3-1	2Р 6.2.53-2-С,	22	3200	
Р3	1.020.1-2с Вып. 3-1	2Р 6.2.53-3-С	2	3200	
Р4	1.020.1-2с Вып. 3-1	РП 6.2.53-1-С	28	2500	
Р5	1.020.1-2с Вып. 3-1	1РП 6.2.53-2-С	20	3000	
Р6	1.020.1-2с Вып. 3-1	1Р 4.53-1-С	4	2000	
Р7	1.020.1-2с Вып. 3-1	РП 4.53-1-С	3	1800	
		Монтажные детали каркаса			
		Для районов с сейсмичностью 7, 8 баллов			
МС1	1.020.1-2с Вып. 7-1	МС1	68	2,32	
МС18	1.020.1-2с Вып. 7-1	МС18	25	3,95	
МС20	1.020.1-2с Вып. 7-1	МС20	10	4.35	
МС21	1.020.1-2с Вып. 7-1	МС21	4	4.69	
МС23	1.020.1-2с Вып. 7-1	МС23	24	0,65	
МС24	1.020.1-2с Вып. 7-1	МС24	528	0,84	
		Ф20АIII ГОСТ5781-82* ℓ=1600	200/208	4,0	
		Ф25АIII ГОСТ5781-82* ℓ=1600	80/72	6,2	
		Ф28АIII ГОСТ5781-82* ℓ=1600	8	7,7	
		Ф32АIII ГОСТ5781-82* ℓ=1600	56	10.1	
		Ф36АIII ГОСТ5781-82* ℓ=1600	24	12.8	
		-8×80 ГОСТ 103-76* ℓ=200	28	1.0	
		Материалы:			
		Бетон замоноличивания			
		на мелком заполнителе В25	24.3	$м^3$	

1. Указания по изготовлению и монтажу колонн и ригелей приведены в серии 1.020.1-2с Вып. 0-3, 6-1.
2. До установки колонн стаканы фундаментов очистить от грязи и строительного мусора и заполнить бетоном марки В15 на мелком заполнителе на высоту 50 мм.
3. После установки и выверки колонн зазоры между стенками стаканов фундаментов и колоннами заполнить бетоном марки В15 на мелком заполнителе.
4. Монтаж конструкций каждого вышележащего этажа производить после полного окончательного закрепления всех конструкций нижележащего этажа и достижения бетоном замоноличенных стыков несущих конструкций прочности 70%
5. Стальные соединительные элементы приварить к закладным деталям колонн до их монтажа.
6. Узлы сопряжения колонн с ригелями замоноличиваются бетоном марки В25 на мелком заполнителе после укладки связевых панелей на полки ригелей.
7. Сварку производить электродами типа Э42 по ГОСТу 9467-75
8. Закладные изделия элементов каркаса защитить цинковым покрытием в соответствии со СНиП 2.03.11-85.
9. Ригели, обозначенные на схемах знаком 4, ориентировать полкой для опирания плит в сторону, указанную на схеме.
10. В спецификации количество монтажных деталей для районов с сейсмичностью 8 баллов дано в числителе, для районов с сейсмичностью 7 баллов – в знаменателе.

Инв. № | Подпись и дата | Взам. инв. №

Привязан

Инв. №

ГИП	Юзефович	
Нач. отд.	Лавриненко	
Гл. конст.	Абрамовский	
Рук. гр.	Каминская	
Ст. инж.	Слизкой	
Н. контр.	Косановская	

ТП 701-3-26с.88 КЖ1

Склад для хранения продовольственных и непродовольственных товаров складской площадью 5,0 тыс. кв. м.

Стадия	Лист	Листов
РП	77	

Спецификация к схемам расположения колонн и ригелей в осях 15-21, П... Общие примечания.

Министерство торговли СССР Укргипроторг г. Киев

Копир. [illegible] /Геренрот/

Формат А2

10033/3

gost.e-ecolog.ru