ТИПОВОЙ ПРОЕКТ
701-3-26с. 88

СКЛАД ДЛЯ ХРАНЕНИЯ ПРОДОВОЛЬСТВЕННЫХ И НЕПРОДОВОЛЬСТВЕННЫХ ТОВАРОВ СКЛАДСКОЙ ПЛОЩАДЬЮ 5,0 ТЫС. КВ. М.

АЛЬБОМ 2

Архитектурные решения

gost.e-ecolog.ru

СФ ЦИТП инв.№
ПРИВЯЗАН
инв.№

ТИПОВОЙ ПРОЕКТ
701-3-26с. 88

СКЛАД ДЛЯ ХРАНЕНИЯ ПРОДОВОЛЬСТВЕННЫХ И НЕПРОДОВОЛЬСТВЕННЫХ ТОВАРОВ СКЛАДСКОЙ ПЛОЩАДЬЮ 5,0 ТЫС.КВ.М.

АЛЬБОМ 2

СОСТАВ ПРОЕКТА:

Альбом	1	Общая пояснительная записка, технология производства, автоматизированная система управления, холодоснабжение.
Альбом	2	Архитектурные решения.
Альбом	3	Конструкции железобетонные, металлические. Части 1,2.
Альбом	4	Отопление и вентиляция, внутренние водопровод и канализация.
Альбом	5	Электроснабжение, связь и сигнализация.
Альбом	6	Автоматизация вентсистем, автоматизация пожаротушения.
Альбом	7	Чертежи строительных изделий. Части 1,2.
Альбом	8	Задание заводу-изготовителю щитов.
Альбом	9	Подвал на отм.-4.700. Общая пояснительная записка, технология производства, архитектурные решения, конструкции железобетонные, отопление и вентиляция, внутренние водопровод и канализация, электроснабжение, связь и сигнализация, автоматизация.
Альбом	10	Подвал на отм.-4.700. Чертежи строительных изделий.
Альбом	11	Спецификации оборудования.
Альбом	12	Сметы. Ведомости потребности в материалах. Книги 1,2,3.
Альбом	13	Проектная документация по переводу материально-технических кладовых в подвале на режим убежища.

10033/2

Разработан институтом „Укргипроторг"

Главный инженер института М.З. Лавриненко

Главный инженер проекта Е.Л. Юзефович

Рабочий проект утвержден Министерством торговли СССР, протокол от 04.04.1988 г. №1

Введен в действие институтом „Укргипроторг," приказ от 14.04.1988 г., №101

СФ ЦИТП инв. №

привязан

инв. №

Альбом 2

Типовой проект 701-3-26с.88

Марка лист	Наименование	№ стр
1	2	3
С-1	Содержание альбома.	2
АР-1	Общие данные (начало)	3
АР-2	Общие данные (продолжение)	4
АР-3	Общие данные (окончание)	5
АР.4	Спецификация к чертежам архитектурных решений	6
АР.5	План на отм. 0.000	7
АР.6	Фрагмент плана между осями 1-24 и Г-Т	8
АР-7	Фрагмент плана между осями 24-32 и Г-Т	9
АР.8	Фрагмент плана между осями 4-28 и Т-Щ; 10-25 и А-В	10
АР.9	Фрагмент плана №1, №2, №3; Венткамера №1, №2; №3; №4	11
АР.10	План на отм. 3.300 Венткамера №7; №8; №9	12
АР.11	План между осями 13-21 и П-Ф на отм. 0.000 План между осями 13-21 и П-Ф на отм. +3.300	13
АР.12	План между осями 13-21 и П-Ф на отм. 7.200 План между осями 13-21 и П-Ф на отм. +10.800	14
АР.13	Разрез 1-1; 2-2. Детали 12	15
АР.14	Разрез 3-3; 4-4; 5-5. Детали 3	16
АР.15	Фасад Щ-А; 1-32	17
АР.16	Фасад Г-Щ; 32-1	18
АР.17	План между осями 13-15 и П-Ф на отм. 14.400. Детали 4...6. Фрагмент №4	19
АР.18	Фрагмент плана отверстий и перемычек между осями 1-24 и Г-Т	20
АР.19	Фрагмент плана отверстий и перемычек между осями 24-32 и Г-Т. План крыльца №1, №2	21
АР.20	План отверстий и перемычек между осями 13-21 и П-Ф на отм. 0.000 План отверстий и перемычек между осями 13-21 и П-Ф на отм. +3.600	22
1	2	3
АР-21	План отверстий и перемычек между осями 18-21 и П-Ф на отм. +7.200 План отверстий и перемычек между осями 13-21 и П-Ф на отм. +10.800	23
АР.22	План кровли. Деталь 7.	24
АР.23	Форкамера №1; №2; №3; №4	25
АР.24	Форкамера №5; №6; №7; №8; №9; №10; №11	26
АР.25	Форкамера №12; №13; №14; №15	27
АР.26	Детали 8... 11. Сечения 1-1... 4-4	28
АР.27	Фрагмент плана №4; №5. Детали 12... 16	29
АР-28	Облицовка потолка машинного узла. Детали 17... 19. Сечения 5-5, 6-6	30
АР.29	Детали 20... 29	31
АР-30	План машинного помещения. План шахты. Разрез 8-6. Детали 30-32	32
АР-31	Вид А, Б, В, Г. Разрез 7-7	33

Инв. № подл. | Подпись и дата | Взам. инв. №

Копировал Инж.- Инркина

Формат А2

| | | |

Альбом 2

Типовой проект 701-3-25с.88

Ведомость рабочих чертежей основного комплекта марки АР1

Лист	Наименование	Примечание
1	Общие данные /начало/	
2	Общие данные /продолжение/	
3	Общие данные /окончание/	
4	Спецификация к чертежам архитектурных решений	
5	План на отм. 0.000	
6	Фрагмент плана между осями 1-24 и Г-Т	
7	Фрагмент плана между осями 24-32 и Г-Т	
8	Фрагмент плана между осями 4-28 и Т-Ш; 10-28 и А-Б	
9	Фрагмент плана №1; №2; №3; Венткамера №1; №2; №3; №4	
10	План на отм. 3.300 Венткамера №7; №8; №9	
11	План между осями 13-21 и П-Ф на отм. 0.000 План между осями 18-21 и П-Ф на отм. +3.600	
12	План между осями 13-21 и П-Ф на отм. +7.200 План между осями 18-21 и П-Ф на отм. +10.800	
13	Разрез 1-1; 2-2; Детали 1,2	
14	Разрез 3-3; 4-4; 5-5. Деталь 3	
15	Фасад Щ-А; 1-32	
16	Фасад Г-Щ; 32-1	
17	План между осями 18-15 и П-Ф на отм. +14.400 Детали 4...6. Фрагмент №4	
18	Фрагмент плана отверстий и перемычек между осями 1-24 и Г-Т	
19	Фрагмент плана отверстий и перемычек между осями 24-32 и Г-Т План крыши №1; №2	
20	План отверстий и перемычек между осями 13-21 и П-Ф на отм. +3.600 План отверстий и перемычек между осями 18-21 и П-Ф на отм. +7.200	
21	План отверстий и перемычек между осями 13-21 и П-Ф на отм. +10.800 План отверстий и перемычек между осями 18-21 и П-Ф на отм. +14.400	
22	План кровли. Деталь 7	
23	Форкамера №1; №2; №3; №4	
24	Форкамера №5; №6; №7; №8; №9; №10; №11	
25	Форкамера №12; №13; №14; №15	
26	Детали 8... 11. Сечения 1-1... 4-4	
27	Фрагмент плана №4; №5; Детали 12...16	
28	Обличовка потолка машинного узла. Детали 17...19. Сечения 5-5, 6-6	
29	Детали 20... 29	
30	План машинного помещения. План шахты разрез 6-6. Детали 30...32	
31	Вид А, Б, В, Г. Разрез 7-7	

Типовой проект разработан в соответствии с действующими нормами и правилами и предусматривает мероприятия, обеспечивающие взрывную, взрывопожарную и пожарную безопасность при эксплуатации здания.

Гл. инженер проекта /Юзефович/

Ведомость ссылочных и прилагаемых документов

Обозначение	Наименование	Примечание
	Ссылочные документы	
ГОСТ 6629-74*	Двери деревянные внутренние для жилых и общественных зданий	
2.436-6 В.1.2	Противопожарные двери и ворота промышленных зданий	
1.435.9-17 В.2	Ворота раздвижные с ручным механизмом открывания	
ГОСТ 24698-81	Двери деревянные наружные для жилых и общественных зданий	
Справочник арх. №136981-1	Двери изоляционные	Для Г-Ш и 1-2
ГОСТ 12506-81	Окна деревянные для производственных зданий	
ГОСТ 22415-77	Шкафы деревянные для хранения одежды в санитарно-бытовых помещениях предприятий	
1.038.1-1 В.1	Перемычки железобетонные для зданий с кирпичными стенами	
2.430-20 В.1; 2	Узлы стен из кирпича одноэтажных зданий промышленных предприятий	
2.460-18 В.1	Узлы покрытий одноэтажных производственных зданий с рулонными кровлями и железобетонными настилами	
2.136-17 В.0.1	Узлы окон с деревянными переплетами по ГОСТ 12506-81	
1.050.1-2 В.2	Сборные железобетонные марши, площадки и пролеты для многоэтажных общественных зданий, производственных и вспомогательных зданий промышленных предприятий	
3.013.1-1 В.2	Рампы и навесы над ними	
1.279.9-2	Строительные штучные изделия для наружных стен и перегородок производственных зданий	
ГОСТ 8184-82	Плиты подоконные железобетонные	
ГОСТ 8717.0-84	Ступени железобетонные и бетонные	
2.460.13	Узлы легкосбрасываемых покрытий одноэтажных зданий промышленных предприятий со взрывоопасными производствами	
1.450.3-3 В.0.1	Стальные лестницы площадки, стремянки и ограждения	
ГОСТ 11214-86	Окна и балконные двери деревянные с двойным остеклением для жилых и общественных зданий	
1.236-5 В.1	Противопожарные двери общественных зданий	
	Прилагаемые документы	
- АР. ВМ	Ведомость потребности в материалах	в альбоме

Основные строительные показатели

Наименование	Ед. изм.	Количество
Площадь застройки	м²	8285,0
Строительный объем	м³	60217,0
в т.ч. подвал	м³	693,00
Общая площадь	м²	9735,4
в т.ч. подвал	м²	168,40

Таблица толщин наружных стен и утеплителя кровли

Температура наружного воздуха t°C	Стеновые панели керамзитобетонные γ 300 а	б	в	Кирпичная кладка γ 1800 кг/м³ г	д	Минераловатные плиты на битумном связующем γ 200 кг/м³ ж	Плитный пенобетон в кровле γ 400 кг/м³ е	и	Утеплитель из керамзитового гравия в кровле γ 250 кг/м³ к
-20	200	200	250	380	380	60	110	80	50
-30	250	250	300	510	510	60	140	120	50
-40	300	250	350	640	510	80	180	160	70

Таблица расчета санитарно-бытового оборудования

Наименование производства/объекта, категория работающих	Перечень процессов по санитарной характеристике	Кол-во работающих: наибольшей смены м	ж	малочисленной смены м	ж	Гардеробы: общий и для рабочей одежды м	ж	для домашней одежды м	ж	Душевые К-во сеток м	ж	Умывальники: К-во кранов м	ж	Унитазы: кол-во кабин м	ж	Писсуары: кол-во приборов м	ж	Ножные ванны м	ж
Санитарно бытовое оборудование склада	1б	12	29	10	29	12	29	—	—	2,88	2,9	1,30	0,6	0,96	1,86	0,24	0,70		
	2г	7	17	7	15	7	17	7	17	1,40	3,7	0,35	0,75	0,56	1,02	0,14	0,51		
	4а	3	12	3	10	3	12	3	12	0,6	1,65	0,30	1,00	0,24	0,96	—	—		
										2,88	7,75	1,95	1,59	1,52	3,57	0,62	1,07		
	принимаем					22	58	10	29	3	7	2	5	2	4	1	1		
Санитарно бытовое оборудование зарядной	1а, 1б	16	—	15	—	16	—	—	—	2,88	—	1,30	—	1	—	—	0,3		
	1в	4	—	4	—	4	—	—	—	0,57	—	0,46	—	0,28	—	—	0,08		
	2б, 3б	3	—	2	—	3	—	3	—	0,60	—	0,15	—	0,13	—	—	—		
						23	—	5	—	2,88	—	2,12	—	1,39	—	—	0,38		
	принимаем					23	—	3	—	2	—	2	—	2			1		
Санитарно бытовое оборудование машинистов крановых установок	1б	6	—	3	—	6	—	—	—	0,4	—	0,6	—	0,4	—	—	0,12		
	принимаем					6	—			1	—	1	—	1	—	—	1		

Привязан

Инв. №

ТП 701-3-25с.88 АР1

Склад для хранения продовольственных и непродовольственных товаров складской площадью 5,0 тыс. кв. м

			Стадия	Лист	Листов
ГИП	Юзефович		РП	1	31
Нач. отд.	Лифшиц				
Гл. арх.	Кобасков				
Арх. гр.	Прахина				
Ст. арх.	Бельтюков				
Н. контр.	Кобасков				

Общие данные /начало/

Минторг Госторгпроект г. Киев

Укргипроторг г. Киев

Копировала /Мирхина/

Формат А2

Типовой проект 701-3-26с.88 Альбом 2

Разработано: Гл. констр. проекта Кравцов

Инв. № подл. | Подпись и дата | Взам. инв. №

Общие указания

1. За условную отметку 0.000 принят уровень чистого пола склада, что соответствует абсолютной отметке [ ] на генплане.
2. Здание I степени огнестойкости.
3. Наружные стены производственных помещений панельные. Кирпичные участки стен выполнить из кирпича М-75. на растворе М-50. Толщина стен в зависимости от наружной температуры приведена на листе 1.
4. Кирпичные перегородки охлаждаемых камер выполнить из глиняного обыкновенного кирпича пластического прессования М-100 на цементно-известковом растворе М-50, кладка по морозостойкости должна быть не ниже Мрз 25. Кирпичная кладка по сейсмостойкости должна быть не ниже I категории с временным сопротивлением всевому растяжению по неперевязанным швам /нормальное сцепление/ $R_{ск}^{н}$ ≥ 100 кПа.
5. При возведении кирпичных стен и перегородок:
   а) заложить в откосы оконных и дверных проемов деревянные антисептированные пробки через 600мм по высоте, но не менее 3шт в каждый откос,
   б) над проемами заложить сб. ж.б. перемычки;
   в) заложить стальные элементы дверей в соответствии со стандартами и сериями, по которым приняты эти изделия;
   г) заложить стальные элементы по чертежам проекта.
6. Кладку неоштукатуриваемых кирпичных стен и перегородок вести с подбором кирпича на лицевую сторону и расшивкой швов крупным валиком. Кладку оштукатуриваемых и облицовываемых стен и перегородок вести в пустошовку.
7. Горизонтальную гидроизоляцию наружных панелей и кирпичных стен выполнить из слоя цементно-песчаного раствора 1:2 в местах, указанных на чертежах КЖ.
8. Защитный слой кровли толщиной 10мм выполнить из гравия с крупностью зерен 5-10мм /ГОСТ 8268-82/, втопленного в антисептированную битумную мастику марки МБК-Г [ ] /ГОСТ 2889-80/, водоизоляционный ковер кровли выполнить из 3х, 4х слоев рубероида марки РКМ-350 Б /ГОСТ 10923-82/ на антисептированной битумной мастике марки МБК-Г [ ].
9. По требованию СНиП II-26-76 строительной организации необходимо разработать проект производства кровельных работ и мероприятий по противопожарной защите для контроля за выполнением правил пожарной безопасности при производстве строительно-монтажных работ и правил техники безопасности в строительстве. В местах примыкания кровли к стенам, деформационным швам слои основного водоизоляционного ковра усилить 3-мя слоями рулонных кровельных материалов в соответствии СНиП II 26-76.
   До укладки водоизоляционного ковра кровли в цементно-песчаной стяжке уложить стальную сварную сетку молниезащиты по электрической части проекта.
10. Наружный водослив окон выполнить из оцинкованной кровельной стали по цементно-песчаному откосу.
11. Полы выполнить после окончания всех работ по подземному хозяйству, возведения фундаментов под оборудование, после прокладки технологических, сантехнических и электротехнических труб и коммуникаций.
12. По сборным ж.б. плитам покрытия выполнить пароизоляцию - 1 слой изола на битумной мастике.
13. Площадь незащищенной в процессе производства работ теплоизоляции камер должна быть не более 700 м².
14. В полах охлаждаемых камер выполнить деформационные швы через 6.0м по детали 14, приложения 6 в соответствии со СНиП II-В.8.71. в швы заложить антисептированную доску толщиной 25мм.
15. Цементирующий бетонный пол выполнить на известняковых заполнителях /щебень, песок/.
16. Отдельно стоящие колонны складских помещений, а также колонны автомобильной и железнодорожной эстакад, формы и обрамление проемов дверей складских помещений защитить от механических повреждений по узлу 11 листа 15.
17. Двери в гаражных, санузлах, лестничных клетках, входные и тамбурные в транспортных коридорах, в помещениях категорий А, Б, В, в противопожарной стене по оси 12 и Н выполнить самозакрывающимися по аналогии с серией 2.435-5 в.1 с уплотнениями прибором.
18. Герметичные двери венткамер выполнить в соответствии с сантехнической частью проекта.
19. Уровень чистого пола в производственных помещениях с мокрыми процессами, уборных, душевых и помещениях уборочного инвентаря устроить на 20мм ниже уровня пола примыкающих к ним помещений.
20. При производстве работ в зимнее время руководствоваться СНиП III-17-78, СНиП III-20-74, СНиП III-21-73*
21. В помещениях категории А и Б по взрывопожарной опасности выполнить:
   а) навеску открывающихся переплетов окон и дверей в искрообезопасном исполнении с применением цветных металлов в трущихся

Дата

Привязан

Инв. №

22. Вокруг здания устроить отмостку шириной 1.0м.
23. Внутренняя отделка помещений приведена на листе 3.
24. Все деревянные изделия, соприкасающиеся с каменными железобетонными или металлическими изделиями, антисептировать.
25. Полотна и коробки дверей, оконные переплеты покрасить алкидно-спиртовыми или кумарон-каучуковыми красками. стальные изделия окрасить краской БТ-577.
26. Перегородки не доводить на 30-50мм до несущих конструкций покрытий и перекрытий во избежание передачи на них нагрузки, зазоры между кладкой и конструкциями заполнить негорючим упругим материалом.
27. Крепление наружных и внутренних кирпичных стен и перегородок, выполнить по чертежам КЖ.

Наружная отделка

Наружные поверхности панелей выполнить в заводских условиях с фактурным лицевым слоем и последующей перхлорвиниловой покраской. Оштукатуренные участки стен расшить под стеновые панели и окрасить перхлорвиниловой краской под цвет панелей. Швы оштукатурить цементным раствором состава 1:3 под фактуру панелей и покрасить цементным молоком.

ГИП	Мезенцев			ТП 701-3-26с.88			АР/
Нач. отд.	Авраменко			Склад для хранения продовольственных и непродовольственных товаров складской площадью 5 000 т.с. 6 в.м			
Гл. арх.	Кравцов					Стадия	Лист	Листов
Рук. гр.	Тимохина					РП	2	
Ст. арх.	Балтаносова			Общие данные (продолжение)		Министерство Торговли УкрРипторг г. Киев	
Арх.	Любая						
Н. контр.	Кобзасова						

Консультировала Мирошкина

Формат А2

Копировал

Альбом 2

Типовой проект 701-3-26с.88

Экспликация полов

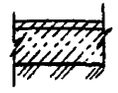





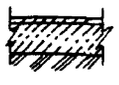



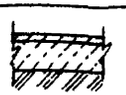

Наименование или номер помещения по проекту	Тип пола по проекту	Схема пола или номер узла по серии	Элементы пола и их толщины	Примечание
1, 2, 3, 4, 5, 6, 7, 8, 15, 20, 45, 46, 48, 66, 68.	1		Покрытие - бетон В-30 (шлифовать) - 30 Подстилающий слой - бетон В 22,5 - 100 Основание - уплотненный грунт с втрамбованным слоем щебня	
9, 21, 69, 77, 78, 79,	2		Покрытие - бетон мозаичного состава В-22,5 (шлифовать) - 25 Подстилающий слой - бетон В-15 - 100 Основание - уплотненный грунт с втрамбованным слоем щебня	
22	3		Покрытие - искронедающий бетон (см. общие указания п. 15). В 30-40 Подстилающий слой - бетон В 22,5 - 100 Основание - уплотненный грунт с втрамбованным слоем щебня	шлифовать
23, 24, 44, 47	4		Покрытие - искронедающий бетон (см. общие указания п. 15) В 15-30 Подстилающий слой - бетон В 7,5 - 100 Основание - уплотненный грунт с втрамбованным слоем щебня	шлифовать
38, 40	5		Покрытие - шлакоситаловые плиты (гост 18124-75*) - 15 Прослойка и заполнение швов из дегтевой мастики - 3 Подстилающий слой - бетон В 7,5 - 100 Основание - уплотненный грунт с втрамбованным слоем щебня	
39, 42, 44 (в осях 30÷32)	6		Покрытие - кислотоупорный бетон на жидком стекле с уплотняющей добавкой В 15 - 40, (шлифовать) Подстилающий слой - бетон В 7,5 - 100 Основание - уплотненный грунт с втрамбованным слоем щебня	
43	7		Покрытие - кислотоупорный бетон, на жидком стекле с уплотняющей добавкой В 15 - 30, (шлифовать) Подстилающий слой - бетон В 7,5 - 100 Основание - уплотненный грунт с втрамбованным слоем щебня	
14, 17, 18, 19, 27, 34, 37, 41, 52,	8		Покрытие - бетон В 15 (шлифовать) - 20 Подстилающий слой - бетон В 7,5 - 100 Основание - уплотненный грунт с втрамбованным слоем щебня	
11, 12, 16, 13, 25, 26, 35, 36, 51	9		Покрытие - бетон В 22,5 (шлифовать) - 25 Подстилающий слой - бетон В 15 - 100 Основание - уплотненный грунт с втрамбованным слоем щебня	
28, 29, 30, 31	10		Покрытие - бетон В 30 (шлифовать) - 40 Армобетонная стяжка - бетон В 15 - 80 Сетка 150/150/7/7 гост 8478-81 Слой пергамина насухо с промазкой швов битумной мастикой ПСБ-с $\gamma_{\text{в}}$ 40 кгс/м² - 100 (в помещении № 31 - ПСБ с $\gamma_{\text{в}}$ 40 кгс/м² - 200) Цементно-песчаный раствор М 150 - 25 Уплотненный песок влажностью 10% - 190 Бетонная подготовка В 15 с электроподогревателями - 100 Слой битумной мастики с посыпкой песком 2 слоя гидроизола Бетонная подготовка В 7,5 - 50 с выравниванием поверхности под гидроизоляцию Основание - уплотненный грунт с втрамбованным слоем щебня	

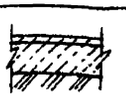

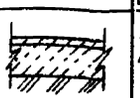

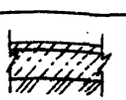

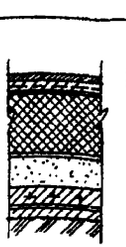

Ведомость отделки помещений

Наименование или номер помещения	Потолок: Вид отделки	Стены или перегородки: Вид отделки	Низ стен или перегородок (панель): Вид отделки	Высота в мм	Колонны: Вид отделки	Плинтус: Высота	Плинтус: Материал	Примечание
28, 29, 30, 31	Затирка швов, простая известковая окраска	Цементно-известков. штукатурка по метал. сетке, простая известковая окраска	—	—	Простая известковая окраска	60	Цементно-песчаный раствор В 12,5 (по Д-5 СНиП-II В.8-71)	Затирка швов известковая окраска участков кирпичн. перегородок в местах отсутствия теплоизоляции
1...8, 11...20, 24...27, 32...44, 46...48, 51, 52, 56...67, 84, 85, 92, 93, 100, 101, 104, 107, 115, 116	Затирка швов, простая известковая окраска	Затирка швов, простая известковая окраска	—	—	Простая известковая окраска	60	Цементно-песчаный раствор В 12,5 (по Д-5 СНиП-II В.8-71)	В помещ. 92, 93, плинтус деревян. (по Д-1, СНиП II-В.8-71)
21...28, 50, 55, 73, 74, 89, 94, 103, 106	Затирка швов, окраска водоэмульс. красками	Простая цементно-песчаная штукатурка, окраска водоэмульс. красками	Облицовка стеклянной плиткой	1500	—		Керамическая плитка (гост 6787-80 по Д-26 СНиП II В.8-71)	Облицовка стен и перегородок стеклян. плиткой на высоту 2.400 (для пом. № 21, 22)
9, 10, 49, 53, 76, 87	Затирка швов, клеевая окраска	Простая известково-песчаная штукатурка, клеевая окраска	Окраска пентафталевыми эмалями	1500	—		Деревянный (по Д-1 СНиП II-В.8-71)	В помещ. 9 - плинтус из цем. песч. р-ра В 12,5 (по Д-5, СНиП II В.8-71)
54, 75, 88	Затирка швов, окраска пентафталевыми эмалями	Простая цементно-известковая штукатурка, окраска пентафталев. эмалями	Облицовка стеклянной плиткой гост 17057-80	2000	—	—	Керамическая плитка (гост 6787-80 по Д-26 СНиП II-В.8-71)	
71, 72, 83, 86, 90, 96, 98, 99, 102, 108...113, 117, 118	Затирка швов, клеевая окраска	Известково-песчаная штукатурка, клеевая окраска	—	—	Клеевая окраска		Деревянный (гост 8242-75 по Д-1 СНиП II-В.8-71)	В пом. 110, 111, 112, 113 - плинтус - цем. песч. р-р В 12,5 по Д-5, СНиП II В.8-71
68, 80, 81, 82	Затирка швов, улучшенная клеевая окраска	Улучш. известково-песчаная штукатурка, улучш. мастичная окраска	—	—	Улучшенная мастичная окраска		Деревянный (гост 8242-75 по Д-1 СНиП II В.8-71)	
69, 70	Затирка швов, известковая окраска	Цементно-известков. штукатурка, известковая окраска	Облицовка стеклянной плиткой	1500	Известковая окраска		Керамич. плитка (гост 6787-80 по Д-26 СНиП II-В.8-71)	
45, 77, 78, 79, 91, 97, 105, 114	Затирка швов, клеевая окраска	Известково-песчаная штукатурка, клеевая окраска	Окраска пентафталевыми эмалями	1500	—		Деревянный (гост 8242-75 по Д-1 СНиП II-В.8-71)	В помещ. 77, 78, 79, 95 плинтус-керамическ. плитка (гост 6787-80 по Д-26 СНиП II-В.8-71)
95	Отделку стен и потолка см. лист 28							



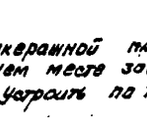

32, 33	11		Покрытие - бетон В 30 (шлифовать) - 40 Армобетонная стяжка - бетон В 15 Сетка 150/150/7/7 гост 8478-81 - 80 Керамзитовый щебень $\gamma_{\text{в}}$ 500 кгс/м² - 100 Слой пергамина с промазкой швов битумной мастикой Бетон В 7,5 - 100 Основание - уплотненный грунт с втрамбованным слоем щебня	
50, 54, 55, 70, 73, 74, 75	12	250 / 2.244-1 В.4	Покрытие - керамическая плитка по гост 6787-80 - 10 Гидроизоляция - 4 сл. гидроизола ГИ-1 (гост 7415-86) на прослойке из битумной мастики	
10, 49, 53, 71, 72, 76	13	225 / 2.244-1 В.4	Линолеум поливинилхлоридный на теплозвукоизолирующей подоснове по гост 18108-80*	
95	14		Пол-съемный металлический по серии 1.444.2-3 - 300 Покрытие - бетон В 30 (пропитка флюатами) - 30 Стяжка из бетона В 10 - 80	
88, 89, 94, 103, 106	15	127 / 2.244-1 В.4	Покрытие - керамические плитки по гост 6787-80* - 10 Гидроизоляция - 4 слоя гидроизола ГИ-1 (гост 7415-86) на прослойке из битумной мастики	
110, 111, 112, 113, 115	16	136 / 2.244-1 В.4	Покрытие - бетон мозаичного состава В 15 (шлифовать) - 20 Стяжка из бетона В 10 - 80 Железобетонная плита перекрытия	
84, 85, 100, 104, 107, 116	17	135 / 2.244-1 В.4	Покрытие - бетон В 15 (шлифовать) - 20 Стяжка из бетона В 10 - 80 Железобетонная плита перекрытия	
56, 57, 58, 59, 60, 61, 62, 63, 64, 65, 67	18	140 / 2.244-1 В.4	Покрытие - бетон В 15 (шлифовать) - 20 Стяжка из бетона В 10 - 60 Железобетонная плита перекрытия	
80, 81, 82, 83, 86, 87, 91, 92, 90, 93, 96, 97, 98, 99, 101, 102, 105, 108, 109, 114, 117, 118	19	76 / 2.244-1 В.4	Покрытие - линолеум поливинилхлоридный на тканевой основе по гост 7251-77 Прослойка из быстротвердеющей мастики на водостойких вяжущих Стяжка из легкового бетона В 5 - 96,5 Железобетонная плита перекрытия	

На бракеражной площадке и на рабочем месте зав. секцией - пол устроить по типу 13.

Привязан

Инв. №

ГИП	Юзефович	
Нач. отд.	Лавриненко	
Гл. арх.	Ковбасюк	
Рук. гр.	Тимохина	
Ст. арх.	Осаненко	
Арх.	Любая	
Н. конт.	Ковбасюк	

ТП 701-3-26с.88 АР1

Склад для хранения продовольственных и непродовольственных товаров складской площадью 5,0 тыс. кв. м

Стадия	Лист	Листов
РП	3	

Общие данные (окончание)

Министерство Торговли СССР Укргипроторг г. Киев

Копировала Миф Марина

Формат А-2

Шлифовано

Родинский Ив. Ник.

П. холод.

Взам. инв. №

Подпись дата

Инв. № под.

Альбом 2

Типовой проект 701-3-26с.88

Марка позиции	Обозначение	Наименование	Количество: Склад	I эт	II эт	III эт	IV, V	Всего	Масса ед. кг	Примеч.
	Дверные	блоки								
1	ГОСТ 6629-74*	ДГ24-15	—	2	1	—	—	3		
2	ГОСТ 6629-74*	ДО24-15	—	3	2	2	—	7		
3	ГОСТ 6629-74*	ДГ21-12Л	3	—	—	—	—	3		
4	ГОСТ 6629-74*	ДО24-12	—	2	—	—	1	3		
5	ГОСТ 6629-74*	ДО24-12Л	—	1	—	—	1	2		
6	ГОСТ 6629-74*	ДГ21-10	2	1	1	1	—	5		
7	ГОСТ 6629-74*	ДГ21-10Л	1	2	3	2	—	8		
8	ГОСТ 6629-74*	ДГ21-10ЛПВ	—	2	—	—	—	2		
9	ГОСТ 6629-74*	ДГ21-10ПВ	1	—	—	—	—	1		
10	ГОСТ 6629-74*	ДО21-10Л	—	—	1	1	2	4		
11	ГОСТ 6629-74*	ДО21-10	—	—	1	2	—	3		
12	ГОСТ 6629-74*	ДГ21-7В	4	2	1	1	—	8		
13	ГОСТ 6629-74*	ДГ21-7ВЛ	2	2	2	1	—	7		
14	ГОСТ 6629-74*	ДГ21-7ВЛ	3	2	1	—	—	6		
15	ГОСТ 6629-74*	ДГ21-7ВЛП	6	1	2	2	—	11		
16	ГОСТ 6629-74*	ДГ21-7Л	—	2	—	1	—	3		
17	1.236-5 в.1	ДП1.17	—	—	2	6	4	12		
18	1.236-5 в.1	ДП1.12	—	—	—	—	4	4		
19	ГОСТ 24698-81	ДС19-9ГУТ	1	—	—	—	1	2		
20	ГОСТ 24698-81	ДН24-15Б	—	4	—	—	—	4		
21	ГОСТ 24698-81	ДН21-10Л	5	—	—	—	—	5		
22	2.435-6 в.1	ПД2	4	2	—	—	—	6		
23	2.435-6 в.1	ПД3	2	1	—	—	—	3		
24	2.435-6 в.1	ПД5	24	—	—	—	—	24		
25	2.435-6 в.1	ПД6	14	—	—	—	—	14		
26	2.435-6 в.1	ПДУ3	3	—	—	—	—	3		
27	2.435-6 в.1	ПДУ5	7	—	—	—	—	7		
28	2.435-6 в.2	ПДИ5	8	—	—	—	—	8		
29	2.435-6 в.1	ПДУ1	1	—	—	—	—	1		
30	2.435-6 в.3	ПВ 3,6×3,6	1	—	—	—	—	1		
31	Гипрохолод арх № 13659	ПДГМ	6	—	—	—	—	6		
32	1.435.9-17 в.2	ВР42×42С	2	—	—	—	—	2		
33	ГОСТ 24698-81	ДС19-9Г	2	—	—	—	—	2		см. прим.
	Оконные	блоки								
1	ГОСТ 12506-81	ПВД 12-30.1	70	—	—	—	—	70		
2	ГОСТ 12506-81	ПВД 12-24.1	4	—	—	—	—	4		
3	ГОСТ 12506-81	ПВД 12-18.1	12	—	8	—	—	20		
4	ГОСТ 12506-81	ПВД 18-18.1	—	—	—	8	8	16		
5	ГОСТ 11214-86	ОС 15-9	—	2	—	—	—	2		
6	ГОСТ 11214-86	ОС-15-18Г	—	2	—	—	—	2		
	Плиты	подоконные								
	ГОСТ 8484-82	ПОО 20.20.35	17	—	—	—	—	17	35	
	ГОСТ 8484-82	ПОО 18.20.35	34	—	—	—	—	34	32	
	ГОСТ 8484-82	ПОО 18.40.35	13	2	8	16	16	55	63	
	ГОСТ 8484-82	ПОО 12.40.35	1	2	—	—	—	3	42	

Марка позиц.	Обозначение	Наименование	Количеств: Склад	I эт	II эт	III эт	IV, V эт	Всего	Масса ед. кг	Примеч.
	Шкафы	деревянные								
1	ГОСТ 22415-77	ДО-33.2	2	—	—	—	—	2		
2	ГОСТ 22415-77	ДО-25.4	5	6	—	—	—	11		
3	ГОСТ 22415-77	ДО-25.5	2	—	—	—	—	2		
4	ГОСТ 22415-77	2ДО-25.4	—	8	8	—	—	16		
	Решетки	воздухозаборные								
	1.279.9-2	ВР1	2	1	1	—	—	4		
	1.279.9-2	ВХР-1	—	—	1	—	—	1	8.00	
	1.279.9-2	ВХР-2	—	—	1	—	—	1	10.00	
	1.279.9-2	ВХР-4	3	—	—	—	—	3	11.20	
	1.279.9-2	ВХР-5	18	—	—	—	—	18	13.20	
	1.279.9-2	ВХР-6	2	—	—	—	—	2	15.80	
	Ступени	железобетонные и бетонные								
1	ГОСТ 8717.0-84	ЛСН12-Ш	2	—	—	—	—	2	66	
2	ГОСТ 8717.0-84	ЛС12-Б-1Ш	14	—	—	—	—	14	128	
3	ГОСТ 8717.0-84	ЛСВ12-Ш	2	—	—	—	—	2	99	
	1.050.1-2 в.2	ОМ11-1	4	—	—	—	—	4		
	1.050.1-2 в.2	ОП12-1	8	—	—	—	—	8		
	Стальные	лестницы								
	1.450.3-3 в.0	СГ-22	—	—	—	—	—	2	43.60	лестница шириной 700
	1.450.3-3 в.0	СГ-28	—	—	—	—	—	1	54.30	—"—
	1.450.3-3 в.0	СГ-34	—	—	—	—	—	2	64.70	—"—
	1.450.3-3 в.0	СГ-40	—	—	—	—	—	1	75.00	—"—
	1.450.3-3 в.0	СГ-82	—	—	—	—	—	2	154.50	—"—
	1.450.3-3 в.0	СГ-70	—	—	—	—	—	2	130.8	
	Шкаф	пожарного крана								
	1.279.9-2	ПК-1	46	—	—	—	—	46		
	Окно	приема и выдачи								
	1.279.9-2	ОП-4	—	—	—	2	—	2	—	см. прим.

1. Указанные изделия обить с двух сторон кровельной сталью по асбестовому картону $\delta = 5$ мм.
2. Лестницы по серии 1.450.3-3 в.0 изготовить шириной 700 мм.

Подпись и дата | Инв. № подл. | Взам. инв. №

Привязан

Инв. №

ГИП	Юзефович	
Нач. отд.	Лавриненко	
Гл. арх.	Ковбасюк	
Рук. гр.	Тимохина	
Ст. арх.	Бельтюкова	
Н. контр.	Ковбасюк	

Копир (Геренрот)

ТП 701-3-26с.88 АР1

Склад для хранения продовольственных и непродовольственных товаров складской площадью 5,0 тыс. кв. м

Стадия	Лист	Листов
РП	4	

Спецификация к чертежам архитектурных решений.

Министерство торговли УКРГИПРОТОРГ г. Киев

формат А2

Альбом 2

Типовой проект 701-3-26с.88

Согласовано

Гл. констр. Мрамовский

Взам. инв.

Инв. подл. | Подпись дата

План на отм. 0.000

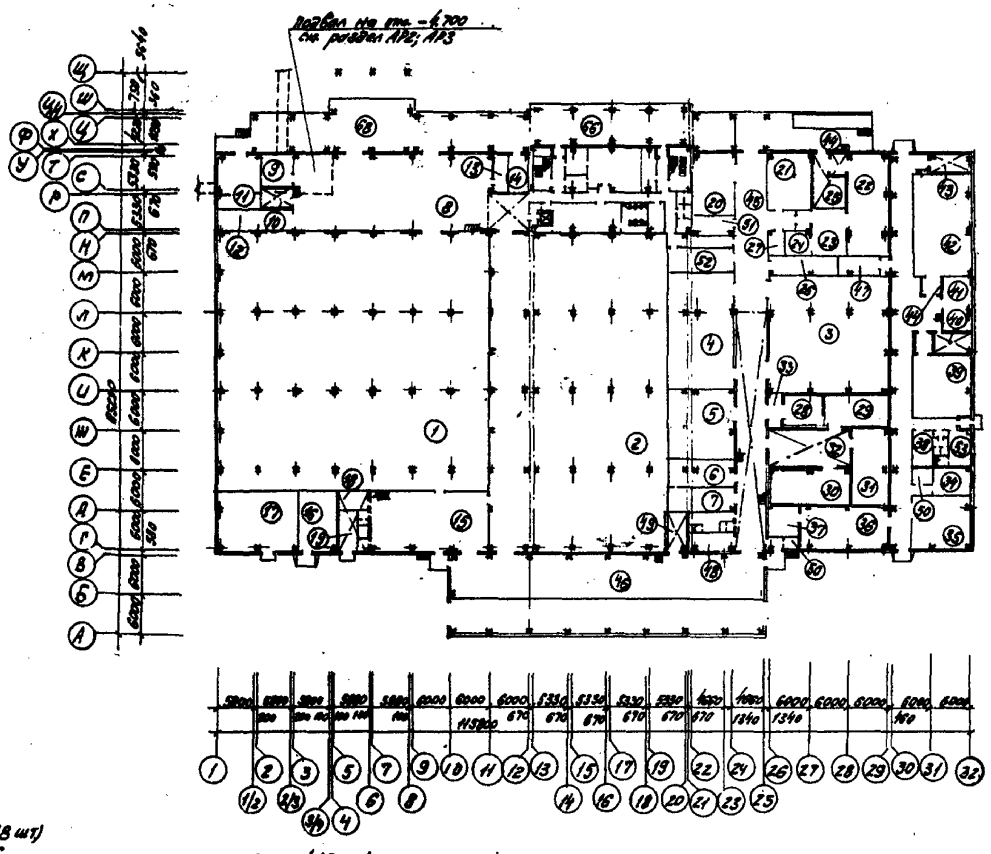

ОК-1 (16 шт.)

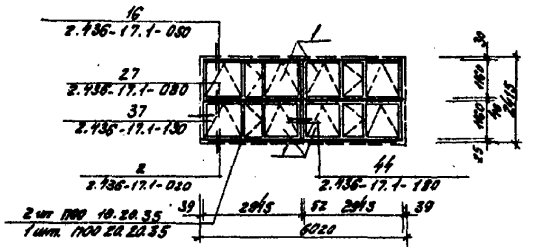

ОК-2 (1 шт.)

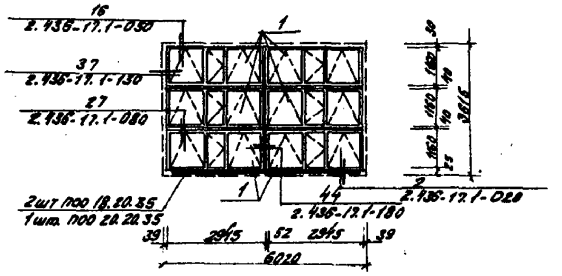

ОК-3 (1 шт.)

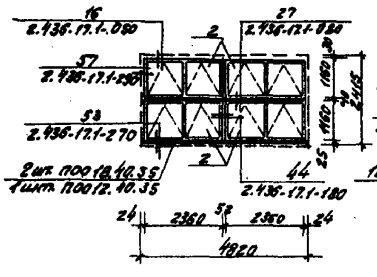

ОК-4 (1 шт.)

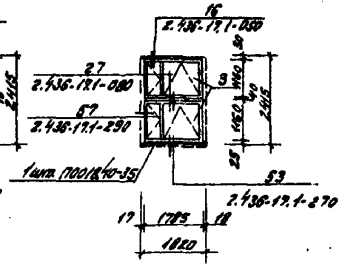

ОК-5 (18 шт.)

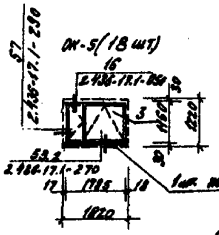

ОК-6 (16 шт.)

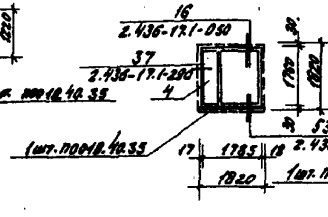

ОК 7 (2 шт.)

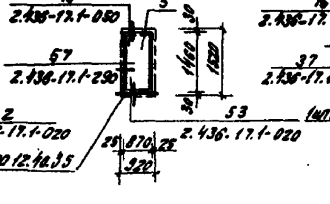

ОК 8 (2 шт.)

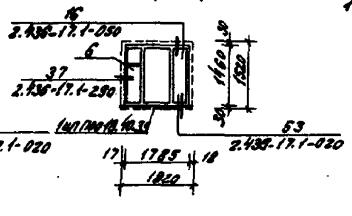

ТП 701-3-26с.88					АР1
Склад для хранения продовольственных и непродовольственных товаров складской площадью 6.0 тыс. кв.м					
Стадия	Лист	Листов			
РП	5				
План на отм 0.000					Министерство Торговли СССР Укргипроторг г. Киев

ГИП	Юзефович		
Нач. отд.	Лавриненко		
Гл. арх.	Ковбасюк		
Рук. гр.	Тимохина		
Ст. арх.	Бельтюков		
Н. контр.	Ковбасюк		

Привязан

Инв. №

Копировала [illegible] (Мурзина)

Формат А2

Альбом 2

Типовой проект 701-3-26с.88

Вентилятора №1 лист 3

Вентилятора №4 лист 9

Рабочее место фрагмент плана 4 лист 27

План помещ. охраны 13-21 лист 11

Бронированная площадка

Рабочее место фрагмент плана 3 лист 27

План на отм. 9,300 лист 18

Монтажная рама лист КМ 12с

Вентилятор №3 лист 3

Вентилятора №2 лист 3

Бронированная площадка

План на отм. 8,100

Для крепления дверей тип 24, 27, 28 в кирпичную кладку заложить закладные детали МК 106-3 в трех точках по высоте проема. Всего МК 106-3-7 шт вес 1 шт - 1,0 кг

				ТП 701-3-26с.88	АР1
				Склад для хранения продовольственных и непродовольственных товаров вкладыша площадью 5,0 тыс. м².	
					Стадия / Лист / Листов
					РП / 6 /
ГИП	Юферович			Фрагмент плана помещ. осями 1-24 и Г-Т	Министерство торговли СССР УКРГИПРОТОРГ г. Киев
Нач. отд.	Ларионенко				
Гл. арх.	Кобзарюк				
Рук. гр.	Литохина				
Ст. арх.	Бельтюкова				
Н. контр.	Жабелюк				

Привязан

Инв. № подл. | Подпись, дата | Взам. инв. №

Гл. конструктор | Гл. технолог | Гл. сантехн. | Гл. электрик

Согласовано

кол: Ма/Малунникова/

Формат А2

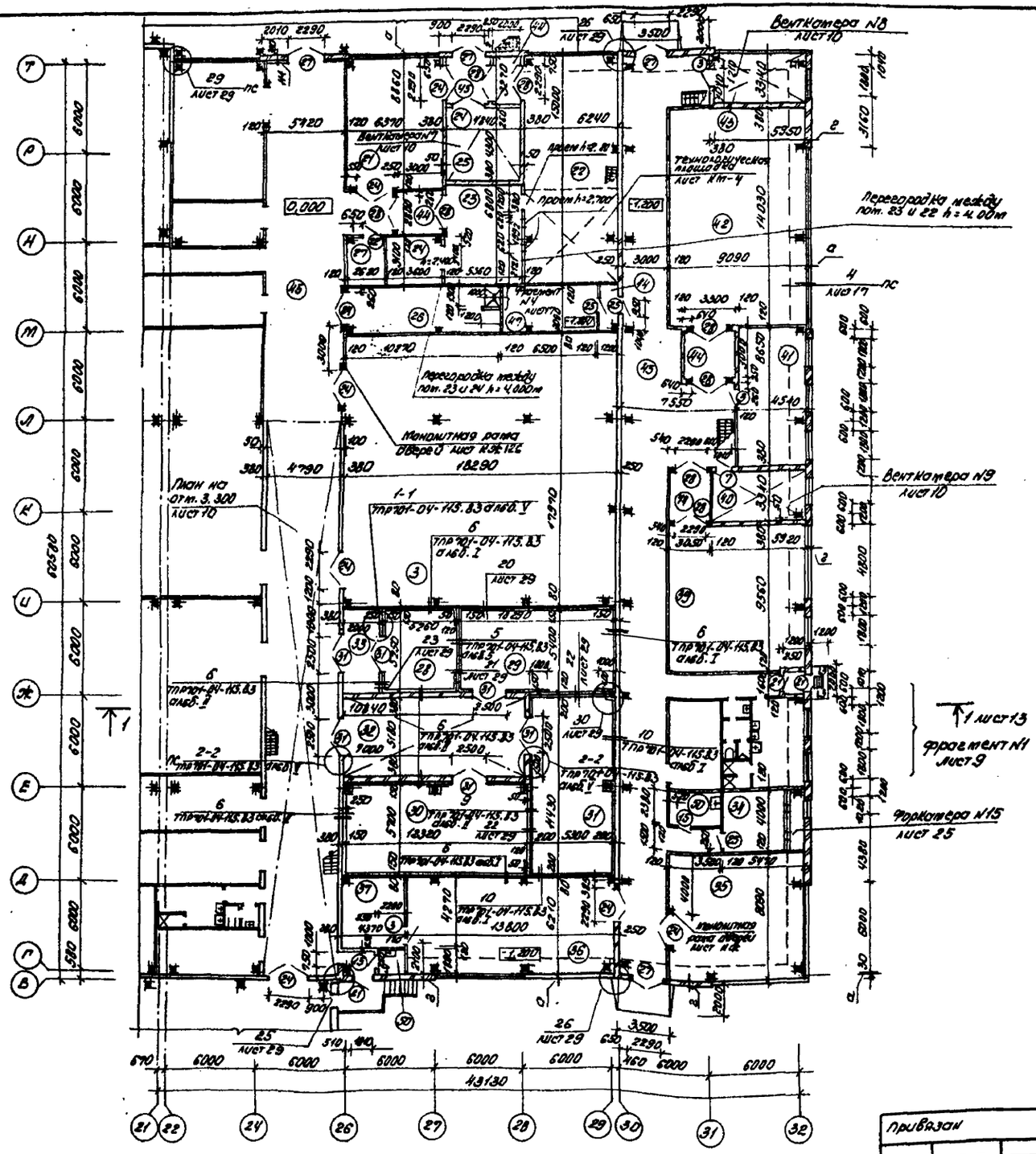

Экспликация помещений

Номер по плану	Наименование	Площадь м²	Категория производства по взрывной, взрыво-пожарной и пожарной опасности
1	Секция N1	1632,70	В
2	Секция N2	1316,10	В
3	Секция N3	327,20	В
4	Секция кондитерских изделий	181,10	В
5	Секция алкогольных и безалкогольных напитков	106,70	В
6	Секция табака	40,00	В
7	Секция спичек	34,30	В
8	Экспедиция автомобильная	378,90	В
9	Помещение предпродажной подготовки товаров	21,80	В
10	Помещение для проверки радиоаппаратуры	13,40	В
11	Материально-технический склад	46,07	В
12	Кладовая тары	49,30	В
13	Конфликтная кладовая	15,00	В
14	Кладовая отходов упаковки	21,20	В
15	Экспедиция железнодорожная промтоваров	160,70	В
16	Материально-технический склад	53,00	В
17	Насосная	109,10	
18	Венткамера	11,30	
19	Теплопункт	21,70	
20	Экспедиция автомобильная продтоваров	57,80	В
21	Отделение фасовки кондитерских изделий	56,00	В
22	Отделение фасовки сахара и крупы	93,00	Б
23	Отделение засыпки	36,40	Б
24	Помещение для выбивания мешков	11,10	Б
25	Кладовая готовой продукции	24,60	В
26	Кладовая тары	31,70	В
27	Кладовая упаковочных материалов	8,10	В
28	Камера сельди t=-2°C	27,60	Д
29	Камера охлажденных грузов t=0...-3°C	55,60	Д
30	Камера охлажденных грузов t=0...-3°C	69,00	Д
31	Камера мороженых грузов t=-18°C	60,00	Д
32	Тамбур-шлюз	63,20	Д
33	Тамбур-шлюз	11,10	Д

Типовой проект 701-3-26с.88 Альбом 2

Согласовано: Гл. технолог. Сиденко; Гл. сантехн. Штейнберг; Гл. холод. Войтовский; Гл. Констр. Ефремовский

Инв. № подл. | Подпись и дата | Взам. инв. №

ГИП	Юзефович	
Нач. отд.	Лавриненко	
Гл. спец.	Ковбасюк	
Рук. гр.	Тимохина	
Ст. арх.	Белетюкова	
Н. Контр.	Ковбасюк	

Привязан

Инв. №

ТП 701-3-26с. 88 АР1

Склад для хранения продовольственных и непродовольственных товаров складской площадью 5.0 тыс. кв.м.

Стадия	Лист	Листов
РП	7	

Фрагмент плана между осями 24-32, Г-Т

Министерство торговли СССР Укргипроторг г. Киев

Копир. Ощ- /Геренрот/

формат А2

Типовой проект 701-3-26 с. 88 Альбом 2

Фрагмент плана между осями 1-28 и Т-Щ

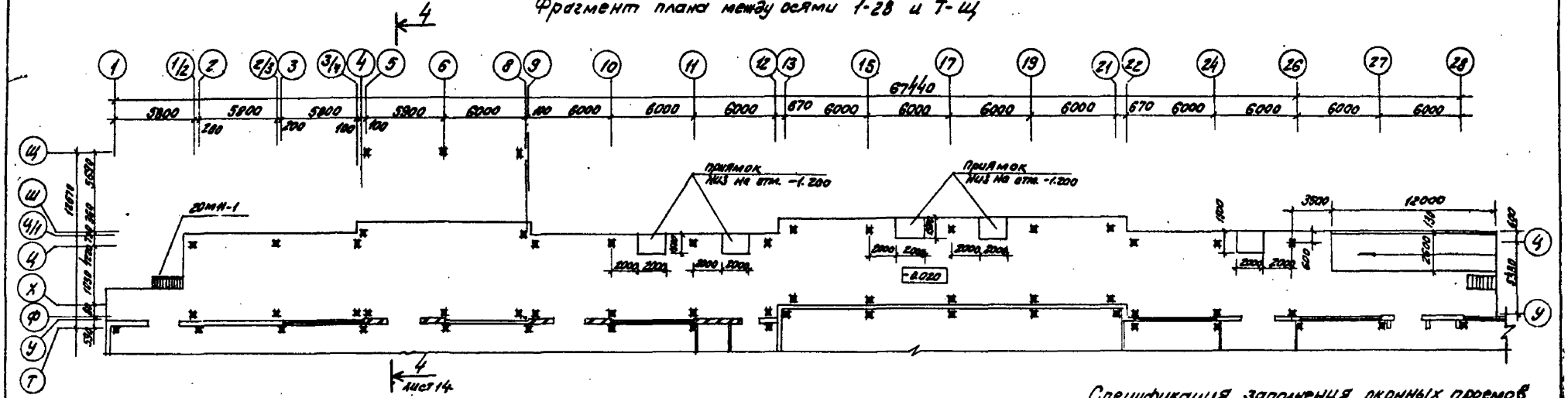

Фрагмент плана между осями 10-25 и А-В

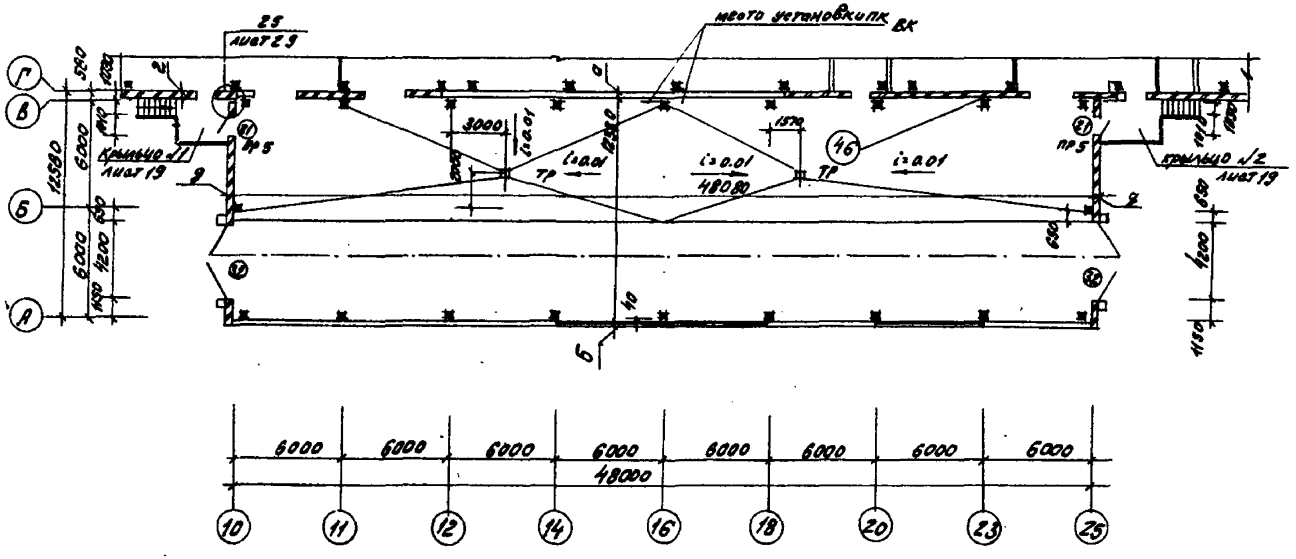

Спецификация заполнения оконных проемов

Марка позиции	Обозначение	Наименование	Кол-во	Масса ед. кг	Примеч.
ОК-1	ГОСТ 12506-81	Окно ПВД 12-30.1	4	—	
	ГОСТ 8484-82	Плита подоконная ПОО 20.20.35	1	35	
	ГОСТ 8484-82	Плита подоконная ПОО 18.20.35	2	32	
ОК-2	ГОСТ 12506-81	Окно ПВД 12-30.1	6	—	
	ГОСТ 8484-82	Плита подоконная ПОО 20.20.35	1	35	
	ГОСТ 8484-82	Плита подоконная ПОО 18.20.35	2	32	
ОК-3	ГОСТ 12506-81	Окно ПВД 12-24.1	4	—	
	ГОСТ 8484-82	Плита подоконная ПОО 18.40.35	2	63	
	ГОСТ 8484-82	Плита подоконная ПОО 12.40.35	1	42	
ОК-4	ГОСТ 12506-81	Окно ПВД 12-18.1	2	—	
	ГОСТ 8484-82	Плита подоконная ПОО 18.40.35	1	63	
ОК-5	ГОСТ 12506-81	Окно ПВД 12-18.1	1	—	
	ГОСТ 8484-82	Плита подоконная ПОО 18.40.35	1	63	
ОК-6	ГОСТ 12506-81	Окно ПВД 18-18.1	1	—	
	ГОСТ 8484-82	Плита подоконная ПОО 18.40.35	1	63	
ОК-7	ГОСТ 11214-86	Окно ОС 15-9	1	—	
	ГОСТ 8484-82	Плита подоконная ПОО 12.40.35	1	42	
ОК-8	ГОСТ 11214-86	Окно ОС 15-18	1	—	
	ГОСТ 8484-82	Плита подоконная ПОО 18.40.35	1	63	

Согласовано

Инв. № подл. | Подпись и дата | Взам. инв. №

Привязан

Инв. №

ГИП	Юзефович		
Нач. отд.	Кострюкова		
Гл. спец.	Кобзарюк		
Рук. гр.	Тимохина		
Ст. арх.	Гальчикова		
Н. контр.			

ТП 701-3-26с. 88 АР1

Склад для хранения продовольственных и непродовольственных товаров складской площадью 5.0 тыс. кв. м

Стадия	Лист	Листов
РП	8	

Фрагмент плана между осями 1-28 и Т-Щ; 10-25 и А-В

Минсельстройсоюз Укргипторг г. Киев

Копировала Мищ- (Мишкина)

Формат А3

Альбом 2

Типовой проект 701-3-26с.88

Фрагмент плана N1

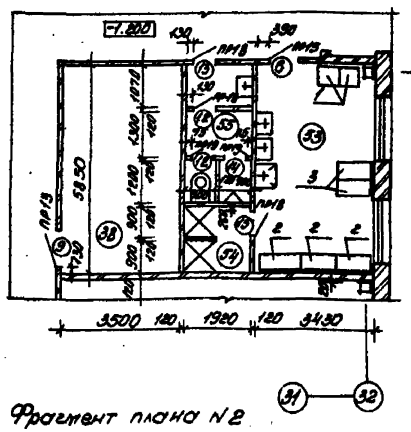

Венткамера N1

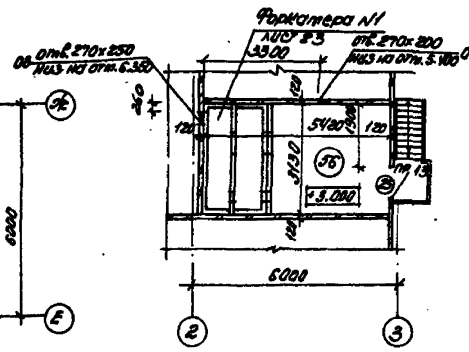

Венткамера N2

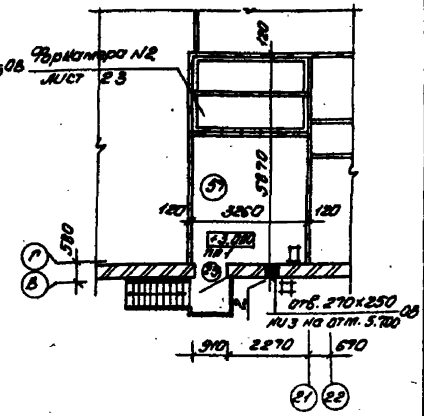

Фрагмент плана N2

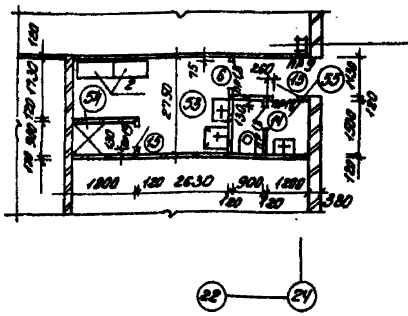

Венткамера N3

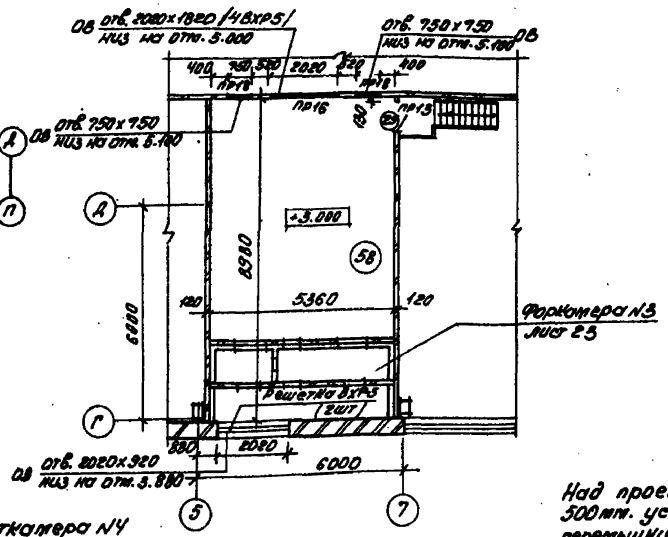

Фрагмент плана N3

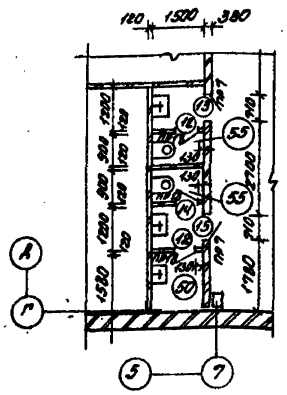

Венткамера N4

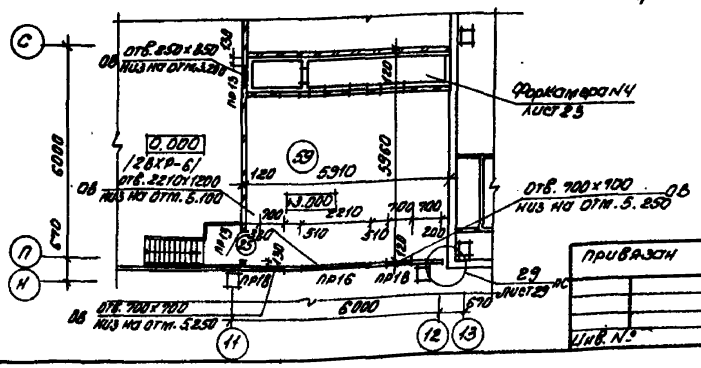

Над проемами до 500мм. устроить рядовую перемычку из 3ФЗА-I.

Экспликация помещений

Номер по плану	Наименование	Площадь м²	Категория производства по взрывной, взрыво-пожарной и пожарной опасности
34	Венткамера	21.80	
35	Столярная мастерская	73.20	В
36	Механическая мастерская	84.10	Д
37	Сварочное отделение	19.40	Г
38	Помещение нейтрализации	19.90	
39	Гараж-зарядная щелочная	88.00	А 1/4 в.з.
40	Электролитная щелочная	19.70	Д
41	Агрегатная	39.20	Д
42	Гараж-зарядная кислотная	127.30	А 1/4 в.з.
43	Электролитная кислотная	19.80	Д
44	Тамбур-шлюз	35.00	
45	Коридор с тамбуром	521.60	
46	Железнодорожный дебаркадер	591.0	В
47	Венткамера	20.00	Б
48	Экспедиция железнодорожн. продтовар	20.40	В
49	Комната обогрева	15.80	
50	Помещение уборочного инвентаря	11.90	
51	Конфликтная кладовая	18.80	В
52	Электрощитовая	35.30	
53	Гардероб	30.61	
54	Душевые	5.30	
55	Уборные	18.40	
56	Венткамера N1	16.10	
57	Венткамера N2	18.60	
58	Венткамера N3	47.80	
59	Венткамера N4	34.80	
60	Венткамера N5	64.50	
61	Машинное помещение охлаждаемых камер	70.50	
62	Венткамера N6	34.00	
63	Венткамера N7	43.00	
64	Венткамера N8	19.90	
65	Венткамера N9	22.00	
66	Насосная	22.20	
67	Коридор в осях 24-26 на отм. 3.300	56.80	

Согласовано

Гл. технол. Сидорова
Гл. сантехн. Шевченко

Инв. № подл. | Подпись и дата | Взам. инв. №

ГИП	Изефович	
Нач. отд.	Лавриненко	
Гл. спец.	Ковбасюк	
Рук. гр.	Тимохина	
Ст. арх.	Белетюкова	
Н. контр.	Ковбасюк	

Привязан

Инв. №

ТП 701-3-26с. 88 АР1

Склад для хранения продовольственных и непродовольственных товаров складской площадью 5,0 тыс. кв.м.

Стадия	Лист	Листов
РП	9	

Фрагмент плана N1; N2; N3. Венткамера N1; N2; N3; N4

Министерство Торговли Асср. Укргипроторг г. Киев

Копир. Дц (Геренрот)

Формат А2

Альбом 2

Типовой проект 701-3-26с.88

План на отм. 3.300

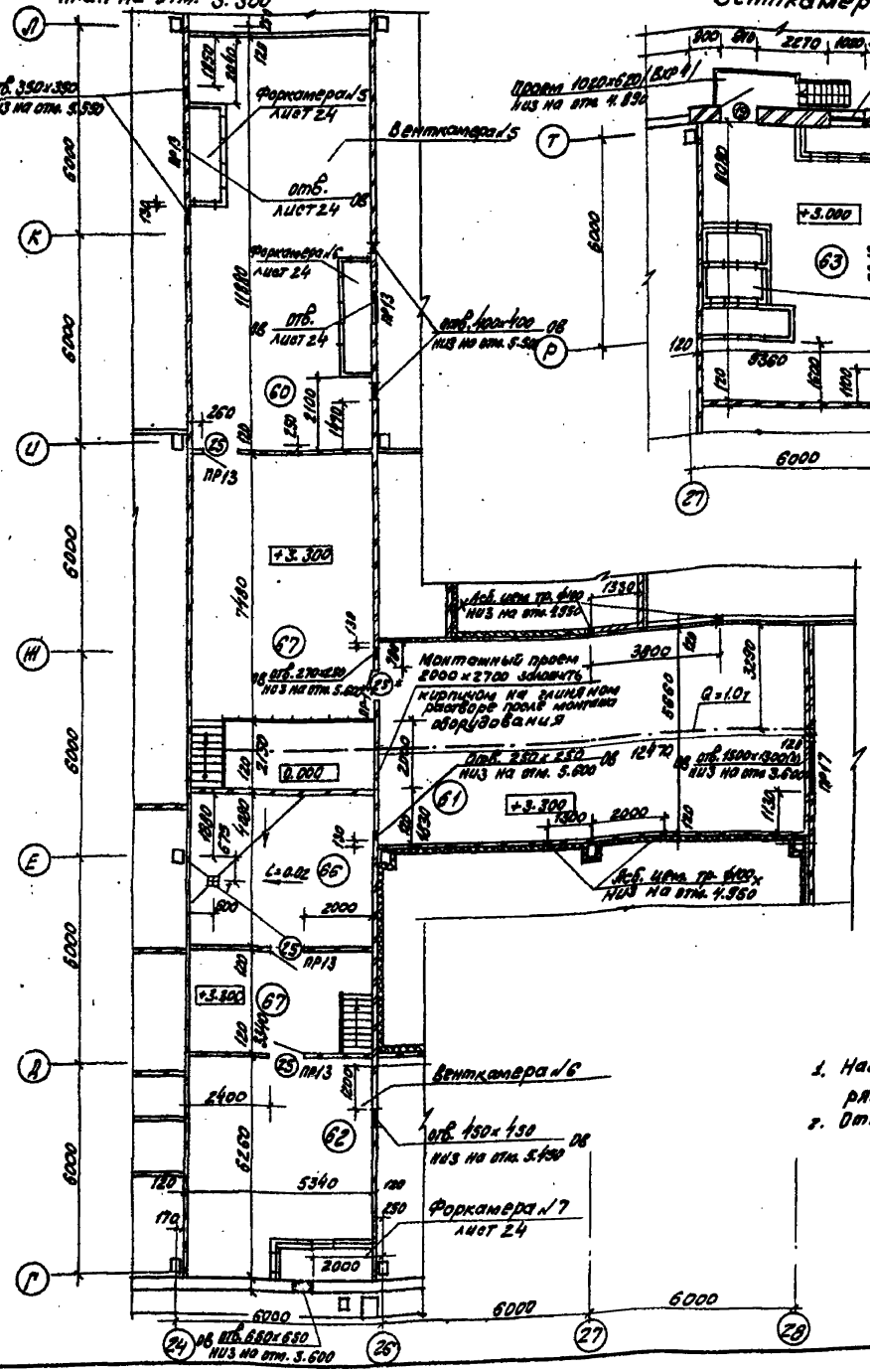

Венткамера №7

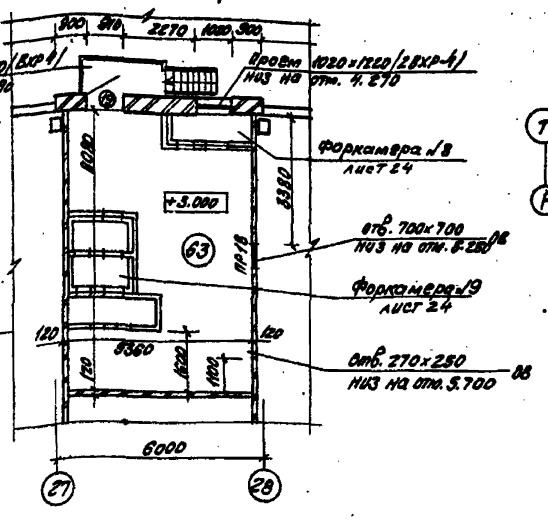

Венткамера №8

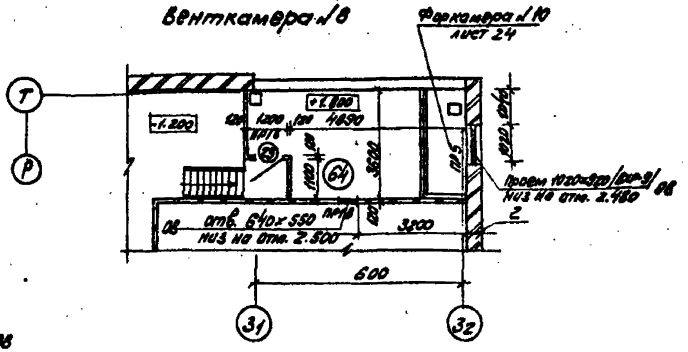

Венткамера №9

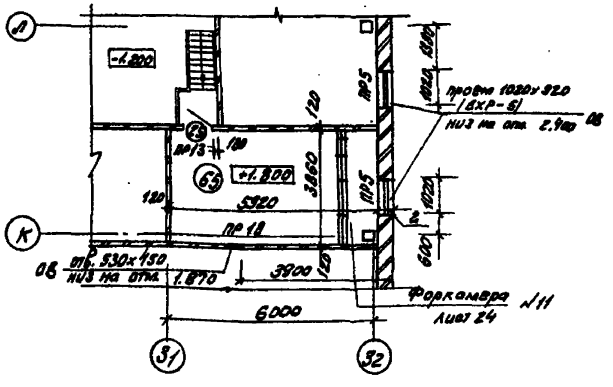

Ведомость проемов ворот и дверей

Марка позиц.	Размер проема в свету
1,2	1510х2370
3,4,5	1210х2370
6...11,17	1010х2070
12...16	710х2070
18	1510х2370
19	910х1890
20	1510х2370
21	1010х2070
22	1160х2415
23,26	1490х2415
24,27,28	2290х2415
25	960х2050
29	960х2415
30	3600х3600
31	2500х2614
32	4200х4200

1. Над проемами до 500 мм устроить рядовую перемычку из 3ФБ А I.
2. Отметка низа двери тип 25* + 3.400.

Согласовано

Инв.№ подл. | Подпись и дата | Взам.инв.№

ГИП	Юзефович	
Нач.отд.	Лавриненко	
Гл.арх.	Кобзарчук	
Рук.гр.	Пятакина	
Ст.арх.	Сальтасова	
Н.контр.	Кобзарчук	

Привязан

Инв.№

ТП 701-3-26с.88 АР1
Склад для хранения продовольственных и непродовольственных товаров складской площадью 5,0 тыс.кв.м

Стадия	Лист	Листов
РП	10	

План на отм. 3.300
Венткамера №7,№8,№9

Минторгторговли Укргипроторг г.Киев

Копировал Смирнина

Формат А2

Типовой проект 701-3-26с.88 Альбом 2

План между осями 13-21 и П-Ф на отм. 3.600

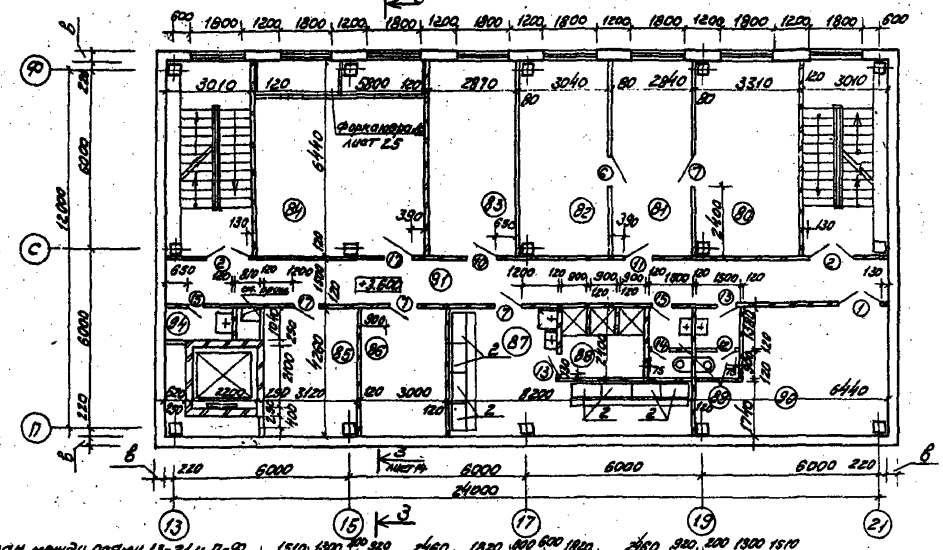

План между осями 13-21 и П-Ф на отм. 0.000

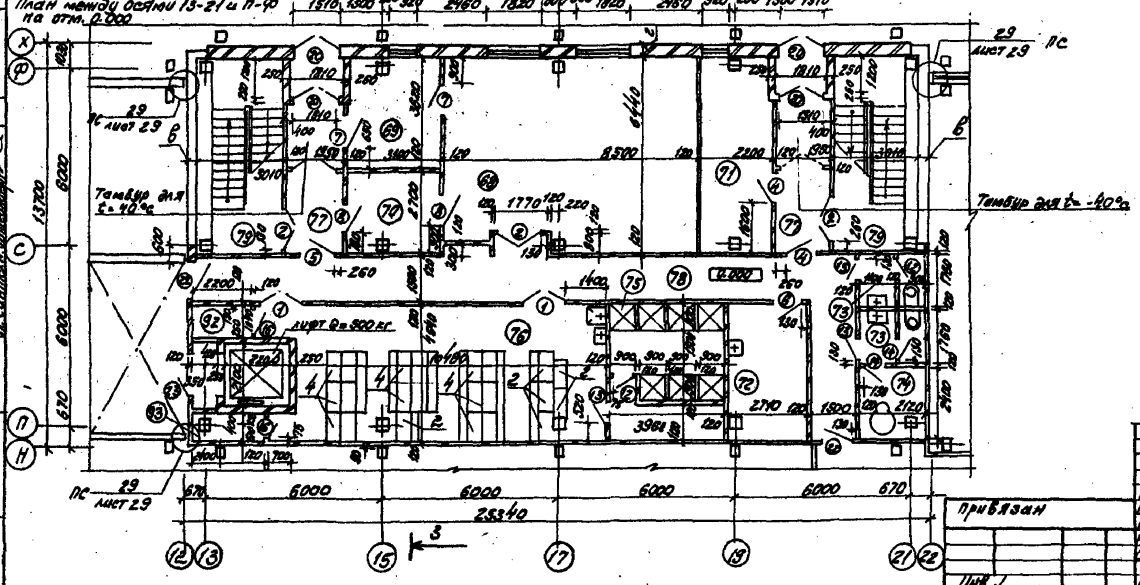

Экспликация помещений

Номер по плану	Наименование	Площадь м²	Категория производства по взрывной, взрыво-пожарной и пожарной опасности
68	Буфет	55.0	
69	Подсобное помещение	11.50	
70	Моечная столовой посуды	8.60	
71	Помещение охраны	14.00	
72	Медицинская комната	12.10	
73	Уборная	7.00	
74	Помещение для личной гигиены женщин	4.90	
75	Душевые с преддушевой	17.10	
76	Женский гардероб	50.60	
77	Коридор с тамбурами в осях	23.80	
78	Коридор	40.50	
79	Лестничная клетка	37.90	
80	Кабинет главного инженера	21.30	
81	Приемная	18.00	
82	Кабинет директора	19.20	
83	Отдел кадров, юрист	18.40	
84	Венткамера	37.00	
85	Венткамера	13.20	
86	Помещение общественных организаций	12.70	
87	Мужской гардероб	22.90	
88	Душевые	6.80	
89	Уборные	6.80	
90	Красный уголок	22.90	
91	Коридор	36.60	
92	Кладовая чистого белья	2.50	
93	Кладовая грязного белья	2.00	
94	Помещение уборочного инвент.	2.50	

Указанные перегородки выполнить после монтажа сантехнического оборудования.

ТП 701-3-26с.88			АР1
Склад для хранения продовольственных и непродовольственных товаров в складской площадью 5,0 тыс. кв.м			
ГИП	Юзефович		
Нач. отд.	Лавринович		
Гл. арх.	Ковбасюк		
Рук. гр.	Тимохина		
Ст. арх.	Бельтюкова		
Н. контр.	Ковбасюк		
Стадия	Лист	Листов	
РП	11		
План между осями 13-21 и П-Ф на отм. 0.000. План между осями 13-21 и П-Ф на отм. +3.600			
Министерство Торговли СССР Укргипроторг г. Киев			

Привязан

Инв. №

Согласовано

Гл. электр. Окрестин
Гл. конструк. Ф. Ф.
Гл. сантехн. Шейнберг
Взам. инв.
Подпись, дата

Копировала [подпись] /Миркина/

Формат А2

Альбом 2

Типовой проект 701-3-26с.88

План между осями 13-21 и П-Ф на отм. 7.200

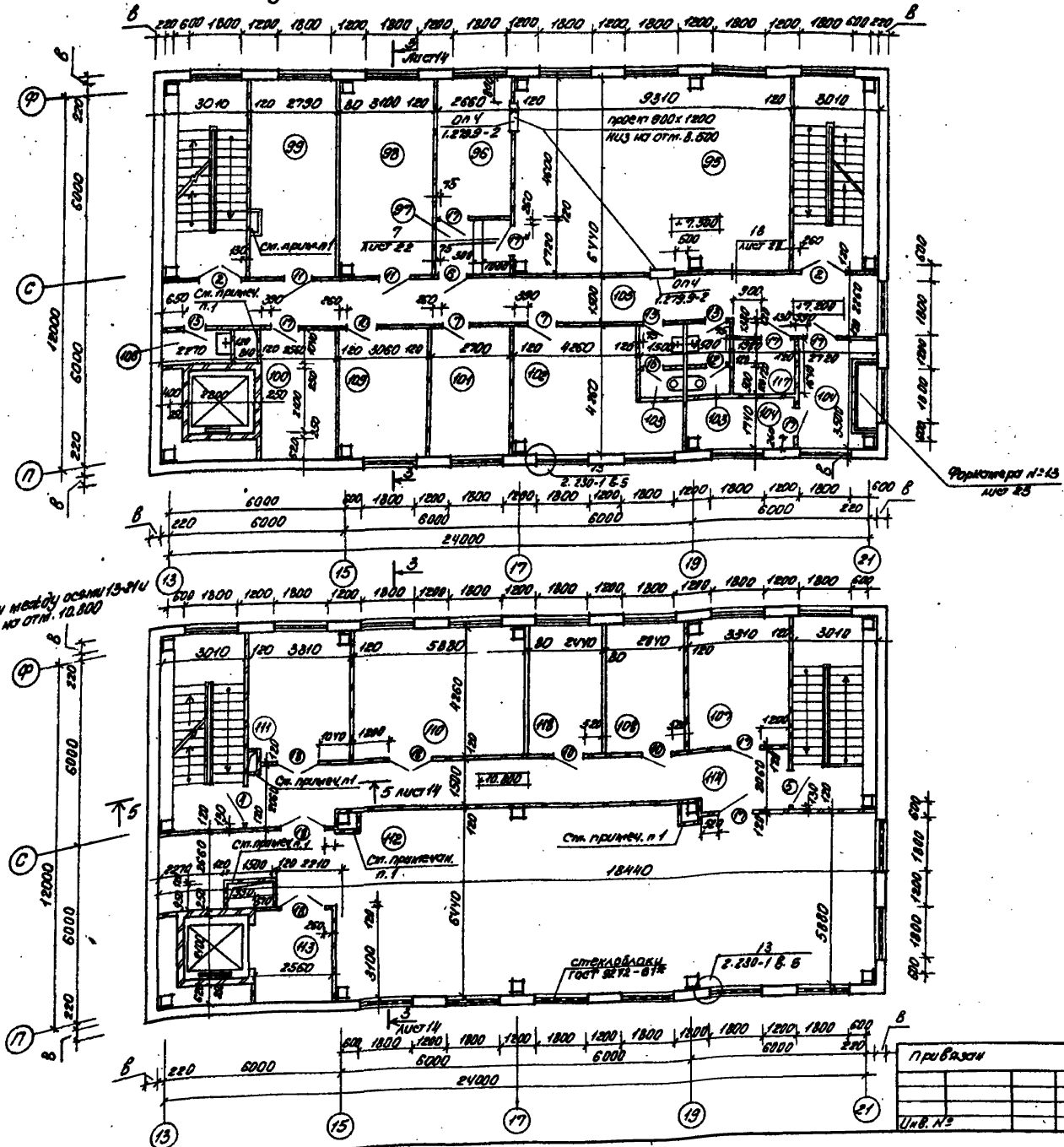

Экспликация помещений

Номер по плану	Наименование	Площадь м²	Категория производства по взрывной взрыво-пожарной и пожарной опасности
95	Машинный зал	59,30	
96	Архив	12,20	
97	Тамбур	4,50	
98	Торговый отдел	19,90	
99	Плановый отдел	17,90	
100	Венткамера	10,90	
101	Мастерская	11,50	
102	Помещение дежурной смены	20,90	
103	Уборные	7,20	
104	Венткамера	15,80	
105	Коридор	40,30	
106	Помещение уборочного инвентаря	3,70	
107	Щитовая КИП	14,10	
108	Транспортный отдел	11,90	
109	Бухгалтерия	12,60	
110	Зал образцов	24,80	В
111	Зал образцов	14,10	В
112	Зал образцов	133,50	В
113	Лифтовый холл	8,00	
114	Коридор	30,80	
115	Машинное помещение лифта	36,90	
116	Коридор	20,60	
117	Главная касса	3,20	
118	Начальник АХО, кабинет по технике безопасности	10,40	

1. Указанные перегородки выполнить после монтажа сантехнического оборудования.
2. Перегородки толщиной 80мм выполнить из гипсовых плит ГОСТ 6428-83.
3. Дверной проем тип 17* выполнить высотой 2370.
4. План на отм 14.400 см. лист 17.

ТП 701-3-26с.88 АР1			
Склад для хранения продовольственных и непродовольственных товаров складской площадью 5,0 тыс. кв.м.			
Стадия	Лист	Листов	
РП	12		
План между осями 13-21 и П-Ф на отм. 7.200. План между осями 13-21 и П-Ф на отм. 10.800	Министерство торговли СССР Укргипроторг г. Киев		

Привязан

Инв. №

Копир. [подпись] (Геренрот)

Формат А2

Согласовано

Подпись и дата | Взам. инв. №

Гл. технолог. Сиденко

Гл. сантехн. Штейнберг

Гл. констр. Ерлинский

Гл. автомат. Борковский

Альбом 2

Типовой проект 701-3-26с.88

Согласовано
Гл. констр. Беленький
Гл. технолог Соловко

Инв. № подл. | Подпись и дата | Взам. инв. №

Защитный слой - гравий 10
3-х слойный водоизоляционный ковер /см. лист 2/
Цементно-песчаная стяжка м-50-15
Утеплитель минный /см. лист 1/ - 8
Пароизоляция /см. лист 2/
Сб. № 6 плита покрытия

Разрез 1-1

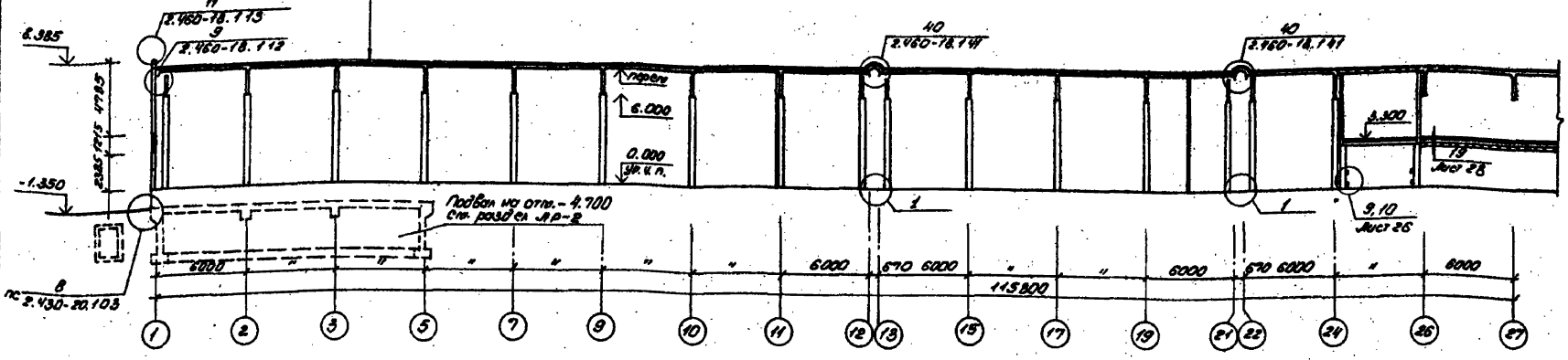

Разрез 2-2

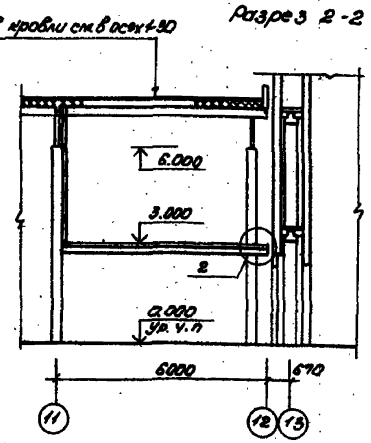

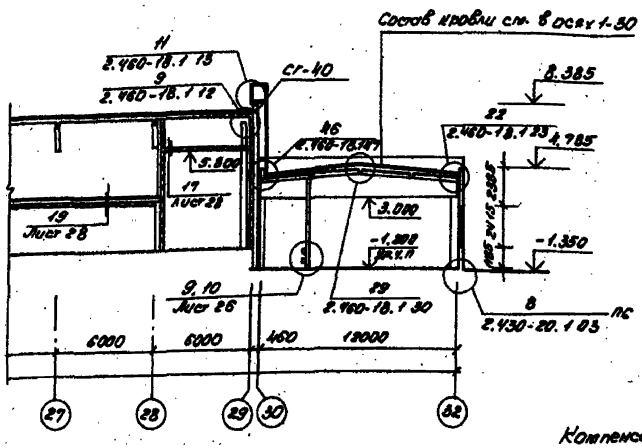

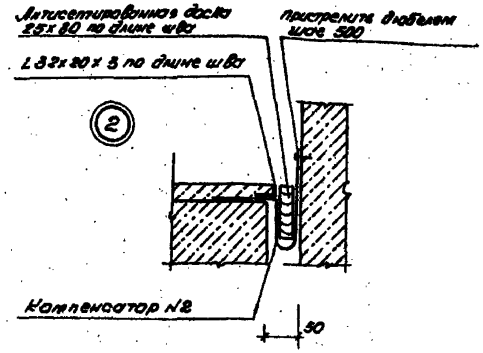

1

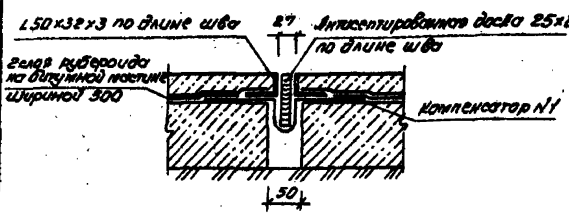

Компенсатор №1

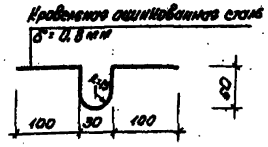

Компенсатор №2

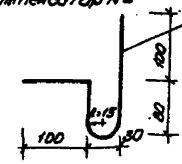

				ТП 701-3-26с.88 АР1		
				Склад для хранения продовольственных и непродовольственных товаров силовой площадью 5,0 тыс. кв. м		
					Стадия	Лист	Листов
					РП	13	
ГИП	Юсевич			Разрез 1-1; 2-2. Детали 1, 2	Министерство торговли Укрпромторг г. Киев		
Нач. отд.	Кравчучко						
Гл. спец.	Кобасан						
Рук. гр.	Тимохин						
Ст. арх.	Бектемиров						
Н. контр.	Кобасан						
Копир. фот.	Геренрот						

привязан

Инв. №

формат А2

4023-2/2

Альбом 2

Типовой проект 701-3-26с. 88

Разрез 3-3

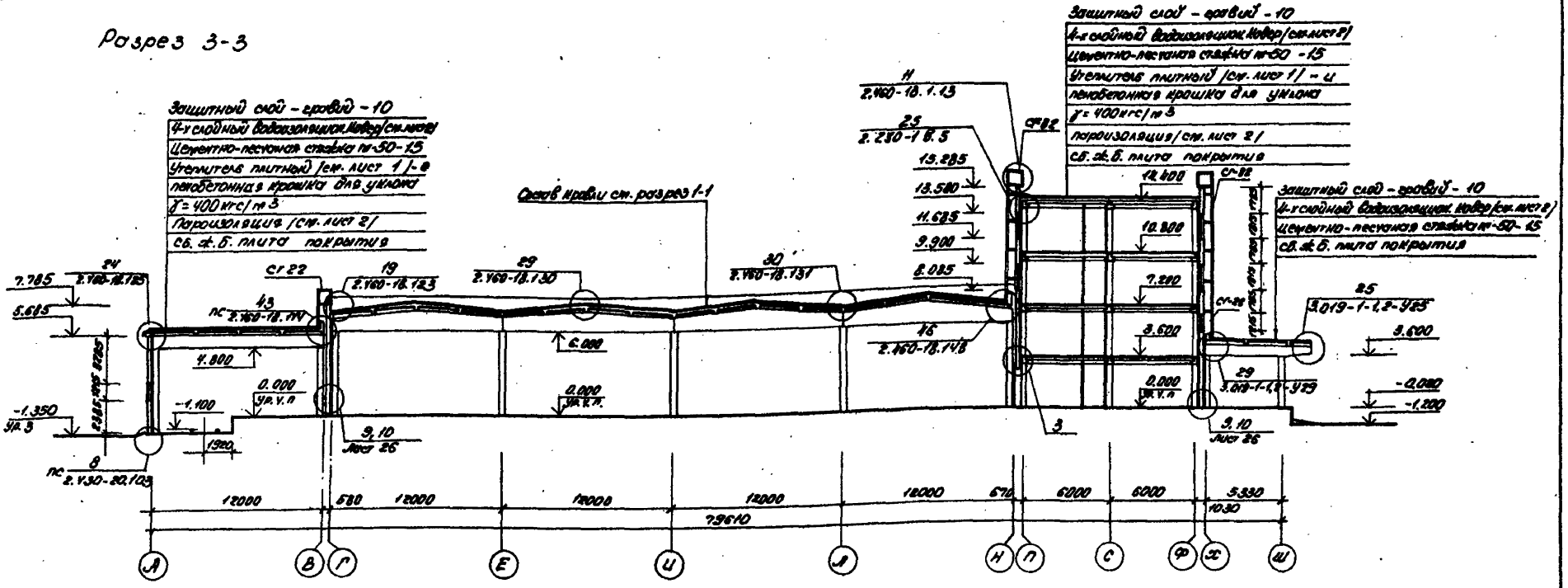

Разрез 4-4

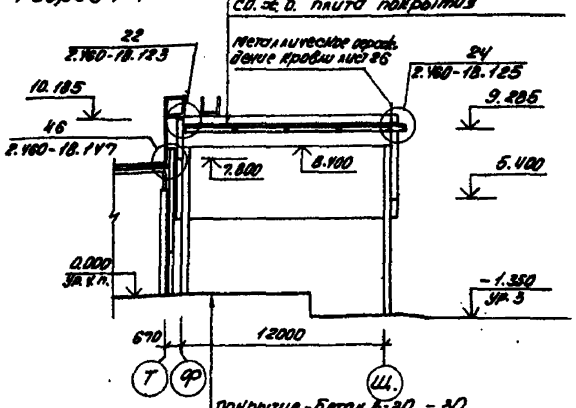

Разрез 5-5

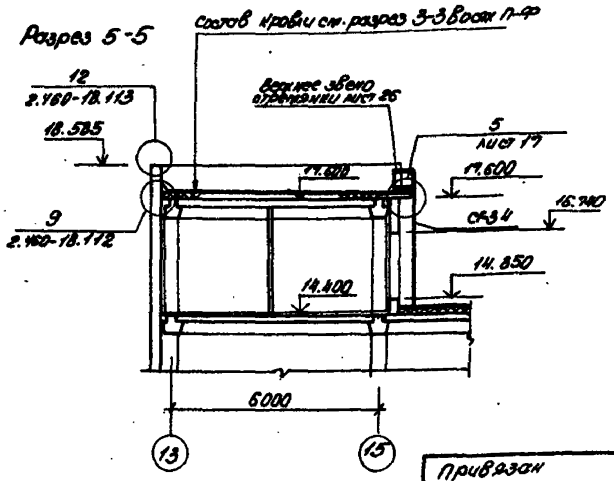

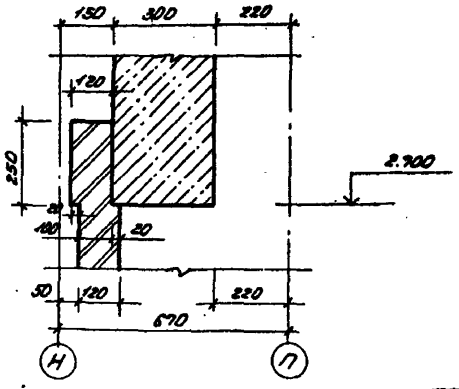

					ТП 701-3-26с. 88		АР1
					Склад для хранения продовольственных и непродовольственных товаров с кладовой площадью 6,0 тыс. кв. м.		
ГИП	Ухаревич					Стадия	Лист	Листов
Нач. отд.	Лобанова					РП	14	
Гл. арх.	Новосюк				Разрез 3-3; 4-4; 5-5 Деталь 3.	Типтяжпромпроект Украинпроторг г. Киев		
Рук. гр.	Тимошко							
Ст. арх.	Константинова							
Н. контр.	Новосюк							

Привязан

Инв. №

Копир. Ожиу (Терентьев)

Формат А2

10033/2

Альбом 2

Типовой проект 701-3-26с.88

Фасад Щ-А

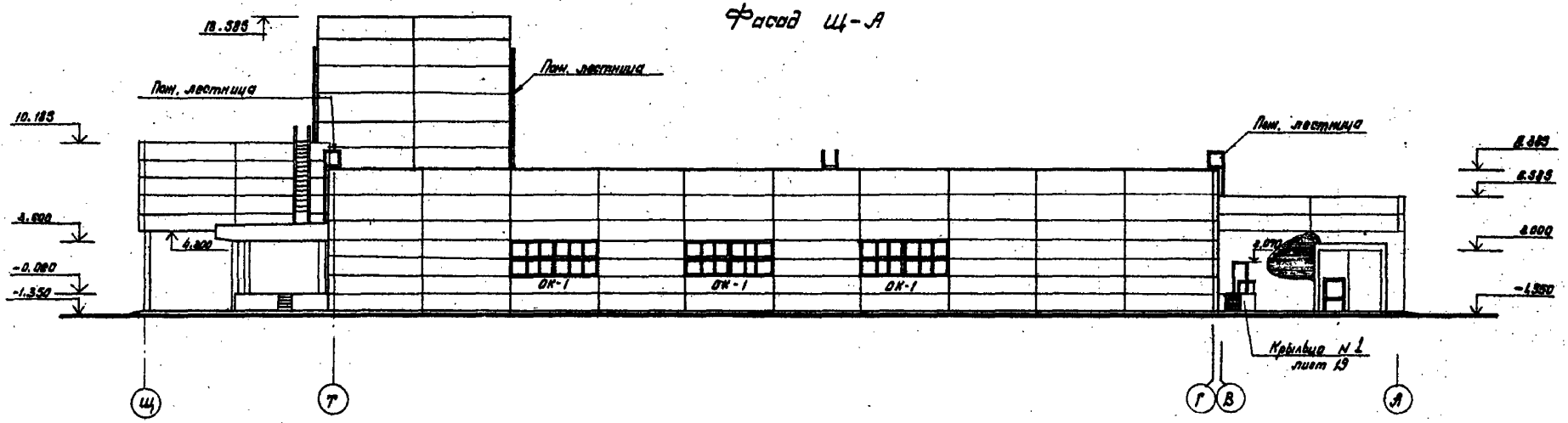

Фасад 1-32

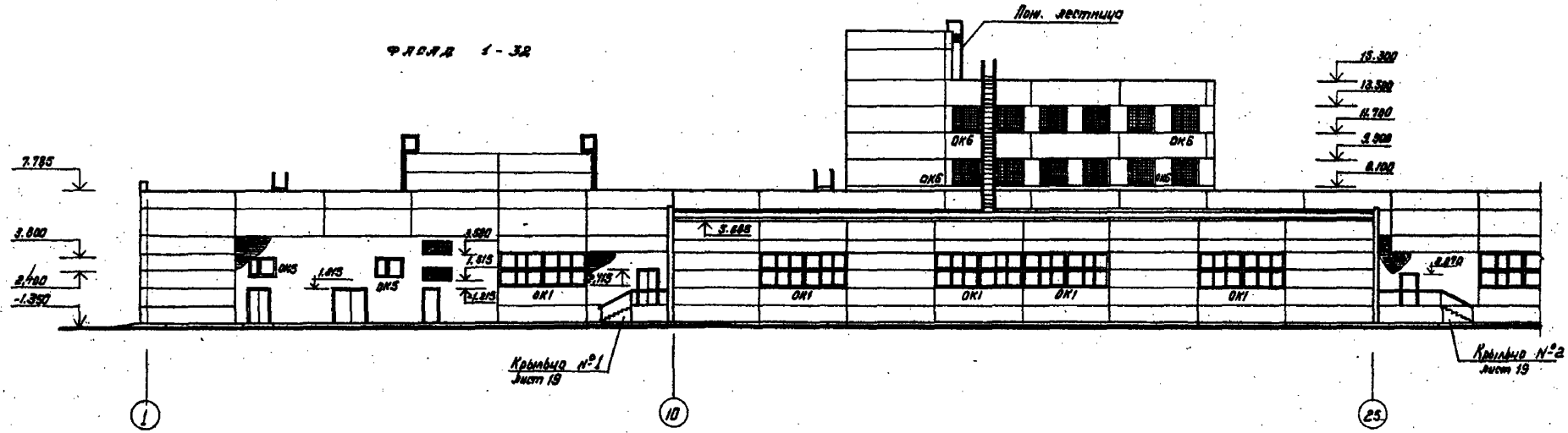

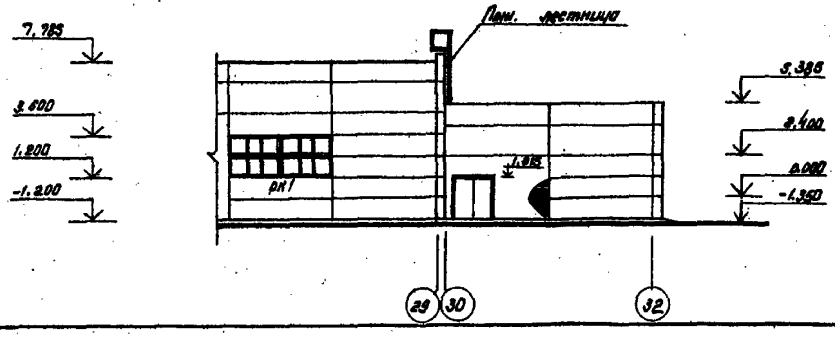

1. Пожарные лестницы запаркированы на плане кровли, лист 22
2. Наружную отделку см. „Общие указания", лист 2.

Привязан	ГИП	Изерский		ТП 701-3-26с.88 АР1	
	Нач. отд.	Лабинский		Склад для хранения продовольственных и непродовольственных товаров складского типа площадью 5,0 тыс. кв.м.	
	Гл. арх.	Кабанюк			
	Рук. гр.	Тимохина			
	Ст. арх.	Бельтикова			Стадия Лист Листов
					РП 15
Инв. №	Н. контр.	Хобзасюк		Фасад Щ-А; 1-32.	Министерство монтажных и специальных работ СССР УКРГИПРОГРЕС г. Киев

Инв. № подл. | Подпись и дата | Взам. инв. №

Гл. инстр. Ульянова

Гл. констр. проекта Кононенко

Нач. сект. Ульянова

Нач. сект. Ульянова

Нач. сект. Ульянова

Альбом 2

Типовой проект 701-3-26с.88

Согласовано

Гл. констр. Уфимский ГПИ

Взам. инв. №

Подпись и дата

Инв. № подл.

Фасад Г-Щ

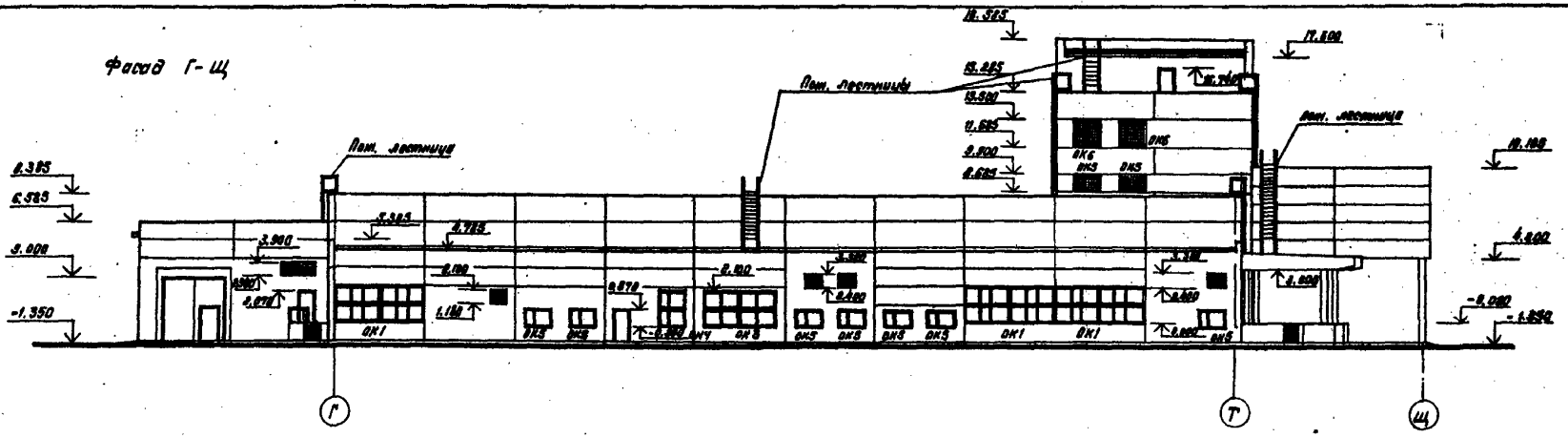

Фасад 32-1

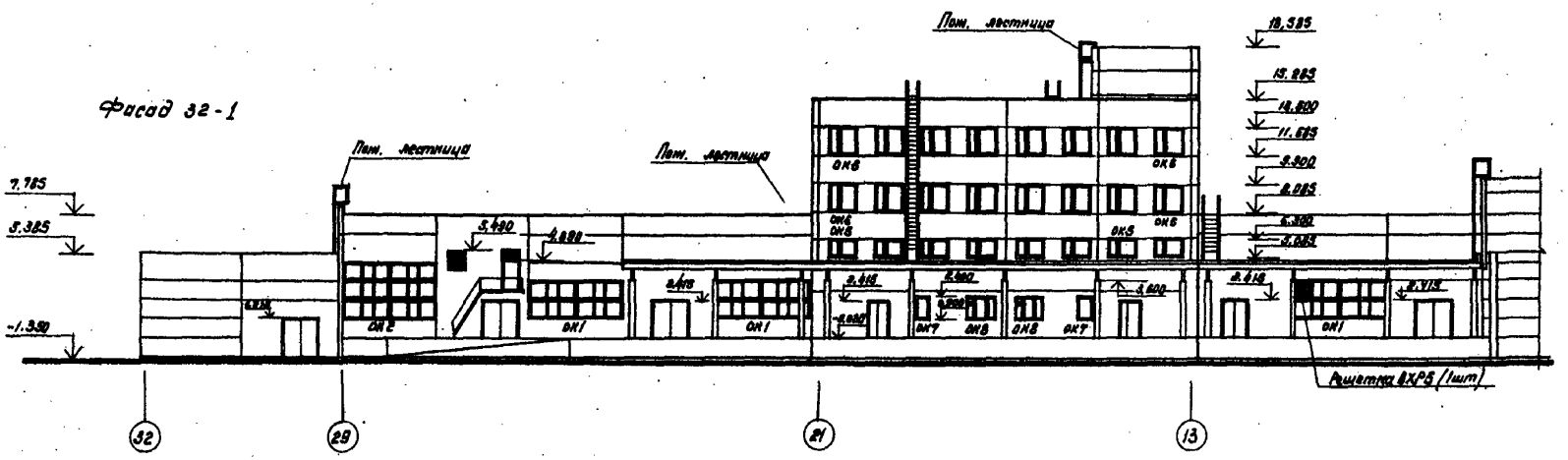

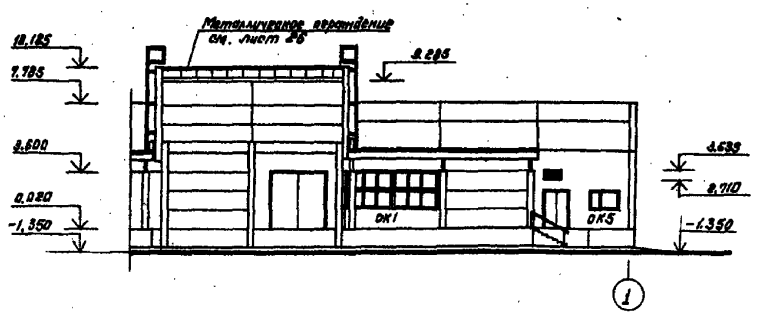

Пожарные лестницы замаркированы на плане кровли, лист 22.

Привязан	ГИП	Юзефович		ТП 701-3-26с.88	АР1
	Нач. отд.	Лавриненко		Склад для хранения продовольственных и непродовольственных товаров складской площадью 5.0 тыс. кв.м.	
	Гл. арх.	Кобасюк			
	Рук. гр.	Гимохина			
	Ст. арх.	Бельтюковой		Фасад Г-Щ; 32-1	Стадия: Р; Лист: 16; Листов:
Инв. №	Н. контр.	Кобасюк			Министерство тяжелого СССР УКРГИПРОТОРГ г. Киев

Хол: (Канунникова)

Формат А2

Альбом 2

Типовой проект 701-3-26с.88

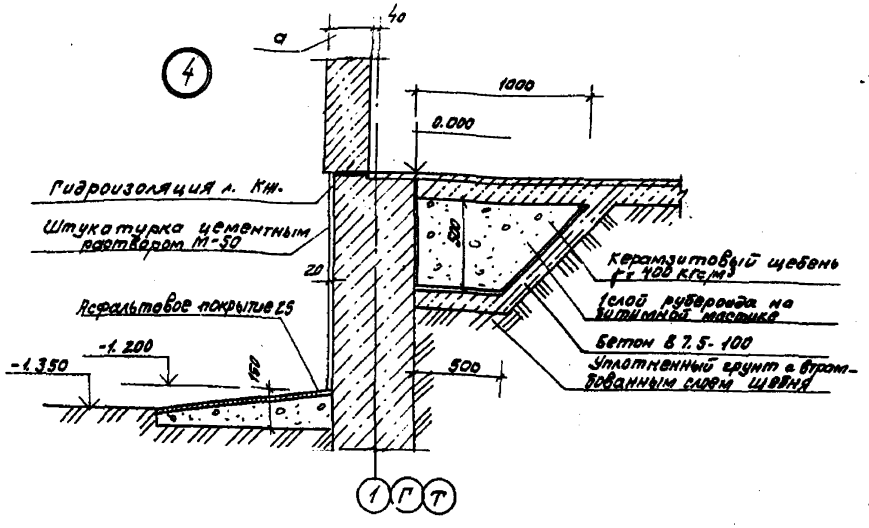

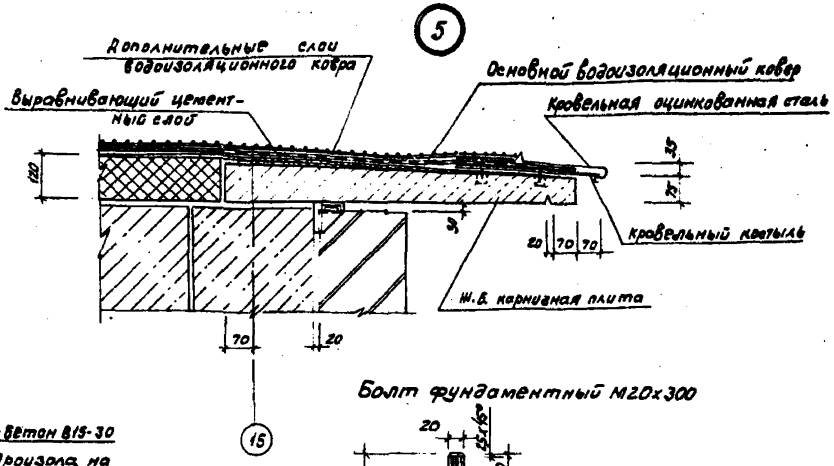

План между осями 13-15 и П-Ф на отм. +14.400

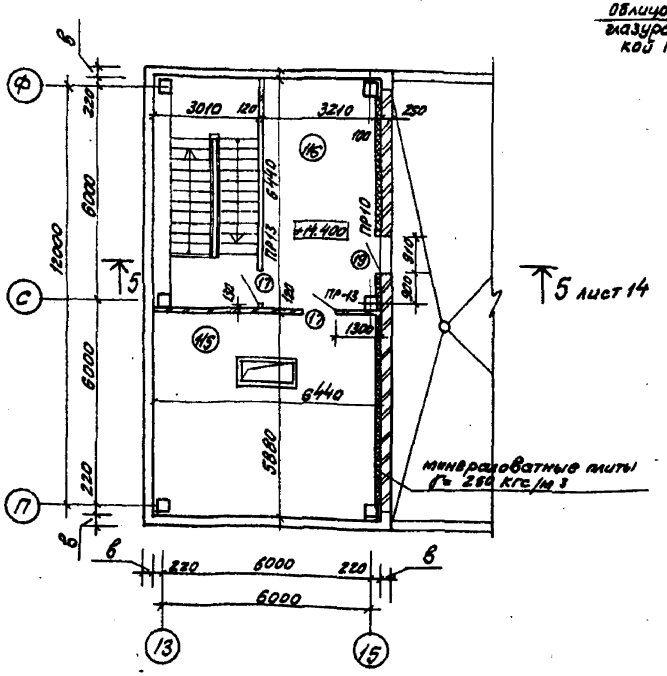

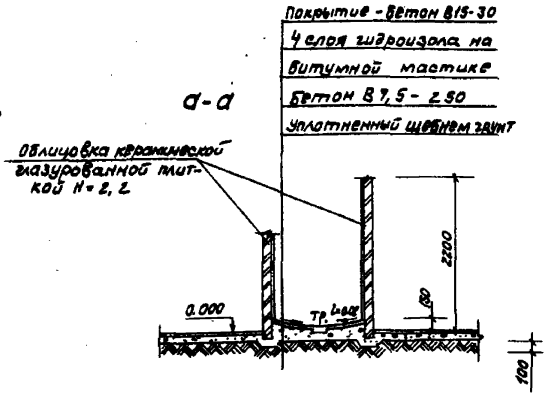

Фрагмент № 4

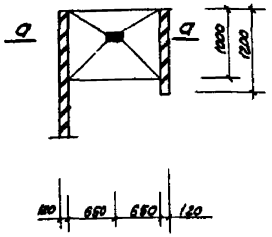

Болт фундаментный М20х300

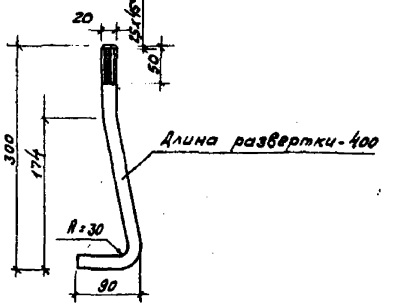

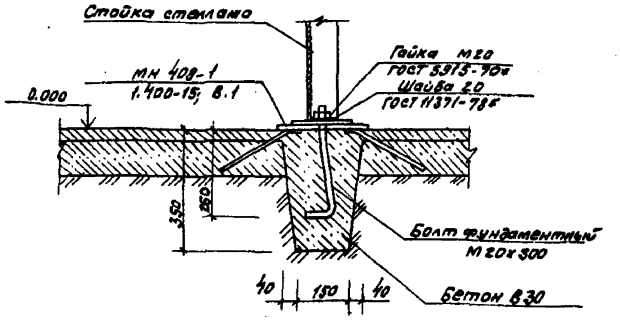

ГИП	Изарович		
Нач. отд.	Лавриненко		
Гл. арх.	Ковбасюк		
Рук. гр.	Тимохина		
Ст. арх.	Бельтюкова		
Архит.	Любая		
Н. контр.	Ковбасюк		

Привязан

Инв. №

ТП 701-3-26с.88 АР1

Склад для хранения продовольственных и непродовольственных товаров складской площадью 5.0 тыс. кв. м

Стадия	Лист	Листов
РП	17	

План между осями 13-15 и П-Ф на отм. +14.400. Детали 4...6. Фрагмент № 4

Министерство торговли СССР
Укргипроторг
г. Киев

Формат А2

10033/2

Согласовано
П. Контр. Абрамовский
Взам. инв. №
Подпись. Дата
Инв. № подл.

Альбом 2

Типовой проект 701-3-26с.88

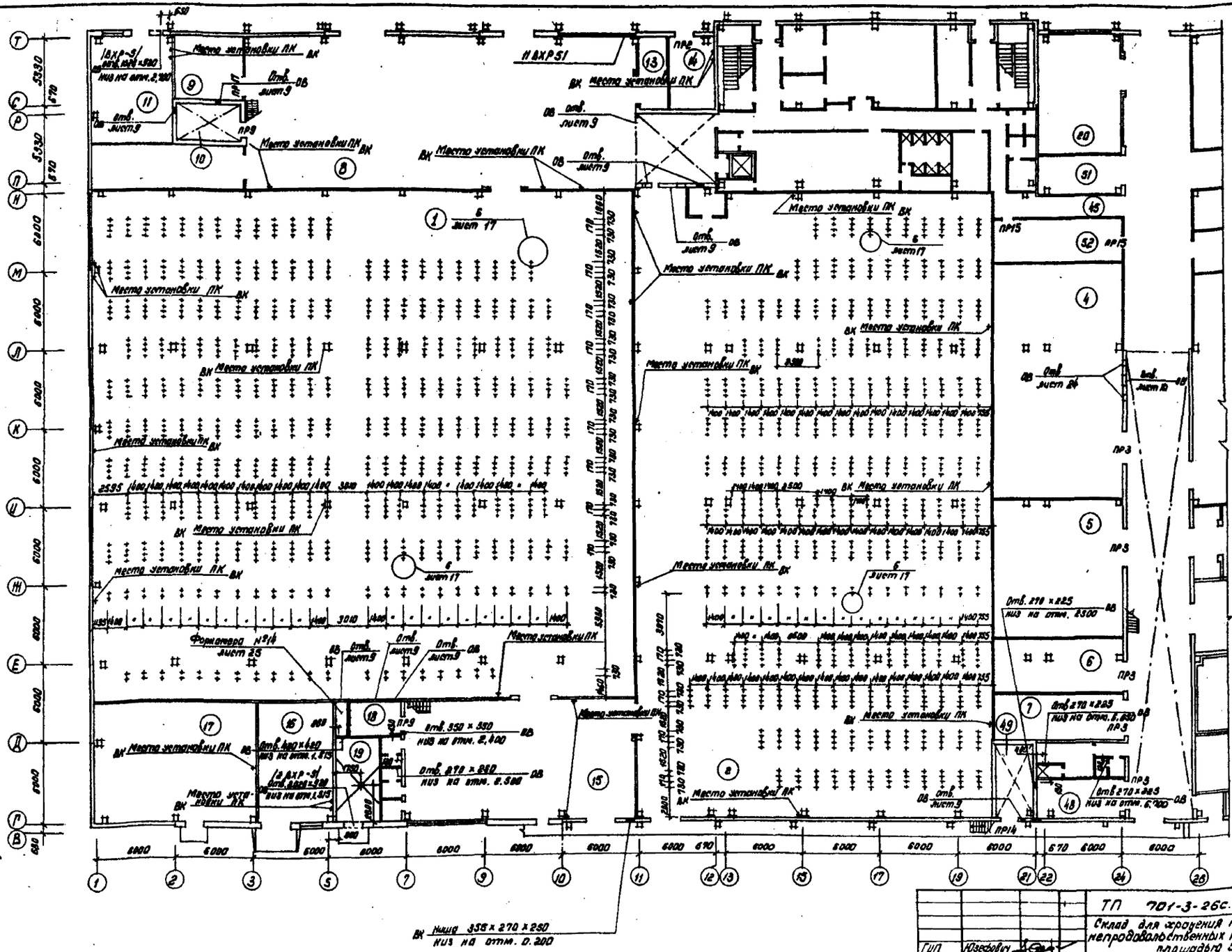

Альбом 2

Типовой проект 701-3-26с.88

Согласовано:

Инв.№ подл. | Подпись и дата | Взам.инв.№

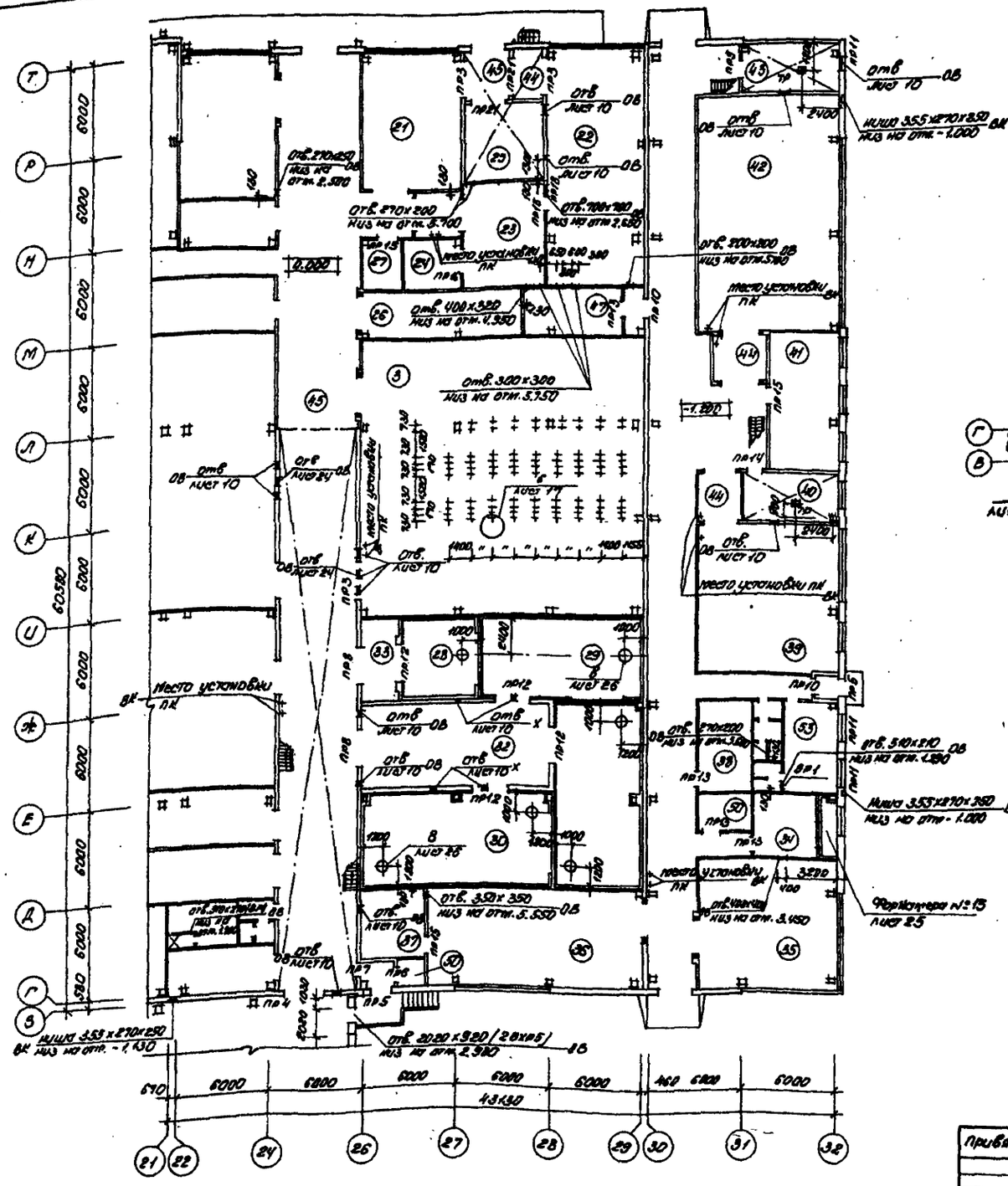
Т
Р
Н
М
Л
К
Ц
Ж
Е
Д
Г
З
60580
6000
6000
6000

Типовой проект 701-3-26с.88 Альбом 2

Согласовано

План отверстий и перемычек между осями 13-21 и П-Ф на отм. 0.000

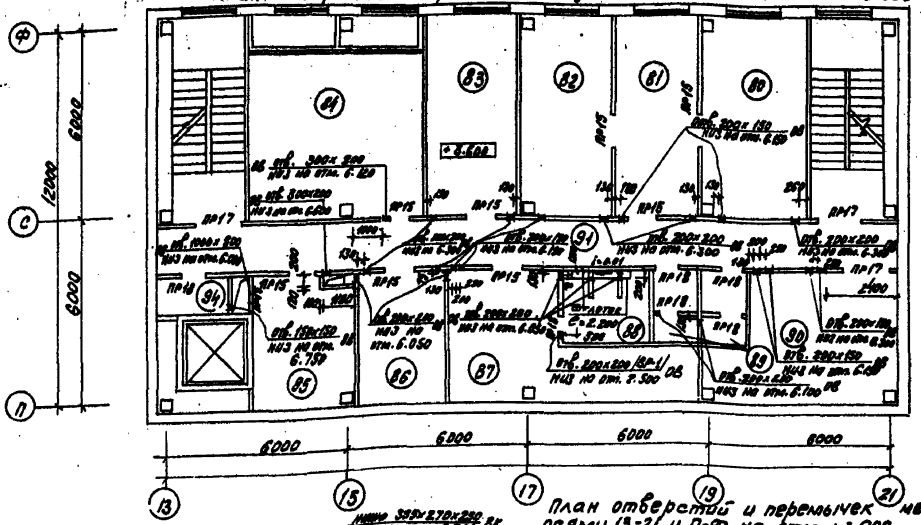

План отверстий и перемычек между осями 13-21 и П-Ф на отм. +3.600

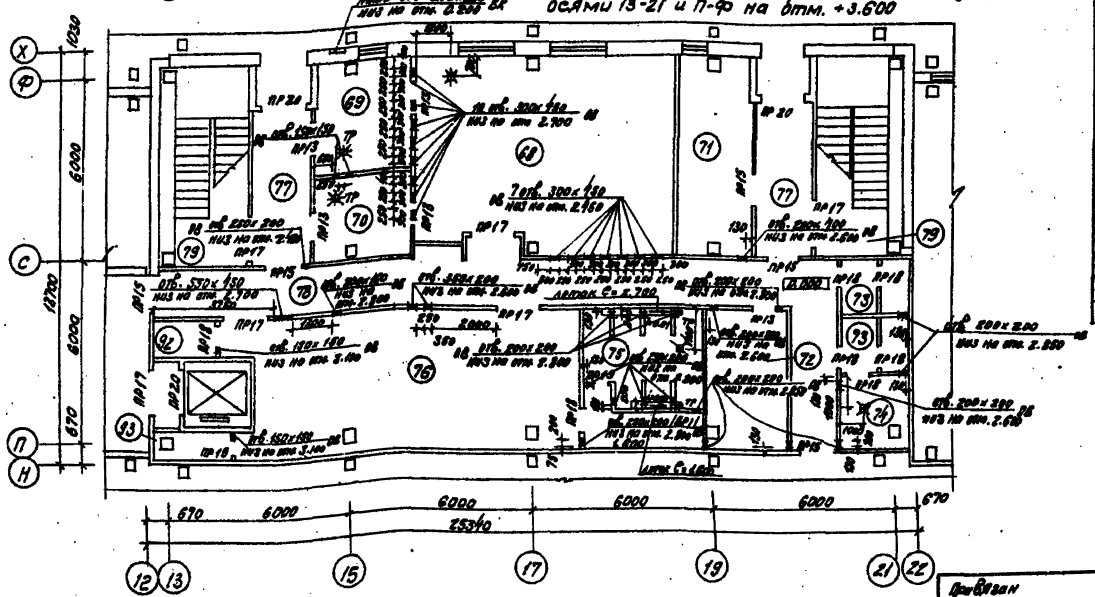

Спецификация перемычек

Марка поз.	Обозначение	Наименование	Кол-во шт	Масса кг	Примечание
ПР1	1.038.1-1; 8.1	3ПБ18-8-п	3	119	
ПР2	1.038.1-1; 8.1	3ПБ21-8-п	4	137	
ПР3	1.038.1-1; 8.1	6ПБ31-27-п	8	428	
	1.038-1-1; 8.1	3ПБ30-8-п	8	197	
ПР4	1.038.1-1; 8.1	2ПБ30-4-п	3	125	
ПР5	1.038.1-1; 8.1	2ПБ16-2-п	22	65	
ПР6	1.038.1-1; 8.1	2ПБ13-1-п	2	54	
ПР7	1.038.1-1; 8.1	3ПБ16-37-п	9	102	
ПР8	1.038.1-1; 8.1	5ПБ34-20-п	2	463	
	1.038.1-1; 8.1	3ПБ34-4-п	2	222	
ПР9	1.038.1-1; 8.1	3ПБ21-8-п	4	137	
	1.038.1-1; 8.1	5ПБ21-27-п	4	285	
ПР10	1.038.1-1; 8.1	2ПБ16-2-п	6	65	
ПР11	1.038.1-1; 8.1	2ПБ26-4-п	12	109	
ПР12	1.038.1-1 8.1	3ПБ34-4-п	12	222	
ПР13	1.038.1-1.8.1	2ПБ16-2-п	24	65	
ПР14	1.038.1-1; 8.1	3ПБ18-37-п	6	119	
ПР15	1.038.1-1; 8.1	3ПБ18-8-п	38	119	
ПР16	1.038.1-1; 8.1	2ПБ29-4-п	3	120	
ПР17	1.038.1-1; 8.1	3ПБ21-8-п	17	137	
ПР18	1.038.1-1; 8.1	2ПБ13-1-п	37	54	
ПР19	1.038.1-1; 8.1	2ПБ10-1-п	5	43	
ПР20	1.038.1-1; 8.1	3ПБ21-8-п	8	137	
ПР21	1.038.1-1; 8.1	2ПБ30-4-п	4	125	

На проемами во 300мм устроить рядовую перемычку из 3ФВА-I.

Гип	Иванченко		ТП 701-3-26с.88		АР1
Нач. отд.	Лабунченко		Склад для хранения продовольственных и непродовольственных товаров емкостью площадью 3.0 тыс. кв.м		
Гл. арх.	Никонов			Стадия	Лист	Листов
Нач. гр.	Тимошина			РП	20	
Ст. арх.	Гальпинова		План отверстий и перемычек между осями 13-21 и П-Ф на отм. 0.000 План отверстий и перемычек между осями 13-21 и П-Ф на отм. +3.600	Министерство торговли СССР Укрглавторг г. Киев	
Ст. арх.	Иванченко				
Н. контр.	Хоменко				

Копировал Мищ-Мурыгина

Формат А2

Альбом 2

Типовой проект 701-3-26с.88

План отверстий и перемычек между осями 13-21 и П-Ф на отм. +7.200

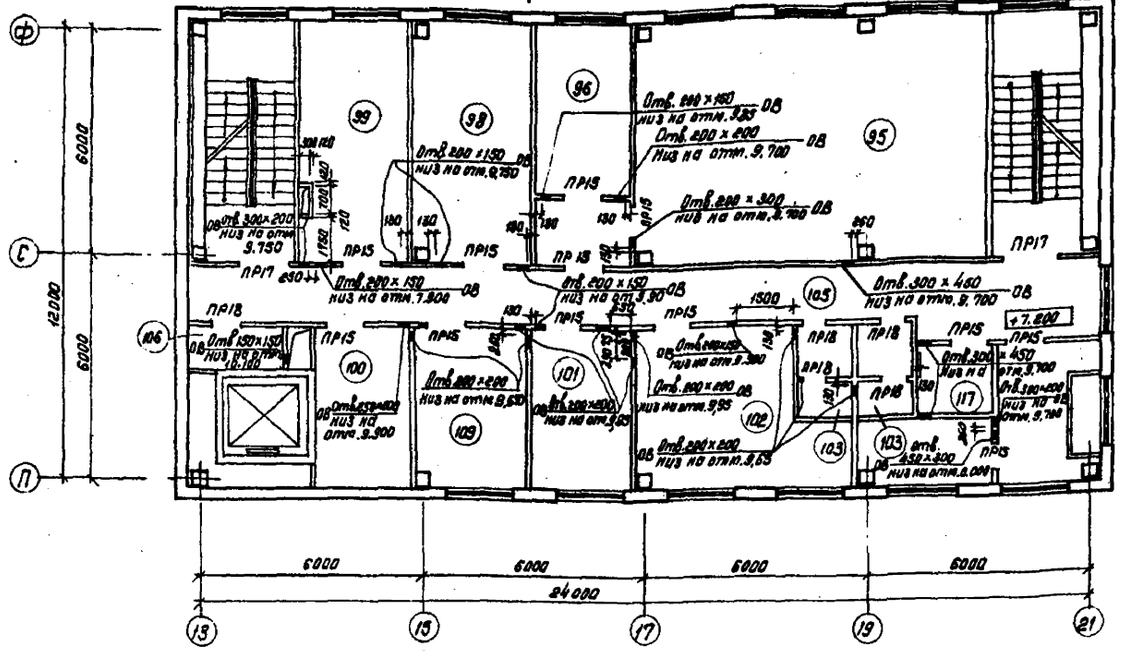

План отверстий и перемычек между осями 13-21 и П-Ф на отм. +10.800

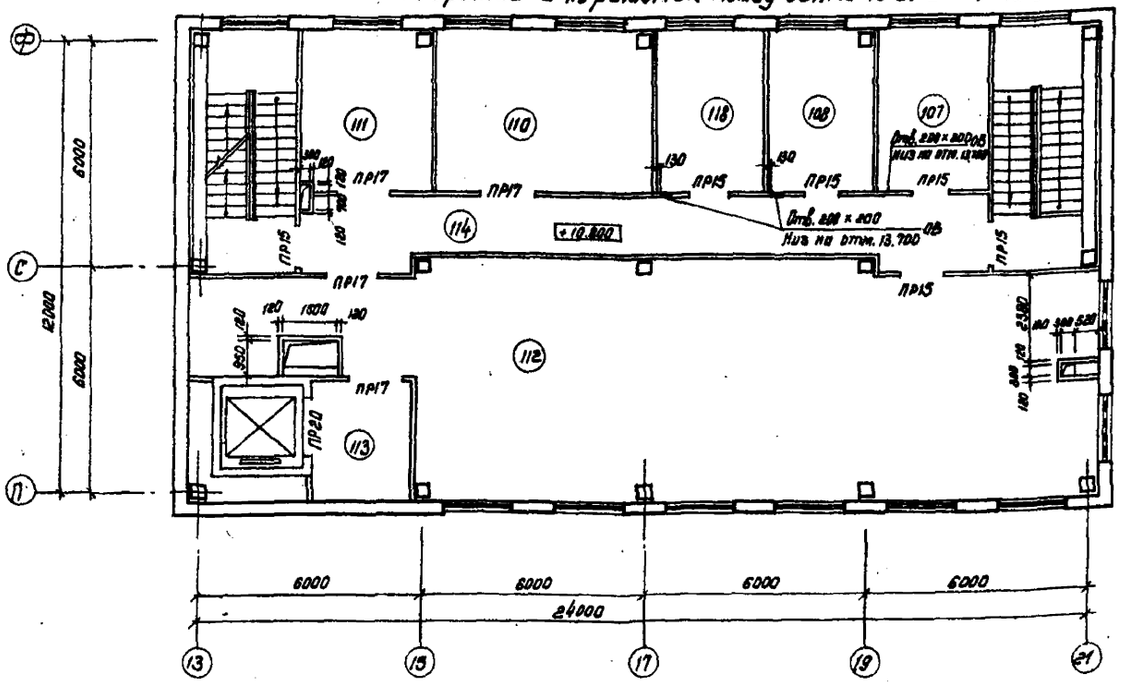

Ведомость перемычек

Марка поз	Схема сечения	
ПР1 /1шт./	5.070	3ПБ18-8-П
ПР2 /1шт/	2.415	3ПБ21-8-П
ПР3 /8шт/	2.615 2.415	5ПБ31-27-П 3ПБ30-8-П
ПР4 /1шт/	2.415	2ПБ-30-4-П
ПР5 /5шт./	3.320 2.070	2ПБ16-2-П
ПР6 /1шт/	2.070	2ПБ13-1-П
ПР7 /3шт/	2.070	3ПБ16-37-П
ПР8 /2шт/	2.614	5ПБ34-20-П 3ПБ34-4-П
ПР9 /4шт/	2.370	3ПБ21-8-П 5ПБ21-27-П
ПР10 /3шт/	16.700 2.050	2ПБ16-2-П
ПР11 /3шт/	0.920	2ПБ26-4-П
ПР12 /4шт./	2.614	3ПБ34-4-П
ПР13 /24шт/	3.870 2.070 2.050	2ПБ16-2-П 5.350; 5.070 4.050, 16.47
ПР14 /2шт/	2.070 2.050	3ПБ18-37-П
ПР15 /38шт/	5.670 2.415 2.370 2.000	3ПБ18-8-П 9.270; 12.870
ПР16 /3шт/	2.400	2ПБ29-4-П
ПР17 /17шт/	9.570 5.970 4.900 2.415	3ПБ21-8-П 13.170
ПР18 /37шт/	3.050 2.320 2.070	2ПБ13-1-П 5.350; 9.270
ПР19 /5шт/	2.070	2ПБ10-1-П
ПР20 /4шт/	13.050 2.370 2.250	2ПБ22-3-П
ПР21 /2шт/	2.415	2ПБ30-4-П

Над проемами до 500 мм устроить рядовую перемычку из 3 ф 8 А-I

ГИП	Юзефович	
Нач.отд.	Лавриненко	
Гл.арх.	Ковбасюк	
Рук.ер.	Тимохина	
Ст.арх.	Бельтюкова	
Ст.арх.	Осоненко	
Н.контр.	Ковбасюк	

Привязан

Инв. №

ТП 701-3-26с.88 АР1

Склад для хранения продовольственных и непродовольственных товаров складской площадью 5,0 тыс. кв. м.

Стадия	Лист	Листов
РП	21	

План отверстий и перемычек между осями 13-21 и П-Ф на отм. +7.200
План отверстий и перемычек между осями 13-21 и П-Ф на отм. +10.800

Министерство торговли СССР
УКРГИПРОТОРГ
г. Киев

Кол. [illegible] /Канунникова/

Согласовано
Гл. сантехн. Штейнберг

Инв. № подл. | Подпись и дата | Взам. инв. №

Формат А2

План кровли

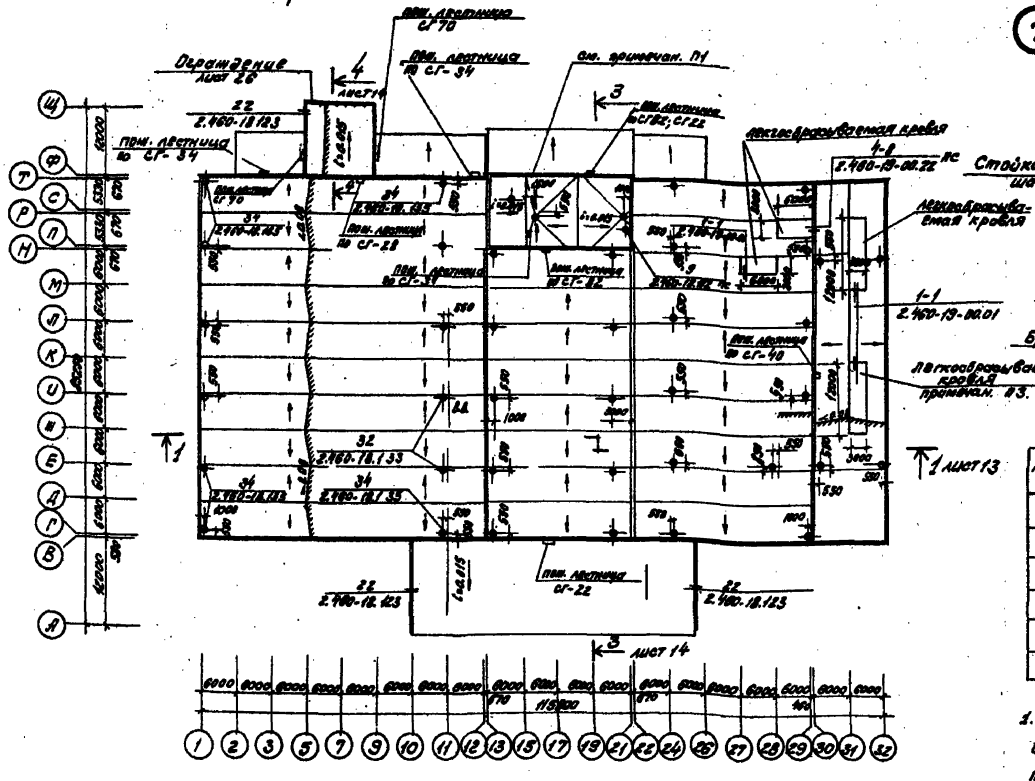

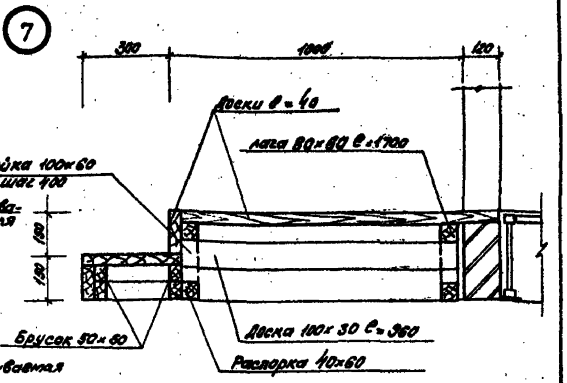

Спецификация материалов на деревянные ступени

Марка позиц.	Обозначение	Наименование	Кол. шт	Масса ед кг	Примеч.
1	ГОСТ 8486-66**	Стойка 100х60 С = 200	8	0,048	м³
2	ГОСТ 8486-66**	лага 80х60 С = 1700	2	0,008	м³
3	ГОСТ 8486-66*	распорка 40х60 С = 400	6	0,009	м³
4	ГОСТ 8486-66**	брусок 50х60 С = 1700	4	0,006	м³
5	ГОСТ 8486-66**	доски δ = 40	—	0,100	
6	ГОСТ 8486-66**	доска 100х30 С = 360	4	0,012	

1. На участке кровли по оси 15 между рядами П-Р выполнить защитный слой кровли из цементно-песчаного раствора М-100 толщиной 30мм, шириной 1000. Марка по морозостойкости цементно-песчаного раствора должна быть не ниже 100.
2. Все деревянные элементы подвергнуть глубокой пропитке антипиренами.
3. В местах устройства легкосбрасываемой кровли принять утеплитель пенопласт пенитрольный ПСБ-С ρ = 25 кг/м³. Толщина утеплителя / см. таблицу лист 1 / — К.

Компенсатор К-3

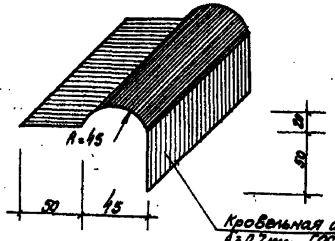

Компенсатор К-4

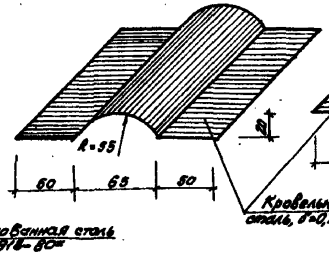

Компенсатор К-5

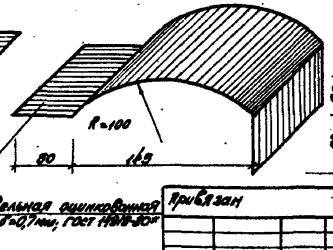

Привязан

Инв. №

ГИП	Изгородина		ТП 701-3-26с.88		АР1
Нач. отд	Лабзина		Склад для хранения продовольственных и непродовольственных товаров складской площадью 5,0 тыс. кв. м		
Гл. арх.	Лабзина				
Рук. гр.	Гамакина				
Гл. арх.	Белоглазова				
Н. контр.	Кабанова			Стадия	Лист	Листов
				РП	22	
			План кровли, деталь 7	Министерство строительства Укрцентрорг г. Киев		

Копировал инж. /Мирина/ Формат А2

Согласовано
Гл. инженер Уралгипро
Гл. архитектор Мингазпрома

Инв. № подл. | Подпись и дата | Взам. инв. №

Альбом 2

Типовой проект 701-3-26с.88

Форкамера №1

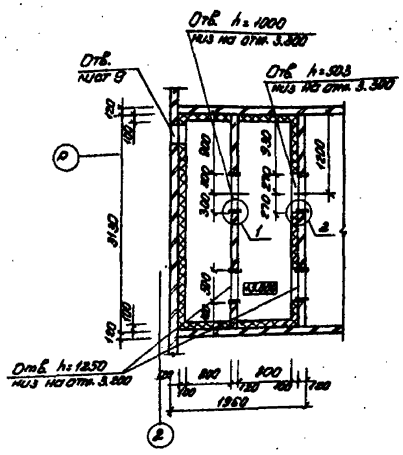

Форкамера №2

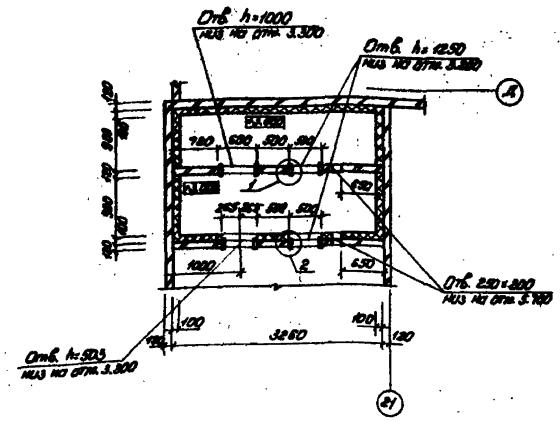

Форкамера №3

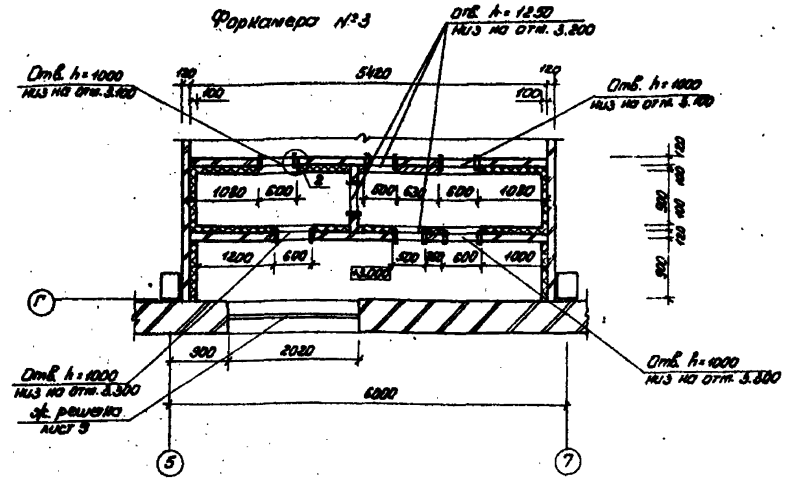

Форкамера №4

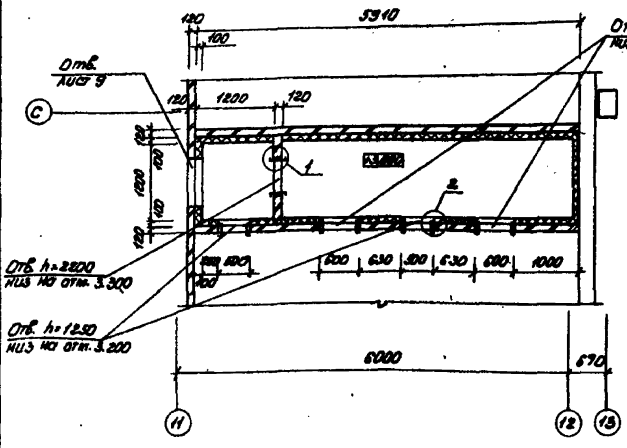

Форкамера №4
План на отм. 5.600

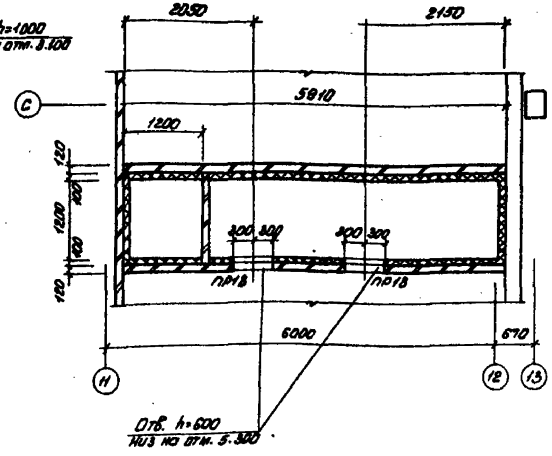

Форкамера №3
План на отм. 5.500

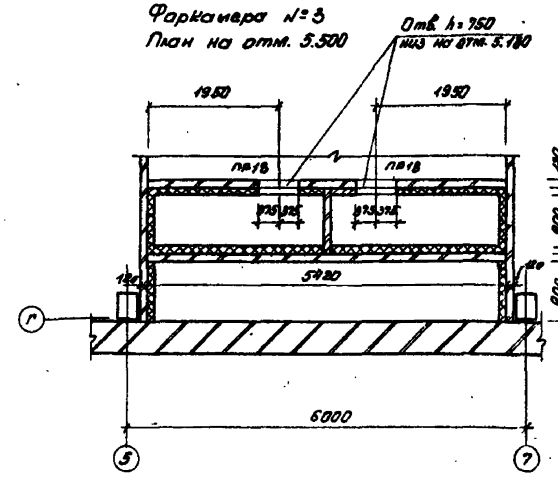

					ТП 701-3-26с.88		АР1
					Склад для хранения продовольственных и непродовольственных товаров складской площадью 5,0 тыс. м² т.		
ГИП	Изюрский					Стадия	Лист	Листов
Нач. отд.	Лебединец					РП	23	
Гл. спец.	Новосюк							
Рук. гр.	Тимошко							
Ст. арх.	Бектасов				Форкамера N1; N2; N3; N4	Министерство торговли СССР Укрспиртпром г. Киев		
Арх.	Лобода							
Н. контр.	Новосюк							
Привязан								
Инв. №								

Копир. Ф4 "Геркулес"

Формат А2

Согласовано
Гл. сантехн. Штейнбок
Инв. № подл. | Подпись и дата | Взам. инв. №

Типовой проект 701-3-26с.88 Альбом 2

Форкамера №5

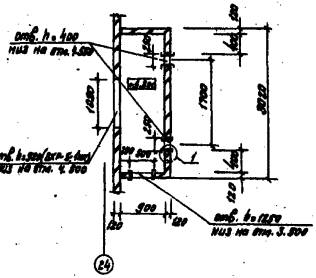

Форкамера №6

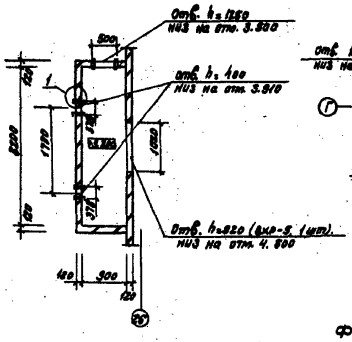

Форкамера №7

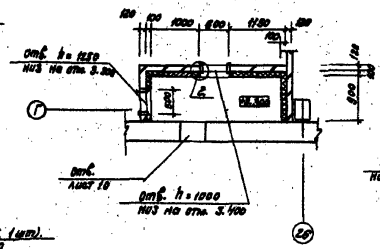

Форкамера №8

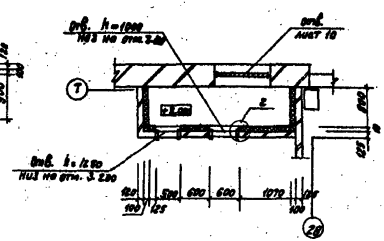

Форкамера №9

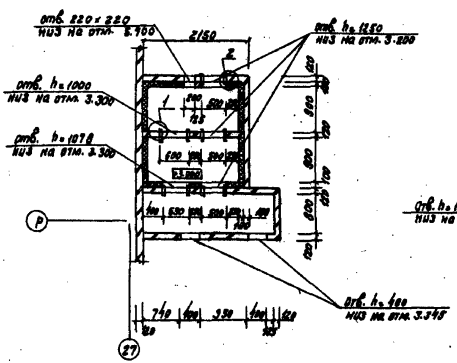

Форкамера №10

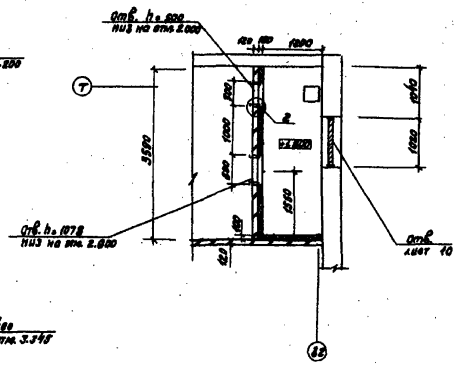

Форкамера №11

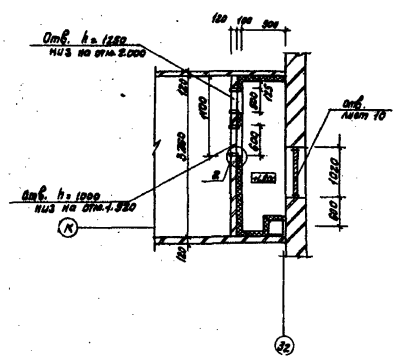

							ТП 701-3-26с.88		АР1
							Склад для хранения предварительных и непродовольственных товаров вклавка площадью 3.0 тыс. кв.м		
								Стадия	Лист	Листов
								РП	24	
							Форкамеры №5; №6; №7; №8; №9; №10; №11	Ленинградпроектстальконструкция г. Киев	

Привязан

Инв.№

ГИП Матвеенко
Нач. отд. Бабушкина
Гл. арх. Котлячек
Рук. гр. Тимохина
Ст. инж. Быстрова
Архитект. Лодыга
Н. контр. Котлячек

Копировал Шифр Имяркина

Формат А2

10033/2

Альбом 2

Типовой проект 701-3-26с. 88

Согласовано:

Инв. № подл. | Подпись и дата | Взам. инв. №

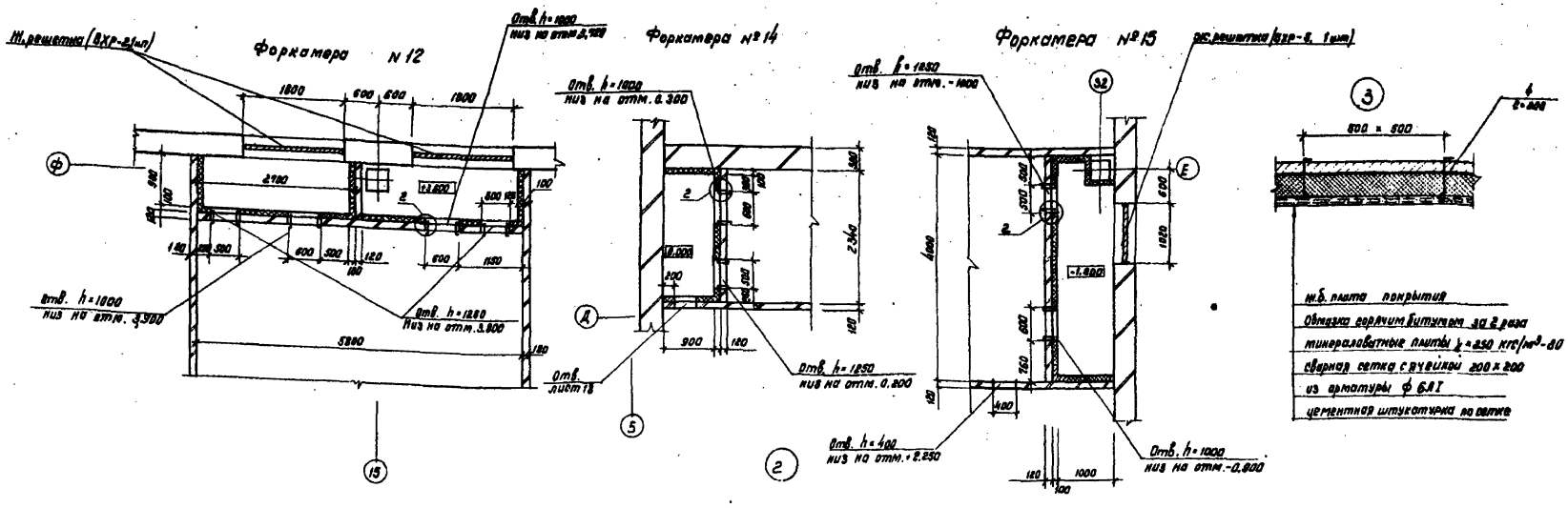

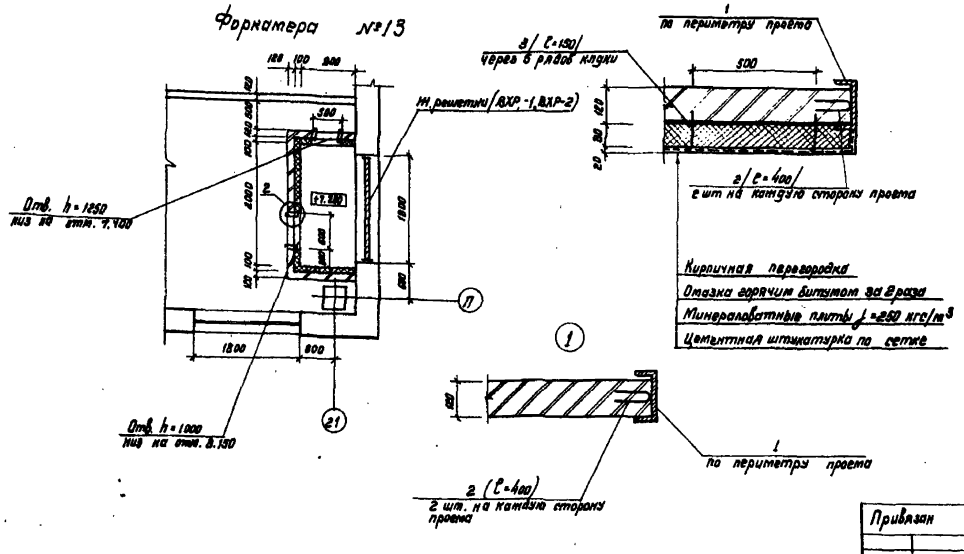

Расход металла на форкамеры

Марка позиц.	Обозначение	Наименование	Всего	Масса ед. кг	Примеч.
1	ГОСТ 8239-72	С 16	200м	14.2	
2	ГОСТ 5781-82	ф 6АI	82м	0.222	
3	ГОСТ 5781-82	ф 6АI	253,4м	0.222	
4	ГОСТ 5781-82	ф 6АI	156м	0.222	
	ГОСТ 5781-82	Арматурная сетка 200×200 ф 6АI	145м	0.222	

В форкамерах N12; N13 потолок утеплить по детали 3

ГИП	Юзефович		
Нач. отд.	Лавриненко		
Гл. арх.	Кобзаюк		
Рук. гр.	Тимохина		
Ст. арх.	Бельтюкова		
Архитек.	Любая		
Н. контр.	Кобзаюк		

Привязан

Инв. №

ТП 701-3-26с. 88 АР1

Склад для хранения продовольственных и непродовольственных товаров складской площадью 5.0 тыс. кв.м

Стадия	Лист	Листов
РП	25	

Форкамеры №12; №13; N14, N15

Министерство торговли СССР УКРГИПРОТОРГ г. Киев

Кол: Ка/Канунникова/

формат А2

Альбом 2

Типовой проект 701-3-26с.88

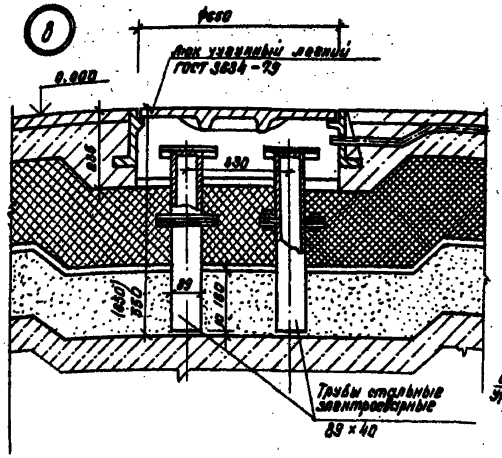

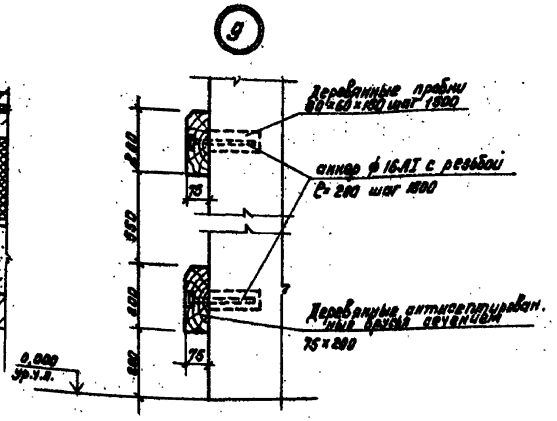

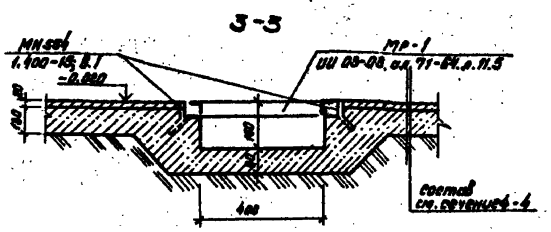

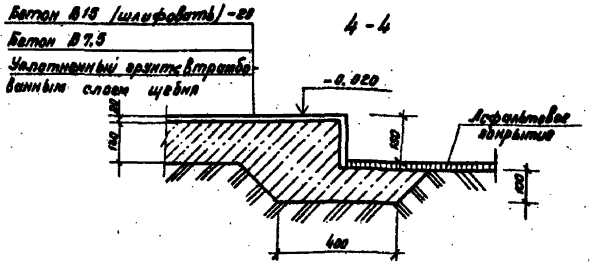

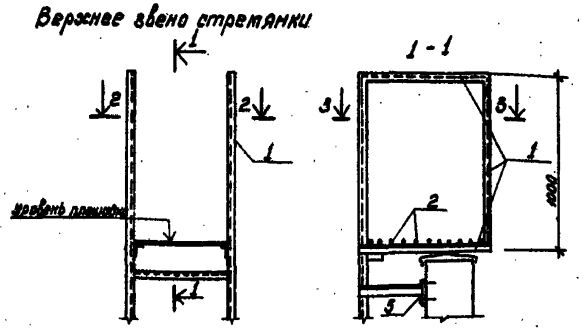

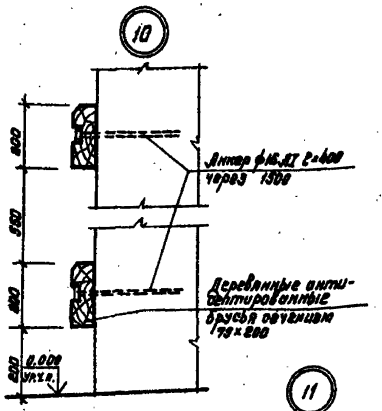

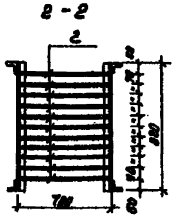

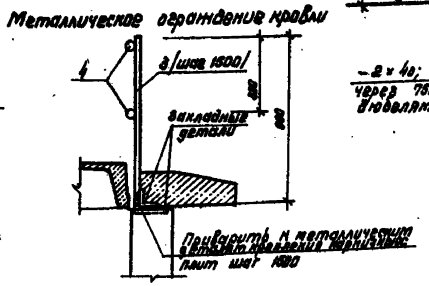

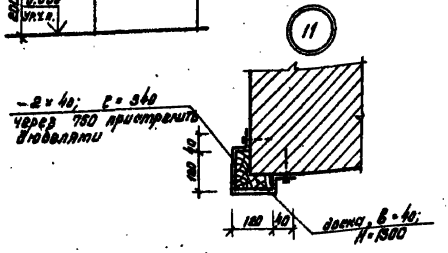

Расход металла на верхнее звено пожарной лестницы и ограждение кровли

Марка позиц	Обозначение	Наименование	Кол-во шт	Масса ед. кг	Примечание
1	ГОСТ 8509-86	L50×5	5,2 п.м	3,77	
2	ГОСТ 2590-71*	ф16 ℓ=500	11	1,58	
3	ГОСТ 19903-74*	⌀20×40	7,2 п.м	6,28	
4	ГОСТ 2590-71*	ф16	24,0 п.м	1,58	
5	ГОСТ 103-76*	-100×100×4	4	1,26	

Согласовано

Гл. автомат	Барковский	
Гл. конструктор	Абрамович	

Инв. № подл. | Подпись и дата | Взам. инв. №

ГИП	Юзефович	
Нач. отд.	Лавриненко	
Гл. спец.	Ковбасюк	
Рук. гр.	Тумохина	
Ст. арх.	Бельтюков	
Н. контр.	Ковбасюк	

Привязан

Инв. №

ТП 701-3-26с.88 АР1

Склад для хранения продовольственных и непродовольственных товаров складской площадью 5,0 тыс. кв. м.

Детали 1...4
Сечения 1-1... 4-4

Стадия	Лист	Листов
РП	26	

Министерство торговли СССР
УКРГИПРОТОРГ
г. Киев

Кол. Пр. Канунникова

Формат А2

10083/1

Типовой проект 701-3-26с.88 Альбом 2

Фрагмент плана 4

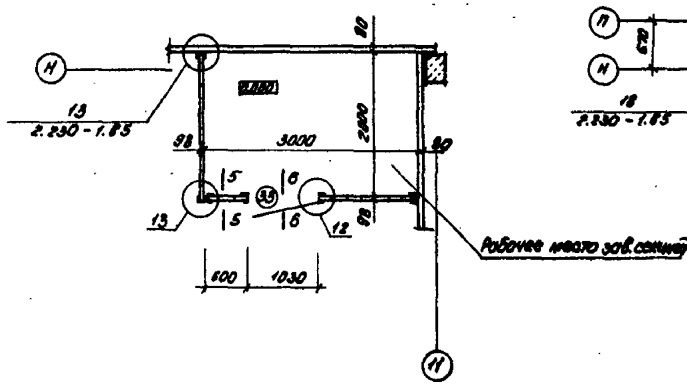

Фрагмент плана 5

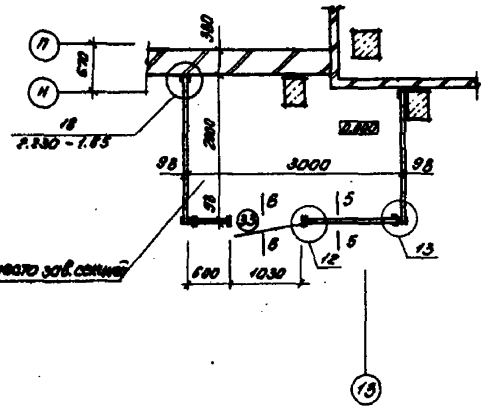

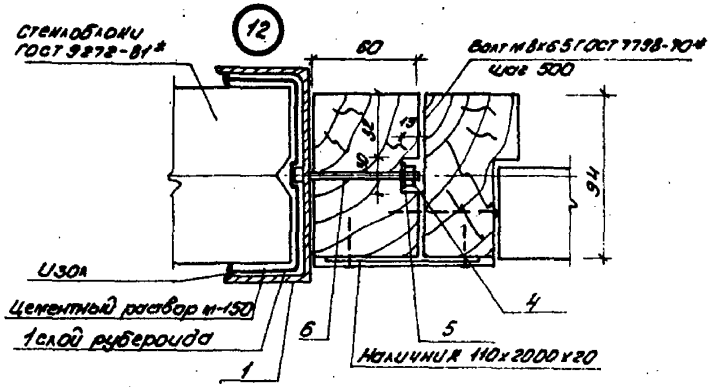

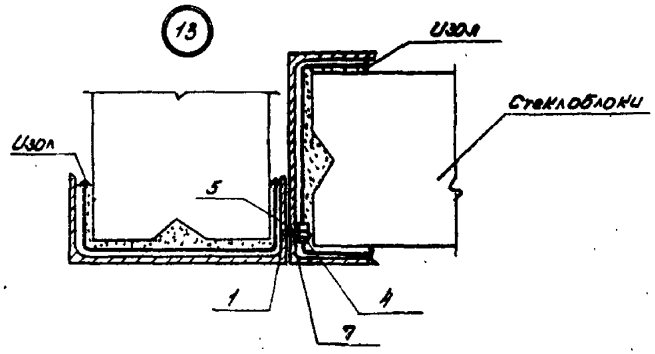

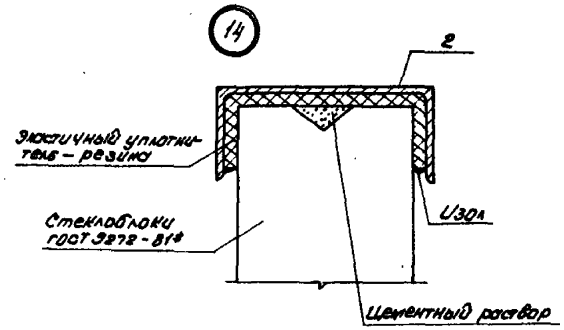

Спецификация материалов на крепление перегородок из стеклоблоков.

Марка позиц.	Обозначение	Наименование	Кол-во	Масса ед. кг	Примеч.
1	ГОСТ 8240-72*	[N12 l=2,0	14	20,8	
2	ГОСТ 8240-72*	[N12 l=12,0	–	322,4	
3	1.400-15 в.0,1	мн 113-6	28	1,9	
4	ГОСТ 5915-70*	Гайка м8	28	0,005	
5	ГОСТ 11371-78*	Шайба 8	28	0,0025	
6	ГОСТ 7798-70*	Болт м8х65	16	0,237	
7	ГОСТ 7798-70*	Болт м8х16	12	0,060	

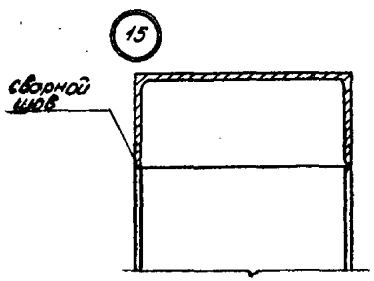

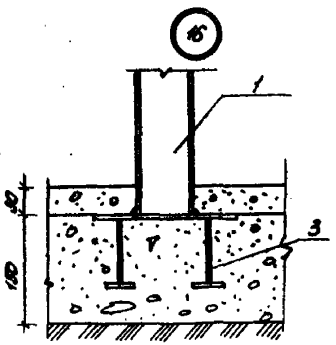

5-5 6-6

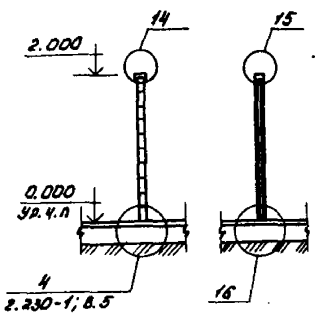

Сварку монтажных элементов производить электродами Э-42 по ГОСТ 9467-75. Толщину сварного шва принять по наименьшей толщине свариваемых деталей. Под перегородки устроить бетонную подготовку толщ. 150мм, шириной 300мм.

ТП 701-3-26с.88			АР.1
Склад для хранения продовольственных и непродовольственных товаров складской площадью 5,0 тыс. кв. м.			
Гип	Юзефович		
Нач. отд.	Лавриненко		
Гл. спец.	Ковбасюк		
Рук. гр.	Тимохина		
Ст-арх.	Бельтюкова		
Арх.	Любая		
Н. контр.	Ковбасюк		
Стадия	Лист	Листов	
РП	27		
Фрагменты плана 4, 5 детали 12...16	Министерство торговли СССР Укрсиппроторг г. Киев		

Привязан:

Инв. №

Копир. Фиг / Геренрот

Формат А2

Согласовано:

Инв. № подл. | Подпись и дата | Взам. инв. №

Альбом 2

Типовой проект 701-3-26с. 88

План облицовки потолка машинного зала.

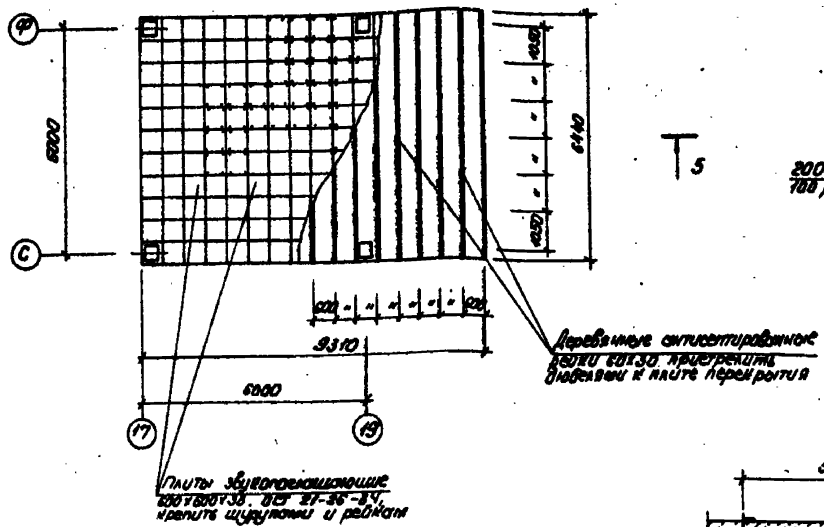

17

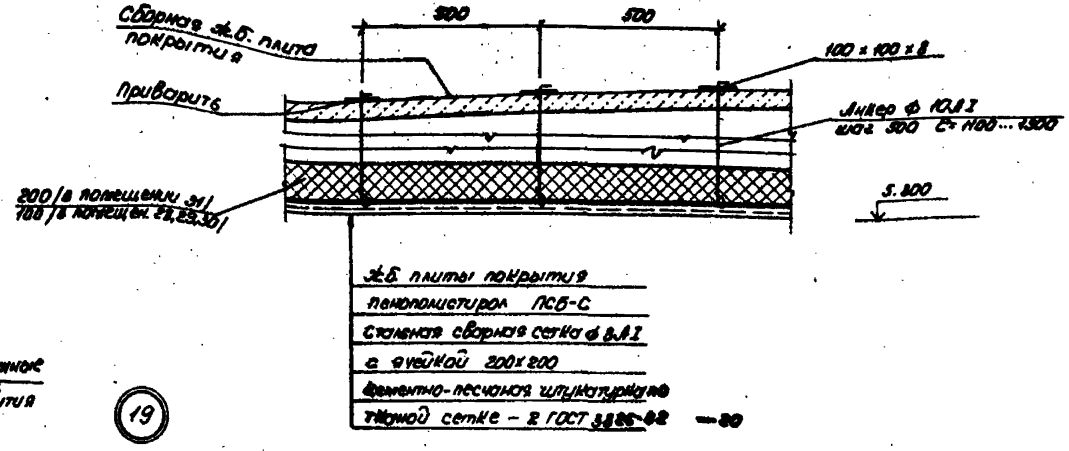

19

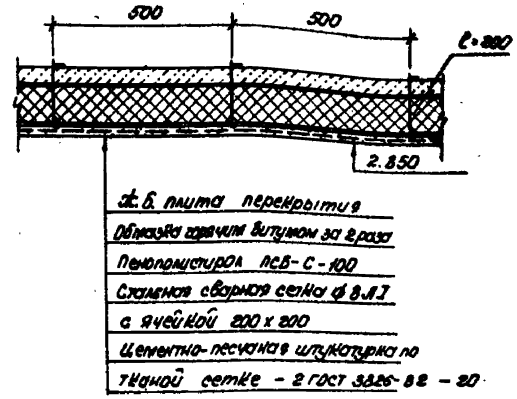

5-5

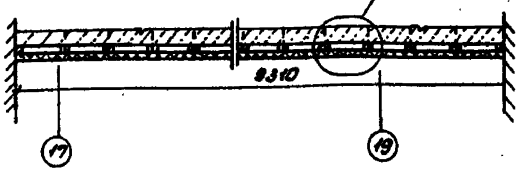

6-6

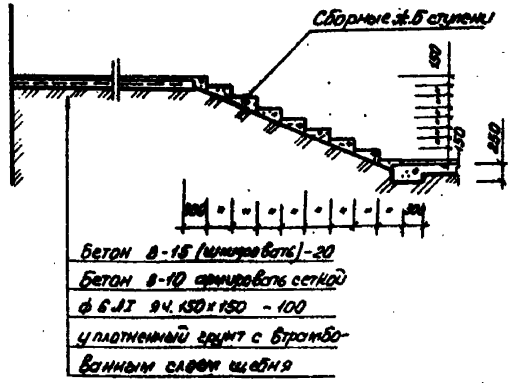

18 Деталь облицовки стен и потолка машинного зала.

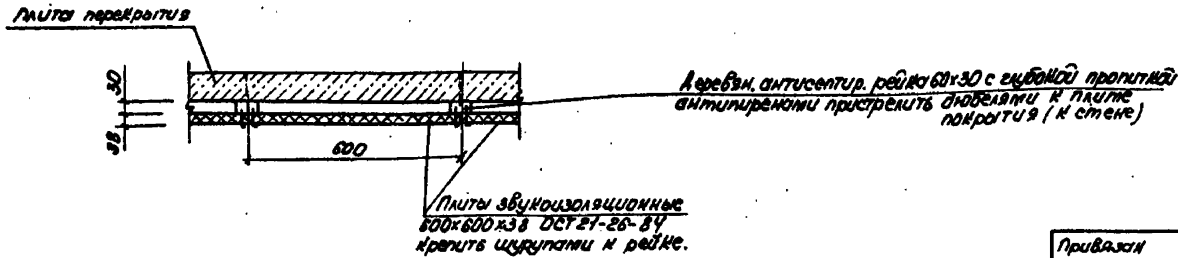

Деревянные элементы облицовки стен и потолка машинного зала (пом. 95) подвергнуть глубокой пропитке антипиренами.

Привязан		ГИП	Юзефович	ТП 701-3-26с. 88	АР1
		Нач. отд.	Лавриненко	склад для хранения продовольственных и непродовольственных товаров складской площадью 5,0 тыс. кв. м.	
		Гл. арх.	Ковбасюк		Стадия: РП; Лист: 28; Листов:
		Рук. гр.	Тимохина		
		Ст. арх.	Бельтюкова	Облицовка потолка машинного зала, детали 17...19. Сечения 5-5; 6-6.	Министерство Торговли ЕССР Укргипроторг г. Киев
		Архит.	Любая		
Инв. №		Н. контр.	Ковбасюк		

Копир. [illegible] /Геренрот/

Формат А2

10033/2

Согласовано

Гл. Контр. Дерпровский

Инв. № подл. | Подпись и дата | Взам. инв. №

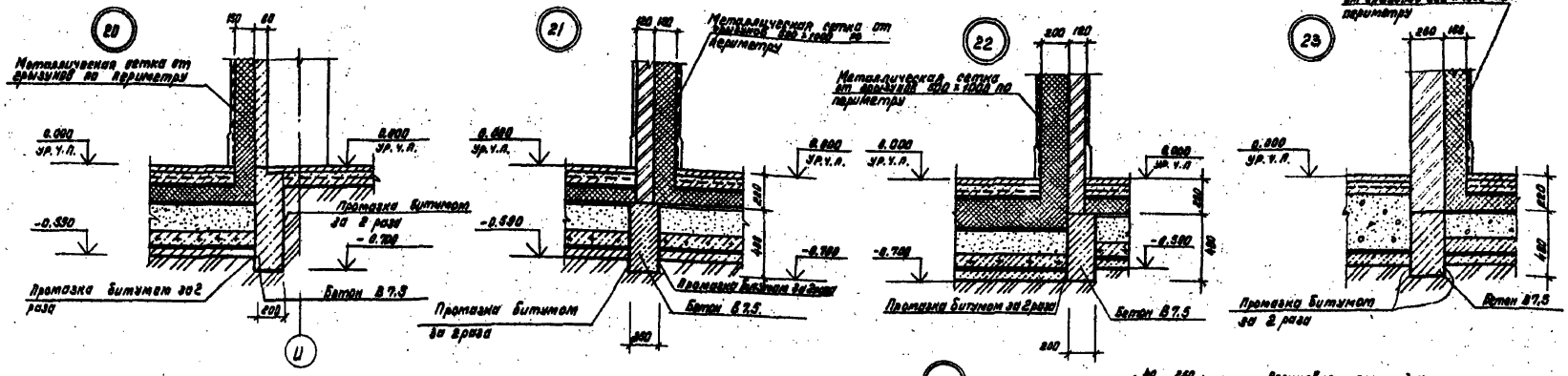

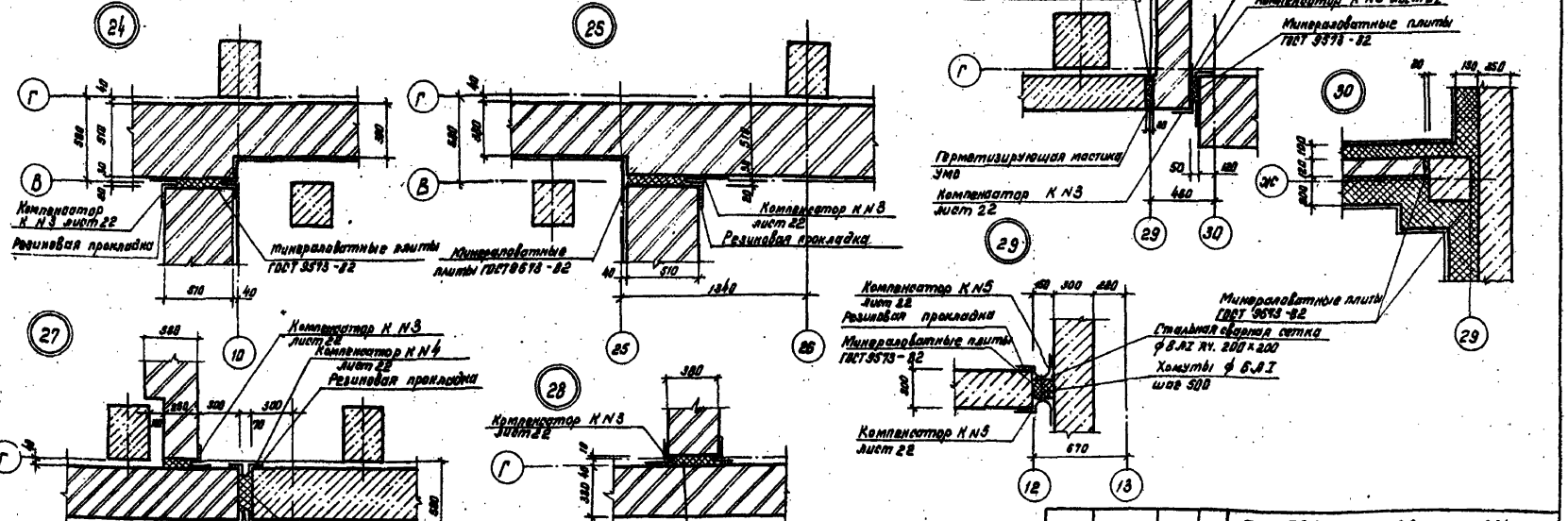

Гип	Жарфович		ТП 701-3-26с.88 АР1		
Нач. отд.	Лобзинева		Склад для хранения продовольственных и непродовольственных товаров складской площадью 5.0 тыс. кв. м		
Гл. арх.	Кобзарюк			Стадия	Лист	Листов
Рук. гр.	Упоркина			РП	29	
Ст. арх.	Берлтенко		Детали 20...30	Министерство торговли СССР УКРГИПРОТОРГ г. Киев		
Н. контр.	Кобзарюк					

Привязан

Инв. №

Кол: Ма Кожушкова

Инв. № подл. | Подпись и дата | Взам. инв. №

Гл. конструктор проекта
Гл. инженер проекта
Ст. инженер

Типовой проект 701-3-26с.88 Альбом 2

План машинного помещения

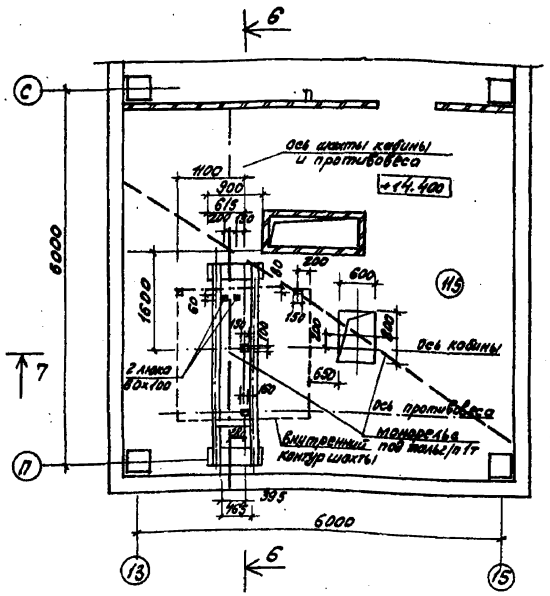

Разрез 6-6

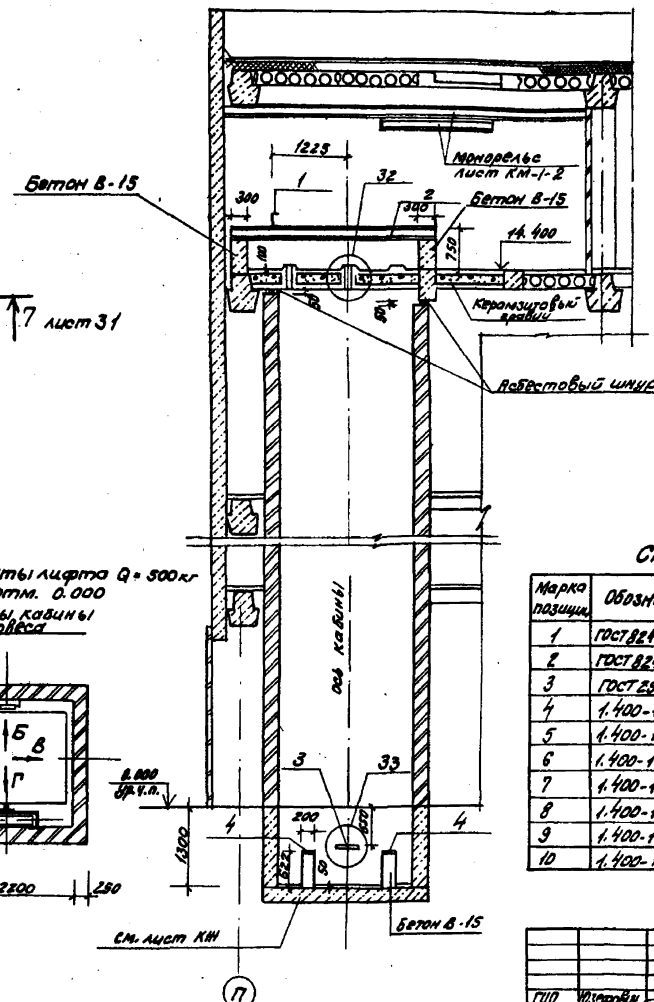

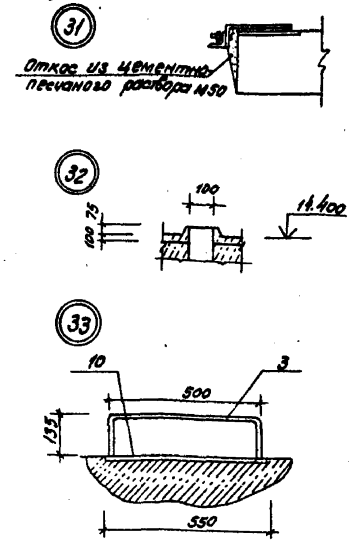

План шахты лифта Q = 500 кг на отм. -1.250

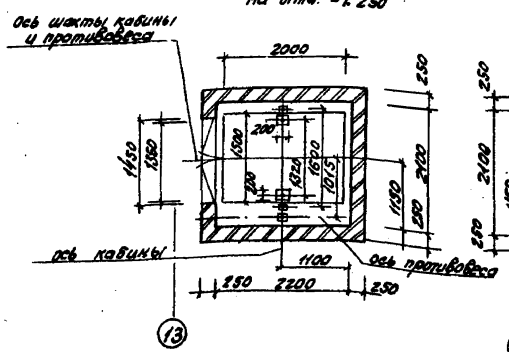

План шахты лифта Q = 500 кг на отм. 0.000

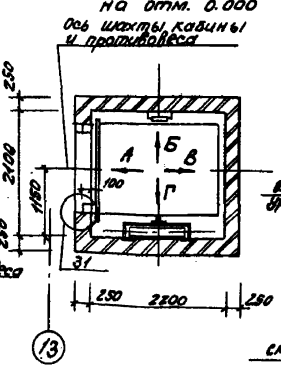

Спецификация закладных деталей

Марка позиции	Обозначение	Наименование	Кол-во	Масса ед. кг	Примеч.
1	ГОСТ 8240-72*	[20 e = 600 мм	1	18.40	
2	ГОСТ 8240-72*	[20 e = 3300 мм	2	18.40	
3	ГОСТ 2590-71*	ф14А1 e = 820 мм	1	1.21	
4	1.400-15 в.1	МН 108-1	2	3.00	
5	1.400-15 в.1	МН 111-1	12	1.60	
6	1.400-15 в.1	МН 107-1	4	1.40	
7	1.400-15 в.1	МН 134-1	8	2.80	
8	1.400-15 в.1	МН 139-1	8	4.50	
9	1.400-15 в.1	МН 133-1	16	4.10	
10	1.400-15 в.1	МН 127-1 e = 550 мм	1	3.3	

ГИП	Юзефович		
Нач. отд.	Лавриненко		
Гл. арх.	Кобзаснок		
Рук. гр.	Тимохина		
Ст. арх.	Бельтюкова		
Н. контр.	Кобзаснок		

Привязан

Инв. №

ТП 701-3-26с.88 АР1

Склад для хранения продовольственных и непродовольственных товаров складской площадью 5,0 тыс. кв. м

Стадия	Лист	Листов
РП	30	

План машинного помещения. План шахты. Разрез 6-6. Детали

Министерство Торговли СССР Укргипроторг г. Киев

Копировала Мир /Миркина/

Формат А2

Согласовано
Гл. контр. Абрамовский

Альбом 2

Типовой проект 701-3-26с.88

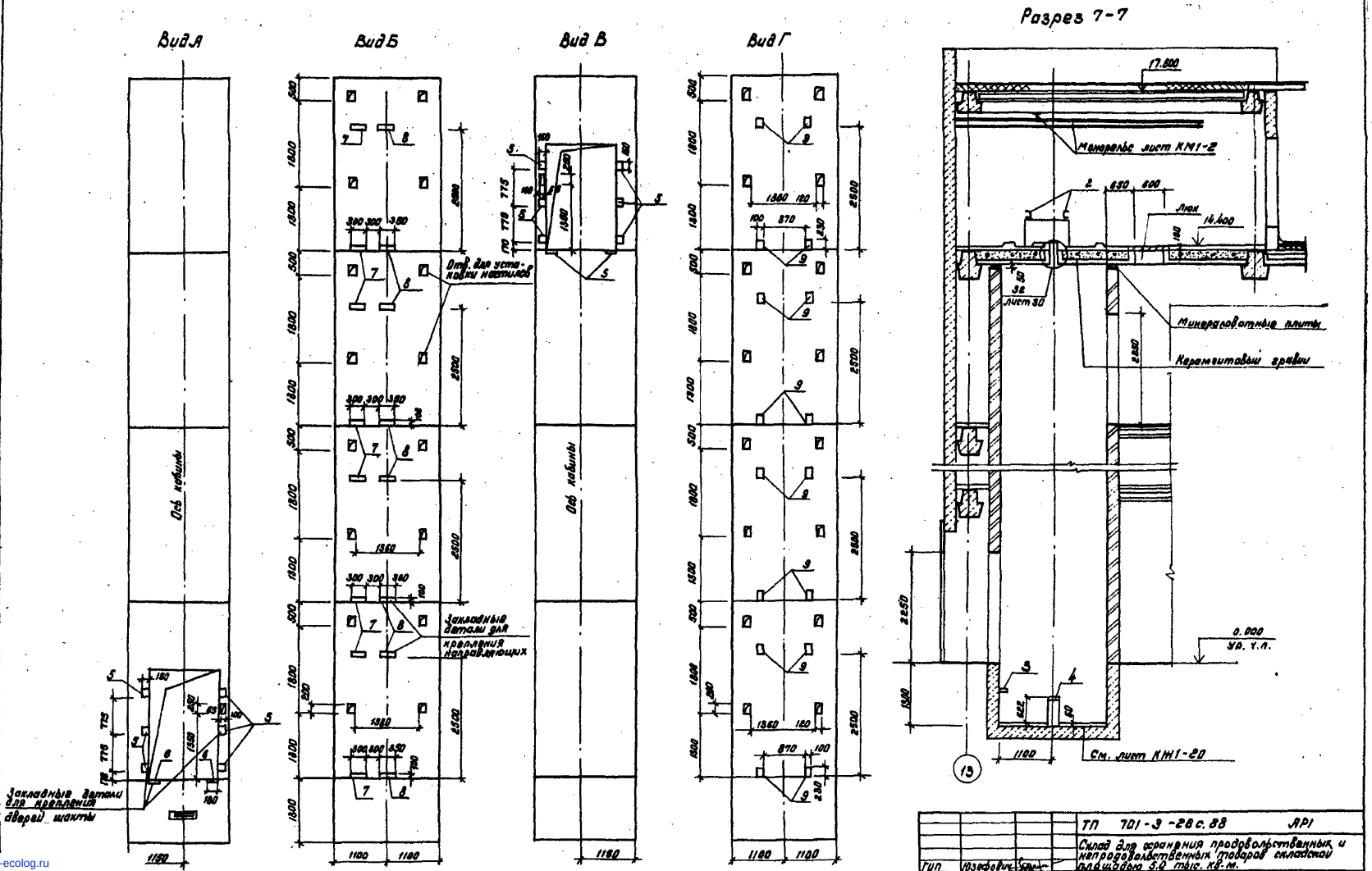

ТП 701-3-26с.88			АР1
Склад для хранения продовольственных и непродовольственных товаров складской площадью 5.0 тыс. кв.м.			
Стадия	Лист	Листов	
РП	31		
Вид А, Б, В, Г Разрез 7-7			Министерство торговли СССР УКРГИПРОТОРГ г. Киев

ГИП	Юзефович	
Нач. отд.	Лавриненко	
Гл. арх.	Ковбасюк	
Рук. гр.	Тимохина	
Ст. арх.	Бельтюкова	
Н. контр.	Ковбасюк	

Привязан

Инв. №

Согласовано

Гл. констр. Абрамовский

Взам. инв. №

Инв. № подл. Подп. и дата

коп: Па /Канунникова/

Формат А2

gost.e-ecolog.ru