ТИПОВОЙ ПРОЕКТ
506-142.86

АЭРОВОКЗАЛ НА 400 ПАССАЖИРОВ В ЧАС ДЛЯ ВНУТРИСОЮЗНЫХ ЛИНИЙ

АЛЬБОМ II

СОСТАВ ПРОЕКТА

АЛЬБОМ I	Общая пояснительная записка. Архитектурные решения. Технологическая часть пищеблока. Механизация.
АЛЬБОМ II	Конструкции железобетонные. Конструкции металлические.
АЛЬБОМ III	Отопление, вентиляция. Внутренние водопровод и канализация. Автоматическое пожаротушение. Холодоснабжение.
АЛЬБОМ IV	Электротехнический раздел. Топливоснабжение.
АЛЬБОМ V	Автоматизация.
АЛЬБОМ VI	Связь и сигнализация.
АЛЬБОМ VII	Пожарная сигнализация и технические средства охраны.
АЛЬБОМ VIII	Строительные изделия.
АЛЬБОМ IX	Задание заводу-изготовителю на щиты автоматизации.
АЛЬБОМ X	Спецификации оборудования.
АЛЬБОМ XI	Ведомость потребности в материалах.
АЛЬБОМ XII	Показатели результатов применения научно-технических достижений в строительных решениях.
АЛЬБОМ XIII	Проектная документация по переводу подвальных помещений на режим убежища.
Инв. № 1867 дсп	
АЛЬБОМ XIV	Сметы.

УТВЕРЖДЕН МГА
РАСПОРЯЖЕНИЕМ ОТ 10.03.86г.
ВВОД В ДЕЙСТВИЕ С 1.02.86. ОО. 31.12.90г.

РАЗРАБОТАН
ГПИ и НИИ ГА АЭРОПРОЕКТ
НАЧАЛЬНИК ИНСТИТУТА В.Н. ИВАНОВ
ГЛАВНЫЙ ИНЖЕНЕР ПРОЕКТА И.Н. ЛЕОНТЬЕВ

Привязан

Инв. №

gost.e-ecolog.ru

Содержание альбома (начало)

Стр.	Наименование	Марка лист
1	Титульный лист	
2,3	Содержание альбома	
4	Общие данные (начало)	КЖ-1
5	Общие данные (продолжение)	КЖ-2
6	Общие данные (окончание)	КЖ-3
7	Схема расположения элементов фундаментов между осями 1-8	КЖ-4
8	Схема расположения элементов фундаментов между осями 8-18	КЖ-5
9	Фрагмент 1	КЖ-6
10	Фрагменты 2,3. Развертка блоков по оси Б	КЖ-7
11	Фрагмент 4	КЖ-8
12	Развертки блоков по оси Е между осями 6-8, по оси 8 между осями В-Е, по оси 9 между осями А-В, по оси 8 между осями 8-9	КЖ-9
13	Схемы расположения монолитных железобетонных поясов Пм 1...Пм 3 и вставок фундамента Вм 1...Вм 9	КЖ-10
14	Спецификация монолитных железобетонных поясов Пм1...Пм3 и вставок фундамента Вм1...Вм9. Ведомость расхода стали на элемент,	КЖ-11
15	Фундамент Фм1	КЖ-12
16	Фундамент Фм2	КЖ-13
17	Фундамент Фм3	КЖ-14
18	Фундамент Фм4	КЖ-15
19	Фундамент Фм5	КЖ-16
20	Фундамент Фм6, Фм7	КЖ-17
21	Спецификация к схемам расположения элементов фундаментов	КЖ-18
22	Схема расположения элементов каналов на отм. 0,000	КЖ-19
23	Схемы расположения элементов каналов на отм. 3,600 и -4,900	КЖ-20
	Схемы расположения фундаментов под оборудование на отм. 0,000 и -4,900	
24	Схема расположения элементов каналов на отм. 0,000. Фрагменты 1,2	КЖ-21
25	Схема расположения элементов каналов на отм. 0,000. Фрагмент 3	КЖ-22
26	Схема расположения элементов каналов на отм. 0,000. Фрагменты 4,5	КЖ-23
27	Схема расположения элементов каналов на отм. 0,000. Фрагменты 6,7.	КЖ-24
28	Схема расположения элементов каналов на отм. 0,000. Фрагменты 8,9,10	КЖ-25
29	Схемы расположения элементов каналов на отм. 0,000; 3,600 и -4,900. Фрагменты 11,12,13	КЖ-26
30	Схемы расположения элементов каркаса на отм. 0,000 и 10,800	КЖ-27
31	Схема расположения элементов каркаса на отм. 3,600	КЖ-28
32	Схема расположения элементов каркаса на отм. 7,200. Узлы 1 и 2	КЖ-29
33	Разрезы 1-1...4-4 к схемам расположения элементов каркаса	КЖ-30
34	Разрезы 5-5... 9-9, 12-12...15-15, 18-18...22-22 к схемам расположения элементов каркаса	КЖ-31
35	Разрезы 10-10, 11-11 к схеме расположения элементов каркаса.	КЖ-32
36	Разрезы 16-16, 17-17 к схемам расположения элементов каркаса	КЖ-33
37	Спецификация к схемам расположения элементов каркаса	КЖ-34
38	Схемы расположения стеновых панелей по оси А между осями 1-6, по оси 6 между осями А-Е, по оси Е между осями 18-1, по оси 1 между осями Е-А, по оси 18 между осями Г-Е	КЖ-35
39	Сечение 1-1...13-13 к схемам расположения стеновых панелей. Узлы 33,34	КЖ-36
40	Спецификация к схемам расположения стеновых панелей	КЖ-37
41	Схемы расположения элементов перекрытия на отм. 0,000 и покрытия на отм. 10,800	КЖ-38
42	Схема расположения элементов перекрытия на отм. 3,600	КЖ-39
43	Схема расположения элементов покрытия и перекрытия на отм. 7,200.	КЖ-40
44	Пробивка отверстий в плитах перекрытий П6-1...П6-25, П14-1...П14-4, П8-45	КЖ-41
45	Пробивка отверстий в плитах перекрытий П6-26...П6-37, П16-1, П19-1	КЖ-42
46	Монолитные участки Ум1...Ум3 к схемам расположения элементов перекрытий и покрытий	КЖ-43
47	Монолитные участки Ум4, Ум5, Ум7 к схемам расположения элементов перекрытий	КЖ-44
48	Монолитные участки Ум9, Ум11, Ум12 к схемам расположения элементов перекрытий и покрытий	КЖ-45
49	Монолитные участки Ум13...Ум15 к схемам расположения элементов перекрытий и покрытий	КЖ-46
50	Монолитные участки Ум16, Ум17, Ум19 к схемам расположения элементов перекрытий и покрытий	КЖ-47
51	Монолитные участки Ум20, Ум21, Ум23 к схемам расположения элементов перекрытий и покрытий	КЖ-48
52	Монолитные участки Ум24...Ум26 к схемам расположения элементов перекрытий и покрытий	КЖ-49
53	Монолитные участки Ум18, Ум32 к схемам расположения элементов перекрытий и покрытий	КЖ-50
54	Сечения 5-5...14-14 к схемам расположения элементов перекрытий и покрытий	КЖ-51
55	Спецификация монолитных участков Ум6, Ум8, Ум10, Ум22, Ум28...Ум31, Ум33, Ум34	КЖ-52
56	Спецификация к схемам расположения элементов перекрытий и покрытий (начало)	КЖ-53
57	Спецификация к схемам расположения элементов перекрытий и покрытий (окончание)	КЖ-54
58	Схемы расположения элементов лестниц Л1, Л5. Схема расположения проступей	КЖ-55
59	Схемы расположения элементов лестниц Л2, Л3. Схема расположения проступей	КЖ-56
60	Схемы расположения элементов лестниц Л7, Л9. Схемы расположения проступей лестницы Л7	КЖ-57
61	Лестница Л4. Схема расположения лестничных площадок ЛП1. Лестничная площадка ЛП1	КЖ-58
62	Лестница Л8. Схема расположения лестничных площадок. Лестничные площадки ЛП2, ЛП3	КЖ-59
63	Схемы расположения элементов покрытий входов по осям А, Е, 1 между осями Б и Г; Е и Д, 15 и 16	КЖ-60
64	Схема расположения элементов каркаса и перекрытия подвала между осями 3-6	КЖ-61
65	Схема расположения верхней и нижней арматуры монолитной части перекрытия подвала между осями 3-6	КЖ-62
66	Схема расположения закладных деталей монолитной части перекрытия подвала между осями 3-6 отм. -1.400. Узлы 1...7	КЖ-63
67	Схема расположения элементов фундаментов и колонн подвала между осями 3-6. Сечения 1-1...5-5	КЖ-64

Альбом II

Типовой проект 506-142.86

Инв. № подл. | Подпись и дата | Взам. инв. №

Привязан

Инв. №

Копировал Солин- формат А2

Арх. А-749

Типовой проект 506-142.86 Альбом II

Содержание альбома (окончание)

Стр.	Наименование	Марка, лист
68	Сечения 6-6...12-12 к схеме расположения элементов фундаментов и колонн подвала между осями 3-6	КЖ-65
69	Фундамент Фл 1. Сечение 1-1	КЖ-66
70	Фундамент Фл 1. Схема расположения элементов верхней арматуры. Сечения 2-2... 4-4	КЖ-67
71	Фундамент Фл 1. Схема расположения элементов нижней арматуры. Сечения 5-5, 6-6	КЖ-68
72	Монолитный участок Ум 1п. (сечения 1-1, 2-2	КЖ-69
73	Монолитный участок Ум 2п	КЖ-70
74	Монолитный участок Ум 2п. Схема армирования. Сечение 1-1, 2-2	КЖ-71
75	Сечения 3-3...5-5 к монолитному участку Ум 2п. Схемы расположения анкеров для крепления ставень и дверей	КЖ-72
76	Монолитный участок Ум 2п на отм.-0,450. Сечения 6-6...8-8. Спецификация монолитного участка Ум 2п (начало)	КЖ-73
77	Спецификация монолитного участка Ум 2п (окончание) Ведомость деталей. Ведомость расхода стали на элемент	КЖ-74
78	Монолитный участок Ум 3п. Сечения 1-1...3-3	КЖ-75
79	Монолитный участок Ум 4п. Сечения 1-1... 4-4	КЖ-76
80	Монолитный участок Ум 5п	КЖ-77
81	Монолитный участок Ум 6п. Сечения 1-1, 2-2	КЖ-78
82	Лестничный аварийный выход. Сечение 1-1	КЖ-79
83	Лестничный аварийный выход. Сечения 2-2, 3-3	КЖ-80
84	Резервуар для фекальных стоков. План и план перекрытия резервуара. Приямок.	КЖ-81

Стр.	Наименование	Марка, лист
85	Общие данные (начало)	КМ-1
86	Общие данные (окончание)	КМ-2
87	Техническая спецификация металла окон, витражей и пилонов (начало)	КМ-3
88	Техническая спецификация металла окон, витражей и пилонов (продолжение)	КМ-4
89	Техническая спецификация металла окон, витражей и пилонов (окончание)	КМ-5
90	Схемы расположения элементов окон и витражей по оси А (наружное и внутреннее остекление)	КМ-6
91	Схема расположения элементов окон и витражей по оси Е	КМ-7
92	Схемы расположения элементов окон и витражей по оси 1 и 18	
93	Схема расположения элементов остекления витражей по оси В. Фрагменты планов на отм. 0,000 и 3,600. Ведомость элементов (начало)	КЖ-9
94	Ведомость элементов витражей (продолжение, окончание)	КМ-10
95	Узлы 1...5	КМ-11
96	Схемы расположения элементов пилонов по оси Е и А	КМ-12
97	Техническая спецификация металла козырька	КМ-13
98	Схемы расположения элементов козырька на уровне верхних и нижних прогонов	КМ-14
99	Схемы расположения элементов козырька, верхних и нижних прогонов. Узлы 1,2. Сечения 1-1... 14-14	
100	Схемы расположения элементов лестницы Л8. Сечения 1-1... 3-3. Узлы 1...5	КМ-16
101	Схемы расположения элементов лестницы Л4. Сечения 1-1...3-3. Узлы 1...5	КМ-17
102	Техническая спецификация металла павильона	КМ-18
103	Схема расположения элементов павильона	КМ-19
104	Решетки для лотков ЛР1, ЛР2; решетка для выпирания ног РВ1, Напольная решетка ЛР3, ЛР4 и ЗД1	КМ-20

Инв. № подл. | Подпись и дата

Привязан

Инв. №

Копировал Сольц-

Формат А2

Инв. 9766 ЗС

Альбом II

Типовой проект 506-142.86

Ведомость рабочих чертежей основного комплекта марки КЖ (начало)

Лист	Наименование	Примечание
1	Общие данные (начало)	
2	Общие данные (продолжение)	
3	Общие данные (окончание)	
4	Схема расположения элементов фундаментов между осями 1-8	
5	Схема расположения элементов фундаментов между осями 8-18.	
6	Фрагмент 1	
7	Фрагменты 2,3. Развертка блоков по осям 6	
8	Фрагмент 4	
9	Развертки блоков по оси Е между осями 6-8, по оси 8 между осями В-Е, по оси 9 между осями А-В, по оси В между осями 8-9	
10	Схемы расположения монолитных железобетонных поясов Пм1...Пм3 и вставок фундамента Вм1... Вм9	
11	Спецификация монолитных железобетонных поясов Пм1...Пм3 и вставок фундамента Вм1...Вм9. Ведомость расхода стали на элемент	
12	Фундамент Фм1	
13	Фундамент Фм2	
14	Фундамент Фм3	
15	Фундамент Фм4	
16	Фундамент Фм5	
17	Фундамент Фм6, Фм7	
18	Спецификация к схемам расположения элементов фундаментов	
19	Схема расположения элементов каналов на отм. 0,000	
20	Схемы расположения элементов каналов на отм. 3,600 и -4,900	
	Схемы расположения фундаментов под оборудование на отм. 0,000 и -4,900	
21	Схема расположения элементов каналов на отм. 0,000	
	Фрагменты 1, 2	
22	Схема расположения элементов каналов на отм. 0,000	
	Фрагмент 3	
23	Схема расположения элементов каналов на отм. 0,000	
	Фрагменты 4, 5	
24	Схема расположения элементов каналов на отм. 0,000.	
	Фрагменты 6, 7.	
25	Схема расположения элементов каналов на отм. 0,000	
	Фрагменты 8, 9, 10	
26	Схемы расположения элементов каналов на отм. 0,000	
	3,600 и -4,90 Фрагменты 11, 12, 13	
27	Схемы расположения элементов каркаса на отм. 0,000	
	и 10,800	
28	Схема расположения элементов каркаса на отм. 3,600	
29	Схема расположения элементов каркаса на отм. 7,200	
	Узлы 1 и 2	
30	Разрезы 1-1, 4-4 к схемам расположения	
	элементов каркаса	
31	Разрезы 5-5 9-9, 12-12... 15-15, 18-18... 22-22 к схемам	
	расположения элементов каркаса	
32	Разрезы 10-10, 11-11 к схеме расположения	
	элементов каркаса	
33	Разрезы 16-16, 17-17 к схемам расположения	
	элементов каркаса	
34	Спецификация к схемам расположения элементов каркаса	
35	Схемы расположения стеновых панелей по оси А	
	между осями 1-6, по оси 6 между осями А-Е, по	
	оси Е между осями 18-1, по оси 1 между осями Е-А,	
	по оси 18 между осями Г-Е	
36	Сечение 1-1... 13-13 к схемам расположения стено-	
	вых панелей. Узлы 33, 34	
37	Спецификация к схемам расположения стеновых панелей	
38	Схемы расположения элементов перекрытия на	
	отм. 0,000 и покрытия на отм. 10,800	
39	Схема расположения элементов перекрытия на отм. 3,600	
40	Схема расположения элементов покрытия и	
	перекрытия на отм. 7,200	
41	Пробивка отверстий в плитах перекрытий П6-1...П6-25,	
	П14-1... П14-4, П6-45	
42	Пробивка отверстий в плитах перекрытий...	
	П6-26, П6-36, П16-1, П19-1	
43	Монолитные участки Ум1...Ум3 к схемам расположе-	
	ния элементов перекрытий и покрытий	
44	Монолитные участки Ум4, Ум5, Ум7 к схемам располо-	
	жения элементов перекрытий	
45	Монолитные участки Ум9, Ум11, Ум12 к схемам распо-	
	ложения элементов перекрытий и покрытий	
46	Монолитные участки Ум13... Ум15 к схемам располо-	
	жения элементов перекрытий и покрытий.	
47	Монолитные участки Ум16, Ум17, Ум19 к схемам распо-	
	ложения элементов перекрытий и покрытий	
48	Монолитные участки Ум20, Ум21, Ум23 к схемам	
	расположения элементов перекрытий и покрытий	
49	Монолитные участки Ум24...Ум26 к схемам располо-	
	жения элементов перекрытий и покрытий.	
50	Монолитные участки Ум18, Ум32 к схемам располо-	
	жения элементов перекрытий и покрытий	
51	Сечения 5-5...14-14 к схемам расположения элемен-	
	тов перекрытий и покрытий	
52	Спецификация монолитных участков Ум6, Ум8,	
	Ум10, Ум22, Ум28...Ум31, Ум33, Ум34	
53	Спецификация к схемам расположения элементов	
	перекрытий и покрытий (начало)	
54	Спецификация к схемам расположения элементов	
	перекрытий и покрытий (окончание)	
55	Схемы расположения элементов лестниц Л1, Л5.	
	Схема расположения проступей	
56	Схемы расположения элементов лестниц Л2, Л3	
	Схема расположения проступей	
57	Схемы расположения элементов лестниц Л7, Л9	
	Схемы расположения проступей лестницы Л7	
58	Лестница Л4. Схема расположения лестничных	
	площадок ЛП1. Лестничная площадка ЛП1	
59	Лестница Л8. Схема расположения лестничных	
	площадок. Лестничные площадки ЛП2, ЛП3	
60	Схемы расположения элементов покрытий входов	
	по осям А, Е, 1 между осями /1 и Г; Е и Д, 15 и 16	

Рабочие чертежи разработаны в соответствии с действующими нормами и правилами, в том числе по пожаробезопасности и обеспечивают безопасную эксплуатацию здания при соблюдении предусмотренных проектом мероприятий.

Главный инженер проекта [подпись] (И.Н. Леонтьев)

Инв. № подл. | Подпись и дата | Взам. инв. №

Привязан

Инв. №

ТП506-142.86 - КЖ

ГИП	Леонтьев	[подпись]	[подпись]
Нач. отд.	Фрид	[подпись]	[подпись]
Рук. гр.	Кочемировская	[подпись]	[подпись]
Инж.	Сократова	[подпись]	[подпись]
Н. контр.	Слесарева	[подпись]	12.85

Разработан на 400 пассажиров в час для внутрисоюзных линий

Стадия	Лист	Листов
Р	1	81

Общие данные (начало)

Аэропроект Москва

Копировал Волнухина

формат А2

Альбом II

Типовой проект 506-142.86

Ведомость рабочих чертежей основного комплекта марки КЖ (окончание)

Лист	Наименование	Примечание
61	Схема расположения элементов каркаса и перекрытия подвала между осями 3-6	
62	Схема расположения верхней и нижней арматуры монолитной части перекрытия подвала между осями 3-6	
63	Схема расположения закладных деталей монолитной части перекрытия подвала между осями 3-6 на отм.-1.400. Узлы 1...7	
64	Схема расположения элементов фундаментов и колонн подвала между осями 3-6. Сечения 1-1... 5-5	
65	Сечения 6-6...12-12 к схеме расположения элементов фундаментов к колонн подвала между осями 3-6	
66	Фундамент Фл 1. Сечение 1-1	
67	Фундамент Фл1. Схема расположения элементов верхней арматуры. Сечения 2-2... 4-4	
68	Фундамент Фл1. Схема расположения элементов нижней арматуры. Сечения 5-5, 6-6	
69	Монолитный участок Ум 1п. Сечения 1-1, 2-2	
70	Монолитный участок Ум 2п.	
71	Монолитный участок Ум 2п. Схема армирования. Сечения 1-1, 2-2	
72	Сечения 3-3...5-5 к монолитному участку Ум 2п. Схемы расположения анкеров для крепления ставень и дверей.	
73	Монолитный участок Ум 2п на отм.-0,450. Сечения 6-6... 8-8. Спецификация монолитного участка Ум 2п (начало)	
74	Спецификация монолитного участка Ум 2п (окончание) Ведомость деталей. Ведомость расхода стали на элемент	
75	Монолитный участок Ум 3п. Сечения 1-1... 3-3	
76	Монолитный участок Ум 4п. Сечения 1-1... 4-4	
77	Монолитный участок Ум 5п	
78	Монолитный участок Ум 6п. Сечения 1-1, 2-2	
79	Лестничный аварийный выход. Сечение 1-1	
80	Лестничный аварийный выход. Сечения 2-2, 3-3	
81	Резервуар для фекальных стоков. План и план перекрытия резервуара. Приямок.	

Ведомость ссылочных и прилагаемых документов

Обозначение	Наименование	Примечание
	Ссылочные документы	
ГОСТ 13579-78	Блоки бетонные для стен подвалов	
ГОСТ 8478-81	Сетки сварные для железобетонных конструкций	
1.020-1/83, вып 1-1, 2-7, 3-1, 4-1, 6-1, 7-1	Конструкции каркаса межвидового применения для многоэтажных общественных зданий, производственных и вспомогательных зданий промышленных предприятий	
1.0301-1, вып. 4-1	Стены наружные из однослойных панелей для каркасных общественных зданий, производственных и вспомогательных зданий промышленных предприятий	
1.041.1-2, вып. 1,5,6	Сборные железобетонные многопустотные панели перекрытий многоэтажных общественных и производственных зданий	
1.042.1-2, вып. 1	Сборные железобетонные плиты перекрытий типа „ТТ" и „Т" для многоэтажных общественных и производственных зданий	
1.050.1-2, вып. 1	Сборные железобетонные марши, площадки и проступи для многоэтажных общественных зданий, производственных и вспомогательных зданий промышленных предприятий.	
1.055.1-1	Ступени железобетонные и бетонные	
1.138-10, вып. 2	перемычки железобетонные для зданий с кирпичными стенами.	
1.141-1, вып. 60,63	Панели перекрытий железобетонные многопустотные	
1.225-2, вып. 11	Железобетонные прогоны	
1.400-6/76, вып. 1	Унифицированные закладные детали сборных железобетонных конструкций зданий промышленных предприятий.	
2.460-14, вып. 0	Типовые узлы покрытий промышленных зданий в местах пропуска вентиляционных шахт.	
1.400-15, вып. 1	Унифицированные закладные изделия железобетонных конструкций для крепления технологических коммуникаций и устройств	
1.415-1, вып. 1	Железобетонные фундаментные балки для стен производственных зданий	
1.410-3, вып. 1.	Унифицированные арматурные изделия монолитных железобетонных конструкций	
1.494-24, вып. 1	Стаканы для крепления крышных вентиляторов, дефлекторов и зонтов	
3.006 1-2/82, вып 1-2, 2-2	Сборные железобетонные каналы и тоннели из лотковых элементов	
2.430-3, вып. 3	Типовые архитектурно-строительные детали промышленных зданий с кирпичными стенами	
03.005-5, вып. 2	Конструкции ввода и пропуска коммуникаций в убежищах гражданской обороны	
У-01-01/80, вып. 0-1, 1, 2, 3, 5	Унифицированные сборно-монолитные конструкции заглубленных помещений с перекрытием балочного типа	
	Прилагаемые документы	
ТП 506-142.86-КЖИ	Строительные изделия	альбом
ТП 506-142.86-КЖВМ1	Ведомость потребности в материалах на изготовление монолитных железобетонных конструкций	
ТП 506-142.86-КЖВМ2	Ведомость потребности в материалах на изготовление сборных железобетонных конструкций	

Инв. № подл. | Подпись и дата | Взам. инв. №

Привязан

ИНВ. №

ГИП	Леонтьев		
Нач. отд.	Фрид		
Рук. гр.	Конемирова		
Инж.	Сократова		
Н. контр.	Слесарева		

ТП 506-142.86 -КЖ

Аэровокзал на 400 пассажиров в час для внутрисоюзных линий

Общие данные (продолжение)

Стадия	Лист	Листов
Р	2	

АЭРОПРОЕКТ МОСКВА

Копировал Волкунина

формат А2

Арх. А-719-КЖ-2

Альбом II

Типовой проект 506-142.86

Ведомость спецификаций

Лист	Наименование	Примечание
18	Спецификация к схемам расположения элементов фундаментов	
20	Спецификация к схемам расположения элементов каналов и фундаментов под оборудование	
34	Спецификация к схемам расположения элементов каркаса	
37	Спецификация к схемам расположения стеновых панелей	
53	Спецификация к схемам расположения элементов перекрытий и покрытий	
54	Спецификация к схемам расположения элементов лестниц Л1, Л5	
55	Спецификация к схемам расположения элементов лестниц Л2, Л3	
56	Спецификация к схеме расположения элементов лестницы Л7	
57	Спецификация к схеме расположения лестничных площадок ЛП1	
58	Спецификация к схеме расположения лестничных площадок ЛП2, ЛП3	
59	Спецификация к схеме расположения элементов покрытий входов	
60	Спецификация к схемам расположения элементов каркаса и перекрытия подвала	
63	Спецификация к схеме расположения элементов фундаментов и колонн подвала	

Ведомость объемов сборных бетонных и железобетонных конструкций

	Наименование группы элементов конструкций	Код	Кол, $м^3$	Примечание
1	Блоки фундаментов	582400	330,0	
2	Колонны	582100	164,0	
3	Фундаменты стаканного типа	581200	134,0	
4	Ригели	582500	218,0	
5	Перемычки	582800	5,5	
6	Панели стеновые наружные	583100	115,0	
7	Перегородки	583300		
8	Диафрагмы жесткости		60,0	
9	Плиты перекрытия	584200	670,0	
10	Элементы лестниц	589100	16,8	
11	Конструкции и детали каналов		17,5	
12	Всего бетона и железобетона		1900,8	

Материалы на изготовление сборных бетонных и железобетонных конструкций учтены в ведомости потребности в материалах и отдельно не учитываются.

1. За относительную отметку 0,000 принят уровень чистого пола 1 этажа, соответствующий абсолютной отметке [ ]

2. Данные о природных условиях, для которых разработан проект, оговорены в пояснительной записке к проекту.

3. Открытые поверхности стальных соединительных элементов и закладных деталей должны быть защищены от агрессии методом металлизации в соответствии со СНиП II-28-73*.

4. Сварные швы и участки закладных деталей с нарушенным в результате сварки защитным слоем, нанесенным на заводе-изготовителе, должны быть металлизованы.

5. При монтаже плит перекрытия не допускается образование перепада потолочных поверхностей смежных плит.

6. Стальные и асбестоцементные трубы для ввода кабелей прокладывать в процессе возведения фундаментов. Стальные трубы должны быть покрыты битумным составом (две части битума марки III и одна часть керосина), на концах труб поставить деревянные пробки.

7. Нормативная нагрузка на перекрытия 3 кПа (300 кгс/м²) с коэффициентом перегрузки 1,3.

8. Производство и приемку работ вести в соответствии с требованиями СНиП III-15-76, СНиП III-16-80, СНиП III-17-78, СНиП III-18-75, СНиП III-23-76, серии У-01-01/80 и указаниями данными на листах.

Инв. № подл.	Подпись и дата	Взам. инв. №

Привязан

Инв. №

ГИП	Леонтьев		12.85
Нач. отд.	Фрид		
Рук. гр.	Кочемировская		
Инж.	Сократова		12.85
Н. контр.	Слесарева		12.85

ТП 506-142.86 -КЖ

Аэровокзал на 400 пассажиров в час для внутрисоюзных линий

Стадия	Лист	Листов
Р	3	

Общие данные (окончание)

АЭРОПРОЕКТ МОСКВА

Копировал Солнцева Формат А2

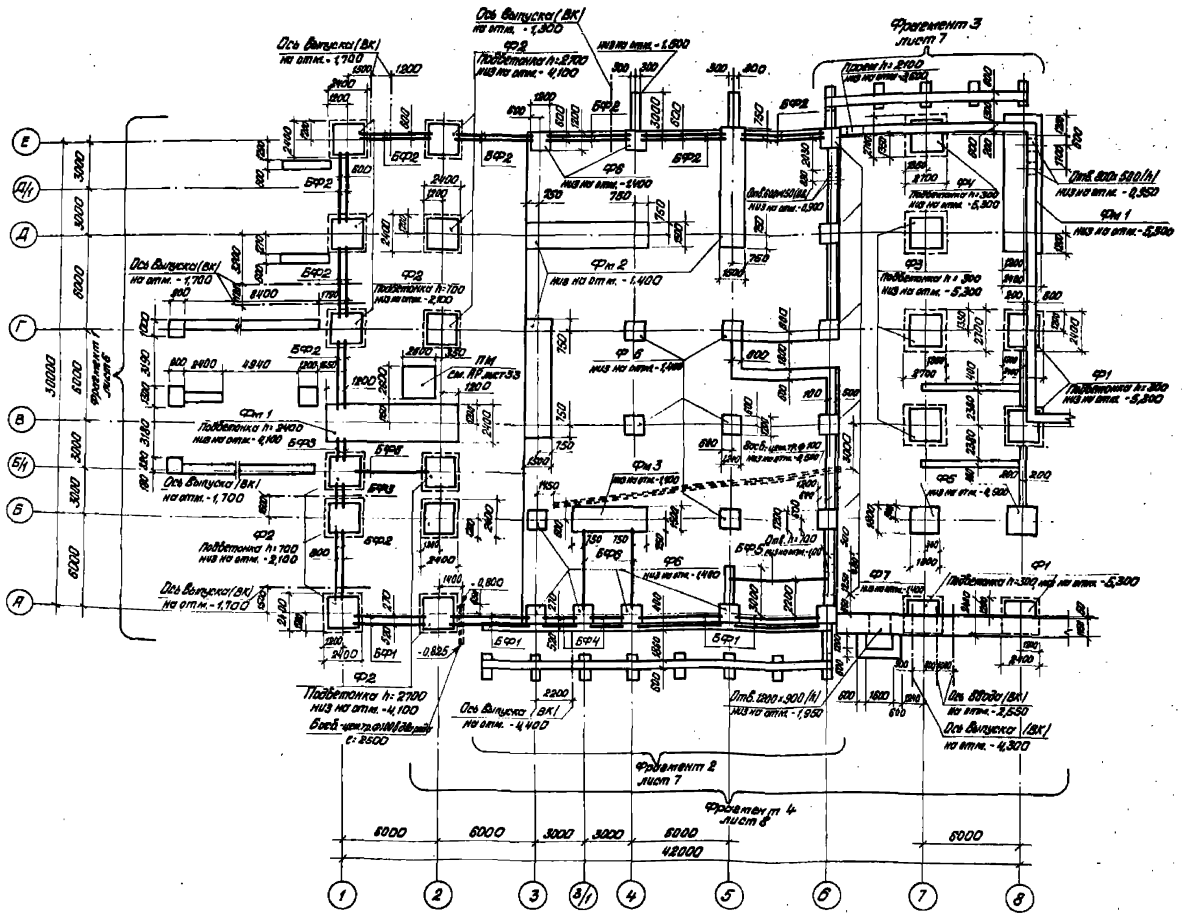

1. Основанием под фундаменты приняты непучинистые непросадочные грунты со следующими нормативными характеристиками: $\varphi_н = 28°$, $C^н = 2$ кПа (0,02 кгс/см²), $E^н = 15$ МПа (150 кгс/см²); $\gamma = 18$ кН/м³ (1,8 тс/м³). Грунтовые воды отсутствуют.

2. Кладку сборных фундаментных блоков производить на цементном растворе марки 50 толщиной 20 мм.

3. Наружные поверхности стен подвала, соприкасающиеся с грунтом, обмазать горячим битумом за два раза.

4. Обратную засыпку пазух фундаментов производить очищенным от строительного мусора местным грунтом с тщательным трамбованием слоями 20...30 см до $\gamma_{сх} = 16...16,5$ кН/м³ (1,6...1,65 тс/м³) в зависимости от вида грунта.

5. Укладку фундаментных блоков вести при песчаных грунтах на выравненное основание, при глинистых - на песчаную подготовку толщиной 100 мм.

6. Все подбетонки, набетонки и забетонки выполнять из бетона марки 100.

7. Горизонтальную гидроизоляцию стен выполнять из цементного раствора состава 1:3 толщиной 20 мм, низ на отм. -2,030.

8. Спецификацию к схемам расположения элементов фундаментов см. лист 18.

9. Схему расположения закладных деталей для крепления фундаментов между осями 3-5 см. лист 6.3.

Типовой проект 5086-142.86 Альбом 5

Инв. № подл. | Подпись и дата | Взам. инв. №

Инв. № подл. | Подпись и дата | Взам. инв. №

Согласовано:

Нач. отд.	Кочергин	10мая86	Ветров
Нач. сект.	Ларионов	10мая86	Ларионов

				ТП 506-142.86 - КЖ	
Привязан					
ГИП	Аникеев			Аэропорты на 100 пассажиров в час для внутрисоюзных линий	Стадия: Р; Лист: 4; Листов:
Нач. сект.	Ерин				
Рук. гр.	Степанов			Схема расположения элементов фундаментов между осями 1-8	Аэропроект Москва
Инж.	Ларионов				
Н. контр.	Сапожков				
Инв. №				Копировал Замулина	Формат А2

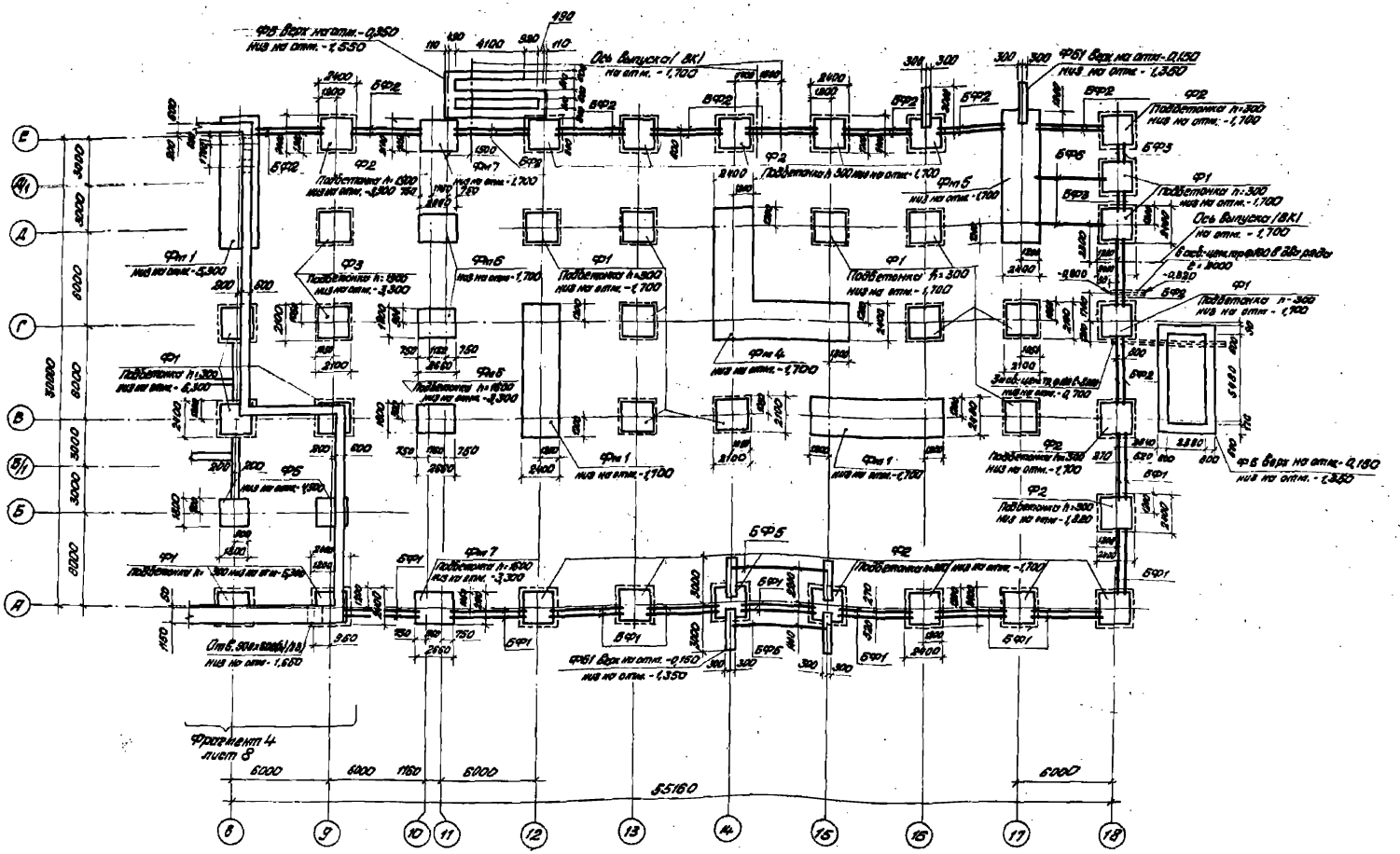

Типовой проект 503-142.86 Альбом II

Согласовано:

Нач. отд. № 4	Усачев	
Нач. отд. № 6	Иванова	
Нач. отд. № 8	Дукарев	

Инв. № подл.	Подпись и дата	Взам. инв. №

Привязан					
		ГИП	Леонтьев		
		Нач. отд.	Фрид		
		Рук. гр.	Ревенковская		
		Инж.	Сократова		
Инв. №		Н. контр.	Слесарева		

ТП503-142.86 -КЖ

Аэровокзал на 400 пассажиров в час для внутриполетных линий

Стадия	Лист	Листов
Р	5	

Схема расположения элементов фундаментов между осями 8-18

АЭРОПРОЕКТ Москва

Копировал Волкова

Формат А2

Альбом II

Типовой проект 506-142.86

Фрагмент 1

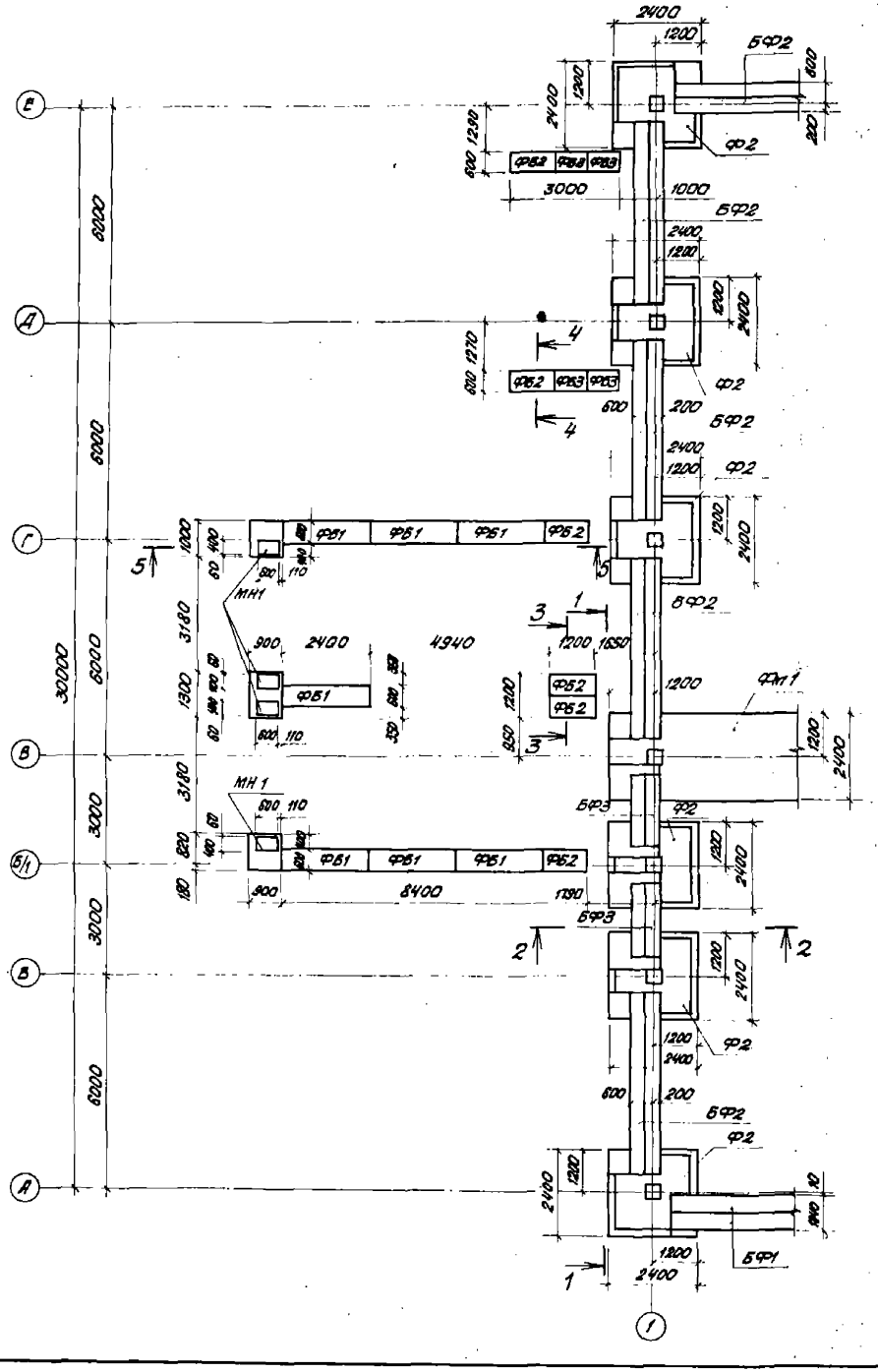

1-1

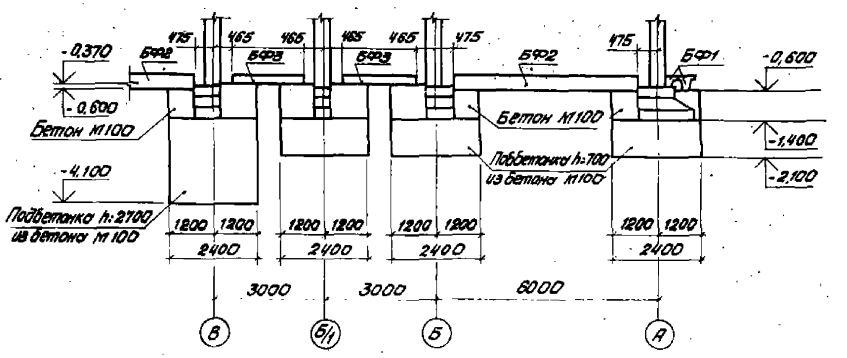

2-2

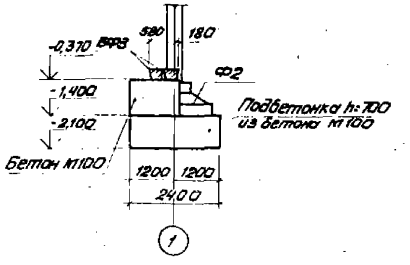

3-3

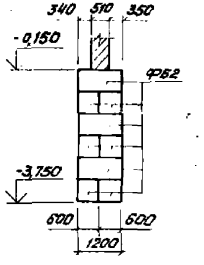

4-4

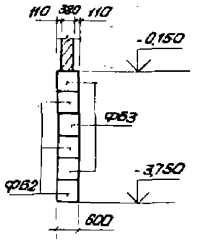

5-5

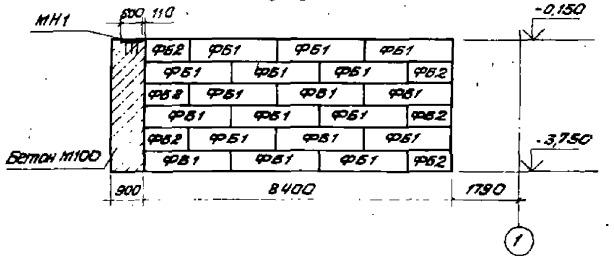

Привязан					ТП506-142.86 -КЖ		
	ГИП	Леонтьев		12.85	Аэровокзальный комплекс на 400 пассажиров в час для внутрисоюзных линий	Стадия: Р	Лист: 6	Листов:
	Нач.отд.	Фрид		12.85				
	Рук.гр.	Инчиндзулов		12.85	Фрагмент 1	Аэропроект Москва		
	Инж.	Сахарова		12.85				
Инв.№	Н.контр.	Сизова		12.85				

Копировал Волкова

Формат А2

Инв.№ подл. | Подпись и дата | Взам.инв.№

Акт А-719-КЖ-6

Фрагмент 2

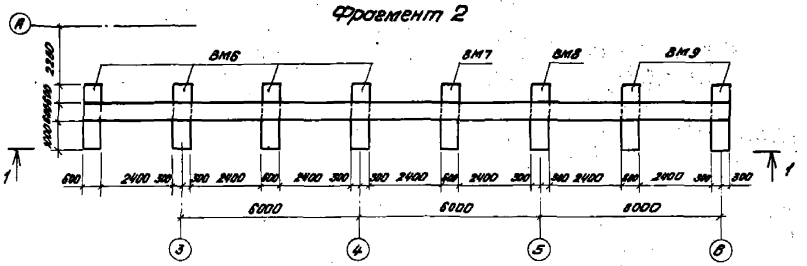

Фрагмент 3

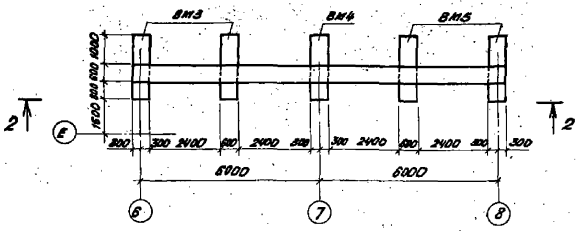

1-1

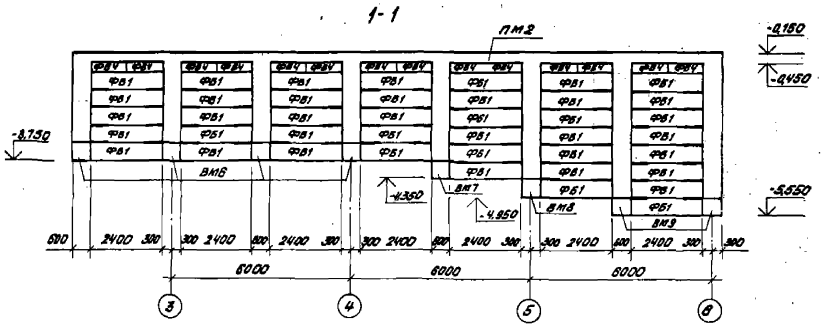

2-2

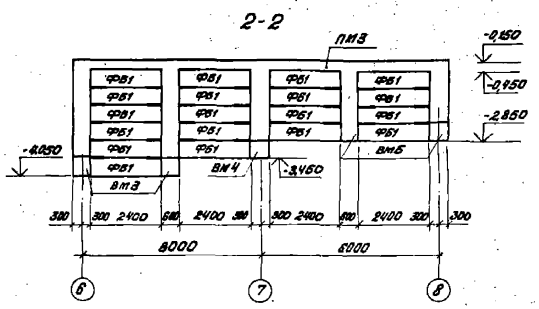

Развертка блоков по оси 6

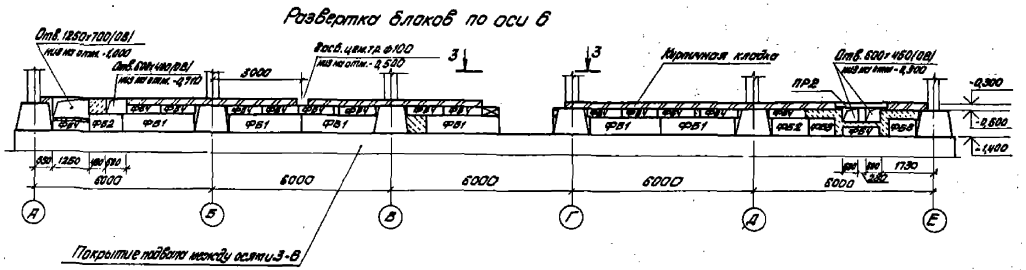

3-3

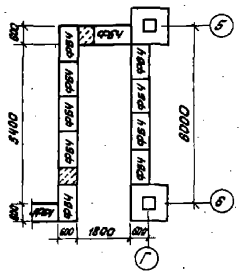

1. Монолитные пояса ПМ и вставки ВМ см. лист 10

						ТП506-142.86 -КЖ	
Привязан		ГИП	Хренов		29.12.86	Воробьи на 400 пассажиров в час для внутрисоюзных линий	Стадия: Р; Лист: 7; Листов: 8
		Нач. отд.	Орлов		29.12.86		
		Рук. гр.	Виноградова		29.12.86	Фрагменты 2,3 Развертка блоков по оси 6	Аэропроект Москва
		Инж.	Скворцова		29.12.86		
Инв. №		К. констр.	Олексюк		29.12.86		

Копировал Вилкина — Формат А2

Альбом II

Типовой проект 503-142.86

Инв. № подл. | Подпись и дата | Взам. инв. №

Альбом II

Типовой проект 506-142.86

Фрагмент 4

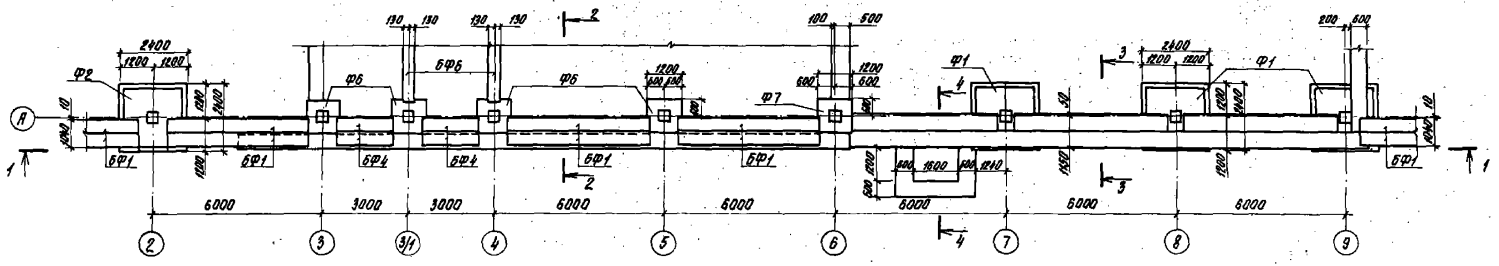

1-1

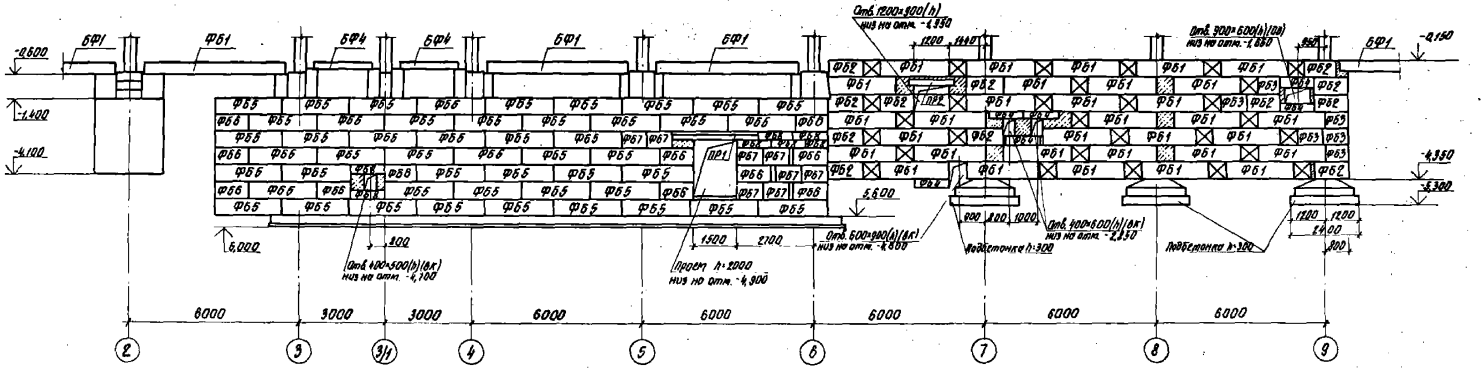

2-2

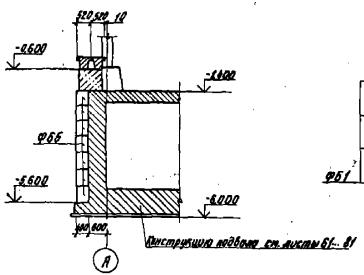

3-3

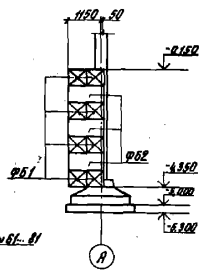

4-4

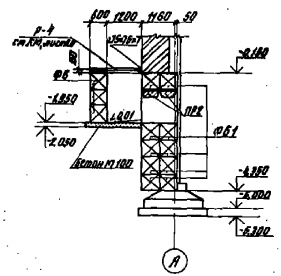

Привязан				ТП 506-142.86 -КЖ			
		ГИП	Леонтьев	Аэровокзал на 400 пассажиров в час для внутрисоюзных линий	Стадия	Лист	Листов
		Нач. отд.	Фрид		Р	8	
		Рук. гр.	Ефимировская				
		Инж.	Сократова	Фрагмент 4	АЭРОПРОЕКТ МОСКВА		
Инв. №		Н. контр.	Слесарева				

Копировал

Формат А2

Инв. № подл. | Подпись и дата | Взам. инв. №

Арх. А-719-КЖ-8

Альбом I

Типовой проект 506-142.86

Развертка блоков по оси Е между осями 6-8

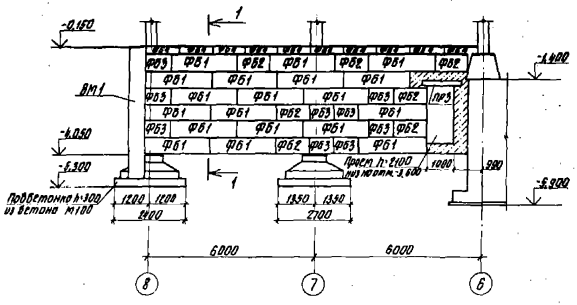

Развертка блоков по оси В между осями В-Е

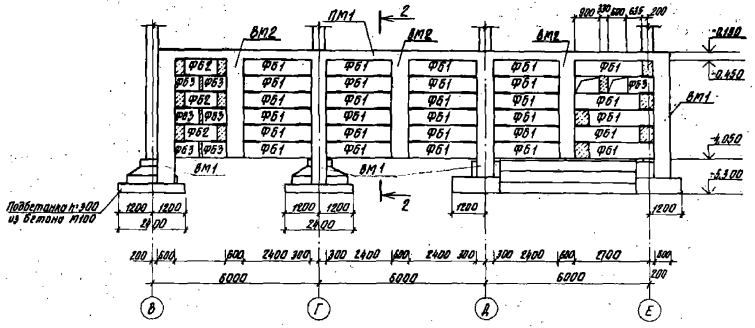

Развертка блоков по оси 9 между осями А-В

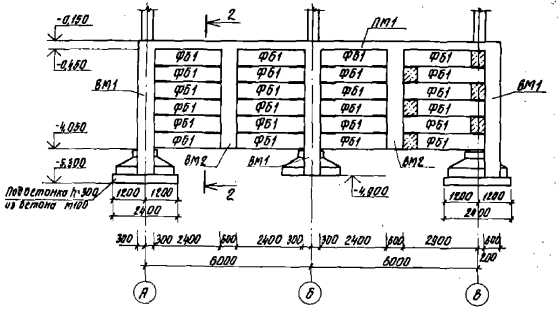

Развертка блоков по оси В между осями 8-9

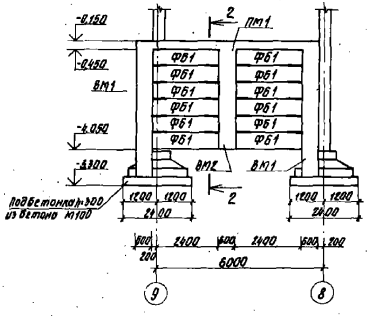

1-1

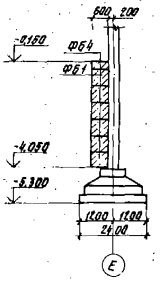

2-2

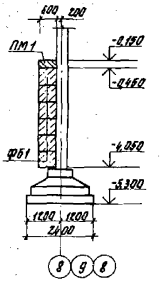

1. Монолитные пояса ПМ1 и вставки ВМ см. лист 10

				ТП 506-142.86			-КЖ
Привязан							
		ГИП	Леонтьев			Аэровокзал на 400 пассажиров в час для внутрисоюзных линий	Стадия: Р; Лист: 9; Листов:
		Нач. отд.	Фрид		21.12.85		
		Рук. гр.	Ильинцевская		16.12.85	Развертки блоков по оси Е между осями 6-8 по оси В между осями В-Е, по оси 9 между осями А-В, по оси В между осями 8-9	АЭРОПРОЕКТ МОСКВА
		Инж.	Сократова		16.12.85		
Инв. №		Н. контр.	Слесарева		12.85		

Копировал

Формат А2

Инв. № подл. | Подпись и дата | Взам. инв. №

Альбом II

Типовой проект 506-142.86

Схема расположения монолитного железобетонного пояса ПМ1 и вставок фундамента ВМ1, ВМ2

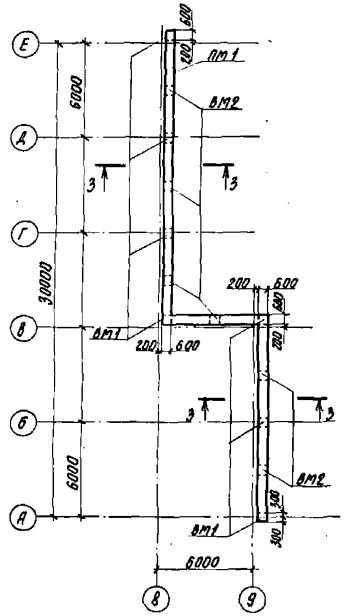

Схема расположения монолитного железобетонного пояса ПМ2 и вставок фундамента ВМ6... ВМ9

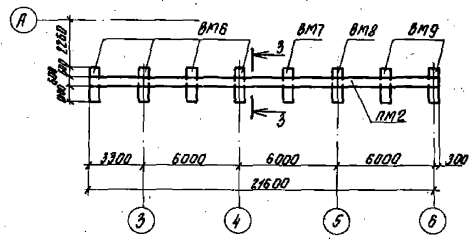

Схема расположения монолитного железобетонного пояса ПМ3 и вставок фундамента ВМ3... ВМ5

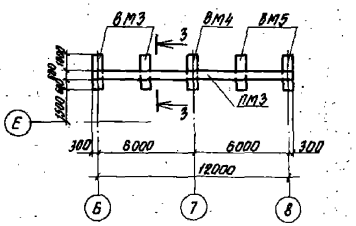

1-1

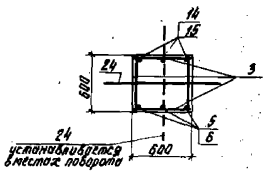

2-2

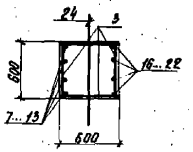

3-3

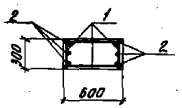

Марка элемента	l, мм	Отметки а	Отметки б
ВМ3	3000	-3,450	-4,050
ВМ4	2400	-2,850	-3,450
ВМ5	1800	-2,250	-2,850
ВМ6	2700	-3,150	-3,750
ВМ7	3300	-3,750	-4,350
ВМ8	3900	-4,350	-4,950
ВМ9	4500	-4,950	-5,550

1. Спецификацию монолитных поясов и вставок и ведомость расхода стали см. лист 11

ВМ1

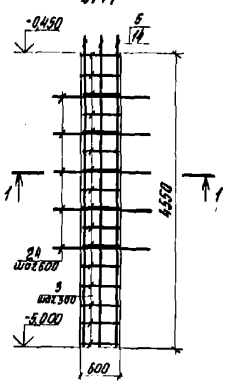

ВМ2

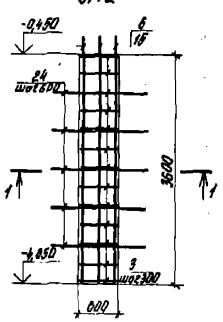

ВМ3... ВМ9

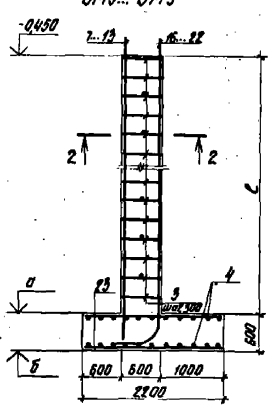

Привязан				ТП 506-142.86			-КЖ
				Аэровокзал на 400 пассажиров в час для внутрисоюзных линий	Стадия	Лист	Листов
					Р	10	
				Схемы расположения монолитных железобетонных поясов ПМ1... ПМ3 и вставок фундаментов ВМ1... ВМ9	АЭРОПРОЕКТ МОСКВА		
Инв. №							

ГИП	Леонтьев		12.85
Нач. отд.	Фрид		28.12.85
Рук. гр.	Пшемировская		10.12.85
Инж.	Сакратова		11.12.85
Н. контр.	Слесарева		12.12.85

Копировал

Формат А2

Инв. № подл. | Подпись и дата | Взам. инв. №

Типовой проект 506-142.86 Альбом III

Спецификация монолитных железобетонных поясов ПМ1... ПМ3 и вставок фундаментов ВМ1... ВМ9

Формат	Зона	Поз.	Обозначение	Наименование	Количество на исполнение ПМ1	ПМ2	ПМ3	ВМ1	ВМ2	ВМ3	ВМ4	ВМ5	ВМ6	ВМ7	ВМ8	ВМ9	Примеч.
				Детали													
				А-I-10 ГОСТ 5781-82													
БЧ		3	ТП 506-142.86-КЖИ-901.00	ℓ=580	—	—	—	52	64	28	36	44	40	48	56	64	
БЧ		4	-902.00	ℓ=550	—	—	—	—	—	22	22	22	22	22	22	22	
				А-III-12 ГОСТ 5781-82													
БЧ		5	ТП 506-142.86-КЖИ-903.00	ℓ=3870	—	—	—	3	—	—	—	—	—	—	—	—	
БЧ		6	-904.00	ℓ=4720	—	—	—	—	3	—	—	—	—	—	—	—	
БЧ		7	-905.00	ℓ=3300	—	—	—	—	—	4	—	—	—	—	—	—	
БЧ		8	-906.00	ℓ=2700	—	—	—	—	—	—	4	—	—	—	—	—	
БЧ		9	-907.00	ℓ=2100	—	—	—	—	—	—	—	4	—	—	—	—	
БЧ		10	-908.00	ℓ=3000	—	—	—	—	—	—	—	—	4	—	—	—	
БЧ		11	-909.00	ℓ=3600	—	—	—	—	—	—	—	—	—	4	—	—	
БЧ		12	-910.00	ℓ=4200	—	—	—	—	—	—	—	—	—	—	4	—	
БЧ		13	-911.00	ℓ=4800	—	—	—	—	—	—	—	—	—	—	—	4	
				А-III-25 ГОСТ 5781-82													
БЧ		14	ТП 506-142.86-КЖИ-912.00	ℓ=3870	—	—	—	3	—	—	—	—	—	—	—	—	
БЧ		15	-913.00	ℓ=4720	—	—	—	—	3	—	—	—	—	—	—	—	
БЧ		16	-914.00	ℓ=4000	—	—	—	—	—	4	—	—	—	—	—	—	
БЧ		17	-915.00	ℓ=3400	—	—	—	—	—	—	4	—	—	—	—	—	
БЧ		18	-916.00	ℓ=2800	—	—	—	—	—	—	—	4	—	—	—	—	
БЧ		19	-917.00	ℓ=3700	—	—	—	—	—	—	—	—	4	—	—	—	
БЧ		20	-918.00	ℓ=4300	—	—	—	—	—	—	—	—	—	4	—	—	
БЧ		21	-919.00	ℓ=4900	—	—	—	—	—	—	—	—	—	—	4	—	
БЧ		22	-920.00	ℓ=5500	—	—	—	—	—	—	—	—	—	—	—	4	
БЧ		23	-921.00	ℓ=2050	—	—	—	—	—	12	12	12	12	12	12	12	
БЧ		24	-922.00	А-I-6 ГОСТ 5781-82 ℓ=1800	—	—	—	5	5	5	4	3	5	6	7	8	
				Материалы													
				Бетон марки 200	6,8	3,9	2,3	1,3	1,4	1,5	1,7	1,9	1,8	2,0	2,2	2,4	м³
		1		А-I-6 ГОСТ 5781-82	83,0	27,3	16,1	—	—	—	—	—	—	—	—	—	кг
		2		А-III-12 ГОСТ 5781-82	201,0	114,1	66,5	—	—	—	—	—	—	—	—	—	кг

Ведомость расхода стали на элемент, кг

Марка элемента	Изделия арматурные: Арматура класса AI ГОСТ 5781-82 6	10		Итого	Арматура класса AIII ГОСТ 5781-82 12	25		Итого	Всего	Общий расход
ПМ1	83,0	—		83,0	201,0	—		201,0	284,0	284,0
ПМ2	27,3	—		27,3	114,1	—		114,1	141,4	141,4
ПМ3	16,1	—		16,1	66,5	—		66,5	82,6	82,6
ВМ1	2,0	18,6		20,6	10,3	44,7		55,0	75,6	75,6
ВМ2	2,0	22,9		24,9	12,6	54,5		67,1	92,0	92,0
ВМ3	2,0	23,3		25,3	11,7	156,4		168,1	193,4	193,4
ВМ4	1,8	20,4		22,2	9,6	147,1		156,7	178,9	178,9
ВМ5	1,5	17,5		19,0	7,5	137,9		145,4	164,4	164,4
ВМ6	2,0	21,8		23,8	10,7	151,7		162,4	186,2	186,2
ВМ7	2,2	24,7		26,9	12,8	161,0		173,8	200,7	200,7
ВМ8	2,4	27,5		29,9	14,9	170,2		185,1	215,0	215,0
ВМ9	2,6	30,4		33,0	17,1	179,5		196,0	229,6	229,6

Инв. № подл. | Подпись и дата | Взам. инв. №

Привязан

Инв. №

ГИП	Леонтьев		10.12.85
Нач. отд.	Фрид		10.12.85
Рук. гр.	Кочмаровский		10.12.85
Инж.	Сократова		10.12.85
Н. контр.	Слесарева		10.12.85

ТП 506-142.86 -КЖ

Аэровокзал на 400 пассажиров в час для внутрисоюзных линий

Стадия	Лист	Листов
Р	11	

Спецификация монолитных железобетонных поясов ПМ1... ПМ3 и вставок фундаментов ВМ1...ВМ9. Ведомость расхода стали на элемент.

АЭРОПРОЕКТ Москва

Копировал А4 Формат А2

Типовой проект 506-142.86 Альбом II

Фм 1

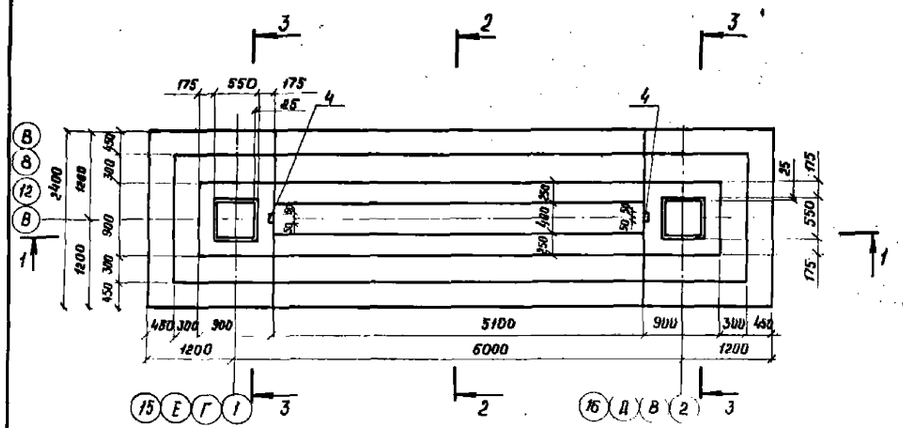

4-4

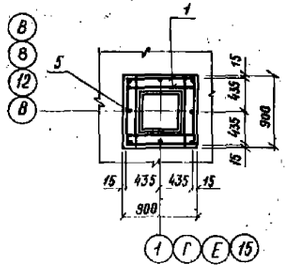

1-1

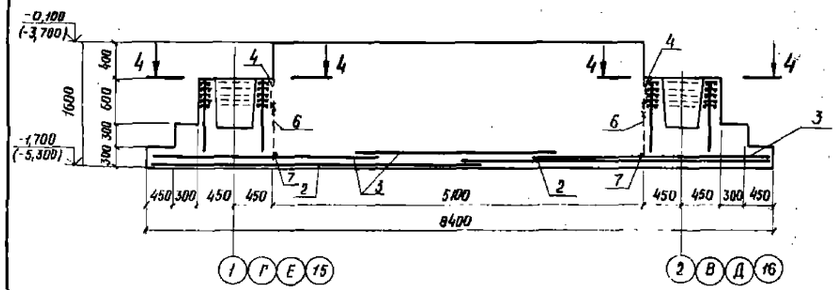

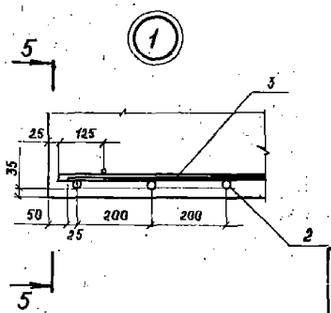

2-2

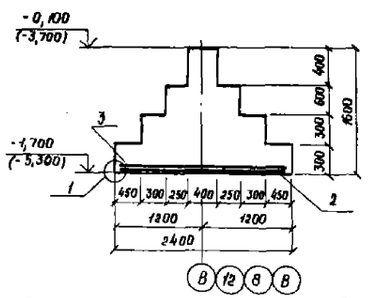

3-3

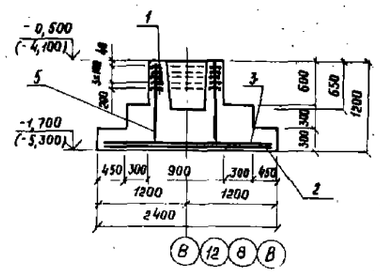

5-5

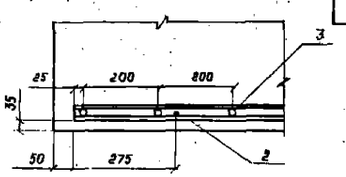

Спецификация элементов фундамента Фм1

Формат	Зона	Поз.	Обозначение	Наименование	Кол.	Примечание
				Сборочные единицы		
				Сетки арматурные		
А3		1	1.020-1/83 Вып. 1-1 03.0-01	С13	10	
А3		2	1.410-3 Вып.1	1С $\frac{16}{10}$ 225 x 445	2	
А3		3		1С $\frac{16}{10}$ 285 x 235	3	
А3		4	1.400-6/76 Вып.1	Изделие закладное М8-6	2	
				Детали		масса ед. кг
БЧ		5	ТП506-142.16 - КЖИ - 923.00	А-III-12 ГОСТ 5781-82 ℓ=880	16	0,77
				А-I-12 ГОСТ 5781-82		
БЧ		6	- КЖИ-924.00	ℓ=1000	2	0,89
БЧ		7	- 925.00	ℓ=500	2	0,45
				Материалы		
				Бетон марки 200	14,04	м³

Ведомость расхода стали на один элемент, кг

Марка элемента	Изделия арматурные								Изделия закладные						Общий расход
	Арматура класса							Всего	Арматура класса			Прокат марки		Всего	
	А-I		А-III						А-III			Вст3кп2			
	ГОСТ 5781-82		ГОСТ 5781-82						ГОСТ 5781-82			ГОСТ 8509-72*			
	12	Итого	8	10	12	16	Итого		8	14	Итого	63x63x3	Итого		
Фм 1	2,64	2,64	27,00	43,20	12,50	335,38	418,10	420,74	0,40	0,20	0,60	1,20	1,20	1,80	422,54

1. Отметки в ( ) скобках даны для фундамента по оси 8.
2. Поз. 6 и 7 сварить между собой и приварить к горизонтальной сетке подошвы не менее чем в двух местах.

Схема раскладки сеток подошвы фундамента

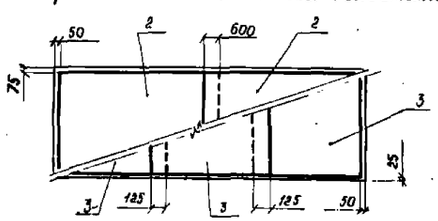

Нагрузки на фундамент на отм. - 0.500

Марка	Схема	Расчетные нагрузки			
		M_y, кН·м (тс·м)	M_z, кН·м (тс·м)	Q_y, кН (тс)	N, кН (тс)
Фм1	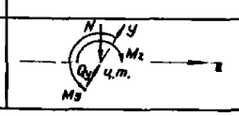	586,0 (58,6)	-1,0 (-0,1)	107,0 (10,7)	2160,0 (210,6)

ТП506-142.86 -КЖ				
Аэровокзал на 400 пассажиров в час для внутрисоюзных линий.	стадия	лист	листов	
	Р	12		
Фундамент Фм 1	АЭРОПРОЕКТ Москва			

ГИП	Трофимов		20.11.95
Нач.отд.	Фрид		20.11.95
Рук.гр.	Качемировская		10.11.95
Инженер	Сократова		10.11.95
Н.контр.	Слесарева		12.11.95

Инв. № подл. | Подпись и дата | Взам. инв. №

Инв. № | Подпись и дата

Копировал: Ас1 Формат А2

Арх. А-719-КЖ-19

Типовой проект 506-142.86 Альбом I

Фн 2

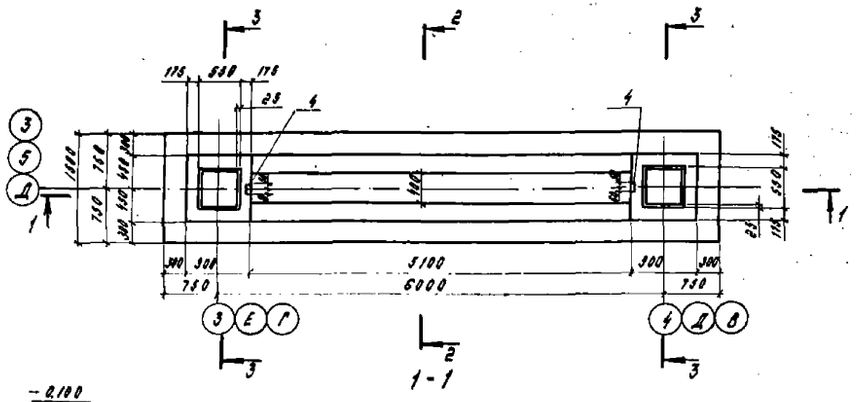

1-1

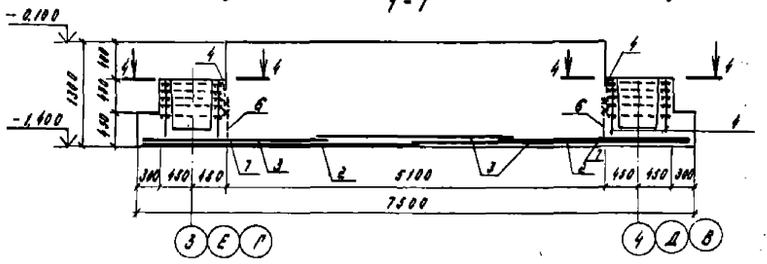

2-2

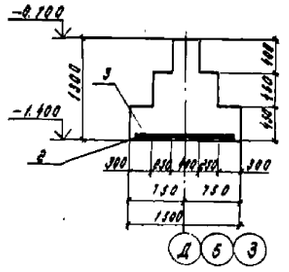

3-3

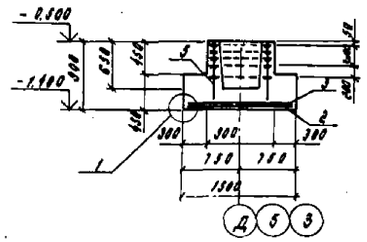

4-4

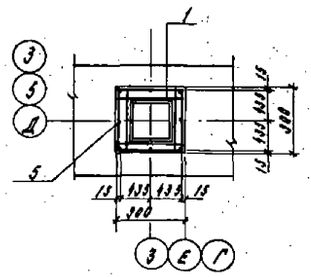

Нагрузки на фундамент на отм. -0.900

Марка	Схема	Расчетные нагрузки			
		N_z, кН (тс)	M_y, кН·м (тс·м)	Q_y, кН (тс)	M_x, кН·м (тс·м)
Фн 2	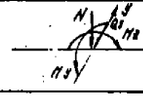	-513.0 (-51.3)	1800.0 (180.0)	-102.0 (-10.2)	2900.0 (290.0)

Спецификация элементов фундамента Фн 2

Формат	Зона	Поз.	Обозначение	Наименование	Кол.	Примечание
				Сборочные единицы		
				Сетки арматурные		
А3		1	1.020-1/83 Вып 1-1 030-01	С 13	10	
А3		2	1.410-3 Вып 1	1С 23/10 145×385	2	
А3		3		1С 23/12 265×145	3	
А3		4	1.400-6/76 Вып 1	Изделие закладное нв-6	2	
				Детали		Масса 1 шт. кг
Б1		5	ТП506-142.86 -КЖИ-923.00	А-III-12 ГОСТ 5781-82 ℓ=800	16	0,71
				А-I-12 ГОСТ 5781-82		
Б1		6	-КЖИ-924.00	ℓ=1000	2	0,89
Б1		7	-925.00	ℓ=300	2	0,45
				Материалы		
				Бетон марки 200	8,35	м³

Ведомость расхода стали на один элемент кг

Марка элемента	Изделия арматурные							Изделия закладные						Общий расход
	Арматура класса						Всего	Арматура класса			Прокат марки		Всего	
	AI ГОСТ 5781-82		AIII ГОСТ 5781-82					A-III ГОСТ 5781-82			Ст3 кп 2 ГОСТ 8509-72*			
	12	Итого	8	10	12	25	Итого	8	14	Итого	Швеллер	Итого		
Фн 2	2,64	2,64	27,00	12,60	33,80	442,80	514,80	514,84	4,10	0,20	0,60	1,20	1,20	1,80	517,44

1. Поз. 6 и 7 сварить между собой и приварить к горизонтальной сетке подошвы не менее чем в двух местах.

Схема раскладки сеток подошвы фундамента

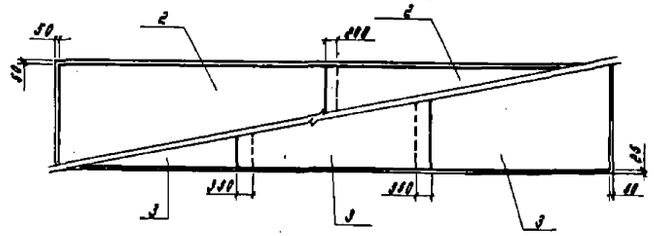

5-5

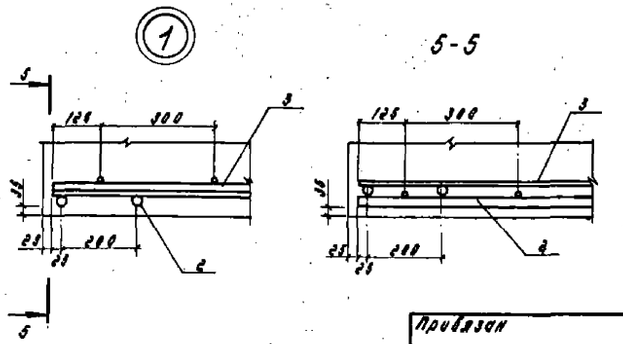

				ТП506-142.86 -КЖ	
Привязан					
Инв. №	ГИП	Трофимов		12.85	Аэровокзал на 400 пассажиров в час для внутрисоюзных линий
	Нач. отд.	Фрид		12.85	
	Рук. гр.	Пучинский		12.85	Фундамент Фн 2
	Инженер	Сидоренко		12.85	
	Н. контр.	Слесарев		12.85	

Стадия	Лист	Листов
Р	13	

АЭРОПРОЕКТ МОСКВА

Копировал Формат А2

Типовой проект 506-142.86 Альбом II

Фм 3

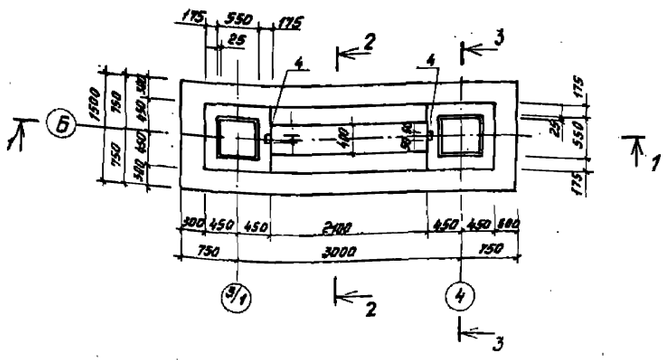

4 - 4

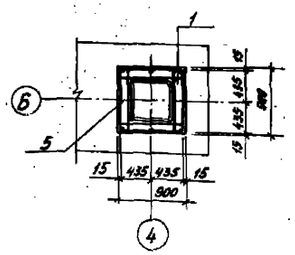

1-1

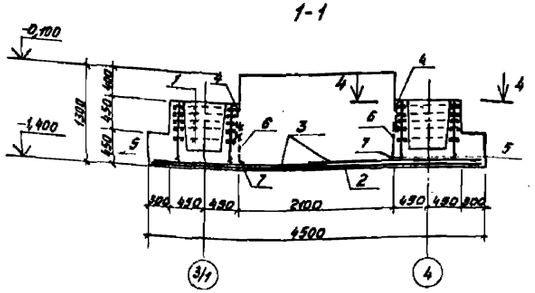

Схема раскладки сеток подошвы фундамента

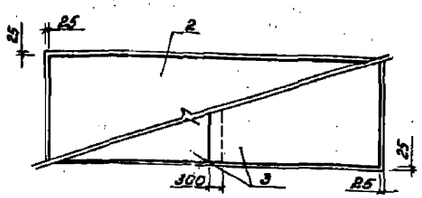

2-2

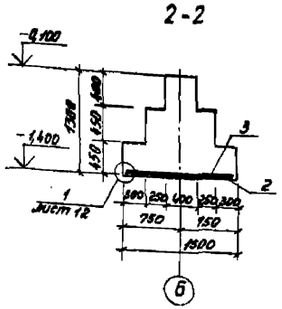

3-3

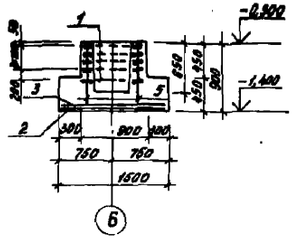

Нагрузки на фундамент на отм -0,500

Марка	Схема	Расчетные нагрузки			
		Mz кн·м (тс·м)	My, кн·м (тс·м)	Qz кн (тс)	N, кн (тс)
Фм3		-383,0 (-38,3)	2,0 (0,2)	33,0 (3,3)	1253,0 (125,3)

Спецификация элементов фундамента Фм3

Формат	Зона	Поз.	Обозначение	Наименование	Кол	Примеч.
				Сборочные единицы		
				Сетки арматурные		
А3		1	1.020-1/83 Вып.1-1 03.0-01	С13	10	
А3		2	1.410-8 Вып. 1	1С $\frac{25}{10}$ 145×445	1	
А3		3		1С $\frac{25}{12}$ 245×145	2	
А3		4	1.400-6/76 Вып. 1	Изделие закладное МН8-6	2	
				Детали		Масса ед. кг
Б4		5	ТП506-142.86 -КЖИ-923.00	А-III-12 ГОСТ5781-82, ℓ=880	16	0,77
				А-I-12 ГОСТ5781-82		
Б4		6	-КЖИ-924.00	ℓ=1000	2	0,89
Б4		7	-925.00	ℓ=500	2	0,45
				Материалы		
				Бетон марки 200	4,63	м³

1. Поз. 6 и 7 сварить между собой и приварить к горизонтальной сетке подошвы не менее чем в двух местах.

Ведомость расхода стали на один элемент, кг

Марка элемента	Изделия арматурные									Изделия закладные							Общий расход
	Арматура класса								Всего	Арматура класса			Прокат марки			Всего	
	А-I			А-III						А-III			В ст3 кп2				
	ГОСТ 5781-82			ГОСТ 5781-82						ГОСТ 5781-82			ГОСТ 8509-72*				
	12		Итого	8	10	12	25	Итого		8	14	Итого	[illegible]		Итого		
Фм 3	2,64		2,64	27,00	7,20	25,50	281,50	341,20	343,84	0,40	0,20	0,60	1,20		1,20	1,80	345,64

Привязан	ГИП	Леонтьев	[illegible]	[illegible]	ТП 506-142.86 - КЖ			
	Нач. отд.	Фрид	[illegible]	[illegible]	Аэровокзал на 400 пассажиров в час для внутрисоюзных линий	Стадия	Лист	Листов
	Рук. гр.	Кочемировская	[illegible]	[illegible]		Р	14	
	Ст. инж.	Воронова	[illegible]	[illegible]	Фундамент Фм 3	Аэропроект Москва		
Инв. №	Инж.	Сократова	[illegible]	[illegible]				
	Н. контр.	Слесарева	[illegible]	12.85				

Копировал [illegible] Формат А2

Инв. № подл. | Подпись и дата | Взам. инв. №

Типовой проект 503-142.86 Альбом II

Фм 4

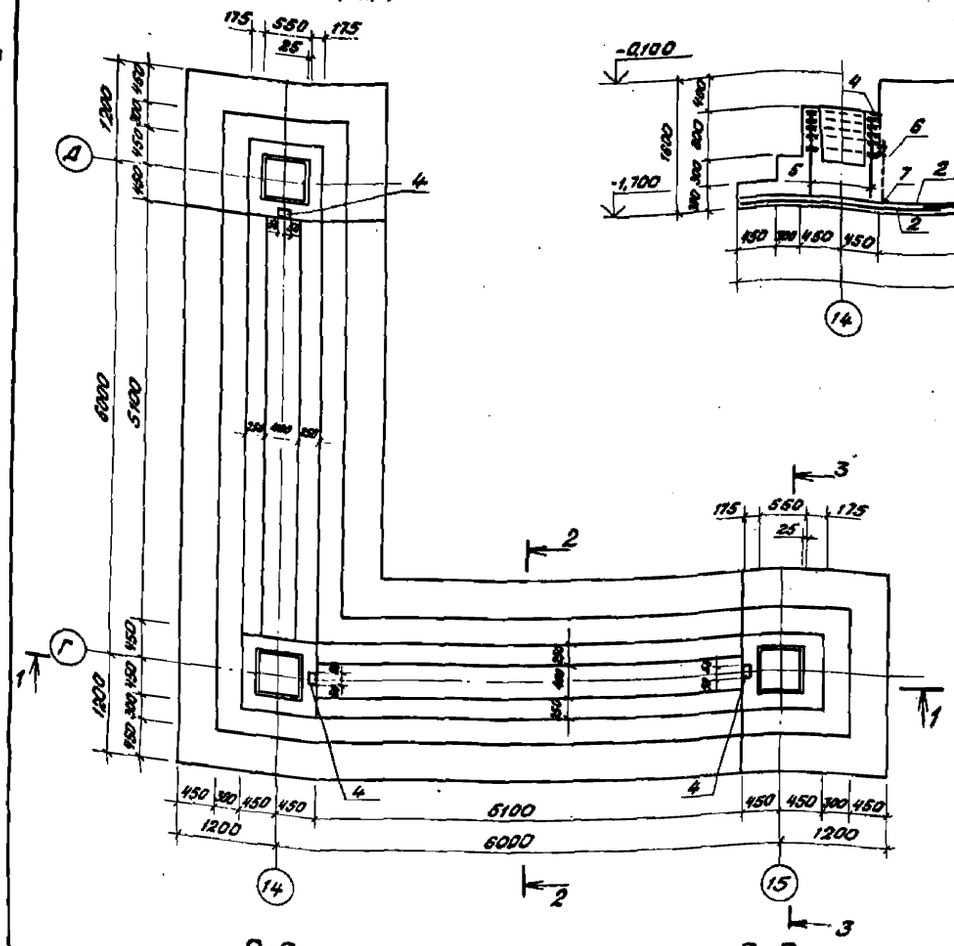

1-1

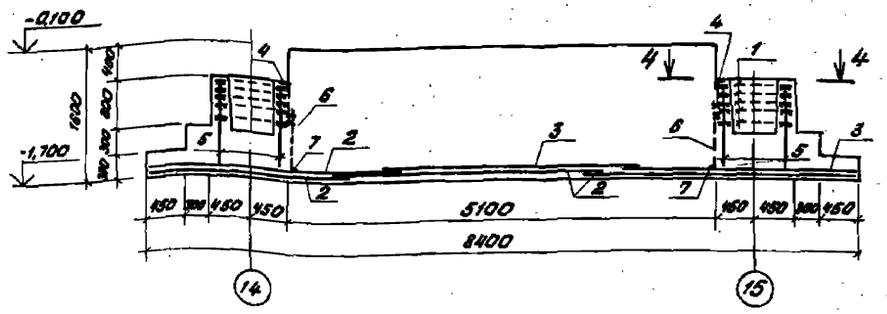

Схема раскладки сеток подошвы фундамента

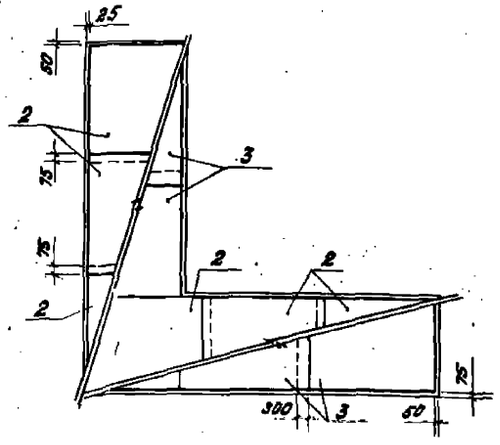

2-2

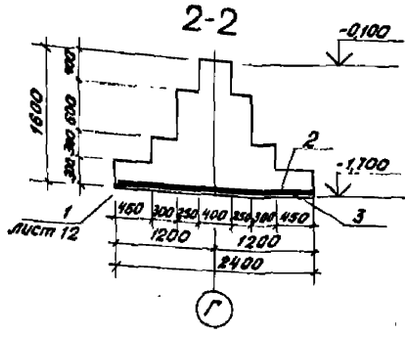

3-3

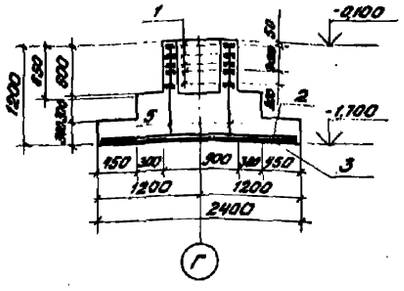

4-4

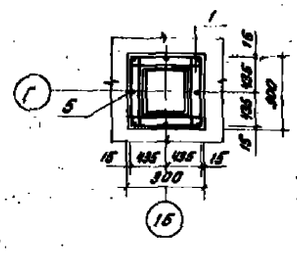

Спецификация элементов фундамента Фм 4

Формат	Зона	Поз	Обозначение	Наименование	Кол.	Примеч.
				Сборочные единицы и детали		
				Сетки арматурные		
А3		1	1.020-1/83 Вып.1-1 03.0-01	С13	15	
А3		2	1.410-3 Вып.1	1С $\frac{18}{10}$-285×235	6	
А3		3		1С $\frac{16}{10}$-225×325	4	
А3		4	1.400-6/76 Вып.1	Изделие закладное М8-6	3	
				Детали		масса ед., кг
БЧ		5	ТП506-142.86 КЖИ-92300	А-III-12 ГОСТ 5781-82, ℓ=880	24	0,77
				А-I-12 ГОСТ 5782-82		
БЧ		6	-КЖИ-92400	ℓ=1000	3	0,89
БЧ		7	-92500	ℓ=500	3	0,45
				Материалы		
				Бетон марки 200	29,58	м³

Нагрузки на фундамент на отм. - 0,500

Марка	Схема	Расчетные нагрузки			
		Mу кН·м (тс·м)	Mв кН·м (тс·м)	Qу, кН (тс)	N, кН (тс)
Фм 4	N, Mу, Q, Mв, ч.в., y	-963,0 (-96,3)	-643,0 (-64,3)	-28,0 (-2,8)	2396,0 (239,6)

1. Поз. 6 и 7 сварить между собой и приварить к горизонтальной сетке подошвы не менее чем в двух местах.

Ведомость расхода стали на один элемент, кг

Марка элемента	Изделия арматурные							Всего	Изделия закладные						Всего	Общий расход
	Арматура класса								Арматура класса			Прокат марки				
	А-I		А-III						А-III			Вст3кп2				
	ГОСТ 5781-82		ГОСТ 5781-82						ГОСТ 5781-82			ГОСТ 8509-72*				
	12	Итого	8	10	12	16	Итого		8	14	Итого	63×63×5		Итого		
Фм 4	3,96	3,96	10,50	15,20	48,59	57,60	713,89	717,85	0,60	0,30	0,90	1,80		1,80	2,70	720,55

Привязан				ГИП	Леонтьев		№ 95	ТП506-142.86 -КЖ		
				Нач.отд.	Фрей		29-1335			
				Рук. гр.	Кунцевич		10-1181			
				Ст.инж.	Воронова		10-1/83			
				Инж.	Сокорнова		19.12.85	Аэропорт на 400 пассажиров в час для внутрисоюзных линий	Стадия Р	Лист 15	Листов
Инв.№				Н.контр.	Самсурева		12.85	Фундамент Фм 4	АЭРОПРОЕКТ Москва	

Копировал Волошина

Формат А2

Зак. т. 719-КЖ-15

Альбом II

Типовой проект 506-142.86

Фм 5

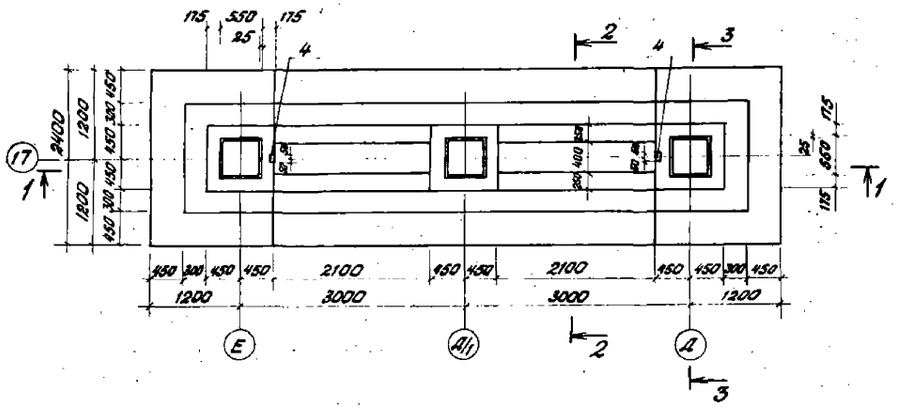

4-4

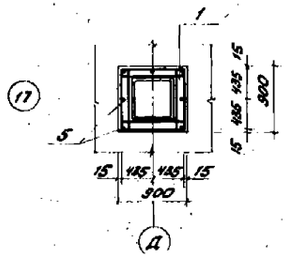

1-1

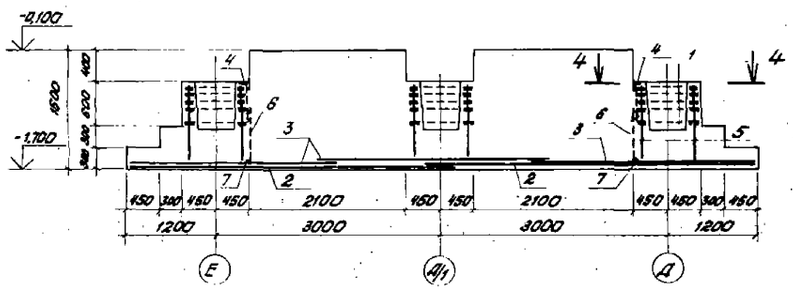

2-2

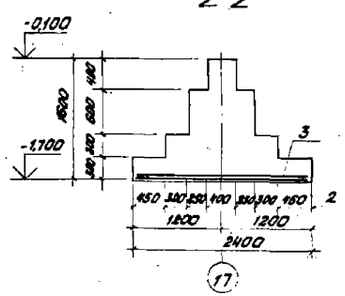

3-3

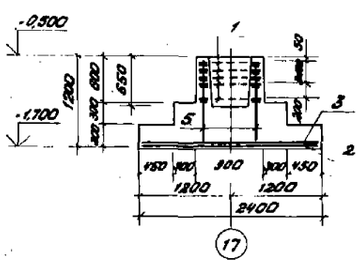

Схема раскладки сеток подошвы фундамента

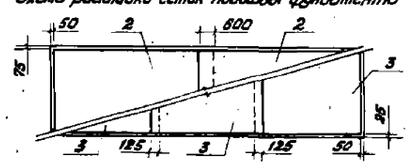

Нагрузки на фундамент на отм. -0,500

Марка	Схема	Расчетные нагрузки			
		Mz, кН·м (тс·м)	My, кН·м (тс·м)	Qy, кН (тс)	N, кН (тс)
Фм 5	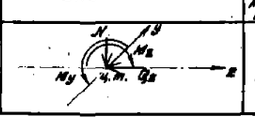	1,0 (0,1)	-560,0 (-56,0)	-43,0 (-4,3)	748,0 (74,8)

Спецификация элементов фундамента Фм 5

Формат	Зона	Поз.	Обозначение	Наименование	Кол.	Примеч.
				Сборочные единицы и детали		
				Сетки арматурные		
А4		1	1.020-1/83. Вып. 1-1 03.0-01	С 13	15	
А4		2	1.410-3 Вып. 1	1С $\frac{16}{10}$ 225×445	2	
А4		3		1С $\frac{16}{10}$ 285×235	3	
А4		4	1.400-6/76 Вып. 1	Изделие закладное М 8-6	2	
				Детали		Масса ед., кг
Б4		5	ТП506-142.86 -КЖИ-923.00	А-III-12 ГОСТ 5781-82 ℓ=880	24	0,77
				А-I-12 ГОСТ 5781-82		
Б4		6	-КЖИ-924.00	ℓ=1000	2	0,89
Б4		7	-925.00	ℓ=500	2	0,45
				Материалы		
				Бетон марки 200	13,35	м³

Ведомость расхода стали на один элемент, кг

Марка элемента	Изделия арматурные								Изделия закладные							Общий расход
	Арматура класса							Всего	Арматура класса			Прокат марки			Всего	
	А-I		А-III						А-III			Вст3кп2				
	ГОСТ 5781-82		ГОСТ 5781-82						ГОСТ 5781-82			ГОСТ 8509-72*				
	12	Итого	8	10	12	16	Итого		8	14	Итого	1,63×6,43		Итого		
Фм 5	2,64	2,64	40,50	43,20	18,59	335,38	437,65	440,33	0,40	0,20	0,60	1,20		1,20	1,80	442,13

1. Поз. 6 и 7 сварить между собой и приварить к горизонтальной сетке подошвы не менее чем в двух местах.

Привязан	ГИП	Леонтьев			ТП506-142.86 -КЖ			
	Нач.отд.	Фрид			Аэровокзал на 400 пассажиров в час для внутрисоюзных линий	Стадия	Лист	Листов
	Рук.гр.	Кочегаровская				Р	16	
	Ст.инж.	Воронова			Фундамент Фм 5	АЭРОПРОЕКТ МОСКВА		
	Инж.	Сократова						
Инв.№	Н.контр.	Слесарева						

Копировал Волкова

Формат А2

Типовой проект 506-142.86 Альбом II

Фм 6

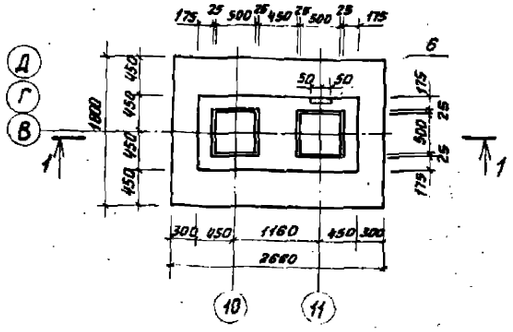

Фм 7

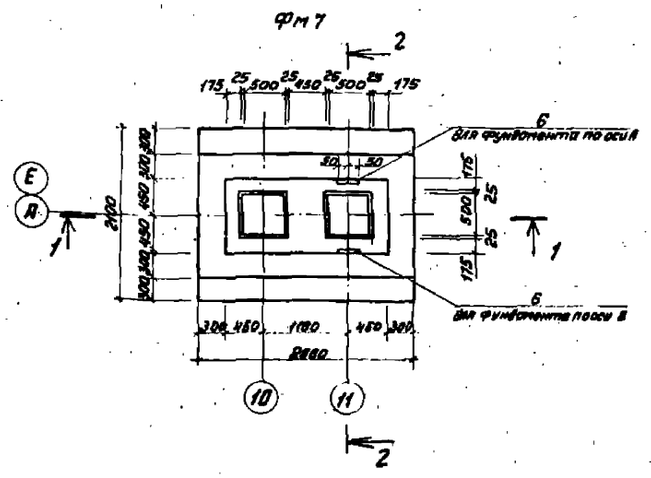

1-1

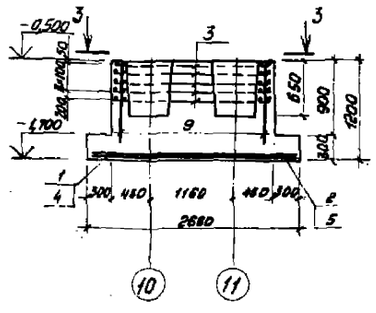

2-2

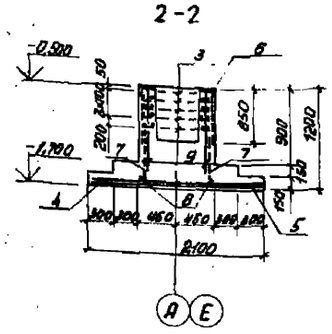

3-3

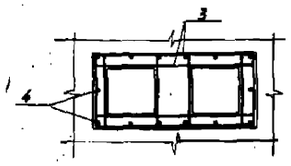

Схема раскладки сеток подошвы фундамента Фм6 Фм7

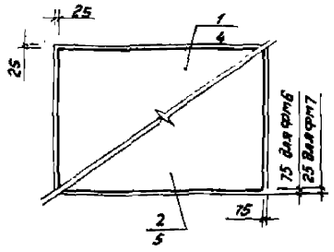

Ведомость расхода стали на один элемент, кг

Марка элемента	Изделия арматурные							Изделия закладные							Общий расход
	Арматура класса						Всего	Арматура класса			Прокат марки			Всего	
	А-I			А-III				А-III			Вст3 кп2				
	ГОСТ 5781-82			ГОСТ 5781-82				ГОСТ 5781-82			ГОСТ 8509-72*				
	12		Итого	8	12	Итого		8	14	Итого	1636		Итого		
Фм6	1,32		1,32	29,48	49,82	79,30	80,62	0,20	0,10	0,30	0,60		0,60	0,90	81,52
Фм7	1,32		1,32	32,18	57,46	89,64	90,96	0,20	0,10	0,30	0,60		0,60	0,90	91,86

Нагрузки на фундамент на отм -0,500

Марка	Схема	Расчетные нагрузки	
		Мz, кНм (тсм)	N, кН (тс)
Фм6	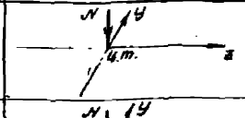	—	710,0 (71,0)
Фм7	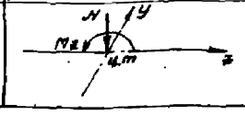	254,0 (25,4)	594,0 (59,4)

Спецификация элементов фундаментов Фм6, Фм7

Формат	Зона	Поз	Обозначение	Наименование	Кол	Примеч.
				Фм6		
				Сборочные единицы		
				Сетки арматурные		
А4		1	1.410-3 вып.1	1С $\frac{12}{8}$ 245×175	1	
А4		2		1С $\frac{12}{8}$ 165×235	1	
А4		3	ТП506-142.86 -КЖИ-712.00	С 11	5	
А4		6	1.400-6/76 вып.1	Изделие закладное МН8-6	1	
				Детали		Масса ед. кг
				А-I-12 ГОСТ 5781-82		
Б4		7	ТП506-142.86 -КЖИ-924.00	ℓ=1000	1	0,89
Б4		8	-925.00	ℓ=500	1	0,45
Б4		9	-925.00	А-III-12 ГОСТ 5781-82 ℓ=880	14	0,77
				Материалы		
				Бетон марки 200	2,56	м3
				Фм7		
				Сборочные единицы		
				Сетки арматурные		
А4		4	1.410-3 вып.1	1С $\frac{12}{8}$ 245×205	1	
А4		5		1С $\frac{12}{8}$ 205×235	1	
А4		3	ТП506-142.86 -КЖИ-712.00	С11	5	
А4		6	1.400-6/76 вып.1	Изделие закладное МН8-6	1	
				Детали		Масса ед. кг
				А-I-12 ГОСТ 5781-82		
Б4		7	-КЖИ-924.00	ℓ=1000	1	0,89
Б4		8	-925.00	ℓ=500	1	0,45
Б4		9	-923.00	А-III-12 ГОСТ 5781-82 ℓ=880	14	0,77
				Материалы		
				Бетон марки 200	2,60	м3

1. Поз. 7 и 8 сварить между собой и приварить к горизонтальной сетке подошвы не менее чем в двух местах

ТП 506-142.86 -КЖ				
Аэровокзал на 400 пасс/ч для внутрисоюзных линий с помещением А II	Стадия	Лист	Листов	
	Р	17		
Фундаменты Фм 6, Фм 7	АЭРОПРОЕКТ МОСКВА			

ГИП	Леонтьев		
Нач. отд.	Фрид		
Рук. гр.	Кочемировская		
Инж.	Сократова		
Н. контр.	Слесарева		

Привязан

Инв. №

Копировал

Формат А2

Типовой проект 506-142.86 Альбом II

Марка, поз	Обозначение	Наименование	Кол	Масса ед. кг	Примеч
		Фундаменты сборные			
Ф1	ТП 506-142.86 - КЖИ-301.00	2Ф18.9-2А	19		
Ф2		2Ф18.9-3А	28		
Ф3		2Ф21.9-2А	5		
Ф4		2Ф21.9-3А	1		
Ф5		1Ф18.8-1А	3		
Ф6	- КЖИ-302.00	2Ф12.9-1А	12		
Ф7	- КЖИ-303.00	2Ф12.9-1Б	6		
		Фундаменты монолитные			
ФМ1	ТП 506-142.86 - КЖ, лист 12	ФМ1	4		
ФМ2	- КЖ, лист 13	ФМ2	3		
ФМ3	- КЖ, лист 14	ФМ3	1		
ФМ4	- КЖ, лист 15	ФМ4	4		
ФМ5	- КЖ, лист 16	ФМ5	1		
ФМ6	- КЖ, лист 17	ФМ6	3		
ФМ7		ФМ7	2		
		Блоки бетонные			
ФБ1	ГОСТ 13579-78	ФБС24.6.6	295	1960	
ФБ2		ФБС12.6.6	82	960	
ФБ3		ФБС9.6.6	73	700	
ФБ4		ФБС12.6.3	63	460	
ФБ5		ФБС24.4.6	49	1300	
ФБ6		ФБС12.4.6	11	640	
ФБ7		ФБС9.4.6	8	470	
ФБ8		ФБС12.4.3	7	310	
		Балки фундаментные			
БФ1	1.415-1 вып. 1	ФБ6-29	14	1900	
		ФБ6-29	14	1900	
БФ2		ФБ6-17	20	1500	
		ФБ6-17	20	1600	
БФ3	1.138-10 вып. 2	2ПР73-20.51.22у	4	580	
		2ПР72-20.38.22у	4	430	

Марка, поз	Обозначение	Наименование	Кол	Масса ед. кг	Примеч
БФ4	1.138-10 вып. 2	2ПР73-20.51.22у	2	580	
		2ПР73-20.51.22у	2	580	
БФ5	1.415-1 вып. 1	ФБ6-16	3	1800	
БФ6		ФБ6-7	5	1300	
		Перемычки			
ПР1	1.138-10 вып. 2	2ПР72-20.38.22у	1	430	
ПР2		2ПР73-18.51.22у	3	505	
ПР3		2ПР72-14.51.22у	1	395	
		Пояса монолитные			
ПМ1	ТП 506-142.86 - КЖ, лист 10	ПМ1	1		
ПМ2		ПМ2	1		
ПМ3		ПМ3	1		
		Вставки монолитные			
ВМ1	ТП 506-142.86 - КЖ, лист 10	ВМ1	7		
ВМ2		ВМ2	6		
ВМ3		ВМ3	2		
ВМ4		ВМ4	1		
ВМ5		ВМ5	2		
ВМ6		ВМ6	4		
ВМ7		ВМ7	1		
ВМ8		ВМ8	1		
ВМ9		ВМ9	2		
		Изделия закладные			
МН1	1.400-15 вып. 1	МН163-6	4	19,3	
		Материалы			
		Бетон марки 100	2850		м³
		Асб.-цен. тр. ф 100 ГОСТ 1839-80	1050		м

Инв. № подл. | Подпись и дата | Взам. инв. №

Привязан

Инв. №

Гип	Леонтьев		12.85
Нач. отд.	Фрид		
Рук. гр.	Кошкуровская		20.11.85
Инж.	Сократова		10.12.85
Н. контр.	Спасарева		12.85

ТП506-142.86 - КЖ

Аэровокзал на 100 пассажиров в час для внутрисоюзных линий

Спецификация к схемам расположения элементов фундаментов

Стадия	Лист	Листов
Р	18	

АЭРОПРОЕКТ МОСКВА

Копировал 2-5

Формат А2

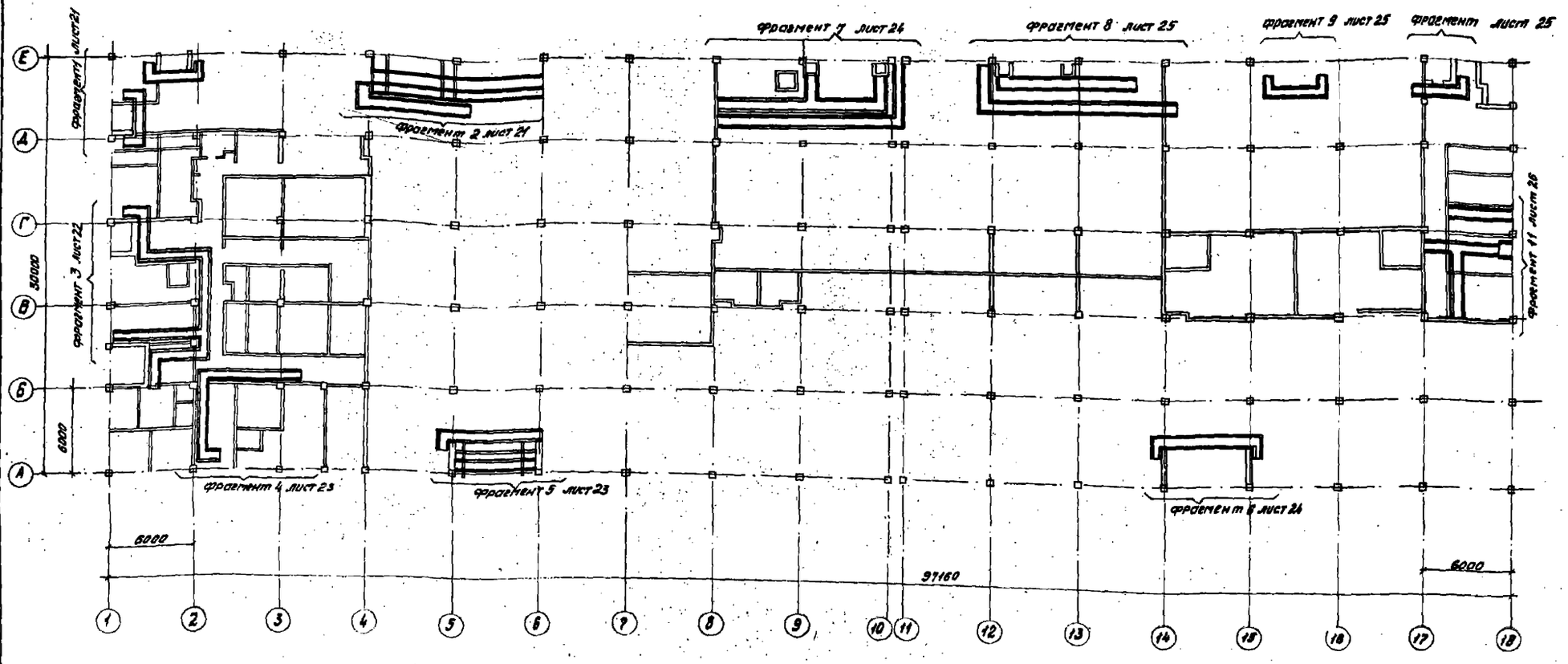

1. Кирпичную кладку стен каналов выполнять из глиняного обыкновенного пластического прессования кирпича марки 100 (ГОСТ 530-80) на цементно-песчаном растворе марки 50.

2. Внутреннюю поверхность стенок каналов затереть цементно-песчаным раствором

3. Днище каналов выполнять из бетона марки 100

4. Подготовка под каналы, выполненные из сборных ж.-б. лотков, принята песчаная, толщиной 100 мм.

5. Монолитные фундаменты под завесу фол 1 выполнять из бетона марки 100.

6. Каналы при прохождении через стены помещений засыпать песком на всю высоту.

7. Наружные стены каналов обмазать горячим битумом за 2 раза.

Типовой проект 506-142.86 Альбом II

Согласовано: Нач. отд. 4 Хасцкий, Нач. отд. 6 Иванова, Нач. отд. 12 Каптанин

Инв. № подл. | Подпись и дата | Взам. инв. №

Гип	Леонтьев		12.85	ТП 506-142.86 - КЖ			
Нач. отд.	Фрид		21.12.85	Аэровокзал на 400 пассажиров в час для внутрисоюзных линий	Стадия	Лист	Листов
Гл. спец.	Акиньшин		20.12.85		Р	19	
Рук. гр.	Кочегарова		20.12.85	Схема расположения каналов на отм. 0,000	АЭРОПРОЕКТ МОСКВА		
Ст. инж.	Воронова		20.12.85				
Н. контр.	Слесарева		12.85				

Привязан

Инв. №

Копировал Формат А2

Типовой проект 506-142.86 Альбом II

Схема расположения каналов на отм. 3.600

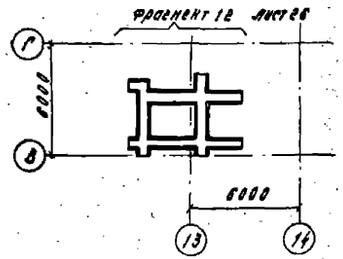

Схема расположения фундаментов под оборудование на отм. 0.00

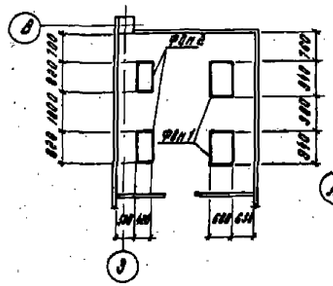

Схема расположения плит на виброосновании на отм. -3.600

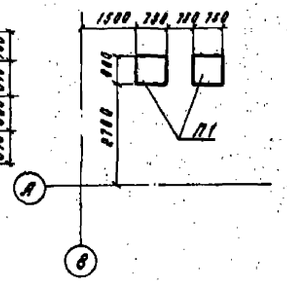

Схема расположения плит на виброосновании на отм. 7.200

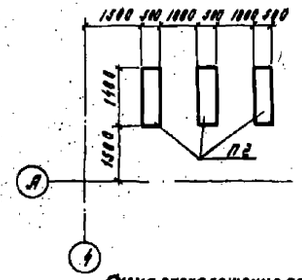

Схема расположения приямка на отм. -3.600

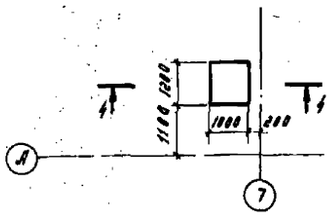

Схема расположения каналов на отм. -4.900

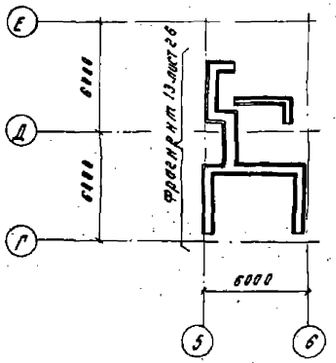

Схема расположения фундаментов под оборудование на отм. -4.900

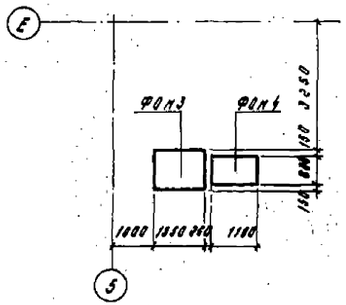

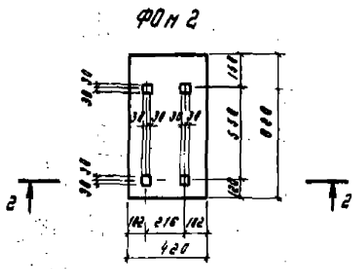

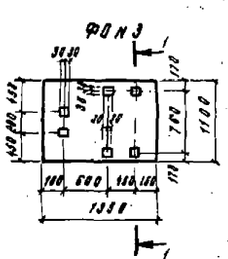

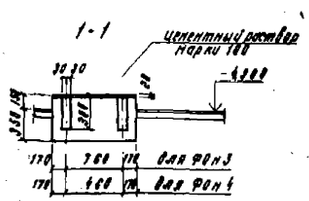

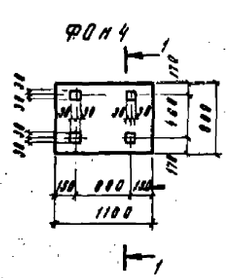

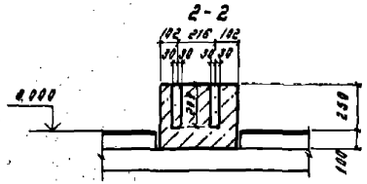

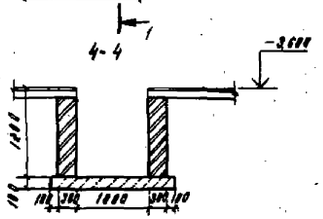

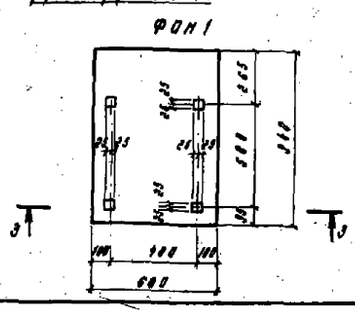

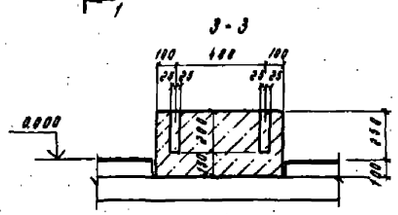

Спецификация к схемам расположения элементов каналов и фундаментов под оборудование

Марка поз.	Обозначение	Наименование	Кол.	Масса, кг	Примечание
ФОм 1	ТП 506-142.86-КЖ лист 20	Фундамент под оборудование ФОм 1	2		0,22 м³
ФОм 2		ФОм 2	2		0,12 м³
ФОм 3		ФОм 3	1		0,74 м³
ФОм 4		ФОм 4	1		0,44 м³
		Лотки			
Л1д-8	3.006.1-2/82 вып 1-1	Л1д-8	29	110	
Л2д-8		Л2д-8	19	110	
Л4-8		Л4-8	7	1800	
Л4д-8		Л4д-8	63	230	
Л5-8		Л5-8	1	2250	
Л6д-8		Л6д-8	25	280	
		Плиты перекрытия			
П3-8	3.006.1-2/82 вып 1-2	П3-8	8	50	
П3-8-1		П3-8-1	1	50	
П5д-8		П5д-8	160	100	
П5д-8-1		П5д-8-1	22	100	
П7д-5		П7д-5	31	150	
П1	3.904-16 доп. 1	Плита на виброосновании	2	120	
П2	3.904-17	Плита на виброосновании	3	170	
МН556	1.400-16, вып. 1	Изделие закладное МН556	127		м
		Материалы			
		∠63×63×5, ГОСТ 8509-72	60		кг
		∠160×160×10, ГОСТ 8509-72	350		кг
		Бетон марки 100	8,2		м³
		Сталь рифленая Б-5	36,7		м²
		ГОСТ 8568-77			

Согласовано

Нач. отд. №2 Друкаров

Нач. отд. №2 Каптелин

Инв. № подл. | Подпись и дата | Взам. инв. №

Привязан

Инв. №

ГИП	Леонтьев		12.85
Нач. отд.	Фрид		20.12.85
Рук. гр.	Кочениковская		20.12.85
Ст. инж.	Воронова		20.12.85
Н. контр.	Слесарева		12.85

ТП506-142.86 -КЖ

Аэровокзал на 400 пассажиров в час для внутрисоюзных линий

Схемы расположения каналов на отм. 3.600 и -4.900. Схемы расположения фундаментов под оборудование на отм. 0.00 и -4.900

Стадия	Лист	Листов
Р	28	

АЭРОПРОЕКТ МОСКВА

Копировал

Формат А2

Альбом II

Типовой проект 506-142.86

Фрагмент 1

План днища

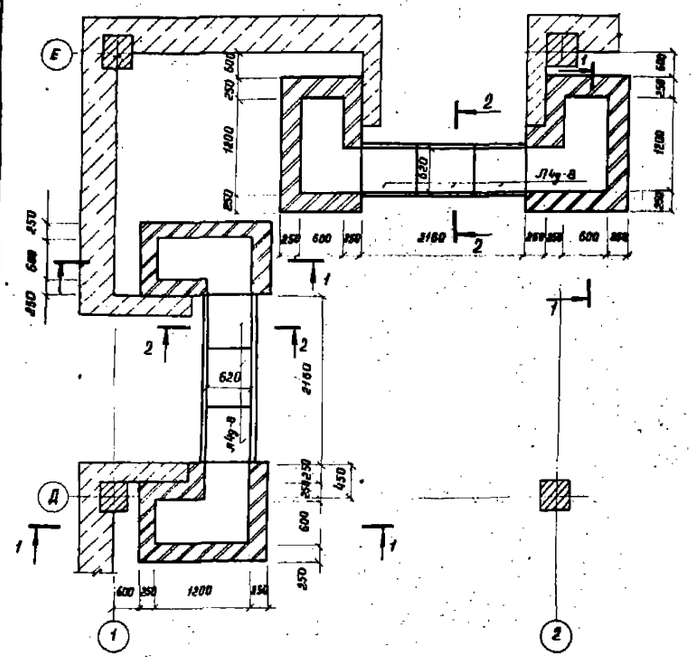

План перекрытия

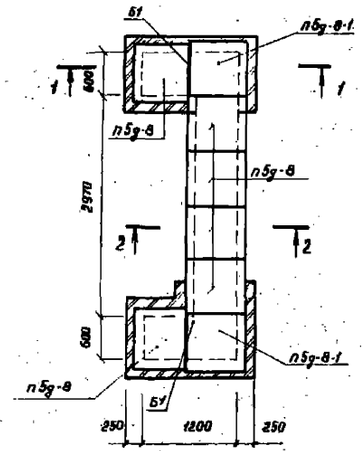

Фрагмент 2

План днища

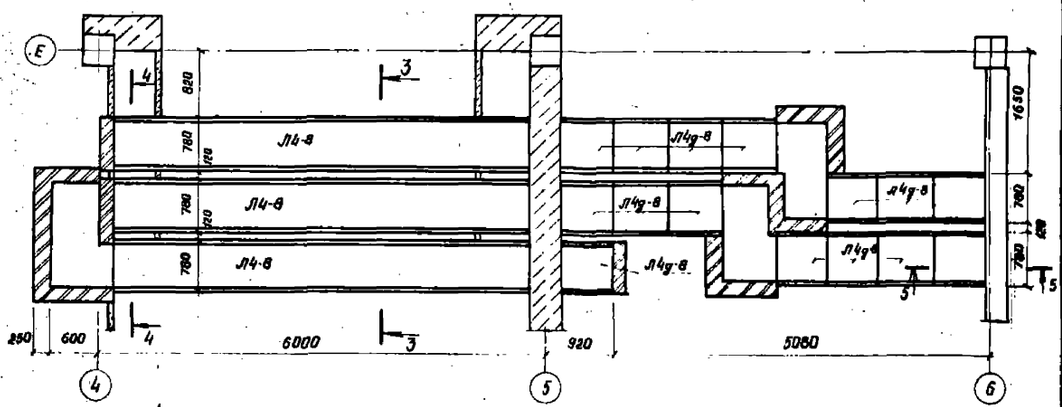

План перекрытия

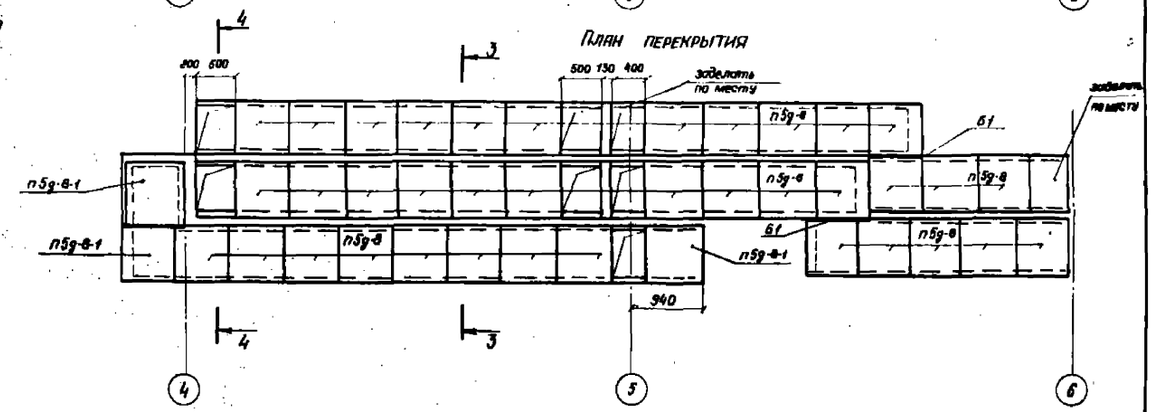

1-1

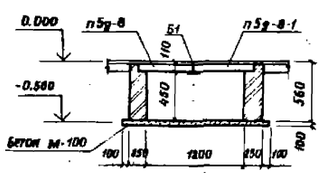

2-2

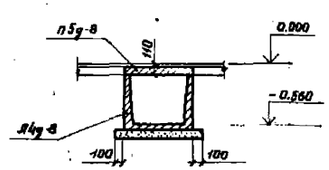

Для опирания плит перекрытия над отверстием применяем балки Б1. Расход L 160×160×10 на балки учтен на листе КЖ-20.

3-3

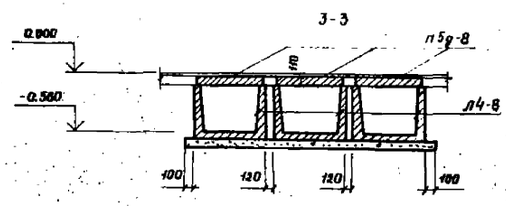

4-4

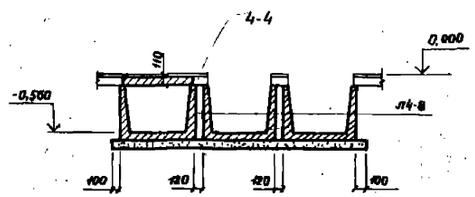

5-5

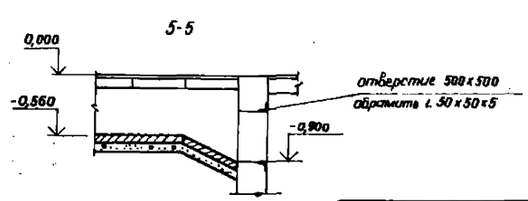

Согласовано:

Инв.№ подл.	Подпись и дата	Взам. инв.№	Инв.№ дубл.	Подпись и дата
			Шабанова	

Привязан				
Инв.№				

ГИП	Леонтьев			
Нач. отд.	Фрид			
Рук. гр.	Нечемировская			11.86
Ст. инж.	Воронова			11.86
Н. контр.	Онсорева			11.86

ТП 506-142.86 - КЖ

Перевязки на 480 пассажиров в час для вентрисонных линий

Схема расположения каналов на отм. 0.000. Фрагменты 1,2

стадия	лист	листов
Р	21	

АЭРОПРОЕКТ Москва

копировал 40

Формат А2

Инв. № 2119-КЖ-86

Типовой проект 506-142.86 Альбом II

Согласовано:

Нач. отд. 6 | Иванова

Инв. № подл. | Подпись и дата | Взам. инв. №

Фрагмент 3

План днища

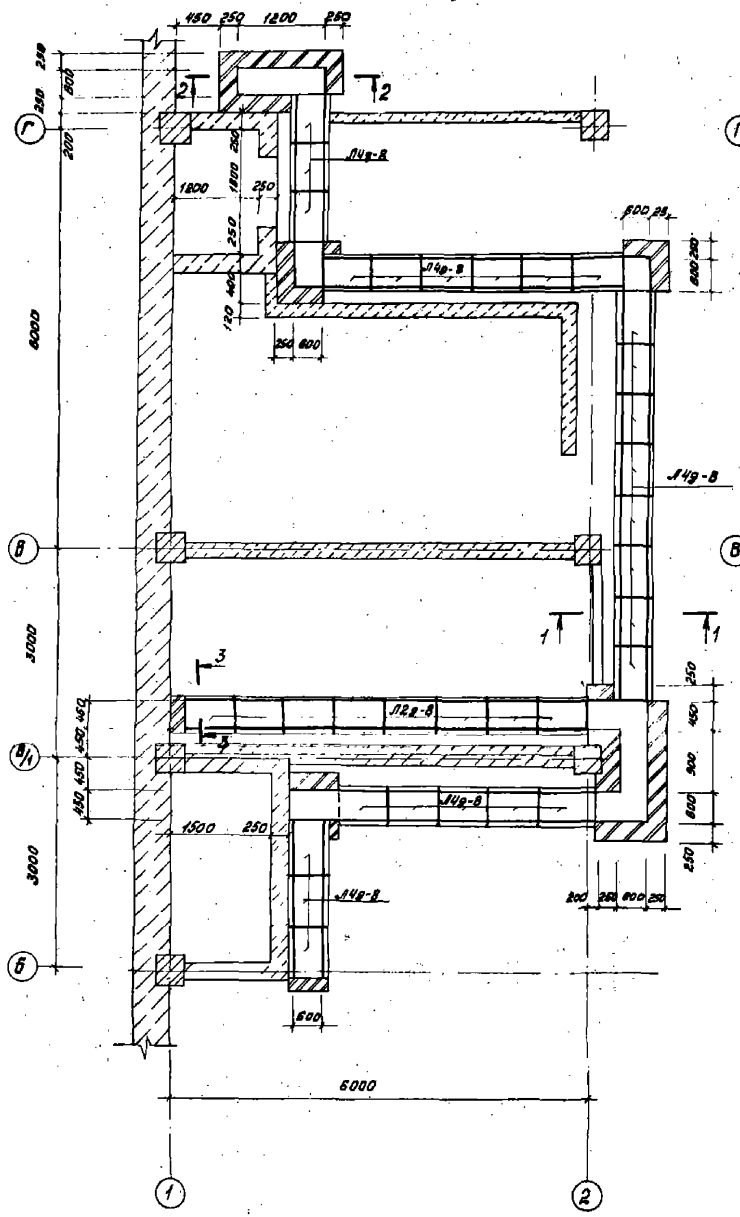

План перекрытия

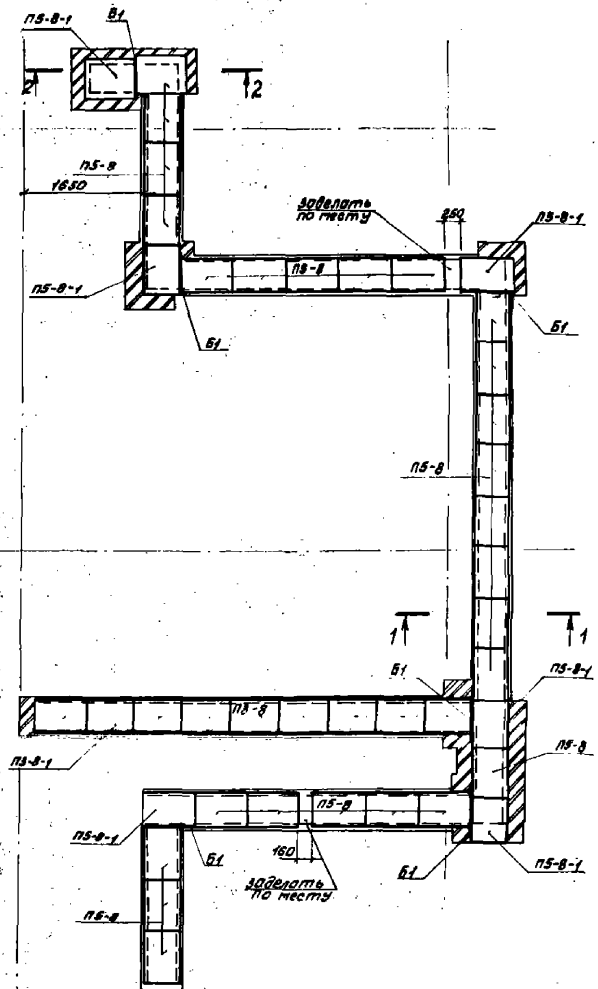

1-1

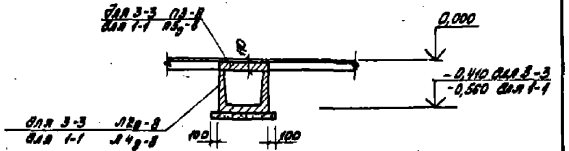

2-2

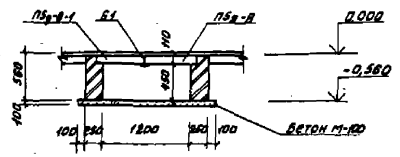

				ТП 506-142.86 -КЖ			
Привязан							
	Гип	Леонтьев		Аэровокзал на 400 пассажиров в час для внутрисоюзных линий	Стадия	Лист	Листов
	Нач. отд.	Фрид			Р	22	
	Рук. гр.	Кочетковская		Схема расположения каналов на отм. 0,000. Фрагмент 3	АЭРОПРОЕКТ МОСКВА		
	Ст. инж.	Воронова					
	Н. контр.	Слесарева					

Копировал Формат А2

Арх. А-719 КЖ-22

Фрагмент 4

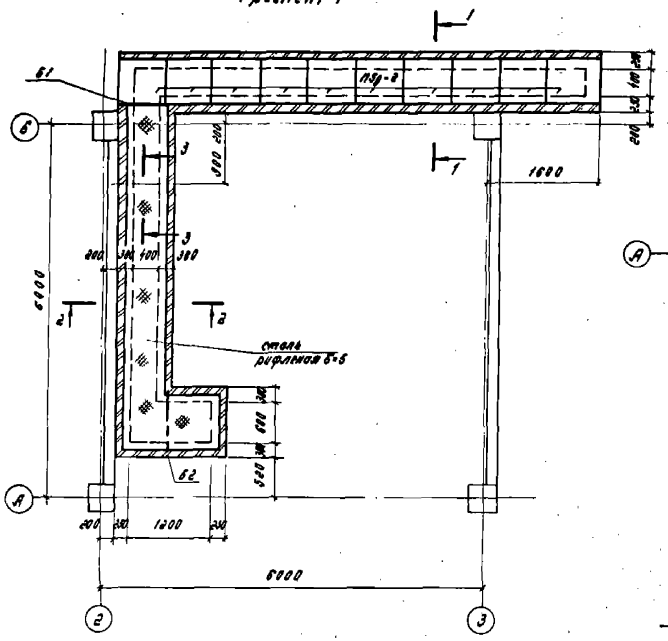

Фрагмент 5

План днища

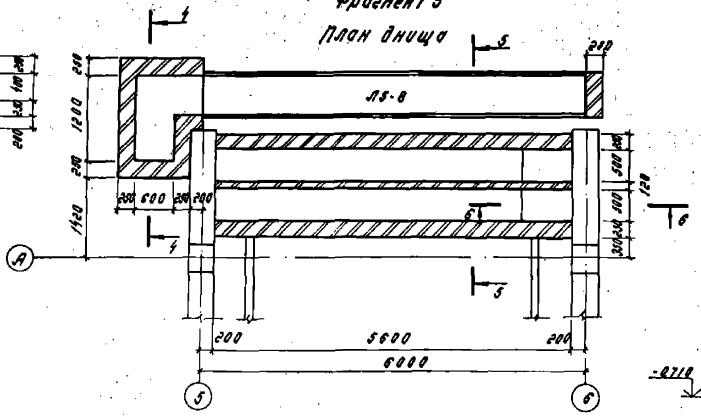

4-4

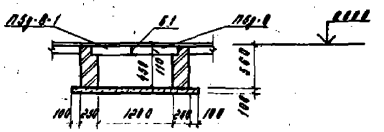

5-5

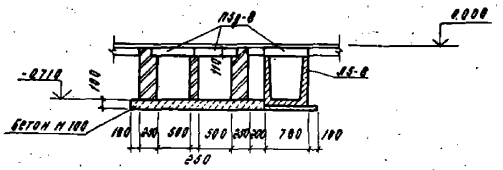

План перекрытия

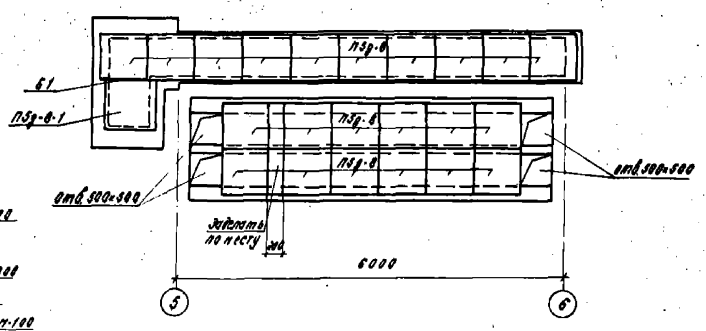

1-1

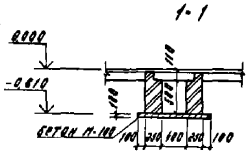

2-2

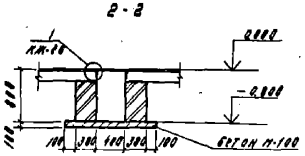

3-3

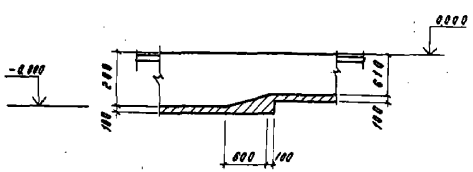

6-6

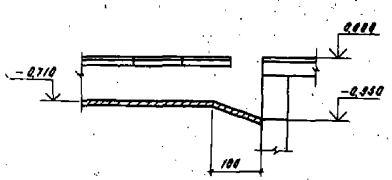

Привязан

Инв. №

Гл.инж.	Лентяев				
Начальник	Фрид				
Рук. гр.	Ананьевский				
Ст. инж.	Воронова				
Исполн.	Слесарева				

ТП 506-142.86 -КЖ

Аэровокзал на 400 пассажиров в час для внутрисоюзных линий

Стадия Р | Лист 23 | Листов

Схема расположения ленточных фундаментов на отм. 0.000 Фрагменты 4, 5

АЭРОПРОЕКТ МОСКВА

Копировал

Формат А2

Фрагмент 6

План днища

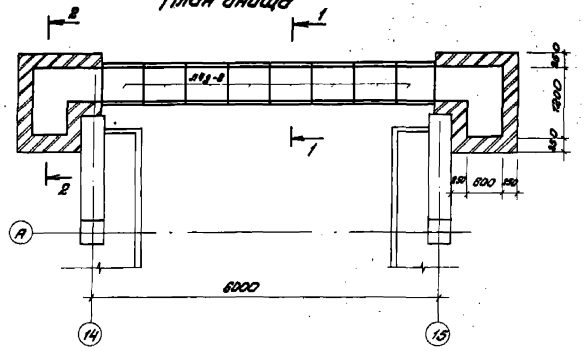

Фрагмент 7

План днища

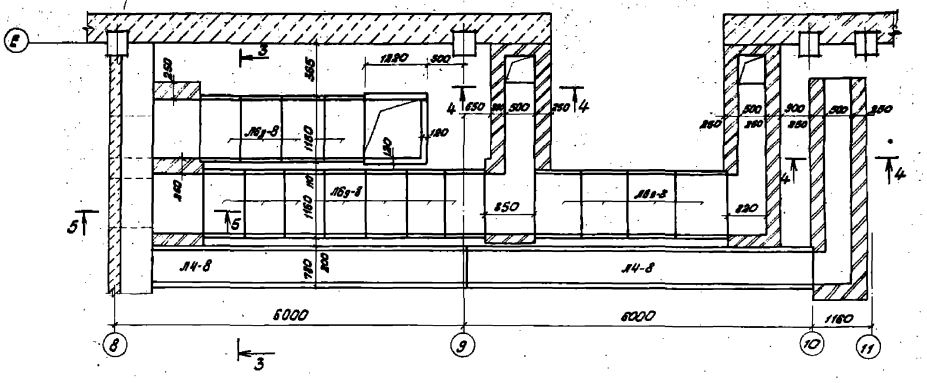

План перекрытия

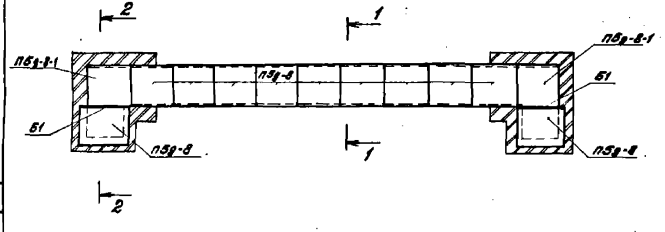

План перекрытия

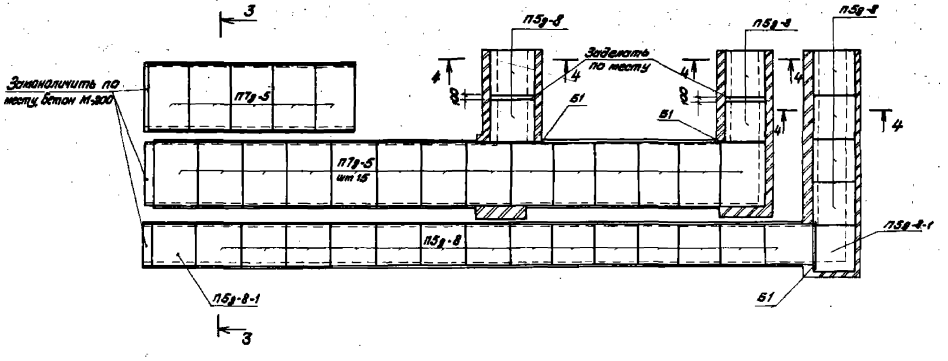

1-1

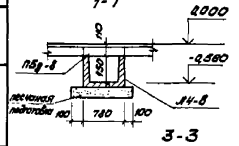

2-2

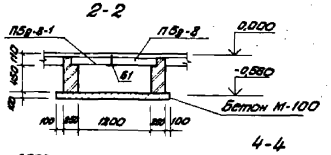

3-3

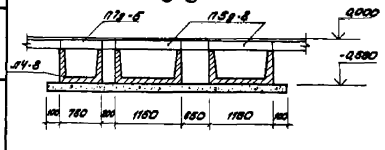

4-4

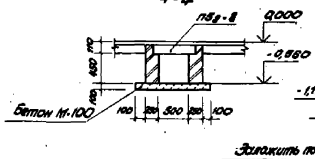

5-5

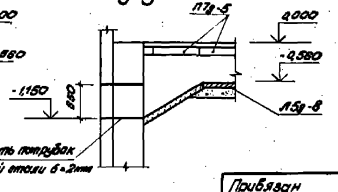

Привязан

Инв.№

ГИП	Леонтьев			
Нач.отд.	Орий			
Рук.гр.	Ермишкевич			
Ст.инж.	Баранова			
Н.контр.	Смирнова			

ТП 506-142.86 - КЖ

Аэровокзал на 400 пассажиров в час для внутренних линий

Стадия Р | Лист 24 | Листов

Схемы расположения консолей на отм. 6,000. Фрагменты 6, 7.

Аэропроект Москва

Копировал Банщикова

формат А2

Альбом II

Типовой проект 506-142.86

Составлено Начато в эксп. Привязан Инв.№ подл. Подпись и дата Взам.инв.№

Фрагмент 8
План днища

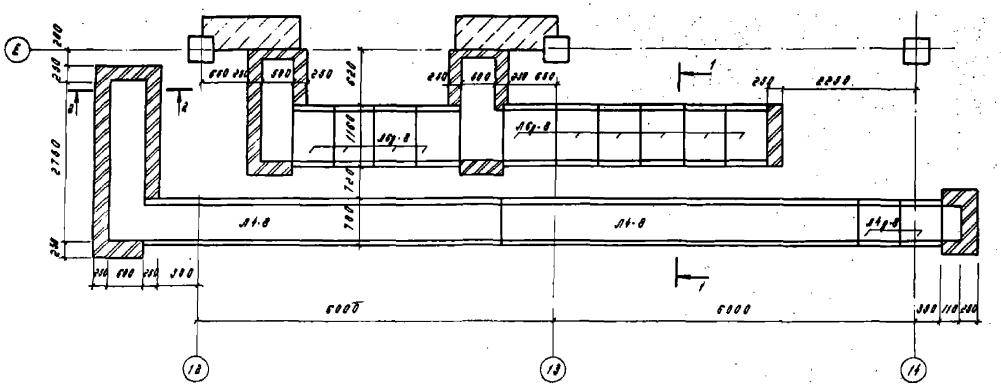

План перекрытия

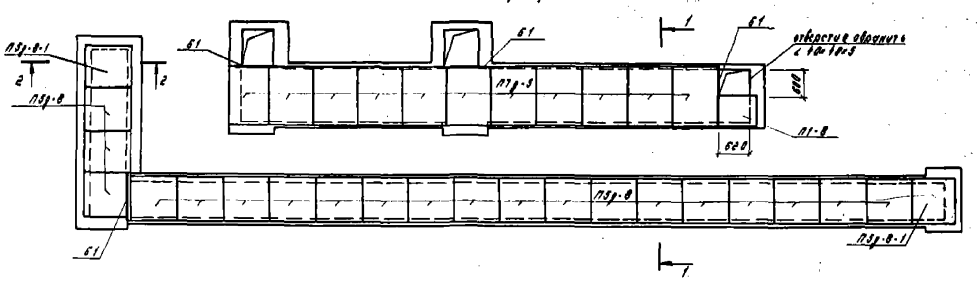

1-1

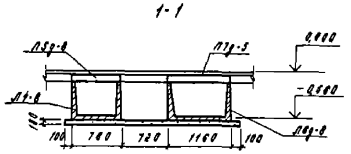

2-2

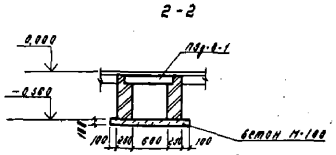

3-3

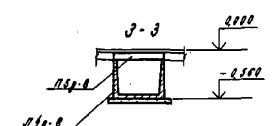

Фрагмент 9
План днища

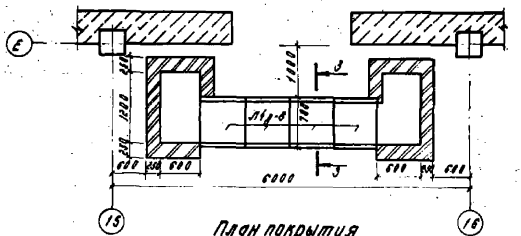

План покрытия

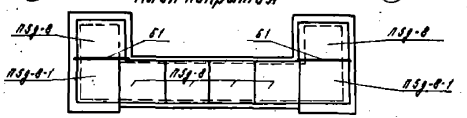

Фрагмент 10
План днища

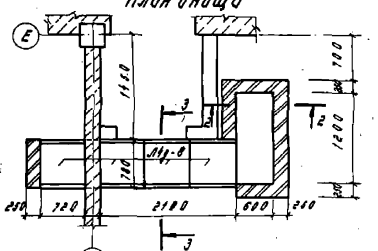

План перекрытия

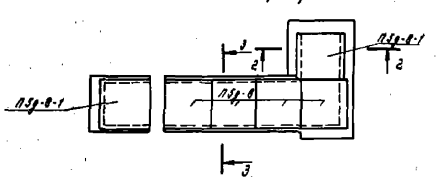

Типовой проект 506-142.86 Альбом II

Согласовано

Инв. № подл.	Подпись и дата	Взам. инв. №	Нач. отд. 6	Сидл.	Иванова	Кл.

				ТП 506-142.86 -КЖ			
Привязан				Аэровокзал на 400 пассажиров в час для внутрисоюзных линий	Стадия	Лист	Листов
					Р	25	
				Схема расположения каналов на отм. 0,000. Фрагменты 8, 9, 10	АЭРОПРОЕКТ МОСКВА		
Инв. №							

ГИП	Леонтьев		20.12.85
Нач. отд.	Фрид		20.12.85
Рук. гр.	Кочнеревская		20.12.85
Ст. инж.	Воронова		20.12.85
Н. контр.	Слесарева		12.85

Копировал 2-5

Формат А2

Арх. А-713-КЖ-25.

Альбом V

Типовой проект 506-142.86

Фрагмент 11

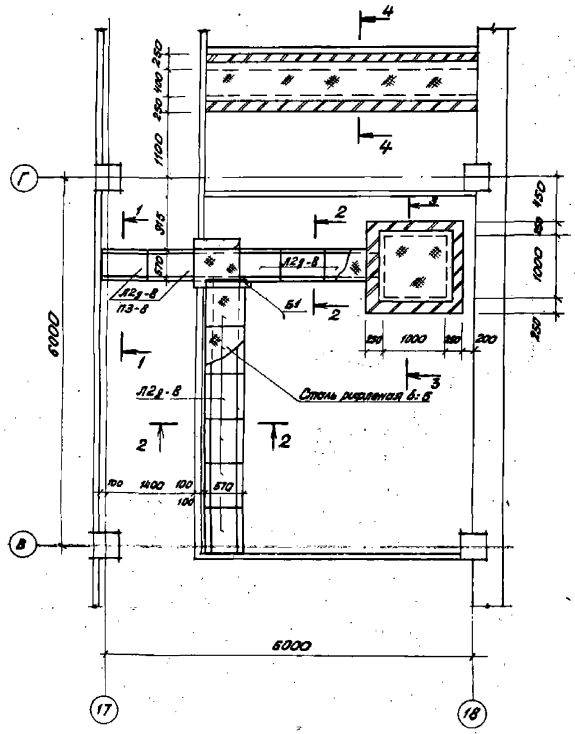

Фрагмент 12

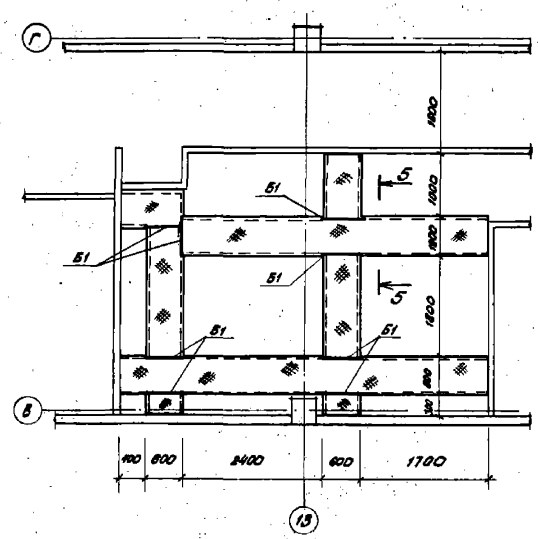

Фрагмент 13

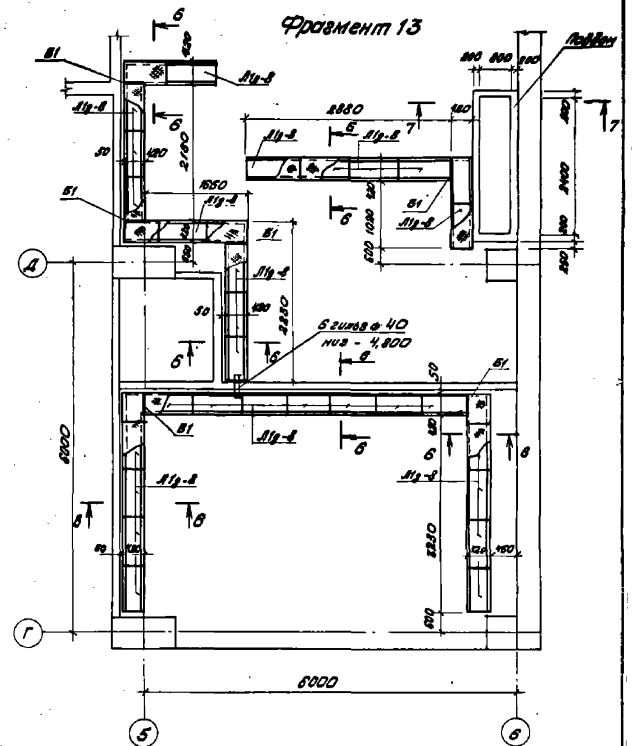

5-5

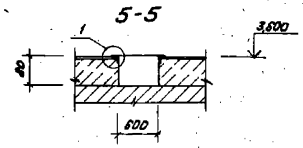

6-6

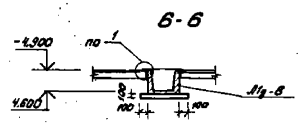

1-1

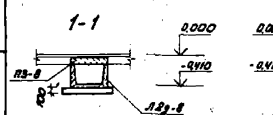

2-2

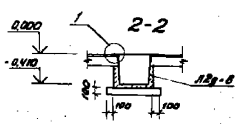

3-3

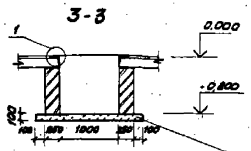

4-4

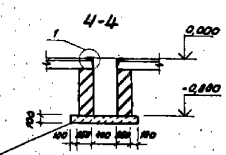

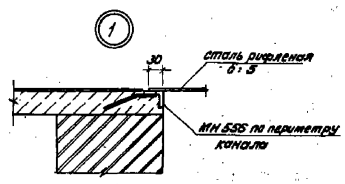

7-7

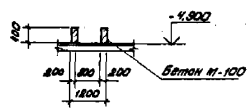

Привязан

ГИП	Лернтов			12.87
Нач.ТП	Фрид			12.87
Рук.гр.	Стефанович			12.87
Ст.инж.	Баронова			12.87
Н.контр.	Сафронова			12.87

ТП506-142.86 -КЖ

Каркасы на 400 пассажиров с пос для вертикальных линий

Стадия	Лист	Листов
Р	25	

Схема расположения каркасов на отм. 0.000. Фрагменты 11,12,13

АЭРОПРОЕКТ Москва

Инв.№ подл. | Подпись и дата | Взам.инв.№ | Инв.№ дубл. | Подпись и дата | Инв.№ отд.и.к. | Гл.инж.проекта | Гл.инж.проекта | Нач.отд.

Согласовано

Копировал Виноградов

Формат А2

Типовой проект 506-142.86 Альбом II

Схема расположения элементов каркаса на отм. 0,000

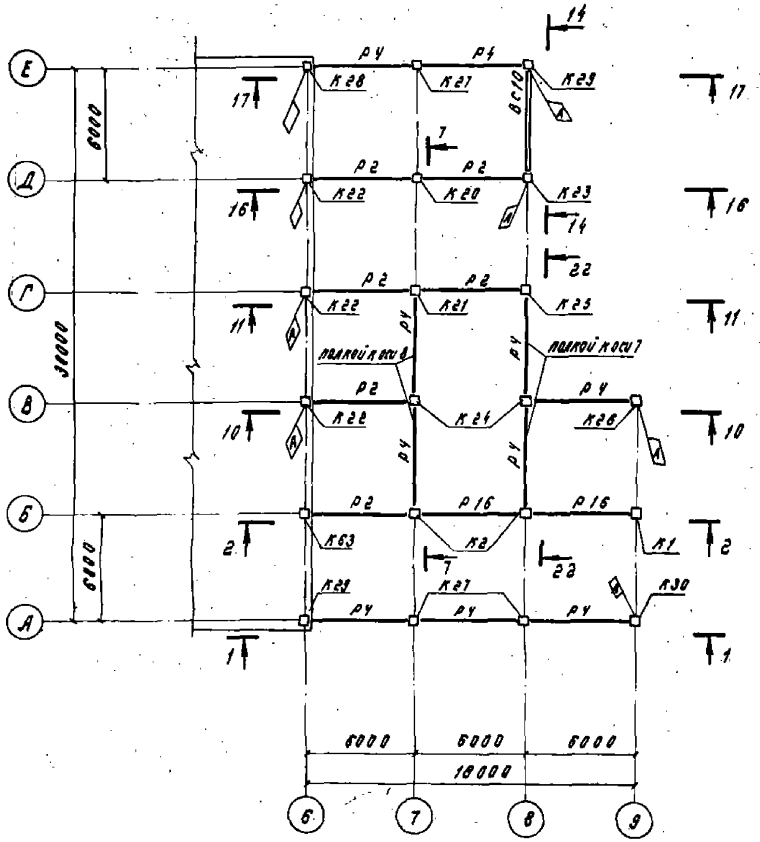

Схема расположения элементов каркаса на отм. 10,800

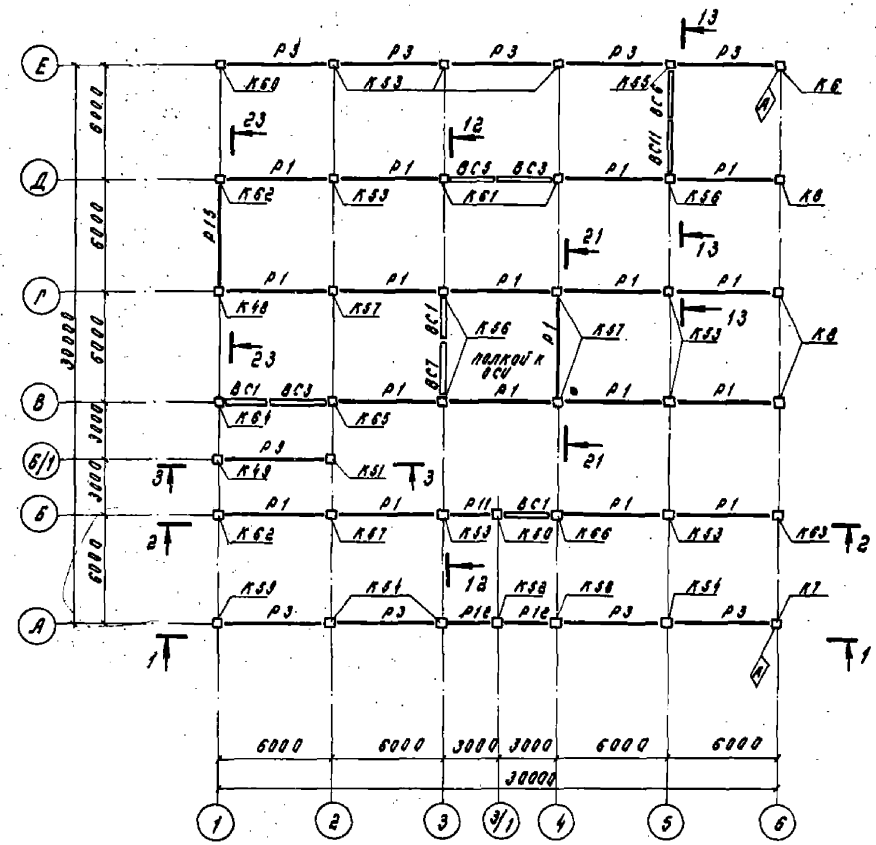

1. Разрезы 1-1...3-3, 7-7, 10-10, 11-11, 13-13, 16-16, 17-17, 21-21...23-23 см. листы 30...33
2. Указания см. лист 30

				ТП506-142.86 - КЖ			
Привязан	Гип	Леонтьев					
	Нач отд	Фрид		Аэровокзал на 400 пассажиров в час для внутрисоюзных линий	Стадия	Лист	Листов
	Гл спец	Акиншин			Р	27	
	Рук гр	Кременцовская					
	Арх	Усенко		Схемы расположения элементов каркаса на отм. 0,000 и 10,800	АЭРОПРОЕКТ МОСКВА		
	Вед инж	Карманова					
Инв. №	Н контр	Слесарева					

Копировал

Формат А2

Альбом II

Типовой проект 506-142.86

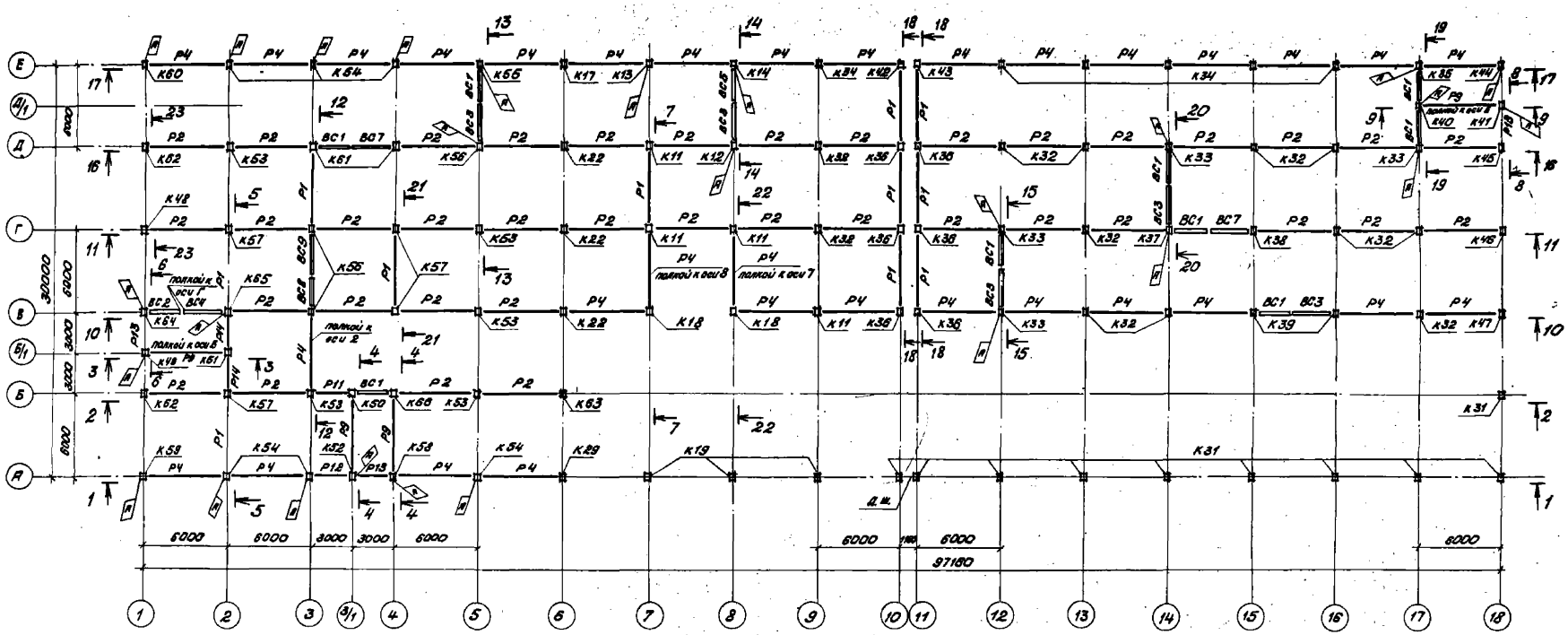

1. Разрезы 1-1...22-22 см. листы 30...33
2. Указания см. лист 30

				ТП506-142.86 -КЖ			
		ГИП	Леонтьев				
Привязан		Нач.отд.	Фрид		Аэровокзал на 400 пассажиров в час для внутриконтинентальных линий	Стадия	Лист	Листов
		Гл.спец.	Акиншин			Р	28	
		Рук.гр.	Кочетковская					
		Арх.	Усенко		Схема расположения элементов каркаса на отм. 3,600	АЭРОПРОЕКТ Москва		
Инв. №		Вед.инж.	Кармонова					
		Н.контр.	Слесарева					

Копировал Волкухина

формат А2

Инв.№ подл. | Подпись и дата | Взам.инв.№

Арх. А-719-КЖ-28

Альбом II

Типовой проект 506-142.86

Схема расположения элементов каркаса на отм. 7.200

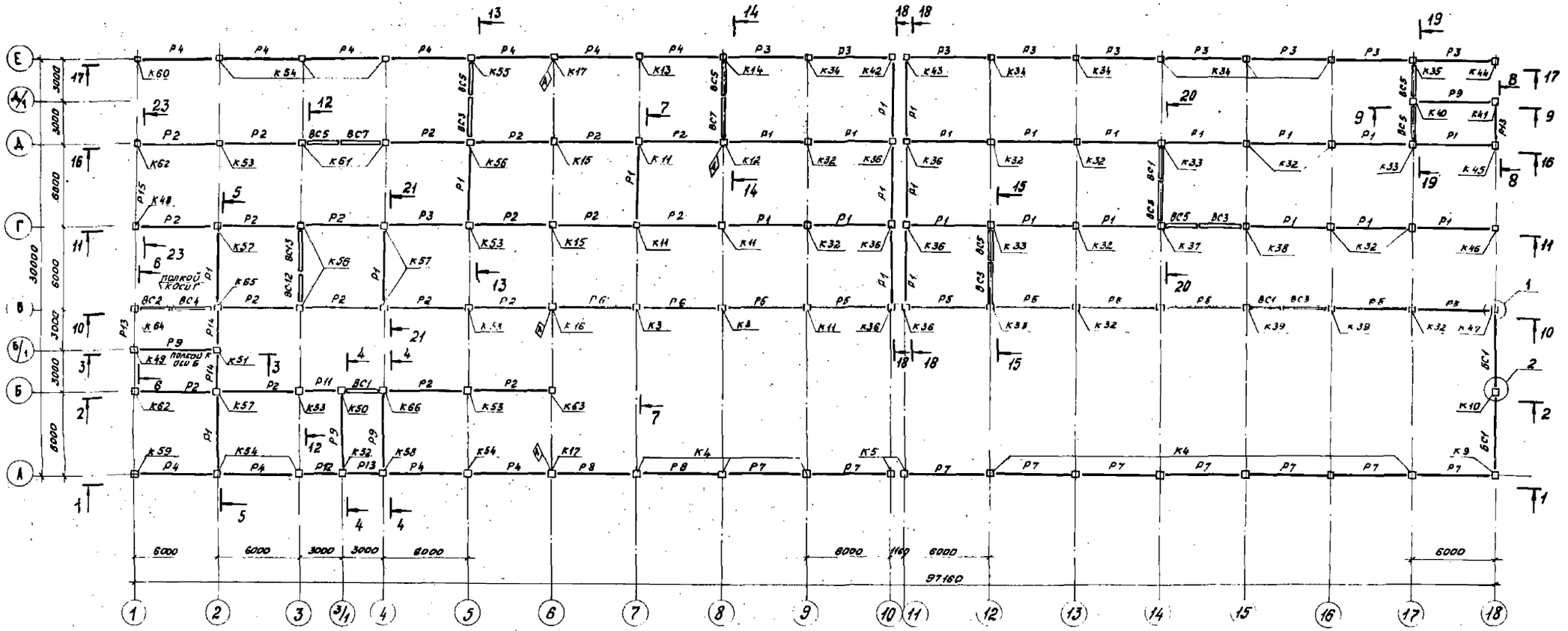

1. Разрезы 1-1 ... 22-22 см. листы 30...33
2. Указания см. лист 30.

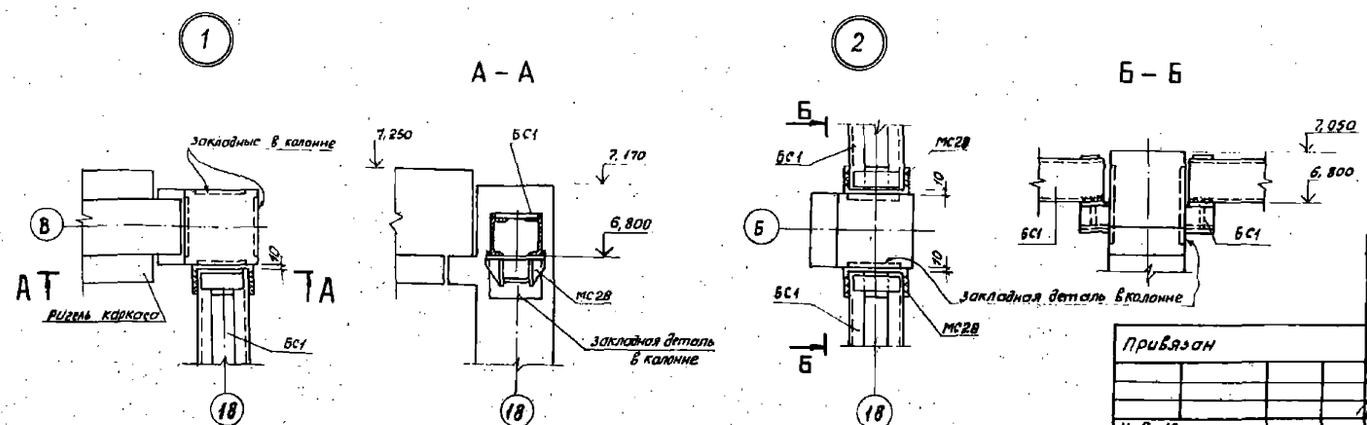

					ТП506-142.86 -КЖ		
		ГИП	Леонтьев	12.85	Аэровокзал на 400 пассажиров в час для внутрисоюзных линий	Стадия	Лист	Листов
		Нач.отд.	Фрид	12.85		Р	29	
		Гл.спец.	Якушин	20.12.85				
		Рук.гр.	Ковешникова	4.12.85				
		Арх.	Усенко	20.12	Схема расположения элементов каркаса на отм. 7.200. Узлы 1 и 2	АЭРОПРОЕКТ МОСКВА		
		Вед.инж.	Корманова	12.85				
Привязан		Н.контр.	Спесарева	12.85				
Инв. №								

Копировал Формат А2

Арх. А-719-КЖ-29

Инв. № подл. | Подпись и дата | Взам. инв. №

Типовой проект 506-142.86 Альбом II

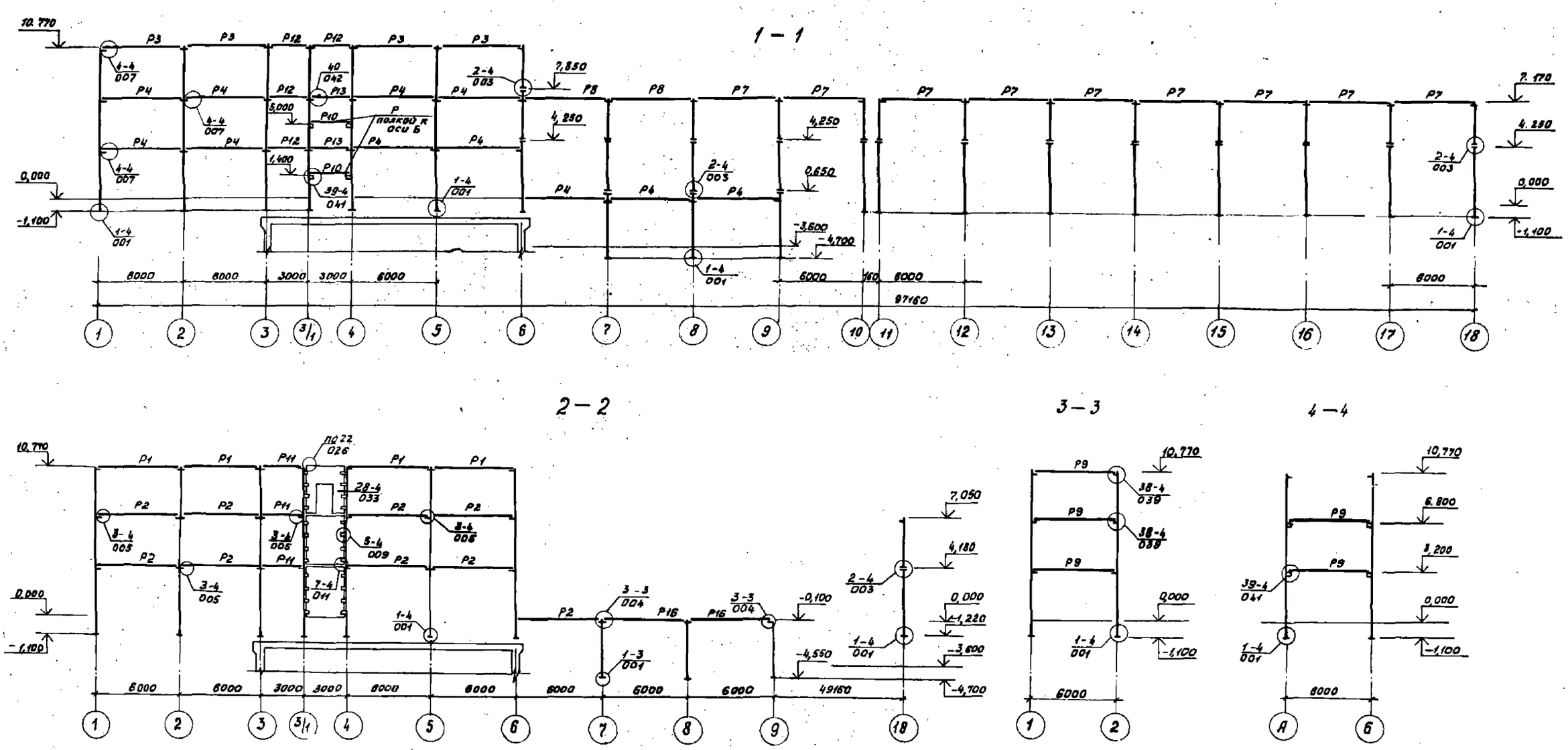

1. Узлы замаркированы по серии 1.020-1/83 вып.6
2. Спецификацию к схемам расположения элементов каркаса см. лист 34.
3. Монтаж сборных изделий со значком „А" вести в соответствии с расположением этого значка.

Привязан				ТП506-142.86 -КЖ			
	ГИП	Леонтьев		Аэровокзал на 400 пассажиров в час для внутрисоюзных линий	Стадия	Лист	Листов
	Нач.отд.	Фрид			Р	30	
	Рук.гр.	Кочемировская		Разрезы 1-1 ... 4-4 к схемам расположения элементов каркаса	АЭРОПРОЕКТ МОСКВА		
	Вед.инж.	Карманова					
Инв.№	Н.контр.	Слесарева					

Копировал Сам- Формат А II

Инв.№ подл. | Подпись и дата | Взам.инв.№

Типовой проект 506-142.86 Альбом I

5-5

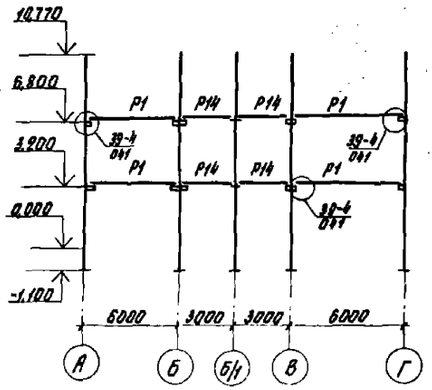

6-6

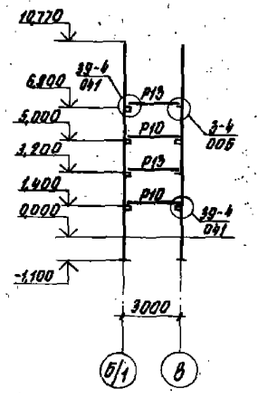

7-7

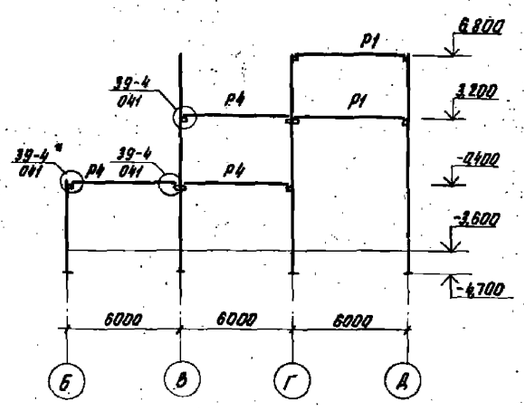

8-8 9-9

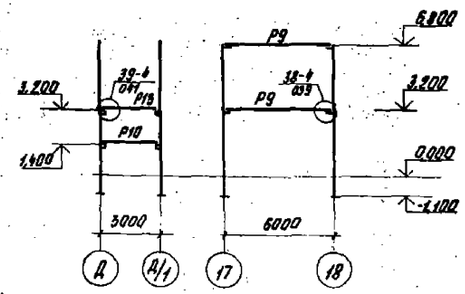

12-12

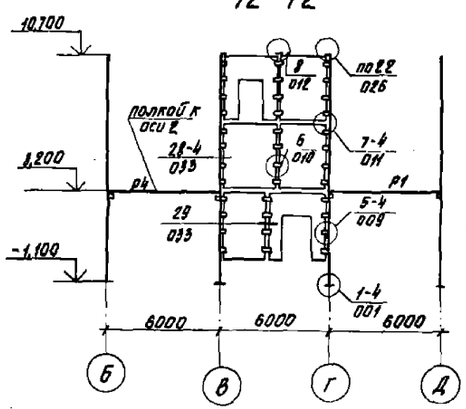

14-14

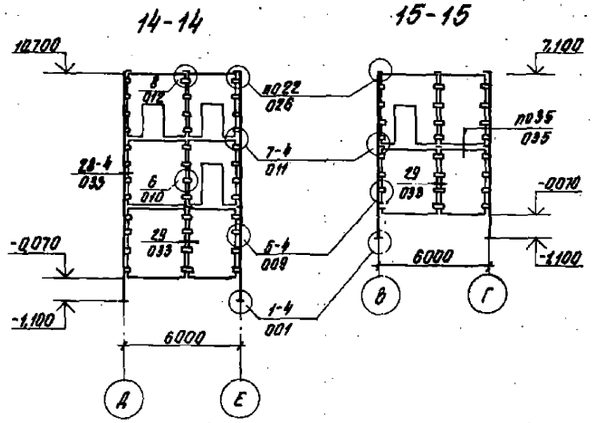

15-15

18-18

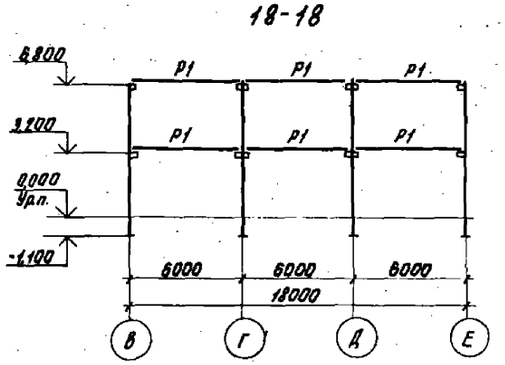

22-22

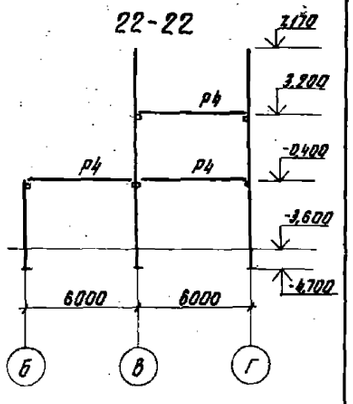

13-13

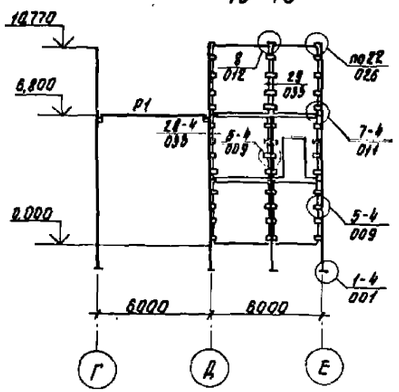

19-19

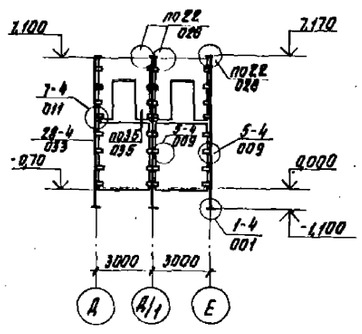

20-20

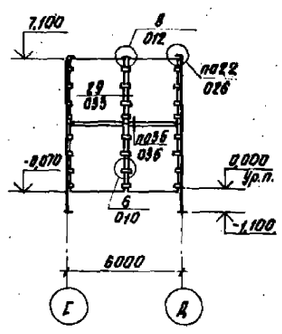

21-21

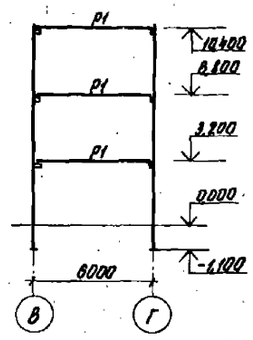

1. В узле 39-4 даны отметки верха металлической консоли.
2. Узел 39-4* отличается от узла 39-4 по серии 1.020-1/83 вып. 6-1 наличием соединительного элемента МС1 вместо МС 28

Привязан

Инв.№

ГИП	Ленитьев		
Нач.отд.	Фрид		
Рук.гр.	Кочегарова		
Ведущие	Карпенова		
Н.контр.	Слесарева		

ТП 506-142.86 -КЖ

Стадия	Лист	Листов
Р	31	

Перевязка по Ю-Ю аксонометрии для внутрисоюзных линий

Разрезы 5-5... 9-9, 12-12... 15-15, 18-18... 22-22 к схемам расположения элементов каркаса

АЭРОПРОЕКТ Москва

Формат А2

Копировал

Инв.№ подл. | Подпись и дата | Взам.инв.№

Альбом II

Типовой проект 506-142.86

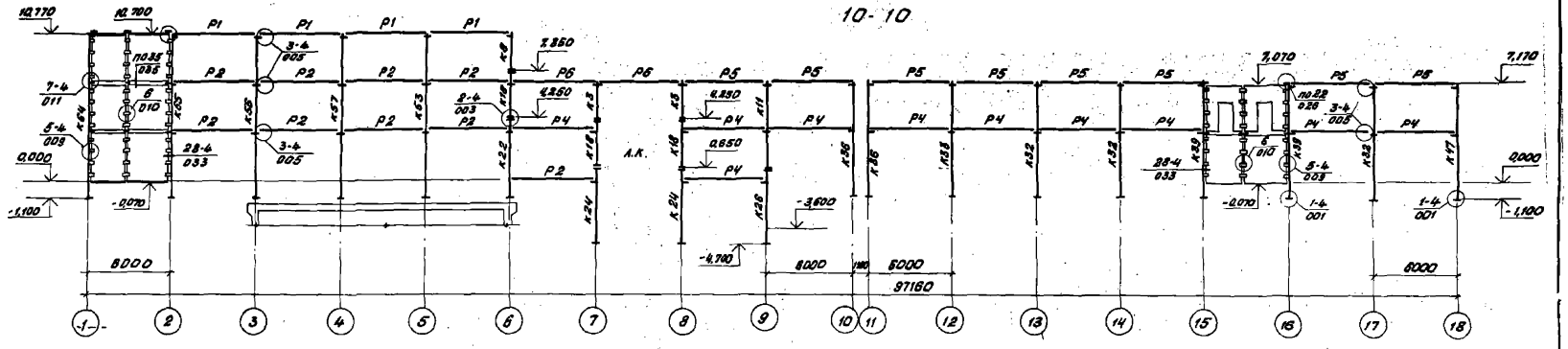

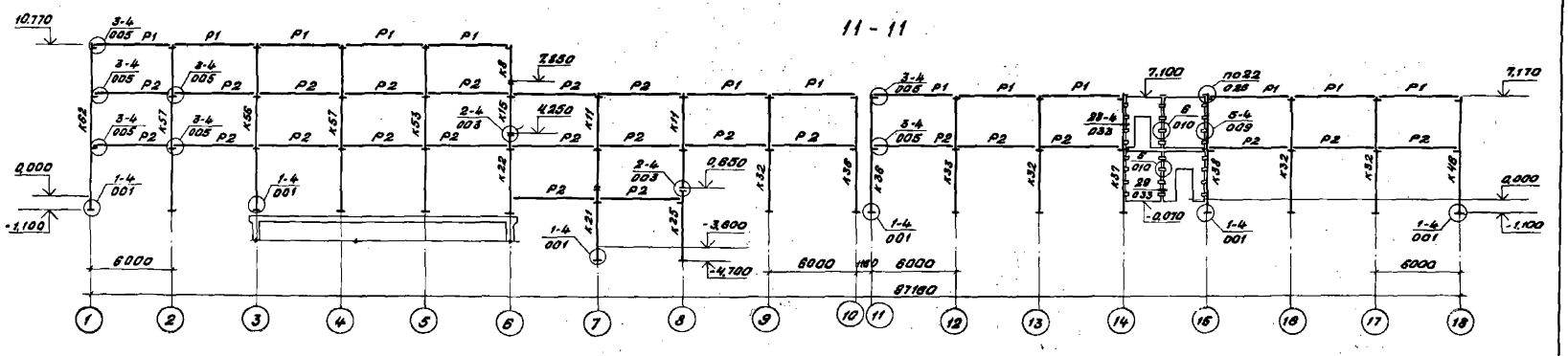

				ТП506-142.86 -КЖ		
Привязан	ГИП	Леонтьев		Разработан на 400 тысячных вып. для внутрисоюзных линий	Стадия	Лист	Листов
	Начатв.	Фрид			Р	32	
	Рук.гр.	Кожевникова		Разрезы 10-10, 11-11 к схемам расположения элементов каркаса	АЭРОПРОЕКТ МОСКВА		
	Вед.инж.	Карманова					
Инв.№	Н.контр.	Слесарева					

Копировал Валюшина

формат А2

Типовой проект 506-142.86 Альбом II

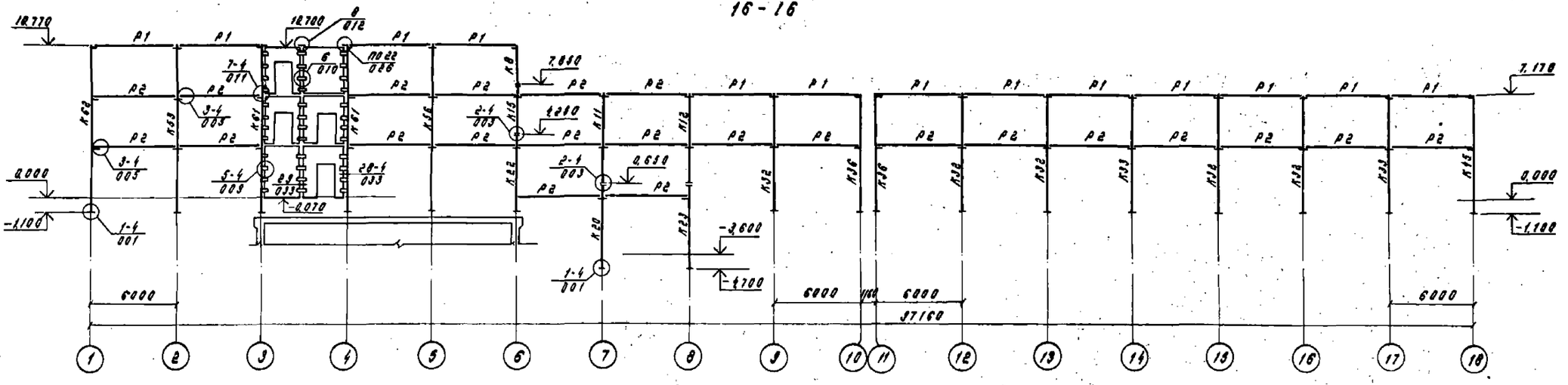

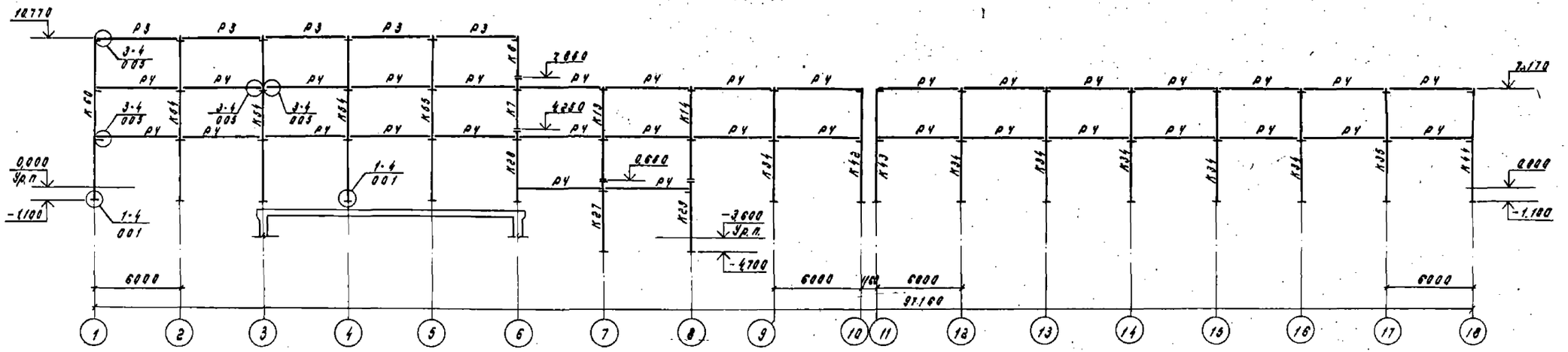

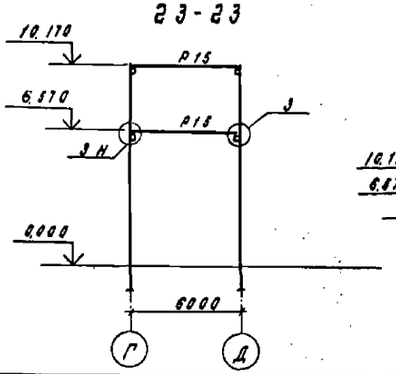

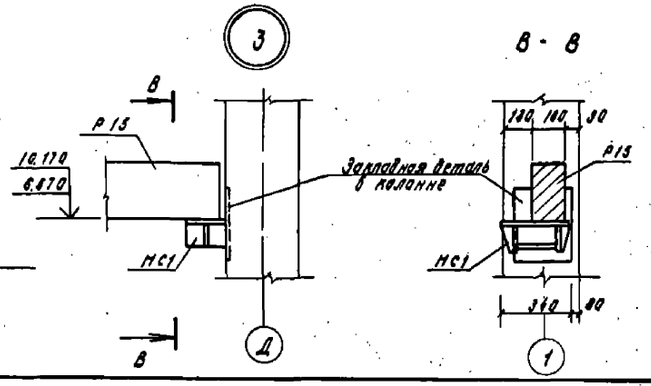

Привязан				ТП506-142.86 -КЖ	
	ГИП	Леонтьев		Аэровокзал на 100 пассажиров в час для внутрисоюзных линий	Стадия: Р; Лист: 33; Листов:
	Начотд.	Фрид	20.12.85		
	Рук.гр.	Коченировская		Разрезы 16-16, 17-17, 23-23 к схемам расположения элементов каркаса	АЭРОПРОЕКТ МОСКВА
	Вед.инж.	Карманова			
Инв. №	Н.контр.	Слесарева	12.85		

Копировал

Формат А2

Арх. А-713- КЖ-33

Альбом II

Типовой проект 506-142.86

Марка поз.	Обозначение	Наименование	Кол.	Масса ед, кг	Примечание
		Колонны			
К1	ТП -КЖИ-101.00	1КО 3.36-1	1	1018	
К2		1КД 3.36-1	2	1035	
К3	1.020-1/83.2-7 01	1КВД 4.36-2.4	2	1225	
К4	ТП506-142.86-КЖИ-102.00	1КВД 4.36-2,4-1	9		
К5	-103,00	1КВО 4,36-2,4-1	2	1200	
К6		1КВО 4.36-2,4-2	1		
К7		1КВО 4,36-2,4-3	1		
К8		1КВО 4.36-2,4-4	3		
К9		1КВО 4,36-2,4-5	1		
К10		1КВО 4,36-2,4-6	1		
К11	1.020-1/83. 2-7 02	2КВД 4,36-2,1	4	2700	
К12	ТП506-142.86-КЖИ-104.00	2КВД-4,36-2,1-1	1		
К13	-105.00	2КВД 4,36-2,3-1	1		
К14		2КСД 4,36-2,3-2	1		
К15	1.020-1/83 2-7 04	1КСД 4,36-2,4	2	1475	
К16	ТП506-142.86-КЖИ-106.00	1КСД 4,36-2,4 1	1		
К17		1КСД 4,36-2,5-1	2		
К18	-107.00	1КСО 4,36-2,4-1	2		
К19	1.020-1/83. 2-7 04	1КС 4,36-5	3	1450	
К20	1.020-1/83. 2-7 06	1КНД 4,36-2,4	1	2425	
К21	ТП506-142.86-КЖИ-108.00	1КНД 4,36-2,4-1	1		
К22		1КНД 4.36-2,4-2	3		
К23	-109.00	1КНО 4,36-2,4-1	1	2175	
К24		1КНО 4,36-2,4-2	2		
К25		1КНО 4,36-2,4-3	1		
К26		1КНО 4,36-2,4-4	1		
К27	-110.00	1КНД 4,36-2,5-1	3	2425	
К28		1КНД 4,36-2,5-2	1		
К29	-111.00	1КНО 4,36-2,5-1	2	2175	
К30		1КНО 4,36-2,5-2	1		
К31	1.020-1/83. 2-7 06	1КН 4.36-5	10	2150	
К32	1.020-1/83. 2-7 09	2КБД 4.36-2,1	12	3400	
К33	ТП506-142.86-КЖИ 4.04.00	2КБД 4.36-2,1-1	4		
К34	-112.00	2КБД 4,36-3,4-1	6		
К35		2КБД 4,36-3,4-2	1		
К36	-113.00	2КБО 4,36-2,1-1	6	3350	
К37		2КБО 4,36-2,1-2	1		
К38		2КБО 4,36-2,1-3	1		
К39		2КБО 4,36-2,1-4	2		
К40		2КБО 4,36-2,1-5	1		
К41		2КБО 4,36-2,1-6	1		
К42	-114.00	2КБО 4,36-3,4-1	1		
К43		2КБО 4,36-3,4-2	1		
К44		2КБО 4,36-3,4-3	1		

Марка поз.	Обозначение	Наименование	Кол.	Масса ед, кг	Примечание
К45	ТП506-142.86-КЖИ-114.00	2КБО 4,36-3,4-4	1	3350	
К46		2КБО 4,36-3,4-5	1		
К47		2КБО 4,36-3,4-6	1		
К48	-115.00	3КБО 4,36-2,6-9	1	4875	
К49	-116.00	3КБО 4,36-2,1-1	1	4825	
К50		3КБО 4,36-2,1-2	1		
К51	-117.00	3КБД 4,36-2,2-1	1		
К52		3КБД 4,36-2,2-2	1		
К53	1.020-1/83.2-7 10	3КБД 4,36-2,6	5		
К54	ТП506-142.86-КЖИ-118.00	3КБД 4,36-2,6-1	6		
К55		3КБД 4,36-2,6-2	1		
К56		3КБД 4,36-2,6-3	3		
К57		3КБД 4,36-2,6-4	4	4875	
К58		3КБД 4,36-2,6-5	2		
К59	-119.00	3КБО 4,36-2,6-1	1		
К60		3КБО 4,36-2,6-2	1		
К61		3КБО 4,36-2,6-3	2		
К62		3КБО 4,36-2,6-4	2		
К63		3КБО 4,36-2,6-5	1		
К64		3КБО 4,36-2,6-6	1		
К65		3КБО 4,36-2,6-7	1		
К66		3КБО 4,36-2,6-8	1		
		Диафрагмы жесткости			
ВС1	1.020-1/83 4-1-21	2Д26.36	14	4050	
ВС2		1Д 26.36	2	3630	
ВС3	-22	2Д 30.36	13	5340	
ВС4		1Д 30,36	2	4230	
ВС5	-30	2ДП 26.36	9	3150	
ВС6	ТП506-142.86-КЖИ-401.00	2Д26.36-1	1	4050	
ВС7	1.020-1/83. 4-1 31	2ДП30.36	5	3720	
ВС8	20	2Д 24,36	1	3780	
ВС9	32	2ДП32.36	1	3350	
ВС10	ТП506-142.86-КЖИ-402.00	1Д 56.33-1	1	7300	
ВС11	-401.00	2Д 30.36-1	1	5340	
ВС12	-403.00	2Д 26.36-1	1	4050	
ВС13		2Д 30.36-1	1	5340	
		Ригели			
Р1	1.020-1/83.3-1. 01	РДП 4,56-50 Ат V	57	2550	
Р2		РДП 4,56-90 Ат V	65	2550	
Р3	05	РОП 4,56-30 Ат V	18	2350	

Марка поз.	Обозначение	Наименование	Кол.	Масса ед, кг	Примечание
Р4	1.020-1/83.3-1 05	РОП 4,56-60 Ат V	53	2350	
Р5	1.020-1/83.3-10 08	РДТ 6,56-90 Ат V	8	3600	
Р6		РДТ 6,56-110 Ат V	2		
Р7	09	РОТ 6,56-60 Ат V	9	3300	
Р8		РОТ 6,56-100 Ат V	2		
Р9	1.020-1/83 3-1 06	РЛП 4,56-30 Ат V	9	840	
Р10	13	РЛП 4,26-45 Ат V	4		
Р11	11	РДП 4,26-90 Ат V	3	1110	
Р12	12	РОП 4,26-60 Ат V	4	1050	
Р13	17	Р3 26	6	350	
Р14	11	РДП 4,26-60 Ат V	4	1110	
Р15	17	Р3.56	2	750	
Р16	02	РДП 4,57-80 Ат V	2	2600	
БС1	ТП506-142.86-КЖИ-811.00	Стальная балка БС1	2	250,6	
		изделия соединительные			
МС-1	ТП506-142.86-КЖИ-810.00	МС1	66	16,28	
МС-2	1.020-1/83.7-1 020	МС-2	36	0,26	
МС-5	70.12.060.200	МС-5	455	1,32	
МС6	1.020-1/83.7-1 040	МС6	440	0,10	
МС7	1.20.12.060.200	МС7	100	2,26	
МС8	1.020-1/83.7-1 040	МС8	100	0,16	
МС10	1.020-1/83.7-1 030	МС10	75	1,37	
МС22	360.10.070.360	МС22	40	1,02	
МС26	1.020-1/83.7-1 080	МС26	56	3,2	
МС28	1.020-1/83 7-1 090	МС28	76	12,66	
МС29	140.90.10.080.220	МС29	16	3,85	
		Материалы			
		цементный раствор			
		марки 200	3,50		м³
		марки 300	0,10		м³
		Бетон			
		марки 200	4,50		м³
		марки 300	4,10		м³

Взам. инв. №

Подпись и дата

Инв. № подл.

Привязан

Инв. №

ГИП	Леонтьев		12.85
Нач. отд.	Фрид		10.12.85
Рук. гр.	Кочемировская		12.12.85
Вед. инж.	Карманова		12.12.85
Н. контр.	Слесарева		12.12.85

ТП506-142.86 -КЖ

Аэровокзал на 400 пассажиров в час для внутрисоюзных линий

Стадия	Лист	Листов
Р	34	

Спецификация к схемам расположения элементов каркаса

АЭРОПРОЕКТ Москва

Копировал

Формат А2

Арх. А-719-КЖ-36

Типовой проект 406-142.86 Альбом I

Схема расположения стеновых панелей по оси А между осями 1-6

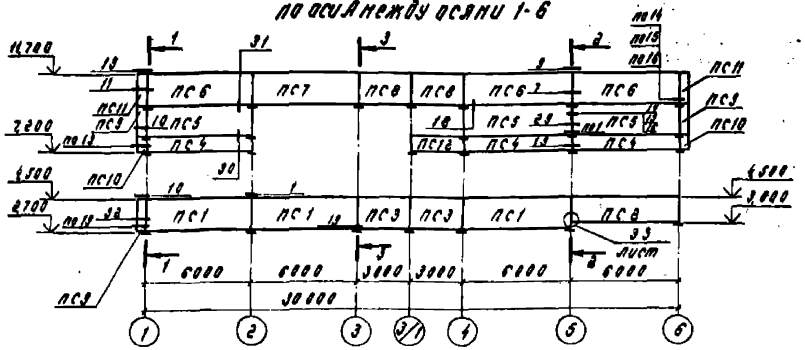

Схема расположения стеновых панелей по оси 6 между осями А-Е

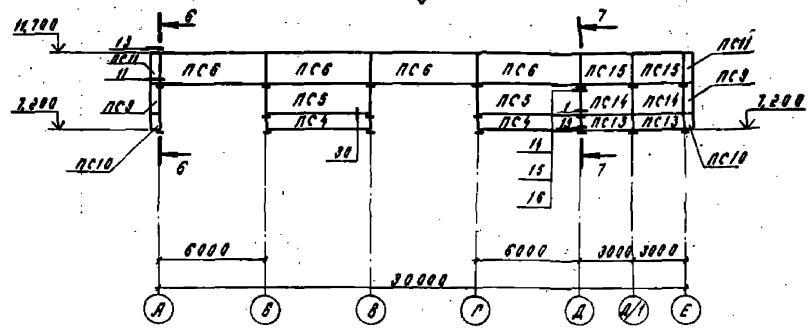

Схема расположения стеновых панелей по оси Е между осями 18-1

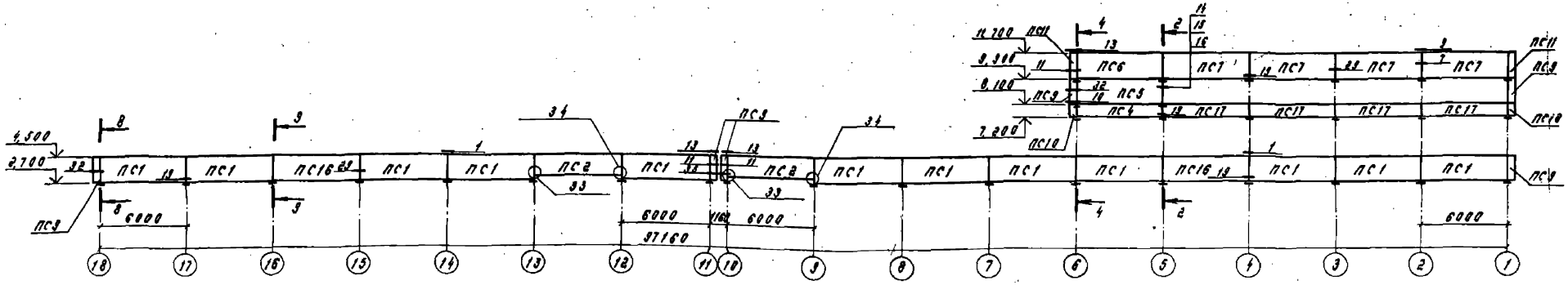

Схема расположения стеновых панелей по оси 1 между осями Е-А

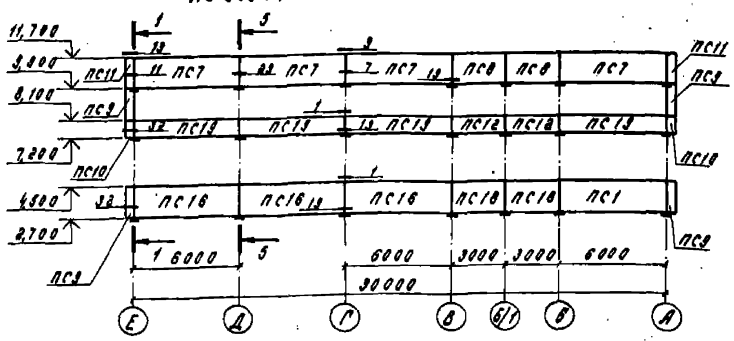

Схема расположения стеновых панелей по оси 18 между осями Г-Е

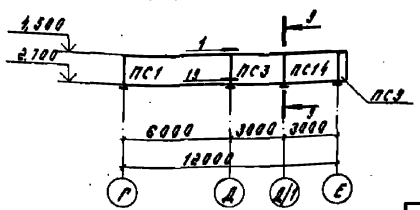

1. Узлы 33, 34 разработаны на листе 36, остальные узлы выполняются по серии 1.030.1-1 Вып. 3-1
2. Сечения 1-1... 3-3 см. лист 36
3. Спецификацию к схемам расположения стеновых панелей см. лист
4. Продолжение общих указаний см. лист 37

					ТПОВ-142.86 -КЖ		

Альбом II

Типовой проект 506-142.86

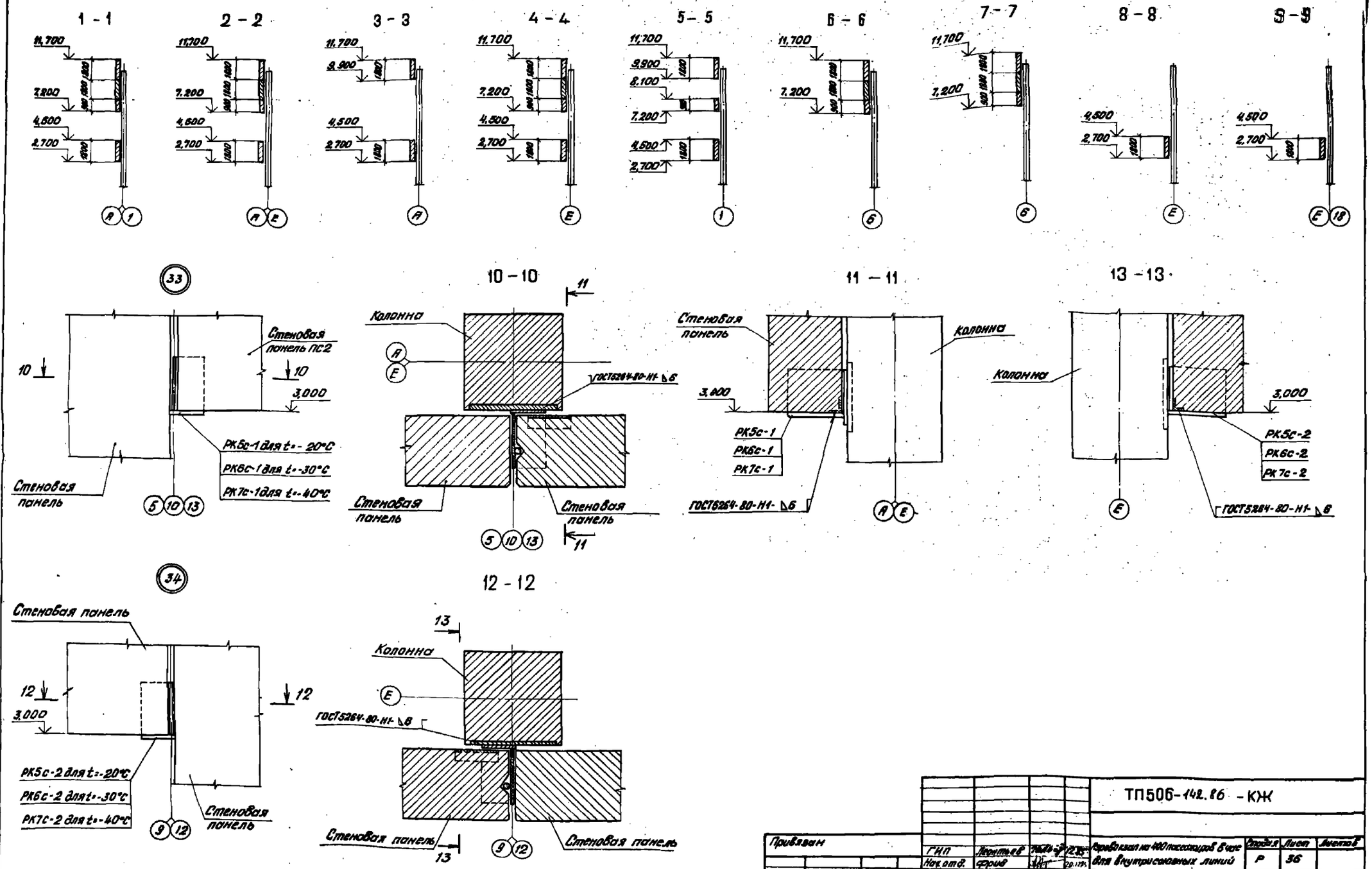

				ТП506-142.86 - КЖ			
Привязан	ГИП	Леонтьев		Перевязан на 400 пассажиров в час для внутрисоюзных линий	Стадия	Лист	Листов
	Нач. отд.	Фрид			Р	36	
	Рук. гр.	Ионкинова		Сечения 1-1...13-13 к схемам расположения стеновых панелей. Узлы 33, 34	АЭРОПРОЕКТ Москва		
Инв. №	Рук. гр.	Калинин					
	Н. контр.	Слесарева					

Копировал Валкушина

формат А2

Типовой проект 506-142.86 Альбом II

Марка, поз.	Обозначение	Наименование	Кол.	Масса ед, кг	Примечание
		Для t=-20°C			
		Стеновые панели			
ПС1	ТП506-142.86 – КЖИ–	ПС60.18.2,5-4л-28	17	4100	
ПС2	– КЖИ–	ПС60.15.2,5-5л-31	3	3420	
ПС3	– КЖИ–	ПС30.18.2,5-6л-28	3	2040	
ПС4	– КЖИ–	ПС60.9.2,5-6л-32	6	2050	
ПС5	– КЖИ–	ПС60.18.2,5-4л-33	6	4100	
ПС6	– КЖИ–	ПС60.18.2,5-4л-34	8	4115	
ПС7	– КЖИ–	ПС60.18.2,5-4л-35	9	4115	
ПС8	– КЖИ–	ПС30.18.2,5-6л-36	4	2055	
ПС9	– КЖИ–	3ПС46.180.25-л-1	9	463	
ПС10	– КЖИ–	3ПС46.90.25-л-1	4	233	
ПС11	– КЖИ–	3ПС46.180.25-л-2	4	466	
ПС12	– КЖИ–	ПС30.9.2,5-6л-37	3	1020	
ПС13	– КЖИ–	ПС30.9.2,5-6л-38	2	1020	
ПС14	– КЖИ–	ПС30.18.2,5-6л-39	3	2040	
ПС15	– КЖИ–	ПС30.18.2,5-6л-40	2	2055	
ПС16	– КЖИ–	ПС60.18.2,5-4л-41	5	4100	
ПС17	– КЖИ–	ПС60.9.2,5-6л-42	4	2050	
ПС18	– КЖИ–	ПС30.18.2,5-6л-43	2	2040	
ПС19	– КЖИ–	ПС60.9.2,5-6л-44	4	2050	
		Консоли опорные			
	1.030.1-1.4-1-330-03	РК5С	106	12,2	
	ТП506-142.86 – КЖИ–	РК5С-1	3		
	– КЖИ–	РК5С-2	2		
		Для t=-30°C			
		Стеновые панели			
ПС1	ТП506-142.86 – КЖИ–	ПС60.18.3,0-6л-28	17	4850	
ПС2	– КЖИ–	ПС60.15.3,0-6л-31	3	4030	
ПС3	– КЖИ–	ПС30.18.3,0-6л-28	3	2420	
ПС4	– КЖИ–	ПС60.9.3,0-6л-32	6	2420	
ПС5	– КЖИ–	ПС60.18.3,0-6л-33	6	4850	
ПС6	– КЖИ–	ПС60.18.3,0-8л-34	8	4865	
ПС7	– КЖИ–	ПС60.18.3,0-6л-35	9	4865	
ПС8	– КЖИ–	ПС30.18.3,0-6л-36	4	2435	
ПС9	– КЖИ–	3ПС51.180.30-л-1	9	583	
ПС10	– КЖИ–	3ПС51.90.30-л-1	4	293	

Марка, поз.	Обозначение	Наименование	Кол.	Масса ед, кг	Примечание
ПС11	ТП506-142.86 – КЖИ–	3ПС51.180.30-л-2	4	583	
ПС12	– КЖИ–	ПС30.9.3,0-6л-37	3	2420	
ПС13	– КЖИ–	ПС30.9.3,0-6л-38	2	2420	
ПС14	– КЖИ–	ПС30.18.3,0-6л-39	3	2420	
ПС15	– КЖИ–	ПС30.18.3,0-6л-40	2	2435	
ПС16	– КЖИ–	ПС60.18.3,0-6л-41	5	4850	
ПС17	– КЖИ–	ПС60.9.3,0-6л-42	4	2420	
ПС18	– КЖИ–	ПС30.18.3,0-6л-43	2	2420	
ПС19	– КЖИ–	ПС60.9.3,0-6л-44	4	2420	
		Консоли опорные			
	1.030.1-1.4-1-330-02	РК6С	106	15,7	
	ТП506-142.86 – КЖИ–	РК6С-1	3		
	– КЖИ–	РК6С-2	2		
		Для t=-40°C			
		Стеновые панели			
ПС1	ТП506-142.86 – КЖИ–	ПС60.18.3,5-6л-28	17	5610	
ПС2	– КЖИ–	ПС60.15.3,5-6л-31	3	4670	
ПС3	– КЖИ–	ПС30.18.3,5-6л-28	3	2800	
ПС4	– КЖИ–	ПС60.9.3,5-6л-32	6	2790	
ПС5	– КЖИ–	ПС60.18.3,5-6л-33	6	5610	
ПС6	– КЖИ–	ПС60.18.3,5-6л-34	8	5625	
ПС7	– КЖИ–	ПС60.18.3,5-6л-35	9	5625	
ПС8	– КЖИ–	ПС30.18.3,5-6л-36	4	2815	
ПС9	– КЖИ–	3ПС56.180.35-л-1	9	733	
ПС10	– КЖИ–	3ПС56.90.35-л-1	4	363	
ПС11	– КЖИ–	3ПС56.180.35-л-2	4	736	
ПС12	– КЖИ–	ПС30.9.3,5-6л-37	3	1390	
ПС13	– КЖИ–	ПС30.9.3,5-6л-38	2	1390	
ПС14	– КЖИ–	ПС30.18.3,5-6л-39	3	2800	
ПС15	– КЖИ–	ПС30.18.3,5-6л-40	2	2815	
ПС16	– КЖИ–	ПС60.18.3,5-6л-41	5	5610	
ПС17	– КЖИ–	ПС60.9.3,5-6л-42	4	2790	
ПС18	– КЖИ–	ПС30.18.3,5-6л-43	2	2800	
ПС19	– КЖИ–	ПС60.9.3,5-6л-44	4	2790	

Марка, поз.	Обозначение	Наименование	Кол.	Масса ед, кг	Примечание
		Консоли опорные			
	1.030.1-1.4-1-330-01	РК7С	106	17,9	
	ТП506-142.86 – КЖИ–	РК7С-1	3		
		РК-7С-2	2		
		Для t=-20,-30,-40°C			
		Изделия соединительные			
	1.030.1-1.4-1-270	МС1	83	0,26	
	70.6.060.80	МС2	7	0,28	
	1.030.1-1.4-1-270-01	МС3	46	0,52	
	360.10.070.360	МС5	23	10,20	
	12.011.300	МС6	27	0,26	
	60.6.060.80	МС7	8	0,25	
	1.030.1-1.4-1-280	МС8	48	0,15	

5. Лицевая поверхность стеновых панелей – бетон, окрашенный силикатной краской.

6. Монтаж стен следует выполнять в соответствии с утвержденным ППР. В процессе монтажа необходимо обеспечить устойчивость здания и его частей на всех стадиях строительства.

7. Монтаж вышележащего яруса панелей следует выполнять после окончания монтажа и полного проектного закрепления нижележащего яруса.

8. Устойчивость панелей до их проектного закрепления должна быть обеспечена временными инвентарными связями.

9. Горизонтальные швы между ярусами панелей должны заполняться после установки панелей верхних ярусов на опорные столики с тем, чтобы не передавать вертикальную нагрузку на нижерасположенный ярус.

Инв. № подл. | Подпись и дата | Взам. инв. №

Привязан

Инв. №

ГИП	Леонтьев		12.85
Нач. отд.	Фрид		20.12.85
Рук. гр.	Крестовоздвиж		20.12.85
Рук. гр.	Калинин		20.12.85
Н. контр.	Спасарева		12.85

ТП 506-142.86 -КЖ

Аэровокзал на 400 пассажиров в час для внутриокружных линий

Стадия	Лист	Листов
Р	37	

Спецификация с схемой расположения стеновых панелей.

АЭРОПРОЕКТ МОСИВА

Копировал Сем-

Формат А2

Типовой проект 506-142.86 Альбом II

Схема расположения элементов перекрытия на отм. 0,000

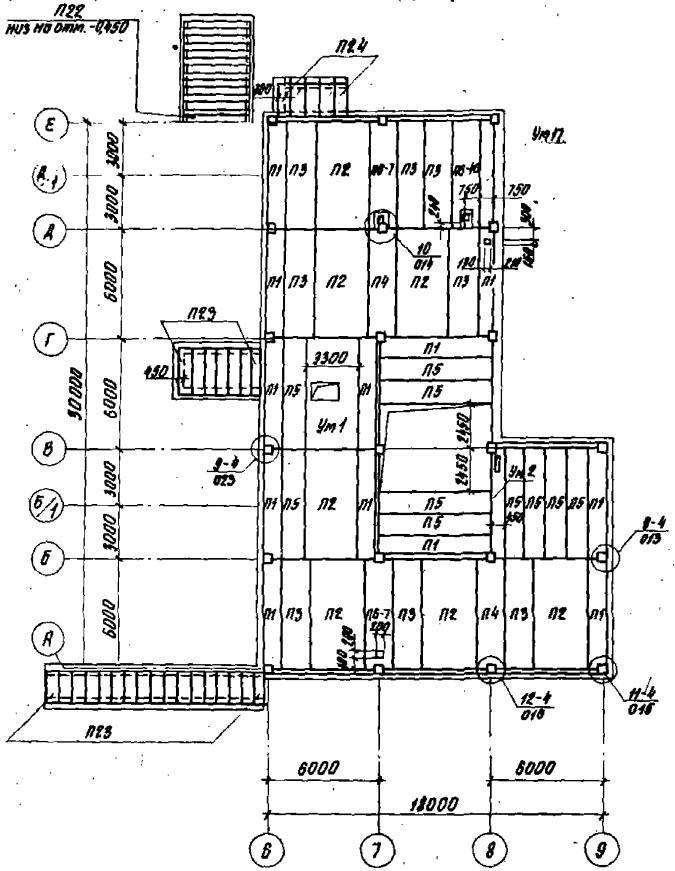

Схема расположения элементов покрытия на отм. 10,800

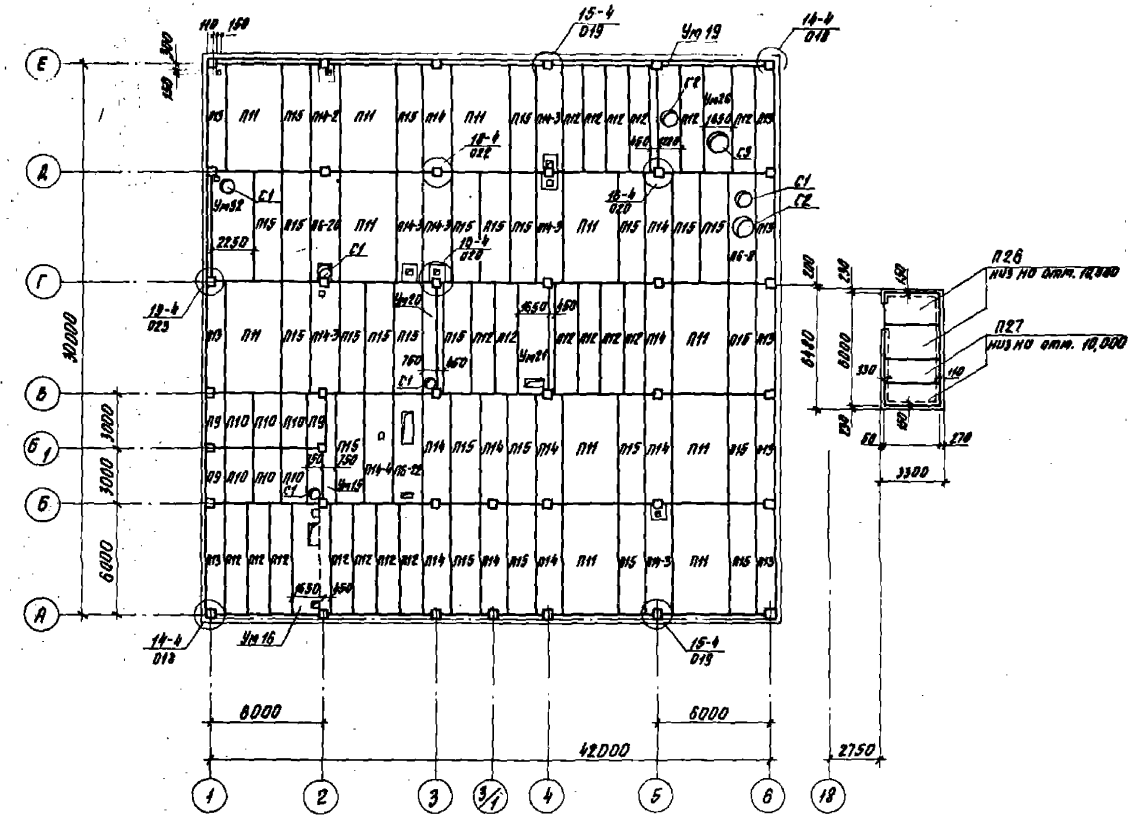

1. Узлы замаркированы по серии 1.020-1/83
2. Спецификацию к схемам расположения элементов перекрытия и покрытия см. листы 53,54.
3. Отверстия размером 150×150 обозначенные на схемах расположения пробивать в месте пустоты плит, не нарушая ребер между пустотами.
4. Ум.1,2,15,16,19,20,21,32 см. листы 42,46,47,48,50,51.

				ТП 506-142.86 -КЖ			
Привязан				Паровокзал на 400 пассажиров в час для внутрисоюзных линий	Стадия	Лист	Листов
		Нач. отд.	Фрид		Р	38	
		Рук. ср.	Кочегировская				
		Вед. инж.	Кормонова	Схемы расположения элементов перекрытия на отм. 0,000 и покрытия на отм. 10,800	АЭРОПРОЕКТ МОСКВА		
		Инженер	Звонцова				
Инв. №		Н. контр.	Слесарева				

Копировал

Формат А2

Согласовано

Отд. № подл.	Подпись и дата	Взам. инв. №	Нач. отд. № 3	Яковлев	Нач. отд. № 8
			Нач. отд. № 4	Хоецкий	Нач. отд. № 12
			Нач. отд. № 6	Иванова	
			Нач. отд. № 8	Крупоров	Пирогов

Схема расположения элементов перекрытия на отм. 3.600

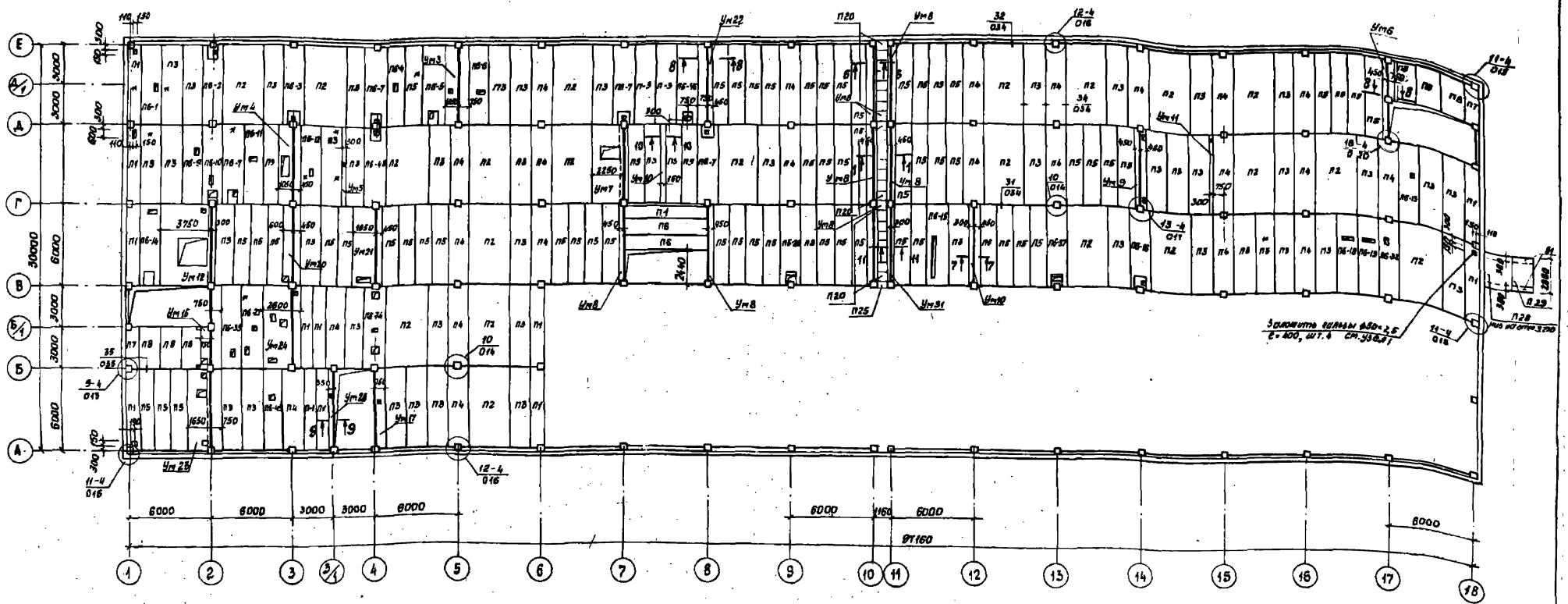

1. Указания см. лист 38
2. Отверстия для прочистки размером 150×150, обозначенные (п), пробить согласно чертежей марки ВК в тексте пустоты плит, не нарушая ребро плит.
3. Ун 3,4,6...10,12,14,15,17,24,24,23,31 см. листы 43...49, 51
4. Сечения 3-3... 11-11 см. лист 51

1 – 1

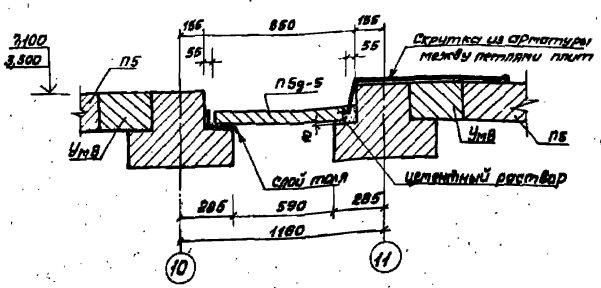

2 – 2

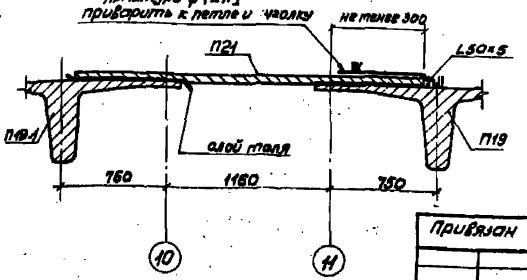

Привязан					ТП 506-142.86 -КЖ	
	ГИП	Леонтьев		№ 35		
	Начотд.	Фрид		1.17		
	Рук.гр.	Контиевская		12.17	Стадия / Лист / Листов	
	Ведущ.	Карпакова		24.12.86	Р / 39	
	Инж.	Звончова		20.12.86	Схема расположения элементов перекрытия на отм. 3.600	Аэропроект Москва
Ун.в.№	Н.контр.	Слесарева		12.86		

Копировал Семь — Формат А2

Инв. № подл. | Подпись и дата | Взам. инв. № | Инв. № дубл. | Подпись и дата | Инв. № подл. 4.2-2.000.00

Нач. отд. №8 Дорохов
Нач. отд. №12 Коптелина
Нач. отд. №4 Хасьянов
Нач. отд. №5 Хорский
Нач. отд. №6 Шкарбова

Альбом II
Типовой проект 506-142.86

Вах. 8.148-КЖ.39

Схема расположения элементов покрытия и перекрытия на отм. 7.200

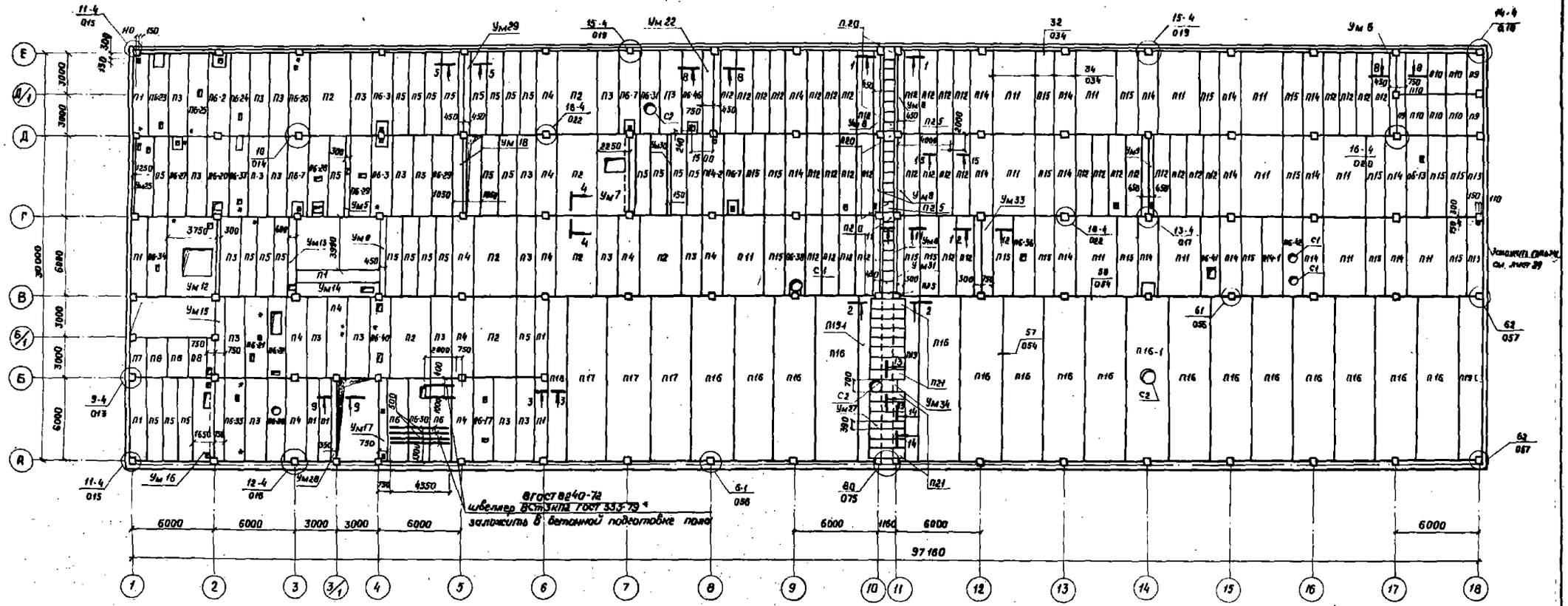

3—3

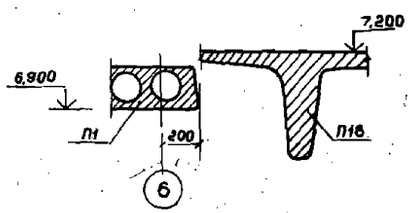

4—4

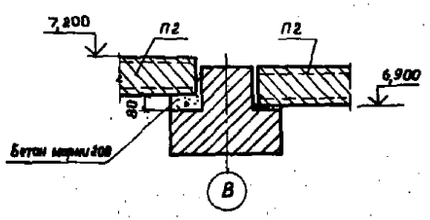

15—15

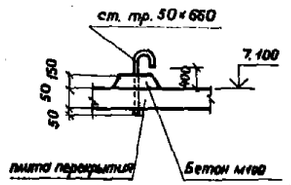

1. Указания см. лист 38
2. Отверстия для прочистки размером 150×150, обозначенные (*), пробить согласно чертежей марки ВК в месте пустоты плит, не нарушая ребер плит.
3. Ум 5...9, 12, 13, 15...18, 22, 27, 29, 34 см. листы 44...47, 50, 51.
4. Сечения 1-1...3-3, 5-5, 8-8, 9-9, 11-11...15-15 см. листы 39, 40, 51.

				ТП 506-142.86 -КЖ			
Привязан							
	ГИП	Леонтьев		Аэровокзал на 400 пассажиров в час для внутриконтинентальных линий.	Стадия	Лист	Листов
	Нач. отд.	Фрид			Р	40	
	Рук. гр.	Кочемировский					
	Вед. инж.	Корманова		Схема расположения элементов покрытия и перекрытия на отм. 7.200	АЭРОПРОЕКТ Москва		
	Инж.	Звонцова					
Инв. №	Н. контр.	Слесарева					

Копировал

Формат А2

Типовой проект 506-142.86 Альбом II

Согласовано

Нач. отд. №3 Яковлев; Нач. отд. №4 Хацевич; Нач. отд. №8 Ова; Нач. отд. №12 Драпкаров; Нач. отд. №14 Кателин

Инв. № подл. | Подпись и дата | Взам. инв. №

Типовой проект 506-142.86 Альбом II

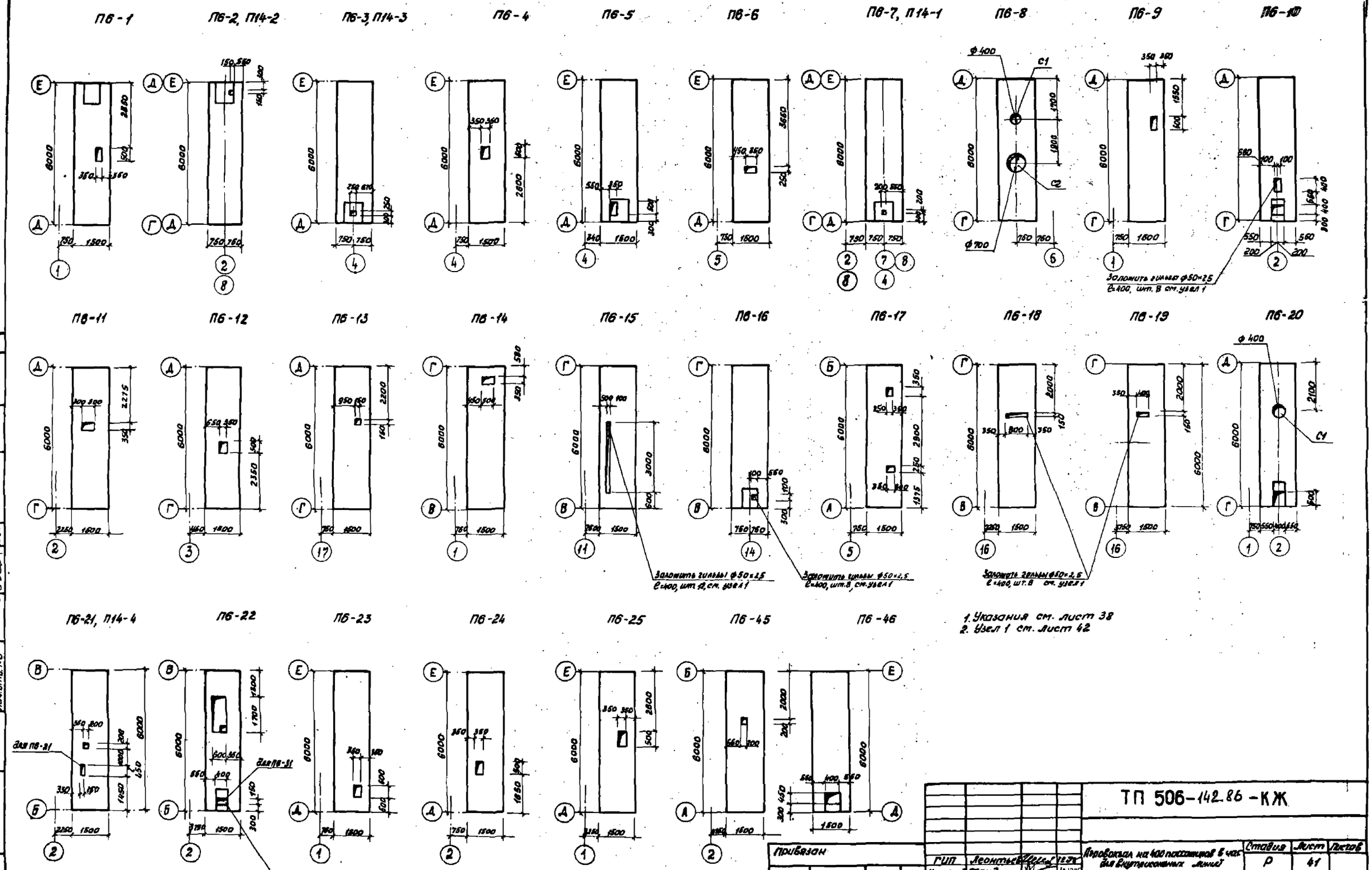

1. Указания см. лист 38
2. Узел 1 см. лист 42

ТП 506-142.86 -КЖ					
Привязан					
Инв. №					
ГИП	Леонтьев			Аэровокзал на 400 пассажиров в час для внутрисоюзных линий	Стадия: Р; Лист: 41; Листов:
Нач. отд.	Фрид				
Рук. гр.	Кочемировская			Пробивка отверстий в плитах перекрытий П6-1...П6-25, П14-1...П14-4, П6-45	АЭРОПРОЕКТ МОСКВА
Вед. инж.	Карманова				
Н. контр.	Слесарева				

Копировал Сомм- формат А2

Согласовано

Нач. отд. № 3	Яковлев		
Нач. отд. № 4	Хорецкий		
Нач. отд. № 6	Иванова		
Нач. отд. № 8	Лукьянов		
Нач. отд. № 12	Коптелин		

Типовой проект 506-142.86 Альбом II
Инв. № подл. | Подпись и дата | Взам. инв. №
Инв. № дубл. | Подпись и дата
Инв. № подл. | Подпись и дата | Взам. инв. № | Инв. № дубл. | Подпись и дата

П6-26

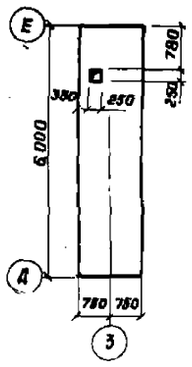

П6-27, П6-43

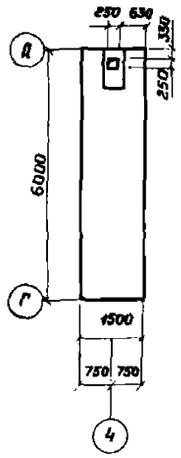

П6-28

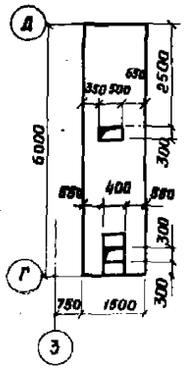

П6-29

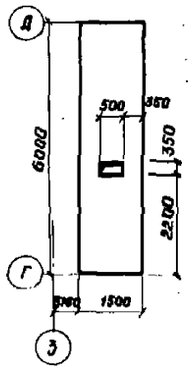

П6-30

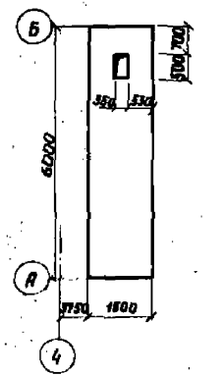

П6-31

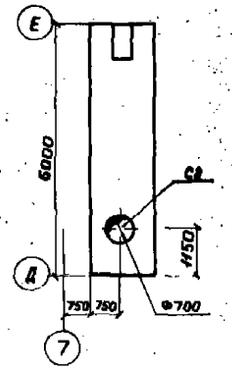

П6-32

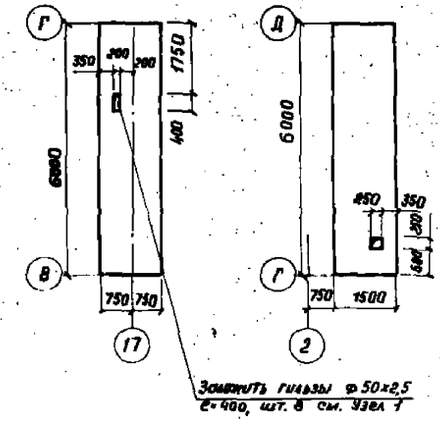

П6-33

П6-34

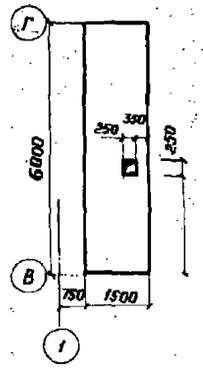

П6-35

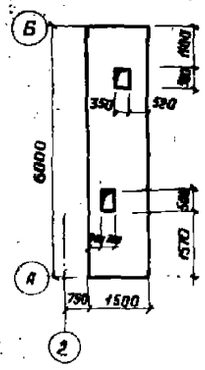

П19-1

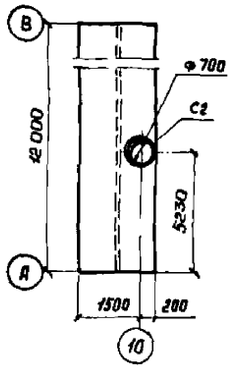

П16-1

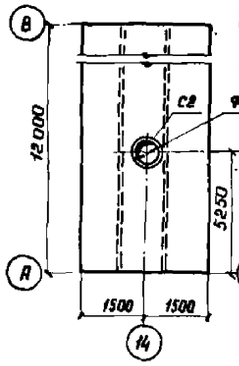

П6-36

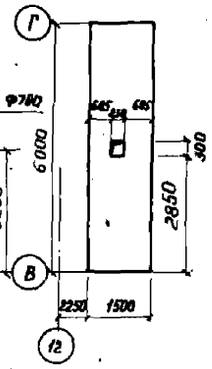

П6-37

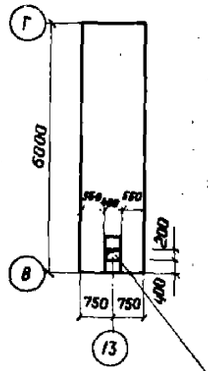

П6-38

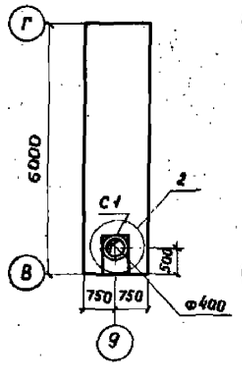

П6-39

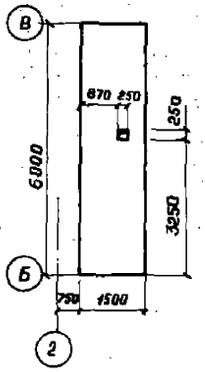

П6-40, П6-44

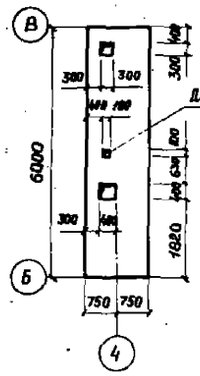

П6-41

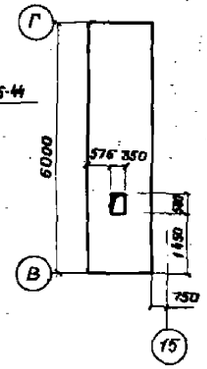

П6-42

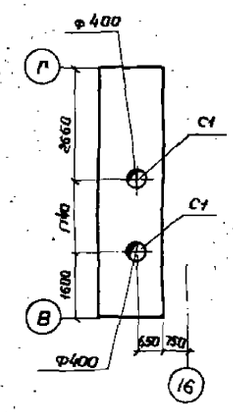

П14-43

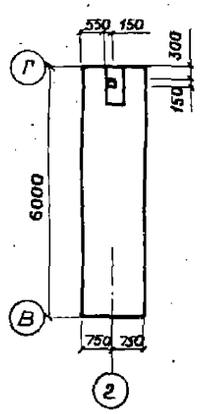

1. Отверстия для крепления антенн на кровле пробивать в пустоте плиты перекрытия, не нарушая ребер плит.
2. Отверстия в ребристых плитах марки ПРС пробиваются после монтажа плит, не нарушая ребер плит. Корыто плит заполняется керамзитобетоном М100 после установки гильз по узлу 1.

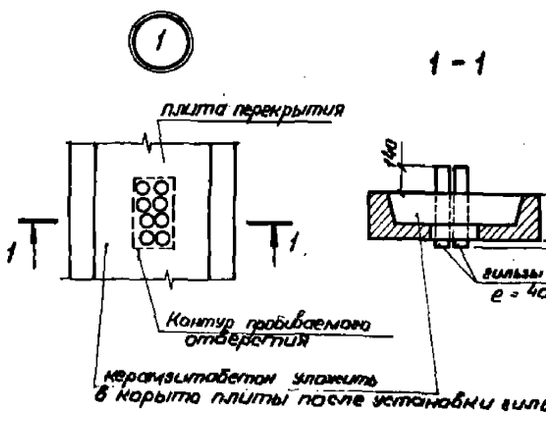

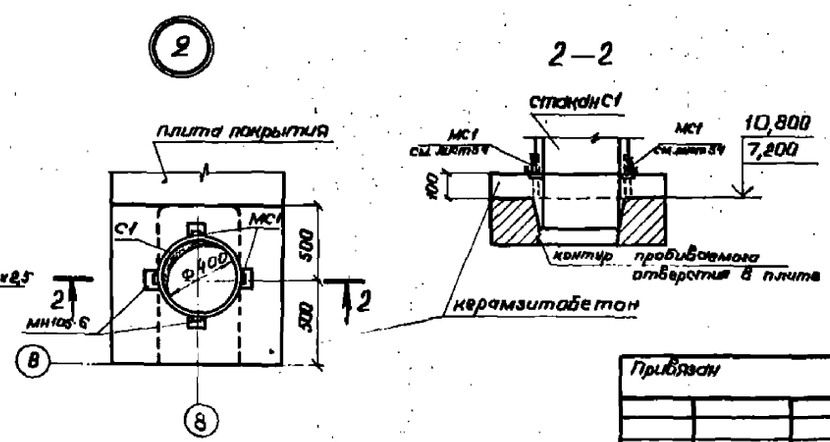

Привязан

Инв.№

ГИП	Леонтьев			20.12.87
Нач. отд.	Фрид			20.12.87
Рук. гр.	Кочмарович			20.12.87
Вед. инж.	Карманова			20.12.87
Инженер	Звонцова			20.12.87
Н. контр.	Слесарева			20.12.87

ТП 506-142.86 - КЖ

Аэровокзал на 100 пассажиров в час. Для внутренних линий.

Стадия	Лист	Листов
Р	42	

Привязка отверстий в плитах перекрытий П6-26... П6-37, П6-1, П19-1

АЭРОПРОЕКТ Москва

Копировал

Формат А2

Типовой проект 506-142.86 Альбом Е

Унифицированные конструкции

Спецификация монолитных участков УН1... УН3

Формат	Зона	Поз.	Обозначение	Наименование	Кол. на сооружение УН1	УН2	УН3		Примечание
				Сборочные единицы					
А4		1	ТП 506-142.86-КЖИ-702.00	Каркас плоский КР-1	4	—	4		
А4		2	-702.00	КР-2	2	—	—		
				Сетки сварные					Масса ед. кг
Б4		3	ТП 506-142.86-КЖИ-926.00	С $\frac{5Вр1-200}{Вр1-150}$ 3960×3660 $\frac{Ат-V}{Ат-V}$ ГОСТ 8478-81	1	—	—		69.8
Б4		4	-927.00	С $\frac{5Вр1-200}{Вр1-150}$ 1860×3660 $\frac{Ат-V}{Ат-V}$ ГОСТ 8478-81	—	—	1		32.8
Б4		5	-928.00	С $\frac{5Вр1-200}{Вр1-150}$ 720×3660 $\frac{Ат-V}{Ат-V}$ ГОСТ 8478-81	—	—	1		11.3
				Детали					
				А-III-12 ГОСТ 5781-82					
Б1		6	ТП 506-142.86-КЖИ-923.00	ℓ = 2880	4	—	—		10.3
Б1		7	-923.00	ℓ = 1380	4	—	—		4.9
Б1		8	-924.00	ℓ = 930	—	—	8		1.7
Б1		9	-925.00	ℓ = 910	—	38	—		34.0
Б1		10	-926.00	ℓ = 830	—	—	2		1.5
				А-III-8 ГОСТ 5781-82					
Б1		11*	ТП 506-142.86-КЖИ-934.00	ℓ = 1340	—	38	—		22.0
Б1		12	-935.00	ℓ = 220	72	—	48		10.3
				А-I-6 ГОСТ 5781-82					
Б1		13	ТП 506-142.86-КЖИ-936.00	ℓ = 5150	—	3	—		3.9
				Материалы					
				Бетон марки 200	2.44	0.41	2.46		м³

* Позицию 11 - см. ведомость деталей

1. В пределах отверстия стержни (поз. 13) разрезать по месту и отогнуть в тело бетона

Ун 1

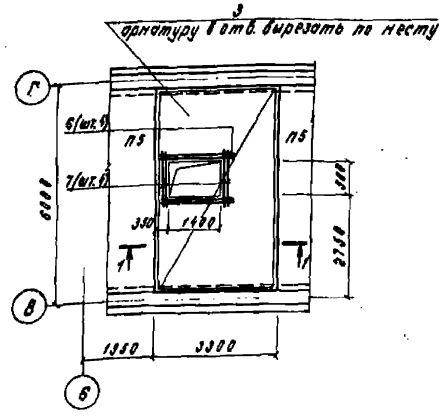

Ун 2

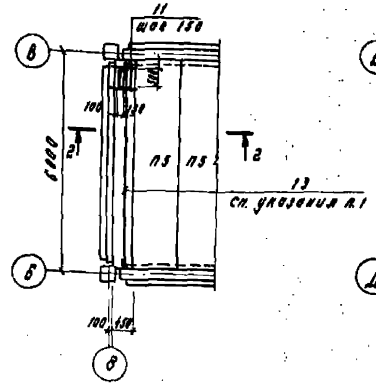

Ун 3

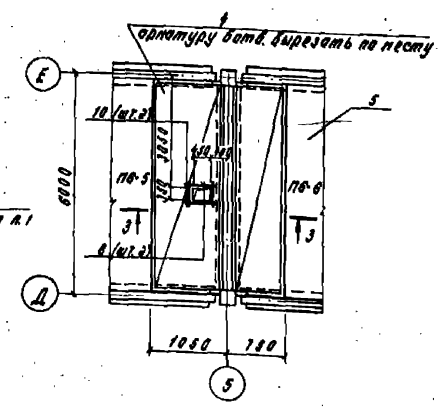

1-1

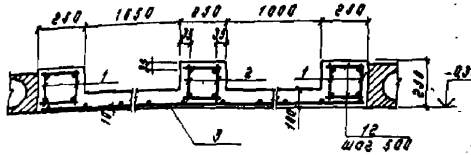

2-2

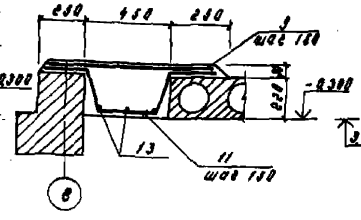

3-3

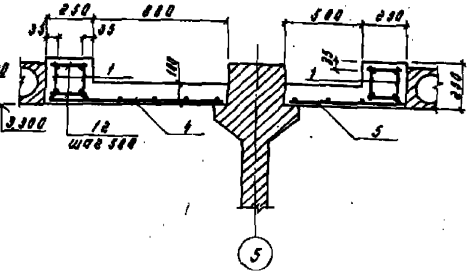

Ведомость расхода стали на один элемент, кг

Марка элемента	Изделия арматурные												Изделия закладные			Общий расход
	Арматура класса											Всего	Прокат марки ВСт3кп2-1		Всего	
	А-III						А-I		Вр-1		Всего	ГОСТ 8510-72*			
	ГОСТ 5781-82*						ГОСТ 5781-82*		ГОСТ 6727-80							
	8	12	20	28	32	Итого	6	8	Итого	5	Итого		Стальной	Итого		
Ун1	55.2	—	88.2	54.8	143.2	341.4	—	13.8	13.8	14.3	14.3	370.1	8.6	8.6	8.6	388.7
Ун2	12.6	38.0	—	—	—	48.6	3.3	—	3.3	—	—	53.5	—	—	—	53.5
Ун3	30.4	—	58.8	—	143.2	232.4	—	13.2	13.2	7.3	7.3	253.5	6.4	—	—	259.9

Ведомость деталей

Поз.	Эскиз
11	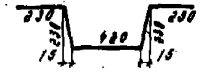

ТП 506-142.86 -КЖ

Привязан						Разработан на 400 пассажиров в час для внутрисетевых линий	Стадия	Лист	Листов
	ГИП	Леонтьев			20.12.85		Р	43	
	Нач. отд.	Фрид			20.12.85	Монолитные участки УН1... УН3 с схемой расселения элементов перекрытий и покрытий	АЭРОПРОЕКТ МОСКВА		
	Рук. гр.	Антоненко			20.12.85				
Инв. №	Инженер	Звенкова			12.85				
	Н. контр.	Сисоева			12.85				

Копировал

Формат А2

Типовой проект 306-142.86 Альбом X

Ун 4

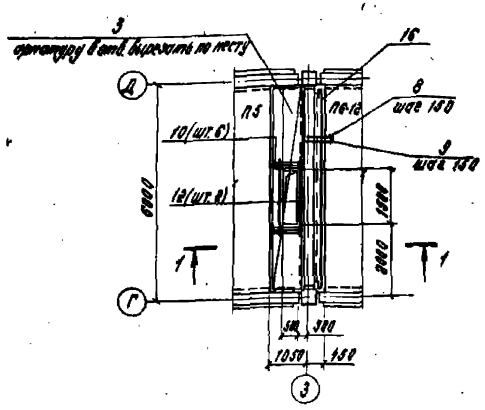

Ун 5

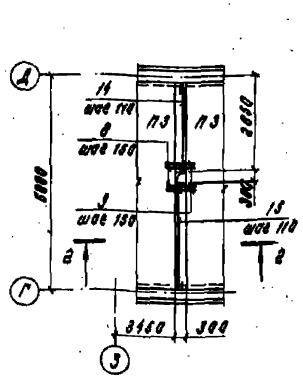

Ун 7

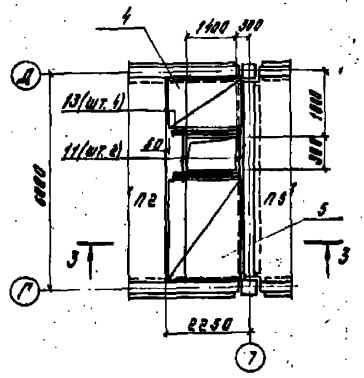

1-1

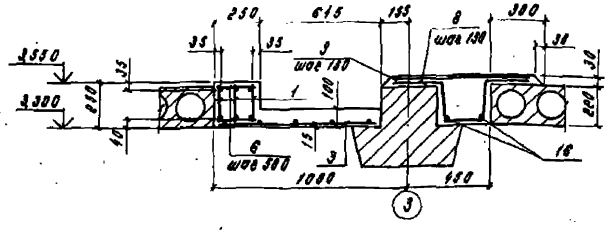

2-2

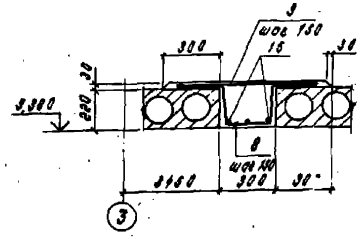

3-3

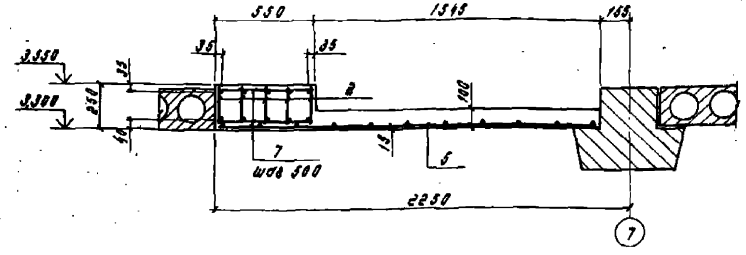

Ведомость деталей

Поз.	Эскиз
8	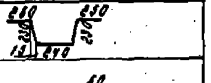
10	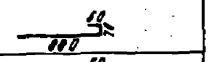
13	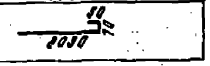

Спецификация монолитных участков Ун4, Ун5, Ун7

Формат	Зона	Поз.	Обозначение	Наименование	Кол. на исполнение Ун4	Ун5	Ун7		Примечание
				Сборочные единицы					
				Каркасы плоские					
А4		1	ТП 306-142.86-КЖИ-703.00	КР1	3	—	—		
А4		2	-703.00	КР2	—	—	8		
				Сетки сварные					Масса ед., кг
Б1		3	ТП 306-142.86-КЖИ-337.00	С 50р1-200 / 50В II-150 ГОСТ 8478-81 / ГОСТ 19904-81	1	—	—		17,3
Б1		4	-338.00	С 50р1-200 / 50В II-150 2470×1560 31/35 ГОСТ 8478-81	—	—	1		22,8
Б1		5	-339.00	С 50р1-200 / 50В II-150 2470×3060 31/35 ГОСТ 8478-81	—	—	1		43,8
				Детали					
				А-III-8 ГОСТ 5781-82					
Б1		6	ТП 306-142.86-КЖИ-340.00	С=2200	24	—	—		0,1
Б1		7	-341.00	С=520	—	—	24		0,2
Б1		8*	-342.00	С=1200	37	37	—		0,5
				А-III-12 ГОСТ 5781-82					
Б1		9	ТП 306-142.86-КЖИ-343.00	С=800	37	37	—		0,7
Б1		10*	-344.00	С=1000	6	—	—		0,9
Б1		11	-345.00	С=1400	—	—	2		1,2
Б1		12	-346.00	С=2000	2	—	—		1,8
Б1		13*	-347.00	С=2150	—	—	4		1,9
				А-I-6 ГОСТ 5781-82					
Б1		14	ТП 306-142.86-КЖИ-348.00	С=2350	—	3	—		0,6
Б1		15	-349.00	С=2950	—	3	—		0,7
Б1		16	-350.00	С=5750	2	—	—		1,3
				Материалы					
				Бетон марки 300	1,10	0,36	1,80		м³

* Позиции 8, 10, 13 - см. ведомость деталей

Ведомость расхода стали на элемент, кг

Марка элемента	Изделия арматурные: Арматура класса А-III ГОСТ 5781-82*: 6	12	20	28	32	Итого	А-I ГОСТ 5781-82*: 6	8	Итого	Вр-I ГОСТ 6727-80: 5		Итого	Всего	Изделия закладные: Прокат марки ВСт3пс6-1 ГОСТ 535-79*	Всего	Общий расход
														масса ед.	Итого	
Ун 4	34,8	34,8	44,1	—	187,4	221,1	2,6	8,9	12,5	4,4		4,4	238,0	1,0	4,0	242,0
Ун 6	17,4	26,3	—	—	—	43,7	3,3	—	3,3	—		—	47,0	—	—	47,0
Ун 7	8,0	62,9	78,5	137,0	—	286,4	—	16,5	16,5	13,7		13,7	316,6	6,0	6,0	322,6

							ТП 306-142.86- КЖ		
Привязан									
			ГИП	Агентов			Аэровокзал на 100 пассажиров в час для внутренних линий	Стадия	Лист	Листов
			Нач.отд.	Ефимов				Р	44	
			Рук.гр.	Антипенко						
			Ведущ.	Чернецов						
			Ст.инж.	Сидоров			Монолитные участки Ун4, Ун5, Ун7 и схемой расположения элементов перекрытий	АЭРОПРОЕКТ МОСКВА		
Инв.№			Контр.	Спесивцев						

Копировал

Формат А2

Арх. А-713-КЖ-44

Альбом II

Типовой проект 506-142.86

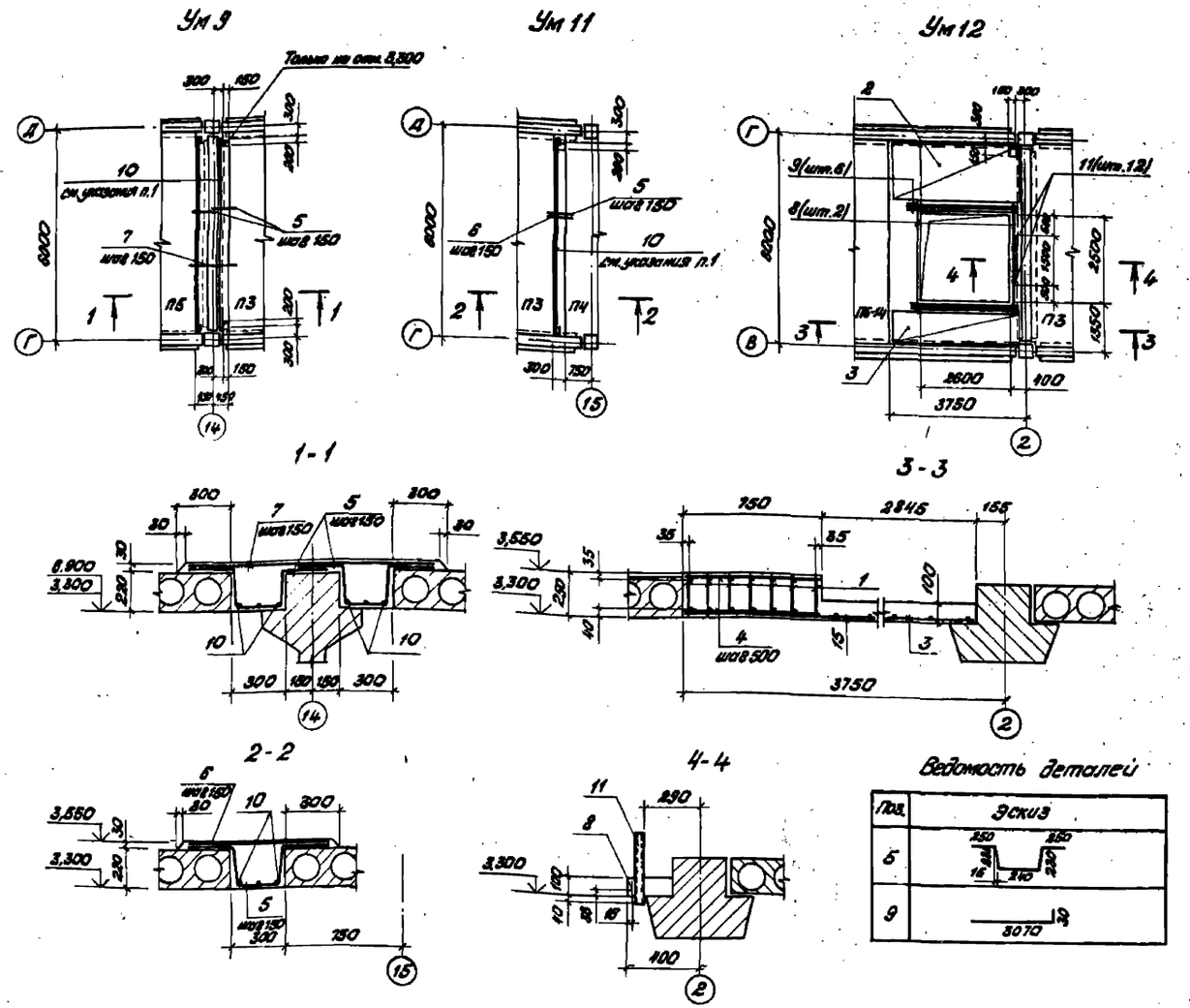

Спецификация монолитных участков Ум 9, Ум 11, Ум 12

Формат	Зона	Поз.	Обозначение	Наименование	Кол-во на отм. Ум 9	Ум 11	Ум 12		Примечание
				Сборочные единицы					
АЧ		1	ТП506-142.86-КЖИ-703.00	Каркас плоский КР2	–	–	7		
				Сетки сварные					Масса ед. кг
БЧ		2	ТП506-142.86-КЖИ-950.00	$C\frac{5Вр1-200}{12ВВ-150}$ 3560×1970 $\frac{10}{20}$ ГОСТ 8478-81	–	–	1		49,8
БЧ		3	-951.00	$C\frac{5Вр1-200}{12ВВ-150}$ 3560×1170 $\frac{60}{20}$ ГОСТ 8478-81	–	–	1		28,5
				Детали					
				А-III-8 ГОСТ 5781-82					
БЧ		4	ТП506-142.86-КЖИ-952.00	С=720	–	–	24		0,3
БЧ		5*	-942,00	С=1200	76	38	–		0,5
				А-III-12 ГОСТ 5781-82					
БЧ		6	ТП506-142.86-КЖИ-943.00	С=800	–	38	–		0,7
БЧ		7	-945.00	С=1400	38	–	–		1,2
БЧ		8	-953.00	С=3000	–	–	2		2,7
БЧ		9*	-954.00	С=3100	–	–	6		2,8
				А-I-6 ГОСТ 5781-82					
БЧ		10	ТП506-142.86-КЖИ-936.00	С=5750	6	3	–		1,3
БЧ		11	ТП506-142.86-КЖИ-955.00	Труба 50×2,5×400 ГОСТ 10704-76*	–	–	12		1,2
				Материалы					
				Бетон марки 200	0,72	0,36	2,04		м³

* Позиции 5,9 - см. ведомость деталей

1. В пределах отверстия стержни (поз.10) разрезать по месту и отогнуть в тело бетона.

Ведомость деталей

Поз.	Эскиз
5	250 / 250 / 16 / 240 / 230
9	3070 / 30

Ведомость расхода стали на элемент, кг

Марка элемента	Изделия арматурные. Арматура класса А-III ГОСТ 5781-82* 8	12	20	28	Итого	А-I ГОСТ 5781-82* 6	8	Итого	Вр1 ГОСТ 6727-80 5	Итого	Всего	Изделия закладные. Прокат марки ВСт3кп2-1 ГОСТ 8510-72 ГОСТ 10704-76 Итого	Итого	Итого	Итого	Всего	Общий расход
Ум 9	32,0	45,6	–	–	88,6	7,8	–	7,8	–	–	91,4	–	–	–	–	–	91,4
Ум 11	19,0	28,6	–	–	45,6	3,9	–	3,9	–	–	49,5	–	–	–	–	–	49,5
Ум 12	7,2	91,7	102,9	191,8	393,6	–	23,1	23,1	8,7	8,7	425,4	11,2	11,2	14,4	14,4	25,6	451,0

Инв. № подл. | Подпись и дата | Взам. инв. №

Привязан

Инв. №

ГИП	Леонтьев		
Нач. отд.	Фрид		
Рук. гр.	Кочемирова		
Вед. инж.	Воронова		
Ст. инж.	Сидорова		
Н. контр.	Слесарева		

ТП506-142.86 - КЖ

Перевозка на 400 пассажиров в час для внутриконтинентных линий

Монолитные участки Ум 9, Ум 11, Ум 12 к схемам расположения элементов перекрытий и покрытий

Стадия	Лист	Листов
Р	45	

АЭРОПРОЕКТ МОСКВА

Копировал Волынина

формат А2

Арх. 8-710-КЖ-45

Спецификация монолитных участков Ум 13... Ум 15

Позиция	Кол.	Под.	Обозначение	Наименование	Кол. на участке Ум 13	Ум 14	Ум 15		Примечание
				Сборочные единицы					
БУ		1	ТП506-142.86 -КЖИ-70.280	Каркас плоский КР 2	—	3	—		
				Сетка сварная					
БУ		2	ТП506-142.86 -КЖИ-052.00	С 54р1-200 / 8 В II-150 4700×5870 ГОСТ 23279-85 / ГОСТ 6727-80	—	1	—		17,4
				Детали					
				А-III-8 ГОСТ 5781-82					
БУ		3	ТП506-142.86 -КЖИ-35.180	С= 210	—	24	—		0,1
БУ		4*	-952.00	С=1350	38	—	—		0,5
БУ		5*	-953.00	С=1600	—	—	56		0,8
				А-III-12 ГОСТ 5781-82					
БУ		6	ТП506-142.86 -КЖИ-960.00	С= 950	38	—	—		0,8
БУ		7*	-944.00	С=1000	—	4	—		0,8
БУ		8	-961.00	С=1100	—	—	38		1,0
БУ		9	-963.00	С=1500	—	2	—		1,3
БУ		10	-946.00	С=2000	—	—	18		1,8
				А-I-6 ГОСТ 5781-82					
БУ		11	ТП506-142.86 -КЖИ-962.00	С= 2750	—	—	6		0,6
БУ		12	-938.00	С=5750	4	—	6		1,3
				Материалы					
				Бетон марки 200	9,61	0,79	1,21		м³

* Позиции 4, 5, 7 - см. Ведомость деталей

1. В пределах отверстия стержни поз. 11, 12 разрезать по месту и отогнуть в тело бетона

Ум 13

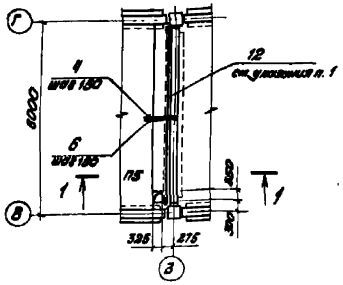

Ум 14

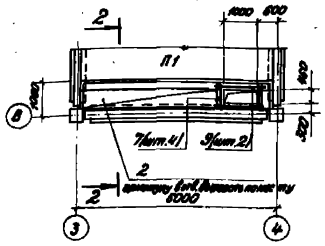

Ум 15

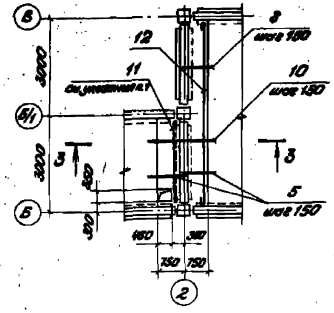

1-1

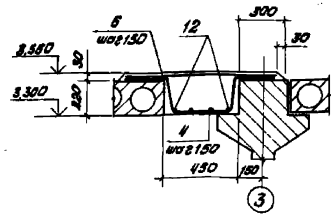

2-2

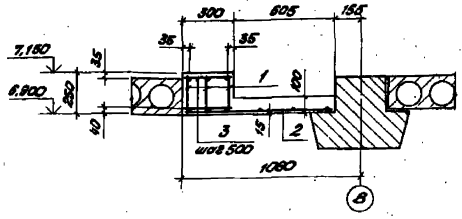

3-3

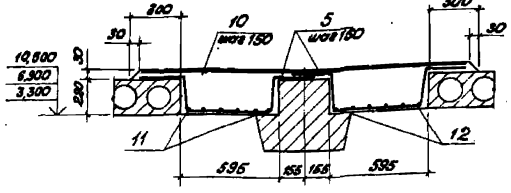

Ведомость деталей

Поз.	Эскиз
4	220 250 350 15 340
6	250 250 230 15 340
7	60 20 870

Ведомость расхода стали на элемент, кг

Марка элемента	Изделия арматурные											Изделия закладные			Общий расход
	Арматура класса										Всего	Прокат марки		Всего	
	A-III					A-I			Bp I			ВСт3пс 2-1			
	ГОСТ 5781-82*					ГОСТ 5781-82*			ГОСТ 6727-80			ГОСТ 380-71*			
	8	12	30	28	Итого	6	8	Итого	5	Итого		шт.-вес	Итого		
Ум 13	19,0	30,4	—	—	49,4	5,2	—	5,2	—	—	54,6	—	—	—	54,6
Ум 14	15,6	8,2	44,1	62,2	148,0	—	9,9	9,9	4,4	4,4	162,3	4,8	4,8	4,8	167,1
Ум 15	33,8	70,4	—	—	104,0	11,4	—	11,4	—	—	116,4	—	—	—	116,4

					ТП506-142.86 -КЖ	
Привязан	ГИП	Агентов			Перемычки на 100 отверстий в час для внутренних линий	Стадия: Р. Лист: 46 Листов:
	Нач. отд. 2	Фрунё				
	Рук. гр.	Александрова				
	Разраб.	Воронов			Монтажные участки Ум 13... Ум 15 и схемы расположения элементов перекрытий и покрытий	АЭРОПРОЕКТ Москва
	Ст. инж.	Сидорова				
Инв. №	Н. контр.	Сигорева				

Копировал Данилина — Формат А2

Альбом II

Типовой проект 506-142.86

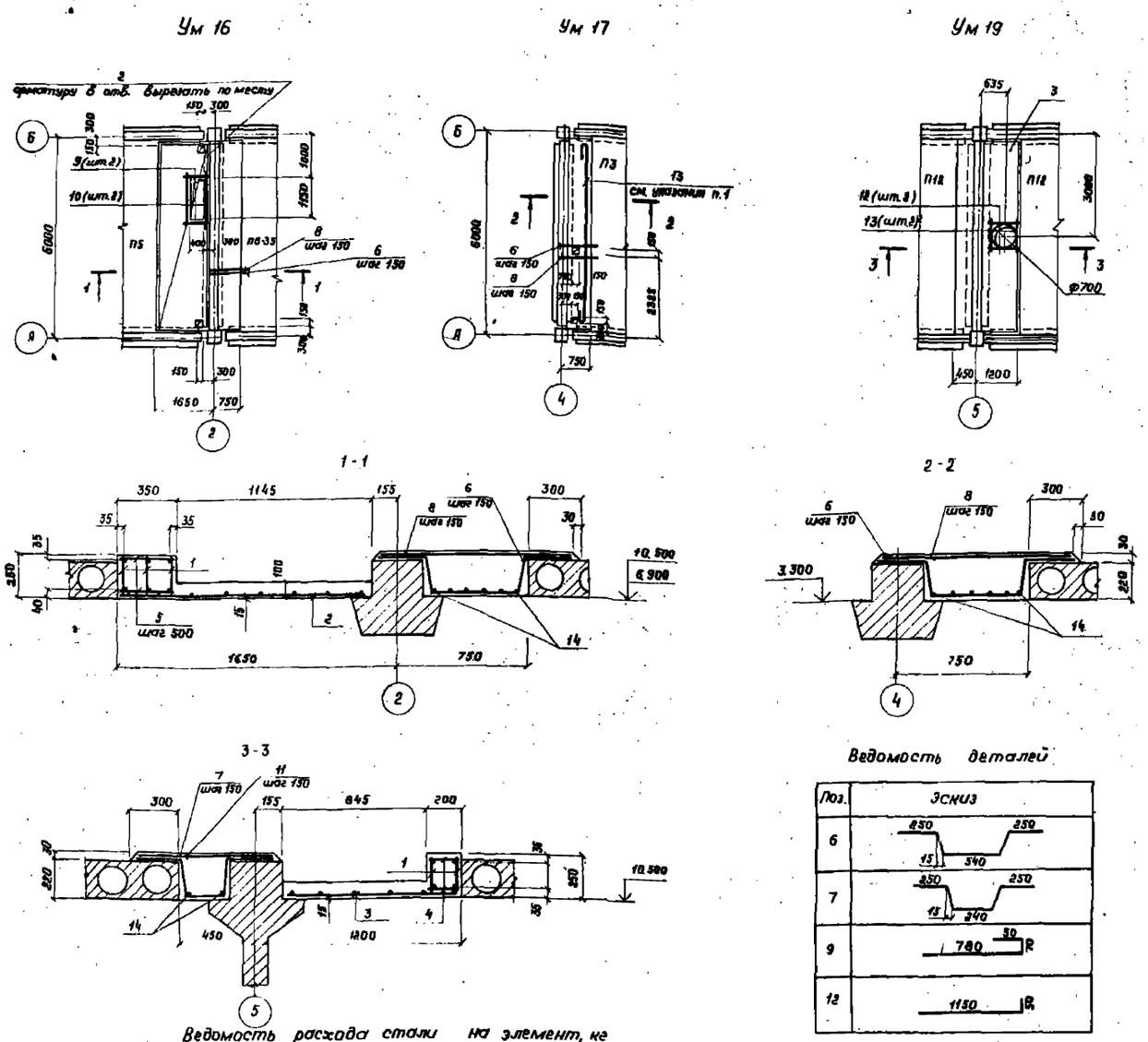

Спецификация монолитных участков Ум 16, Ум17, Ум19

Формат	Зона	Поз.	Обозначение	Наименование	Кол. на исполнения Ум16	Ум17	Ум19		Примечание
				Сборочные единицы					
А4		1	ТП 506-142.86-КЖИ-703.00	Каркас плоский КР1	3	-	2		
				Сетки сварные					масса ед. кг
Б4		2	ТП 506-142.86-КЖИ-963.00	С $\frac{5Вр1-200}{8АIII-150}$ 1460 х 5670 $\frac{60}{30}$ ГОСТ 8478-81	1	—	—		28,9
Б4		3	ТП 506-142.86-КЖИ-964.00	С $\frac{5Вр1-200}{8АIII-150}$ 1980 х 5670 $\frac{60}{90}$ ГОСТ 8478-81	—	—	1		37,6
				Детали					
				А-III-8 ГОСТ 5781-82					
Б4		4	ТП 506-142.86-КЖИ-965.00	е=170	—	—	24		
Б4		5	-966.00	е=320	24	—	—		0,1
Б4		6*	-959.00	е=1500	38	38	—		0,6
Б4		7	-943.00	е=800	—	—	24		0,3
				А-III-12 ГОСТ 5781-82					
Б4		8	ТП 506-142.86-КЖИ-961.00	е=1100	38	38	—		1,0
Б4		9*	-967.00	е=900	2	—	—		0,8
Б4		10	-968.00	е=1650	2	—	—		1,5
Б4		11	-942.00	е=1200	—	—	24		1,1
Б4		12*	-942.00	е=1200	—	—	2		1,1
Б4		13*	-942.00	е=1200	—	—	2		1,1
				А-I-6 ГОСТ 5781-82					
Б4		14	ТП 506-142.86-КЖИ-936.00	е=5750	6	6	—		1,3
				Материалы					
				Бетон марки 200					

* Позиции 6, 9, 11 - см. ведомость деталей

Марка элемента	Изделия арматурные: Арматура класса А-III ГОСТ 5781-82* 8	12	20	32		Итого	А-I ГОСТ 5781-82* 6	8		Итого	Вр1 ГОСТ 6727-80* 5	Итого	Всего	Изделия закладные: Прокат марки Вст 3кп 2-1 ГОСТ 8510-72*		Итого	Всего	Общий расход
Ум 16	47,5	41,7	44,1	107,4		240,7	7,7	9,9		17,6	6,3	6,3	264,6	4,8		4,8	4,8	269,4
Ум 17	22,6	37,2	—	—		59,8	7,7	9,9		17,6	—	—	77,4	—		—	—	77,4
Ум 19	38,9	29,8	28,4	71,6		168,7	—	6,6		6,6	7,9	7,9	183,2	3,2		3,2	3,2	186,4

Инв. № подл. | Подпись и дата | Взам. инв. №

Привязан

Инв. №

Гип	Леонтьев		
Нач. отд.	Фрид		20.12.85
Рук. гр.	Кочемировская		20.12.85
Вед. инж.	Карманова		20.12.85
Инж.	Звонцова		20.12.85
Н. контр.	Слесарева		

ТП 506-142.86 - КЖ

Аэровокзал на 400 пассажиров в час для внутрисоюзных линий.

Монолитные участки Ум 16, Ум17, Ум 19 к схемам расположения элементов перекрытий.

Стадия	Лист	Листов
Р	47	

АЭРОПРОЕКТ Москва

Копировал

Формат А2

Лит. А-119-КЖ-47

Альбом II

Типовой проект 506-142.86

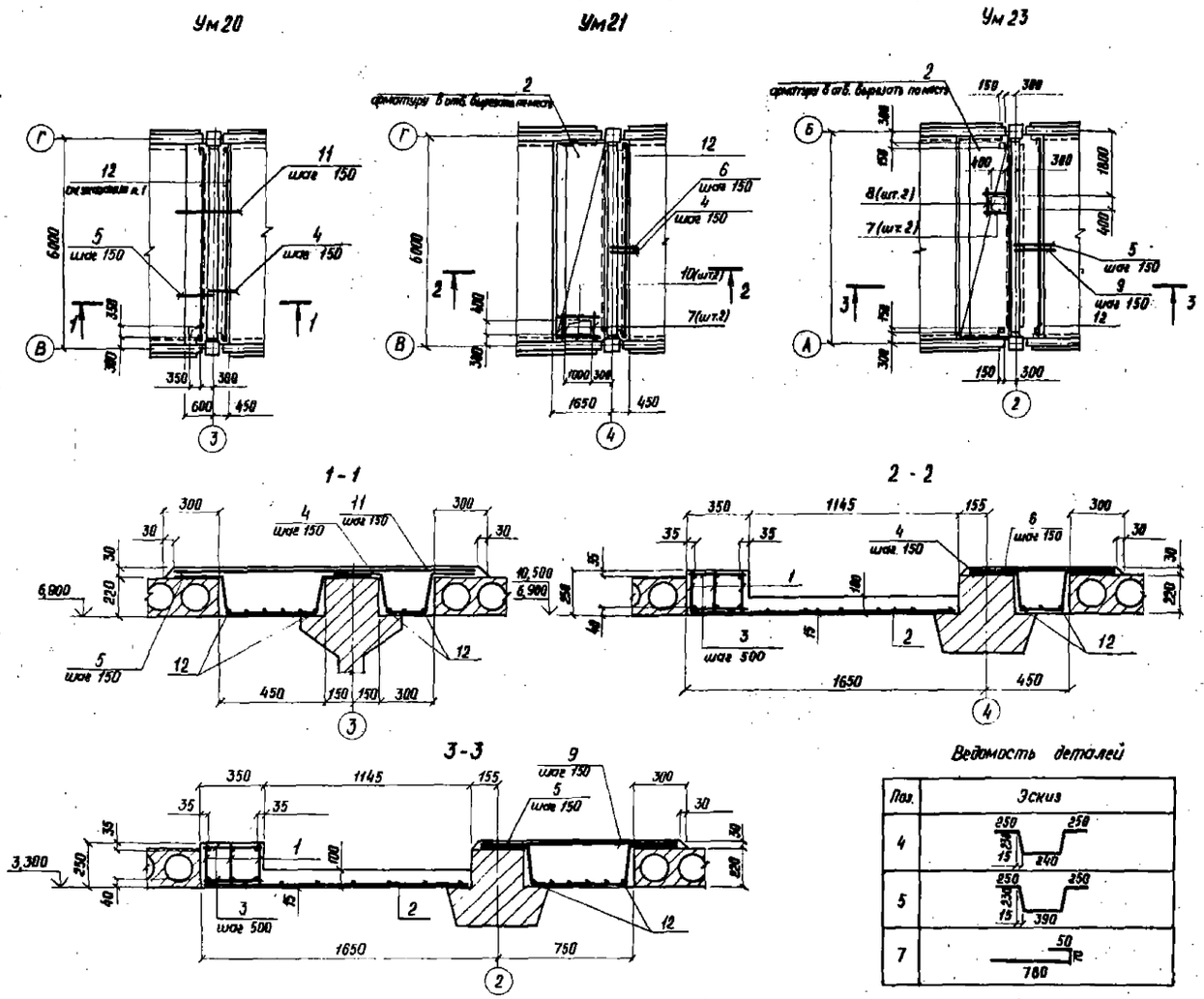

Ведомость деталей

Поз.	Эскиз
4	250, 250, 15, 240
5	250, 250, 15, 390
7	50, 780

Спецификация монолитных участков Ум 20, Ум 21, Ум 23

Формат	Зона	Поз.	Обозначение	Наименование	Кол. на исполнение Ум 20	Ум 21	Ум 23		Примечание
				Сборочные единицы					
А4		1	ТП 506-142.86 -КЖИ-703.00	Каркас плоский КР 1	—	3	3		
				Сетка сварная					масса ед., кг
БЧ		2	ТП 506-142.86 -КЖИ-969.00	$C\frac{5Вр1-200}{6АIII-150}$ 1460×5670 $\frac{60}{30}$ ГОСТ 8478-81	—	1	1		28,9
				Детали					
				А-III-8 ГОСТ 5781-82					
БЧ		3	ТП 506-142.86 -КЖИ-966.00	ℓ=320	—	24	24		0,1
БЧ		4*	-942.00	ℓ=1200	38	38	—		0,6
БЧ		5*	-958.00	ℓ=1350	38	—	38		0,6
				А-III-12 ГОСТ 5781-82					
БЧ		6	ТП 506-142.86 -КЖИ-943.00	ℓ=800	—	38	—		0,7
БЧ		7*	-967.00	ℓ=900	—	2	2		0,8
БЧ		8	-969.00	ℓ=900	—	—	2		0,8
БЧ		9	-961.00	ℓ=1100	—	—	38		1,0
БЧ		10	-959.00	ℓ=1500	—	2	—		1,3
БЧ		11	-970.00	ℓ=1700	38	—	—		1,5
				А-I-6 ГОСТ 5781-82					
БЧ		12	ТП 506-142.86 -КЖИ-936.00	ℓ=5750	9	3	6		1,3
				Материалы					
				Бетон марки 200	1,3	1,5	2,0		м³

* Позиции 4,5,7 – см. ведомость деталей

1. В пределах отверстия стержни (поз. 12) разрезать по месту и отогнуть в тело бетона.

Ведомость расхода стали на элемент, кг

Марка элемента	Изделия арматурные: Арматура класса А-III ГОСТ 5781-82* 8	12	20	32	Итого	А-I ГОСТ 5781-82* 6	8	Итого	Вр1 ГОСТ 6727-80 5	Итого	Всего	Изделия закладные: Прокат марки ВСт3кп2-1 ГОСТ 8510-72* 125-80-10	Итого	Всего	Общий расход
Ум 20	41,8	57,0	—	—	98,8	11,7	—	11,7	—	—	110,5	—	—	—	110,5
Ум 21	43,3	30,8	44,1	107,4	225,6	3,9	9,9	13,8	7,0	7,0	246,4	4,8	4,8	4,8	251,2
Ум 23	47,1	41,2	44,1	107,4	239,8	7,8	9,9	17,7	7,0	7,0	264,5	4,8	4,8	4,8	269,3

Привязан

Инв. №

ГИП	Леонтьев		
Нач. отд.	Фрид		20.12.86
Рук. гр.	Кочемировская		20.12.86
Вед. инж.	Воронова		20.12.86
Ст. инж.	Сидорова		20.12.86
Н. контр.	Стесарева		20.12.86

ТП 506-142.86 -КЖ

Аэровокзал на 400 пассажиров в час для внутрисоюзных линий

Монолитные участки Ум 20, Ум 21, Ум 23 к схемам расположения элементов перекрытий и покрытий

Стадия	Лист	Листов
Р	48	

АЭРОПРОЕКТ Москва

Копировал

Формат А2

Типовой проект 506-142.86 Альбом II

Ум 24

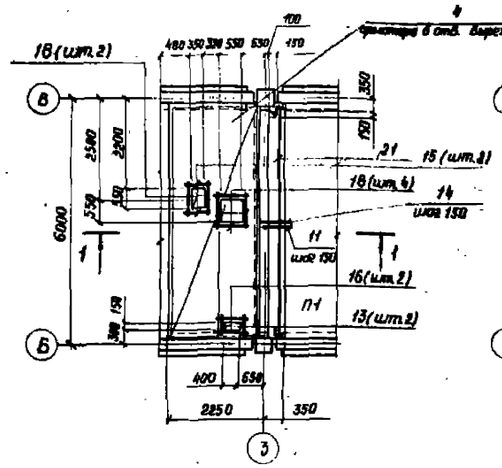

Ум 25

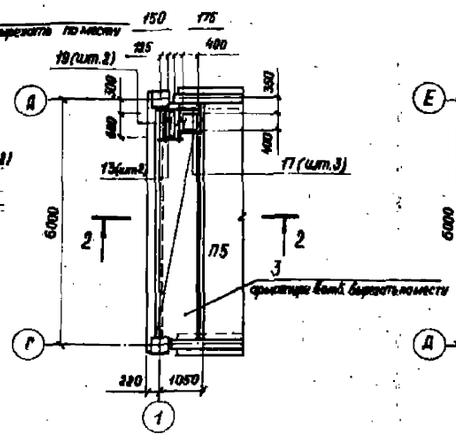

Ум 26

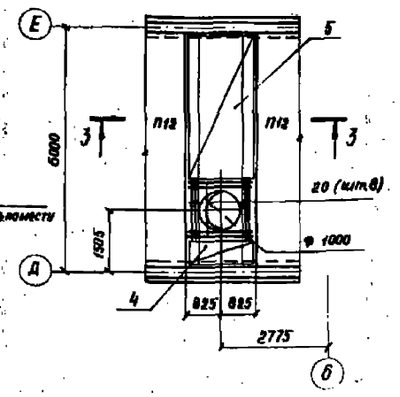

1-1

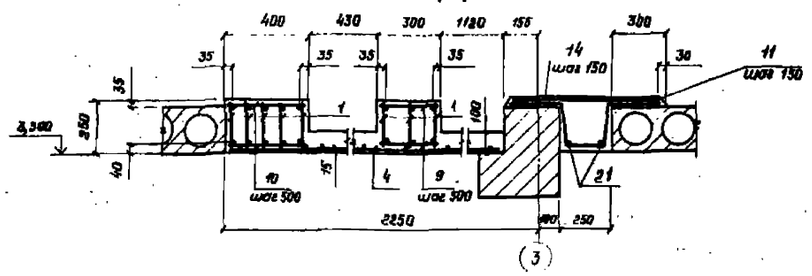

2-2

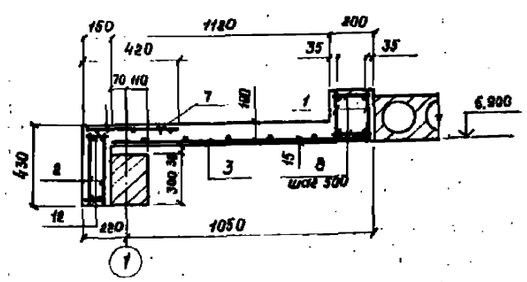

3-3

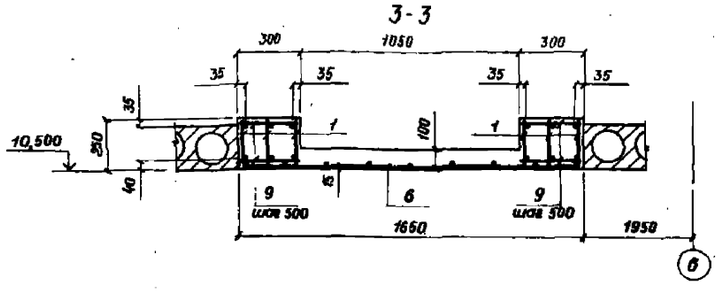

Ведомость деталей

Поз.	Эскиз
11	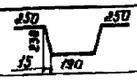
13	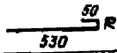
17	
19	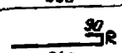

Спецификация монолитных участков Ум 24... Ум 26

Формат	Зона	Поз.	Обозначение	Наименование	Кол. на исполнение Ум 24	Ум 25	Ум 26		Примечания
				Сборочные единицы					
А4		1	ТП 506-142.86-КЖИ-703.00	Каркас плоский КР1	7	8	6		
А4		2	-703.00	КР3	—	2	—		
				Сетки сварные					масса кг, тн
Б4		3	ТП 506-142.86-КЖИ 971.00	С $\frac{5Вр1-200}{6ВIII-150}$ 1110×5670 $\frac{10}{10}$ ГОСТ 8478-81	—	1	—		23,4
Б4		4	-972.00	С $\frac{5Вр1-200}{6ВIII-150}$ 2230×5670 $\frac{50}{15}$ ГОСТ 8478-81	1	—	—		25,8
Б4		5	-973.00	С $\frac{5Вр1-200}{6ВIII-150}$ 1630×830 $\frac{40}{10}$ ГОСТ 8478-81	—	—	1		5,8
Б4		6	-974.00	С $\frac{5Вр1-200}{6ВIII-150}$ 1630×3820 $\frac{35}{10}$ ГОСТ 8478-81	—	—	1		21,9
Б4		7	-975.00	С $\frac{5Вр1-200}{6ВIII-150}$ 490×5670 $\frac{10}{10}$ ГОСТ 8478-81	—	1	—		8,7
				Детали					
				А-III-8 ГОСТ 5781-82					
Б4		8	ТП 506-142.86-КЖИ-965.00	е=170	—	24	—		0,1
Б4		9	-957.00	е=270	24	—	48		0,1
Б4		10	-971.00	е=370	24	—	—		0,2
Б4		11*	-972.00	е=1150	38	—	—		0,5
Б4		12	-973.00	е=120		24			
				А-III-12 ГОСТ 5781-82					
Б4		13*	ТП 506-142.86-КЖИ-974.00	е=650	2	2	—		0,6
Б4		14	-975.00	е=750	38	—	—		0,7
Б4		15	-976.00	е=850	2	—	—		0,8
Б4		16	-967.00	е=900	2	—	—		0,8
Б4		17*	-977.00	е=900	—	3	—		0,8
Б4		18	-978.00	е=1050	4	—	—		0,9
Б4		19*	-961.00	е=1100	—	2	—		1,0
Б4		20	-959.00	е=1500	—	—	8		1,3
				А-I-6 ГОСТ 5781-82					
Б4		21	ТП 506-142.86-КЖИ-936.00	е=5750	2	—	—		1,3
				Материалы					
				Бетон марки 200	1,4	1,0	1,4		м³

*Поз. 11, 13, 14, 18 - см. ведомость деталей

Ведомость расхода стали на элемент, кг

Марка элемента	Изделия арматурные: Арматура класса А-III ГОСТ 5781-82* 8	12	20	28	32	Итого	А-I ГОСТ 5781-82* 6	8	Итого	Вр 1 ГОСТ 6727-80 5	Итого	Всего	Изделия закладные: Прокат марки ВСт3кп2-1 ГОСТ 8510-72 Несквозные	Итого	всего	Общий расход
Ум 24	58,9	45,4	102,9	—	250,6	457,8	8,6	23,1	25,7	9,5	9,5	493,0	11,2	11,2	11,2	504,2
Ум 25	25,7	5,6	58,8	54,8	71,6	214,5	—	16,8	16,8	7,1	7,1	240,4	6,4	6,4	6,4	246,8
Ум 26	25,3	10,4	88,2	—	214,8	338,7	—	19,8	19,8	6,4	6,4	364,9	9,6	9,6	9,6	374,5

Привязан

Инв. №

Инв. № подл. | Подпись и дата | Взам. инв. №

ГИП	Леонтьев		
Нач. отд.	Фрид		
Рук. гр.	Инженерская		
Вед. инж.	Воронова		
Ст. инж.	Сидорова		
Н. контр.	Слесарева		

ТП 506-142.86 -КЖ

Аэровокзал на 400 пассажиров в час для внутрисоюзных линий

Монолитные участки Ум24... Ум26 и схемам расположения элементов перекрытий и покрытий

Стадия	Лист	Листов
Р	49	

АЭРОПРОЕКТ Москва

Копировал ась

Формат А2

Альбом II

Типовой проект 506-142.86

Ум 18

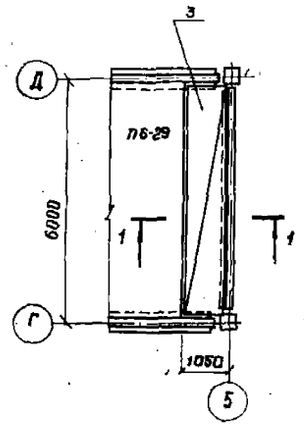

Ум 32

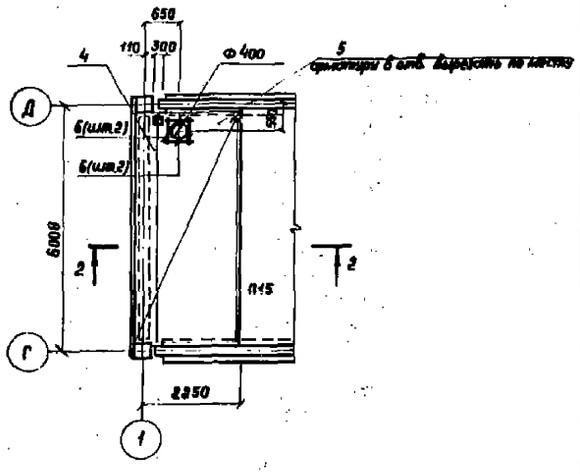

1-1

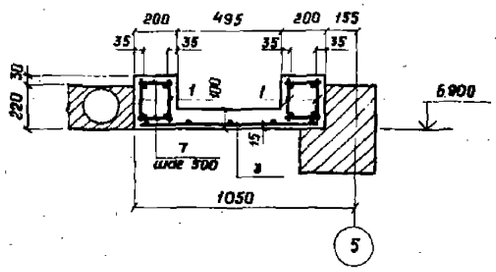

2-2

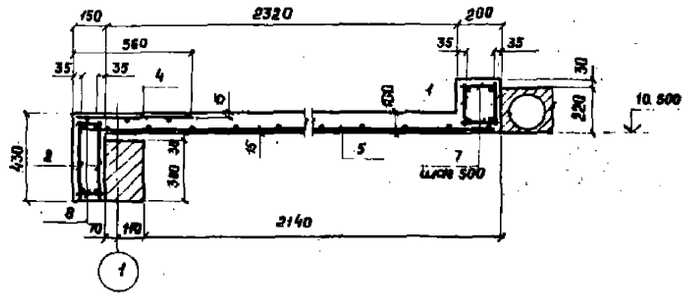

Ведомость расхода стали на элемент, кг

Марка элемента	Изделия арматурные												Изделия закладные			Общий расход
	Арматура класса												Прокат марки			
	A-III ГОСТ 5781-82*						A-I ГОСТ 5781-82*			Bp I ГОСТ 6727-80		Всего	Вст3кп2-1 ГОСТ 8510-72*		Всего	
	8	12	20	28	—	Итого	8	—	Итого	5	Итого			Итого		
Ум 18	36,4	—	58,8	109,6	—	204,8	13,2	—	13,2	4,7	4,7	222,7	6,4	6,4	6,4	229,10
Ум 32	43,9	3,12	58,8	109,6	—	212,3	16,8	—	16,8	11,8	11,8	240,9	6,4	6,4	6,4	247,3

Спецификация монолитных участков Ум 18, Ум 32

Формат	Зона	Поз.	Обозначение	Наименование	Кол. на исполнение Ум 18	Ум 32			Примечание
				Сборочные единицы					
				Каркасы плоские					
А3		1	ТП 506-142.86-КЖИ-703.00	КР 2	4	—			
А3		2	-703.00	КР 3	2	2			
				Сетки сварные					масса ед. кг
БЧ		3	ТП 506-142.86-КЖИ- 979.00	С $\frac{5Bp1-200}{6AIII-150}$ 900×5670 $\frac{50}{60}$ ГОСТ 8478-81	1	—			42,9
БЧ		4	- 980.00	С $\frac{5Bp1-200}{6AIII-150}$ 550×5670 $\frac{60}{60}$ ГОСТ 8478-81	—	1			10,3
БЧ		5	- 981.00	С $\frac{5Bp1-200}{6AIII-150}$ 2830×5670 $\frac{60}{60}$ ГОСТ 8478-81	—	1			42,9
				Детали					
				А-III-12 ГОСТ 5781-82					
БЧ		6	ТП 506-142.86-КЖИ-982.00	е=880	—	4			0,8
				А-III-8 ГОСТ 5781-82					
БЧ		7	ТП 506-142.86-КЖИ-965.00	е=170	48	24			0,1
БЧ		8	- 983.00	е=120	—	24			0,1
				Материалы					
				Бетон марки 200	0,8	2,0			м³

ТП 506-142.86 -КЖ

Привязан

Инв. №

Нач. отд.	Фрид		12.87
Рук. гр.	Харланова		12.87
Ст. инж.	Баранова		12.87
Инженер	Збрицова		12.87
Н. контр.	Слесарева		12.87

Аэровокзал на 400 пассажиров в час для внутренних линий

Монолитные участки Ум18, Ум32 к схемам расположения элементов перекрытий и покрытий

Стадия	Лист	Листов
Р	50	

Аэропроект Москва

Копировал

Формат А2

Инв. № подл. | Подпись и дата | Взам. инв. №

Альбом II

Типовой проект 506-142.86

Инв. № подл. | Подп. и дата | Взам. инв. №

5-5
(Ун 29)

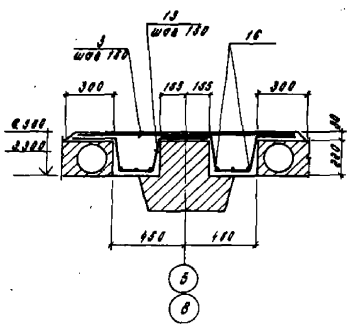

6-6
(Ун 8)

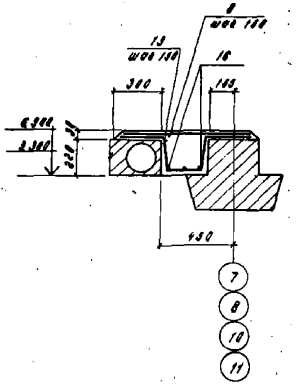

7-7
(Ун 10)

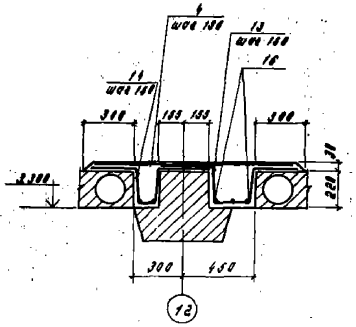

8-8
(Ун 6, Ун 22)

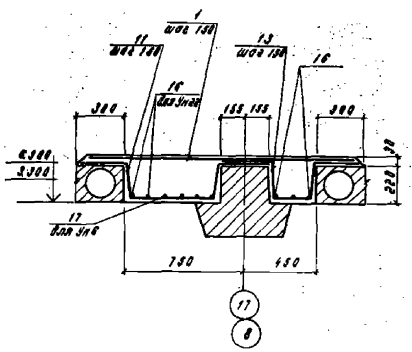

9-9
(Ун 20)

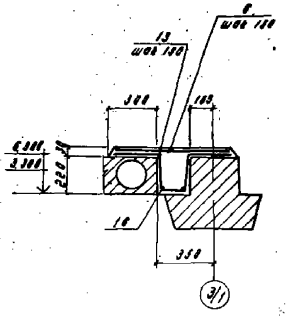

10-10
(Ун 30)

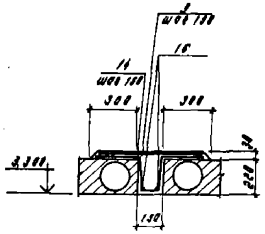

11-11
(Ун 31)

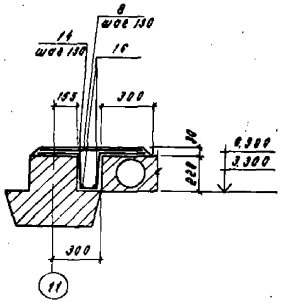

12-12
(Ун 33)

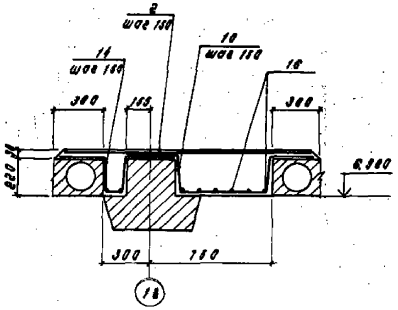

13-13
(Ун 34)

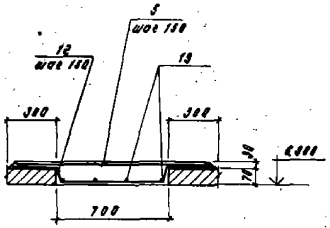

14-14
(Ун 27)

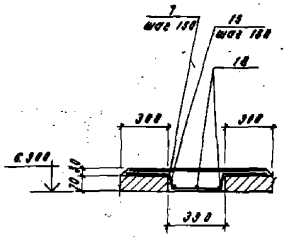

1. Спецификации см. лист 60

						ТП 506-142.86 -КЖ		
Привязан	ГИП	Десятеров			Аэровокзал на 100 пассажиров в час для внутриязных линий	Стадия	Лист	Листов
	Начальник	Рыбб				Р	61	
	Рук. гр.	Антоновский						
	Ст. инж.	Воронова			сечения 5-5... 14-14 к схемам расположения элементов перекрытий и покрытий	АЭРОПРОЕКТ МОСКВА		
Инв. №	Инженер	Звонцова						
	Н. контр.	Слесарева						

Копировал

Формат А2

Инв. № 713-КЖ-31

Типовой проект 506-142.86 Альбом II

Ведомость расхода стали на один элемент, кг

Марка элемента	Изделия арматурные							Общий расход
	Арматура класса						Всего	
	А-III				А-I			
	ГОСТ 5781-82*				ГОСТ 5781-82*			
	8	12	—	Итого	6	Итого		
Ум 6	29,3	53,2	—	82,5	7,5	7,5	90,0	900
Ум 8	18,0	27,0	—	45,0	3,8	3,8	48,8	48,8
Ум 10	52,3	45,6	—	97,9	6,4	6,4	104,3	104,3
Ум 22	40,6	60,7	—	101,3	11,5	11,5	112,8	112,8
Ум 27	4,6	9,5	—	14,1	1,2	1,2	15,3	15,3
Ум 28	18,0	35,4	—	53,4	3,8	3,8	57,2	57,2
Ум 29	18,0	50,6	—	68,6	7,7	7,7	76,3	76,3
Ум 30	16,2	21,9	—	38,1	2,6	2,6	40,7	40,7
Ум 31	16,2	27,0	—	43,2	2,6	2,6	45,8	45,8
Ум 33	39,0	55,7	—	94,7	10,2	10,6	104,8	104,8
Ум 34	4,9	10,7	—	15,6	1,3	1,3	16,9	16,9

Ведомость деталей

Поз	Эскиз
10	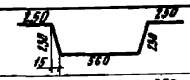
11	
12	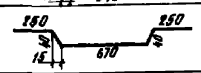
13	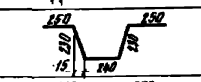
14	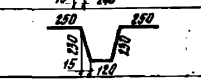
15	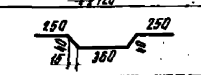

Спецификация монолитных участков Ум6, Ум8, Ум10, Ум22, Ум28... Ум31, Ум33, Ум34

Формат	Зона	Поз.	Обозначение	Наименование	Количество на исполнение												Примечание
					Ум6	Ум8	Ум10	Ум22	Ум27	Ум28	Ум29	Ум30	Ум31	Ум33	Ум34		
				Детали													
				А-III-12 ГОСТ 5781-82													
Б4		1	ТП506-142.86 - КЖИ - 984.00	ℓ=1800	—	—	—	38	—	—	—	—	—	—	—		1,6
Б4		2	- 968.00	ℓ=1650	—	—	—	—	—	—	—	—	—	38	—		1,5
Б4		3	- 959.00	ℓ=1500	19	—	—	—	—	—	38	—	—	—	—		1,4
Б4		4	- 958.00	ℓ=1350	—	—	38	—	—	—	—	—	—	—	—		1,2
Б4		5	- 942.00	ℓ=1200	—	—	—	—	—	—	—	—	—	—	10		1,1
Б4		6	- 978.00	ℓ=1050	—	—	—	—	—	38	—	—	—	—	—		0,9
Б4		7	- 985.00	ℓ=890	—	—	—	—	12	—	—	—	—	—	—		0,8
Б4		8	- 943.00	ℓ=800	19	38	—	—	—	—	—	—	38	—	—		0,7
Б4		9	- 986.00	ℓ=650	—	—	—	—	—	—	—	38	—	—	—		0,6
				А-III-8 ГОСТ 5781-82													
Б4		10*	ТП506-142.86 - КЖИ - 987.00	ℓ=1520	—	—	—	—	—	—	—	—	—	38	—		0,6
Б4		11*	- 959.00	ℓ=1500	—	—	—	38	—	—	—	—	—	—	—		0,6
Б4		12*	- 988.00	ℓ=1250	—	—	—	—	—	—	—	—	—	—	10		0,5
Б4		13*	- 989.00	ℓ=1200	57	38	38	38	—	38	38	—	—	—	—		0,5
Б4		14*	- 990.00	ℓ=1080	—	—	38	—	—	—	—	38	38	38	—		0,4
Б4		15*	- 991.00	ℓ=940	—	—	—	—	12	—	—	—	—	—	—		0,4
				А-I-6 ГОСТ 5781-82													
Б4		16	ТП506-142.86 - КЖИ - 936.00	ℓ=5750	3	3	5	9	—	3	6	2	2	8	—		1,3
Б4		17	- 962.00	ℓ=2750	3	—	—	—	—	—	—	—	—	—	—		0,6
Б4		18	- 992.00	ℓ=1740	—	—	—	—	3	—	—	—	—	—	—		0,4
Б4		19	- 993.00	ℓ=1440	—	—	—	—	—	—	—	—	—	—	4		0,3
				Материалы													
				Бетон марки 200	0,84	0,56	0,80	1,70	0,38	1,09	0,60	0,28	1,22	0,13	0,11		м³

* Позиции 10...15 см. ведомость деталей

Привязан									ТП 506-142.86 -КЖ						
				ГИП	Леонтьев				Аэровокзал на 400 пассажиров в час для внутрисоюзных линий		Стадия	Лист	Листов	
				Нач. отд.	Фрид						Р	52		
				Рук. гр.	Кочемировская				Спецификация монолитных участков Ум6, Ум8, Ум10, Ум22, Ум28... Ум31, Ум33, Ум34		АЭРОПРОЕКТ Москва			
				Инженер	Звонцова									
Инв. №				Н. контр.	Слесарева									

Копировал

Формат А2

Типовой проект 506-142.86 Альбом I

Марка поз.	Обозначение	Наименование	Кол. на этаж: Подвал	1	2	3	Всего	Масса ед. кг	Примечание
		Плиты перекрытия и покрытия							
П1	1.041.1-2.1 600-03	ПК56.9-16 AIVT-1	12	13	8	—	33	1700	
П2	700-03	ПК56.30-13 AIVT	7	20	8	—	35	5000	
П3	300-04	ПК56.15-12 AIVT	8	46	24	—	78	2600	
П4	500-04	ПК56.15-12 AIVT-3	2	24	10	—	36	2600	
П5	100-04	ПК56.12-12 AIVT	10	64	26	—	100	2000	
П6	1.041.1-2.6 20 000-12	ПРС56.15-16 AIVT	—	2	2	—	4	2890	
П6-1			—	1	—	—	1		
П6-2			—	1	1	—	2		
П6-3			—	—	3	—	3		
П6-4			—	1	—	—	1		
П6-5			—	1	—	—	1		
П6-6			—	1	—	—	1		
П6-7			2	5	3	—	10		
П6-8			—	—	—	1	1		
П6-9			—	1	—	—	1		
П6-10			—	1	—	—	1		
П6-11			—	1	—	—	1		
П6-12			—	1	—	—	1		
П6-13			—	1	1	—	2		
П6-14			—	1	6	—	7		
П6-15			—	1	4	—	5		
П6-16			—	1	—	—	1		
П6-17			—	—	1	—	1		
П6-18			—	1	—	—	1		
П6-19			—	1	—	—	1		
П6-20			—	1	2	1	4		
П6-21			—	—	1	—	1		
П6-22			—	—	1	1	2		
П6-23			—	—	1	—	1		
П6-24			—	—	1	—	1		
П6-25			—	—	1	—	1		
П6-26			—	—	1	—	1		
П6-27			—	—	1	—	1		
П6-28			—	—	1	—	1		
П6-29			—	—	2	—	2		
П6-30			—	—	1	—	1		
П6-31			—	—	1	—	1		
П6-32			—	1	—	—	1		
П6-33			—	—	1	—	1		
П6-34			—	—	1	—	1		
П6-35			—	—	1	—	1		
П6-36			—	—	1	—	1		
П6-37			—	1	—	—	1		
П6-38	1.041.1-2.6 20000-12	ПРС56.15-16 AIVT	—	—	—	1	1	2890	
П6-39			—	1	—	—	1		
П6-40			—	—	1	—	1		
П6-41			—	—	1	—	1		
П6-42			—	—	1	—	1		
П6-43			—	1	—	—	1		
П6-44			—	1	—	—	1		
П6-45			—	1	—	—	1		
П6-46			1	1	1	—	3		
П7	1.041.1-2.6 3000-02	ПК27.9-10 AIII T-1	—	1	1	—	2	800	
П8	1.041.1-2.5 2000-02	ПК27.15-10 AIII T	—	6	3	—	9	1300	
П9	1.041.1-2.5 3000-01	ПК27.9-6 AIII T	—	—	3	3	6	800	
П10	2000-01	ПК27.15-6 AIII T	—	—	6	6	12	1300	
П11	1.041.1-2.1 700-23	ПК56.30-6 AIVT	—	—	12	11	23	5000	
П12	100-20	ПК56.12-4 AIVT	—	—	38	19	57	2000	
П13	600-01	ПК56.9-6 AIVT-1	—	—	1	8	10	1700	
П14	1.041.1-2.6 20000	ПРС56.15-4 AIVT	—	—	11	10	21	2850	
П14-1			—	—	1	—	1		
П14-2			—	—	1	1	2		
П14-3			—	—	—	6	6		
П14-4			—	—	—	1	1		
П15	1.041.1-2.1 300-24	ПК56.15-4 AIVT	—	—	16	26	42	2890	
П16	1.042.1-2.1 06-02	ПТ116.30-6 AIVT	—	—	16	—	16	11960	
П16-1			—	—	1	—	1	11960	
П17	-06	ПТ116.30-6 AIVT	—	—	3	—	3	11960	
П18	08-07	ПТ116.13-12 AIVT	—	—	1	—	1	5380	
П19	09-02	ПТ116.17-6 AIVT	—	—	2	—	2	5890	
П19-1			—	—	1	—	1	5890	
П20	3.006.1-2/82.1-2	П5д-5	—	24	24	—	48	100	
П21		П21д-5	—	—	14	—	14	730	
П22		ПП10	14	—	—	—	14	350	
П23		П18д-8а	24	—	—	—	24	600	
П24		П12д-12а	5	—	—	—	5	440	
П25		П1-5	—	1	1	—	2	40	
П26	1.141-1 вып. 60	ПК30.18-8Т	—	—	—	2	2	1600	
П27		ПК30.12-8Т	—	—	—	2	2	1080	
П28		ПК24.18-8Т	—	1	—	—	1	1285	
П29		ПК24.15-8Т	—	1	—	—	1	1145	
61	1.225-2 в 11	ПРГ28.1.3-4Т	—	2	—	—	2	250	

ТП 506-142.86 -КЖ

Привязан

Инв. №

ГИП	Леонтьев		
Нач. отд.	Фрид		20.12.85
Рук. гр.	Кондратьевская		20.12.85
Вед. инж.	Карманова		20.12.85
Инженер	Эванцова		20.12.85
Н. контр.	Снесарева		12.85

Аэровокзал на 400 пассажиров в час для внутрисоюзных линий

Спецификация к схемам расположения элементов перекрытий и покрытий (начало)

Стадия	Лист	Листов
Р	63	

АЭРОПРОЕКТ МОСКВА

Копировал

Формат А2

Типовой проект 506-142.86 Альбом II

Марка, Поз.	Обозначение	Наименование	Кол. на этаж: Подвал	1	2	3	Всего	Масса ед, кг	Примечание
		Стаканы							
С1	1.494-24 вып.1	СБ 4А-1	–	–	3	3		150	
С2		СБ 7.А-1	–	–	3	1		290	
С3		СБ10А-1	–	–	–	1		250	
		Изделия соединительные							
МС1	2.460-14. вып.0	МС10			24	20	44	0,43	
МС10	1.020-1/83.6-1 084	МС10	–	3	34	38	75	1.37	
МС12		МС12	14	18	16	18	66	1.91	
МС13		МС13	10	82	88	36	216	0,73	
МС16		МС16	5	6	2	–	13	0,86	
МС17		МС17	5	6	8	8	27	0,54	
МС18		МС18	24	256	344	52	676	0,41	
МС20		МС20	6	64	22	2	94	0,51	
МС22		МС22	–	–	41	42	83	1.02	
МС23		МС23	–	–	2	2	4	0,86	
МС24	1.020-1/83 7-1 060	МС24	–	–	32	–	32	15,0	
МС45	1.020-1/83 6-1 084	МС45	–	–	–	1	1	2,31	
МН105-6	1.400-15 в.1 120	МН105-6			24	20	44	1,4	
		Монолитные участки							
Ум1	ТП506-142.86 - КЖ лист 43	Ум1	1	–	–	–	1		
Ум2		Ум2	1	–	–	–	1		
Ум3		Ум3	–	1	–	–	1		
Ум4	– КЖ лист 44	Ум4	–	1	–	–	1		
Ум5		Ум5	–	1	1	–	2		
Ум6	– КЖ лист 51	Ум6	–	1	1	–	2		
Ум7	– КЖ лист 44	Ум7	–	1	1	–	2		
Ум8	– КЖ лист 51	Ум8	–	7	8	–	15		
Ум9	– КЖ лист 45	Ум9	–	1	1	–	2		
Ум10	– КЖ лист 51	Ум10	–	2	–	–	2		
Ум11	– КЖ лист 45	Ум11	–	1	–	–	1		
Ум12		Ум12	–	1	1	–	1		
Ум13	– КЖ лист 46	Ум13	–	–	1	–	1		

Марка, Поз.	Обозначение	Наименование	Кол. на этаж: Подвал	1	2	3	Всего	Масса ед, кг	Примечание
		Монолитные участки							
Ум14	ТП506-142.86 - КЖ лист 46	Ум14	–	1		–	1		
Ум15		Ум15	–	1	1	1	3		
Ум16	КЖ лист 47	Ум16	–	–	1	1	2		
Ум17		Ум17	1	1	–	–	2		
Ум18	КЖ лист 50	Ум18	–	–	1	–	1		
Ум19	КЖ лист 47	Ум19	–	–	–	1	1		
Ум20	КЖ лист 48	Ум20	–	1	–	1	2		
Ум21		Ум21	–	1	–	1	2		
Ум22	КЖ лист 51	Ум22	–	1	1	–	2		
Ум23	КЖ лист 48	Ум23	–	1	–	–	1		
Ум24	КЖ лист 49	Ум24	–	1	–	–	1		
Ум25		Ум25	–	–	1	–	1		
Ум26		Ум26	–	–	–	1	1		
Ум27	КЖ лист 51	Ум27	–	–	1	–	1		
Ум28		Ум28	–	1	1	–	2		
Ум29		Ум29	–	–	1	–	1		
Ум30		Ум30	–	1	–	–	1		
Ум31		Ум31	–	1	1	–	2		
Ум32	КЖ лист 50	Ум32	–	–	–	1	1		
Ум33	КЖ лист 51	Ум33	–	–	1	–	1		
Ум34		Ум34	–	–	1	–	1		
		Материалы							
		Швеллер 8 ГОСТ 8240-72 / В ст.3кп2 ГОСТ 535-79*							156,5 кг
		Уголок 50×50×5 ГОСТ 8509-72* / В ст.3кп2 ГОСТ 535-79*							45,3 кг
		А-III-8, ГОСТ 5781-82*							0,2 кг
		Трубы стальные ГОСТ 10704-76*							117,2 кг
		Ø50×2,5, Ø=400							
		Бетон марки 200							6,0 м³
		Перамзитобетон М100							68,1 м³

Инв. № подл. | Подпись и дата | Взам. инв. №

Привязан

Инв. №

ГИП	Леонтьев		
Рук. гр.	Кочемировская		19.11
Вед. инж.	Картанова		22/11
Инженер	Звонцова		20/11
Н. контр.	Слесарева		12.11

ТП506-142.86 -КЖ

Аэровокзал на 400 пассажиров в час для внутрисоюзных линий

Спецификация к схемам расположения элементов перекрытий и покрытий (окончание)

Стадия	Лист	Листов
Р	54	

АЭРОПРОЕКТ МОСКВА

Копировал

Формат А2

Альбом II

Типовой проект 506-142.86

Схема расположения элементов лестницы Л1

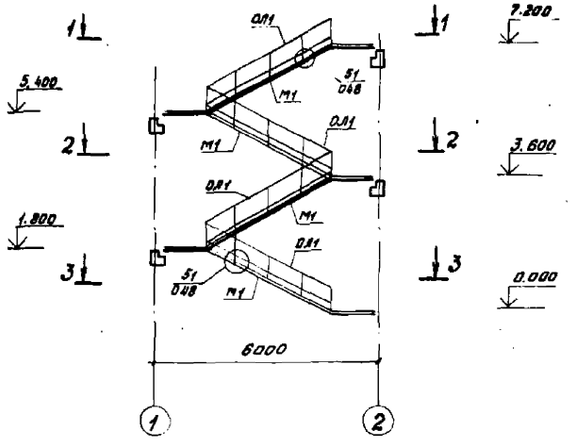

1 - 1

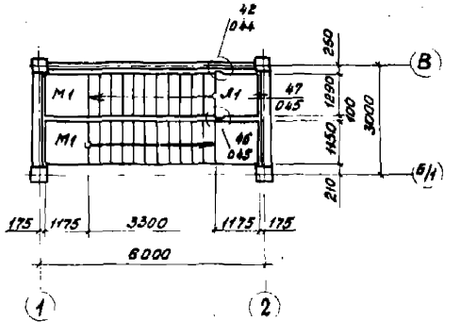

2 - 2

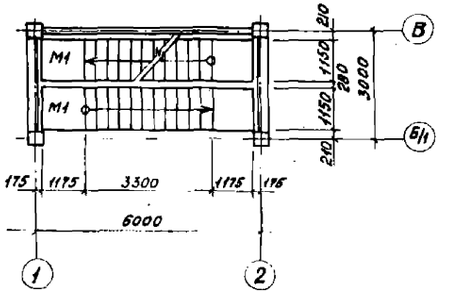

3 - 3

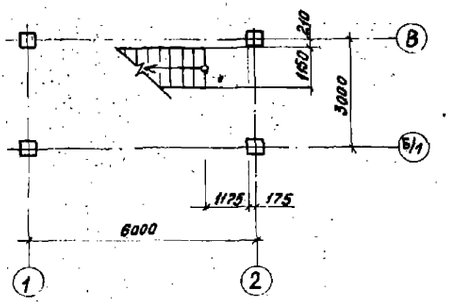

Схема расположения проступей

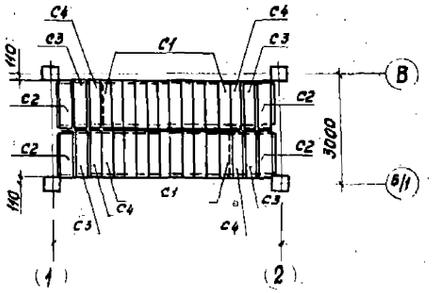

Схема расположения элементов лестницы Л5

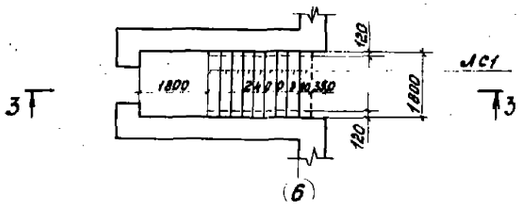

3 - 3

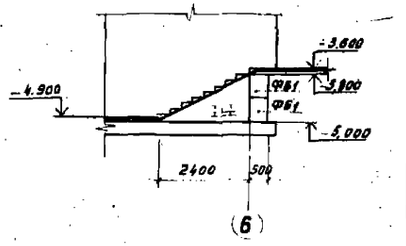

Спецификация к схеме расположения элементов лестниц Л1, Л5

Марка, поз.	Обозначение	Наименование	Кол	Масса ед, кг	Примечание
		Лестница Л1			
М1	1.050.1-2.1.070.00.0	Лестничный марш ЛМП57.11.18-5	4	2400	
Л1	1.050.1-2.1 17.0.00.0	Лестничная площадка ЛПП 14.12В	1	500	
		Накладная проступь:			
С1	1.050.1-2.1 18.0.00.0	1ЛН13.3	44	50	
С2	1.050.1-2.1 18.0.00.0-02	2ЛН14.3	8	50	
С3	1.050.1-2.1 18.00.0-03	2ЛН14.5	8	70	
С4	1.050.1-2.1 18.00.0-10	2ЛН14.3В	8	50	
		Ограждение:			
ОЛ1	1.050.1-2.2 01.0-02	ОМ18-1	4	43,9	
ОЛ2	1.050.1-2.2. 14.0	ОП12-1	1	18,3	
		Монтажная деталь:			
МС30	1.020-1/83 Вып.7-1.100	МС30	1	2,9	
МС32	1.020-1/83.6-1 084	МС32	1	0,93	
МС33	1.020-1/83.6-1 084	МС33	3	0,19	
МС34	1.020-1/83.6-1 084	МС34	24	0,50	
		Лестница Л5			
ФБ1	ГОСТ 13579-78	фундаментный блок ФБ6.9.5.6-7	4	590	
ЛС1	1.055.1-1	Ступени ЛС18	9	195	

1. Монтажные узлы см. серию 1.020-1/83 Вып. 6-1.
2. Строительно-монтажные работы вести в соответствии со СНиП III-16-80, СНиП III-18-75.

Привязан	ГИП	Леонтьев			ТП 506-142.86 - КЖ
	Нач. отд.	Фрид			Перевязка на 400 пассажиров в час для внутрисоюзных линий
	Рук. гр.	Кочемировская			Стадия: Р; Лист: 55; Листов:
	Ст. инж.	Цыпова			Схема расположения элементов лестниц Л1, Л5. Схема расположения проступей
Инв. №	Н. контр.	Слесарева			АЭРОПРОЕКТ МОСКВА

Копировал Сомь — Формат Л2

Инв. № подл. | Подпись и дата | Взам. инв. №

Альбом V

Типовой проект 506-142.86

Схема расположения элементов лестницы Л3

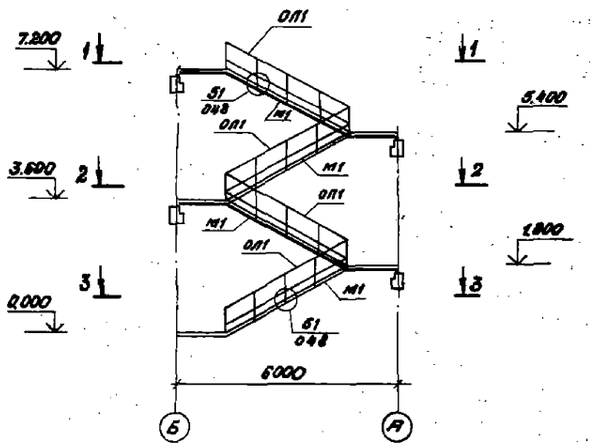

1 - 1

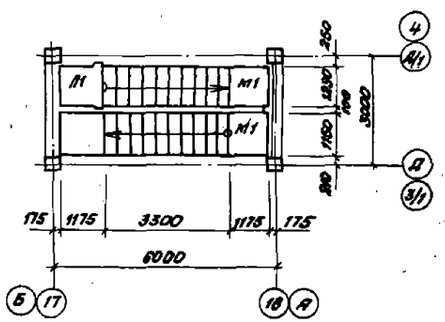

2 - 2

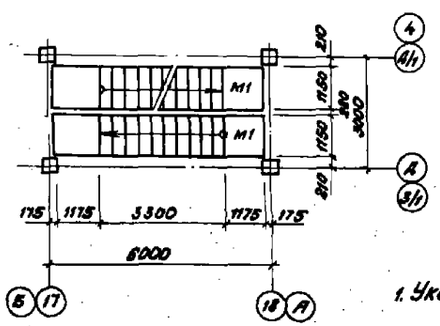

Схема расположения элементов лестницы Л2

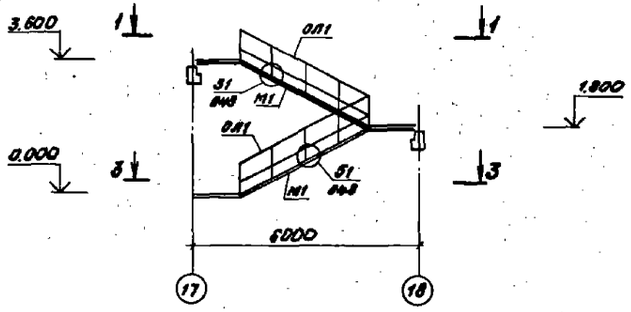

3 - 3

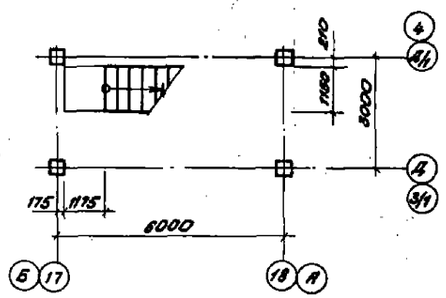

Схема расположения проступей

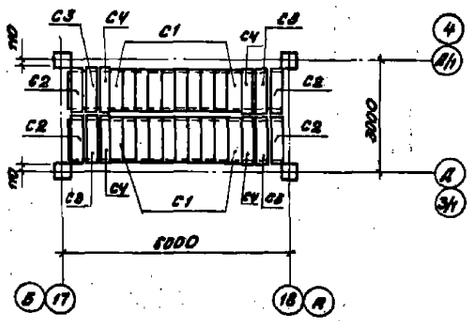

1. Указания см. лист 55

Спецификация к схеме расположения элементов лестниц Л2, Л3

Марка, поз.	Обозначение	Наименование	Кол.	Масса ед., кг	Примечание
		Лестница Л3			
М1	1.050.1-2 Вып.1	Лестничный марш ЛМП57.11.18-5	4	2400	
Л1		Лестничная площадка ЛП14.12.5	1	500	
		Наклонная проступь:			
С1		1ЛН13.3	44	50	
С2		2ЛН14.3	8	50	
С3		2ЛН14.5	8	70	
С4		2ЛН14.3Б	8	50	
		Ограждение:			
ОЛ1	1.050.1-2 Вып.2	ОМ18-1	4	13,9	
ОЛ2		ОП12-1	1	18,3	
		Монтажная деталь:			
МС30	1.020-1/83 Вып.7-1	МС30	1	2,9	
МС32	1.020-1/83 Вып.6-1	МС32	1	0,93	
МС33		МС33	3	0,19	
МС34		МС34	24	0,50	
		Лестница Л2			
М1	1.050.1-2. Вып.1	Лестничный марш ЛМП57.11.18-5	2	2400	
Л1		Лестничная площадка ЛП14.12.5	1	500	
		Наклонная проступь:			
С1		1ЛН13.3	22	40	
С2		2ЛН14.3	4	40	
С3		2ЛН14.5	4	60	
С4		2ЛН14.3Б	4	40	
		Ограждение:			
ОЛ1	1.050.1-2 Вып.2	ОМ18-1	2	43,9	
ОЛ2		ОП12-1	1	18,3	
		Монтажная деталь:			
МС30	1.020-1/83 Вып.7-1	МС30	1	2,90	
МС32	1.020-1/83 Вып.6-1	МС32	1	0,93	
МС33		МС33	3	0,19	
МС34		МС34	12	0,81	

Привязан

Инв. №

Изм. Кол.уч. Лист № док. Подпись и дата

ГИП	Тонтеев		12.87
Нач.отд.	Фрид		12.87
Рук.гр.	Виноградова		12.87
Ст.инж.	Некрова		12.87
Н.контр.	Сысоева		12.87

ТП 506-142.86 -КЖ

Подвязки из 400 плоскостей в час для внутренних линий

Стадия	Лист	Листов
Р	56	

Схема расположения элементов лестниц Л2, Л3
Схема расположения проступей

Аэропроект Москва

Копировал

Формат А2

Альбом II

Типовой проект 506-142.86

Схема расположения элементов лестницы Л7

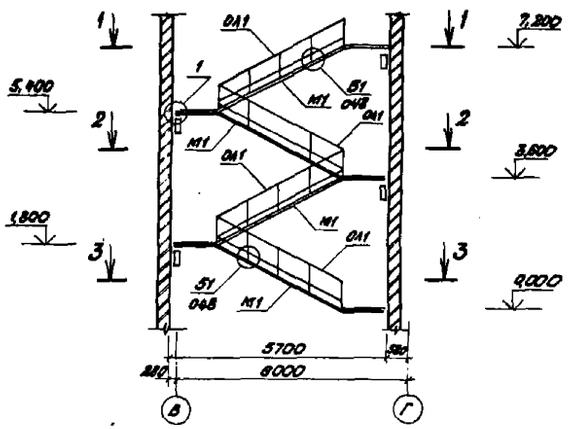

1-1

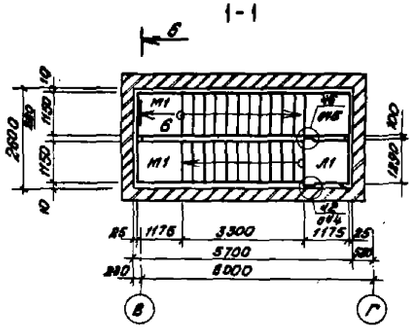

2-2

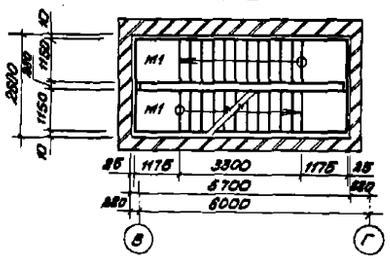

3-3

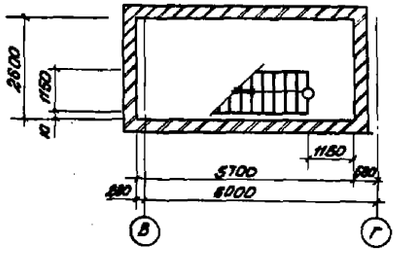

Схема расположения элементов лестницы Л9

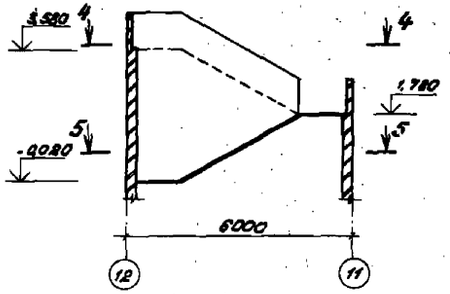

4-4

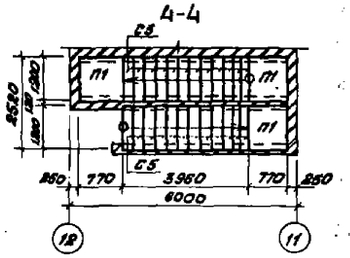

5-5

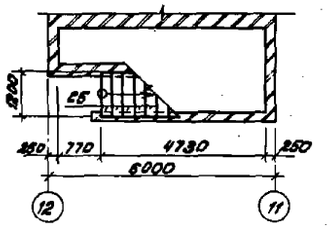

Схема расположения проступей лестницы Л7

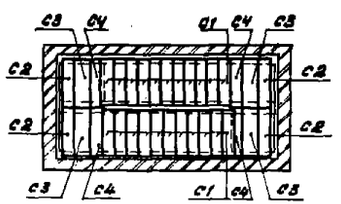

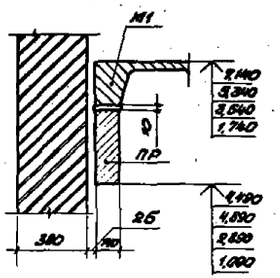

6-6

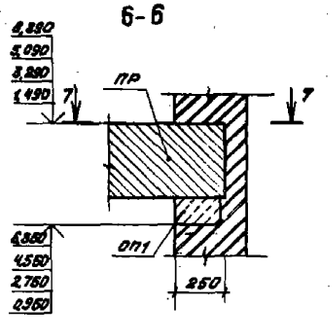

7-7

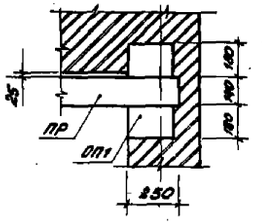

Спецификация к схемам расположения элементов лестниц Л7, Л9

Марка, поз	Обозначение	Наименование	Кол.	Масса ед., кг	Примечание
		Лестница Л7			
М1	1.050.1-2.1 07.0.00.0	Лестничный марш ЛМП57.11.18-5	4	2400	
Л1	1.050.1-2.1 17.0.00.0	Лестничная площадка ЛПП14.12.5	1	520	
ПР	1.225-2.11-1.0.0.0-01	Прогон ПРГ32.1.4-4Т	4	380	
		Накладные проступи			
С1	1.050.1-2.1 18.0.00.0-01	1ЛН12.3	44	40	
С2	1.050.1-2.1 18.0.00.0-04	2ЛН13.3	8	50	
С3	1.050.1-2.1 18.0.00.0-05	2ЛН13.5	8	60	
С4	1.050.1-2.1 18.0.00.0-12	2ЛН13.3Б	8	40	
ОП1	1.225-2.11-4.0.0.0-01	Опорная плита ОП5.2-Т	8	50	
		Ограждение			
ОЛ1	1.050.1-2.2 01.0-02	ОМ18-1	4	43,9	
ОЛ2	1.050.1-2.2 14.0	ОП12-1	1	18,3	
		Изделия соединительные			
МС30	1.020-1/83.7-1 100	МС30	1	2,9	
МС32	1.020-1/83.6-1 084	МС32	1	0,98	
МС33	1.020-1/83.6-1 084	МС33	3	0,19	
МС34	1.020-1/83.6-1 084	МС34	24	0,5	
		Лестница Л9			
С5	1.056.1-1 00.0.0-01	Ступень ЛС12-5	24	127	
П1	3.006.1-2/82.1-2-10-024	Плита ПТД-3	3	150	

1. Указания см. лист 55

				ТП506-142.86 -КЖ			
Привязан	ГИП	Леонтьев		Перевозки на 400 пассажиров в час для внутрисоюзных линий	Стадия	Лист	Листов
	Нач.отд.	Фрид			Р	57	
	Рук. пр.	Интенсивная					
	Ст. инж.	Неурова		Схемы расположения элементов лестниц Л7, Л9. Схема расположения проступей лестницы Л7	АЭРОПРОЕКТ МОСКВА		
	Инж.	Сократова					
Инв. №	Н.контр.	Слесарева					

Копировал Вагулин

формат А2

Типовой проект 506-142.86 Альбом II

Схема расположения лестничных площадок ЛП1

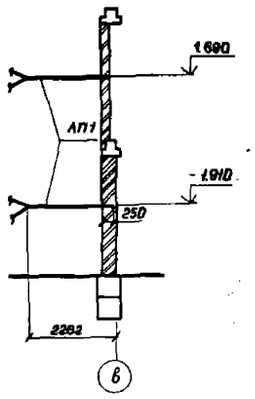

Лестничная площадка ЛП1

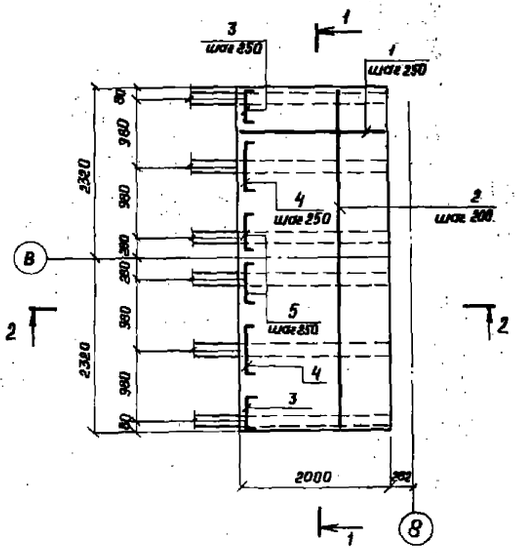

1-1

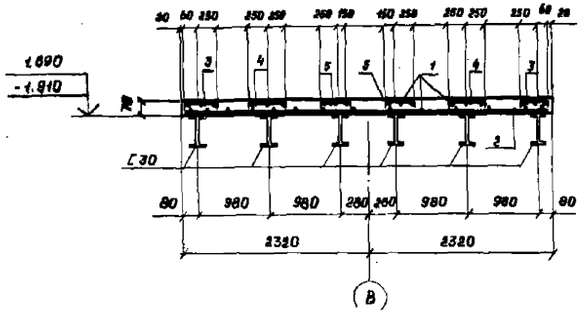

2-2

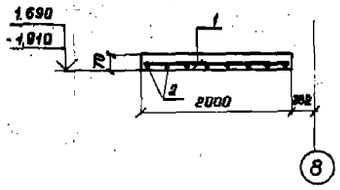

Спецификация к схеме расположения лестничных площадок ЛП1

Марка, Поз.	Обозначение	Наименование	Кол.	Масса ед, кг	Примечание
ЛП 2	ТП506-142.86 -КЖ, лист 58	Лестничная площадка ЛП1	2		

Спецификация элементов лестничной площадки ЛП1

Формат	Зона	Поз.	Обозначение	Наименование	Кол.	Примеч. масса ед, кг
				Детали		
БЧ		1	ТП -КЖИ -994.00	А-I-6 ГОСТ 5781-82, е=1960	19	0,44
				А-III-8 ГОСТ 5781-82		
БЧ		2	-995.00	е=4620	11	1,85
БЧ		3*	-996.00	е=410	18	0,17
БЧ		4*	-997.00	е=600	18	0,24
БЧ		5*	-998.00	е=500	18	0,20
				Материалы		
				Бетон марки 200	0,65	м³

*) Поз. 3,4,5 см. ведомость деталей

1. Защитный слой бетона для рабочей арматуры - 10 мм
2. Швеллеры I 30 учтены в КМ, лист 16

Ведомость расхода стали на элемент, кг

Марка элемента	Изделия арматурные							Общий вес
	Арматура класса						Всего	
	А I			А III				
	ГОСТ 5781-82			ГОСТ 5781-82				
	6		Итого	8		Итого		
ЛП1	8,40	—	8,40	31,30	—	31,30	39,70	39,70

Ведомость деталей

Поз.	Эскиз
3*	50 310 50
4*	50 500 50
5*	50 400 50

Привязан

Инв. №

ГИП	Леонтьев		
Нач. отд.	Фрид		22.12.86
Рук. гр.	Кочемировская		20.12.86
Ст. инж.	Игурова		20.12.86
Н. контр.	Слесарева		12.12

ТП506-142.86 -КЖ

Аэровокзал на 400 пассажиров в час для внутрисоюзных линий

Лестница А4. Схема расположения лестничных площадок ЛП1. Лестничная площадка ЛП1

Стадия	Лист	Листов
Р	58	

АЭРОПРОЕКТ Москва

Формат А2

Инв. № подл. | Подпись и дата | Взам. инв. №

Альбом II

Типовой проект 506-142.86

Схема расположения лестничных площадок

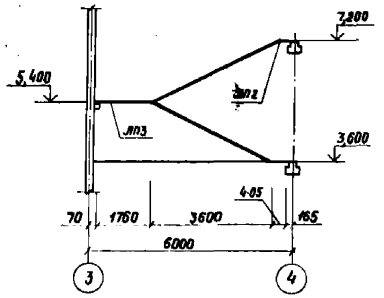

1 - 1

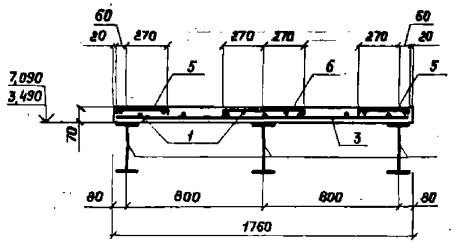

3 - 3

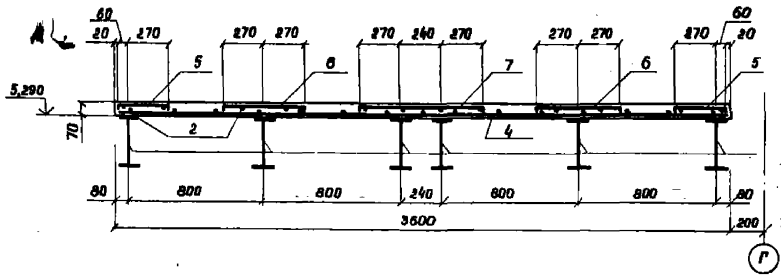

Лестничная площадка ЛП2

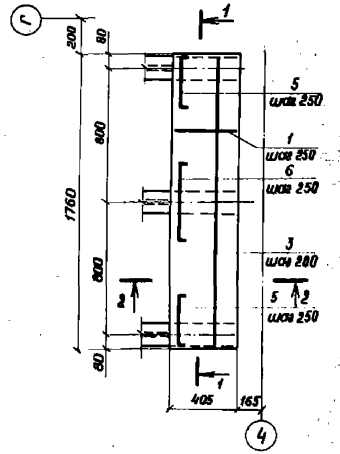

2 - 2

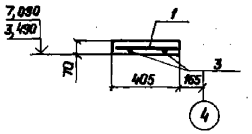

Лестничная площадка ЛП3

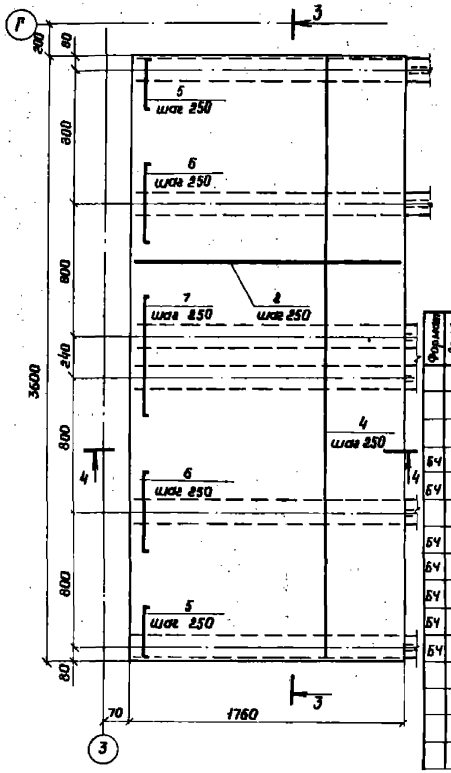

4 — 4

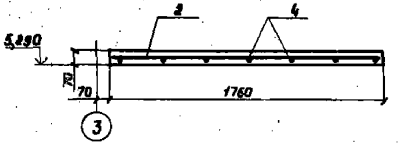

Спецификация к схеме расположения лестничных площадок

Марка, поз.	Обозначение	Наименование	Кол.	Масса ед., кг	Примечание
		Лестничные площадки			
ЛП1	ТП506-142.86 -КЖ, лист 59	ЛП2	1		
ЛП2	ТП506-142.86 -КЖ, лист 59	ЛП3	1		

Спецификация элементов лестничных площадок ЛП2, ЛП3.

Формат	Зона	Поз.	Обозначение	Наименование	Кол. на изделие ЛП1	Кол. на изделие ЛП2	Примечание
				Детали			
				А-I-6 ГОСТ 5781-82			
БЧ		1	ТП506-142.86 -КЖИ-999.00	ℓ=380	13		0,08
БЧ		2	-1000.00	ℓ=1740		27	0,39
				А-III-8 ГОСТ 5781-82			
БЧ		3	-1001.00	ℓ=1740	2		0,69
БЧ		4	-1002.00	ℓ=3580		7	1,41
БЧ		5*	-1003.00	ℓ=410	2	7	0,61
БЧ		6*	-1004.00	ℓ=640	2	7	0,25
БЧ		7*	-1005.00	ℓ=880	—	7	0,34
				Материалы			
				Бетон марки 200	0,05	0,44	м³

*) Поз. 5,6,7 см. Ведомость деталей

Ведомость расхода стали на элемент, кг

Марка элемента	Изделия арматурные							Общий вес
	Арматура класса						Всего	
	А I			А III				
	ГОСТ 5781-82			ГОСТ 5781-82				
	6		Итого	8		Итого		
ЛП2	1,04		1,04	3,10		3,10	4,14	4,14
ЛП3	10,53		10,53	15,89		15,89	26,42	26,42

Ведомость деталей

Поз.	Эскиз
5	50 — 310 — 50
6	50 — 540 — 50
7	50 — 780 — 50

1. Защитный слой бетона для рабочей арматуры - 10 мм.
2. Двутавры № 30 учтены в КМ, лист

Привязан

Инв. №

ГИП	Леонтьев		
Нач.отд.	Фрид		20.12.86
Рук.гр.	Кочетковская		20.12.86
Ст. инж.	Игурова		20.11.85
Инженер	Муравьёв		20.12.85
Н.контр.	Слесарева		12.95

ТП506-142.86 -КЖ

Аэровокзал на 400 пассажиров в час для внутрисоюзных линий.

Лестница А8. Схема расположения лестничных площадок. Лестничные площадки ЛП2, ЛП3

стадия	лист	листов
Р	59	

АЭРОПРОЕКТ Москва

Формат А2

копировал

Инв. № подл. | Подпись и дата | Взам. инв. №

Типовой проект 506-142.86 Альбом V

Схема расположения элементов покрытия входов по оси А (схема 1)

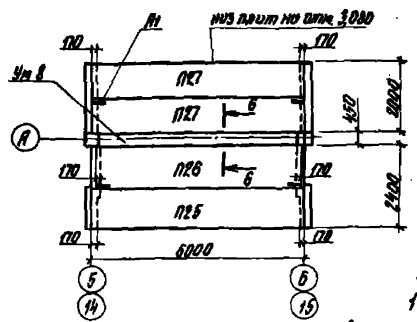

Схема расположения элементов покрытия входа по оси 1 между осями Б/1 и Г (схема 2)

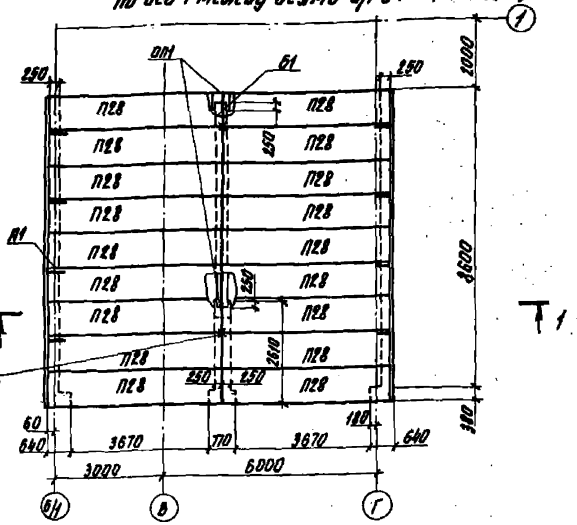

Спецификация к схемам расположения элементов покрытия входов

Марка поз.	Обозначение	Наименование	Количество на схему 1	2	3	4	5	6	Всего	Примечание
										Масса ед., кг
		Панели перекрытий								
ПГ5	1.141-1.63 вып.1	ПК60.12-8АтVТ	1	—	—	—	—		1	2100
ПГ6	-02	ПК57.12-8АтVТ	1	—	—	—	—		1	2000
ПГ7	1.141-1.63 вып.1	ПК60.10-8АтVТ	2	—	2	2	2		8	1725
ПГ8	1.141-1.63 вып.3	ПК54.12-8АтVТ	—	18	—	—	—		18	1900
		Железобетонный пролет								
Б1	1.225-2.14-2.00.0	ПРГ60.12.5-4Т	—	2	—	—	—		2	1500
ОП1	1.225-2.11-4.000-02	Опорная плита ОП5-4-Т	—	2	—	—	—		2	70
Ум.в	ТП 506-142.86-КЖ, лист 61	Монолитный участок Ум.в	1	—	—	—	—		1	-
А1	2.430-3 вып.3	Изделие закладное МК-22	4	8	2	2	2		18	1,05
		Детали								
1		швеллер 20 ГОСТ 8240-72 С-6160 Вст3пс2 ГОСТ 535-79*	—	2	—	—	—		2	113,35

Схема расположения элементов покрытия входа по оси Е между осями 4-5 (схема 3)

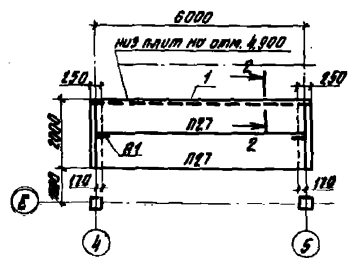

Схема расположения элементов покрытия входа по оси 1 между осями Е и А (схема 4)

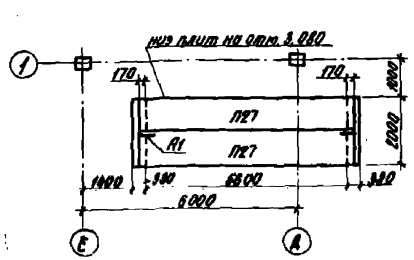

1-1

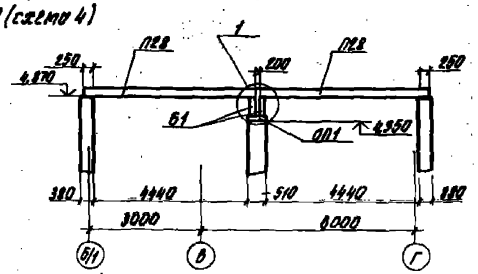

1. Панели перекрытий укладывать на слой свежеуложенного цементного раствора марки 100.
2. Швы между панелями тщательно заделать цементным раствором марки 100 или бетоном той же марки на мелком щебне.
3. Скрутку защитить от коррозии слоем цементного раствора марки 100.
4. Монтаж плит перекрытия вести в соответствии с указаниями серии 1.141-1 вып. 63 и СНиП III-16-80.
5. Сечение 6-6 см. лист 61.

2-2

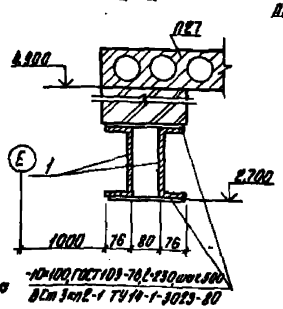

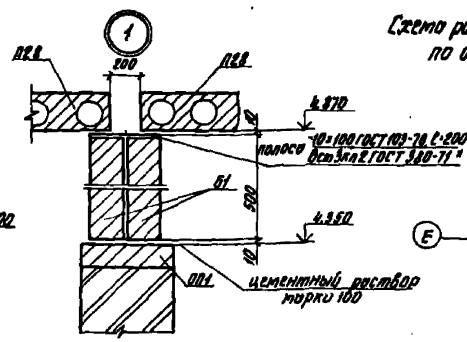

Схема расположения элементов покрытия входа по оси Е между осями 15 и 16 (схема 5)

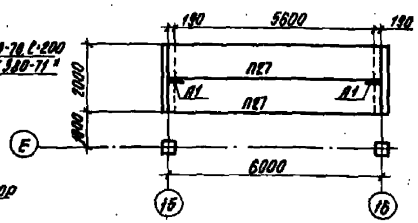

Привязан								ТП 506-142.86 -КЖ			
				ГИП	Лемпьев			Керамзитобетонные конструкции 6 мес для внутрисоюзных линий	Стадия	Лист	Листов
				Нач.отд.	Фрид		12.86		Р	80	
				Рук.гр.	Пустотворов		12.86	Схемы расположения элементов покрытий входов по осям 1, 2, 1 между осями Б/1 и Г; Е и А, 15 и 16	Аэропроект Москва		
				Инженер	Шапиро		12.86				
Инв.№ подл.	Подпись и дата	Взам.инв.№	Инв.№ дубл.	Ст.инж.	Сергеева		12.86				

Копировал Да

Формат А2

Альбом V

Типовой проект 506-142.86

Схема расположения элементов каркоса подвала между осями 3-6

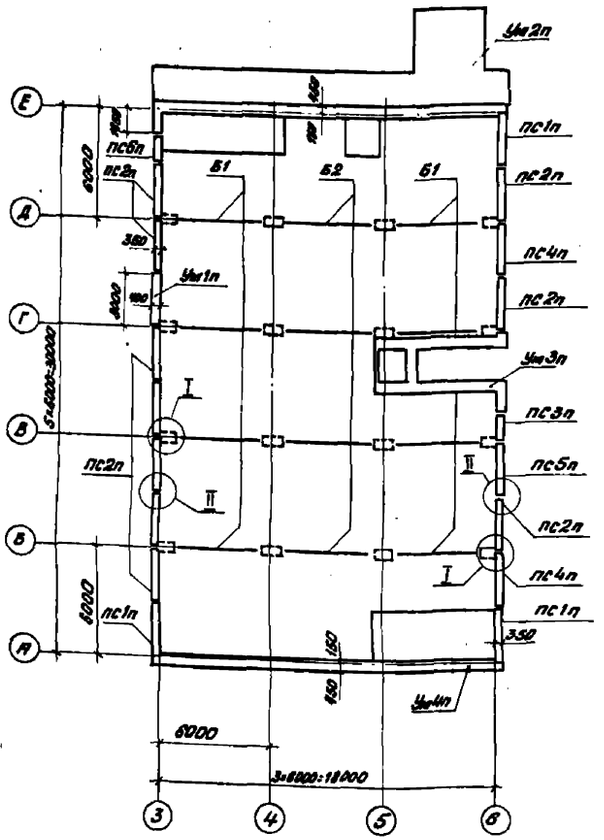

1-1

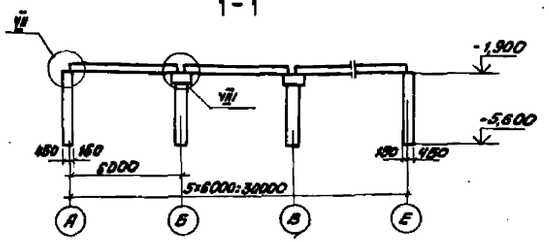

2-2

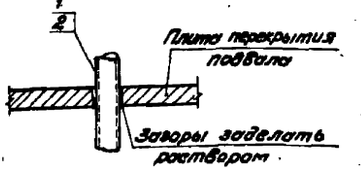

Схема расположения элементов перекрытия подвала между осями 3-6

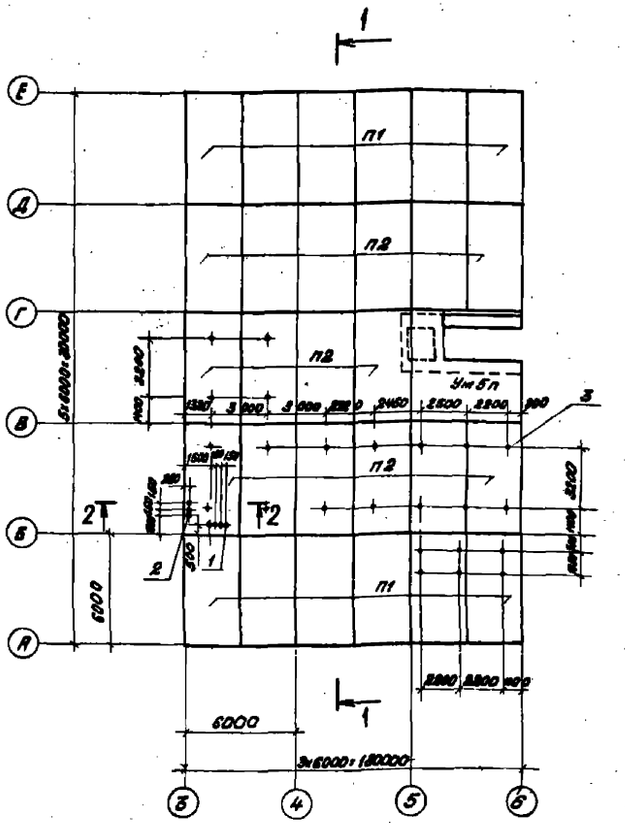

1. Монтаж конструкций вести в соответствии с указаниями серии У-01-01/80, вып. 0-1 и требованиями СНИП II-16-80 и СНИП III-16-76.

2. Узлы I, II, VII, VIII замоноличивать по серии У-01-01/80, вып. 0-1

3. Отверстия в плитах для установки закладных элементов и анкеров сверлить.

Спецификация к схемам расположения элементов каркоса и перекрытия подвала между осями 3-6

Марка, поз	Обозначение	Наименование	Кол.	Масса ед., кг	Примечание
		Схема расположения элементов каркоса подвала			
		Балки			
Б1	У-01-01/80.1-21	Б1	8	6800,0	
Б2		Б2	4	6800,0	
		Панели стеновые			
ПС1п	У-01-01/80.1-12	ПС2-4	3	9400,0	
ПС2п	У-01-01/80.1-11	ПС1-9	10	9500,0	
ПС3п	У-01-01/80.1-13	ПСД1-9	1	4300,0	
ПС4п	ТП506-142.86-КЖИ-501.00	ПС1-9-1	2	9500,0	
ПС5п		ПС1-9-2	1	9600,0	
ПС6п		ПСД1-9-1	1	4300,0	
		Монолитные участки			
Ум1п	ТП506-142.86-КЖ, лист 69	Ум1п	1		
Ум2п	-КЖ, лист 70	Ум2п	1		
Ум3п	-КЖ, лист 75	Ум3п	1		
Ум4п	-КЖ, лист 76	Ум4п	1		
		Соединительные изделия стен			
КП100	У-01-01/80.5-300	Каркас КП100	8	85,7	
КП101	У-01-01/80.5-400	Каркас КП101	8	88,6	
		Схема расположения элементов перекрытия подвала			
П1	У-01-01/80.1-31	Плита перекрытия П1-3	12	6000,0	
П2	У-01-01/80.1-32	Плита перекрытия П2-2	16	5800,0	
Ум5п	ТП506-142.86-КЖ, лист 77	Монолитный участок Ум5п	1		
1	ТП506-142.86-КЖИ-801.00	Закладная деталь КПК1	1	61,5	
2	-КЖИ-802.00	Закладная деталь КПК2	1	32,6	
3	-КЖИ-818.00	Анкер А1	24	0,87	

Привязан

Инв. № подл. | Подпись и дата | Взам. инв. № | Инв. № дубл. | Подпись и дата

Согласовано: Начальник ГПИ | Начальник отдела

ГИП	Мокотова			
Нач. отд.	Фрид			
Рук. гр.	Синицкая			
Ст. инж.	Мусорова			
Н. контр.	Слесарева			

ТП506-142.86 -КЖ

Привязан на 400 пассажиров в час для внутриквартальных линий

Схема расположения элементов каркоса и перекрытия подвала между осями 3-6

Копировал Волкогон

Стадия	Лист	Листов
Р	61	

Аэропроект Москва

Формат А2

Альбом II

Типовой проект 506-142.86

Схема расположения верхней арматуры монолитной части перекрытия подвала между осями 3-6

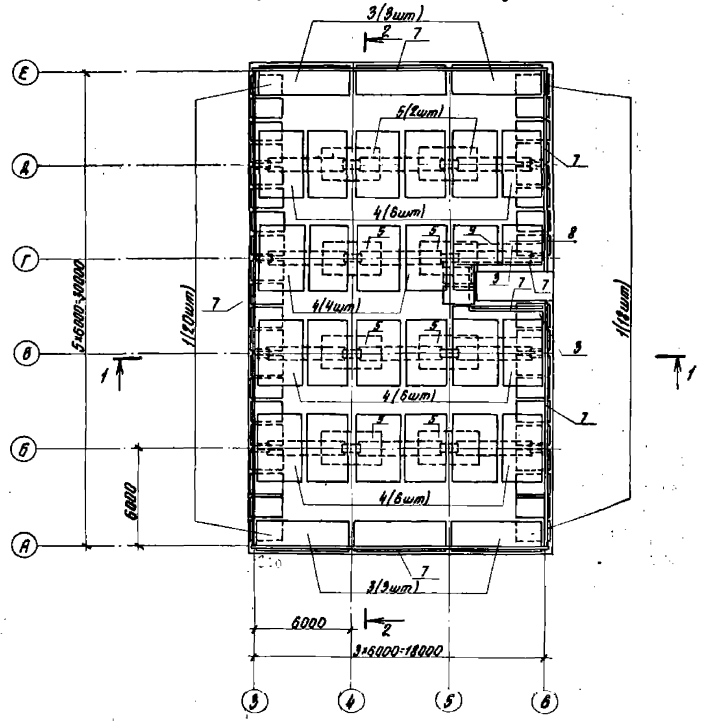

Схема расположения нижней арматуры монолитной части перекрытия подвала между осями 3-6

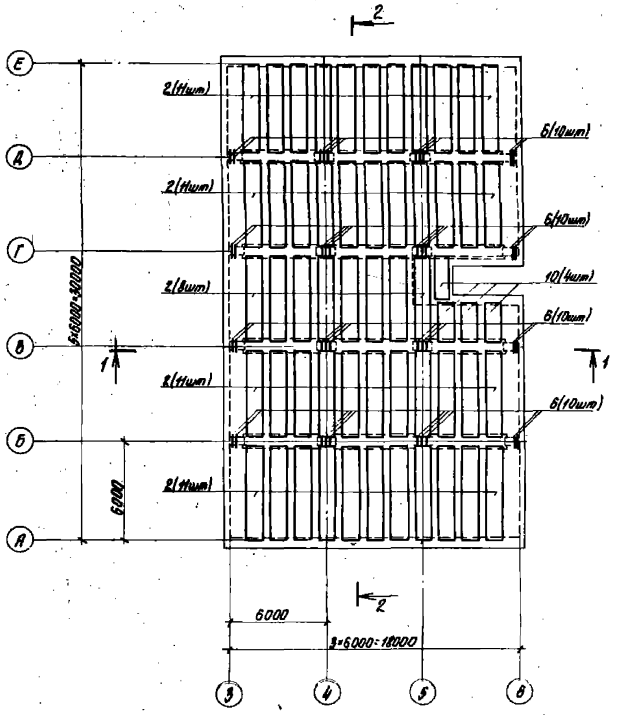

1-1

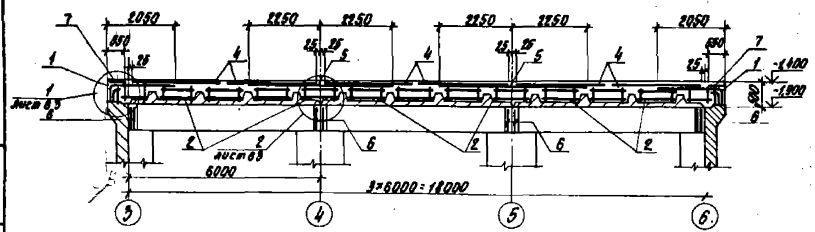

2-2

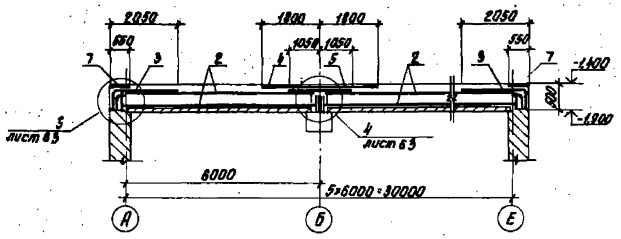

				ТП 506-142.86			-КЖ
Привязан	ГИП	Леонтьев		Паровокзал на 400 пассажиров в час для внутрисоюзных линий	Стадия	Лист	Листов
	Нач.отд.	Фрид			Р	62	
	Рук.гр.	Константиновский		Схема расположения верхней и нижней арматуры монолитной части перекрытия подвала между осями 3-6	АЭРОПРОЕКТ Москва		
	Ст.инж.	Игурова					
Инв. №	Н.контр.	Слесарева					

Копировал

Формат А2

Типовой проект 306-142.86 Альбом II

Схема расположения закладных деталей монолитной части перекрытия подвала между осями 3-6 на отм. -1.400

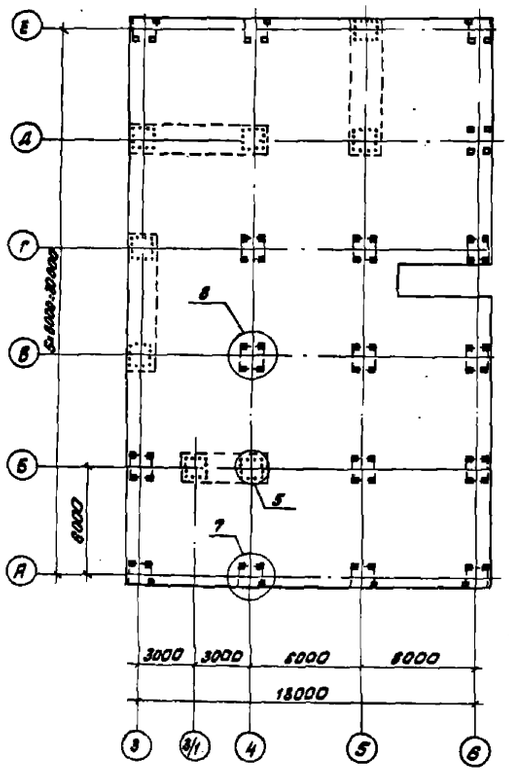

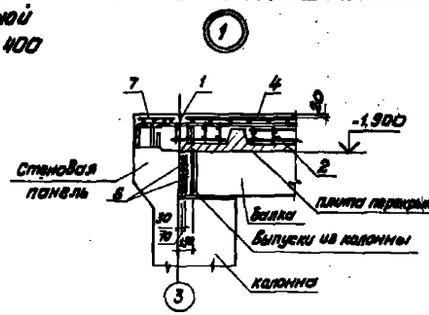

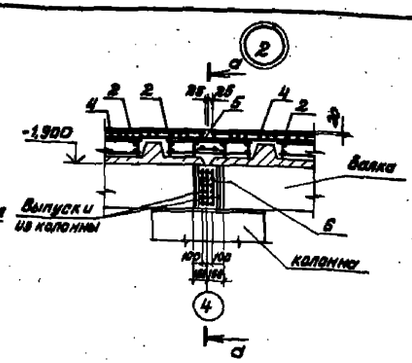

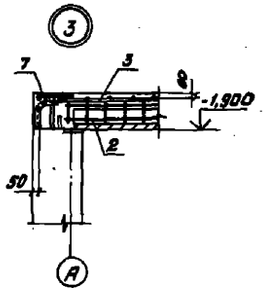

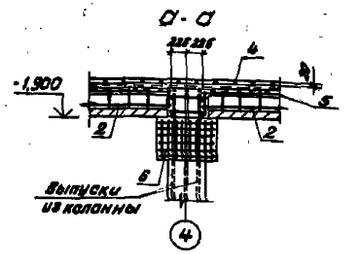

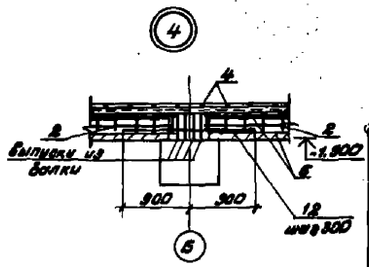

Спецификация элементов к схемам расположения нижней, верхней арматуры и закладных деталей монолитной части перекрытия подвала между осями 3-6

Марка	Зона	Поз.	Обозначение	Наименование	Кол.	Примеч.
				Сборочные единицы		
				Каркасы пространственные		
		1	У-01-01/80.5-600	КП105	40	
		2	-400	КП108	52	
		10	ТП506-142.86-КЖИ-702.00	КП2	4	
				Сетки арматурные		
		3	У-01-01/80.5-040	С95	8	
		4	-080-02	С101	82	
		5	-05	С104	7	
		6	-13	С112	40	
		7	-060	С113	10	
		8	ТП506-142.86-КЖИ-710.00	С9	2	
		9	-711.00	С10	1	
		11	1.400-15.В.1.120 СБ	Изделие закладное МН114-6	61	
				Детали		Масса ед., кг
БЧ		12	ТП506-142.86-КЖИ-1006.00	А-III-12 ГОСТ 5781-82*, ℓ=1600	244	1,42
БЧ		13	-997.00	А-III-10 ГОСТ 5781-82*, ℓ=600	96	0,37
				Материалы		
				Бетон кл 300	214	м³

Ведомость расхода стали на элемент, кг

Марка элемента	Изделия арматурные													Изделия закладные						Общий расход
	Арматура класса													Арматура класса			Прокат марки			
	А-I ГОСТ 5781-82							А-III ГОСТ 5781-82						А-III ГОСТ 5781-82			Вст3кп2 ГОСТ 82-70			
	6	8	10	12	14	Итого		6	10	12	16	25	Итого	12		Итого	-4-800		Итого	
Монолитная часть перекрытия подвала	412,2	84,8	461,7	296,8	993,6	3616,1		614,5	35,7	347,5	1258,0	16155,4	18471,1	22247,2	41,48		41,48	114,9		114,9	156,38	22303,88

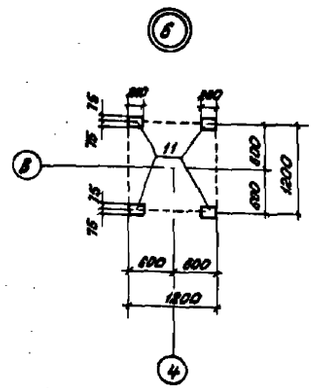

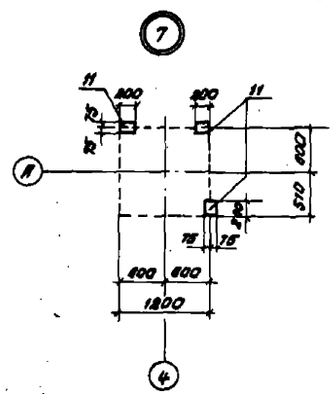

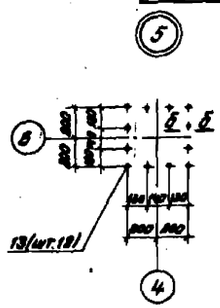

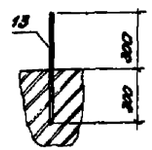

Привязан					ТП506-142.86 -КЖ		
					Разработан на 10 блоков 6 сек для внутренних линий	Стадия	Лист	Листов
						Р	63	
					Схема расположения закладных деталей монолитной части перекрытия подвала между осями 3-6 на отм. -1400. Узлы 1...7	Аэропроект Москва		
Инв. №								

Гип	Ананьев		
Нач.отд.	Фрид		
Рук. гр.	Степанова		
Ст.инж.	Исакова		
Н.контр.	Слесарева		

Копировал Бакунина

Инв. № подл. | Подпись и дата | Взам. инв. №

формат А2

Альбом II

Типовой проект 506-142.86

Схема расположения элементов фундаментов и колонн подвала между осями 3-6

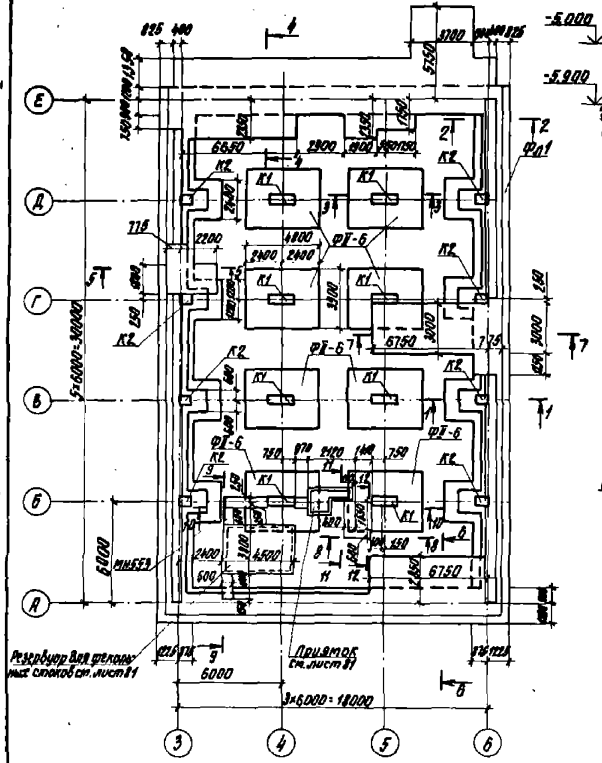

1-1

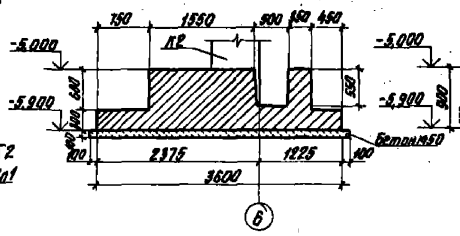

2-2

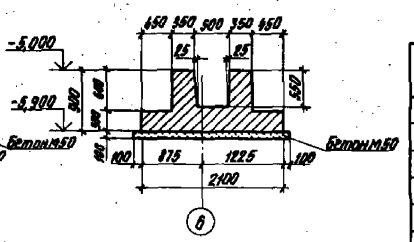

3-3

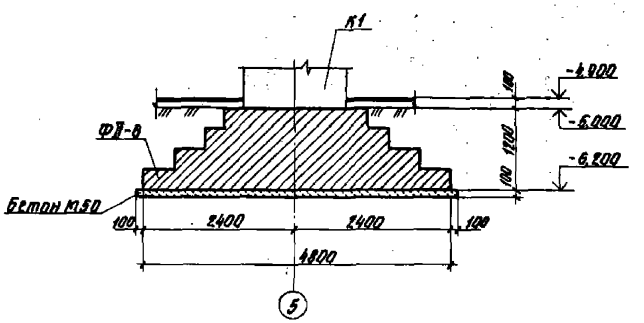

5-5

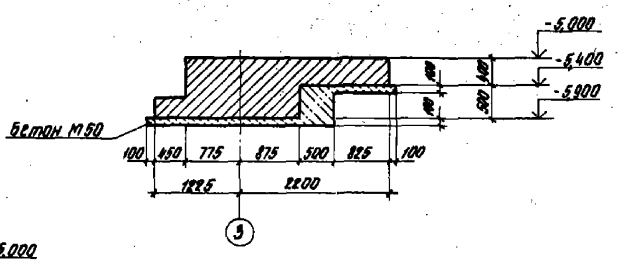

4-4

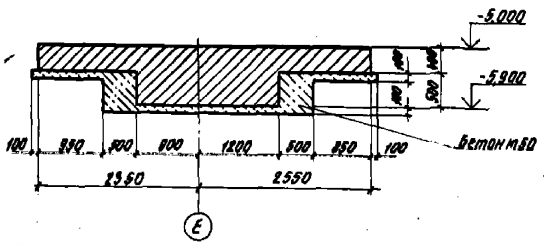

Спецификация к схеме расположения элементов фундаментов и колонн подвала между осями 3-6

Марка поз.	Обозначение	Наименование	Кол.	Масса ед, кг	Примечание
		Фундаменты			
ФII-6	У-01-01/80.0-1-Н	ФII-6	8		
Фл1	ТП506-142.86 - КЖ, лист 66	Фл1	1		
		Колонны			
К1	У-01-01/80.0-1-54	Км1-3	8		
К2	У-01-01/80.0-1-54	Км3-8	8		
		Блоки бетонные			
ФБ1	ГОСТ 13579-78	ФБС 9.6.6-Т	10	700	
ФБ2		ФБС 24.6.6-Т	3	1960	
ФБ3		ФБС 12.6.6-Т	8	960	
МН553	1.400-15, вып.1	Изделие закладное МН 553	6,3		кг
		Материалы			
		Бетон М50	31,0		м³
		Бетон М100	6,8		м³

1. Указания см. лист 4
2. Сечения 6-6...12-12 см. лист 65

Привязан	ГИП	Леонтьев		ТП 506-142.86	-КЖ
	Нач. отд.	Фрид		Паровокзал на 400 пассажиров в час для внутрисоюзных линий	Стадия: Р; Лист: 64; Листов:
	Рук. гр.	Ярмолинская		Схема расположения элементов фундаментов и колонн подвала между осями 3-6. Сечения 1-1...5-5	АЭРОПРОЕКТ МОСКВА
	Ст. инж.	Игурова			
Инв. №	Н. контр.	Слесарева			

Копировал

Формат А2

Типовой проект 506-142.86 Альбом II

6-6

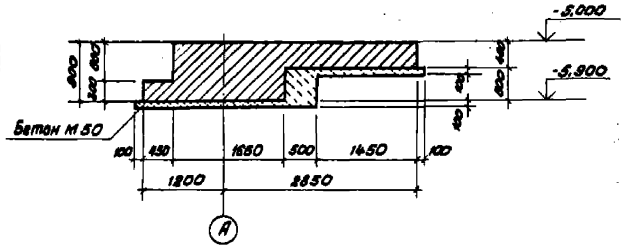

7-7

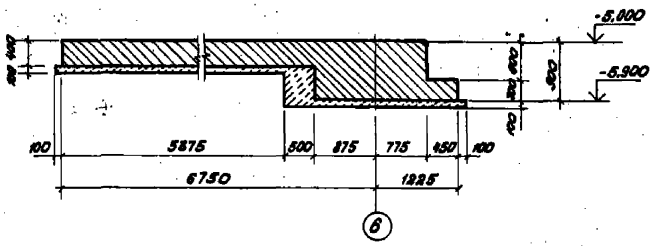

8-8

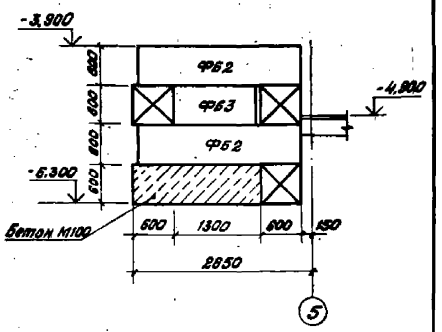

9-9

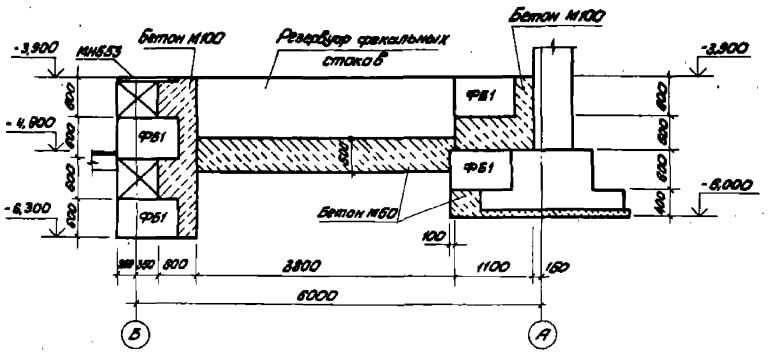

10-10

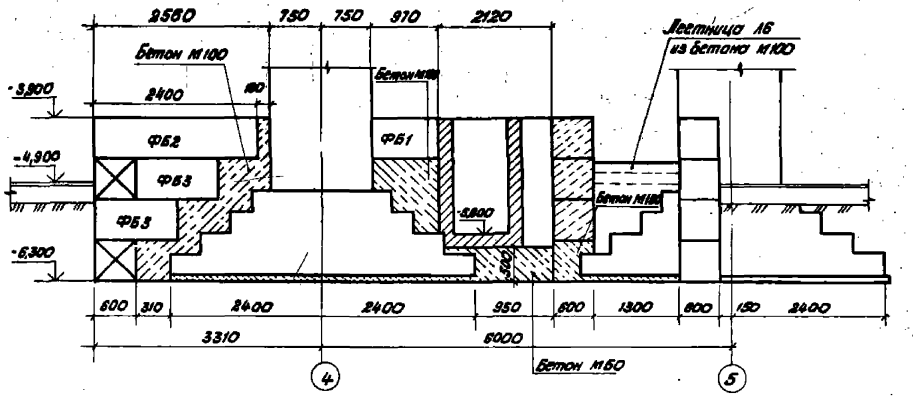

11-11

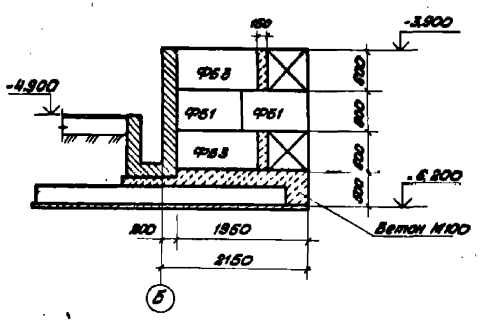

12-12

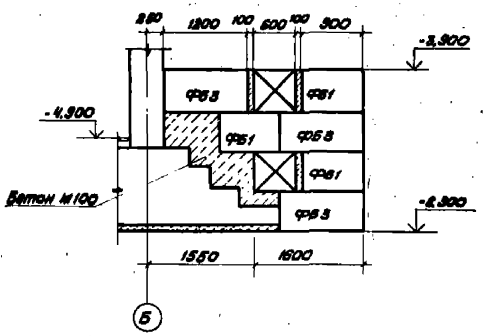

Привязан					ТП506-142.86 -КЖ			
	ГИП	Леонтьев			Перевязка на ответвлениях 6 тос для внутренних линий	Стадия	Лист	Листов
	Нач.отд.	Сергиз				Р	65	
	Рук.гр.	Кочергина			Сечения 6-6...13-13 к схеме расположения элементов фундаментов и планам свайного поля осями 3-6	АЭРОПРОЕКТ МОСКВА		
	Ст.инж.	Федоров						
	Инв.№	Клюева	Слесарева					

Копировал Бакулина

Формат А2

Типовой проект 506-142.86 Альбом II

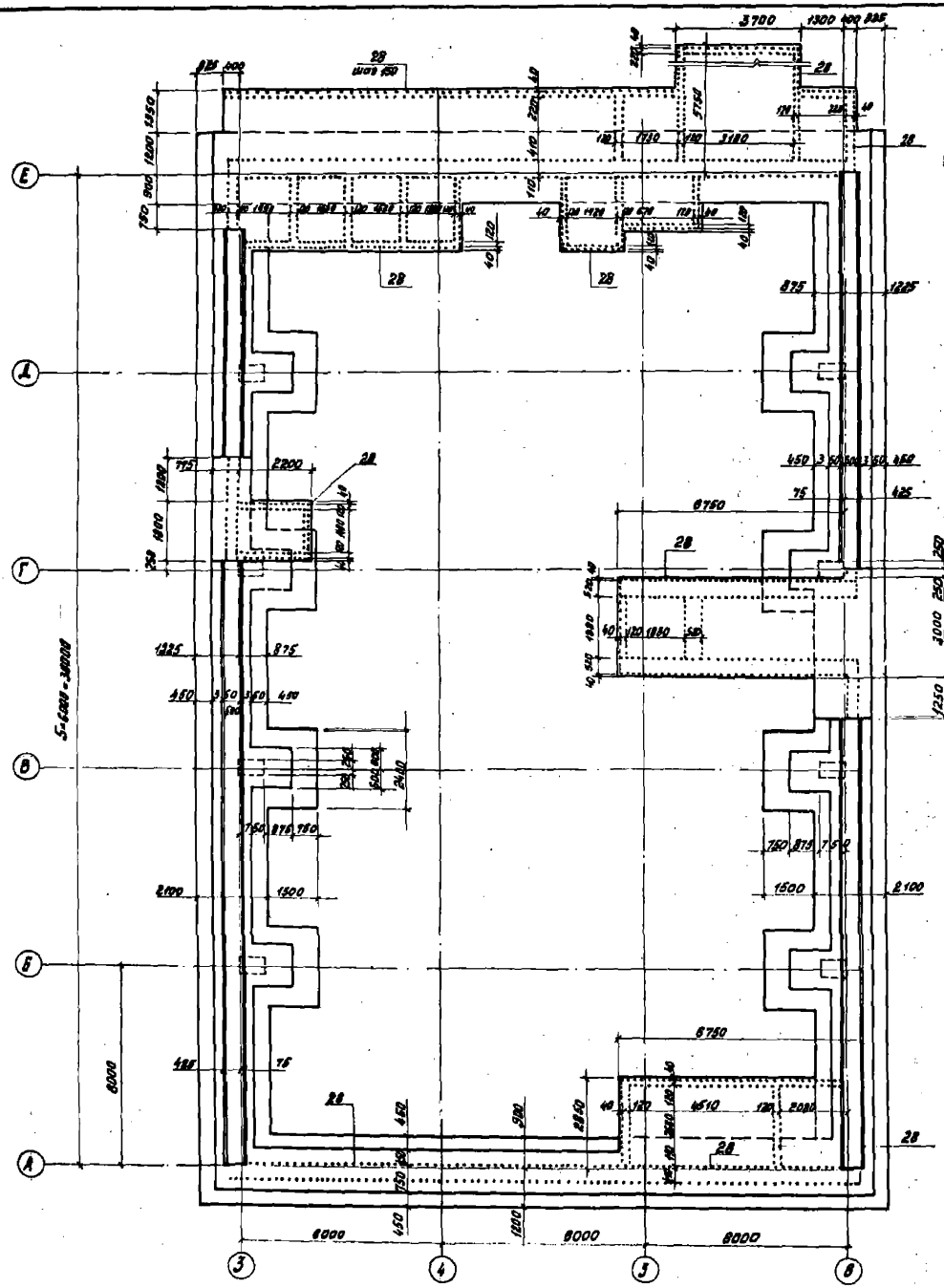

1-1

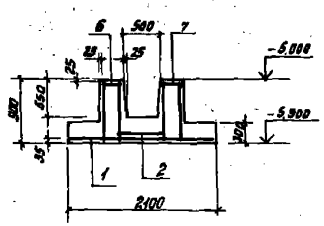

Ведомость деталей

Пов.	Эскиз
28	350

Спецификация элементов фундамента Фл1

Формат	Зона	Поз.	Обозначение	Наименование	Кол.	Примеч.
				Сборочные единицы		
				Сетки арматурные		
А4		1	У-01-01/80.3-080-08	С 38	16	
А4		2	У-01-01/80.3-050-06	С 40	16	
А4		3	1.410-3,1-04	1С 22АП/10АП 145×235	8	
А4		4	1.410-3,1-08	1С 22АП/12АП 225×355	8	
А4		5	У-01-01/80.3-060-06	С 17	4	
				Каркас пространственный		
А4		6	У-01-01/80.3-100	КП1	14	
А4		7	У-01-01/80.3-100-02	КП3	4	
А4		8	У-01-01/80.3-100-01	КП2	4	
А4		9	У-01-01/80.3-100-07	КП8	16	
А4		10	У-01-01/80.3-100-06	КП7	4	
				Сетки арматурные		
А4		11	У-01-01/80.3-040-05	С6	16	
А4		12	У-01-01/80.3-040-04	С5	16	
А4		13	У-01-01/80.3-040-05	С6	4	
А4		14	ТП506-142.86-КЖИ-707.00	С1	6	
А4		15	-01	С2	4	
А4		16	-02	С3	1	
А4		17	-03	С4	1	
А4		18	ТП506-142.86-КЖИ-701.00	Каркас КП1	2	
				Детали		Масса ед., кг
				А-III-14 ГОСТ 5781-82		
Б4		19	ТП506-142.86-КЖИ-1007.00	ℓ=6700	190	8,1
Б4		20	-1008.00	ℓ=2800	184	3,4
Б4		21	-1009.00	ℓ=2950	92	3,6
Б4		22	-1010.00	ℓ=1750	316	2,1
Б4		23	-1011.00	ℓ=5700	52	6,9
Б4		24	-1012.00	ℓ=4150	26	5,1
Б4		25	-1013.00	ℓ=2000	114	2,4
Б4		26	-1014.00	ℓ=2300	26	2,8
Б4		27	-1015.00	ℓ=1850	34	2,2
Б4		28	-1016.00	ℓ=1240	1910	1,5
Б4		29		А-I-6 ГОСТ 5781-82	1360	кг
				Материалы		
				Бетон М300	191,2	м³

ТП 506-142.86 - КЖ

Привязан			
Инв. №			

ГИП	Леонтьев		10.85
Нач. отд.	Фрид		20.12.85
Рук. гр.	Кочемировская		10.12
Ст. инж.	Игурова		10.12.85
Н. контр.	Слесарева		10.12.85

Аэровокзал на 400 пассажиров в час для внутрисоюзных линий

Фундамент Фл1
Сечение 1-1

Стадия	Лист	Листов
Р	66	

АЭРОПРОЕКТ МОСКВА

Копировал Сем-

Формат А2

Типовой проект 506-142.86 Альбом II

Схема расположения элементов верхней арматуры

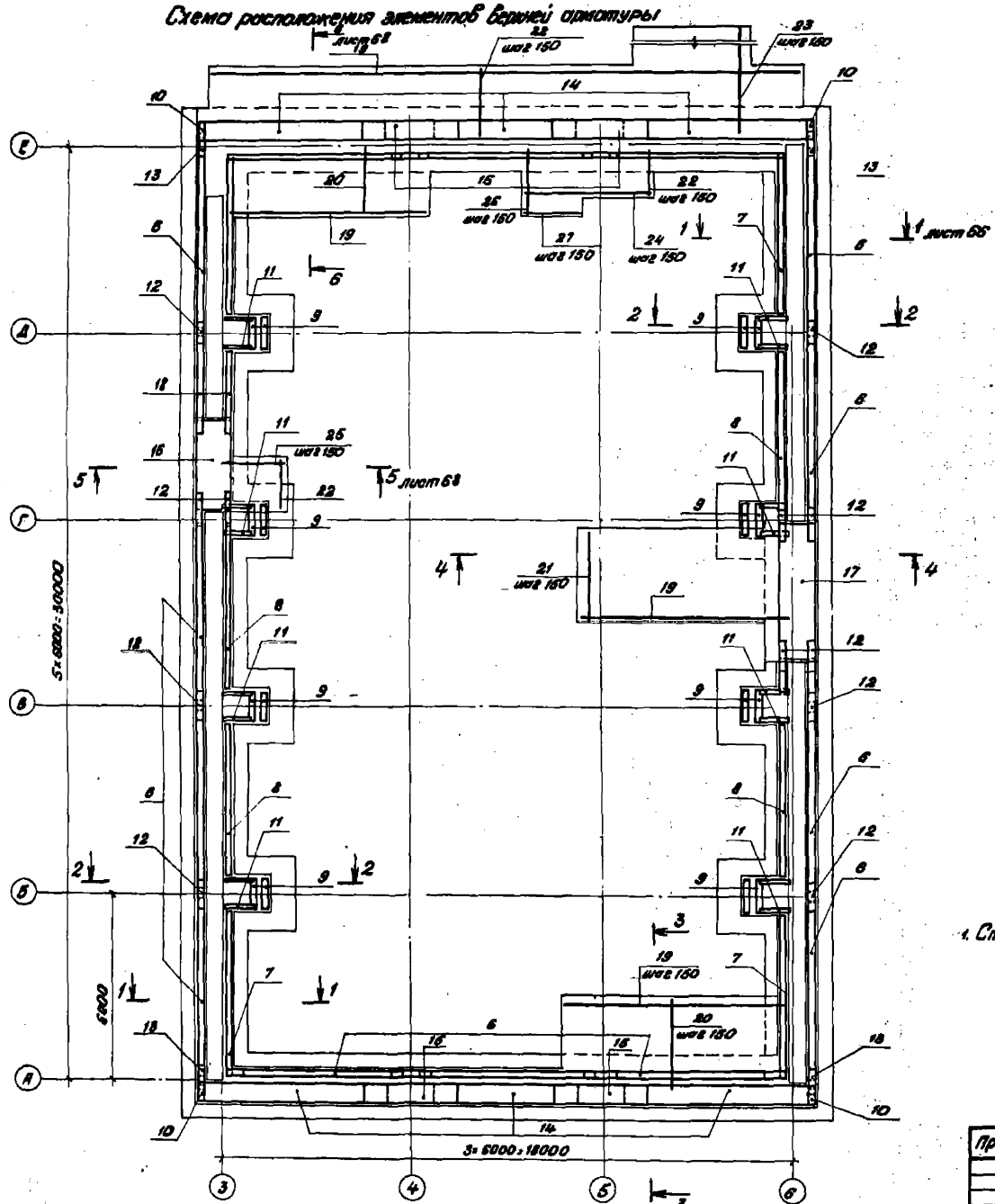

2-2

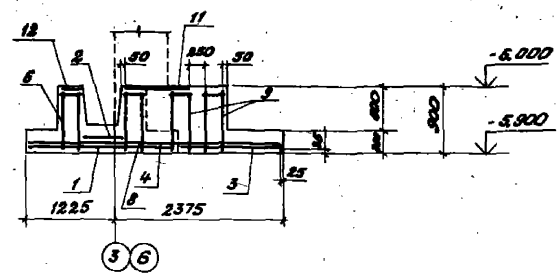

3-3

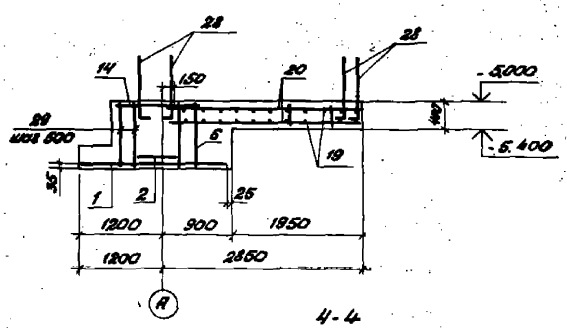

4-4

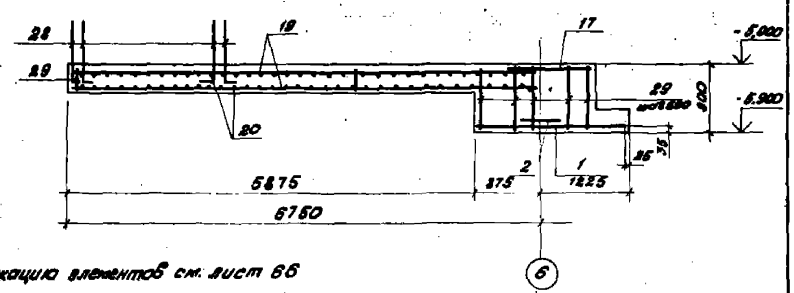

1. Спецификацию элементов см. лист 66

				ТП506-142.86 КЖ			
Привязан	ГИП	Леонтьев		Перевязка на 400 пассажиров в час для внутрисоюзных линий	Стадия	Лист	Листов
	Нач. отд.	Фрид			Р	67	
	Рук. гр.	Степановская		Фундамент Ф.А.1. Схема расположения элементов верхней арматуры. Сечения 2-2... 4-4.	АЭРОПРОЕКТ Москва		
	Ст. инж.	Игурова					
Инв. №	Н. контр.	Слесарева					

Контроль Волкова

Формат А2

Альбом I

Типовой проект 506-142.86

Схема расположения элементов нижней арматуры

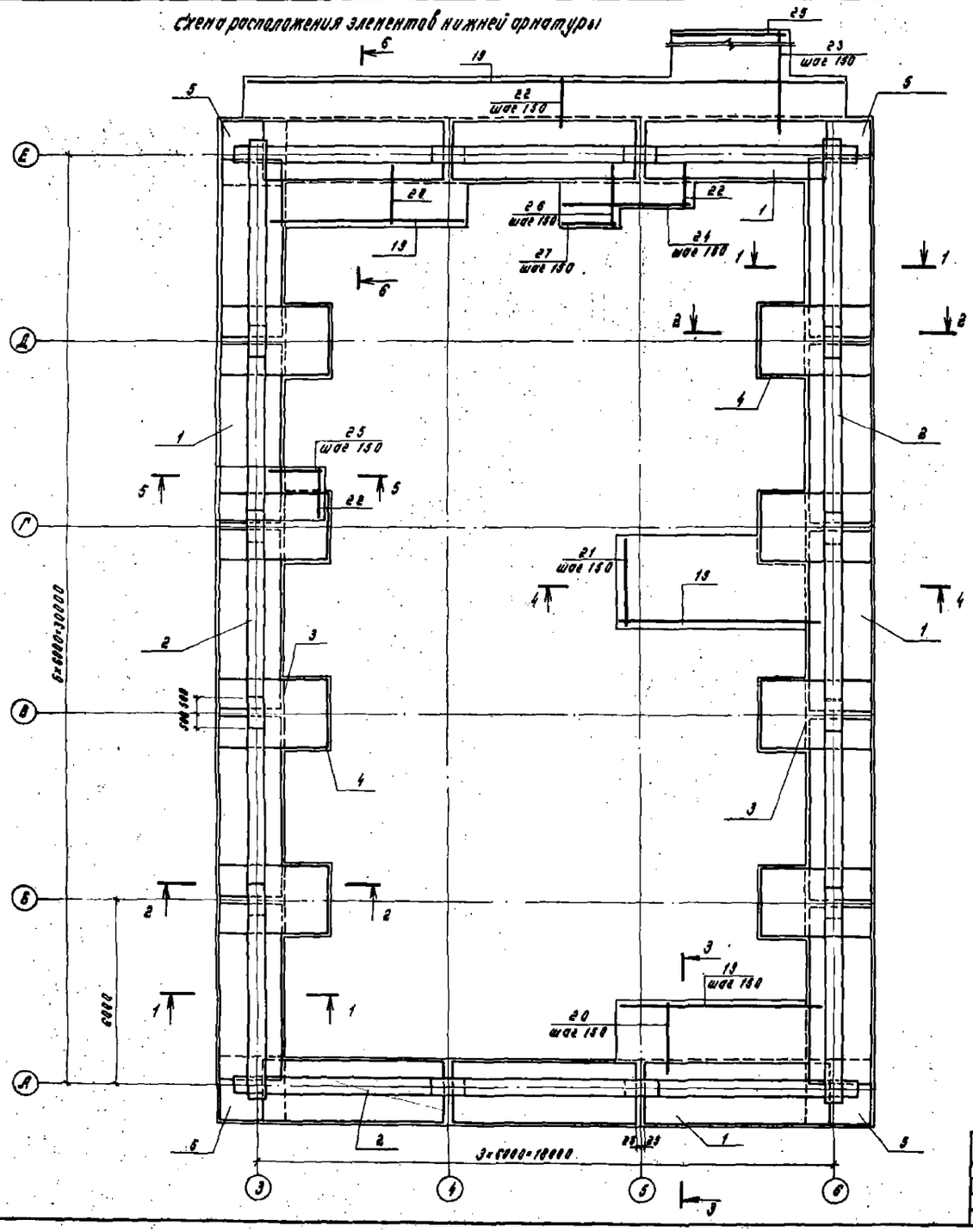

5 - 5

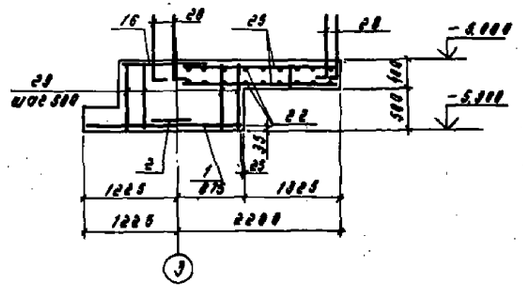

6 - 6

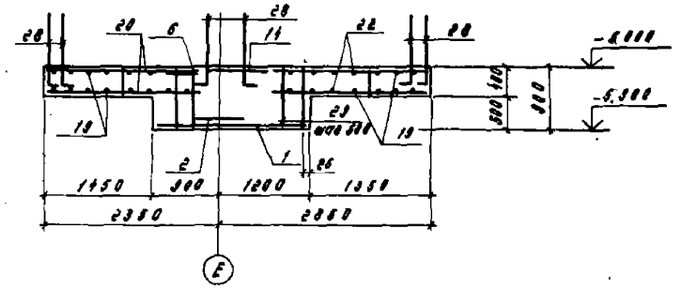

Ведомость расхода стали на элемент, кг

Марка элемента	Изделия арматурные													Общий вес
	Арматура класса												Всего	
	А I					А III								
	ГОСТ 5781-82					ГОСТ 5781-82								
	6	8	10		Итого	10	12	14	22	25		Итого		
Фл 1	287,0	20,8	393,6		700,4	573,8	216	7340,8	4777,3	1283,6		14201,5	14912,9	14912,9

1. Сечения 1-1...4-4 см. лист 67

									ТЛ506-142.86 -КЖ					
Привязан				ГИП	Трофимов				Аэровокзал на 400 пассажиров в час для внутрисоюзных линий	Стадия	Лист	Листов		
				Нач.отд.	Фрид					Р	68			
				Рук.гр.	Кочнеровская				Фундамент Фл 1. Схема расположения элементов нижней арматуры Сечения 5-5, 6-6	АЭРОПРОЕКТ МОСКВА				
				Ст.инж.	Игурова									
Инв. №				Н.контр.	Слесарева									

Копировал

Формат А2

Инв. № подл. | Подпись и дата | Взам. инв. №

Ун 1п

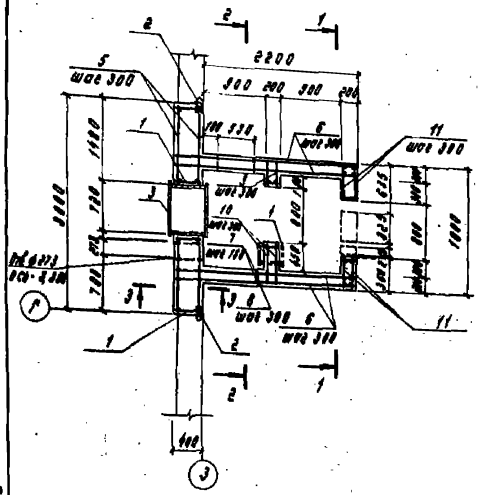

1-1

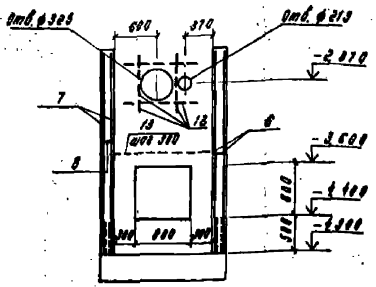

2-2

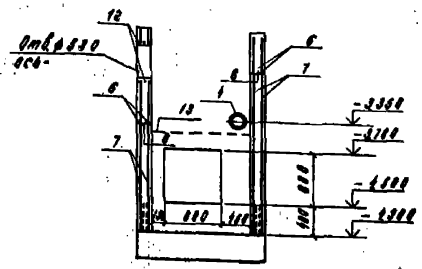

3-3

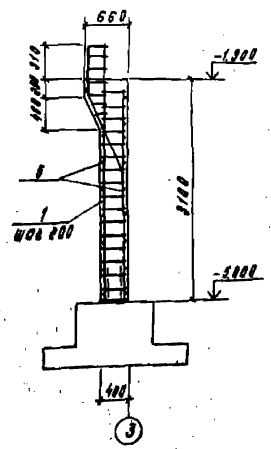

Спецификация монолитного участка Ун1п

Формат	Зона	Поз.	Обозначение	Наименование	Кол.	Примеч.
				Сборочные единицы		
		1	У-01-01/80.2-010-02	Каркас КР3	16	
		2	У-01-01/80.5-070	Сетка С115	2	
		3	ТП506-142.86-КЖИ-808.01	Изделие закладное МН4	1	
		4	-808.00	Изделие закладное МН3	1	
				Детали		Масса ед. кг
64		5	ТП506-142.86-КЖИ-1017.00	А-III-10, ГОСТ 5781-82*, ℓ=3000	22	1,86
				А-III-14, ГОСТ 5781-82*		
64		6	-1018.00	ℓ=2400	44	2,98
64		7	-1019.00	ℓ=3000	104	3,73
64		9	-1020.00	ℓ=300	8	0,46
64		10	-997.00	ℓ=600	8	0,92
64		11	-1021.00	ℓ=400	16	0,58
64		13	-1022.00	ℓ=1780	40	2,15
64		8	-1023.00	А-I-10, ГОСТ 5781-82*, ℓ=100	572	0,11
64		12	-1024.00	А-III-25, ГОСТ 5781-82*, ℓ=1500	24	5,78
				-6×50, ГОСТ 103-76*		
64		49*	-1025.00	ℓ=150	8	0,29
64		50*	-1026.00	ℓ=310	8	0,61
64		51*	-1027.00	ℓ=470	24	0,92
64		52*	-1028.00	ℓ=615	6	1,20
				Материалы		
				Бетон М300	0,5	м³

* Поз. 49...52 см. ведомость деталей на листе 74

1. Деталь установки двух ставней и одного ставня в одном проеме см. лист 78

Ведомость расхода стали на элемент, кг

Марка элемента	Изделия арматурные												
	Арматура класса												Всего
	А I				А III								
	ГОСТ 5781-82*				ГОСТ 5781-82*								
	6	10		Итого	8	10	12	14	18	20	25	Итого	
Ун 1п	3,64	62,92		66,56	58,08	40,92	50,72	612,84	228	82,88	403,52	1271,76	1338,32

Продолжение ведомости

Изделия закладные								Общий вес
Прокат марки							Всего	
ВСТ 3 кп 2								
ГОСТ 103-76*				ГОСТ 10704-76*				
-5×50	-10×100		Итого	Тр 720×9	Тр 273×9	Итого		
30,48	18,84		55,32	94,68	35,16	129,84	185,16	1523,48

ТП506-142.86 - КЖ

Привязан								
	ГИП	Леонтьев			Аэровокзал на 400 пассажиров в час для внутрисоюзных линий	Стадия	Лист	Листов
	Нач.отд.	Фрид				Р	63	
	Рук. гр.	Кочетировская			Монолитный участок Ун 1п Сечения 1-1, 2-2	АЭРОПРОЕКТ МОСКВА		
	Ст. инж.	Игурова						
Инв. №	Н. контр.	Слесарева						

Копировал

Формат А2

Альбом II

Типовой проект 506-142.86

Инв. № подл. | Подпись и дата | Взам. инв. №

Типовой проект 506-142.86 Альбом

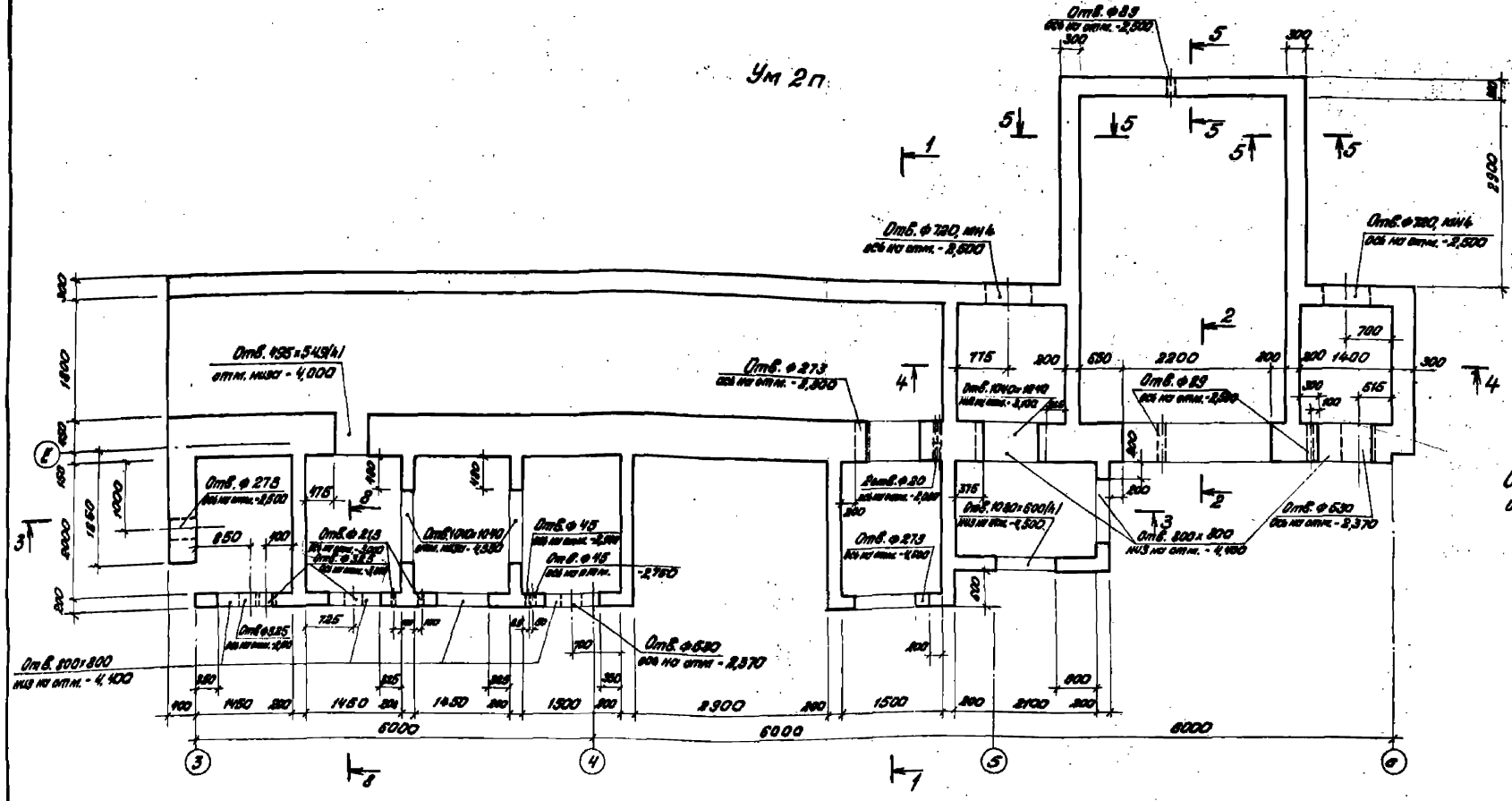

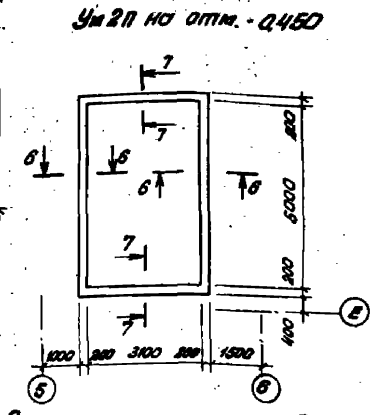

Схема расположения анкеров для крепления устройства УЗС

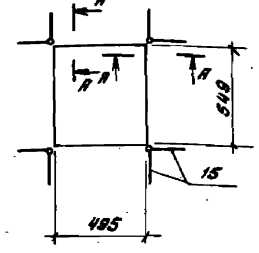

А-А

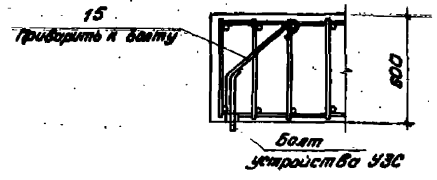

Схема расположения закладных деталей МЧ-1 (поз. 4)

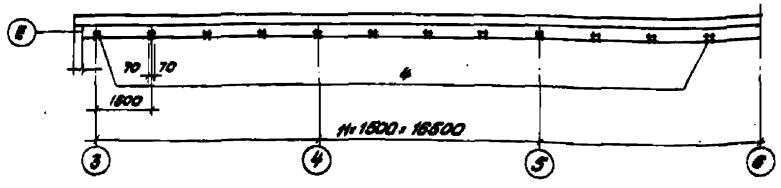

1. Спецификацию монолитного участка см. листы 73, 74
2. Ведомость расхода стали на элемент см. лист 74.

				ТП 506-142.86 -КЖ			
Привязан:	ГИП	Леонтьев		Аэровокзал на 400 пассажиров в час для внутрисоюзных линий	Стадия	Лист	Листов
	Нач. отд.	Фрид			Р	70	
	Рук. гр.	Ивановская					
	Ст. инж.	Назарова		Монолитный участок Ум 2п	АЭРОПРОЕКТ МОСКВА		
Инв. №	Ст. инж.	Садова					
	Н. контр.	Слесарева					

формат А2

Типовой проект 506-142.86 Альбом II

Схема армирования Ум 2п

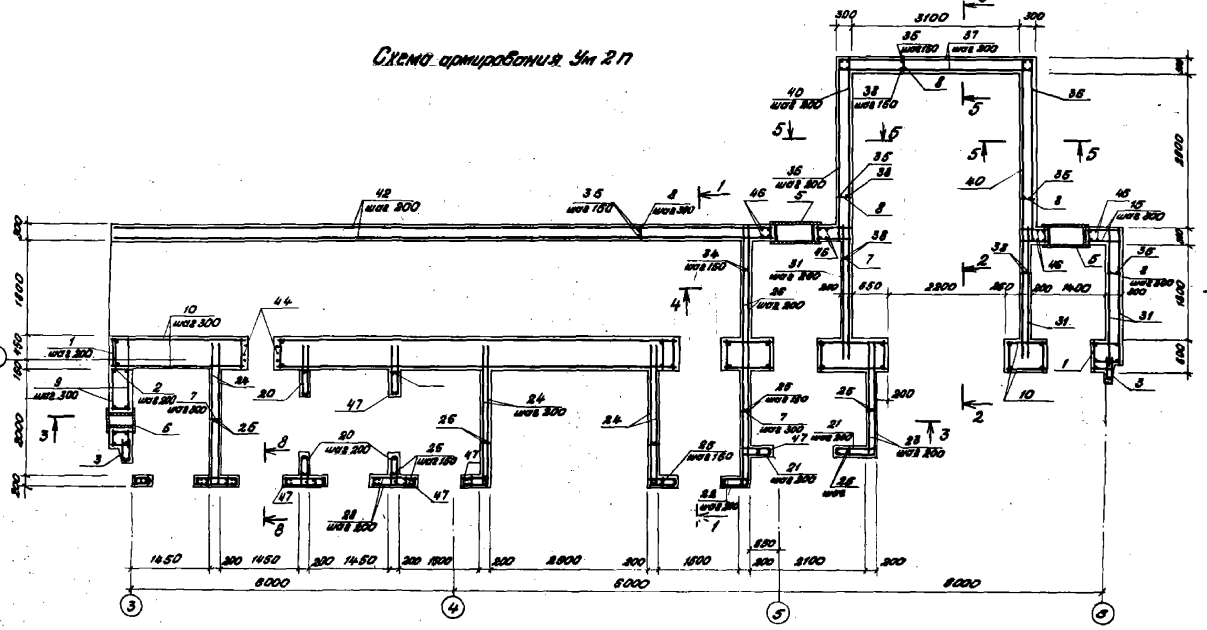

2-2

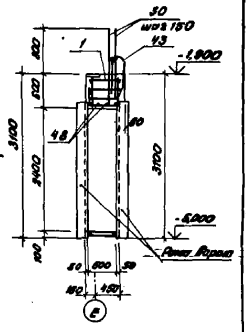

А-А

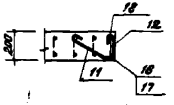

1-1

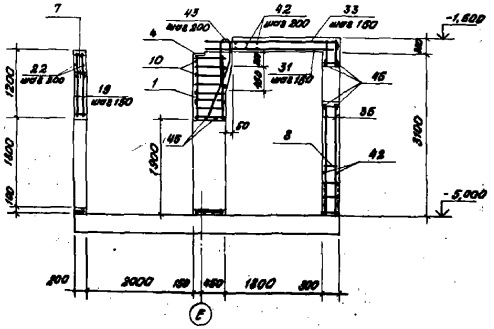

Схема расположения анкеров для крепления двери ДУ IV-3

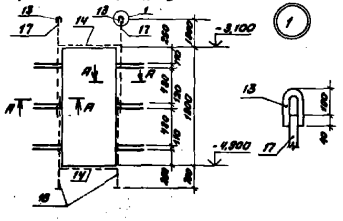

1. Сечения 3-3...5-5 см. лист 72

					ТП 506-142.86 -КЖ			
Привязан:								
	Гип	Леонтьев			Перевязка на 400 кассетов в час для внутриквартирных линий	Стадия	Лист	Листов
	Нач.отд.	Фрид				Р	71	
	Рук.гр.							
	Ст.инж.	Ицкова			Монолитный участок Ум 2п	АЭРОПРОЕКТ МОСКВА		
	Ст.инж.	Садова			Схема армирования. Сечения 1-1, 2-2			
Инв.№	Инженер	С.Лесарева						

Копировал Вашунина

Формат А2

Типовой проект 506-142.86 Альбом II

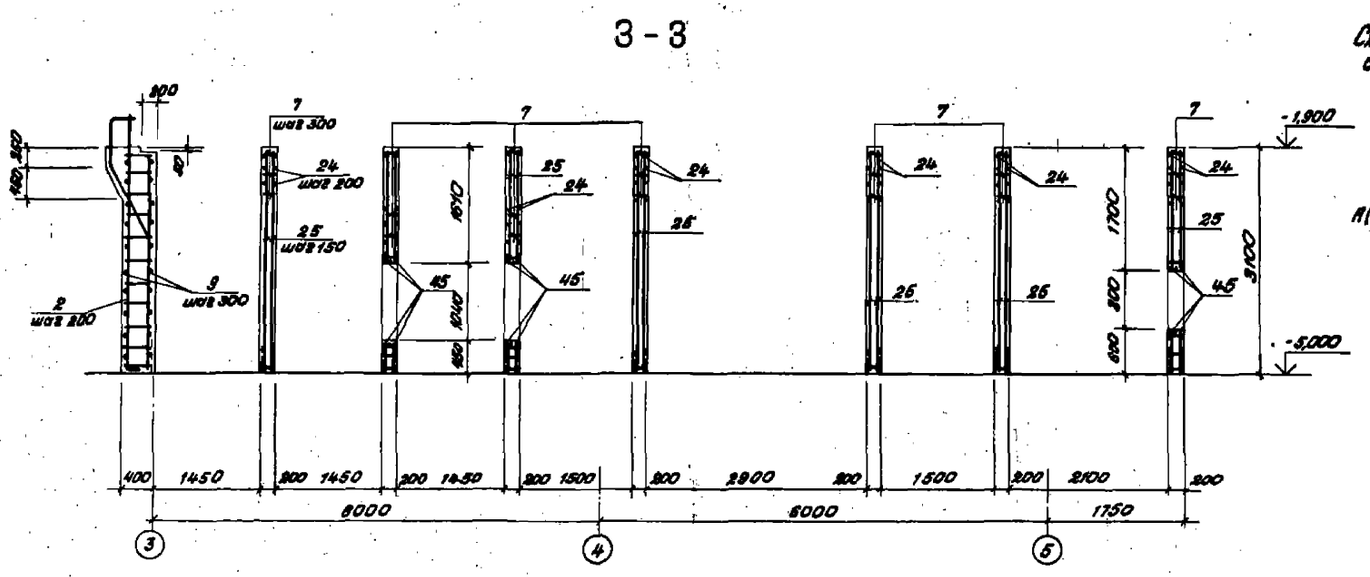

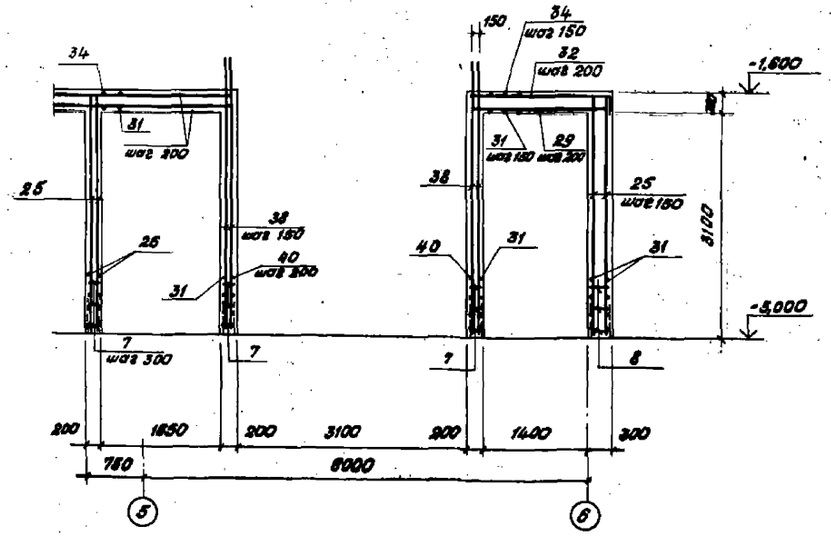

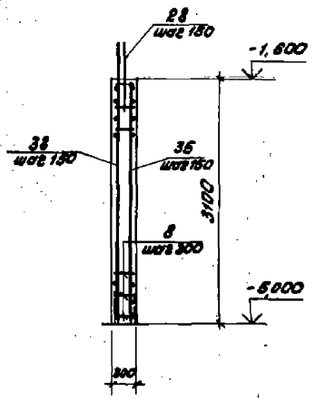

Схема установки анкеров для крепления ставней СУ-I-1и дверей ДУ III-6, ДУ III-5

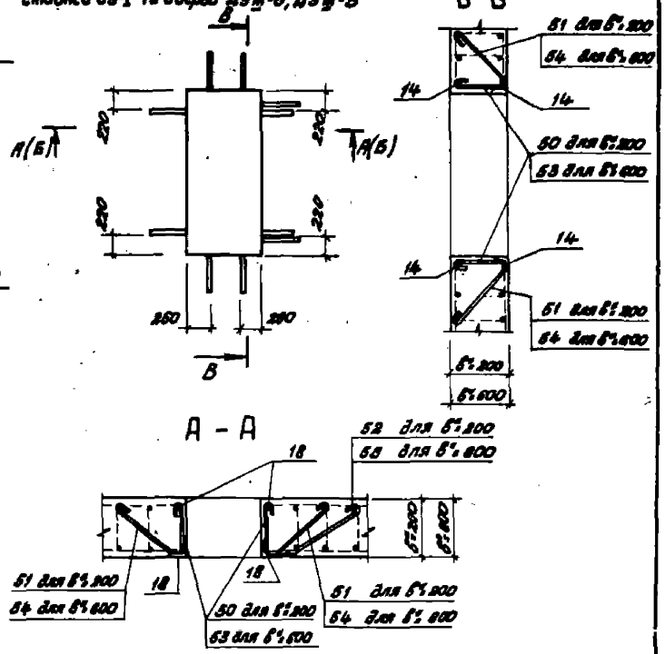

(Установка двух ставней в одном проеме)

1 « в - толщина стены

				ТП 506-142.86 -КЖ			
Привязан:	ГИП	Леонтьев		Аэровокзал на 400 пассажиров в час для внутриспозных линий	Стадия	Лист	Листов
	Нач.отд.	Фрид			Р	72	
	Рук.гр.	Конюшкевич					
	Ст.инж.	Неурова		Сечения 3-3, 5-5 к монолитному участку Ум.2п. Схемы расположения анкеров для крепления ставней и дверей	АЭРОПРОЕКТ МОСКВА		
Инв. №	Ст.инж.	Садова					
	Н.контр.	Слесарева					

Копировал Валентина

формат А2

Арх. А-719-КЖ-72

Типовой проект 506-142.86 Альбом II

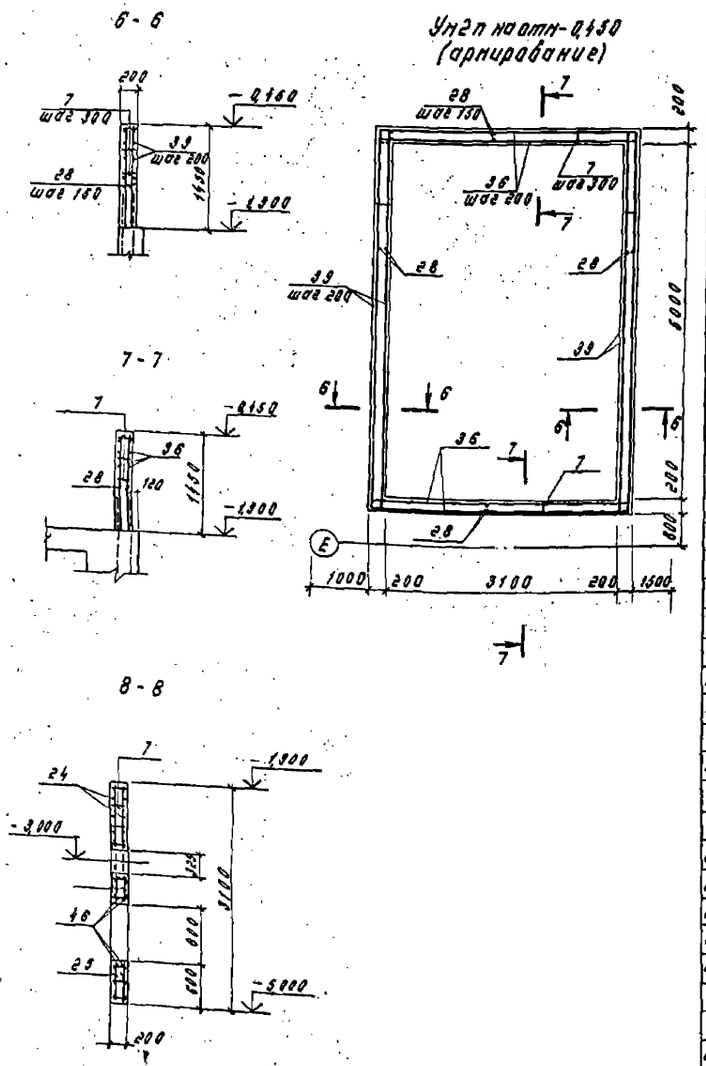

Спецификация монолитного участка Ун2п (начало)

Формат	Зона	Поз	Обозначение	Наименование	Кол.	Примечание
				Сборочные единицы		
				Каркас плоский		
		1	Т П506-142.86-КЖИ-705.00	КР5	102	
		2	У-01-01/80.2-010-02	КР3	9	
		3	У-01-01/80.5-010	Сетка 115	2	
				Изделия закладные		
		4	1.400-6/76.1	МИ-1	12	
		5	Т П506-142.86-КЖИ-808.01	МН 4	2	
		6	КЖИ-808.00	МН 3	1	
				А-I-10, ГОСТ 5781-82*		Масса ед. кг
64		7	Т П506-142.86-КЖИ-1023.00	ℓ=180	1850	0,11
64		8	-1030.00	ℓ=280	1600	0,17
64		9	-1031.00	ℓ=2050	22	1,26
64		10	-1032.00	ℓ=18850	22	11,63
				А-I-12, ГОСТ 5781-82*		
64		11*	Т П506-142.86-КЖИ-1033.00	ℓ=270	12	0,24
64		12*	-1034.00	ℓ=470	12	0,42
64		13*	1020.00	А-I-16, ГОСТ 5781-81, ℓ=300	2	0,47
				А-II-25, ГОСТ 5781-82*		
64		14	Т П506-142.86-КЖИ-1035.00	ℓ=800	38	3,08
64		15*	-1005.00	ℓ=880	8	3,40
64		16	-1006.00	ℓ=1600	12	6,16
64		17	-1036.00	ℓ=2500	2	9,6
64		18	-1037.00	ℓ=4200	40	16,17
				А-III-14, ГОСТ 5781-82*		
64		19	Т П506-142.86-КЖИ-1038.00	ℓ=1180	14	1,43
64		20*	-1039.00	ℓ=1570	102	1,84
64		21*	-1040.00	ℓ=1770	34	2,08
64		22	-1041.00	ℓ=1860	34	2,25
64		23	-1042.00	ℓ=2150	34	2,60
64		24	-1043.00	ℓ=2700	102	3,27
64		25	-1044.00	ℓ=3080	334	3,73
64		26	-1045.00	ℓ=4880	34	5,90
64		27	-1046.00	ℓ=6630	34	8,02
				А-III-16, ГОСТ 5781-82*		
64		28	Т П506-142.86-КЖИ-1047.00	ℓ=1430	286	2,26
64		29	-1048.00	ℓ=1880	10	2,97
64		30*	-1049.00	ℓ=1900	44	3,00
64		31	-1036.00	ℓ=2500	102	3,95
64		32*	-1050.00	ℓ=2580	10	4,08
64		33*	-1008.00	ℓ=2800	156	4,42
64		34	-1044.00	ℓ=3080	26	4,87
64		35	-1051.00	ℓ=3380	270	5,34
64		36	-1052.00	ℓ=3480	68	5,50
64		37	-1002.00	ℓ=3580	34	5,66
64		38	-1053.00	ℓ=3900	128	6,16
64		39	-1054.00	ℓ=5380	32	8,50
64		40	-1055.00	ℓ=5800	36	9,16
64		41	-1056.00	ℓ=7000	34	11,08
64		42	-1057.00	ℓ=13680	54	21,61
64		43*	-1058.00	А-III-18, ГОСТ 5781-82*, ℓ=2160	102	4,32
				А-III-25, ГОСТ 5781-81		
64		44*	-1006.00	ℓ=1600	12	6,16
64		45	-1013.00	ℓ=2000	18	7,70
64		46	-1059.00	ℓ=2200	32	8,47
64		47	-1019.00	ℓ=3080	28	11,86
64		48	-1020.00	ℓ=3800	4	14,63

* Поз. 11... 13, 15, 20, 21, 30, 32, 33, 43 см. ведомость деталей

Привязан:

Инв. №

				Т П506-142.86 КЖ			
ГИП	Леонтьев			Аэровокзал на 400 пассажиров в час для внутрисоюзных линий	Стадия	Лист	Листов
Нач. отд.	Фрид		20.12.85		Р	73	
Рук. гр.	Коченировская		20.12.85				
Ст. инж.	Игурова		20.12.85	Монолитный участок Ун2п на отм. -0,450 Сечения 6-6...8-8. Спецификация монолитного участка Ун2п (начало)	АЭРОПРОЕКТ МОСКВА		
Ст. инж.	Садова		20.12.85				
Н. контр.	Слесарева		12.12.85				

Копировал 3-5 Формат А2

Инв. № подл. | Подпись и дата | Взам. инв. №

Арх. А-713-КЖ-73

Типовой проект 506-142.86 Альбом V

Спецификация монолитного участка Ун 2 п (окончание)

Формат	Зона	Поз.	Обозначение	Наименование	Кол.	Примечание
				-5×50, ГОСТ 103-76*		
64		19		ℓ=180	32	0,29
64		50		ℓ=310	8	0,47
64		51*		ℓ=470	30	0,92
64		52*		ℓ=615	18	1,20
64		53*		ℓ=710	16	1,40
64		54*		ℓ=930	16	1,74
64		55*		ℓ=1060	4	2,08
				Материалы		
				Бетон марки 300	85,1	м³

* Поз. 50...55 см. ведомость деталей

Ведомость деталей

Поз.	Эскиз
11	180
12	180, 70, 230
13	50, R=185, 220
15	360, 180, 220
20	660, 100
21	760, 100
30	70, 320, 1380
32	1880, 350, 350

Поз.	Эскиз
33	2300, 300
43	110, 615, 300, 100, 720
50	100, 50, 160
51	160, 200
52	160, 200
53	100, 50, 300
54	300, 200
65	300, 300

Ведомость расхода стали на элемент, кг

Марка элемента	Изделия арматурные															Изделия закладные											Всего	Общий расход
	Арматура класса															Арматура класса							Прокат марки						
	A I				A II		A III									A I			A III				Вст3кп2						
	ГОСТ 5781-82*															ГОСТ 5781-82*							ГОСТ 103-76*				ГОСТ 19904-76*				
	6	10		Итого	25		Итого	8	14	16	18	20	25		Итого	12	16		Итого	8			Итого	-5×50	-6×140	-10×100	Итого	Гнутый	Прок.		Итого		
Ун 2 п	36	168,1	—	762,7	884,2	—	884,2	328,3	2480,0	5512,4	1446,6	466	3102,5	—	13335,8	17080,6	2,9	0,9	—	3,8	7,1	—	—	7,1	191,2	13,6	56,5		853,3	3,5	184,4			192,3	1448,2	120022,0

							ТП-506-142.86 - КЖ			
Привязан.										
Инв. № подл.										

Альбом II

Типовой проект 506-142.86

Ум 3п

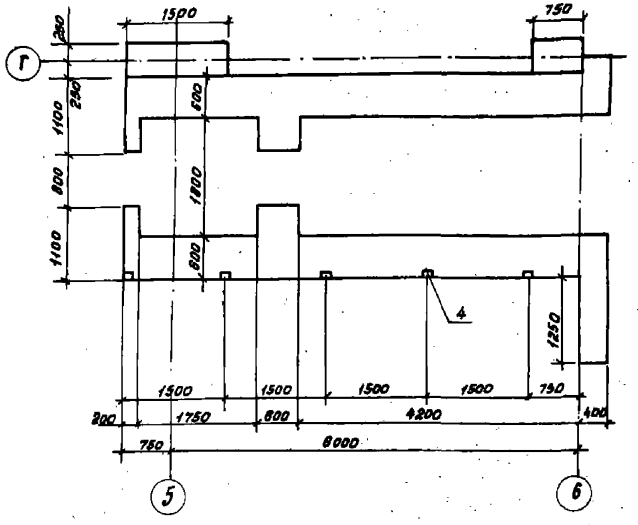

1 - 1

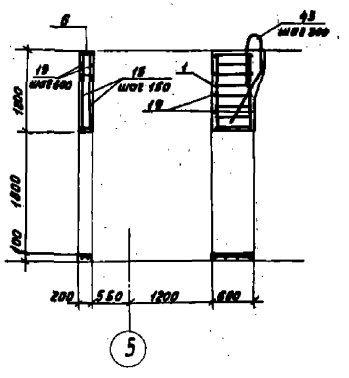

2 - 2

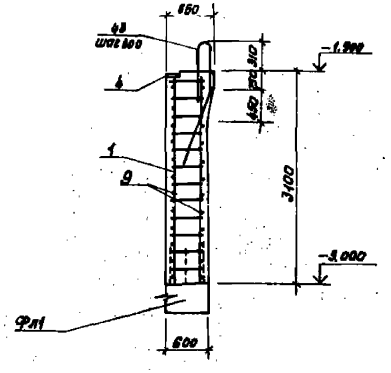

Схема армирования Ум 3п

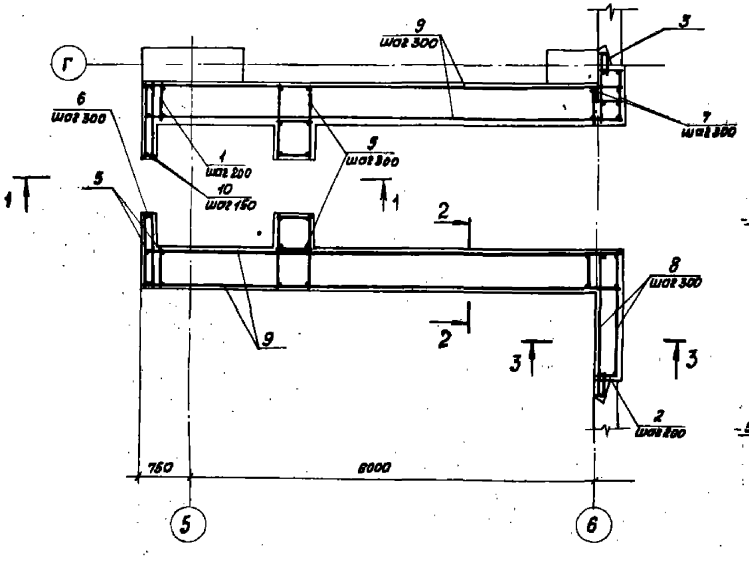

3 - 3

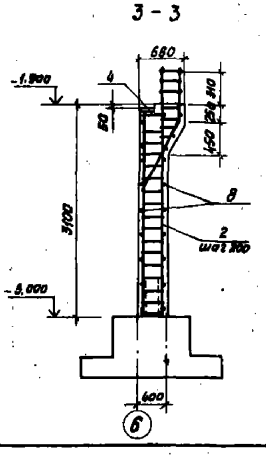

Спецификация монолитного участка Ум 3п

Формат	Зона	Поз.	Обозначение	Наименование	Кол.	Примечание
				Сборочные единицы		
А4		1	ТП506-142.86 -КЖИ-705.00	Каркас КР5	76	
А4		2	У-01-01/80.2-010-02	Каркас КР3	15	
А4		3	У-01-01/80.5-070	Сетка С115	2	
А4		4	1.400-6/76.1	Изделие закладное М4-1	5	
				Детали		Масса ед, кг
				А-III-14, ГОСТ 5781-82*		
Б4		5	ТП506-142.86-КЖ 1060.00	ℓ=1080	88	1,31
Б4		7	– 1061.00	ℓ=830	22	1,00
Б4		8	– 1062.00	ℓ=1830	22	2,21
Б4		9	– 1063.00	ℓ=7100	44	8,60
Б4		10	– 1044.00	ℓ=3080	32	3,73
Б4		15	– 1038.00	ℓ=1180	12	1,43
Б4		19	– 1024.00	ℓ=1500	20	1,82
Б4		6	– 1023.00	А-I-10, ГОСТ 5781-82*, ℓ=180	121	0,11
				А-I-12, ГОСТ 5781-82*		
Б4		11*	– 1064.00	ℓ=270	12	0,24
Б4		12*	– 1065.00	ℓ=470	12	0,42
Б4		13*	– 1066.00	А-I-16, ГОСТ 5781-82*, ℓ=300	2	0,47
				А-II-25, ГОСТ 5781-82*		
Б4		14	– 1067.00	ℓ=800	8	3,08
Б4		16	– 1006.00	ℓ=1600	2	6,16
Б4		17	– 1036.00	ℓ=2500	2	9,60
Б4		18	– 1068.00	ℓ=3300	6	12,71
Б4		43*	– 1069.00	А-III-18, ГОСТ 5781-82*, ℓ=2160	48	4,32
				-5×60, ГОСТ 103-76*		
Б4		53*	– 1070.00	ℓ=710	8	1,40
Б4		54*	– 1071.00	ℓ=890	8	1,74
Б4		55*	– 1072.00	ℓ=1060	2	2,08
				Материалы		
				Бетон М300	30,93	м³

* Поз. 11...13, 43, 53...55 см. ведомость деталей на листе 74

1. Схему установки анкеров для крепления дверей ДУIV-3 см. лист 70, для дверей ДУIII-6 см. лист 72

2. Ведомость расхода стали на Ум 3п см. лист 77

ТП506-142.86 -КЖ

Гип	Леонтьев			Аэровокзал на 400 пассажиров в час для внутрисоюзных линий	Стадия	Лист	Листов
Нач.отд.	Фрид				Р	75	–
Рук.гр.	Кочегуровская			Монолитный участок Ум 3п. Сечения 1-1...3-3	АЭРОПРОЕКТ МОСКВА		
Ст.инж.	Игурова						
Ст.техн.	Антонова						
Н.контр.	Слесарева						

Привязан

Инв. №

Копировал

Формат А2

Инв. № подл. | Подпись и дата | Взам. инв. №

Арх. Л-719-КЖ-75

Альбом II

Типовой проект 506-142.86

Ум 4п

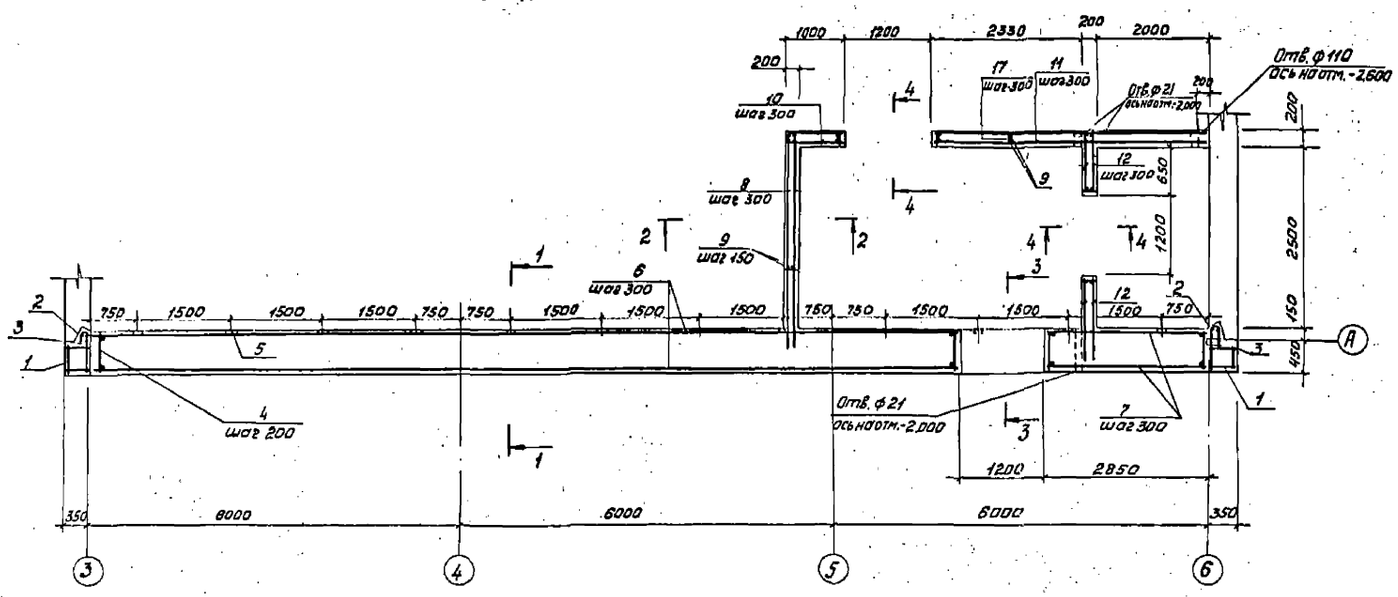

1-1

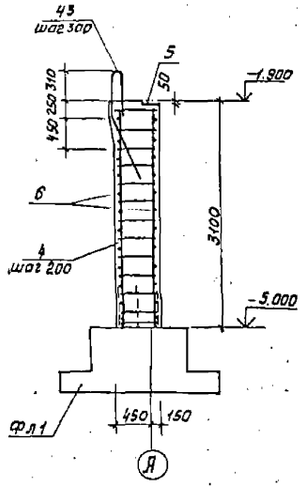

2-2

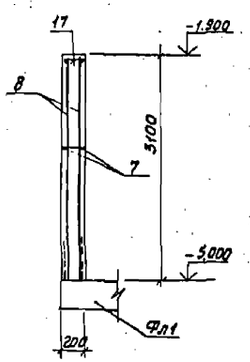

3-3

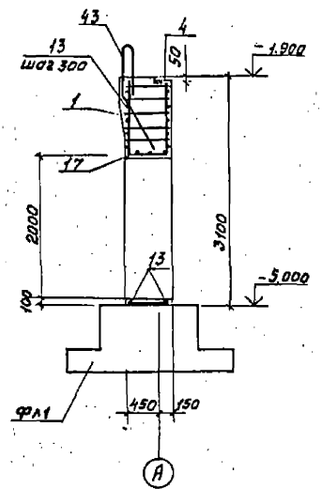

4-4

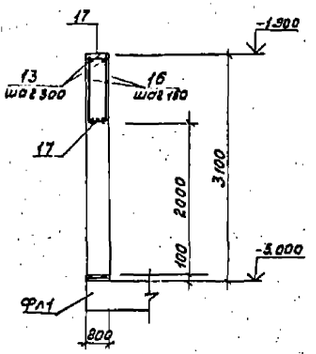

Спецификация монолитного участка Ум 4п

Формат	Зона	Поз.	Обозначение	Наименование	Кол.	Примечание
				Сборочные единицы		
А4		1	У-01-01/80.5-200	Каркас пространственный КП39	2	
А4		2	У-01-01/80.5-070	Сетка арматурная С115	2	
А4		3	У-01-01/80.5-300	Каркас пространственный КП100	2	
А4		4	ТП506-141.86-КЖИ-705.00	Каркас КР5	91	
А4		5	1.400-6/76.1	Изделие закладное М4-1	12	
				Детали		Масса ед., кг
				А-III-14, ГОСТ 5781-82*		
БЧ		6	ТП506-142.86-КЖИ-1073.00	ℓ = 13950	22	16,88
БЧ		7	-1074.00	ℓ = 2850	22	3,45
БЧ		8	-1075.00	ℓ = 3100	22	3,75
БЧ		9	-1019.00	ℓ = 3080	130	3,73
БЧ		10	-1076.00	ℓ = 960	22	1,16
БЧ		11	-1077.00	ℓ = 4510	22	5,46
БЧ		12	-1035.00	ℓ = 800	44	0,97
БЧ		13	-1059.00	ℓ = 2200	24	2,66
БЧ		16	-1078.00	ℓ = 980	36	1,19
БЧ		17	-1023.00	А-I-10, ГОСТ 5781-82*, ℓ = 180	451	0,11
БЧ		14,18	-1017.00	А-III-25, ГОСТ 5781-82*, ℓ = 3000	19	11,55
БЧ		43*	-1069.00	А-III-18, ГОСТ 5781-82*, ℓ = 2160	81	4,32
				-5 х 50, ГОСТ 103-76*		
БЧ		50*	-1079.00	ℓ = 310	8	0,61
БЧ		51*	-1080.00	ℓ = 470	8	0,92
БЧ		52*	-1081.00	ℓ = 615	2	1,20
БЧ		53*	-1082.00	ℓ = 710	8	1,40
БЧ		54*	-1083.00	ℓ = 880	8	1,74
БЧ		55*	-1084.00	ℓ = 1060	2	2,08
				Материалы		
				Бетон М300	41,5	м³

*Поз. 43, 50...55 см. ведомость деталей на листе 74

1. Схему установки анкеров для крепления дверей ДУ III-5 см. лист 72
2. Ведомость расхода стали на Ум 4п см. лист 77

Привязан

Инв. № подл. | Подпись и дата | Взам. инв. №

ГИП	Леонтьев			
Нач. отд.	Фрид			
Рук. гр.	Кочешкова			
Ст. инж.	Исурова			
Н. контр.	Слесарева			

ТП-506-142.86 - КЖ

Аэровокзал на 400 пассажиров в час для внутренних линий

Монолитный участок Ум 4п
Сечения 1-1... 4-4

Стадия	Лист	Листов
Р	76	

АЭРОПРОЕКТ Москва

Копировал

Формат А2

Альбом II

Типовой проект 506-142.86

Ум 5п

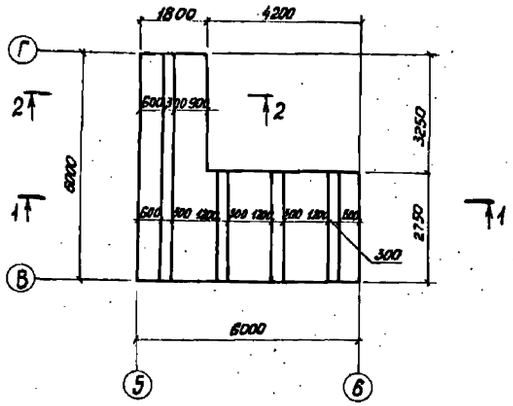

1-1

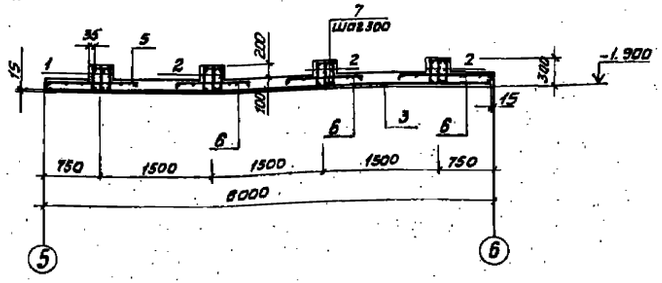

2-2

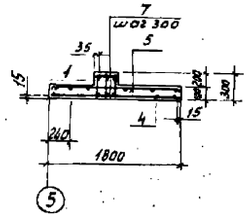

Спецификация монолитного участка Ум 5п

Формат	Зона	Поз	Обозначение	Наименование	Кол.	Примечание
				Сборочные единицы		
А4		1	ТП506-142.86 -КЖИ-705.00-01	Каркас КР 6	3	
А4		2	-705.00-02	Каркас КР 7	9	
А4		3	-708.00	Сетка С 5	1	
А4		4	-708.00-01	Сетка С6	1	
А4		5	-709.00	Сетка С7	1	
А4		6	-709.00-01	Сетка С 8	3	
				Детали		Масса ед., кг
Б4		7	ТП506-142.86 - КЖИ-1030.00	А-I-6, ГОСТ 5781-82*, ℓ=280	100	0,08 кг
				Материалы		
				Бетон М300	2,7	м³

Ведомость расхода стали на элемент, кг

Марка элемента	Изделия арматурные																			Изделия закладные								Общий вес
	Арматура класса																			Арматура класса			Прокат марки					
	А I						А II		А III								Вр I		Всего	А-III			Вст 3 кп 2				Всего	
	ГОСТ 5781-82*						ГОСТ 5781-82*		ГОСТ 5781-82*								ГОСТ 6227-80			ГОСТ 5781-82			ГОСТ 103-76					
	6	8	10	12	16	Итого	25	Итого	8	10	14	16	18	20	25	Итого	4	Итого		8		Итого	-5×50	-6×140		Итого		
Ум 3п	3,64		13,31	7,92	0,94	25,81	132,42	132,42	421,53		787,22	22,8	207,36	77,70	1920,25	3386,86			3545,09	0,50		0,50	29,28	6,50		35,78	36,28	3581,37
Ум 4п	9,40	5,60	49,61			64,61			439,53		1324,22	88,40	263,52		2221,45	4317,12			4381,73	1,20		1,20	43,92	15,60		59,52	60,72	4442,45
Ум 5п	1,68		52,47			54,15			7,43					394,94	88,08	490,45	10,37	10,37	554,97									554,97

Инв. № подл. | Подпись и дата | Взам. инв. №

Привязан

Инв. №

ГИП	Леонтьев		12.85
Нач. отд.	Фрид		20.12.85
Рук. гр.	Кочемировская		20.12.85
Ст. инж.	Игурова		20.12.85
Н. контр.	Слесарева		12.85

ТП-506-142.86 -КЖ

Аэровокзал на 400 пассажиров в час для внутрисоюзных линий

Монолитный участок Ум 5п

Стадия	Лист	Листов
Р	77	

АЭРОПРОЕКТ МОСКВА

Копировал Сам- Формат А2

Альбом II

Типовой проект 506-142.86

Ум 6 п

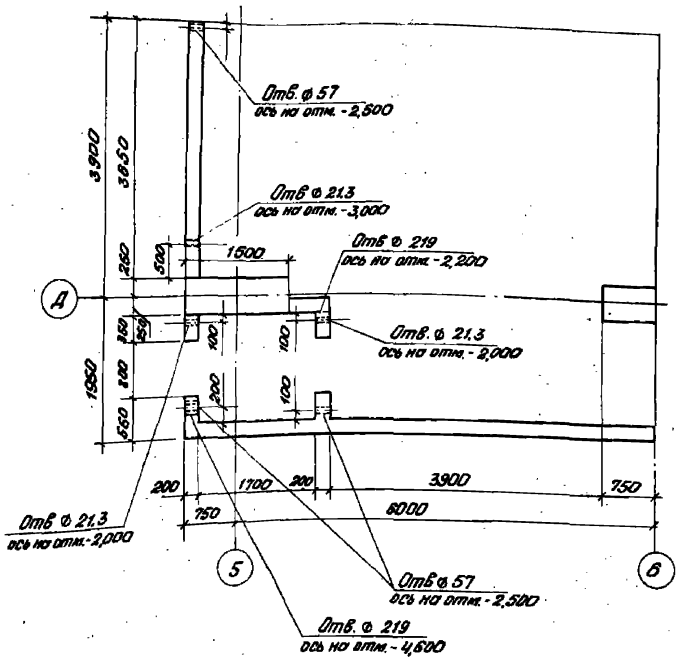

Схема армирования Ум 6 п

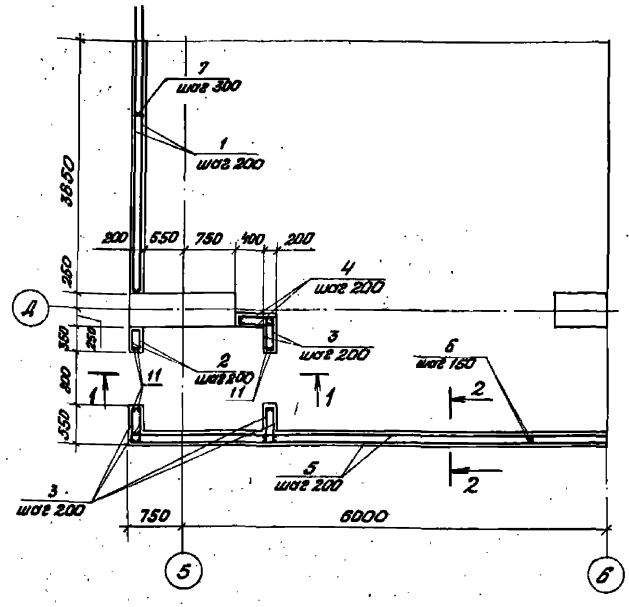

Спецификация монолитного участка Ум 6 п

Формат	Зона	Поз.	Обозначение	Наименование	Кол.	Примечание
				Детали		
				А-III-14, ГОСТ 5781-82*		Масса ед., кг
Бг		1	ТП506-142.86 -КЖИ- 1085.00	ℓ= 4140	36	5,01
Бг		2	-1086.00	ℓ= 330	36	0,40
Бг		3	-1087.00	ℓ= 530	108	0,64
Бг		4	-1088.00	ℓ= 580	36	0,85
Бг		5	-1089.00	ℓ=6730	36	8,14
Бг		6	-1090.00	ℓ=3010	164	3,64
Бг		8	-1038.00	ℓ=1180	24	1,43
Бг		9	-1091.00	ℓ=1680	24	2,03
				А-I-10, ГОСТ 5781-82*		
Бг		7	-1092.00	ℓ= 170	487	0,11
				А-II-25, ГОСТ 5781-82*		
		10	-1006.00	ℓ= 1600	8	6,16
		11	-1075.00	ℓ= 3100	8	11,94
				-5×50, ГОСТ 103-76*		
		50*	-1026.00	ℓ= 310	8	0,61
		51*	-1034.00	ℓ= 470	8	0,92
		52*	-1028.00	ℓ= 615	2	1,20
				Материалы		
				Бетон марки 200	7,8	м³

1-1

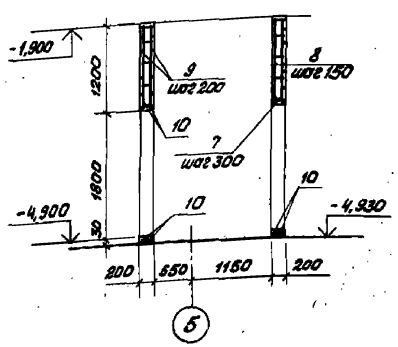

2-2

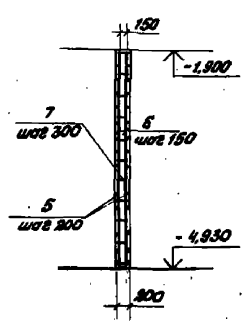

1* Поз. 50,51,52 см ведомость деталей на листе 74
Деталь установки дверей см. лист 72.

Ведомость расхода стали на элемент, кг

Марка элемента	Изделия арматурные									Изделия закладные				Общий расход
	Арматура класса									Прокат марки				
	А I			А II			А III			В Ст 3 кп 2				
	ГОСТ 5781-82*									ГОСТ 103-76*				
	10		Итого	25		Итого	14		Итого	-5×50		Итого	Всего	
Ум 6 п	53,6	—	53,6	144,8	—	144,8	1267,6	—	1267,6	1466,0	14,7	—	14,7	14,7	1480,7

ТП 506-142.86 -КЖ

Привязан							
	ГИП	Леонтьев		12.85	Аэровокзал на 400 пассажиров в час для внутрисоюзных линий	Стадия	Лист	Листов
	Нач.отд.	Фрид		28.12.85		Р	78	
	Рук. гр.	Никифорова		17.85				
	Ст.инж.	Игурова		28.12.85	Монолитный участок Ум 6 п Сечения 1-1, 2-2	АЭРОПРОЕКТ Москва		
Инв.№	Ст.техн.	Антонова		10.12.85				
	Н.контр.	Смоарева		12.85				

Копировал Волнушина

формат А2

Арх № А-719-КЭС-78

Инв.№ подл. | Подпись и дата | Взам. инв.№

Типовой проект 506-142.86 Альбом II

Лестничный оваpийный выход

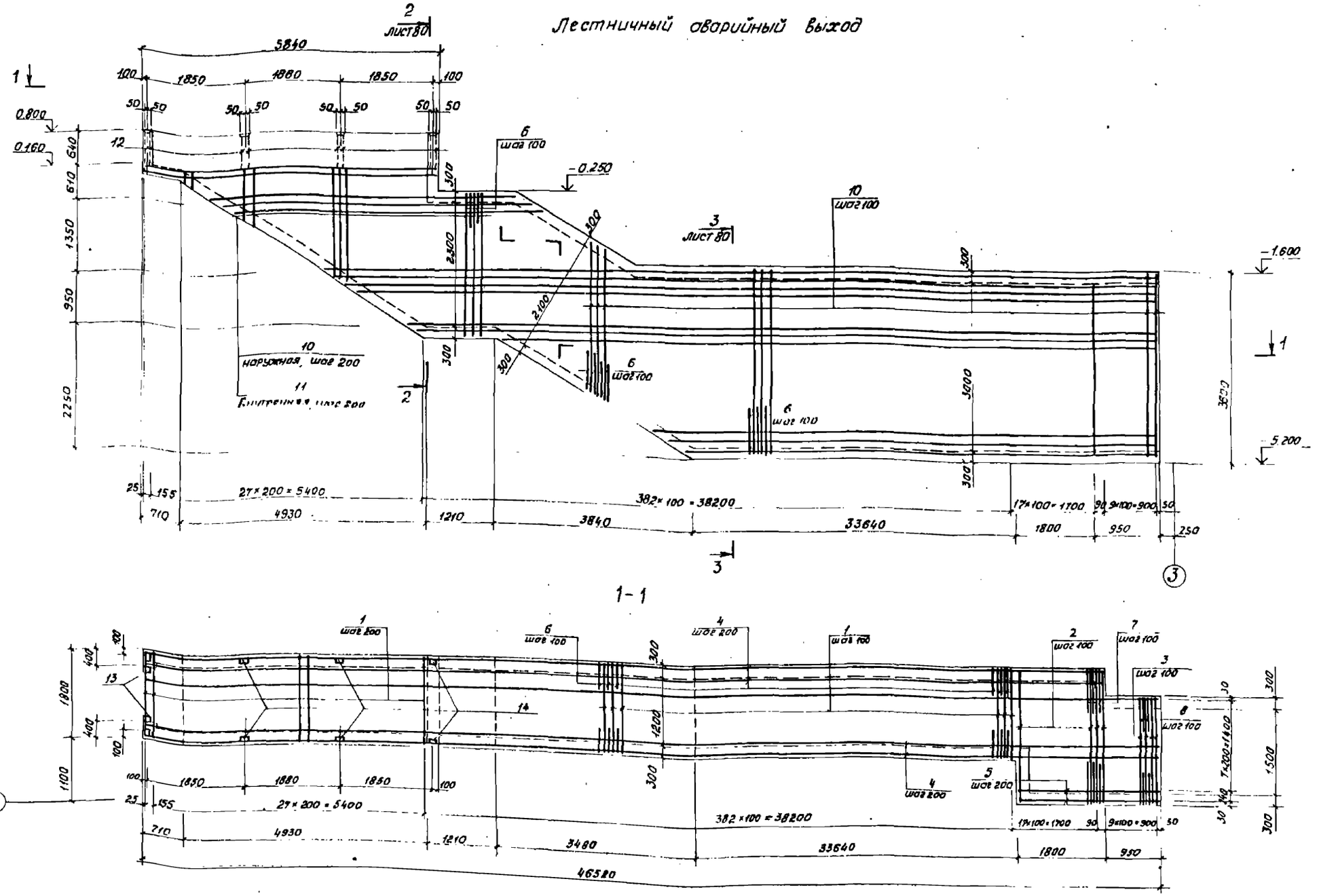

1. Спецификацию монолитной ж.б. конструкции аварийного лестничного выхода см. лист 80.
2. Выпуски арматуры из боковых стенок приварить к анкерам закладных изделий поз. 14
3. Защитный слой до рабочей арматуры - 30 мм.

Инв. № подл. | Подпись и дата | Взам. инв. №

Привязан

Инв. №

ГИП	Леонтьев			
Нач. отд.	Фрид			
Рук. гр.	Константинова			
Ст. инж.	Игурова			
Н. контр.	Слесарева			

ТП 506-142.86 КЖ

Аэровокзал на 400 пассажиров в час для внутрисоюзных линий

Стадия Р | Лист 79 | Листов

Лестничный аварийный выход
Сечение 1-1

АЭРОПРОЕКТ МОСКВА

Копировал Салм-

Формат А2

Типовой проект 506-142.86 Альбом II

2-2

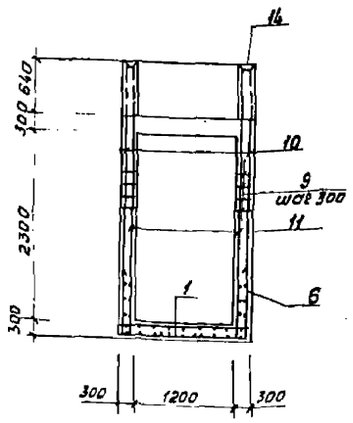

3-3

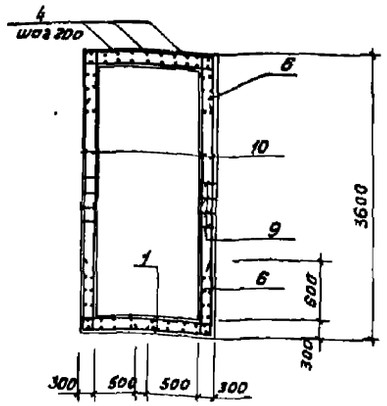

Ведомость расхода стали на элемент, кг

Марка	Изделия арматурные									Изделия закладные								Всего	Общий вес
	Арматура класса									Арматура класса			Прокат марки						
	AI				AIII					AIII			Вст3кп2						
	ГОСТ 5781-82				ГОСТ 5781-82					ГОСТ 5781-82			ГОСТ 19903-74						
	6			Итого	8	12		Итого		8		Итого	-6х100	-6х150		Итого			
Аварийный выход	1311,6			1311,6	52,4	12248,6		12301,0	13612,6	5,0		5,0	1,8	8,8		10,6	15,6	13628,2	

Спецификация лестничного аварийного выхода

Формат	Зона	Поз.	Обозначение	Наименование	Кол	Примечание
				Детали		Масса ед., кг
				А-III-12 ГОСТ 5781-82*		
Б4		1	ТП506-142.86 - КЖИ 1093.00	ℓ = 1760	1764	1,57
Б4		2	1094.00	ℓ = 2610	76	2,32
Б4		3	1095.00	ℓ = 2060	40	1,83
				А-I-6, ГОСТ 5781-82*		
Б4		5	1096.00	ℓ = 2710	40	0,6
				А-III-12, ГОСТ 5781-82*		
Б4		6	1024.00	ℓ = 1500	4000	1,34
Б4		7	1097.00	ℓ = 1800	76	1,60
Б4		8	1008.00	ℓ = 1600	40	1,43
				А-III-8, ГОСТ 5781-82		
Б4		12	1021.00	ℓ = 480	16	0,19
Б4				**Изделия закладные**		
	13		1.400-15.1	МН105-3	2	
	14		1.400-15.1	МН111-1	8	
				Материалы		
	4			А-I-6, ГОСТ 5781-82*	1287,6	кг
	9			А-I-8, ГОСТ 5781-82*	288,6	кг
	10			А-III-12 ГОСТ 5781-82* ℓ=1300..3560	1639,8	кг
	11			А-III-8, ГОСТ 5781-82* ℓ=300..2860	49,2	кг
				Бетон М300	143,9	м³

Инв.№ подл. | Подпись и дата | Взам.инв.№

Привязан				ТП-506-142.86 - КЖ	
	ГИП	Леонтьев			
	Нач.отд.	Фрид			
	Рук.гр.	Кочетковская		Аэровокзал на 400 пассажиров в час для внутрисоюзных линий	Стадия: Р; Лист: 80; Листов:
	Ст.инж.	Цурова		Лестничный аварийный выход Сечения 2-2, 3-3	АЭРОПРОЕКТ Москва
Инв.№	Н.контр.	Слесарева			

Копировал Формат А2

Инв. 8-719-КЖС-80

Альбом II

Типовой проект 506-142.86

Согласовано

Инв. № подл. | Подпись и дата | Взам. инв. №

Резервуар для фекальных стоков

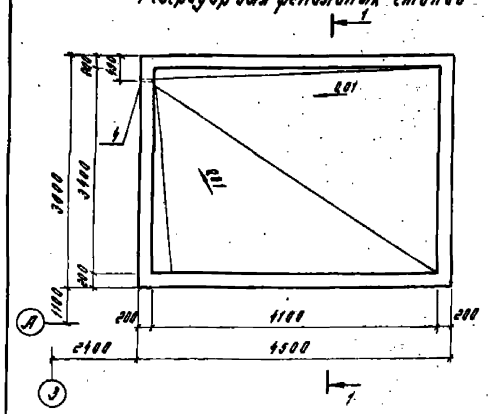

1-1

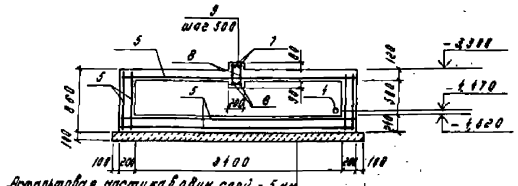

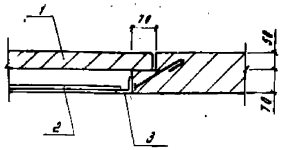

План перекрытия резервуара

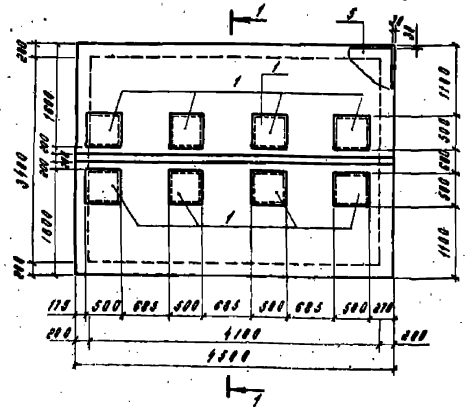

Приямок

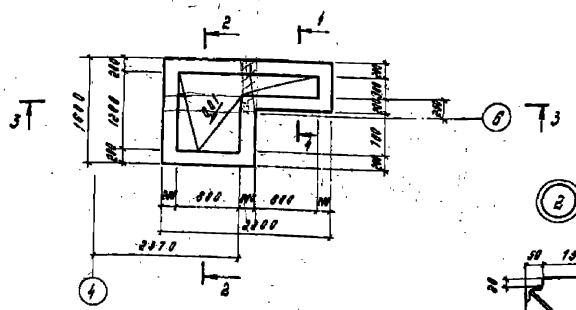

2-2

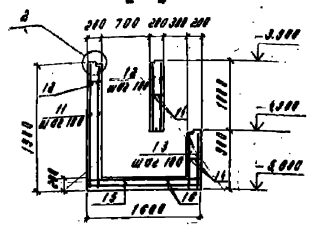

3-3

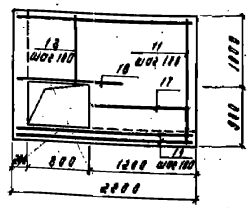

4-4

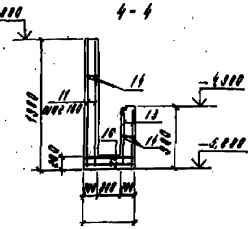

1. Защитный слой бетона для нижней арматуры-35мм для вертикальной - 20мм.

2. Арматурные сетки в местах пересечения между собой связать вязальной проволокой.

3. Наружную поверхность стен соприкасающуюся с грунтом обмазать горячим битумом за два раза.

4. Внутреннюю поверхность стен и днища резервуара и приямка покрыть асфальтовой мастикой в один слой толщиной 5 мм.

Спецификация резервуара для фекальных стоков и приямка

Марка	Зона	Поз.	Обозначение	Наименование	Кол.	Примечание
				Резервуар		
				Сборочные единицы		
		1	3.006.1-2/82.1-2-60	Плита сборная ОП4	8	900 кг
А1		2	Т П506-142.86-КЖИ-815.00	Крышка металлическая КМ1	8	
А1		3	-КЖИ-813.00	Изделие закладное РМ21	8	
		4	03.005-3. Т-133.250.03.000-21	Изделие закладное КМА-3	1	18,6 кг
		5	ГОСТ 8478-81	Сетка $\frac{5\text{ВР}-100}{5\text{ВР}-100}$ 3000	21,5	п.м.
				Детали		
Б1		6	Т П506-142.86-КЖИ-1038.00	А-III-25 ГОСТ 5781-82, ℓ=4360	2	19,2 кг
Б1		7	-1039.00	А-III-10 ГОСТ 5781-82, ℓ=4360	2	3,1 кг
				А-I-8 ГОСТ 5781-82		
Б1		8	-1100.00	ℓ=280	16	2,1 кг
Б1		9	-1029.00	ℓ=180	20	4,07 кг
				Материалы		
				Бетон М300	7,9	м³
				Приямок		
				Сборочные единицы и детали		
		10	1.400-13.6.1.350-04	Изделие закладное МН553	21,3	кг
				А-III-8 ГОСТ 5781-82		
Б1		11	Т П506-142.86-КЖИ-1048.00	ℓ=1860	78	0,5 кг
Б1		12	-1078.00	ℓ=980	44	0,4 кг
Б1		13	-1005.00	ℓ=880	118	0,35 кг
Б1		14	-1101.00	ℓ=2180	60	0,30 кг
Б1		15	-1102.00	ℓ=1580	48	0,63 кг
Б1		16	-1103.00	ℓ=680	22	0,27 кг
Б1		17	-1038.00	ℓ=1180	20	0,47 кг
Б1		18	-1104.00	ℓ=1300	3	0,52 кг
				Материалы		
				Бетон М300	25	м³

Ведомость расхода стали на элемент, кг

Марка элемента	Изделия арматурные							Изделия закладные							Общий расход
	Арматура класса						Всего	Арматура класса	Прокат марки					Всего	
	AI ГОСТ 5781-82		AIII ГОСТ 5781-82					AIII ГОСТ 5781-82	Ст2сп ГОСТ 8732-78		Ст3сп ГОСТ 8239-72		Ст3пс ГОСТ 8509-72		
	8	Итого	8	10	25	Итого		8	Итого	Толщ.	Итого	-6	Итого	Итого	
Резервуар	6,00	6,00	693,30	6,20	36,1	714,5	714,5	12,8	12,8	6,20	6,20	13,12	13,12	38,10	784,62	817,38
Приямок	—	—	103,04	—	—	103,04	103,04	1,80	1,80	—	—	—	—	12,14	13,94	27,3	220,44

						ТП 506-142.86- КЖ	
Привязан							
	ГИП	Дронтов		12.85	Аэровокзал на 140 пассажиров в час для внутренних линий	Стадия: Р	Лист: 81	Листов:
Инв. №	Нач. отд.	Фрид		12.85				
	Рук. гр.	Кочетовский		12.85	Резервуар для фекальных стоков и приямок. План перекрытия резервуара. Арматурные	АЭРОПРОЕКТ МОСКВА	
Инв. № подл.	Ст. инж.	Изгорева		12.85			
	Конт.	Слесарева		12.85			

Копировал

Формат А3

Типовой проект 506-142.86 Альбом II

Ведомость рабочих чертежей основного комплекта марки КМ

Лист	Наименование	Примечание
1	Общие данные (начало)	
2	Общие данные (окончание)	
3	Техническая спецификация металла окон, витражей и пилонов (начало)	
4	Техническая спецификация металла окон, витражей и пилонов (продолжение)	
5	Техническая спецификация металла окон, витражей и пилонов (окончание)	
6	Схемы расположения элементов окон и витражей по оси А (наружное и внутреннее остекление)	
7	Схема расположения элементов остекления окон и витражей по оси Е	
8	Схемы расположения элементов остекления окон и витражей по оси 1 и 18	
9	Схема расположения элементов остекления витражей по оси 8. Фрагменты планов на отм. 0,000 и 3,600	
10	Ведомость элементов (начало)	
11	Ведомость элементов витражей (продолжение, окончание)	
12	Узлы 1...5	
13	Схемы расположения элементов пилонов по оси Е и А	
14	Техническая спецификация металла козырька	
15	Схемы расположения элементов козырька на уровне верхних и нижних прогонов	
16	Схемы расположения элементов козырька, верхних и нижних прогонов. Узлы 1,2. Сечения 1-1...14-14	
17	Схемы расположения элементов лестницы л1. Сечения 1-1...3-3. Узлы 1...6	
18	Схемы расположения элементов лестницы л1. Сечения 1-1...3-3. Узлы 1...5	
19	Техническая спецификация металла павильона	
20	Схема расположения элементов павильона	
21	Решетки для люков лр1, лр2; решетка для вытяжения нов. рв1; напольная решетка лр3, лр4 и зд1	

Рабочие чертежи разработаны в соответствии с действующими нормами и правилами, в том числе по пожаровзрывобезопасности и обеспечивают безопасную эксплуатацию здания при соблюдении предусмотренных проектом мероприятий.

Главный инженер проекта И.Н. Леонтьев

Ведомость металлоконструкций

Наименование конструкций по номенклатуре прейскуранта № 01-09	Позиция по чертежу (схеме) КМ-01-09	№ п.п.	Код конструкции	Масса конструкций, т: всех стальных (кроме проката)	на видах профилей стали: листа и полосы	фасонного	сортового	полосового	листового	универсального	гнутого	прочих	Всего	Количество шт.	Сроки монтажей конструкций
1	2	3	4	5	6	7	8	9	10	11	12	13	14	15	16	17	18
Лестницы		1	—	—	0,316		—	—	4,448	—	—	—	—	4,764	—	—
Ранние конструкции		2	—	—	0,222	0,130	—	—	—	—	0,040	—	—	0,392	—	—
Козырек		3	—	—	66,860	4,570	—	—	0,003	—	—	—	13,166	78,723	—	—

Техническая спецификация металла (начало)

Вид профиля и ГОСТ, ТУ	Марка металла и ГОСТ	Обозначение и размер профиля, мм	№ п.п.	Код: марки металла	вида профиля	размера профиля	Количество, шт	Длина, мм	Масса металла полуфабрикатов, т: лестницы	решетки		Общая масса, т	Масса потребности в металле по кварталам (заполняется изготовителем): I	II	III	IV	Заполняется АН
											Код элемента конструкции						
1	2	3	4	5	6	7	8	9									
Сталь листовая горячекатанная ГОСТ 19903-74	Вст3 кп2 ТУ14-1-5023-80	δ=4	1	—	—	—	—	—	—	0,073	—	0,073					
	Итого		2	—	—	—	—	—	—	0,073	—	0,073					
Всего профиля			3	—	—	—	—	—	—	0,073	—	0,073					

Ведомость ссылочных и прилагаемых документов

Обозначение	Наименование	Примечание
	Ссылочные документы	
1.236.1-8, вып. 2	Окна и балконные двери из алюминиевых	
	сплавов для общественных зданий.	
1.236.1-7/84, вып. 1.2.3	Витрины и тамбуры из алюминиевых	
	сплавов для общественных зданий	

				Привязан	
Инв. №					
				ТП 506-142.86 -КМ	
ГИП	Леонтьев			Трубопровод на 100 пассажиров в час для внутрисезонных линий	Стадия: Р; Лист: 1; Листов: 20
Нач. отд.	Ершов				
Рук. гр.	Литвиненко			Общие данные (начало)	АЭРОПРОЕКТ Москва
Составил	Пищулина				
Н. контр.	Сенсерова				

Копировал 3.05 Формат А4

Инв. № подл. | Подпись и дата | Взам. инв. №

Типовой проект 506-142.86 Альбом II

Техническая спецификация металла (окончание)

Вид профиля и ГОСТ, ТУ	Марка металла и ГОСТ	Обозначение и размер профиля мм	№ п.п.	Код: марки металла	Код: вида профиля	Код: размера профиля	Количество, шт.	Длина, мм	Масса металла по элементам конструкций, т: леетницы	Масса металла по элементам конструкций, т: решетки	Масса металла по элементам конструкций, т: Код элемента констр	Общая масса, т	Масса потребности в металле по кварталам (заполняется изготовителем): I	II	III	IV	Заполняется ВЦ
1	2	3	4	5	6	7	8	9									
Сталь прокатная угловая равнополочная ГОСТ 8509-72	ВСт3кп2	L 32×32×4	4	—	—	—	—	—	—	0,038	—	0,038					
	ТУ14-1-3023-80	L 50×50×5	5	—	—	—	—	—	—	0,075	—	0,075					
	Итого		6	—	—	—	—	—	—	0,113	—	0,113					
Всего профиля			7	—	—	—	—	—	—	0,113	—	0,113					
Сталь листовая горячекатанная ГОСТ 19903-74	ВСт3сп5-1	δ=10	8	—	—	—	—	—	5,450	—	—	5,450					
	ТУ14-1-3023-80																
	Итого		9	—	—	—	—	—	5,450	—	—	5,450					
Всего профиля			10	—	—	—	—	—	5,450	—	—	5,450					
Двутавры стальные горячекатанные с параллельными гранями полок ГОСТ 26020-83	ВСт3сп5-1	I 30	11	—	—	—	—	—	3,918	—	—	3,918					
	ТУ14-1-3023-80																
	Итого		12	—	—	—	—	—	3,918	—	—	3,918					
Всего профиля			13	—	—	—	—	—	3,918	—	—	3,918					
Итого масса металла			14						9,368	0,293	—	9,661					
Пилоны	листы №3,4,5		15	—	—	—	—	—	—	—	—	2,834					
Окна	листы №3,4,5		16	—	—	—	—	—	—	—	—	5,146					
Витражи для t=-20;30°С	листы №3,4,5		17	—	—	—	—	—	—	—	—	7,103					
Витражи для t=-40°С	листы №3,4,5		18	—	—	—	—	—	—	—	—	6,954					
Павильон	лист №18		19	—	—	—	—	—	—	—	—	0,381					
Козырек	лист №13		20	—	—	—	—	—	—	—	—	79,723					
Всего масса металла	для t=-20;30°С		21	—	—	—	—	—	—	—	—	104,743					
В том числе по маркам	ВСт3кп2		22	—	—	—	—	—	—	—	—	16,313					
	ВСт3сп5		23	—	—	—	—	—	—	—	—	12,667					
	ВСт3сп5-1		24	—	—	—	—	—	—	—	—	9,368					
	ВСт3пс6		25	—	—	—	—	—	—	—	—	53,872					
	АД31 Т5		26	—	—	—	—	—	—	—	—	12,755					
	АМг2П		27	—	—	—	—	—	—	—	—	0,417					
Масса поставки элементов по кварталам, т (заполняется заказчиком)	I																
	II																
	III																
	IV																

1. Рабочие чертежи металлических конструкций разработаны в соответствии со СНиП II-23-81 „Стальные конструкции. Нормы проектирования."

2. Металлоконструкции разработаны для следующих условий:
а) расчетная зимняя температура воздуха до -40°С;
б) скоростной напор ветра 450 Па (46 кгс/м²).
Остальные нагрузки - в соответствии со СНиП II-6-74 „Нормы проектирования. Нагрузки и воздействия."

3. Сварку производить электродами типа Э42 ГОСТ 9467-75. Толщину неоговоренных сварных швов принимать не менее минимальной толщины свариваемых элементов и не более 1,2 меньшей из толщин свариваемых элементов. Сварные швы выполнять в соответствии с ГОСТ 5264-80.

4. Металлоконструкции поставлять на стройку огрунтованными грунтовкой ГФ-021 ГОСТ 25129-82 за один раз.

5. Витражи разработаны по серии 1.236.4-7/84, вып.1,2,3; окна - по серии 1.236.4-8, вып.2.

6. Алюминиевые профили для элементов витражей и окон изготавливаются в соответствии с ГОСТ 22233-83 из сплава АД31 ГОСТ 4784-74* в состоянии материала Т5. Для уплотнения притворов створных элементов и зазоров между стеклом и алюминием применены профили из резины марки НОВВ-1 по ТУ38-105-1082-76.

7. Заполнение каркасов витражей осуществляется неполированным стеклом толщиной 6,5 мм по ГОСТ 7380-77, для t=-20;30°С и стеклопакетами (для наружной цепочки витражей) по ГОСТ 24866-81 типа СПК1, для t=-40°С.

Заполнение каркасов окон осуществляется стеклопакетами толщиной 28 мм, изготавливаемыми предприятиями Минстройматериалов СССР в соответствии со „Сводной сокращенной номенклатурой клееных стеклопакетов."

8. С целью уменьшения водо- и воздухопроницаемости стыки между стойками и ригелями герметизируются мастикой 51-УТ-32 по ТУ 38-105-507-81.

9. Для обеспечения стойкости конструкций против коррозии и повышения их архитектурно-эстетических качеств все алюминиевые конструкции должны быть анодированы.
Толщина анодной пленки не менее 15-20 мкм.

Детали креплений и примыканий, а также крепежные изделия, выполненные из стали должны быть оцинкованы. Толщина защитного слоя должна быть не менее 9 мкм

10. При привязке настоящего проекта, разработке чертежей КМД, изготовлении, транспортировке, хранении, монтаже и эксплуатации металлоконструкций необходимо учитывать требования СНиП III-18-75 „Правила производства и приемки работ. Металлические конструкции и примененных серий.

Привязан				ТП 506-142.86 -КМ			
				Аэровокзал на 400 пассажиров в час для внутрисоюзных линий	Стадия	Лист	Листов
					Р	2	
				Общие данные (окончание)	АЭРОПРОЕКТ МОСКВА		
Инв. №							

ГИП	Леонтьев	[подпись]	12.86
Нач. отд.	Фрид	[подпись]	10.86
Рук. гр.	Кочемировская	[подпись]	12.86
Ст. техник	Мишурина	[подпись]	12.86
Н. контр.	Слесарева	[подпись]	12.86

Копировал [подпись] Формат А2

Инв. № подл. | Подпись и дата | Взам. инв. №

Альбом II

Типовой проект 506-142.86

Техническая спецификация металла окон, витражей и пилонов (начало)

Вид профиля и ГОСТ, ТУ	Марка металла и ГОСТ	Обозначение и размер профиля мм	№ п.п.	Код: Марки металла	Код: Вида профиля	Код: размера профиля	Количество, шт.	Длина, мм	Масса металла по элементам конструкций, т: витражи для t=-20; 30°С	витражи для t=-40°С	Окна	пилоны	Общая масса, т	Масса потребности в металле по кварталам (заполняется изготовителем): I	II	III	IV	Заполняется ВЦ
									Код элемента конструкций									
1	2	3	4	5	6	7	8	9										
Сталь листовая горячекатанная ГОСТ 19903-74	ВСт3кп2 ТУ14-1-3023-80	б=3	1	—	—	—	—	—	0,010	0,010	—		0,010					
		б=5	2	—	—	—	—	—	0,051	0,051	—	1,800	1,851					
	Итого		3	—	—	—	—	—	0,061	0,061	—	1,800	1,861					
Всего профиля			4	—	—	—	—	—	0,061	0,061	—	1,800	1,861					
Сталь прокатная угловая равнополочная ГОСТ 8509-72	ВСт3кп2 ТУ14-1-3023-80	L75×75×5	5	—	—	—	—	—	—	—	—	0,090	0,090					
	Итого		6	—	—	—	—	—	—	—	—	0,090	0,090					
Всего профиля			7	—	—	—	—	—	—	—	—	0,090	0,090					
Сплавы алюминиевые литейные ГОСТ 2685-75*	АМг20 ГОСТ 4784-74*	АЛ8	8	—	—	—	—	—	0,016	0,016	—	—	0,016					
		АЛ9	9	—	—	—	—	—	—	—	0,380	—	0,380					
	Итого		10	—	—	—	—	—	0,016	0,016	0,380	—	0,396					
Всего профиля			11	—	—	—	—	—	0,016	0,016	0,380	—	0,396					
Листы из алюминиевых сплавов ГОСТ 21631-76*	АМг2П; ГОСТ 4784-74*	б=2	12	—	—	—	—	—	0,002	0,002	0,025	0,001	0,028					
	Итого		13	—	—	—	—	—	0,002	0,002	0,025	0,001	0,028					
Всего профиля			14	—	—	—	—	—	0,002	0,002	0,025	0,001	0,028					
Профили прессованные из алюминиевых сплавов для ограждающих строительных конструкций ГОСТ 22233-83	АД31-Т5 ГОСТ 4784-74*	ПА-27	15	—	—	—	—	—	0,001	0,001	—	—	0,001					
		ПА-27/2	16	—	—	—	—	—	0,013	0,013	—	—	0,013					
		ПА-27/3	17	—	—	—	—	—	0,034	0,034	—	—	0,034					
		ПА-47/1	18	—	—	—	—	—	1,880	1,880	0,006	—	1,886					
		ПА-49	19	—	—	—	—	—	0,106	0,106	—	—	0,106					
		ПА-49/1	20	—	—	—	—	—	2,187	2,395	—	—	2,187					
		ПА-50	21	—	—	—	—	—	—	—	0,005	—	0,005					
		ПА-67 и	22	—	—	—	—	—	—	0,121	—	—	0,121					
		ПА-68	23	—	—	—	—	—	1,050	0,631	—	—	1,050					
		ПА-70	24	—	—	—	—	—	0,004	0,004	—	—	0,004					
		ПА-70/1	25	—	—	—	—	—	0,029	0,029	—	—	0,029					
		ПА-71	26	—	—	—	—	—	0,320	0,320	—	—	0,320					
		ПА-73	27	—	—	—	—	—	0,040	0,040	—	—	0,040					
		ПА-75	28	—	—	—	—	—	0,004	0,04	—	—	0,004					
		ПА-75/1	29	—	—	—	—	—	0,050	0,050	—	—	0,050					

Заказная спецификация стекла и стеклопакетов (начало)

Марка	Обозначение	Наименование	Кол.	Примечание
СПК1	ГОСТ 7380-77	1690×790	122	
		1690×1090	88	
		1990×790	36	
		1990×1090	40	
		470×700	44	
		1000×700	24	
		1000×1000	184	
		1290×700	20	
		1300×1000	82	
С		2095×523	6	
		2095×723	8	
		550×1450	75	
		550×1850	3	
		1450×2950	2	
		1950×2350	2	
		1450×2350	82	
		1950×550	2	
		1850×600	2	
		1850×850	1	
		1150×2350	4	
		550×1150	4	
		550×1350	7	
		1850×650	1	
		1200×2350	24	
		1200×550	24	
		1200×2800	26	
		1450×2800	70	
		850×1950	1	
		1350×1950	4	
		1400×1950	1	
		1450×1950	8	
		1200×1950	8	
		1400×2350	1	
		1350×2350	1	

1. Общая масса металла дана для t=-20; 30°С

Инв. № подл. | Подпись и дата | Взам. инв. №

Привязан

Инв. №

ГИП	Леонтьев		10.85
Нач. отд.	Фрид		28.12.85
Рук. г.р.	Кочетаровская		10.12
Ст. технол.	Мишурина		10.12.85
Н. контр.	Слесарева		12.85

ТП506-142.86 - КМ

Аэровокзал на 400 пассажиров в час для внутрисоюзных линий

Техническая спецификация металла окон, витражей и пилонов (начало)

Стадия	Лист	Листов
Р	3	

АЭРОПРОЕКТ МОСКВА

Копировал Волнухина

формат А2

Типовой проект 606-142.86 Альбом I

Техническая спецификация металла окон, витражей и пилонов (продолжение)

Вид профиля и ГОСТ, ТУ	Марка металла и ГОСТ	Обозначение и размер профиля, мм	№ п.п.	Код: марки металла	Код: вида профиля	Код: размера профиля	Количество, шт.	Длина, мм	Масса металла по элементам конструкций, т: витражи для t=-20°С	витражи для t=-40°С	окна	пилоны	Общая масса, т	Масса потребности в металле по кварталам (заполняется изготовителем): I	II	III	IV	Заполняется в ЦИ
				Код элемента конструкции														
1	2	3	4	5	6	7	8	9										
Профили прессованные из алюминиевых сплавов для ограждающих строительных конструкций ГОСТ 22233-83	АД31 Т5 ГОСТ 4784-74*	ПА-76/2	30	—	—	—	—	—	0,033	0,033	—	—	0,033					
		ПА-75/7	31	—	—	—	—	—	0,006	0,006	—	—	0,006					
		ПА-76	32	—	—	—	—	—	0,01	0,01	—	—	0,010					
		ПА-76/1	33	—	—	—	—	—	0,011	0,011	—	—	0,011					
		ПА-123	34	—	—	—	—	—	—	—	0,011	—	0,011					
		ПА-203в	35	—	—	—	—	—	—	—	1,503	—	1,503					
		ПА-205а	36	—	—	—	—	—	—	—	0,771	—	0,771					
		ПА-205в	37	—	—	—	—	—	—	—	0,185	—	0,185					
		ПА-470	38	—	—	—	—	—	0,011	0,011	0,085	—	0,036					
		ПА-471	39	—	—	—	—	—	0,005	0,005	0,039	—	0,044					
		ПА-474	40	—	—	—	—	—	0,052	0,06	—	—	0,052					
		ПА-475	41	—	—	—	—	—	—	—	0,374	—	0,374					
		ПА-477	42	—	—	—	—	—	0,151	0,151	—	—	0,151					
		ПА-480	43	—	—	—	—	—	—	—	0,533	—	0,533					
		ПА-481	44	—	—	—	—	—	—	—	0,039	—	0,039					
		ПА-487	45	—	—	—	—	—	0,034	0,021	—	—	0,034					
		ПА-643	46	—	—	—	—	—	0,183	0,183	—	—	0,183					
		ПА-644	47	—	—	—	—	—	0,072	0,072	—	—	0,072					
		ПА-645 и	48	—	—	—	—	—	0,029	0,029	—	—	0,029					
		ПА-647 и	49	—	—	—	—	—	0,038	0,038	—	—	0,038					
		ПА-648	50	—	—	—	—	—	0,09	0,09	—	—	0,09					
		ПА-649	51	—	—	—	—	—	0,037	0,037	—	—	0,037					
		ПА-651 и	52	—	—	—	—	—	0,004	0,004	—	—	0,004					
		ПА-672 и	53	—	—	—	—	—	0,015	0,015	—	—	0,015					
		ПА-1042	54	—	—	—	—	—	—	—	0,087	—	0,087					
		А-007	55	—	—	—	—	—	0,005	0,005	—	—	0,005					
		А-065	56	—	—	—	—	—	0,017	0,017	—	—	0,017					
		А-081	57	—	—	—	—	—	0,012	0,012	—	0,113	0,453					
		А-227	58	—	—	—	—	—	0,008	0,008	—	—	0,008					
		А-910	59	—	—	—	—	—	—	—	—	0,500	0,500					
		А-716	60	—	—	—	—	—	—	—	0,005	—	0,005					

Заказная спецификация стекла и стеклопакетов (ориентировочная)

Марка	Обозначение	Наименование	Кол.	Примечание
С	ГОСТ 7380-77	630×2350	2	
		630×550	2	
		630×2800	2	
		1950×2800	2	
СМ1	ГОСТ 24866-81	1430×550	32	только для t=-40°С
		1430×2800	100	
		630×2350	4	
		630×550	4	
		630×2800	4	
		1950×2350	4	
		1950×550	4	
		1950×2800	4	
		1430×2350	32	

* Общая масса металла дана для t=-20;30°С

Привязан

Инв. № подл. | Подп. и дата | Взам. инв. №

ГИП	Леонтьев			
Нач. отд.	Ефимов			
Рук. гр.	Константинов			
Ст. инженер	Пищулина			
Инженер	Сидорова			

ТП 606-142.86 -КМ

Серия 1.225-1 вып. 1

Разработана на автоматических линиях для вертикальных линий

Стадия	Лист	Листов
Р	4	

Техническая спецификация металла окон, витражей и пилонов (продолжение)

АЭРОПРОЕКТ МОСКВА

Копировал

Формат А2

Альбом II

Типовой проект 505-142.86

Техническая спецификация металла окон, витражей и пилонов (окончание)

Вид профиля и ГОСТ, ТУ	Марка металла и ГОСТ	Обозначение и размер профиля мм	№ п.п.	Код: марки металла	Код: вида профиля	Код: размера профиля	Количество, шт	Длина, мм	Масса металла по элементам конструкции, т: Витражи для t=-30…-40°С (на элемент конструкции)	Витражи для t=-41…-50°С (на элемент конструкции)	Окна (на элемент конструкции)	пилоны (на элемент конструкции)	Общая масса, т	Масса потребности в металле по кварталам (заполняется заказчиком): I	II	III	IV	Заполняется ВЦ
1	2	3	4	5	6	7	8	9										
Профили прессованные из алюминиевых сплавов для ограждающих строительных конструкций ГОСТ 22233-83	АД31 Т5 ГОСТ 4784-74*	А-772	61	—	—	—	—	—	—	—	0,013	—	0,013					
		А-803	62	—	—	—	—	—	—	—	0,039	—	0,039					
		А-335	63	—	—	—	—	—	—	—	0,015	—	0,015					
		А-968	64	—	—	—	—	—	—	—	0,001	—	0,001					
		А-969	65	—	—	—	—	—	—	—	0,009	—	0,009					
		Б-174	66	—	—	—	—	—	0,500	0,500	—	—	0,500					
		Б-874	67	—	—	—	—	—	—	—	0,122	—	0,122					
		Б-876	68	—	—	—	—	—	—	—	0,004	—	0,004					
	Итого		69	—	—	—	—	—	1,011	6,815	4,741	0,943	12,755					
Всего профиля			70	—	—	—	—	—	1,011	6,815	4,741	0,943	12,755					
Всего масса металла			71	—	—	—	—	—	1,103	6,954	6,146	2,834	15,083					
В том числе по маркам	ВСт3кп2		72	—	—	—	—	—	0,061	0,061	—	1,89	1,951					
	АМг2П		73	—	—	—	—	—	0,018	0,018	0,405	0,001	0,417					
	АД31 Т5		74	—	—	—	—	—	1,011	6,815	4,741	0,943	12,755					
Масса поставки элементов по кварталам, т (заполняется заказчиком)	I																	
	II																	
	III																	
	IV																	

Спецификация резины и герметика

Марка поз.	Обозначение	Наименование	Кол	Примечание
		Профили резиновые Н088-1		
	Профили резиновые Н088-1 ТУ38-105-1088-75	ПР-11	8,36	кг
		ПР-45в	6,42	"
		ПР-45д	62,13	"
		ПР-65и	18,65	"
		ПР-70	0,57	"
		ПР-504	0,36	"
		ПР-505	0,8	"
	ТУ 38-105 607-81	Герметик 51-УТ-32	116,8	кг

1. Общая масса металла дана для t = -30, -50 °С

Привязан

Инв. № подл. | Подпись и дата | Взам. инв. №

ГИП	Лапшев			12.86
Нач.отд.	Орлов			12.86
Рук.гр.	Ананьевский			12.86
Проверил	Мещерский			12.86
Н.контр.	Слесарева			12.86

ТП 506-142.86 -КМ

Переходы на 400 экскурсий в час для внутриквартальных линий

Стадия Р | Лист 5 | Листов 6

Техническая спецификация металла окон, витражей и пилонов (окончание)

АЭРОПРОЕКТ МОСКВА

Копировал | Формат А2

Типовой проект 506-142.86

Альбом II

Схема расположения элементов окон и витражей по оси А (наружное остекление)

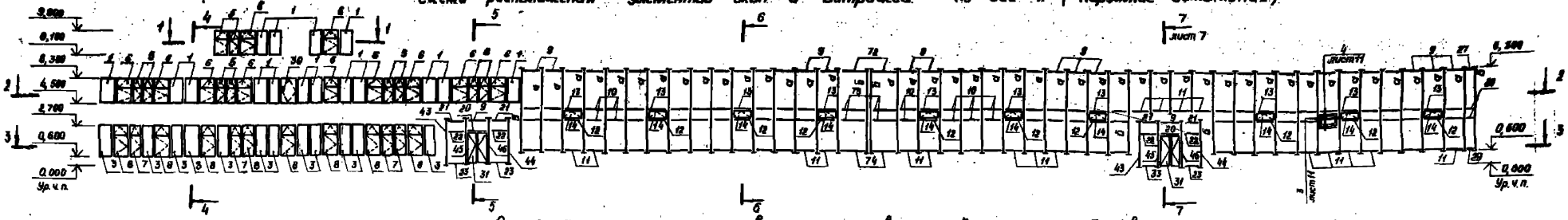

Схема расположения элементов окон и витражей по оси А (внутреннее остекление)

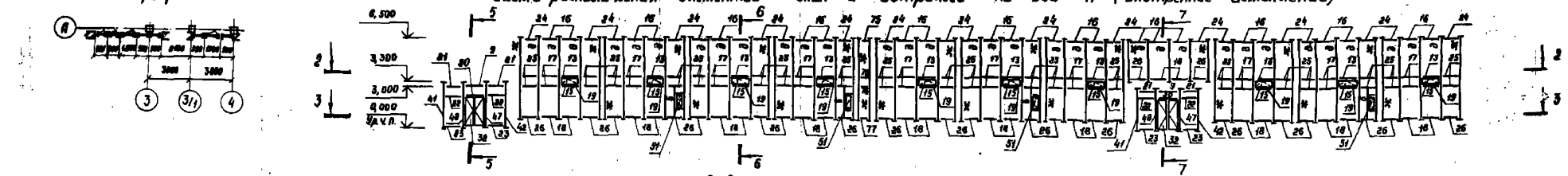

1-1

2-2

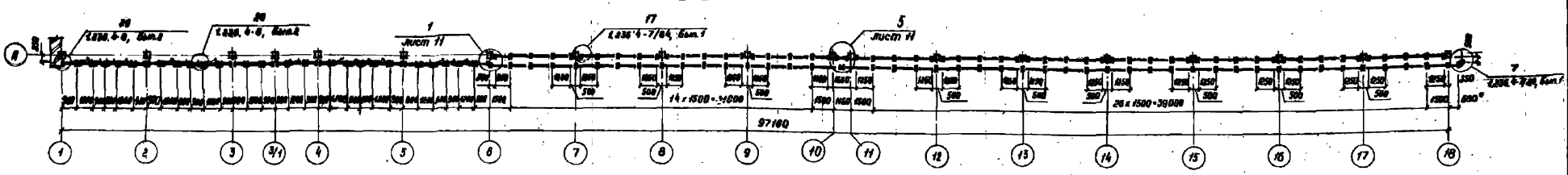

3-3

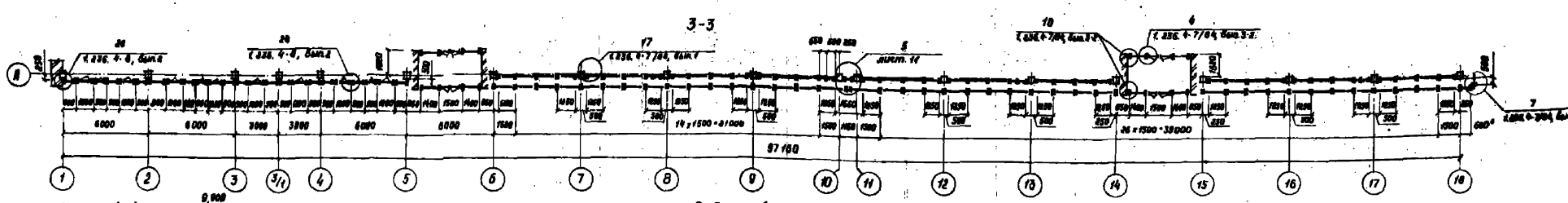

1. Указания см. лист 8

4-4

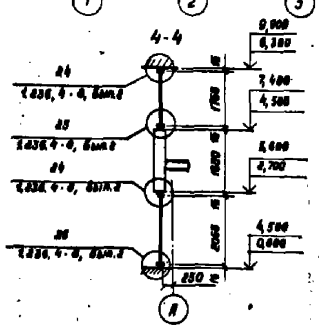

5-5

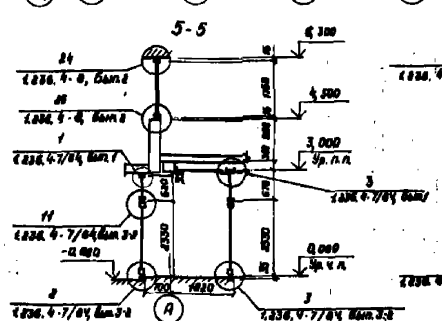

6-6

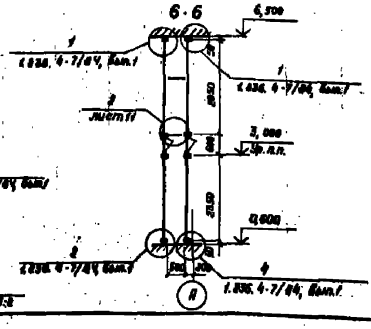

				ТП 506-142.86 - КМ			
Привязан	Гип	Леонтьев		Аэровокзал на 400 пассажиров в час для внутрисоюзных линий	Стадия	Лист	Листов
	Нач.отд.	Фрид			Р	6	
	Гл.спец.	Якимишин					
	Рук.гр.	Кишиневская		Схемы расположения элементов окон и витражей по оси А (наружное и внутреннее остекление)	АЭРОПРОЕКТ Москва		
	Ст.техник	Минкина					
Инв. №	Н.контр.	Слесарева					

Копировал АСу

Формат А2

Инв. № подл. | Подпись и дата | Взам. инв. №

Арх. Н-113-КМ-6

Типовой проект 506-142.86 Альбом I

Схема расположения элементов окон и витражей по оси Е

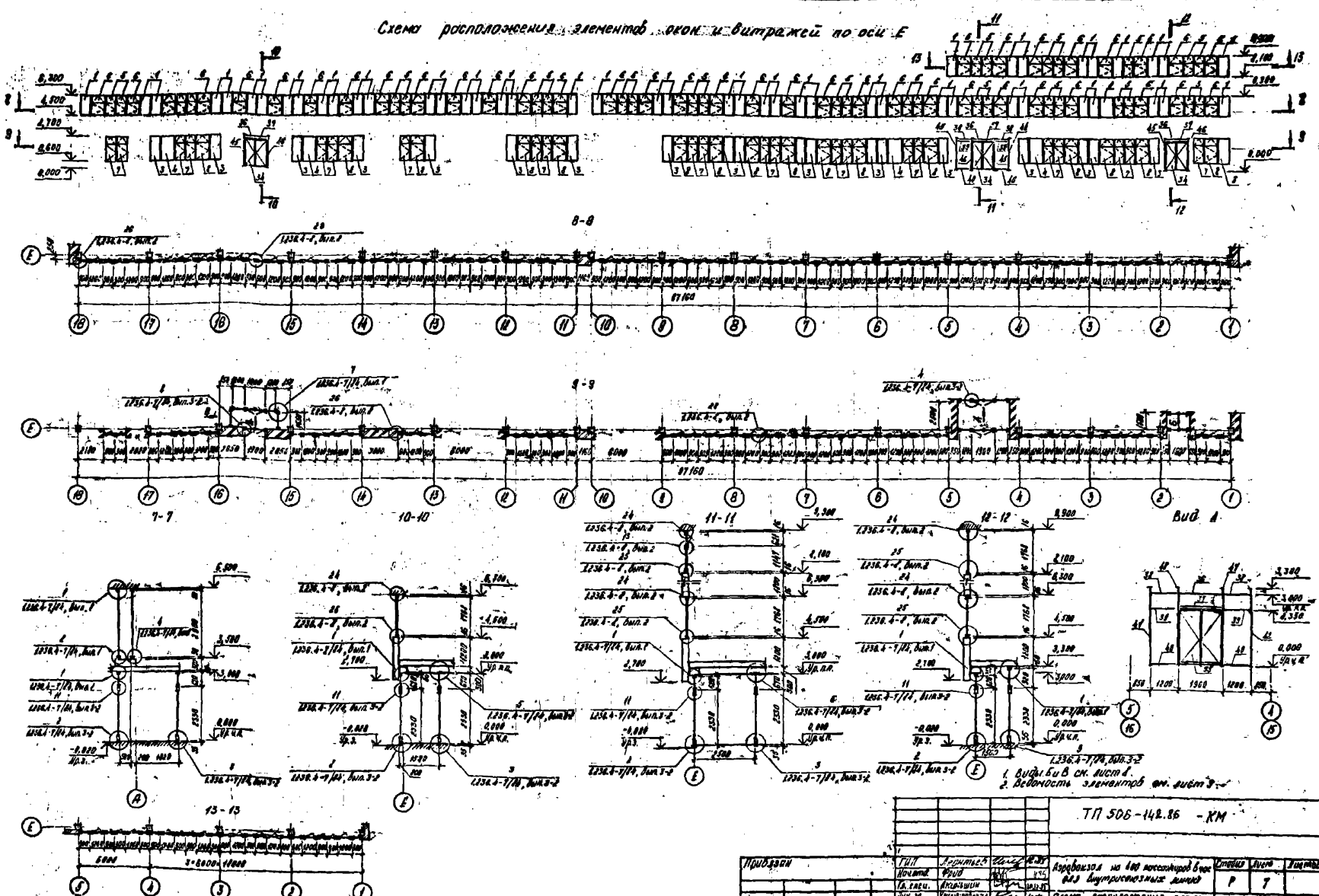

1. Виды Б и В см. лист 4.
2. Ведомость элементов см. лист 3.

				ТП 506-142.86 - КМ			
Привязан		ГИП	Леонтьев	Аэровокзал на 600 пассажиров в час для внутрисоюзных линий	Стадия	Лист	Листов
		Начатд.	Фрид		Р	7	
		Гл. спец.	Аксельшин				
		Рук. гр.	Хоменеровская	Слема расположения элементов окон и витражей по оси Е	АЭРОПРОЕКТ Москва		
		Ст. техник	Мишурина				
Инв. №		Н. контр.	Слесарева				

Копировал: Формат А2

Типовой проект 506-142.86 Альбом II

Схема расположения элементов остекления окон по оси „1"

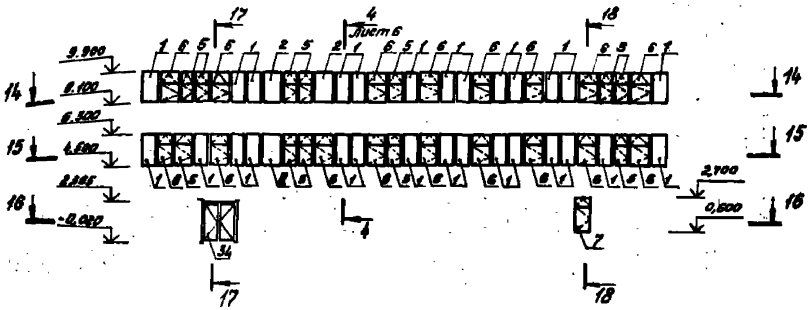

14 - 14

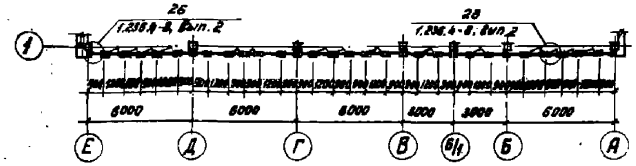

15 - 15

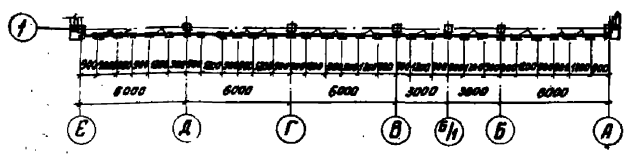

16-16

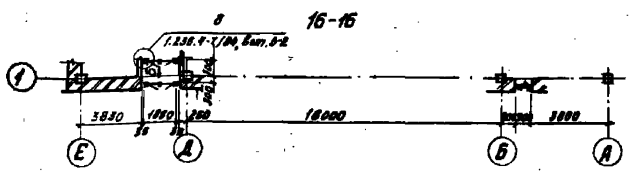

Вид Б

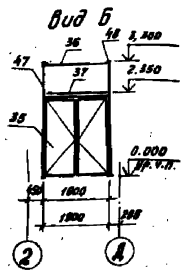

Вид В

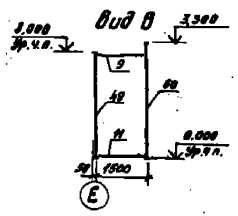

17 - 17

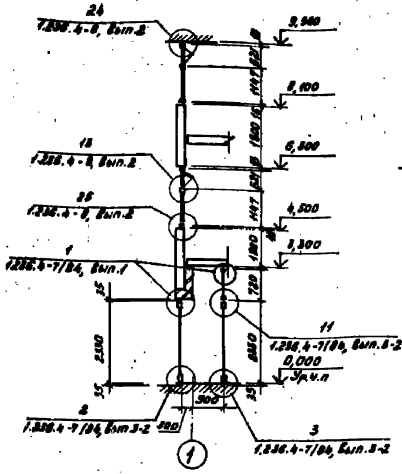

18 - 18

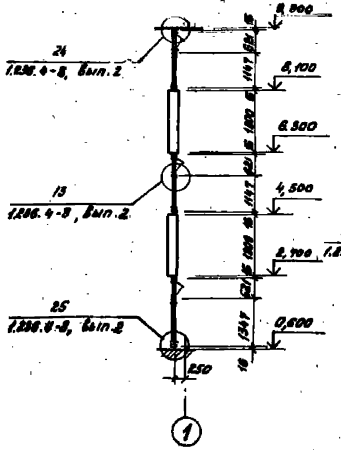

Схема расположения элементов наружного остекления окон и витражей по оси „18"

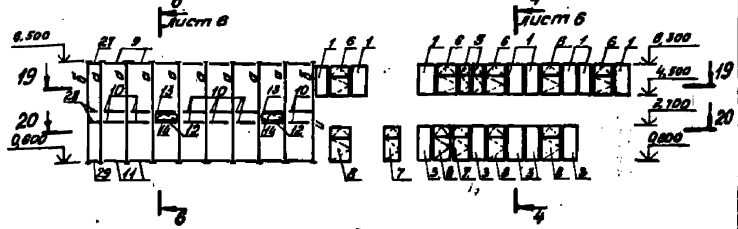

Схема расположения элементов внутреннего остекления витражей по оси „18"

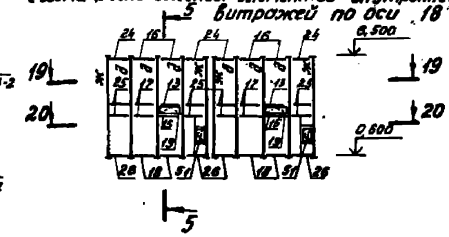

19-19

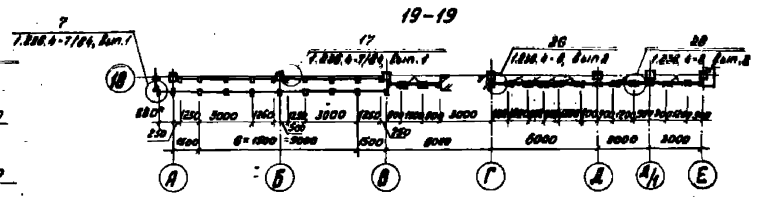

20-20

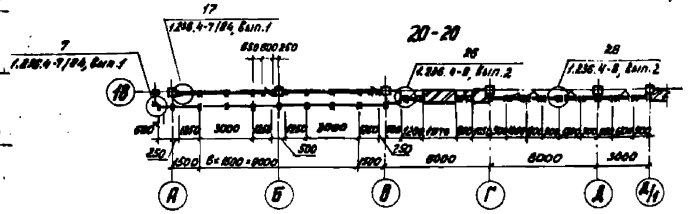

1. Ведомость элементов см. лист 9.
2. Ригели требуемой длины изготавливаются из одноименных ригелей большего размера на монтаже.

				ТП506-142.86 - КМ			
Привязан	Гип	Леонтьев		Аэровокзал на 400 пассажиров в час для внутрисоюзных линий	Стадия	Лист	Листов
	Нач. отд.	Фрид			Р	8	
	Гл. спец.	Акиньшин					
	Рук. гр.	Кочетковская		Схемы расположения элементов окон и витражей по оси 1 и 18	АЭРОПРОЕКТ МОСКВА		
	Ст. техник	Мишурина					
Инв. №	Н. контр.	Слесарева					

Копировал Сем- Формат А2

Схема расположения элементов витражей по оси В

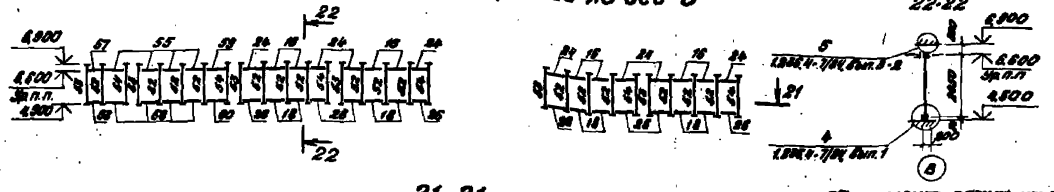

Ведомость элементов (начало)

Марка	Сечения: Эскиз	Поз.	Состав	Опорные усилия: M, кН·м	N, кН	Q, кН	Группа монтажа	Марка металла	Примечания
1			ОАК 18-09л						
2			ОАК 18-12л						
3			ОАК 24-09л						
4	1.238.4-8, Вып.2		ОАК 21-12л						
5			ОАК 18-09пр						
6			ОАК 18-12пр						
7			ОАК 21-09пр						
8			ОАК 21-12пр						
9			РВОИ-15						Δtнт=+30..50°С
			РВПИ-15						Δtнт=-40°С
10			РСОИ-15						Δtнт=+30..50°С
			РСПИ-15						Δtнт=-40°С
11			РНОИ-15						Δtнт=+30..50°С
			РНПИ-15						Δtнт=-40°С
12	1.238.4-7/84 Вып.1		РСОИ-15р				4	11Г31 ТБ	Δtнт=+30..50°С
			РСПИ-15р						Δtнт=-40°С
13			РСОТ-15р						Δtнт=+30..50°С
			РСПТ-15р						Δtнт=-40°С
14			ФОЛ 06-15						Δtнт=+30..50°С
			ФПЛ 06-15						Δtнт=-40°С
15			ФОС 06-15К						
16			РВОС-15						
17			РСОС-15						
18			РНОС-15						
19			РСОС-15Ф						
20	1.238.4-7/84 Вып.3		РТ-15						
21			РВОИ-14						
22			РСОИ-14						
23	1.238.4-7/84 Вып.1		РНОИ-14						
24			РВОС-12,5						
25			РСОС-12,5						
26			РНОС-12,5						

Альбом I

Типовой проект 506-142.86

Привязан

Инв.№ подл. | Подпись и дата | Взам.инв.№

ТП506-142.86 -КМ

ГИП	Лютиев			К-51	Разбивка на 400 миллиметров б/ось для внутренних линий	Стадия: Р	Лист: 9	Листов:
Нач.отд.	Фрид			20.12.85				
Гл.спец.	Акишин			20.12.85				
Нач.гр.	Огнетова			20.12	Схема расположения элементов витражей по оси 1. Фрагменты планов на отм. 0,000 и 3,600. Ведомость элементов (начало)	Аэропроект Москва		
Гл.инж.	Макаров			20.12				
Гл.архит.	Смирнова			20.12				

Копировал

Формат А3

Альбом II

Типовой проект 506-142.86

Ведомость элементов витражей (продолжение)

Марка	Сечения: Эскиз	Поз	Состав	Опорные усилия: M, кН·м	N, кН	Q, кН	Группа капитер.	Марка металла	Примечание
27	1.238.4-7/84, Вып.1		РВОН-07				4	ЯДЭ1 Т5	Δмт=-20;30°С
			РВПИ-07						Δмт=-40°С
28			РСОН-07						Δмт=-20;30°С
			РСПН-07						Δмт=-40°С
29			РНОН-07						Δмт=-20;30°С
			РНПН-07						Δмт=-40°С
30	1.238.4-8, Вып.2		ОАК 18-12Г						
31	1.238.4-7/84, Вып.2		ДАО 24-15П						
32			ДАО 24-15В						
33	1.238.4-8, Вып.2		ОАК 21-09В						
34	1.238.4-7/84, Вып.2		ДАО 24-19П						
35			ДАО 24-19В						
36	1.238.4-7/84, Вып.1		РВОН-19						
37	1.238.4-7/84, Вып.3		РТ-19						
38	1.238.4-7/84, Вып.1		РВОН-12						
39			РСОН-12						
40			РНОН-12						
41			СВОД 33-03						
42			СВОЛ 33-30						
43			СВОЛ 30-03						
44			СВОЛ 30-30						
45	1.238.4-7/84, Вып.3		СТ 30-02						
46			СТ 30-20						
47			СТ 33-02						
48			СТ 33-20						
49	1.238.4-7/84, Вып.1		СВОЛ 30-02						
50			СВОЛ 33-20						
51			РЯОЛ 30-06г						
52			СВОС 24-22						
53			СВОС 24-03						
54			СВОС 24-30						
55			РВОС-14						

Ведомость элементов витражей (продолжение)

Марка	Сечения: Эскиз	Поз	Состав	Опорные усилия: M, кН·м	N, кН	Q, кН	Группа капитер.	Марка металла	Примечание
56	1.238.4-7/84, Вып.1		РНОС-14				4	ЯДЭ1 Т5	
57			РВОС-09						
58			РНОС-09						
59			РВОС-14,5						
60			РНОС-14,5						
61			РСОС-14,5						
62			РВОС-20						
63			РСОС-20						
64			РНОС-20						
65			РСОС-14						
66			СВОС 33-03						
67			СВОС 33-30						
68			СВОС 33-33						
69			СВОС 30-03						
70			СВОС 30-30						
71			СВОС 30-33						
72			РВОН-20						Δмт=-20;30°С
			РВПИ-20						Δмт=-40°С
73			РСОН-20						Δмт=-20;30°С
			РСПИ-20						Δмт=-40°С
74			РНОН-20						Δмт=-20;30°С
			РНПИ-20						Δмт=-40°С
75			РВОС-07						
76			РСОС-07						
77			РНОС-07						
а	2 / 2 / 1	1	ПА-47/1				4	ЯДЭ1 Т5	Δмт=-20;30°С
		2	ПА-68						Δмт=-40°С
			ПА-67и						

Ведомость элементов витражей (окончание)

Марка	Сечения: Эскиз	Поз	Состав	Опорные усилия: M, кН·м	N, кН	Q, кН	Группа капитер.	Марка металла	Примечание
б	4 3 / 1 3	1	ПА-47/1				4	ЯДЭ1 Т5	Δмт=-20;30°С
		2	ПА-68						Δмт=-40°С
			ПА-67и						
		3	ПА-71						
б	5 4 / 6	4	ПА-49/1						
		5	ПА-68						
		6	ПА-70						
д	4 5 / 6	4	ПА-49/1						
		5	ПА-68						
ЖС	4 5 / 5 3	3	ПА-71						
		4	ПА-49/1						
		5	ПА-68						
и	5 2 / 1	1	ПА-47/1						
		5	ПА-68						
		7	А-227						

Привязан

Инв. №

ГИП	Леонтьев			
Нач. отд.	Сорин			
Гл. спец.	Аленкин			
Рук. гр.	Бочкарёв			
Ст. техник	Афонасьев			
Н. контр.	Чижова			

ТП 506-142.86 - КМ

Привязки несущих элементов витражей для внутрисоловых линий

Стадия: Р | Лист: 10 | Листов:

Ведомость элементов витражей (продолжение, окончание)

Аэропроект Москва

Копировал

Формат А3

Альбом II

Типовой проект 506-142.86

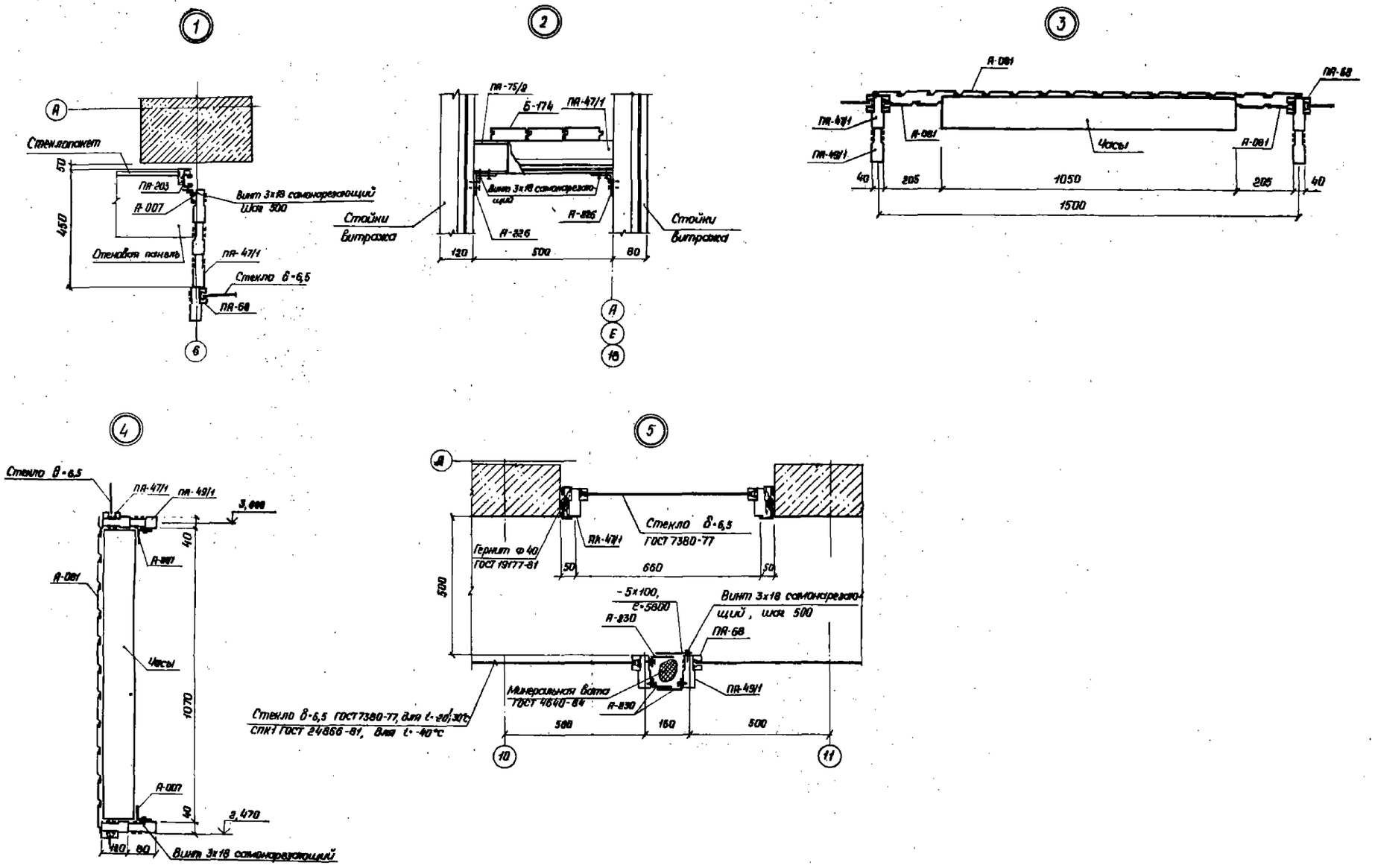

				ТП 506-142.86 -КМ			
Привязан	ГИП	Леонтьев		Аэровокзал на 400 пассажиров в час для внутрисоюзных линий.	Стадия	Лист	Листов
	Нач. отд.	Фрид			Р	11	
	ГАП	Акиньшин					
	Рук. гр.	Кочемировская		Узлы 1...5	АЭРОПРОЕКТ Москва		
Инв. №	Ст. техник	Мишурина					
	Н. контр.	Слесарева					

Копировал

Формат А2

Инв. № подл. | Подпись и дата | Взам. инв. №

Типовой проект 506-142.86 Альбом I

Схема расположения элементов пилонов по оси Е

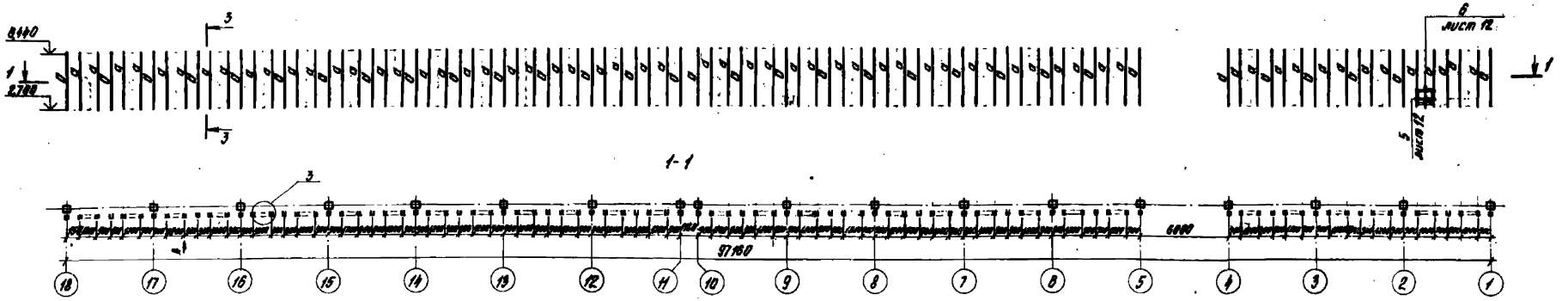

Схема расположения элементов пилонов по оси А

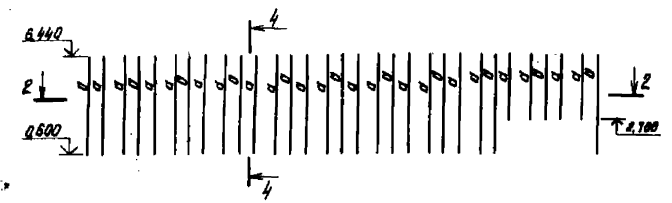

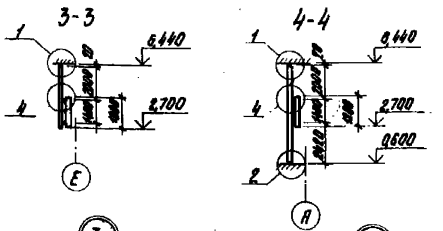

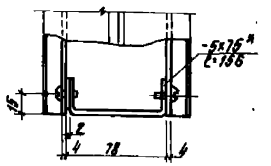

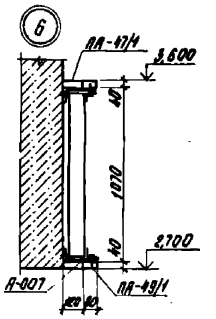

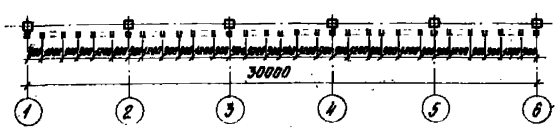

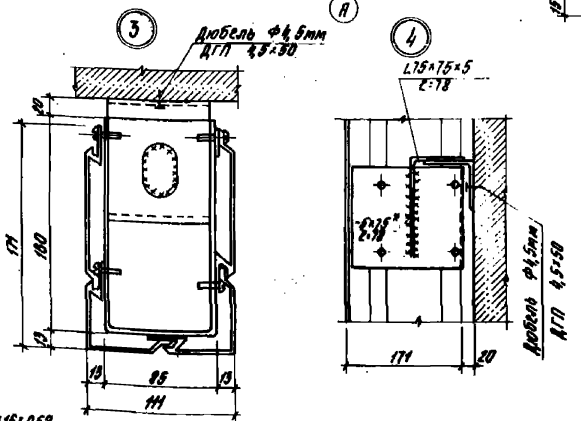

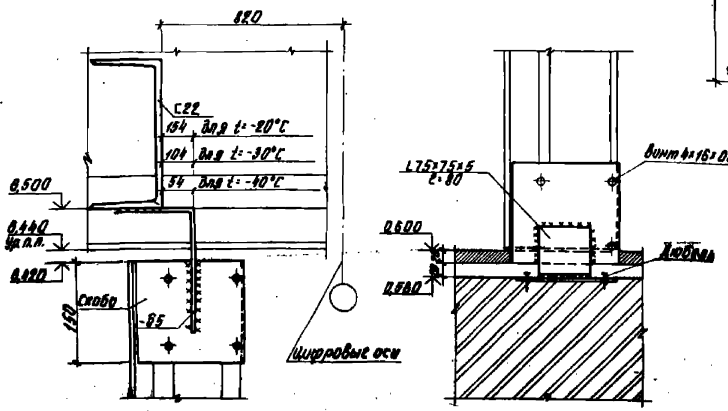

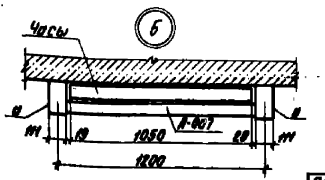

Ведомость элементов

Марка	Сечения: Эскиз	Поз.	Состав	Опорные усилия: М кН·м	Н кН	Q кН	Группа конструкций	Марка металла	Примечание
а	1 2 1 2	1	А-081				4	АД31Т5	
		2	А-610				4	АД31Т5	

*) Материал АМг2П

Привязан	ГИП	Леонтьев			ТП 506-142.86 -КМ				
	Нач. отд.	Фрид			Аэровокзал на 400 пассажиров в час для внутрисоюзных линий	Стадия	Лист	Листов	
	ГАП	Аксиньшин				Р	12		
	Рук. гр.	Пономарева			Схемы расположения элементов пилонов по оси Е и А	АЭРОПРОЕКТ МОСКВА			
Инв. №	Ст. техн.	Мишурина							
	Н. контр.	Слесарева							

Копировал

Формат А2

Вид профиля и ГОСТ, ТУ	Марка металла и ГОСТ	Обозначение и размер профиля, мм	№ п.п.	Код: марки металла	Код: вида профиля	Код: размера профиля	Количество, шт.	Длина, мм	Масса металла по элементам конструкций, т: по чертежу			Общая масса, т	Масса потребности в металле по кварталам (заполняется изготовителем), т: I	II	III	IV	Заполняется ВЦ
1	2	3	4	5	6	7	8	9	код элемента конструкции								
Двутавры стальные горячекатаные с параллельными гранями полок ГОСТ 26020-83	ВСт3сп5 ГОСТ 380-71*	30Б1	1						2,655			2,655					
		45Б2	2						9,275			9,275					
	Итого		3						11,930			11,930					
Всего профиля			4						11,930			11,930					
Сталь горячекатаная швеллеры ГОСТ 8240-72*	ВСт3пс6 ГОСТ 380-71*	16	5						4,650			4,650					
		22	6						26,069			26,069					
		30	7						18,511			18,511					
	Итого		8						49,230			49,230					
Всего профиля			9						49,230			49,230					
Сталь прокатная угловая равнополочная ГОСТ 8509-72*	ВСт3пс6 ГОСТ 380-71*	100×100×7	10						4,570			4,570					
	Итого		11						4,570			4,570					
Всего профиля			12						4,570			4,570					
Полоса стальная горячекатаная ГОСТ 103-76	ВСт3сп5 ГОСТ 380-71*	8×60	13						0,036			0,036					
		10×60	14						0,060			0,060					
		10×80	15						0,040			0,040					
		20×200	16						0,601			0,601					
	Итого		17						0,737			0,737					
Всего профиля			18						0,737			0,737					
Сталь листовая горячекатаная ГОСТ 19903-74	ВСт3пс6 ГОСТ 380-71*	5×8	19						0,072			0,072					
	Итого		20						0,072			0,072					
Всего профиля			21						0,072			0,072					
Профили стальные оцинкованные гнутые с трапециевидной гофрой для строительства ГОСТ 24045-80*	ВСт3кп2 ГОСТ 380-71*	Н73-800-1,0	22						18,184			18,184					
	Итого		23						18,184			18,184					
Всего профиля			24						18,184			18,184					
Всего масса металла			25						79,723			79,723					
В том числе по маркам	ВСт3сп5		26						18,667			18,667					
	ВСт3пс6		27						53,872			53,872					
	ВСт3кп2		28						18,184			18,184					

Типовой проект 506-142.86 Альбом II

Инв.№ подл. | Подпись и дата | Взам.инв.№

Привязан

Инв.№

ТП 506-142.86 -КМ

ГИП	Лохтьев			Разборная на 400 посетителей в час для внутриконтинентальных линий	Стадия	Листы	Листов
Нач.отд.	Фрид				Р	13	
Рук.гр.	Кристиновский						
Гл.техник	Мишенина			Технические спецификации металлоконструкций	АЭРОПРОЕКТ МОСКВА		
Н.контр.	Слесарева						

Копировал Сальникова

Формат А2

Инв. № 743-104-13

Типовой проект 506-142.86 Альбом

Схема расположения элементов на уровне верхних прогонов

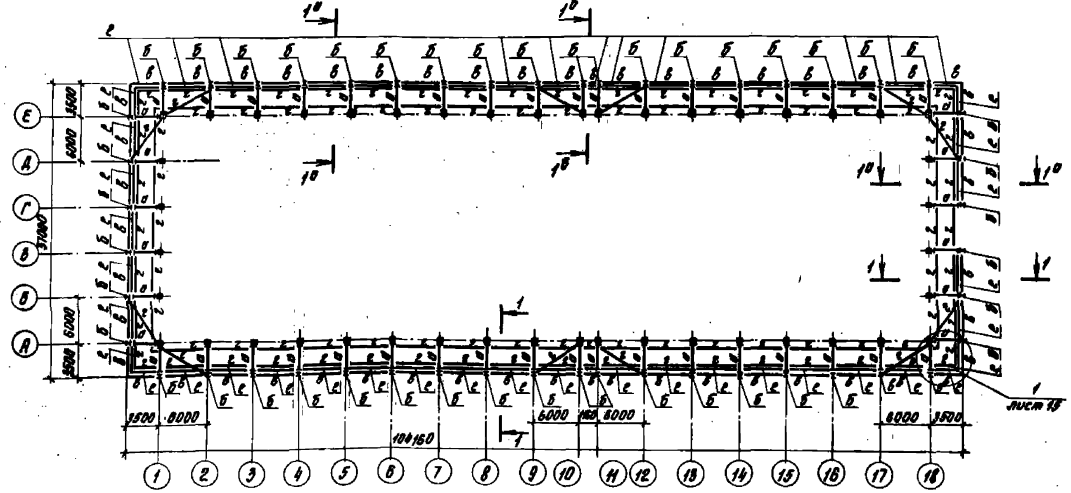

Схема расположения элементов на уровне нижних прогонов

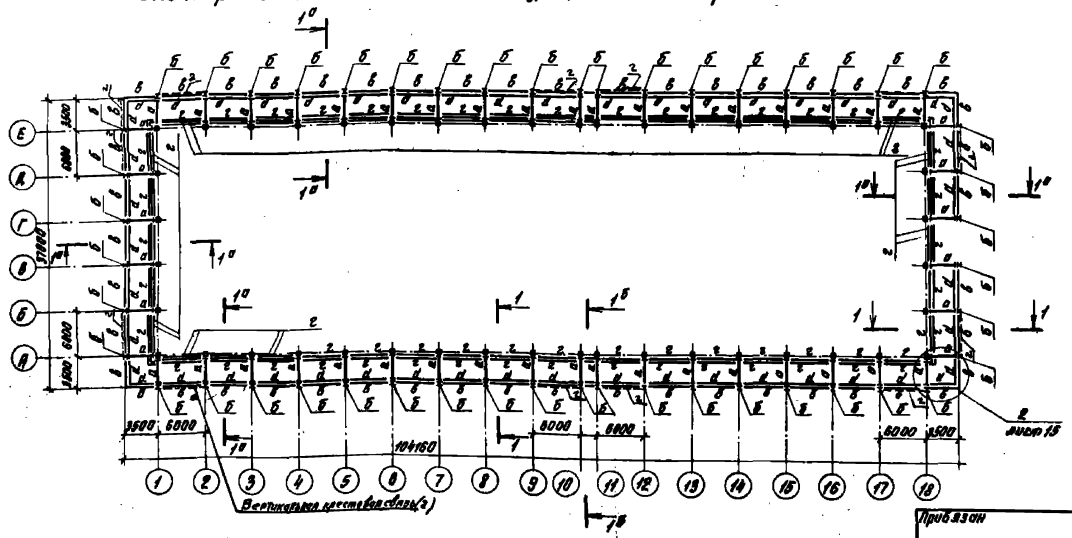

Ведомость элементов									
Марка	Сечение			Опорные усилия			Группа констр.	Марка металла	Примечание
	Эскиз	Поз.	Состав	M_1 кН·м(тс)	H_1 кН(тс)	Q кН(тс)			
а	I		I 45 Б2				2	ВСт3сп5	
б	I		I 30 Б1						
в	C		C 30				3	ВСт3пс6	
г	C		C 22						
д	C		C 16						
е	L		L100×100×7						

1. Сечения 1-1, $1^а$-$1^а$, $1^б$-$1^б$, узлы 1,2 см. лист 16
2. Техническую спецификацию металла козырька см. лист 13.

Инв. № подл.	Подпись и дата	Взам. инв. №	Привязан	ГИП	Леонтьев		ТП 506-142.86	-КМ
				Нач. отд.	Фрид		Аэровокзал на 400 пассажиров в час для внутрисоюзных линий	Стадия: Р; Лист: 14; Листов:
				Рук. гр.	Фелемуровская		Схемы расположения элементов козырька на уровне верхних и нижних прогонов	АЭРОПРОЕКТ МОСКВА
				Ст. техник	Мицкуринина			
				Н. контр.	Слесарева			

Копировал [подпись] Формат А2

Типовой проект 506-142.86 Альбом II

1 - 1, 1а - 1а, 1б - 1б

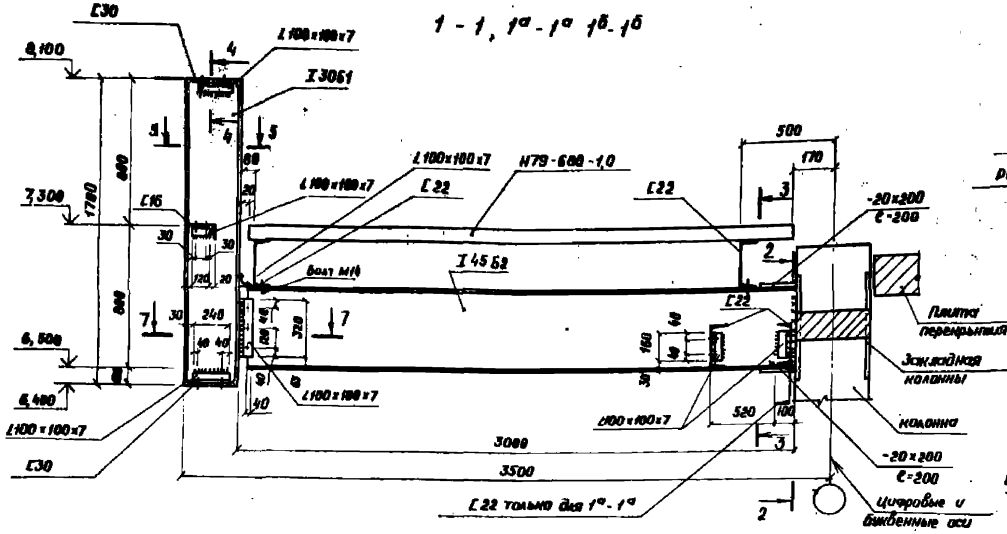

1

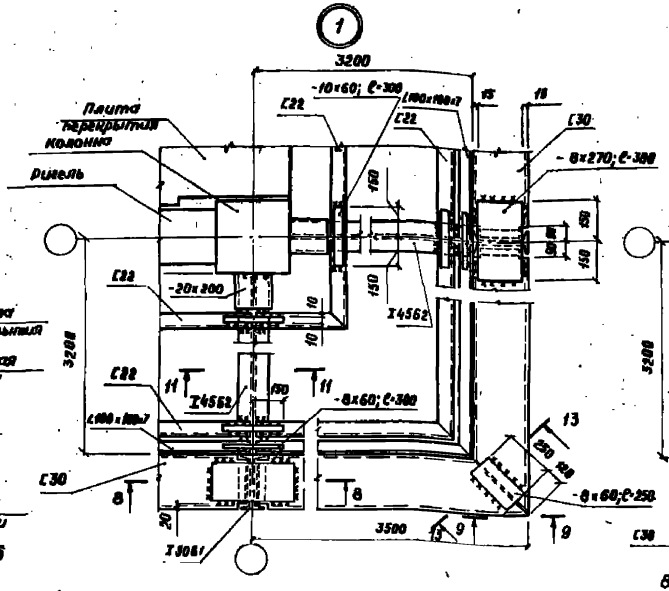

2

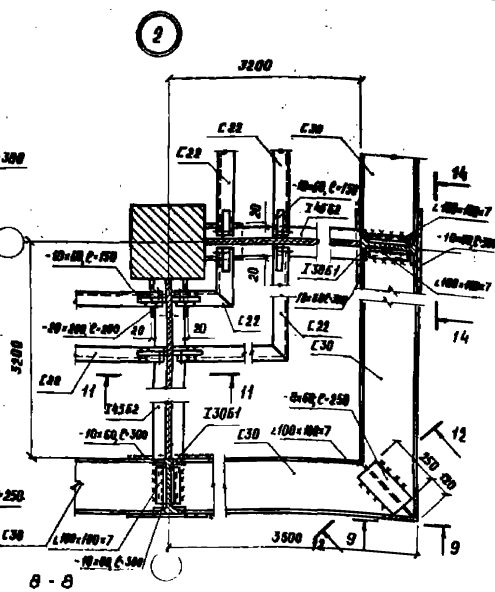

2 - 2

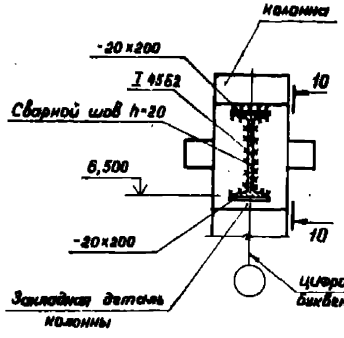

3 - 3

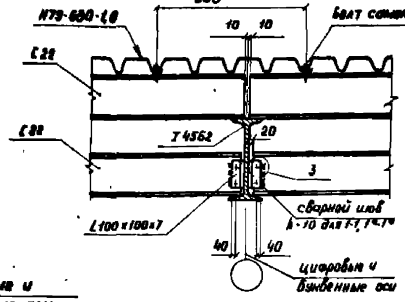

4 - 4 ; 6 - 6

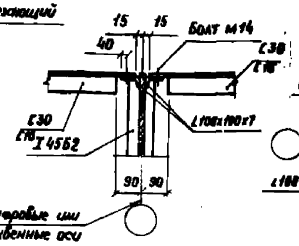

5 - 5

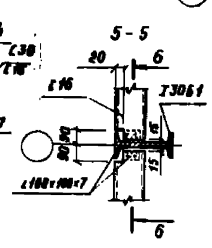

7 - 7

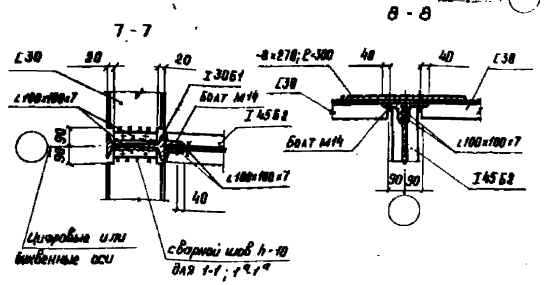

8 - 8

9 - 9

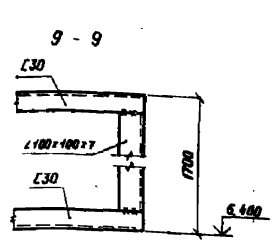

10 - 10

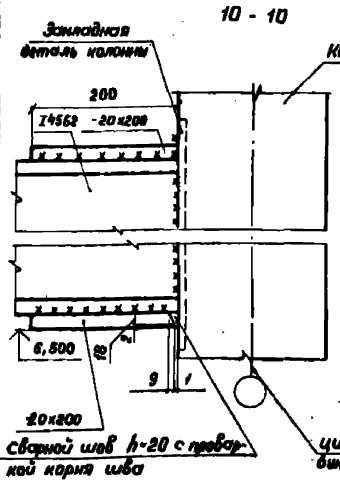

11 - 11

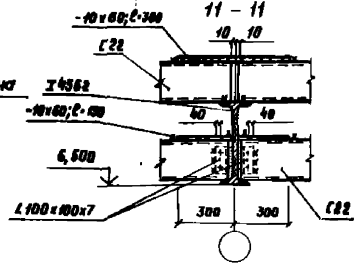

12 - 12

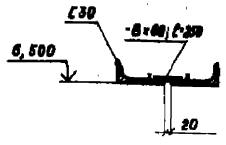

13 - 13

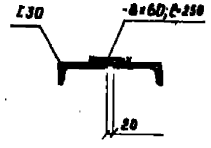

14 - 14

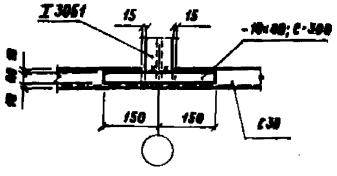

3



1. Техническую спецификацию монтажного комплекта см. лист 13

						ТП506-142.86 -КМ	
Привязан				ГИП	Левитьев	Перевязка на 400 мм сеток в час для внутренних линий.	Стадия: Р; Лист: 15; Листов:
				Нач. отд.	Фрид		
				Гл. спец.	Акимыкин		
				Рис. гр.	Ивнинравская	Схемы расположения элементов каркаса, верхних и нижних пролетов Узлы 1,2. Сечения 1-1... 14-14.	АЭРОПРОЕКТ Москва
Инв. №				Рук. гр.	Калинин		
				Н. контр.	Слесарева		

Копировал

Формат А2

Альбом II

Типовой проект 506-142.86

Схема расположения элементов лестницы Л8

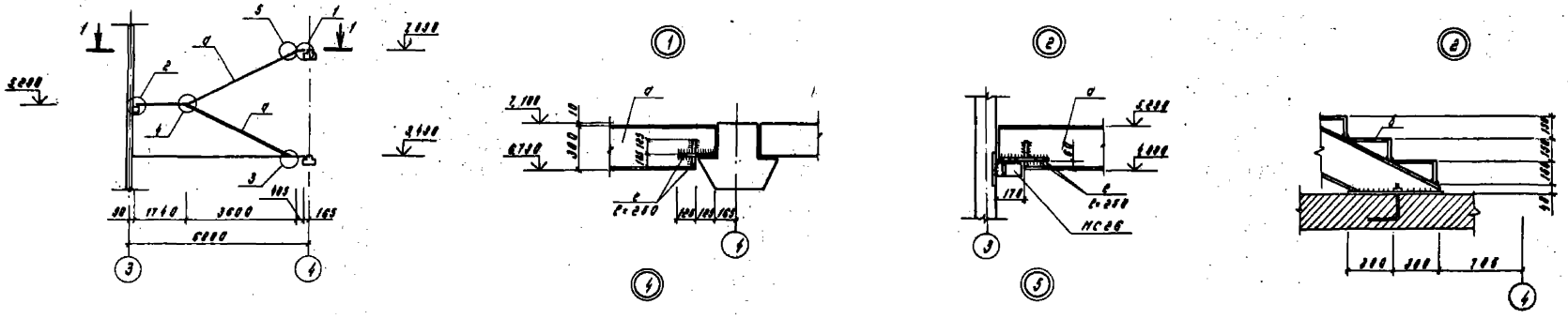

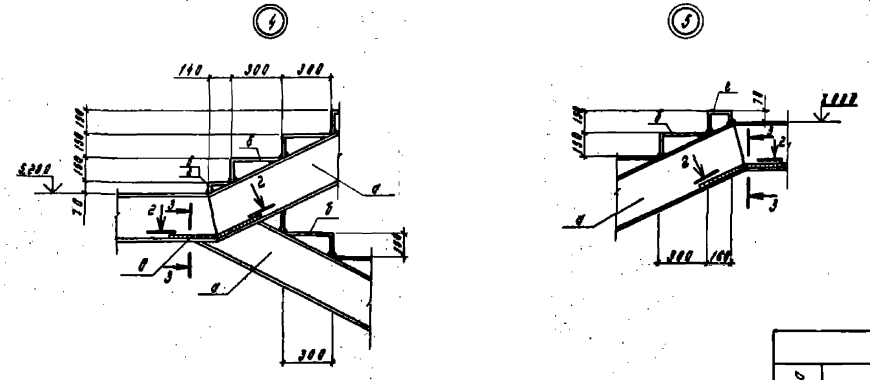

Деталь резки двутавра

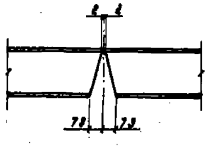

2-2

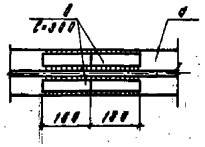

3-3

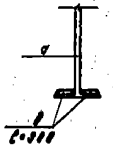

Ведомость элементов									
Марка	Сечение		Опорные усилия				Группа констр.	Марка металла	Примечание
	Эскиз	Поз.	Состав	N кН(тс)	H кН(тс)	Q кН(тс)			
а	I		I 30				2	Вст3сп5-1	
б	—		-10×450						
в	—		-10×210						
г	—		-10×300						
д	—		-10×50						
е	—		-10×50						
МС26	1.020-1/83.7-1.000		МС26						

1. Техническую спецификацию см. на листе 1.

						ТП 506-142.86 -КМ			
Привязан									
Инв. №									

ГИП	Леонтьев		12.85	Аэровокзал на 400 пассажиров в час для внутрисоюзных линий	Стадия	Лист	Листов
Нач.отд.	Фрид		28.12.84		Р	16	
Рук.гр.	Викторовская		28.12				
Гл.инж.	Игурова		28.12.85	Схема расположения элементов лестницы Л8. Сечения 1-1...8-3 Узлы 1...5	АЭРОПРОЕКТ МОСКВА		
Инженер	Муравьев		28.12.85				
Н.контр.	Слесарева		12.85				

Копировал Л.-5

Формат А2

Типовой проект 506-142.86 Альбом II

Схема расположения элементов лестницы Л4

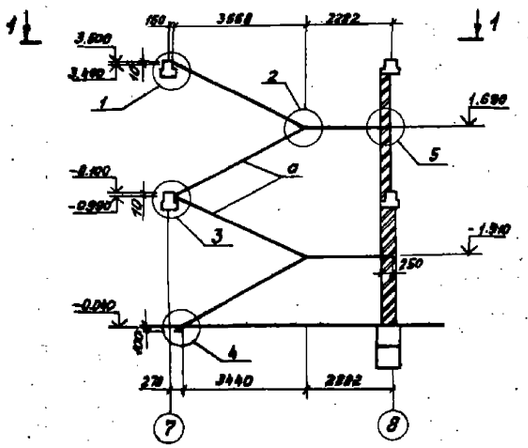

1 - 1

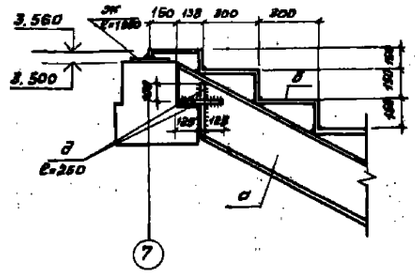

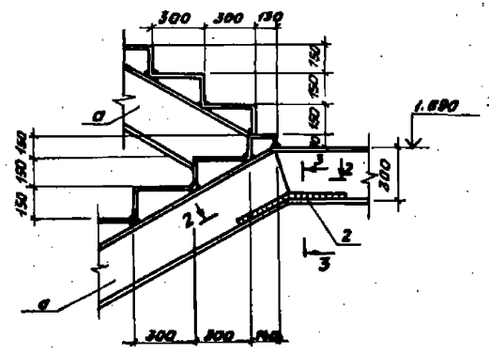

2 - 2

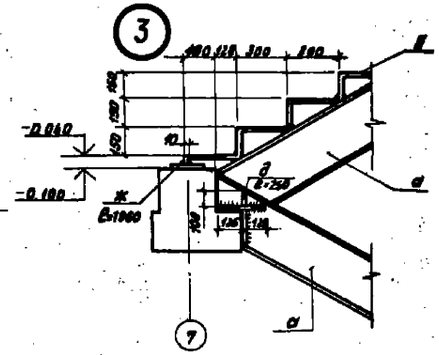

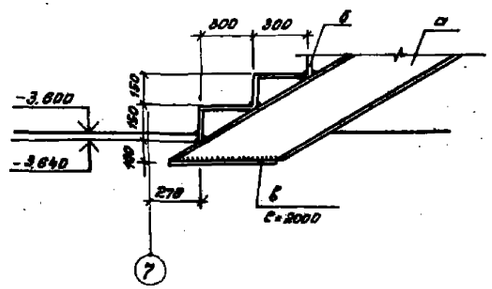

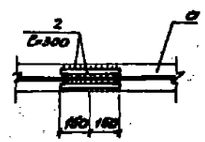

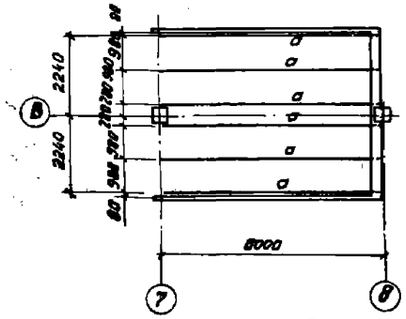

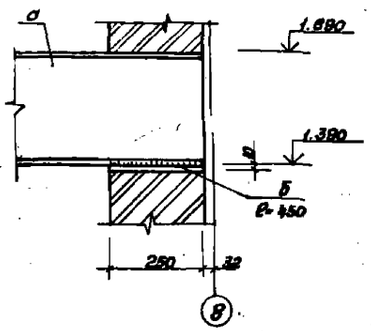

Деталь резки двутавра

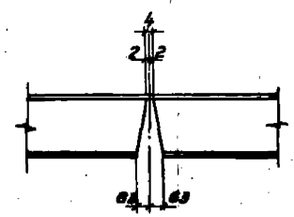

3 - 3

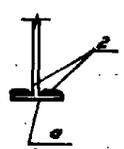

Ведомость элементов									
Марка	Сечение			Опорные усилия			Группа констр.	Марка металла	Примечание
	Эскиз	Поз.	Состав	M кН·м(тсм)	N кН(тс)	Q кН(тс)			
а	I		I 30				2	ВСт3сп5-1	
б	—		-10×250						
в	—		-10×650						
г	—		-10×50						
д	—		-10×200						
ж	—		-10×200						
и	—		-10×450						

1. *В узле 3 на нижнем косоуре ступени условно не показаны. Расположение ступеней на нижнем косоуре см. узел 1.
2. Техническую спецификацию см. на листе 1.

Привязан:				ТП 506-142.86 -КМ				
	ГИП	Леонтьев		Аэровокзал на 400 пассажиров в час для внутриреспонных линий	Стадия	Лист	Листов	
	Нач.отд.	Фрид			Р	17		
	Рук.гр.	Кочемировский		Схема расположения элементов лестницы Л4 Узлы 1...5	АЭРОПРОЕКТ МОСКВА			
	Ст.инж.	Игурова						
Инв.№	Н.контр.	Слесарева						

Копировал Формат А2

Инв.№ подл. | Подпись и дата | Взам.инв.№

Типовой проект 506-142.86 Альбом II

Техническая спецификация металла павильона

Вид профиля и ГОСТ, ТУ	Марка металла и ГОСТ	Обозначение и размер профиля, мм	№ пп.	Код: марки металла	Код: вида профиля	Код: размера профиля	Количество, шт.	Длина, мм	Масса металла позиции конструкции, т: повизон			Общая масса, т	Масса потребности в металле по кварталам (заполняется изготовителем), т: I	II	III	IV	Заполняется ВЦ
									Код элемента конструкции: 578221								
1	2	3	4	5	6	7	8	9									
Сталь прокатная угловая неравнополочная ГОСТ 8510-72	ВСт3кп2 ТУ14-1-3023-80	L 32×20×3	1						0,017			0,017					
Всего профиля			2		093300				0,017			0,017					
Трубы стальные прямоугольные ГОСТ 8645-68	ВСт.3кп2 ГОСТ 535-79	Тр.50×25×2,5	3						0,010			0,010					
		Тр.60×30×2,5	4						0,025			0,025					
		Тр.80×40×3	5						0,262			0,262					
Всего профиля			6		130000				0,297			0,297					
Сталь прокатная угловая равнополочная ГОСТ 8509-72	ВСт3кп2 ТУ14-1-3023-80	L 20×20×3	7						0,066			0,066					
Всего профиля			8		093300				0,066			0,066					
Сталь листовая горячекатанная ГОСТ 19903-74	ВСт3кп2 ТУ14-1-3023-80	δ=2	9						0,020			0,020					
Всего профиля			10		090206				0,020			0,020					
Полоса стальная горячекатанная ГОСТ 103-76	ВСт3кп2 ГОСТ 380-71*	δ=8	11						0,005			0,005					
Всего профиля			12		093100				0,005			0,005					
Профили прессованные из алюминиевых сплавов для ограждающих строительных конструкций ГОСТ 22233-83	АД31Т5 ГОСТ 4784-74	ПС 885-173	13						0,020			0,020					
		ПАП 397	14						0,011			0,011					
		ПАП 749	15						0,008			0,008					
Всего профиля			16						0,042			0,042					
Итого масса металла			17						0,381			0,381					
В том числе по маркам	ВСт3кп2		18						0,037			0,037					
	АД31Т5		19						0,339			0,339					
Масса поставки элементов по кварталам, т (заполняется заказчиком)	I																
	II																
	III																
	IV																

Спецификация клея и герметика

Марка, поз	Обозначение	Наименование	Кол	Примечание
	ТУ38-105 268-71	Клей 88 НП	9,7	кг
	ТУ38-105 1186-80	УТ-32	2,3	кг

Спецификация резины

Марка, поз.	Обозначение	Наименование	Кол. м	Примечание
	ТУ38-105 507-75	РУ-1	82	3,8кг
	ТУ38-105 507-75	РУ-3	14	0,7кг

Заказная спецификация стекла

Марка, поз.	Обозначение	Наименование	Кол.	Примечание
	ГОСТ 13454-77	Стекло витринное полированное-Т-1950×1750	8	

1. Конструкции павильона красить масляной краской ГОСТ 895-77 по грунтовке ГФ-021 ГОСТ 25129-82.
2. Алюминиевые профили витражей анодировать бесцветно. Толщина анодировки 15-20 мкм.
3. При разработке чертежей КМД изготовлении, транспортировке, хранении, монтаже, остеклении и эксплуатации витражей необходимо учитывать установку анкерных изделий.

Инв. № подл. | Подпись и дата | Взам. инв. №

Привязан

Инв. №

ГИП	Леонтьев			
Нач.отд.	Фрид			
Гл.спец.	Ермишкин			
Рук.гр.	Ермишкин			
Н.контр.	Сапожков			

ТП 506-142.86 -КМ

Аэровокзал на 400 пассажиров в час для внутренних линий

Стадия	Лист	Листов
Р	18	

Техническая спецификация металла павильона

Аэропроект Москва

Копировал Свалов Формат А2

Типовой проект 506-142.86 Альбом I

Схема расположения элементов павильона

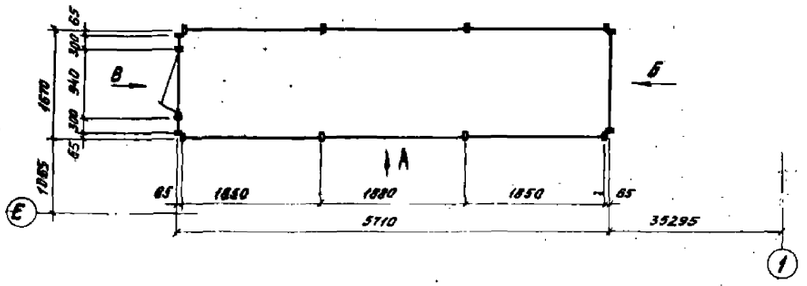

Вид Б

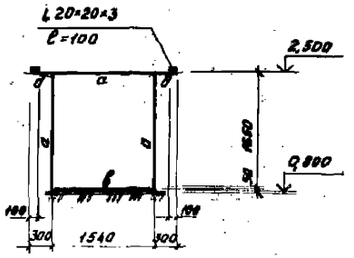

Вид А

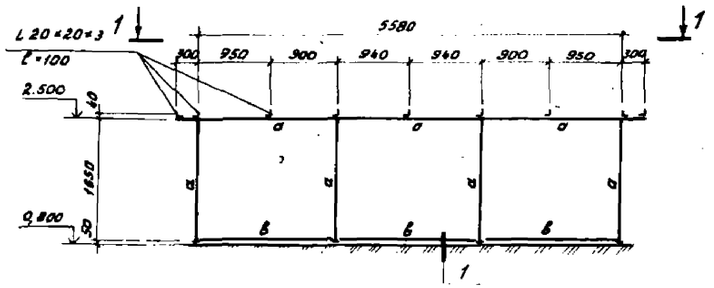

Вид В

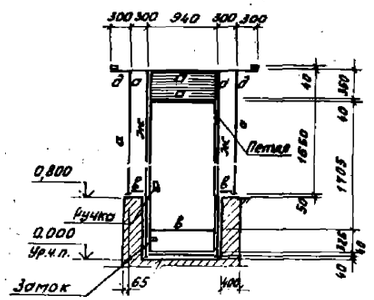

1-1

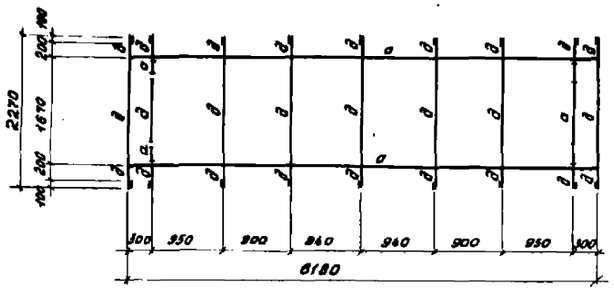

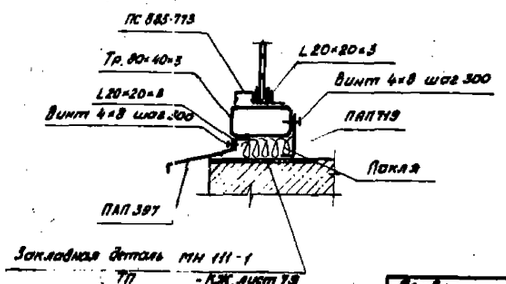

Ведомость элементов

Марка	Сечение: Эскиз	Поз.	Состав	Опорные усилия: M кН·м (тс·м)	N кН (тс)	Q кН (тс)	Группа констр.	Марка металла	Примечание
а		1	Тр. 80×40×3	1,54	1,75	1,93	4	ВСт3кп2	
		2	L 20×20×3						
		3	ПС 885-173				4	АД31-Т5	
б		1	Тр. 80×40×3	1,64	—	1,64	4	ВСт3пп2	
		2	L 20×20×3						
		3	ПС 885-173				4	АД31Т5	
в		1	Тр. 80×40×3				4	ВСт3кп2	
		2	L 20×20×3						
		3	ПС 885-173				4	АД31Т5	
		4	ПАП 719						
		5	ПАП 397						
д		1	Тр. 80×40×3				4	ВСт3кп2	
е		2	L 20×20×3				4	ВСт3кп2	
		3	ПС 885-173				4	АД31Т5	
		6	Тр. 60×30×2,5				4	ВСт3кп2	
		7	L 32×20×3						
		8	Тр. 50×25×2,5						
ж		1	Тр. 80×40×3	1,64	—	1,93	4	ВСт3кп2	
		2	L 20×20×3						
		3	ПС 885-173				4	АД31Т5	
		6	Тр. 60×30×2,5				4	ВСт3кп2	
		7	L 32×20×3						
и		7	L 32×20×3				4	АД31Т5	
		8	Тр. 50×25×2,5						

1. Техническую спецификацию см. лист 18.

ТП506-142.86 -КМ

Привязан	ГИП	Леонтьев			Аэровокзал на 400 пассажиров в час для внутрисоюзных линий	Стадия	Лист	Листов
	Нач.отд.	Фрид				Р	19	
	Гл.спец.	Акиньшин						
	Рук.гр.	Качемировский			Схема расположения элементов павильона	АЭРОПРОЕКТ МОСКВА		
	Ст.техник	Мишурина						
Инв. №	Н.контр.	Слесарева						

Копировал

Формат А2

gost.e-ecolog.ru