ТИПОВОЙ ПРОЕКТ
503-2-13.86
Гараж-стоянка
на 220/264 легковых автомобилей, принадлежащих гражданам

АЛЬБОМ IV
Задания заводу-изготовителю на электрооборудование и автоматику

gost.e-ecolog.ru

Инв.№

ТИПОВОЙ ПРОЕКТ
503-2-13.86

ГАРАЖ-СТОЯНКА
НА 220/264 ЛЕГКОВЫХ АВТОМОБИЛЕЙ,
ПРИНАДЛЕЖАЩИХ ГРАЖДАНАМ

АЛЬБОМ IV

СОСТАВ ПРОЕКТА:

АЛЬБОМ	I	Общая пояснительная записка. Архитектурные решения. Конструкции железобетонные.
АЛЬБОМ	II	Отопление, вентиляция. Внутренние водопровод и канализация. Силовое электрооборудование. Электрическое освещение. Автоматизация. Связь и сигнализация. Автоматическое пожаротушение.
АЛЬБОМ	III	Индустриальные строительные конструкции и изделия.
АЛЬБОМ	IV	Задания заводу-изготовителю на электрооборудование и автоматику.
АЛЬБОМ	V	Спецификации оборудования.
АЛЬБОМ	VI	Ведомости потребности в материалах.
АЛЬБОМ	VII	Показатели результатов применения научно-технических достижений в строительных решениях проекта.
АЛЬБОМ	VIII	Сметы.

Примененные типовые проекты:

Типовой проект 902-2-416.86 „Очистные сооружения для сточных вод от мойки автомобилей производительностью 1,5 л/с (конструкции сборные железобетонные)

Разработан:
Ростовским филиалом
„Гипроавтотранс"

Главный инженер Левин Э.Я.
Главный инженер проекта Шульгин А.И.

Рабочая документация утверждена и введена в действие Минавтотрансом РСФСР
протокол № 10 от 15.04.86 г.

Привязан

Инв. №

Лист	Наименование	Стр
1	Содержание альбома	2
2	Перечень комплектных устройств	3
	Щит автоматизации 1ЩА (2ЩА)	
1	Щит автоматизации 1ЩА (2ЩА) Перечень надписей	3
2,3	Щит автоматизации 1ЩА (2ЩА) Технические данные аппаратов	4
4	Щит автоматизации 1ЩА (2ЩА) Общий вид	5
5	Щит автоматизации 1ЩА (2ЩА) Схема электрическая принципиальная	6
6	Щит автоматизации 1ЩА (2ЩА) Схема соединений	7
	Щит управления и сигнализации ЩУС	
1	Щит управления и сигнализации ЩУС Перечень надписей	8
2	Щит управления и сигнализации ЩУС Технические данные аппаратов	8
3	Щит управления и сигнализации ЩУС Общий вид	9
4	Щит управления и сигнализации ЩУС. Схема электрическая принципиальная	10
5	Щит управления сигнализации ЩУС. Схема соединений	11
	Вводно-распределительное устройство	
1	Опросный лист для заказа ВРУ	12

Привязан

Инв. №

ТП-503-2-13.86-АСТ-Н

ГИП	Шульгин		
Н. контр.	Самовская		
Нач. отд.	Малчанов		
Рук. гр.	Хитина		
Инж.	Рипка		

Содержание альбома

Стадия	Лист	Листов
Р		1

Минавтотранс РСФСР
ГИПРОАВТОТРАНС
Ростовский филиал

Инв. № подл. | Подпись и дата | Взам. инв. №

ТИПОВОЙ ПРОЕКТ 503-2-13.86 АЛЬБОМ IV

Наименование	Кол НКУ	Кол приведенных панелей	Обозначение чертежа общего вида	Примечание
1. Щит автоматизации 1ЩА 2ЩА	2	2	АСТ -Н-	
2. Щит управления и сигнализации ЩУС	1	1	АСТ -Н-	

ТП 503-2-13.86-АСТ-Н

ГИП	Шульгин	
Н контр	Сахновская	
Нач отд	Молчанов	
Рук. гр	Хитина	
Инженер	Рипка	

Перечень комплектных устройств

Стадия	Лист	Листов
Р	2	

МИНАВТОТРАНС РСФСР
ГИПРОАВТОТРАНС
РОСТОВСКИЙ ФИЛИАЛ

Инв № подл | Подпись и дата | Взам. инв. №

ТИПОВОЙ ПРОЕКТ 503-2-13.86 АЛЬБОМ IV

Панель	Надпись	Поз обозначение	Место надписи	Текст	Кол	Вид шрифта	Заготовка
	1	SF1	Табличка	Вентилятор Jp1A	1		
	2	SF2	Табличка	Эл нагреватель Jp 0,63A	1		
	3	SF3	Табличка	Защита от замораживания Jp0,63A	1		
	4	поз 9б	Табличка	Импульсный прерыватель	1		
	5	HL1	Табличка	Норма	1		
	6	HL2	Табличка	Авария	1		
	7	поз 9	Табличка	Регулятор температуры	1		
	8	SA5	Табличка	Регулирование температуры			
				Понизить - Откл - Повысить	1		
	9	SA4	Табличка	Регулирование температуры			
				Ручное - Откл. - Авт	1		
	10	SA1	Табличка	Вентилятор			
				Дистанционный - Откл - Местный	1		
	11	SA2	Табличка	Эл нагреватель			
				Ручной - Откл - Авт.	1		
	12	SA3	Табличка	Режим работы			
				Летний - Зимний	1		
	13	SB2; SB1	Табличка	Вентилятор	1		
	14	SB4; SB3	Табличка	Эл. нагреватель	1		
	15	—	Табличка	Система П1 (П2)			

ТП-503-2-13.86-АСТ-Н

ГИП	Шульгин	
Н контр	Сахновская	
Нач отд	Молчанов	
Рук гр	Хитина	
Инженер	Рипка	

Щит автоматизации 1ЩА (2ЩА) Перечень надписей.

Стадия	Лист	Листов
Р	1	6

МИНАВТОТРАНС РСФСР
ГИПРОАВТОТРАНС
РОСТОВСКИЙ ФИЛИАЛ

Инв № подл | Подпись и дата | Взам. инв. №

Формат	Зона	Позиция	Обозначение	Наименование	Кол	Примечание
				Документация		
А3			ТП 503-2-13 86 -АСТ-Н л 4	Чертеж общего вида		
А3			ТП 503-2-13 86 -АСТ-Н л 5	Схема электрическая		
				принципиальная		
А3			ТП 503-2-13 86 -АСТ-Н л 6	схема соединений		
А4			ТП 503-2.13 86 -АСТ-Н л 1	Таблица перечня		
				надписей		
				Сборочные единицы		
				Ящик ЯУЗ-1265	2	
				Н1		
				Выключатель А-63М		
				U~380В; отс.13		
		1		Iр 1А	1	SF1
		2		Iр 0,63А	2	SF2 SF3
				Реле U~220В		
		3		РПУ-2-36220 УЗА	2	К2; К6
		4		РПУ-2-36440 УЗА	4	К1, К3, К4, К5
		5		РВП 72-3221-00УЗ	1	КТ

ГИП	Шульгин		ТП 503-2-13.86-АСТ-Н
Н.контр	Сапуновская		
Нач.отд.	Молчанов		Щит автоматизации 1ЩА (2ЩА) Технические данные аппаратов
Рук.гр	Хитина		Стадия Р; Лист 2; Листов
Инженер	Рапова		Минавтотранс РСФСР ГИПРОАВТОТРАНС Ростовский филиал

Копировал Формат А4

Формат	Зона	Позиция	Обозначение	Наименование	Кол	Примечание
		15		Стеклянный импульсный		
				прерыватель СИП-01МИ-220	1	поз 8б
				Н51		
		6		Переключатель ПКУ3-12СУЗ		
		8		Схема 3030	1	SA3
		9		Схема 2001	2	SA2; SA4
				Схема 3031	1	SA1
		7		Переключатель ПКУ3-12АУЗ		
				Схема 2001	1	SA5
		10		Кнопка КЕ-011УЗ исполн 2		
		11		толк. красн	2	SB1; SB3
				толк. черн.	2	SB2, SB4
		12		Арматура U~220В		
		13		АЕ-3111111 УХЛ	1	HL2
		14		АЕ-3131111 УХЛ	1	HL1
				Регулятор температуры		
				РТ-3Б Градуировка 100П		
				Предел регулирования		
				0-40°С	1	поз 8
				Блок зажимов БЗ-10	10	

Инв.№ подл. | Подпись и дата | Взам.инв.№

ТП 503-2-13.86-АСТ-Н Лист 3

Копировал Формат А4

ТИПОВОЙ ПРОЕКТ 503-2-13.86 АЛЬБОМ IV

Вид спереди
Дверь не показана

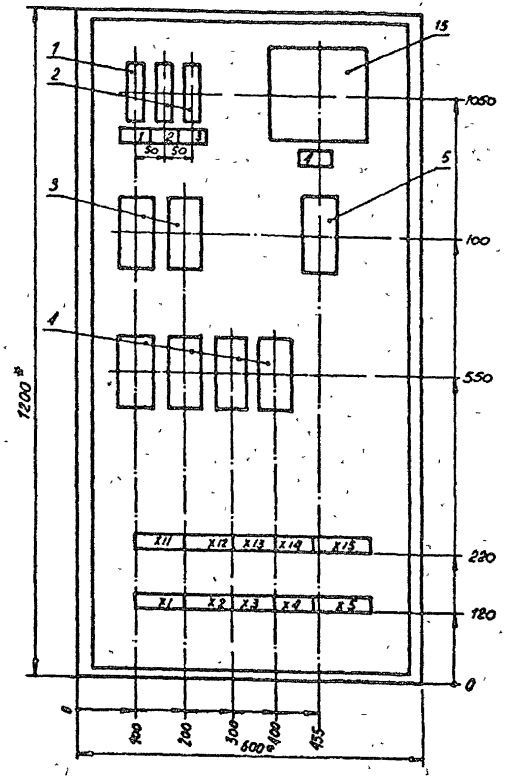

Дверь
Вид спереди

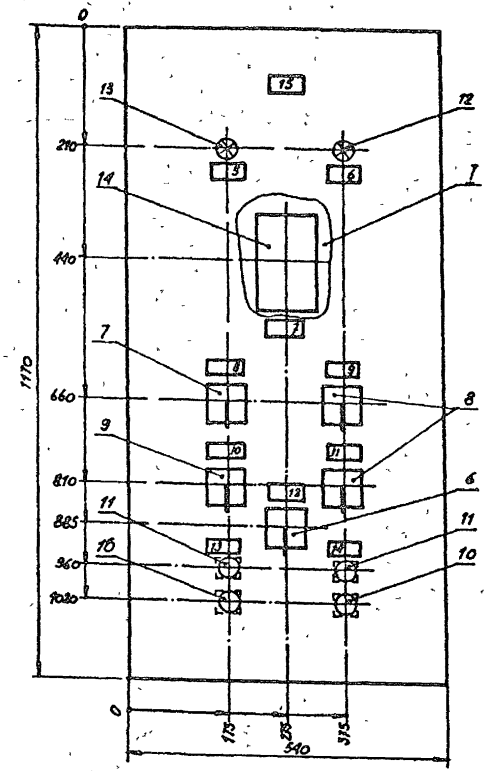

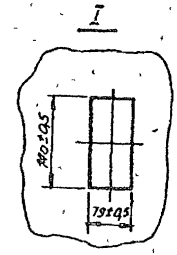

* Размеры для справок

ГИП	Шульгин		ТП 503-2-13.86-АСТ-Н	
Н контр	Сахновская		Щит автоматизации 1ЩА (2ЩА) Общий вид	Стадия: Р; Масса; Масштаб: 1:10
Нач отд	Молчанов			Лист 4; Листов
Рук гр	Хитина			МИНАВТОТРАНС РСФСР ГИПРОАВТОТРАНС Ростовский филиал
Инженер	Рилка			

Инв. № подл. | Подпись и дата | Взам инв №

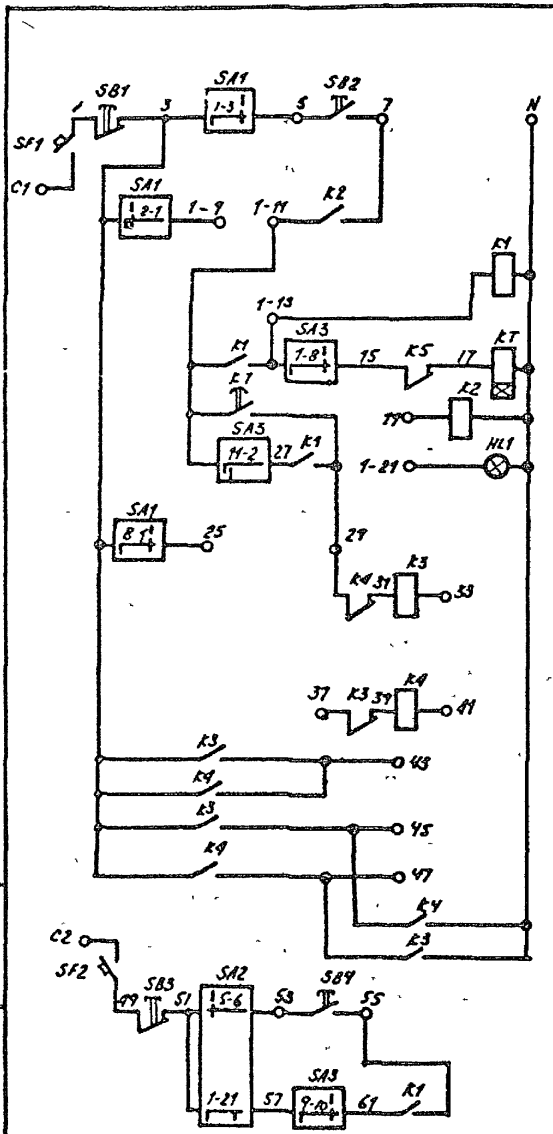

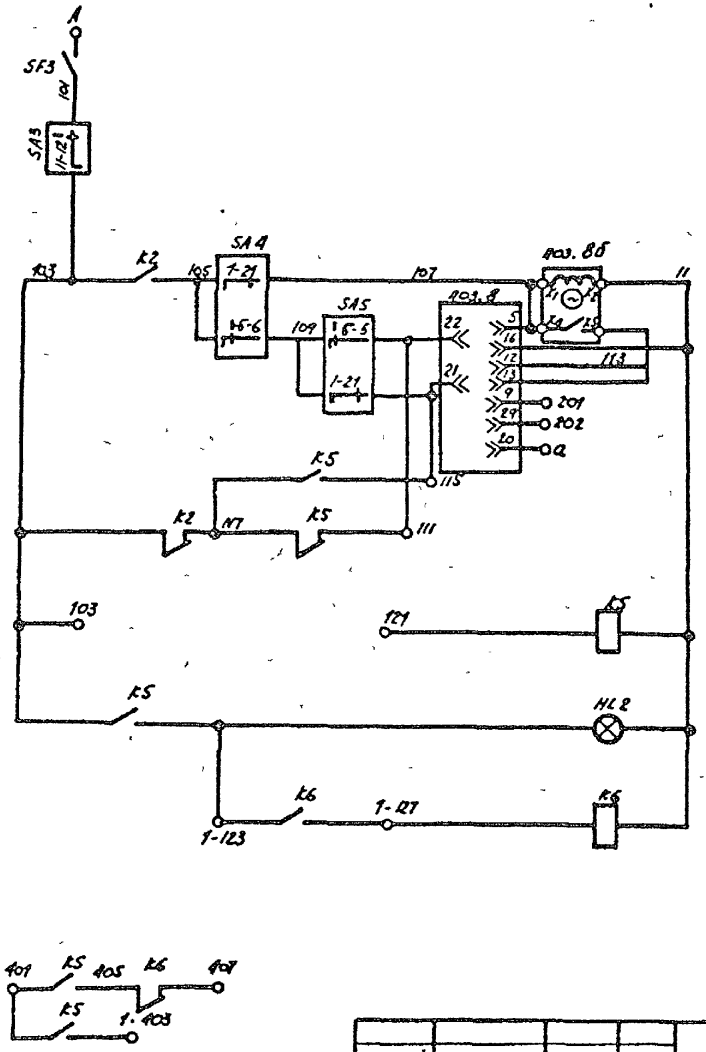

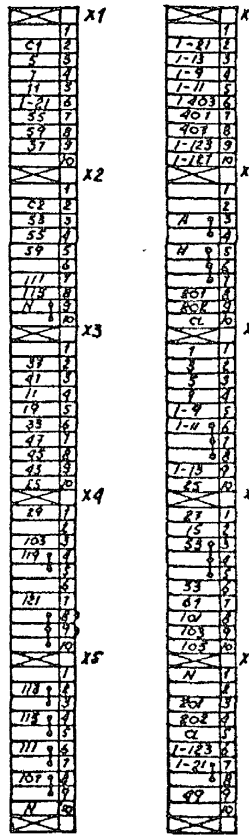

Ряды зажимов расположены в НКУ горизонтально

ГИП	Шульгин		
Н. контр.	Сазоновская		
Нач. отд.	Молчанов		
Рук. гр.	Литина		
Инженер	Рялка		

ТП 503-2-13.86-АСТ-Н

Щит автоматизации 1ЩА (2ЩА) Схема электрическая принципиальная

Стадия	Масса	Масштаб
Р		
Лист 5	Листов	

МИНАВТОТРАНС РСФСР
ГИПРОАВТОТРАНС
Ростовский филиал

Копировал — Формат А3

Инв. № подл. | Подпись и дата | Взам. инв. №

Вид спереди

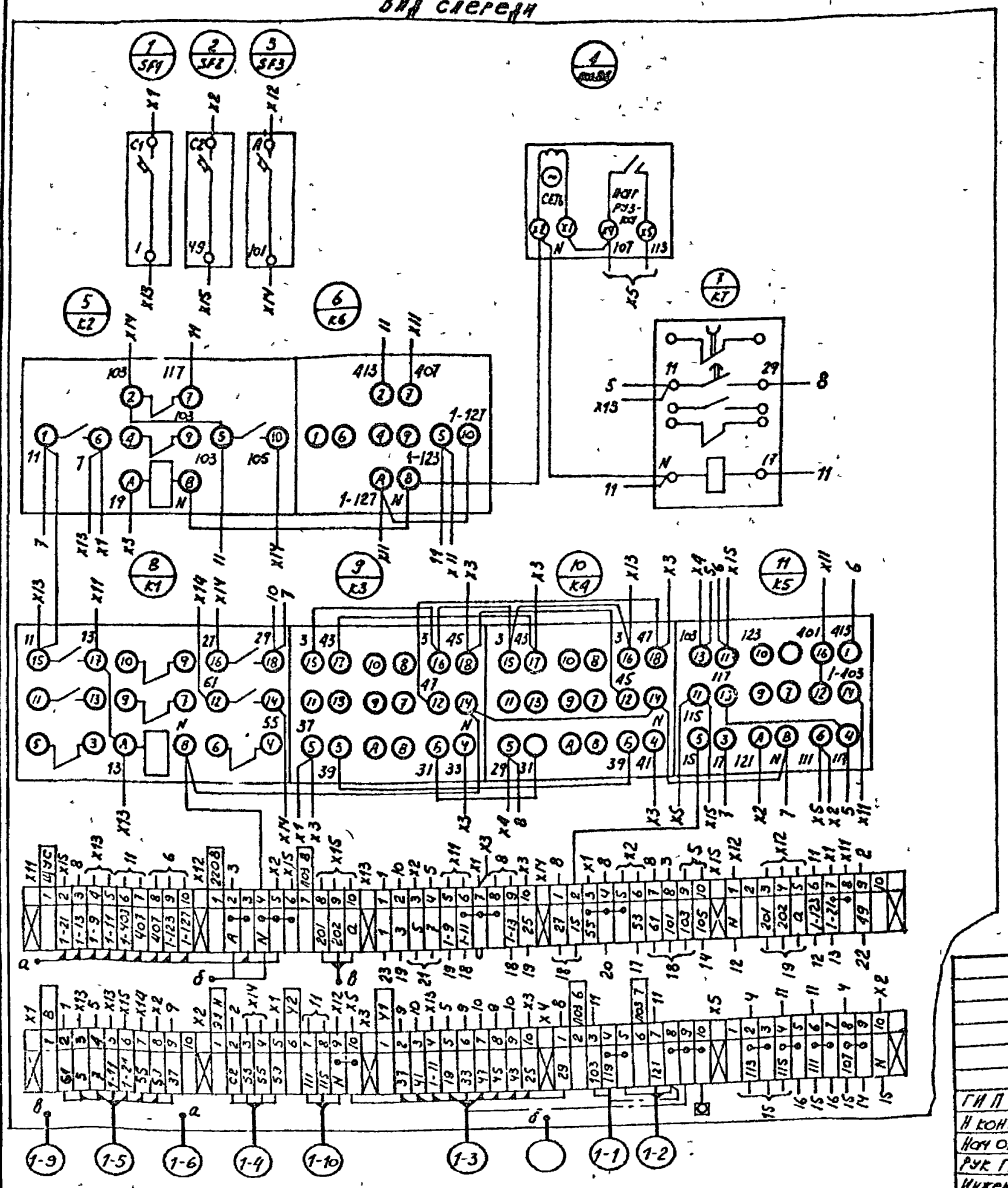

Дверь (вид сзади)

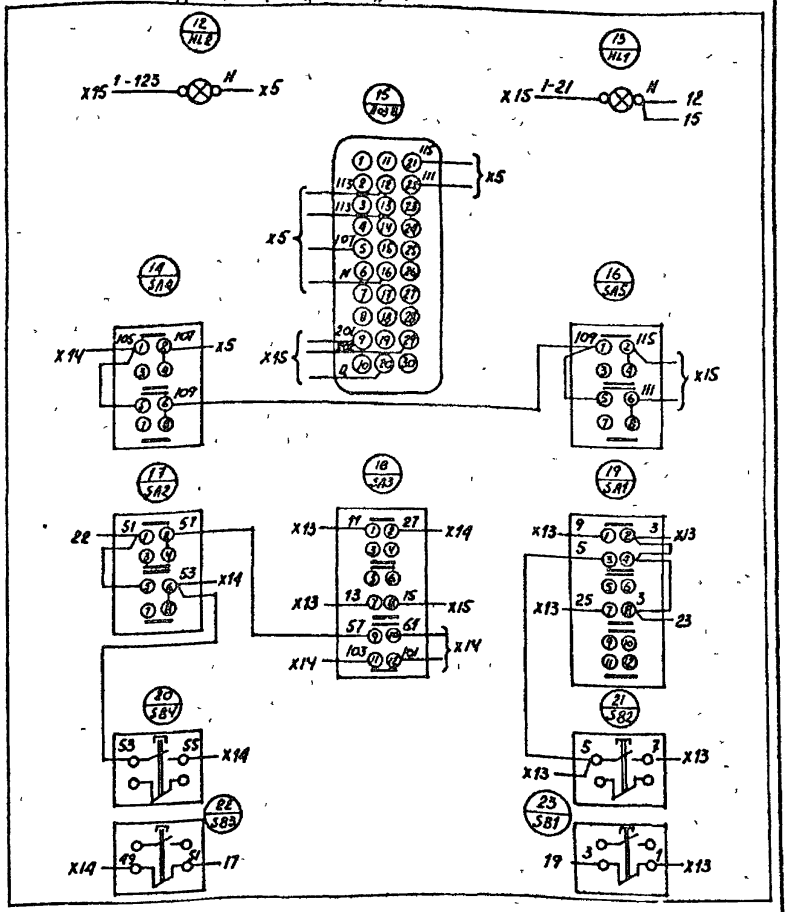

ГИП	Шульгин		
Н контр	Сахновская		
Нач отд	Молчанов		
Рук гр	Хитина		
Инженер	Рилка		

ТП-503-2-13.86-АСТ-Н

Щит автоматизации 1 ЩА (2 ЩА). Схема соединений

Стадия	Масса	Масштаб
Р		
Лист 6	Листов	

Минавтотранс РСФСР
ГИПРОАВТОТРАНС
Ростовский филиал

Панель	Надпись	Поз. обозначение	Место надписи	Текст	Кол.	Вид цвета	Заготовка
	1	SF4	Табличка	Цепи сигнализации 220В, 0,63А	1		
	2	1SF	"	Ворота N1 220В; 0,63А	1		
	3	2SF	"	Ворота N2 220В, 0,63А	1		
	4	3SF	"	Ворота N3 220В; 0,63А	1		
	5	1-HL2	"	П1. Норма	1		
	6	2-HL2	"	П2. Норма	1		
	7	1-HL4	"	П1 Авария	1		
	8	2-HL4	"	П2 Авария	1		
	9	1-SB	"	Ворота N1. Откр – Закр – Стоп	1		
	10	2-SB	"	Ворота N2 Откр – Закр – Стоп	1		
	11	2-SB	"	Ворота N3 Откр – Закр – Стоп	1		
	12	1-SB5	"	П1 Пуск – Стоп			
	13	2-SB5	"	П2 Пуск – Стоп			
	14	SB	"	Съем сигнала			

ГИП	Шульгин		
Н.контр.	Сахновская		
Нач.отд.	Молчанов		
Рук.гр.	Хитина		
Инж.	Рипка		

ТП-503-2-13.86 – АСТ-Н

Щит управления и сигнализации ЩУС. Перечень надписей.

Стадия	Лист	Листов
Р	1	5

Минавтотранс РСФСР
ГИПРОАВТОТРАНС
Ростовский филиал

Инв.№ подл. | Подпись и дата | Взам. инв.№ | Инв.№ дубл. | Подпись и дата

ТИПОВОЙ ПРОЕКТ 503-2-13.86-АЛЬБОМ IV

Формат	Зона	Поз.	Обозначение	Наименование	Кол.	Примеч.
				Документация		
А3			тп 503-2-13.86-АСТ-Нл 3	Чертеж общего вида		
А4			тп 503-2-13.86-АСТ-Н л. 4	Схема электрическая принципиальная		
А3			тп 503-2-13.86-АСТ-Нл 5	Схема соединений		
А4			тп 503-2-13.86-АСТ-Нл 1	Таблица перечня надписей		
				Сборочные единицы		
				Ящик ЯУЭ-0863	1	
				Н1 1		
		1		Выключатель А63-М		SF4
				U~380В, Iр, 0,63А; отс 1,3	1	1SF 3SF
		2		Реле U~220В РЧ4-2-364403УЗ	1	K7
		8		Звонок ЗВП-220 М4	1	HA
				Н51 1		
		3		Пост ПКЕ112-2У3 толк. верхн. 1/2 Iр		1-SB5
				толк. нижн. красн. 1/2 Iр	1	2-SB5
		4		Пост ПКЕ112-3У3 толк. верхн. 1/2 Iр		
				толк. средн. 1/2 Iр, толк. нижн. красн. 1/2 Iр	3	1SB... 3SB
		5		Кнопка КЕ-011У3 исполн. 2	1	SB
				Арматура U~220В		
		6		АЕ-3231111У3	2	1-HL2, 2-HL2
				АЕ-32 11111 У3	2	1-HL4; 2-HL2
		–		Блок зажимов Б3-10	7	XT · X3 XII · X14

ГИП	Шульгин		
Н.контр.	Сахновская		
Нач.отд.	Молчанов		
Рук.гр.	Хитина		
Инж.	Рипка		

ТП-503-2-13.86 – АСТ-Н

Щит управления и сигнализации ЩУС. Технические данные аппаратов.

Стадия	Лист	Листов
Р	2	

Минавтотранс РСФСР
ГИПРОАВТОТРАНС
Ростовский филиал

Инв.№ подл. | Подпись и дата | Взам. инв.№ | Инв.№ дубл. | Подпись и дата

Вид спереди
Дверь не показана

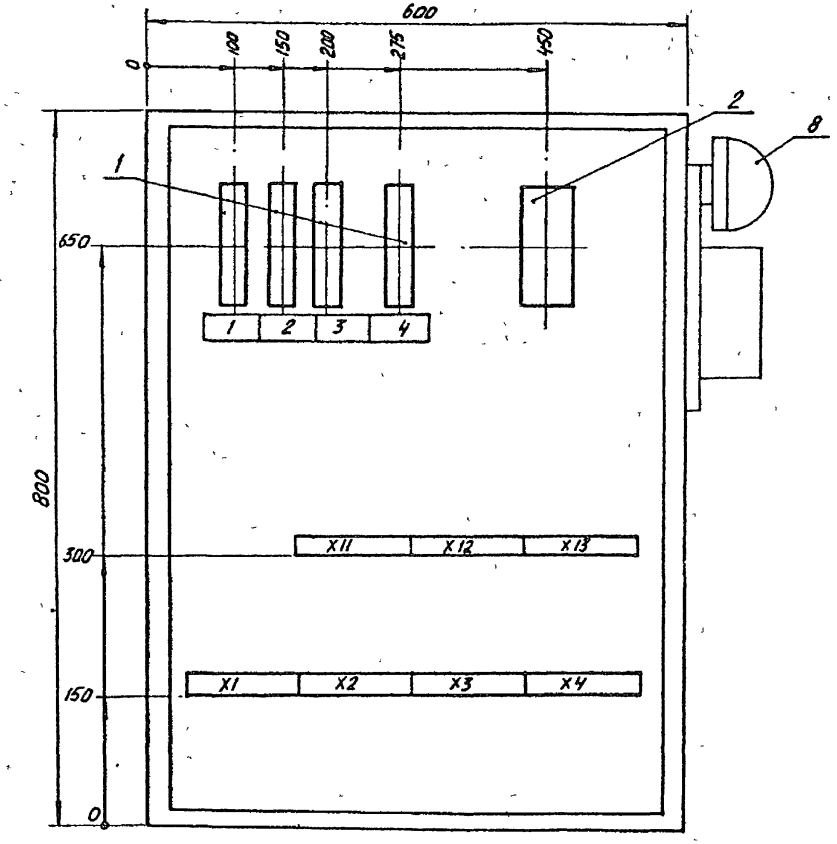

Дверь
Вид спереди

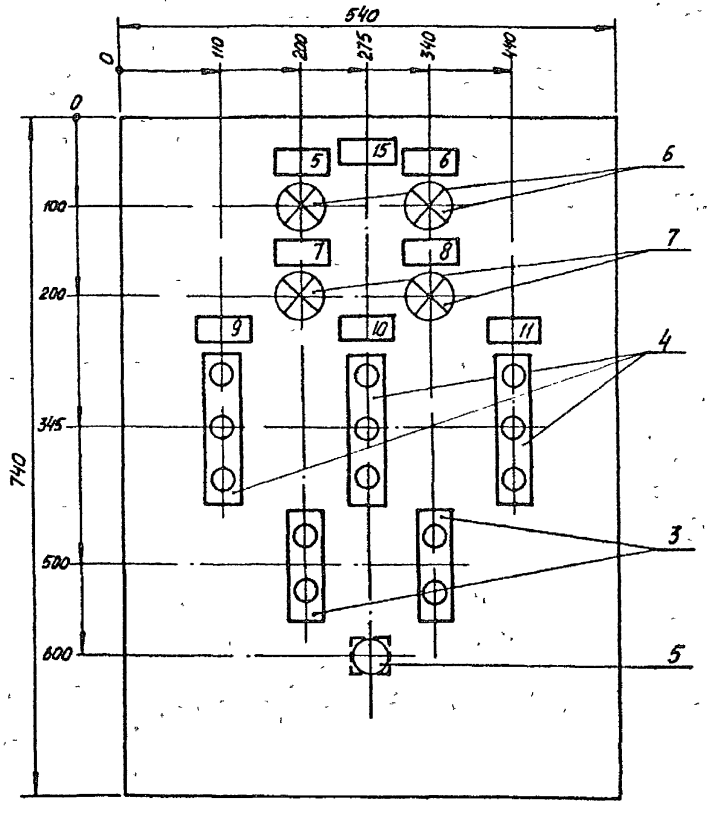

ГИП	Шульгин		
Н контр	Сахновская		
Нач отд	Молчанов		
Рук гр	Хитина		
Инж	Рипка		

ТП-503-2-13.86-АСТ-Н

Щит управления и сигнализации ЩУС. Общий вид.

Стадия	Масса	Масштаб
Р		1:5
Лист 3	Листов	

Минавтотранс РСФСР
ГИПРОАВТОТРАНС
Ростовский филиал

Инв. № подл. | Подпись и дата | Взам. инв. №

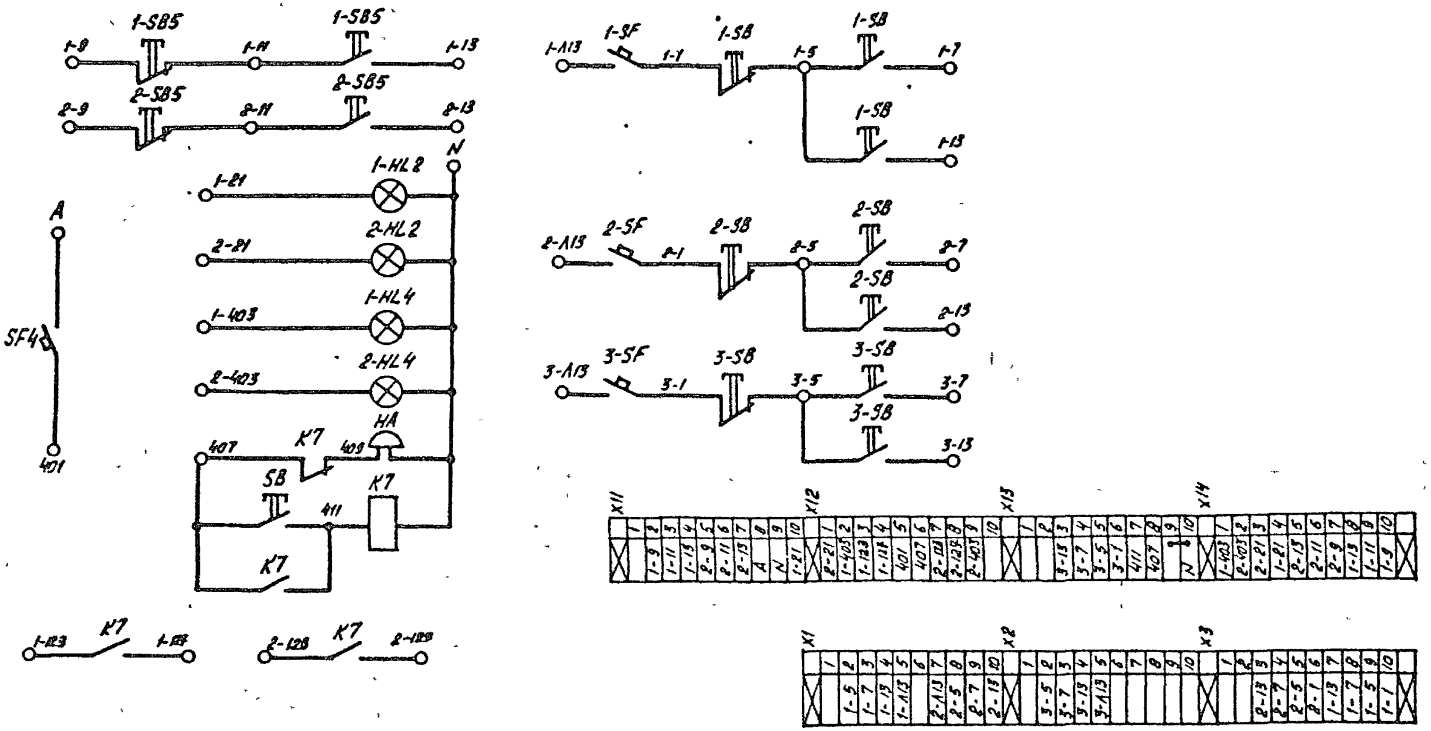

				ТП- 503-2-13.86 - АСТ-Н	
				Щит управления и сигнализации щус. Схема электрическая принципиальная.	Стадия: Р; Масса: ; Масштаб:
ГИП	Шульгин				Лист 4; Листов
Н.контр	Сохновская				Минавтотранс РСФСР ГИПРОАВТОТРАНС Ростовский филиал
Нач.отд	Малчанов				
Рук.гр	Хитина				
Инж	Рипка				

Копировал

Формат А3

Вид спереди

Правая боковая стенка

Дверь (вид сзади).

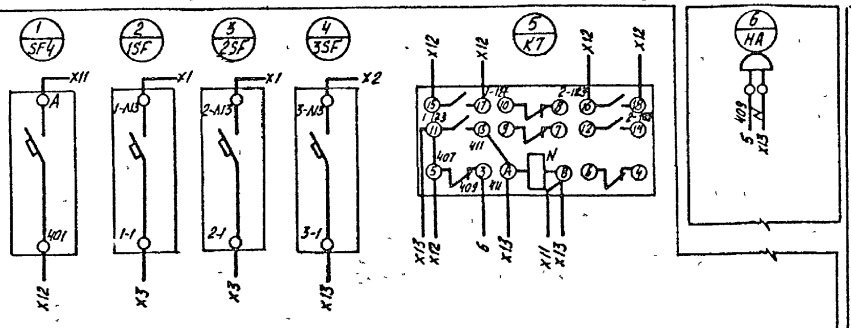

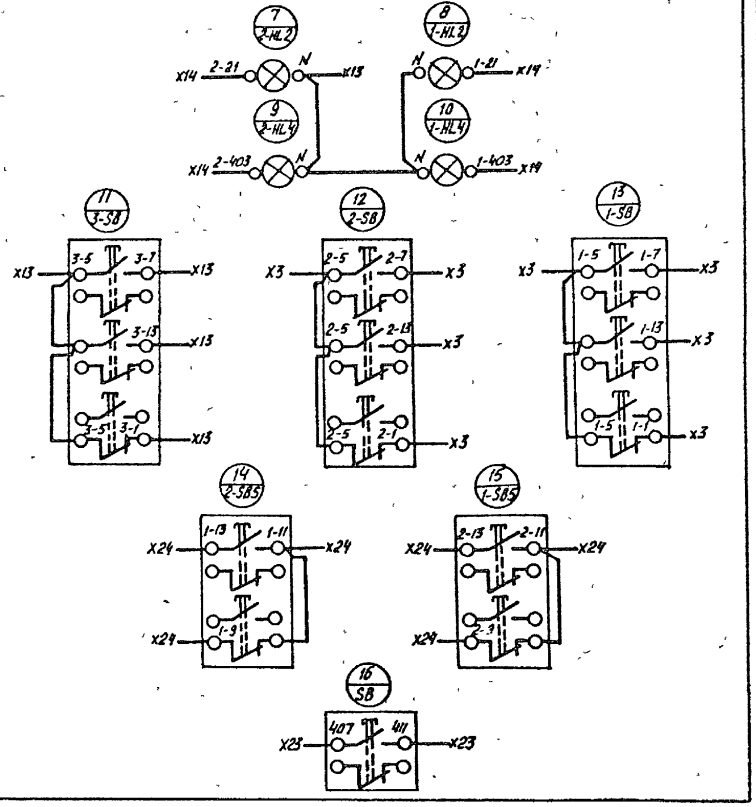

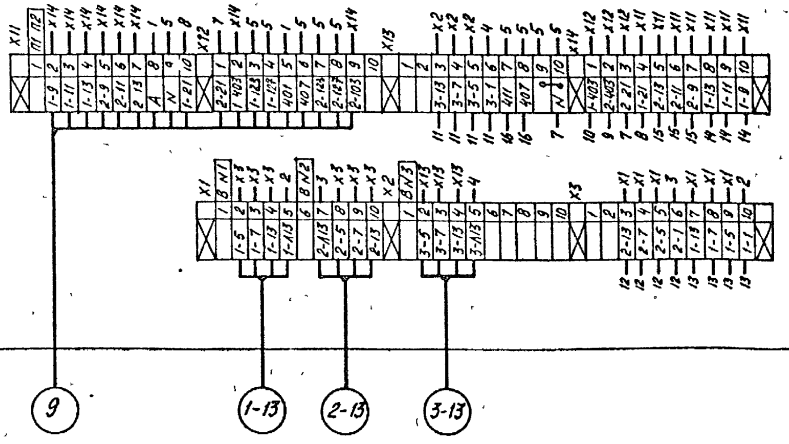

ГИП	Шульгин		
Н контр	Сохновская		
Нач отд	Молчанов		
Рук гр	Хитина		
Инж	Ритка		

ТП- 503-2-13.86 -АС Т-Н

Щит управления и сигнализации ЩУС Схема соединений.

Стадия	Масса	Масштаб
Р		
Лист 5	Листов	

Минавтотранс РСФСР
ГИПРОАВТОТРАНС
Ростовский филиал

Схема межпанельных соединений	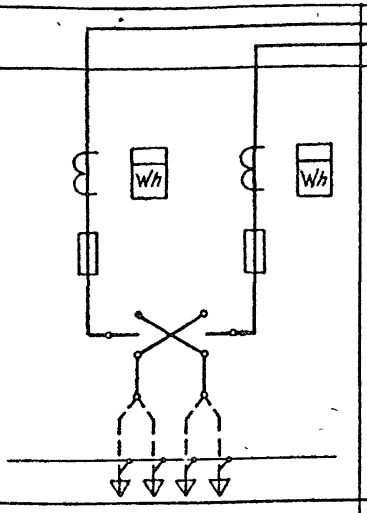		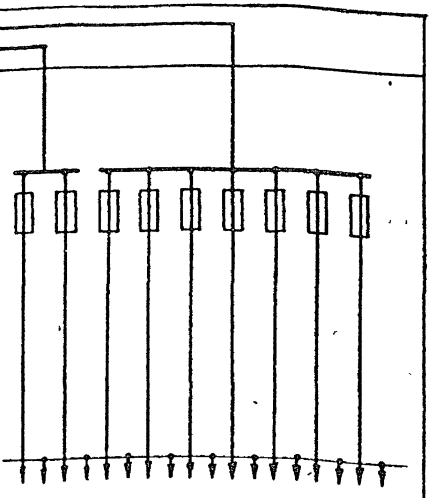
Схема ВРУ			
Тип панели	ВРУ1-11		ВРУ1-44
NN групп			1 2 3 4 5 6 7 8 9
Номинальный ток плавкой вставки А	250	250	200 30 60 30 30 30 30 200 30
Тип и технические данные счетчика непосредственного включения или через транс-ры тока	СО4-И672М 380/220В; 250/5А	СО4-И672М 380/220В; 250/5А	
Тип и технические данные трансформ тока	ТК-20 300/5А	ТК-20 300/5А	

Заземление корпусов панелей ВРУ обеспечивается присоединением нулевых жил питающих кабелей к нулевой шине электрически соединенной с корпусами общей для всех панелей, которая а в нижней части ВРУ.

gost.e-ecolog.ru

ГИП	Шульгин	
Н. контр	Сахновская	
Нач отд	Малчонов	
Рук гр	Ширяева	
Ст инж	Черненко	

ТП-503-2-13.86-АСТ-Н

Опросный лист для заказа ВРУ

Стадия	Масса	Масштаб
Р		
Лист 1	Листов 1	

Минавтотранс РСФСР ГИПРОАВТОТРАНС Ростовский филиал