ТИПОВОЙ ПРОЕКТ

291-3-46.88

БАССЕЙН С ВАННОЙ 25 × 8,5 М И ДЕТСКОЙ /С ПРЯМОЛИНЕЙНЫХ ДЕРЕВЯННЫХ КЛЕЕНЫХ КОНСТРУКЦИЯХ/

АЛЬБОМ-V

АВТОМАТИЗАЦИЯ САНТЕХУСТРОЙСТВ ЗАДАНИЕ ЗАВОДУ НА ИЗГОТОВЛЕНИЕ ЩИТОВ

СФ ЦИТП 620062, г.Свердловск, ул. Чебышева, 4
Зак. 5266 инв. 23021-06 тираж 120
Сдано в печать 23 09 1988 г. Цена 1-98

gost.e-ecolog.ru

ТИПОВОЙ ПРОЕКТ

291-3-46.88

БАССЕЙН С ВАННОЙ 25×8,5 м И ДЕТСКОЙ /В ПРЯМОЛИНЕЙНЫХ ДЕРЕВЯННЫХ КЛЕЕНЫХ КОНСТРУКЦИЯХ/

АЛЬБОМ-V

СОСТАВ ПРОЕКТА

АЛЬБОМ I	АРХИТЕКТУРНО-СТРОИТЕЛЬНЫЕ ЧЕРТЕЖИ. ТЕХНОЛОГИЯ
АЛЬБОМ II ч.ч. 1,2	СТРОИТЕЛЬНЫЕ ИЗДЕЛИЯ
АЛЬБОМ III	ОТОПЛЕНИЕ И ВЕНТИЛЯЦИЯ. ВОДОСНАБЖЕНИЕ И КАНАЛИЗАЦИЯ. АВТОМАТИЗАЦИЯ САНТЕХУСТРОЙСТВ
АЛЬБОМ IV	ЭЛЕКТРООБОРУДОВАНИЕ. СВЯЗЬ И СИГНАЛИЗАЦИЯ. ПОЖАРНАЯ СИГНАЛИЗАЦИЯ
АЛЬБОМ V	АВТОМАТИЗАЦИЯ САНТЕХУСТРОЙСТВ. ЗАДАНИЕ ЗАВОДУ НА ИЗГОТОВЛЕНИЕ ЩИТОВ
АЛЬБОМ VI	СПЕЦИФИКАЦИИ ОБОРУДОВАНИЯ
АЛЬБОМ VII ч.ч. 1,2	СМЕТЫ
АЛЬБОМ VIII	ВЕДОМОСТИ ПОТРЕБНОСТИ В МАТЕРИАЛАХ

©СФ ЦИТП Госстроя СССР, 1988 г.

РАЗРАБОТАН ЦНИИЭП им. Б.С. МЕЗЕНЦЕВА

ГЛАВНЫЙ ИНЖЕНЕР ИНСТИТУТА ГЛИНКИН М.В.
ГЛАВНЫЙ АРХИТЕКТОР ПРОЕКТА МИХАЛЕВ И.А.

ПРОЕКТ УТВЕРЖДЕН ГОСГРАЖДАНСТРОЕМ ПРИКАЗОМ №405 ОТ 10 ДЕКАБРЯ 1987 г.

Типовой проект 291-3-46.88 Альбом V

Ведомость рабочих чертежей

Лист	Наименование	Примеч.
АУ-001	Содержание альбома	стр 2
АУ-002	Спецификация щитов	стр. 3÷5
АУ-002	Щит системы П-3/П-4/. Общий вид.	стр. 6÷9
АУ-003	Щит системы П-3/П-4/. Таблица	
	соединений.	стр. 10;11
АУ-004	Щит системы П-3/П-4/. Таблица	
	подключения.	стр. 12;13
АУ-005	Щит управления. Общий вид.	стр 14÷17
АУ-006	Щит управления. Таблица соединений.	стр 18÷21
АУ-007	Щит управления. Таблица подключения	стр 22÷24
АУ-4	Системы П-1/П-2/; У-1; В-1/В-2; В-4÷В-7/ Контроль	
	температуры наружного воздуха.	
	Схемы электрические принципиальные	Альбом III
АУ-5	Система П-3/П-4/. Схема электрическая	
	принципиальная. Начало	—"—

Лист	Наименование	Примеч.
АУ-6	Системы П-3/П-4/ Схема электрическая	
	принципиальная. Окончание.	Альбом III
АУ-7	Щит управления. Сигнализация. Электро-	
	питание. Схемы электрические принципиальные.	—"—

				291-3-46.88			АУ-001
Нач. отд	Солдатов			Бассейн в деревянных клееных конструкциях с ваннами 25×8,5 м и детской /в прямолинейных несущих конструкциях/	Стадия	Лист	Листов
Н. контр	Шор				Р		1
Рук. сект.	Раввин						
ГИП	Комарова			Содержание альбома	ЦНИИЭП им. Б.С. Мезенцева		
Рук. пр	Черкасова						
Ст. инж.	Искандарова						

Инв. № подл. | Подпись и дата | Взам. инв. №

Формат А3

Альбом V

Типовой проект 291-3-46.88

Позиция	Наименование и техническая характеристика оборудования и материалов. Завод-изготовитель (для импортного оборудования - страна, фирма)	Тип, марка оборудования. Обозначение документа и номер опросного листа	Единица измерения: Наименование	Единица измерения: Код	Код завода-изготовителя	Код оборудования материала	Цена единицы оборудования тыс. руб	Количество	Масса единицы оборудования кг
1	2	3	4	5	6	7	8	9	10
	1. Щиты								
	Щит ЩЩМ-1000х600х350 УХЛ4 1Р30 ОСТ 36.13-76								
	1. Щит системы П-3 /П-4/	АУ-002 ÷ АУ-004	шт.	796		423620		2	
	2. Щит управления	АУ-005 ÷ АУ-007	-"-	-"-		-"-		1	

Взам. инв. №

Подп. и дата

Инв. № подл.

Нач. отд.	Солдатов		291-3-46.88 АУ. С02
Н. контр.	Шор		
Рук. сек.	Раввин		Спецификация щитов
ГИП	Комарова		Стадия: РП; Лист: 1; Листов: 3
Рук. гр.	Черкасова		ЦНИИЭП им. Б.С. Мезенцева
Ст. инж.	Искандярова		

Формат А3
23021-06

Альбом 6

Типовой проект 291-3-46.88

Позиция	Наименование и техническая характеристика оборудования и материалов. Завод-изготовитель (для импортного оборудования-страна, фирма)	Тип, марка оборудования. Обозначение документа и номер опросного листа	Единица измерения: Наименование	Единица измерения: Код	Код завода-изготовителя	Код оборудования, материала	Цена единицы оборудования, тыс. руб.	Количество	Масса единицы оборудования кг
1	2	3	4	5	6	7	8	9	10
	2. Аппаратура и приборы, поставляемые комплектно со щитами								
	1. Кнопка исполнение I, черный, без надписи	КЕ-011У3	шт	796				2	
	2. Кнопка исполнение2, черный „ Пуск"	КЕ-011У3	-11-	-11-				10	
	3 Кнопка исполнение3, красный „ Стоп"	КЕ-011У3	-11-	-11-				10	
	4. Автоматический выключатель ~ 220В $I_н$=1А $I_{отс}$=2 $I_н$	АБ3-МУ3	-11-	-11-				3	
	5. Автоматический выключатель ~ 220В $I_н$=0,6А $I_{отс}$=2 $I_н$	АБ3-МУ3	-11-	-11-				2	
	6. Табло световое ~ 220В	ТСМ-III-У3-01	-11-	-11-				14	
	7. Лампа ~ 220В 10Вт	Ц220-10	-11-	-11-				20	
	8. Реле времени ~ 220В, 4ОВА	РКВ-11-У3-122УХЛ4	-11-	-11-				2	

Инв. № подл. | Подп. и дата | Взам. инв. №

Формат А3

Альбом V

Типовой проект 291-3-46.88

Позиция	Наименование и техническая характеристика оборудования и материалов. Завод-изготовитель (для импортного оборудования – страна, фирма)	Тип, марка оборудования. Обозначение документа и номер опросного листа	Единица измерения: Наименование	Единица измерения: Код	Код завода-изготовителя	Код оборудования, материала	Цена единицы оборудования, тыс. руб.	Количество	Масса единицы оборудования, кг
1	2	3	4	5	6	7	8	9	10
	9 Реле промежуточное ~ 220В 9ВА	РПУ-2-062203	шт	796				10	
	10. Реле промежуточное ~ 220В 9ВА	РПУ-2-062223	-11-	-11-				8	
	11 Реле промежуточное ~ 220В 9ВА	РПУ-2-064003	-11-	-11-				2	
	12 Реле промежуточное ~ 220В 9ВА	РПУ-2-060703	-11-	-11-				2	
	13. Диод кремниевый полупроводниковый 400В 0,3А	Д 226 Б	-11-	-11-				16	
	14 Блок зажимов с наборными зажимами ЗИ23-УП25-Д/Д УЗ	Б3-40	-11-	-11-				1	
	15. Блок зажимов с наборными зажимами ЗН 23-УП25-Д/Д УЗ	Б3-50	-11-	-11-				3	
	16. Перемычка П	–	-11-	-11-				10	
	17 Упор	–	-11-	-11-				6	
	18 Рамка	РПМ 55х13	-11-	-11-				9	
	19. Колодка восьмиклеммная	–	-11-	-11-				4	

Инв. № подл. | Подпись и дата | Взам. инв. №

Альбом V

Типовой проект 291-3-46.88

Поз.	Обозначение	Наименование	Кол.	Примеч.
9		Лампа Ц 220-10	1	
10	КТ1	Реле РКВ-11-УЗ-122УХЛУ ~220В	1	по чертежу завода
		Реле РПУ-2-06.. ~220В		
11	К1, К2, К4, 1-резерв	РПУ-2-062223	4	У-175
12	К3	РПУ-2-064003	1	ТМ3-13-83
13	ХТ1	Блок зажимов Б3-50 с наборными зажимами ЗН23-4П25-4/АУ3	1	У-1 ТМ3-18-83
14		Упор	2	
15		Перемычка П	1	
16		Рамка РПМ 55х15	2	
		Материалы		
		Провод 380В ГОСТ 6323-79		
16		ПВ1 1х1,5	5	м
17		ПВ1 1х0,75	10	м
18		ПВ3 1х1,5	5	м
19		ПВ3 1х0,75	60	м

Инв.№ подл. | Подпись и дата | Взам. инв.№

Инв.№ подл. | Подпись и дата | Взам. инв.№

291-3-46.88 АУ-002 Лист 2

Формат А4

Поз.	Обозначение	Наименование	Кол.	Прим.
		Документация		
	АУ-003	Таблица соединений	4	
	АУ-004	Таблица подключения	4	
		Стандартные изделия		
1		Щит ЩШМ-1000х600х350 УХЛ4		
		1Р30 ОСТ 36.13-76	1	
2		Рейка РМ600 ТК3-101-83	1	
3		Угольник УРМ600 ТК3-129-83	1	
4		Угольник УЗМ600 ТК3-128-83	2	
5		Угольник УР15 ТК3-246-83	1	
		Прочие изделия		
6	35	Регулятор температуры ТМ8		
		0°С ÷ +40°С 50м	1	
7	SF1	Выключатель автоматический		У-352
		А63-МУ3 $I_н$=1А $I_{отс}$=2 $I_н$ ~220В	1	ТМ3-13-83
8	HL1	Табло ТСМ-Ш-У3-01	1	

291-3-46.88 АУ-002

Нач. отд.	Солдатов	Кассеты в перегородках сборных железобетонных конструкций сборными 25х8,5м - детской и в прямолинейных несущих конструкциях	Стадия: РП; Лист: 1; Листов: 5
Н. контр.	Шор		
Рук. сект.	Рабинович		
ГИП	Самарова	Щит системы П-3/П-4 Общий вид	ЦНИИЭП им. Б.С. Мезенцева
Рук. гр.	Черкасова		
Ст. инж.	Шехандорова		

Формат А4

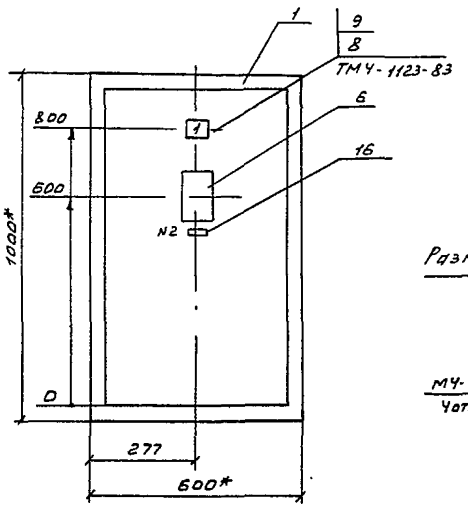

1* Размеры для справок.

2. Покрытие- Вариант 7 ОСТ 36.13-76

3. По данному чертежу изготовить 2 щита

Разметка панели под крепления прибора 3.5

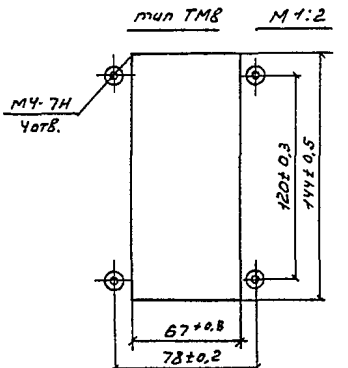

Инв.№ подл. | Подпись и дата | Взам. инв.№

Типовой проект 291-3-46.88 Альбом V

Вид на внутренние плоскости / Развернуто /

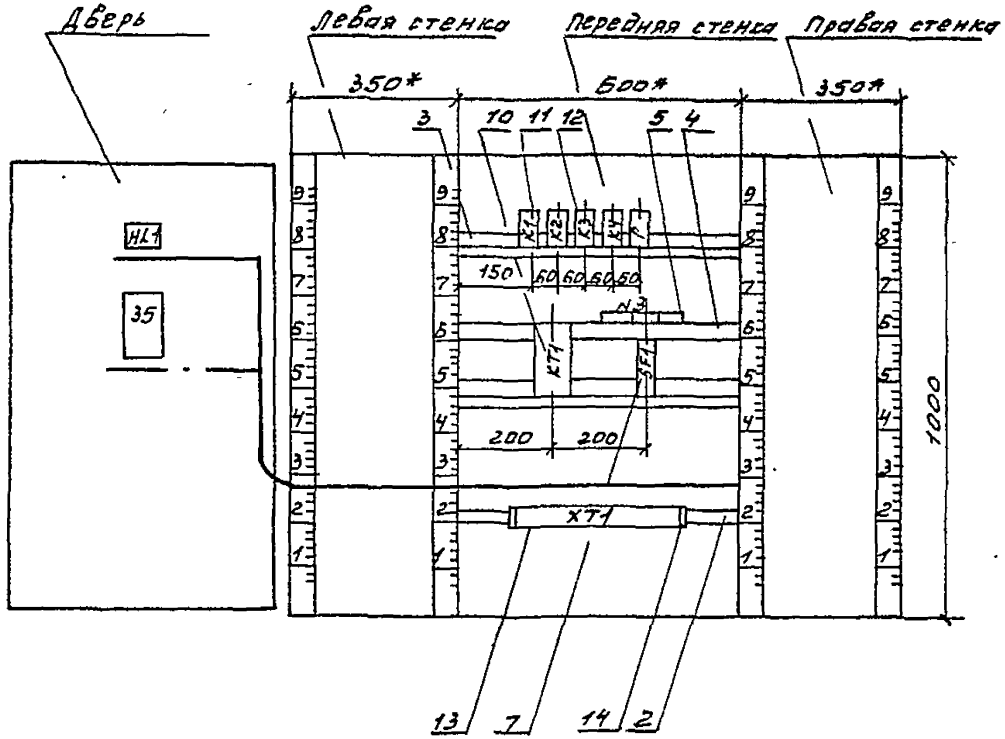

Инв. № подл. | Подпись и дата | Взам. инв. №

291-3-46.88	АУ-002	Лист 4

Формат А3
25021-06

Альбом V

Типовой проект 291-3-46.88

Продолжение табл.

№ надписи	Надпись	Кол.

Продолжение табл.

№ надписи	Надпись	кол.

Лист

Инв. № подл. | Подп. и дата | Взам. инв. №

Таблица 1
Надписи на табло и в рамках

Продолжение табл.

№ надписи	Надпись	Кол
	Табло ТСМ	
1	Авария П-3 (П-4)	1
	Рамка РПМ 55х15	
2	Т°С рециркуляционного воздуха	1
3	Схема управления П-3 (П-4) ~ 220В	1

Продолжение табл.

№ надписи	Надпись	Кол.

Инв. № подл. | Подп. и дата | Взам. инв. №

291-3-46.88 АУ-002 Лист 5

Формат А4

Альбом II

Типовой проект 291-3-46.88

Проводник	Откуда идет	Куда поступает	Данные провода	Примечание
47	КТ1: 41	КТ1: 27	ПВ1 1х0,75	п
47		К1: 54		
44	К1: 13	К3: 13	ПВ3 1х0,75	
44		ХТ1: 33		
46	ХТ1: 32	КТ1: А	ПВ1 1х0,75	
50	КТ1: 34	КТ1: 15		п
51	КТ1: 16	К4: 32	ПВ3 1х0,75	
51		ХТ1: 26	ПВ1 1х0,75	
51		ХТ1: В		п
52	ХТ1: 9	К1: 32		
53	К1: 31	ХТ1: 27		
54	ХТ1: 18	К2: 23	ПВ3 1х0,75	
512	К2: 32	К3: 23		
45	К3: 14	К3: А		п
45		К1: 14		
33	К1: А	К2: А		
33		К2: 13	ПВ1 1х0,75	п
33		ХТ1: 41		
55	ХТ1: 9	К4: А		
63	К3: 43	К1: 42		
56	К1: 23	ХТ1: 20		
59	ХТ1: 21	К1: 21		
801	К2: 53	К2: 31	ПВ3 1х0,75	п
801		К2: 41		п
801		ХТ1: 38		
501	ХТ1: 39	К3: 34		
514	К3: 33	К2: 42		
511	К2: 54	ХТ1: 36		
513	ХТ1: 37	К3: 24		

Проводник	Откуда идет	Куда поступает	Данные провода	Примечание
	Технические требования			
	Таблица соединений выполнена			
	на основании схем АУ-5, АУ-6, АУ-10		Альбом III	
2	ХТ1: 46	SF1: 1	ПВ1 1х1,5	
41	SF1: 2	ХТ1: 35		
41		ХТ1: 17	ПВ1 1х0,75	п
41		ХТ1: 33		
41		К1: 41		
41		К1: 22		п
41		К2: 22	ПВ3 1х0,75	
41		К4: 13		
41		К4: 31		п
42	К4: 14	К1: 53		
42		ХТ1: 34		
42		ХТ1: 5		п
49	ХТ1: 7	КТ1: 28	ПВ1 1х0,75	
49		КТ1: 42		п

Инв. № подл. | Подп. и дата | Взам. инв. №

291-3-46.88 АУ-003 Лист 2

Формат А4

Инв. № подл. | Подпись и дата | Взам. инв. №

Нач. отд.	Солдатов	
Н. контр.	Шор	
Рук. сек.	Раввин	
Гип	Комарова	
Рук. гр.	Черкасова	
Инж.	Искандрова	

291-3-46.88 АУ-003

Бассейн в деревянных клееных конструкциях с ванной 25х8,5 и детской (в прямолинейных несущих конструкциях)

Щит системы П-3 (П-4)

Таблица соединений.

Стадия	Лист	Листов
РП	1	4

ЦНИИЭП им. Б.С. Мезенцева

Формат А4

Альбом V

Типовой проект 291-3-46.88

Проводник	Откуда идет	Куда поступает	Данные провода	Примечание
		„Дверь"		
42	XT1: 5	35: 14		
49	35: 5	XT1: 7		
49	XT1: 7	35: 22		
49	35: 3	XT1: 7		
51	XT1: 8	35: 21		
52	35: 23	XT1: 9	ПВ3 1х0,75	
53	XT1: 27	35: 13		
64	HL1: 1	XT1: 11		
10	XT1: 14	35: 16		
10	HL1: 2	XT1: 14		
301	XT1: 1	35: 9		измерительные цепи
302	35: 28	XT1: 2		
303	XT1: 3	35: 20		
801N	Заземляющий зажим			
	щита	35: ⏚	ПВ3 1х1,5	

Инв.№ подл. | Подп. и дата | Взам. инв.№

291-3-46.88	АУ-003	Лист 4

Формат А4

Проводник	Откуда идет	Куда поступает	Данные провода	Примечание
64	K3: 44	XT1: 11	ПВ3 1х0,75	
10	XT1: 14	XT1: 15		перемычка П
10		XT1: 28		П
10		XT1: 43	ПВ1 1х0,75	П
10		KT1: B		
10		K1: B		
10		K2: B		
10		K3: B	ПВ1 1х0,75	
10		K4: B		
7	XT1: 40	XT1: 44		П
8	XT1: 45	K2: 14	ПВ3 1х0,75	
801N	XT1: 47	XT1: 24	ПВ1 1х0,75	П
801N	XT1:24	XT1: 23		П
801N	XT1:23	Заземляющий зажим		
		щита		
801N	Заземляющий зажим	Конструкции для ус-	ПВ3 1х1,5	
	щита	тановки аппаратуры		

Инв.№ подл. | Подпись и дата | Взам. инв.№

291-3-46.88	АУ-003	Лист 3

Формат А4

Альбом Е

Типовой проект 291-3-46.88

Проводник	Вывод	Вид контакта	Вывод	Проводник
		КТ1		
50	15 п	Р	16	51
* 47	27 п	З	п 28	49 *
* 41	33	З	п 34	50
47	41 п	Р	п 42	Y9
Y6	А	К	В	10*
		SF1		
2	1	З	2	Y1
		XT1		
301	1		2	302
303	3			
* 42	5 п			
* Y9	7		7	Y9*
* 51	8 п		9	52*
			11	6Y*
10	14	п	п 15	10
41*	17 п		18	54
55	19		20	56
59	21			
801N*	23 п		п 24	801N *
51	26 п		27	53 *
10*	28 п		32	Y6
44	33		п 34	Y2 *
41 *	35 п		36	511
513	37		38	801
501	39		п Y0	7
33	41		п 43	10
7	44 п		45	8
2	46		п 47	801N

Проводник	Вывод	Вид контакта	Вывод	Проводник

Проводник	Вывод	Вид контакта	Вывод	Проводник
Технические требования				
Таблица подключения		Выполнена		
на основании схем		АУ-5, АУ-6, АУ-10		Альбом III
и таблицы соединения АУ-003				
Передняя стенка				
		К1		
44	13	З	14	45
* 41	22 п	Р	21	59
		З	23	56
53	31	Р	32	52
* 41	41 п	Р	42	
42	53	З	54	47
33	А	К	В	10*
		К2		
33*	13 п	З	14	8
41*	22	Р	21	
		З	23	54
801*	31 п	Р	32	512

Проводник	Вывод	Вид контакта	Вывод	Проводник
801*	41 п	Р	42	514
801	53 п	З	54	511
* 33	А п	К	В	10 *
		К3		
* 44	13	З	п 14	45
512	23	З	24	513
514	33	З	34	501
63	43	З	44	64
* 45	А п	К	В	10*
		КУ		
* 41	13 п	З	14	42
41	31 п	Р	32	51*
55	А	К	В	10*

Инв. № подл. | Подп. и дата | Взам. инв. №

Инв. № подл. | Подпись и дата | Взам. инв. №

Нач. отд	Солдатов		
Н. контр	Шор		
Рук. сек	Рабвин		
ГИП	Комаров		
Рук. гр	Черкасов		
Инж.	Искандаров		

291-3-46.88 АУ-004

Блоки в приведенных ниже конструкциях с дверями 25×8.5 см и более, в противопожарных несущих конструкциях

Стадия	Лист	Листов
РП	1	4

Щит системы П-3/П-У

Таблица подключения

ЦНИИЭП им. Б.С. Мезенцева

291-3-46.88 АУ-004 Лист 2

Формат А4

Формат А4

23021-06

Альбом V

Типовой проект 291-3-46.88

поз. 12

КЗ

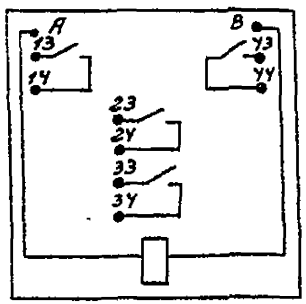

поз. 11

К1, К2, К4, Рез.

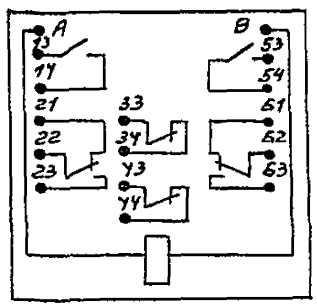

поз. 10

КТ1

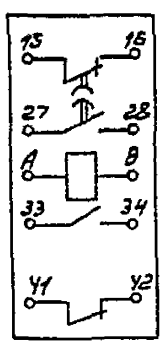

Проводник	Вывод	Вид контакта	Вывод	Проводник
	«Дверь»			
		НЦ1		
Б4	1		2	10
		35		
42	14		3	52
			23	У9
У9	5		16	10
У9	22		21	51
			13	53
301	9			
303	20			
302	28			
Земля	⏚			

Проводник	Вывод	Вид контакта	Вывод	Проводник

Инв. № подл. | Подп. и дата | Взам. инв. №

291-3-46.88 АУ-004 Лист 4

Формат А4

Инв. № подл. | Подпись и дата | Взам. инв. №

291-3-46.88 АУ-004 Лист 3

Формат А4

23021-06

Типовой проект 291-3-46.88 Альбом V

Поз.	Обозначение	Наименование	Кол.	Прим
9	B1-SB2, B2-SB2; B4-SB2÷B7-SB2; П1-SB2÷П4-SB2	Исполн. 3, красный „Стоп"	10	
		Выключатель автоматический		
		А63-МУ3 ~220В		
10	SF1	Iм=1А Iотс=2Iм	1	У349
11	SF2, SF3	Iм=0,6А Iотс=2Iм	2	ТМ3-13-85
12	HL1÷HL12	Табло световое ТСМ~220В	12	
13		Лампа Ц-220-10	12	
		Реле промежуточное ~220В		
14	B1-K; B2-K, B4-K÷B7-K; П1-K; П2-K; K2; 1-рез.	РПУ-2-06 2203	10	У175
15	K1; 1-рез	РПУ-2-060403	2	ТМ3-13-85
16	VД1÷VД12; 4-рез.	Диод кремниевый полупроводниковый Д226-Б	16	У2 ТМ3-18-85
17	XT1	Блок Б3 из 40 наборных зажимов ЗН23-4П25-Д1ДУ3 исп.1	1	У1 ТМ3-165-85
18		Перемычка П	1	
19		Упор	4	
20		Рамка РПМ 55х15	5	
21		Колодка восьмиклеммная	4	
22	XT2	Блок Б3 из 50 наборных зажимов ЗН23 4П25-Д/ДУ3 исп.1	1	У1 ТМ3-165-85
		Материалы		
		Провод 380В ГОСТ 6323-79		
23		ПВ1 1х1,5	5	м
24		ПВ1 1х0,75	20	м
25		ПВ3 1х1,5	5	м
26		ПВ3 1х0,75	50	м

Инв.№подл. | Подпись и дата | Взам.инв.№

	291-3-46.88 АУ-005		Лист	2

Формат А4

Поз	Обозначение	Наименование	Кол.	Примеч.
		Документация		
	АУ-006	Таблица соединений	7	
	АУ-007	Таблица подключений	6	
		Стандартные изделия		
1		Щит ЩШМ-1000×600×350 УХЛУ 1Р30 ОСТ36.13-76	1	
2		Рейка Р3-1М-800ТК3-265-85	1	
3		Рейка Р3-16М-500ТК3-264-85	1	
4		Скоба С3 М500 ТК3-125-83	2	
5		Угольник УФМ 600 ТК3-129-83	3	
6		Угольник УР15 ТК3-245-83	1	
		Прочие изделия		
		Кнопка КЕ-011У3		
7	SB3; SB4	исполн. 1 черный, без надписи	2	
8	B1-SB1, B2-SB1; B4-SB1÷B7-SB1; П1-SB1÷П4-SB1	исполн. 2 черный „Пуск"	10	

Инв.№подл. | Подпись и дата | Взам.инв.№

				291-3-46.88 АУ-005			
Нач.отд	Солдатов			Бассейн в деревянных клееных конструкциях с ваннами 25×3,5м и детской (в прямоугольных несущих конструкциях)	Стадия	Лист	Листов
Н.контр	Шор				Р	1	5
Рук.сект	Раввин						
ГИП	Комаров			Щит управления. Общий вид.	ЦНИИЭП им. Б.С. Мезенцева		
Рук.гр	Черкасов						
Ст.инж.	Искандаров						

Формат А4

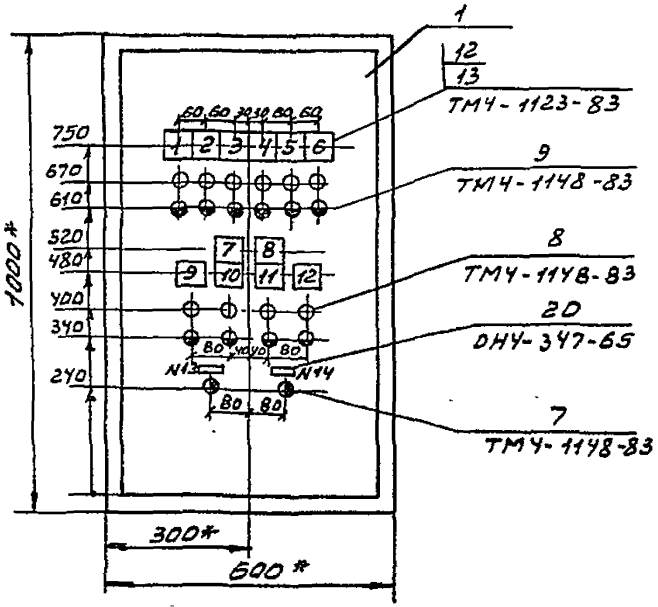

1.* Размеры для справок.

2. Покрытие - вариант 7 ОСТ 36.13-76

Альбом V

Типовой проект 291-3-46.88

Инв.№ подл. | Подп. и дата | Взам.инв.№

Альбом V

Типовой проект 291-3-46.88

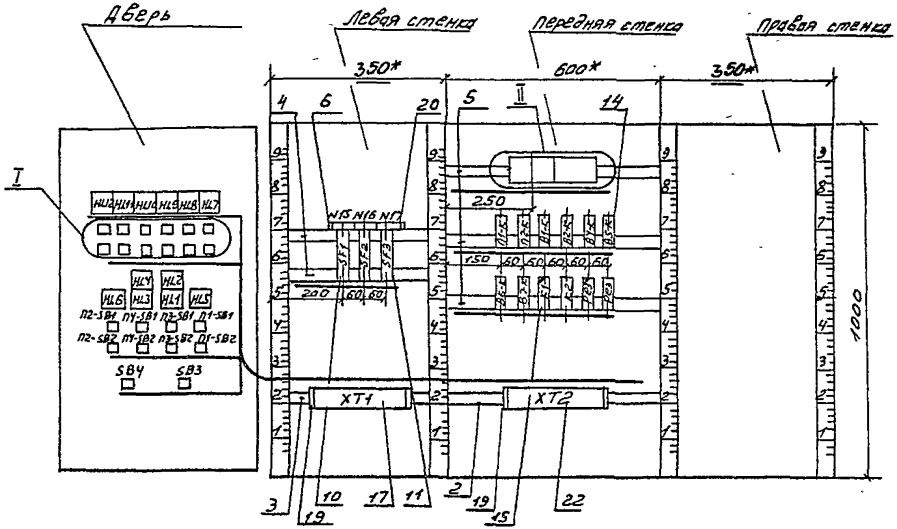

I
М 1:5

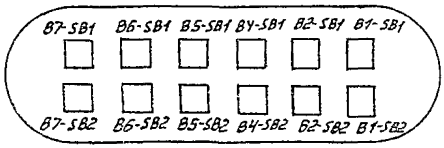

II
М 1:5

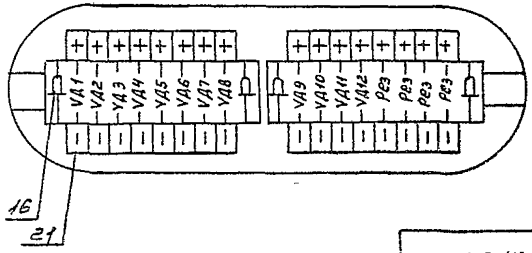

Инв. № подл.	Подп. и дата	Взам. инв. №

291-3-46.88

А4-005

Альбом V

Типовой проект 291-3-46.88

Продолжение табл.

№ надписи	Надпись	Кол.

Продолжение табл.

№ надписи	Надпись	Кол.

Инв. № под. | Подпись и дата | Взам. инв. N

Лист

Формат А4

Таблица 1
надписи на табло
и в рамках

Продолжение табл.

№ надписи	Надпись	Кол.
	Табло ТСМ	
1	В-1 Работа	1
2	В-2 Работа	1
3	В-4 Работа	1
4	В-5 Работа	1
5	В-6 Работа	1
6	В-7 Работа	1
7	П-3 Авария	1
8	П-4 Авария	1
9	П-1 Работа	1
10	П-3 Работа	1
11	П-4 Работа	1
12	П-2 Работа	1
	Рамка 55×15	
N13	Проверка ламп и звонка	1
N14	Съём звука	1
N15	Ввод питания ~220В	1
N16	Контроль Т°С наружного воздуха. Сигнализация. ~220В	1
N17	Резерв ~220В	1

Инв. № под. | Подпись и дата | Взам. инв. N

291-3-46.88 АУ-005 Лист 5

Формат А4

Альбом V

Типовой проект 291-3-46.88

Проводник	Откуда идет	Куда поступает	Данные провода	Примечание
12-8	XT1:18	B5-K:14		
B5-40	B5-K:13	B5-K:A		П
B5-40	B5-K:A	XT2:7		
B6-40	XT2:9	B6-K:A		
B6-40	B6-K:A	B6-K:13		
16-8	B6-K:14	XT1:21		П
17-8	XT1:24	B7-K:14		
B7-40	B7-K:13	B7-K:A		
B7-40	B7-K:A	XT2:11		П
П3-46	XT2:13	K1:11	ПВ3 1х0,75	
П3-33	K1:12	XT2:18		
П4-46	XT2:21	K1:21		
П4-33	K1:22	XT2:26		
1	XT2:2	K1:A		
501	K2:13	K2:21		П
501	K2:21	XT2:29		
502	XT2:34	K2:22		
503	K2:14	K2:A		П
503	K2:A	XT1:40		
500	XT1:39	VA1:+		
500	VA1:+	VA2:+		
500	VA2:+	VA3:+		
500	VA3:+	VA4:+		
500	VA4:+	VA5:+		
500	VA5:+	VA6:+	ПВ1 1х0,75	
500	VA6:+	VA7:+		
500	VA7:+	VA8:+		
500	VA8:+	VA9:+		
500	VA9:+	VA10:+		

Инв.№ подл. | Подп. и дата | Взам. инв.№

Нач. отд	Солдатов		
Н. контр	Шор		
Рук. сек	Рабкин		
ГИП	Комарова		
Рук. гр.	Чередова		
Ст. инж.	Искандаров		

291-3-46.88 АУ-006 Лист 2

Формат А4

Проводник	Откуда идет	Куда поступает	Данные провода	Примечание
	Технические	требования.		
	Таблица соединений выполнена			
	на основании	схем АУ-4÷АУ-7.	АУ-12, Альбом III	
8-X2-5	XT1:3	П1-К:14		
П1-40	П1-К:13	П1-К:А		
П1-40	П1-К:А	XT1:30		П
П2-40	XT1:32	П2-К:А		
П2-40	П2-К:А	П2-К:13		
7-X2-5	П2-К:14	XT1:6		П
13-8	XT1:9	B1-K:14	ПВ3 1х0,75	
B1-40	B1-K:13	B1-K:A		
B1-40	B1-K:A	XT1:34		П
B2-40	XT1:36	B2-K:A		
B2-40	B2-K:A	B2-K:13		
14-8	B2-K:14	XT1:12		П
11-8	XT1:15	B4-K:14		
B4-40	B4-K:13	B4-K:A		
B4-40	B4-K:A	XT1:38		П

Инв.№ подл. | Подп. и дата | Взам. инв.№

Нач. отд	Солдатов		
Н. контр	Шор		
Рук. сек	Рабкин		
ГИП	Комарова		
Рук. гр.	Чередова		
Ст. инж.	Искандаров		

291-3-46.88 АУ-006

Бассейн в заглубленных слабонесущих конструкциях с бонтажем 25х8,5м и детской (в подземной части несущих конструкциях)

Щит управления. Таблица соединений

Стадия	Лист	Листов
РП	1	7

ЦНИИЭП им. Б.С. Мезенцева

Формат А4

Альбом V

Типовой проект 291-3-46.88

Провадник	Откуда идет	Куда поступает	Данные провода	Примечание
801	XT2:30	XT2:4	ПВ1 1х0,75	П
801	XT2:4	XT2:3		перемычка П
801	XT2:4	SF2:2		
802	SF3:2	XT2:5		
Л	XT1:25	SF1:1	ПВ1 1х1,5	
800	SF1:2	SF2:1		
800	SF2:1	SF3:1		
N	П1-К:8	П2-К:8		
N	П2-К:8	В1-К:8		
N	В1-К:8	В2-К:8		
N	В2-К:8	В4-К:8		
N	В4-К:8	В5-К:8	ПВ3 1х0,75	
N	В5-К:8	К2:8		
N	К2:8	К1:8		
N	К1:8	В7-К:8		
N	В7-К:8	В6-К:8		
N	В6-К:8	XT2:35		
N	XT2:35	XT2:1		П
N	XT2:1	XT1:26	ПВ1 1х0,75	
801N	XT1:27	XT2:31		
801N	XT2:31	XT2:36		П
801N	XT2:36	Заземляющий зажим щита		
801N	Заземляющий зажим щита	Конструкции для установки аппаратуры	ПВ3 1х1,5	

Инв.№подл. | Подп. и дата | Взам.инв.№

Провадник	Откуда идет	Куда поступает	Данные провода	Примечание
500	VД10:+	VД11:+		
500	VД11:+	VД12:+	ПВ1 1х0,75	
В7-512	VД12:-	В7-К:44		
В7-512	В7-К:44	XT2:10		
В6-512	XT2:8	В6-К:44		
В6-512	В6-К:44	VД11:-		
В5-512	VД10:-	В5-К:44		
В5-512	В5-К:44	XT2:6		
В4-512	XT1:37	В4-К:44		
В4-512	В4-К:44	VД9:-		
В2-512	VД8:-	В2-К:44		
В2-512	В2-К:44	XT1:35		
В1-512	XT1:33	В1-К:44		
В1-512	В1-К:44	VД7:-		
П2-511	VД6:-	П2-К:44		
П2-511	П2-К:44	XT1:31		
П1-511	XT1:29	П1-К:44	ПВ3 1х0,75	
П1-511	П1-К:44	VД5:-		
П4-513	VД4:-	XT2:28		
П4-511	XT2:27	VД3:-		
П3-513	VД2:-	XT2:20		
П3-511	XT2:19	VД1:-		
801	П1-К:43	П2-К:43		
801	П2-К:43	В1-К:43		
801	В1-К:43	В2-К:43		
801	В2-К:43	В4-К:43		
801	В4-К:43	В5-К:43		
801	В7-К:43	В6-К:43		
801	В6-К:43	XT2:30		

Инв.№подл. | Подп. и дата | Взам.инв.№

Проводник	Откуда идет	Куда поступает	Данные провода	Примечание
В4-У0	ХТ1: 38	В4-SB1: 14		
В5-У0	В5-SB1: 14	ХТ2: 7		
В6-У0	ХТ2: 9	В6-SB1: 14		
В7-У0	В7-SB1: 14	ХТ2: 11		
П3-Ч4	ХТ2: 14	П3-SB1: 22	ПВ3 1х0,75	
П3-33	П3-SB1: 14	ХТ2: 18		
П3-7	ХТ2: 17	П3-SB2: 12		
П3-7	П3-SB2: 12	П3-SB1: 13		
П3-Ч3	П3-SB1: 21	П3-SB2: 22	ПВ1 1х0,75	
П3-Ч1	П3-SB2: 21	ХТ2: 16		
П3-Ч2	ХТ2: 15	П3-SB2: 11		
П4-Ч1	П4-SB2: 21	ХТ2: 24	ПВ3 1х0,75	
П4-7	ХТ2: 25	П4-SB2: 12		
П4-7	П4-SB2: 12	П4-SB1: 13	ПВ1 1х0,75	
П4-33	П4-SB1: 14	ХТ2: 26		
П4-Ч2	ХТ2: 23	П4-SB2: 11	ПВ3 1х0,75	
П4-Ч3	П4-SB2: 22	П4-SB1: 21	ПВ1 1х0,75	
П4-Ч4	П4-SB1: 22	ХТ2: 22		
501	ХТ2: 29	SB3: 24	ПВ3 1х0,75	
500	SB3: 14	ХТ1: 39		
503	ХТ1: 40	SB4: 14		
801	SB4: 13	SB3: 13		
801	SB3: 13	SB3: 23	ПВ1 1х0,75	п
801	SB3: 23	ХТ2: 3		
В5-512	ХТ2: 6	HL10: 1	ПВ3 1х0,75	
В6-512	HL11: 1	ХТ2: 8		
В7-512	ХТ2: 10	HL12: 1		

Инв.№ подл. | Подп. и дата | Взам. инв.№

Проводник	Откуда идет	Куда поступает	Данные провода	Примечание
	"Дверь"			
8-2	ХТ1: 1	П1-SB2: 11	ПВ3 1х0,75	
8-Х2-7	П1-SB2: 12	П1-SB1: 13	ПВ1 1х0,75	
8-Х2-7	П1-SB1: 13	ХТ1: 2		
7-2	ХТ1: 4	П2-SB2: 11	ПВ3 1х0,75	
7-Х2-7	П2-SB2: 12	П2-SB1: 13	ПВ1 1х0,75	
7-Х2-7	П2-SB1: 13	ХТ1: 5		
13-2	ХТ1: 7	В1-SB2: 11	ПВ3 1х0,75	
13-7	В1-SB2: 12	В1-SB1: 13	ПВ1 1х0,75	
13-7	В1-SB1: 13	ХТ1: 8		
14-2	ХТ1: 10	В2-SB2: 11	ПВ3 1х0,75	
14-7	В2-SB2: 12	В2-SB1: 13	ПВ1 1х0,75	
14-7	В2-SB1: 13	ХТ1: 11		
11-2	ХТ1: 13	В4-SB2: 11	ПВ3 1х0,75	
11-7	В4-SB2: 12	В4-SB1: 13	ПВ1 1х0,75	
11-7	В4-SB1: 13	ХТ1: 14		
12-2	ХТ1: 16	В5-SB2: 11	ПВ3 1х0,75	
12-7	В5-SB2: 12	В5-SB1: 13	ПВ1 1х0,75	
12-7	В5-SB1: 13	ХТ1: 17		
16-2	ХТ1: 19	В6-SB2: 11	ПВ3 1х0,75	
16-7	В6-SB2: 12	В6-SB1: 13	ПВ1 1х0,75	
16-7	В6-SB1: 13	ХТ1: 20		
17-2	ХТ1: 22	В7-SB2: 11	ПВ3 1х0,75	
17-7	В7-SB2: 12	В7-SB1: 13	ПВ1 1х0,75	
17-7	В7-SB1: 13	ХТ1: 23		
П1-40	ХТ1: 30	П1-SB1: 14		
П2-У0	П2-SB1: 14	ХТ1: 32	ПВ3 1х0,75	
В1-У0	ХТ1: 34	В1-SB1: 14		
В2-У0	В2-SB1: 14	ХТ1: 36		

Инв.№ подл. | Подп. и дата | Взам. инв.№

Проводник	Откуда идет	Куда поступает	Данные провода	Примечание
В4-512	HL9:1	XT1:37		
В2-512	XT1:35	HL8:1		
В1-512	HL7:1	XT1:33		
П2-511	XT1:33	HL6:1		
П4-511	HL3:1	XT2:27		
П4-513	XT2:28	HLY:1	ПВ3 1х0,75	
П3-513	HL2:1	XT2:20		
П3-511	XT2:19	HL1:1		
П1-511	HL5:1	XT1:29		
N	XT1:26	HL5:2		
N	HL5:2	HL1:2		
N	HL1:2	HL2:2		
N	HL2:2	HLY:2		
N	HLY:2	HL3:2		
N	HL3:2	HL6:2		
N	HL6:2	HL12:2	ПВ1 1х0,75	
N	HL12:2	HL11:2		
N	HL11:2	HL10:2		
N	HL10:2	HL9:2		
N	HL9:2	HL8:2		
N	HL8:2	HL7:2		

Типовой проект 291-3-46.88

Инв.№подл. | Подп. и дата | Взам.инв.№

Инв.№подл. | Подп. и дата | Взам.инв.№

Альбом V

Типовой проект 291-3-46.88

Проводник	Вывод	Вид контакта	Вывод	Проводник
П1-40*	30		31	П2-511*
П2-40*	32		33	В1-512*
В1-40*	34		35	В2-512*
В2-40*	36		37	В4-512*
В4-40*	38		39	500*
503*	40			
	Передняя стенка			
		ХА1		
П3-511	–		+	500*
		ХА2		
П3-513	–		+	500*
		ХА3		
П4-511	–		+	500*
		ХА4		
П4-513	–		+	500*
		ХА5		
П1-511	–		+	500*
		ХА6		
П2-511	–		+	500*
		ХА7		
В1-512	–		+	500*
		ХА8		
В2-512	–		+	500*

Проводник	Вывод	Вид контакта	Вывод	Проводник
		ХА9		
В4-512	–		+	500*
		ХА10		
В5-512	–		+	500*
		ХА11		
В6-512	–		+	500*
		ХА12		
В7-512	–		+	500
		П1-К		
П1-40	13 п	Э	14	8-Х2-5
801	43	Э	44	П1-511*
П1-40*	Ап	К	В	N
		П2-К		
П2-40	13 п	Э	14	7-Х2-5
801*	43	Э	44	П2-511*
П2-40*	Ап	К	В	N*
		В1-К		
В1-40	13 п	Э	14	13-8
801*	43	Э	44	В1-512*
В1-40*	Ап	К	В	N*
		В2-К		
В2-40	13 п	Э	14	14-8
801*	43	Э	44	В2-512*
В2-40*	Ап	К	В	N*

Проводник	Вывод	Вид контакта	Вывод	Проводник
	Технические	требования		
	Таблица подключений выполнена			
	на основании схем АУУ-АУ-7; АУ-12 Альбом III			
	и таблицы соединений АУ-006			
	Левая стенка			
		SF1		
Л	1	Э	2	800
		SF2		
800*	1	Э	2	801
		SF3		
800*	1	Э	2	802
		XT1		
8-2	1		2	8-Х2-7
8-Х2-5	3		4	7-2

Проводник	Вывод	Вид контакта	Вывод	Проводник
7-Х2-7	5		6	7-Х2-5
13-2	7		8	13-7
13-8	9		10	14-2
14-7	11		12	14-8
11-2	13		14	11-7
11-8	15		16	12-2
12-7	17		18	12-8
16-2	19		20	16-7
16-8	21		22	17-2
17-7	23		24	17-8
Л	25		26	N*
801N	27		29	П1-511

Инв. № подл. | Подп. и дата | Взам. инв. №

Инв. № подл. | Подп. и дата | Взам. инв. №

Нач. отд.	Солдатов	
Н. контр.	Шор	
Рук. сек.	Раввин	
ГИП	Гомаров	
Рук. гр.	Чересс	
Ст. инж.	Исандзаде	

291-3-46.88 АУ-007

Стадия	Лист	Листов
РП	1	6

Бассейн в здравницах клевых сочетающий с данными 25 КВЗа и детсад 12 для малышей с клевыми коррекциями

Щит управления. Таблица подключений

ЦНИИЭП им. Б.С. Мезенцева

291-3-46.88 АУ-007 Лист 2

Формат А4

22

Формат А4

Проводник	Вывод	Вид контакта	Вывод	Проводник
		„Дверь"		
		HL12		
В7-512	1		2	N*
		HL11		
В6-512	1		2	N*
		HL10		
В5-512	1		2	N*
		HL9		
В4-512	1		2	N*
		HL8		
В2-512	1		2	N*
		HL7		
В1-512	1		2	N
		В7-SB1		
17-7*	13	З	14	В7-40
		В6-SB1		
16-7*	13	З	14	В6-40
		В5-SB1		
12-7*	13	З	14	В5-40
		В4-SB1		
11-7*	13	З	14	В4-40

Проводник	Вывод	Вид контакта	Вывод	Проводник
		В2-SB1		
14-7*	13	З	14	В2-40
		В1-SB1		
13-7*	13	З	14	В1-40
		В7-SB2		
17-2	11	Р	12	17-7
		В6-SB2		
16-2	11	Р	12	16-7
		В5-SB2		
12-2	11	Р	12	12-7
		В4-SB2		
11-2	11	Р	12	11-7
		В2-SB2		
14-2	11	Р	12	14-7
		В1-SB2		
13-2	11	Р	12	13-7
		HL4		
П4-513	1		2	N*
		HL2		
П3-513	1		2	N*

Инв. N подл. | Подп. и дата | Взам. инв. N

Проводник	Вывод	Вид контакта	Вывод	Проводник
		В4-К		
В4-40	13 п	З	14	11-8
801*	43	З	44	В4-512*
В4-40*	А п	К	В	N*
		В5-К		
В5-40	13 п	З	14	12-8
801*	43	З	44	В5-512*
В5-40*	А п	К	В	N*
		В6-К		
В6-40	13 п	З	14	16-8
801*	43	З	44	В6-512*
В6-40*	А п	К	В	N*
		В7-К		
В7-40	13 п	З	14	17-8
801*	43	З	44	В7-512*
В7-40*	А п	К	В	N*
		К1		
П3-46	11	Р	12	П3-33
П4-46	21	Р	22	П4-33
1	А	К	В	N*
		К2		
501	13 п	З	п 14	503
501*	21 п	Р	22	502
503*	А п	К	В	N*
		ХТ2		
N*	1 п		2	1

Проводник	Вывод	Вид контакта	Вывод	Проводник
801	3	п	п 4	801*
802	5		6	В5-512*
В5-40*	7		8	В6-512*
В6-40*	9		10	В7-512*
В7-40*	11		13	П3-46
П3-44	14		15	П3-42
П3-41	16		17	П3-7
П3-33*	18		19	П3-511*
П3-513*	20		21	П4-46
П4-44	22		23	П4-42
П4-41	24		25	П4-7
П4-33	26		27	П4-511*
П4-513*	28		29	501*
801*	п30		п31	801N*
502	34		п35	N*
801N*	36п			

Инв. N подл. | Подп. и дата | Взам. инв. N

Типовой проект 291-3-46.88

поз. 14

В1-К; В2-К; В4-К ÷ В7-К; П1-К; П2-К; К2; рез.

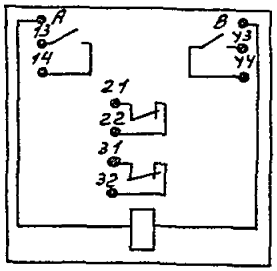

поз. 15

К1; рез

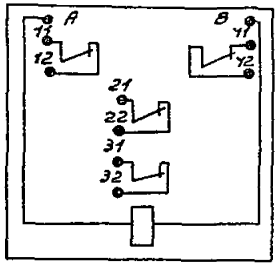

поз. 7

SB3; SB4

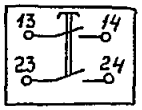

поз. 8

В4-SB1; В2-SB1; В4-SB1÷ В7-SB1; П1-SB1; П2-SB1; П3-SB1; П4-SB1

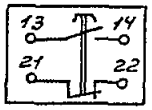

поз. 9

В1-SB2; В2-SB2; В4-SB2÷ В7-SB2; П1-SB2; П2-SB2; П3-SB2; П4-SB2

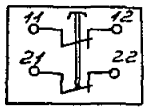

поз. 10; 11

SF1 ÷ SF3



Проводник	Вывод	Вид контакта	Вывод	Проводник
		HL6		
П2-511	1		2	N*
		HL3		
П4-511	1		2	N*
		HL1		
П3-511	1		2	N*
		HL5		
П1-511	1		2	N*
		П2-SB1		
7-Х2-7*	13	З	14	П2-У0
		П4-SB1		
9-7	13	З	14	П4-33
П4-У3	21	Р	22	П4-У4
		П3-SB1		
6-7	13	З	14	П3-33
П3-У3	21	Р	22	П3-У4
		П1-SB1		
8-Х2-7*	13	З	14	П1-У0
		П2-SB2		
7-2	11	Р	12	7-Х2-7
		П4-SB2		
П4-У2	11	Р	12	9-7*
П4-У1	21	Р	22	П4-У3

Проводник	Вывод	Вид контакта	Вывод	Проводник
		П3-SB2		
П3-42	11	Р	12	6-7*
П3-41	21	Р	22	П3-У3
		П1-SB2		
8-2	11	Р	12	8-Х2-7
		SB4		
801	13	З	14	503
		SB3		
801*	13 п	З	14	500
801*	23 п	З	24	501

Инв. № подл. | Подп. и дата | Взам. инв. №

gost.e-ecolog.ru