ТИПОВОЙ ПРОЕКТ
291-3-46.88

БАССЕЙН С ВАННОЙ 25 × 8,5 м И ДЕТСКОЙ /В ПРЯМОЛИНЕЙНЫХ ДЕРЕВЯННЫХ КЛЕЕНЫХ КОНСТРУКЦИЯХ/

АЛЬБОМ - II

ЧАСТЬ 1

СТРОИТЕЛЬНЫЕ ИЗДЕЛИЯ

СФ ЦИТП 620062, г.Свердловск, ул. Чебышева, 4
Зак. 5262 инв. 23021-02 тираж 120
Сдано в печать 23.09 1988 г. Цена 9-20

23021-02

gost.e-ecolog.ru

ТИПОВОЙ ПРОЕКТ
291-3-46.88
БАССЕЙН
С ВАННОЙ 25 × 8,5 М И ДЕТСКОЙ /В ПРЯМОЛИНЕЙНЫХ ДЕРЕВЯННЫХ КЛЕЕНЫХ КОНСТРУКЦИЯХ/

АЛЬБОМ - II

ЧАСТЬ 1

СОСТАВ ПРОЕКТА

АЛЬБОМ I	АРХИТЕКТУРНО-СТРОИТЕЛЬНЫЕ ЧЕРТЕЖИ. ТЕХНОЛОГИЯ
АЛЬБОМ II ч.ч. 1, 2	СТРОИТЕЛЬНЫЕ ИЗДЕЛИЯ
АЛЬБОМ III	ОТОПЛЕНИЕ И ВЕНТИЛЯЦИЯ. ВОДОСНАБЖЕНИЕ И КАНАЛИЗАЦИЯ. АВТОМАТИЗАЦИЯ САНТЕХУСТРОЙСТВ
АЛЬБОМ IV	ЭЛЕКТРООБОРУДОВАНИЕ. СВЯЗЬ И СИГНАЛИЗАЦИЯ. ПОЖАРНАЯ СИГНАЛИЗАЦИЯ
АЛЬБОМ V	АВТОМАТИЗАЦИЯ САНТЕХУСТРОЙСТВ. ЗАДАНИЕ ЗАВОДУ НА ИЗГОТОВЛЕНИЕ ЩИТОВ
АЛЬБОМ VI	СПЕЦИФИКАЦИИ ОБОРУДОВАНИЯ
АЛЬБОМ VII ч.ч. 1, 2	СМЕТЫ
АЛЬБОМ VIII	ВЕДОМОСТИ ПОТРЕБНОСТИ В МАТЕРИАЛАХ

РАЗРАБОТАН ЦНИИЭП им. Б.С. МЕЗЕНЦЕВА

ГЛАВНЫЙ ИНЖЕНЕР ИНСТИТУТА — ГЛИНКИН М.В.
ГЛАВНЫЙ АРХИТЕКТОР ПРОЕКТА — МИХАЛЕВ И.А.

ПРОЕКТ УТВЕРЖДЕН ГОСГРАЖДАНСТРОЕМ ПРИКАЗОМ № 405 ОТ 10 ДЕКАБРЯ 1987 г.

© СФ ЦИТП Госстроя СССР, 1988г.

				привязан	
инв. №					

Обозначение	Наименование	Стр.
-000.0.0	Содержание альбома.	2÷5
-000.0.0 ТУ	Технические условия	6÷8
-001.0.0	Полурама ПР-1	9
-002.0.0	Балка БД-1; БО-1	9
-003.0.0	Балка БО-2л; БО-2п	10
-004.0.0	Балка клееная БК-1	10
-005.0.0	Балка фахверка БФ-1... БФ-8	11
-006.0.0	Стойка фахверка СФ-1... СФ-4	11
-007.0.0	Стойка фахверка СФ-5... СФ-10	12
-008.0.0	Балка фахверка БФ-9; БФ-10	12
-009.0.0	Стойка фахверка СФ-11... СФ-13	13
-009.1.0	Пакет клееный ПК1÷ПК3	14
-009.2.0	Брус	14
-010.0.0	Башмак Бш-5	15
-011.0.0	Балка фахверка БФ-11	15
-012.0.0	Полурама ПР1-1т/н ÷ ПР3-1т/н	16
-013.0.0 СБ	Деталь коньковая ДК-1; ДК-2. Сборочный чертеж	17
-013.0.0	Деталь коньковая ДК-1; ДК-2	18
-013.1.0	Стенка боковая СБ-1	18
-013.2.0	Пластина П-1... П-3	19
-014.0.0	Пластина П-4; П-5	19
-015.0.0	Башмак Бш-1; Бш-2	20
-015.1.0	Стенка боковая	21
-015.2.0	Стенка задняя	21
-016.0.0	Рама РМ-1	22
-017.0.0	Уголок опорный УО-2	23
-018.0.0	Уголок опорный УО-3	23
-019.0.0	Карман Кр-1	24
-020.0.0	Башмак Бш-4	24

Обозначение	Наименование	Стр.
-021.0.0	Карман Кр-2	25
-022.0.0	Карман Кр-3; Кр-4.	25
-023.0.0	Шпилька	26
-024.0.0	Башмак Бш-3	26
-025.0.0	Фасонка узловая ФУ-1	27
-026.0.0	Фасонка узловая ФУ-2; ФУ-3.	27
-029.1.0	База Б-1; Б-2; Б-3	28
-025.2.0	Уголок опорный У01т/н	28
-027.0.0	Фасонка узловая ФУ-4; ФУ-5.	29
-028.0.0	Стойка СТ-1	29
-029.0.0	Муфта стяжная М-1	30
-029.1.0	Корпус муфты	30
-030.0.0	Шарнир	31
-030.1.0	Серьга С-1; С-2	31
-031.0.0 СБ	Раскос. Сборочный чертеж.	32
-031.1.0	Тяж Т-1... Т-4	32
-031.0.0	Раскос Р-1... Р-4	33
-028.1.0	Стержень нарезной	33
-028.2.0	Шайба Ш-1; Ш-2	34
-029.2.0	Гайка муфты	34
-032.0.0	Опора мостика ОМД1	35

Взам. инв. №

Подпись и дата

Инв. № подл.

Нач. маст.	Михалев	
Н. контр.	Зимелихина	
Гл. инж. м.	Леонтьев	
ГАП	Куликов	
ГИП	Леситьев	
Рук. гр. инж.	Комарова	
Рук. гр. инж.	Гнедина	

291-3-46.88 -000.0.0

Содержание альбома

Стадия	Лист	Листов
РП	1	4

ЦНИИЭП им. Б.С. Мезенцева

Формат А3

23021-02

Обозначение	Наименование	Стр.
-032.1.0	Вкладыш	36
-032.2.0	Балка	37
-033.0.0	Деталь закладная ЗД1	38
-034.0.0	Деталь закладная ЗД2	38
-035.0.0	Деталь закладная ЗД3	39
-036.0.0сб	Деталь закладная ЗД4÷ЗД7 сб	39
-036.0.0	Деталь закладная ЗД4÷ЗД7	40
-037.0.0	Деталь закладная ЗД8	36
-038.0.0	Деталь закладная ЗД9	41
-038.1.0	Уголок Р1; Р2	41
-038.2.0	Анкер	42
-039.0.0	Деталь закладная ЗД10	42
-040.0.0	Лестница металлическая ЛМ1	43
-040.1.0	ЛМ1-1	44
-040.2.0	ЛМ1-2	44
-041.0.0	Кронштейн КРН1	45
-042.0.0	Каркас пространственный КП1	45
-042.1.0	Каркас плоский	46
-042.1.2	Стержень поз.2	47
-042.1.4	Стержень поз.4	47
-043.0.0	Деталь накладная МС1	48
-044.0.0	Деталь накладная МС2	48
-045.0.0	Деталь накладная МС3	49
-046.0.0	Деталь накладная МС4	49
-047.0.0	Деталь накладная МС5	50
-048.0.0	Деталь накладная МС6	50
-049.0.0	Деталь накладная МС7	51
-049.1.0	Пластина П1	51
-049.2.0	Пластина П2; П3	52
-050.0.0	Деталь накладная МС8	52
-051.0.0	Рамка МС9	53

Обозначение	Наименование	Стр.
-051.1.0	Уголок	53
-052.0.0	Деталь накладная МС10	54
-053.0.0	Деталь накладная МС11	54
-054.0.0	Деталь накладная ММ1	55
-055.0.0	Деталь накладная ММ2	55
-056.0.0	Деталь накладная ММ3	56
-057.0.0	Деталь накладная ММ4	56
-058.0.0	Деталь накладная ММ5	57
-059.0.0	Решетка деревянная РС1	58
-059.0.0сб	Решетка деревянная РС1	58
-059.0.0у	Решетка деревянная РС1. Узел I	59
-059.1.0	Элемент решетки ЭР5	59
-060.0.0	Деталь накладная МТ1	60
-060.1.0	Уголок	60
-060.2.0	Пластина	61
-061.0.0	Деталь накладная МТ2	61
-061.1.0	Пластина	62
-062.0.0	Деталь накладная МТ3	62
-063.0.0	Деталь накладная МТ4	63
-063.1.0	Уголок	63
-063.2.0	Пластина	64
-064.0.0	Деталь накладная МТ5	64
-065.0.0	Панель тамбура ПТ1	65
-065.1.0	Д31	65
-065.2.0	Шпилька	66
-066.0.0	Панель тамбура ПТ2	66
-066.1.0	Д32	67

Инв.№ подл. | Подпись и дата | Взам. инв.№

Обозначение	Наименование	Стр.
-067.0.0	Панель тамбура ПТ3	67
-068.0.0	Панель тамбура ПТ4	68
-069.0.0	Панель тамбура ПТ5	68
-070.0.0	Доска облицовочная	69
-071.0.0	Доска облицовочная	69
-072.0.0	Клеевые элементы Э-1; Э-2; Э-3; Э-4; ПТ-6	70
-072.1.0	Д33; Д34	71
-072.5.0	Д35	71
-073.0.0	Вентиляционная решетка ВР1	72
-073.0.0 сб	Вентиляционная решетка ВР1.	72
	Сборочный чертеж.	
-073.0.0 у	Вентиляционная решетка ВР1. Узлы I, II, III	73
-073.1.0	Элемент решетки ЭР1	73
-073.2.0	Элемент решетки ЭР2, ЭР3	74
-073.3.0	Элемент решетки ЭР4	74
-074.0.0	Изделие металлическое ИМ1	75
-074.1.0	Пластина П1	76
-074.2.0	Пластина П2	76
-074.4.0	Пластина П3	77
-074.6.0	Анкер	77
-075.0.0	Изделие металлическое ИМ2	78
-076.0.0	Изделие металлическое ИМ3	78
-077.0.0	Изделие металлическое ИМ4	79
-078.0.0	Решетка металлическая РМ1	79
-079.0.0	Изделие металлическое ИМ5	80
-080.0.0	Изделие металлическое ИМ6	80
-081.0.0	Изделие металлическое ИМ7	81
-082.0.0	Изделие металлическое ИМ2б	81
-083.0.0	Изделие металлическое ИМ8	82
-084.0.0	Изделие металлическое ИМ9	82

Обозначение	Наименование	Стр.
-085.0.0	Изделие металлическое ИМ1в	83
-086.0.0	Изделие металлическое ИМ8в	84
-087.0.0	Изделие металлическое ИМ9в	84
-088.0.0	Пенные металлические корытца ПМК1; ПМК2	85
-089.0.0	Пенное металлическое корытце ПМК3	86
-089.0.0 сб	Пенное металлическое корытце ПМК3.	
	Сборочный чертеж.	87
-089.4.0	ПМК3-1	88
-090.0.0	Пенное металлическое корытце ПМК4	89
-090.0.0 сб	Пенное металлическое корытце ПМК4.	89
	Сборочный чертеж.	
-091.0.0	Пенное металлическое корытце ПМК5	86
-091.0.0 сб	Пенное металлическое корытце ПМК5.	90
	Сборочный чертеж.	
-091.0.0 у	Пенное металлическое корытце	
	ПМК5. Узлы.	91
-091.4.0	ПМК5-1	88
-091.7.0	ПМК5-2	92
-091.8.0	ПМК5-3	92
-091.8.1	ПМК5-3-1	93
-092.0.0	Пенное металлическое корытце ПМК6	94
-092.0.0 сб	Пенное металлическое корытце ПМК6.	
	Сборочный чертеж.	95
-092.1.0	ПМК6-1	96
-092.4.0	ПМК6-2; ПМК6-3	97
-092.6.0	ПМК6-4; ПМК6-5	97
-092.1.1	Т1; Т2	98
-092.1.2	Т3; Т4	98

Инв. № подл. | Подпись и дата | Взам. инв. №

Альбом V 4.1

Обозначение	Наименование	Стр.
-093.0.0	Пенное металлическое корытце ПМК7	99
-093.0.0 сб	Пенное металлическое корытце ПМК7.	
	Сборочный чертеж.	100
-094.0.0	Решетка металлическая РМ2	101
-095.0.0	Решетка металлическая РМ3	101
-096.0.0	Решетка металлическая РМ4	102
-097.0.0	Решетка металлическая РМ5	102
-098.0.0	Лестница металлическая ЛМ1	103
-098.4.0	Труба поручня ТП1; ТП2	93
-099.0.0	Сетки С1÷С14	104
-099.0.0 сб	Сетки С1÷С14. Сборочный чертеж.	104
-100.0.0	Сетки С15÷С28; С33÷С40;	105 ÷ 112
	С43÷С66; С398÷С408; С43÷С66;	
	С398÷С408.	
-100.0.0 сб	Сетки С15÷С28; С33÷С40;	113 ÷ 117
	С43÷С66; С398÷С408; С43÷С66;	
	С398÷С408. Сборочный чертеж.	
-101.0.0	Сетки С67÷С71	118
-101.0.0 сб	Сетки С-67÷С71. Сборочный	118
	чертеж.	
-102.0.0	Анкер А1; А3	119
-103.0.0	Анкер А2	119

Инв.№ подл. | Подпись и дата | Взам. инв.№

Деревянные изделия.

Изготовление несущих и ограждающих конструкции элементов каркаса, покрытия и стен производится на специализированных предприятиях в соответствии с ГОСТ 20850-84 „Конструкции деревянные клеёные. Общие технические условия." Они должны быть полностью обработаны и отделаны необходимыми защитными покрытиями в соответствии с рабочими чертежами и „Руководством по обеспечению долговечности деревянных клеёных конструкций при воздействии на них микроклимата зданий различного назначения и атмосферных факторов."

Для защиты поверхностей клеёных элементов несущих конструкций должны применяться атмосферостойкие прозрачные лакокрасочные материалы ПФ-170, ПФ-171 по ГОСТ 15907-70* или УР-293 по ТУ-6-10-1462-74*

Накладные, закладные детали и арматурные изделия.

Накладные и закладные изделия и каркасы изготавливать в соответствии с требованиями СН 393-79 и ГОСТ 10922-75.

Сетки и каркасы изготавливать с применением контактной точечной сварки по ГОСТ 14098-85. Все точки пересечения стержней подлежат сварке.

Для накладных и закладных изделий применять сталь марки ВСт3кп2 по ГОСТ 380-71*, для стальных конструкций.

Сварку закладных деталей производить электродами типа Э42 по ГОСТ 9467-75.

Все виды электросварки должны выполняться в соответствии со СНиП III-18-75.

Инв. № подл.	Подпись и дата	Взам. инв. №	

Нач. маст	Михалев		
Н. контр.	Зимелихина		
Гл. инж. м	Леонтьев		
ГАП	Куликов		
ГИП	Леонтьев		
Рук. гр. инж	Комарова		
Ст. инж.	Бойко		

291-3-46.88 000.0.0ТУ

Технические условия.

Стадия	Лист	Листов
РП	1	3

ЦНИИЭП им. Б.С. Мезенцева

Формат А3

23021-02

Альбом III ч.1

Номенклатура деревоклеёных пакетов /начало/

Обозначение изделия	Марка пакета	L мм	h мм	b мм	сорт пиломатериала	толщина пиломатериала	К-во слоев шт.	Клей кг	Объем м³	Масса эл-та кг	Примеч.
АIIч.1-066.0.0	Пакет 45×140×1480	2615	1480	140	2	33	45	9.21	0.542	334.41	
-067.0.0	Пакет 41×140×1340	3480	1340	140	2	33	41	11.1	0.653	402.9	
-069.0.0	Пакет 31×140×1000	3480	1000	140	2	33	31	8.3	0.487	300.5	
-068.0.0	Пакет 28×140×900	3480	900	140	2	33	28	7.46	0.438	270.3	
-065.0.0	Пакет 28×140×900	2620	900	140	2	33	28	5.61	0.33	203.61	
-001.0.0	Пакет 28×140×900	19427	900	140	2	33	8	41.61	2.448	1510.4	
					3	33	20				
-004.0.0	Пакет 14×140×450	7310	450	140	2	33	6	7.83	0.461	284.4	
					3	33	8				
-009.1.0	Пакет 14×140×450	12920	450	140	2	33	4	13.96	0.822	507.2	
					3	33	10				
-009.1.0	Пакет 14×140×450	9818	450	140	2	33	4	10.64	0.626	386.24	
					3	33	10				
-009.1.0	Пакет 14×140×450	6743	450	140	2	33	4	7.32	0.43	265.32	
					3	33	10				
-006.0.0	Пакет 12×140×400	13014	400	140	2	33	4	12.4	0.723	446.2	
					3	33	8				
-006.0.0	Пакет 12×140×400	9912	400	140	2	33	4	9.44	0.555	342.44	
					3	33	8				
-006.0.0	Пакет 12×140×400	6807	400	140	2	33	4	6.39	0.376	232.0	
					3	33	8				
-006.0.0	Пакет 12×140×400	3701	400	140	2	33	4	3.52	0.207	127.7	
					3	33	8				

Инв.№ подл. | Подпись и дата | Взам.инв.№

Формат А3
23021-02

Номенклатура деревоклеёных пакетов / окончание /

Обозначение изделия	Марка пакета	L мм	h мм	B мм	Сорт пиломатериала	Толщина пиломатериала мм	К-во слоев шт	Клей, кг	Объем, м³	Масса эл-та, кг	Примеч.
Ал.III ч.1 — 070.0.0	Пакет 9×140×300	4577	300	140	2	33	2	3.28	0.193	119,08	
					3	33	7				
—070.0.0	Пакет 9×140×300	4222	300	140	2	33	2	3.01	0.177	109,21	
					3	33	7				
—070.0.0	Пакет 9×140×300	3747	300	140	2	33	2	2.68	0.197	96,88	
					3	33	7				
—070.0.0	Пакет 9×140×300	3472	300	140	2	33	2	2.48	0.146	90,08	
					3	33	7				
—070.0.0	Пакет 9×140×300	3378	300	140	2	33	2	2.41	0,142	87,61	
					3	33	7				
—070.0.0.	Пакет 9×140×300	3164	300	140	2	33	2	2.26	0,133	82,06	
					3	33	7				
—072.0.0	Пакет 6×140×200	300	200	140	3	33	6	0.21	0,013	8,01	
—032.0.0	Пакет 6×140×180	3102	180	140	2	33	5	1.33	0,078	48,13	
—072.0.0	Пакет 12×60×400	5000	400	60	3	33	12	2.04	0,12	74,04	
—072.0.0	Пакет 12×60×400	1700	400	60	3	33	12	0.70	0,041	25,3	
—072.0.0	Пакет 12×60×400	600	400	60	3	33	12	0.25	0.015	9,25	
—072.0.0	Пакет 56×60×1844	2549	1844	60	3	33	56	4.79	0,282	174,0	
—072.0.0	Пакет 12×60×400	4900	400	60	3	33	12	1.84	0,108	66,64	

Инв. № подл. | Подпись и дата | Взам. инв. №

Альбом III 4.1

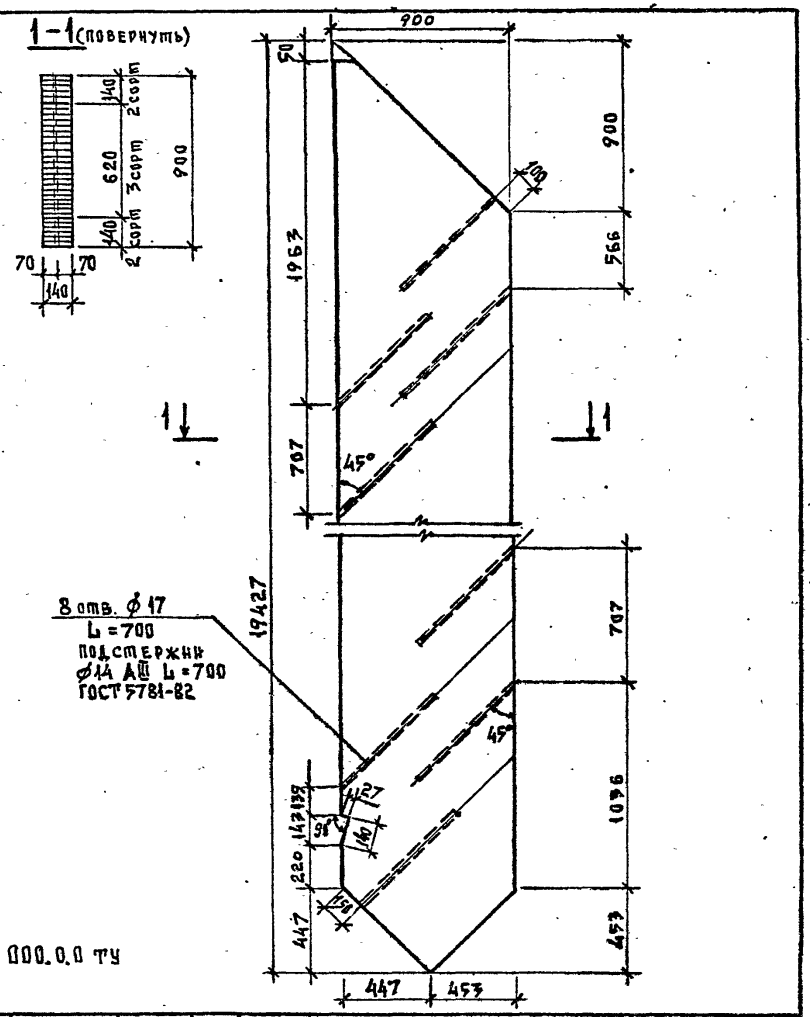

Инв. № подл.	Подпись и дата	Взам. инв. №	

Зав. ОСК	Травуш		
Н. контр.	Смуров		
ГИП	Смуров		
Ст. инж.	Шашина		

291-3-46.88 -001.0.0

Полурама ПР-1

Стадия	Масса	Масштаб
РП	1,24т	1:25
Лист	Листов 1	

Пакет 28×140×900

ЦНИИЭП им. Б.С. Мезенцева

Формат А4

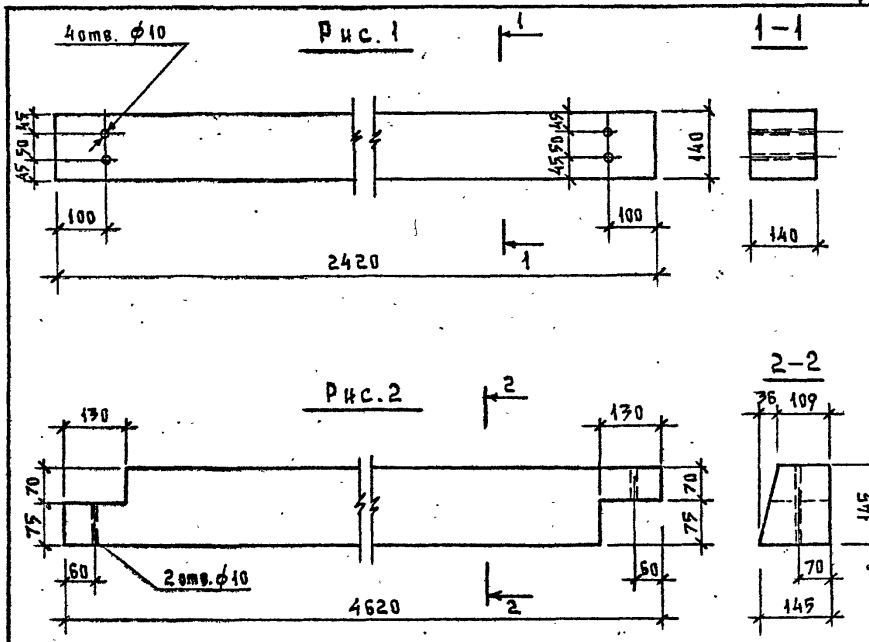

Обозначение	Марка	Рис.	Объем древесины 2 сорта, м³	Масса, кг
-002.0.0	БД-1	1	0,047	23,50
-01	БО-1	2	0,0972	48,77

Инв. № подл.	Подпись и дата	Взам. инв. №	

Зав. ОСК	Травуш		
Н. контр.	Смуров		
ГИП	Смуров		
Ст. инж.	Шашина		

291-3-46.88 -002.0.0

Балка БД-1; БО-1

Стадия	Масса	Масштаб
РП	См. табл.	1:10
Лист	Листов 1	

Брус-2×в-145×145
ГОСТ 8486-86; ГОСТ 24454-80

ЦНИИЭП им. Б.С. Мезенцева

Формат А4

23021-02

Альбом II в.1

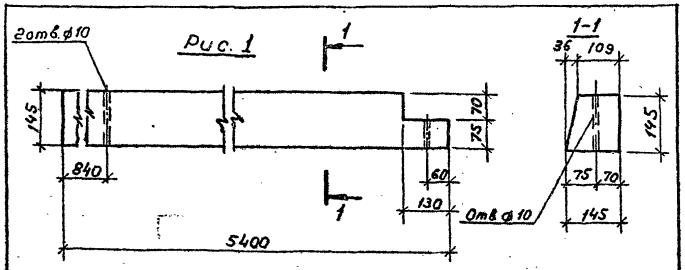

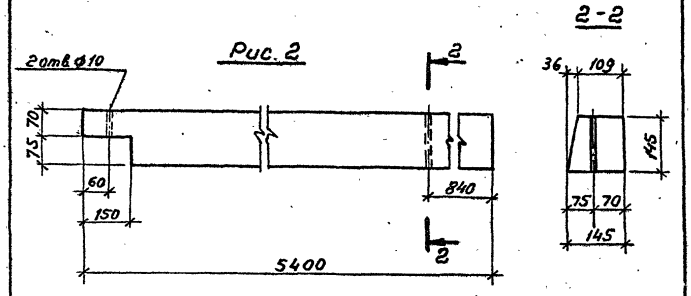

Обозначение	Марка	Рис.	Объем древесины 2сорта, м³	Масса, кг
003.0.0	БО-2Л	1	0,1135	56,77
-01	БО-2П	2	0,1135	56,77

Зав.ОСК	Трабуш		291-3-46.88		-003.0.0
Н.контр.	Снуров		Балка БО-2Л, БО-2П	Стадия: РП	Масса: см. табл.	Масштаб: 1:10
ГИП	Снуров			Лист: 1	Листов: 1
Ст.инж.	Шашина		Брус-2х6 - 145х145 ГОСТ 8486-86; ГОСТ 24454-80	ЦНИИЭП им. Б.С. Незенцева	

Инв.№ подл. | Подпись и дата | Взам.инв.№

формат А4

Альбом II в.1

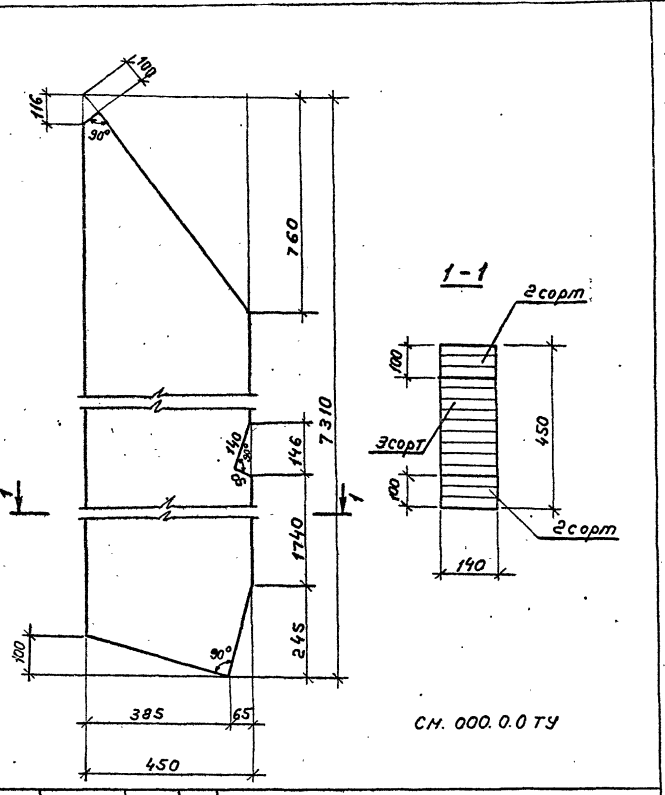

См. 000.0.0 ТУ

Зав.ОСК	Трабуш		291-3-46.88		-004.0.0
Н.контр.	Снуров		Балка клеёная БК-1	Стадия: РП	Масса: см. табл.	Масштаб: 1:10
ГИП	Снуров			Лист:	Листов: 1
Ст.инж.	Шашина		Пакет 14х140х450	ЦНИИЭП им. Б.С. Незенцева	

Инв.№ подл. | Подпись и дата | Взам.инв.№

формат А4

23021-02

Альбом II 4.1

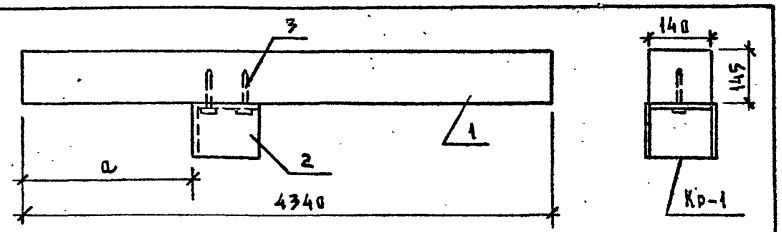

Формат	Зона	Поз.	Обозначение	Наименование	Кол.	Примеч.
				Детали		
Б4		1		Брус 140×145	1	
				ГОСТ 8486-66**, ГОСТ 24454-80		
А4		2	019.0.0	Карман Кр-1	1	
				Стандартные изделия		
		3		Шуруп 12×60 ГОСТ 11473-75*	2	

Обозначение	Марка	a, мм	Объем древесины, м³	Примеч.
-005.0.0	БФ-1	1168	0,088	
-01	БФ-2	1972		
-02	БФ-3	2776		
-03	БФ-4	3579		
-04	БФ-5	1126		
-05	БФ-6	1920		
-06	БФ-7	2724		
-07	БФ-8	3527		

Зав. ОСК	Травуш		
Н. контр.	Смуров		
ГИП	Смуров		

291-3-46.88 -005.0.0

Балка фахверка БФ-1...БФ-8

Стадия	Масса	Масштаб
РП	44,0	
Лист	Листов 1	

ЦНИИЭП им. Б.С. Мезенцева

Формат А4

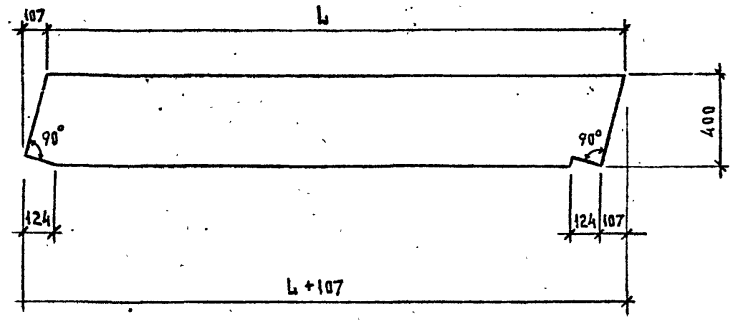

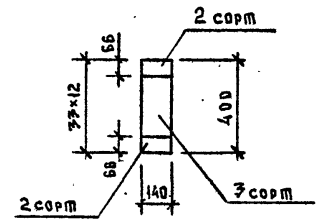

см. 000.0.0 ТУ

Обозначение	Марка	L+107 мм	Объем древесины, м³ 2 сорт	Объем древесины, м³ 3 сорт	Масса, кг
-006.0.0	СФ-1	12907	0,2385	0,4770	358,0
-01	СФ-2	9805	0,1812	0,3624	272,0
-02	СФ-3	6700	0,1238	0,2476	186,0
-03	СФ-4	3594	0,0664	0,1328	105,0

Зав. ОСК	Травуш		
Н. контр.	Смуров		
ГИП	Смуров		

291-3-46.88 -006.0.0

Стойка фахверка СФ1 ... СФ4

Пакет 12×140×400

Стадия	Масса	Масштаб
РП	См. табл.	
Лист	Листов 1	

ЦНИИЭП им. Б.С. Мезенцева

Формат А4

23021-02

Инв. № подл. | Подпись и дата | Взам. инв. №

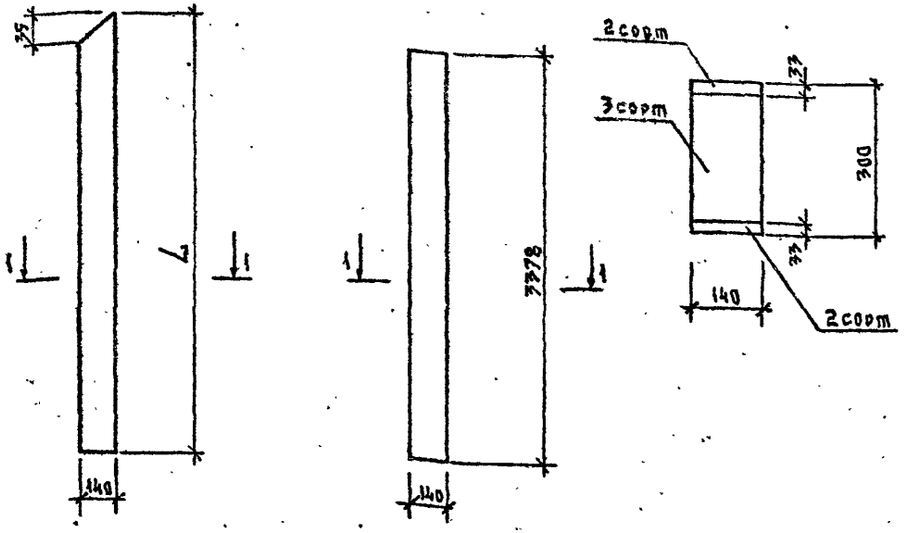

Обозначение	Марка	Длина l, мм	Объем древесины, м³ 2 сорт	Объем древесины, м³ 3 сорт	Масса, кг	Примеч.
-007.0.0	СФ-5	4597	0,0425	0,149	96,0	
-01	СФ-6	4222	0,039	0,137	88,0	
-02	СФ-7	3747	0,0346	0,1212	78,0	
-03	СФ-8	3472	0,0321	0,1123	72,2	
-04	СФ-9	3164	0,0292	0,1023	66,0	
-05	СФ-10	3378	0,0312	0,1092	70,2	

См. 000.0.0 ТУ

Инв.№ подл. | Подпись и дата | Взам. инв. №

Зав. ОСК	Травуш		
Н. контр.	Смуров		
ГИП	Смуров		

291-3-46.88 -007.0.0

Стойка фахверка СФ-5...СФ-10

Стадия	Масса	Масштаб
РП	см. табл.	1:10
Лист	Листов 1	

Пакет 9×140×300

ЦНИИЭП им. Б.С. Мезенцева

Формат А4

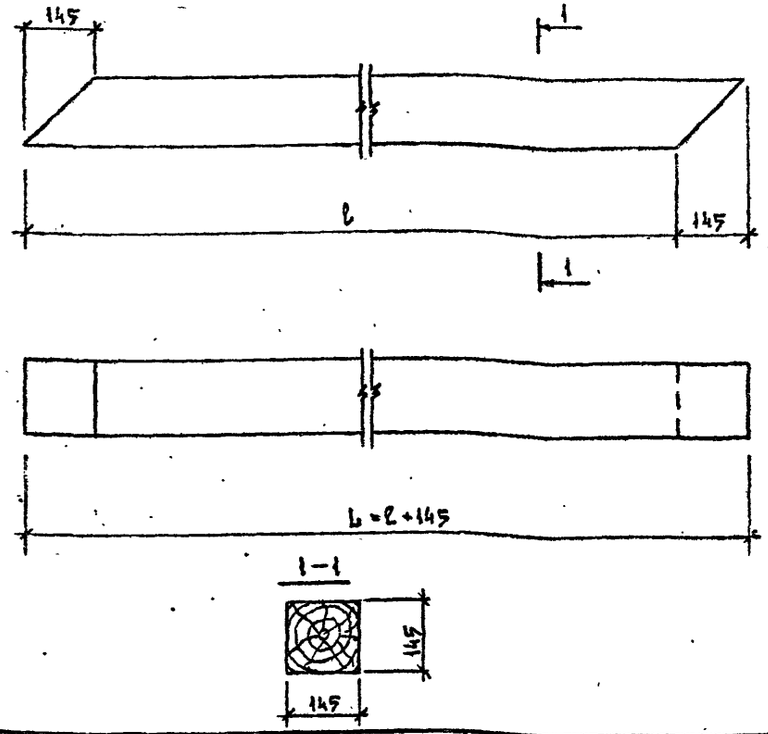

Обозначение	Марка	l, мм	L, мм	Объем древес. 3 сорт, м³	Масса, кг	Примеч.
-008.0.0	БФ-9	4017	4162	0,087	43,6	
-01	БФ-10	2008	2153	0,045	22,6	

Инв.№ подл. | Подпись и дата | Взам. инв. №

Зав. ОСК	Травуш		
Н. контр.	Смуров		
ГИП	Смуров		

291-3-46.88 -008.0.0

Балка фахверка БФ-9, БФ-10

Стадия	Масса	Масштаб
РП	см. табл.	1:10
Лист	Листов 1	

Брус-3×в 145×145 ГОСТ 8486-66; ГОСТ 24454-81

ЦНИИЭП им. Б.С. Мезенцева

Формат А4

Альбом Ч.1

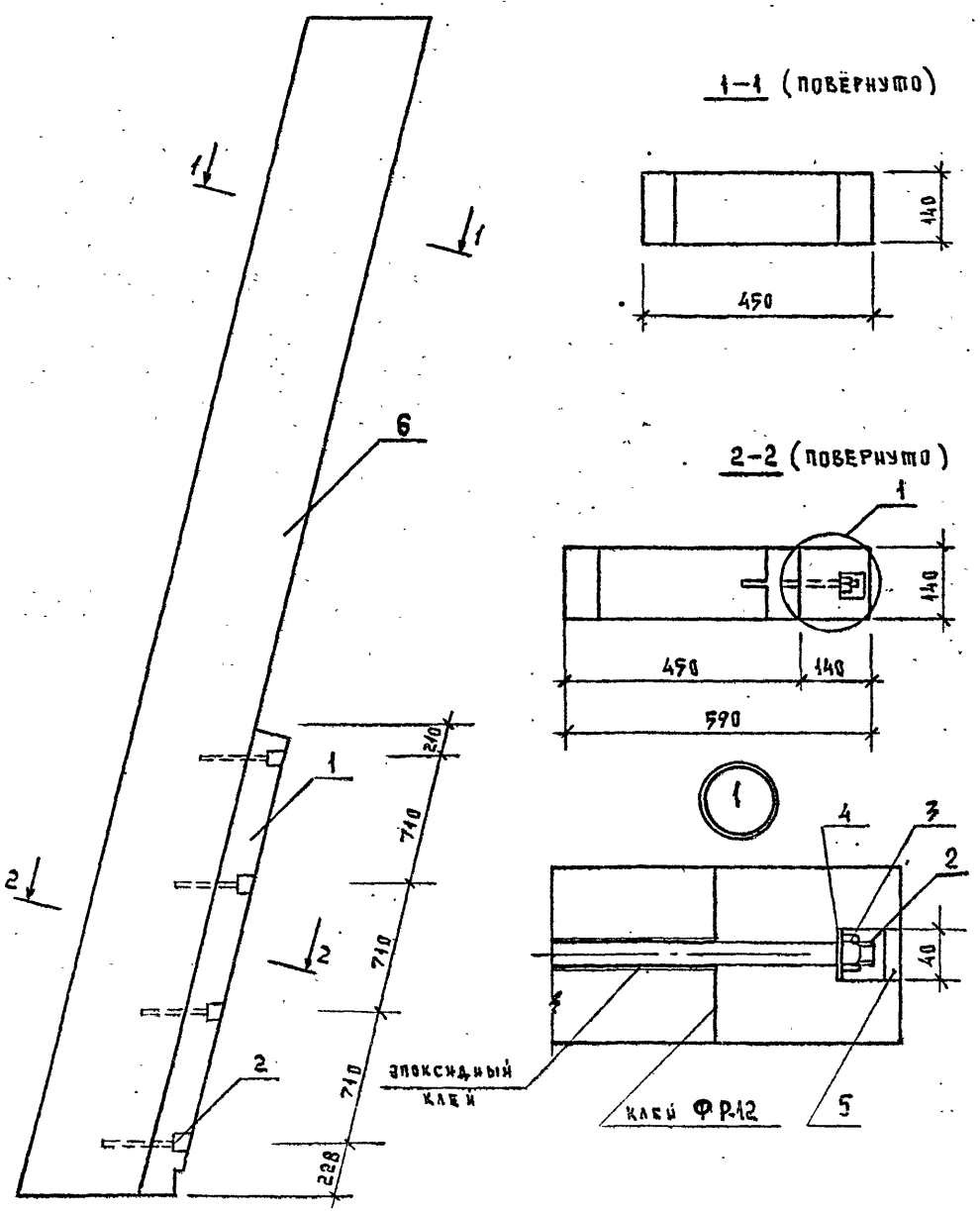

Формат	Зона	Поз.	Обозначение	Наименование	Кол.	Примеч.
				Детали		
А4		1	-009.2.0	Брус	1	
А4		2	-023.0.0-01	Шпилька ШП-2	4	
				Стандартные изделия		
		3		Гайка М20 ГОСТ5915-70*	4	
		4		Шайба 20 ГОСТ11371-78	4	
Б4		5				
			Переменные	данные для исполнения		
			-009.0.0	СФ11		
А4		6	-009.1.0	ПК-1	1	436,3
			-009.0.0-01	СФ12		
А4		6	-009.1.0-01	ПК-2	1	338,9
			-009.0.0-02	СФ13		
А4		6	-009.1.0-02	ПК-3	1	240,8

Шпильки склеить на эпоксидном клее ЭПЦ-1 (ТУ 6-05-1584-77). Брус приклеить к пакету клеем ФР-12 (ТУ 6-05-1748-81), притянуть гайками, отверстия заглушить деревянными пробками.

		291-3-46.88	-009.0.0
Стойка фахверка СФ-11...СФ-13		Стадия: РП	Масса: см. табл.
		Масштаб: 1:20; 1:10	
		Лист	Листов 1
Зав. ОСК	Травуш		ЦНИИЭП им. Б.С. Мезенцева
Н. контр.	Смуров		
ГИП	Смуров		

Инв. № подл. | Подпись и дата | Взам. инв. №

Формат А3

23021-02

Альбом II ч.1

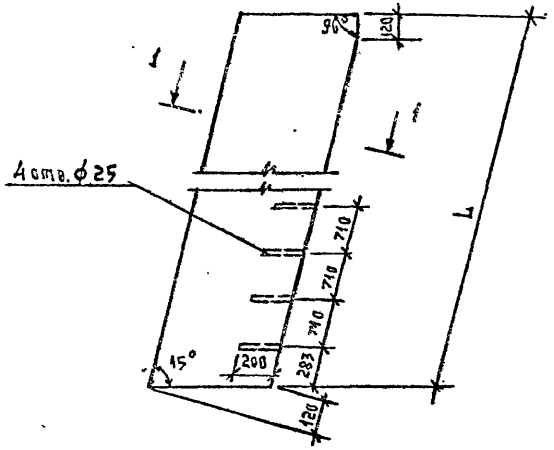

1–1 (повернуто)

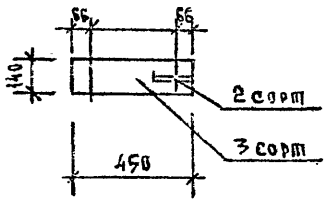

Обозначение	Марка	L+120 мм	Объем древесины, м³ 2 сорт	Объем древесины, м³ 3 сорт	Масса, кг	Примеч.
-009.1.0	ПК1	12920	0,244	0,570	407,0	
-01	ПК2	9818	0,186	0,433	309,5	
-02	ПК3	6713	0,127	0,296	211,5	

см. 000.0.0 ТУ

				291-3-46.88		-009.1.0
				Пакет клееный ПК1...ПК3	Стадия: РП	Масса: см. табл.	Масштаб:
					Лист	Листов 1
Зав. ОСК	Травуш			Пакет 14×140×450	ЦНИИЭП им. Б.С. Мезенцева	
Н. контр.	Смуров					
ГИП	Смуров					

Инв. № подл. | Подпись и дата | Взам. инв. №

Формат А4

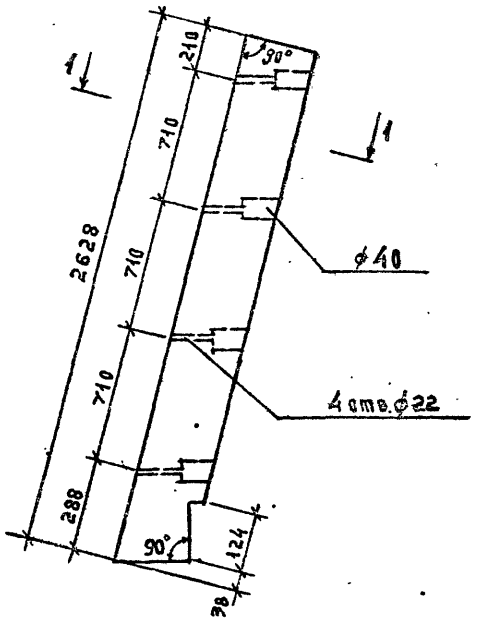

1–1 (повернуто)

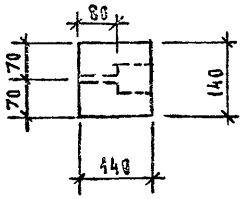

				291-3-46.88		-009.2.0
				Брус	Стадия: РП	Масса: 26,0	Масштаб: 1:10
					Лист	Листов 1
Зав. ОСК	Травуш			Брус-2Х8-140×140 ГОСТ 8486-86; ГОСТ 24454-80	ЦНИИЭП им. Б.С. Мезенцева	
Н. контр.	Смуров					
ГИП	Смуров					

Инв. № подл. | Подпись и дата | Взам. инв. №

Формат А4

23021-02

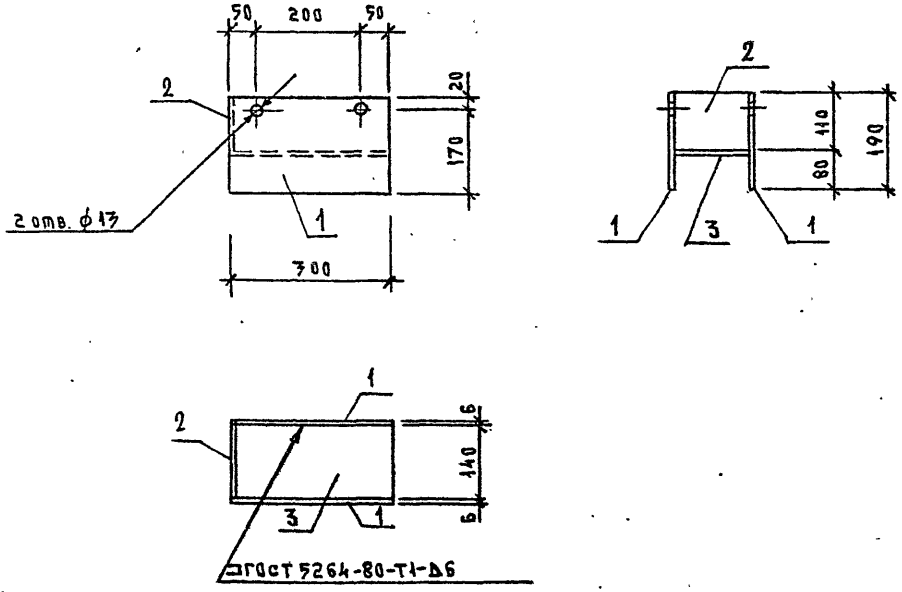

Формат	Зона	Поз.	Обозначение	Наименование	Кол.	Масса ед., кг
				Детали		
Б4		1	-010.0.0	Стенка боковая	2	2,69
Б4		2	-010.0.0-01	Стенка задняя	1	0,73
Б4		3	-010.0.0-02	Пластина опорная	1	1,98

Взам. инв. № | Подпись и дата | Инв. № подл.

		291-3-46.88	-010.0.0
Зав. ОСК	Трявуш	Башмак Бш-5	Стадия: РП; Масса: 8,1; Масштаб: 1:10
Н. контр.	Смуров		Лист; Листов 1
ГИП	Смуров	БП-6 ГОСТ 19903-74* / В.Ст3кп2-1ТУ14-1-3023-80	ЦНИИЭП им. Б.С. Мезенцева

Формат А4

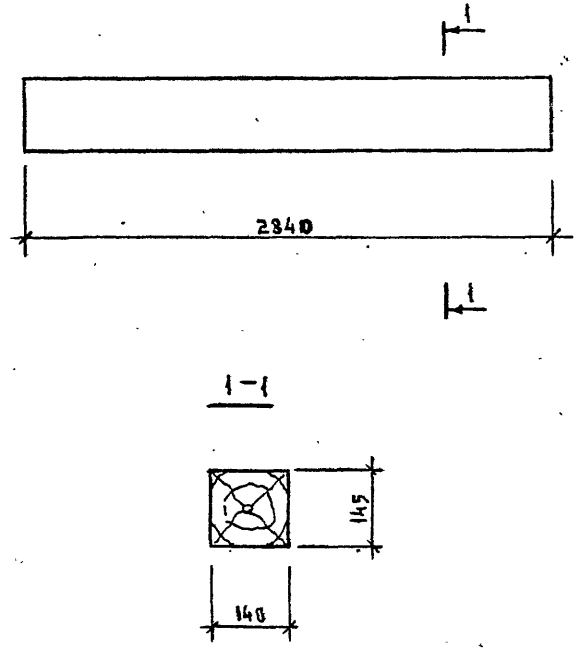

Взам. инв. № | Подпись и дата | Инв. № подл.

		291-3-46.88	-011.0.0
Зав. ОСК	Трявуш	Балка фахверка БФ-11	Стадия: РП; Масса: 29,0; Масштаб: 1:10
Н. контр.	Смуров		Лист; Листов 1
ГИП	Смуров	Брус-2×В-140×145 / ГОСТ 8486-86* ГОСТ 24454-80	ЦНИИЭП им. Б.С. Мезенцева

Формат А4

Альбом Д ч. 1.

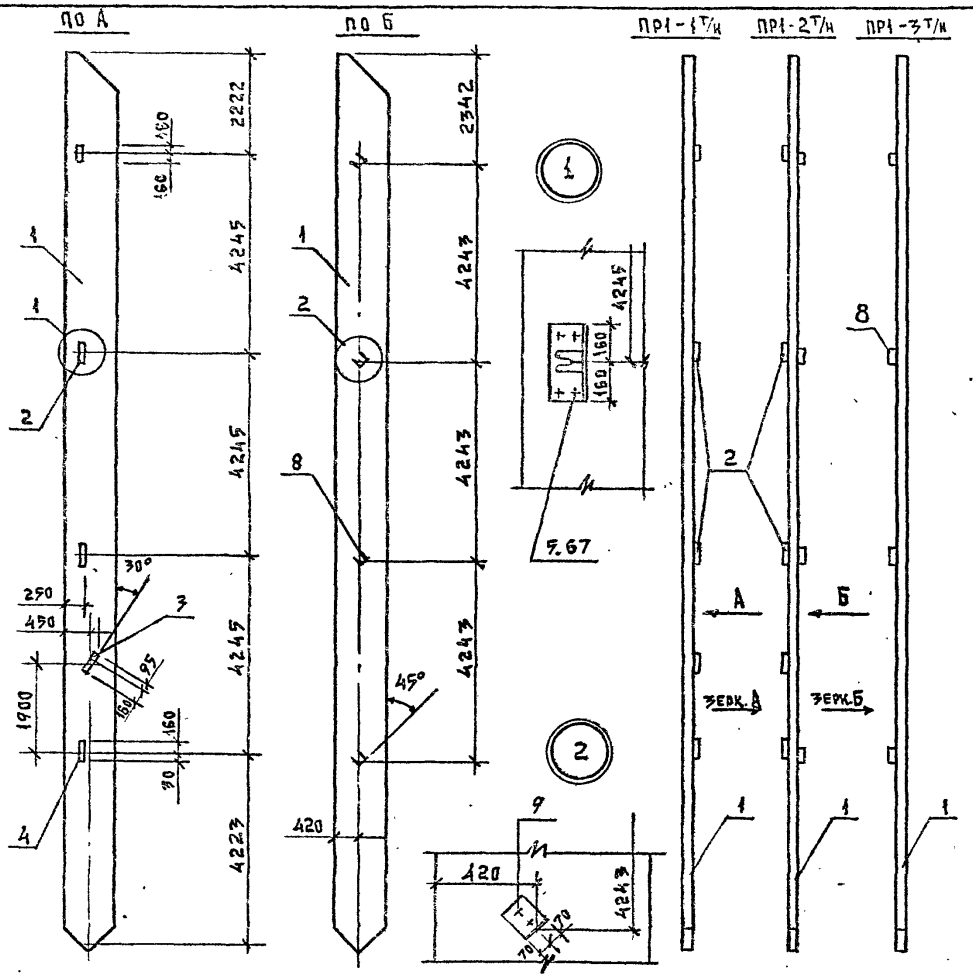

Формат	Зона	Поз.	Обозначение	Наименование	Кол	Примеч.
			012.0.0	ПР1-1т (ПР1-1н)		1280 кг
				Сборочные единицы		
А4		1	001.0.0	ПР-1	1	
А4		2	025.0.0	Фу-1	3	
А4		3	026.0.0 (01)	Фу-3 (Фу-2)	1	
А4		4	027.0.0 (01)	Фу-4 (Фу-5)	1	
				Детали		
А4		5	028.2.0	Ши-1	20	
				Стандартные изделия		
		6		Болт М16×190 ГОСТ 7798-70*	20	
		7		Гайка М16 ГОСТ 5915-70*	20	
			012.0.0-02(03)	ПР1-2т (ПР1-2н)		1293 кг
				Сборочные единицы		
А4		1	001.0.0	ПР-1	1	
А4		2	025.0.0	Фу-1	3	
А4		3	026.0.0 (01)	Фу-2 (Фу-3)	1	
А4		4	027.0.0 (01)	Фу-5 (Фу-4)	1	
А4		8	019.0.0	Кр-1	4	
				Детали		
А4		5	028.2.0	Ши-1	20	
				Стандартные изделия		
		6		Болт М16×190 ГОСТ 7798-70*	20	
		7		Гайка М16 ГОСТ 5915-70*	20	
		9		Шуруп 12×60 ГОСТ 11473-75*	8	

			012.0.0-04 (05)	ПР1-3т (ПР1-3н)		1253 кг
				Сборочные единицы		
	А4	1	001.0.0	ПР-1	1	
	А4	8	019.0.0	Кр-1	4	
				Стандартные изделия		
		9		Шуруп 12×60 ГОСТ 11473-75*	8	

Инв.№ подл. | Подпись и дата | Взам.инв.№

Зав.ОСК	Травуш	
Н.контр.	Смуров	
ГИП	Смуров	

291-3-46.88 012.0.0

Полурама ПР1-1Т/Н...ПР1-3Т/Н

Стадия	Масса	Масштаб
РП	См. табл.	1:100
Лист	Листов 1	

ЦНИИЭП им. Б.С. Мезенцева

Формат А3

23021-02

Альбом II ч. 1

Рис. 1

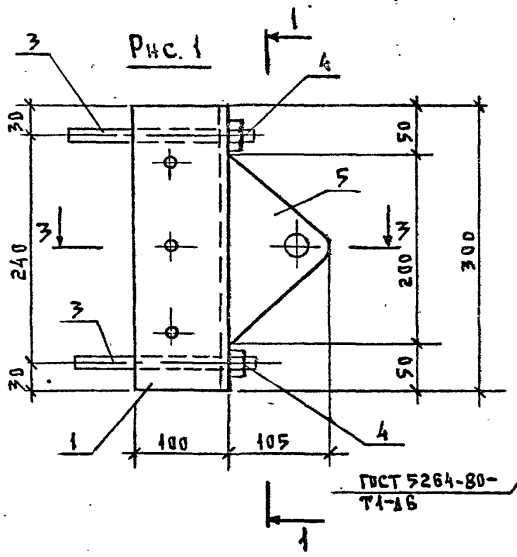

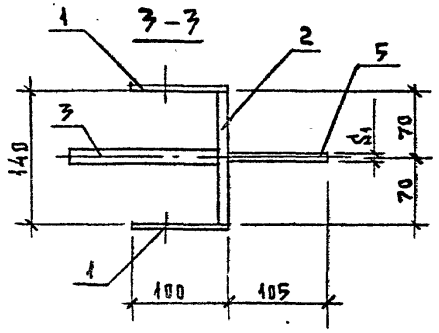

Обозначение	Марка	Рис.	δ_1 мм	δ_2 мм	Масса, кг
-013.0.0	ДК-1	1	12	—	
-013.0.0-01	ДК-2	2	—	6	

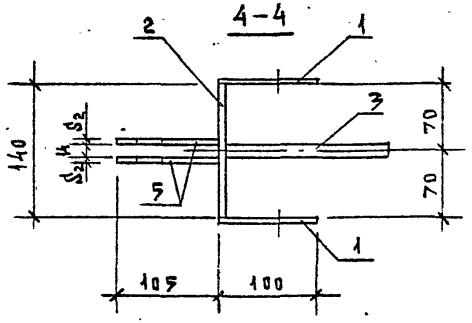

Зав. СКК	Трабуш		
Н. контр.	Смуров		
ГИП	Смуров		
Ст. инж.	Шашина		

291-3-46.88 —013.0.0 СБ

Деталь коньковая ДК-1, ДК-2. Сборочный чертеж

Стадия	Масса	Масштаб
РП	11,2	1:5
Лист	Листов 1	

ЦНИИЭП им. Б.С. Мезенцева

Инв. № подл. | Подпись и дата | Взам. инв. №

Формат А3

23021-02

Альбом II 4.1

Формат	Зона	Поз.	Обозначение	Наименование	Кол.	Примеч.
				ДК1; ДК2		
				Документация		
А3			-013.0.0 СБ	Сборочный чертеж		
				Детали		
А4		1	-013.1.0	Стенка боковая СБ-1		
А4		2	-013.2.0	Пластина П-1		
А4		3	-023.0.0 01	Шпилька ШП-2		
				Стандартные изделия		
А4		4		Гайка М20 ГОСТ 5915-70*	2	
			Переменные данные для исполнений:			
				ДК1		
				Детали		
А4		5	-013.2.0 01	Пластина П-2	1	
			-013.0.0 01	ДК2		
				Детали		
А4		5	-013.2.0 02	Пластина П-3	2	

Инв.№ подл. | Подпись и дата | Взам.инв.№

291-3-46.88		-013.0.0	
Зав.ОСК	Травуш		
Н.контр.	Травуш		
ГИП	Смуров		
Ст.инж.	Шашина		
Деталь коньковая ДК-1, ДК-2		Стадия: РП; Лист: ; Листов: 1	
		ЦНИИЭП им. Б.С.Мезенцева	

Формат А4

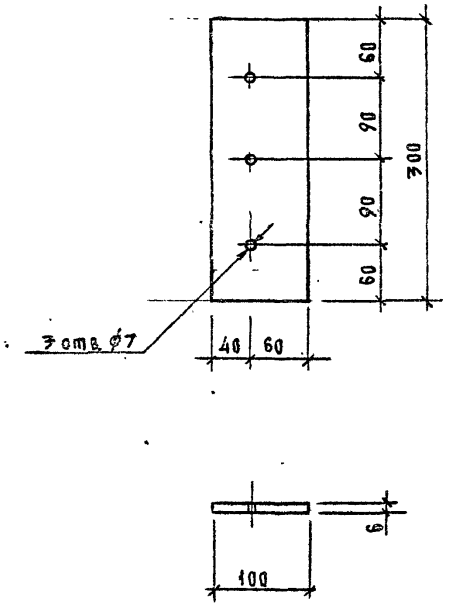

Инв.№ подл. | Подпись и дата | Взам.инв.№

291-3-46.88		-013.1.0	
Зав.ОСК	Травуш		
Н.контр.	Смуров		
ГИП	Смуров		
Ст.инж.	Шашина		
Стенка боковая СБ-1		Стадия: РП; Масса: 1,4; Масштаб: 1:5; Лист: ; Листов: 1	
Лист Б-ПН6 ГОСТ 19903-74 / В СТ3 кп2-1 ТУ14-1-3023-80		ЦНИИЭП им. Б.С.Мезенцева	

Формат А4

23021-02

Альбом II 4.1

Рис.1

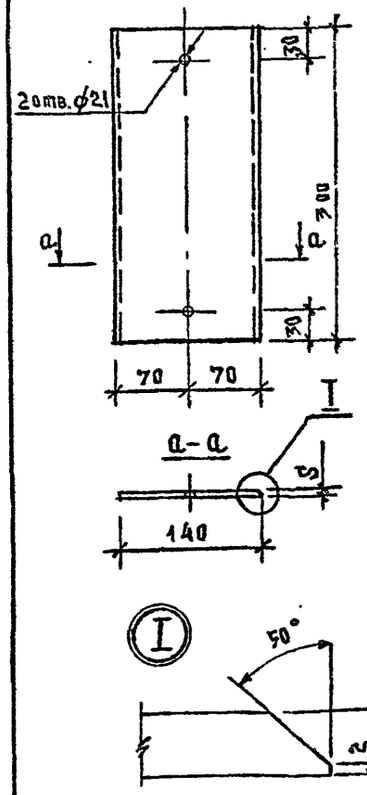

Рис.2

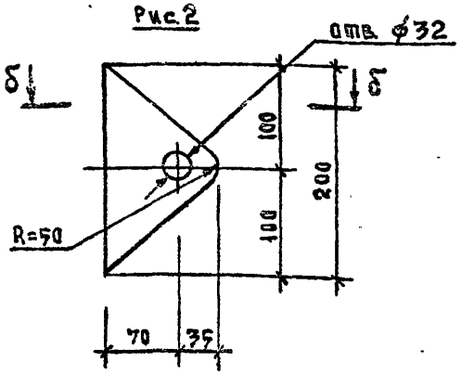

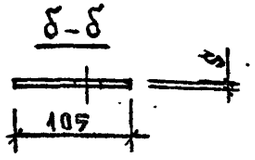

Обозначение	Марка	Рис.	δ, мм	Масса, кг	Примечания
-013.2.0	П-1	1	12	4,62	
-01	П-2	2	12	2,30	
-02	П-3	2	6	1,00	

Взам.инв.№ | Подпись и дата | Инв.№ подл.

Зав.ОСК	Травуш	
Н.контр.	Смуров	
ГИП	Смуров	
Ст.инж.	Шакшина	

291-3-46.88 -013.2.0

Пластина П-1... П-3

Стадия	Масса	Масштаб
РП	см. табл.	1:5
Лист	Листов 1	

Лист Б-ПИ ГОСТ 19903-74
ВСт3кп2-1 ТУ14-1-3023-80

ЦНИИЭП им. Б.С. Мезенцева

Формат А4

Рис.1

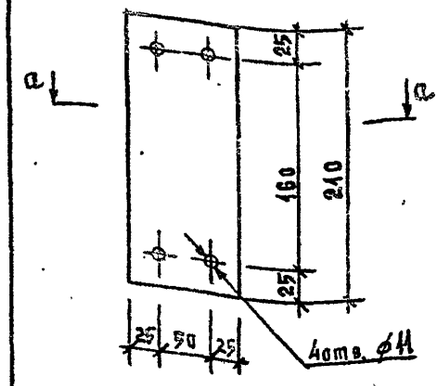

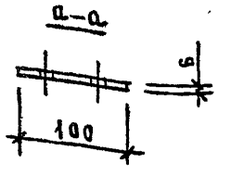

Рис.2

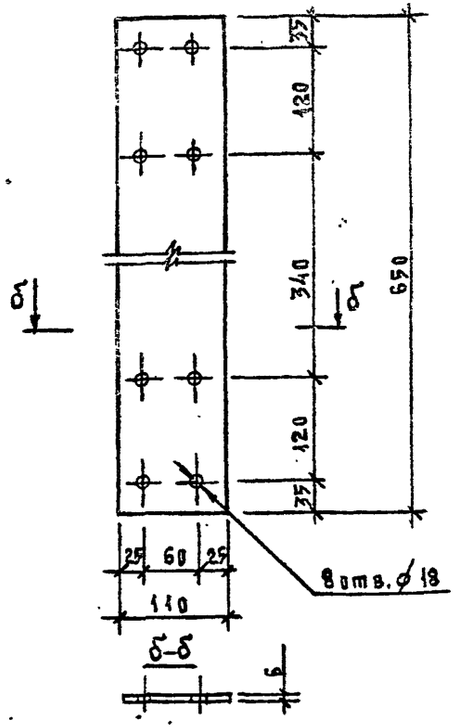

Обозначение	Марка	Рис.	Масса, кг
-014.0.0	П-4	1	1,0
-01	П-5	2	3,4

Взам.инв.№ | Подпись и дата | Инв.№ подл.

Зав.ОСК	Травуш	
Н.контр.	Смуров	
ГИП	Смуров	
Ст.инж.	Шакшина	

291-3-46.88 -014.0.0

Пластина П-4, П-5

Стадия	Масса	Масштаб
РП	см. табл.	1:5
Лист	Листов 1	

Лист Б-ПИ-ВГОСТ 19903-74
ВСт3кп2-1 ТУ14-1-3023-80

ЦНИИЭП им. Б.С. Мезенцева

Формат А4

23021-02

Альбом V ч. 1

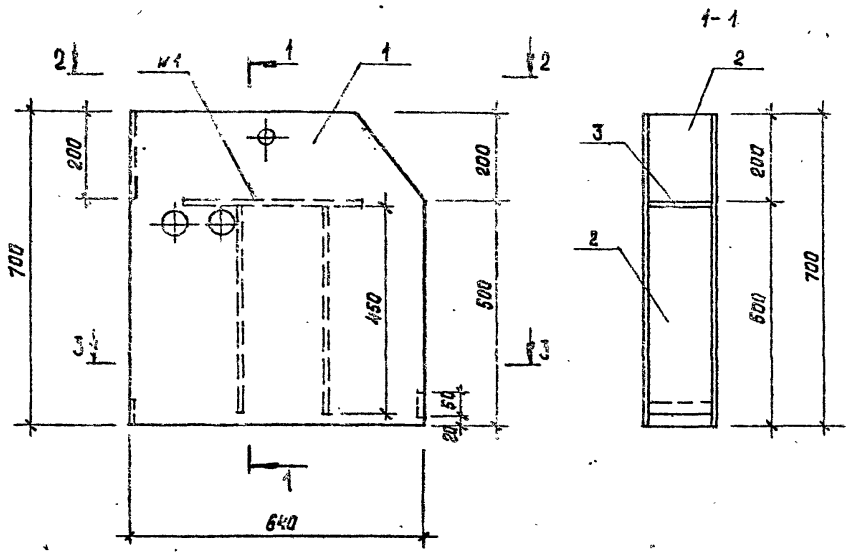

2 - 2 (Бш-1)

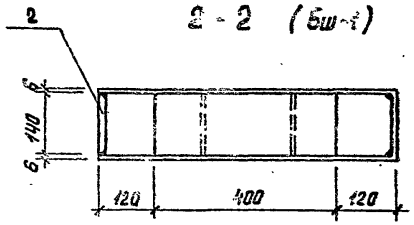

2 - 2 (Бш-2)

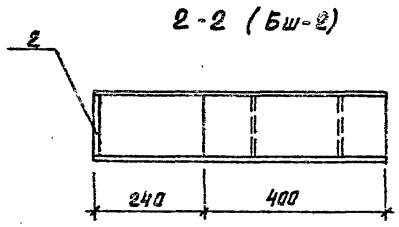

3 - 3 (Бш-1)

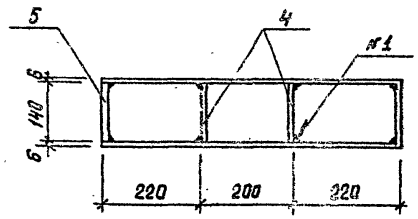

3-3 (Бш-2)

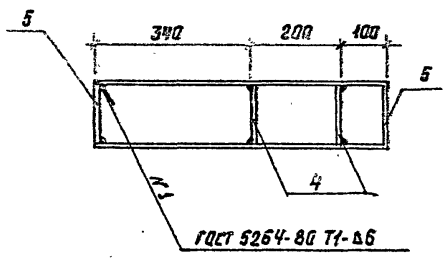

Формат	Зона	Поз.	Обозначение	Наименование	Кол.	Масса ед., кг
				Бш-1; Бш-2		56,9
				Детали		
А4		1	-015.1.0	Стенка боковая	2	
А4		2	-015.2.0	Стенка задняя	1	
Б4		3	-015.3.0	Пластина -140×460	2	3,0
Б4		4	-015.4.0	Пластина -50×140	2	0,4
				лист Б-ПН6 ГОСТ 19903-74* / В Ст3 кп2-1 ТУ 14-3023-80		
				Переменные данные для исполнений		
			-015.0.0	Бш-1		
				Детали		
Б4		5	-015.5.0	Плита опорная -140×400	1	7,7
				лист Б-ПН16 ГОСТ 19903-74* / В Ст3 кп2-1 ТУ 14-3023-80		
			-015.0.0-01	Бш-2		
				Детали		
Б4		5	-015.5.0	Плита опорная -140×400	1	6,6
				лист Б-ПН20 ГОСТ 19903-74* / В Ст3 кп2-1 ТУ 14-3023-80		

Зав. ОСК	Трабуш		
Н. контр.	Стуров		
ГИП	Стуров		

291-3-46.88 - 015.0.0

Бункер Бш-1, Бш-2

Стадия	Масса	Масштаб
РП	см. табл.	1:10
Лист	Листов 1	

ЦНИИЭП им. Б.С. Мезенцева

Ф. А3
23021-02

Инв. № подл. | Подпись и дата | Взам. инв. №

Альбом II ч.1

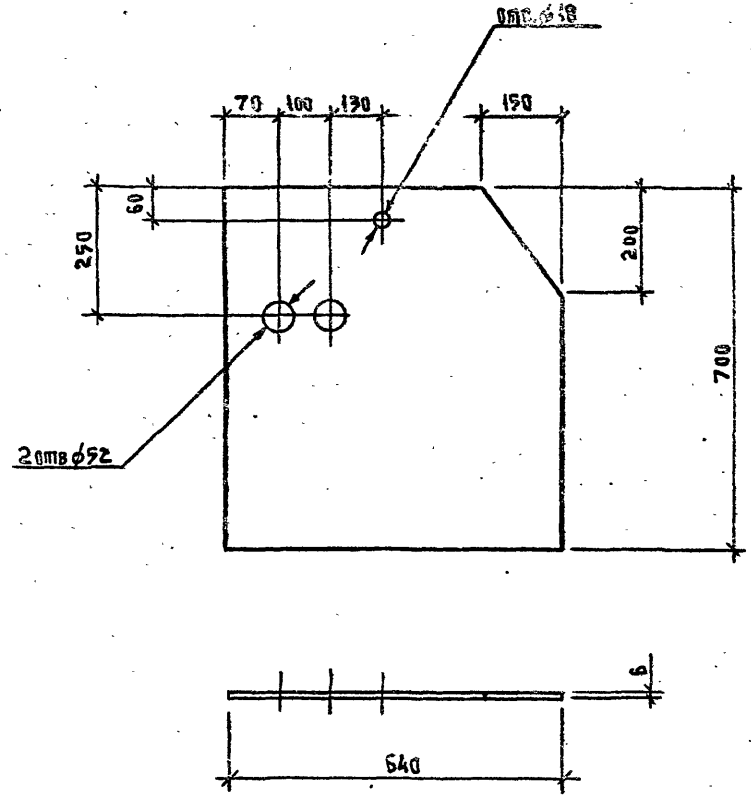

Инв.№ подл.	Подпись и дата	Взам.инв.№

		291-3-46.88	-015.1.0
Зав.ОСК	Трабуш	Стенка боковая	Стадия: РП; Масса: 21,1; Масштаб: 1:10
Н.контр.	Смуров		Лист; Листов 1
ГИП	Смуров	Лист Б-ПН Б ГОСТ 19903-74* ВСт3кп2-1 ТУ14-1-3023-80	ЦНИИЭП им. Б.С.Мезенцева

Формат А4

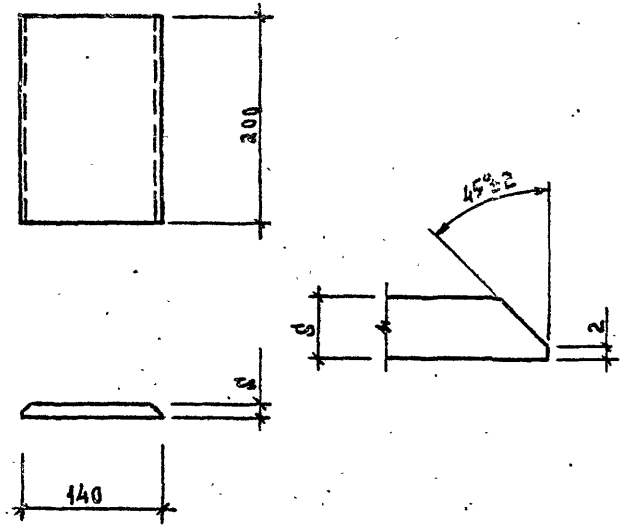

Обозначение	Марка	S, мм	Масса, кг
-015.2.0	СТ-1	12	2,64
-01	СТ-2	16	3,52

Инв.№ подл.	Подпись и дата	Взам.инв.№

		291-3-46.88	-015.2.0
Зав.ОСК	Трабуш	Стенка задняя	Стадия: РП; Масса: см. табл.; Масштаб: 1:5
Н.контр.	Смуров		Лист; Листов 1
ГИП	Смуров	Лист Б-ПН ГОСТ 19903-74* ВСт3кп2-1 ТУ14-1-3023-80	ЦНИИЭП им. Б.С.Мезенцева

Формат А4

23021-02

Альбом II v.1

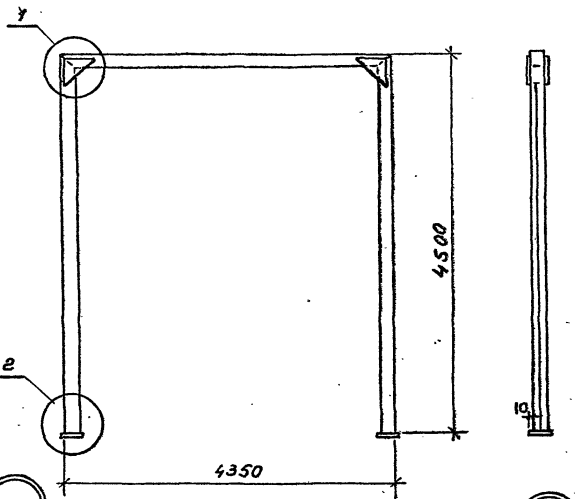

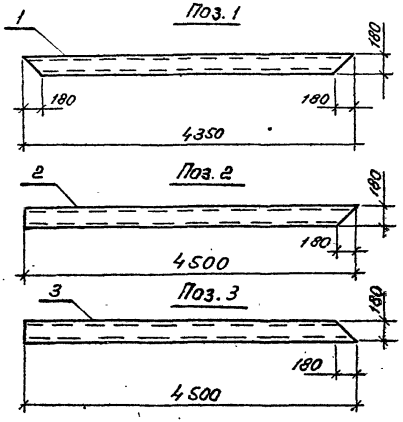

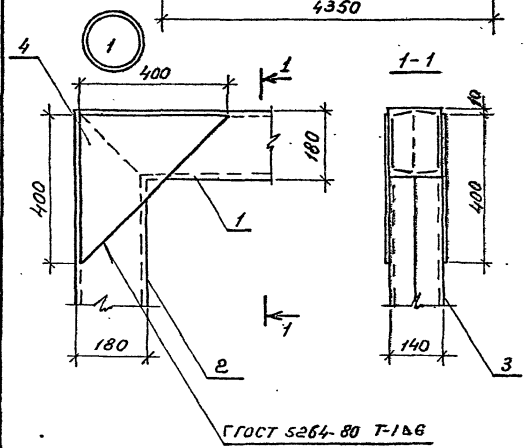

Формат	Зона	Позиц.	Обозначение	Наименование	Кол.	Примечан.
				Детали		
Б.ч.		1	-016.1.0	швеллер 18 ГОСТ 8240-72* ВСт3кп2-1ТУ14-1-3023-80	2	70,9 кг
Б.ч.		2	-016.2.0		2	73,4 кг
Б.ч.		3	-016.3.0		2	73,4 кг
Б.ч.		4	-016.4.0	Лист БПА6 ГОСТ 19903-74 ВСт3кп2-1ТУ14-1-3023-80	4	3,8 кг
Б.ч.		5	-016.5.0		2	1,5 кг

Привязан:

Инв. N

Зав. отд.	Трофуш		
Н. контр.	Смуров		
ГИП	Смуров		

291-3-46.88 -016.0.0

Рама РМ1

Стадия	Масса	Масштаб
РП	454,0	1:50 1:10
Лист	Листов: 1	

ЦНИИЭП им. Б.С. Мезенцева

Инв. N подл. | Подпись | Дата | Взам. инв. N

ф. А3 23021-02

Альбом III ч. 1

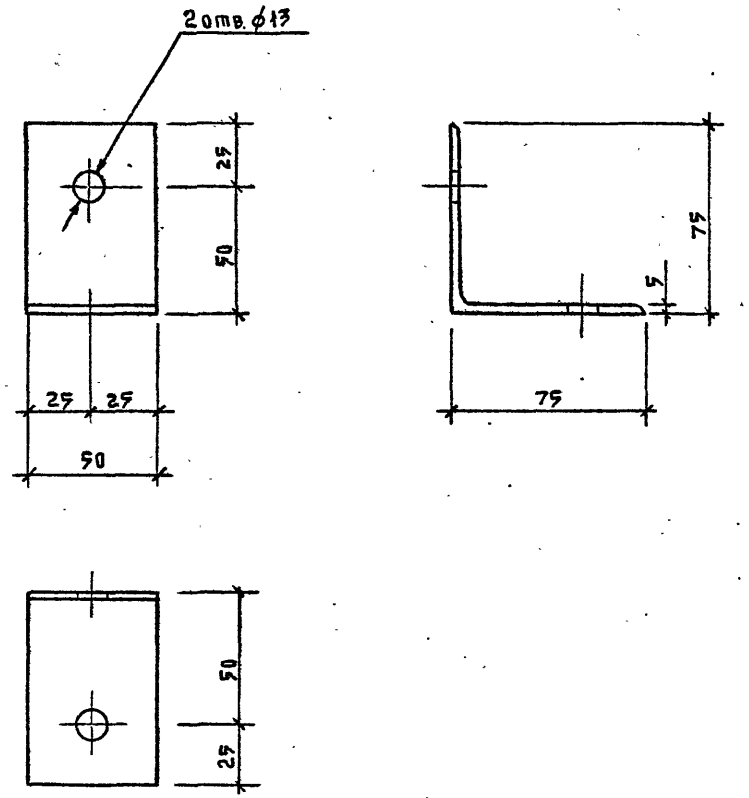

291-3-46.88			-017.0.0
Уголок опорный У0-2		Стадия: РП	Масса: 0,3	Масштаб: 1:2
		Лист	Листов 1
Зав.ОСК Травуш; Н.контр. Смуров; ГИП Смуров	Уголок $\frac{Б\ 75\times75\times5\ ГОСТ\ 8509-86}{Вст3кп2-1ТУ\ 14-1-3023-80}$	ЦНИИЭП им. Б.С.Мезенцева	

Инв.№ подл. | Подпись и дата | Взам.инв.№

Формат А4

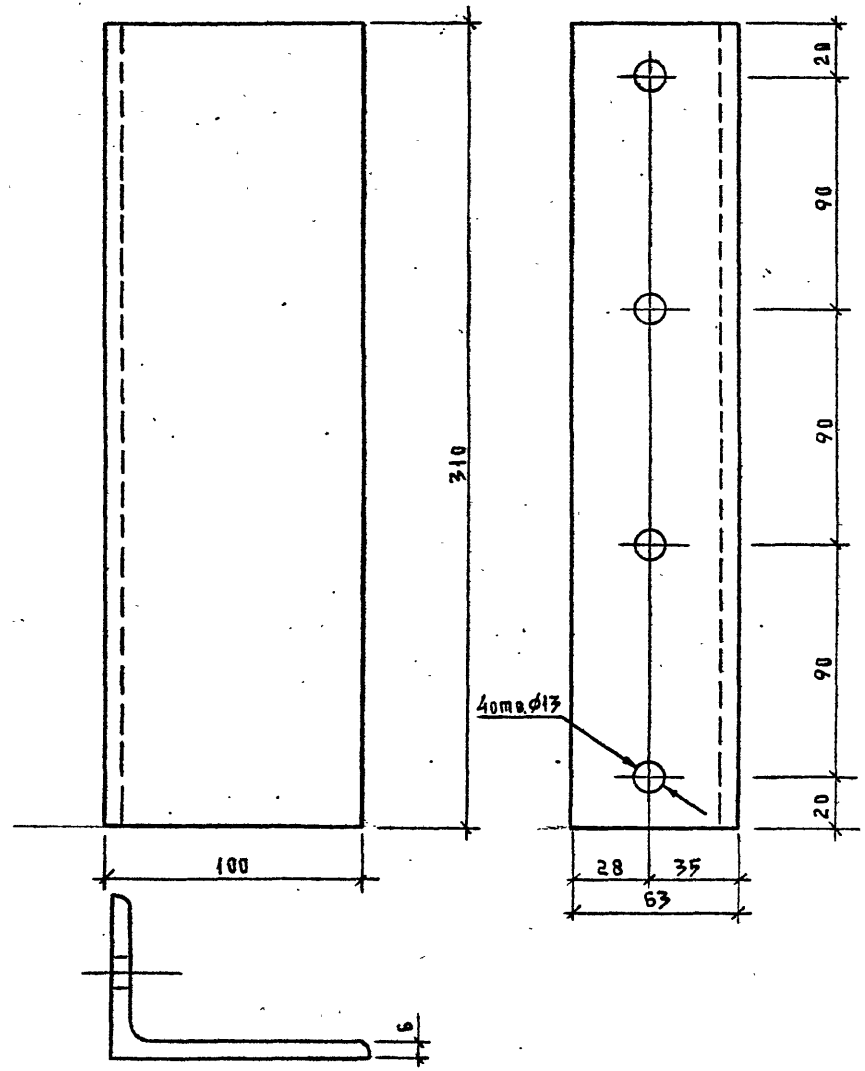

291-3-46.88			-018.0.0
Уголок опорный У0-3		Стадия: РП	Масса: 2,34	Масштаб: 1:2
		Лист	Листов 1
Зав.ОСК Травуш; Н.контр. Смуров; ГИП Смуров	Уголок $\frac{Б\ 100\times63\times6\ ГОСТ\ 8509-86}{Вст3кп2-1ТУ\ 14-1-3023-80}$	ЦНИИЭП им. Б.С.Мезенцева	

Инв.№ подл. | Подпись и дата | Взам.инв.№

Формат А4

23021-02

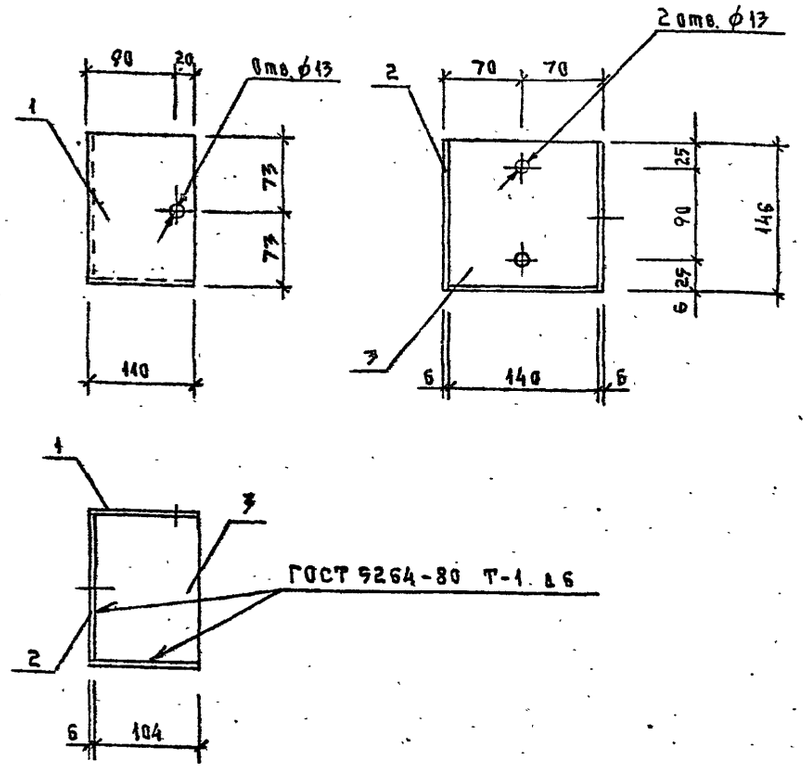

Формат	Зона	Поз.	Обозначение	Наименование	Кол.	Масса ед. кг
				Детали		
Б4		1	-019.1.0	Стенка боковая	2	0.76
Б4		2	-019.2.0	Стенка задняя	1	0.92
Б4		3	-019.3.0	Пластина опорная	1	0.73

Инв.№ подл. | Подпись и дата | Взам. инв.№

Зав. ОСК	Травуш	
Н. контр.	Смуров	
ГИП	Смуров	

291-3-46.88 -019.0.0

Карман Кр-1

Стадия	Масса	Масштаб
РП	3.17	1:5
Лист	Листов 1	

Лист БП-Н 6 ГОСТ 19903-74* 3Ст3кп2-1ТУ 14-1-3023-80

ЦНИИЭП им. Б.С. Мезенцева

Формат А4

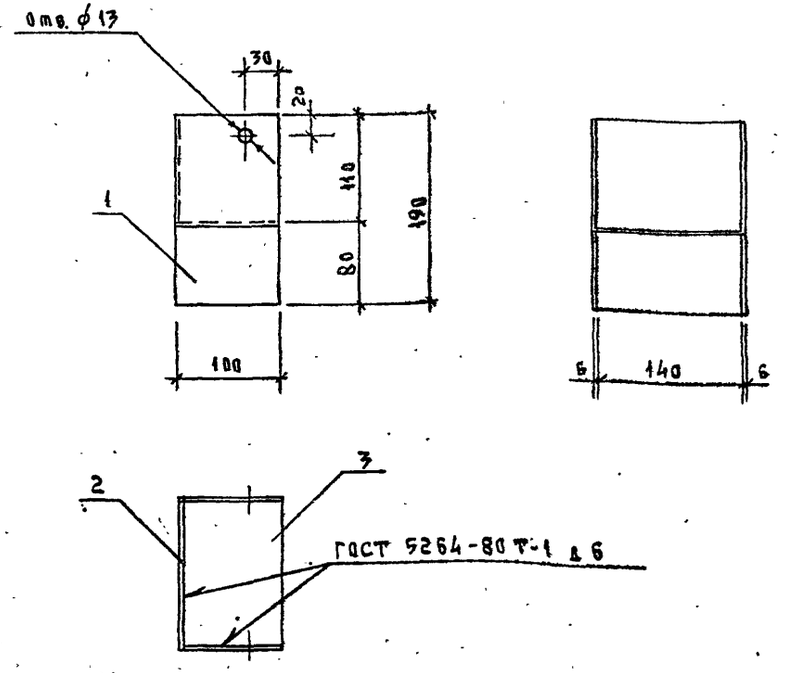

Формат	Зона	Поз.	Обозначение	Наименование	Кол.	Масса ед. кг
				Детали		
Б4		1	-020.1.0	Стенка боковая	2	0.9
Б4		2	-020.2.0	Стенка задняя	1	0.73
Б4		3	-020.3.0	Пластина опорная	1	0.66

Инв.№ подл. | Подпись и дата | Взам. инв.№

Зав. ОСК	Травуш	
Н. контр.	Смуров	
ГИП	Смуров	

291-3-46.88 -020.0.0

Башмак Бш-4

Стадия	Масса	Масштаб
РП	3.19	1:5
Лист	Листов 1	

Лист БП-Н 6 ГОСТ 19903-74* ВСт3кп2-1ТУ 14-1-3023-80

ЦНИИЭП им. Б.С. Мезенцева

Формат А4

Альбом II ч.1

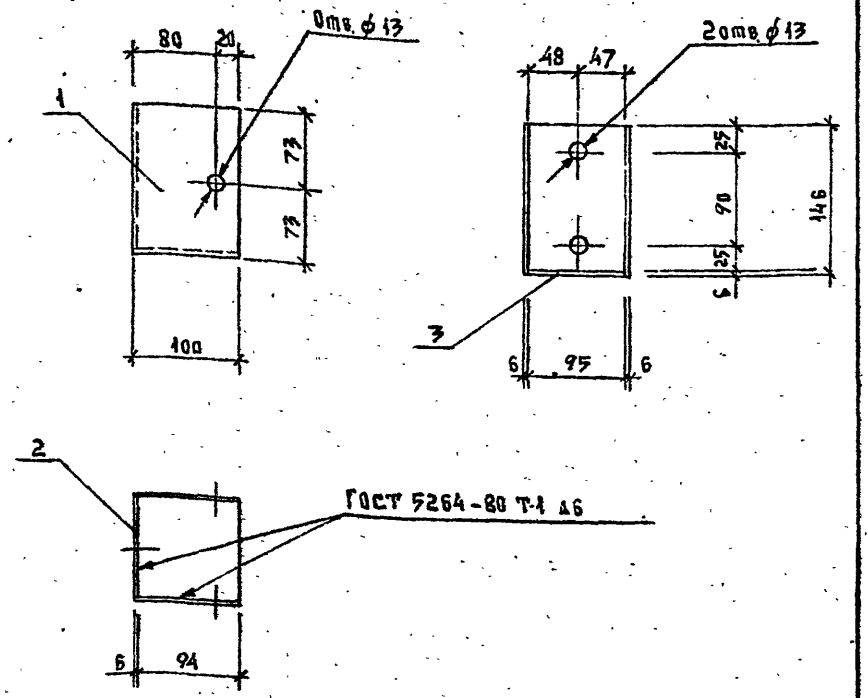

Формат	Зона	Поз.	Обозначение	Наименование	Кол.	Масса ед.кг
				Детали		
А4		1	-021.1.0	Стенка боковая	2	0,69
А4		2	-021.2.0	Стенка задняя	1	0,63
А4		3	-021.3.0	Пластина опорная	1	1,15

Инв.№ подл. | Подпись и дата | Взам.инв.№

			291-3-46.88	-021.0.0	
Зав.ОСК	Травуш		Карман Кр-2	Стадия: РП	Масса: 2,46
Н.контр.	Смуров				Масштаб: 1:5
ГИП	Смуров			Лист	Листов 1
			Лист БП Н-6 ГОСТ 19903-74* ВСт3кп2-1ТУ14-1-3023-80	ЦНИИЭП им. Б.С. Мезенцева	

Формат А4

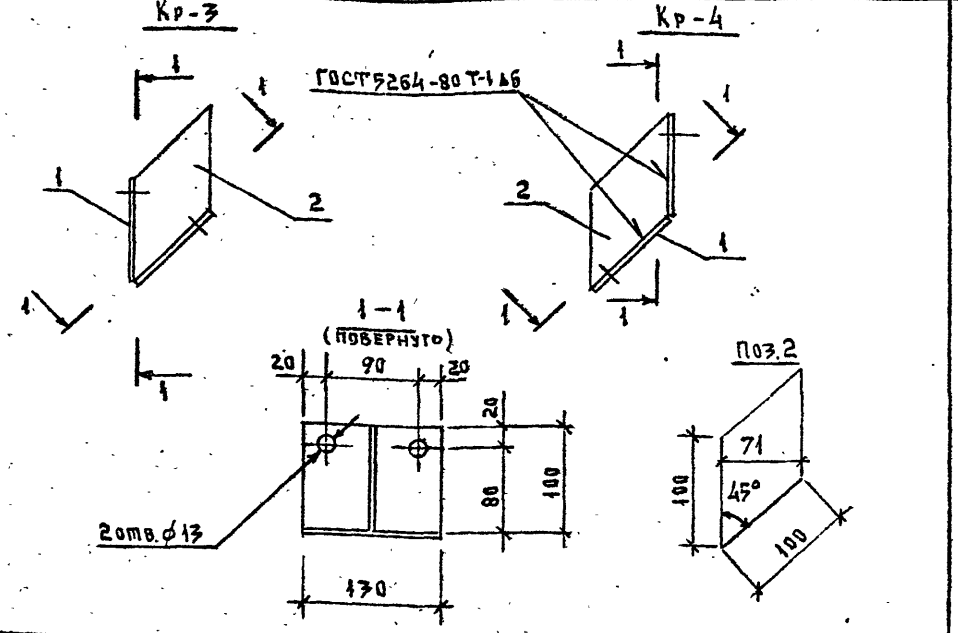

Формат	Зона	Поз.	Обозначение	Наименование	Кол.	Масса ед.кг
			-022.0.0	Кр-3, Кр-4		
				Детали		
А4		1	-022.1.0	Пластина опорная	2	0,62
А4		2	-022.2.0	Ребро	1	0,34

Инв.№ подл. | Подпись и дата | Взам.инв.№

			291-3-46.88	-022.0.0	
Зав.ОСК	Травуш		Карман Кр-3, Кр-4.	Стадия: РП	Масса: 1,78
Н.контр.	Смуров				Масштаб: 1:5
ГИП	Смуров			Лист	Листов 1
			Лист БП Н-6 ГОСТ 19903-74* ВСт3кп2-1ТУ14-1-3023-80	ЦНИИЭП им. Б.С. Мезенцева	

Формат А4

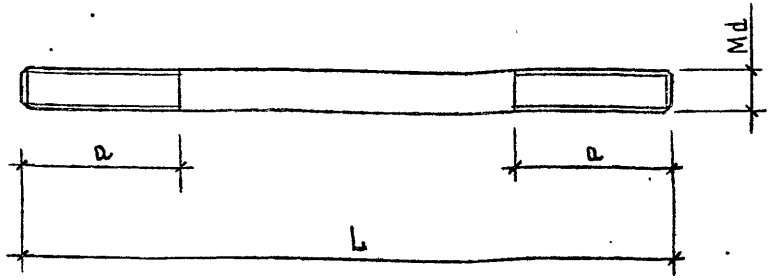

Обозначение	Марка	Размеры, мм			Масса, кг
		L	a	d	
-023.0.0	ШП-1	400	50	16	0,64
-01	ШП-2	300	100	20	0,74

Зав.ОСК	Травуш		
Н.контр	Смуров		
ГИП	Смуров		

291-3-46.88 -023.0.0

Шпилька

Стадия	Масса	Масштаб
РП	См. табл.	
Лист	Листов	

Круг ГОСТ 2590-71* ВСТ3кп2-1ТУ14-1-3023-80

ЦНИИЭП им. Б.С. Мезенцева

Формат А4

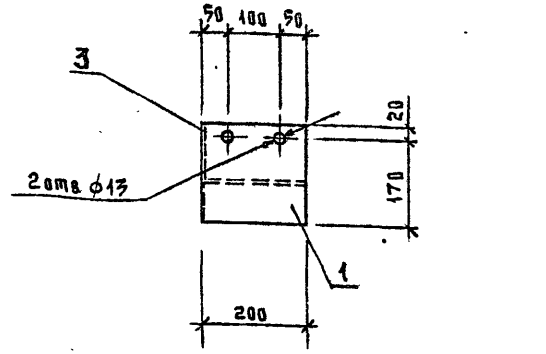

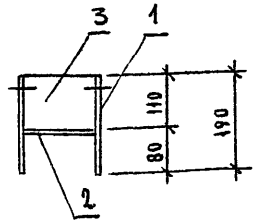

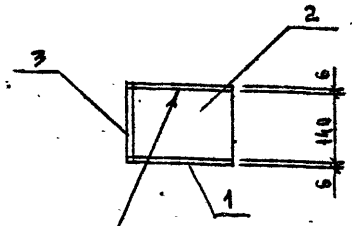

ГОСТ 5264-80-Т-1-А6

Формат	Зона	Поз.	Обозначение	Наименование	Кол.	Масса ед., кг
				Детали		
Б4		1	-024.1.0	Стенка боковая	2	1,8
Б4		2	-024.2.0	Стенка задняя	1	0,73
Б4		3	-024.3.0	Пластина опорная	1	1,32

Зав.ОСК	Травуш		
Н.контр.	Смуров		
ГИП	Смуров		

291-3-46.88 -024.0.0

Башмак Бш-3

Стадия	Масса	Масштаб
РД	3,89	1:10
Лист	Листов	

Лист БПН-6 ГОСТ 19903-74* ВСТ3кп2-1ТУ14-1-3023-80

ЦНИИЭП им. Б.С. Мезенцева

Формат А4

23021-02

Альбом III ч. 1

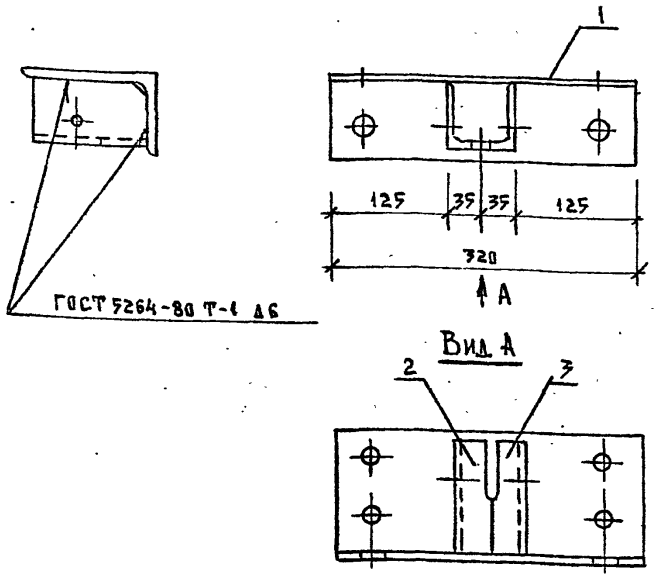

Формат	Зона	Поз.	Обозначение	Наименование	Кол.	Единиц. масса, кг
				Детали		
А4		1	-025.1.0	База Б-1	1	5,6
А4		2	-025.2.0	Уголок опорный У01т	1	1,0
А4		3	-01	Уголок опорный У01н	1	1,0

Взам. инв. №

Подпись и дата

Инв. № подл.

291-3-46.88 -025.0.0

Фасонка узловая ФУ-1	Стадия	Масса	Масштаб
	РП	7,6	1:5
	Лист	Листов 1	

Зав. ОСК Травуш
Н. контр. Смуров
ГИП Смуров

ЦНИИЭП им. Б.С. Мезенцева

Формат А4

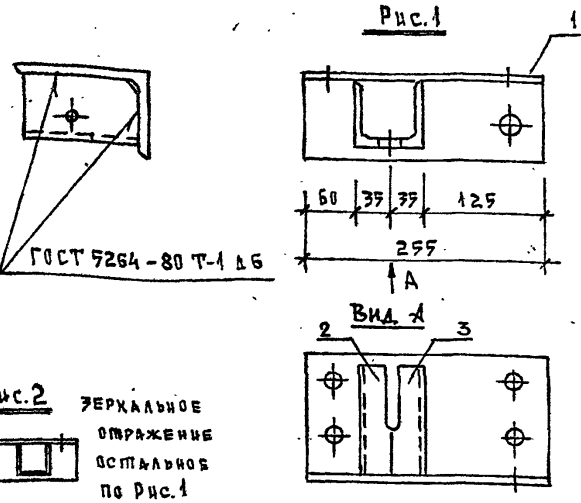

Рис.2 Зеркальное отражение остальное по Рис.1

Формат	Зона	Поз.	Обозначение	Наименование	Кол.	Единиц. масса, кг
			-026.0.0	026.0.0		ФУ-2
				Детали		
А4		1	-025.1.0 -01	База Б-2	1	4,5
А4		2	-025.2.0	Уголок опорный У01т	1	1,0
А4		3	-01	Уголок опорный У01н	1	1,0
			-026.0.0 -01	026.0.0-01		ФУ-3
				Детали		
А4		1	-025.1.0 -02	База Б-3	1	4,5
А4		2	-025.2.0	Уголок опорный У01т	1	1,0
А4		3	-01	Уголок опорный У01н	1	1,0

Взам. инв. №

Подпись и дата

Инв. № подл.

291-3-46.88 -026.0.0

Фасонка узловая ФУ-2, ФУ-3	Стадия	Масса	Масштаб
	РП	6,5	1:5
	Лист	Листов 1	

Зав. ОСК Травуш
Н. контр. Смуров
ГИП Смуров

ЦНИИЭП им. Б.С. Мезенцева

Формат А4

23021-02

Альбом III ч.1

Зеркальное отражение остальное по рис. 2

Рис.1

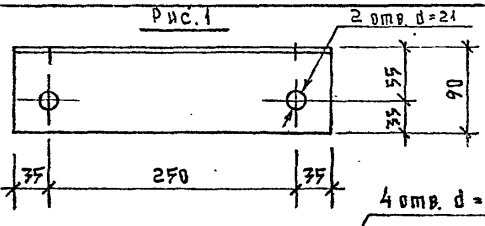

Рис.3

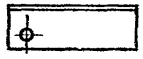

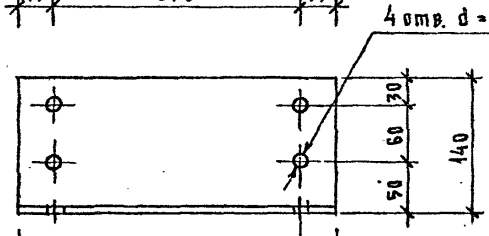

Рис.2

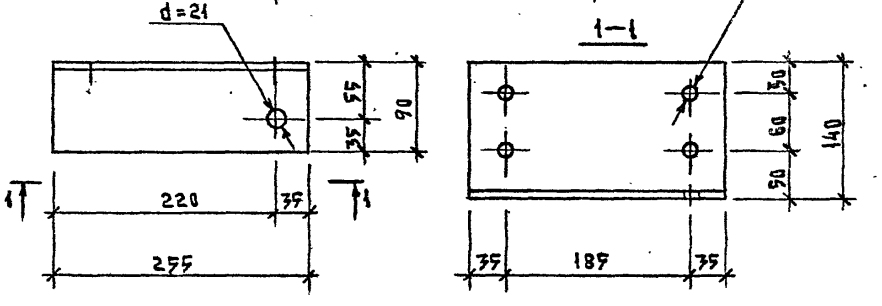

Обозначение	Наименование	Рис.	Масса кг	Примеч.
-025.1.0	База Б-1	1	5.5	
-01	База Б-2	2	4.5	
-02	База Б-3	3	4.5	

Взам. инв. №

Подпись и дата

Инв. № подл.

291-3-46.88 -025.1.0

Зав. ОСК	Травуш		
Н. контр.	Смуров		
ГИП	Смуров		

База Б-1, Б-2, Б-3

Стадия	Масса	Масштаб
РП	см. табл.	1:5
Лист	Листов 1	

Уголок $\frac{B140\times90\times10\ ГОСТ\ 8510-86}{ВСт3кп2-1\ ТУ-14-1-3023-80}$

ЦНИИЭП им. Б.С. Мезенцева

Формат А4

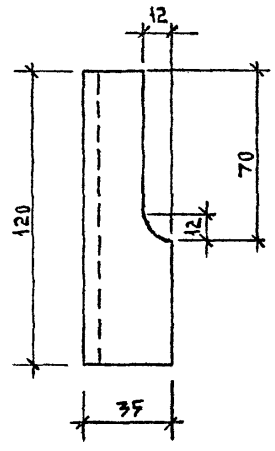

Рис.1

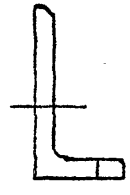

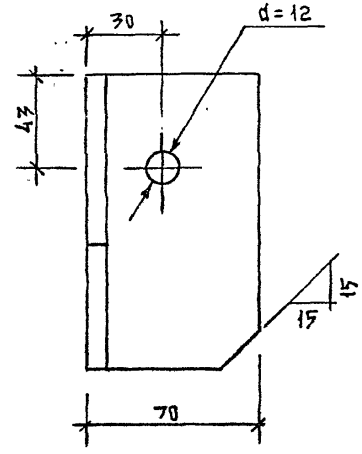

Рис.2 Зеркальное отражение остальное по рис.1



Обозначение	Наименование	Рис.		Примеч.
-025.2.0	Уголок опорный У01т	1		
-01	Уголок опорный У01н	2		

Взам. инв. №

Подпись и дата

Инв. № подл.

291-3-46.88 -025.2.0

Зав. ОСК	Травуш		
Н. контр.	Смуров		
ГИП	Смуров		

Уголок У01т/н

Стадия	Масса	Масштаб
РП	1,0	1:2
Лист	Листов 1	

Уголок $\frac{B\ 70\times70\times8\ ГОСТ\ 8509-86}{ВСт3\ кп2-1\ ТУ-14-1-3023-80}$

ЦНИИЭП им. Б.С. Мезенцева

Формат А4

23021-02

Альбом III ч 1

Рис. 1

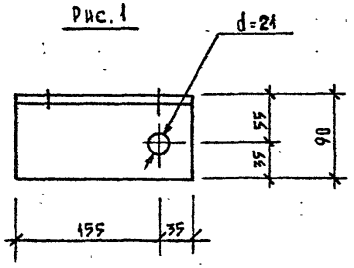

Зеркальное отражение остальное по Рис.1

Рис. 2

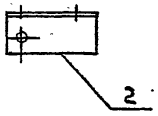

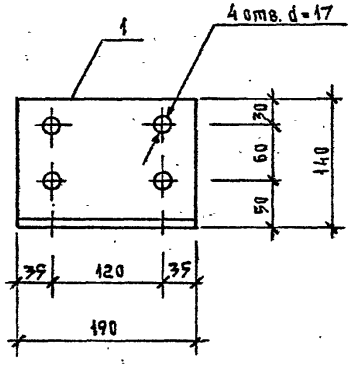

Формат	Зона	Поз.	Обозначение	Наименование	Кол.	Примеч.
			-027.0.0	ФУ-4		Рис.1
А4			-027.0.0	База Б-4		
			-027.0.0 01	ФУ-5		Рис.2
А4			-027.0.0 01	База Б-5		

Взам. инв. № | Подпись и дата | Инв. № подл.

Зав. ОСК	Травуш		
Н. контр.	Смуров		
ГИП	Смуров		

291-3-46.88 — 027.0.0

Фасонка узловая ФУ-4, ФУ-5

Стадия	Масса	Масштаб
РП	3,3	1:5
Лист	Листов 1	

Уголок $\frac{\text{BL}140\times90\times10\ \text{ГОСТ}\ 8510-72^*}{\text{В Ст3 кп2-1 ТУ}\ 14-1-8028-80}$

ЦНИИЭП им. Б.С. Мезенцева

Формат А4

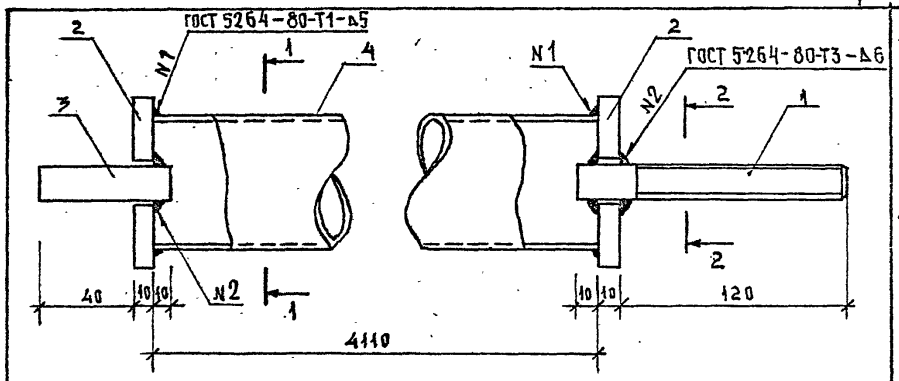

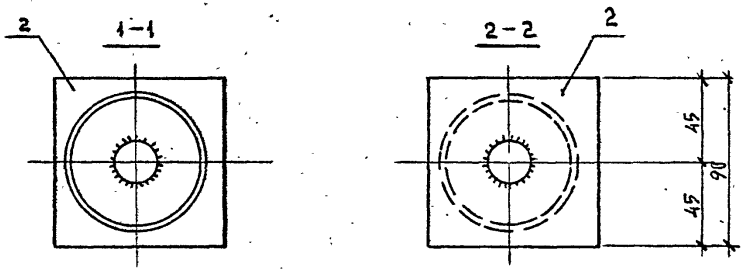

Формат	Зона	Поз.	Обозначение	Наименование	Кол.	Единич. масса, кг
				Деталь		
А4		1	-028.1.0	Стержень нарезной	1	0,39
А4		2	-028.2.0 01	Шайба ШИ-2	2	0,64
Б4		3	-028.3.0	Круг $\frac{\text{В 20 ГОСТ 2590-71*}}{\text{В.Ст3 кп2-1 ТУ 14-1-3023-80}}$ ℓ=60	1	0,19
Б4		4	-028.4.0	Труба $\frac{70\times4\ \text{ГОСТ 8732-78*}}{\text{В.Ст3 кп2 ГОСТ 10705-80}}$ ℓ=4110	1	28,8

Взам. инв. № | Подпись и дата | Инв. № подл.

Зав. ОСК	Травуш		
Н. контр.	Смуров		
ГИП	Смуров		

291-3-46.88 — 028.0.0

Стойка Ст-1

Стадия	Масса	Масштаб
РП	30,0	1:2,5
Лист	Листов 1	

ЦНИИЭП им. Б.С. Мезенцева

Формат А4

23021-02

Альбом III ч. 1

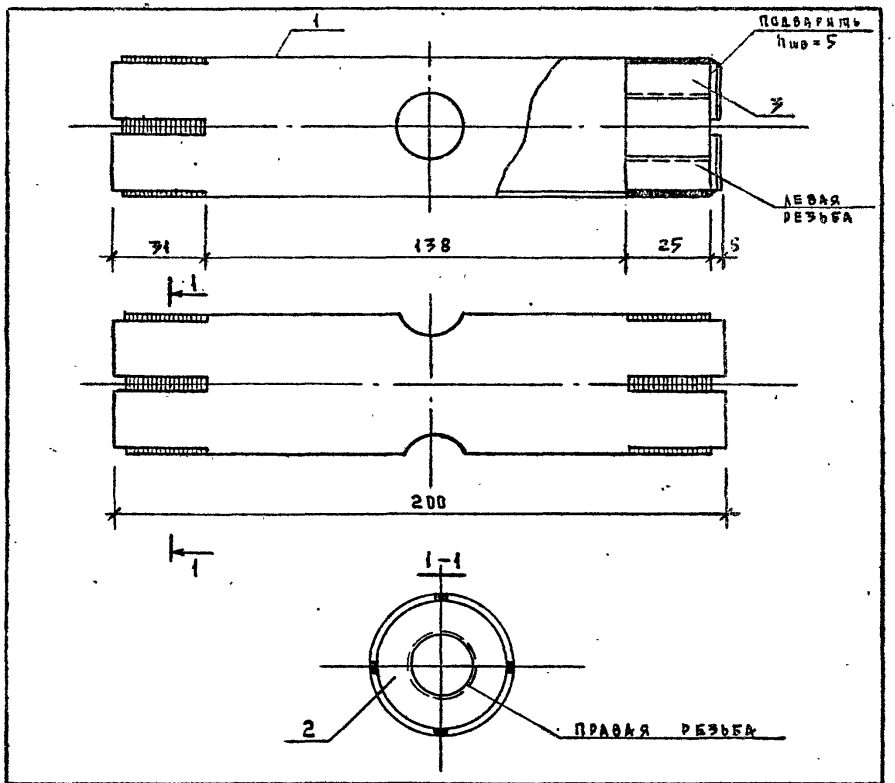

Формат	Зона	Поз.	Обозначение	Наименование	Кол.	Единич. масса, кг
				Детали		
А4		1	-029.1.0	Корпус муфты	1	0,81
А4		2	-029.2.0	Гайка Г-1п	1	0,2
А4		3	-01	Гайка Г-1л	1	0,2

Инв. № подл. | Подпись и дата | Взам. инв. №

			291-3-46.88 -029.0.0			
			Муфта стяжная М-1	Стадия: РП	Масса: 1,2	Масштаб: 1:1,5
Зав. ОСК	Трабуш			Лист	Листов 1	
Н. контр.	Смуров			ЦНИИЭП им. Б.С. Мезенцева		
ГИП	Смуров					

Формат А4

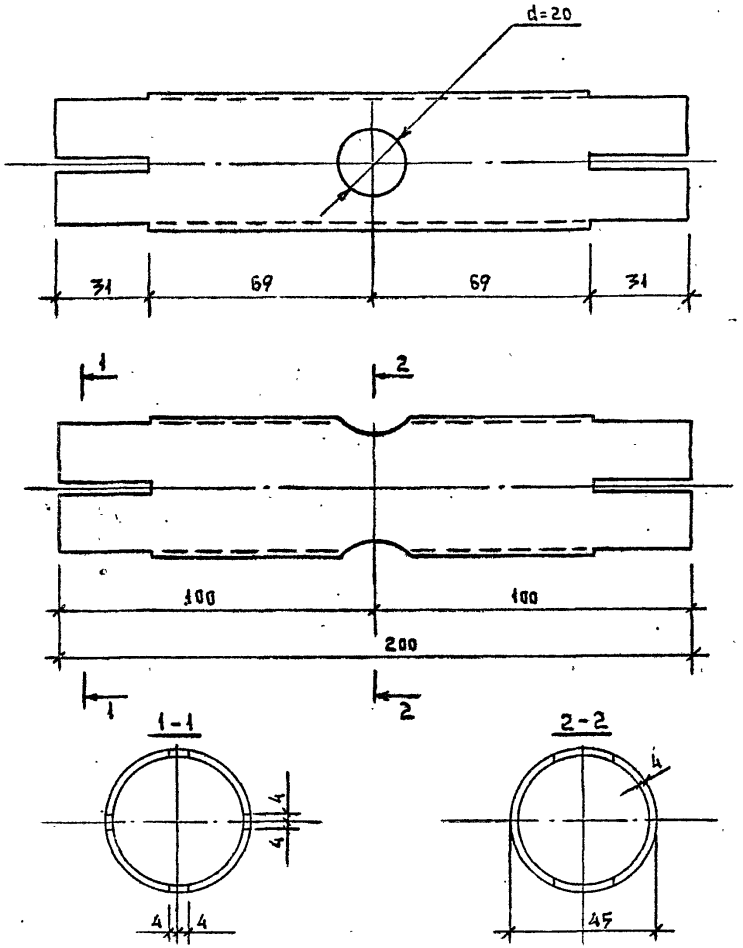

Инв. № подл. | Подпись и дата | Взам. инв. №

			291-3-46.88 -029.1.0			
			Корпус муфты	Стадия: РП	Масса: 0,81	Масштаб: 1:1,5
Зав. ОСК	Трабуш			Лист	Листов 1	
Н. контр.	Смуров		Труба 45×4 ГОСТ 8732-71* / В ст3 кп2 ГОСТ 10705-80	ЦНИИЭП им. Б.С. Мезенцева		
ГИП	Смуров					

Формат А4

23021-02

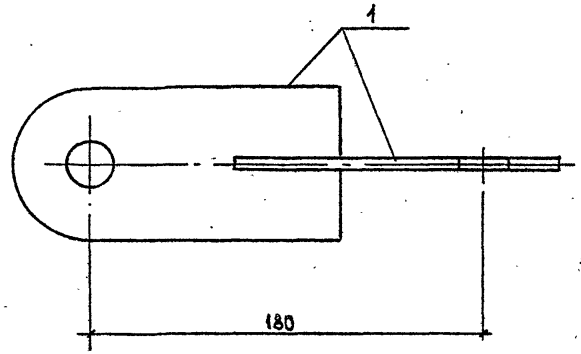

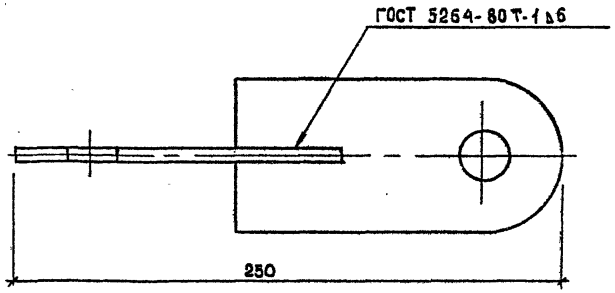

Формат	Зона	Поз.	Обозначение	Наименование	Кол.	Примеч.
				Детали		
А4		1	- 030.1.0	Серьга С-1	2	

291-3-46.88 - 030.0.0

Зав. отд.	Трабуш		
Н. контр.	Стуров		
ГИП	Стуров		

Шарнир

Стадия	Масса	Масштаб
Р	1,0	1:2
Лист	Листов 1	

ЦНИИЭП им. Б.С. Мезенцева

Формат А4

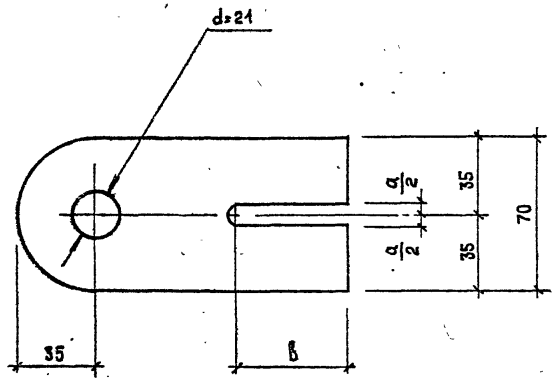

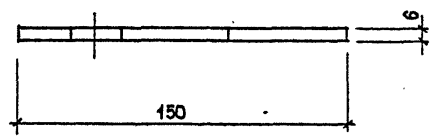

Обозначение	Наименование	а, мм	в, мм	Примечание
- 030.1.0	Серьга С-1	7	25	
- 01	Серьга С-2	21	50	

291-3-46.88 - 030.1.0

Зав. отд.	Трабуш		
Н. контр.	Стуров		
ГИП	Стуров		

Серьга С-1; С-2

Стадия	Масса	Масштаб
РП	0,5	1:2
Лист	Листов 1	

Лист 6-ПН-6 ГОСТ 19903-74*
Ст3кп2 ТУ-14-1-3023-80

ЦНИИЭП им. Б.С. Мезенцева

Формат А4

23021-02

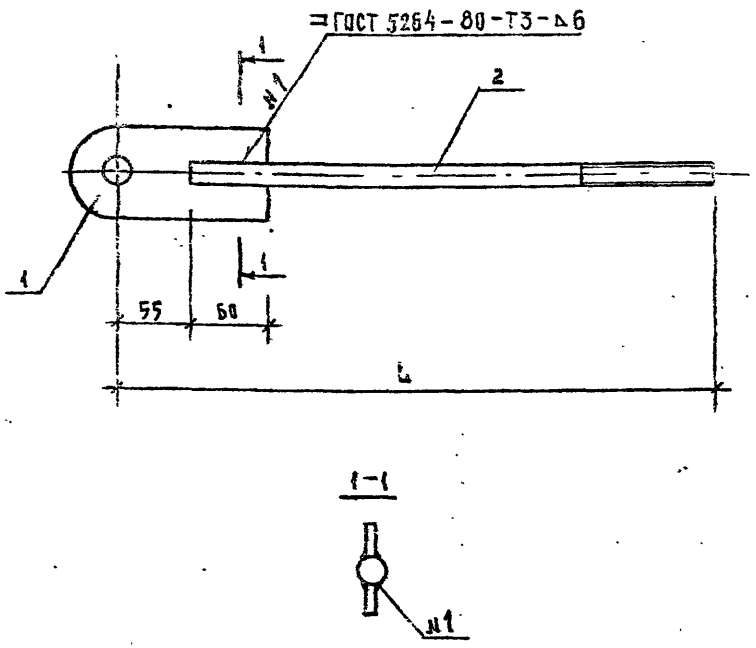

Обозначение	Наименование	L, мм	Масса, кг	Примечание
-031.0.0	Раскос Р-1	400	1,35	
-01	—"— Р-2	4990	12,83	
-02	—"— Р-3	4215	10,78	
-03	—"— Р-4	4695	11,96	

Зав. ОСК	Травуш		
Н. контр.	Смуров		
ГИП	Смуров		

291-3-46.88 -031.0.0 СБ

Раскос. Сборочный чертеж

Стадия	Масса	Масштаб
РП	См. табл.	1:4
Лист	Листов 1	

ЦНИИЭП им. Б.С. Мезенцева

Формат А4

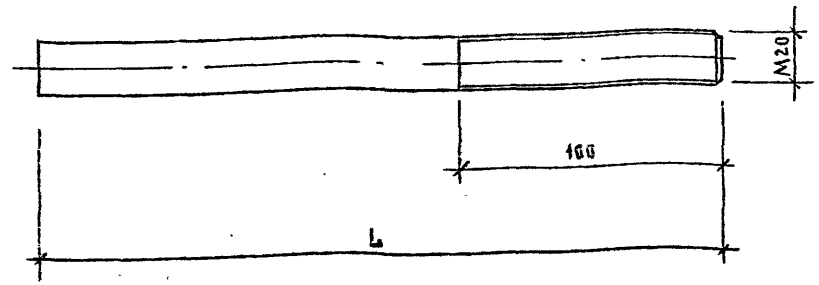

Обозначение	Наименование	L, мм	Масса, кг	Примечание
-031.1.0	Тяж Т-1	349	0,85	Резьба левая
-01	—"— Т-2	4935	12,2	Резьба правая
-02	—"— Т-3	4160	10,28	То же
-03	—"— Т-4	4640	11,46	То же

Зав. ОСК	Травуш		
Н. контр.	Смуров		
ГИП	Смуров		

291-3-46.88 -031.1.0

Тяж Т-1...Т-4

Стадия	Масса	Масштаб
РП	См. табл.	
Лист	Листов 1	

Круг В 20 ГОСТ 2590-71* / Вст3кп2-1ТУ-14-1-3023-80

ЦНИИЭП им. Б.С. Мезенцева

Формат А4

Альбом Л ч.1

Формат	Зона	Поз.	Обозначение	Наименование	Кол.	Примеч.
				Документация		
А4			-031.0.0 СБ	Сборочный чертеж		
				Детали		
А4		1	-030.1.0-01	Серьга С-2	1	
			Переменные данные для исполнений:			
			-031.0.0	Р-1		
				Детали		
А4		2	-031.1.0	Тяж Т-1	1	
			-031.0.0-01	Р-2		
				Детали		
А4		2	-031.1.0-01	Тяж Т-1	1	
			-031.0.0-02	Р-3		
				Детали		
А4		2	-031.1.0-02	Тяж Т-3	1	
			-031.0.0-03	Р-4		
				Детали		
А4		2	-031.1.0-03	Тяж Т-4	1	

Инв. № подл. | Подпись и дата | Взам. инв. №

Зав. ОСК	Травуш		
Н.контр.	Стыров		
ГИП	Стыров		

291-3-46.88 - 031.0.0

Раскос Р1... Р4

Стадия	Лист	Листов
РП		1

ЦНИИЭП им. Б.С. Мезенцева

Формат А4

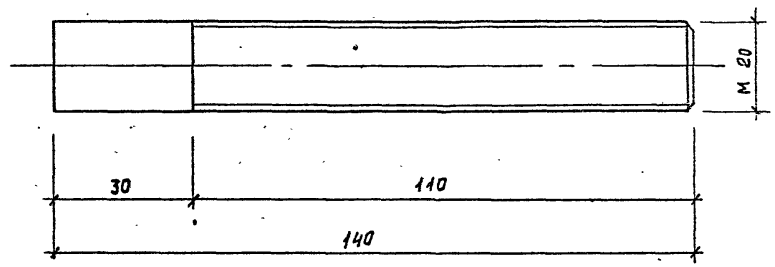

Инв. № подл. | Подпись и дата | Взам. инв. №

Зав. ОСК	Травуш		
Н.контр.	Стыров		
ГИП	Стыров		

291-3-46.88 - 028.1.0

Стержень нарезной

Стадия	Масса	Масштаб
РП	0.35	1:1
Лист	Листов 1	

Круг В d20 ГОСТ 2590-71* / В СТ3 кп-2-1 ТУ14-1-3023-80

ЦНИИЭП им. Б.С. Мезенцева

Формат А4

23021-02

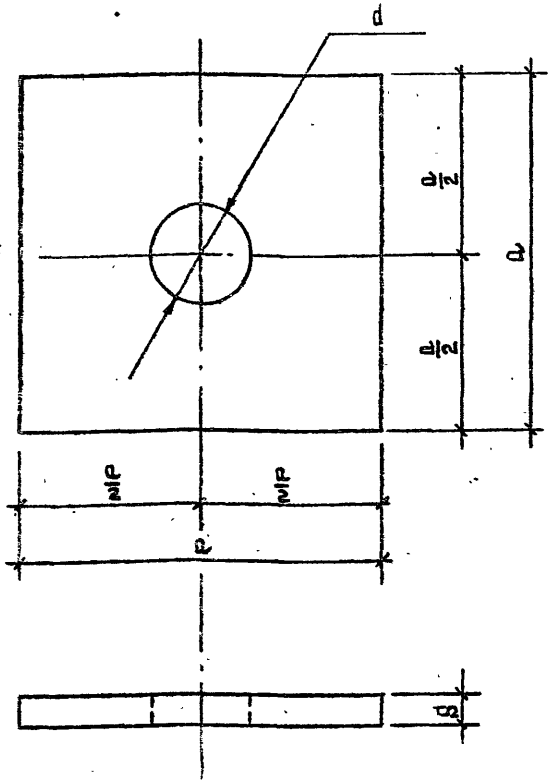

Обозначение	Наименование	Габаритные размеры, мм a	d	δ	Масса, кг	Примечание
-028.2.0	Шайба Ш-1	60	17	6	0.17	
-01	Шайба Ш-2	90	21	10	0.64	

Зав. ОСК	Травуш		
Н. контр.	Смуров		
ГИП	Смуров		

291-3-46.88 -028.2.0

Шайба Ш-1; Ш-2

Стадия	Масса	Масштаб
РП	см. табл.	
Лист	Листов 1	

Лист Б-ПН ГОСТ 19903-74*
Вст3кп2-1 ТУ-14-1-3023-80

ЦНИИЭП им. Б.С. Мезенцева

Формат А4

Инв. № подл. | Подпись и дата | Взам. инв. №

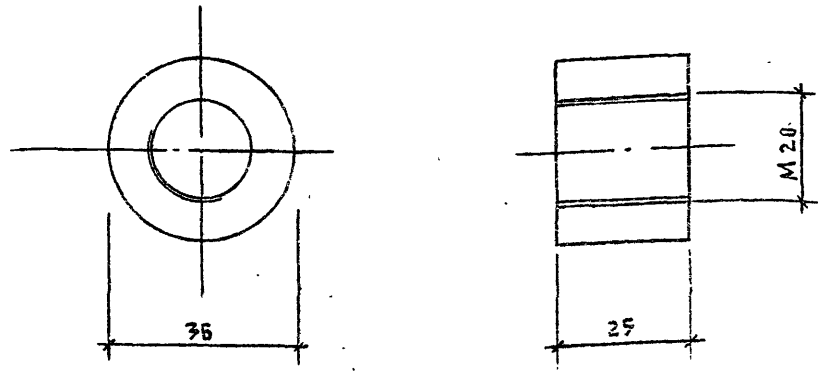

Обозначение	Наименование	Резьба	Примечание
-029.2.0	Гайка Г-1П	правая	
-01	Гайка Г-1А	левая	

Зав. ОСК	Травуш		
Н. контр.	Смуров		
ГИП	Смуров		

291-3-46.88 -029.2.0

Гайка Г-1П, Г-1А

Стадия	Масса	Масштаб
РП	0,2	1:1
Лист	Листов 1	

Круг Вд-36 ГОСТ 2590-71*
Вст3кп2-1 ТУ-14-1-3023-80

ЦНИИЭП им. Б.С. Мезенцева

Формат А4

Инв. № подл. | Подпись и дата | Взам. инв. №

Альбом II ч.1

Формат	Зона	Поз.	Обозначение	Наименование	Кол.	Примеч.
				Документация		
			-000.0.0 ТУ	Технические условия		
				Детали		
А4		1	-032.1.0	Вкладыш	1	
А3		2	-032.2.0	Балка	1	
Б4		3	-032.3.0	Нагель ф10 АI ГОСТ 5781-82 L=100	2	

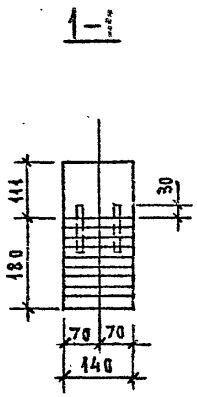

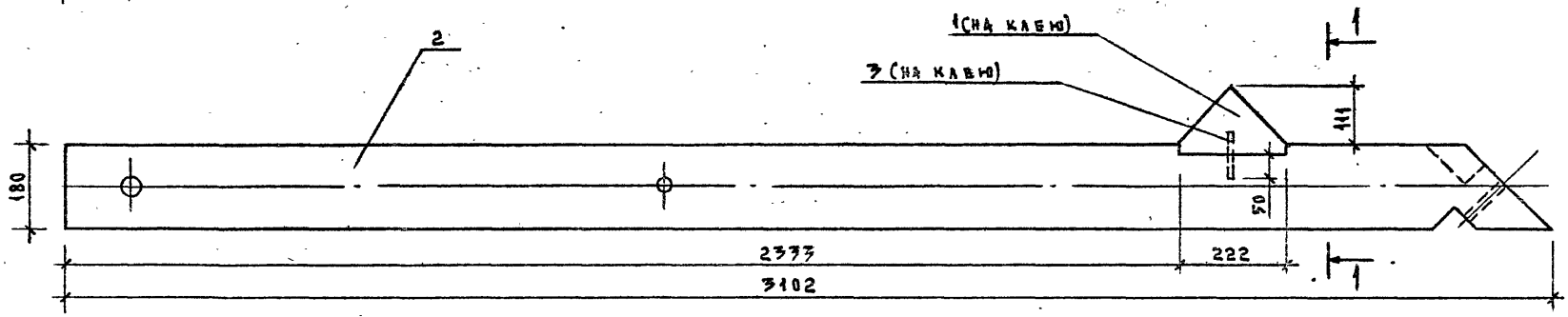

Нач.маст.	Михалев	
Н.контр.	Комарова	
Гл.инж.м.	Леонтьев	
ГАП	Куликов	
ГИП	Леонтьев	
ГИП	Замедихина	
Ст.инж.	Алексеева	

291-3-46.88 -032.0.0

Опора мостика ОМД1

Стадия	Масса	Масштаб
РП	56.98	1:10
Лист	Листов 1	

ЦНИИЭП им. Б.С. Мезенцева

Инв.№ подл. | Подпись и дата | Взам. инв.№

Формат А3

23021-02

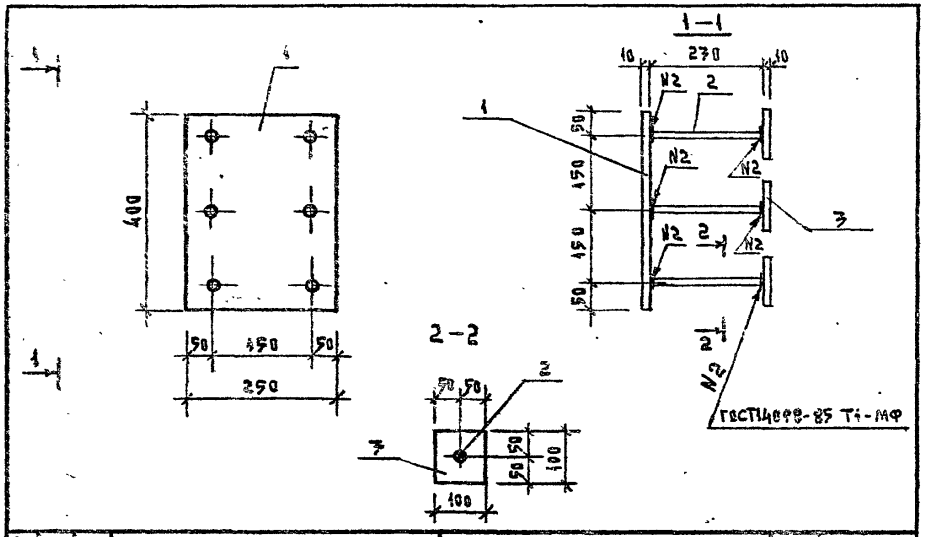

Формат	Зона	Поз.	Обозначение	Наименование	Кол.	Примеч.
				Документация		
			–000.0.0 ТУ	Технические условия		
				Детали		Масса ед. кг
Б4		1	–037.1.0	Лист 10 ГОСТ 19903-74 / ВСт3пс 6-1 ГОСТ 14637-79 250×400	1	10.00
Б4		2	–037.2.0	⌀12 А III ГОСТ 5781-82 L=230	6	0.205
Б4		3	–037.3.0	Лист 10 ГОСТ 19903-74 / ВСт3пс 6-1 ГОСТ 14637-79 100×100	5	1.00

				291-3-46.88		–037.0.0
Нач.маст.	Михалев			Деталь закладная ЗД8	Стадия: РП	Масса: 17,23	Масштаб: 1:10
Н.контр.	Комарова				Лист	Листов 1
Гл.инж.м.	Леонтьев				ЦНИИЭП им. Б.С. Мезенцева	
ГАП	Куликов					
ГИП	Леонтьев					
ГИП	Зимелихина					
Вед.инж.	Дейнеко					

Инв.№ подл. | Подпись и дата | Взам.инв.№

Формат А4

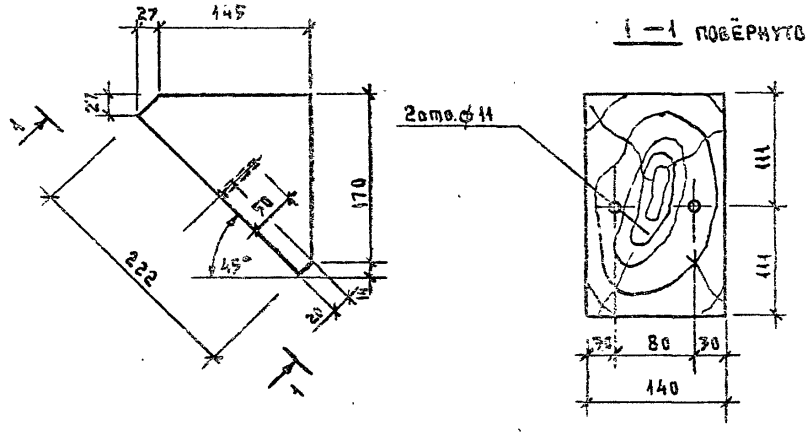

				291-3-46.88		–032.1.0
Нач.маст.	Михалев			Вкладыш	Стадия: РП	Масса: 6,75	Масштаб: 1:5
Н.контр.	Комарова				Лист	Листов 1
Гл.инж.м.	Леонтьев				ЦНИИЭП им. Б.С. Мезенцева	
ГАП	Куликов					
ГИП	Леонтьев					
ГИП	Зимелихина			Брус 2×8 – 140×222 ГОСТ 9463-72		
Вед.инж.	Дейнеко					

Инв.№ подл. | Подпись и дата | Взам.инв.№

Формат А4

Альбом II ч.1

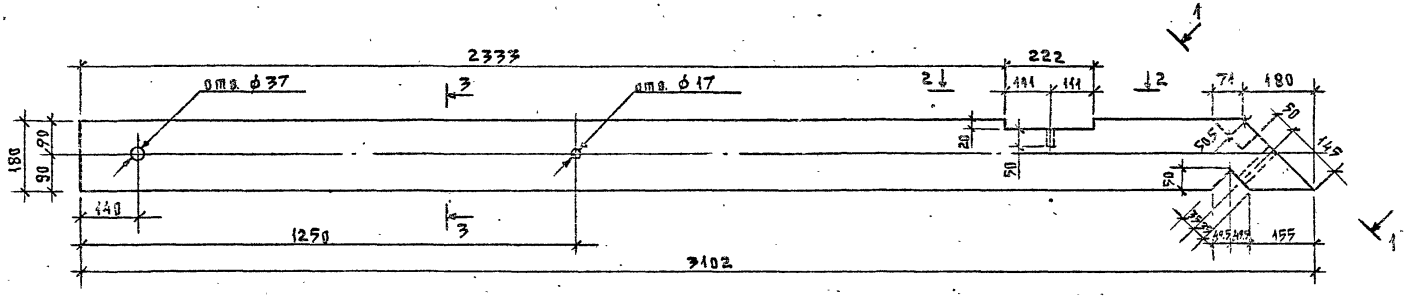

1—1 повёрнуто

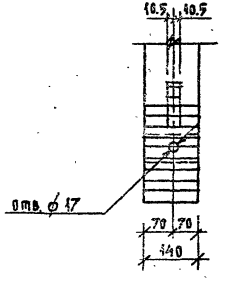

2—2

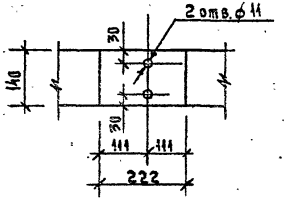

3—3

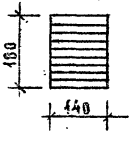

см. 000.0.0 ТЧ

		231-3-46.88	-072.2.0
Нач.маст	Михалев	Балка	Стадия: РП; Масса: 50,11; Масштаб: 1:10
Н.контр.	Комарова		
Гл.инж.м.	Леонтьев		
ГАП	Куликов		Лист; Листов 1
ГИП	Леонтьев		
ГИП	Зимелихина	Пакет-Б х 140 х 180	ЦНИИЭП им. Б.С.Мезенцева
Ст.инж.	Алексеева		

Инв.№ подл. | Подпись и дата | Взам.инв.№

Формат А3

23021-02

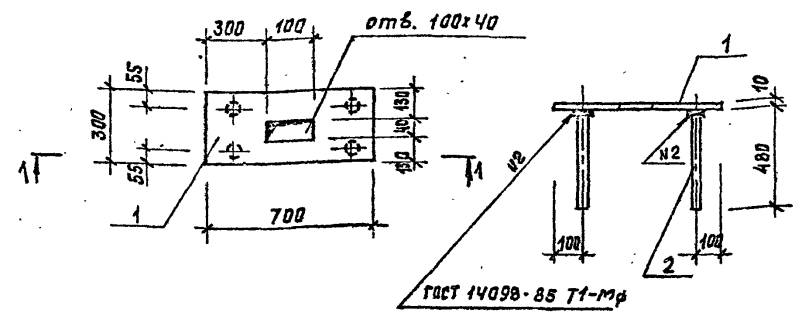

Формат	Зона	Поз.	Обозначение	Наименование	Кол.	Примеч
				Документация		
			-000.0.0 ТУ	Технические условия		
				Детали:		Масса ед, кг
Б.Ч		1	-033.1.0	Лист 10 ГОСТ 19903-74 ВСт3кп2 ГОСТ 14637-79 300х700	1	16.49
Б.Ч		2	-033.1.0	ф12АIII ГОСТ 5781-82 L=420	4	0.43

Инв. № подл. | Подпись и дата | Взам. инв. №

			291-3-46.88	-033.0.0		
Нач. т	Михалев		Деталь закладная ЗД1	Стадия	Масса	Масштаб
Н.контр.	Катарова			РП	18.20	1:20
Гл. инж. т.	Леонтьев			Лист	Листов 1	
ГАП	Куликов					
ГИП	Леонтьев			ЦНИИЭП им. Б.С. Мезенцева		
ГИП	Зителихина					
Вед. инж.	Дейнека					

Формат А4

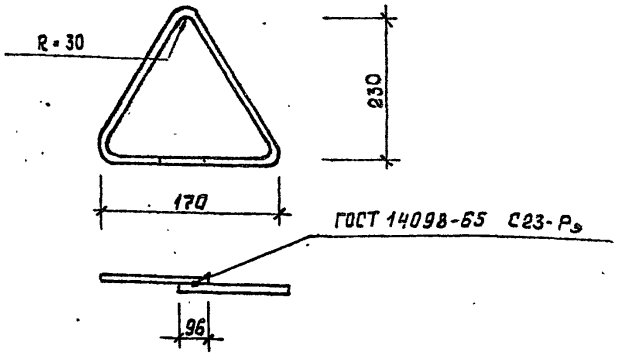

Длина развертки L=770

Инв. № подл. | Подпись и дата | Взам. инв. №

			291-3-46.88	-034.0.0		
Нач. т.	Михалев		Деталь закладная ЗД2	Стадия	Масса	Масштаб
Н.контр.	Катарова			РП	0.64	1:5
Гл. инж. т.	Леонтьев			Лист	Листов 1	
ГАП	Куликов					
ГИП	Леонтьев			ЦНИИЭП им. Б.С. Мезенцева		
ГИП	Зителихина					
Вед. инж.	Дейнека		ф12АI ГОСТ 5781-82			

Формат А4

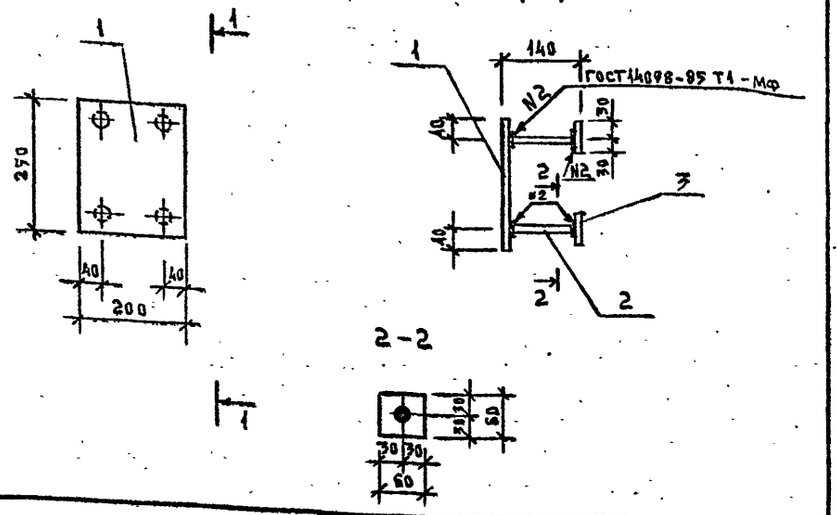

Формат	Зона	Поз.	Обозначение	Наименование	Кол.	Примеч.
				Документация		
			-000.0.0 ТУ	Технические условия		
				Детали		Масса ед. кг
Б4		1	-035.1.0	Лист 8 ГОСТ 19903-74 / Вст3кп2 ГОСТ 14637-79 200×250	1	3.75
Б4		2	-035.2.0	ф8 А III ГОСТ 5781-82 L=124	4	0.049
Б4		3	-035.3.0	Лист 8 ГОСТ 19903-74 / Вст3кп2 ГОСТ 14637-79 60×60	4	0.29

Нач.маст.	Михалев		
Н.контр.	Комарова		
Гл.инж.м.	Леонтьев		
ГАП	Куликов		
ГИП	Леонтьев		
ГИП	Зимелихина		
Вед.инж.	Дейнеко		

291-3-46.88 — -035.0.0

Деталь закладная 3Д3

Стадия	Масса	Масштаб
РП	9,14	1:10
Лист	Листов 1	

ЦНИИЭП им. Б.С. Мезенцева

Формат А4

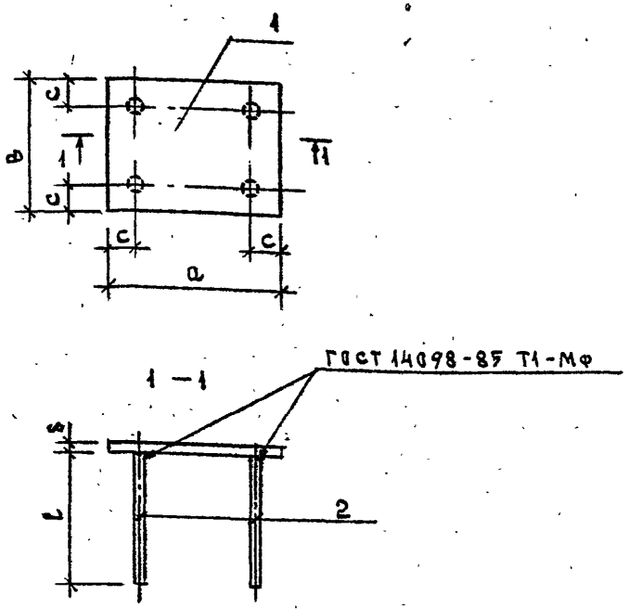

Обозначение	Марка	Размеры a	в	δ	с	l	Масса кг
-036.0.0	3Д4	130	130	8	30	250	1.28
-01	3Д5	250	300	8	50	240	5.09
-02	3Д6	200	300	8	50	240	4.15
-03	3Д7	240	240	10	40	420	5.99

Нач.маст.	Михалев		
Н.контр.	Комарова		
Гл.инж.м.	Леонтьев		
ГАП	Куликов		
ГИП	Леонтьев		
ГИП	Зимелихина		
Вед.инж.	Дейнеко		
Ст.инж.	Алексеева		

291-3-46.88 — -036.0.0 СБ.

Деталь закладная 3Д4÷3Д7

Стадия	Масса	Масштаб
РП	см. табл.	
Лист	Листов 1	

ЦНИИЭП им. Б.С. Мезенцева

Формат А4

23021-02

Формат	Зона	Поз.	Обозначение	Наименование	Кол.	Примеч.
				Документация		
А4			-036.0.0 СБ	Сборочный чертеж		
			-000.00 ТУ	Технические условия		
				Переменные данные для исполнения		Масса ед. кг
				ЗД4		1.28
				Детали		
Б4		1	-036.1.0	Лист 8 ГОСТ 19903-74 / В.Ст.3кп2 ГОСТ 14637-79 130×130	1	1.06
Б4		2	-036.2.0	ф6 AI ГОСТ 5781-82 L=250	4	0.076
				ЗД5		5.09
				Детали		
Б4		1	-036.1.0-01	Лист 8 ГОСТ 19903-74 / В.Ст.3кп2 ГОСТ 14637-79 250×300	1	4.71
Б4		2	-036.2.0-02	ф8 AIII ГОСТ 5781-82 L=240	4	0.099
				ЗД6		4.19
				Детали		
Б4		1	-036.1.0-02	Лист 8 ГОСТ 19903-74 / В.Ст.3кп2 ГОСТ 14637-79 200×309	1	3.77
Б4		2	-036.2.0-02	ф8 AIII ГОСТ 5781-82 L=240	4	0.099

Формат	Зона	Поз.	Обозначение	Наименование	Кол.	Примеч.
				ЗД7		5.99
				Детали		
Б4		1	-036.1.0-03	Лист 10 ГОСТ 19903-74 / В.Ст.3пс6-1 ГОСТ 14637-79 240×240	1	4.49
Б4		2	-036.2.0-03	ф12 AIII ГОСТ 5781-82 L=420	4	0.37

Инв.№ подл. | Подпись и дата | Взам.инв.№

Нач.маст.	Михалев		291-3-46.88 -036.0.0
Н.контр.	Комарова		
Гл.инж.м.	Леонтьев		
ГАП	Куликов		Деталь закладная ЗД4÷ЗД7
ГИП	Леонтьев		Стадия: РП; Лист: 1; Листов: 2
ГИП	Эйнелихина		ЦНИИЭП им. Б.С. Мезенцева
Вед.инж.	Дьяченко		
Ст.инж.	Алексеева		

Формат А4

Инв.№ подл. | Подпись и дата | Взам.инв.№

-036.0.0 Лист 2

Формат А4

Альбом II ч.1

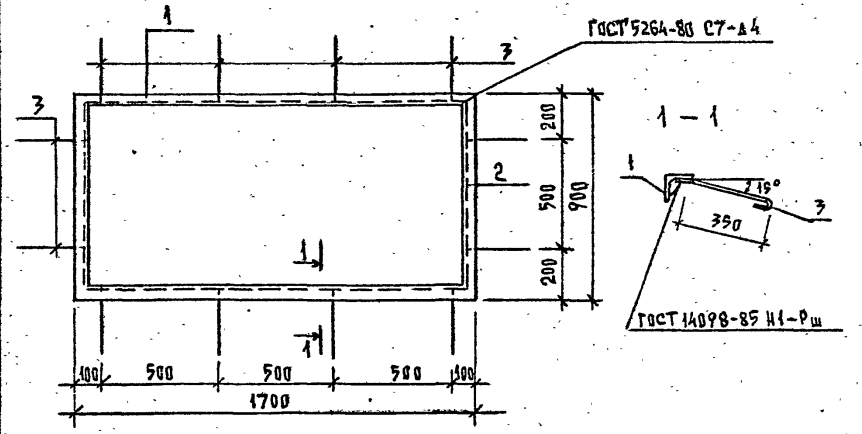

Формат	Зона	Поз.	Обозначение	Наименование	Кол.	Примеч.
				Документация		
			000.0.0ТУ	Технические условия		Масса ед. кг
				Детали		
		1	–038.1.0	Уголок Р1	2	
		2	–01	Уголок Р2	2	
		3	–038.2.0	Анкер	12	

Инв.№ подл.	Подпись и дата	Взам.инв.№

Нач.маст	Михалев	
Н.контр.	Зимелихина	
Гл.инж.м	Леонтьев	
ГАП	Куликов	
ГИП	Леонтьев	
Рук.гр.инж.	Комарова	
Рук.гр.инж.	Гнедина	
Инженер	Новикова	

291-3-46.88 –038.0.0

Деталь закладная ЗД9

Стадия	Масса	Масштаб
РП	22.09	1:20
Лист	Листов 1	

ЦНИИЭП им. Б.С.Мезенцева

Формат А4

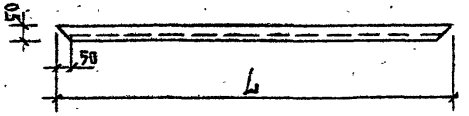

Обозначение	Марка	Размеры, мм		Масса кг
		L	—	
–038.1.0	Р1	1700		6.41
–01	Р2	900		3.4

Инв.№ подл.	Подпись и дата	Взам.инв.№

Нач.маст	Михалев	
Н.контр.	Зимелихина	
Гл.инж.м	Леонтьев	
ГАП	Куликов	
ГИП	Леонтьев	
Рук.гр.инж.	Комарова	
Рук.гр.инж.	Гнедина	
Инженер	Новикова	

291-3-46.88 –038.1.0

Уголок Р1; Р2

Стадия	Масса	Масштаб
РП	6.41 / 3.4	
Лист	Листов 1	

Уголок 50×5 ГОСТ 8509-86 / ВСт3кп2-1 ГОСТ 535-79

ЦНИИЭП им. Б.С.Мезенцева

Формат А4

23021-02

Альбом II ч.1

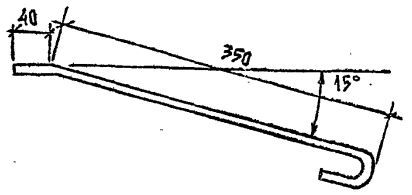

Длина развертки L =460

Нач.маст	Михалев		291-3-46.88	-038.2.0	
Н.контр.	Зимелихина				
Гл.инж.м.	Леонтьев		Анкер	Стадия: РП	Масса: 0.28	Масштаб: 1:5
ГАП	Куликов			Лист	Листов 1
ГИП	Леонтьев				
Рук.гр.инж	Комарова		ϕ 10АI ГОСТ 5781-82*	ЦНИИЭП им. Б.С.Мезенцева	
Рук.гр.инж	Гнедина				
Инженер	Новикова				

Взам.инв.№ | Подпись и дата | Инв.№ подл.

Формат А4

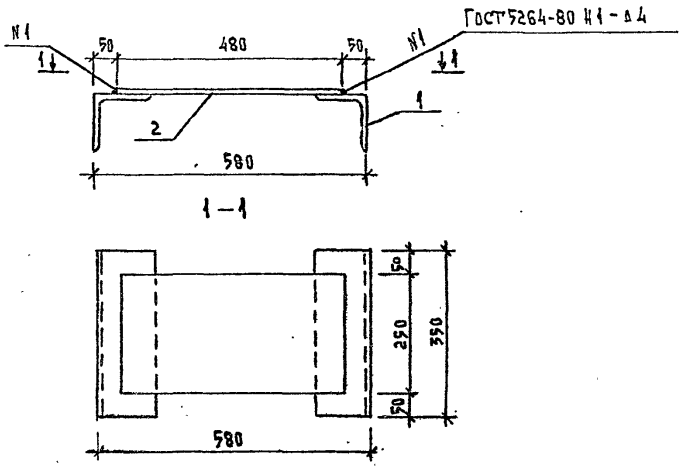

Формат	Зона	Поз.	Обозначение	Наименование	Кол.	Примеч.
				Документация		
				Технические условия		
				Детали		Масса ед.кг
Б/4		1	-039.0.0	Уголок $\frac{125\times8\ \text{ГОСТ 8509-86}}{\text{ВСт3кп2-1 ГОСТ 535-79}}$ l=350	2	5.4
Б/4		2	-039.1.0	Полоса $\frac{350\times10\ \text{ГОСТ 19903-74*}}{\text{ВСт3кп2-1 ГОСТ 535-79}}$ l=480	1	13.2

Нач.маст	Михалев		291-3-46.88	-039.0.0	
Н.контр.	Зимелихина				
Гл.инж.м.	Леонтьев		Закладная деталь ЗД10	Стадия: РП	Масса: 24.0	Масштаб: 1:10
ГАП	Куликов			Лист	Листов 1
ГИП	Леонтьев				
Рук.гр.инж	Комарова			ЦНИИЭП им. Б.С.Мезенцева	
Рук.гр.инж	Гнедина				
Инженер	Новикова				

Взам.инв.№ | Подпись и дата | Инв.№ подл.

Формат А4

23021-02

Альбом III ч 1

Формат	Зона	Поз.	Обозначение	Наименование	Кол.	Примеч.
				Документация		
			-000.0.0 ТУ	Технические условия		
				Детали		Масса ед. кг.
А4		1	-040.1.0	ЛМ1-1	2	
А4		2	-040.2.0	ЛМ1-2	4	
Б4		3	-040.3.0	ф18 I ГОСТ 5781-82 L=620	21	1.24
Б4		4	-040.4.0	Лист 10 ГОСТ 19903-74 200×200 В.Ст.3пс 6-1 ГОСТ 14637-79	2	3.14

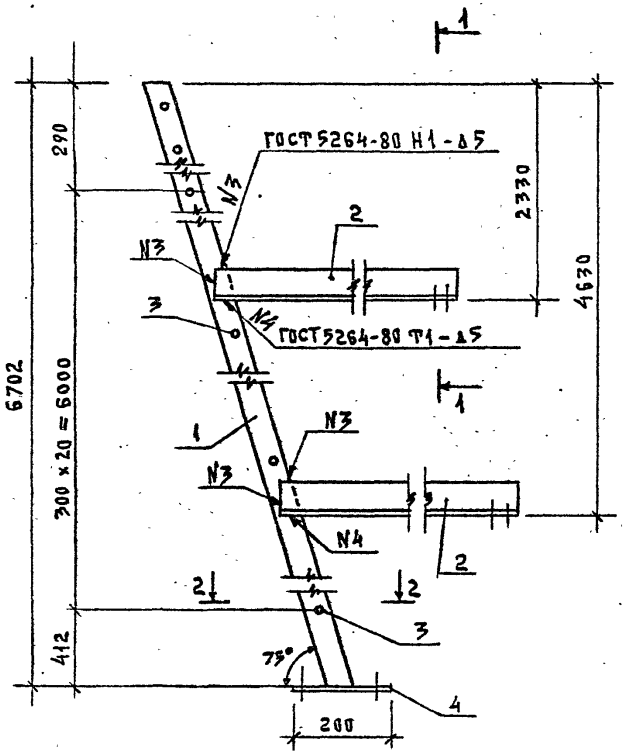

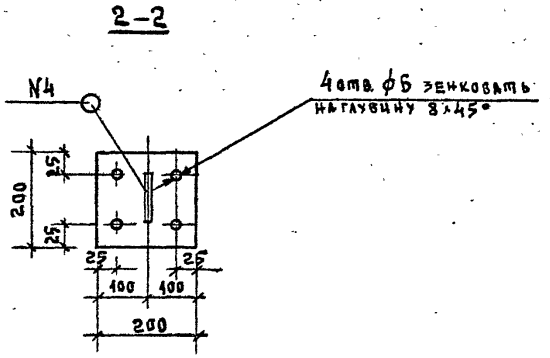

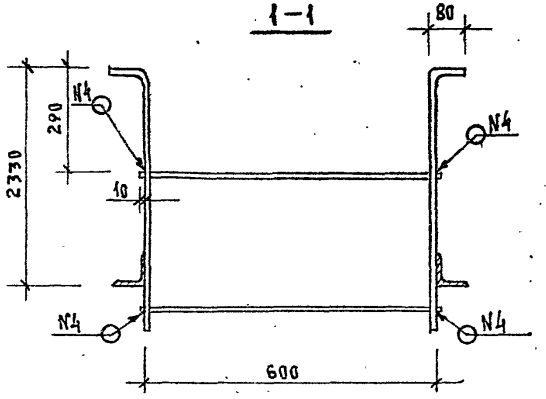

Нач. маст.	Михалев		
Н. контр.	Комарова		
Гл. инж. м.	Леонтьев		
ГАП	Куликов		
ГИП	Леонтьев		
ГИП	Зимелихина		
Вед. инж.	Дейнеко		

291-3-46.88 — 040.0.0

Лестница металлическая ЛМ1

Стадия	Масса	Масштаб
РП	159.36	1:10
Лист	Листов 1	

ЦНИИЭП им. Б.С. Мезенцева

Формат А3

23021-02

Инв. № подл. | Подпись и дата | Взам. инв. №

Альбом III ч.1

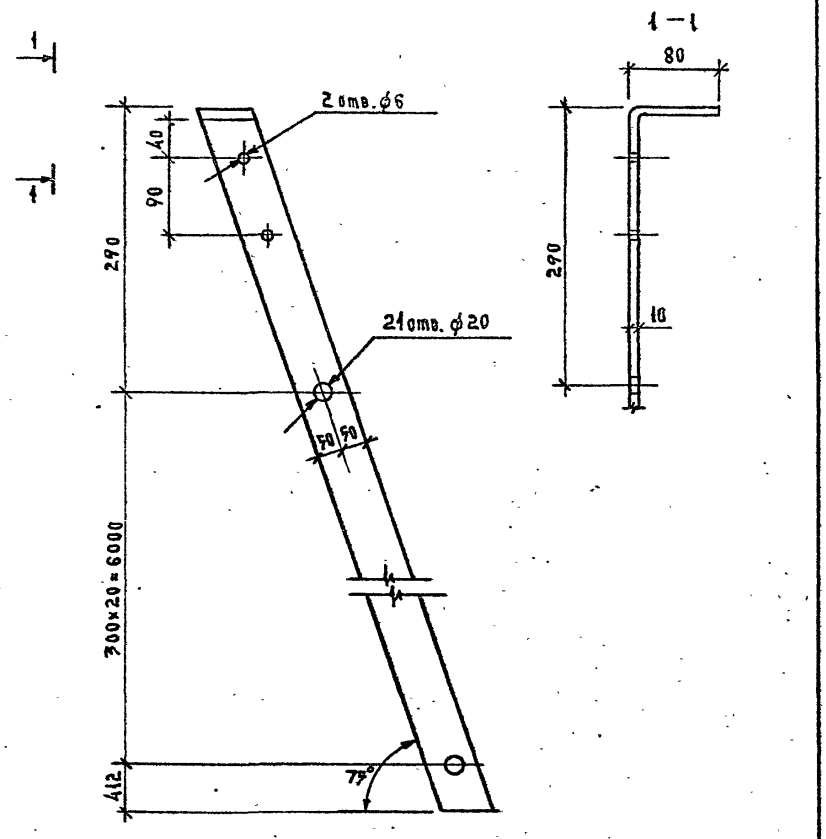

			291-3-46.88			-040.1.0
Нач.маст.	Михалев					
Н.контр.	Комарова					
Гл.инж.м.	Леонтьев		ЛМ1-1	стадия	масса	масштаб
ГАП	Куликов			РП	59,34	1:5
ГИП	Леонтьев			лист	листов 1	
ГИП	Зимелихина					
Вед.инж.	Дейнеко		Лист 10 ГОСТ 19903-74 / В.Ст3пс6-1 ГОСТ 14637-79	100×7100	ЦНИИЭП им. Б.С.Мезенцева	

Инв.№ подл. | Подпись и дата | Взам.инв.№

Формат А4

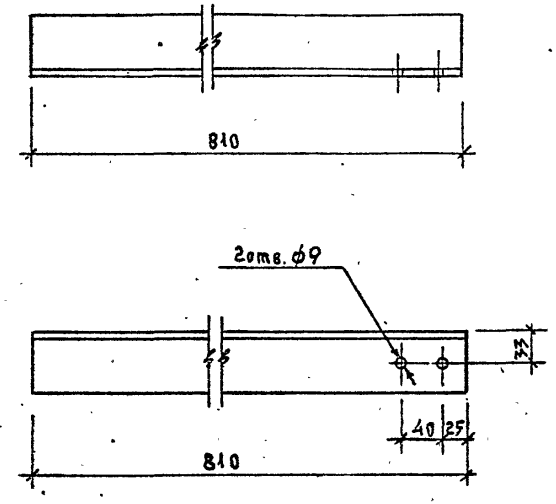

			291-3-46.88			-040.2.0
Нач.маст.	Михалев					
Н.контр.	Комарова					
Гл.инж.м.	Леонтьев		ЛМ1-2	стадия	масса	масштаб
ГАП	Куликов			РП	3,90	1:5
ГИП	Леонтьев			лист	листов 1	
ГИП	Зимелихина					
Вед.инж.	Дейнеко		Уголок 63×63×5 ГОСТ 8509-86 / В Ст3кп2 ГОСТ 535-79	L=810	ЦНИИЭП им. Б.С.Мезенцева	

Инв.№ подл. | Подпись и дата | Взам.инв.№

Формат А4

23021-02

Альбом II ч.1

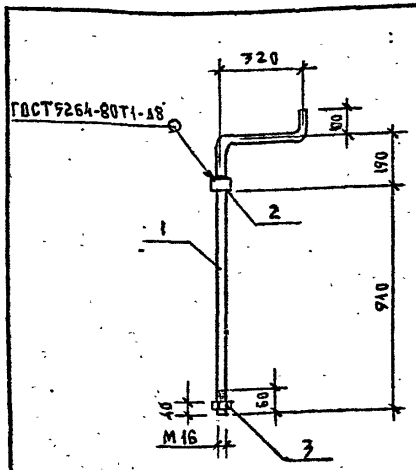

Формат	Зона	Поз.	Обозначение	Наименование	Кол.	Примеч.
				Документация		
			-000.0.0 ТУ	Технические условия		
				Детали		Масса ед. кг
Б4		1	-041.1.0	ф16 AI ГОСТ 5781-82 L=1520	1	2.40
				Стандартные изделия		
		2		Шайба 16 ГОСТ 11371-78	1	
		3		Гайка М16 ГОСТ 15521-70	1	

		291-3-46.88	-041.0.0
Нач.маст.	Михалев	Кронштейн Кр1	Стадия: Р.П; Масса: 2,44; Масштаб: 1:20
Н.контр.	Комарова		Лист; Листов 1
Гл.инж.м.	Леонтьев		ЦНИИЭП им. Б.С. Мезенцева
ГАП	Куликов		
ГИП	Леонтьев		
ГИП	Зимелихина		
Вед.инж.	Дейнеко		

Инв.№ подл. | Подпись и дата | Взам.инв.№

Формат А4

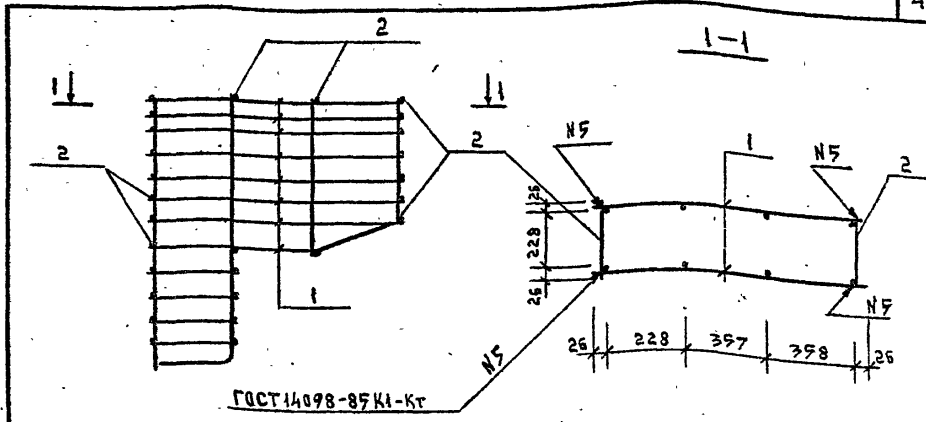

Формат	Зона	Поз.	Обозначение	Наименование	Кол.	Примеч.
				Документация		
			-000.0.0 ТУ	Технические условия		
				Детали		Масса ед. кг
А3		1	-042.1.0	Каркас плоский	2	
Б4		2	-042.2.0	ф8 AI ГОСТ 5781-82 L=280	27	0.11

		291-3-46.88	-042.0.0
Нач.маст.	Михалев	Каркас пространственный КП1	Стадия: Р.П; Масса: 32,35; Масштаб: 1:20
Н.контр.	Комарова		Лист; Листов 1
Гл.инж.м.	Леонтьев		ЦНИИЭП им. Б.С. Мезенцева
ГАП	Куликов		
ГИП	Леонтьев		
ГИП	Зимелихина		
Вед.инж.	Дейнеко		

Инв.№ подл. | Подпись и дата | Взам.инв.№

Формат А4

Альбом III ч.1

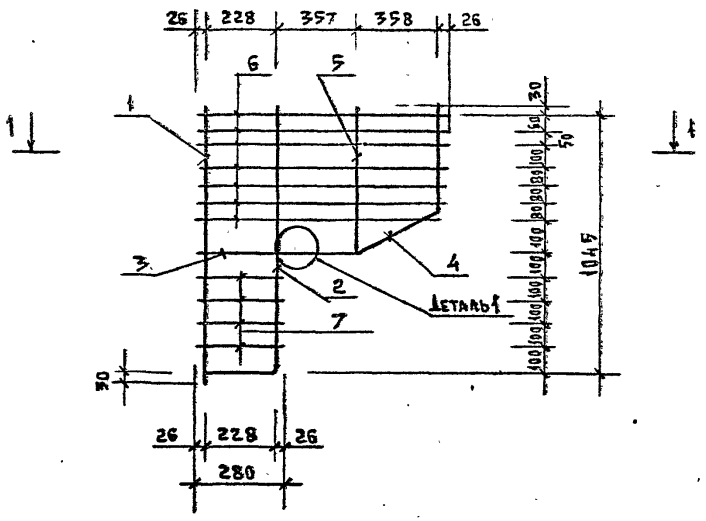

1—1

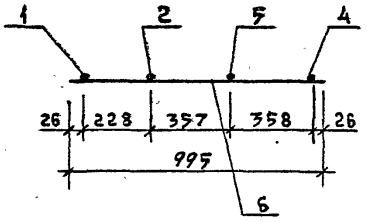

Деталь 1

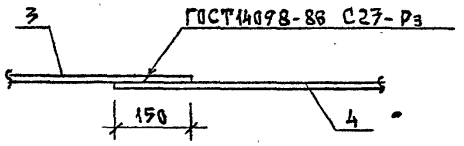

Формат	Зона	Поз.	Обозначение	Наименование	Кол.	Примеч.
				Документация		
			-000.0.0 ТУ	Технические условия		
				Детали		
Б4		1	-042.1.1	⌀20 AIII ГОСТ 5781-82 ℓ=1105	1	2.73
А4		2	-042.1.2	Стержень	1	
Б4		3	-042.1.3	⌀20 AIII ГОСТ 5781-82 ℓ=450	1	1.11
А4		4	-042.1.4	Стержень	1	
Б4		5	-042.1.5	⌀20 AIII ГОСТ 5781-82 ℓ=605	1	1.49
Б4		6	-042.1.6	⌀8 AI ГОСТ 5781-82 ℓ=995	7	0.39
Б4		7	-042.1.7	⌀8 AI ГОСТ 5781-82 ℓ=280	4	0.11

Нач.маст.	Михалев	
Н.контр.	Комарова	
Гл.инж.м	Леонтьев	
ГАП	Куликов	
ГИП	Леонтьев	
ГИП	Зимелихина	
Вед.инж.	Дейнеко	

291-3-46.88 -042.1.0

Каркас плоский

Стадия	Масса	Масштаб
РП	14.69	1:20
Лист	Листов 1	

ЦНИИЭП им. Б.С. Мезенцева

Инв.№ подл. | Подпись и дата | Взам.инв.№

Формат А3

23021-02

Альбом III ч.1

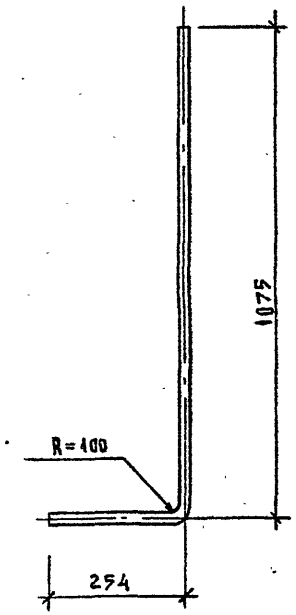

Длина развертки L =1329

291-3-46.88			-042.1.2
Изд.маст.	Михалев	Стержень	Стадия: РП; Масса: 3.28; Масштаб: 1:10
Н.контр.	Комарова		Лист; Листов 1
Гл.инж.м.	Леонтьев		
ГАП	Куликов		
ГИП	Леонтьев	ф20 AIII ГОСТ 5781-82	ЦНИИЭП им. Б.С.Мезенцева
ГИП	Зимелихина		
Вед.инж.	Дейнеко		

Инв.№ подл. | Подпись и дата | Взам.инв.№

Формат А4

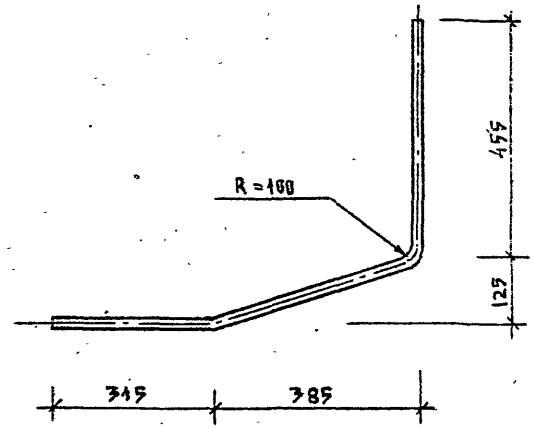

Длина развертки L =1170

291-3-46.88			-042.1.4
Изд.маст.	Михалев	Стержень	Стадия: РП; Масса: 2.89; Масштаб: 1:10
Н.контр.	Комарова		Лист; Листов 1
Гл.инж.м.	Леонтьев		
ГАП	Куликов		
ГИП	Леонтьев	ф20 AIII ГОСТ 5781-82	ЦНИИЭП им. Б.С.Мезенцева
ГИП	Зимелихина		
Вед.инж.	Дейнеко		

Инв.№ подл. | Подпись и дата | Взам.инв.№

Формат А4

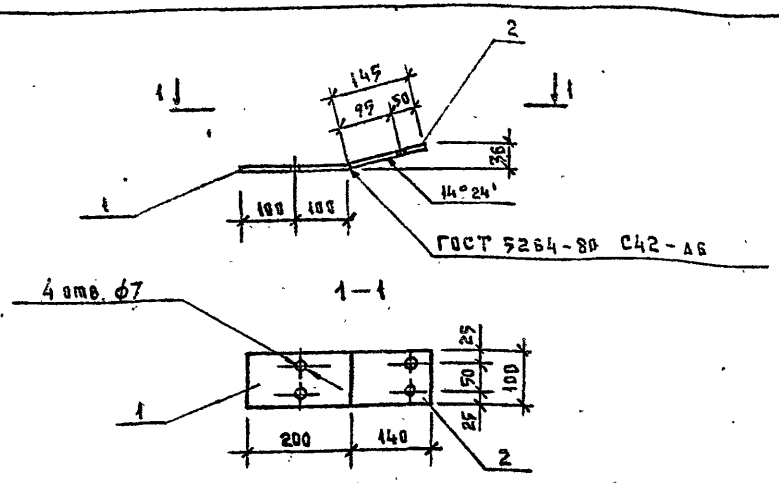

Формат	Зона	Поз.	Обозначение	Наименование	Кол.	Примеч.
				Документация		
			-000.0.0 ТУ	Технические условия		
				Деталь		
Б4		1	-043.1.0	Лист $\frac{\text{Б ГОСТ 19903-74}}{\text{ВСт3кп2 ГОСТ 14637-79}}$ 100×200	1	0.94
Б4		2	-043.2.0	Лист $\frac{\text{Б ГОСТ 19903-74}}{\text{ВСт3кп2 ГОСТ 14637-79}}$ 100×145	1	0.68

			291-3-46.88 — 043.0.0			
Нач.маст.	Михалев		Деталь накладная МС1	Стадия	Масса	Масштаб
Н.контр.	Гнедина			РП	1.62	1:10
Гл.инж.м.	Леонтьев			Лист	Листов 1	
ГАП	Куликов			ЦНИИЭП им. Б.С. Мезенцева		
ГИП	Леонтьев					
Рук.гр.инж.	Комарова					
Рук.гр.инж.	Крупчук					
Ст.инж.	Лещева					

Инв.№ подл. | Подпись и дата | Взам.инв.№

Формат А4

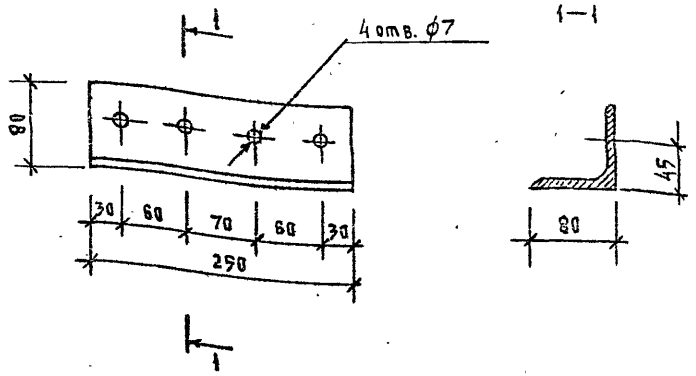

			291-3-46.88 — 044.0.0			
Нач.маст.	Михалев		Деталь накладная МС2	Стадия	Масса	Масштаб
Н.контр.	Гнедина			РП	1.84	1:50
Гл.инж.м.	Леонтьев			Лист	Листов 1	
ГАП	Куликов			ЦНИИЭП им. Б.С. Мезенцева		
ГИП	Леонтьев					
Рук.гр.инж.	Комарова					
Рук.гр.инж.	Крупчук					
Ст.инж.	Лещева					

Уголок $\frac{80\times80\times6\ \text{ГОСТ }8509-86}{\text{ВСт3пс6 ГОСТ }535-79}$ L=250

Инв.№ подл. | Подпись и дата | Взам.инв.№

Формат А4

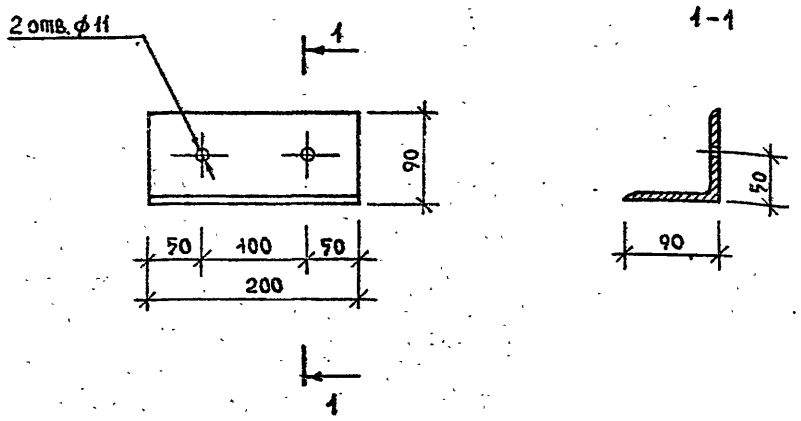

		291-3-46.88	-047.0.0
Нач.маст	Михалев	Деталь накладная МС3	Стадия: РП; Масса: 1.67; Масштаб: 1:5
Н. контр.	Зимелихина		Лист; Листов 1
Гл.инж.м.	Леонтьев		
ГАП	Куликов		
ГИП	Леонтьев		
Рук.гр.инж	Комарова	Уголок 90×90×6 ГОСТ 8509-86 / ВСт3пс6-1 ГОСТ 535-79 L=200	ЦНИИЭП им. Б.С. Мезенцева
Рук.гр.инж	Крупчук		
Ст. инж.	Лещева		

Инв.№ подл. | Подпись и дата | Взам. инв.№

Формат А4

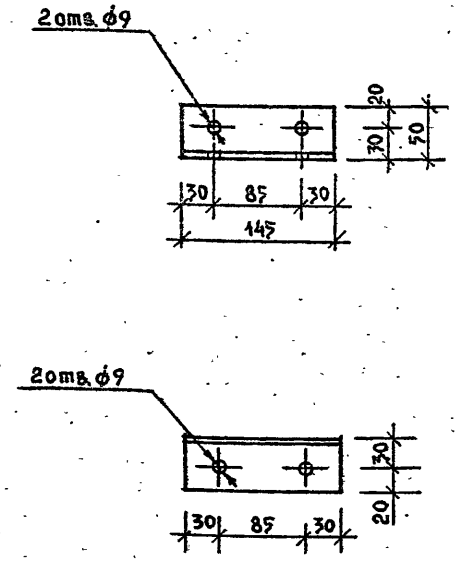

		291-3-46.88	-046.0.0
Нач.маст.	Михалев	Деталь накладная МС4	Стадия: РП; Масса: 0.55; Масштаб: 1:5
Н. контр.	Зимелихина		Лист; Листов 1
Гл.инж.м.	Леонтьев		
ГАП	Куликов		
ГИП	Леонтьев		
Рук.гр.инж	Комарова	Уголок 70×70×5 ГОСТ 8509-86 / ВСт3кп2 ГОСТ 535-79 L=145	ЦНИИЭП им. Б.С. Мезенцева
Рук.гр.инж	Крупчук		
Ст. инж.	Лещева		

Инв.№ подл. | Подпись и дата | Взам. инв.№

Формат А4

23021-02

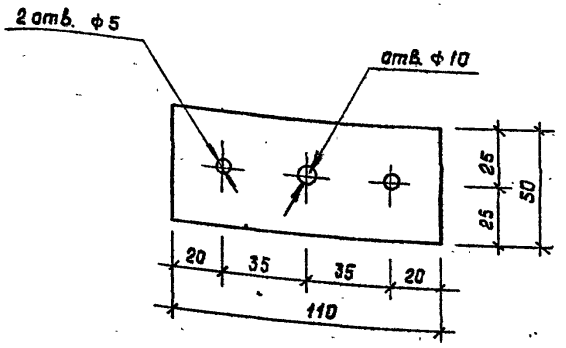

Нач. м	Михалев	
Н.контр	Зителихина	
Гл. инж. м	Леонтьев	
ГАП	Куликов	
ГИП	Леонтьев	
Рук. гр.	Котарова	
Ст. инж.	Колтикова	

291-3-46.88 — 047.0.0

Деталь накладная МС5

Стадия	Масса	Масштаб
РП	0.26	1:2
Лист	Листов 1	

Лист — Б ГОСТ 19903-74 / В Ст3 кп2 ГОСТ 14637-79 — 50х110

ЦНИИЭП им. Б.С. Тезенцева

Формат А4

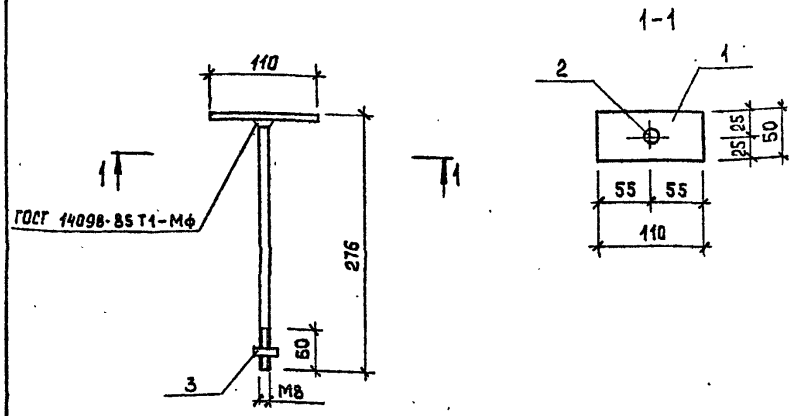

Формат	Зона	Поз.	Обозначение	Наименование	Кол.	Примеч.
				Документация		
			-000.0.0 ТУ	Технические условия		
				Детали:		масса ед. кг
Б.Ч		1	-048.1.0	Лист Б ГОСТ 19903-74 / В Ст3 кп2 ГОСТ 14637-79 50х110	1	0.26
Б.Ч		2	-048.2.0	ф8 АI ГОСТ 5781-82 L = 270	1	0.11
				Стандартные изделия		
		3		Гайка М8 ГОСТ 5915-70	1	

Нач. м.	Михалев	
Н.контр.	Зителихина	
Гл. инж. м.	Леонтьев	
ГАП	Куликов	
ГИП	Леонтьев	
Рук. гр.	Котарова	
Ст. инж.	Колтикова	

291-3-46.88 — 048.0.0

Деталь накладная МС6

Стадия	Масса	Масштаб
РП	0.37	1:5
Лист	Листов 1	

ЦНИИЭП им. Б.С. Тезенцева

Формат А4

Инв. № подл. | Подпись и дата | Взам. инв. №

Альбом Д ч. 1

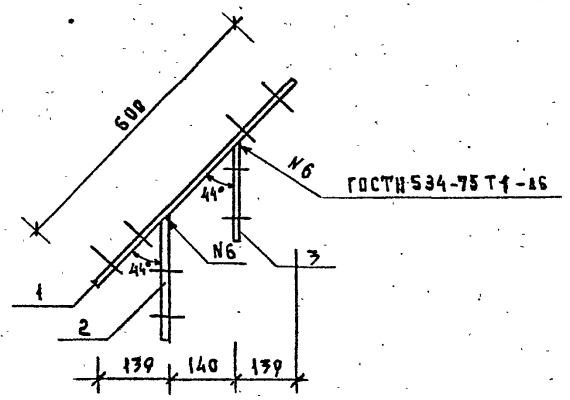

Формат	Зона	Поз.	Обозначение	Наименование	Кол.	Примеч.
				Документация		
			-000.0.0 ТУ	Технические условия		
				Деталь		
А4		1	-049.1.0	Пластина П1	1	
А4		2	-049.2.0	Пластина П2	1	
А4		3	-049.2.0-01	Пластина П3	1	

Взам. инв. №

Подпись и дата

Инв. № подл.

Нач. маст.	Михалев	
Н. контр.	Зимелихина	
Гл. инж. м	Леонтьев	
ГАП	Михалев	
ГИП	Леонтьев	
Рук. гр. инж	Комарова	
Рук. гр. инж	Крупчук	
Ст. инж.	Лещева	

291-3-46.88 -049.0.0

Деталь накладная МС7

Стадия	Масса	Масштаб
РП	7.18	1:10
Лист	Листов 1	

ЦНИИЭП им. Б.С. Мезенцева

Формат А4

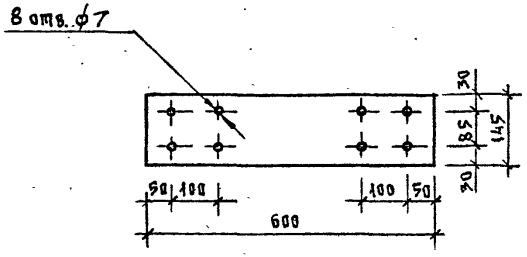

Взам. инв. №

Подпись и дата

Инв. № подл.

Нач. маст.	Михалев	
Н. контр.	Зимелихина	
Гл. инж. м.	Леонтьев	
ГАП	Куликов	
ГИП	Леонтьев	
Рук. гр. инж	Комарова	
Рук. гр. инж	Крупчук	
Ст. инж.	Лещева	

291-3-46.88 -049.1.0

Пластина П1

Стадия	Масса	Масштаб
РП	4.1	1:10
Лист	Листов 1	

Лист 6 ГОСТ 19903-74
Вст3кп2 ГОСТ 14637-79
145×600

ЦНИИЭП им. Б.С. Мезенцева

Формат А4

23021-02

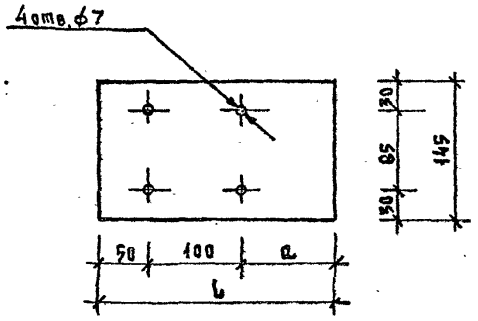

Обозначение	Марка	Размеры мм		Масса кг
		b	a	
-049.2.0	П2	250	100	1.71
-049.2.0-01	П3	200	50	1.37

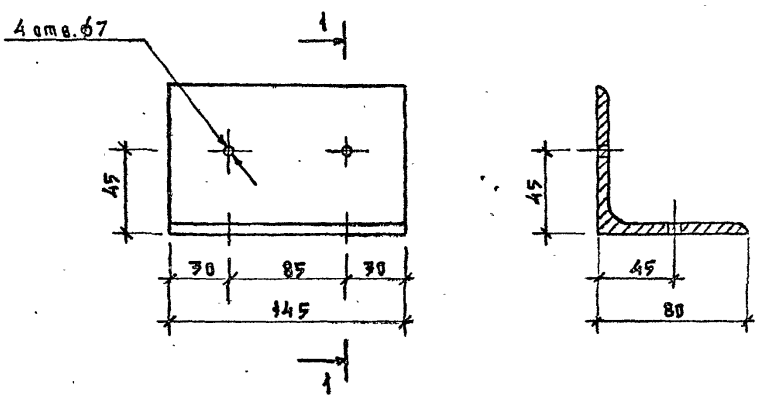

Нач.маст.	Михалев		
Н.контр.	Зимелихина		
Гл.инж.м.	Леонтьев		
ГАП	Куликов		
ГИП	Леонтьев		
Рук.гр.инж.	Комарова		
Рук.гр.инж.	Крупчук		
Ст.инж.	Лещева		

291-3-46.88 — 049.2.0

Пластина П2; П3

Стадия	Масса	Масштаб
РП	см. табл.	1:5
Лист	Листов 1	

Лист 6 ГОСТ 19903-74 / В Ст3 кп 2 ГОСТ 14637-79 — 145

ЦНИИЭП им. Б.С.Мезенцева

Формат А4

Нач.маст.	Михалев		
Н.контр.	Зимелихина		
Гл.инж.м.	Леонтьев		
ГАП	Куликов		
ГИП	Леонтьев		
Рук.гр.инж.	Комарова		
Рук.гр.инж.	Крупчук		
Ст.инж.	Лещева		

291-3-46.88 — 050.6.0

Деталь накладная М18

Стадия	Масса	Масштаб
РП	0.92	1:20
Лист	Листов 1	

Уголок 80×80×6 ГОСТ 8509-86 / В Ст3пс6 ГОСТ 535-79 — L=145

ЦНИИЭП им. Б.С.Мезенцева

Формат А4

23021-02

Инв.№ подл. | Подпись и дата | Взам.инв.№

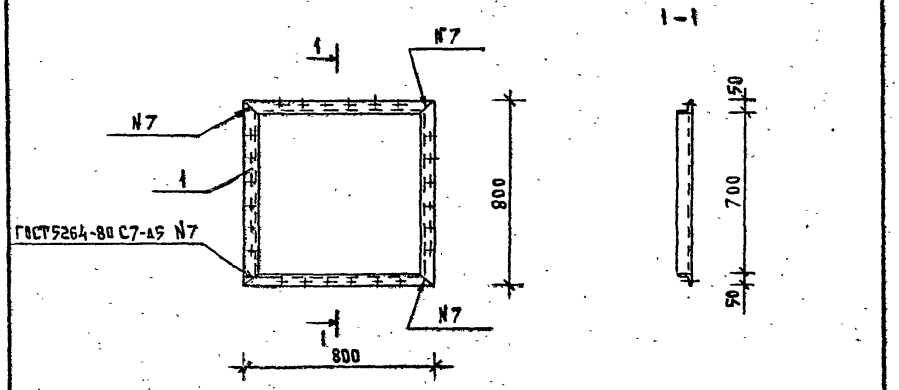

Формат	Зона	Поз.	Обозначение	Наименование	Кол.	Примеч.
				Документация		
			-000.0.0 ТУ	Технические условия		
				Деталь		
А4		1	-051.1.0	Уголок	4	

Взам.инв.№ | Подпись и дата | Инв.№ подл.

Нач.маст.	Михалев		
Н.контр.	Зимелихина		
Гл.инж.м.	Леонтьев		
ГАП	Куликов		
ГИП	Леонтьев		
Рук.гр.инж.	Комарова		
Ст.инж.	Колтикова		

291-3-46.88 -057.00

Рамка МС9

Стадия	Масса	Масштаб
РП	12.0	1:20
Лист	Листов 1	

ЦНИИЭП им. Б.С.Мезенцева

Формат А4

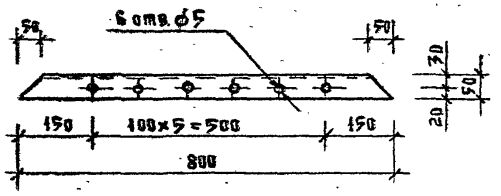

Взам.инв.№ | Подпись и дата | Инв.№ подл.

Нач.маст.	Михалев		
Н.контр.	Зимелихина		
Гл.инж.м.	Леонтьев		
ГАП	Куликов		
ГИП	Леонтьев		
Рук.гр.инж.	Комарова		
Ст.инж.	Колтикова		

291-3-46.88 -051.1.0

Уголок

Стадия	Масса	Масштаб
РП	3.0	1:10
Лист	Листов 1	

Уголок 50×5 ГОСТ 8509-86 / В Ст3кп2 ГОСТ 535-79 L=800

ЦНИИЭП им. Б.С.Мезенцева

Формат А4

23021-02

Альбом III 4.1

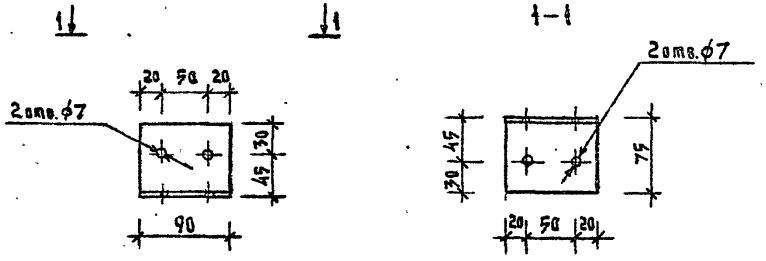

			291-3-46.88		.-052.0.0
Нач.маст.	Михалев		Деталь накладная МС10	Стадия	Масса	Масштаб
Н.контр.	Зимелихина			РП	0.52	1:5
Гл.инж.м.	Леонтьев			Лист	Листов 1
ГАП	Куликов		Уголок 75×75×6 ГОСТ 8509-72 / ВСт3пс6 ГОСТ 535-79 L=90	ЦНИИЭП им. Б.С.Мезенцева	
ГИП	Леонтьев				
Рук.гр.инж.	Комарова				

Подпись и дата | Взам.инв.№ | Инв.№ подл.

Формат А4

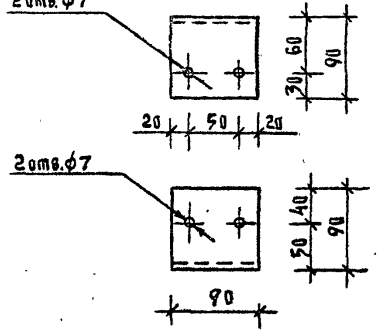

			291-3-46.88		-073.0.0
Нач.маст.	Михалев		Деталь накладная МС11	Стадия	Масса	Масштаб
Н.контр.	Зимелихина			РП	0.77	1:5
Гл.инж.м.	Леонтьев			Лист	Листов 1
ГАП	Куликов		Уголок 90×90×6 ГОСТ 8509-86 / ВСт3пс6-1 ГОСТ 535-79 L=90	ЦНИИЭП им. Б.С.Мезенцева	
ГИП	Леонтьев				
Рук.гр.инж.	Крупчук				
Ст. инж.	Колтикова				

Подпись и дата | Взам.инв.№ | Инв.№ подл.

Формат А4

Альбом II ч.1

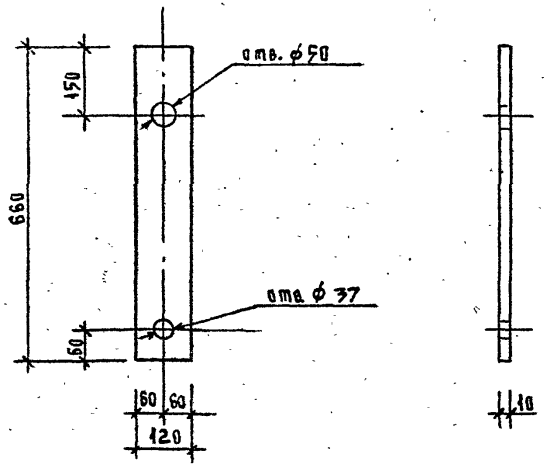

			291-3-46.88		-054.0.0	
Нач. маст	Михалев		Деталь накладная ММ1	стадия	масса	масштаб
Н. контр.	Комарова			РП	5.99	1:10
Гл. инж. м.	Леонтьев			лист	листов 1	
ГАП	Куликов		Лист 10 ГОСТ 19903-74* / Вст3пс 6-1 ГОСТ 14637-79 120×660	ЦНИИЭП им. Б.С. Мезенцева		
ГИП	Леонтьев					
ГИП	Зимелихина					
Вед. инж.	Дейнеко					

Инв. № подл. | Подпись и дата | Взам. инв. №

Формат А4

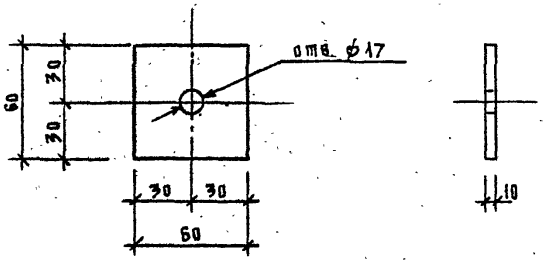

			291-3-46.88		-055.0.0	
Нач. маст	Михалев		Деталь накладная ММ2	стадия	масса	масштаб
Н. контр.	Комарова			РП	0.28	1:2
Гл. инж. м.	Леонтьев			лист	листов 1	
ГАП	Куликов		Лист 10 ГОСТ 19903-74* / Вст3пс 6-1 ГОСТ 14637-79 60×60	ЦНИИЭП им. Б.С. Мезенцева		
ГИП	Леонтьев					
ГИП	Зимелихина					
Вед. инж.	Дейнеко					

Инв. № подл. | Подпись и дата | Взам. инв. №

Формат А4

23021-02

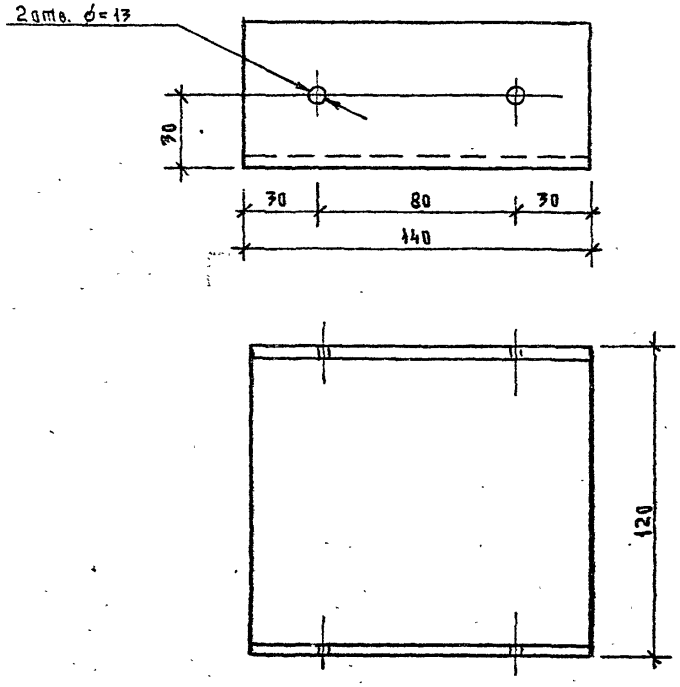

				291-3-46.88		-056.0.0
Нач.маст.	Михалев			Деталь накладная ММ3	Стадия: РП	Масса: 1.46	Масштаб: 1:2
Н.контр.	Комарова				Лист	Листов 1
Гл.инж.м.	Леонтьев					
ГАП	Куликов			Швеллер 12 ГОСТ 8240-72 / В.Ст3кп2 ГОСТ 535-79 L=140	ЦНИИЭП им. Б.С.Мезенцева	
ГИП	Леонтьев					
ГИП	Зимелихина					
Вед.инж.	Дейнеко					

Инв.№ подл. | Подпись и дата | Взам.инв.№

Формат А4

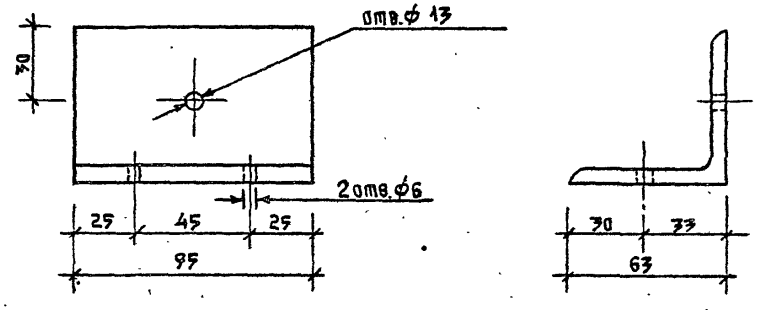

				291-3-46.88		-057.0.0
Нач.маст.	Михалев			Деталь накладная ММ4	Стадия: РП	Масса: 0.46	Масштаб: 1:2
Н.контр.	Комарова				Лист	Листов 1
Гл.инж.м.	Леонтьев					
ГАП	Куликов			Уголок 63×63×5 ГОСТ 8509-86 / В.Ст3кп2 ГОСТ 535-79 L=95	ЦНИИЭП им. Б.С.Мезенцева	
ГИП	Леонтьев					
ГИП	Зимелихина					
Вед.инж.	Дейнеко					

Инв.№ подл. | Подпись и дата | Взам.инв.№

Формат А4

Альбом II ч.1

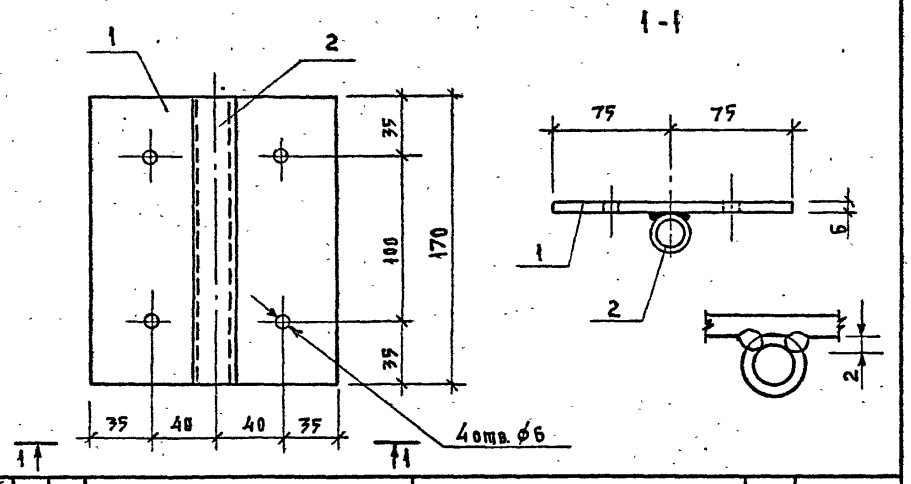

Формат	Зона	Поз.	Обозначение	Наименование	Кол.	Примеч.
				Документация		
			-0.00.0.0 ТУ	Технические условия		
				Детали		Масса ед. кг
Б4		1	-058.1.0	Лист 6 ГОСТ 19903-74 / В.Ст3кп2 ГОСТ 14637-79 150×170	1	1.20
Б4		2	-058.2.0	Труба 22×2 ГОСТ 10704-76 / В Ст3кп2 ГОСТ 10705-76 L=170	1	0.17

Сварка ручная электродуговая.

		291-3-46.88	-058.0.0
Нач.маст.	Михалев	Деталь накладная ММ7	Стадия: РП; Масса: 1.37; Масштаб: 1:30
Н.контр.	Комарова		Лист; Листов 1
Гл.инж.м.	Леонтьев		
ГАП	Куликов		
ГИП	Леонтьев		
ГИП	Зимелихина		
Вед. инж.	Дейнеко		ЦНИИЭП им. Б.С. Мезенцева

Инв.№ подл. | Подпись и дата | Взам.инв.№

Формат А4

			Обозначение	Наименование	Кол.	Примеч.
				Документация		
А4			– 000.0.0 ТУ	Технические условия		
А4			– 059.0.0 СБ	Сборочный чертеж		
А4			– 059.0.0 У	Узел I		
				Детали		
А4		1	–059.1.0	Элемент решетки ЭР5	2	
				Стандартные изделия		
		2		Гвозди К2.5×50 ГОСТ 4028-63*	18	
				Материалы		
				Пиломатериалы лиственных		
				пород по ГОСТ 2695 – 83	2	
		3		Брусок 45×40 L = 750	6750 мм	

Нач.маст.	Михалев		291-3-46.88	–059.0.0	
Н.контр.	Гнедина				
Гл.инж.м.	Леонтьев				
ГАП	Михалев		Решетка деревянная РС1	Стадия: РД; Лист: ; Листов: 1	
ГИП	Леонтьев			ЦНИИЭП им. Б.С.Мезенцева	
Рук.гр.арх.	Артемьева				
Вед.арх.	Прошкин				

Инв.№ подл. | Подпись и дата | Взам.инв.№

Формат А4

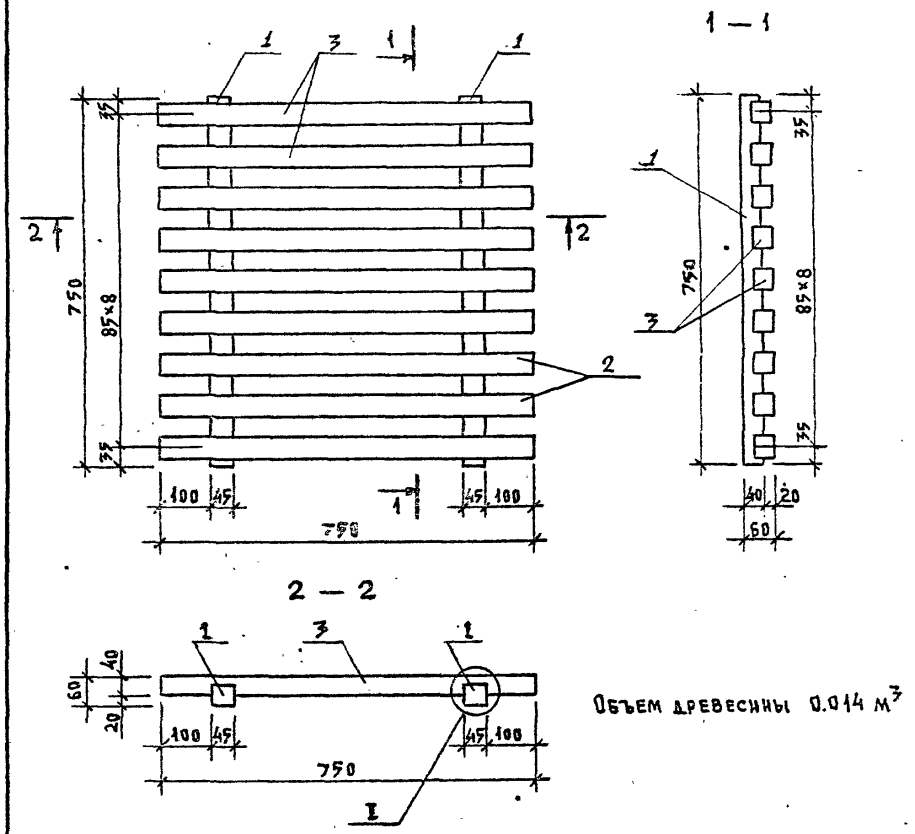

Объем древесины 0.014 м³

Нач.маст.	Михалев		291-3-46.88	–059.0.0 СБ	
Н.контр.	Гнедина				
Гл.инж.м.	Леонтьев				
ГАП	Михалев		Решетка деревянная РС1. Сборочный чертеж.	Стадия: РП; Масса: 8.5; Масштаб: 1:10; Лист: ; Листов: 1	
ГИП	Леонтьев			ЦНИИЭП им. Б.С.Мезенцева	
Рук.гр.арх.	Артемьева				
Вед.арх.	Прошкин				

Инв.№ подл. | Подпись и дата | Взам.инв.№

Формат А4

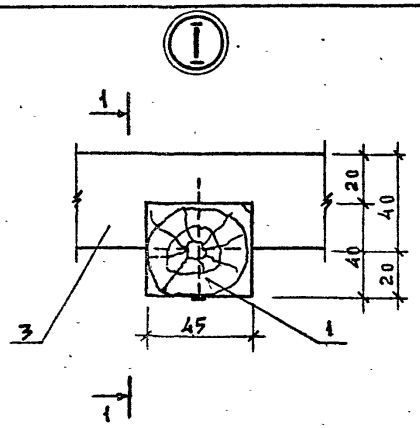

1—1

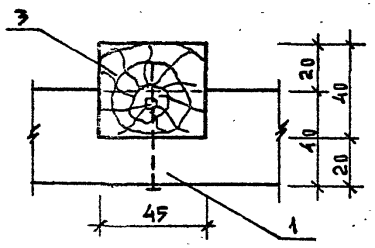

		291-3-46.88	-059.0.04
Нач.маст.	Михалев	Решетка деревянная РС1. Узел I	Стадия: РП; Масса: ; Масштаб: 1:2
Н.контр.	Гнедина		Лист; Листов 1
Гл.инж.м.	Леонтьев		ЦНИИЭП им. Б.С.Мезенцева
ГАП	Михалев		
ГИП	Леонтьев		
Рук.гр.арх.	Артемьева		
Вед.арх.	Прошкин		

Инв.№ подл. | Подпись и дата | Взам.инв.№

Формат А4

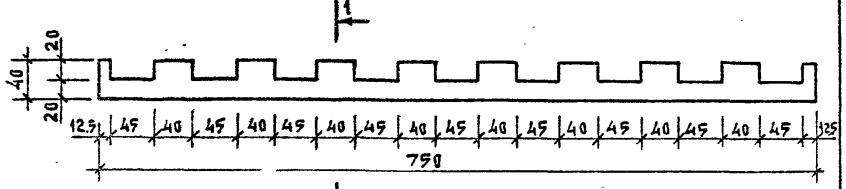

1—1

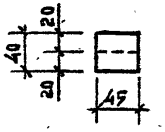

Объем древесины 0.001 м³

		291-3-46.88	-059.1.0
Нач.маст.	Михалев	Элемент решетки ЭР5	Стадия: РП; Масса: 0.6; Масштаб: 1:5
Н.контр.	Гнедина		Лист; Листов 1
Гл.инж.м.	Леонтьев	Брусок 45×40; L=750 ГОСТ 2695-83	ЦНИИЭП им. Б.С.Мезенцева
ГАП	Михалев		
ГИП	Леонтьев		
Рук.гр.арх.	Артемьева		
Вед.арх.	Прошкин		

Инв.№ подл. | Подпись и дата | Взам.инв.№

Формат А4

е3021-02

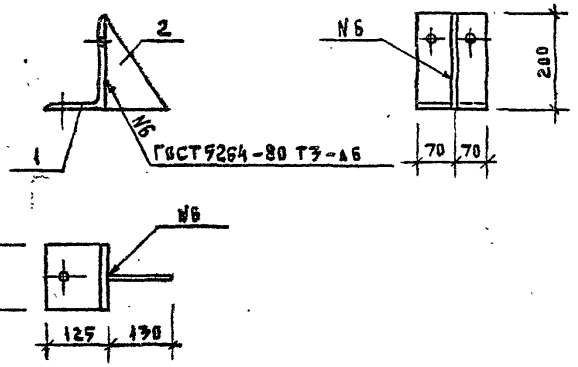

Формат	Зона	Поз.	Обозначение	Наименование	Кол.	Примеч.
				Документация		
			-000.0.0 ТУ	Технические условия		
				Детали		
А4		1	-060.1.0	Уголок	1	
А4		2	-060.2.0	Пластина	1	

				291-3-46.88		-060.0.0
Нач.маст	Михалев			Деталь накладная МТ1	Стадия	Масса	Масштаб
Н.контр	Зимелихина				РЛ	4.77	1:10
Гл.инж.м.	Леонтьев				Лист	Листов 1	
ГАП	Куликов						
ГИП	Леонтьев						
Рук.гр.инж	Комарова				ЦНИИЭП им. Б.С. Мезенцева		
Ст.инж.	Колтикова						

Инв.№ подл. | Подпись и дата | Взам.инв.№

Формат А4

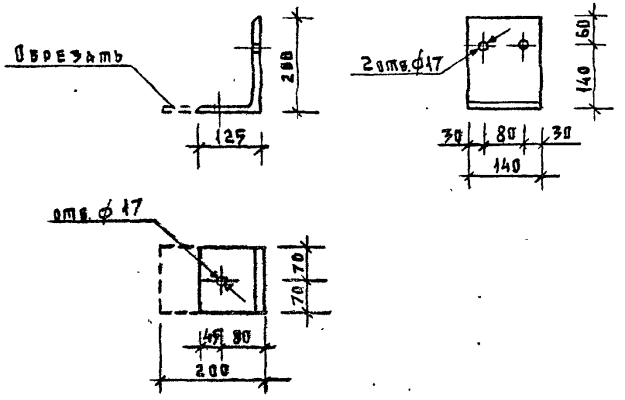

				291-3-46.88		-060.1.0
Нач.маст	Михалев			Уголок	Стадия	Масса	Масштаб
Н.контр	Зимелихина				РП	4.15	1:10
Гл.инж.м.	Леонтьев				Лист	Листов 1	
ГАП	Куликов						
ГИП	Леонтьев						
Рук.гр.инж	Комарова			Уголок 200×200×12 ГОСТ 8509-86 / 09Г2С-12 ГОСТ 535-79 L=140	ЦНИИЭП им. Б.С. Мезенцева		
Ст.инж.	Колтикова						

Инв.№ подл. | Подпись и дата | Взам.инв.№

Формат А4

23021-02

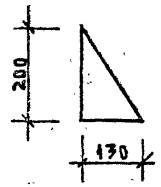

Инв.№ подл.	Подпись и дата	Взам.инв.№	

Нач.маст.	Михалев		
Н.контр.	Зимелихина		
Гл.инж.м.	Леонтьев		
ГАП	Куликов		
ГИП	Леонтьев		
Рук.гр.инж	Комарова		
Ст.инж.	Колтихова		

291-3-46.88 — 060.2.0

Пластина

Стадия	Масса	Масштаб
РП	0.62	1:10
Лист	Листов 1	

Лист 6 ГОСТ 19903-74* / Вст3кп2 ГОСТ14637-79 130х200

ЦНИИЭП им. Б.С.Мезенцева

Формат А4

1-1

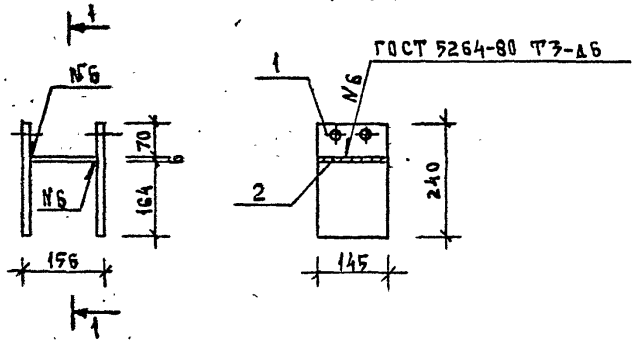

Формат	Зона	Поз.	Обозначение	Наименование	Кол.	Примеч.
				Документация		
			000.0.0ТУ	Технические условия		
				Детали		Масса ед. кг.
А4		1	-061.1.0	Пластина	2	
Б4		2	-061.2.0	Лист 6 ГОСТ 19903-74* / Вст3кп2 ГОСТ14637-79 145х140	1	0.92

Инв.№ подл.	Подпись и дата	Взам.инв.№	

Нач.маст.	Михалев		
Н.контр.	Зимелихина		
Гл.инж.м.	Леонтьев		
ГАП	Куликов		
ГИП	Леонтьев		
Рук.гр.инж	Комарова		
Ст.инж.	Колтихова		

291-3-46.88 — 061.0.0

Деталь накладная МТ2

Стадия	Масса	Масштаб
РП	5.14	1:10
Лист	Листов 1	

ЦНИИЭП им. Б.С.Мезенцева

Формат А4

Альбом II в. 1

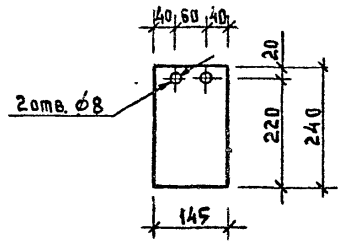

		291-3-46.88	-061.1.0
Нач.маст.	Михалев	Пластина	Стадия: РП; Масса: 2.11; Масштаб: 1:10
Н.контр.	Зимелихина		
Гл.инж.м.	Леонтьев		
ГАП	Куликов		Лист; Листов 1
ГИП	Леонтьев	Лист 8 ГОСТ 19903-74 / В Ст3кп2 ГОСТ 14637-79 240×240	ЦНИИЭП им. Б.С. Мезенцева
Рук.гр.инж.	Комарова		
Ст.инж.	Колтикова		

Инв.№ подл. | Подпись и дата | Взам.инв.№

Формат А4

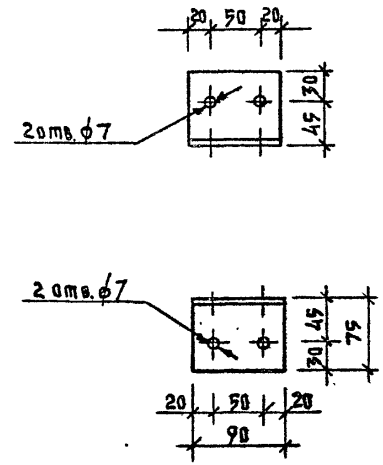

		291-3-46.88	-062.0.0
Нач.маст.	Михалев	Деталь накладная МТ3	Стадия: РД; Масса: 0,52; Масштаб: 1:5
Н.контр.	Зимелихина		
Гл.инж.м.	Леонтьев		
ГАП	Куликов		Лист; Листов 1
ГИП	Леонтьев	Уголок 75×75×6 ГОСТ 8509-86 / В Ст3пс6 ГОСТ 535-79 L=90	ЦНИИЭП им. Б.С. Мезенцева
Рук.гр.инж.	Комарова		
Ст.инж.	Колтикова		

Инв.№ подл. | Подпись и дата | Взам.инв.№

Формат А4

23021-02

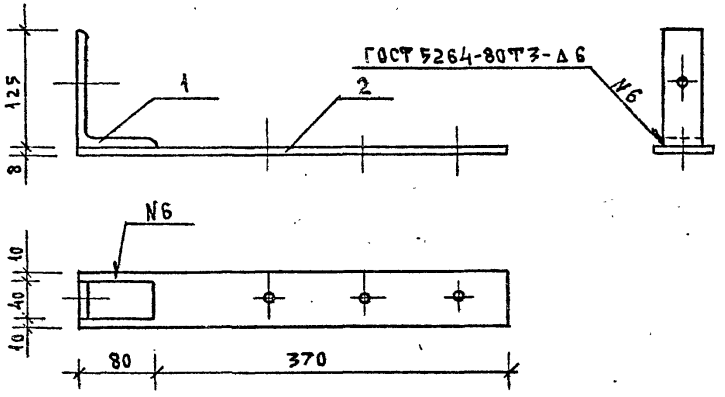

Формат	Зона	Поз.	Обозначение	Наименование	Кол.	Примеч.
				Документация		
			-000.0.0ТУ	Технические условия		
				Детали		
А4		1	-063.1.0	Уголок	1	
А4		2	-063.2.0	Пластина	1	

Нач.маст.	Михалев	
Н.контр.	Зимелихина	
Гл.инж.м.	Леонтьев	
ГАП	Куликов	
ГИП	Леонтьев	
Рук.гр.инж.	Комарова	
Ст.инж.	Колтикова	

291-3-46.88 -063.0.0

Деталь накладная МТ4

Стадия	Масса	Масштаб
РП	2.32	1:5
Лист	Листов 1	

ЦНИИЭП им. Б.С. Мезенцева

Формат А4

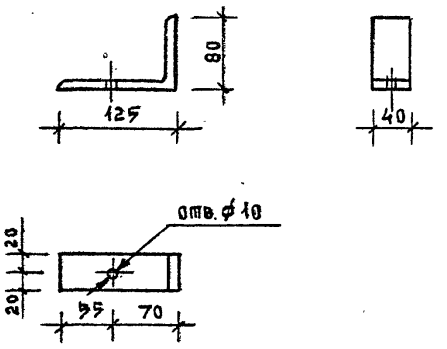

Нач.маст.	Михалев	
Н.контр.	Зимелихина	
Гл.инж.м.	Леонтьев	
ГАП	Куликов	
ГИП	Леонтьев	
Рук.гр.инж.	Комарова	
Ст.инж.	Колтикова	

291-3-46.88 -063.1.0

Уголок

Стадия	Масса	Масштаб
РП	0.62	1:5
Лист	Листов 1	

Уголок $\frac{125\times80\times10\ ГОСТ\ 8510-86}{Вст3пс6\ ГОСТ\ 535-79}$ Δ=40

ЦНИИЭП им. Б.С. Мезенцева

Формат А4

23021-02

Инв.№ подл. | Подпись и дата | Взам.инв.№

Альбом III 4.1

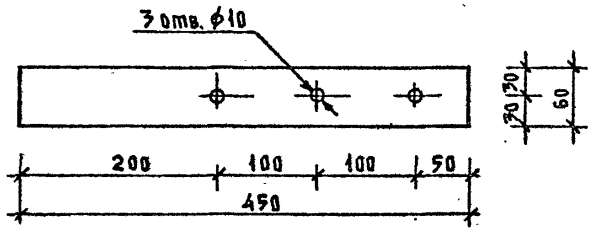

291-3-46.88			— 063.2.0
Нач.маст.	Михалев	Пластина	стадия: РП; масса: 1.70; масштаб: 1:5
Н.контр.	Зимелихина		
Гл.инж.м.	Леонтьев		
ГАП	Куликов		лист; листов 1
ГИП	Леонтьев		
Рук.гр.инж.	Комарова	лист 8 ГОСТ 19903-74 60×450	ЦНИИЭП им. Б.С. Мезенцева
Ст.инж.	Колтикова	Вст3кп2 ГОСТ 14637-79	

Инв.№ подл. | Подпись и дата | Взам.инв.№

Формат А4

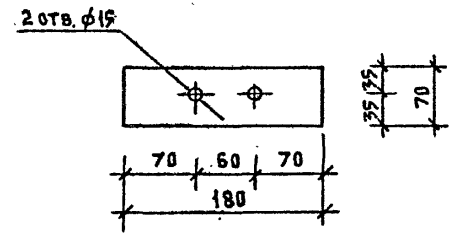

291-3-46.88			— 064.0.0
Нач.маст.	Михалев	Деталь накладная МТ5	стадия: РП; масса: 0.57; масштаб: 1:5
Н.контр.	Зимелихина		
Гл.инж.м.	Леонтьев		
ГАП	Куликов		лист; листов 1
ГИП	Леонтьев		
Рук.гр.инж.	Комарова	лист 6 ГОСТ 19903-74 70×180	ЦНИИЭП им. Б.С. Мезенцева
Ст.инж.	Колтикова	Вст3кп2 ГОСТ 14637-79	

Инв.№ подл. | Подпись и дата | Взам.инв.№

Формат А4

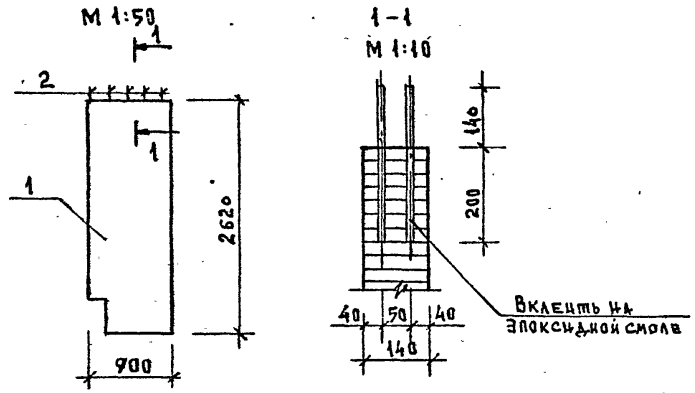

Формат	Зона	Поз.	Обозначение	Наименование	Кол.	Примеч.
				Документация		
			-000.0.0 ТУ	Технические условия		
				Детали		
А4		1	-065.1.0	Д31	1	
А4		2	-065.2.0	Шпилька	10	

			291-3-46.88		-065.0.0
Нач.маст	Михалев		Панель тамбура ПТ1	стадия	масса	масштаб
Н.контр.	Зимелихина			РП		
Гл.инж.м.	Леонтьев			лист	листов 1	
ГАП	Куликов			ЦНИИЭП им. Б.С.Мезенцева		
ГИП	Леонтьев					
Рук.гр.инж.	Комарова					
Ст.инж.	Колтикова					

Инв.№ подл. | Подпись и дата | Взам.инв.№

Формат А4

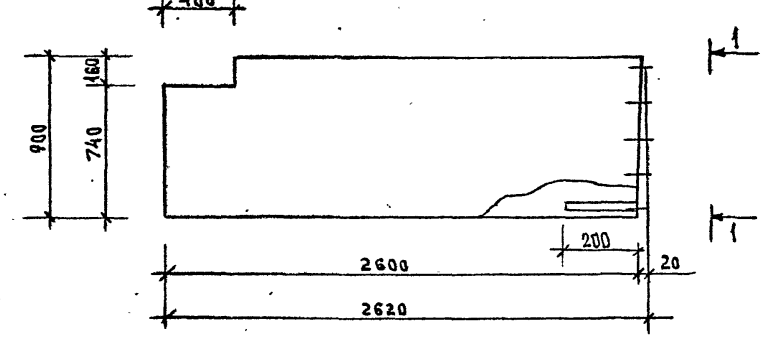

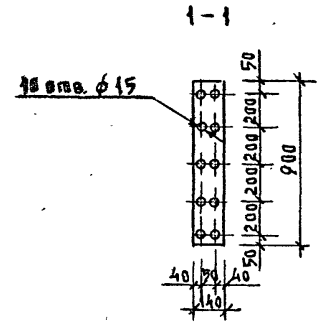

см. 000.0.0 ТУ

			291-3-46.88		-065.1.0
Нач.маст	Михалев		Д31	стадия	масса	масштаб
Н.контр.	Зимелихина			РП		1:25
Гл.инж.м.	Леонтьев			лист	листов 1	
ГАП	Куликов			ЦНИИЭП им. Б.С.Мезенцева		
ГИП	Леонтьев					
Рук.гр.инж.	Комарова					
Ст.инж.	Колтикова		Пакет 28×140×900			

Инв.№ подл. | Подпись и дата | Взам.инв.№

Формат А4

23021-02

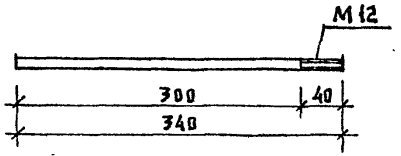

Инв.№ подл.	Подпись и дата	Взам. инв.№

		291-3-46.88	-065.2.0
Нач.маст	Михалев	Шпилька	Стадия: РП; Масса: 0.30; Масштаб: 1:5
Н.контр.	Змелихина		Лист; Листов 1
Гл.инж.м.	Леонтьев		
ГАП	Куликов		
ГИП	Леонтьев		
Рук.гр.инж	Комарова	ф12 AI ГОСТ 5781-82 L=340	ЦНИИЭП им. Б.С.Мезенцева
Ст.инж.	Колтикова		

Формат А4

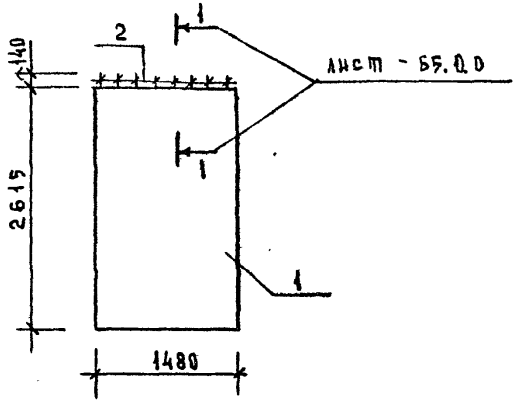

Формат	Зона	Поз.	Обозначение	Наименование	Кол.	Примеч.
				Документация		
			-000.0.0 ТУ	Техническое описание		
				Детали		
А4		1	-066.1.0	ДЗ2	1	
А4		2	-065.2.0	Шпилька	16	

Инв.№ подл.	Подпись и дата	Взам. инв.№

		291-3-46.88	-066.0.0
Нач.маст	Михалев	Панель тамбура ПТ2	Стадия: РП; Масса: ; Масштаб: 1:50
Н.контр.	Змелихина		Лист; Листов 1
Гл.инж.м	Леонтьев		
ГАП	Куликов		
ГИП	Леонтьев		
Рук.гр.инж	Комарова		ЦНИИЭП им. Б.С.Мезенцева
Ст.инж.	Колтикова		

Формат А4

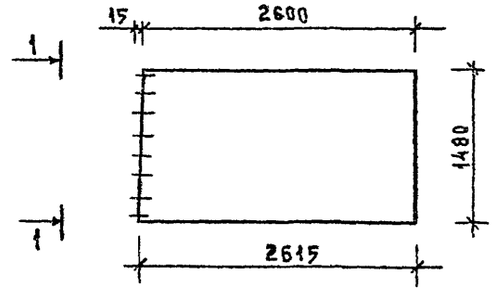

1-1

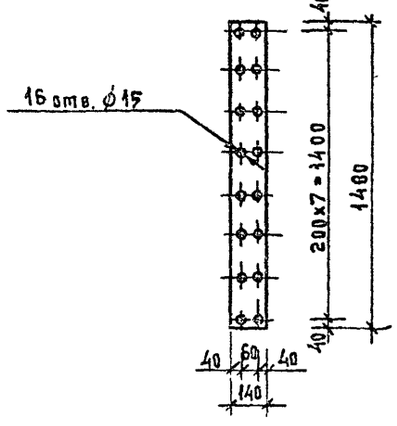

См. 000.0.0 ТЧ

				291-3-46.88		-066.1.0
Нач.маст.	Михалев			Д32	стадия	масса	масштаб
Н.контр.	Зимелихина				Р.П		
Гл.инж.м.	Леонтьев				лист	листов 1	
ГАП	Куликов						
ГИП	Леонтьев			Пакет 45×140×1480	ЦНИИЭП им. Б.С.Мезенцева		
Рук.гр.инж.	Комарова						
Ст.инж.	Колтикова						

Инв.№ подл. | Подпись и дата | Взам.инв.№

Формат А4

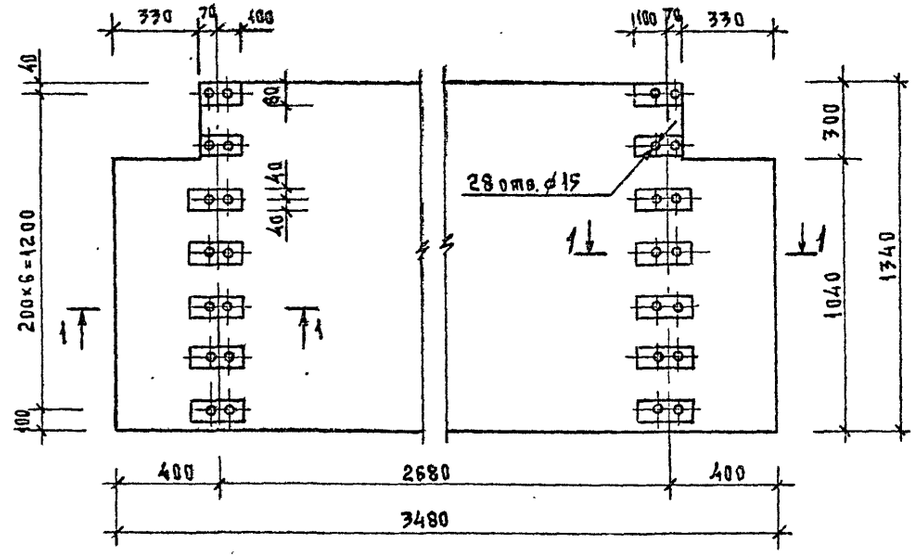

1-1

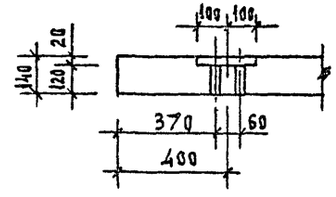

См. 000.0.0 ТЧ

				291-3-46.88		-067.0.0
Нач.маст.	Михалев			Панель тамбура ПТ3	стадия	масса	масштаб
Н.контр.	Зимелихина				Р.П		1:20
Гл.инж.м	Леонтьев				лист	листов 1	
ГАП	Куликов						
ГИП	Леонтьев			Пакет 41×140×1340	ЦНИИЭП им. Б.С.Мезенцева		
Рук.гр.инж	Комарова						
Ст.инж	Колтикова						

Инв.№ подл. | Подпись и дата | Взам.инв.№

Формат А4

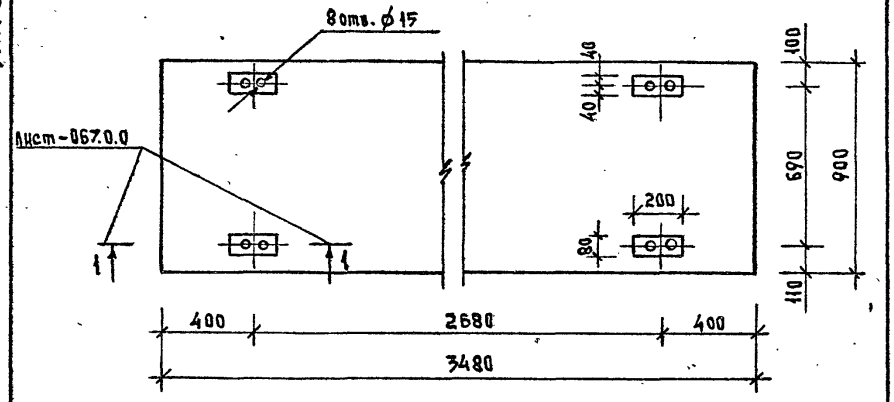

см. 000.0.0 ТУ

			291-3-46.88		-068.0.0	
Нач.маст.	Михалев		Панель тамбура ПТ4	стадия	масса	масштаб
Н.контр.	Зимелихина			РП		1:20
Гл.инж.м.	Лесютьев				лист	листов 1
ГАП	Куликов					
ГИП	Лесютьев					
Рук.гр.инж.	Комарова		Пакет 28×140×900	ЦНИИЭП им. Б.С.Мезенцева		
Ст.инж.	Колтикова					

Инв.№ подл. | Подпись и дата | Взам.инв.№

Формат А4

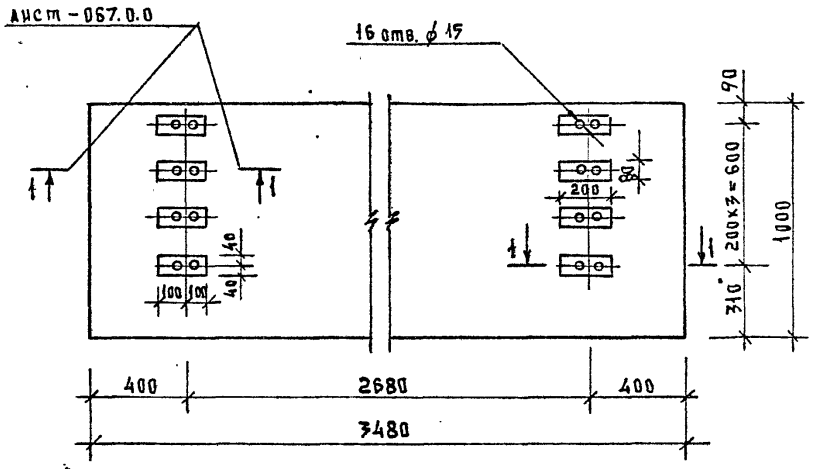

см. 000.0.0 ТУ

			291-3-46.88		-069.0.0	
Нач.маст.	Михалев		Панель тамбура ПТ5	стадия	масса	масштаб
Н.контр.	Зимелихина			РП		1:20
Гл.инж.м.	Лесютьев				лист	листов 1
ГАП	Куликов					
ГИП	Лесютьев					
Рук.гр.инж.	Комарова		Пакет 31×140×1000	ЦНИИЭП им. Б.С.Мезенцева		
Ст.инж.	Колтикова					

Инв.№ подл. | Подпись и дата | Взам.инв.№

Формат А4

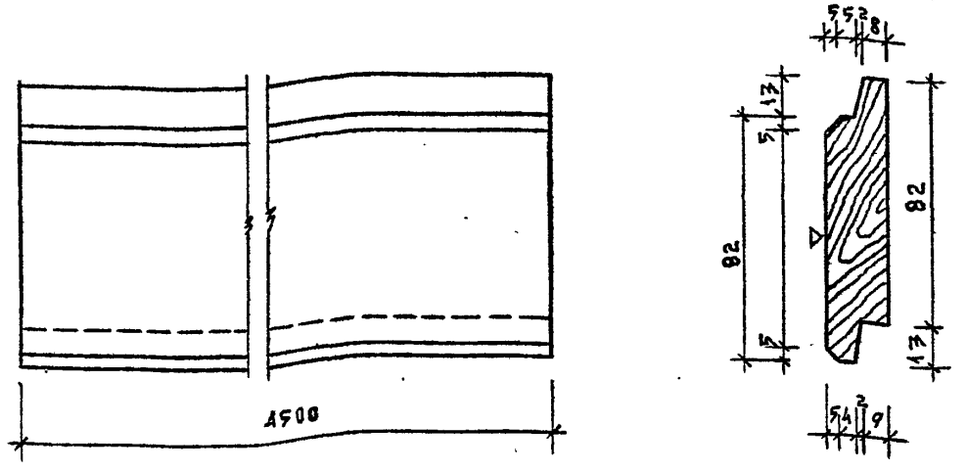

Расход древесины 0.0072 м³

1. Отделку выполнить в заводских условиях
2. Видимую поверхность покрасить пентафталевой эмалью ПФ115 ГОСТ 6465 и покрыть лаком ПФ170 ГОСТ 15907-70 цвет - белый, красный, синий, зеленый - распределяется по количеству заказом при привязке проекта.

			291-3-46.88		-070.0.0
Нач.маст.	Михалев		Доска облицовочная	стадия	масса	масштаб
Н.контр.	Гнедина			РП	4.32	1:2
Гл.инж.м.	Леонтьев			лист	листов 1
ГАП	Михалев		Доска 3×8-20×99 ГОСТ 8486-86; ГОСТ 24454-80Е	ЦНИИЭП им. Б.С. Мезенцева	
ГИП	Леонтьев				
Рук.гр.инж.	Комарова				
Арх.	Громов				

Инв.№ подл. | Подпись и дата | Взам.инв.№

Формат А4

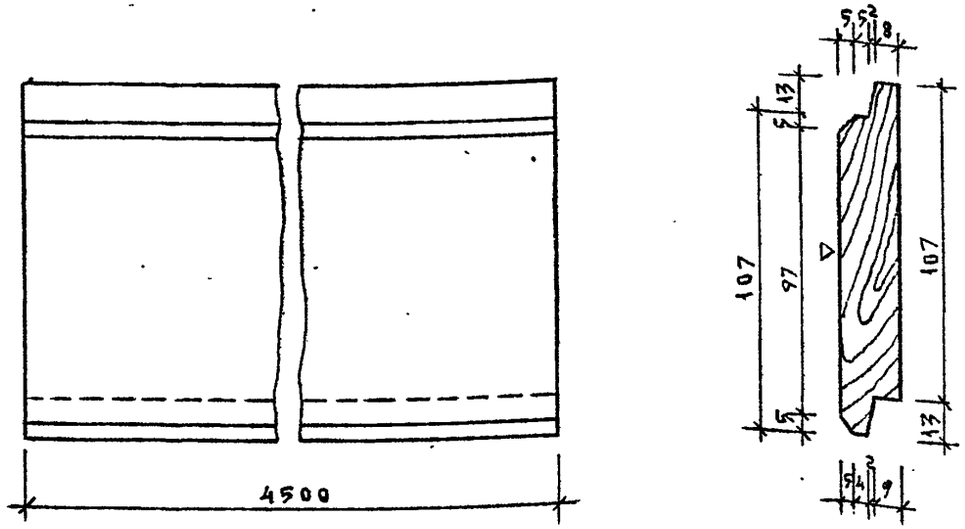

Расход древесины 0.0094 м³

1. Отделку выполнить в заводских условиях
2. Видимую поверхность покрасить пентафталевой эмалью ПФ115 ГОСТ 6465 и покрыть лаком ПФ170 ГОСТ 15907-70 цвет - белый, красный, синий, зеленый - распределяется по количеству заказом при привязке проекта.

			291-3-46.88		-071.0.0
Нач.маст.	Михалев		Доска облицовочная	стадия	масса	масштаб
Н.контр.	Гнедина			РП	5.64	1:2
Гл.инж.м.	Леонтьев			лист	листов 1
ГАП	Михалев		Доска 3×8-20×120 ГОСТ 8486-86; ГОСТ 24454-80Е	ЦНИИЭП им. Б.С. Мезенцева	
ГИП	Леонтьев				
Рук.гр.инж.	Комарова				
Арх.	Громов				

Инв.№ подл. | Подпись и дата | Взам.инв.№

Формат А4

Альбом II ч.1

Э1

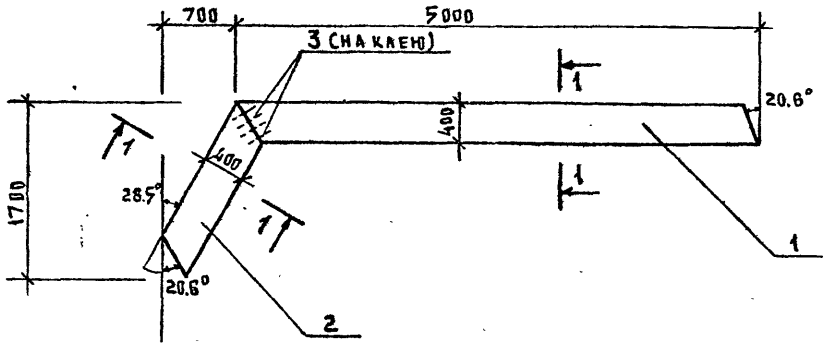

Э2

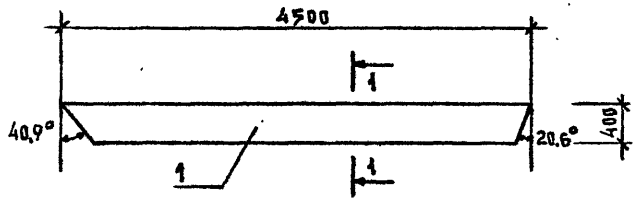

1–1

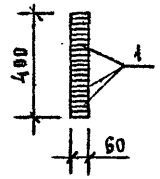

Э3

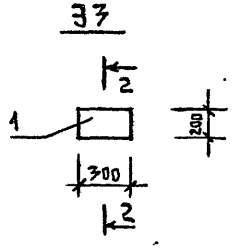

Э4

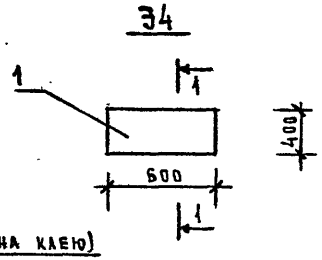

2–2

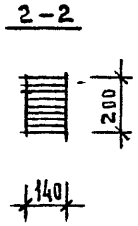

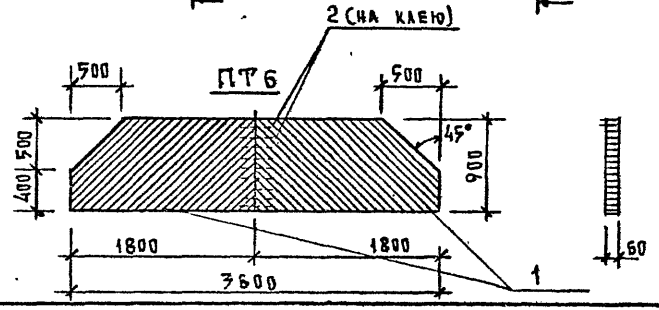

Формат	Зона	Поз.	Обозначение	Наименование	Кол.	Примеч.
				Документация		
			–000.0.0 ТУ	Технические условия		
				Э1		
				Детали		
А4		1	–072.1.0	Д37	1	
		2	–01	Д34	1	
		3		Нагель ф10 AI ГОСТ 5781-82 L=200	4	
				Э2		
				Детали		
Б4		1	–072.2.0	Пакет 12×60×400	1	
				Э3		
				Детали		
Б4		1	–072.3.0	Пакет 6×140×200	1	
				Э4		
				Детали		
Б4		1	–072.4.0	Пакет 12×60×400	1	
				ПТ6		
				Детали		
		2		Нагель ф10 AI ГОСТ 5781-82 L=200	9	
А4		1	–072.5.0	Д35	2	

1. Отделку выполнить в заводских условиях.
2. Видимые поверхности покрыть лаком ПФ170 ГОСТ 15907-70
3. Клей КБ-3.

Нач. маст.	Михалев		
Н. контр.	Зимелихина		
Гл. инж. м.	Леонтьев		
ГАП	Михалев		
ГИП	Леонтьев		
Рук. гр. инж.	Комарова		
Вед. арх.	Прошкин		

291-3-46.88 –072.0.0

Клееные элементы Э-1, Э-2, Э-3, Э-4 ПТ6.

Стадия	Масса	Масштаб
РП		
Лист	Листов 1	

ЦНИИЭП им. Б.С. Мезенцева

Инв. № подл. | Подпись и дата | Взам. инв. №

Формат А3

23021-02

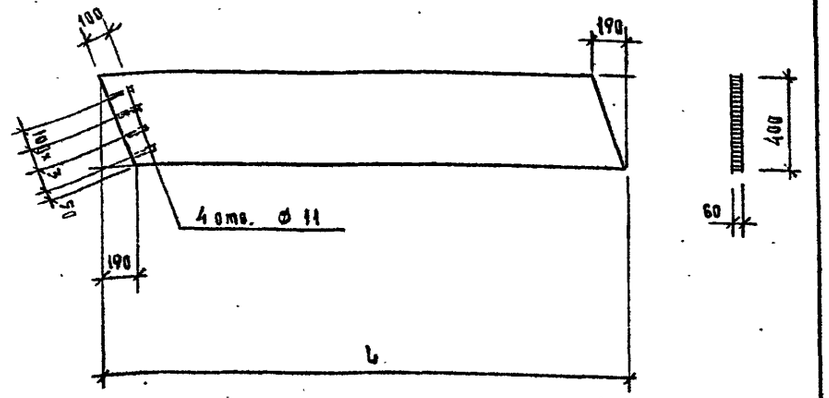

1. Отделку выполнить в заводских условиях.
2. Видимые поверхности покрыть лаком ПФ 170 ГОСТ 15907-70
3. См. 000.0.0 ТУ

Обозначение	Марка	L	Масса
-072.1.0	Д37	5000	71.23
-01	Д34	1700	22.36

Нач.маст	Михалев		
Н.контр.	Зимелихина		
Гл.инж.м.	Леонтьев		
ГАП	Михалев		
ГИП	Леонтьев		
Вед.арх.	Прошкин		

291-3-46.88 -072.1.0

Д37, Д34.

Стадия	Масса	Масштаб
РП	См. табл.	Б/м
Лист	Листов 1	

Пакет 12×60×400

ЦНИИЭП им. Б.С. Мезенцева

Формат А4

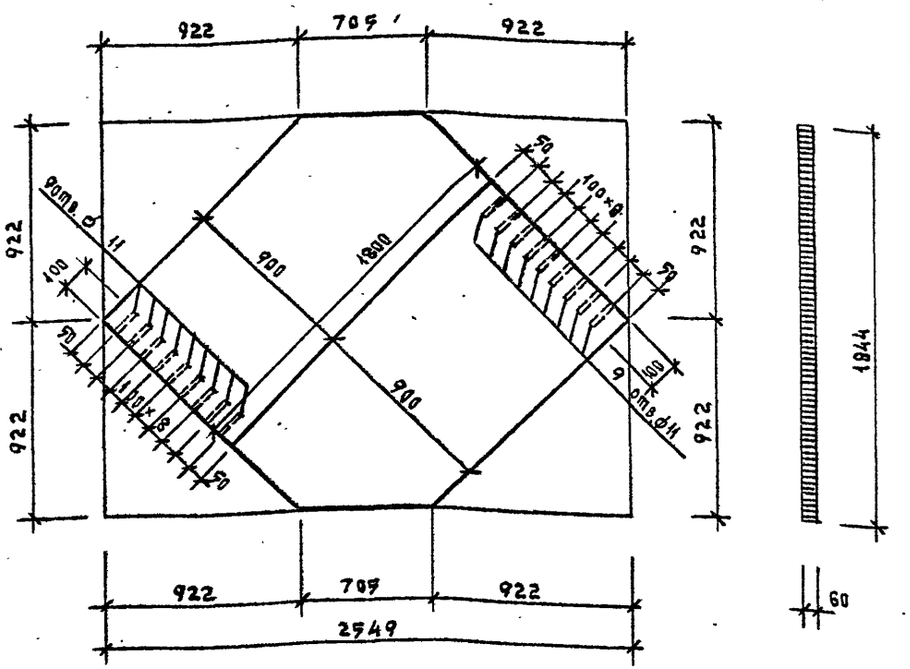

1. Отделку выполнить в заводских условиях.
2. Видимые поверхности покрыть лаком ПФ 170 ГОСТ 15907-70
3. См. 000.0.0 ТУ

Нач.маст	Михалев		
Н.контр	Зимелихина		
Гл.инж.м.	Леонтьев		
ГАП	Михалев		
ГИП	Леонтьев		
Рук.гр.инж	Комарова		
Вед.арх	Прошкин		

291-3-46.88 -072.2.0

Д35

Стадия	Масса	Масштаб
РП	55.35	
Лист	Листов 1	

Пакет 56×60×1844

ЦНИИЭП им. Б.С. Мезенцева

Формат А4

23021-02

Инв.№ подл. | Подпись и дата | Взам.инв.№

Формат	Зона	Поз.	Обозначение	Наименование	Кол.	Примеч.
				Документация		
А4			– 000.0.0 ТУ	Технические условия		
А4			– 073.0.0 СБ	Сборочный чертеж		
А4			– 073.0.0 У	Узлы I, II, III.		
				Детали		
А4		2	– 073.1.0	Элемент решетки ЭР1	11	
А4		3	– 073.2.0	Элемент решетки ЭР2	1	
		4	– 01	Элемент решетки ЭР3	1	
А4		5	– 073.3.0	Элемент решетки ЭР4	1	
				Стандартные изделия		
		1		Гвозди К3×80 ГОСТ4028-63*	4	
				Пиломатериалы по	1	
				ГОСТ8486-86; ГОСТ24454-80Е		
Б4		6	– 073.4.0	Брусок 3×8-45×65; L=1320	1	

Нач. маст.	Михалев	
Н. контр.	Гнедина	
Гл. инж. м.	Леонтьев	
ГАП	Михалев	
ГИП	Леонтьев	
Рук. гр. арх	Артемьева	
Вед. арх.	Прошкин	

291-3-46.88 – 073.0.0

Вентиляционная решетка ВР1

Стадия	Лист	Листов
РП	1	1

ЦНИИЭП им. Б.С. Мезенцева

Формат А4

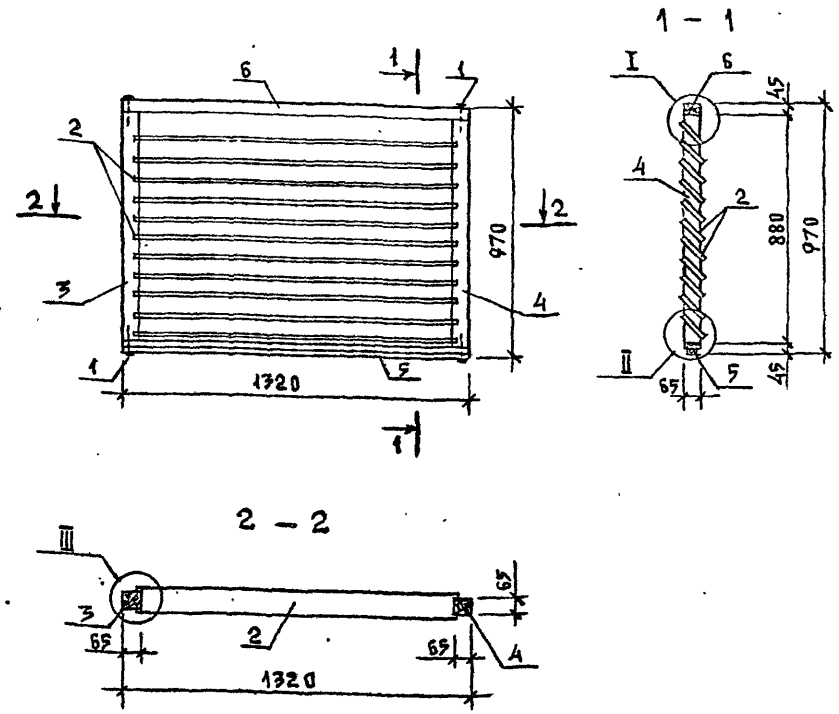

Объем древесины 0.047

1. Отделку выполнить в заводских условиях.
2. Видимые поверхности покрасить пентафталевой эмалью ПФ115 ГОСТ6465 и покрыть лаком ПФ170 ГОСТ15907-70 цвет – белый, красный, синий, зеленый – распределяется по количеству заказом при привязке проекта.

Нач. маст.	Михалев	
Н. контр.	Гнедина	
Гл. инж. м.	Леонтьев	
ГАП	Михалев	
ГИП	Леонтьев	
Рук. гр. арх	Артемьева	
Вед. арх.	Прошкин	

291-3-46.88 – 073.0.0СБ

Вентиляционная решетка ВР1. Сборочный чертеж.

Стадия	Масса	Масштаб
РП	28.16	1:20
Лист 1	Листов 1	

ЦНИИЭП им. Б.С. Мезенцева

Формат А4

22021-02

Альбом II ч.1

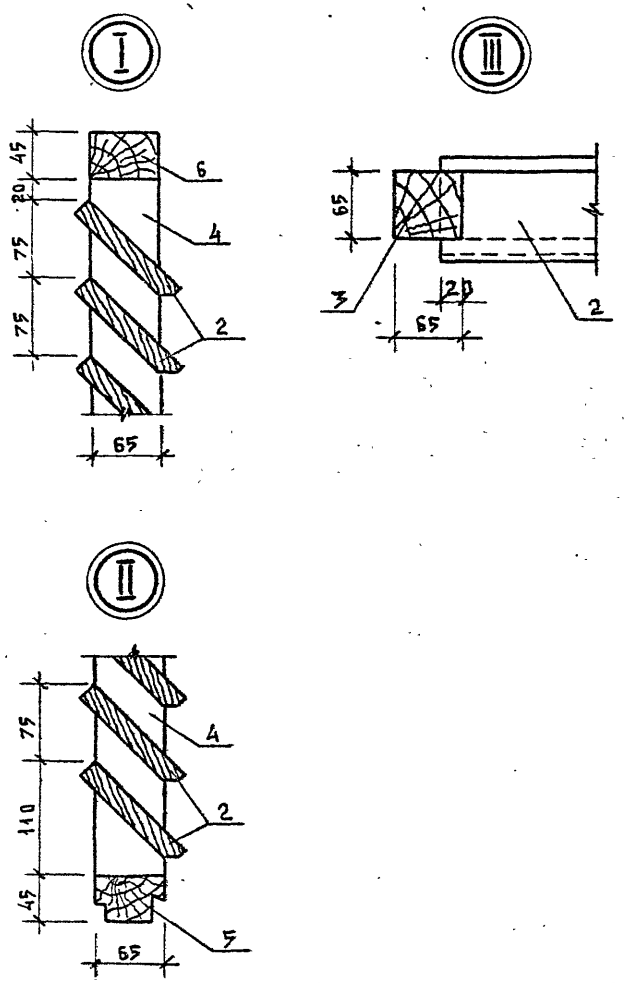

				291-3-46.88			-073.0.0 Ч
Нач.маст	Михалев			Вентиляционная решетка ВР1 Узлы I, II, III	Стадия	Масса	Масштаб
Н.контр.	Гнедина				РП		1:5
Гл.инж.м.	Леонтьев						
ГАП	Михалев				Лист	Листов 1	
ГИП	Леонтьев						
Рук.гр.арх.	Артемьева				ЦНИИЭП им. Б.С. Мезенцева		
Вед.арх.	Прошкин						

Взам.инв.№ | Подпись и дата | Инв.№ подл.

Формат А4

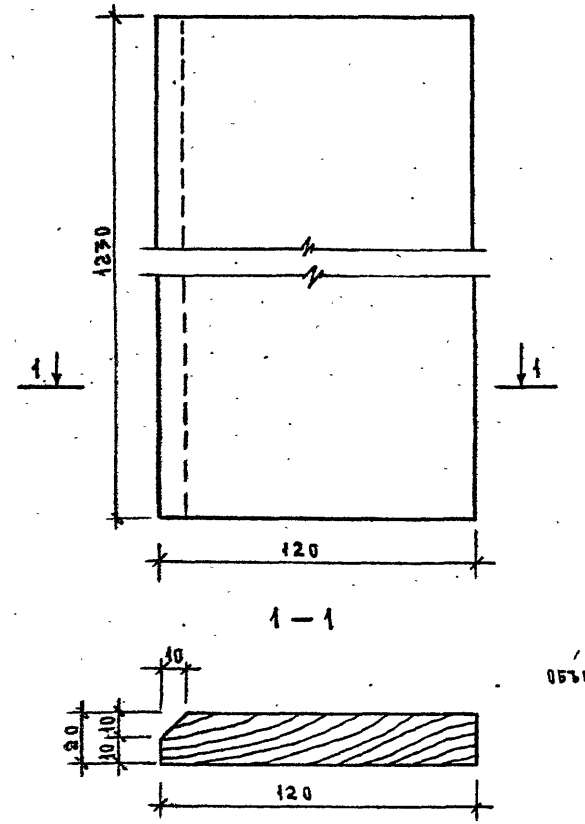

ОБЪЕМ ДРЕВЕСИНЫ - 0.003 м³

				291-3-46.88			-073.1.0
Нач.маст	Михалев			Элемент решетки ЭР1	Стадия	Масса	Масштаб
Н.контр.	Гнедина				РП	1.8	1:2
Гл.инж.м.	Леонтьев						
ГАП	Михалев				Лист	Листов 1	
ГИП	Леонтьев						
Рук.гр.арх.	Артемьева			Доска 3×8 - 20×120 ГОСТ 8486-86; ГОСТ 24454-80Е	ЦНИИЭП им. Б.С. Мезенцева		
Вед.арх.	Прошкин						

Взам.инв.№ | Подпись и дата | Инв.№ подл.

Формат А4

23021-02

Альбом V, ч. 1

Рис. 1

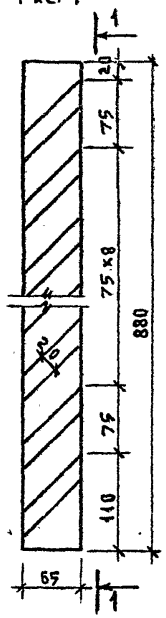

Рис. 2

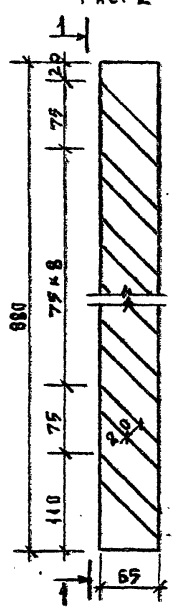

1 – 1

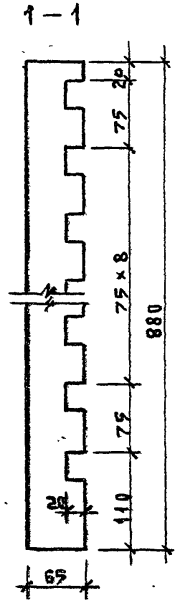

Обозначение	Рис.	Объем древесины м³	Примеч.
– 073.2.0	1	0.0033	
– 01	2	0.0033	

Нач.маст.	Михалев		
Н.контр.	Гнедина		
Гл.инж.м.	Леонтьев		
ГАП	Михалев		
ГИП	Леонтьев		
Рук.гр.арх.	Артемьева		
Вед.арх.	Прошкин		

291-3-46.88 – 073.2.0

Элемент решетки ЭР2 ЭР3

Стадия	Масса	Масштаб
РП	1.98	1:5
Лист 1	Листов 1	

Брусок – 3×8 – 65×65 ГОСТ 8486-86; ГОСТ 24454-80Е

ЦНИИЭП им. Б.С. Мезенцева

Формат А4

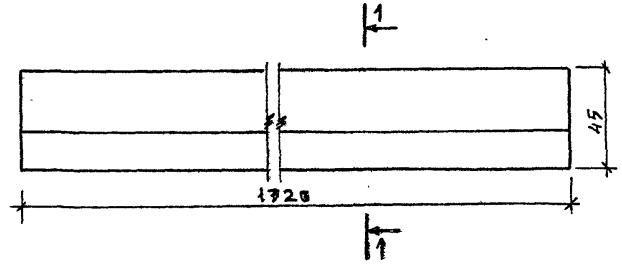

1 – 1

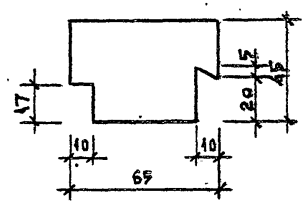

Объем древесины 0.0074

Нач.маст.	Михалев		
Н.контр.	Гнедина		
Гл.инж.м.	Леонтьев		
ГАП	Михалев		
ГИП	Леонтьев		
Рук.гр.арх.	Артемьева		
Вед.арх.	Прошкин		

291-3-46.88 – 073.3.0

Элемент решетки ЭР4

Стадия	Масса	Масштаб
РП	2.04	1:2
Лист 1	Листов 1	

Брусок – 3×8 – 45×65 ГОСТ 8486-86; ГОСТ 24454-80Е

ЦНИИЭП им. Б.С. Мезенцева

Формат А4

23021-02

Альбом II ч.1

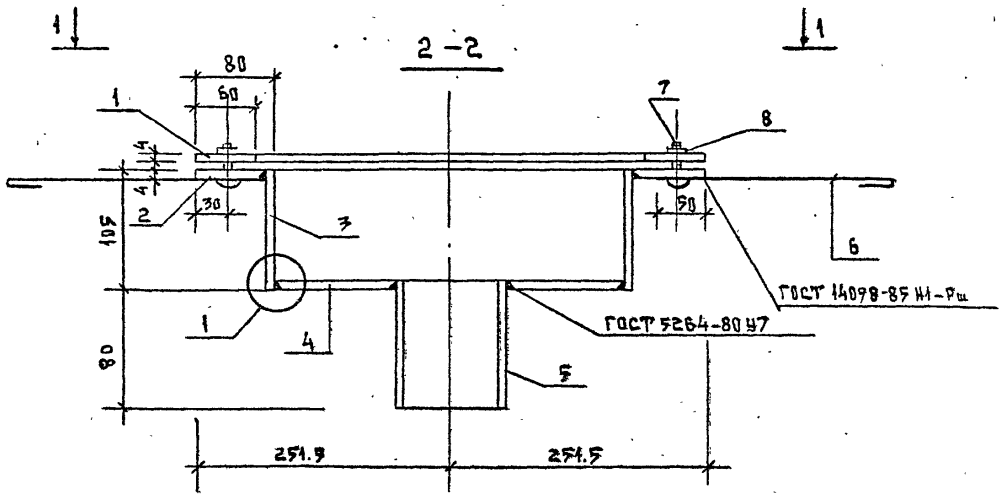

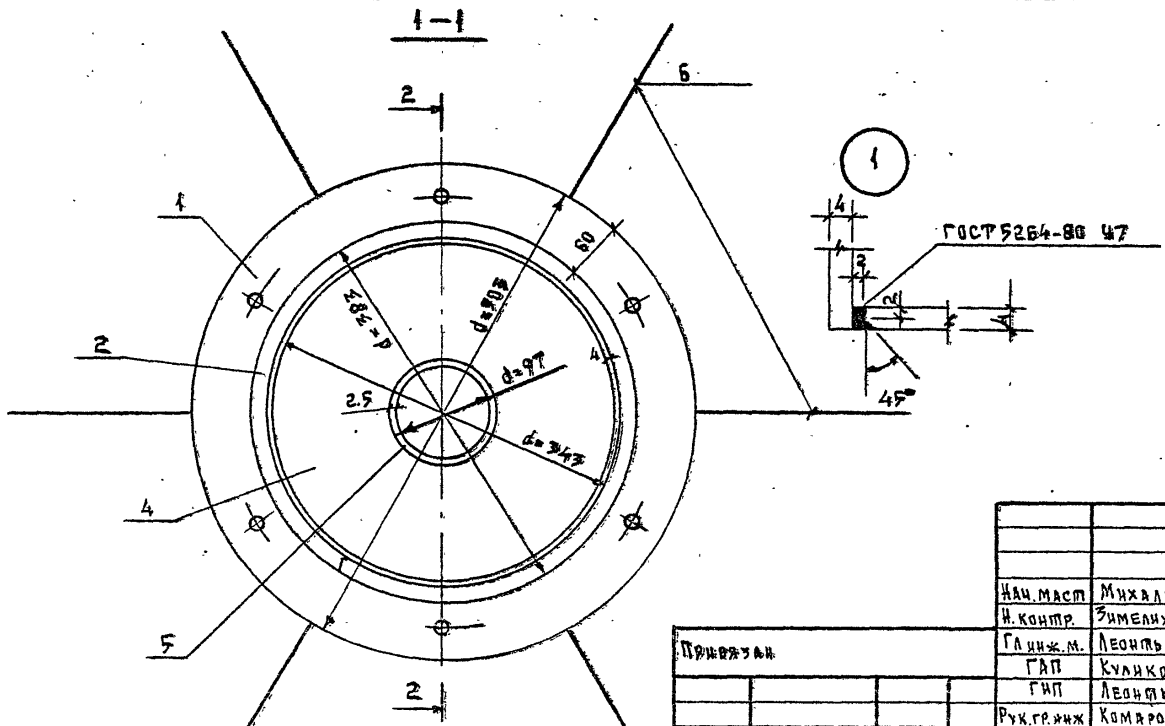

Формат	Зона	Поз.	Обозначение	Наименование	Кол.	Примеч.
				Документация		
			000.0.0 ТУ	Технические условия		
				Детали		
А4		1	074.1.0	Пластина П1	1	
А4		2	074.2.0	Пластина П2	1	
Б4		3	074.3.0	Труба 351×4 ГОСТ 10704-76* / ВСт3 кп2 ГОСТ 10706-76 L=109	1	
А4		4	074.4.0	Пластина П3	1	
Б4		5	074.5.0	Труба 102×2,5 ГОСТ 10704-76* / ВСт3 кп2 ГОСТ 10706-76 L=84	1	
А4		6	074.6.0	Анкер	6	
				Стандартные изделия		
		7		Болт М12×30 ГОСТ 7798-70	6	
		8		Гайка М12 ГОСТ 5915-70	6	

Привязан

Инв. №

Нач. маст	Михалев	
Н. контр.	Зимелихина	
Гл. инж. м.	Леонтьев	
ГАП	Куликов	
ГИП	Леонтьев	
Рук. гр. инж	Комарова	
Рук. гр. инж	Гнедина	
Инженер	Новикова	

291-3-46.88 074.0.0

Изделие металлическое ИМ1

Стадия	Масса	Масштаб
РП	13.64	1:5
Лист	Листов 1	

ЦНИИЭП им. Б.С. Мезенцева

Инв. № подл. | Подпись и дата | Взам. инв. №

Формат А3

23021-02

Альбом III у.1

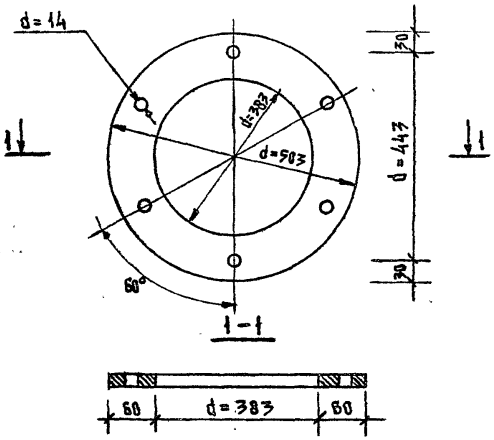

Нач.маст.	Михалев		
Н.контр.	Зимелихина		
Гл.инж.м.	Леонтьев		
ГАП	Куликов		
ГИП	Леонтьев		
Рук.гр.инж	Комарова		
Рук.гр.инж	Гнедина		
Инженер	Новикова		

291-3-46.88 — 074.1.0

Пластина П1

Стадия	Масса	Масштаб
РП	2.61	1:10
Лист	Листов 1	

Лист 4 ГОСТ 19903-74* 503×503
В ст3 кп2 14637-79

ЦНИИЭП им. Б.С. Мезенцева

Формат А4

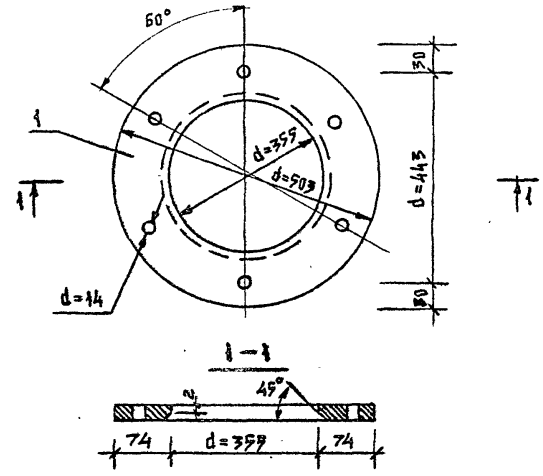

Нач.маст.	Михалев		
Н.контр.	Зимелихина		
Гл.инж.м.	Леонтьев		
ГАП	Куликов		
ГИП	Леонтьев		
Рук.гр.инж	Комарова		
Рук.гр.инж.	Гнедина		
Инженер	Новикова		

291-3-46.88 — 074.2.0

Пластина П2

Стадия	Масса	Масштаб
РП	3.13	1:10
Лист	Листов 1	

Лист 4 ГОСТ 19903-74 503×503
В.ст.3 кп2 14637-79

ЦНИИЭП им. Б.С. Мезенцева

Формат А4

23021-02

Альбом III ч.1

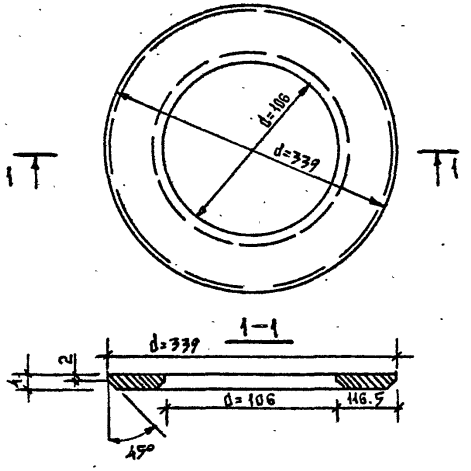

			291-3-46.88			-074.4.0
Нач.маст.	Михалев		Пластина 3	стадия	масса	масштаб
Н.контр.	Гнедина			РП	2.56	1:20
Гл.инж.м.	Леонтьев					
ГАП	Куликов			лист	листов 1	
ГИП	Леонтьев					
Рук.гр.инж	Комарова		Лист 4 ГОСТ 19903-74* 339×339	ЦНИИЭП им. Б.С. Мезенцева		
Рук.гр.инж	Гнедина		В ст3кп2 ГОСТ14637-79			
Инженер	Новикова					

Инв.№ подл. | Подпись и дата | Взам.инв.№

Формат А4

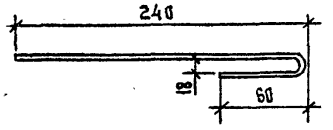

Длина развертки ℓ=300 мм

			291-3-46.88			-074.6.0
Нач.маст.	Михалев		Анкер	стадия	масса	масштаб
Н.контр.	Гнедина			РП	0.119	1:5
Гл.инж.м.	Леонтьев					
ГАП	Куликов			лист	листов 1	
ГИП	Леонтьев					
Рук.гр.инж	Комарова		⌀8AI ГОСТ 5781-82	ЦНИИЭП им. Б.С. Мезенцева		
Рук.гр.инж	Гнедина					
Инженер	Новикова					

Инв.№ подл. | Подпись и дата | Взам.инв.№

Формат А4

Альбом II ч.1

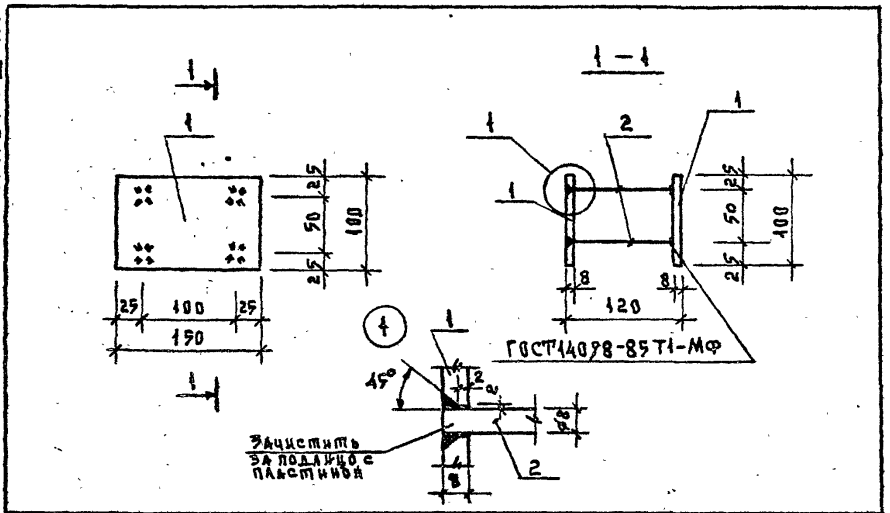

Формат	Зона	Поз.	Обозначение	Наименование	Кол.	Примеч.
				Документация		
			–000.0.0ТУ	Технические условия		
				Детали		
Б4		1	–075.1.0	Лист 8 ГОСТ 19903-74 / В ст3 кп 2 ГОСТ 14637-79 100×150	2	
Б4		2	–075.2.0	ф8 AI L=112 ГОСТ 5781-82	4	

Инв.№ подл. | Подпись и дата | Взам.инв.№

		291-3-46.88	–075.0.0
Нач.маст.	Михалев	Изделие металлическое ИМ2	Стадия: РП; Масса: 2.06; Масштаб: 1:5
Н.контр.	Зимелихина		Лист; Листов 1
Гл.инж.м.	Леонтьев		ЦНИИЭП им. Б.С.Мезенцева
ГАП	Куликов		
ГИП	Леонтьев		
Рук.гр.инж	Комарова		
Рук.гр.инж	Гнедина		
Инженер	Новикова		

Формат А4

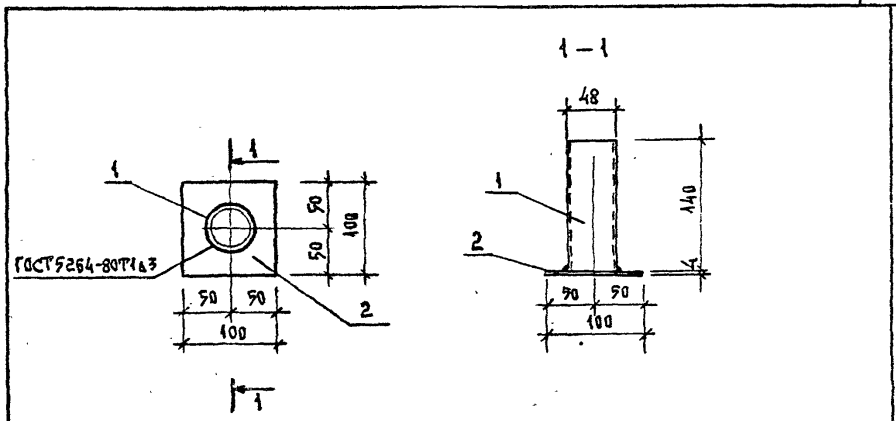

Формат	Зона	Поз.	Обозначение	Наименование	Кол.	Примеч.
				Документация		
				Технические условия		
				Детали		
Б4		1	–076.1.0	Труба 48×3 ГОСТ 10704-76 / В ст3 кп 2 ГОСТ 10705-76* L=140	1	
Б4		2	–076.2.0	Лист 4 ГОСТ 19903-74 / В ст3 кп 2 ГОСТ 14637-79 100×100	1	

Инв.№ подл. | Подпись и дата | Взам.инв.№

		291-3-46.88	–076.0.0
Нач.маст.	Михалев	Изделие металлическое ИМ3	Стадия: РП; Масса: 0.78; Масштаб: 1:5
Н.контр.	Зимелихина		Лист; Листов 1
Гл.инж.м.	Леонтьев		ЦНИИЭП им. Б.С.Мезенцева
ГАП	Куликов		
ГИП	Леонтьев		
Рук.гр.инж	Комарова		
Рук.гр.инж	Гнедина		
Инженер	Новикова		

Формат А4

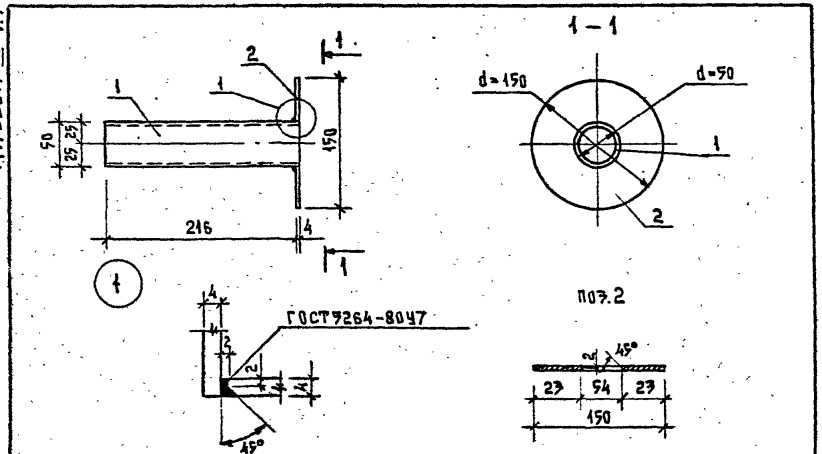

Формат	Зона	Поз.	Обозначение	Наименование	Кол.	Примеч.
				Документация		
				Технические условия		
				Детали		
Б4		1	-077.1.0	Труба 50×4 ГОСТ 8732-78 / Ст3кп2 ГОСТ 10706-76, L=220	1	
Б4		2	-077.2.0	Лист 4 ГОСТ 19903-74 / Ст3кп2 14637-79, 150×150	1	

Инв.№ подл. | Подпись и дата | Взам.инв.№

			291-3-46.88 -077.0.0			
Нач.маст.	Михалев		Изделие металлическое ИМ4	Стадия	Масса	Масштаб
Н.контр.	Змелихина			Р	1.2	
Гл.инж.м.	Леонтьев			Лист	Листов 1	
ГАП	Куликов			ЦНИИЭП им. Б.С.Мезенцева		
ГИП	Леонтьев					
Рук.гр.инж.	Комарова					
Рук.гр.инж.	Гнедина					
Инженер	Новикова					

Формат А4

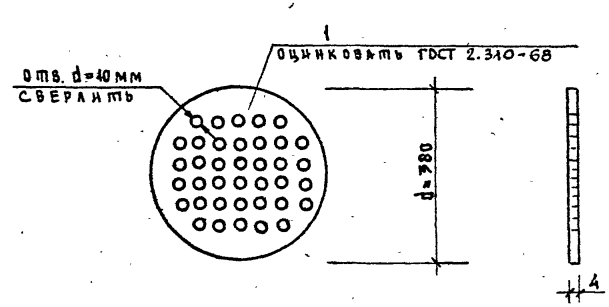

Инв.№ подл. | Подпись и дата | Взам.инв.№

			291-3-46.88 -078.0.0			
Нач.маст.	Михалев		Решетка металлическая РМ1	Стадия	Масса	Масштаб
Н.контр.	Змелихина			Р	3.56	
Гл.инж.м.	Леонтьев			Лист	Листов 1	
ГАП	Куликов			ЦНИИЭП им. Б.С.Мезенцева		
ГИП	Леонтьев					
Рук.гр.инж.	Комарова					
Рук.гр.инж.	Гнедина					
Инженер	Новикова					

Лист 4 ГОСТ 19903-74 / Ст3кп2 ГОСТ 14637-79 — 380×380

Формат А4

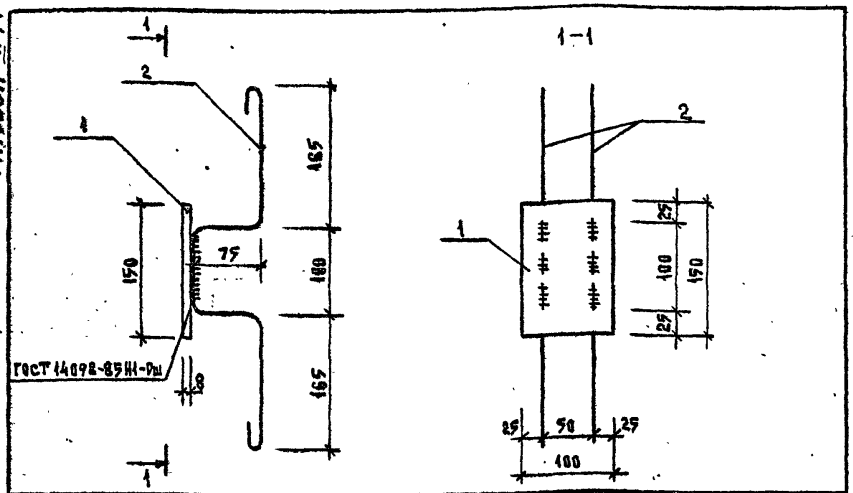

Формат	Зона	Поз.	Обозначение	Наименование	Кол.	Примеч.
				Документация		
				Технические условия		Масса ед. кг
				Детали		
Б.4		1	-079.1.0	Лист 8 ГОСТ 19903-74* / В ст3 кп 2 ГОСТ 14637-79 100×190	1	0.94
Б.4		2	-079.2.0	ф8 AI L=700 ГОСТ 5781-82	2	0.55

Нач.маст.	Михалев		
Н.контр.	Зимелихина		
Гл.инж.м.	Леонтьев		
ГАП	Куликов		
ГИП	Леонтьев		
Рук.гр.инж	Комарова		
Рук.гр.инж	Гнеденна		
Ст. инж.	Лещёва		

291-3-46.88 — 079.0.0

Изделие металлическое ИМ5

Стадия	Масса	Масштаб
РП	2.04	1:5
Лист	Листов 1	

ЦНИИЭП им. Б.С. Мезенцева

Формат А4

Инв.№ подл. | Подпись и дата | Взам.инв.№

ИМ6

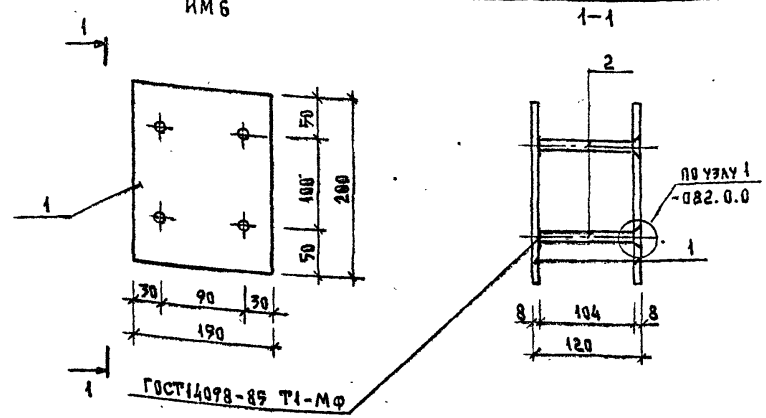

Формат	Зона	Поз.	Обозначение	Наименование	Кол.	Примеч.
				Документация		
				Технические условия		Масса ед. кг
				Детали		
Б.4		1	-080.1.0	Лист 8 ГОСТ 19903-74* / В ст3 кп 2 ГОСТ 14637-79 150×200	2	1.88
Б.4		2	-080.2.0	ф12 AIII L=142 ГОСТ 5781-82	2	0.1

Нач.маст.	Михалев		
Н.контр.	Зимелихина		
Гл.инж.м.	Леонтьев		
ГАП	Куликов		
ГИП	Леонтьев		
Рук.гр.инж	Комарова		
Рук.гр.инж	Гнеденна		
Ст. инж.	Лещёва		

291-3-46.88 — 080.0.0

Изделие металлическое ИМ6

Стадия	Масса	Масштаб
РП	3.96	1:5
Лист	Листов 1	

ЦНИИЭП им. Б.С. Мезенцева

Формат А4

23021-02

Инв.№ подл. | Подпись и дата | Взам.инв.№

ИМ7

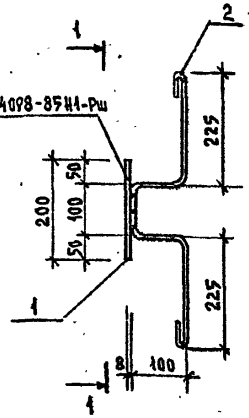

1-1

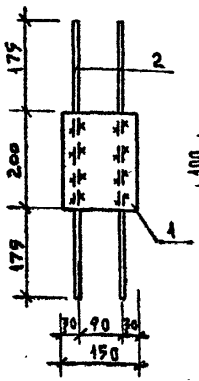

Поз. 2

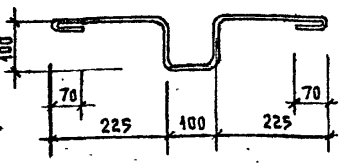

Формат	Зона	Поз.	Обозначение	Наименование	Кол.	Примеч.
				Документация		
				Технические условия		Масса ед. кг
				Детали		
Б4		1	-081.1.0	лист 8 ГОСТ 19903-74 / 8 ст3 кп 2 ГОСТ 14637-79 150×200	1	1.88
Б4		2	-081.2.0	ф10 AI L=780 ГОСТ 5781-82	2	0.48

Нач.маст	Михалев		
Н.контр.	Зимелихина		
Гл.инж.м.	Леонтьев		
ГАП	Куликов		
ГИП	Леонтьев		
Рук.гр.инж.	Комарова		
Рук.гр.инж.	Гнедина		
Ст.инж.	Лещева		

291-3-46.88 -081.0.0

Изделие металлическое ИМ7

Стадия	Масса	Масштаб
РП	2.84	
Лист	Листов 1	

ЦНИИЭП им. Б.С.Мезенцева

Формат А4

Инв.№ подл. | Подпись и дата | Взам.инв.№

1-1

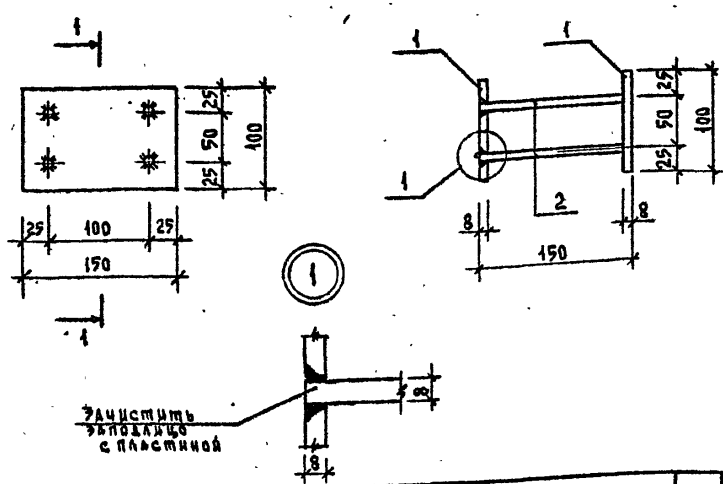

Формат	Зона	Поз.	Обозначение	Наименование	Кол.	Примеч.
				Технические условия		
						Масса ед. кг
				Детали		
Б4		1	-082.1.0	лист 8 ГОСТ 19903-74 / 8 ст3 кп 2 ГОСТ 14637-79 100×150	2	0.94
Б4		2	-082.2.0	ф8 AI L=142 ГОСТ 5781-82	4	0.06

Нач.маст	Михалев		
Н.контр.	Зимелихин		
Гл.инж.м.	Леонтьев		
ГАП	Куликов		
ГИП	Леонтьев		
Рук.гр.инж.	Комарова		
Рук.гр.инж.	Гнедина		
Ст.инж.	Лещева		

291-3-46.88 -082.0.0

Изделие металлическое ИМ28

Стадия	Масса	Масштаб
РП	2.12	
Лист	Листов 1	

ЦНИИЭП им. Б.С.Мезенцева

Формат А4

23021-02

Инв.№ подл. | Подпись и дата | Взам.инв.№

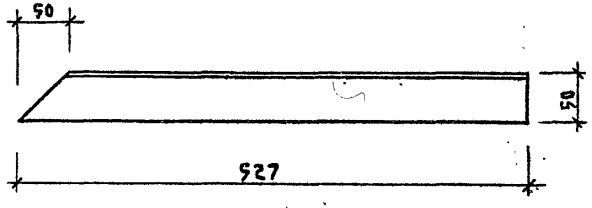

291-3-46.88			-083.0.0
Нач.маст.	Михалев	Изделие металлическое ИМ8	Стадия: РП; Масса: 1.99; Масштаб:
Н.контр.	Зимелихина		
Гл.инж.м.	Леонтьев		
ГАП	Куликов		Лист; Листов 1
ГИП	Леонтьев		
Рук.гр.инж.	Комарова	Уголок 50×50×5 ГОСТ 8509-72 / Ст3кп2 ГОСТ 535-79	ЦНИИЭП им. Б.С.Мезенцева
Рук.гр.инж.	Гнедина		
Ст.инж.	Лещева		

Инв.№ подл. | Подпись и дата | Взам.инв.№

Формат А4

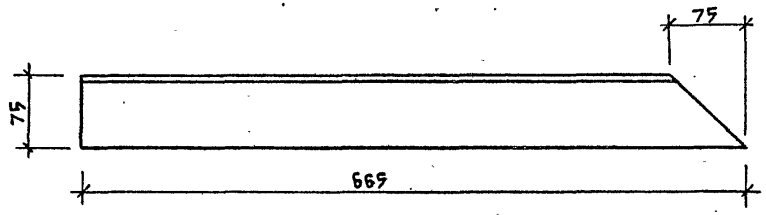

291-3-46.88			-084.0.0
Нач.маст.	Михалев	Изделие металлическое ИМ9	Стадия: РП; Масса: 4.78; Масштаб:
Н.контр.	Зимелихина		
Гл.инж.м.	Леонтьев		
ГАП	Куликов		Лист; Листов 1
ГИП	Леонтьев		
Рук.гр.инж.	Комарова	Уголок 75×75×6 ГОСТ 8509-72* / Ст3пс6 ГОСТ 535-79 L=665	ЦНИИЭП им. Б.С.Мезенцева
Рук.гр.инж.	Гнедина		
Ст.инж.	Лещева		

Инв.№ подл. | Подпись и дата | Взам.инв.№

Формат А4

Альбом II ч. 1

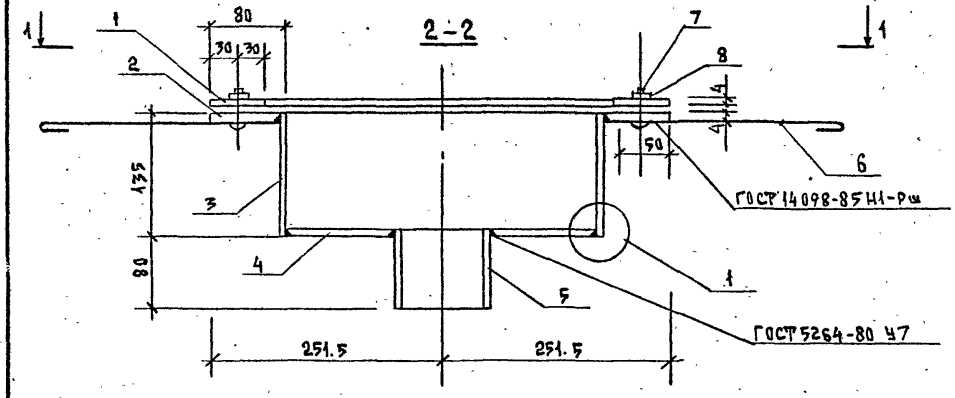

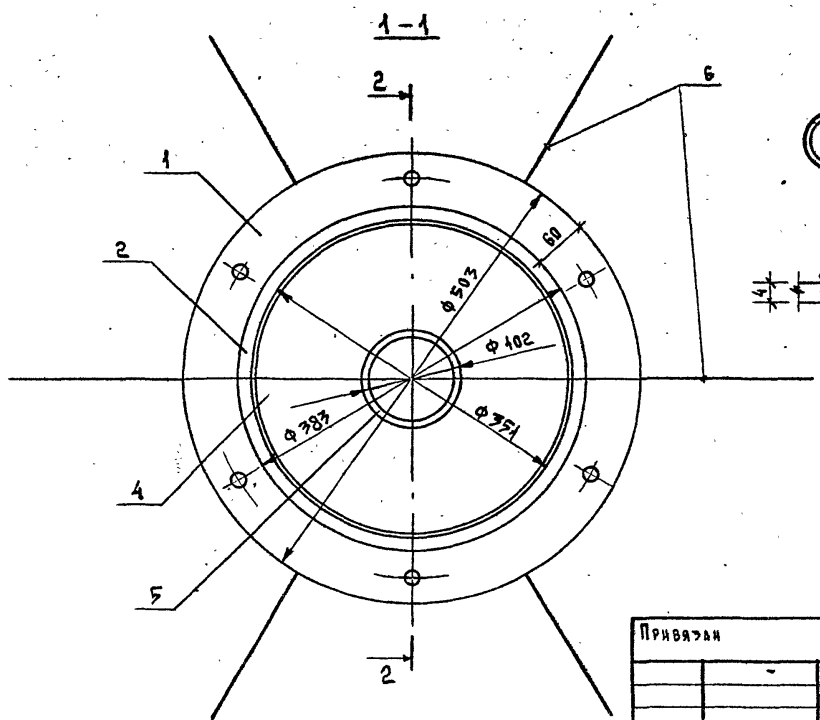

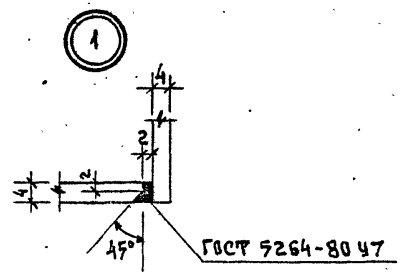

Формат	Зона	Поз.	Обозначение	Наименование	Кол.	Примеч.
				Документация		
			000.0.0 ТУ	Технические условия		
				Детали		
А4		1	074.1.0	Пластина П1	1	
А4		2	074.2.0	Пластина П2	1	
Б4		3	085.1.0	Труба 351×4 ГОСТ 10704-76* / В.Ст3кп2 ГОСТ 10706-76* L=135	1	
А4		4	074.4.0	Пластина П3	1	
Б4		5	085.2.0	Труба 102×2,5 ГОСТ 10704-76* / В.Ст3кп2 ГОСТ 10706-76* L=84	1	
А4		6	074.6.0	Анкер	6	
				Стандартные изделия		
		7		Болт М12×70 ГОСТ 7798-70	6	
		8		Гайка М12 ГОСТ 5915-70	6	

Привязан

Инв. №

Нач.маст.	Михалев	
Н.контр.	Змелихина	
Гл.инж.м.	Леонтьев	
ГАП	Куликов	
ГИП	Леонтьев	
Рук.гр.инж.	Комарова	
Рук.гр.инж.	Гнедина	
Ст.инж.	Лещева	

291-3-46.88 037.0.0

Изделие металлическое ИМ18

Стадия	Масса	Масштаб
РП	14.56	1:5
Лист	Листов 1	

ЦНИИЭП им. Б.С. Мезенцева

Инв.№ подл. | Подпись и дата | Взам. инв.№

Формат А3

23021-02

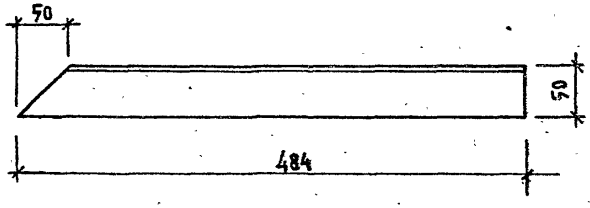

		291-3-46.88	— 086.0.0
Нач.маст.	Михалев	Изделие металлическое ИМ86	Стадия: РП; Масса: 1.82; Масштаб: 1:5
Н.контр.	Зимелихина		Лист; Листов 1
Гл.инж.м.	Леонтьев		
ГАП	Куликов		
ГИП	Леонтьев		
Рук.гр.инж	Комарова	Уголок 50×50×5 ГОСТ 8509-86 / Вст3кп2 ГОСТ 535-79	ЦНИИЭП им. Б.С.Мезенцева
Рук.гр.инж	Гнедина		
Ст.инж.	Лещева		

Инв.№ подл. | Подпись и дата | Взам.инв.№

Формат А4

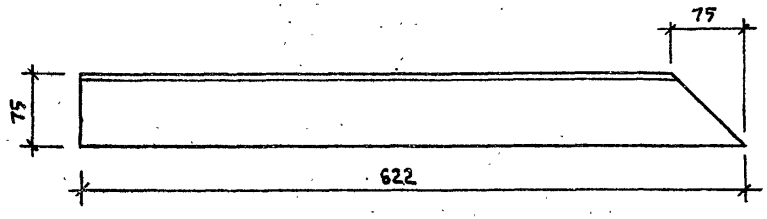

		291-3-46.88	— 087.0.0
Нач.маст.	Михалев	Изделие металлическое ИМ98	Стадия: РП; Масса: 4.28; Масштаб: 1:5
Гл.инж.м.	Леонтьев		Лист; Листов 1
ГАП	Куликов		
ГИП	Леонтьев		
Рук.гр.инж	Комарова	Уголок 75×75×6 ГОСТ 8509-72* / Вст3пс6 ГОСТ 535-79	ЦНИИЭП им. Б.С.Мезенцева
Рук.гр.инж	Гнедина		
Ст.инж.	Лещева		

Инв.№ подл. | Подпись и дата | Взам.инв.№

Формат А4

Альбом II ч.1

ПМК 2

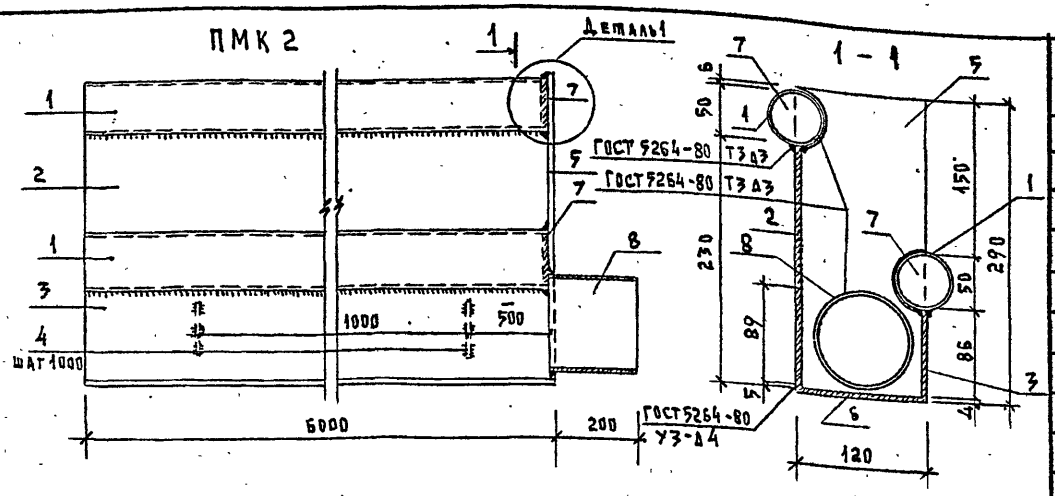

ПМК 1

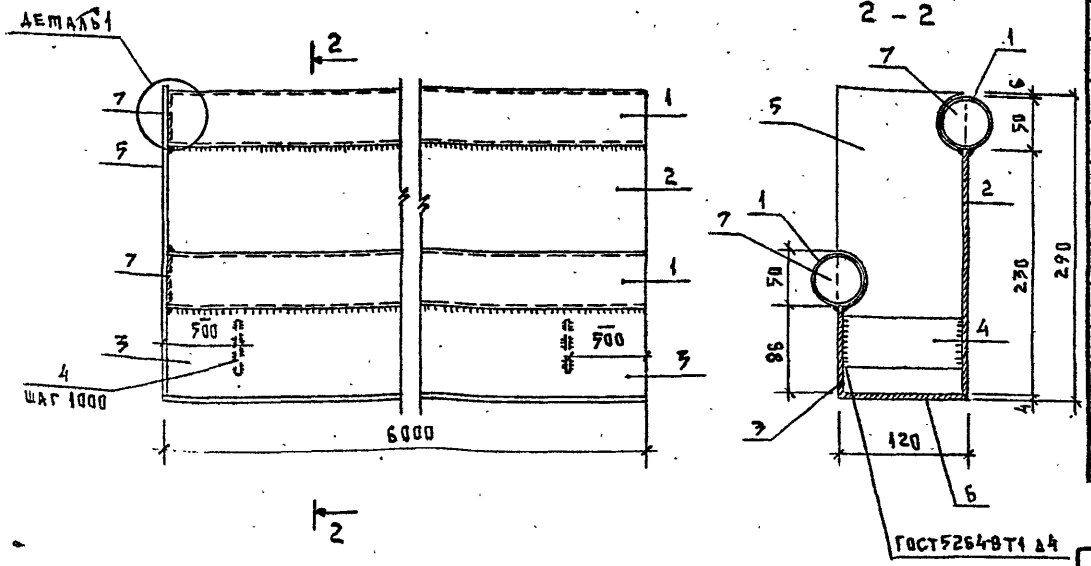

Деталь 1

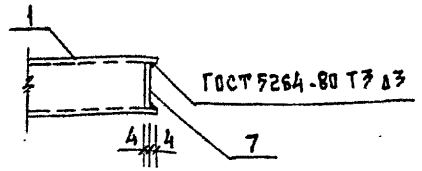

Формат	Зона	Поз.	Обозначение	Наименование	Кол.	Примеч.
				Документация		
			000.0.0 ТУ	Технические условия		
						Масса ед. кг.
				ПМК 1		119.51
				Детали		
Б4		1	-088.1.0	труба 50×2.5 ГОСТ 11068-81 / Ст3 кп2 ГОСТ 10705-76 L=6000	2	17.58
				лист 4 ГОСТ 19903-74* / Ст3 кп2 ГОСТ 14637-79		
Б4		2	-088.2.0	236×6000	1	43.33
Б4		3	-088.3.0	86×6000	1	16.2
Б4		4	-088.4.0	50×112	6	0.18
Б4		5	-088.5.0	120×300	1	1.13
Б4		6	-088.6.0	120×6000	1	22.61
Б4		7	-088.7.0	лист 2.5 ГОСТ 19903-74* / Ст3 кп2 ГОСТ 16523-76 L=50	2	0.05
				ПМК 2		122.31
				Детали		
Б4		1	-088.1.0	труба 50×2.5 ГОСТ 11068-81 / Ст3 кп2 L=6000	2	17.58
				лист 4 ГОСТ 19903-74* / Ст3 кп2 ГОСТ 14637-79		
Б4		2	-088.2.0	230×6000	1	43.33
Б4		3	-088.3.0	86×6000	1	16.2
Б4		4	-088.4.0	50×112	6	0.18
Б4		5	-088.5.0	120×300	1	1.13
Б4		6	-088.6.0	120×6000	1	22.61
Б4		7	-088.7.0	лист 2.5 ГОСТ 19903-74* / Ст3 кп2 ГОСТ 16523-76 L=50	2	0.05
Б4		8	-088.8.0	труба 89×4 ГОСТ 11068-81 / Ст3 кп2 ГОСТ 10705-76 L=334	1	2.8

Привязан

Инв. №

Нач.маст.	Михалев	
Н. контр.	Зимелихина	
Гл.инж.м.	Леонтьев	
ГАП	Куликов	
ГИП	Леонтьев	
Рук.гр.инж.	Комарова	
Рук.гр.инж.	Гнедина	
Инженер	Новикова	

291-3-46.88 -088.0

Пенное металлическое корытце ПМК1; ПМК2.

Стадия	Масса	Масштаб
РП	119.51 / 122.31	1:5
Лист	Листов 1	

ЦНИИЭП им. Б.С. Мезенцева

Формат А3

23021-02

Инв. № подл. | Подпись и дата | Взам. инв. №

Альбом II вып. 1

Формат	Зона	Поз.	Обозначение	Наименование	Кол.	Примеч.
				Документация		
			-089.0.0 СБ	Сборочный чертеж		
				Технические условия		
						Масса ед. кг
				ПМК3		348.10
				Детали		
Б/4		1	-089.1.0	Труба 50×2,5 ГОСТ 11068-81 L=9760	1	27.42
				Лист 4 ГОСТ 19903-74 / В Ст.3кп2 14637-79		
Б/4		2	-089.2.0	237×9260	1	68.9
Б/4		3	-089.3.0	230×8880	2	64.4
		4	-089.4.0	ПМК3-1	1	111.7
Б/4		5	-089.5.0	Уголок 50×50×5 ГОСТ 8509-86 / В Ст.3кп2 ГОСТ 535-79 L=200	9	0.75
Б/4		6	-089.6.0	Уголок 50×50×5 ГОСТ 8509-86 / В Ст.3кп2 ГОСТ 535-79 L=150	9	0.57

Инв.№ подл. | Подпись и дата | Взам.инв.№

Нач.маст.	Михалев	
Н.контр.	Зинелихина	
Гл.инж.м.	Леонтьев	
ГАП	Куликов	
ГИП	Леонтьев	
Рук.гр.инж.	Комарова	
Рук.гр.инж.	Гнедина	
Ст. инж.	Лещева	

291-3-46.88 — 089.0.0

Пенное металлическое корытце ПМК3

Стадия	Лист	Листов
РП		1

ЦНИИЭП им. Б.С.Мезенцева

Формат А4

Формат	Зона	Поз.	Обозначение	Наименование	Кол.	Примеч.
				Документация		
			-091.0.0 СБ	Сборочный чертеж.		
				Технические условия		
						Масса ед. кг
				ПМК5		312.56
				Детали		
Б/4		1	-091.1.0	Труба 50×2,5 ГОСТ 11068-86 L=6500	1	19.05
				Лист 4 ГОСТ 19903-74 / В Ст.3кп2 14637-79		
Б/4		3	-091.2.0	237×6900	1	48.4
		4	-091.3.0	230×6900	1	93.9
Б/4		5	-091.4.0	ПМК5-1	1	77.6
Б/4		6	-091.5.0	Уголок 50×50×5 ГОСТ 8509-86 / В Ст.3кп2 ГОСТ 535-79 L=200	8	0.75
		7	-091.6.0	Уголок 50×50×5 ГОСТ 8509-86 / В Ст.3кп2 ГОСТ 535-79 L=150	6	0.57
		8	-091.7.0	ПМК5-2	2	1.12
			-091.8.0	ПМК5-3	2	6.48
		9		Лист 4 ГОСТ 19903-86 / В Ст.3кп2 14637-79		
		10	-091.9.0	280×1300	1	11.4
		11	-091.10.0	230×1300	1	9.39
			-091.11.0	230×3900	1	28.2

Инв.№ подл. | Подпись и дата | Взам.инв.№

Нач.маст.	Михалев	
Н.контр.	Зинелихина	
Гл.инж.м.	Леонтьев	
ГАП	Куликов	
ГИП	Леонтьев	
Рук.гр.инж.	Комарова	
Рук.гр.инж.	Гнедина	
Ст. инж.	Лещева	

291-3-46.88 — 091.0.0

Пенное металлическое корытце ПМК5

Стадия	Лист	Листов
РП	1	1

ЦНИИЭП им. Б.С.Мезенцева

Формат А4

23021-02

Альбом III 4.1

Типовой проект

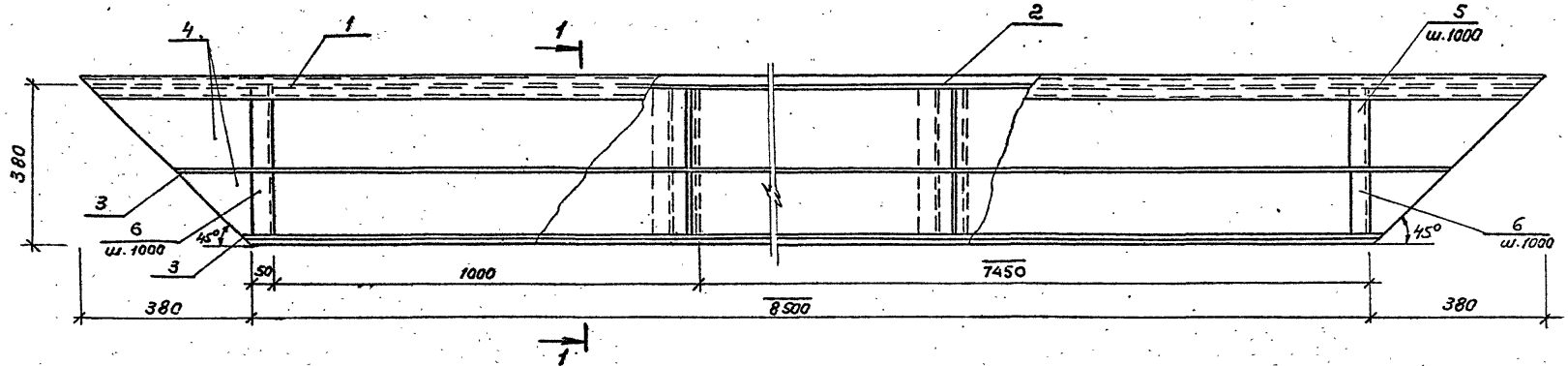

1 - 1

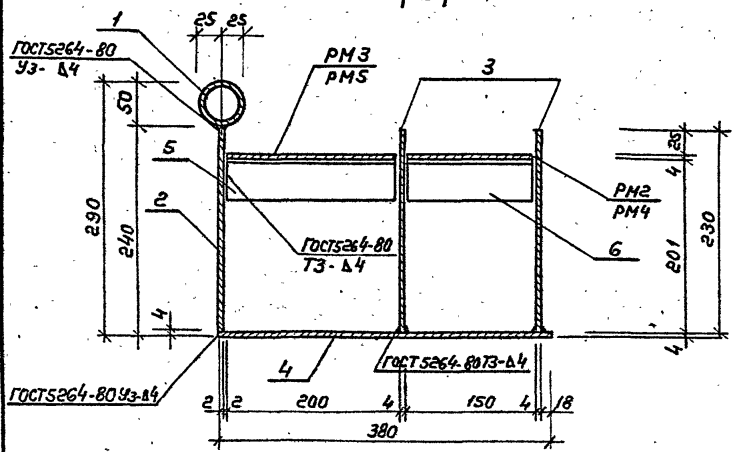

Нач. м.	Михолев		
Н. контр.	Зинелихина		
Гл. ин. н.	Леонтьев		
ГАП	Куликов		
ГИП	Леонтьев		
Рук. гр. ин.	Конарово		
Рук. гр. ин.	Гнедина		
Ст. инж.	Лещёва		

Привязан:

Инв. N

Взам. инв. N | Подпись и дата | Инв. N подл.

291-3-46.88 - 089.00 СБ

Пенное металическое корытце ПМКЗ
Сборочный чертеж

Стадия	Масса	Масштаб
РП		1:5
Лист:	Листов: 1	

ЦНИИЭП им. Б.С. Мезенцева

Ф. А3
23021-02

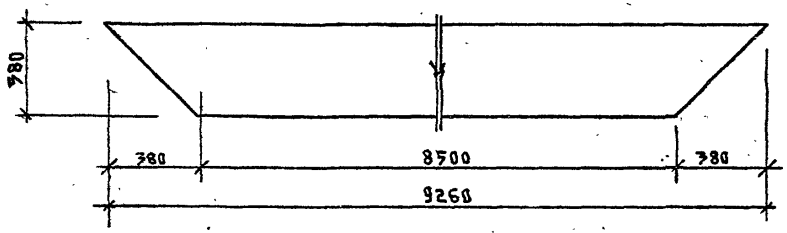

Нач. маст.	Михалев		
Н. контр.	Зимелихина		
Гл. инж. м.	Леонтьев		
ГАП	Куликов		
ГИП	Леонтьев		
Рук. гр. инж.	Комарова		
Рук. гр. инж.	Гнедина		
Ст. инж.	Лещева		

291-3-46.88 — 089.4.0

ПМК 3-1

Стадия	Масса	Масштаб
РП	111.7	

Лист | Листов 1

Лист 4 ГОСТ 19903-74* / В Ст3кп2 ГОСТ 14637-79 380×9260

ЦНИИЭП им. Б.С. Мезенцева

Инв. № подл. | Подпись и дата | Взам. инв. №

Формат А4

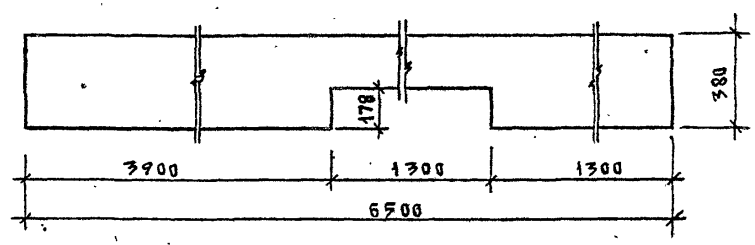

Нач. маст.	Михалев		
Н. контр.	Зимелихина		
Гл. инж. м.	Леонтьев		
ГАП	Куликов		
ГИП	Леонтьев		
Рук. гр. инж.	Комарова		
Рук. гр. инж.	Гнедина		
Ст. инж.	Лещева		

291-3-46.88 — 091.4.0

ПМК 5-1

Стадия	Масса	Масштаб
РП	77.6	

Лист | Листов 1

Лист 4 ГОСТ 19903-74* / В Ст3кп2 ГОСТ 14637-79 380×6500

ЦНИИЭП им. Б.С. Мезенцева

Инв. № подл. | Подпись и дата | Взам. инв. №

Формат А4

Альбом II-4.1

Формат	Зона	Поз.	Обозначение	Наименование	Кол.	Примечан.
				Документация		
			-090.0.0 СБ	Сборочный чертеж		
				Технические условия		
				Деталь		
Б/4		1	-090.1.0	труба 50х2.5 ГОСТ 11068-81 L=6500	1	
				лист 4 ГОСТ 19903-74 / В.Ст.3 кп2 ГОСТ 14637-79		
Б/4		2	-090.2.0	237×6500	1	
Б/4		3	-090.3.0	230×6500	2	
Б/4		4	-090.4.0	380×6500	1	
Б/4		5	-090.5.0	уголок 50×50×5 ГОСТ 8509-86 / В.Ст.3 кп2 ГОСТ 535-79 L=200	8	
Б/4		6	-090.6.0	уголок 50×50×5 ГОСТ 8509-86 / В.Ст.3 кп2 ГОСТ 535-79 L=150	8	

Нач. маст.	Михалев	
Норм. кон.	Зимелихина	
Гл. инж. м.	Леонтьев	
ГАП	Куликов	
ГИП	Леонтьев	
Рук. гр. инж.	Комарова	
Рук. гр. инж.	Гнедина	
Ст. инж.	Лещева	

291-3-46.88 -090.0.0

Пенное металлическое корытце ПМК4

Стадия	Лист	Листов
РП		1

ЦНИИЭП им. Б.С. Мезенцева

Формат А4

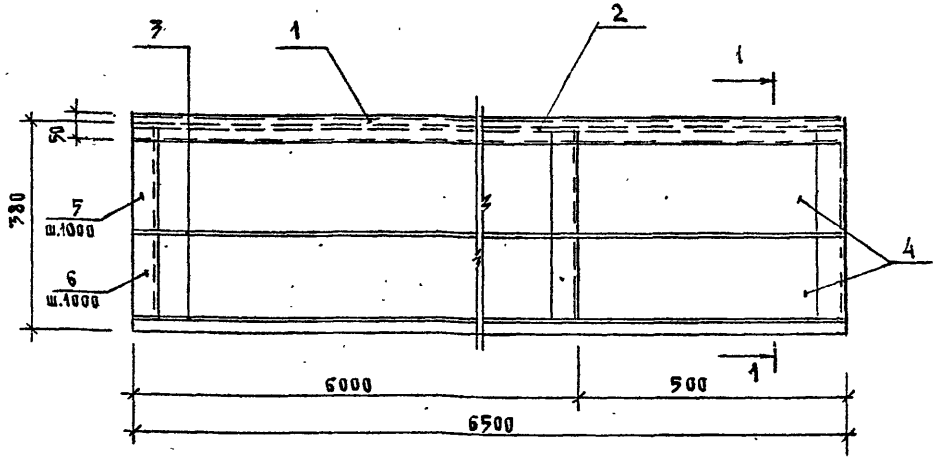

Сечение 1-1 см. Ал. II п.1 -089.0.0 СБ

Нач. Мдет.	Михалев	
Норм. кон.	Зимелихина	
Гл. инж. м	Леонтьев	
ГАП	Куликов	
ГИП	Леонтьев	
Рук. гр. инж.	Комарова	
Рук. гр. инж.	Гнедина	
Ст. инж.	Лещева	

291-3-46.88 -090.0.0 СБ

Пенное металлическое корытце ПМК4. Сборочный чертеж.

Стадия	Масса	Масштаб
РП		
Лист	Листов 1	

ЦНИИЭП им. Б.С. Мезенцева

Формат А4

23021-02

Альбом II ч.1

Типовой проект

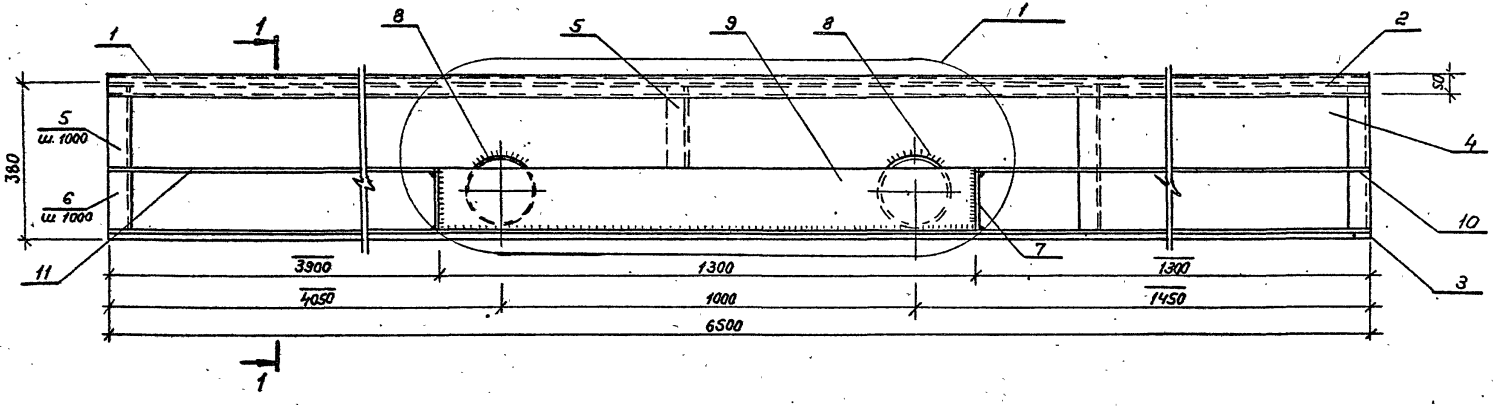

Сечение 1-1 см. Ал. II ч.1 – 089.0.0 СБ.

				291-3-46.88			-091.0.0СБ
		Нач. н	Михалев	Пенное металлическое корытце ПМК5 Сборочный чертеж	Стадия	Масса	Масштаб
		Н.контр.	Зимелихина		РП		1:10
Привязан:		Гл.ин.н.	Леонтьев		Лист		Листов 1
		ГАП	Куликов		ЦНИИЭП им. Б.С. Мезенцева		
		ГИП	Леонтьев				
		Рук.гр.ин.	Конорова				
		Рук.гр.ин.	Гнедина				
Инв.N		Ст. инж.	Лещева				

Инв.N подл. | Подпись и дата | Вз.инв.N

ФАЗ 23021-02

Альбом III ч.1

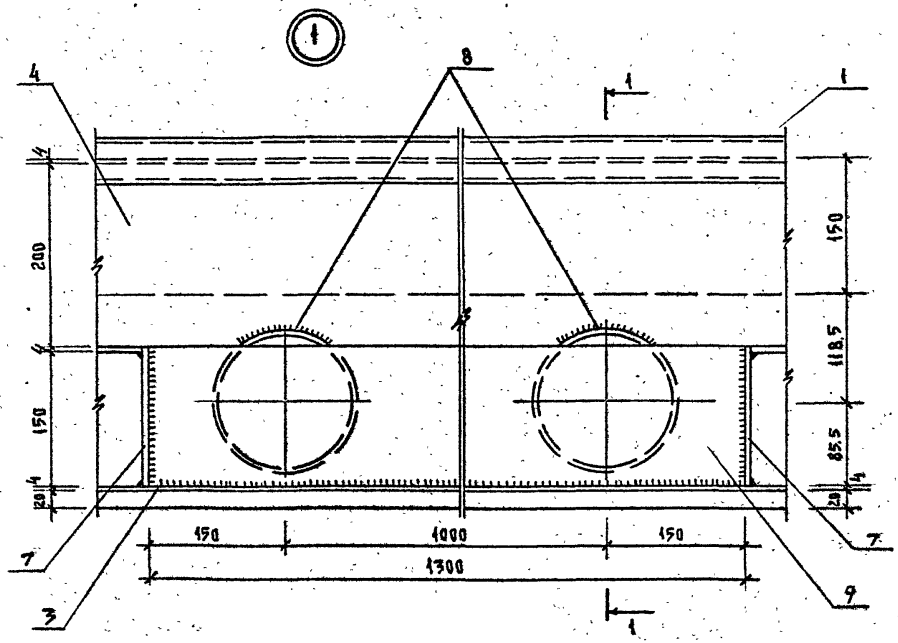

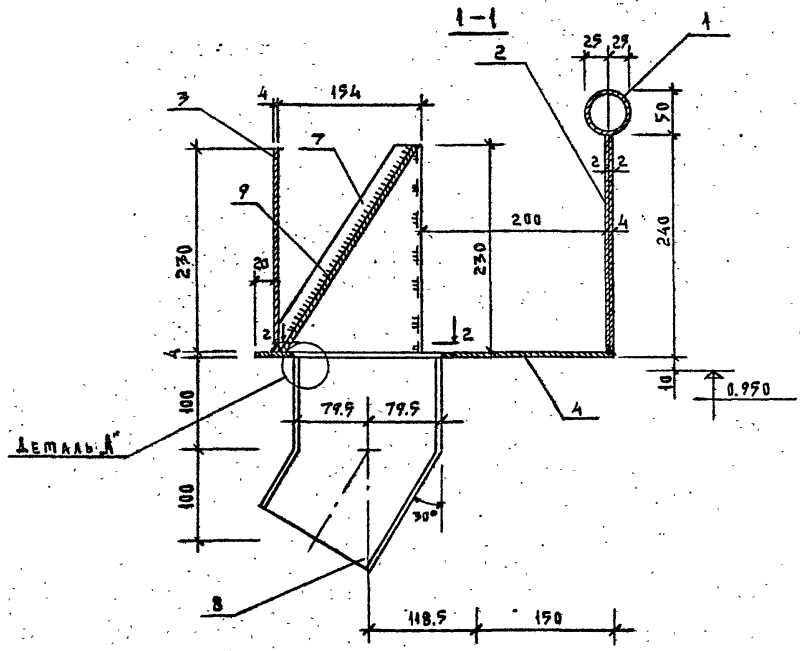

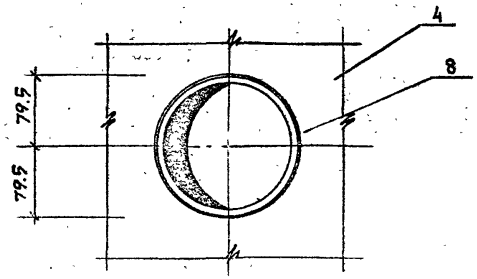

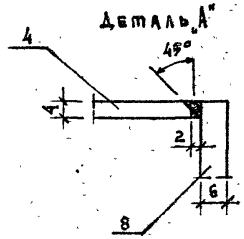

Сечение 1-1 см. Ал. III ч.1 - 089.0.0 СБ

Нач.маст.	Михалев		
Н.контр.	Зимелихина		
Гл.инж.м.	Леонтьев		
ГАП	Куцков		
ГИП	Леонтьев		
Рук.гр.инж.	Комарова		
Рук.гр.инж.	Гребина		
Ст.инж.	Нещева		

291-3-46.88 089.0.0 у

Пенное металлическое корытце ПМК9. Узел „1"

Стадия	Масса	Масштаб
РП		1:5
Лист	Листов 1	

ЦНИИЭП им. Б.С. Мезенцева

Инв.№ подл. | Подпись и дата | Взам.инв.№

Формат А3
23021-02

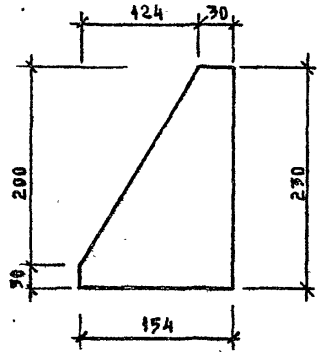

Нач.маст.	Михалев	
Н.контр.	Зимелихина	
Гл.инж.м.	Леонтьев	
ГАП	Куликов	
ГИП	Леонтьев	
Рук.гр.инж.	Комарова	
Рук.гр.инж.	Гнедина	
Ст.инж.	Лещева	

291-3-46.88 -091.7.0

ПМК 5-2

стадия	масса	масштаб
РП	1.12	1:5
лист	листов 1	

Лист 4 ГОСТ 19903-74* Вст3кп2 ГОСТ 14637-79 154×230

ЦНИИЭП им. Б.С.Мезенцева

Формат А4

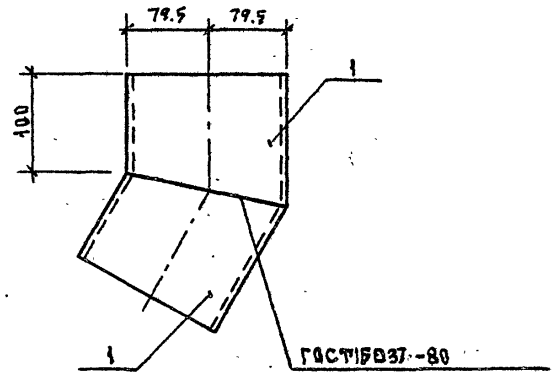

Формат	Зона	Поз.	Обозначение	Наименование	Кол.	Примеч.
				Деталь		
		1	-091.8.1	ПКМ 5-3-1	2	

Нач.маст.	Михалев	
Н.контр.	Зимелихина	
Гл.инж.м.	Леонтьев	
ГАП	Куликов	
ГИП	Леонтьев	
Рук.гр.инж.	Комарова	
Рук.гр.инж.	Гнедина	
Ст.инж.	Лещева	

291-3-46.88 -091.8.0

ПМК 5-3

стадия	масса	масштаб
РП	6.48	1:5
лист	листов 1	

ЦНИИЭП им. Б.С.Мезенцева

Формат А4

23021-02

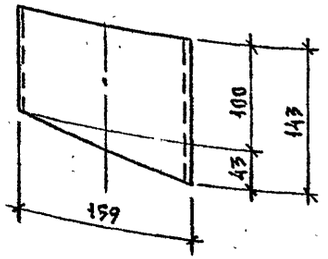

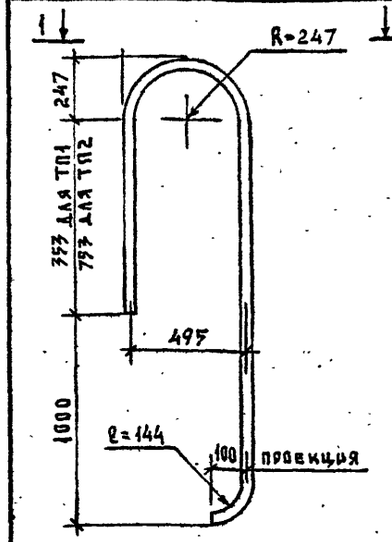

1 - 1

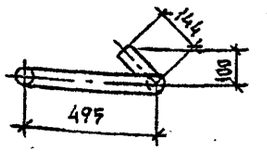

Формат	Зона	Поз.	Обозначение	Наименование	Кол.	Примеч.
				Детали		
Б4			098.4.0	труба 40×3 ГОСТ 10704-76* / В Ст3кп2 ГОСТ 10706-76 L=2730	1	
Б4			-01	труба 40×3 ГОСТ 10704-76* / В Ст3кп2 ГОСТ 10706-76 L=3430	1	

Нач.маст.	Михалев	
Н.контр.	Зимелихина	
Гл.инж.м.	Леонтьев	
ГАП	Куликов	
ГИП	Леонтьев	
Рук.гр.инж.	Комарова	
Рук.гр.инж.	Гнедина	

291-3-46.88 — 091.8.1

ПМК 5-3-1

Стадия	Масса	Масштаб
Р.П	3.24	1:5
Лист	Листов 1	

Труба 159×6 ГОСТ 10704-76* / В.Ст.3 кп 2 ГОСТ 10706-76 L=143

ЦНИИЭП им. Б.С. Мезенцева

Формат А4

Нач.маст.	Михалев	
Н. контр.	Зимелихина	
Гл. инж. м.	Леонтьев	
ГАП	Куликов	
ГИП	Леонтьев	
Рук. гр. инж.	Комарова	
Рук. гр. инж.	Гнедина	

291-3-46.88 — 098.4.0

ТП1; ТП2.

Стадия	Масса	Масштаб
Р.П	7.48 / 9.4	1:5
Лист	Листов 1	

ЦНИИЭП им. Б.С. Мезенцева

Формат А4

23021-02

Инв.№ подл. | Подпись и дата | Взам.инв.№

Альбом V, 1

Формат	Зона	Поз.	Обозначение	Наименование	Кол.	Примеч.
				Документация		
			-092.0.0 СБ	Сборочный чертеж		
				Технические условия		
				Детали		Масса ед. кг
		1	-092.1.0	ПМК Б-1	1	18.51
				Лист 4 ГОСТ 19903-74 / В Ст3кп2 ГОСТ 14637-79		
Б/4		2	-092.2.1	237 × 3960	1	29.5
			-092.2.2	237 × 283	2	2.1
			-092.2.3	237 × 680	1	5.1
			-092.2.4	237 × 960	1	7.1
Б/4		3	-092.3.1	230 × 4183	1	30.2
			-092.3.2	230 × 4095	1	29.6
			-092.3.3	230 × 283	4	2.1
			-092.3.4	230 × 994	1	7.2
			-092.3.5	230 × 870	1	6.3
			-092.3.6	230 × 803	1	5.8
			-092.3.7	230 × 865	1	6.3
А4		4	-092.4.0	ПМК Б-2	1	11.9

Формат	Зона	Поз.	Обозначение	Наименование	Кол.	Примеч.
Б/4		5	-092.5.0	Уголок 50×50×5 ГОСТ 8509-86 / В Ст3кп2 ГОСТ 535-79 L=200	7	0.79
Б/4		6	-092.6.0	Уголок 50×50×5 ГОСТ 8509-86 / В Ст3кп2 ГОСТ 535-79 L=150	7	0.57
А4		7	-092.4.0	ПМК Б-3	2	3.38
А4		8	-092.7.0	ПМК Б-4	1	51.8
А4		9	-092.7.0	ПМК Б-5	1	11.5

Инв.№ подл. | Подпись и дата | Взам. инв.№

Нач.маст.	Михалев		
Н.контр.	Зимелихина		
Гл.инж.м.	Леонтьев		
ГАП	Куликов		
ГИП	Леонтьев		
Рук.гр.инж.	Комарова		
Рук.гр.инж.	Гнедина		
Ст.инж.	Лещева		

291-3-46.88 — 092.0.0

Печное металлическое корытце ПМКБ

Стадия	Лист	Листов
РП	1	2

ЦНИИЭП им. Б.С. Мезенцева

Формат А4

Инв.№ подл. | Подпись и дата | Взам. инв.№

291-3-46.88 — 092.0.0 Лист 2

Формат А4

23021-02

Альбом II ч. 1

Типовой проект

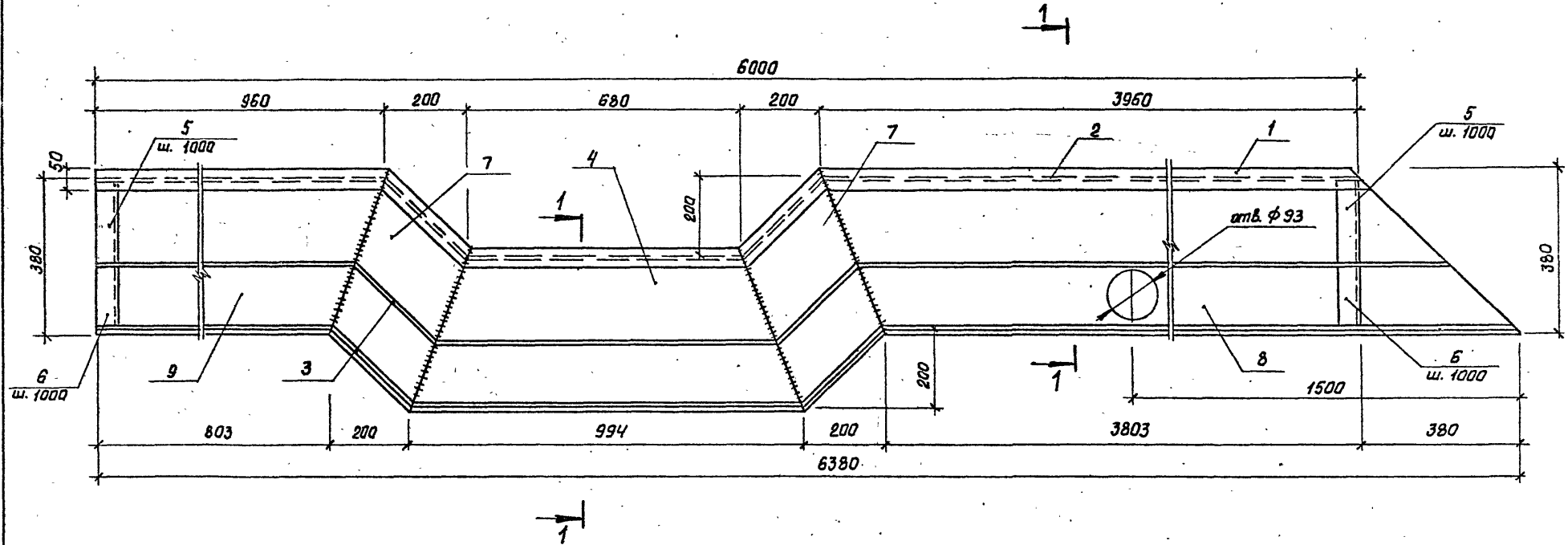

Сечение 1-1 см. Ал. II ч.1 лист 089.0.0 СБ

Нач. т.	Михалев		
Н. контр.	Зимелихина		
Гл. инж. т.	Леонтьев		
ГАП	Куликов		
ГИП	Леонтьев		
Рук. гр. инж.	Комарова		
Рук. гр. инж.	Гнедина		
Ст. инж.	Лещёва		

Привязан

Инв. №

291-3-46.88 - 092.0.0 СБ

Пенное металлическое корытце ПМК 6
Сборочный чертеж

Стадия	Масса	Масштаб
РП	249,41	1:5
Лист	Листов 1	

ЦНИИЭП им. Б.С. Мезенцева

ф А3
23021-02

Инв. № подл. | Подпись и дата | Взам. инв. №

Альбом II ч.1

Формат	Зона	Поз.	Обозначение	Наименование	Кол.	Примеч.
				Документация		
				Сборочный чертеж		
			-000.00 ТУ	Технические условия		
				Детали		Масса ед., кг
		1	-092.1.1	Труба Т1	1	2.85
		2	-01	Труба Т2	2	0.89
		3	-092.1.2	Труба Т3	1	2.17
		4	-01	Труба Т4	1	11.71

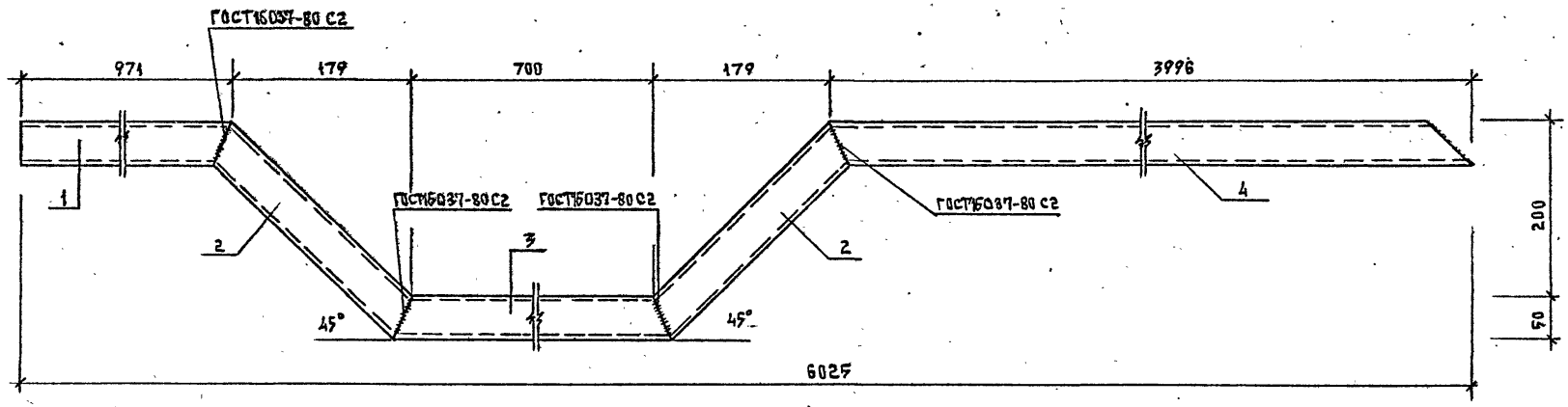

Нач.маст.	Михалев		
Н.контр.	Зимелихина		
Гл.инж.м.	Лесютьев		
ГАП	Кравков		
ГИП	Лесютьев		
Рук.гр.инж.	Комарова		
Рук.гр.инж.	Гнедина		
Стажер	Лешева		

291-3-46.88 -092.1.0

ПМК 6-1

Стадия	Масса	Масштаб
РП	18.71	
Лист	Листов 1	

ЦНИИЭП им. Б.С. Мезенцева

Формат А3
23021-02

Инв.№ подл. | Подпись и дата | Взам.инв.№

ПМК 6-3

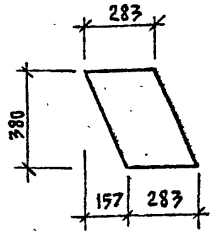

ПМК 6-2

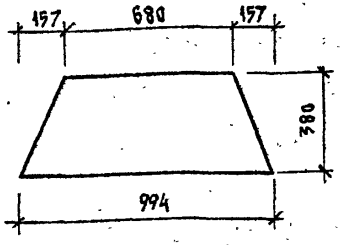

Формат	Зона	Поз.	Обозначение	Наименование	Кол.	Примеч.
				Документация.		
				Технические условия		Масса ед. кг
			– 092.4.0	ПМК 6-2		
Б.4				Лист 4 ГОСТ 19903-74 / Вст3кп2 ГОСТ 14637-79 380×994	1	11.9
			–01	ПМК 6-3		
Б.4				Лист 4 ГОСТ 19903-74 / Вст3кп2 ГОСТ 14637-79 380×283	1	3.38

Нач.маст	Михалев	
Н. контр.	Зимелихина	
Гл. инж.м.	Леонтьев	
ГАП	Куликов	
ГИП	Леонтьев	
Рук.гр.инж.	Комарова	
Рук.гр.инж.	Гнедина	
Ст. инж.	Лещева	

291-3-46.88 –092.4.0

ПМК6-2; ПМК 6-3

Стадия	Масса	Масштаб
Р.	11.9 / 3.38	1:5
Лист	Листов 1	

ЦНИИЭП им. Б.С. Мезенцева

Инв.№ подл. | Подпись и дата | Взам.инв.№

Формат А4

ПМК 6-4

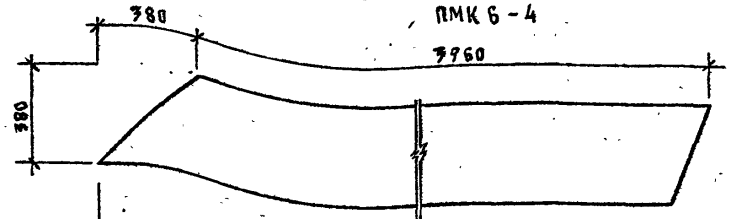

ПМК 6-5

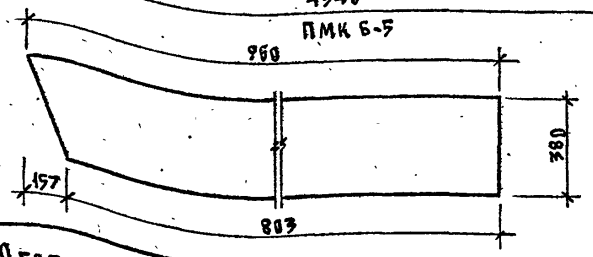

Формат	Зона	Поз.	Обозначение	Наименование	Кол.	Примеч.
				Документация		
				Технические условия		Масса ед. кг
			– 092.7.0	ПМК 6-4		
Б.4				Лист 4 ГОСТ 19903-74* / Вст3кп2 ГОСТ 14637-79 380×4340	1	51.8
			–01	ПМК 6-5		
Б.4				Лист 4 ГОСТ 19903-74* / Вст3кп2 ГОСТ 14637-79 380×960	1	11.5

Нач.маст	Михалев	
Н. контр.	Зимелихина	
Гл. инж.м.	Леонтьев	
ГАП	Куликов	
ГИП	Леонтьев	
Рук.гр.инж.	Комарова	
Рук.гр.инж.	Гнедина	
Ст. инж.	Лещева	

291-3-46.88 –092.7.0

ПМК6-4; ПМК6-5

Стадия	Масса	Масштаб
Р.	51.8 / 11.5	1:5
Лист	Листов 1	

ЦНИИЭП им. Б.С. Мезенцева

Инв.№ подл. | Подпись и дата | Взам.инв.№

Формат А4

Т1

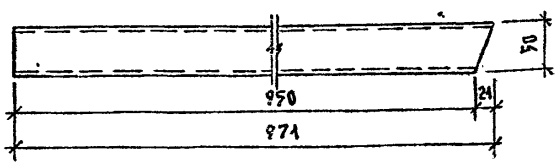

Т2

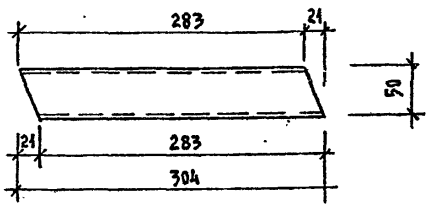

Формат	Зона	Поз.	Обозначение	Наименование	Кол.	Примеч.
				Документация		Масса ед. кг
				Т1		
Б.4			-092.1.1	труба 50×2.5 ГОСТ 10704-76 / Вст3кп2 ГОСТ 11068-81 L=971	1	2.85
				Т2		
Б.4			-01	труба 50×2.5 ГОСТ 10704-76 / Вст3кп2 ГОСТ 11068-81 L=304	1	0.89

Инв.№ подл. | Подпись и дата | Взам.инв.№

Нач.маст.	Михалев		
Н.контр.	Зимелихина		
Гл.инж.м	Леонтьев		
ГАП	Куликов		
ГИП	Леонтьев		
Рук.гр.инж.	Комарова		
Рук.гр.инж.	Гнедина		
Ст.инж.	Лецева		

291-3-46.88 -092.1.1

Т1; Т2

Стадия	Масса	Масштаб
Р.П	2.85 / 0.89	1:5
Лист	Листов 1	

ЦНИИЭП им. Б.С.Мезенцева

Формат А4

Т3

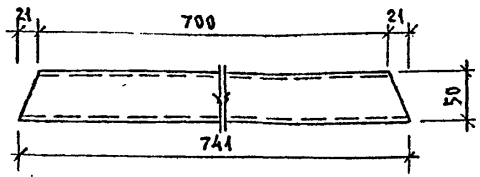

Т4

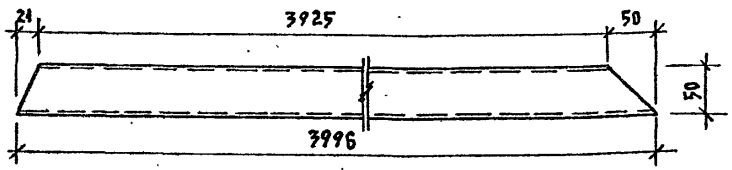

Формат	Зона	Поз.	Обозначение	Наименование	Кол.	Примеч.
				Документация		Масса ед. кг
				Т3		
Б.4			-092.1.2	труба 50×2.5 ГОСТ 10704-76 / Вст3кп2 ГОСТ 11068-81 L=741	1	2.17
				Т4		
Б.4			-01	труба 50×2.5 ГОСТ 10704-76 / Вст3кп2 ГОСТ 11068-81 L=3996	1	11.71

Инв.№ подл. | Подпись и дата | Взам.инв.№

Нач.маст.	Михалев		
Н.контр.	Зимелихина		
Гл.инж.м.	Леонтьев		
ГАП	Куликов		
ГИП	Леонтьев		
Рук.гр.инж.	Комарова		
Рук.гр.инж.	Гнедина		
Ст.инж.	Лецева		

291-3-46.88 -092.1.2

Т3; Т4

Стадия	Масса	Масштаб
Р.П	2.17 / 11.71	1:5
Лист	Листов 1	

ЦНИИЭП им. Б.С.Мезенцева

Формат А4

Формат	Зона	Поз.	Обозначение	Наименование	Кол.	Примеч.
				Документация		
			-093.0.0 СБ	Сборочный чертеж		
				Технические условия		
				Детали		Масса ед. кг
		1	-092.1.0	ПМК 6-1	1	18.51
				Лист 4 ГОСТ 19903-74 / В Ст3кп2 ГОСТ 14637-79		
Б/4		2	-093.2.1	237×3960	1	29.5
			-093.2.2	237 × 283	2	2.1
			-093.2.3	237 × 680	1	5.1
			-093.2.4	237 × 960	1	7.1
Б/4		3	-093.3.1	230 × 4183	1	30.2
			-093.3.2	230 × 4095	1	29.6
			-093.3.3	230 × 283	4	2.1
			-093.3.4	230 × 994	1	7.2
			-093.3.5	230 × 870	1	6.3
			-093.3.6	230 × 803	1	5.8
			-093.3.7	230 × 869	1	6.3

Инв. № подл. | Подпись и дата | Взам. инв. №

Нач. маст.	Михалев	
Н. контр.	Зимелихина	
Гл. инж. м.	Лещтьев	
ГАП	Куликов	
ГИП	Леонтьев	
Рук. гр. инж	Комарова	
Рук. гр. инж	Гнедина	
Ст. инж.	Лещева	

291-3-46.88 — 093.0.0

Пенное металлическое корытце ПМК7

Стадия	Лист	Листов
Р.П		1

ЦНИИЭП им. Б.С. Мезенцева

Формат А4

Формат	Зона	Поз.	Обозначение	Наименование	Кол.	Примеч.
		4	-092.4.0	ПМК 6-2	1	14.9
Б/4		5	-093.5.0	Уголок 50×50×5 ГОСТ 8509-86 / В Ст3 кп2 ГОСТ 535-79 L = 200	7	0.75
Б/4		6	-093.6.0	Уголок 50×50×5 ГОСТ 8509-86 / В Ст3 кп2 ГОСТ 535-79 L = 150	7	0.57
		7	-092.4.0	ПМК 6-3	2	3.38
		8	-092.7.0	ПМК 6-4	1	51.8
		9	-092.7.0	ПМК 6-5	1	11.5

Инв. № подл. | Подпись и дата | Взам. инв. №

291-3-46.88 — 093.0.0

Лист

Формат А4

23021-02

Альбом II ч.1

Типовой проект

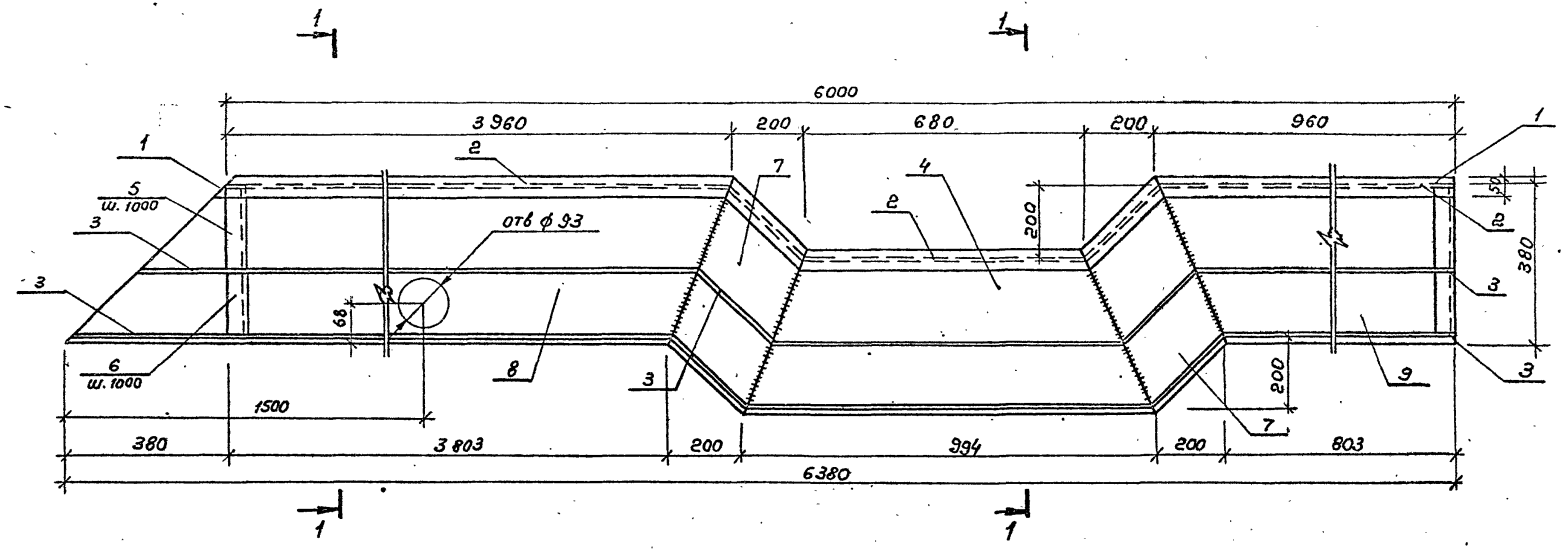

Сечение 1-1 см. Ал. II ч 1 лист 089.0.0СБ

				291-3-46.88			-093.0.0СБ
		Нач. м	Михолев	Пенное металлическое Корытце ПМК7 Сборочный чертеж	Стадия	Масса	Масштаб
		Н. контр.	Зимелихина		РП	249.41	1:5
Привязан:		Гл. ин. м.	Леонтьев		Лист	Листов: 1	
		ГАП	Куликов		ЦНИИЭП им. Б.С. Мезенцева		
		ГИП	Леонтьев				
		Рук. гр. ин.	Конарова				
		Рук. гр. ин.	Гнедина				
Инв. N		Ст. инж.	Лещева				

Инв. N подл. | Подпись и дата | Вз. инв. N

ф А3

Альбом II ч.1

РМ2

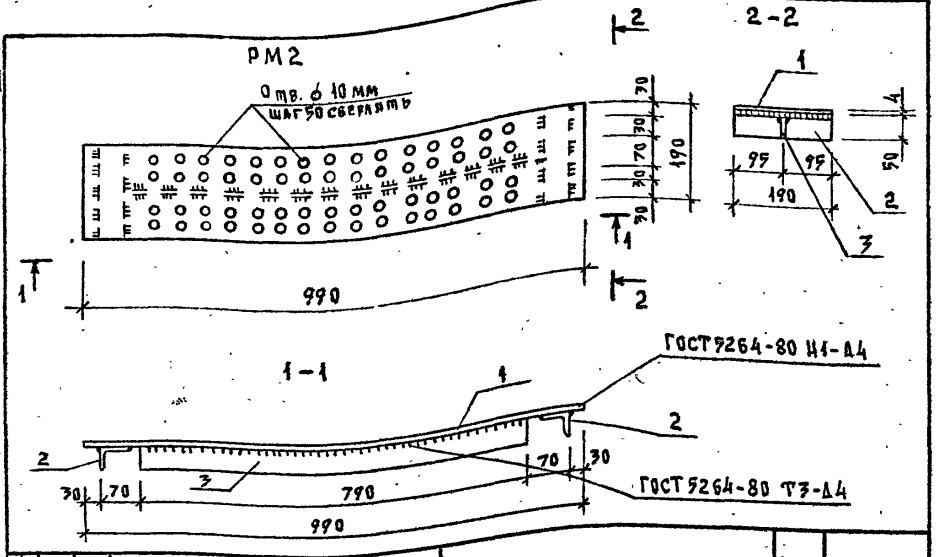

Формат	Зона	Поз.	Обозначение	Наименование	Кол.	Примеч.
				Документация		
				Технические условия		
				Детали		
		1	-094.1.0	Лист 4 ГОСТ 19903-74 / Вст3кп2 ГОСТ 14637-79 — 190×990	1	5.91
		2	-094.2.0	Уголок ∠50×50×5 ГОСТ 8509-72 / Вст3кп2 ГОСТ 535-79 — L=190	2	1.44
		3	-094.3.0	Лист 4 ГОСТ 19903-74 / Вст3кп2 ГОСТ 14637-79 — 50×790	1	1.24

Масса ед. кг

Нач.маст.	Михалев	
Н.контр.	Зимелихина	
Гл.инж.м.	Леонтьев	
ГАП	Куликов	
ГИП	Леонтьев	
Рук.гр.инж.	Комарова	
Рук.гр.инж.	Гнедина	
Ст.инж.	Алексеева	

291-3-46.88 — 094.0.0

Решетка металлическая РМ2

Стадия	Масса	Масштаб
Р.П	8.6	1:10
Лист	Листов 1	

ЦНИИЭП им. Б.С. Мезенцева

Инв.№ подл. | Подпись и дата | Взам.инв.№

Формат А4

РМ3

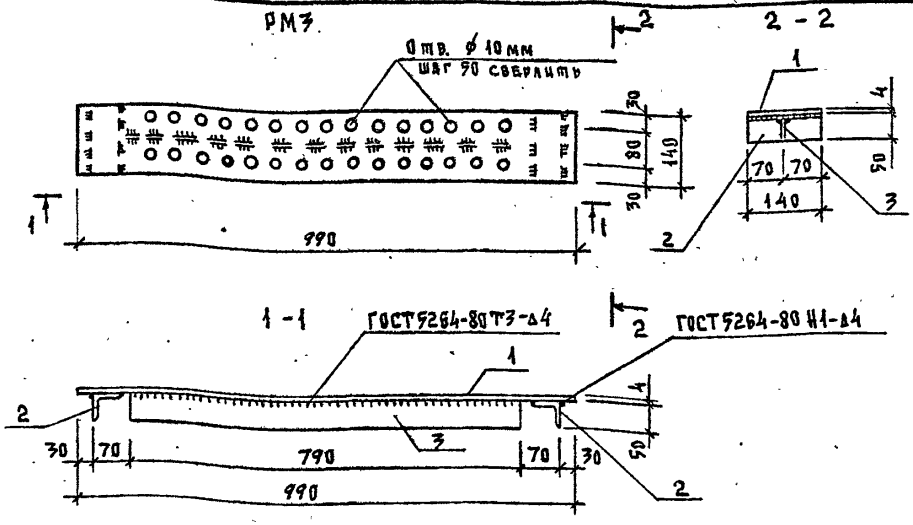

Формат	Зона	Поз.	Обозначение	Наименование	Кол.	Примеч.
				Документация		
				Технические условия		
				Детали		
		1	-095.1.0	Лист 4 ГОСТ 19903-74 / Вст3кп2 ГОСТ 14637-79 — 140×990	1	4.36
		2	-095.2.0	Уголок ∠50×50×5 ГОСТ 8509-72 / Вст3кп2 ГОСТ 535-79 — L=140	2	1.06
		3	-095.3.0	Лист 4 ГОСТ 19903-74 / Вст3кп2 ГОСТ 14637-79 — 50×790	1	1.24

Масса ед. кг

Нач.маст.	Михалев	
Норм.конт.	Зимелихина	
Гл.инж.м.	Леонтьев	
ГАП	Куликов	
ГИП	Леонтьев	
Рук.гр.инж.	Комарова	
Рук.гр.инж.	Гнедина	
Ст.инж.	Алексеева	

291-3-46.88 — 095.0.0

Решетка металлическая РМ3

Стадия	Масса	Масштаб
Р.П	6.66	1:10
Лист	Листов 1	

ЦНИИЭП им. Б.С. Мезенцева

Инв.№ подл. | Подпись и дата | Взам.инв.№

Формат А4

23021-02

РМ4

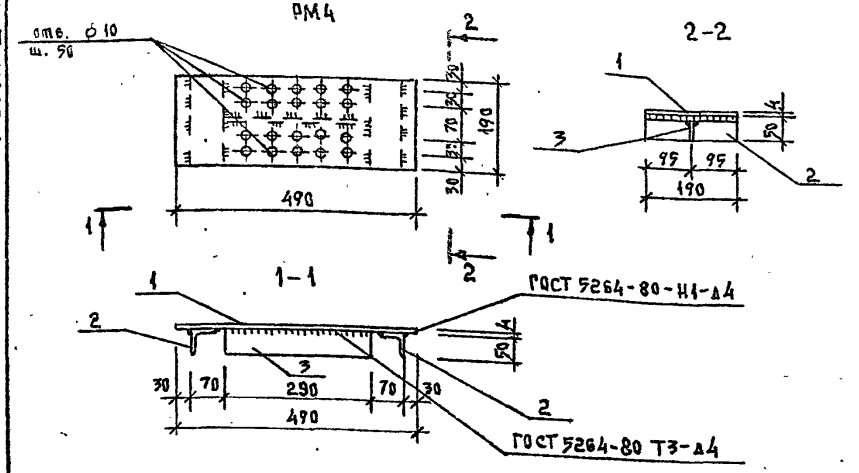

Формат	Зона	Поз.	Обозначение	Наименование	Кол.	Примеч.
				Документация		Масса ед. кг
				Технические условия		
				Детали		
		1	096.1.0	Лист 4 ГОСТ 19903-74 / В ст3кп2 ГОСТ 14637-79 190×490	1	2.92
		2	096.2.0	Уголок ∠50×50×5 ГОСТ 8509-72 / В ст3кп2 ГОСТ 535-79 L=190	2	0.72
		3	096.3.0	Лист 4 ГОСТ 19903-74 / В ст3кп2 ГОСТ 14637-79 50×290	1	0.46

Инв.№ подл. | Подпись и дата | Взам.инв.№

Нач.маст.	Михалев	
Н.контр.	Зимелихина	
Гл.инж.м.	Леонтьев	
ГАП	Куликов	
ГИП	Леонтьев	
Рук.гр.инж.	Комарова	
Рук.гр.инж.	Гнедина	
Ст. инж.	Лещева	

291-3-46.88 096.0.0

Решетка металлическая РМ4

Стадия	Масса	Масштаб
Р.П	4.86	1:10
Лист	Листов 1	

ЦНИИЭП им. Б.С.Мезенцева

Формат А4

РМ5

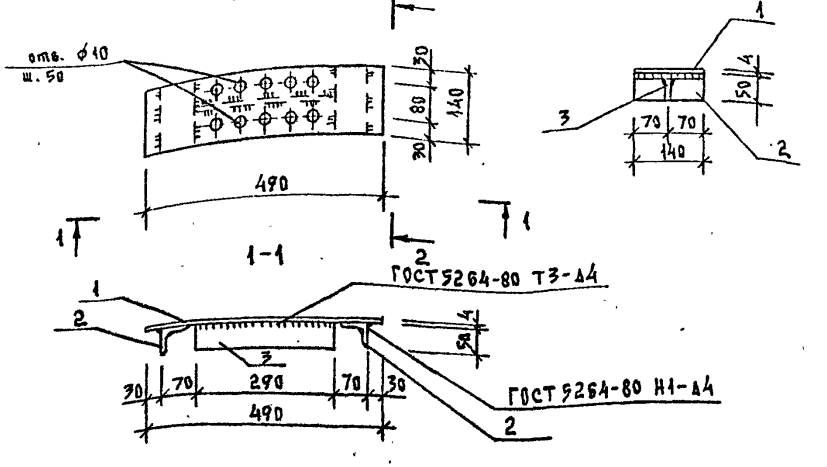

Формат	Зона	Поз.	Обозначение	Наименование	Кол.	Примеч.
				Документация		Масса ед. кг.
				Технические условия		
				Детали		
		1	-097.1.0	Лист 4 ГОСТ 19903-74 / В ст3кп2 ГОСТ 14637-79 140×490	1	2.15
		2	-097.2.0	Уголок ∠50×50×5 ГОСТ 8509-72 / В ст3кп2 ГОСТ 535-79 L=140	2	0.73
		3	-097.3.0	Лист 4 ГОСТ 19903-74 / В ст3кп2 ГОСТ 14637-79 50×290	1	0.46

Инв.№ подл. | Подпись и дата | Взам.инв.№

Нач.маст.	Михалев	
Н.контр.	Зимелихина	
Гл.инж.м.	Леонтьев	
ГАП	Куликов	
ГИП	Леонтьев	
Рук.гр.инж.	Комарова	
Рук.гр.инж.	Гнедина	
	Лещева	

291-3-46.88 097.0.0

Решетка металлическая РМ5

Стадия	Масса	Масштаб
Р.П	3.67	1:10
Лист	Листов 1	

ЦНИИЭП им. Б.С.Мезенцева

Формат А4

23021-02

Альбом III ч.1

Типовой проект

Формат	Зона	Поз.	Обозначение	Наименование	Кол.	Примечание
				Документация		
			-000.0.0 ТУ	Технические условия		
				Детали		
		1	-098.1.0	Лист $\frac{\text{б ГОСТ 19903-74}}{\text{Вст3кп2 ГОСТ 14637-79}}$ 80×80	4	0.3
		2	-098.2.0	Труба $\frac{\text{40×3 ГОСТ 10704-76*}}{\text{Вст3кп2 ГОСТ 10706-76}}$ L=160	2	0,44
		3	-098.3.0	Труба $\frac{\text{40×3 ГОСТ 10704-76*}}{\text{Вст3кп2 ГОСТ 10706-76}}$ L=600	4	1.65
		4	-098.4.0	Труба поручня ТП1	1	7,48
		5	-01	Труба поручня ТП2	1	9,4

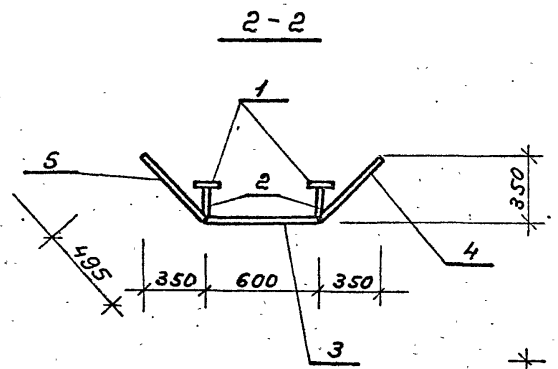

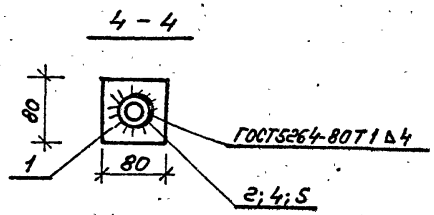

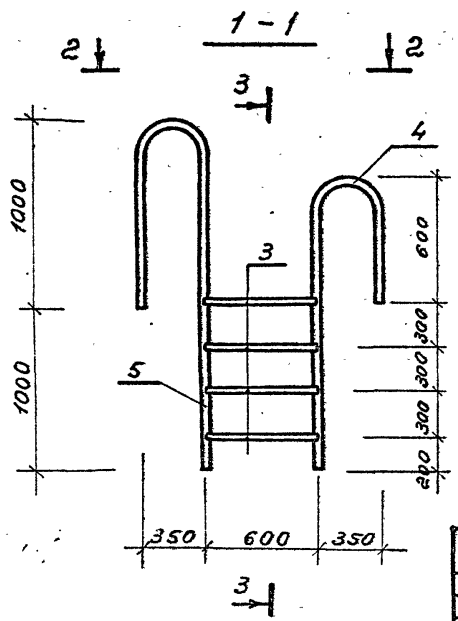

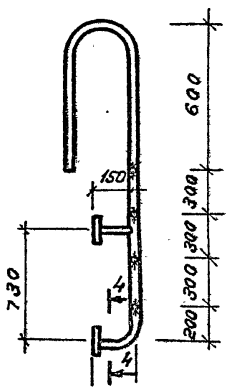

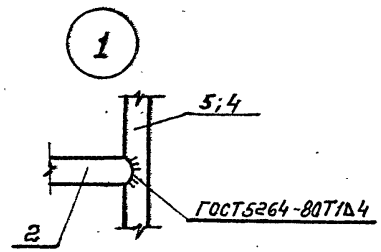

Привязан:

Инв.N

Нач.н.	Николаев	
Н.контр	Зинелихино	
Гл.ин.н	Леонтьев	
ГАП	Куликов	
ГИП	Леонтьев	
ГИП	Зинелихино	
Вед.ин.	Дейнеко	
Ст-инж.	Алексеева	

291-3-46.88 098.0.0.

Лестница металлическая ЛМ1

Стадия	Масса	Масштаб
РП	25,54	
Лист:	Листов: 1	

ЦНИИЭП им. Б.С. Мезенцева

Инв.N подл. | Подпись и дата | Взам.инв.N

ФАЗ 23021-02

Типовой проект

Рис. 1

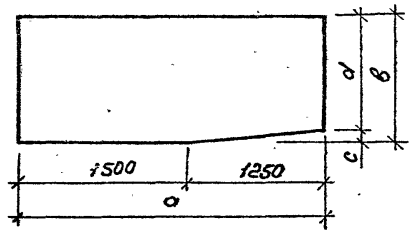

Рис. 2

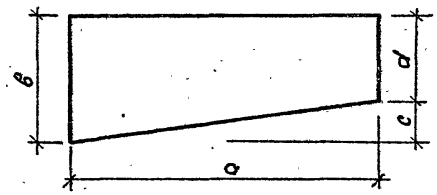

Рис. 3

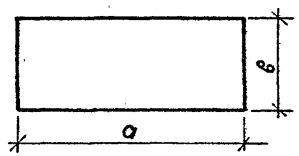

Таблица типоразмеров

Марка	Рис.	а	в	с	d	Масса кг	
С1	1	2750	1100	41	1059	24,12	
С2	2	2750	1072	90	982	23,81	
С3	2	2750	994	89	905	21,86	
С4	2	2750	917	90	827	19,92	
С5	2	2750	840	90	750	19,07	
С6	1	2750	1400	41	1359	30,68	
С7	2	2750	1372	90	1282	30,38	
С8	2	2750	1294	89	1205	28,43	
С9	2	2750	1217	90	1127	26,5	
С10	2	2750	1140	90	1050	25,65	
С11	3	6260	2015			99,6	
С12	3	1300	1050			11,04	
С13	3	1050	860			7,47	
С14	3	2015	1400			22,2	

Взам. инв. N | Подпись и дата | Инв. N подл.

Привязан:

Инв. N

Нач. н.	Михалев	
Н. контр.	Зинелихина	
Гл. ин. н.	Леонтьев	
ГАП	Куликов	
ГИП	Леонтьев	
Рук. гр. ин.	Конорова	
Рук. гр. ин.	Гнедина	
Ин. ген.	Новикова	

291-3-46.88

099.0.0СБ

Сетки С1÷С14
Сборочный чертеж

Стадия	Масса	Масштаб
РП		
Лист	Листов 1	

ГОСТ 8478-81
С 8 AIII-100
С 8 AIII-100

ЦНИИЭП им. Б.С. Мезенцева

ф А3
23001-02

Альбом V кн 1

Формат	Зона	Поз.	Обозначение	Наименование	Кол.	Примеч.
						Масса ед. кг
				Документация.		
			000.0.0 ТУ	Технические условия		
			100.0.0 СБ	Сборочный чертеж.		
				Данные для исполнения		
			100.0.0	С15		30.47
				Детали		
				ф9 AIII ℓ=2750 ГОСТ 5781-82	11	1.37
				ф9 AIII ℓ=1100 ГОСТ 5781-82	28	0.55
			-01	С16		29.91
				Детали		
				ф9 AIII ℓ=2750 ГОСТ 5781-82	11	1.37
				ф9 AIII ℓ=1072 ГОСТ 5781-82	28	0.53
			-02	С17		27.7
				Детали		
				ф9 AIII ℓ=2750 ГОСТ 5781-82	10	1.37
				ф9 AIII ℓ=994 ГОСТ 5781-82	28	0.5

Нач. маст.	Михалев	
Н. контр.	Зинелихина	
Гл. инж. м.	Леонтьев	
ГАП	Куликов	
ГИП	Леонтьев	
Рук. гр. инж.	Комарова	
Рук. гр. инж.	Гнеданна	
Ст. инж.	Лещева	

291-3-46.88 — 100.0.0

Сетки С17÷С28; С33÷С40; С43÷С66; С378; С408; С438÷С666. Спецификация

Стадия	Лист	Листов
Р.П	1	16

ЦНИИЭП им. Б.С. Мезенцева

Инв. № подл. | Подпись и дата | Взам. инв. №

Формат А4

Формат	Зона	Поз.	Обозначение	Наименование	Кол.	Примеч.
			100.0.0 — 03	С18		25.21
				Детали		
				ф9 AIII ℓ=2750 ГОСТ 5781-82	9	1.37
				ф9 AIII ℓ=917 ГОСТ 5781-82	28	0.46
			-04	С19		24.09
				Детали		
				ф9 AIII ℓ=2750 ГОСТ 5781-82	9	1.37
				ф9 AIII ℓ=840 ГОСТ 5781-82	28	0.42
			-05	С20		38.78
				Детали		
				ф9 AIII ℓ=2750 ГОСТ 5781-82	14	1.37
				ф9 AIII ℓ=1400 ГОСТ 5781-82	28	0.7
			-06	С21		38.5
				Детали		
				ф9 AIII ℓ=2750 ГОСТ 5781-82	14	1.37
				ф9 AIII ℓ=1372 ГОСТ 5781-82	28	0.69
			-07	С22		36.01
				Детали		
				ф9 AIII ℓ=2750 ГОСТ 5781-82	13	1.37
				ф9 AIII ℓ=1294 ГОСТ 5781-82	28	0.65

Инв. № подл. | Подпись и дата | Взам. инв. №

291-3-46.88 — 100.0.0

Лист 2

Формат А4

Формат	Зона	Поз.	Обозначение	Наименование	Кол.	Примеч.
						Масса ед. кг.
			100.0.0-08	С 23		33.52
				Детали		
				ф 9 А III ℓ=2750 ГОСТ 5781-82	12	1.37
				ф 9 А III ℓ=1217 ГОСТ 5781-82	28	0.61
			-09	С24		32.4
				Детали		
				ф 9 А III ℓ=2750 ГОСТ 5781-82	12	1.37
				ф 9 А III ℓ=1140 ГОСТ 5781-82	28	0.57
			-10	С25		125.4
				Детали		
				ф 9 А III ℓ=6260 ГОСТ 5781-82	20	3.12
				ф 9 А III ℓ=2015 ГОСТ 5781-82	63	1.0
			-11	С26		13.91
				Детали		
				ф 9 А III ℓ=1300 ГОСТ 5781-82	11	0.65
				ф 9 А III ℓ=1050 ГОСТ 5781-82	13	0.52
			-12	С27		9.41
				Детали		
				ф 9 А III ℓ=1050 ГОСТ 5781-82	9	0.52
				ф 9 А III ℓ=860 ГОСТ 5781-82	11	0.43

Инв. № подл. | Подпись и дата | Взам. инв. №

291-3-46.88 - 100.0.0 Лист 3

Формат А4

Формат	Зона	Поз.	Обозначение	Наименование	Кол.	Примеч.
						Масса ед. кг.
			100.0.0-13	С 28		28.0
				Детали		
				ф 9 А III ℓ=2015 ГОСТ 5781-82	14	1.0
				ф 9 А III ℓ=1400 ГОСТ 5781-82	20	0.7
			-14	С 33		117.0
				Детали		
				ф 9 А III ℓ=1300 ГОСТ 5781-82	90	0.65
				ф 9 А III ℓ=9000 ГОСТ 5781-82	13	4.5
			-15	С34		225.0
				Детали		
				ф 9 А III ℓ=2500 ГОСТ 5781-82	90	1.25
				ф 9 А III ℓ=9000 ГОСТ 5781-82	25	4.5
			-16	С35		104.0
				Детали		
				ф 9 А III ℓ=1300 ГОСТ 5781-82	80	0.65
				ф 9 А III ℓ=8000 ГОСТ 5781-82	13	4.0
			-17	С36		200.0
				Детали		
				ф 9 А III ℓ=2500 ГОСТ 5781-82	80	1.25
				ф 9 А III ℓ=8000 ГОСТ 5781-82	25	4.0

Инв. № подл. | Подпись и дата | Взам. инв. №

291-3-46.88 - 100.0.0 Лист 4

Формат А4

23021-02

Альбом Д 4.1

Формат	Зона	Поз	Обозначение	Наименование	Кол.	Примеч.
						Масса ед. кг
			100.0.0 – 18	С39		13.0
				Детали		
				ф 9 А III ℓ=1300 ГОСТ 5781-82	10	0.65
				ф 9 А III ℓ=1000 ГОСТ 5781-82	17	0.50
			– 19	С40		25.0
				Детали		
				ф 9 А III ℓ=2500 ГОСТ 5781-82	10	1.25
				ф 9 А III ℓ=1000 ГОСТ 5781-82	25	0.50
			– 20	С43		15.6
				Детали		
				ф 9 А III ℓ=1300 ГОСТ 5781-82	12	0.65
				ф 9 А III ℓ=1200 ГОСТ 5781-82	13	0.60
			– 21	С44		30.0
				Детали		
				ф 9 А III ℓ=2500 ГОСТ 5781-82	12	1.25
				ф 9 А III ℓ=1200 ГОСТ 5781-82	25	0.60
			– 22	С45		17.5
				Детали		
				ф 8 А III ℓ=2200 ГОСТ 5781-82	10	0.87
				ф 8 А III ℓ=1015 ГОСТ 5781-82	22	0.40

Инв. № подл. | Подпись и дата | Взам. инв. №

291-3-46.88 - 100.0.0 Лист 5

Формат А4

Формат	Зона	Поз	Обозначение	Наименование	Кол.	Примеч.
						Масса ед. кг
			100.0.0 – 23	С46		18.59
				Детали		
				ф 8 А III ℓ=2200 ГОСТ 5781-82	11	0.87
				ф 8 А III ℓ=1030 ГОСТ 5781-82	22	0.41
			– 24	С47		21.39
				Детали		
				ф 8 А III ℓ=2500 ГОСТ 5781-82	11	0.99
				ф 8 А III ℓ=1060 ГОСТ 5781-82	25	0.42
			– 25	С48		21.39
				Детали		
				ф 8 А III ℓ=2500 ГОСТ 5781-82	11	0.99
				ф 8 А III ℓ=1075 ГОСТ 5781-82	25	0.42
			– 26	С49		21.64
				Детали		
				ф 8 А III ℓ=2500 ГОСТ 5781-82	11	0.99
				ф 8 А III ℓ=1090 ГОСТ 5781-82	25	0.43
			– 27	С50		21.89
				Детали		
				ф 8 А III ℓ=2900 ГОСТ 5781-82	11	0.99
				ф 8 А III ℓ=1110 ГОСТ 5781-82	25	0.44

Инв. № подл. | Подпись и дата | Взам. инв. №

291-3-46.88 - 100.0.0 Лист 6

Формат А4

Альбом III кн 1

Формат	Зона	Поз.	Обозначение	Наименование	Кол.	Примеч.
						Масса ед. кг
			100.0.0—28	С51		23.13
				Детали		
				ф8AIII ℓ=2500 ГОСТ 5781-82	12	0.99
				ф8AIII ℓ=1135 ГОСТ 5781-82	25	0.45
			—29	С52		23.13
				Детали		
				ф8AIII ℓ=2500 ГОСТ 5781-82	12	0.99
				ф8AIII ℓ=1150 ГОСТ 5781-82	25	0.45
			—30	С53		17.74
				Детали		
				ф8AIII ℓ=1900 ГОСТ 5781-82	12	0.75
				ф8AIII ℓ=1160 ГОСТ 5781-82	19	0.46
			—31	С54		20.78
				Детали		
				ф8AIII ℓ=2200 ГОСТ 5781-82	12	0.87
				ф8AIII ℓ=1190 ГОСТ 5781-82	22	0.47
			—32	С55		20.78
				Детали		
				ф8AIII ℓ=2200 ГОСТ 5781-82	12	0.87
				ф8AIII ℓ=1200 ГОСТ 5781-82	22	0.47

Инв. № подл. | Подпись и дата | Взам. инв. №

Формат	Зона	Поз.	Обозначение	Наименование	Кол.	Примеч.
						Масса ед. кг
			100.0.0 — 33	С56		22.22
				Детали		
				ф9AIII ℓ=2200 ГОСТ 5781-82	10	1.1
				ф9AIII ℓ=1019 ГОСТ 5781-82	22	0.51
			—34	С57		23.54
				Детали		
				ф9AIII ℓ=2200 ГОСТ 5781-82	11	1.1
				ф9AIII ℓ=1030 ГОСТ 5781-82	22	0.52
			—35	С58		27.0
				Детали		
				ф9AIII ℓ=2500 ГОСТ 5781-82	11	1.25
				ф9AIII ℓ=1060 ГОСТ 5781-82	25	0.53
			—36	С59		27.0
				Детали		
				ф9AIII ℓ=2500 ГОСТ 5781-82	11	1.25
				ф9AIII ℓ=1075 ГОСТ 5781-82	25	0.54

Инв. № подл. | Подпись и дата | Взам. инв. №

Альбом VII кн 1

Формат	Зона	Поз.	Обозначение	Наименование	Кол.	Примеч.
						Масса ед. кг
			100.0.0 – 37	С60		27.5
				Детали		
				ф9 AIII ℓ=2500 ГОСТ 5781-82	11	1.25
				ф9 AIII ℓ=1090 ГОСТ 5781-82	25	0.55
			–38	С61		27.75
				Детали		
				ф9 AIII ℓ=2500 ГОСТ 5781-82	11	1.25
				ф9 AIII ℓ=1110 ГОСТ 5781-82	25	0.56
			–39	С62		29.25
				Детали		
				ф9 AIII ℓ=2500 ГОСТ 5781-82	12	1.25
				ф9 AIII ℓ=1135 ГОСТ 5781-82	25	0.57
			–40	С63		29.5
				Детали		
				ф9 AIII ℓ=2500 ГОСТ 5781-82	12	1.25
				ф9 AIII ℓ=1150 ГОСТ 5781-82	25	0.58

Инв. № подл. | Подпись и дата | Взам. инв. №

Формат	Зона	Поз.	Обозначение	Наименование	Кол.	Примеч.
						Масса ед. кг
			100.0.0 – 41	С64		22.42
				Детали		
				ф9 AIII ℓ=1900 ГОСТ 5781-82	12	0.95
				ф9 AIII ℓ=1160 ГОСТ 5781-82	19	0.58
			–42	С65		26.4
				Детали		
				ф9 AIII ℓ=2200 ГОСТ 5781-82	12	1.1
				ф9 AIII ℓ=1190 ГОСТ 5781-82	22	0.6
			–43	С66		26.4
				Детали		
				ф9 AIII ℓ=2200 ГОСТ 5781-82	12	1.1
				ф9 AIII ℓ=1200 ГОСТ 5781-82	22	0.6

Инв. № подл. | Подпись и дата | Взам. инв. №

Формат	Зона	Поз.	Обозначение	Наименование	Кол.	Примеч.
						Масса ед. кг
			100.0.0 — 44	С39в		13.91
				Детали		
				ф9AIII ℓ=1300 ГОСТ5781-82	11	0.65
				ф9AIII ℓ=1030 ГОСТ5781-82	13	0.52
			-45	С40в		26.75
				Детали		
				ф9AIII ℓ=2500 ГОСТ5781-82	11	1.25
				ф9AIII ℓ=1030 ГОСТ5781-82	25	0.52
			-46	С43в		22.56
				Детали		
				ф9AIII ℓ=1300 ГОСТ5781-82	13	0.65
				ф9AIII ℓ=1650 ГОСТ5781-82	17	0.83
			-47	С44в		42.0
				Детали		
				ф9AIII ℓ=2500 ГОСТ5781-82	17	1.25
				ф9AIII ℓ=1650 ГОСТ5781-82	25	0.83

Инв.№ подл. | Подпись и дата | Взам. инв.№

291-3-46.88 -100.0.0 Лист 11

Формат А4

Формат	Зона	Поз.	Обозначение	Наименование	Кол.	Примеч.
						Масса ед. кг
			100.0.0 — 48	С45в		19.03
				Детали		
				ф8AIII ℓ=2200 ГОСТ5781-82	11	0.87
				ф8AIII ℓ=1085 ГОСТ5781-82	22	0.43
			-49	С46в		20.34
				Детали		
				ф8AIII ℓ=2200 ГОСТ5781-82	12	0.87
				ф8AIII ℓ=1135 ГОСТ5781-82	22	0.45
			-50	С47в		13.47
				Детали		
				ф8AIII ℓ=2500 ГОСТ5781-82	13	0.99
				ф8AIII ℓ=1230 ГОСТ5781-82	25	0.49
			-51	С48в		25.62
				Детали		
				ф8AIII ℓ=2500 ГОСТ5781-82	13	0.99
				ф8AIII ℓ=1285 ГОСТ5781-82	25	0.51
			-52	С49в		27.11
				ф8AIII ℓ=2500 ГОСТ5781-82	14	0.99
				ф8AIII ℓ=1340 ГОСТ5781-82	25	0.53

Инв.№ подл. | Подпись и дата | Взам. инв.№

291-3-46.88 -100.0.0 Лист 12

Формат А4

Формат	Зона	Поз.	Обозначение	Наименование	Кол.	Примеч.
						Масса ед. кг
			100.0.0 — 57	С 50 в		27.61
				Детали		
				ф8 А III ℓ=2500 ГОСТ 5781-82	14	0.99
				ф8 А III ℓ=1400 ГОСТ 5781-82	25	0.55
			— 54	С 51 в		29.1
				Детали		
				ф8 А III ℓ=2500 ГОСТ 5781-82	15	0.99
				ф8 А III ℓ=1455 ГОСТ 5781-82	25	0.57
			— 55	С 52 в		29.85
				Детали		
				ф8 А III ℓ=2500 ГОСТ 5781-82	15	0.99
				ф8 А III ℓ=1510 ГОСТ 5781-82	25	0.60
			— 56	С 53 в		22.84
				Детали		
				ф8 А III ℓ=1900 ГОСТ 5781-82	15	0.75
				ф8 А III ℓ=1550 ГОСТ 5781-82	19	0.61
			— 57	С 54 в		29.21
				Детали		
				ф8 А III ℓ=2200 ГОСТ 5781-82	17	0.89
				ф8 А III ℓ=1630 ГОСТ 5781-82	22	0.64

Инв.№ подл. | Подпись и дата | Взам. инв.№

Формат	Зона	Поз.	Обозначение	Наименование	Кол.	Примеч.
						Масса ед. кг
			100.0.0 — 58	С 55 в		29.21
				Детали		
				ф8 А III ℓ=2200 ГОСТ 5781-82	17	0.89
				ф8 А III ℓ=1630 ГОСТ 5781-82	22	0.64
			— 59	С 56 в		23.1
				Детали		
				ф9 А III ℓ=2200 ГОСТ 5781-82	11	1.1
				ф9 А III ℓ=1085 ГОСТ 5781-82	22	0.54
			— 60	С 57 в		25.74
				Детали		
				ф9 А III ℓ=2200 ГОСТ 5781-82	12	1.10
				ф9 А III ℓ=1135 ГОСТ 5781-82	22	0.57
			— 61	С 58 в		29.8
				Детали		
				ф9 А III ℓ=2500 ГОСТ 5781-82	13	1.10
				ф9 А III ℓ=1230 ГОСТ 5781-82	25	0.62
			— 62	С 59 в		30.3
				Детали		
				ф9 А III ℓ=2500 ГОСТ 5781-82	13	1.10
				ф9 А III ℓ=1285 ГОСТ 5781-82	25	0.64

Инв.№ подл. | Подпись и дата | Взам. инв.№

Формат	Зона	Поз.	Обозначение	Наименование	Кол.	Примеч.
						Масса ед. кг.
			100.0.0 – 63	С 60в		34.25
				Детали		
				ф9 AIII ℓ=2500 ГОСТ 5781-82	14	1.25
				ф9 AIII ℓ=1740 ГОСТ 5781-82	25	0.67
			–64	С 61в		35.0
				Детали		
				ф9 AIII ℓ=2500 ГОСТ 5781-82	14	1.25
				ф9 AIII ℓ=1400 ГОСТ 5781-82	25	0.7
			–65	С 62в		37.0
				Детали		
				ф9 AIII ℓ=2500 ГОСТ 5781-82	15	1.25
				ф9 AIII ℓ=1455 ГОСТ 5781-82	25	0.73
			–66	С 63в		37.75
				Детали		
				ф9 AIII ℓ=2500 ГОСТ 5781-82	15	1.25
				ф9 AIII ℓ=1510 ГОСТ 5781-82	25	0.76
			–67	С 64в		29.07
				Детали		
				ф9 AIII ℓ=1900 ГОСТ 5781-82	15	0.95
				ф9 AIII ℓ=1550 ГОСТ 5781-82	19	0.78

Инв.№ подл. | Подпись и дата | Взам. инв.№

Формат	Зона	Поз.	Обозначение	Наименование	Кол.	Примеч.
						Масса ед. кг.
			100.0.0 – 68	С 65в		36.74
				Детали		
				ф9 AIII ℓ=2200 ГОСТ 5781-82	17	1.1
				ф9 AIII ℓ=1630 ГОСТ 5781-82	22	0.82
			–69	С 66в		36.74
				Детали		
				ф9 AIII ℓ=2200 ГОСТ 5781-82	17	1.1
				ф9 AIII ℓ=1630 ГОСТ 5781-82	22	0.82

Инв.№ подл. | Подпись и дата | Взам. инв.№

Альбом II ч.1

Типовой проект

Рис. 1

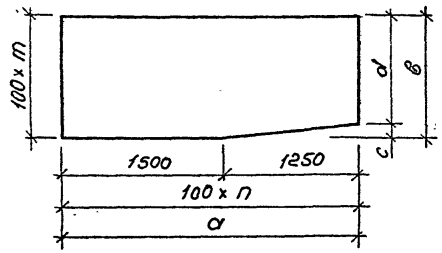

Рис. 2

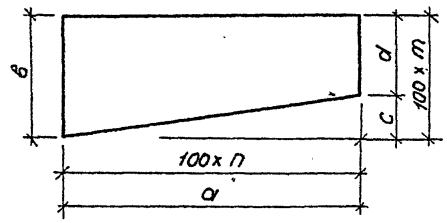

Рис. 3

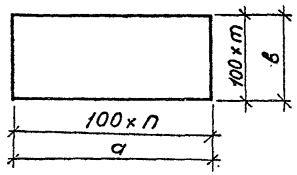

Таблица типоразмеров

Марка	Рис.	a	в	c	d	n	m
С15	1	2750	1100	41	1059	27	10
С16	2	2750	1072	90	982	27	10
С17	2	2750	994	89	905	27	9
С18	2	2750	917	90	827	27	8
С19	2	2750	840	90	750	27	8
С20	1	2750	1400	41	1359	27	13
С21	2	2750	1372	90	1282	27	13
С22	2	2750	1294	89	1205	27	12
С23	2	2750	1217	90	1127	27	11
С24	2	2750	1140	90	1050	27	11
С25	3	6260	2015	—	—	62	19
С26	3	1300	1050	—	—	12	10
С27	3	1050	860	—	—	10	8
С28	3	2015	1400	—	—	19	13

Инв. N подл. | Подпись и дата | Взам. инв. N

Привязан:

Инв. N

Нач. М.	Михалев	
Н. контр.	Зинелихина	
Гл. инж.	Леонтьев	
ГАП	Куликов	
ГИП	Леонтьев	
Рук. гр. инж.	Конорова	
Рук. гр. инж.	Гнедина	
Ст. инж.	Новикова	

291-3-46.88 - 100.0.ОСБ

Сетки С15÷С28; С33÷С40; С43÷С66; С396, С406; С436÷С666. Сборочный чертеж.

Стадия	Масса	Масштаб
РП		
Лист 1	Листов: 5	

ЦНИИЭП им. Б.С. Мезенцева

ф А3 23021-02

Альбом V-1

Рис.1

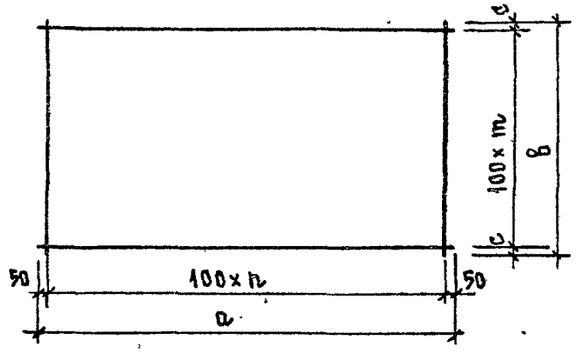

Рис.2

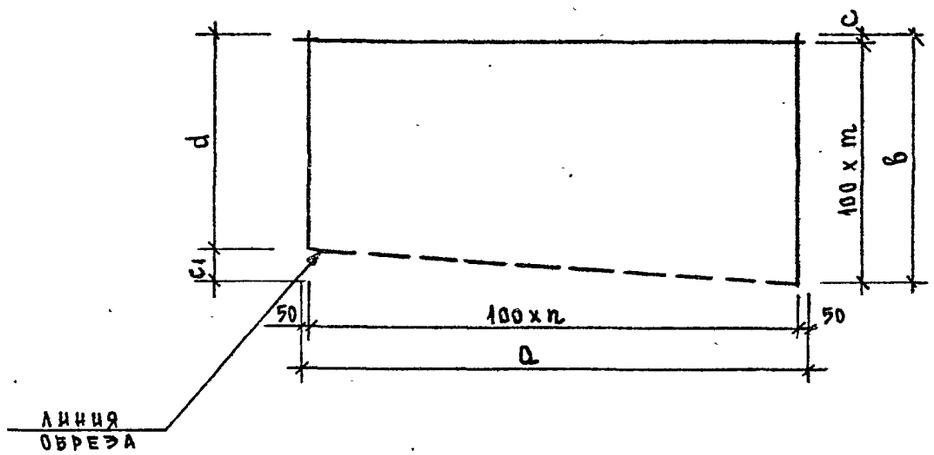

ТАБЛИЦА ТИПОРАЗМЕРОВ

Марка	Рис.	a, мм	b, мм	c, мм	c1, мм	d, мм	m	n
С33	1	9000	1300	50	—	—	89	12
С34	1	9000	2500	50	—	—	89	24
С35	1	8000	1300	50	—	—	79	12
С36	1	8000	2500	50	—	—	79	24
С39	1	1300	1000	50	—	—	12	9
С40	1	2500	1000	50	—	—	24	9
С43	1	1300	1200	50	—	—	12	11
С44	1	2500	1200	50	—	—	24	11
С45, С56	2	2200	1015	15	15	1000	21	10
С46, С57	2	2200	1030	15	15	1015	21	10
С47, С58	2	2500	1060	30	20	1040	24	10
С48, С59	2	2500	1075	35	20	1055	24	10

Инв. № подл. | Подпись и дата | Взам. инв. №

Рис.1

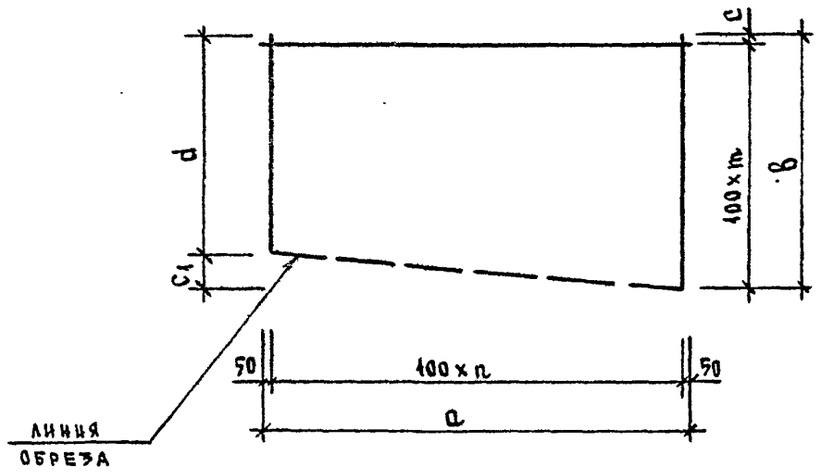

Марка	Рис.	a, мм	b, мм	c, мм	c_1, мм	d, мм	m	n
С49, С60	1	2500	1090	45	20	1070	24	10
С50, С61	1	2500	1110	55	20	1090	24	10
С51, С62	1	2500	1135	15	20	1105	24	11
С52, С63	1	2500	1150	25	20	1130	24	11
С53, С64	1	1900	1160	30	15	1145	18	11
С54, С65	1	2200	1190	45	15	1165	21	11
С55, С66	1	2200	1200	50	15	1185	21	11

Инв.№ подл. | Подпись и дата | Взам.инв.№

Рис.1

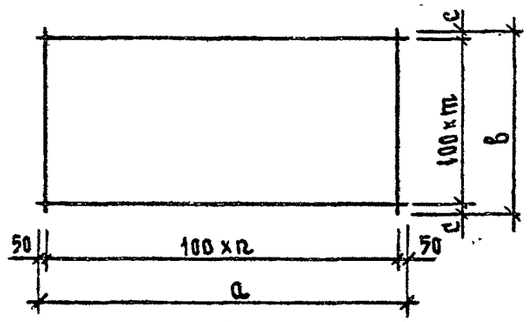

Таблица типоразмеров

Марка	Рис.	a, мм	b, мм	c, мм	c_1, мм	d, мм	n	m
С39в	1	1300	1030	15	—	—	12	10
С40в	1	2500	1030	15	—	—	24	10
С43в	1	1300	1650	25	—	—	12	16
С44в	1	2500	1650	25	—	—	24	16
С45в, С56в	2	2200	1085	35	55	1030	21	10
С46в, С57в	2	2200	1135	20	55	1080	21	11
С47в, С58в	2	2500	1230	15	65	1165	24	12
С48в, С59в	2	2500	1285	35	65	1220	24	12

Рис.2

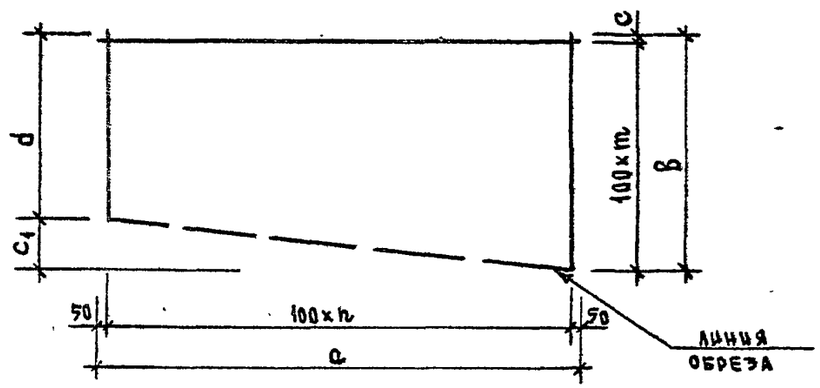

Инв.№ подл. | Подпись и дата | Взам.инв.№

Рис.1

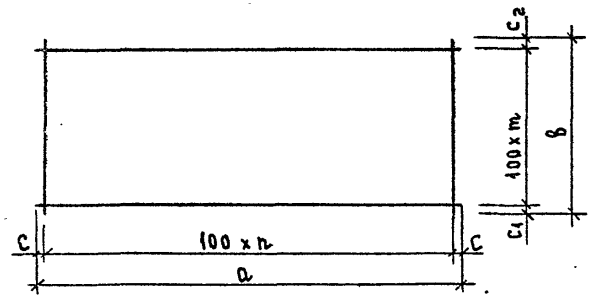

Рис.2

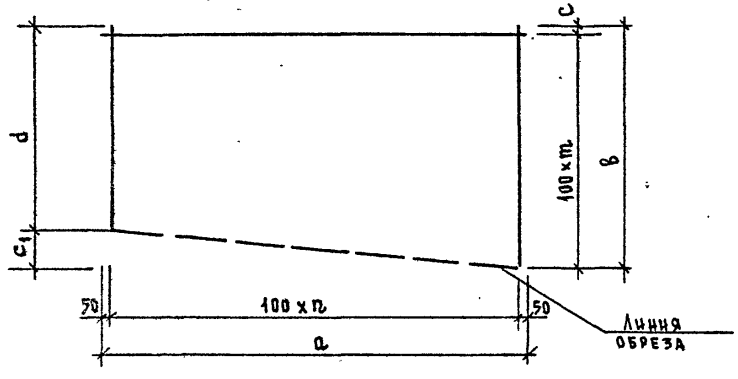

Рис.3

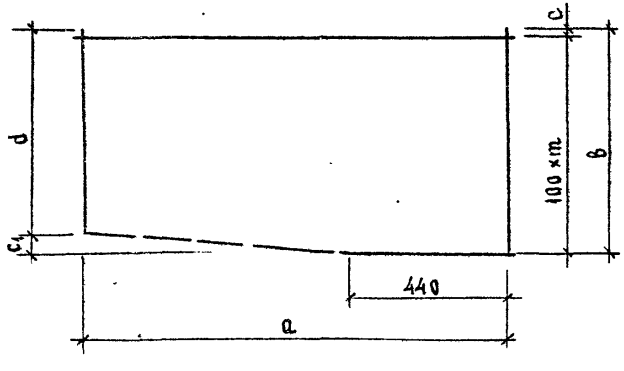

Таблица типоразмеров

Марка	Рис.	a, мм	b, мм	c, мм	c_1, мм	d, мм	n	m
С49в, С60в	2	2500	1340	20	65	1275	24	13
С50в, С61в	2	2500	1400	50	65	1335	24	13
С51в, С62в	2	2500	1455	30	65	1390	24	14
С52в, С63в	2	2500	1510	50	65	1445	24	14
С53в, С64в	2	1900	1550	50	50	1500	18	14
С54в, С65в	3	2200	1630	15	45	1585	21	16
С55в, С66в	1	2200	1630	50	15	–	21	16

Инв. № подл. | Подпись и дата | Взам. инв. №

Рис. 1

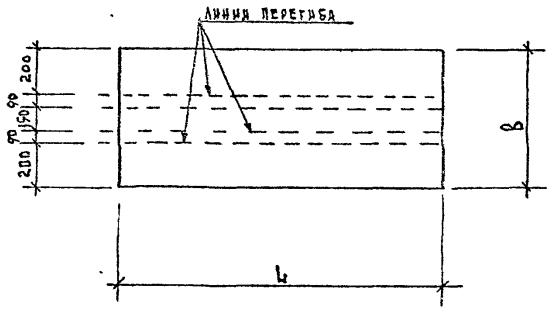

Рис.2

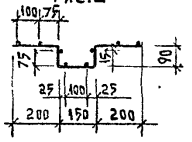

Марка	Рис.	L	в
С67	1	390	730
С68	1	865	730
С69	1	1545	730
С70	1	350	730
С71	1	850	730

Формат	Зона	Поз.	Обозначение	Наименование	Кол.	Примеч.
						Масса ед. кг
			101.0.0	С67	1	2.37
				ГОСТ 8478-81		
				С $\frac{8АIII-100}{8АII-100}$ 390×730 $\frac{45}{15}$		
			-01	С68	1	5.24
				ГОСТ 8478-81		
				С $\frac{8АIII-100}{8АII-100}$ 865×730 $\frac{32}{15}$		
			-02	С69	1	9.4
				ГОСТ 8478-81		
				С $\frac{8АIII-100}{8АII-100}$ 1545×730 $\frac{22}{15}$		
			-03	С70	1	2.12
				ГОСТ 8478-81		
				С $\frac{8АIII-100}{8АII-100}$ 350×730 $\frac{25}{15}$		
			-04	С71	1	5.15
				ГОСТ 8478-81		
				С $\frac{8АIII-100}{8АII-100}$ 850×730 $\frac{25}{15}$		

Инв.№ подл. | Подпись и дата | Взам.инв.№

Нач.маст.	Михалев	
Н.контр.	Зимелихина	
Гл.инж.м.	Леонтьев	
ГАП	Куликов	
ГИП	Леонтьев	
Рук.гр.инж.	Комарова	
Ст. инж.	Бойко	

291-3-46.88 101.0.0 СБ

Сетки С67÷С71

Стадия	Масса	Масштаб
Р.П		
Лист	Листов 1	

ЦНИИЭП им. Б.С. Мезенцева

Формат А4

Инв.№ подл. | Подпись и дата | Взам.инв.№

Нач.маст.	Михалев	
Н.контр.	Зимелихина	
Гл.инж.м.	Леонтьев	
ГАП	Куликов	
ГИП	Леонтьев	
Рук.гр.инж.	Комарова	
Ст. инж.	Бойко	

291-3-46.88 101.0.0

Сетки С67÷С71. Спецификация.

Стадия	Масса	Масштаб
Р.П		
Лист	Листов 1	

ЦНИИЭП им. Б.С. Мезенцева

Формат А4

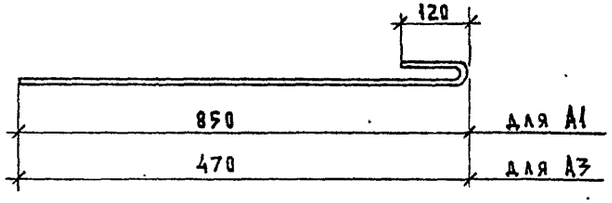

Длина развертки А1 $\alpha = 970$

Длина развертки А4 $\alpha = 590$

				291-3-46.88		-102.0.0
Нач.маст.	Михалев			Анкер А1; А3	Стадия	Масса	Масштаб
Н.контр.	Зимелихина				Р.П	0.600 0.350	
Гл.инж.м.	Леонтьев				Лист	Листов 1	
ГАП	Куликов						
ГИП	Леонтьев						
Рук.гр.инж	Комарова			ф 10 А1 ГОСТ 5781-82*	ЦНИИЭП им. Б.С.Мезенцева		
	Гнедина						

Инв.№ подл. | Подпись и дата | Взам.инв.№

Формат А4

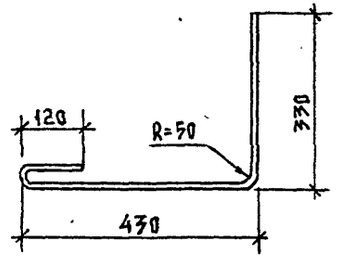

Длина развертки $\alpha = 880$

				291-3-46.88		-103.0.0
Нач.маст.	Михалев			Анкер А2	Стадия	Масса	Масштаб
Н.контр.	Зимелихина				Р.П	0.540	
Гл.инж.м.	Леонтьев				Лист	Листов 1	
ГАП	Куликов						
ГИП	Леонтьев						
Рук.гр.инж	Комарова			ф 10 А1 ГОСТ 5781-82*	ЦНИИЭП им. Б.С.Мезенцева		
Рук.гр.инж	Гнедина						

Инв.№ подл. | Подпись и дата | Взам.инв.№

Формат А4

23021-02

gost.e-ecolog.ru