ГОСУДАРСТВЕННЫЙ СТАНДАРТ
СОЮЗА ССР

ЗАМКИ И ЗАЩЕЛКИ ДЛЯ ДВЕРЕЙ

ТИПЫ И ОСНОВНЫЕ РАЗМЕРЫ

ГОСТ 5089—80

Издание официальное

Цена 15 коп.

ГОСУДАРСТВЕННЫЙ КОМИТЕТ СССР
ПО ДЕЛАМ СТРОИТЕЛЬСТВА
Москва

gost.e-ecolog.ru

УДК 683.338.2:006.354 Группа Ж34

ГОСУДАРСТВЕННЫЙ СТАНДАРТ СОЮЗА ССР

ЗАМКИ И ЗАЩЕЛКИ ДЛЯ ДВЕРЕЙ

Типы и основные размеры

Door locks and latches. Types and basic dimensions

ГОСТ 5089—80*

Взамен ГОСТ 5089—73

ОКП 49 8100

Постановлением Государственного комитета СССР по делам строительства от 29 декабря 1979 г. № 251 срок введения установлен

с 01.01.81

Несоблюдение стандарта преследуется по закону

1. Настоящий стандарт распространяется на замки и защелки для деревянных дверей, применяемых в массовом строительстве жилых и общественных зданий.

2. Типы и основные размеры замков и защелок должны соответствовать указанным на черт. 1—30.

Типы и основные размеры цилиндровых механизмов к замкам, фалевых ручек и запорных планок к замкам и защелкам, накладок, а также заготовок ключей для замков должны соответствовать указанным на черт. 1—39 и в табл. 1—9, приведенным в обязательном приложении 1 к настоящему стандарту.

3. Условные обозначения типов и наименования замков и защелок, рекомендуемая область их применения приведены в таблице.

Условные обозначения типов	Наименование замков и защелок	Рекомендуемая область применения	Номера чертежей
ЗВ1А	Замок врезной цилиндровый	Для наружных дверей зданий	2

Издание официальное Перепечатка воспрещена

* *Переиздание (декабрь 1985 г.) с Изменением № 1, утвержденным в январе 1985 г. (ИУС № 5—85).*

© Издательство стандартов, 1986

Продолжение

Условные обозначения типов	Наименование замков и защелок	Рекомендуемая область применения	Номера чертежей
ЗВ2	Замок врезной цилиндровый с засовом-защелкой и предохранителем	Для внутренних дверей общественных зданий	4
ЗВ4	Замок врезной цилиндровый фалевый с защелкой	Для внутренних дверей зданий и входных дверей в квартиру	6
ЗВ5А	Замок врезной цилиндровый с фиксатором	Для внутренних дверей общественных зданий	8
ЗВ6	Замок врезной цилиндровый фалевый с защелкой и предохранителем	Для внутренних дверей зданий	9
ЗВ7А	Замок врезной цилиндровый фалевый с защелкой	То же	11
ЗВ8А	Замок врезной сувальдный	Для дверей подсобных помещений	13
ЗВ9А	Замок врезной сувальдный фалевый с защелкой	Для внутренних дверей общественных зданий	15
ЗВ10А	Замок врезной сувальдный с фиксатором	Для внутренних дверей общественных зданий и дверей подсобных помещений	17
ЗН1А	Замок накладной цилиндровый	Для внутренних дверей общественных зданий и входных дверей в квартиры	19
ЗН2А	Замок накладной цилиндровый с засовом-защелкой	То же	21
ЗН3А	Замок накладной цилиндровый с защелкой	»	23
ЗН4А	Замок накладной сувальдный	»	25
ЗЩ1Д	Защелка врезная фалевая с механизмом дополнительного запирания	Для внутренних дверей зданий, дверей санузлов	26
ЗЩ1	Защелка врезная фалевая	То же	26
ЗЩ2	То же	»	27
ЗЩ2А	»	»	28
ЗЩ3	Защелка врезная регулируемая	»	29
ЗЩ4	Защелка врезная нерегулируемая	»	30

Размеры ключа для цилиндрового механизма приведены в рекомендуемом приложении 2 к настоящему стандарту.

Замок врезной цилиндровый (корпус)

Тип 3В1А

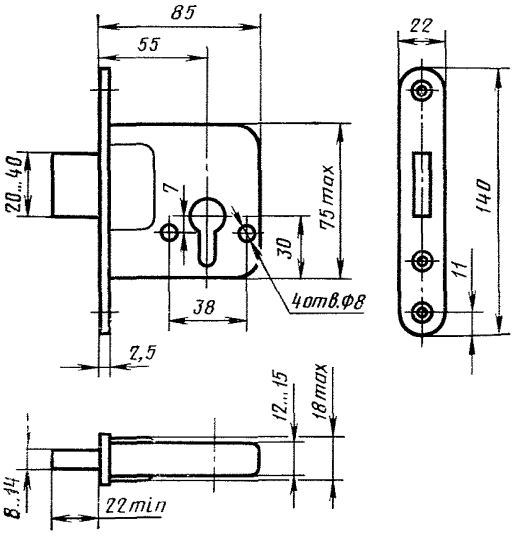

Черт. 2*

Шурупы А4×30 по ГОСТ 1145—80 (2 шт.).

* Черт. 1 исключен.

Замок врезной цилиндровый с засовом-защелкой и блокирующим устройством (корпус)

Тип ЗВ2

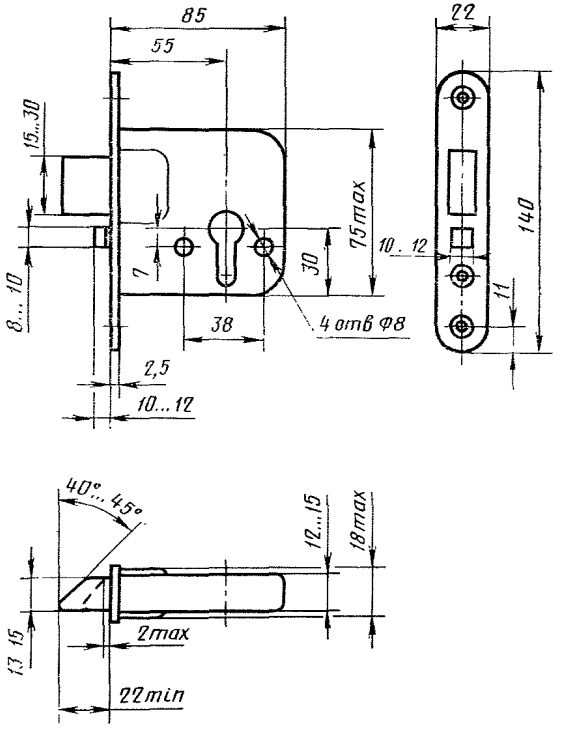

Черт. 4*

Шурупы А4×30 по ГОСТ 1145—80 (2 шт.).

* Черт. 3 исключен.

Замок врезной цилиндровый фалевый с защелками (корпус)

Тип ЗВ4

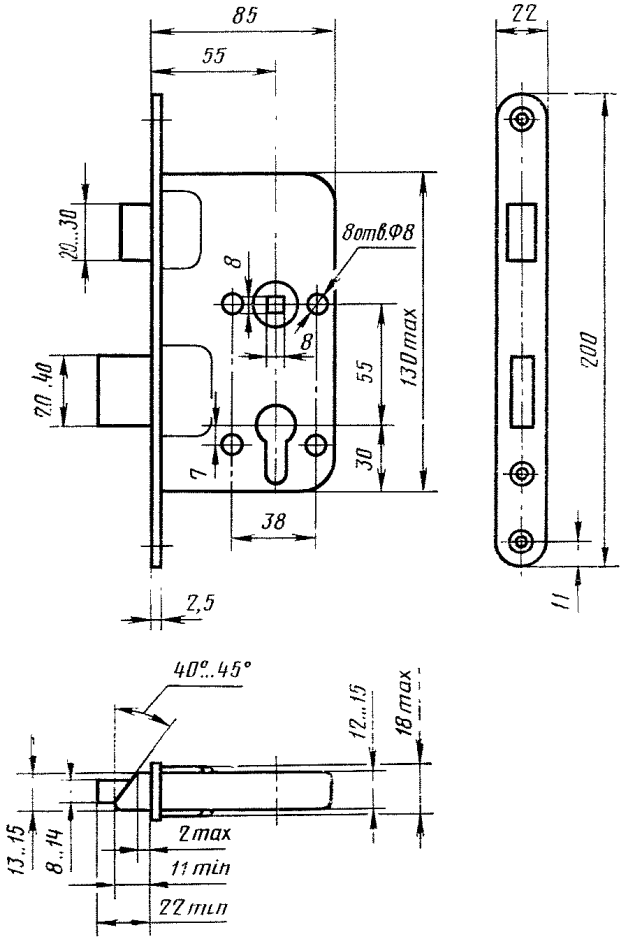

Черт. 6*

Шурупы А4×30 по ГОСТ 1145—80 (2 шт.).

* Черт. 5 исключен.

Замок врезной цилиндровый с фиксатором (корпус)

Тип ЗВ5А

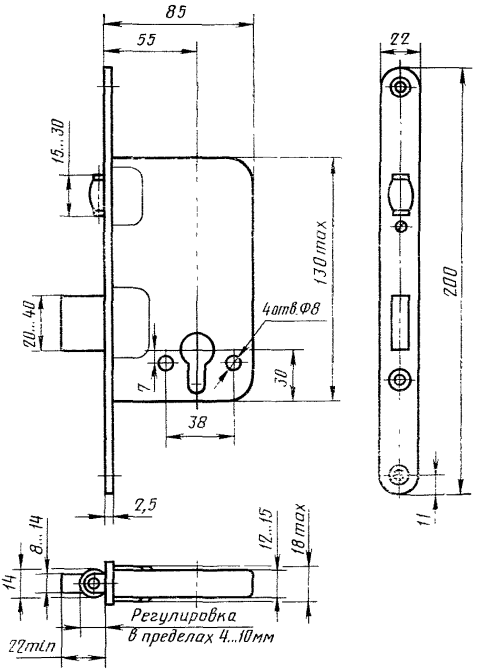

Черт. 8*

Шурупы А4×30 по ГОСТ 1145—80 (2 шт.).

* Черт. 7 исключен.

Замок врезной цилиндровый фалевый с защелкой и блокирующим устройством (корпус)

Тип ЗВ6

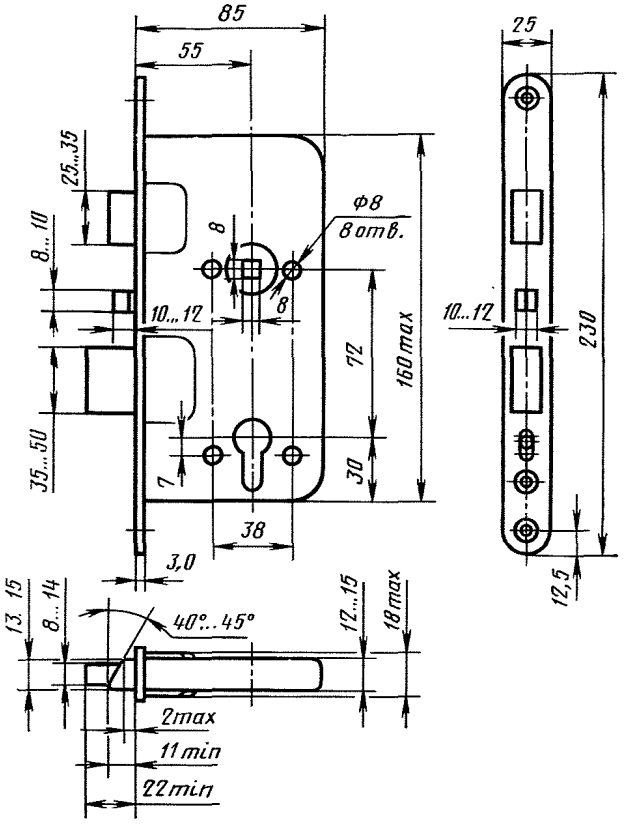

Черт. 9

Шурупы А4×30 по ГОСТ 1145—80 (2 шт.).

Примечание. Замки допускается изготавливать с засовом-защелкой.

Замки врезные цилиндровые фалевые
с защелками (корпуса)

Тип ЗВ7А

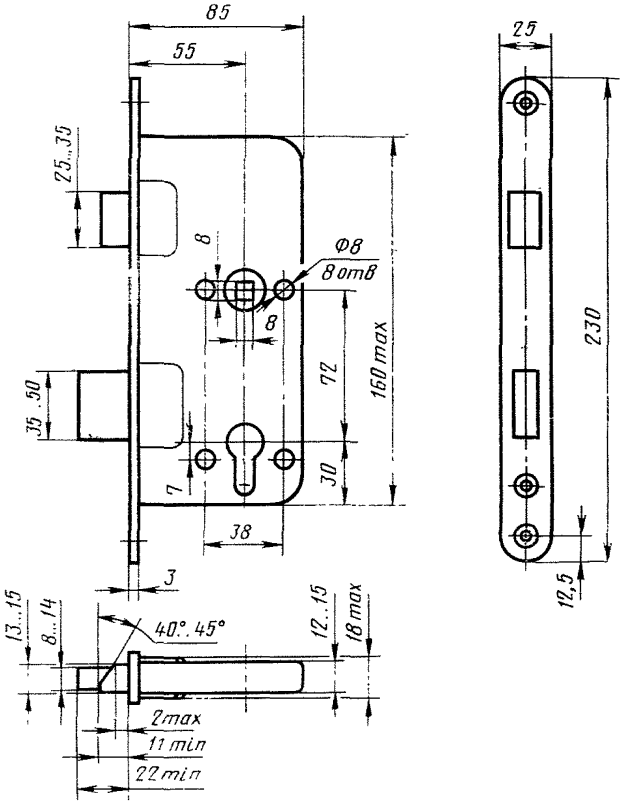

Черт. 11*

Шурупы А4×30 по ГОСТ 1145—80 (2 шт.).

* Черт. 10 исключен.

Тип ЗВ8А

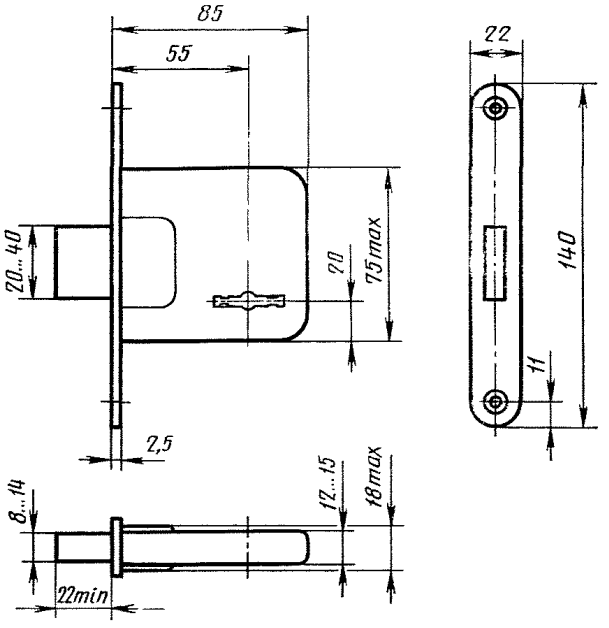

Черт. 13*

Шурупы А4×30 по ГОСТ 1145—80 (2 шт.).

* Черт. 12 исключен.

Замок врезной сувальдный фалевый с защелками (корпус)

Тип ЗВ9А

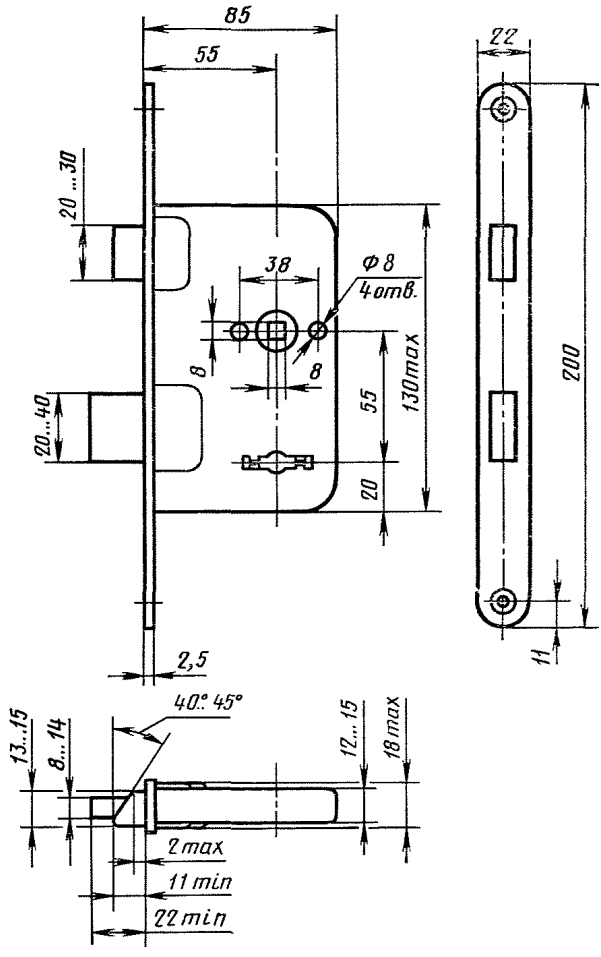

Черт. 15*

Примечание. 4 отв. ∅ 8 должны выполняться в случае комплектования замка фалевыми ручками типа РФ4.

Шурупы А4×30 по ГОСТ 1145—80 (2 шт.).

* Черт. 14 исключен.

Замок врезной сувальдный с фиксаторами (корпус)

Тип ЗВ10А

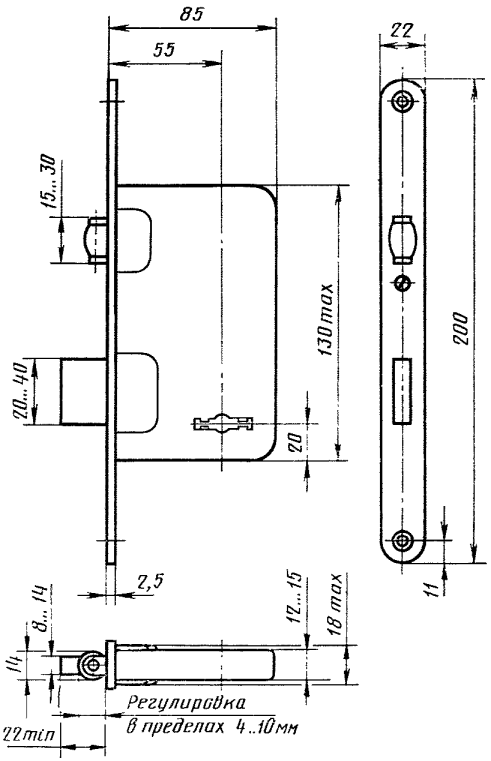

Черт. 17*

Шурупы А4×30 по ГОСТ 1145—80 (2 шт.).

* Черт. 16 исключен.

Замок накладной цилиндровый (корпус)

Тип ЗН1А

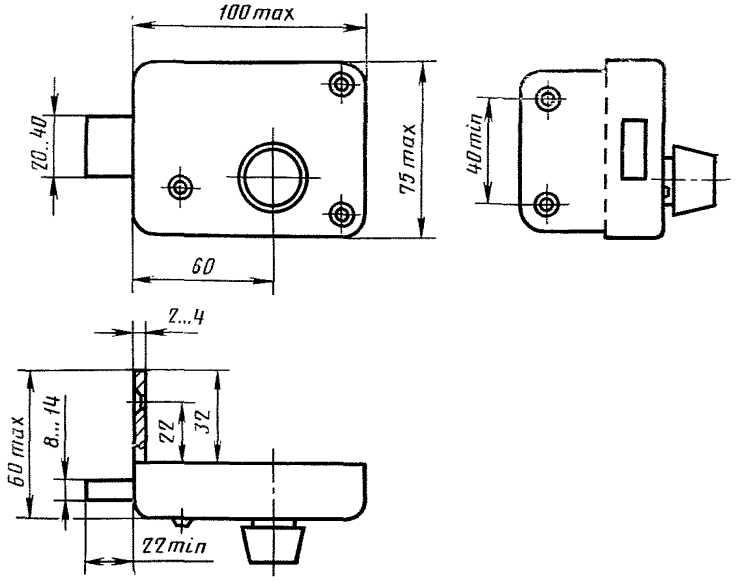

Черт. 19*

Шурупы А4×30 (2 шт.) и А4×50 (2 шт.) по ГОСТ 1145—80.

* Черт. 18 исключен.

Замок накладной цилиндровый с засовом-защелкой с блокирующим устройством (корпус)

Тип ЗН2А

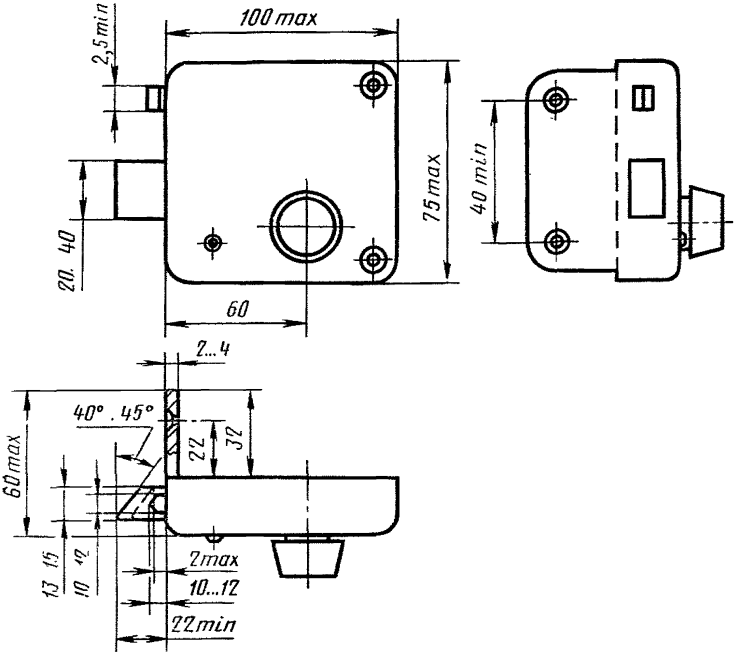

Черт. 21*

Шурупы А4×30 (2 шт.) и А4×50 (2 шт.) по ГОСТ 1145—80.

Примечание. Замок допускается изготавливать без блокирующего устройства.

* Черт. 20 исключен.

Замок накладной цилиндровый с защелками (корпус)

Тип ЗН3А

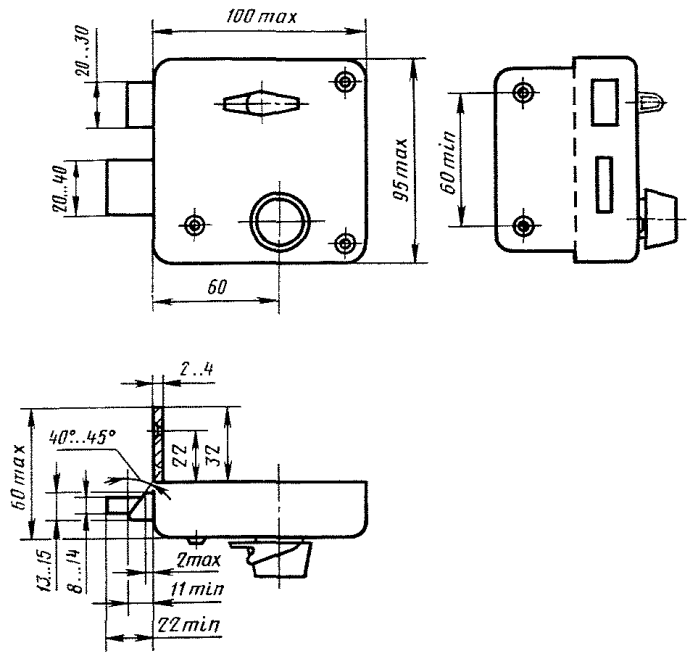

Черт. 23*

Шурупы А4×30 (2 шт.) и А4×50 (2 шт.) по ГОСТ 1145—80.

* Черт. 22 исключен.

Замок накладной сувальдный (корпус)

Тип ЗН4А

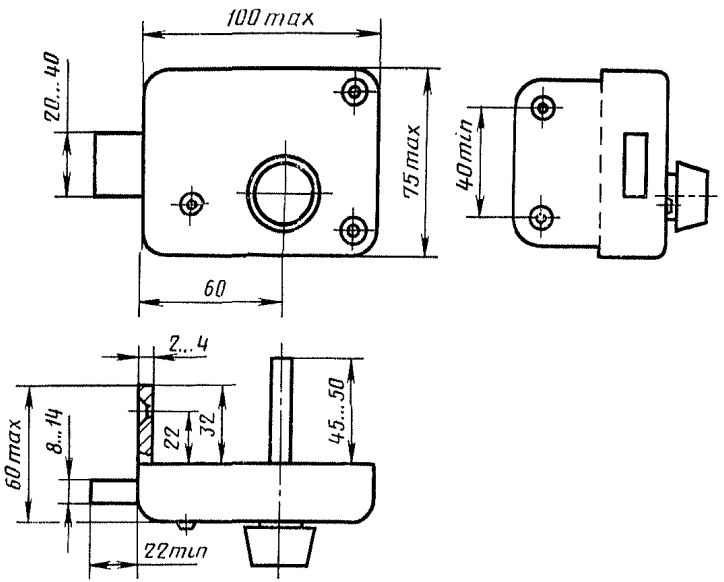

Черт. 25*

Шурупы А4×30 (2 шт.) и А4×50 (2 шт.) по ГОСТ 1145—80.

* Черт. 24 исключен.

Защелка врезная фалевая с механизмом дополнительного запирания (корпус)

Тип ЗЩ1Д

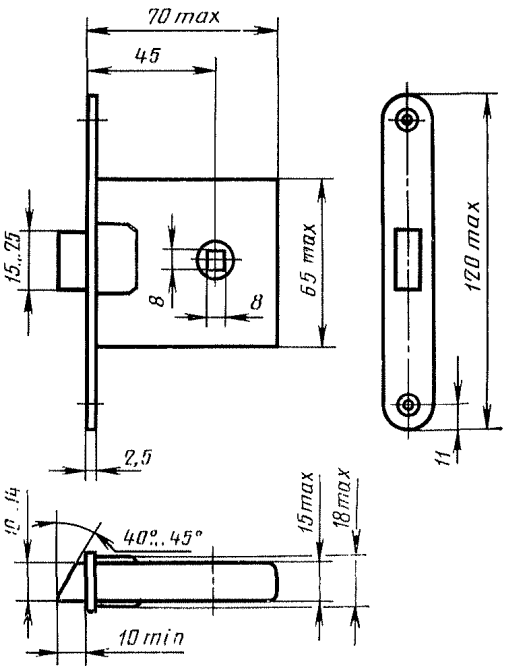

Черт. 26

Примечание. Защелку допускается изготавливать без механизма дополнительного запирания.

Шурупы А4×30 по ГОСТ 1145—80 (2 шт.).

Защелки врезные фалевые (корпуса)

Тип ЗЩ2

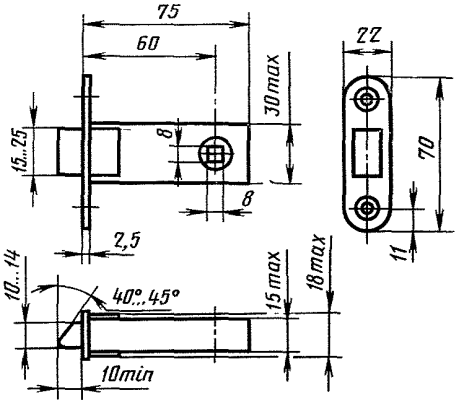

Черт. 27

Шурупы А4×30 по ГОСТ 1145—80 (2 шт.).

Тип ЗЩ3

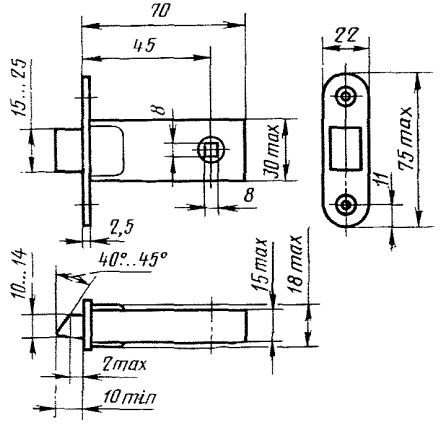

Черт. 28

Шурупы А4×30 по ГОСТ 1145—80 (2 шт.).

Защелка врезная регулируемая (корпус)

Тип ЗЩ4

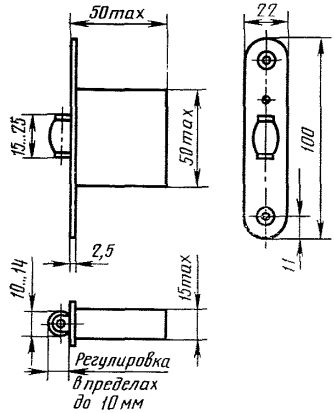

Черт. 29

Шурупы А4×30 по ГОСТ 1145—80 (2 шт.).

Защелка врезная нерегулируемая (корпус)

Тип ЗЩ5

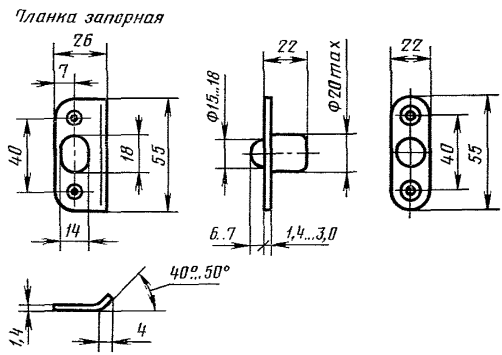

Черт. 30

Шурупы А3×25 по ГОСТ 1145—80 (2 шт.).

(Измененная редакция, Изм. № 1).

4. Технические требования, комплектность, правила приемки, методы контроля и испытаний, маркировка, упаковка, транспортирование, хранение и гарантийный срок эксплуатации замков и защелок должны удовлетворять требованиям ГОСТ 538—78 и настоящего стандарта.

5. Замки и защелки должны обозначаться марками.

Марка должна состоять из условных обозначений типов или типоразмеров корпуса, цилиндрового механизма, фалевой ручки, запорной планки и накладки в зависимости от состава комплектующих изделий, указанных в обязательном приложении 1 к настоящему стандарту.

Обозначения марок приведены в табл. 2 обязательного приложения 3 к настоящему стандарту.

(Измененная редакция, Изм. № 1).

6. **(Исключен, Изм. № 1).**

7. Количество секретов замков должно быть не менее:

укомплектованных цилиндровыми механизмами типов МЦ1А, МЦ2А, МЦ3А, МЦ4А, МЦ5А или МЦ6А — в соответствии с табл. 1—6, указанными в обязательном приложении 1 к настоящему стандарту:

врезных сувальдных типов ЗВ8А, ЗВ9А или ЗВ10А — 75;

накладных сувальдных — 1,2 тыс.

Количество секретов замков, аттестуемых по высшей категории качества, должно быть не менее:

укомплектованных цилиндровыми механизмами типов МЦ1А, МЦ2А, МЦ3А, МЦ4А, МЦ5А или МЦ6А — в соответствии с табл. 1—6, указанными в обязательном приложении 1 к настоящему стандарту;

врезных сувальдных замков типов ЗВ8А, ЗВ9А или ЗВ10А — 100;

накладных сувальдных — 5,0 тыс.

(Измененная редакция, Изм. № 1).

8. Сборочные единицы замков и защелок, аттестуемых по высшей категории качества; должны безотказно выдерживать количество циклов работы, не менее:

100 тыс. — сборочные единицы узла засова, засова-защелки, а также двухстороннего цилиндрового механизма (по 50 тыс. циклов с каждой стороны);

50 тыс. — односторонний цилиндровый механизм;

30 тыс.— сувальдный механизм;

185 тыс.— сборочные единицы узла защелки или фиксатора;

250 тыс.— сборочные единицы фалевых ручек и ручек-кнопок с защелками.

9, 10. **(Исключены, Изм. № 1).**

11. Площадь поперечного сечения головки засова не должна быть менее: из стали — 160 мм², из других материалов — 320 мм².

12. Механизмы фалевых замков и защелок должны обеспечивать возврат головки защелки и фалевой ручки в горизонтальное положение.

13. Механизм возврата ручек в горизонтальное положение должен располагаться в корпусе замка или защелки, или в планке фалевых ручек. Пружины для защелки и возврата ручки должны быть автономными.

14. Конец рукоятки фалевой ручки в рабочем положении должен быть от 2 до 3 мм выше ее горизонтальной оси. Указанное требование допускается выполнять с 01.01.1983 г.

15. Отпирание защелки в замках типов ЗВ6 и ЗВ7А должно осуществляться как при помощи фалевых ручек, так и при помощи ключа цилиндрового механизма.

16. Замки типов ЗВ5А, ЗВ10А и защелка типа ЗЩ4 должны иметь устройство, обеспечивающее возможность регулирования высоты фиксатора над поверхностью лицевой планки.

(Измененная редакция, Изм. № 1).

17. Защелки с дополнительным запиранием должны иметь устройство, обеспечивающее возможность их принудительного отпирания с наружной стороны.

18. Замки и защелки необходимо изготавливать с учетом возможности их установки как на правые, так и на левые двери.

19. Накладные замки должны иметь предохранители для фиксирования засова-защелки или защелки в открытом положении и для дополнительного запирания засова, засова-защелки или защелки в крайнем закрытом положении.

20. Применение общей пружины для сувальд не допускается.

21. Корпуса замков и защелок должны быть закрытыми и иметь съемные крышки.

22. Планки фалевых ручек и накладки должны быть толщиной, обеспечивающей выступание над их поверхностью цилиндрового механизма не более чем на 4 мм.

23. Засовы, засовы-защелки и защелки в зафиксированном положении не должны выступать более чем на 0,5 мм и западать внутрь более чем на 1 мм относительно поверхности лицевых планок.

24. Отверстия для засова, засова-защелки или защелки в запорной планке врезных замков должны иметь одинаковые размеры и быть больше высоты засова или засова-защелки на 4—6 мм и толщины засова, засова-защелки или защелки на 1—3 мм.

25. По согласованию с потребителем запорные и лицевые планки врезных замков и защелок допускается изготавливать с прямыми углами.

26. Врезные замки и защелки допускается изготавливать с декоративными лицевыми планками. Общая толщина планок не должна быть более 4,5 мм. Декоративные планки замков типов ЗВ6 и ЗВ7А следует крепить к основной планке в трех местах.

27. Точность соединения профиля ключа с отверстием сердечника цилиндрового механизма должна соответствовать 12 квалитету ГОСТ 25347—82.

28. Каждое отверстие для штифта в корпусе цилиндрового механизма для врезных замков должно иметь индивидуальную заглушку.

Требование о наличии индивидуальной заглушки допускается выполнять с 01.01.1983 г.

29. Перемещение поводка цилиндрового механизма в осевом направлении не должно быть более 0,5 мм.

30. Замки типов ЗВ4, ЗВ5А, ЗВ6, ЗВ7А и ЗВ9А, устанавливаемые во внутренних дверях зданий или дверях подсобных помещений, по согласованию с потребителем допускается комплектовать фалевыми ручками или накладками, закрепляемыми на дверях при помощи шурупов по ГОСТ 1145—70 или по ГОСТ 1146—70. При этом длина рабочей части шурупов не должна быть менее 15 мм.

31. Замки и защелки должны иметь защитное или защитно-декоративное покрытие по ГОСТ 538—78.

Вид покрытия должен назначаться в зависимости от установленной группы условий эксплуатации:

Л — для замков и защелок типов ЗВ2, ЗВ4, ЗВ5А, ЗВ6, ЗВ7А, ЗВ8А, ЗВ9А, ЗВ10А, ЗН1А, ЗН2А, ЗН3А, ЗН4А, ЗЩ1, ЗЩ2, ЗЩ3, ЗЩ4, ЗЩ5 и их комплектующих изделий;

С — для замков типов ЗВ1А, ЗЩ1Д и их комплектующих изделий.

Примечания:

1. Корпуса и запорные планки замков типов ЗВ8А, ЗВ9А, ЗВ10А, защелок типов ЗЩ4 и ЗЩ5 могут иметь только защитное покрытие.

2. Для корпусов замков и защелок не допускается применять в качестве защитного покрытия Фос. прм, Хим. Окс. прм, Хим. Окс. лкп и Фос. хр. лкп.

(Измененная редакция, Изм. № 1).

32. Замки должны быть укомплектованы ключами в количестве от 3 до 6 шт. Количество ключей должно указываться при заказе.

33. По требованию торгующих организаций цилиндровые механизмы допускается поставлять отдельно от корпусов замков в виде самостоятельного изделия.

34. При поставке замков в торгующие организации на коробке должно быть указано количество секретов замка.

35. Количество замков, укомплектованных цилиндровыми механизмами типов МЦ1А, МЦ2А, МЦ3А и поставляемых строительным организациям, в партии должно быть не менее 2500 шт.

В случае поставки одному заказчику замков меньшего количества, партия должна содержать число замков, соответствующее указанному в сопроводительном документе.

Количество сувальдных замков типов ЗВ8А, ЗВ9А и ЗВ10А в партии должно быть не менее 150 шт.

36. В партии не должно быть замков одинаковой секретности. Число сувальдных замков одинаковой секретности в партии должно быть кратным секретности, установленной настоящим стандартом.

ПРИЛОЖЕНИЕ 1
Обязательное

ЦИЛИНДРОВЫЕ МЕХАНИЗМЫ К ЗАМКАМ, ФАЛЕВЫЕ РУЧКИ И ЗАПОРНЫЕ ПЛАНКИ К ЗАМКАМ И ЗАЩЕЛКАМ, НАКЛАДКИ И ЗАГОТОВКИ КЛЮЧЕЙ ДЛЯ ЗАМКОВ

Механизмы цилиндровые для врезных замков

Тип МЦ1А

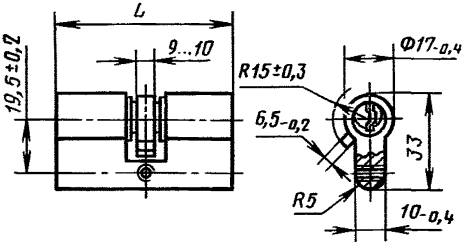

Черт. 5*

* Черт. 1—4 исключены.

Таблица 1

Обозначение	L, мм	Количество штифтов	Количество секретов замков не менее, аттестуемых		Винт по ГОСТ 17475—80
			по первой категории качества	по высшей категории качества	
МЦ1А-5	62	5	2500	6000	М5×60
МЦ1А-6	70	6	10000	40000	М5×60

Пример условного обозначения цилиндрового механизма типоразмера МЦ1А-5:

МЦ1А-5 ГОСТ 5089—80

Тип МЦ2А

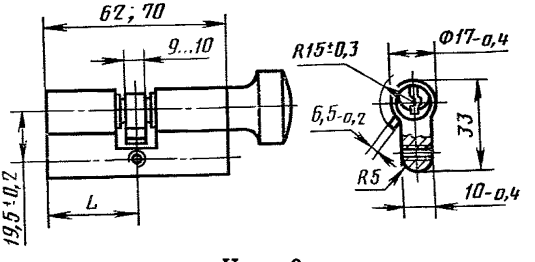

Черт. 6

Таблица 2

Обозначение	L, мм	Количество штифтов	Количество секретов замков не менее, аттестуемых		Винт по ГОСТ 17475—80
			по первой категории качества	по высшей категории качества	
МЦ2А-5	31	5	2500	6000	М5×60
МЦ2А-6	35	6	10000	40000	М5×60

Пример условного обозначения цилиндрового механизма типоразмера МЦ2А-5:

МЦ2А-5 ГОСТ 5089—80

Тип МЦ3А

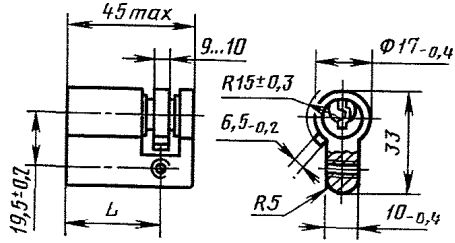

Черт. 7

Таблица 3

Обозначение	L, мм	Количество штифтов	Количество секретов замков не менее, аттестуемых		Винт по ГОСТ 17475—80
			по первой категории качества	по высшей категории качества	
МЦ3А-5	31	5	2500	6000	М5×60
МЦ3А-6	35	6	10000	40000	М5×60

Пример условного обозначения цилиндрового механизма типоразмера МЦ3А-5:

МЦ3А-5 ГОСТ 5089—80

Механизмы цилиндровые для накладных замков

Тип МЦ4А

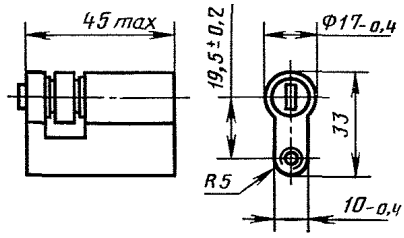

Черт. 8

Таблица 4

Обозначение	Количество штифтов	Количество секретов замков не менее, аттестуемых		Винт по ГОСТ 17474—80 или ГОСТ 17475—80
		по первой категории качества	по высшей категории качества	
МЦ4А-5	5	2500	6000	М4×10
МЦ4А-6	6	10000	40000	М4×10

Пример условного обозначения цилиндрового механизма типоразмера МЦ4А-5:

МЦ4А-5 ГОСТ 5089—80

Тип МЦ5А

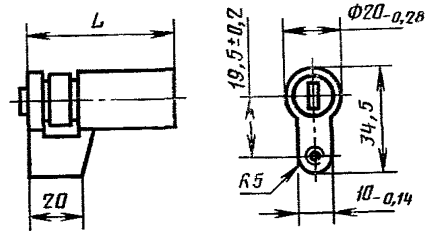

Черт. 9

Таблица 5

Обозначение	L, мм	Количество пластин	Количество секретов замков не менее, аттестуемых		Винт по ГОСТ 17474—80 или ГОСТ 17475—80
			по первой категории качества	по высшей категории качества	
МЦ5А-6	45 max	6	7500	25000	М4×10
МЦ5А-7	50 max	7	15000	50000	М4×10

Пример условного обозначения цилиндрового механизма типоразмера МЦ5А-6:

МЦ5А-6 ГОСТ 5089—80

Тип МЦ6А

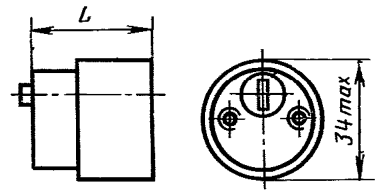

Черт. 10

Таблица 6

Обозначение	L, мм	Количество		Количество секретов замков, не менее, аттестуемых		Количество винтов	Винт по ГОСТ 17474—80 или ГОСТ 17475—80
		штифтов	пластин	по первой категории качества	по высшей категории качества		
МЦ6А-5	45 max	5	—	2500	6000	2	М5×(30—40)
МЦ6А-6П	45 max	—	6	7500	25000	2	М5×(30—40)
МЦ6А-6	45 max	6	—	10000	40000	2	М5×(30—40)
МЦ6А-7П	50 max	—	7	15000	50000	2	М5×(30—40)

Примечание. Количество штифтов у цилиндрового механизма типа МЦ1А, указанное в табл 1, установлено для каждой части механизма.

Пример условного обозначения цилиндрового механизма типоразмера МЦ6А-5:

МЦ6А-5 ГОСТ 5089—80

Ручки фалевые для цилиндровых замков

Тип РФ1

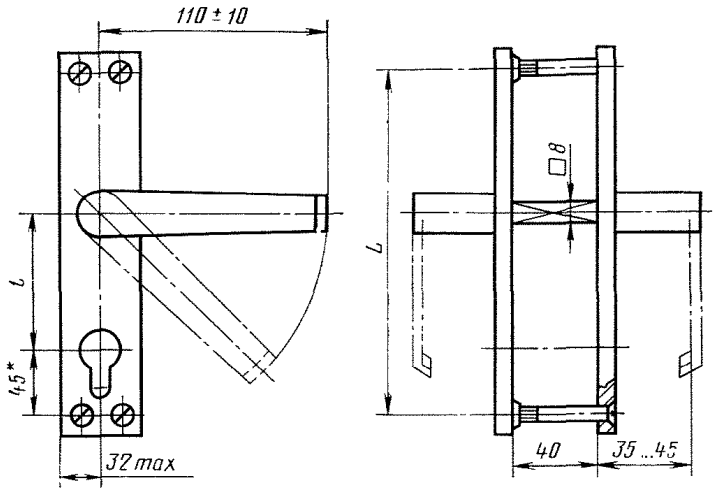

Черт. 11

Таблица 7

Размеры в мм

Типоразмеры	L	l	Винты по ГОСТ 17474—80 или ГОСТ 17475—80	
			Размер	Количество
РФ1—55	160	55	М5×(45—60)	4
РФ1—65	190	65	М5×(45—60)	4
РФ1—72	190	72	М5×(45—60)	4

Тип РФ2

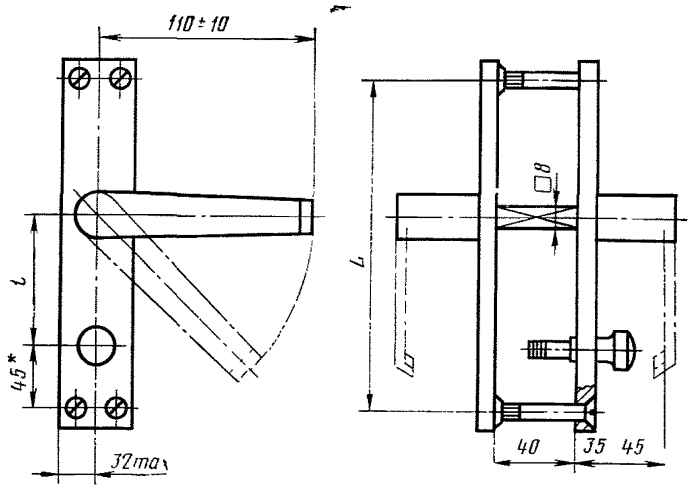

Черт. 12

* Для ручек, предназначенных для комплектования замков типов ЗВ4, ЗВ6 и ЗВ7А.

Таблица 8

Размеры в мм

Типоразмеры	L	l	Винты по ГОСТ 17474—80 или ГОСТ 17475—80	
			Размер	Количество
РФ2-55	160	55	М5×(45—60)	4
РФ2-65	190	65	М5×(45—60)	4
РФ2-72	190	72	М5×(45—60)	4

Примечание. **(Исключено, Изм. № 1).**

Пример условного обозначения фалевой ручки типоразмера РФ1—55:

РФ1—55 ГОСТ 5089—80

Ручки фалевые для сувальдного замка

Тип РФ3

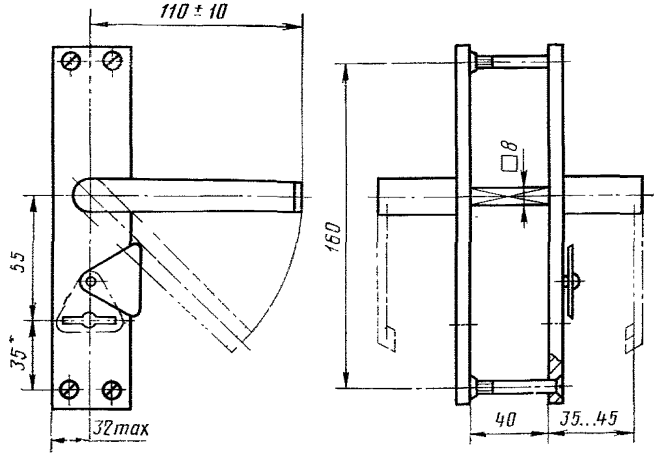

Черт. 14**

* Для ручек, предназначаемых для комплектования замка типа ЗВ9А.

Винты М5×(45—55) по ГОСТ 17474—80 или ГОСТ 17475—80 (4 шт.).

Условное обозначение:

РФ3 ГОСТ 5089—80

** Черт. 13 исключен.

Ручки фалевые для замков или защелок
Тип РФ4

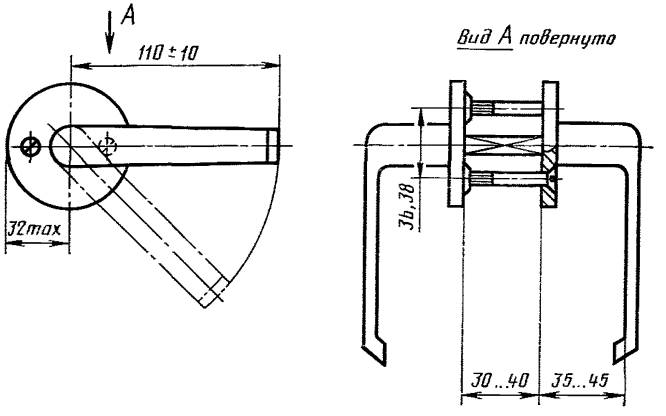

Черт. 15

Примечание. Отверстия, предназначаемые для крепления ручек защелок винтами или шурупами, должны быть расположены на вертикальной оси.

Винты для замков М5×(45—60) по ГОСТ 17474—80 или ГОСТ 17475—80 (2 шт.).

Винты для защелок М5×45 по ГОСТ 17474—72 или ГОСТ 17475—72 (2 шт.).

Условное обозначение:

РФ4 ГОСТ 5089—80

Ручки фалевые с механизмом дополнительного запирания для защелок
Тип РФ5

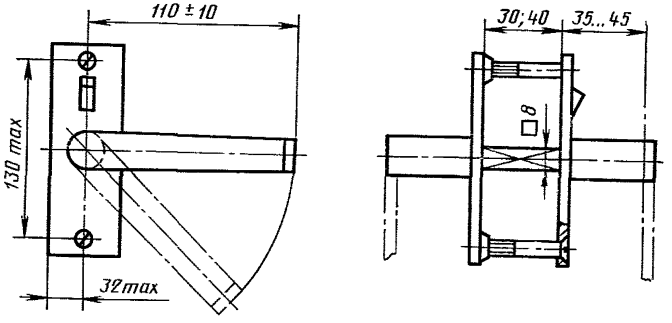

Черт. 16

Винты М5×45 по ГОСТ 17474—80 или ГОСТ 17475—80 (2 шт.).

Условное обозначение:

РФ5 ГОСТ 5089—80

Ручки фалевые без механизма дополнительного запирания для защелок

Тип РФ6

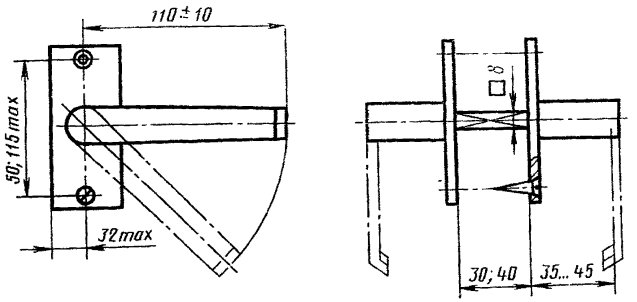

Черт. 17

Шурупы А4×20 по ГОСТ 1145—80 или ГОСТ 1146—80 (4 шт.).
Условное обозначение:

РФ6 ГОСТ 5089—80

Ручки-кнопки для защелки без механизма дополнительного запирания

Тип РФ7

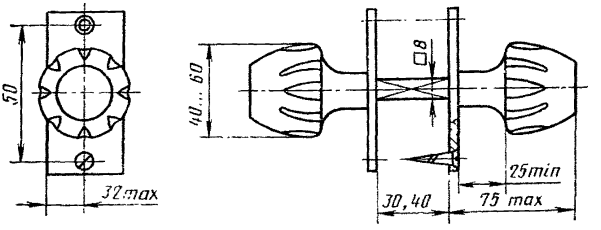

Черт. 18

Шурупы А4×20 по ГОСТ 1145—80 или ГОСТ 1146—80 (4 шт.).
Условное обозначение:

РФ7 ГОСТ 5089—80

Планки запорные для врезных замков и защелок

Тип П1

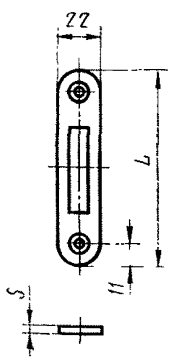

Черт. 19

Тип П2 и П3

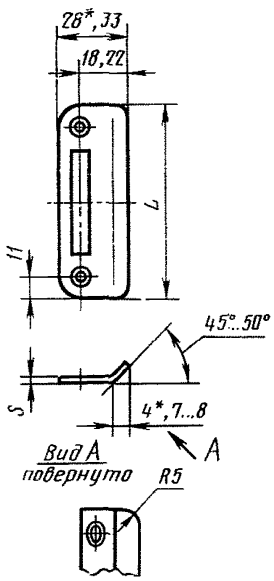

Черт. 20

Тип П4

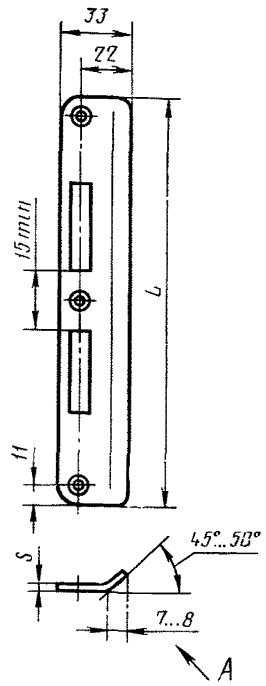

Черт. 21

Тип П5

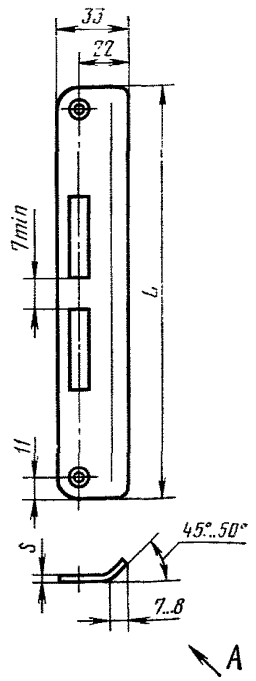

Черт. 22

* Для планок типа П2.

Таблица 9

Размеры в мм

Обозначение типов	L	s	Шурупы по ГОСТ 1145—80	
			Размер	Количество
П1	80	2,5	А4×30	2
П2	75	2,5	А4×30	2
П3	90	2,5	А4×30	2
П4	150	2,5	А4×30	2
П5	180	3,0	А4×30	3

Примечание. Планки типов П2 и П3, предназначаемые для комплектования замков типа ЗВ1А, должны быть изготовлены без отгиба кромки под углом 45—50°. При этом размер от оси планки до кромки должен быть равным 18 мм.

Планки запорные для накладных замков

Тип П7

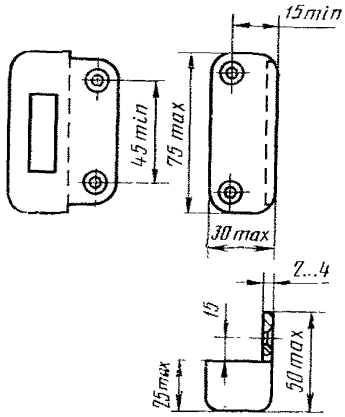

Черт. 24*

Тип П8

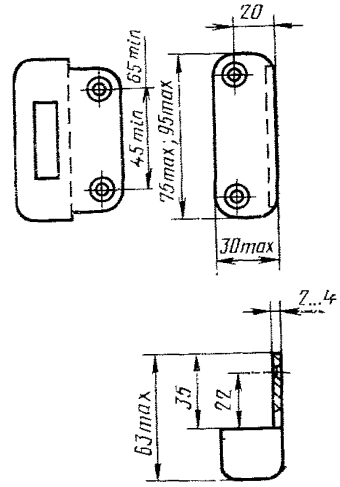

Черт. 25

* Черт. 23 исключен.

Тип П9

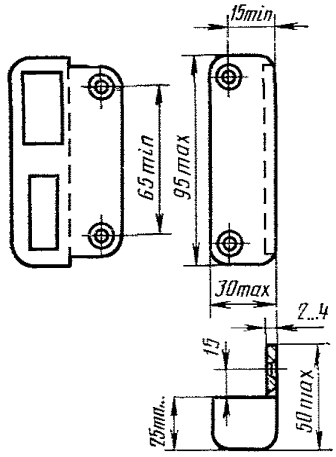

Черт. 26

Тип П10

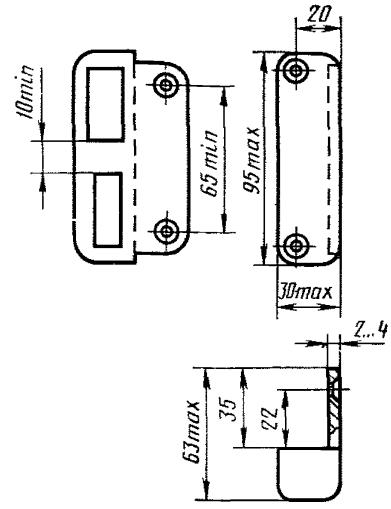

Черт. 27

Тип П11

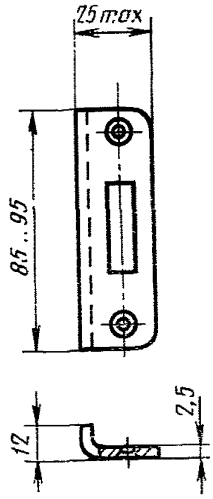

Черт. 28

Тип П12

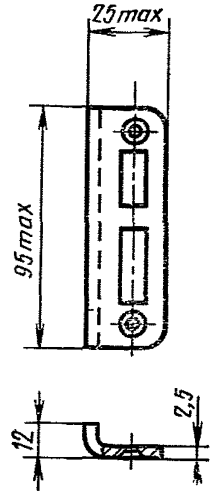

Черт. 29

Примечания:

1. Запорные планки типов П7, П8, П9 и П10 комплектуют шурупами А4×30 (2 шт.) и А4×50 (2 шт.) по ГОСТ 1145—80.

2. Запорные планки типов П11 и П12 комплектуют шурупами А4×30 по ГОСТ 1145—80 (2 шт.).

3. Отверстия для засова, засова-защелки или защелки в запорной планке накладных замков должны быть больше высоты засова или засова-защелки на 4—6 мм и толщины засова, засова-защелки или защелки на 1—3 мм.

НАКЛАДКИ ДЛЯ ВРЕЗНЫХ И НАКЛАДНЫХ ЦИЛИНДРОВЫХ И СУВАЛЬДНЫХ ЗАМКОВ

Накладки для врезных цилиндровых замков

Тип Н1

Накладка внутренняя *Накладка наружная*

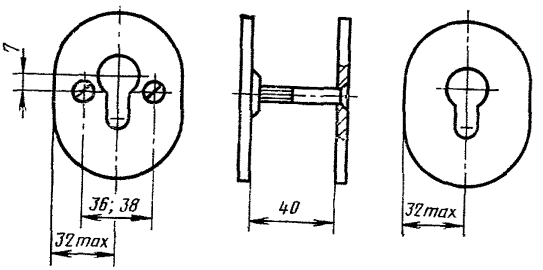

Черт. 30

Винты М5×50 по ГОСТ 17475—80 (2 шт.).

Тип Н2

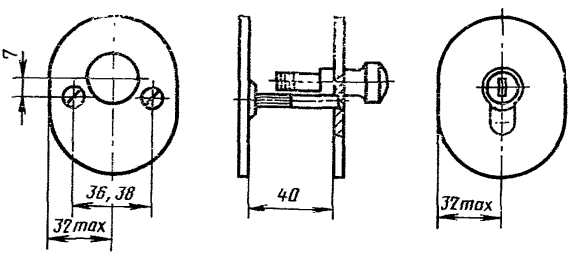

Черт. 31

Винты М5×50 по ГОСТ 17475—80 (2 шт.).

Накладки для врезных сувальдных замков

Тип Н3

Накладка внутренняя *Накладка наружная*

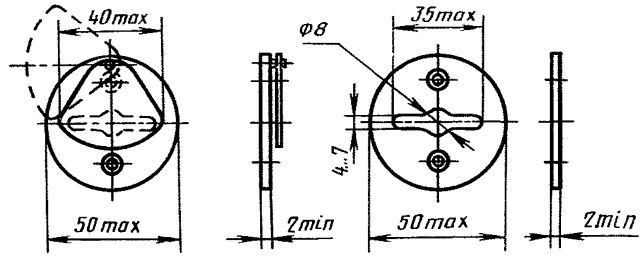

Черт. 32

Шурупы А3×13 или А3×16 по ГОСТ 1145—80 (4 шт.).

Накладки для накладных цилиндровых или сувальдных замков

Тип Н4

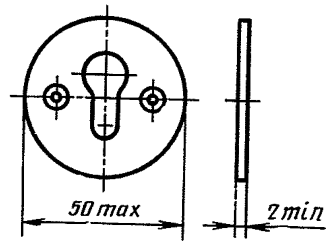

Черт. 33

Примечание. Отверстие для цилиндрового механизма должно соответствовать его форме.

Шурупы А3×13 или А3×16 по ГОСТ 1145—80 (2 шт.).

Тип Н5

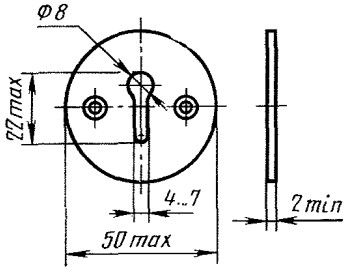

Черт. 34

Шурупы А3×13 или А3×16 по ГОСТ 1145—80 (2 шт.).

Заготовки ключей для замков

Тип ЗЦ1

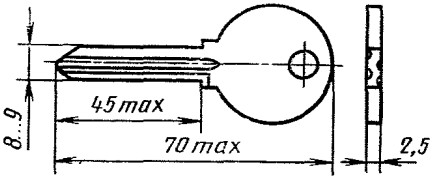

Черт. 35

Тип ЗЦ1А

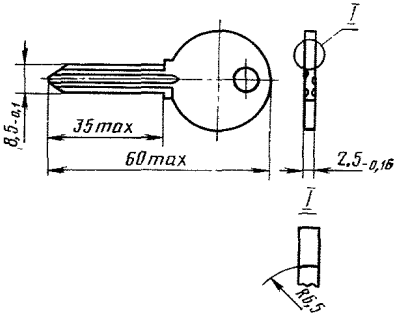

Черт. 36

Тип ЗС1

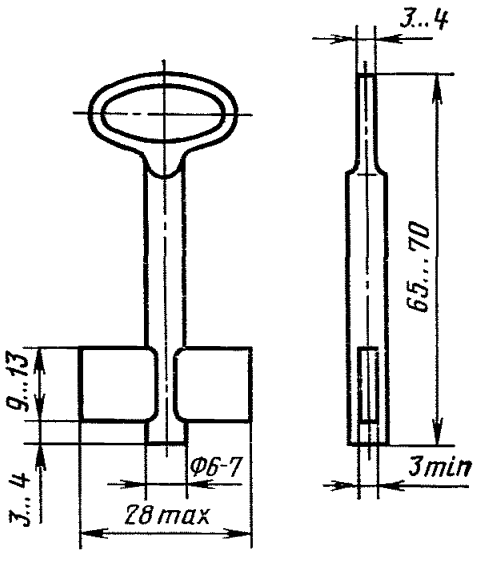

Черт. 37

Тип ЗС1А

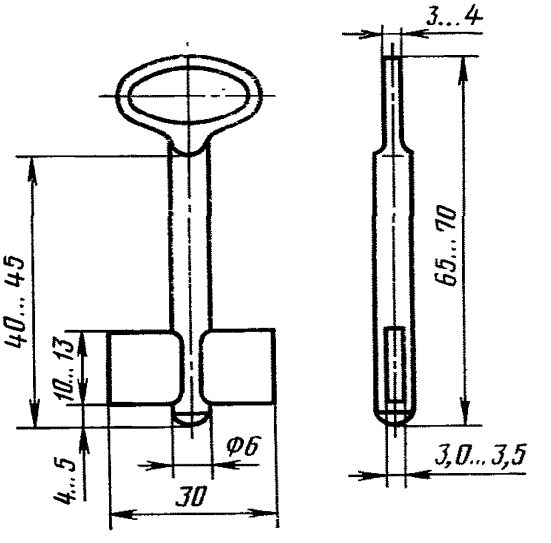

Черт. 38

Тип ЗС2

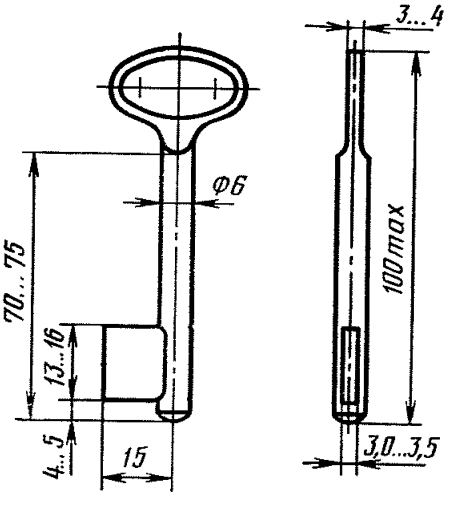

Черт. 39

Примечания:

1. Заготовки ключей типов ЗЦ1 и ЗЦ1А предназначены для врезных и накладных цилиндровых, заготовки типов ЗС1 и ЗС1А — для врезных сувальдных и типа ЗС2 — для накладных сувальдных замков.

2. Замки должны комплектоваться ключами с впадинами, размеры которых выполнены с учетом обеспечения секретности, соответствующей секретности цилиндрового механизма.

3. Заготовки ключей типа ЗЦ1А, предназначаемые для комплектования замков с пластинчатыми цилиндровыми механизмами, следует изготавливать без радиуса, равного 6,5 мм.

4. На заготовках ключей типов ЗЦ1 и ЗЦ1А должен быть нанесен товарный знак предприятия-изготовителя.

(Измененная редакция, Изм. № 1).

ПРИЛОЖЕНИЕ 2
Рекомендуемое

КЛЮЧ ДЛЯ ЦИЛИНДРОВОГО МЕХАНИЗМА

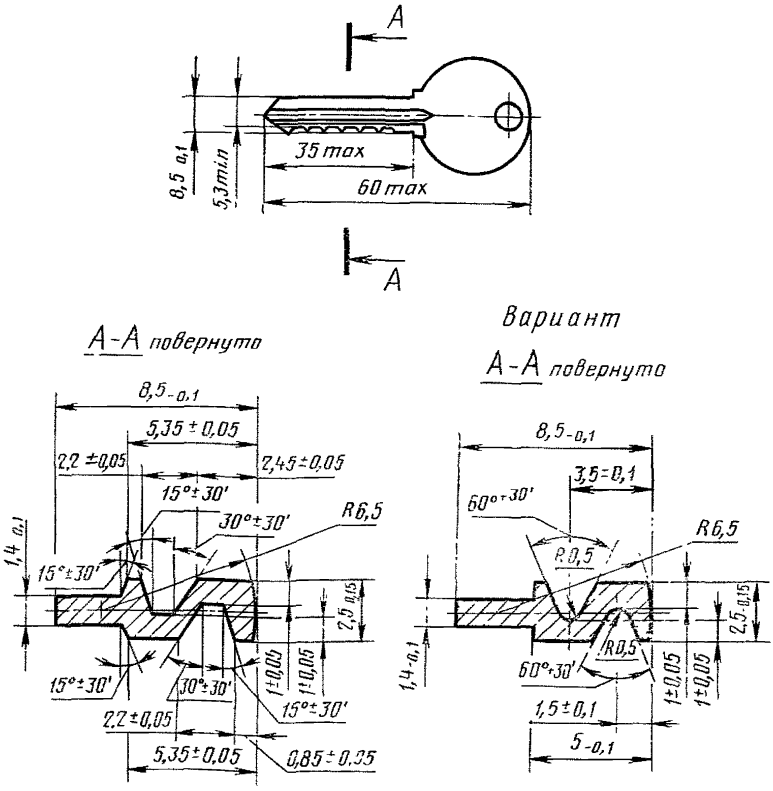

Примечание. Профиль ключа может быть изготовлен в зеркальном исполнении относительно указанного профиля.

ПРИЛОЖЕНИЕ 3
Обязательное

МАРКИ ЗАМКОВ И ЗАЩЕЛОК

Обозначение марок замков и защелок, подлежащих внедрению в производство с 01.01. 1981 г.

Таблица 2*

Тип замка или защелки	Марка замка или защелки	Типы или типоразмеры комплектующих изделий				
		Корпус	Цилиндровый механизм	Фалевая ручка	Запорная планка	Накладка
		Замки врезные цилиндровые				
ЗВ1А	ЗВ1А-1	ЗВ1А	МЦ1А-5	—	П3	Н1
	ЗВ1А-2	ЗВ1А	МЦ1А-6	—	П3	Н1
	ЗВ1А-3	ЗВ1А	МЦ2А-5	—	П3	Н1
	ЗВ1А-4	ЗВ1А	МЦ2А-6	—	П3	Н1
	ЗВ1А-5	ЗВ1А	МЦ3А-5	—	П3	Н2
	ЗВ1А-6	ЗВ1А	МЦ3А-6	—	П3	Н2
		Замки врезные цилиндровые с засовом-защелкой и блокирующим устройством				
ЗВ2	ЗВ2-1	ЗВ2	МЦ1А-5	—	П3	Н1
	ЗВ2-2	ЗВ2	МЦ1А-6	—	П3	Н1
	ЗВ2-3	ЗВ2	МЦ2А-5	—	П3	Н1
	ЗВ2-4	ЗВ2	МЦ2А-6	—	П3	Н1
	ЗВ2-5	ЗВ2	МЦ3А-5	—	П3	Н2
	ЗВ2-6	ЗВ2	МЦ3А-6	—	П3	Н2
		Замки врезные цилиндровые фалевые с защелками				
ЗВ4	ЗВ4-1	ЗВ4	МЦ1А-5	РФ1-55	П4	—
	ЗВ4-2	ЗВ4	МЦ1А-5	РФ4	П4	Н1
	ЗВ4-3	ЗВ4	МЦ1А-6	РФ1-55	П4	—
	ЗВ4-4	ЗВ4	МЦ1А-6	РФ4	П4	Н1
	ЗВ4-5	ЗВ4	МЦ2А-5	РФ1-55	П4	—
	ЗВ4-6	ЗВ4	МЦ2А-5	РФ4	П4	Н1
	ЗВ4-7	ЗВ4	МЦ2А-6	РФ1-55	П4	—
	ЗВ4-8	ЗВ4	МЦ2А-6	РФ4	П4	Н1
	ЗВ4-9	ЗВ4	МЦ3А-5	РФ2-55	П4	—
	ЗВ4-10	ЗВ4	МЦ3А-5	РФ4	П4	Н2
	ЗВ4-11	ЗВ4	МЦ3А-6	РФ2-55	П4	—
	ЗВ4-12	ЗВ4	МЦ3А-6	РФ4	П4	Н2
		Замки врезные цилиндровые с фиксаторами				
ЗВ5А	ЗВ5А-1	ЗВ5А	МЦ1А-5	—	П4	Н1
	ЗВ5А-2	ЗВ5А	МЦ1А-6	—	П4	Н1
	ЗВ5А-3	ЗВ5А	МЦ2А-5	—	П4	Н1
	ЗВ5А-4	ЗВ5А	МЦ2А-6	—	П4	Н1
	ЗВ5А-5	ЗВ5А	МЦ3А-5	—	П4	Н2
	ЗВ5А-6	ЗВ5А	МЦ3А-6	—	П4	Н2

* Табл. 1 исключена.

Продолжение табл. 2

Тип замка или защелки	Марка замка или защелки	Типы или типоразмеры комплектующих изделий				
		Корпус	Цилиндровый механизм	Фалевая ручка	Запорная планка	Накладка
	Замки врезные цилиндровые фалевые с защелками и блокирующим устройством					
ЗВ6	ЗВ6-1	ЗВ6	МЦ1А-5	РФ1-72	П5	—
	ЗВ6-2	ЗВ6	МЦ1А-5	РФ4	П5	Н1
	ЗВ6-3	ЗВ6	МЦ1А-6	РФ1-72	П5	—
	ЗВ6-4	ЗВ6	МЦ1А-6	РФ4	П5	Н1
	ЗВ6-5	ЗВ6	МЦ2А-5	РФ1-72	П5	—
	ЗВ6-6	ЗВ6	МЦ2А-5	РФ4	П5	Н1
	ЗВ6-7	ЗВ6	МЦ2А-6	РФ1-72	П5	—
	ЗВ6-8	ЗВ6	МЦ2А-6	РФ4	П5	Н1
	ЗВ6-9	ЗВ6	МЦ3А-5	РФ2-72	П5	—
	ЗВ6-10	ЗВ6	МЦ3А-5	РФ4	П5	Н2
	ЗВ6-11	ЗВ6	МЦ3А-6	РФ2-72	П5	—
	ЗВ6-12	ЗВ6	МЦ3А-6	РФ4	П5	Н2
	Замки врезные цилиндровые фалевые с защелками					
ЗВ7А	ЗВ7А-1	ЗВ7А	МЦ1А-5	РФ1-72	П5	—
	ЗВ7А-2	ЗВ7А	МЦ1А-5	РФ4	П5	Н1
	ЗВ7А-3	ЗВ7А	МЦ1А-6	РФ1-72	П5	—
	ЗВ7А-4	ЗВ7А	МЦ1А-6	РФ4	П5	Н1
	ЗВ7А-5	ЗВ7А	МЦ2А-5	РФ1-72	П5	—
	ЗВ7А-6	ЗВ7А	МЦ2А-5	РФ4	П5	Н1
	ЗВ7А-7	ЗВ7А	МЦ2А-6	РФ1-72	П5	—
	ЗВ7А-8	ЗВ7А	МЦ2А-6	РФ4	П5	Н1
	ЗВ7А-9	ЗВ7А	МЦ3А-5	РФ2-72	П5	—
	ЗВ7А-10	ЗВ7А	МЦ3А-5	РФ4	П5	Н2
	ЗВ7А-11	ЗВ7А	МЦ3А-6	РФ2-72	П5	—
	ЗВ7А-12	ЗВ7А	МЦ3А-6	РФ4	П5	Н2
	Замки врезные сувальдные					
ЗВ8А	ЗВ8А	ЗВ8А	—	—	П1	Н3
	Замки врезные сувальдные фалевые с защелками					
ЗВ9А	ЗВ9А-1	ЗВ9А	—	РФ3	П4	—
	ЗВ9А-2	ЗВ9А	—	РФ4	П4	Н3
	Замки врезные сувальдные с фиксаторами					
ЗВ10А	ЗВ10А	ЗВ10А	—	—	П4	Н3

Продолжение табл. 2

Тип замка или защелки	Марка замка или защелки	Типы или типоразмеры комплектующих изделий				
		Корпус	Цилиндровый механизм	Фалевая ручка	Запорная планка	Накладка
Замки накладные цилиндровые						
ЗН1А	ЗН1А-1	ЗН1А	МЦ4А-5	—	П8	Н4
	ЗН1А-2	ЗН1А	МЦ4А-5	—	П11	Н4
	ЗН1А-3	ЗН1А	МЦ4А-6	—	П8	Н4
	ЗН1А-4	ЗН1А	МЦ4А-6	—	П11	Н4
	ЗН1А-5	ЗН1А	МЦ5А-6	—	П8	Н4
	ЗН1А-6	ЗН1А	МЦ5А-6	—	П11	Н4
	ЗН1А-7	ЗН1А	МЦ5А-7	—	П8	Н4
	ЗН1А-8	ЗН1А	МЦ5А-7	—	П11	Н4
	ЗН1А-9	ЗН1А	МЦ6А-5	—	П8	Н4
	ЗН1А-10	ЗН1А	МЦ6А-5	—	П11	Н4
	ЗН1А-11	ЗН1А	МЦ6А-6П	—	П8	Н4
	ЗН1А-12	ЗН1А	МЦ6А-6П	—	П11	Н4
	ЗН1А-13	ЗН1А	МЦ6А-6	—	П8	Н4
	ЗН1А-14	ЗН1А	МЦ6А-6	—	П11	Н4
	ЗН1А-15	ЗН1А	МЦ6А-7П	—	П8	Н4
	ЗН1А-16	ЗН1А	МЦ6А-7П	—	П11	Н4
Замки накладные цилиндровые с засовом-защелкой и блокирующим устройством						
ЗН2А	ЗН2А-1	ЗН2А	МЦ4А-5	—	П8	Н4
	ЗН2А-2	ЗН2А	МЦ4А-5	—	П11	Н4
	ЗН2А-3	ЗН2А	МЦ4А-6	—	П8	Н4
	ЗН2А-4	ЗН2А	МЦ4А-6	—	П11	Н4
	ЗН2А-5	ЗН2А	МЦ5А-6	—	П8	Н4
	ЗН2А-6	ЗН2А	МЦ5А-6	—	П11	Н4
	ЗН2А-7	ЗН2А	МЦ5А-7	—	П8	Н4
	ЗН2А-8	ЗН2А	МЦ5А-7	—	П11	Н4
	ЗН2А-9	ЗН2А	МЦ6А-5	—	П8	Н4
	ЗН2А-10	ЗН2А	МЦ6А-5	—	П11	Н4
	ЗН2А-11	ЗН2А	МЦ6А-6П	—	П8	Н4
	ЗН2А-12	ЗН2А	МЦ6А-6П	—	П11	Н4
	ЗН2А-13	ЗН2А	МЦ6А-6	—	П8	Н4
	ЗН2А-14	ЗН2А	МЦ6А-6	—	П11	Н4
	ЗН2А-15	ЗН2А	МЦ6А-7П	—	П8	Н4
	ЗН2А-16	ЗН2А	МЦ6А-7П	—	П11	Н4
Замки накладные цилиндровые с защелками						
ЗН3А	ЗН3А-1	ЗН3А	МЦ4А-5	—	П10	Н4
	ЗН3А-2	ЗН3А	МЦ4А-5	—	П12	Н4
	ЗН3А-3	ЗН3А	МЦ4А-6	—	П10	Н4
	ЗН3А-4	ЗН3А	МЦ4А-6	—	П12	Н4
	ЗН3А-5	ЗН3А	МЦ5А-6	—	П10	Н4
	ЗН3А-6	ЗН3А	МЦ5А-6	—	П12	Н4
	ЗН3А-7	ЗН3А	МЦ5А-7	—	П10	Н4
	ЗН3А-8	ЗН3А	МЦ5А-7	—	П12	Н4
	ЗН3А-9	ЗН3А	МЦ6А-5	—	П10	Н4

Продолжение табл. 2

Тип замка или защелки	Марка замка или защелки	Типы или типоразмеры комплектующих изделий				
		Корпус	Цилиндровый механизм	Фалевая ручка	Запорная планка	Накладка
ЗН3А	ЗН3А-10	ЗН3А	МЦ6А-5	—	П12	Н4
	ЗН3А-11	ЗН3А	МЦ6А-6П	—	П10	Н4
	ЗН3А-12	ЗН3А	МЦ6А-6П	—	П12	Н4
	ЗН3А-13	ЗН3А	МЦ6А-6	—	П10	Н4
	ЗН3А-14	ЗН3А	МЦ6А-6	—	П12	Н4
	ЗН3А-15	ЗН3А	МЦ6А-7П	—	П10	Н4
	ЗН3А-16	ЗН3А	МЦ6А-7П	—	П12	Н4
Замки накладные сувальдные						
ЗН4А	ЗН4А-1	ЗН4А	—	—	П8	Н5
	ЗН4А-2	ЗН4А	—	—	П11	Н5
Защелки врезные фалевые с механизмом дополнительного запирания						
ЗЩ1Д	ЗЩ1Д-1	ЗЩ1Д	—	РФ4	П3	—
	ЗЩ1Д-2	ЗЩ1Д	—	РФ5	П3	—
	ЗЩ1Д-3	ЗЩ1Д	—	РФ6	П3	—
Защелки врезные фалевые без механизма дополнительного запирания						
ЗЩ1	ЗЩ1—1	ЗЩ1	—	РФ4	П3	—
	ЗЩ1—2	ЗЩ1	—	РФ5	П3	—
	ЗЩ1—3	ЗЩ1	—	РФ6	П3	—
ЗЩ2	ЗЩ2	ЗЩ2	—	РФ7	П2	—
ЗЩ3	ЗЩ3—1	ЗЩ3	—	РФ4	П2	—
	ЗЩ3—2	ЗЩ3	—	РФ5	П2	—
	ЗЩ3—3	ЗЩ3	—	РФ6	П2	—
Защелка врезная регулируемая						
ЗЩ4	ЗЩ4	ЗЩ4	—	—	П2	—

Пример условного обозначения врезного цилиндрового замка марки ЗВ1А-1:

ЗВ1А-1 ГОСТ 5089—80

(Измененная редакция, Изм. № 1).

Приложение 4. Справочное. **(Исключено, Изм. № 1).**

Редактор *Р. Г. Говердовская*
Технический редактор *Н. В. Белякова*
Корректор *Т. И. Кононенко*

Сдано в наб. 16.09.85 Подп. в печ. 13.02.86 2,75 усл. п. л. 2,875 усл. кр.-отт. 2,53 уч.-изд. л.
Тир. 30.000 Цена 15 коп.

Ордена «Знак Почета» Издательство стандартов, 123840, Москва, ГСП, Новопресненский пер., 3
Тип. «Московский печатник». Москва, Лялин пер., 6. Зак. 1239

gost.e-ecolog.ru