ТИПОВОЙ ПРОЕКТ
901-4-61.83

РЕЗЕРВУАРЫ ДЛЯ ВОДЫ

ПРЯМОУГОЛЬНЫЕ ЖЕЛЕЗОБЕТОННЫЕ СБОРНЫЕ ЕМК. ОТ 2500 ДО 3900 $м^3$

/С ПРИМЕНЕНИЕМ ИЗДЕЛИЙ ПРОМЗДАНИЙ/

АЛЬБОМ III
КОНСТРУКЦИИ ЖЕЛЕЗОБЕТОННЫЕ

18749-01
Цена: 0-80

gost.e-ecolog.ru

ТИПОВОЙ ПРОЕКТ
901-4-61.83

РЕЗЕРВУАРЫ ДЛЯ ВОДЫ

ПРЯМОУГОЛЬНЫЕ ЖЕЛЕЗОБЕТОННЫЕ СБОРНЫЕ ЕМК. ОТ 2500 ДО 3900 $м^3$

/С ПРИМЕНЕНИЕМ ИЗДЕЛИЙ ПРОМЗДАНИЙ/

АЛЬБОМ III

СОСТАВ ПРОЕКТА

Альбом I Общие материалы для проектирования резервуаров емк. 50-20 000 $м^3$ /из ТП 901-4-63.83/
Альбом II Материалы для проектирования специальных мероприятий для резервуаров емк. 50-20000 $м^3$ систем хозпитьевого водоснабжения /из ТП 901-4-63.83/
Альбом III Конструкции железобетонные
Альбом IV Узлы резервуаров емк. 50-20 000 $м^3$ /из ТП 901-4-63.83/
Альбом V Строительные изделия для резервуаров емк. 50-20 000 $м^3$ /из ТП 901-4-63.83/
Альбом VI Технологические трубопроводы и сигнализация для резервуаров емк. 50-20 000 $м^3$ /из ТП 901-4-63.83/
Альбом VII Сметы
Альбом VIII Ведомость потребности в материалах

Разработан
ГПИ Союзводоканалпроект и ЦНИИпромзданий
при участии НИИЖБ

Союзводоканалпроект
Гл. инженер В.Н.Самохин
Гл. инж. проекта В.А.Филатов

ЦНИИпромзданий
Гл. инженер В.В.Гранев
Нач. отдела Н.А.Ушаков
Гл. инж. проекта А.П.Черномаз

НИИЖБ
Зам директора Н.Н.Коровин
Зав. лаб. Г.И.Бердичевский
Ст. науч. сотруд. С.И.Докудовский

Технические решения одобрены Отделом типового проектирования и организации проектно-изыскательских работ Госстроя СССР.
письмо № 2/3-409 от 17.XI.1978 г.
Рабочая документация введена в действие в/о Союзводоканалниипроект
приказ № 160 от 23 июня 1983 г.

Привязан

кап. Синицына

Альбом III

Ведомость основных комплектов рабочих чертежей

Обозначение	Наименование	Примеч.
ТП 901-4-61.83 - КЖ	Конструкции железобетонные	Альбом III
ТП901-4-63.83-Т	Технологические трубопроводы	Альбом VI
ТП 901-4-63.83-С	Сигнализация	Альбом VI

Ведомость рабочих чертежей основного комплекта

Лист	Наименование	Примеч.
1;2	Общие данные	
3	План. Разрезы.	
4;5	Спецификация к схемам расположения элементов сборных конструкций резервуара РЕ - 100; 75; 50	
6	Спецификация к схемам расположения элементов сборных конструкций резервуара РЕ - 100М	
7	Схемы расположения элементов сборных конструкций	
8	Схема установки перегородочных панелей	
9	Камера переливная	
10	Камера приемная	
11;12	Днище. Спецификация элементов	
13	Днище. Ведомость раскода стали	
14	Днище. Опалубочный чертеж	
15	Днище. Основание под приемную камеру	
16	Днище. План раскладки нижних, верхних сеток и каркасов-фиксаторов	
17	Днище. Фрагмент раскладки верхних сеток. План раскладки каркасов КП и КР	
18	Днище. Разрезы	

Ведомость ссылочных и прилагаемых документов

Обозначение	Наименование	Примеч.
	Ссылочные документы	
ГОСТ 6482.0 - 79	Трубы ж.б. безнапорные	
3.900-3 Вып 4/82 4.1,8; Вып.15; 2/82	Сборные ж.б. конструкции емкостных сооружений для водоснабжения и канализации	
1.442.1-1 Вып.1.3	Плиты перекрытий ж.б. ребристые высотой 400 мм, укладываемые на полки ригелей	
1.494-32	Зонты и дефлекторы вентиляционных систем	
1.459-2 Вып.3	Стальные лестницы, переходные площадки и ограждения	
4.901-18	Оборудование резервуаров	
ИС-01-19 Вып.2	Железобетонные конструкции подземных помещений производственного назначения	
1.431-20 Вып. 1;6;7	Перегородки одноэтажных производственных зданий	
	Прилагаемые документы	
ТП 901-4-63.83 - КЖУ	Узлы резервуаров емк. 50 - 20000 м³	Альбом IV
ТП 901-4-63.83 - КЖИ	Строительные изделия для резервуаров емк. 50 - 20000 м³	Альбом V

Взам. инв. № | Подпись и дата | Инв. № подл.

Типовой проект разработан в соответствии с действующими нормами и правилами.
Гл. инженер проекта _____ /Филатов В.А./

Привязан

Гип	Филатов		
Нач. отд	Ярославский		
Рук. гр.	Алтазов		
Ст. инж.	Брянцева		
Инж.	Аратова		

ТП 901-4-61.83-КЖ

Резервуары емкостью 2500 - 3900 м³

Общие данные (начало)

Стадия	Лист	Листов
Р	1	

Союзводоканалпроект

Альбом III

Ведомость объемов сборных железобетонных конструкций

	Наименование группы элементов конструкции	Код	Кол., м³ на резервуар емкостью 2500 м³	3200 м³	3900 м³	Примеч.
1	Фундаменты	581200	15.03	20.04	25.05	
2	Колонны	582100	6.12	8.16	10.2	
3	Блоки угловые	583100	10.16	10.16	10.16	
4	Стеновые панели	583100	78.68	89.48	100.28	
5	Перегородки	583300	6.42	8.56	10.7	
6	Плиты перекрытий ненапряженные	584221	9.6	9.6	9.6	
7	Плиты перекрытий предварительно-напряженные	584211	52.92	68.04	83.16	
8	Ригели	582500	22.38	28.08	33.78	
9	Колпаки камер на покрытие	585820	1.29	1.29	1.29	
10	Трубы безнапорные	586220	1.9	1.9	1.9	
	Всего бетона и железобетона		204.5	245.31	286.12	

Ведомость спецификаций

Лист	Наименование	Примеч.
4;5	Спецификация к схемам расположения элементов сборных конструкций резервуара РЕ-100; 75; 50	
6	Спецификация к схемам расположения элементов сборных конструкций резервуара РЕ-100м	
10	Спецификация к камере приемной	
9	Спецификация к камере переливной	
11;12	Днище. Спецификация элементов	
19	Спецификация материалов гидроизоляций.	ТП901-4-63.83.-КЖУ ал. IУ

Материалы на изготовление сборных бетонных, железобетонных конструкций учтены в ведомости потребности в материалах и отдельно не учитываются.

Инв. № подл. | Подпись и дата | Взам. инв. №

Привязан

Инв. №

ГИП	Филатов	
Нач. отд.	Ярославский	
Рук. груп	Алмазов	
Ст. инж.	Брянцева	
Инжен.	Абрамова	
Техник	Зудина	

ТП 901-4-61.83-КЖ

Резервуары емкостью 2500 – 3900 м³

Общие данные (окончание)

Стадия	Лист	Листов
Р	2	

СОЮЗВОДОКАНАЛПРОЕКТ

Альбом III

1-1

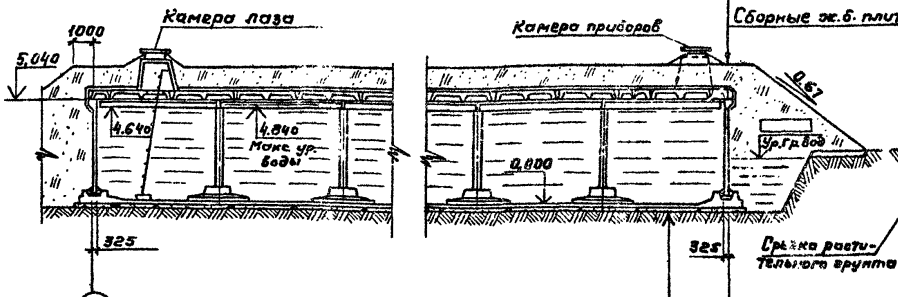

2-2

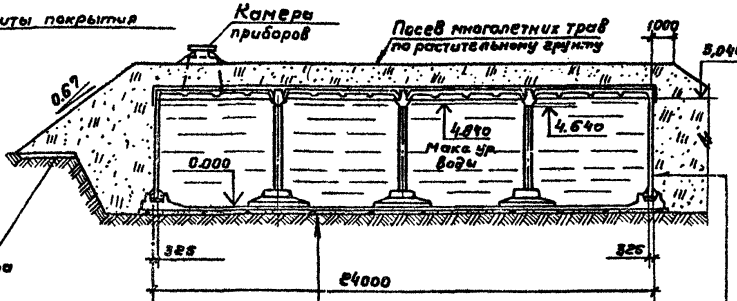

Засыпка-слой грунта

Гидроизоляция (см. примеч. п. 3)

Сборные ж.б. плиты покрытия

Ж.б. стены

Гидроизоляция (см. примеч. п. 3)

Срезка растительного грунта

Цементный раствор М100 для создания уклона

Ж.б. монолитное днище из бетона М200 - 140мм

Гидроизоляция (см. примеч. п. 3)

Подготовка из бетона М50 - 100мм

План на отм. 5,040

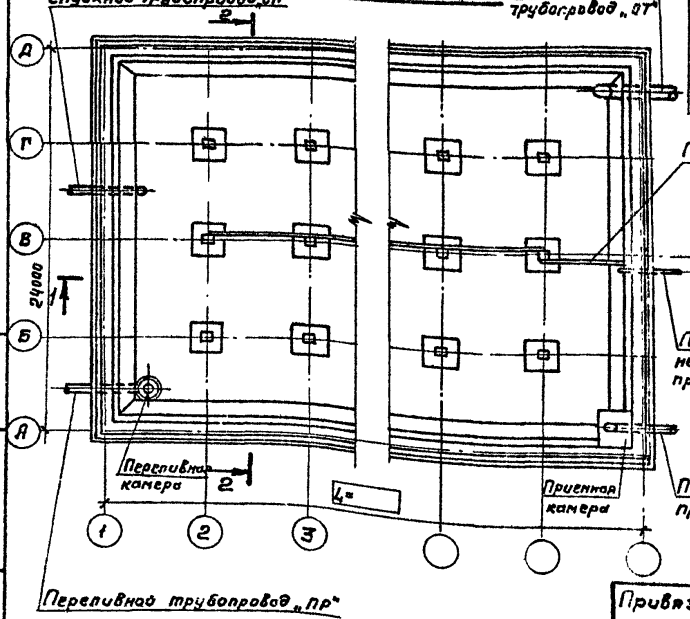

Схема уклонов по днищу

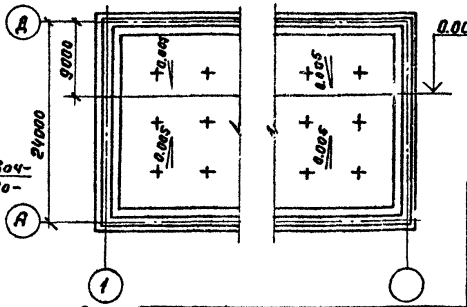

1. Относительной отметке 0.000 (верх ж.б. днища) соответствует абсолютная отметка ____
2. Привязка технологических труб показана в альбоме III, лист 14
3. Конструкцию штукатурной гидроизоляции из холодной асфальтовой мастики см. альбом IV.

Стены и днище резервуаров производственного водоснабжения не изолируются.

В проекте разработан резервуар марки РЕ-

Привязан

Инв. №

ГИП	Филатов	
Нач. отд.	Ярославский	
Рук. гр.	Алпназов	
Зав. лаб.	Толстикова	
Инженер	Абрамова	

ТП 901-4-61.83-КЖ

Резервуары емкостью 2500 - 3900

Стадия	Лист	Листов
Р	3	

План. Разрезы

СОЮЗВОДОКАНАЛПРОЕКТ

Инв. № подл. | Подпись и дата | Взам. инв. №

Инв. № подл.	Подпись и дата	Взам. инв. №

Альбом III

Марка поз.	Обозначение	Наименование	Кол. на исполнение* 25	32	39	Масса ед. кг	Примеч.
		Сборочные единицы					
1	ТП 901-4-63.83-КЖИ-3.400 АМ.V	Фундамент под колонну	9	12	15	4200	1)
2	-КЖИ-5.300-01- АМ.V	Колонна	9	12	15	1700	1)
3	1.431-20 Вып.1	Панель перегородки ПП6-1 5.98×2.985	3	4	5	3610	1)
4	ТП 901-4-63.83-КЖИ-4.200 АМ.V	То же ПП6-3а 5.98×1.485	3	4	5	1800	1)
5 а	-КЖИ-3.100 АМ.V	Блок угловой	4	4	4	6350	1)
5 б	-КЖУ АЛ.IV	Угол монолитный УМ3	2	2	2		2)
	-КЖУ АЛ.IV	УМ4	2	2	2		
6	3.900-3 Вып.4/82 ч.1, 2	Панель стеновая ПС1-48-63	8	8	8	7300	1) 5) бетон В6 Мрз 100
7	ТП 901-4-63.83-КЖИ-2.100-02 АМ.V	То же ПС1-48-63а	6	6	6	7300	1)
8	-КЖИ-2.200-02 АМ.V	" ПС2-48-63а	14	18	22	6750	1)
9	-КЖ	Камера переливная	1	1	1		1)
10	-КЖ	Камера приемная	1	1	1		1)
XI	-КЖУ АЛ.IV	Стык элементов стен	2	2	2		
XXVIII	-КЖУ АЛ.IV	То же	10	14	18		
XIV	-КЖУ АЛ.IV	"	12	12	12		
XVIII	-КЖУ АЛ.IV	"	12	16	20		
XXII	-КЖУ АЛ.IV	"	4	4	4		Только совместно с поз. 5а
XXVI	-КЖУ АЛ.IV	"	4	4	4		
XXVIII	-КЖУ АЛ.IV	Вентиляционное устройство	2	2	2		3)
XXXI	-КЖУ АЛ.IV	То же	2	2	2		4)
XXXIV	-КЖУ АЛ.IV	Камера приборов	1	1	1		
XXXVII	-КЖУ АЛ.IV	Камера лаза	1	1	1		
	-КЖ	Днище монолитное					

* Исполнения обозначают емкость резервуара в сотнях м³

1. Поверхности данных изделий, контактирующие с водой, в резервуаре хоз-питьевого водоснабжения должны быть гладкими без раковин и пор.
2. При выполнении углов в монолитном железобетоне исключается поз. 5а и узлы XXII и XXVI.
3. Только для хоз-питьевого водоснабжения.
4. Только для производственного водоснабжения.
5. С защитой закладных изделий в соответствии с п. ТТ1.3 (Альбом V)

Привязан			
Инв. №			

Гип	Филатов	
Нач. отд.	Ярославский	
Рук. груп.	Алмазов	
Вед. инж.	Толстикова	
Инжен.	Абрамова	
Техник	Зудина	

ТП 901-4-61.83 - КЖ

Резервуары емкостью 2500 – 3900 м³	Стадия	Лист	Листов
	Р	4	
Спецификация к схемам расположения элементов сборных конструкций резервуара РЕ-100; 75; 50 (начало)	СОЮЗВОДОКАНАЛПРОЕКТ		

Марка поз.	Обозначение	Наименование	Кол. на исполнение* 25	32	39	Масса ед.кг	Примеч.
	Переменные данные для исполнений						
		РЕ-100					
11	1.442.1-1 Вып.1	Плита покрытия 1П1-3АIIт-П	24	32	40	4725	5)
12	ТП901-4-63.83-КЖИ-4.100-01 лл V	то же 1П1-3АIIт-Па	1	1	1	4500	
13	-03	" 1П1-3АIIт-Пв	1	1	1	4600	
14	-07	" 1П1-3АIIт-Пг	2	2	2	4590	
15	1.442.1-1 Вып.3	" 1П7-4АIIт-П	16	16	16	1500	5)
16	ТП901-4-63.83-КЖИ-5.100-01 лл V	ригель 61-2	6	9	12	4750	1)
17	-КЖИ-5.200-01 лл V	" 61-2а	6	6	6	4580	1)
		РЕ-75					
11	1.442.1-1 Вып.1	Плита покрытия 1П1-2АIIт-П	24	32	40	4725	5)
12	ТП901-4-63.83-КЖИ-4.100 лл V	то же 1П1-2АIIт-Па	1	1	1	4500	
13	-02	" 1П1-2АIIт-Пв	1	1	1	4600	
14	-06	" 1П1-2АIIт-Пг	2	2	2	4590	
15	1.442.1-1 Вып.3	" 1П7-3АIIт-П	16	16	16	1900	5)
16	ТП901-4-63.83-КЖИ-5.100 лл V	ригель 61-1	6	9	12	4750	1)
17	-КЖИ-5.200 лл V	" 61-1а	6	6	6	4580	1)
		РЕ-50					
11	1.442.1-1 Вып.1	Плита покрытия 1П1-2АIIт-П	24	32	40	4725	5)
12	ТП901-4-63.83-КЖИ-4.100 лл V	то же 1П1-2АIIт-Па	1	1	1	4500	
13	-02	" 1П1-2АIIт-Пв	1	1	1	4600	
14	-06	" 1П1-2АIIт-Пг	2	2	2	4590	
15	1.442.1-1 Вып. 3	" 1П7-2АIIт-П	16	16	16	1500	5)
16	ТП901-4-63.83-КЖИ-5.100 лл V	ригель 61-1	6	9	12	4750	1)
17	-КЖИ-5.200 лл V	" 61-1а	6	9	6	4580	1)

ТП901-4-61.83-КЖ

Привязан

Инв. №

Гип	Филатов	
Нач.отд	Ярославский	
Рук.груп	Алмазов	
Вед.инж.	Толстикова	
Инженер	Абратова	
Техник	Зуйкина	

Резервуары емкостью 2500 - 3900 м³

Стадия	Лист	Листов
Р	5	

Спецификация к схемам расположения элементов сборных конструкций резервуара РЕ-100; 75; 50 (окончание)

Союзводоканалпроект

Марка, поз.	Обозначение	Наименование	Кол. на исполнение * 25	32	39	Масса ед. кг.	Примеч.
		Сборные единицы					
1	ТП901-4-63.83-КЖИ-5.400 кл V	Фундамент под колонну	9	12	15	4200	1)
2	-КЖИ-5.300-01 кл V	Колонна	9	12	15	1700	1)
3	1.431-20 Вып.1	Панель перегородки ПОБ-1 3.98х2.985	3	4	5	3610	1)
4	ТП901-4-63.83-КЖИ-4.200 кл V	То же ПОБ-3а 3.98х1.485	3	4	5	1800	1)
5 а	-КЖИ-3.100 кл V	Блок угловой	4	4	4	6350	1)
5 б	-КЖУ- кл III	Угол монолитный УМ3	2	2	2		2)
	-КЖУ- кл III	УМ4	2	2	2		
6	3.900-3 Вып.4/82 4.1 ч 2	Панель стеновая ПС1-48-Б4	8	8	8	7300	1) Бетон В 6 М300
7	ТП901-4-63.83-КЖИ-2.200-03 кл V	То же ПС1-48-Б4в	6	6	6	7300	1)
8	-КЖИ-2.200-05 кл V	" ПС2-48-Б4в	14	18	22	6750	1)
9	-КЖ	Камера переливная	1	1	1		4)
10	-КЖ	Камера приемная	1	1	1		3)
11	1.442.1-1 Вып.1	Плита покрытия 1ПТ-3АIVт-П	24	32	40	4725	5)
12	ТП901-4-63.83-КЖИ-4.100-01 кл V	То же 1ПТ-3АIVт-По	1	1	1	4500	
13	-03	" 1ПТ-3АIVт-Пв	1	1	1	4600	
14	-07	" 1ПТ-3АIVт-Пг	2	2	2	4590	
15	1.442.1-1 Вып.3	" 1ВТ-4АIIIт-П	16	16	16	1500	5)
16	ТП.901-4-63.83-КЖИ-5.100-01 кл V	Ригель Б1-2	6	9	12	4750	1)
17	-КЖИ-5.200-01 кл V	" Б1-2а	5	5	5	4580	1)
XI	-КЖУ кл III	Стык элементов стен	2	2	2		
XXXVIII	-КЖУ кл III	То же	10	14	18		
XV	-КЖУ кл III	"	12	12	12		
XIX	-КЖУ кл III	"	12	16	20		
XXIII	-КЖУ кл III	"	4	4	4		Только совместно с поз. 5а
XXVII	-КЖУ кл III	"	4	4	4		
XXVIII	-КЖУ кл IV	Вентиляционное устройство	2	2	2		3)
XXXI	-КЖУ кл IV	То же	2	2	2		4)
XXXV	-КЖУ кл III	Камера приборов	1	1	1		
XXXVII	-КЖУ кл III	Камера лаза	1	1	1		
	-КЖ	Днище монолитное					

* Исполнения обозначают емкость резервуара в сотнях м³.

1. Поверхности данных изделий, контактирующие с водой, в резервуаре хозпитьевого водоснабжения должны быть гладкими без раковин и пор.
2. При выполнении углов в монолитном железобетоне исключается поз. 5а и узлы XXIII и XXVII.
3. Только для хозпитьевого водоснабжения.
4. Только для производственного водоснабжения
5. С защитой закладных изделий в соответствии с п. ТТ1.3 (альбом V)

ТП901-4-61.83-КЖ

Привязан	Гип	Филатов	
	Нач. отд.	Ярославский	
	Рук. груп.	Алмазов	
	Вед. инж.	Толстикова	
	Инженер	Абрамова	
Инв. №	Техник	Зудина	

Резервуары емкостью 2500 – 3900 м³

Стадия: Р | Лист: 6 | Листов:

Спецификация к схемам расположения элементов сборных конструкций резервуара РЕ-100 м.

СОЮЗВОДОКАНАЛПРОЕКТ

Альбом III

Схема расположения элементов стен и колонн

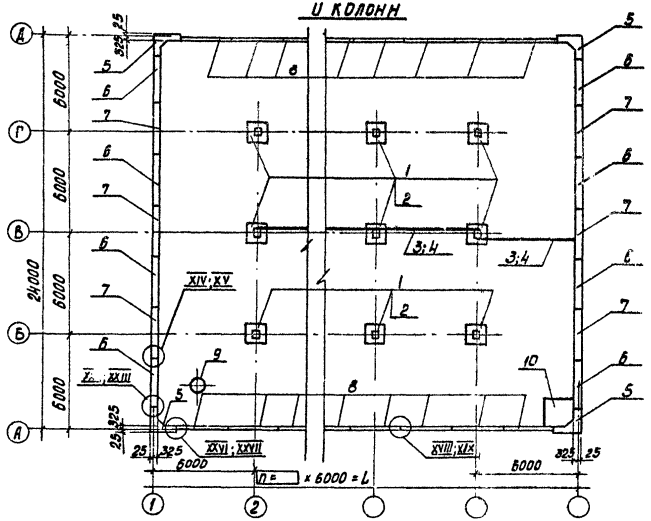

Схема расположения элементов покрытия

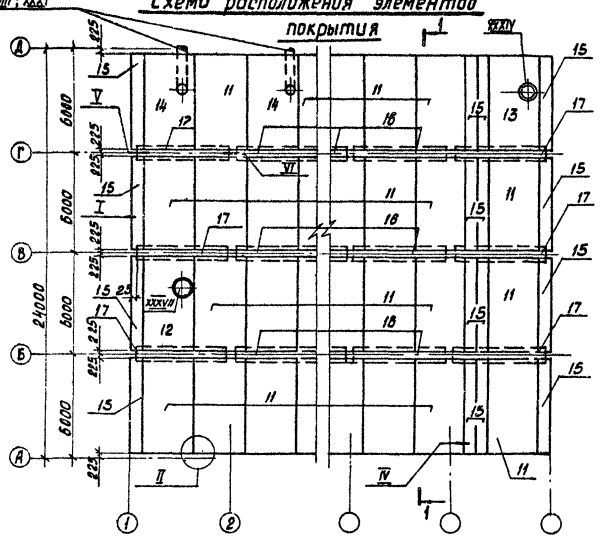

1 – 1

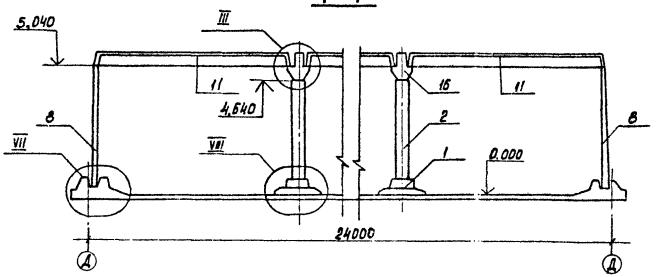

1. Стеновые панели устанавливать вертикальной гранью с петлями внутрь резервуара. После монтажа панели петли срезать, а места их установки – оштукатурить.
2. Узлы см. альбом V.

Привязан

Инв. №

ГИП	Филатов		ТП 901-4-61.83 – КЖ		
Нач. отд.	Ярославский		Резервуары емкостью 2500 – 3900 м³	Стадия	Лист	Листов
Рук. гр.	Алмазов			Р	7	
Вед. инж.	Толстикова		Схемы расположения элементов сборных конструкций	Союзводоканалпроект		
Инжен.	Абрамова					

Инв. № подл. | Подпись и дата | Взам. инв. №

Альбом VII

1–1

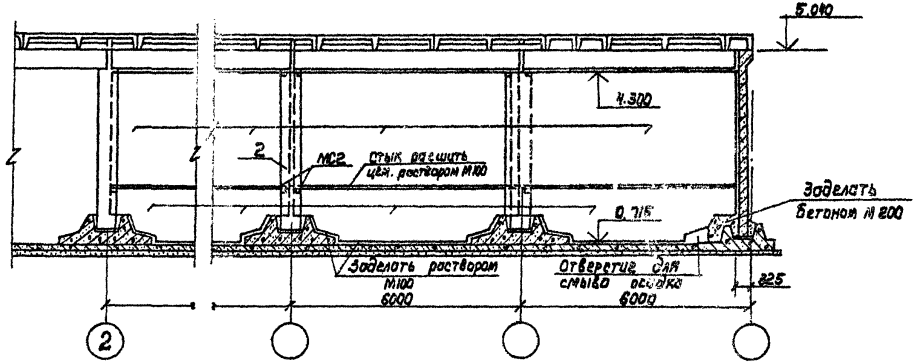

2–2

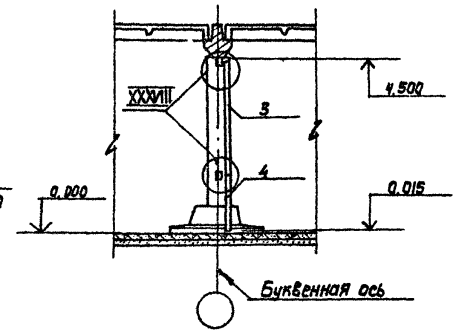

Фрагмент плана

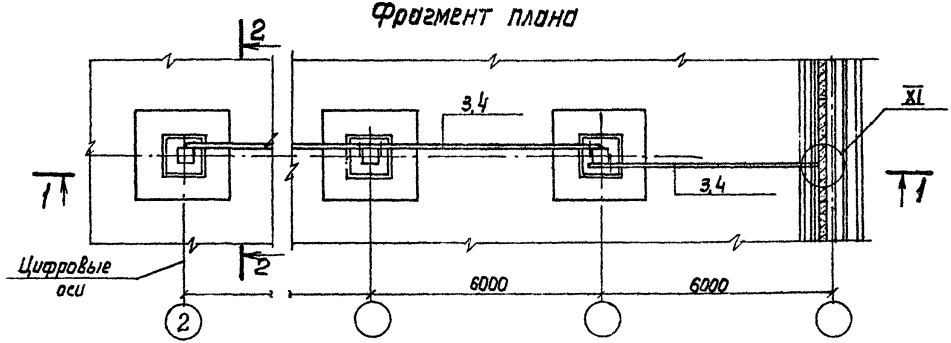

			ТП-901-4-61.83-КЖ
Привязан	ГИП	Филатов	Резервуары емкостью 2500–3900 м³
	Нач.отд	Ярославский	
	Рук.гр.	Алмазов	
	Вед.инж.	Толстикова	Схема установки перегородочных панелей. План, разрезы.
	Ст.инж.	Елистратова	

Стадия	Лист	Листов
Р	8	

Союзводоканалпроект

Инв.№ подл. | Подпись и дата | Взам. инв.№

Альбом III

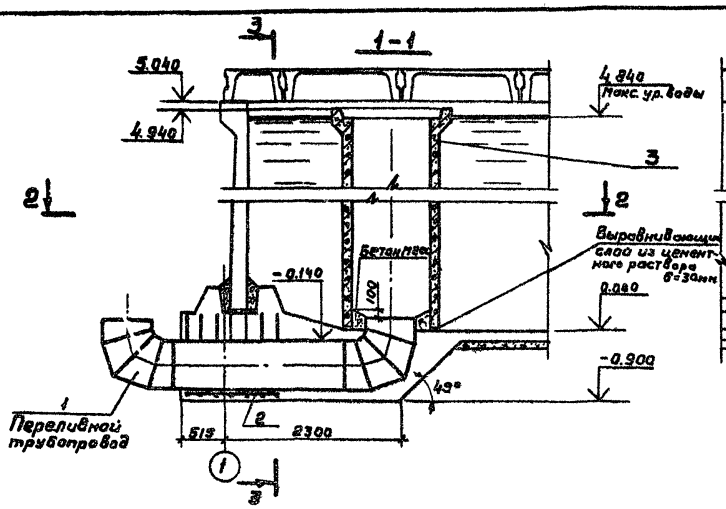

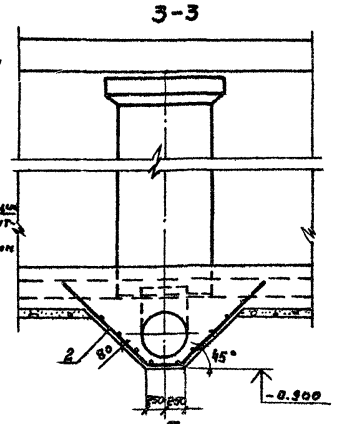

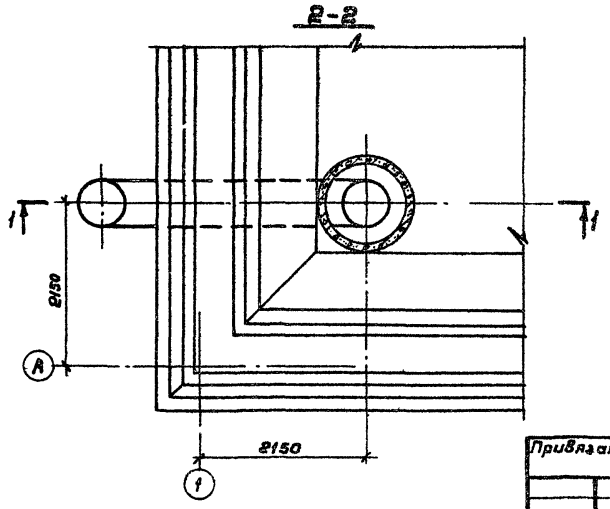

1. Заложить при бетонировании днища изделие поз. 1. В объем строительных конструкций изделие не входит.
2. В месте прохода труб стержни сеток днища, попадающие на края трубы, отогнуть, пересекающие трубу, разрезать и их концы приварить к трубе.
3. Трубу (поз. 3) с нижнего торца обрубить на 200мм

Спецификация к камере переливной.

Поз.	Обозначение	Наименование	Кол. на исполн.		Масса ед, кг	Примеч.
		Сборочные единицы				
1	ТП901-4-63.83-КЖИ-7.800	ПР	1			Марка трубопровода назначается при привязке
2	-КЖИ-1033	Сетка	1			
		Стандартные изделия				
3		РТ10.50 ГОСТ 6482.0-79	1		4600	см. примеч. п. 3
		Материалы				
		Бетон М200, В6 Мрз50	0,23			$м^3$

Привязан		ГИП	Филатов		ТП901-4-61.83-КЖ		
		Нач. отд.	Ярославский		Резервуары емкостью 2500 – 3900 $м^3$	Стадия	Лист	Листов
		Рук. груп.	Алмазов			Р	9	
		Вед. инж.	Толстикова		Камера переливная	СОЮЗВОДОКАНАЛПРОЕКТ		
Инв. №		Инженер	Абранова					

Инв. № подл. | Подпись и дата | Взам. инв. №

Альбом III

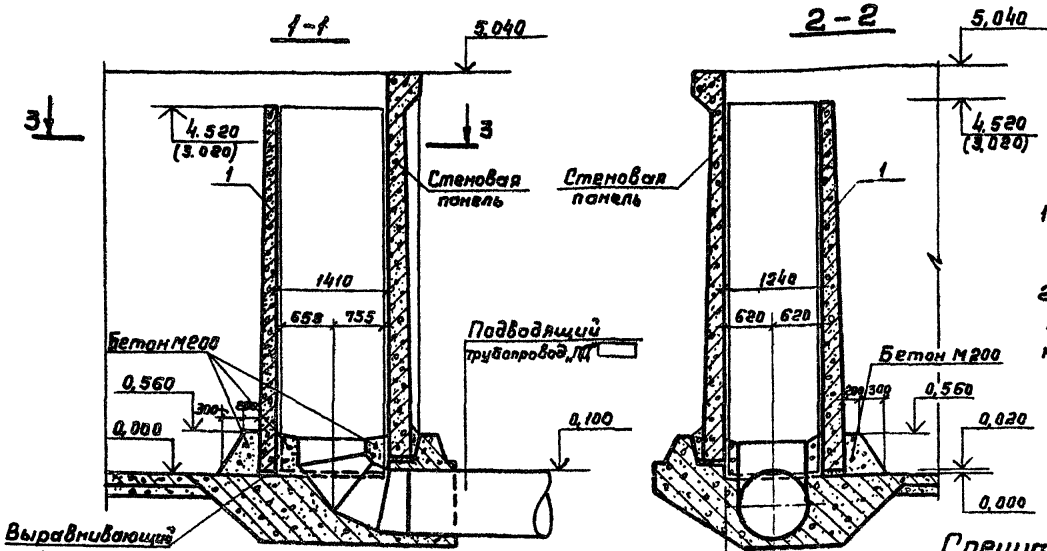

1. Камера приемная разработана в двух вариантах: вариант I - высотой 4,5 м, вариант II - высотой 3 м. В скобках даны отметки для варианта II.
2. Панели поз.1 закрепить временными приспособлениями на период набора 70% прочности обетонировки.

Размеры обетонировки и армирование см. лист 15

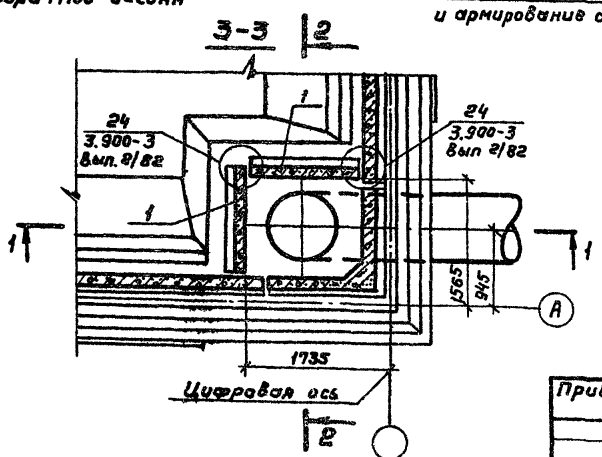

Спецификация к камере приемной

Поз.	Обозначение	Наименование	Кол. на испол. Вар I	Кол. на испол. Вар II	Масса ед.кг	Примеч.
		Сборочные единицы				
1	ТП901-4-63.83-КЖИ-2.500-01 АА V	Панель стеновая	2		2931	
	-03	Панель стеновая		2	1418	
		Материалы				
		Бетон М200 В6 Мрз 50	1,2	1,2		м³
		Гернит ТУ 480-1-119-71	27,2	18,2		м³
		Тиоколовый герметик, Гидрон-2	0,02	0,01		м³

ТП 901-4-61.83-КЖ

ГИП	Филатов	
Нач.отд.	Ярославский	
Рук.гр.	Алмазов	
Вед.инж.	Толстикова	
Ст.инж.	Елистратова	

Привязан

Инв. №

Инв.№ подл. | Подпись и дата | Взам.инв.№

Резервуары емкостью 2500 - 3900 м³

Камера приемная

Стадия	Лист	Листов
Р	10	

СОЮЗВОДОКАНАЛПРОЕКТ

Инв.№ подл.	Подпись и дата	Взам. инв.№

Альбом III

Формат	Зона	Поз.	Обозначение	Наименование	Кол. на исполнение* 25	32	39						Примеч.
				Сборочные единицы									
		1	3.900-3,вып.4/82,ч2 ; КР-1	Каркас плоский	266	336	406						
Л4		2	ТП901-4-63.83-КЖИ-1.002 ЛЛ V	Сетка	24	28	32						
Л4		3	-КЖИ-1.003 ЛЛ V	"	3	3	3						
Л4		4	-КЖИ-1.005 ЛЛ V	"	24	28	32						
Л4		5	-01 ЛЛ V	"	4	4	4						
Л4		6	-КЖИ-1.006 ЛЛ V	"	24	28	32						
Л4		7	-КЖИ-1.007 ЛЛ V	"	24	28	32						
Л4		8	-КЖИ-1.008 ЛЛ V	"	3	3	3						
Л4		9	-КЖИ-1.024 ЛЛ V	"	12	17	22						
Л4		10	-КЖИ-1.025 ЛЛ V	"	12	14	16						
Л4			-КЖИ-7.300 ЛЛ V	Трубопровод отводящий „от"									
Л4			-КЖИ-7.400 ЛЛ V	Трубопровод спускной „сп"									
				Арматура по ГОСТ 5781-82									
БЧ		11		ф12А-III ℓ=1310	480	540	600						1.16 кг
БЧ		12**		ф12А-III ℓ=2700	4	4	4						2.40 кг
БЧ		13**		ф12А-III ℓ=1700	8	8	8						1.51 кг
БЧ		14**		ф12А-III ℓ=1600	4	4	4						1.42 кг
БЧ		15		ф12А-III ℓ=670	16	16	16						0.60 кг
БЧ		16		ф16А-III ℓ=1450	24	24	24						2.29 кг
БЧ		17		ф5Вр-I ГОСТ 6727-80 ℓ=1350	48	48	48						0.19 кг
				МАТЕРИАЛЫ									
				Бетон М200 Мр350 В6	146.0	173.0	201.0						$м^3$
				Цементный раствор М100	12.0	15.0	18.0						$м^3$
				Бетон М50 (подготовка)	65.0	80.0	35.0						$м^3$

* Исполнения обозначают емкость резервуара в сотнях $м^3$

** Поз. 12, 13, 14 - см. ведомость деталей на листе 17

В объем строительных конструкций трубопроводы „от" и „сп" не входят

ТП901-4-61.83-КЖ

Привязан							
			Гип	Филатов		Резервуары емкостью 2500 - 3900 $м^3$	Стадия: Р; Лист: 11; Листов:
			Нач. отд.	Ярославский			
			Рук. груп.	Алмазов			
			Вед. инж.	Толстикова		Днище Спецификация элементов (начало)	СОЮЗВОДОКАНАЛОРОЕКТ
Инв.№			Инжен.	Абрамова			

коп. Синицына

Формат	Зона	Поз.	Обозначение	Наименование	Кол. на исполнение * 25	32	39	Примеч.
			Переменные данные для исполнений					
				РЕ-100				
				Сборочные единицы				
А4		18	ТП901-4-63.83-КЖИ-1.100-01	Каркас пространственный	2	2	2	
А4		19	-03	"	28	32	36	
А3		20	-КЖИ-1.001-01	Сетка	28	28	28	
А4		21	-КЖИ-1.004	"	18	24	30	
А4		22	-КЖИ-1.009	"	12	17	22	
А4		23	-КЖИ-1.010	"	12	14	16	
А4		24	-КЖИ-1.024-01	"	8	12	16	
А4		25	-02	"	8	10	12	
А4		26	-КЖИ-1.025-01	"	8	10	12	
А4		27	-02	"	8	8	8	
А3		28	-КЖИ-1.001-05	"	28	28	28	
				РЕ-75				
				Сборочные единицы				
А4		18	-КЖИ-1.100-01	Каркас пространственный	2	2	2	
А4		19	-03	"	28	32	36	
А3		20	-КЖИ-1.001-01	Сетка	28	28	28	
А4		21	-КЖИ-1.004-01	"	18	24	30	
А4		22	-КЖИ-1.026	"	12	17	22	
А4		23	-01	"	12	14	16	
А4		24	-КЖИ-1.024	"	8	12	16	
А4		25	-02	"	8	10	12	
А4		26	-КЖИ-1.025	"	8	10	12	
А4		27	-02	"	8	8	8	
А3		28	-КЖИ-1.001-05	"	28	28	28	
				РЕ-50				
				Сборочные единицы				
А4		21	-КЖИ-1.004-02	Сетка	18	24	30	
				Поз.18-20; 22-28см. специфи-				
				кацию РЕ-75				
				РЕ-100м				
				Сборочные единицы				
А4		18	-КЖИ-1.100	Каркас пространственный	2	2	2	
А4		19	-02	"	28	32	36	
А3		20	-КЖИ-1.001	Сетка	28	28	28	
А4		21	-КЖИ-1.004	"	18	24	30	
А4		22,24	-КЖИ-1.009	"	20	29	38	
А4		23,25	-КЖИ-1.010	"	20	24	28	
А4		26	-КЖИ-1.011	"	8	10	12	
А4		27	-КЖИ-1.010-01	"	8	8	8	
А3		28	-КЖИ-1.001-04	"	28	28	28	

Привязан

Инв.№

ГИП	Филатов	
Нач. отд.	Ярославский	
Рук. груп.	Алмазов	
Вед. инж.	Толстикова	
Инженер	Абрамова	

ТП901-4-6183-КЖ

Резервуары емкостью 2500-3900 м³

Днище

Спецификация элементов (окончание)

Стадия	Лист	Листов
Р	12	

СОЮЗВОДОКАНАЛПРОЕКТ

Альбом III

Марка резервуара	Изделия арматурные. Арматура класса А-III, Гост 5781-82										Вр-I, Гост 6727-80					Общий расход кг
	ф6	ф8	ф10	ф12	ф14	ф16	ф18			Итого	ф4	ф5			Итого	
РЕ-100-25	1118.6	1202,7	1166,8	1162,1	1547.6	2521.9	2076.8			10797.5	192.8	516.1			708,9	11506,4
РЕ-100-32	1422.9	1355.7	1545.1	1301.3	1744,8	2879,0	2769.1			13017.9	251.8	621,9			873,7	13891.6
РЕ-100-39	1726.2	1508.7	1923,4	1440,5	1942.0	3236.1	3461,4			15238,3	310.8	727,7			1038,5	16276,8
РЕ-75-25	1500.1	1202,7	411.5	1162.1	1547.6	4162.3				9986.3	266.3	516,1			782.4	10768,7
РЕ-75-32	1923,1	1355.7	550,7	1301,3	1744,8	5066,2				11941.8	347.8	621.9			969.7	12911,5
РЕ-75-39	2346,1	1508,7	689.9	1440,5	1942.0	5970.1				13897.3	429.3	727,7			1157.0	15054.3
РЕ-50-25	1500.1	1202,7	411.5	2085,2	1547.6	2521,7				9268.8	266.3	516.1			782.4	10051.2
РЕ-50-32	1923.1	1355,7	550.7	2532.1	1744,8	2879.0				10985,7	347.8	621.9			969.7	11955,4
РЕ-50-39	2346.1	1508,7	689.9	2979.0	1942.0	3236.1				12701.8	429.3	727.7			1157.0	13858,8
РЕ-100м-25	808.6	897.7	2484,7	1162,1	1547,6	2521.9	2076.8			11499.4	89.3	516.1			605,4	12104,8
РЕ-100м-32	1619,3	1011.1	3176.9	1301.3	1744.8	2879,0	2769.1			13901.5	116.7	621.9			738,6	14640.1
РЕ-100м-39	1230.0	1124.5	3869,1	1440.5	1942,0	3236,1	3461.4			16303.6	144.1	727,7			871.8	17175,4

Расход стали на основание приемной и переливной камер

Вариант приемной камеры	Марка подающего трубопровода											
I	ПД 800		16.3	24.1				30.0			70.4	3.0
	ПД 600		16.3	23.5				30.0			69.8	3,0
	ПД 500		15,9	22.3				30.0			68.2	3.0
II	ПД 800		9.7	24.1				16.1			49.9	3.0
	ПД 600		9.7	23.5				16.1			49.3	3.0
	ПД 500		9.3	22.3				16.1			47,7	3.0

Инв. № подл. | Подпись и дата | Взам. инв. №

Привязан

Инв. №

ГИП	Филатов	
Нач. отд	Ярославский	
Рук. груп	Алмазов	
Вед инж	Толстикова	
Инженер	Абрамова	

ТП901-4-61.83-КЖ

Резервуары емкостью 2500 – 3900 м³

Днище
Ведомость расхода стали

Стадия	Лист	Листов
Р	13	

СОЮЗВОДОКАНАЛПРОЕКТ

Коп. Синицына

Альбом III

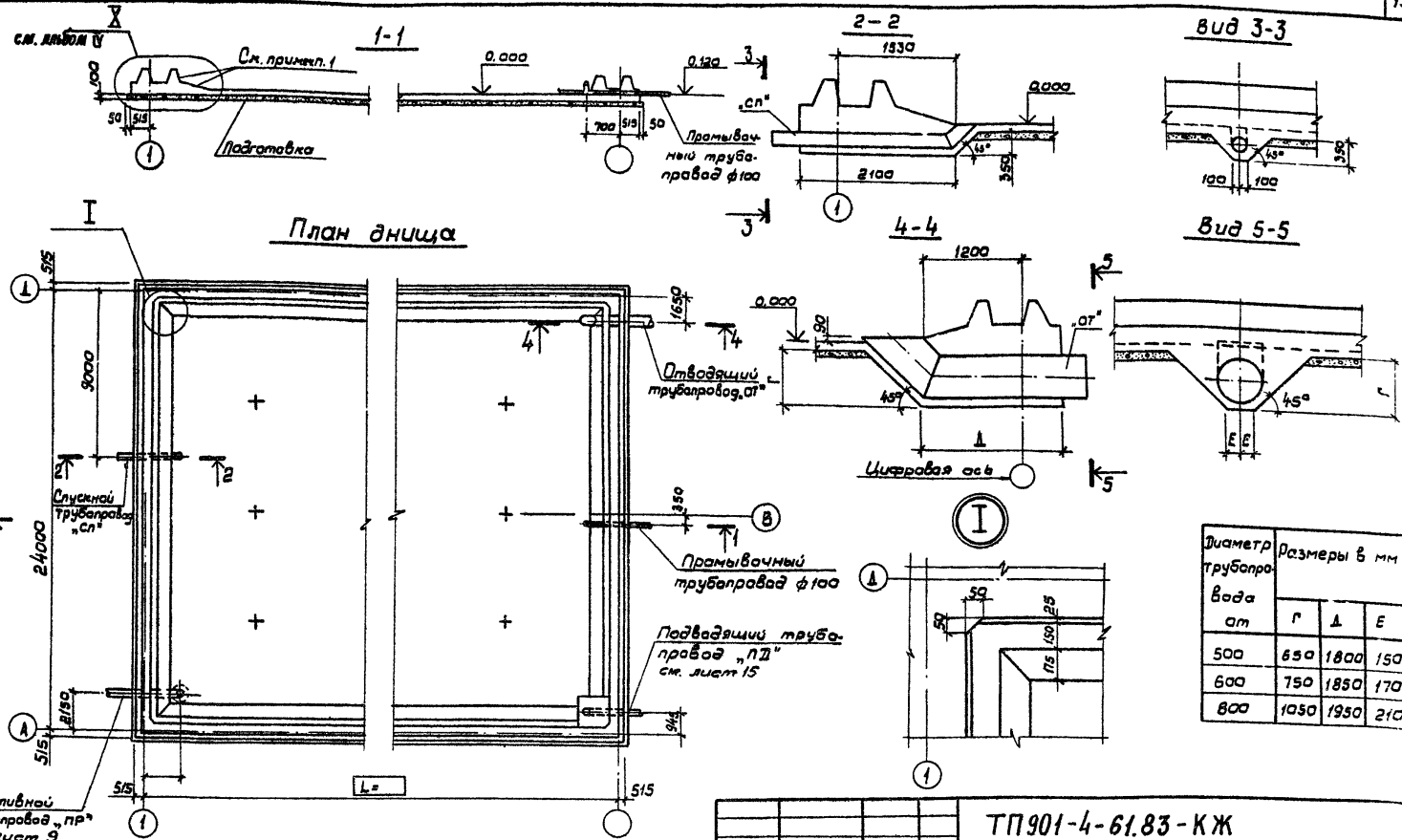

Диаметр трубопровода	Размеры в мм		
	г	А	Е
500	650	1800	150
600	750	1850	170
800	1050	1950	210

1. Для резервуаров хоз.-питьевого водоснабжения поверхности затереть по сырому бетону до ликвидации раковин и пар.
2. Бетонирование днища вести непрерывно.

Привязан

Инв. №

Гип	Филатов	
Нач. отд.	Ярославский	
Рук. гр.	Алмазов	
Вед. инж.	Толстикова	
Инженер	Абрамова	

ТП 901-4-61.83-КЖ

Резервуары емкостью 2500 — 3900 м³

Днище

Опалубочный чертеж.

Стадия	Лист	Листов
Р	14	

СОЮЗВОДОКАНАЛПРОЕКТ

Инв. № подл. | Подпись и дата | Взам. инв. №

Альбом III

1-1

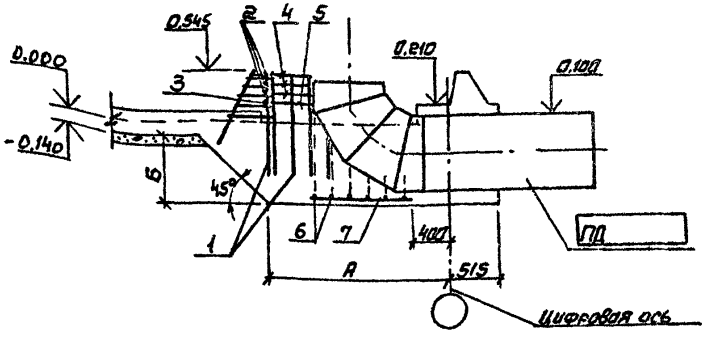

2-2

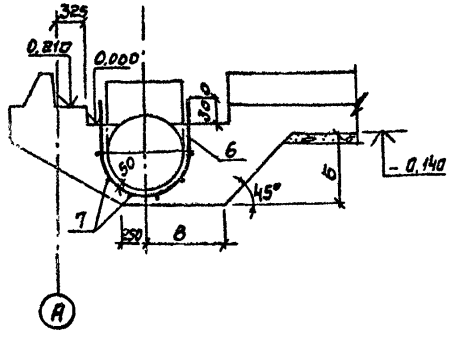

План

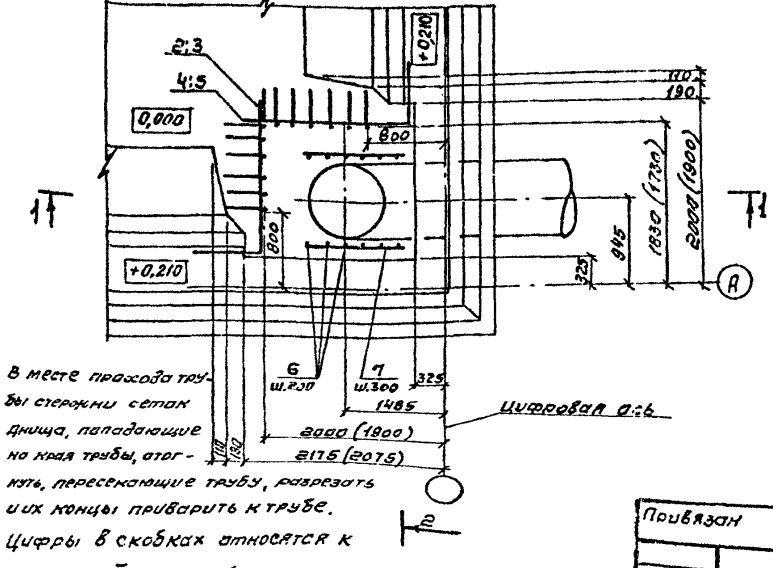

1. В месте прохода трубы стержни сеток днища, попадающие на края трубы, отогнуть, пересекающие трубу, разрезать и их концы приварить к трубе.
2. Цифры в скобках относятся к варианту II приемной камеры

Ведомость деталей

Поз.	Эскиз	Исп.
6	R=440, 600	—
	R=340, 500	01
	R=285, 450	02
2	1650, 100×100	
4	1830, 100×100	

Исп.	Марка трубопровода	Размеры, мм А	Б	В		Примеч.
—	ПД 800	2100	750	900		Марка трубопровода назначается при привязке
01	ПД 600	2150	600	1050		
02	ПД 500	2150	600	1050		

Формат	Зона	Поз.	Обозначение	Наименование	Кол. на исп. —	01	02		Примеч.
				Сборочные единицы					
А4		1	ТП901-4-6383-КЖИ-1.034 АВ	Сетка	13(7)	13(7)	13(7)		
		2		ф10АIII ГОСТ 5781-82 ℓ=2350	3	3	3		1,45 кг
Б4		3		ф10АIII ГОСТ 5781-82 ℓ=1250	1	1	1		0,77 кг
		4		ф10АIII ГОСТ 5781-82 ℓ=2530	3	3	3		1,56 кг
Б4		5		ф10АIII ГОСТ 5781-82 ℓ=1490	1	1	1		0,90 кг
		6		ф10АIII ГОСТ 5781-82 ℓ=1800	6				1,10 кг
				ф10АIII ГОСТ 5781-82 ℓ=1550		6			1,00 кг
				ф10АIII ГОСТ 5781-82 ℓ=1350			6		0,80 кг
Б4		7		ф8АIII ГОСТ 5781-82 ℓ=1100	6	6	5		0,40 кг

Привязан

Инв. №

Гип	Филатов	
Нач. отд	Ярославский	
Рук. груп	Алмазов	
Вед. инж	Толстикова	
Инженер	Абротова	

ТП 901-4-61.83-КЖ

Резервуары емкостью 2500 - 3900 м³

Днище.

Основание под приемную камеру.

Стадия	Листов	Лист 3
Р	15	

Союзводоканалпроект

Инв. № подл. | Подпись и дата | Взам. инв. №

Кол. Синицына

Альбом III

План раскладки нижних сеток

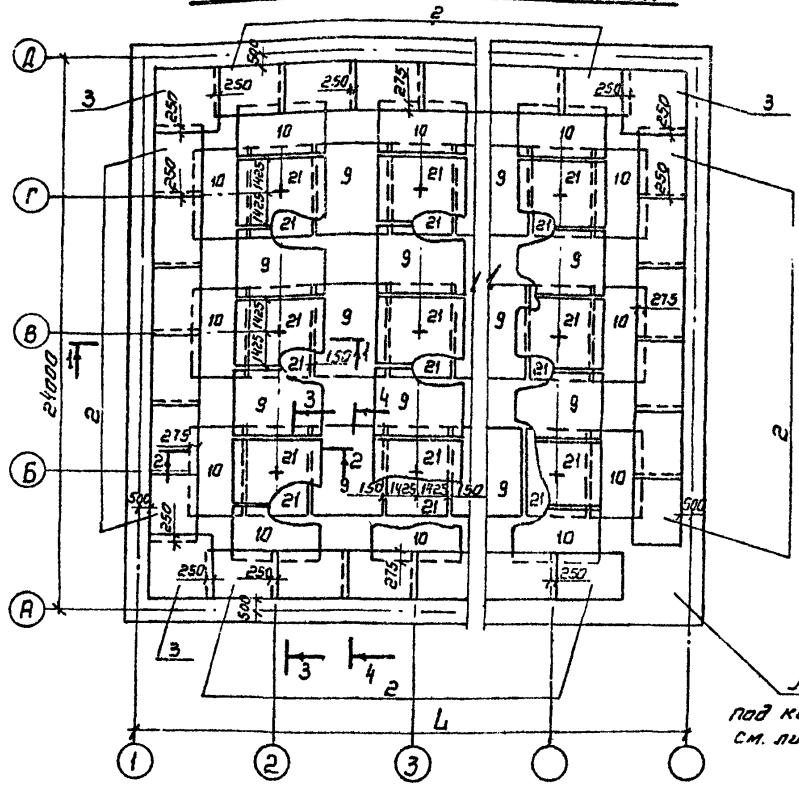

План раскладки верхних сеток

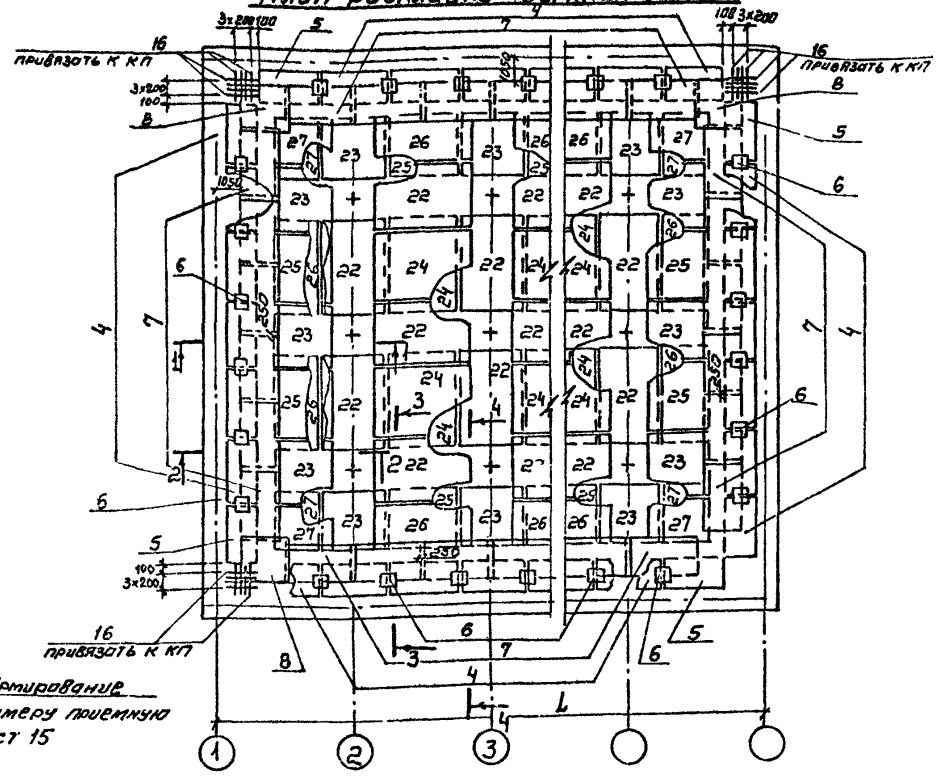

План раскладки каркасов-фиксаторов

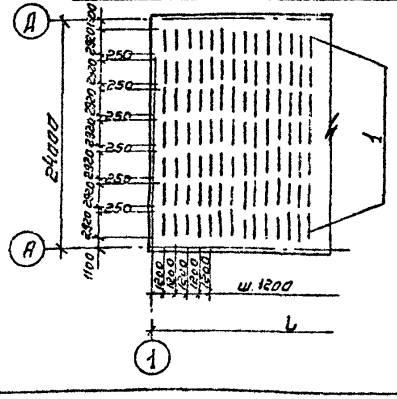

1 В месте прохода труб стержни сеток днища, попадающие на края труб, отогнуть, пересекающие трубы, разрезать и их концы приварить к трубе

2 Разрезы см. лист 18

3 Размер L см. лист 14

Привязан		Гип	Филатов		ТП901-4-61.83-КЖ		
		Нач.отд	Ярославский		Резервуары емкостью 2500 - 3900 м³	Стадия	Лист	Листов
		Рук.груп.	Алмазов			Р	16	
		Вед.инж.	Толстикова		Днище			
		Инженер	Абрамова		План раскладки нижних, верхних сеток и каркасов-фиксаторов	СОЮЗВОДОКАНАЛПРОЕКТ		
Инв. №								

Инв. № подл. | Подпись и дата | Взам. инв. №

Коп. Синицына

Альбом III

Фрагмент раскладки верхних сеток

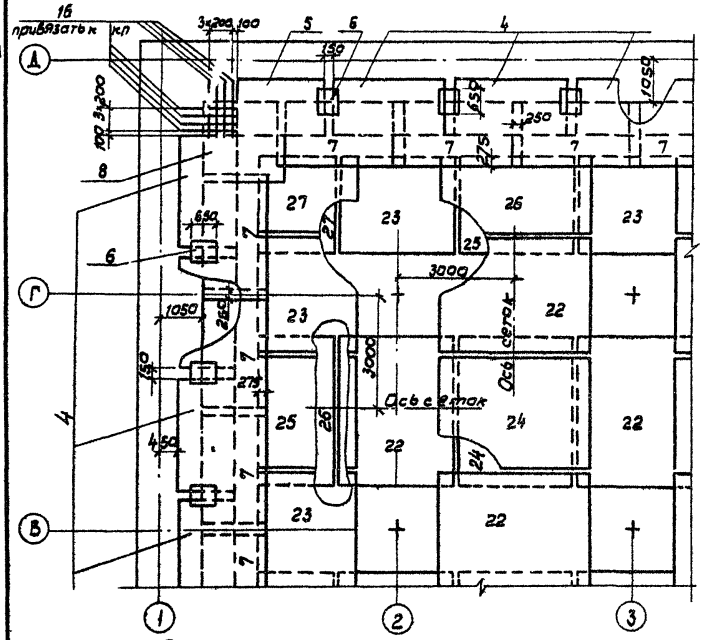

План раскладки каркасов КП и КР

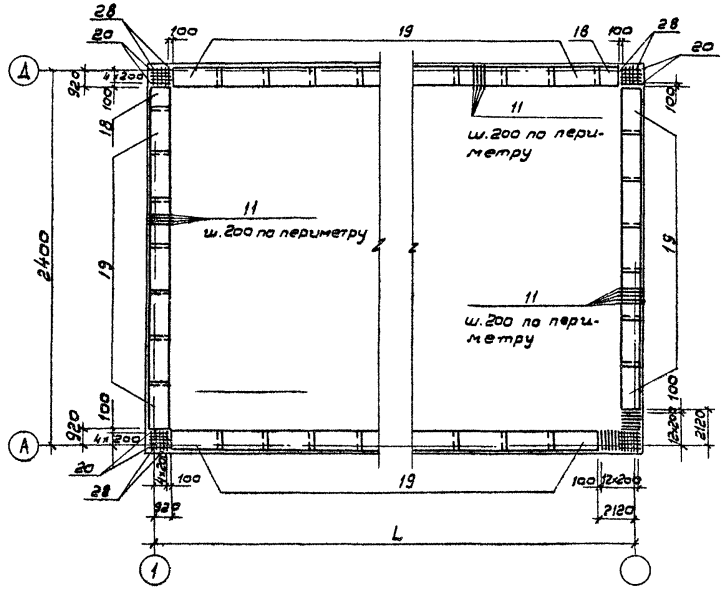

Сопряжение каркасов в углу

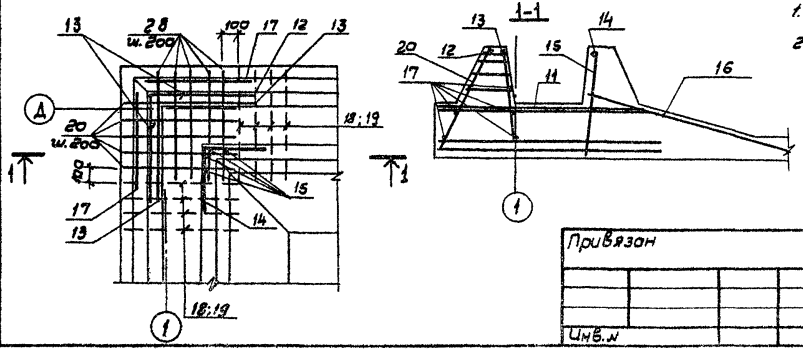

1. Стержни поз. 11–17 привязать к КП
2. Размер L см. лист 14

Ведомость деталей

Поз.	Эскиз
12	1350, 1350
13	350, 1350
14	800, 800

Привязан	ГИП	Филатов	
	Нач. отд.	Ярославский	
	Рук. груп.	Алмазов	
	Вед. инж.	Толстикова	
Инв. №	Инженер	Абрамова	

ТП 901-4-61.83-КЖ

Резервуары емкостью 2500–3900 м³. Днище. Фрагмент раскладки верхних сеток. План раскладки каркасов КП и КР.

Стадия	Лист	Листов
Р	17	

СОЮЗВОДОКАНАЛПРОЕКТ

Инв. № подл. | Подпись, дата | Взам. инв. №

Длинные концы каркаса

1-1

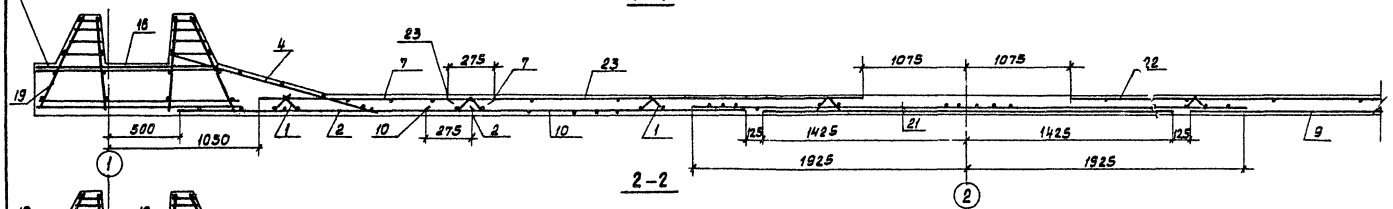

2-2

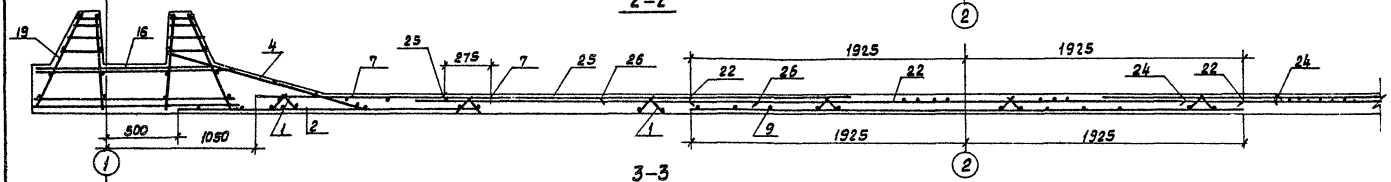

3-3

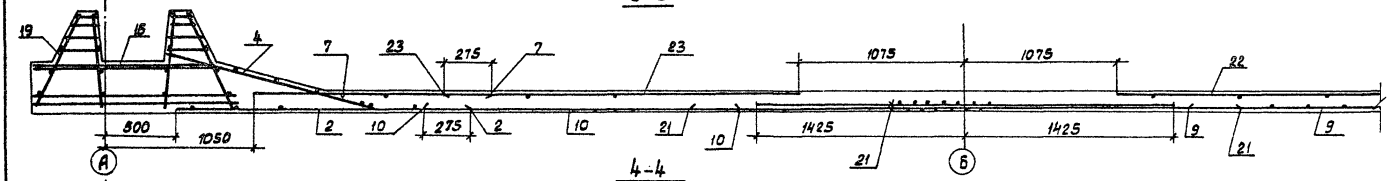

4-4

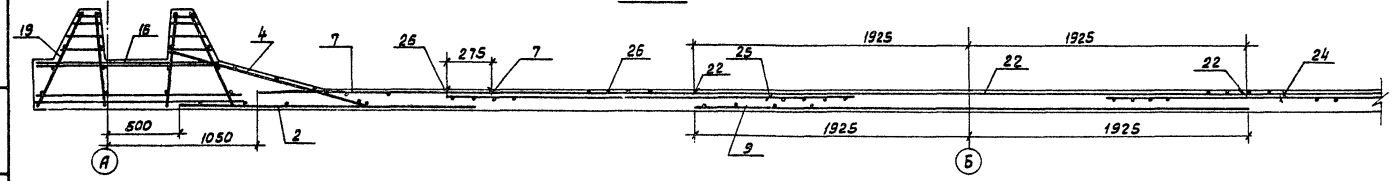

Защитный слой для нижней арматуры, равный 35мм, обеспечивается установкой бетонных „сухариков" требуемой толщины, для верхней арматуры- 20мм каркасами - фиксаторами (поз.1).

Привязан:	ГИП	Филатов	
	Нач.отд.	Ярославский	
	Рук.гр.	Алмазов	
	Вед.инж.	Толстикова	
	Инженер	Абрамова	
Инв.№			

ТП 901-4-61.83-КЖ

Резервуары емкостью 2500 – 3900 м³

Днище
Разрезы.

Стадия	Лист	Листов
Р	18	

СОЮЗВОДОКАНАЛПРОЕКТ

Альбом III

Инв.№ подл. | Подпись и дата | Взам.инв.№

Госстрой СССР

Тбилисский филиал
ЦИТП
Типовой проект /серия/
№ 901-4-61.83 а.3
Заказ № 1027
Цена 0 руб. 80 коп
Тираж 1000
Дата „30" IX 1983г.

gost.e-ecolog.ru