ИСПОЛНИТЕЛЬНЫЙ КОМИТЕТ ЛЕНИНГРАДСКОГО ГОРОДСКОГО СОВЕТА НАРОДНЫХ ДЕПУТАТОВ

ГЛАВНОЕ АРХИТЕКТУРНО-ПЛАНИРОВОЧНОЕ УПРАВЛЕНИЕ

ТИПОВЫЕ КОНСТРУКЦИИ И ДЕТАЛИ ЗДАНИЙ И СООРУЖЕНИЙ ДЛЯ СТРОИТЕЛЬСТВА В ЛЕНИНГРАДЕ

СЕРИЯ 1.137.1 КЛ-1

ПЛИТЫ БАЛКОННЫЕ ЖЕЛЕЗОБЕТОННЫЕ ДЛЯ ЖИЛЫХ КИРПИЧНЫХ ЗДАНИЙ

ВЫПУСК 2-1

АРМАТУРНЫЕ ИЗДЕЛИЯ

1988

gost.e-ecolog.ru

ИСПОЛНИТЕЛЬНЫЙ КОМИТЕТ ЛЕНИНГРАДСКОГО ГОРОДСКОГО СОВЕТА НАРОДНЫХ ДЕПУТАТОВ

ГЛАВНОЕ АРХИТЕКТУРНО-ПЛАНИРОВОЧНОЕ УПРАВЛЕНИЕ

ТИПОВЫЕ КОНСТРУКЦИИ И ДЕТАЛИ ЗДАНИЙ И СООРУЖЕНИЙ ДЛЯ СТРОИТЕЛЬСТВА В ЛЕНИНГРАДЕ

СЕРИЯ 1.137.1 КЛ-1

ПЛИТЫ БАЛКОННЫЕ ЖЕЛЕЗОБЕТОННЫЕ ДЛЯ ЖИЛЫХ КИРПИЧНЫХ ЗДАНИЙ

ВЫПУСК 2-1

АРМАТУРНЫЕ ИЗДЕЛИЯ

РАЗРАБОТАНЫ
ИНСТИТУТОМ ЛЕННИИПРОЕКТ

ВВЕДЕНЫ В ДЕЙСТВИЕ
УКАЗАНИЕМ № 150-У от 26.12.88
УКАЗАНИЕМ № 43-У от 07.06.89

1988

КЛ

Т-479

Номер изм.	Основание изменений	Краткое содержание изменений	Номера листов: корректировка	Номера листов: дополнение	Номера листов: аннулирование	Подписи: ГИП, ГАП	Подписи: Гл.спец.
1	Указ. № 43-ч	Внесены изменения	СС; ИК				
	от 07.06.89	в связи с РАЗРАБОТКОЙ	листы:				
		БАЛКОНОВ по выпуску 1-2	01 (лист 1;2)			Гл. Констр	
			01СБ (лист			Бунич	
			1, 2, 3)	02СБ (л. 4)			
			02 (лист 1;2)				
			02СБ (лист				
			1, 2, 3)				

Номер изм.	Основание изменений	Краткое содержание изменений	Номера листов: корректировка	Номера листов: дополнение	Номера листов: аннулирование	Подписи: ГИП, ГАП	Подписи: Гл.спец.

Согласовано

Взам. инв. №

Подпись и дата

Инв. № подл.

1		ЗАМ.	Ук. № 43-ч			Иванова	
Изм.	№ уч.	Лист	№ докум.	Дата	Подп.	Фамилия	

Нач. отд.	Печерский	
Гл. констр.	Бунич	
Гл. спец.	Иовлева	
Рук. гр.	Иванова	
Н. контр.	Бунич	

1.137.1 КЛ-1 2-1 ИК

Информационная карта

Стадия	Лист	Листов

ЛЕННИИПРОЕКТ

Т-925

Формат А3

КЛ

Номер выпуска	Наименование выпуска	Документ утверждения	Документ изменения
Выпуск 1-1	Плиты сплошные и с проемами	Указание N 150-у от 26.12.88	
Выпуск 2-1	Арматурные изделия	—«—	Указание N 43-у от 07.06.89
Выпуск 1-2	Плиты сплошные и с проемами шириной 1340 мм, длиной 1790, 2340, 2390, 2690, 2990, 3290, 3590, 4190 мм.	Указание № 43-у от 07.06.89	

Номер выпуска	Наименование выпуска	Документ утверждения	Документ изменения

Взам.инв. №

Подпись и дата

Инв.№ подл.

Изм.	№ уч.	Лист	№ докум.	Дата	Подп.	Фамилия
1		ЗАМ.	Ук.№ 43-у			Иванова

Нач отд	Печерский		XII.88
Гл конст	Бычич		
Гл спец	Новаева		
Рук гр.	Иванова		
Провер	Иванова		
Н контр	Бычич		

1.139.1 КЛ-1 2-1 СС

Состав серии

Стадия	Лист	Листов
Р		1

ЛЕННИИПРОЕКТ ОКУ

Формат А3

КЛ

Обозначение	Наименование	№ стр.	Примечание
	Обложка		
	Титульный лист	1	
1.137.1 КА-1 2-1 ИК	Информационная карта	2	изм. 1
СС	Состав серии	3	изм. 1
С	Содержание	4	изм. 1
ПЗ	Пояснительная записка	5	
ОЧ	Пространственные каркасы	6-7	изм. 1
	ПК-1 ÷ ПК-15.		
ОЧСБ	Пространственные каркасы	8-10	изм. 1
	ПК-1 ÷ ПК-15. Сборочный чертеж.		
ОВ	Каркасы КР-1 ÷ КР-9	11-12	изм. 1
	Сетки С-1 ÷ С-20		
	Отдельный стержень ОС-1		
ОВСБ	Каркасы КР-1 ÷ КР-9	13-15	изм. 1 (стр. 13, 15)
	Сетки С-1 ÷ С-20		Новая (стр. 16)
	Отдельный стержень ОС 1		
	Сборочный чертеж.		

Обозначение	Наименование	№ стр.	Примечание

Взам. инв. №

Подпись и дата

Инв. № подл.

1		Зам.	Ук. № 439			Иванова	
Изм.	№ уч.	Лист	№ докум.	Дата	Подп.	Фамилия	

Нач. отд.	Печерский		XII 80
Гл. конст.	Бунич		
Гл. спец.	Иовлева		
Рук. гр.	Иванова		
Провер.	Иванова		
Исполн.	Кузнецова		
Н. контр.	Бунич		

1.137.1 КА-1 2-1 С

Содержание

Стадия	Лист	Листов
Р		1

ЛЕННИИПРОЕКТ
ОКУ

КА

Т-923-I

Формат А3

I. ОБЩИЕ ПОЛОЖЕНИЯ.

I.I Настоящий выпуск содержит рабочие чертежи арматурных изделий плит балконов для жилых кирпичных зданий.

I.2 Опалубочно-арматурные чертежи плит балконов даны в выпуске I-I.

I.3 Монтажные петли приняты по серии I.03IКЛ-I,вып.6-I.2.

I.4 Закладные детали приняты по серии I.03IКЛ-I вып.2-I и I.03IКЛ-2 выпуск I.

I.5 Перечень нормативно-технической документации дан в выпуске I-I.

2. КОНСТРУКЦИЯ, ТЕХНИЧЕСКИЕ ТРЕБОВАНИЯ.

2.I Плиты балконов армируются пространственными каркасами.

2.2 Пространственные каркасы собираются из плоских каркасов, сеток и отдельных стержней.

2.3 Плоские арматурные изделия и сборка пространственных каркасов выполняются с применением контактной точечной сварки в соответствии с требованиями ГОСТ I4098-85.

2.4 Сварные крестообразные соединения стержней имеют ненормированную прочность в сварных сетках и нормируемую в каркасах.

2.5 Плоские арматурные сетки и каркасы выполнены из стали класса Вр-I по ГОСТ 6727-80 и арматуры класса АШ по ГОСТ 5781-82.

Согласовано

Инв. N подл. | Подпись и дата | Взам. инв. N

Нач. отд.	Печерский		XII.88
Гл. конст.	Бунич		
Гл. спец.	Иовлева		
Рук. гр.	Иванова		
Провер.	Бунич		
Разработ.	Иовлева		
Исполнил	Седова		
Н. контр.	Бунич		

1.137.1 КЛ-1 2-1 ПЗ

Пояснительная записка

Стадия	Лист	Листов
Р		1

ЛЕННИИПРОЕКТ ОКУ

Формат А4

КЛ

Формат	Зона	Поз	Обозначение	Наименование	Кол. на исполнение 1.137.1 КА-1 2-1 01 СБ						Примечание
					–	01	02	03	04	05	
				Документация							
А3			1.137.1 КА-1 2-1 ПЗ	Пояснительная записка							
				Сборочные единицы							Масса ед., кг
А3		1	1.137.1 КА-1 2-1 02 –	Каркасы КР-1	2						
А3		1	01	КР-2		2					
А3		1	02	КР-3			2				
А3		1	03	КР-4				2			
А3		1	04	КР-5					2		
А3		1	05	КР-6						2	
А3		2	09	Сетки С-1	1						
А3		3	10	С-2	1						
А3		2	11	С-3		1					
А3		3	12	С-4		1					
А3		2	13	С-5			1				
А3		3	14	С-6			1				
А3		2	15	С-7				1			
А3		3	16	С-8				1			
А3		2	17	С-9					1		
А3		3	18	С-10					1		
А3		2	19	С-11						1	
А3		3	20	С-12						1	
Б4		4		ФБА1 ГОСТ 5781-82 ℓ = 390	8	10	11	12	14	15	0,45
А3		5	33	ОС 1	2	3	3	4	4	4	3,91
					ПК-1	ПК-2	ПК-3	ПК-4	ПК-5	ПК-6	

Согласовано

Взам.инв.№

Подпись и дата

Инв.№ подл.

Изм.	№ уч.	Лист	№ докум.	Дата	Подп.	Фамилия
1		Зам.	Ук. № 434			Иванова

Нач. отд.	Печерский	
Гл. конст.	Бунич	
Гл. инж.	Иовлева	
Рук. гр.	Иванова	
Провер.	Иванова	
Рассчит.	Муратова	
Исполн.	Козырева	
Н. контр.	Бунич	

1.137.1 КА-1 2-1 01

Пространственные каркасы ПК-1 ÷ ПК-19.

Стадия	Лист	Листов
Р	1	2

ЛЕННИИПРОЕКТ ОКУ

Т-92I-I

Формат А3

Формат	Зона	Поз.	Обозначение	Наименование	Кол. на исполнение 1.137.1 КЛ-1 2-1 01 СБ							Примечание
					06	07	08	09	10	11	12	
А3		1	1.137.1 КЛ-1 2-1 02-06	Каркасы КР-7	2							Масса поз. кг
А3		1	-03	КР-4		2						
А3		1	-03	КР-4			2					
А3		1	-05	КР-6				2				
А3		1	-05	КР-6					2			
А3		1	-07	КР-8						1	1	
А3		2	-08	КР-9						1	1	
Б4		Н		⌀ 8 АI ГОСТ 5781-82 ℓ=390	14	10	10	15	15	5	5	0.15
А3		2	1.137.1 КЛ-1 2-1 02-21	Сетки С-13	1							
А3		3	-22	С-14	1							
А3		2	-23	С-15		1						
А3		3	-24	С-16		1						
А3		2	-25	С-15-1			1					
А3		3	-26	С-16-1			1					
А3		2	-27	С-17				1				
А3		3	-28	С-18				1				
А3		2	-29	С-17-1					1			
А3		3	-30	С-18-1					1			
А3		3	-31	С-19						1		
А3		3	-32	С-19-1							1	
А3		5	-33	ОС 1	5	4	4	4	4	3	3	
А3		6	-34	С-20						1	1	
					ПК-7	ПК-8	ПК-9	ПК-10	ПК-11	ПК-12	ПК-13	

Взам.инв.№ | Подпись и дата | Инв.№ подл.

Изм.	№ уч.	Лист	№ докум.	Дата	Подп.	Фамилия
1		ЗАН	Ук.№ 47-9			Иванова

1.137.1 КЛ-1 2-1 01

Лист 2

КЛ

Т-ЖВ1-2

Формат А3

Рис. 1

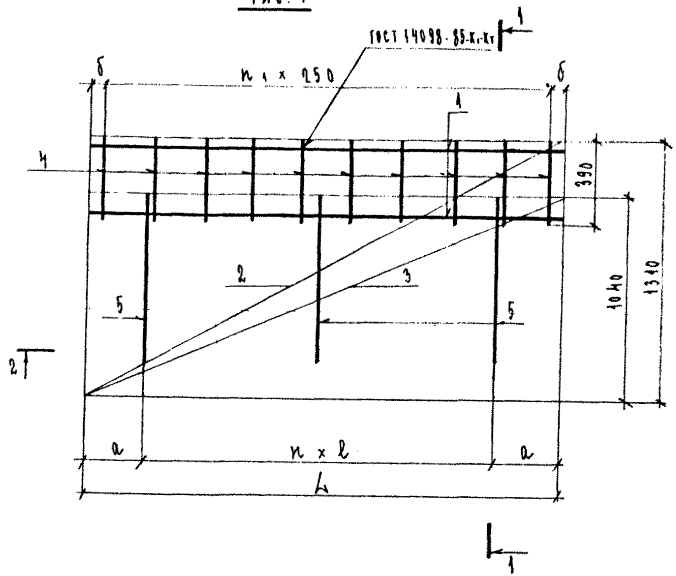

Обозначение	Марка	Рис	L	ℓ	a	б	n	n₁	Масса
1.137.1 КА-1 2-1	ПК-1	1	1770	1000	385	10	1	7	17,64
01	ПК-2	1	2370	900	285	60	2	9	23,58
02	ПК-3	1	2670	1000	335	85	2	10	25,72
03	ПК-4	1	2970	900	435	110	3	11	29,52
04	ПК-5	1	3270	1000	435	10	3	13	31,81
05	ПК-6	1	3570	1000	285	35	3	14	38,46
06	ПК-7	1	4170	1000	85	85	4	16	45,07

Согласовано

Взам.инв.№ | Подпись и дата | Инв.№ подл.

Изм	Кол.уч.	Лист	№ докум.	Дата	Подп.	Фамилия
1		ЗАМ. Ук.№43-4				ИВАНОВА

Нач.отд.	Печерский		12.88
Гл.конст.	Бунич		
Гл.спец.	Ковалева		
Рук.гр.	Иванова		
Провер.	Иванова		
Рассчит.	Муратова		
Исполн.	Козырева		
Н.контр.	Бунич		

1.137.1 КА-1 2-1 01 СБ

Пространственные каркасы ПК-1 ÷ ПК-13

Сборочный чертеж

Стадия	Масса	Масштаб
Р	см. табл.	б/м
Лист 1	Листов 3	

ЛЕННИИПРОЕКТ
ОКУ

Формат 12

КА

Рис. 2

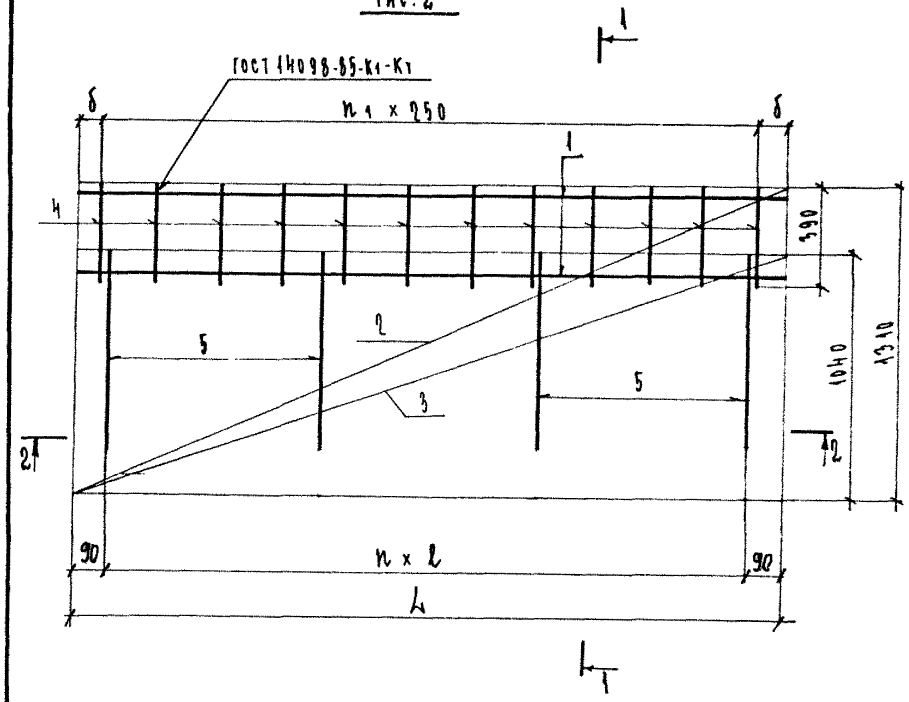

1—1

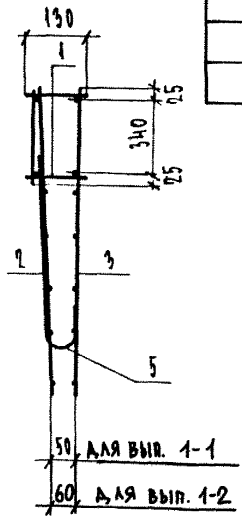

2—2

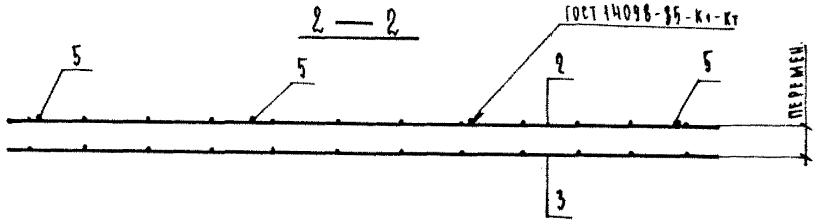

Обозначение	Марка	Рис.	L	l		δ	n	n1	Масса
1.137.1 КЛ-1 2-1 07	ПК-8	2	2970	930		110	3	11	34,29
08	ПК-9	2	2970	930		110	3	11	34,29
09	ПК-10	2	3570	1130		95	3	14	44,22
10	ПК-11	2	3570	1130		95	3	14	44,22

Инв. № подл. | Подпись и дата | Взам. инв. №

Изм	№ уч.	Лист	№ докум	Дата	Подп.	Фамилия
1		Зам.	УКЛ 13-4			Иванова

1.137.1 КЛ-1 2-1 01СБ

Лист 2

Формат А2

КЛ

Обозначение	Марка	Рис.	[illegible]	Масса
1.137.1 КЛ-2 2-1 11	ПК-12	3	[illegible]	24,79
12	ПК 13	4	[illegible]	24,79

Рис. 3

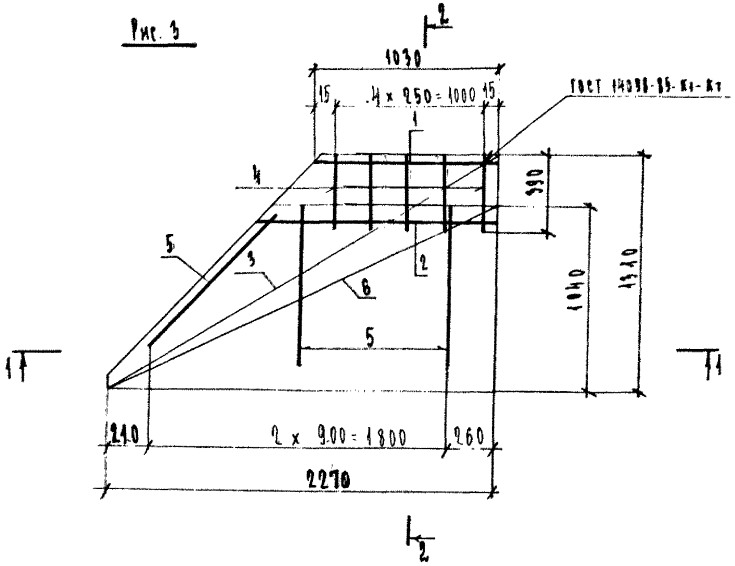

2 — 2

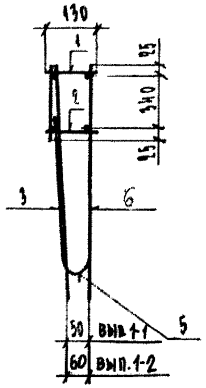

1 — 1

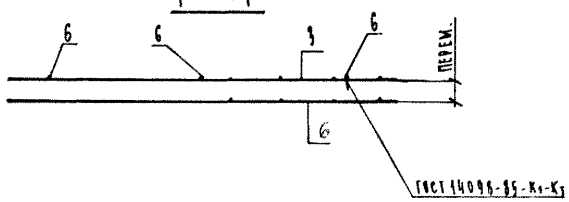

Рис. 4

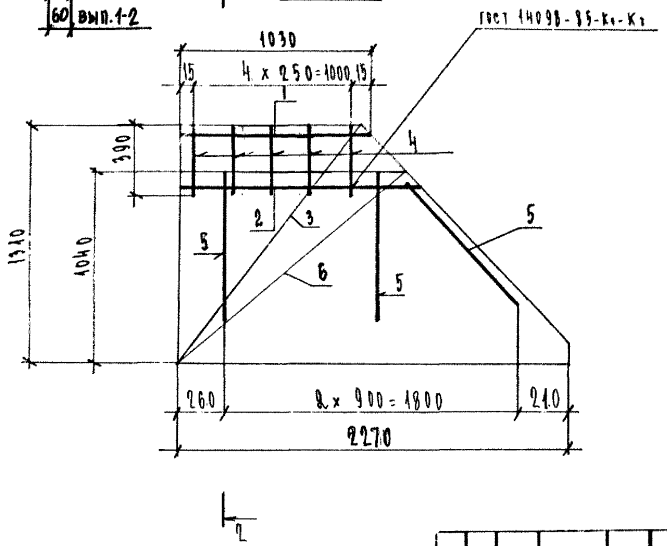

Изм	№ уч.	Лист	№ докум	Дата	Подп.	Фамилия
1		Зан.	Ук. № 43-4		[illegible]	Иванова

1. 137. 1 КЛ-1 2-1 01 СБ

Лист 3

Формат 12

КЛ

Инв. № подл. | Подпись и дата | Взам. инв. №

Т-637

Формат	Зона	Поз	Обозначение	Наименование	Кол. на исполнение 1.137.1КЛ-1 2-1 02														Примечание
					–	01	02	03	04	05	06	07	08	09	10	11	12	13	14	
				Документация															
А3			1.137.1КЛ-1 2-1 ПЗ	Пояснительная записка															
				Сборочные единицы															масса поз. кг
				ГОСТ 5781-82															
А3		1	1.137.1КЛ-1 2-1 02	Ф10 AIII ℓ=1030	—	—	—	—	—	—	—	2	—	—	—	1	—	—	0,64
А3		1		Ф10 AIII ℓ=1420	—	—	—	—	—	—	—	—	2	—	—	—	1	—	0,88
А3		1		Ф10 AIII ℓ=1770	2	—	—	—	—	—	—	—	—	—	—	—	—	—	1,09
А3		1		Ф10 AIII ℓ=2370	—	2	—	—	—	—	—	—	—	—	—	—	—	—	1,46
А3		1		Ф10 AIII ℓ=2670	—	—	2	—	—	—	—	—	—	—	—	—	—	—	1,65
А3		1		Ф10 AIII ℓ=2970	—	—	—	2	—	—	—	1	—	—	—	—	—	—	1,83
А3		1		Ф10 AIII ℓ=3270	—	—	—	—	2	—	—	—	—	—	—	—	—	—	2,02
А3		1		Ф12 AIII ℓ=3570	—	—	—	—	—	2	—	—	—	—	—	—	—	—	3,17
А3		1		Ф12 AIII ℓ=4170	—	—	—	—	—	—	2	—	—	—	—	—	—	—	3,70
А3		2		Ф8 AIII ℓ=1310	—	—	—	—	—	—	—	—	—	10	—	13	—	14	0,52
				ГОСТ 6727-80															
А3		2		Ф5 BpI ℓ=130	14	18	20	22	24	26	30	9	11	1	1	1	1	1	0,02
А3		2		Ф5 BpI ℓ=1040	—	—	—	—	—	—	—	—	—	—	10	—	13	—	14	0,15
А3		1		Ф5 BpI ℓ=1770	—	—	—	—	—	—	—	—	—	6	6	—	—	1	1	0,25
А3		1		Ф5 BpI ℓ=2370	—	—	—	—	—	—	—	—	—	—	—	6	6	—	—	0,34
А3		1		Ф5 BpI ℓ=2670	—	—	—	—	—	—	—	—	—	—	—	—	—	6	6	0,38
					КР-1	КР-2	КР-3	КР-4	КР-5	КР-6	КР-7	КР-8	КР-9	С-1	С-2	С-3	С-4	С-5	С-6	

Согласовано

Взам.инв.№

Подпись и дата

Инв.№ подл.

Изм	Кол.уч.	Лист	№ докум.	Подп.	Дата
1		ЗАМ.	УК.№43-Ч		ИВАНОВА фамилия

Нач.отд.	Бунич	
Гл.констр.	Бунич	
Гл.спец.	Иовлева	
Рук.гр.	Иванова	
Проверил	Усатенко	
Разработал	Муратова	
Исполнил	Хаугеет	
Н.контр.	Иовлева	

1.137.1КЛ-1 2-1 02

Каркасы: КР-1 ÷ КР-9.
Сетки: С-1 ÷ С-20.
Отдельный стержень ОС-1.

Стадия	Лист	Листов
Р	1	2

ЛЕННИИПРОЕКТ
ОКУ

Т-92I-I

Формат А3

КЛ

Формат	Зона	Поз	Обозначение	Наименование	Кол. на исполнение 1.137.1КЛ-1 2-1 02																			Примечание
					15	16	17	18	19	20	21	22	23	24	25	26	27	28	29	30	31	32	33	34	
				ГОСТ 5781-82																				
А3		2	1.137.1-КЛ-1 2-1 02	Ф8 А III ℓ= 1310	16	—	17	—	19	—	22	—	10	—	10	—	13	—	13	—	16	16	—	—	0,52
А3		1		Ф8 А II ℓ= 2270	—	—	—	—	—	—	—	—	—	—	—	—	—	—	—	—	6	6	—	—	0,90
А3		3		Ф8 А III ℓ= 2970	—	—	—	—	—	—	—	—	3	3	3	3	—	—	—	—	—	—	—	—	1,17
А3		3		Ф8 А III ℓ= 3570	—	—	—	—	—	—	—	—	—	—	—	—	3	3	3	3	—	—	—	—	1,41
А3		—		Ф12 А I ℓ= 1030	—	—	—	—	—	—	—	—	—	—	—	—	—	—	—	—	—	—	1	—	0,91
А3		7		Ф12 А III ℓ= 1310	—	—	—	—	—	—	—	—	3	—	3	—	3	—	3	—	—	—	—	—	1,16
				ГОСТ 6727-80																				
А3		2		Ф5 Вр I ℓ= 1040	—	16	—	17	—	19	—	22	—	16	—	16	—	19	—	19	—	—	—	11	0,15
А3		1		Ф5 Вр I ℓ= 2280	—	—	—	—	—	—	—	—	—	—	—	—	—	—	—	—	—	—	—	6	0,33
А3		1		Ф5 Вр I ℓ= 2970	6	6	—	—	—	—	—	—	—	3	—	3	—	—	—	—	—	—	—	—	0,43
А3		1		Ф5 Вр I ℓ= 3270	—	—	6	6	—	—	—	—	—	—	—	—	—	—	—	—	—	—	—	—	0,47
А3		1		Ф5 Вр I ℓ= 3570	—	—	—	—	6	6	—	—	—	—	—	—	—	3	—	3	—	—	—	—	0,51
А3		1		Ф5 Вр I ℓ= 4170	—	—	—	—	—	—	6	6	—	—	—	—	—	—	—	—	—	—	—	—	0,60
А3		4		Ф5 Вр I ℓ= 440	—	—	—	—	—	—	—	—	3	—	3	—	3	—	3	—	—	—	—	—	0,07
А3		5		Ф5 Вр I ℓ= 150	—	—	—	—	—	—	—	—	3	—	3	—	3	—	3	—	—	—	—	—	0,02
А3		6		Ф5 Вр I ℓ= 140	—	—	—	—	—	—	—	—	3	—	3	—	3	—	3	—	—	—	—	—	0,03
А3		1		Ф5 Вр I ℓ= 2110	—	—	—	—	—	—	—	—	3	—	3	—	—	—	—	—	—	—	—	—	0,30
А3		1		Ф5 Вр I ℓ= 2710	—	—	—	—	—	—	—	—	—	—	—	—	3	—	3	—	—	—	—	—	0,38
					С-7	С-8	С-9	С-10	С-11	С-12	С-13	С-14	С-15	С-16	С-15-1	С-16-1	С-17	С-18	С-17-1	С-18-1	С-19	С-19-1	ОС-1	С-20	

Взам.инв.№ | Подпись и дата | Инв.№ подл.

Изм.	Кол. уч.	Лист	№ докум.	Подп.	Дата
1		Зам.	Ук. № 43-4		Иванова

1.137.1КЛ-1 2-1 02

Лист 2

Рис. 1

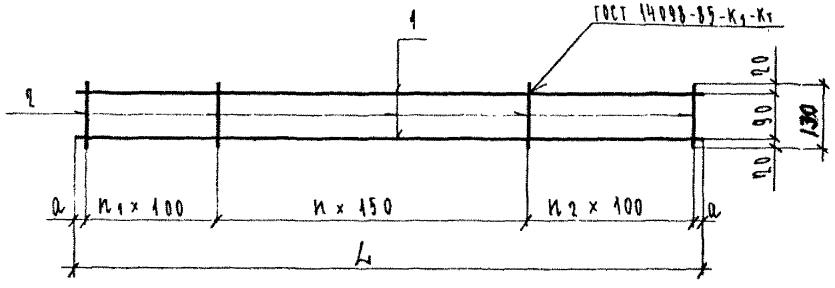

Обозначения	Рис.	Марка	L		a	n	n1	n2	Масса
1.137.1 КЛ-1 2-1 02-	1	КР-1	1770		35	8	2	3	2.46
04	1	КР-2	2370		35	12	2	3	3.28
02	1	КР-3	2670		35	14	2	3	3.7
03	1	КР-4	2970		35	16	2	3	4.10
04	1	КР-5	3270		35	18	2	3	4.52
05	1	КР-6	3570		35	20	2	3	6.86
06	1	КР-7	4170		35	24	2	3	8.0
07	1	КР-8	1030		40	3	2	3	1,46
08	1	КР-9	1420		60	6	2	2	1,98

Изм	№ уч.	Лист	№ докум	Дата	Подп.	Фамилия
1		Зам.	Ук.№ 43-4			Иванова

Нач.отд.	Печерский		XII.88
Гл.конст	Бунич		
Гл.спец.	Иовлева		
Рук.гр.	Иванова		
Провер	Иванова		
Рассчит	Муратова		
Исполн.	Козырева		
Н.контр.	Бунич		

1.137.1 КЛ-1 2-1 02СБ

Каркасы КР-1 ÷ КР-9. Сетки С-1 ÷ С-20. Отдельный стержень ØС1 Сборочный чертеж.

Стадия	Масса	Масштаб
Р	См. табл	б/м
Лист 1	Листов 4	

ЛЕННИИПРОЕКТ ОКУ

Формат А2

КЛ

Согласовано

Инв.№ подл. | Подпись и дата | Взам инв №

Рис. 2

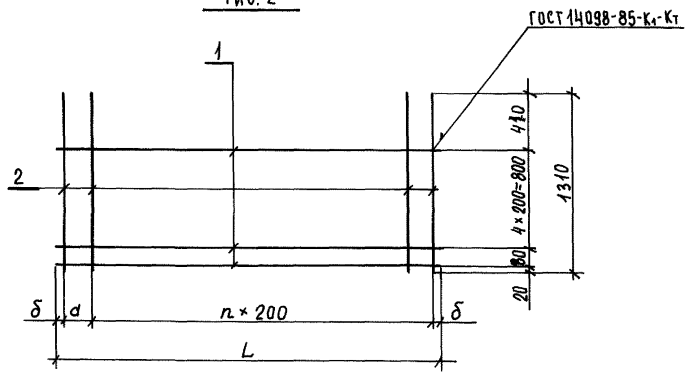

Рис. 3

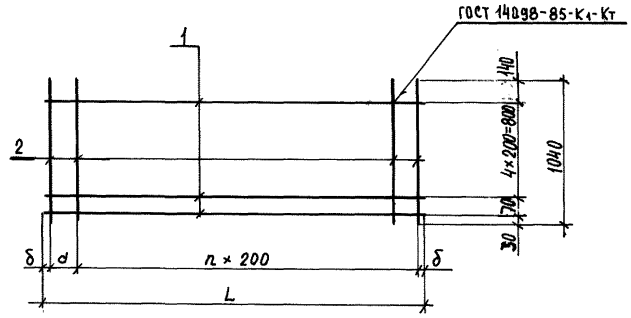

Обозначение	Марка	Рис.	L	d	δ	n		Масса кг
1.137.1КЛ-1 2-1 02 09	С-1	2	1770	130	20	8		6,70
10	С-2	3	1770	130	20	8		3,00
11	С-3	2	2370	130	20	11		8,80
12	С-4	3	2370	130	20	11		3,99
13	С-5	2	2670	200	35	12		9,56
14	С-6	3	2670	200	35	12		4,38
15	С-7	2	2970	130	20	14		10,90
16	С-8	3	2970	130	20	14		4,98
17	С-9	2	3270	200	35	15		11,66
18	С-10	3	3270	200	35	15		5,37
19	С-11	2	3570	130	20	17		12,94
20	С-12	3	3570	130	20	17		5,91
21	С-13	2	4170	130	20	20		15,04
22	С-14	3	4170	130	20	20		6,90

Изм	№ уч.	Лист	№ докум	Дата	Подп.	Фамилия
1		ЭАН.	Ук. №43-4		[signature]	ИВАНОВА

1.137.1КЛ-1 2-1 02СБ

Лист 2

Формат 12

КЛ

Инв. № подл. | Подпись и дата | Взам. инв. №

Т-637

Рис. 4

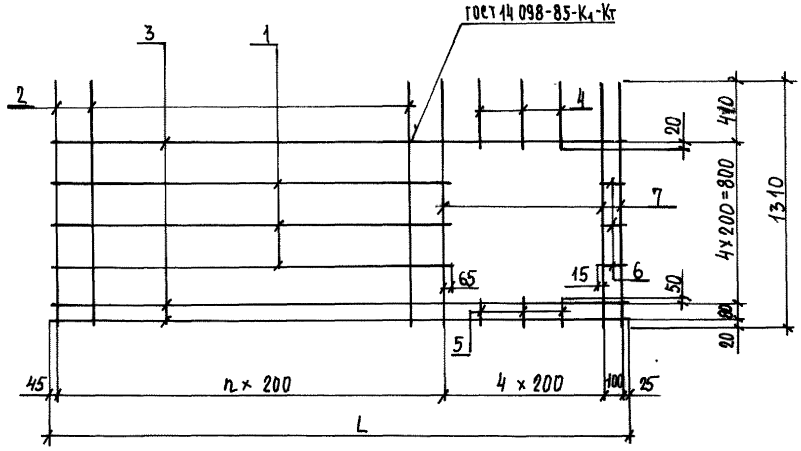

Рис. 5

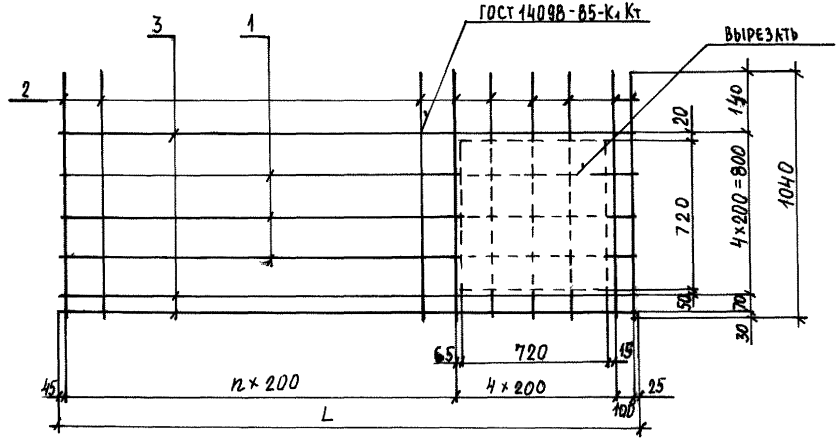

Обозначение	Марка	Рис.	L	n	Масса
1.137.1КЛ-1 2-1 02 23	С-15	4	2970	10	13,45
24	С-16	5	2970	10	7,20
25	С-15-1	4	2970	10	13,45
26	С-16-1	5	2970	10	7,20
27	С-17	4	3570	13	16,00
28	С-18	5	3570	13	8,61
29	С-17-1	4	3570	13	16,00
30	С-18-1	5	3570	13	8,61
31	С-19	6	—	—	13,72
32	С-19-1	6	—	—	13,72
33	ОС-1	7	—	—	0,91
34	С-20	8	—	—	3,63

Сетки С 15-1; С 16-1; С 17-1; С 18-1; С 19-1 зеркальны сеткам С 15; С 16; С 17; С 18; С 19.

Изм	№ уч.	Лист	№ докум	Дата	Подп.	Фамилия
1		ЗАН.	[illegible]		[illegible]	ИВАНОВА

1. 137.1КЛ-1 2-1 02 СБ

Лист 3

Формат 12

КЛ

Инв. № подл. | Подпись и дата | Взам. инв. №

Т-637

Рис. 6

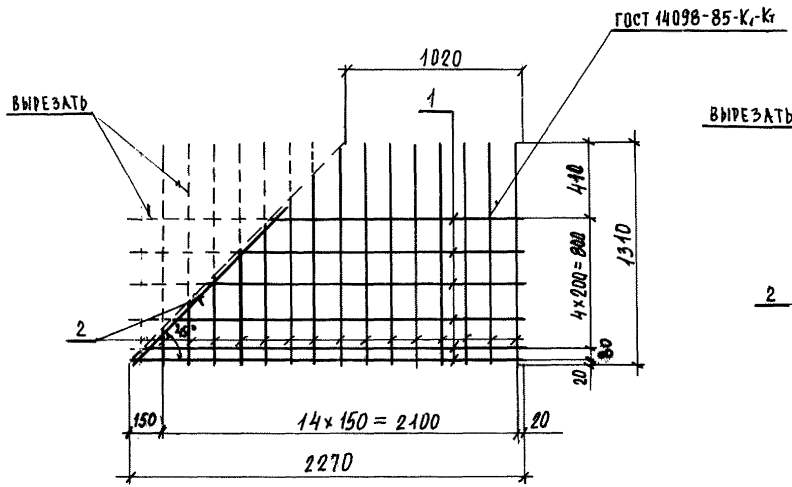

Рис. 8

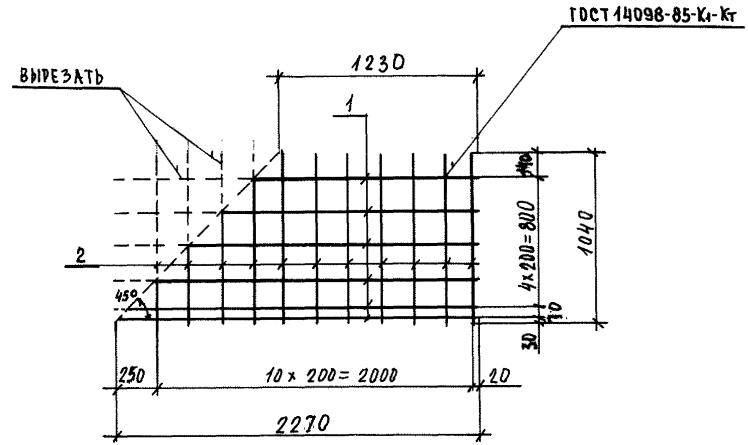

Рис. 7

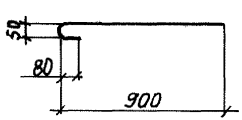

Изм	№ уч.	Лист	№ докум	Дата	Подп.	Фамилия
1		Нов.	Ук № 43-4		[signature]	ИВАНОВА

1. 137. 1 КЛ- 1 2-1 02СБ

Лист 4

Формат 12

КЛ

Взам. инв. №

Подпись и дата

Инв. №

gost.e-ecolog.ru

Т-637