ИСПОЛНИТЕЛЬНЫЙ КОМИТЕТ ЛЕНИНГРАДСКОГО ГОРОДСКОГО СОВЕТА НАРОДНЫХ ДЕПУТАТОВ

ГЛАВНОЕ АРХИТЕКТУРНО-ПЛАНИРОВОЧНОЕ УПРАВЛЕНИЕ

ТИПОВЫЕ КОНСТРУКЦИИ И ДЕТАЛИ ЗДАНИЙ И СООРУЖЕНИЙ ДЛЯ СТРОИТЕЛЬСТВА В ЛЕНИНГРАДЕ

СЕРИЯ 1.137.1КЛ-1

ПЛИТЫ БАЛКОННЫЕ ЖЕЛЕЗОБЕТОННЫЕ ДЛЯ ЖИЛЫХ КИРПИЧНЫХ ЗДАНИЙ

ВЫПУСК 1-2

ПЛИТЫ СПЛОШНЫЕ И С ПРОЕМАМИ

ШИРИНОЙ 1340мм ДЛИНОЙ 1790, 2340, 2390, 2690, 2990, 3290, 3590, 4190мм.

1989

gost.e-ecolog.ru

ИСПОЛНИТЕЛЬНЫЙ КОМИТЕТ ЛЕНИНГРАДСКОГО ГОРОДСКОГО СОВЕТА НАРОДНЫХ ДЕПУТАТОВ

ГЛАВНОЕ АРХИТЕКТУРНО-ПЛАНИРОВОЧНОЕ УПРАВЛЕНИЕ

ТИПОВЫЕ КОНСТРУКЦИИ И ДЕТАЛИ ЗДАНИЙ И СООРУЖЕНИЙ ДЛЯ СТРОИТЕЛЬСТВА В ЛЕНИНГРАДЕ

СЕРИЯ 1.137.1 КЛ-1

ПЛИТЫ БАЛКОННЫЕ ЖЕЛЕЗОБЕТОННЫЕ ДЛЯ ЖИЛЫХ КИРПИЧНЫХ ЗДАНИЙ

ВЫПУСК 1-2

ПАНЕЛИ СПЛОШНЫЕ И С ПРОЕМАМИ

ШИРИНОЙ 1340мм. ДЛИНОЙ 1790, 2340, 2390, 2690, 2990, 3290, 3590, 4190мм.

РАЗРАБОТАНЫ
ИНСТИТУТОМ ЛЕННИИПРОЕКТ

ВВЕДЕНЫ В ДЕЙСТВИЕ
УКАЗАНИЕМ № 43-У ОТ 07.06.89
УКАЗАНИЕМ № 25-У ОТ 25.03.91

1989

ЛЕННИИПРОЕКТ

Гл. констр. ин-та		
Нач. упр. № 3		ЗАХАРКИН
Нач. ОКУ		УСАНОВ
Гл. констр.		БУНИЧ
Гл. инж. пр-та		БУНИЧ
Рук. группы		
Разработал		
Рассчитал		
Исполнил		

согласовано

Гл. инж. пр-та		ПЕЧЕРСКИЙ
Гл. инж. пр-та		ИОВЛЕВА
Рук. группы		ИВАНОВА
Проверил		
Нормоконтролёр		

Гл. техн. ЖБИ № 3 п/о «БАРРИКАДА» — ИСАЕВ

внесены изменения

Дата	Рег. №	Должность	Подпись	Фамилия

Рег. №

УСАТЕНКО
ИОВЛЕВА

Т-479

Номер изм.	Основание изменений	Краткое содержание изменений	Номера листов: корректировка	Номера листов: дополнение	Номера листов: аннулирование	Подписи: ГИП, ГАП	Подписи: Гл.спец
1		В связи с изменением закладной детали и петель	ИК, С, Н СС. листы: 01÷14 ВРС				

Номер изм.	Основание изменений	Краткое содержание изменений	Номера листов: корректировка	Номера листов: дополнение	Номера листов: аннулирование	Подписи: ГИП, ГАП	Подписи: Гл.спец.

Согласовано

ТЕХНОЛОК ЖБИ №2 по БАРРИКАДА — КУРАНИН 14.01.91

Взам. инв. №

Подпись и дата

Инв. № подл.

Изм.	Кол. уч.	Лист	№ докум.	Дата	Подп.	Фамилия
1		ЗАМ.	№ 05 У	03.91		ИВАНОВА

НАЧ. ОТД	БУНИЧ		04.89
ГЛ. КОНСТР	БУНИЧ		
ГЛ. СПЕЦ	ИОВЛЕВА		
РУК. ГР.	ИВАНОВА		
Н. КОНТР	ИОВЛЕВА		

1. 137. 1 КЛ- 1 1-2 ИК

Информационная карта

Стадия	Лист	Листов
Р	-	1

ЛЕННИИПРОЕКТ ОКУ

Т-925

КЛ

Формат А3

Номер выпуска	Наименование выпуска	Документ утвержения	Документ изменения
Выпуск I-I	Плиты сплошные и с проемами	Указание №I50у от 26.I2.88	
Выпуск 2-I	Арматурные изделия	-"-	Указание № 43-у от 07.06.89
Выпуск I-2	Плиты сплошные и с проемами шириной I340мм длиной I790,2340,2390,2690,2990, 3290,3590,4I90мм	Указание № 43-у от 07.06.89	Указание № 25-у от 26.03.91

Номер выпуска	Наименование выпуска	Документ утвержения	Документ изменения

Изм	№ уч	Лист	№ докум	Дата	Подп.	Фамилия
1		ЗАМ	УК № 25У	03.91	[signature]	ИВАНОВА

НАЧ. ОТД.	БУНИЧ	[signature]	04.89
ГЛ. КОНСТР.	БУНИЧ	[signature]	
ГЛ. СПЕЦ.	ИОВЛЕВА	[signature]	
РУК. ГР.	ИВАНОВА	[signature]	
ПРОВЕРИЛ	УСАТЕНКО	[signature]	
Н. КОНТР	ИОВЛЕВА	[signature]	

1. 137. 1 КЛ-1 1-2 СС

Состав серии

Стадия	Лист	Листов
Р	-	1

ЛЕННИИПРОЕКТ ОКУ

Взам. инв. №

Подпись и дата

Инв. № подл.

Т-I046

Формат А3

КЛ

Обозначение		Наименование	№ стр.	Примечание
		Обложка		
		Титульный лист		
1.137.1КЛ-1 1-2	ИК	Информационная карта	2	изм. 1
	СС	Состав серии	3	
	С	Содержание	4	изм. 1
	ПЗ	Пояснительная записка	5÷9	
	ДИ	Данные для испытаний	10	
	Н	Номенклатура	11;12	изм. 1
	01	Плита балконная ПБК 18.13	13	изм. 1
	02	Плита балконная ПБК 24.13	14	изм. 1
	03	Плита балконная ПБК 27.13	15	изм. 1
	04	Плита балконная ПБК 30.13	16	изм. 1
	05	Плита балконная ПБК 33.13	17	изм. 1
	06	Плита балконная ПБК 36.13	18	изм. 1
	07	Плита балконная ПБК 42.13	19	изм. 1
	08	Плита балконная ПБК 30.13П	20	изм. 1
	09	Плита балконная ПБК 30.13Л	21	изм. 1
	10	Плита балконная ПБК 36.13П	22	изм. 1
	11	Плита балконная ПБК 36.13Л	23	изм. 1
	12	Плита балконная ПБК 24.13-1	24	изм. 1
	13	Плита балконная ПБК 24.13-2	25	изм. 1
	14	Детали 1÷5	26÷28	изм. 1
	ВРС	Ведомость расхода стали		
		на элемент, кг	29	изм. 1

Обозначение	Наименование	№ стр.	Примечание

Изм.	Кол.уч.	Лист	№ докум.	Подп.	Дата	Фамилия
1		ЗИМ.	Ук.№ ОБУ		03.91	Иванова

Нач.отд.	Бунич		0485
Гл.констр.	Бунич		
Гл.спец.	Ивлева		
Рук.гр.	Иванова		
Проверил	Усатенко		
Рассчитал	—		
Исполнил	Хаугсет		
Н.контр.	Ивлева		

1.137.1КЛ-1 1-2 С

Содержание

Стадия	Лист	Листов
Р	—	1

ЛЕННИИПРОЕКТ ОКУ

Взам.инв. № | Подпись и дата | Инв.№ подл.

I. ОБЩИЕ ПОЛОЖЕНИЯ

I.I Настоящая серия содержит рабочие чертежи плит балконов для жилых зданий из кирпича с наружными стенами толщиной 640мм.

I.2 Изделия разработаны в соответствии с:

- ГОСТ 25697-83 — Плиты балконов и лоджий железобетонные. Общие технические условия.
- СНиП 2.03.0I-84 — Бетонные и железобетонные конструкции

I.3 Изготовление изделий предусмотрено по технологии принятой на п.о. "Баррикада"

I.4 Изготовление и приемка изделий серийного производства должны производиться только после проведения испытаний в соответствии с ГОСТ 8829-85 и таблицами испытаний настоящего выпуска.

I.5 В таблице нагрузок на стр. 9 указаны нагрузки с учетом собственного веса.

I.6 Закладные детали приняты по серии I.03IКЛ-2 вып.I строповочные петли по серии I.03IКЛ-I вып.6-I.2.

I.7 Монтажные узлы даны в серии 2.039КЛ-I выпуск I. Узлы крепления ограждения балконов даны в серии 2.039КЛ-I выпуск 2.

I.8 Указания по расчету крепления ограждений к закладным деталям МСIО-I даны в пояснительной записке пункт 2.2;2.3 серии 2.039КЛ-I выпуск 2.

2. КОНСТРУКТИВНАЯ ХАРАКТЕРИСТИКА.

2.I Плиты балконов сплошные консольной конструкции толщиной 90-I50мм. Вынос консольной части 900мм.

2.2 В изделиях предусмотрены закладные детали для крепления ограждений и для крепления плит на монтаже.

2.3 Для выемки из формы, транспортировки и монтажа в изделиях предусмотрены строповочные петли.

2.4 Защитный слой бетона до рабочей арматуры - 20мм.

2.5 Армирование изделий выполняется сварными сетками и каркасами с рабочей арматурой из стали класса А-Ш по ГОСТ 578I-82.

3. ПРИНЦИП МАРКИРОВКИ

3.I Маркировка изделий принята в соответствии с ГОСТ 23009-78 и ГОСТ 25697-83 состоит из буквенных и цифровых индексов, обозначающих следующие характеристики:

Буквенные индексы:

ПБК - плита балкона консольная

П - правое расположение отверстий

Л - левое расположение отверстий

Группа цифровых индексов обозначает длину, ширину в дм (округленно).

ПРИМЕР

ПБК 30.I3Л

- ПБК — плита балкона консольная
- 30.I3 — длина 2990, ширина I340
- Л — левое расположение отверстия для пожарной лестницы

4. РАСЧЕТ

4.I Изделия рассчитаны в соответствии с СНиП 2.03.0I-84; СНиП 2.0I.07-85.

4.2 Изделия рассчитаны на действие нагрузок в период эксплуатации, монтажа, транспортировки, выемки из форм.

4.3На период эксплуатации изделия рассчитаны на равномерно распределенную нагрузку, включающую собственный вес, временную нагрузку и погонную нагрузку от ограждения.

Нач.отд.	Бунич		04.85
Гл.констр.	Бунич		
Гл.спец.	Ковалева		
Рук. гр.	Иванова		
Провер.	Бунич		
Разработ.	Ковалева		
Исполнил	Седова		
Н.контр.	Ковалева		

1.137.1 КЛ-1 1-2 ПЗ

Пояснительная записка

Стадия	Лист	Листов
Р	1	5

ЛЕННИИПРОЕКТ ОКУ

Формат А4

КЛ

Согласовано

Инв. N подл. | Подпись и дата | Взам. инв. N

Расчетные схемы даны в таблице на стр. 9
В таблице указана нагрузка с учетом собственного веса.

5. ТЕХНИЧЕСКИЕ ТРЕБОВАНИЯ

5.1 Изделия следует изготавливать в соответствии с ГОСТ 25697-83; ГОСТ 13015.0-83 и настоящих рабочих чертежей.

5.2 Изготовление изделий предусматривается в условиях специализированных заводов в горизонтальных металлических формах, соответствующих ГОСТ 25781-83; ГОСТ 27204-87 и испытанных на деформативность по ГОСТ 26438-85.

5.3 Формовочное оборудование и технология изготовления изделий должны обеспечивать проектное положение арматурных изделий, закладных деталей и монтажных петель.

5.4 Изделия должны изготовляться из тяжелого бетона класса В 22,5 по ГОСТ 26633-85.
Марка бетона по морозостойкости F 200.
Водонепроницаемость W4

5.5 Категория нижней, верхней и боковой поверхности А3; невидимой в условиях эксплуатации А7 в соответствии с ГОСТ 13015.0-83 и изменения к нему.

5.6 Нормируемая отпускная прочность бетона в соответствии с ГОСТ 13015.0-83 должна быть не менее 70% от проектной для теплого периода года и 100% для холодного периода года.

5.7 Отклонение действительных размеров от указанных в рабочих чертежах не должны превышать величин указанных в ГОСТ 25697-83.

5.8 Антикоррозийная защита закладных должна выполняться в соответствии с требованиями СНиП 2.03.11-85 лакокрасочными покрытиями для группы I приложения 15.

6. ПРАВИЛА ПРИЕМКИ, МЕТОДЫ КОНТРОЛЯ И ИСПЫТАНИЙ.

6.1 Приемку изделий следует производить партиями в соответствии с требованиями ГОСТ 13015.1-81 и настоящих рабочих чертежей.

6.2 До массового изготовления плиты должны быть испытаны нагружением в соответствии с ГОСТ 8829-85 и листом ДИ настоящего выпуска. Закладная деталь МС 10-1 должна быть испытана в соответствии со схемой на стр.7.

Прочность, жесткость и трещиностойкость плит в процессе серийного производства контролируется неразрушающими методами по ГОСТ 17624-87

6.3 Приемку изделий по показателям прочности бетона (классу или марке бетона по прочности на сжатие или отпускной прочности), соответствия арматурных и закладных изделий рабочим чертежам, прочности сварных соединений, толщины защитного слоя бетона до арматуры, точности геометрических параметров, качества поверхностей, проводят по результатам приемно-сдаточных испытаний и выборочного одноступенчатого контроля по ГОСТ 13015.1-81.

6.4 Приемку изделий по показателям прочности, жесткости, трещиностойкости и морозостойкости бетона проводят по результатам периодических испытаний.

6.5 Контроль за качеством бетона следует проводить в соответствии с ГОСТ 13015.3-81 и ГОСТ 18105-86. Прочность бетона следует определять по ГОСТ 10180-78 на серии образцов, изготовленных из бетонной смеси рабочего состава и хранившихся в условиях, установленных ГОСТ 18105-86.

6.6 Контроль морозостойкости производить по ГОСТ 10060-87.

6.7 Контроль расположения диаметра арматуры и толщины защитного слоя должен соответствовать требованиям ГОСТ 17625-83 или ГОСТ 22904-78.

6.8 Акты на право постановки продукции на производство оформляются в соответствии с ГОСТ 15.901-85.

7. МАРКИРОВКА, ХРАНЕНИЕ, ТРАНСПОРТИРОВКА.

7.1 Транспортирование и хранение изделий производится в горизонтальном положении на панелевозах в соответствии с ГОСТ 13015.4-84.

7.2 Маркировку изделий выполнять в соответствии с ГОСТ 13015-2-81.

7.3 Изделия должны храниться в горизонтальном положении или в штабелях высотой не более 2,5м, рассортированными по маркам. Каждое изделие должно укладываться на деревянные инвентарные прокладки толщиной не менее 30мм.
Прокладки ставить вблизи петель, расположенных на утолщенной стороне.

Взам. инв. №
Подпись и дата
Инв. № подл.

Изм.	№ уч.	Лист	№ докум.	Дата	Подп.	Фамилия

1.137.1 КЛ-1 1-2 ПЗ

Лист 2

Формат А2

КЛ

Т-637

Подкладки под изделия следует укладывать по плотному тщательно выровненному основанию. Прокладки между изделиями по высоте штабеля располагаются строго по вертикали одна над другой.

При наличии в изделиях выступающих деталей или частей, толщина прокладок должна превышать размер выступающих деталей или частей не менее чем на 20мм.

При укладке изделий должна быть обеспечена возможность захвата и подъема каждого изделия для погрузки или монтажа.

7.4 Выемка из форм, погрузка и разгрузка должна производиться с захватом за строповочные петли.

7.5 Погрузка, перегрузка и разгрузка изделий должны производиться в условиях, предохраняющих их от повреждений.

СХЕМА ИСПЫТАНИЯ ЗАКЛАДНОЙ ДЕТАЛИ

МС10-1

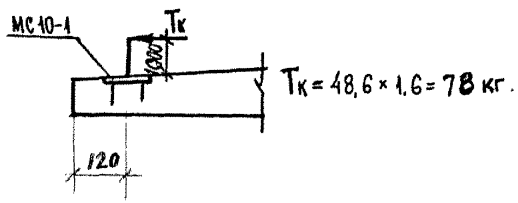

СХЕМЫ К ПУНКТАМ 6,2÷6,6

БАЛКОНЫ

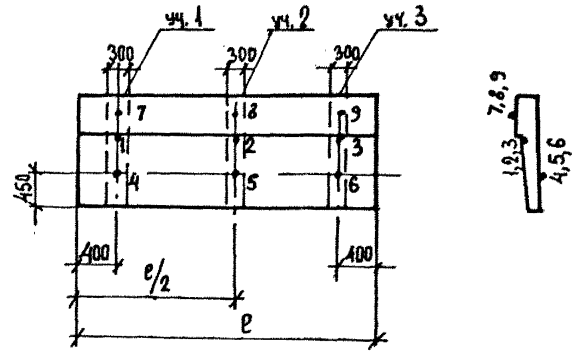

Точки 1 ÷ 9 – места замера диаметра арматуры и толщины защитного слоя.

Участки I-3 – зоны замера прочности бетона неразрушающими методами

Изм	№ уч.	Лист	№ докум	Дата	Подп.	Фамилия

1.137.1 КЛ-1 1-2 ПЗ

Лист 3

Формат 12

Инв. № подл. | Подпись и дата | Взам. инв. №

Т-537

КЛ

ПЕРЕЧЕНЬ

нормативно – технической документации, обязательной для руководства при изготовлении и применении изделий.

ГОСТ 25697-83	Плиты балконов и лоджий железобетонные. Общие технические условия.
	кие условия.
ГОСТ 13015-75[XX]	Изделия железобетонные сборные.
ГОСТ 13015.0-83[X]	Конструкции и изделия железобетонные и бетонные сборные. Общие технические требования.
ГОСТ 13015.1-81[X]	Конструкции и изделия железобетонные и бетонные сборные. Правила приёмки.
ГОСТ 13015.2-81	Конструкции и изделия железобетонные и бетонные сборные. Правила маркировки.
ГОСТ 13015.3-81	Конструкции и изделия железобетонные и бетонные сборные. Документы о качестве.
ГОСТ 13015,4-84	Конструкции и изделия железобетонные и бетонные сборные. Правила транспортирования и хранения.
ГОСТ 21779-81	Система обеспечения точности геометрических параметров в строительстве. Технологические допуски.
ГОСТ 26438-86	Формы стальные для изготовления железобетонных конструкций. Методы испытаний на деформативность.
ГОСТ 15.901-85	Система разработки и постановки продукции на производство. Конструкции строительные.
ГОСТ 4.250-74	Строительство. Бетонные и железобетонные изделия и конструкции. Номенклатура показателей.
ГОСТ 25192-82	Бетоны. Классификация и общие технические требования.
ГОСТ 10060-87	Бетоны. Методы определения морозостойкости.
ГОСТ 26633-85	Бетон тяжелый. Технические условия.
ГОСТ 10180-78	Бетон тяжелый. Методы определения прочности.
ГОСТ 18105-86	Бетоны. Правила контроля прочности.
ГОСТ 8829- 85	Конструкции и изделия железобетонные и бетонные сборные. Методы испытаний жесткости и трещиностойкости.
ГОСТ 6727-80	Проволока стальная низкоуглеродистая холоднотянутая для армирования железобетонных конструкций.
ГОСТ 5781-82[X]	Сталь горячекатанная для армирования железобетонных конструкций.
ГОСТ 10922-75	Арматурные изделия и закладные детали сварные для железобетонных изделий и конструкций.
ГОСТ 14098-85	Соединения сварные арматуры железобетонных изделий и конструкций.
ГОСТ 103-76	Полоса стальная горячекатанная. Сортамент.
ГОСТ 23279-85	Сетки арматурные сварные для железобетонных конструкций и изделий.
ГОСТ 10884-81	Сталь стержневая арматурная термомеханическая и термически упрочнённая периодического профиля. Технические условия.
СНиП III-4-80	Техника безопасности в строительстве.
СНиП 3.09.01-85	Производство сборных железобетонных конструкций и изделий.
СНиП 2.03.01-84	Бетонные и железобетонные конструкции.
СНиП 2.01.07-85	Нагрузки и воздействия.
СНиП 2.03.11-85	Защита строительных конструкций от коррозии.
СН 393-78	Указания по сварке соединений арматуры и закладных деталей железобетонных конструкций.
ГОСТ 22904-78	Магнитный метод определения толщины защитного слоя бетона и расположения арматуры.
ГОСТ 17625-83	Радиационный метод определения толщины защитного слоя бетона, размеров и расположения арматуры.
ГОСТ 22690.0-77 – ГОСТ 22690.4-77	Бетон тяжелый. Общие требования к методам определения прочности без разрушения приборами механического воздействия.
ГОСТ 25781-83[X]	Формы стальные для изготовления железобетонных изделий. Технические условия.
ГОСТ 27204-87	Формы стальные для изготовления железобетонных изделий. Борта. Конструкции и размеры.

Взам.инв. № | Подпись и дата | Инв.№ подл.

Марка изделия	Схема опирания и загружения изделия	a см	Расчетный пролет см	Обозначение нагрузок, размерность	Нагрузка: полная расчетная	Нагрузка: нормативная длительно действующая от постоянных и длительных нагрузок	Расчетный прогиб от постоянной и длительной нагрузки см	Полная эквивалентная равномерно-распределенная нормативная нагрузка (с учетом собственного веса)
ПБК 18.13 ПБК 24.13 ПБК 27.13	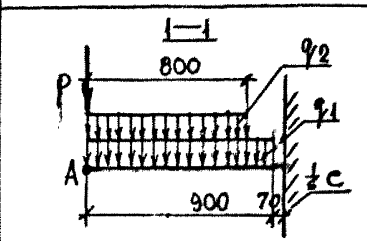	40	97	q_1 кгс/м²	275	250	0.5	
ПБК 30.13 ПБК 30.13П ПБК 30.13Л ПБК 33.13 ПБК 36.13 ПБК 36.13П ПБК 36.13Л	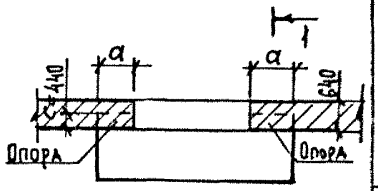	50		q_2 кгс/м	480	140	0.7	
				P кгс/м	240	218		
ПБК 42.13	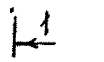	60					1.0	
ПБК 24.13 – 1 ПБК 24.13 – 2	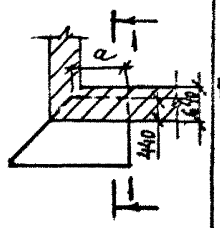	105					0.5	

Расчетный прогиб дан в точке А

Взам.инв. № | Подпись и дата | Инв.№ подл.

Марка изделия	Схема опирания и загружения изделия	a см	Расчетный пролет $\ell_р$ см	Обозначение нагрузок. Размерность	Проверка прочности по ГОСТ 8829-85: Характеристика разрушения конструкции — Текучесть стали продольной растянутой и поперечной арматуры в нормальном и наклонном сечении до раздробления бетона сжатой зоны. C= 1.25		Разрыв продольной растянутой арматуры. Раздробление бетона сжатой зоны в нормальном и наклонном сечении до наступления текучести стали. C=1,6		Проверка жесткости и ширина раскрытия трещин по ГОСТ 8829-85		
					Контрольная нагрузка с учетом собственного веса конструкции	Контрольная нагрузка без учета собственного веса конструкции	Контрольная нагрузка с учетом собственного веса конструкции	Контрольная нагрузка без учета собственного веса конструкции	Контрольная нагрузка без учета собственного веса конструкции	Контрольный прогиб от контрольной нагрузки $f_к$, мм	Контрольная ширина раскрытия трещин, мм
ПБК 18.13 ПБК 24.13 ПБК 27.13	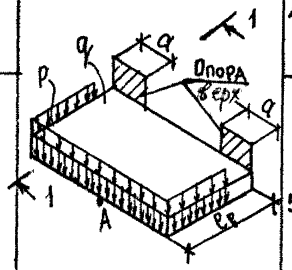 Нижняя опора сплошная	40	97	q кгс/м²	944	694	1208	958	140	2.2	0.2
ПБК 30.13 ПБК 30.13П ПБК 30.13А ПБК 33.13 ПБК 36.13 ПБК 36.13П ПБК 36.13А		50		P кгс/п м	300	300	384	384	218	3.0	
ПБК 42.13		60								4.0	
ПБК 24.13-1 ПБК 24.13-2	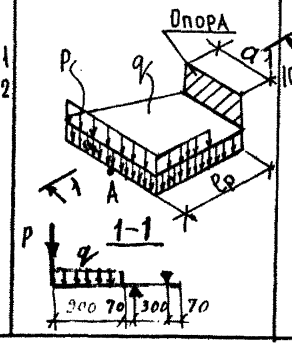	105								2.2	

Примечания:

1. При испытании изделий их следует опирать на двухшарнирные опоры, одна из которых допускает свободное перемещение вдоль оси изделия.

2. Место замера контрольного прогиба ($f_к$) по проверке жесткости - точка А (см. схему опирания и загружения).

Нач. отд.	Бунич		04.89
Гл. констр.	Бунич		
Гл. с пец.	Иовлева		
Рук. гр.	Иванова		
Провер.	Иовлева		
Рассчи т.	Муратова		
Исполнил	Муратова		
Н. контр.	Иовлева		

1.137.1 КЛ-1 1-2 ДИ

Данные для испытаний

Стадия	Лист	Листов
Р	1	

ЛЕННИИПРОЕКТ ОКУ

Согласовано

Инв. № подл. | Подпись и дата | Взам. инв. №

№ п/п	Эскиз изделия	Марка изделия по ГОСТ (каталогу)	Марка изделия сокращенная	Габариты, мм l	B	h/h1	Масса, т	Площадь изделия, м² брутто	Бетон Вид	Класс	Объем, м³	Расход элемента, т	Расход стали (натуральной), кг Арматурная сталь AI	AII	AIII	AIV	AtV	BpI		Итого	Закладные детали	Всего	на 1 м³ изделия	Расход приведенной стали, кг
	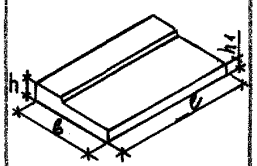	ПБК 18.13		1790			0,73				0,29		5,60		9,56			5,06		20,22	5,53	25,75		
		ПБК 24.13		2390			0,95				0,38		6,81		12,60			6,75		26,16	7,11	33,37		
		ПБК 27.13		2690			1,08				0,43		7,78		13,88			7,46		29,04	7,11	36,15		
		ПБК 30.13		2990	1340	150/90	1,20				0,48		8,76		15,64			8,44		32,84	7,11	39,95		
		ПБК 33.13		3290			1,33				0,53		9,06		16,92			9,15		35,13	7,90	43,03		
		ПБК 36.13		3590			1,43				0,57		9,21		22,56			10,01		41,78	8,69	50,47		
		ПБК 42.13		4190			1,68				0,67		10,42		26,24			11,70		48,36	8,69	57,05		
	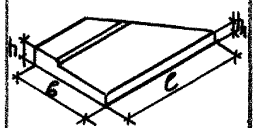	ПБК 24.13-1		2340	1340	150/90	0,65		Тяжелый	В22,5	0,26		6,60		16,76			4,03		27,39	3,95	31,34		
		ПБК 24.13-2		2340	1340	150/90	0,65				0,26		6,60		16,76			4,03		27,39	3,95	31,34		

1		Зам. №№ 064	03.91		Иванова	
Изм.	№ уч.	Лист	№ докум.	Дата	Подп	Фамилия

Нач. отд.	Бунич	04.89
Гл. констр.	Бунич	
Гл. спец.	Ивлева	
Рук. гр.	Иванова	
Проверил	Усатенко	
Рассчитал	Муратова	
Исполнил	Хаутиет	
Н. контр.	Ивлева	

1.137.1 КЛ-1 1-2 Н

НОМЕНКЛАТУРА

Стадия	Лист	Листов
Р	1	2

ЛЕННИИПРОЕКТ ОКУ

Взам. инв. №

Подпись и дата

Инв. № подл.

№ п/п	Эскиз изделия	Марка изделия по ГОСТ (каталогу)	Марка изделия сокращенная	Габариты, мм l	Габариты, мм в	Габариты, мм h/h1	Масса, т	Площадь изделия, м² брутто	Бетон Вид	Бетон Класс	Бетон Объем, м³	Расход цемента, т	Расход стали (натуральной), кг Арматурная сталь AI	AII	AIII	AIV	AtV	BpI		Итого	Закладные детали	Всего	на 1 м³ изделия	Расход приведенной стали, кг
	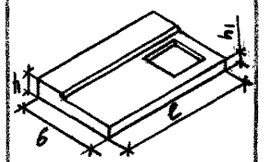	ПБК 30.13 П		2990	1340	150/90	1,08		ТЯЖЕЛЫЙ	В22,5	0,43		8,76		23,02			5,83		37,61	18,25	55,86		
		ПБК 36.13 П		3590	1340	150/90	1,30				0,52		9,21		31,38			6,95		47,54	19,83	67,37		
	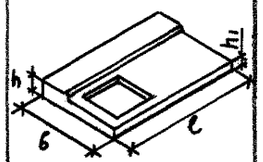	ПБК 30.13 А		2990	1340	150/90	1,08				0,43		8,76		23,02			5,83		37,61	18,25	55,86		
		ПБК 36.13 А		3590	1340	150/90	1,30				0,52		9,21		31,38			6,95		47,54	19,83	67,37		

Изм.	Кол. уч.	Лист	№ докум.	Дата	Подп.	Фамилия
4		ЗАМ.	Ук.№ 054	08.94		Иванова

1.137.1 КЛ-1 1-2 Н

Лист 2

Инв.№ подл. | Подпись и дата | Взам.инв.№

Т-1078

КЛ

Формат А3

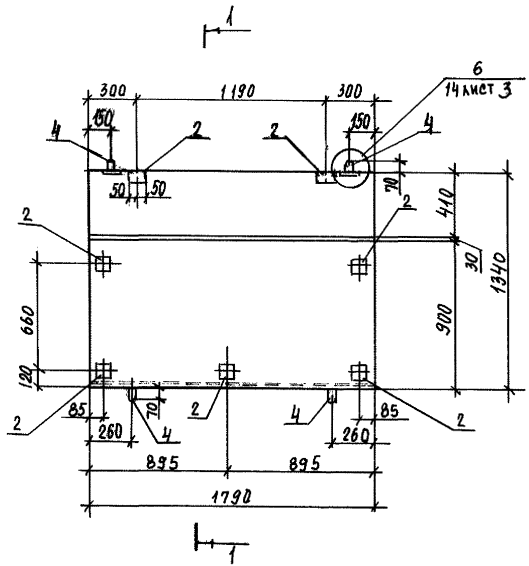

1 — 1

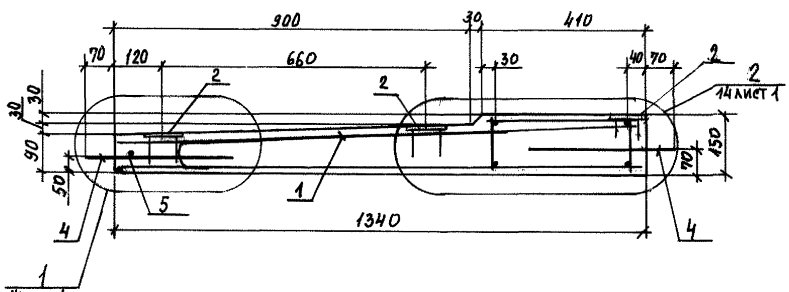

Формат	Зона	Поз.	Обозначение	Наименование	Кол.	Примечание
				ДОКУМЕНТАЦИЯ		
А3			1.137.1КЛ-1 1-2 ПЗ	Пояснительная записка		
А3			ВРС	Ведомость расхода стали		
				на элемент, кг		
				СБОРОЧНЫЕ ЕДИНИЦЫ		МАССА ПОЗ. КГ
А3		1	1.137.1КЛ-1 2-1 01	Пространственный каркас ПК-1	1	
А4		2	1.031КЛ-2 1	Закладные детали МС10-1	7	0,79
				ДЕТАЛИ		
А4		4	1.031КЛ-1 6-1.2	Петля УП1-10	4	0,57
Б4		5		ГОСТ 5781-82 Ф10 А1 ℓ=250	2	0,15
				МАТЕРИАЛЫ		
				Бетон тяжелый класса В22,5		
				ГОСТ 26633-85	0,29	м3

1		ЗАМ	Ук.№25у	03.91		Иванова
Изм.	№ уч.	Лист	№ докум.	Дата	Подп.	Фамилия

Нач. отд.	Бунич		04.89
Гл. констр.	Бунич		
Гл. спец.	Иовлева		
Рук. гр.	Иванова		
Проверил	Усатенко		
Рассчитал	Муратова		
Исполнил	Хаугсет		
Н. контр.	Иовлева		

1.137.1КЛ-1 1-2 01

Плита балконная ПБК 18.13

Стадия	Масса	Масштаб
Р	725	1:25 1:10

Лист – Листов 1

ЛЕННИИПРОЕКТ ОКУ

Формат А3

КЛ

Согласовано

Взам. инв. №

Подпись и дата

Инв. № подл.

Т-710

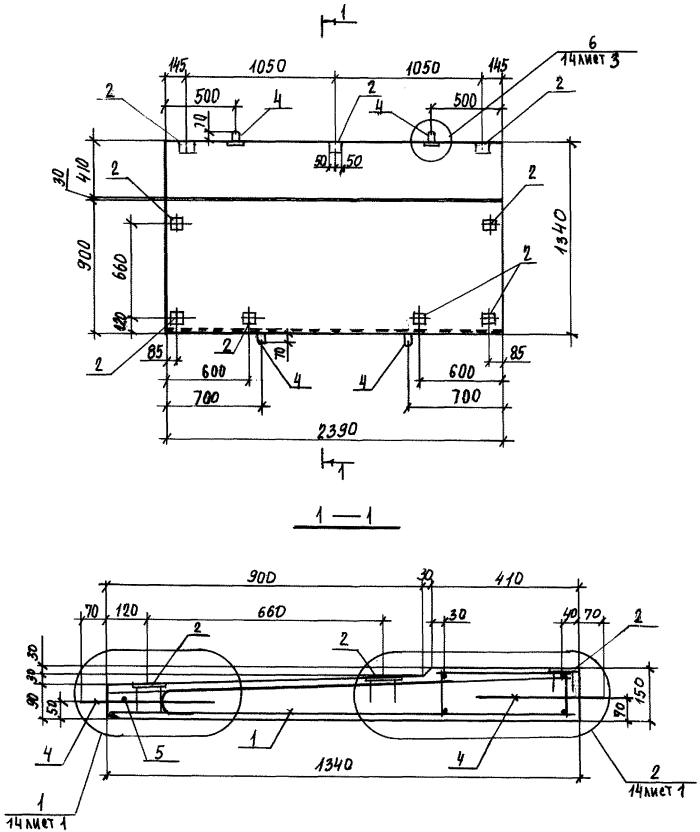

Формат	Зона	Поз.	Обозначение	Наименование	Кол.	Примечание
				ДОКУМЕНТАЦИЯ		
А3			1.137.1КЛ-1 1-2 ПЗ	ПОЯСНИТЕЛЬНАЯ ЗАПИСКА		
А3			ВРС	ВЕДОМОСТЬ РАСХОДА СТАЛИ		
				НА ЭЛЕМЕНТ, КГ		
				СБОРОЧНЫЕ ЕДИНИЦЫ		МАССА ПОЗ. КГ
А3		1	1.137.1КЛ-1 2-1 02	ПРОСТРАНСТВЕННЫЙ КАРКАС ПК-2	1	
А4		2	1.031КЛ-2 1	ЗАКЛАДНЫЕ ДЕТАЛИ МС10-1	9	0,79
				ДЕТАЛИ		
А4		4	1.031КЛ-1 6-1.2	ПЕТЛЯ УП1-10	4	0,57
Б4		5		ф10АI ГОСТ 5781-82 e=250	2	0,15
				МАТЕРИАЛЫ		
				БЕТОН ТЯЖЕЛЫЙ КЛАССА		
				В22,5 ГОСТ 26633-85	0,38	м3

Нач. отд.	Бунич		04.89
Гл. констр.	Бунич		
Гл. спец.	Иовлева		
Рук. гр.	Иванова		
Проверил	Усатенко		
Рассчитал	Муратова		
Исполнил	Хаугсет		
Н. контр.	Иовлева		

1.137.1КЛ-1 1-2 02

ПЛИТА БАЛКОННАЯ ПБК 24.13

Стадия	Масса	Масштаб
Р	950	1:25 1:10

Лист – Листов 1

ЛЕННИИПРОЕКТ ОКУ

Формат А3

Изм.	№ уч.	Лист	№ докум.	Дата	Подп.	Фамилия
1		ЗАМ	УК.№25у	03.91		ИВАНОВА

Согласовано

Взам. инв. №

Подпись и дата

Инв. № подл.

КЛ

Т-710

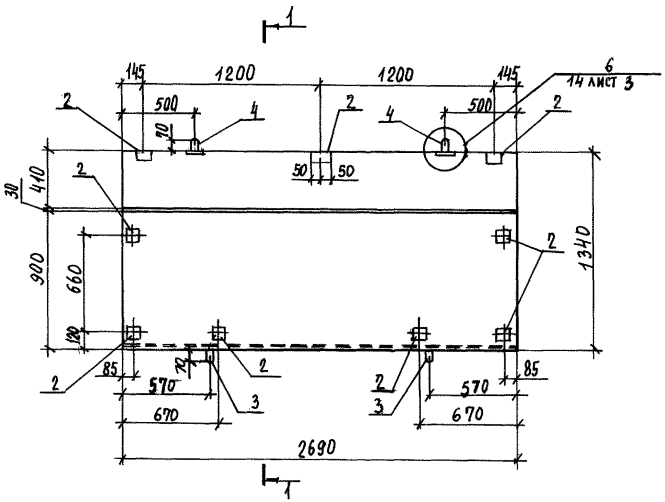

Формат	Зона	Поз.	Обозначение	Наименование	Кол.	Примечание
				Документация		
А3			1.137.1КЛ-1 1-2 ПЗ	Пояснительная записка		
А3			ВРС	Ведомость расхода стали на элемент, кг		
				Сборочные единицы		масса поз. кг
А3		1	1.137.1КЛ-1 2-1 ОЗ	Пространственный каркас ПК-3	1	
А9		2	1.031КЛ-2 1	Закладные детали МС10-1	9	0,79
				Детали		
А4		4	1.031КЛ-1 6-1.2	Петля УП1-10	2	0,57
Б4		5		ГОСТ 5781-82 ф10АI ℓ=250	2	0,15
А4		3	1.031КЛ-1 6-1.2	Петля УП1-12	2	0,94
				Материалы		
				Бетон тяжелый класса		
				В22,5. ГОСТ 26633-85	0,43	м³

Нач. отд.	Бунич		04.89	1.137.1КЛ-1 1-2 ОЗ	
Гл. конст.	Бунич			Плита балконная ПБК 27.13	Стадия: Р; Масса: 1075; Масштаб: 1:25, 1:10
Гл. спец.	Иовлева				Лист –; Листов 1
Рук. гр.	Иванова				ЛЕННИИПРОЕКТ ОКУ
Проверил	Усатенко				
Рассчитал	Муратова				
Исполнил	Хаисет				
Н.контр.	Иовлева				Формат А3

Изм.	№ уч.	Лист	№ докум.	Дата	Подп.	Фамилия
1		ЗАИ	УКЛ/05У	03.91		Иванова

Согласовано

Инв.№ подл. | Подпись и дата | Взам.инв.№

Т-710

КЛ

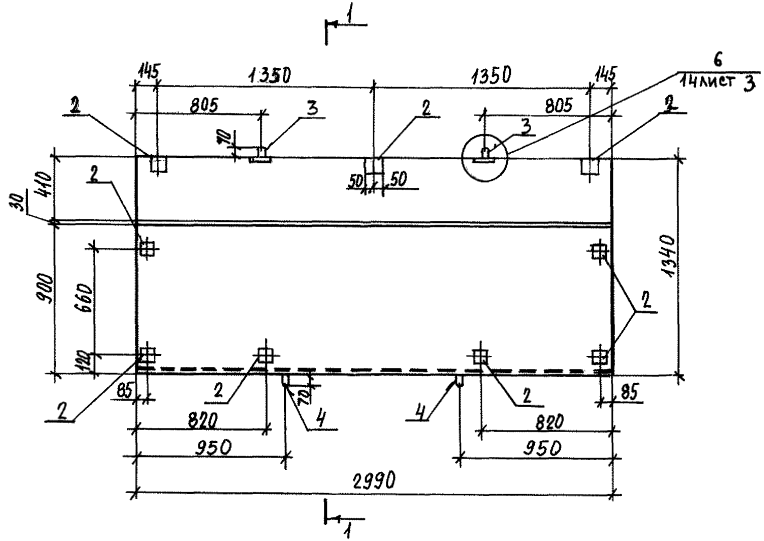

1 — 1

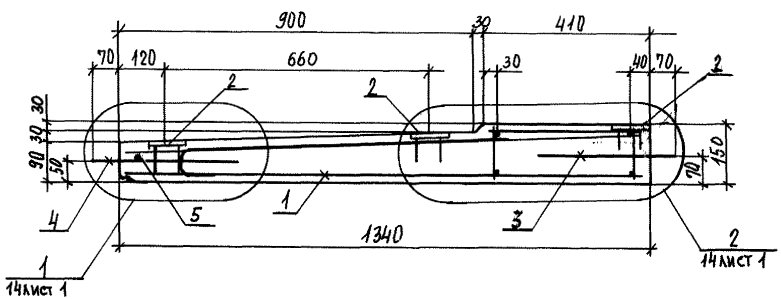

Формат	Зона	Поз.	Обозначение	Наименование	Кол.	Примечание
				Документация		
А3			1.137.1КЛ-1 1-2 ПЗ	Пояснительная записка		
А3			ВРЕ	Ведомость расхода стали на элемент, кг		
				Сборочные единицы		масса поз. кг
А3		1	1.137.1КЛ-1 2-1 О4	Пространственный каркас ПК-4	1	
А4		2	1.031КЛ-2 1	Закладные детали МС10-1	9	0,79
				Детали		
А4		4	1.031КЛ-1 6-1.2	Петля УП1-12	2	0,94
Б4		5		ГОСТ 5781-82 Ф10АI ℓ=250	2	0,15
А4		3	1.031 КЛ-1 6-1.2	Петля УП1-10	2	0,57
				Материалы		
				Бетон тяжелый класса В22,5 ГОСТ 26633-85	0,48	м3

Нач. отд.	Бунич		04.89
Гл. констр.	Бунич		
Гл. спец.	Павлова		
Рук. гр.	Иванова		
Проверил	Скатенко		
Рассчитал	Муратова		
Исполнил	Хаутсет		
Н. контр.	Павлова		

1. 137.1 КЛ-1 1-2 О4

Плита балконная ПБК 30.13

Стадия	Масса	Масштаб
Р	1200	1:25 1:10
Лист —	Листов 1	

ЛЕННИИПРОЕКТ ОКУ

Формат А3

Изм.	№ уч.	Лист	№ докум.	Дата	Подп.	Фамилия
1			ЗАМ. Ук. №254	03.91		Иванова

Согласовано

Инв. № подл. | Подпись и дата | Взам. инв. №

2-710

КЛ

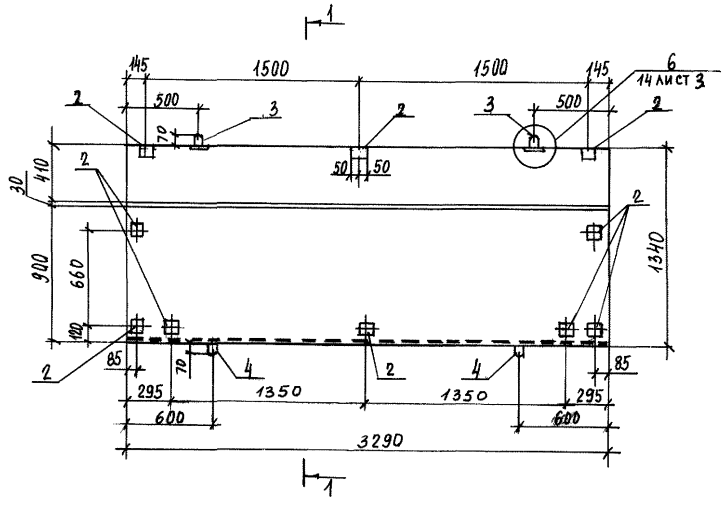

1 — 1

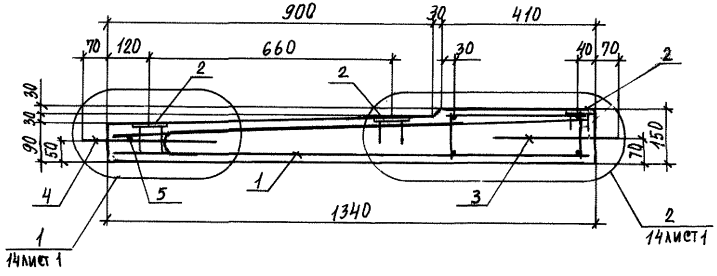

Формат	Зона	Поз.	Обозначение	Наименование	Кол.	Примечание
				Документация		
А3			1.137.1КЛ-1 1-2 ПЗ	Пояснительная записка		
А3			ВРС	Ведомость расхода стали		
				на элемент, кг		
				Сборочные единицы		масса поз. кг
А3		1	1.137.1КЛ-1 2-1 05	Пространственный каркас ПК-5	1	
А4		2	1.031КЛ-2 1	Закладные детали МС10-1	10	0,79
				Детали		
А4		4	1.031КЛ-1 6-1.2	Петля УП1-12	2	0,94
Б4		5		ГОСТ 5781-82 ф10 АI $\ell = 250$	2	0,15
А4		3	1.031КЛ-1 6-1.2	Петля УП1-10	2	0,57
				Материалы		
				Бетон тяжелый класса В22,5		
				ГОСТ 26633-85	0,53	м³

Нач. отд.	Бунич		04.89
Гл. констр.	Бунич		
Гл. спец.	Иовлева		
Рук. гр.	Иванова		
Проверил	Усатенко		
Рассчитал	Муратова		
Исполнил	Хаугеет		
Н. контр.	Иовлева		

1. 137.1 КЛ-1 1-2 05

Плита балконная ПБК 33.13

Стадия	Масса	Масштаб
Р	1325	1:25 1:10

Лист – Листов 1

ЛЕННИИПРОЕКТ ОКУ

Формат А3

КЛ

Изм	№ уч.	Лист	№ докум.	Дата	Подп.	Фамилия
1		ЗАМ.	УКЛ № 25у	03.91		Иванова

Согласовано

Взам. инв. №

Подпись и дата

Инв. № подл.

Т-710

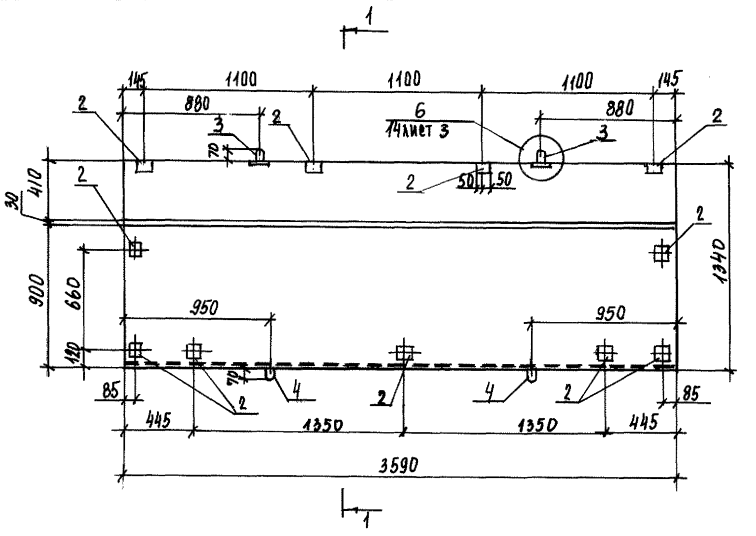

Формат	Зона	Поз.	Обозначение	Наименование	Кол.	Примечание
				Документация		
А3			1.137.1КЛ-1 1-2 ПЗ	Пояснительная записка		
А3			ВРС	Ведомость расхода стали		
				На элемент, кг:		
				Сборочные единицы		
А3		1	1.137.1КЛ-1 2-1 ОВ	Пространственный каркас ПК-6	1	масса поз. кг
А4		2	1.031КЛ-2 1	Закладные детали МС10-1	11	0,79
				Детали		
А4		4	1.031КЛ-1 6-1.2	Петля УП1-12	2	0,94
Б4		5		ГОСТ 5781-82 ф10 АI ℓ=250	2	0,15
А4		3	1.031КЛ-1 6-1.2	Петля УП1-10	2	0,57
				Материалы		
				Бетон тяжелый класса		
				В22,5 ГОСТ 26633-85	0,57	м³

Нач. отд.	Бунич		04.89	1.137.1КЛ-1 1-2 ОВ	
Гл. констр.	Бунич			Плита балконная ПБК 36.13	Стадия: Р; Масса: 1425; Масштаб: 1:25, 1:10
Гл. спец.	Ковалева				Лист –; Листов 1
Рук. гр.	Иванова				ЛЕННИИПРОЕКТ ОКУ
Проверил	Усатенко				Формат А3
Рассчитал	Муратова				
Исполнил	Хаустов				
Н. контр.	Ковалева				

Изм.	№ уч.	Лист	№ докум.	Дата	Подп.	Фамилия
1		ЗАМ. УКЛ № 054		03.91		Иванова

Согласовано

Инв. № подл. | Подпись и дата | Взам. инв. №

1-710

КЛ

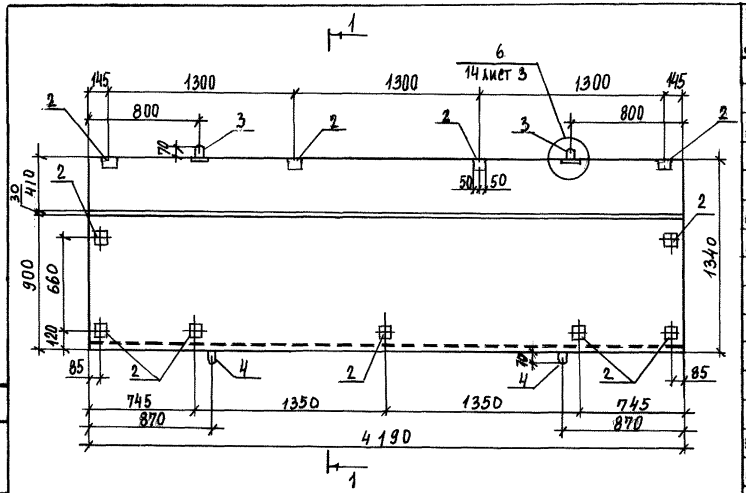

1 — 1

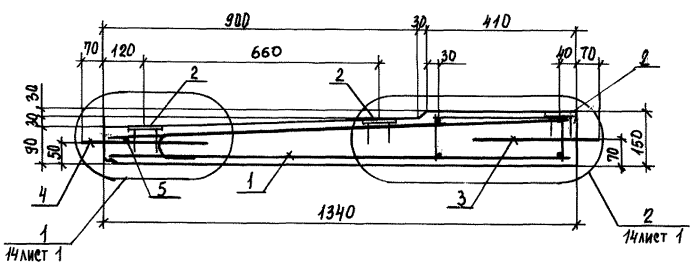

Формат	Зона	Поз.	Обозначение	Наименование	Кол.	Примечание
				Документация		
А3			1.137.1КЛ-1 1-2 ПЗ	Пояснительная записка		
А3			ВРС	Ведомость расхода стали		
				на элемент, кг.		
				Сборочные единицы		масса поз. кг
А3		1	1.137.1КЛ-1 2-1 07	Пространственный каркас ПК-7	1	
А4		2	1.031КЛ-2 1	Закладные детали МС10-1	11	0,79
				Детали		
А4		4	1.031КЛ-1 6-1.2	Петля УП1-10	2	0,94
Б4		5		ГОСТ 5781-82 Ф10АI ℓ=250	2	0,15
А4		3	1.031КЛ-1 6-1.2	Петля УП1-10	2	0,57
				Материалы		
				Бетон тяжелый класса		
				В22,5 ГОСТ 26633-85	0,67	м³

1		ЗАИ.	Укл№25х	03.91		Иванова
Изм	№ уч.	Лист	№ докум.	Дата	Подп.	Фамилия

Нач. отд.	Бунич		09.89
Гл. констр.	Бунич		
Гл. спец.	Иовлева		
Рук. гр.	Иванова		
Проверил	Усатенко		
Рассчитал	Муратова		
Исполнил	Хаугсет		
Н. контр.	Иовлева		

1.137.1КЛ-1 1-2 07

Плиты балконные ПБК 42.13

Стадия	Масса	Масштаб
Р	1675	1:25 1:10

Лист – Листов 1

ЛЕННИИПРОЕКТ ОКУ

Формат А3

КЛ

Согласовано

Взам. инв. №

Подпись и дата

Инв. № подл.

Т-710

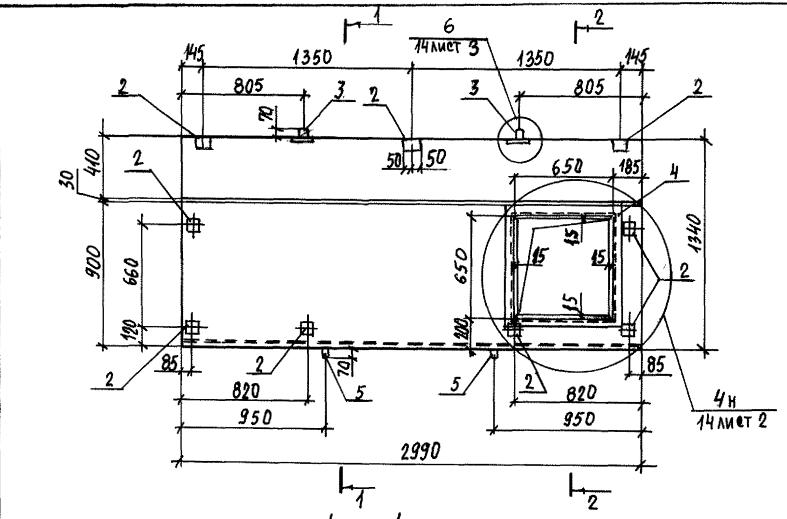

1 — 1

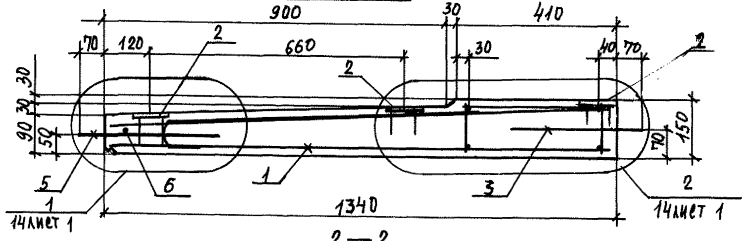

2 — 2

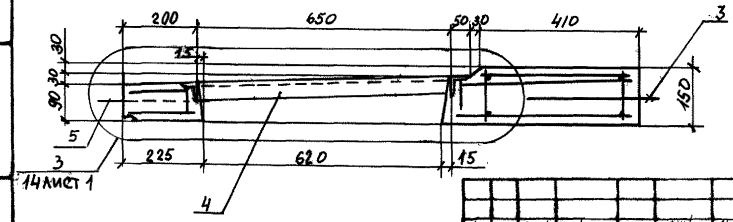

Изм.	№ уч.	Лист	№ докум.	Дата	Подп.	Фамилия
1		ЗАМ.	Укл№25У	03.91		ИВАНОВА

Формат	Зона	Поз.	Обозначение	Наименование	Кол.	Примечание
				ДОКУМЕНТАЦИЯ		
А3			1.137.1КЛ-1 1-2 ПЗ	Пояснительная записка		
А3			ВРС	Ведомость расхода стали		
				на элемент, кг.		
				Сборочные единицы		Масса поз. кг
А3		1	1.137.1КЛ-1 2-1 08	Пространственный каркас ПК-8	1	
А4		2	1.031КЛ-2 1	Закладные детали МС10-1	9	0,79
А4		4	1.031КЛ-2 1	МС10-14	1	11,14
				ДЕТАЛИ		
А4		5	1.031КЛ-1 6-1.2	Петля УП1-12	2	0,94
Б4		6		ГОСТ 5781-82 ф10АI ℓ=250	2	0,15
А4		3	1.031КЛ-1 6-1.2	Петля УП1-10	2	0,57
				МАТЕРИАЛЫ		
				Бетон тяжелый класса В22,5		
				ГОСТ 26633-85	0,43	м³

Нач. отд.	Бунич		04.89
Гл. констр.	Бунич		
Гл. спец.	Иовлева		
Рук. гр.	Иванова		
Проверил	Усатенко		
Рассчитал	Муратова		
Исполнил	Хаугсет		
Н. контр.	Иовлева		

1.137.1КЛ-1 1-2 08

ПЛИТА БАЛКОННАЯ ПБК 30.13 П

Стадия	Масса	Масштаб
Р	1075	1:25 1:10

Лист – Листов 1

ЛЕННИИПРОЕКТ ОКУ

Формат А3

КЛ

Согласовано

Взам. инв. №

Подпись и дата

Инв. № подл.

Т-710

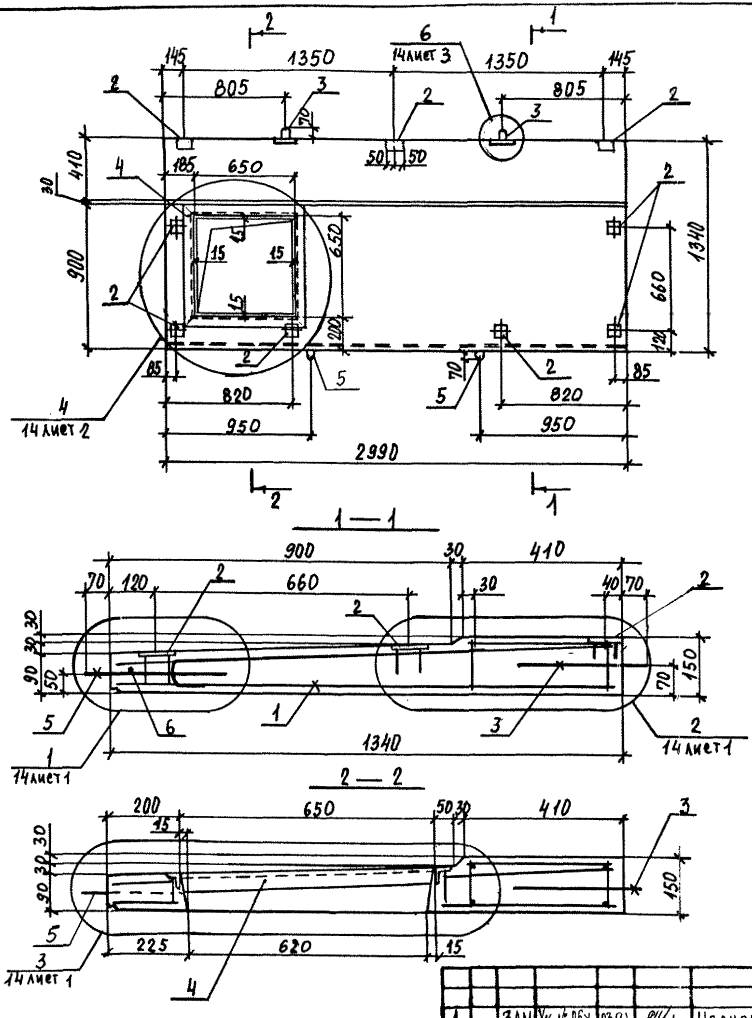

Формат	Зона	Поз.	Обозначение	Наименование	Кол.	Примечание
				Документация		
А3			1.137.1КЛ-1 1-2 ПЗ	Пояснительная записка		
А3			ВРС	Ведомость расхода стали на элемент, кг.		
				Сборочные единицы		масса ед. кг
А3		1	1.137.1КЛ-1 2-1 09	Пространственный каркас ПК-9	1	
А4		2	1.031КЛ-2 1	Закладные детали Мс10-1	9	0,79
А4		4	1.031КЛ-2 1	Мс10-14	1	11,14
				Детали		
А4		5	1.031КЛ-1 6-1.2	Петля УП1-12	2	0,94
Б4		6		ГОСТ 5781-82 Ф10АI ℓ=250	2	0,15
А3		3	1.031КЛ-1 6-1.2	Петля УП1-10	2	0,57
				Материалы		
				Бетон тяжелый класса В22,5 ГОСТ 26633-85	0,93	м3

Нач.отд.	Бунич		07.89
Гл.констр.	Бунич		
Гл.спец.	Новлева		
Рук.гр.	Иванова		
Проверил	Усатенко		
Рассчитал	Нуратова		
Исполнил	Хлусевт		
Н.контр.	Новлева		

1.137.1КЛ-1 1-2 09

Плита балконная ПБК 30.13 л

Стадия	Масса	Масштаб
Р	1075	1:25 1:10
Лист —	Листов 1	

ЛЕННИИПРОЕКТ ОКУ

Формат А3

Изм.	Кол. уч.	Лист	№ докум.	Дата	Подп.	Фамилия
1		ЗАМ	УК.№ 054	03.91		Иванова

Согласовано

Инв.№ подл. | Подпись и дата | Взам.инв.№

КЛ

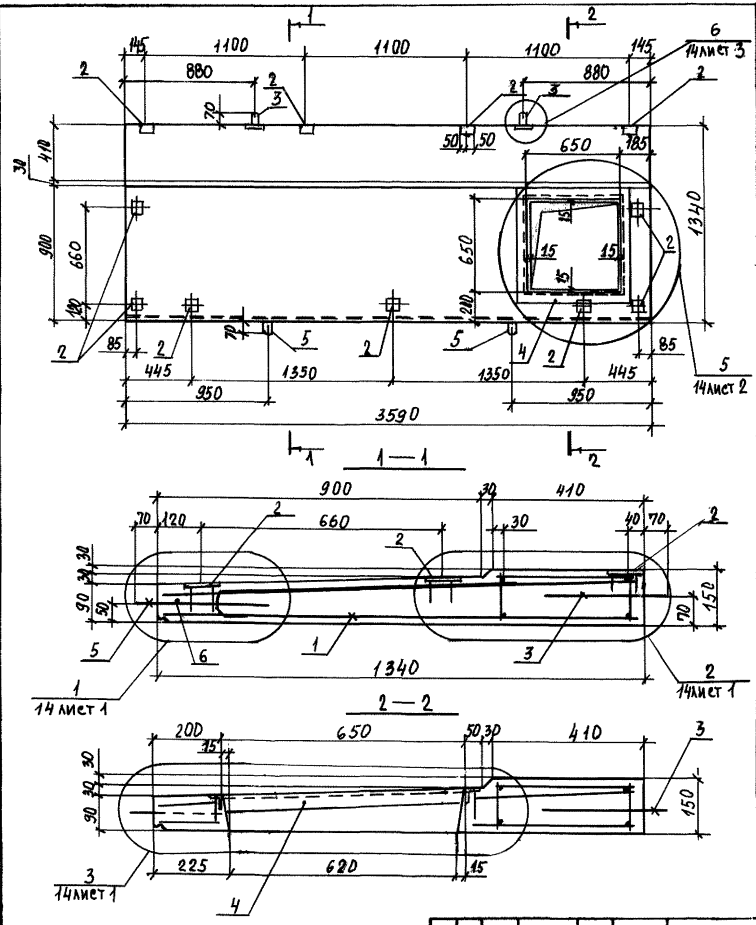

Формат	Зона	Поз.	Обозначение	Наименование	Кол.	Примечание
				Документация		
А3			1.137.1КЛ-1 1-2 ПЗ	Пояснительная записка		
А3			ВРС	Ведомость расхода стали на элемент, кг.		
				Сборочные единицы		Масса поз.-кг
А3		1	1.137.1КЛ-1 2-1 10	Пространственный каркас ПК-10	1	
А3		2	1.031КЛ-2 1	Закладные детали МС10-1	11	0,79
А3		4	1.031КЛ-2 1	МС10-14	1	11,14
				Детали		
А4		5	1.031КЛ-1 6-1.2	Петля УП1-12	2	0,94
Б4		6		ГОСТ 5781-82 ф10 AI ℓ=250	2	0,15
А4		3	1.031КЛ-1 6-1.2	Петля УП1-10	2	0,57
				Материалы		
				Бетон тяжелый класса В22,5 ГОСТ 26633-85	0,52	м³

Изм.	Кол. уч.	Лист	№ докум.	Дата	Подп.
1		ЗАМ. № ОКУ		10.91	Иванова

Нач. отд.	Бунич	0489
Гл. констр.	Бунич	
Гл. спец.	Иовлева	
Рук. гр.	Иванова	
Проверил	Усатенко	
Рассчитал	Мухатова	
Исполнил	Хаутиев	
Н. контр.	Иовлева	

1.137.1КЛ-1 1-2 10

Плита балконная ПБК 36.13 П

Стадия	Масса	Масштаб
Р	1380	1:25 1:10
Лист —	Листов 1	

ЛЕННИИПРОЕКТ ОКУ

Формат А3

Согласовано

Инв.№ подл. | Подпись и дата | Взам.инв.№

2-710

КЛ

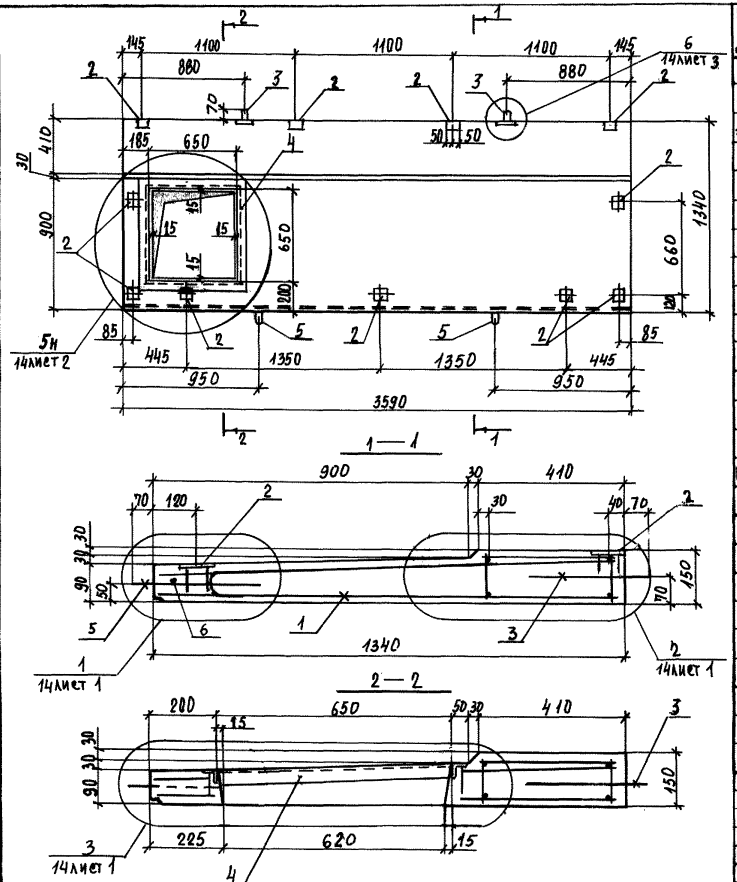

Формат	Зона	Поз.	Обозначение	Наименование	Кол.	Примечание
				Документация		
А3			1.137.1КЛ-1 1-2 ПЗ	Пояснительная записка		
А3			ВРС	Ведомость расхода стали на элемент, кг.		
				Сборочные единицы		масса поз. кг
А3		1	1.137.1КЛ-1 2-1 11	Пространственный каркас ПК-11	1	
А4		2	1.031КЛ-2 1	Закрадные детали МС10-1	Н	0,79
А4		4	1.031КЛ-2 1	МС10-14	1	11,14
				Детали		
А4		5	1.031КЛ-1 6-1.2	Петля УП1-12	2	0,94
Б4		6		ГОСТ 5781-82 Ф10АI ℓ=250	2	0,15
А4		3	1.031КЛ-1 6-1.2	Петля УП1-10	2	0,57
				Материалы		
				Бетон тяжелый класса		
				В22,5 ГОСТ 26633-85	0,52	м3

Изм.	№ уч.	Лист	№ докум.	Дата	Подп.	Фамилия
1		ЗАМ.	УКЛ № 0,54	03.91		ИВАНОВА

Нач. отд.	Бунич		04.89
Гл. констр.	Бунич		
Гл. спец.	Ивлева		
Рук. гр.	Иванова		
Проверил	Ходченко		
Рассчитал	Муратова		
Исполнил	Хаугсет		
Н. контр.	Ивлева		

1.137.1КЛ-1 1-2 11

Плита балконная ПБК36.13Л

Стадия	Масса	Масштаб
Р	1300	1:25 1:10

Лист – Листов 10

ЛЕННИИПРОЕКТ ОКУ

Формат А3

КЛ

Согласовано

Взам. инв. №

Подпись и дата

Инв. № подл.

Т-710

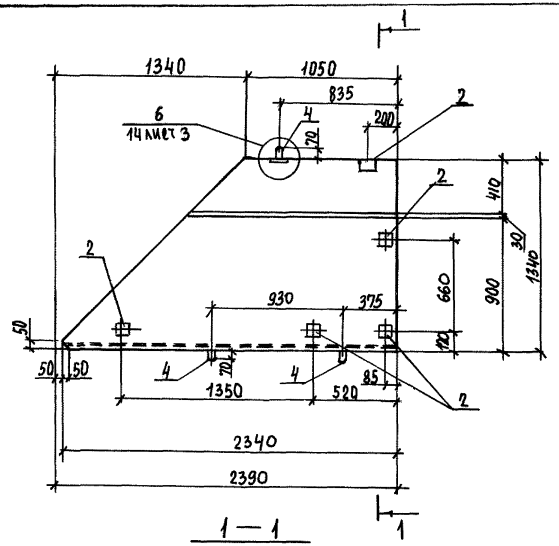

1 — 1

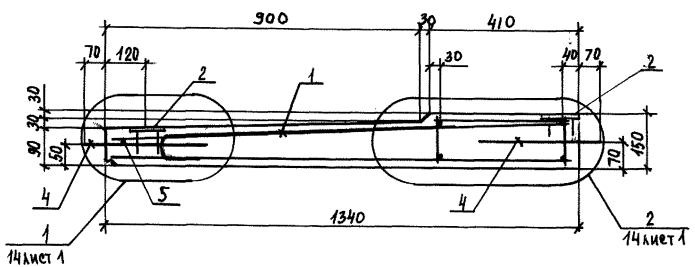

Формат	Зона	Поз.	Обозначение	Наименование	Кол.	Примечание
				ДОКУМЕНТАЦИЯ		
А3			1.137.1КЛ-1 1-2 ПЗ	Пояснительная записка		
А3			ВРС	Ведомость расхода стали на элемент, кг.		
				СБОРОЧНЫЕ ЕДИНИЦЫ		МАССА ПОЗ. КГ
А3		1	1.137.1КЛ-1 2-1 12	Пространственный каркас ПК-12	1	
А4		2	1.031КЛ-2 1	Закладные детали МС10-1	5	0,79
				ДЕТАЛИ		
А4		4	1.031КЛ-1 6-1.2	Петля УП1-12	3	0,94
Б4		5		ГОСТ 5781-82 Ф10АI С=250	2	0,15
				МАТЕРИАЛЫ		
				Бетон тяжелый класса		
				В22,5 ГОСТ 26633-85	0,25	м³

Нач.отд.	Бунич		04.89
Гл.констр.	Бунич		
Гл.спец.	Иовлева		
Рук.гр.	Иванова		
Проверил	Укатенко		
Рассчитал	Муратова		
Исполнил	Хаугсет		
Н.контр.	Иовлева		

1.137.1КЛ-1 1-2 12

Плита балконная ПБК 24.13-1

Стадия	Масса	Масштаб
Р	650	1:25 1:10

Лист – Листов 1

ЛЕННИИПРОЕКТ ОКУ

Формат А3

КЛ

Изм.	№ уч.	Лист	№ докум.	Дата	Подп.	Фамилия
1		ЗАМ	УКЛ№254	03.91		Иванова

Согласовано

Взам.инв.№ | Подпись и дата | Инв.№ подл.

Т-710

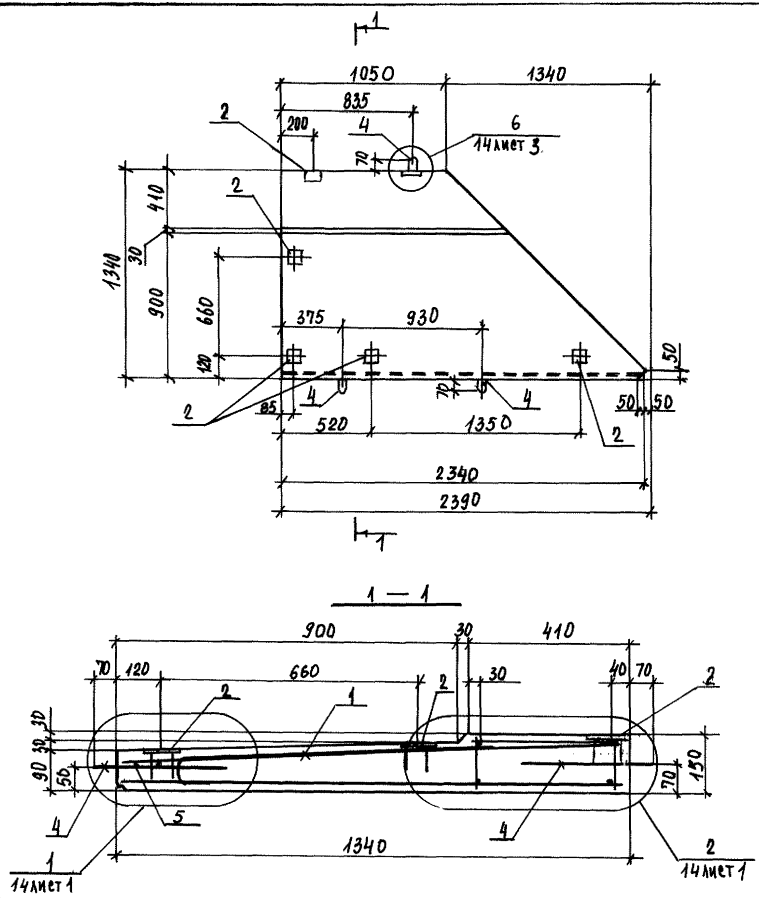

Формат	Зона	Поз.	Обозначение	Наименование	Кол.	Примечание
				ДОКУМЕНТАЦИЯ		
А3			1.137.1КЛ-1 1-2 ПЗ	Пояснительная записка		
А3			ВРС	Ведомость расхода стали		
				на элемент, кг.		
				СБОРОЧНЫЕ ЕДИНИЦЫ		МАССА ПОЗ. КГ
А3		1	1.137.1КЛ-1 2-1 13	Пространственный каркас ПК-13	1	
А4		2	1.031КЛ-2 1	Закладные детали МС10-1	5	0,79
А4		3				
				ДЕТАЛИ		
А4		4	1.031КЛ-1 6-1.2	Петля УП1-12	3	0,94
Б4				ГОСТ 5781-82 ф10АI ℓ=250	2	0,15
				МАТЕРИАЛЫ		
				Бетон тяжелый класса		
				В22,5 ГОСТ 26633-85	0,26	м³

1		ЗАМ.	№ 054	03.91		Иванова
Изм.	№ уч.	Лист	№ докум.	Дата	Подп.	Фамилия

Нач. отд.	Бунич		04.89
Гл. констр.	Бунич		
Гл. спец.	Иовлева		
Рук. гр.	Иванова		
Проверил	Усатенко		
Рассчитал	Муратова		
Исполнил	Хаугеет		
Н. контр.	Иовлева		

1.137.1КЛ-1 1-2 13

ПЛИТА БАЛКОННАЯ ПБК 24.13-2

Стадия	Масса	Масштаб
Р	650	1:25 1:10

Лист — Листов 1

ЛЕННИИПРОЕКТ ОКУ

Формат А3

КЛ

Согласовано

Взам. инв. №

Подпись и дата

Инв. № подл.

Т-710

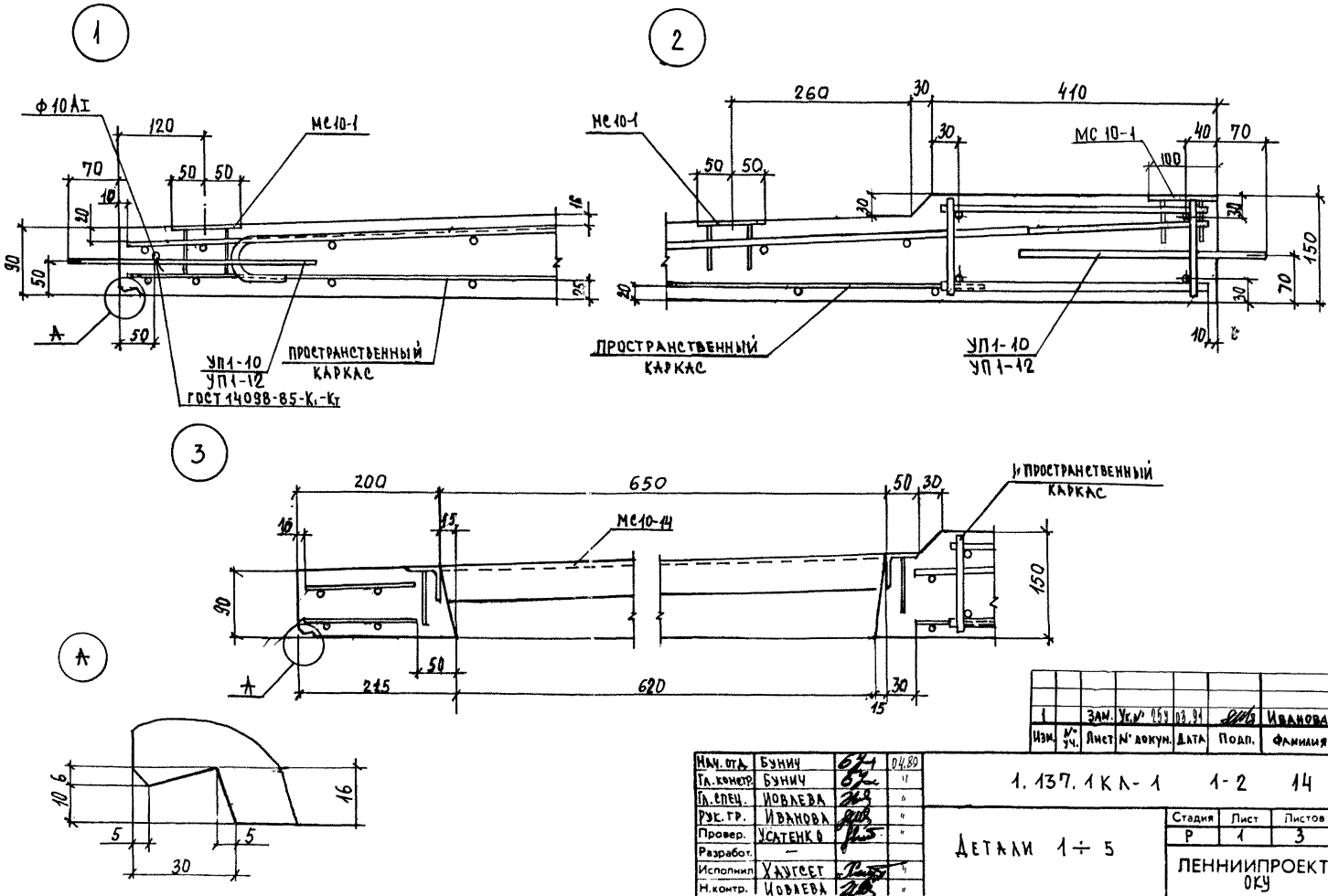

1		Зам.	Ук.№ 25у	03.91	[signature]	Иванова
Изм.	№ уч.	Лист	№ докум.	Дата	Подп.	Фамилия

Нач. отд.	Бунич	[signature]	04.89
Гл. констр.	Бунич	[signature]	"
Гл. спец.	Иовлева	[signature]	"
Рук. гр.	Иванова	[signature]	"
Провер.	Усатенко	[signature]	"
Разработ.	—		
Исполнил	Хаугсет	[signature]	"
Н. контр.	Иовлева	[signature]	"

1.137.1КЛ-1 1-2 14

Детали 1÷5

Стадия	Лист	Листов
Р	1	3

ЛЕННИИПРОЕКТ ОКУ

Формат 12

КЛ

Согласовано

Взам. инв. №

Подпись и дата

Инв. № подл.

4

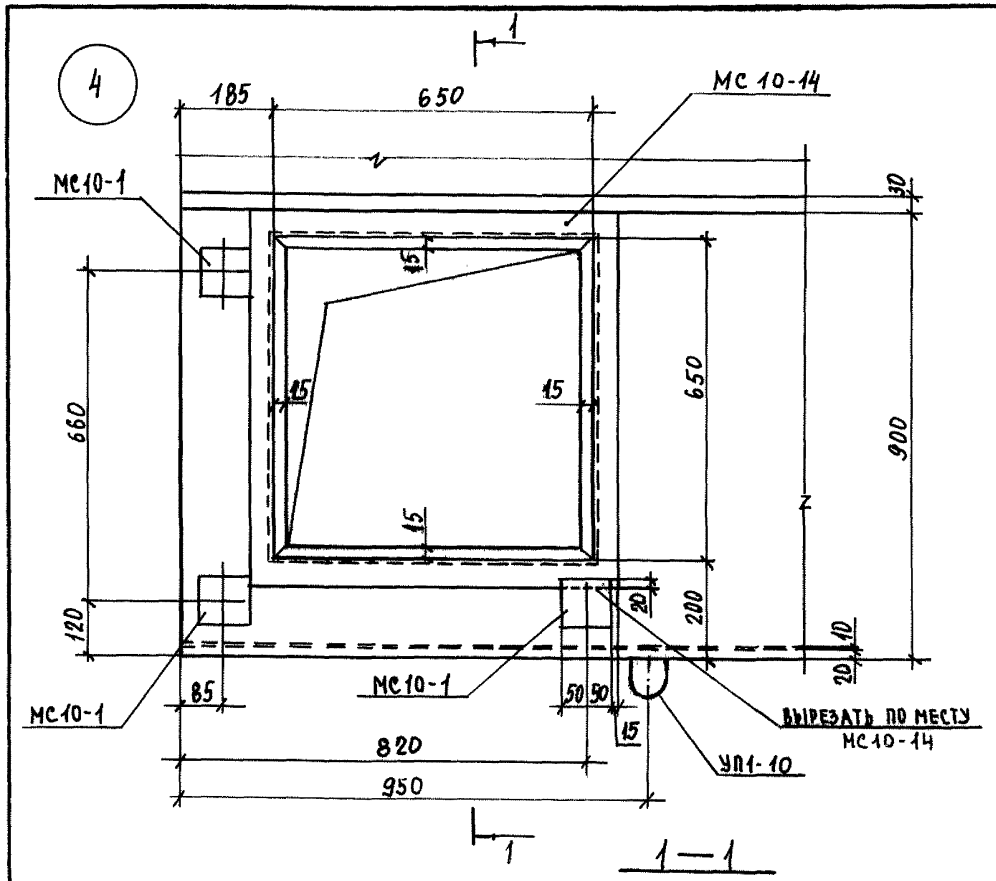

1—1

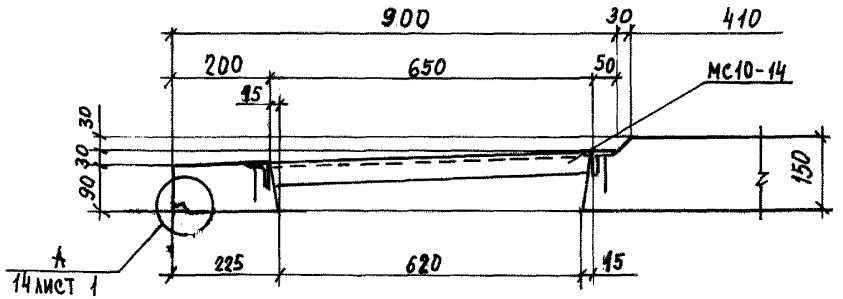

5

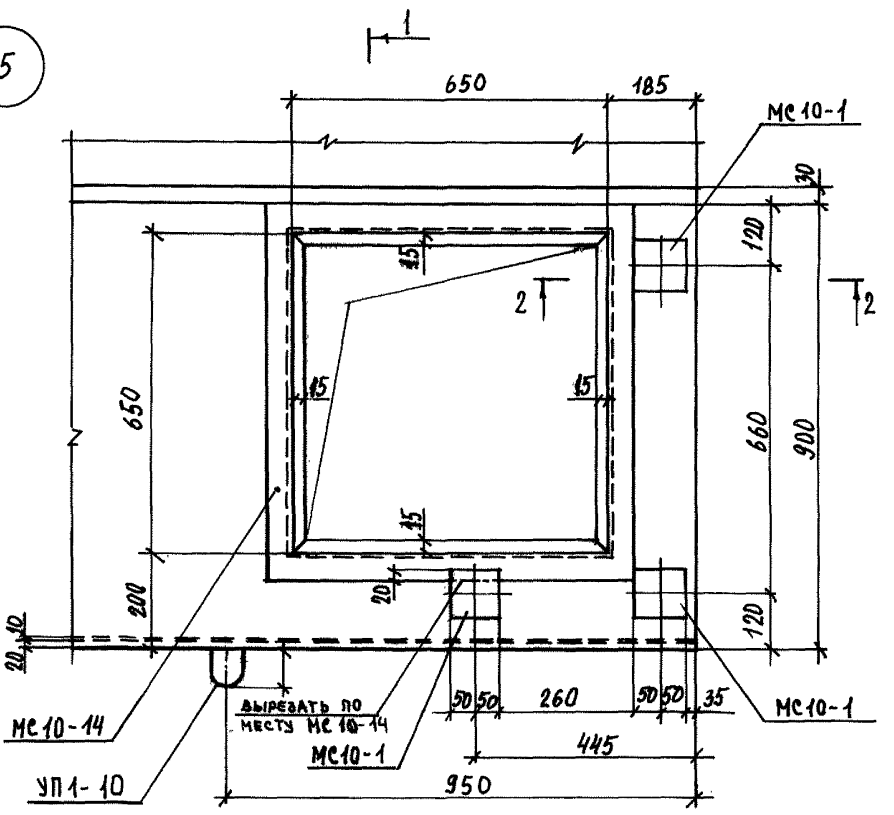

2—2

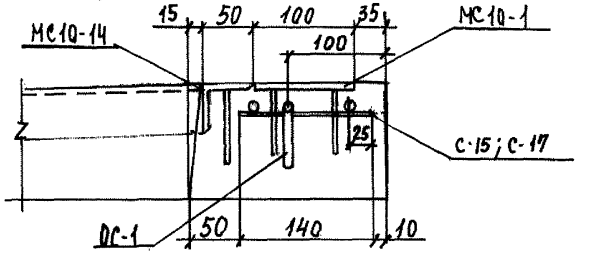

Изм	№ уч.	Лист	№ докум	Дата	Подп.	Фамилия
1		ЗАМ	Ж.№ 954	03.91		Иванова

1.137.1КЛ-1 1-2 14 Лист 2

Формат 12

КЛ

Инв. № подл. | Подпись и дата | Взам. инв. №

Т-6317

6

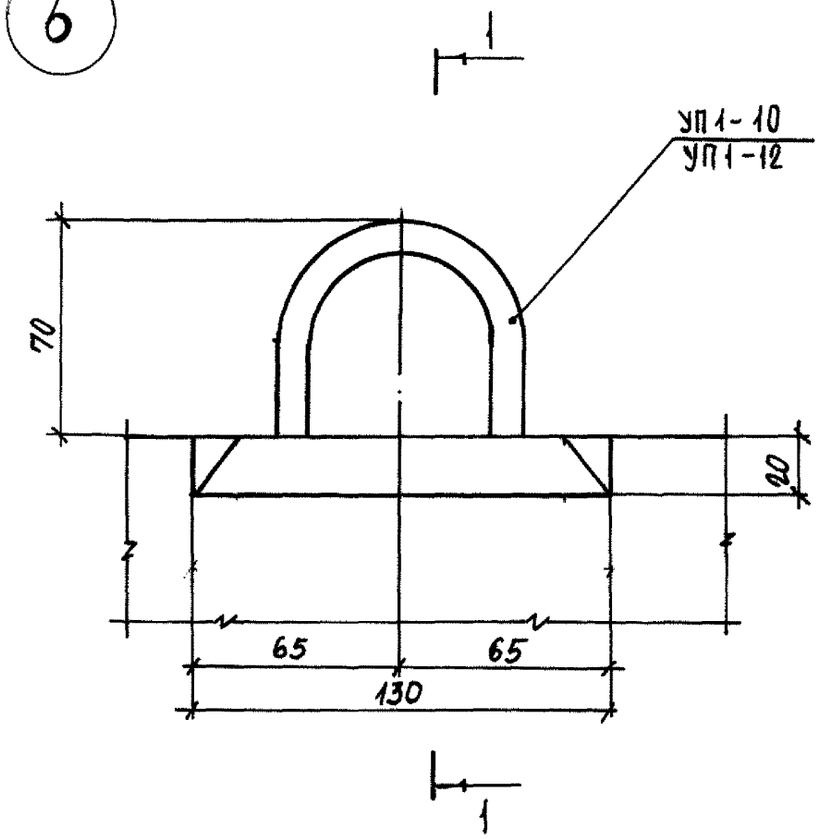

1 — 1

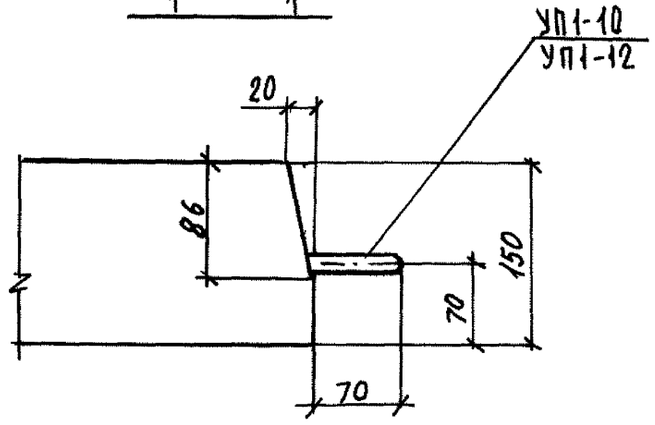

Изм	№ уч.	Лист	№ докум	Дата	Подп.	Фамилия
1		ЗАМ.	Ук.№ 25у	03.91	[signature]	ИВАНОВА

1. 137. 1 КЛ - 1 1-2 14

Лист 3

Формат 12

КЛ

Взам.инв.№ | Подпись и дата | Инв.№ подл.

Т-637

Марка элемента	Напрягаемая арматура класса					Изделия арматурные											Изделия закладные											Общий расход
						Арматура класса											Арматура класса					Прокат марки						
						ВрI		AI				AIII				Всего	AII					Вст3кп2					Всего	
	ГОСТ				Всего	ГОСТ 6727-80		ГОСТ 5781-82									ГОСТ 5781-82					ГОСТ 103-76*		ГОСТ 8509-86				
						ф5		ф8	ф10	ф12	Итого	ф8	ф10	ф12	Итого			ф10			Итого		δ=8		L50×5	Итого		
ПБК 18.13						5,06		1,20	2,58	1,82	5,60	5,20	4,36	—	9,56	20,22		1,12			1,12		4,41		—	4,41	5,53	25,75
ПБК 24.13						6,75		1,50	2,58	2,73	6,81	6,76	5,84	—	12,60	26,16		1,44			1,44		5,67		—	5,67	7,11	33,37
ПБК 27.13						7,46		1,65	1,44	4,61	7,70	7,28	6,60	—	13,88	29,04		1,44			1,44		5,67		—	5,67	7,11	35,15
ПБК 30.13						8,44		1,80	1,44	5,52	8,76	8,32	7,32	—	15,64	32,84		1,44			1,44		5,67		—	5,67	7,11	39,95
ПБК 33.13						9,15		2,10	1,44	5,52	9,06	8,84	8,08	—	16,92	35,13		1,60			1,60		6,30		—	6,30	7,90	43,03
ПБК 36.13						10,01		2,25	1,44	5,52	9,21	9,88	—	12,68	22,56	41,78		1,76			1,76		6,93		—	6,93	8,69	50,47
ПБК 42.13						11,70		2,55	1,44	6,43	10,42	11,44	—	14,80	25,24	48,36		1,76			1,76		6,93		—	6,93	8,69	57,05
ПБК 30.13п						5,83		1,80	1,44	5,52	8,76	12,22	7,32	3,48	23,02	37,61		2,04			2,04		5,67		10,54	15,82	18,25	55,86
ПБК 30.13л						5,83		1,80	1,44	5,52	8,76	12,22	7,32	3,48	23,02	37,61		2,04			2,04		5,67		10,54	15,82	18,25	55,86
ПБК 36.13п						6,95		2,25	1,44	5,52	9,21	15,22	—	16,16	31,38	47,54		2,36			2,36		6,93		10,54	17,47	19,83	67,37
ПБК 36.13л						6,95		2,25	1,44	5,52	9,21	15,22	—	16,16	31,38	47,54		2,36			2,36		6,93		10,54	17,47	19,83	67,37
ПБК 24.13-1						4,03		0,75	0,30	5,55	6,60	13,72	3,04	—	16,76	27,39		0,80			0,80		3,15		—	3,15	3,95	31,34
ПБК 24.13-2						4,03		0,75	0,30	5,55	6,60	13,72	3,04	—	16,76	27,39		0,80			0,80		3,15		—	3,15	3,95	31,34

1		ЗАМ.	Ук.№ 059	03.91	[signature]	Иванова
Изм.	№ уч.	Лист	№ докум.	Дата	Подп.	Фамилия

Нач. отд.	Бунич	[signature]	04.89
Гл. констр.	Бунич	[signature]	
Гл. спец.	Иовлева	[signature]	
Рук. гр.	Иванова	[signature]	
Проверил	Усатенко	[signature]	
Рассчитал	Хаугсет	[signature]	
Исполнил	Хаугсет	[signature]	
Н. контр.	Иовлева	[signature]	

1. 137. 1КЛ-1 1-2 ВРС

Ведомость расхода стали на элемент, кг

Стадия	Лист	Листов
Р	-	1

ЛЕННИИПРОЕКТ ОКУ

Взам. инв. № | Подпись и дата | № подл.

gost.e-ecolog.ru

Т-926

КЛ

Формат А3