ГОСУДАРСТВЕННЫЙ СТАНДАРТ
СОЮЗА ССР

ОКНА И БАЛКОННЫЕ ДВЕРИ ДЕРЕВЯННЫЕ С ДВОЙНЫМ ОСТЕКЛЕНИЕМ ДЛЯ ЖИЛЫХ И ОБЩЕСТВЕННЫХ ЗДАНИЙ

ТИПЫ, КОНСТРУКЦИЯ И РАЗМЕРЫ

ГОСТ 11214—78

Издание официальное

gost.e-ecolog.ru

УДК 691.11.028.1 : 006.354 Группа Ж32

ГОСУДАРСТВЕННЫЙ СТАНДАРТ СОЮЗА ССР

ОКНА И БАЛКОННЫЕ ДВЕРИ ДЕРЕВЯННЫЕ С ДВОЙНЫМ ОСТЕКЛЕНИЕМ ДЛЯ ЖИЛЫХ И ОБЩЕСТВЕННЫХ ЗДАНИЙ

Типы, конструкция и размеры

Wooden windows and balcony doors of double glazing for dwelling and public buildings. Types construction and dimensions

ГОСТ 11214—78

Взамен ГОСТ 11214—65

Постановлением Государственного комитета СССР по делам строительства от 13 декабря 1978 г. № 230 срок введения установлен с 01.01.1981 г.

Несоблюдение стандарта преследуется по закону

Настоящий стандарт распространяется на деревянные окна и балконные двери с двойным остеклением, предназначаемые для жилых и общественных зданий, а также для вспомогательных зданий и помещений предприятий различных отраслей народного хозяйства.

1. ТИПЫ, РАЗМЕРЫ И МАРКИ

1.1. Окна и балконные двери, изготовляемые по настоящему стандарту, подразделяются на две серии:

С — со спаренными переплетами и дверными полотнами;

Р — с раздельными переплетами и дверными полотнами.

1.2. Типы и габаритные размеры окон и балконных дверей и размеры проемов для них должны соответствовать:

для жилых зданий — указанным на черт. 1 и в справочном приложении 1;

для общественных зданий — указанным на черт. 2 и в справочном приложении 2.

Окна и балконные двери, приведенные на черт. 1, могут применяться и для общественных зданий.

1.3. Окна размерами 12—13,5; 15—13,5 и 18—13,5 модулей (модуль М=100 мм) для заполнения проемов в стенах из немодульного кирпича лицевой кладки должны изготовляться шириной на 80 мм больше указанных, за счет увеличения ширины широких створок, а окно размерами 15—6 модулей шириной на 70 мм меньше указанного, при этом маркировка изменяется соответственно на 12—14; 15—14; 18—14 и 15—5.

1.4. Для жилых зданий, возводимых в IV климатическом районе, допускается применять окна с узкой створкой (без форточки).

1.5. По требованию потребителей одностворные окна и балконные двери, в том числе с форточными створками и фрамугами, должны изготовляться также и левыми, а окна многостворные с несимметричным рисунком — в негативном (зеркальном) изображении.

1.6. Устанавливается следующая структура условного обозначения (марки) окон и балконных дверей.

Издание официальное Перепечатка воспрещена

Переиздание Октябрь, 1981 г.

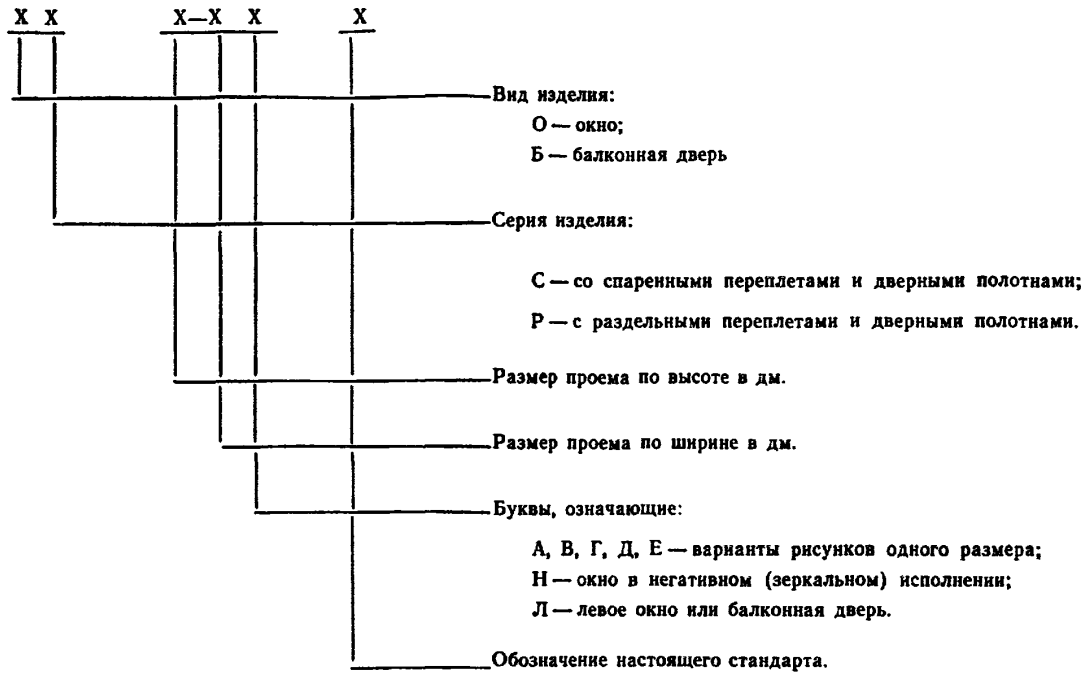

В конце марки окон и балконных дверей с одинарным остеклением, перед обозначением стандарта, добавляется цифра 1.

Пример условного обозначения окна серии С для проема высотой 15 и шириной 9 дм, с правой навеской створок:

ОС 15—9 ГОСТ 11214—78

То же, но с левой навеской створок:

ОС 15—9Л ГОСТ 11214—78

То же, правой балконной двери серии С для проема высотой 22 и шириной 9 дм;

БС 22—9 ГОСТ 11214—78

То же, окна серии Р для проема высотой 18 и шириной 18 дм, с несимметричным рисунком окна (тип В):

ОР 18—18В ГОСТ 11214—78

То же, в негативном (зеркальном) исполнении:

ОР 18—18ВН ГОСТ 11214—78

То же, окна серии С для проема высотой 15 и шириной 13,5 дм, с форточной створкой:

ОС 15—13,5 ГОСТ 11214—78

То же, правой балконной двери серии С для проема высотой 22 и шириной 7,5 дм, с правой навеской полотна:

БС 22—7,5 ГОСТ 11214—78

То же, левой балконной двери:

БС 22—7,5Л ГОСТ 11214—78

2. ТРЕБОВАНИЯ К КОНСТРУКЦИИ

2.1. Окна и балконные двери должны изготовляться в соответствии с требованиями ГОСТ 23166—78, требованиями настоящего стандарта и по рабочим чертежам, утвержденным в установленном порядке.

2.2. Конструкция, форма, основные размеры и марки окон и балконных дверей серии С для жилых зданий должны соответствовать указанным на черт. 3—6, для общественных зданий — на черт. 7—11, а размеры сечений деталей и притворов — на черт. 12—22.

2.3. Конструкция, форма, основные размеры и марки окон и балконных дверей серии Р для жилых зданий должны соответствовать указанным на черт. 23—26, для общественных зданий — на черт. 27—31, а размеры сечений деталей и притворов для жилых зданий — на черт. 32—40, общественных зданий — на черт. 41—50.

2.4. Размеры на общих видах окон и балконных дверей даны в свету, по наружным сторонам створок, фрамуг, форточек и полотен дверей и по наружным сторонам коробок.

На чертежах, приведенных в настоящем стандарте, указаны в мм размеры неокрашенных деталей и изделий.

2.5. Для отвода дождевой воды в нижних брусках коробок и в горизонтальных импостах под широкими створками, фрамугами и полотнами делают прорези шириной 12 мм, располагаемые на расстоянии 50 мм от вертикальных брусков коробок и импостов, а под форточными створками — одну прорезь по середине форточки.

2.6. Створки и полотна окон и балконных дверей серии Р должны быть навешены на врезные петли с вынимающимися стержнями по ГОСТ 5088—78 и ГОСТ 17585—72.

Створки окон серии С высотой более 1400 мм при ширине более 600 мм, а также высотой более 1000 мм при ширине более 900 мм должны быть навешены на 3 петли.

Примеры расположения приборов в окнах и балконных дверях приведены в рекомендуемом приложении 3.

2.7. Для остекления окон и балконных дверей жилых зданий следует применять стекло толщиной 2,5—3 мм по ГОСТ 111—78, а для общественных зданий толщиной 3—4 мм.

Толщина стекла уточняется в проекте и при заказе изделий с учетом ветровых нагрузок и шумовых воздействий в районе строительства.

2.8. Места установки уплотняющих прокладок в притворах окон и балконных дверей указаны на чертежах сечений.

2.9. По периметру оконных и дверных коробок на торцевых и боковых поверхностях допускается по требованию потребителей, устройство продольных пазов различного профиля, заполняемых вкладышами и обрамляемых наличниками при соединении блоков друг с другом.

2.10. В жилых и общественных зданиях для климатических районов, где по теплотехническим расчетам не требуются окна и балконные двери с двойным остеклением, а также в неотапливаемых зданиях и помещениях должны применяться только наружные части окон и балконных дверей серии Р, при этом для жилых зданий толщина бруска коробки увеличивается до 54 мм.

2.11. Для обеспечения возможности оборудования окон и балконных дверей общественных зданий фрамужными приборами рычажного типа разрешается увеличивать толщину верхних и вертикальных брусков коробок и импостов на 20 мм, без изменения габаритов изделий.

2.12. В приложениях к настоящему стандарту приведены:

габариты проемов окон и балконных дверей внаружных стенах жилых зданий — в справочном приложении 1;

габариты проемов окон и балконных дверей в наружных стенах общественных зданий — в справочном приложении 2;

расположение приборов в окнах и балконных дверях (примеры) — в рекомендуемом приложении 3;

спецификация стекол для окон и балконных дверей жилых зданий — в справочном приложении 4;

спецификация стекол для окон и балконных дверей общественных зданий — в справочном приложении 5.

Типы и габаритные размеры окон и балконных дверей серий С и Р жилых зданий

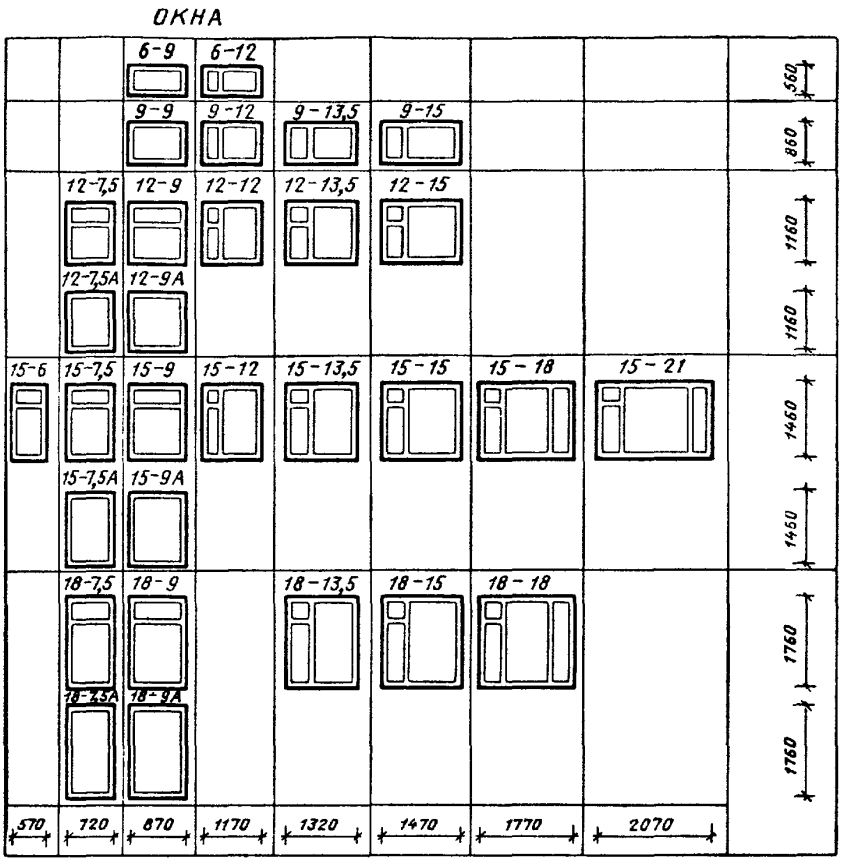

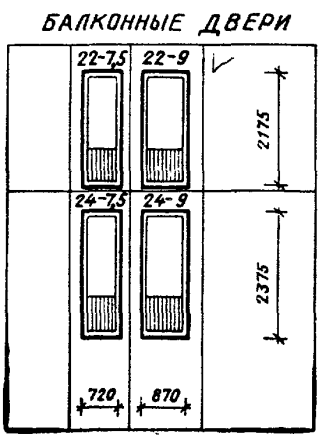

Примечания:

1. Схемы изделий изображены со стороны фасада.
2. Цифры над схемами изделий обозначают размеры проемов в модулях.

Черт. 1

Типы и габаритные размеры окон и балконных дверей серий С и Р общественных зданий

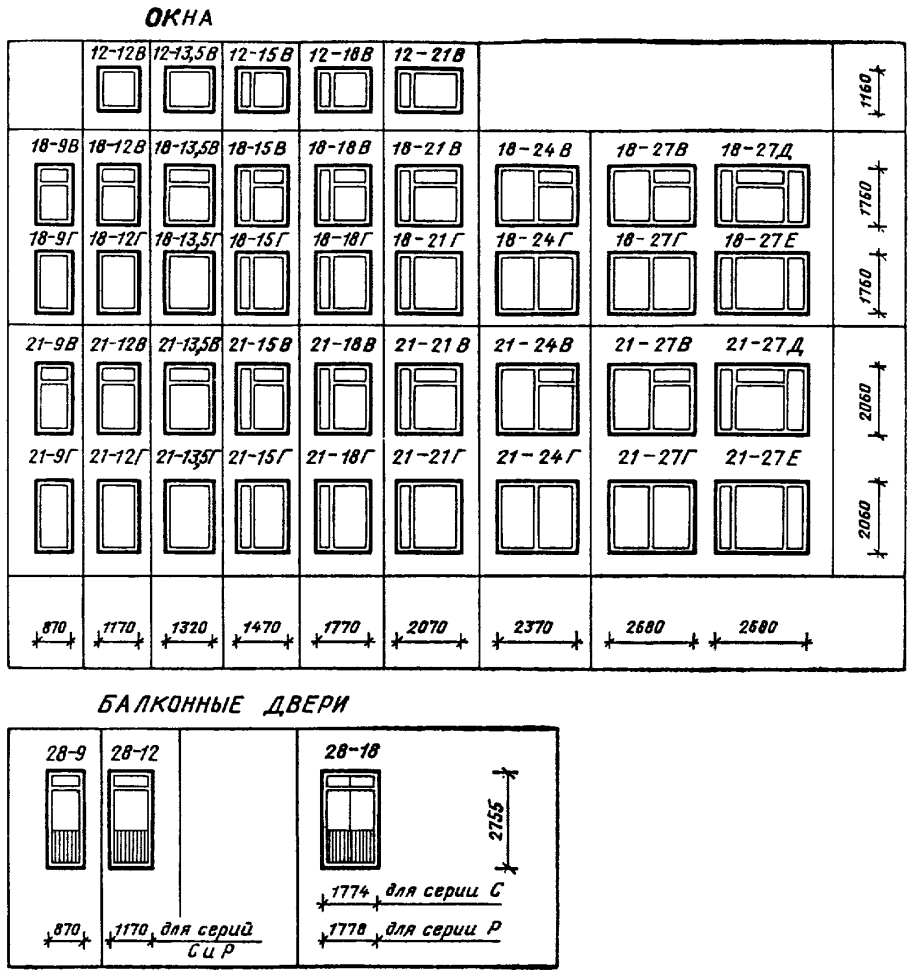

Примечания см. на черт. 1.

Черт. 2

СЕРИЯ С

Конструкция, форма, основные размеры и марки окон и балконных дверей жилых зданий

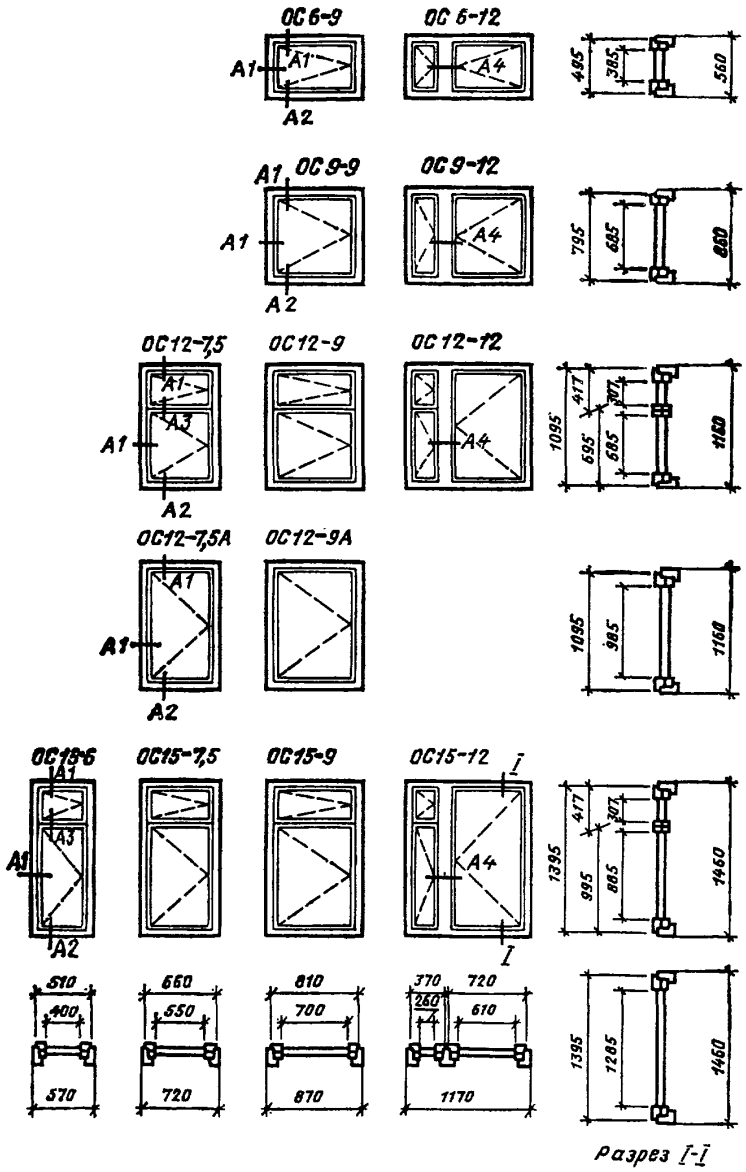

Черт. 3

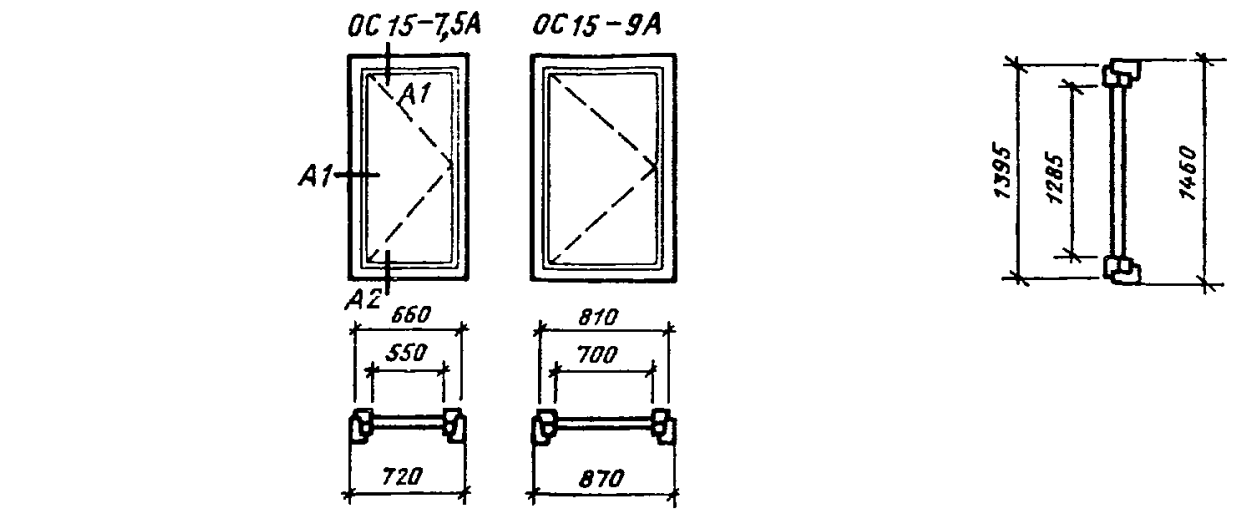
ОС 15–7,5А
ОС 15 – 9А
А1
А1
А2
660
550
720
810
700
870
1395
1285
1460

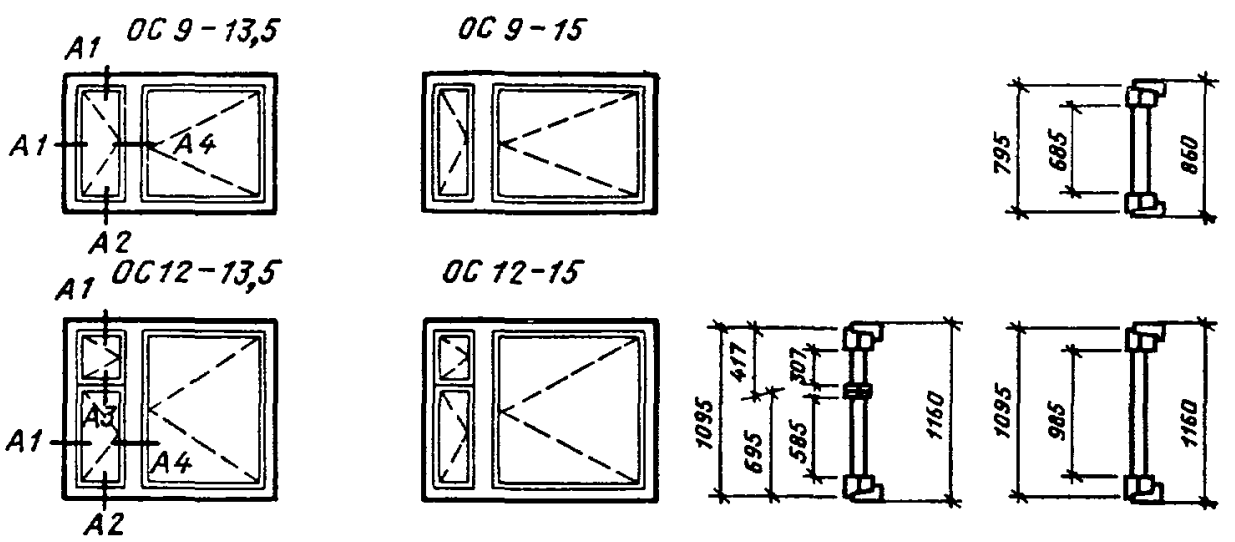
ОС 9 – 13,5
ОС 9 – 15
А1
А1
А4
А2
795
685
860
ОС12 – 13,5
ОС 12 – 15
А1
А3
А1
А4
А2
1095
417
307
695
585
1160
1095
985
1160

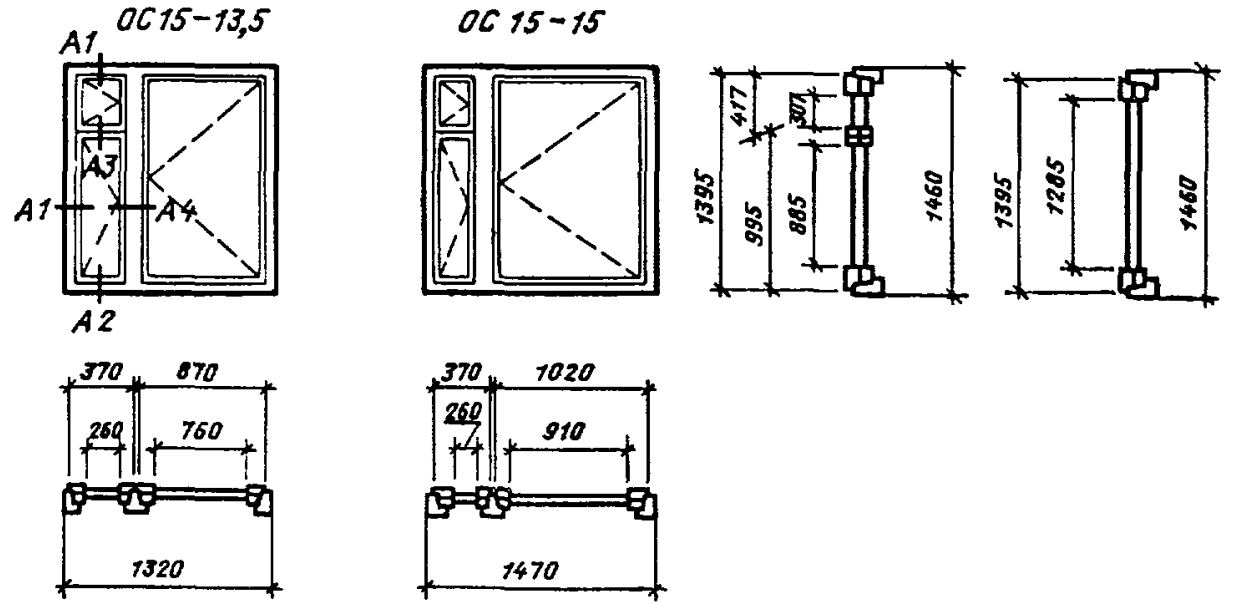
ОС15 – 13,5
ОС 15 – 15
А1
А3
А1
А4
А2
1395
417
307
995
885
1460
1395
1285
1460
370
870
260
760
1320
370
1020
260
910
1470

Черт 4

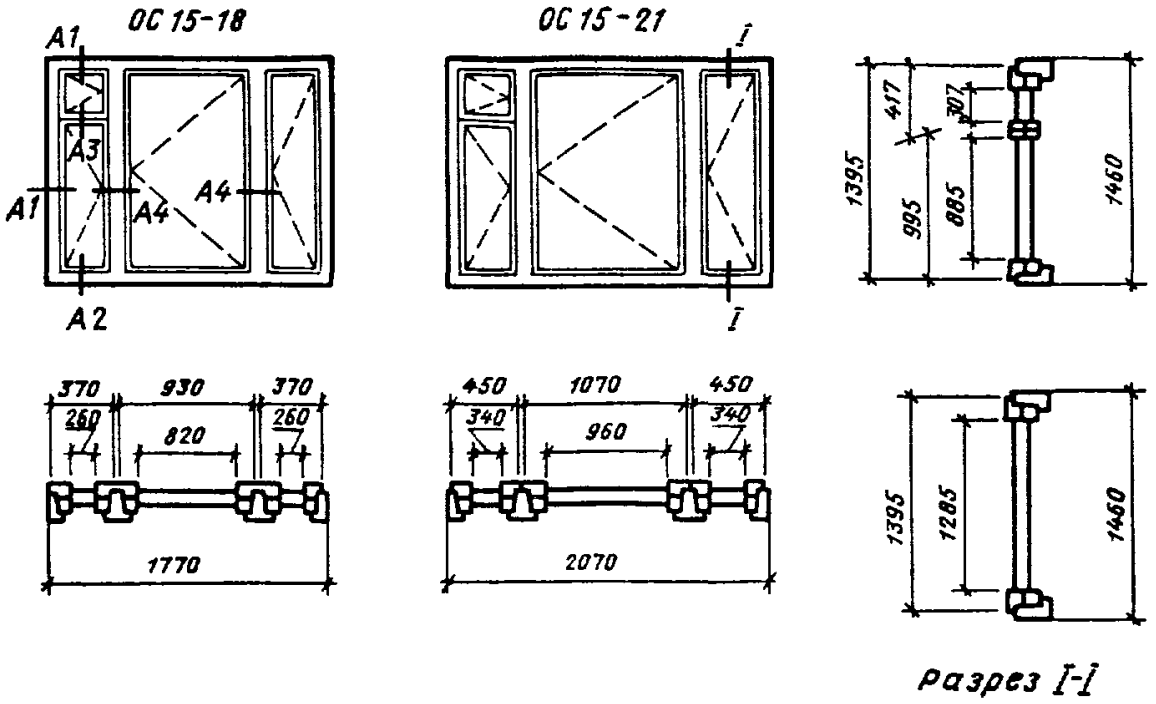
ОС 15-18
А1
А3
А1
А4
А4
А2
ОС 15-21
I
I
417
307
1395
995
885
1460
370
930
370
260
260
820
1770
450
1070
450
340
340
960
2070
1395
1285
1460
Разрез I-I

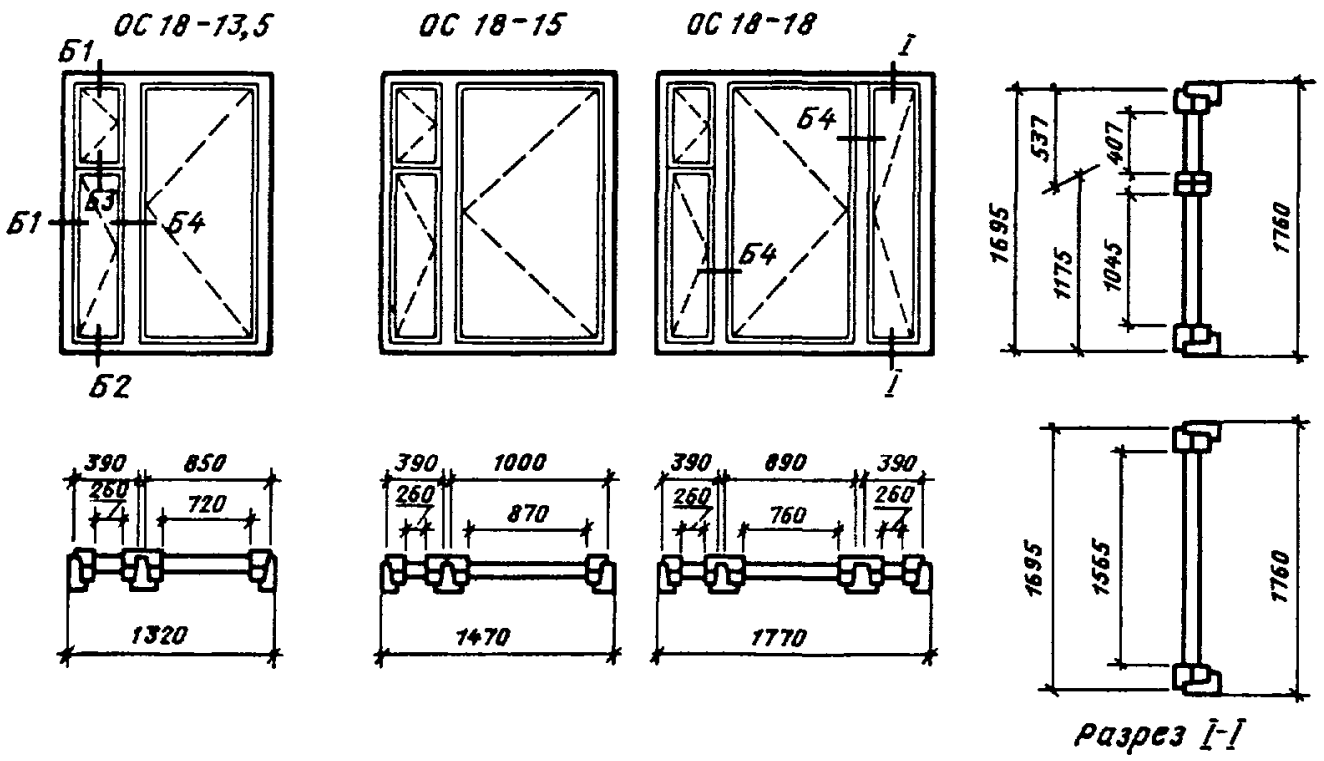
ОС 18-13,5
ОС 18-15
ОС 18-18
Б1
Б1
Б3
Б4
Б4
Б4
I
I
537
407
1695
1175
1045
1760
390
850
390
1000
390
890
390
260
260
720
260
870
260
760
260
1320
1470
1770
1695
1565
1760
Разрез I-I

Черт. 5

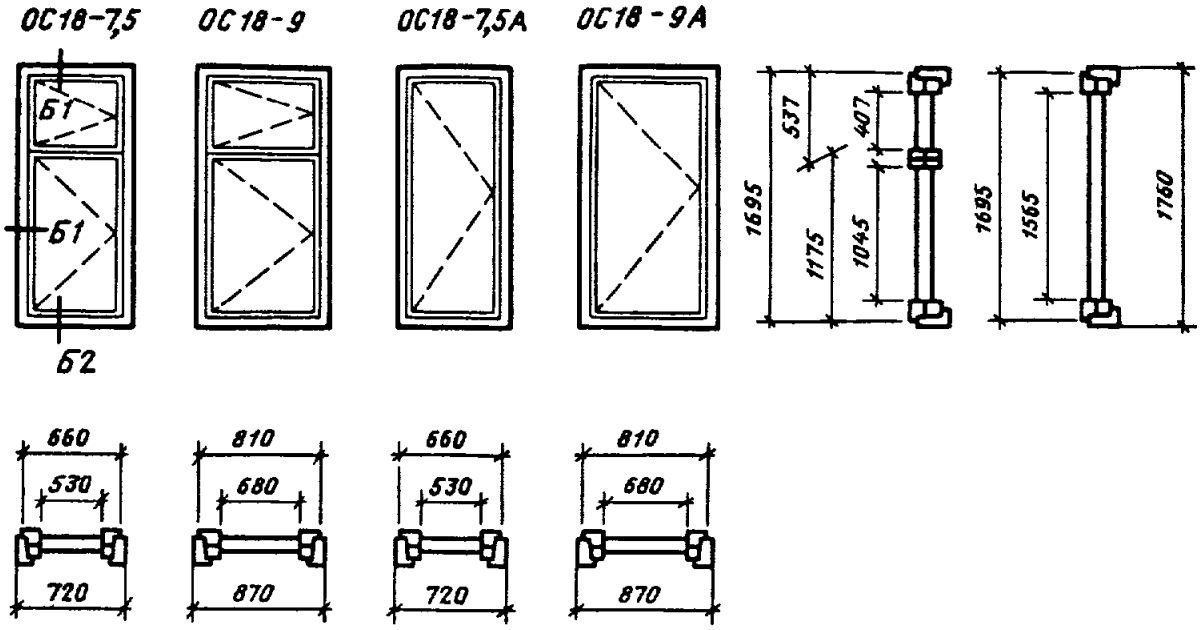
ОС18-7,5
ОС18-9
ОС18-7,5А
ОС18-9А
Б1
Б1
Б2
537
407
1695
1175
1045
1695
1565
1760
660
530
720
810
680
870
660
530
720
810
680
870

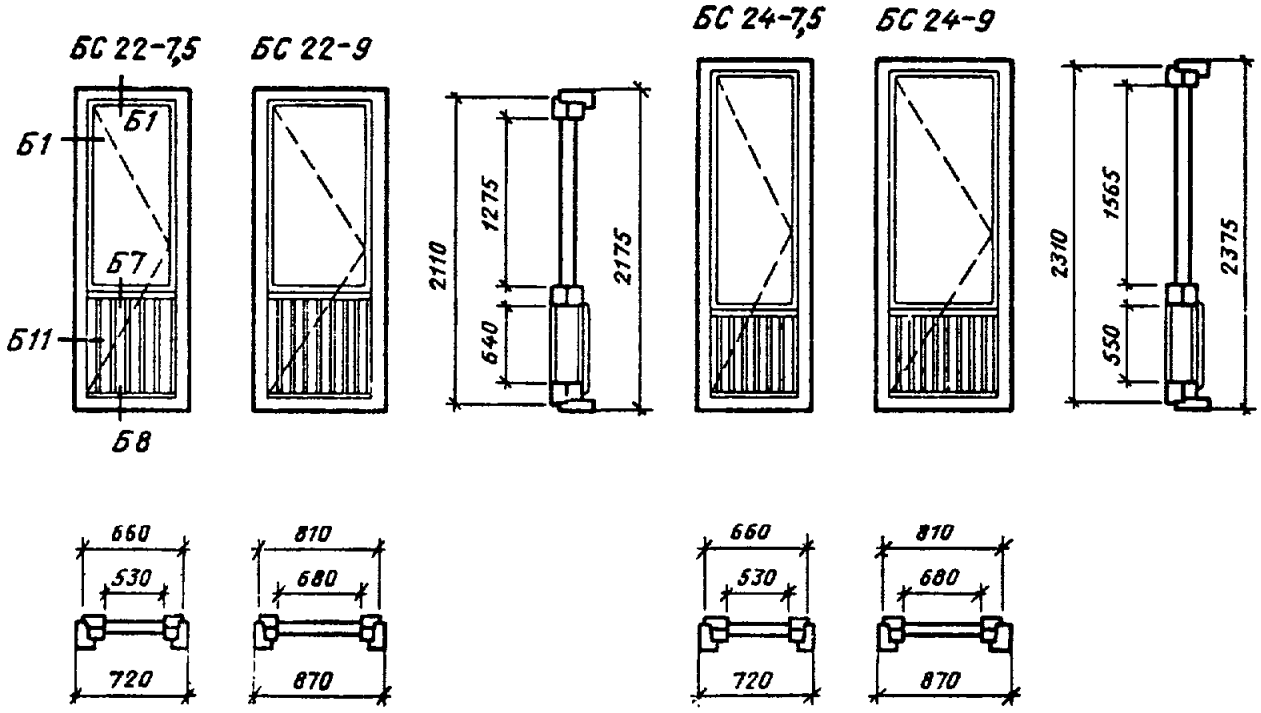
БС 22-7,5
БС 22-9
БС 24-7,5
БС 24-9
Б1
Б1
Б7
Б11
Б8
2110
1275
640
2175
2310
1565
550
2375
660
530
720
810
680
870
660
530
720
810
680
870

Черт. 6

СЕРИЯ С

Конструкция, форма, основные размеры и марки окон и балконных дверей общественных зданий

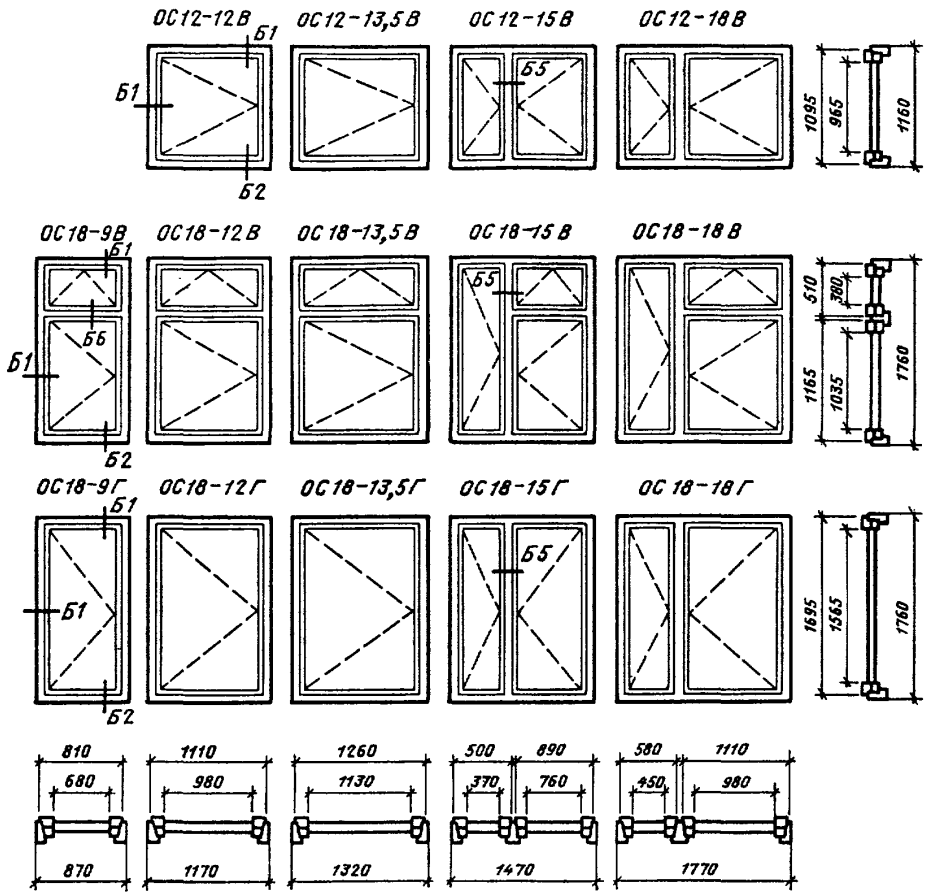

Черт. 7

ОС 12-21В

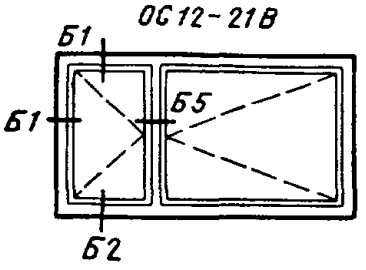

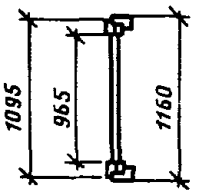

ОС 18-21В

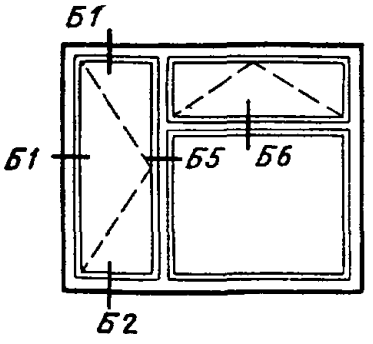

ОС 18-24В

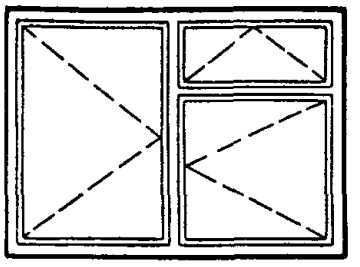

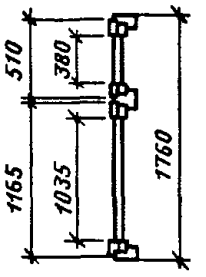

ОС 18-21Г

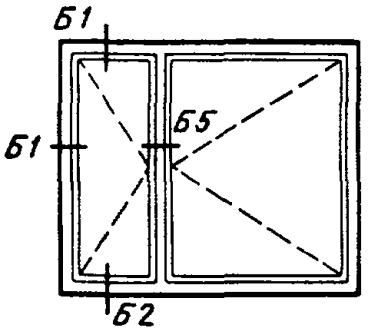

ОС 18-24Г

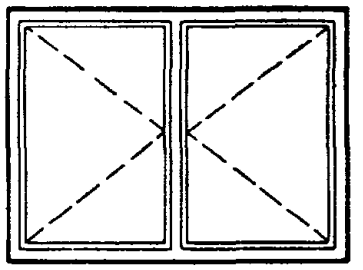

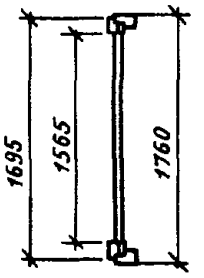

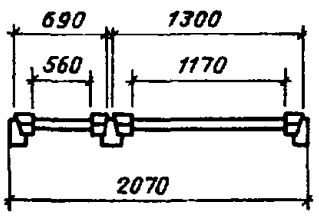

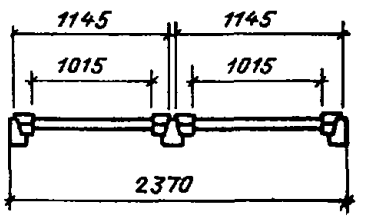

Черт. 8

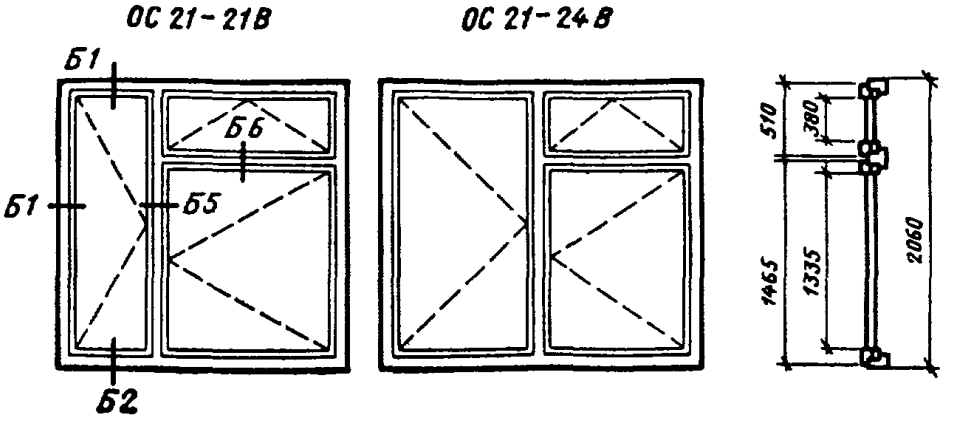
ОС 21-21В
ОС 21-24В
Б1
Б6
Б1
Б5
Б2
510
380
1465
1335
2060
ОС21-21Г
ОС21-24Г
Б1
Б1
Б5
Б2
1995
1865
2060

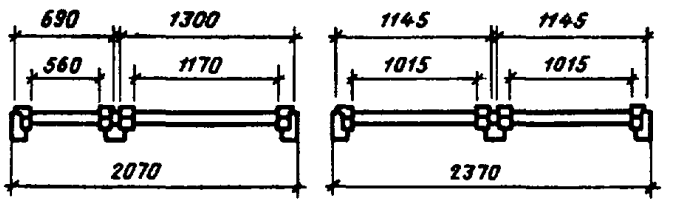
690
1300
560
1170
2070
1145
1145
1015
1015
2370

Черт. 9

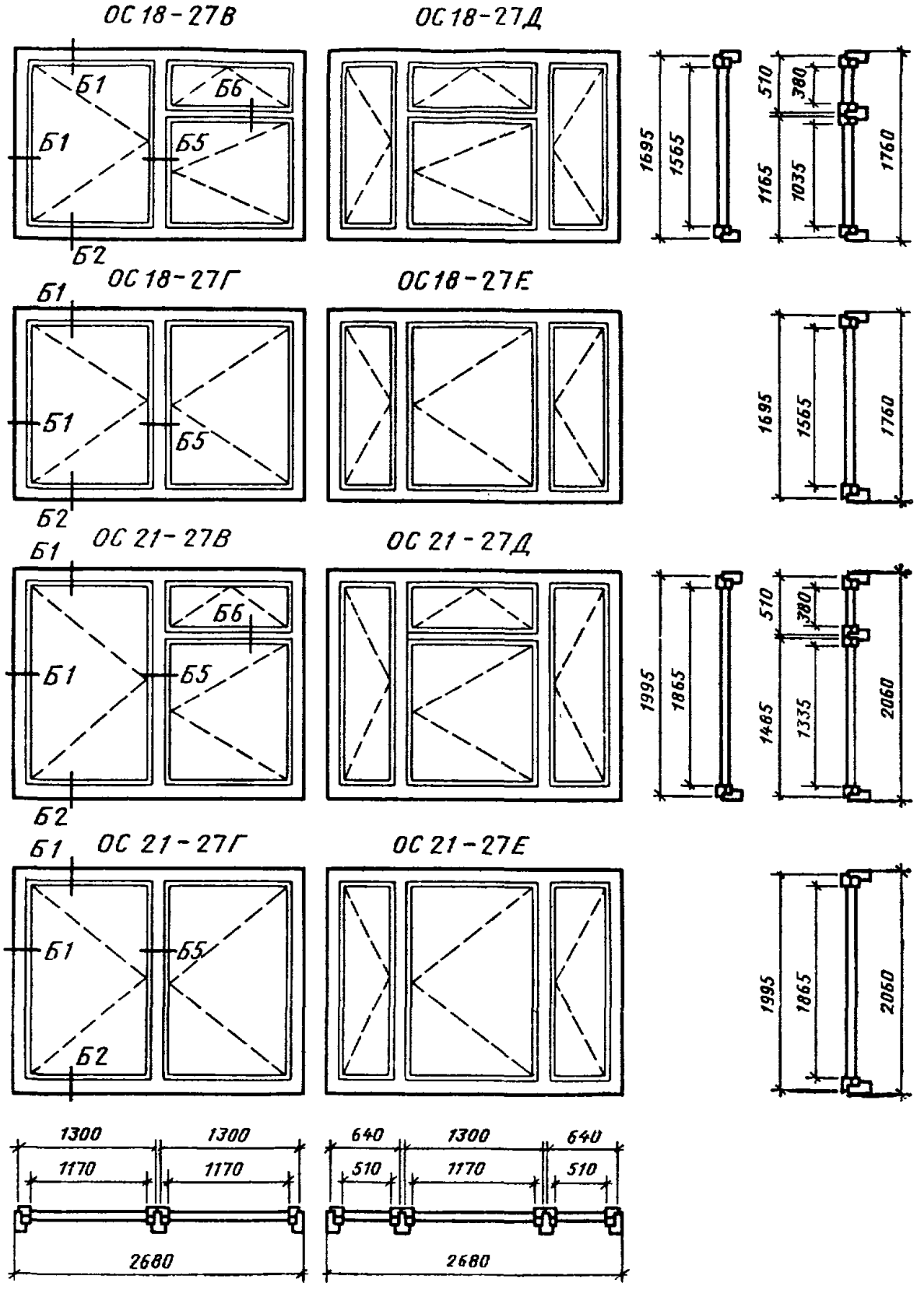
ОС 18-27В
ОС 18-27Д
Б1
Б6
Б1
Б5
Б2
1695
1565
510
380
1165
1035
1760
ОС 18-27Г
ОС 18-27Е
Б1
Б1
Б5
Б2
1695
1565
1760
ОС 21-27В
ОС 21-27Д
Б1
Б6
Б1
Б5
Б2
1995
1865
510
380
1465
1335
2060
ОС 21-27Г
ОС 21-27Е
Б1
Б1
Б5
Б2
1995
1865
2060
1300
1300
1170
1170
2680
640
1300
640
510
1170
510
2680

Черт 10

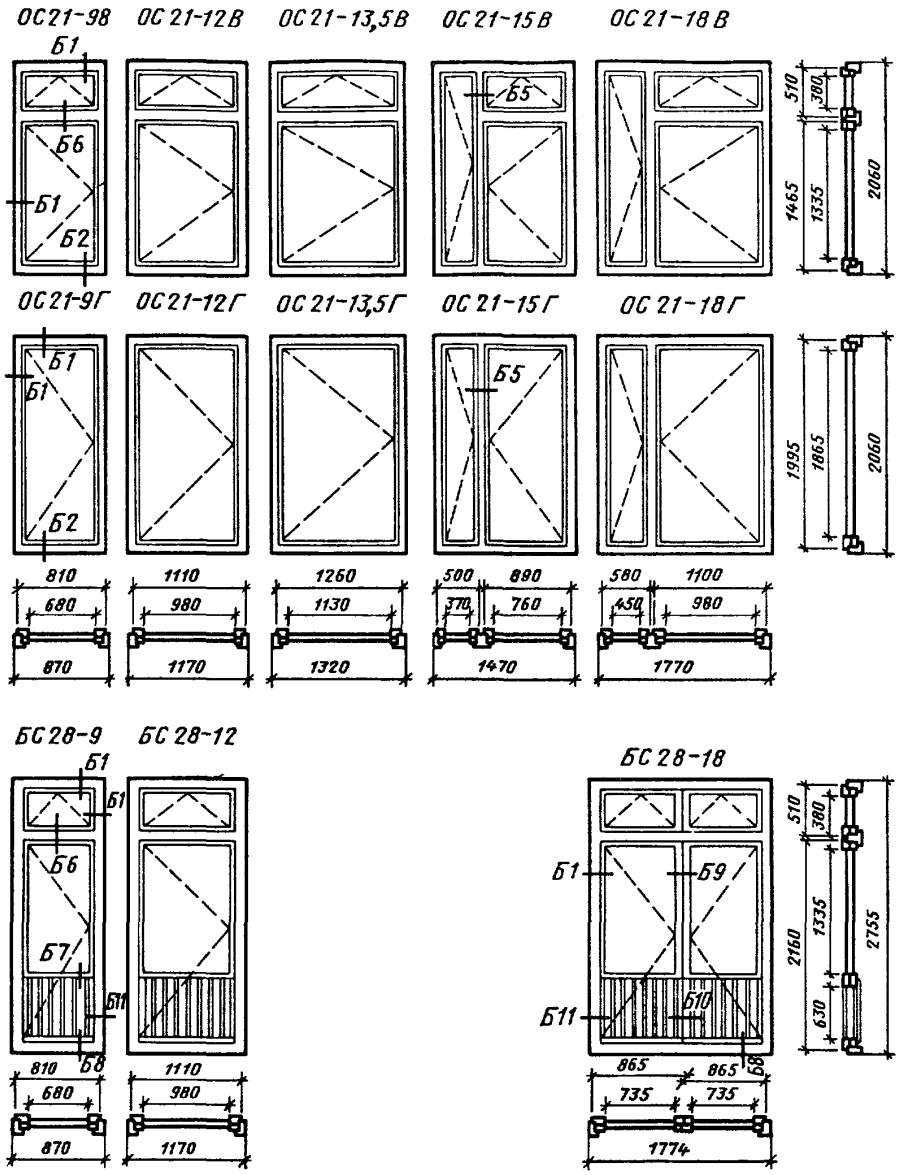
ОС21-9В
ОС21-12В
ОС21-13,5В
ОС21-15В
ОС21-18В
Б1
Б6
Б1
Б2
Б5
510
380
1465
1335
2060
ОС21-9Г
ОС21-12Г
ОС21-13,5Г
ОС21-15Г
ОС21-18Г
Б1
Б1
Б2
Б5
1995
1865
2060
810
680
870
1110
980
1170
1260
1130
1320
500
370
890
760
1470
580
450
1100
980
1770
БС28-9
БС28-12
Б1
Б1
Б6
Б7
Б11
Б8
810
680
870
1110
980
1170
БС28-18
Б1
Б9
Б11
Б10
Б8
510
380
1335
2160
630
2755
865
865
735
735
1774

Черт. 11

СЕРИЯ С

Сечения по притворам окон и балконных дверей жилых и общественных зданий

Сечения А1 и Б1

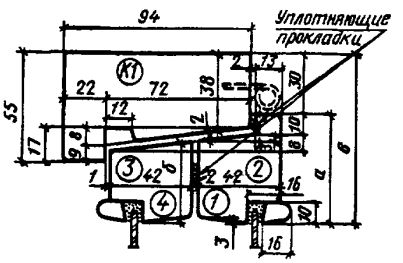

Сечения	а	б	в	Детали	
А1	55	42	85	1	3
Б1	65	52	95	2	4

Черт. 12

Сечения А2 и Б2

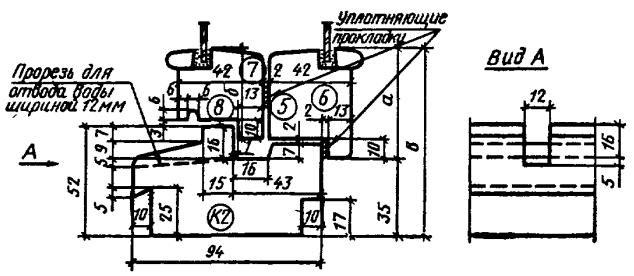

Сечения	а	б	в	Детали	
А2	55	45	90	5	7
Б2	65	55	100	6	8

Примечание. Пазы в местах монтажа петель для спаривания створок условно не показаны.

Черт. 13

Сечения А3 и Б3

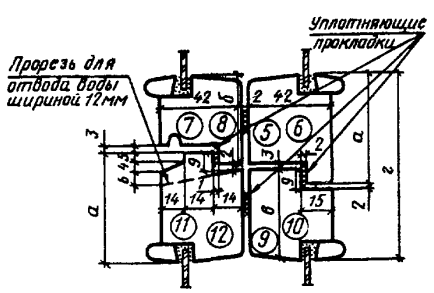

Сечения	а	б	в	г	Детали			
А3	55	45	45	93	5	7	9	11
Б3	65	55	55	113	6	8	10	12

Черт 14

Сечения А4 и Б4

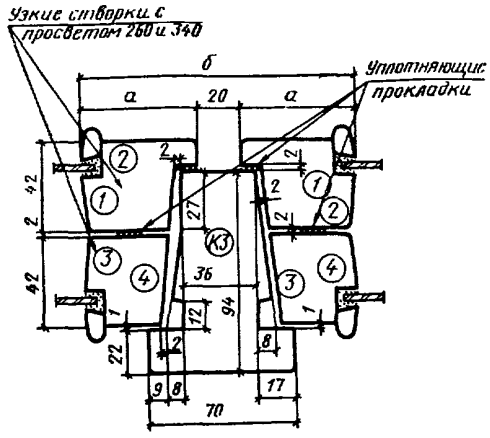

Сечения	а	б	Детали	
А4	55	130	1	3
Б4	65	150	2	4

Черт. 15

Сечение Б5

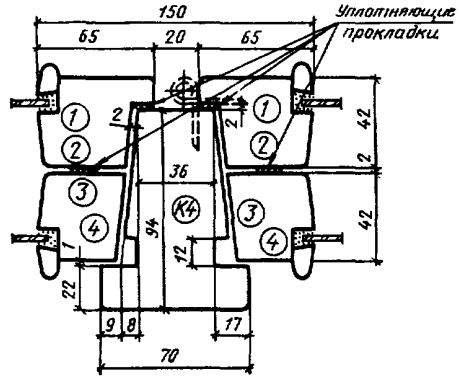

Черт. 16

Сечение Б6

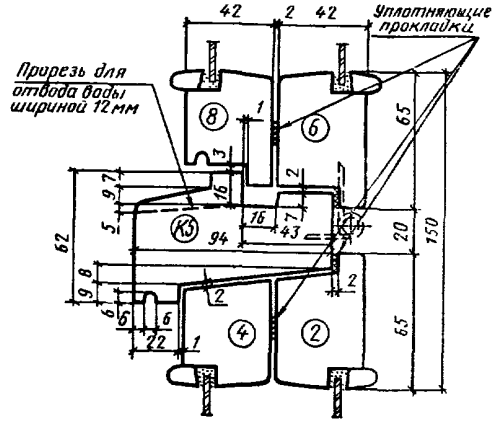

Черт 17

Сечение Б7

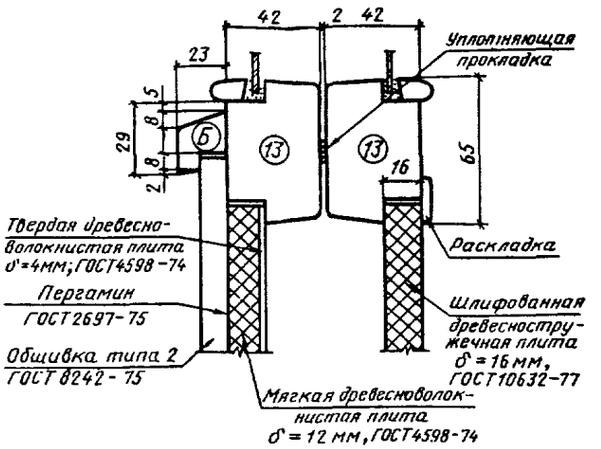

Черт. 18

Сечение Б8

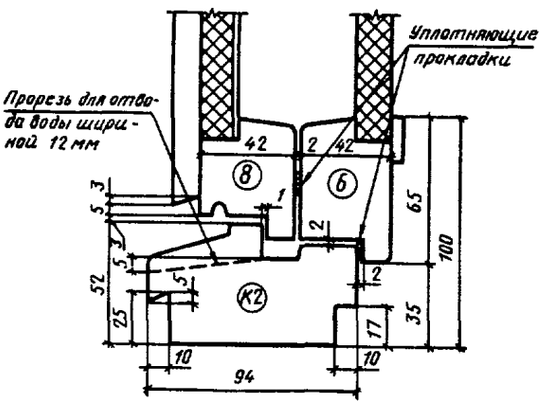

Черт. 19

Сечение Б9

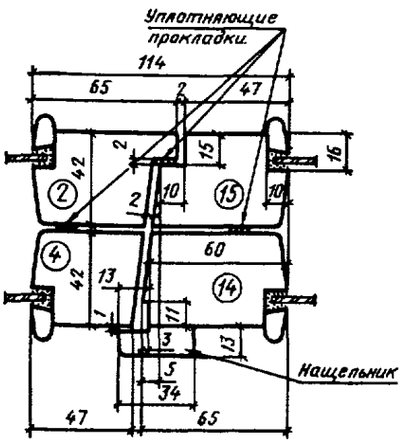

Черт 20

Сечение Б10

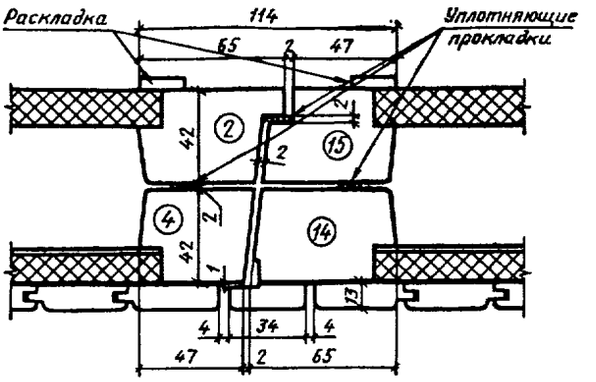

Черт. 21

Сечение Б11

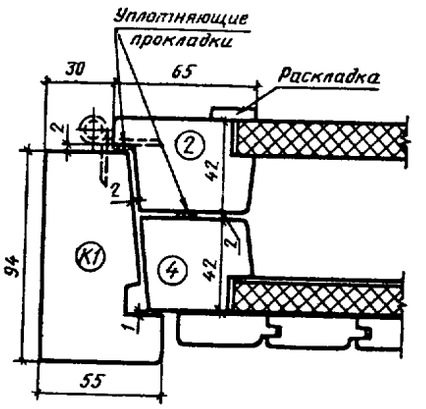

Черт. 22

СЕРИЯ Р

Конструкция, форма, основные размеры и марки окон и балконных дверей жилых зданий

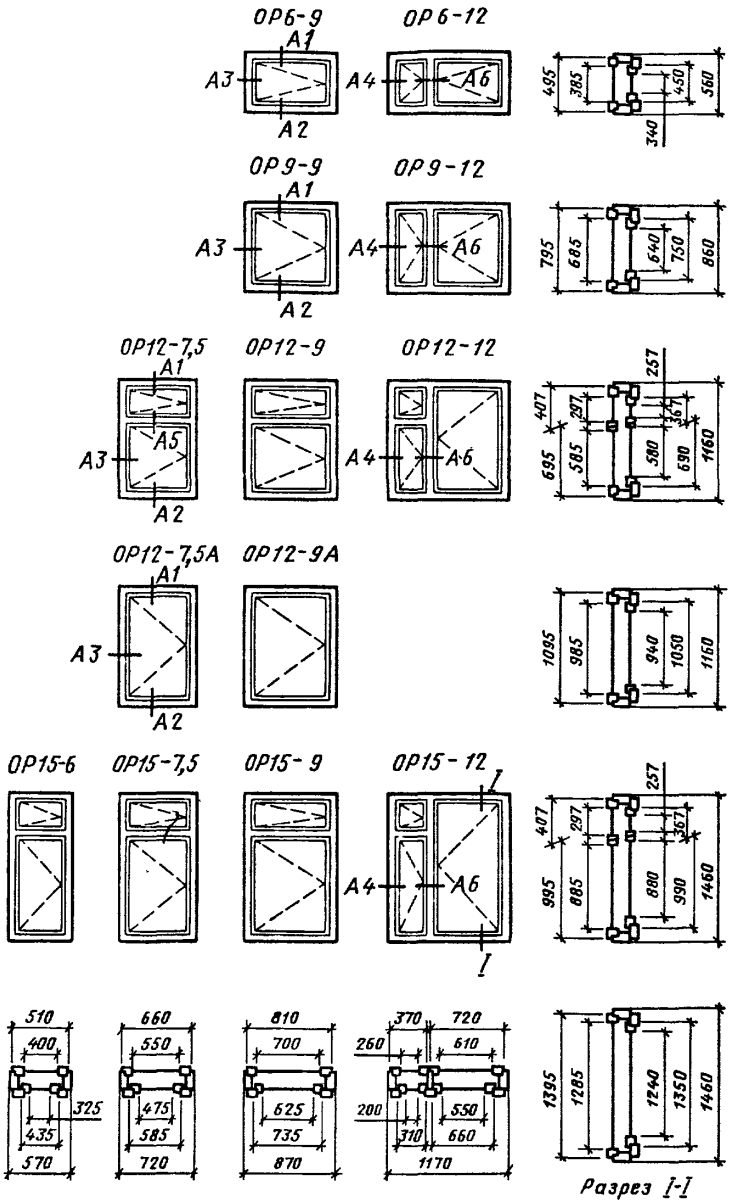

Черт. 23

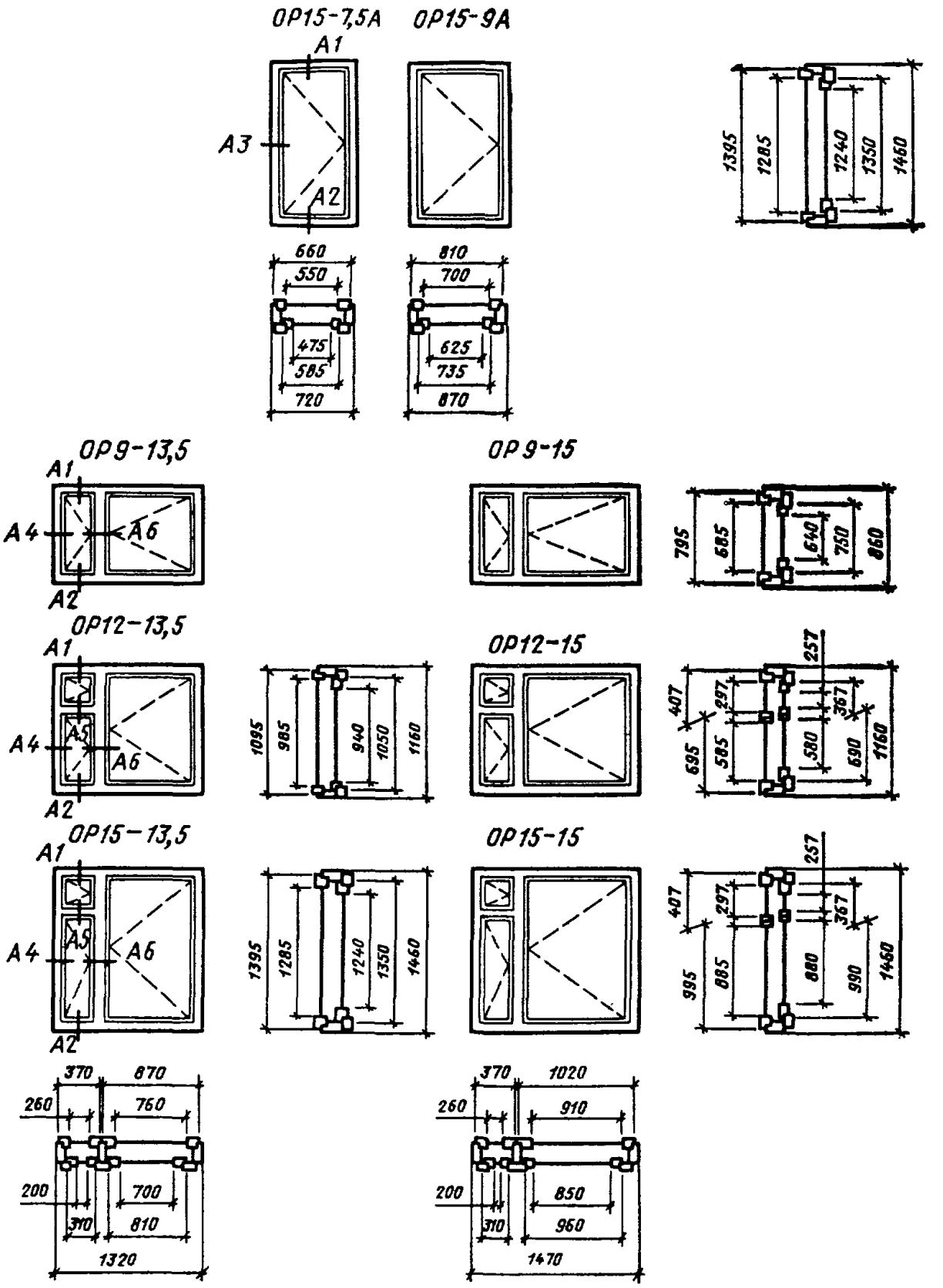
ОР15-7,5А
ОР15-9А
А1
А2
А3
660
550
475
585
720
810
700
625
735
870
1395
1285
1240
1350
1460
ОР9-13,5
ОР9-15
А4
А6
795
685
640
750
860
ОР12-13,5
ОР12-15
А5
1095
985
940
1050
1160
257
407
297
367
580
690
695
585
ОР15-13,5
ОР15-15
370
870
260
760
200
700
310
810
1320
1020
910
850
960
1470

Черт. 24

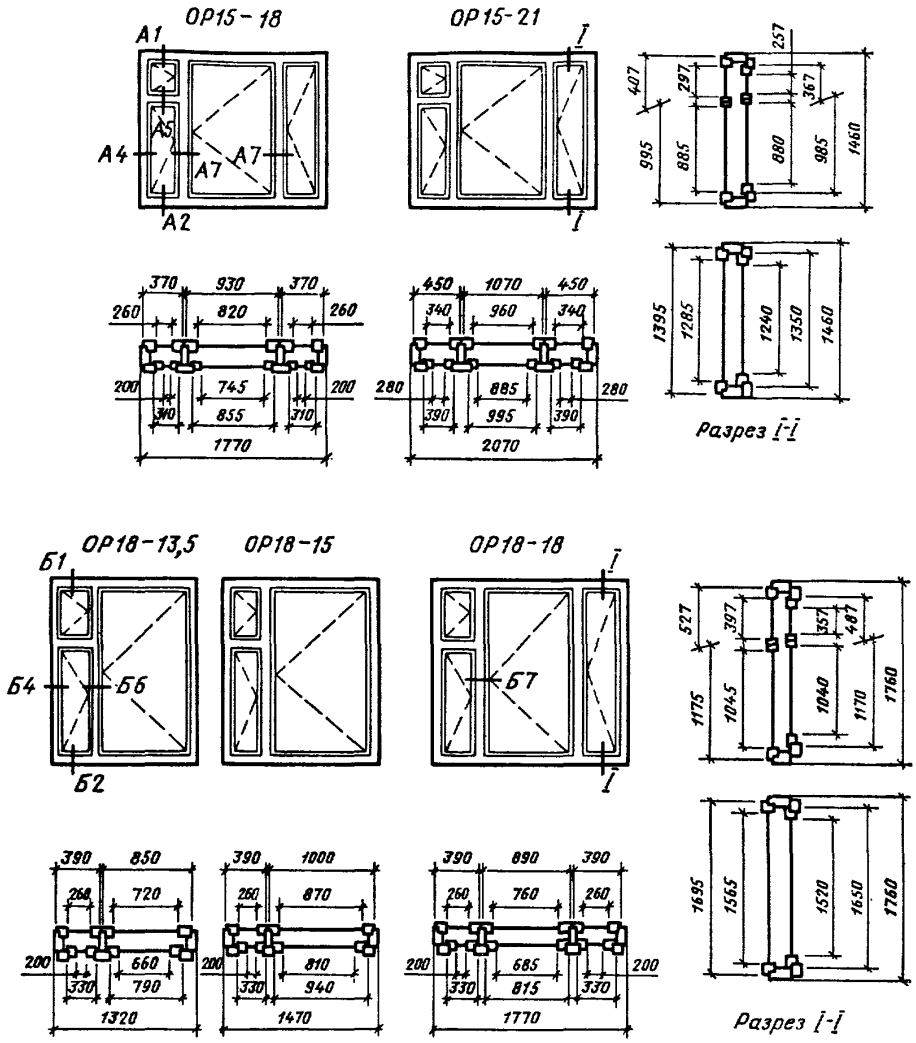
ОР15-18
ОР15-21
А1
А2
А4
А5
А7
А7
I
I
257
407
297
367
995
885
880
985
1460
370
930
370
260
260
820
200
745
200
340
855
310
1770
450
1070
450
340
340
960
280
885
280
390
995
390
2070
1395
1285
1240
1350
1460
Разрез I-I
ОР18-13,5
ОР18-15
ОР18-18
Б1
Б2
Б4
Б6
Б7
I
I
527
397
357
487
1175
1045
1040
1170
1760
390
850
390
1000
390
890
390
260
720
260
870
260
760
260
200
660
200
810
200
685
200
330
790
330
940
330
815
330
1320
1470
1770
1695
1565
1570
1650
1760
Разрез I-I

Черт. 25

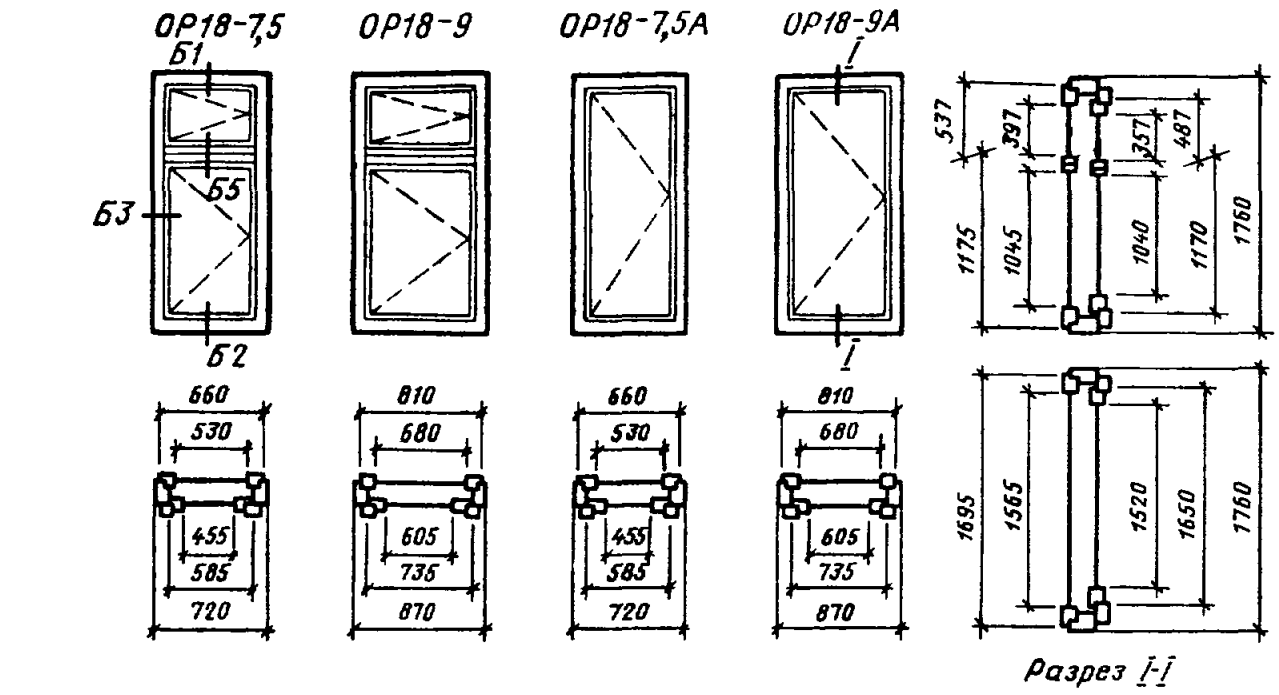
ОР18-7,5
ОР18-9
ОР18-7,5А
ОР18-9А
Б1
Б3
Б5
Б2
I
I
660
530
455
585
720
810
680
605
735
870
537
397
357
487
1175
1045
1040
1170
1760
1695
1565
1520
1650
1760
Разрез I-I

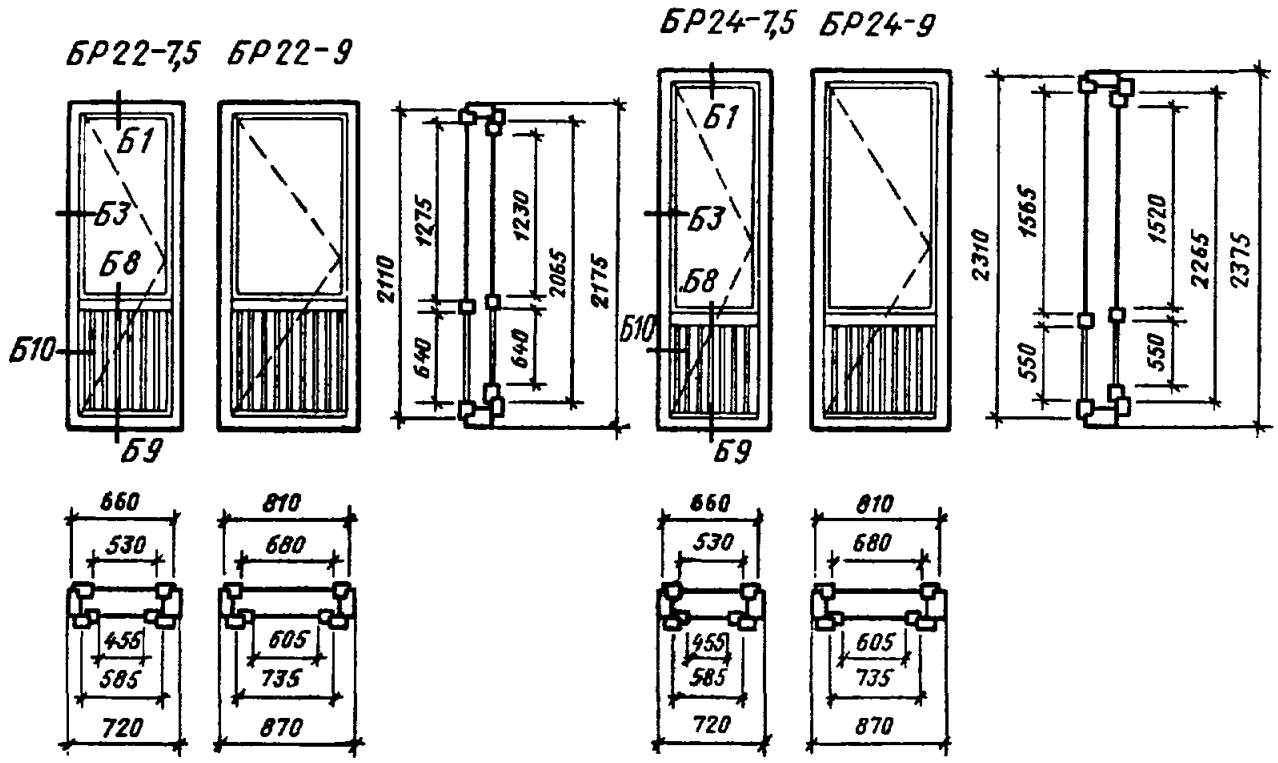
БР22-7,5
БР22-9
БР24-7,5
БР24-9
Б1
Б3
Б8
Б10
Б9
2110
1275
1230
2065
2175
640
640
2310
1565
1520
2265
2375
550
550
660
530
455
585
720
810
680
605
735
870

Черт. 26

СЕРИЯ Р

Конструкция, форма, основные размеры и марки окон и балконных дверей общественных зданий

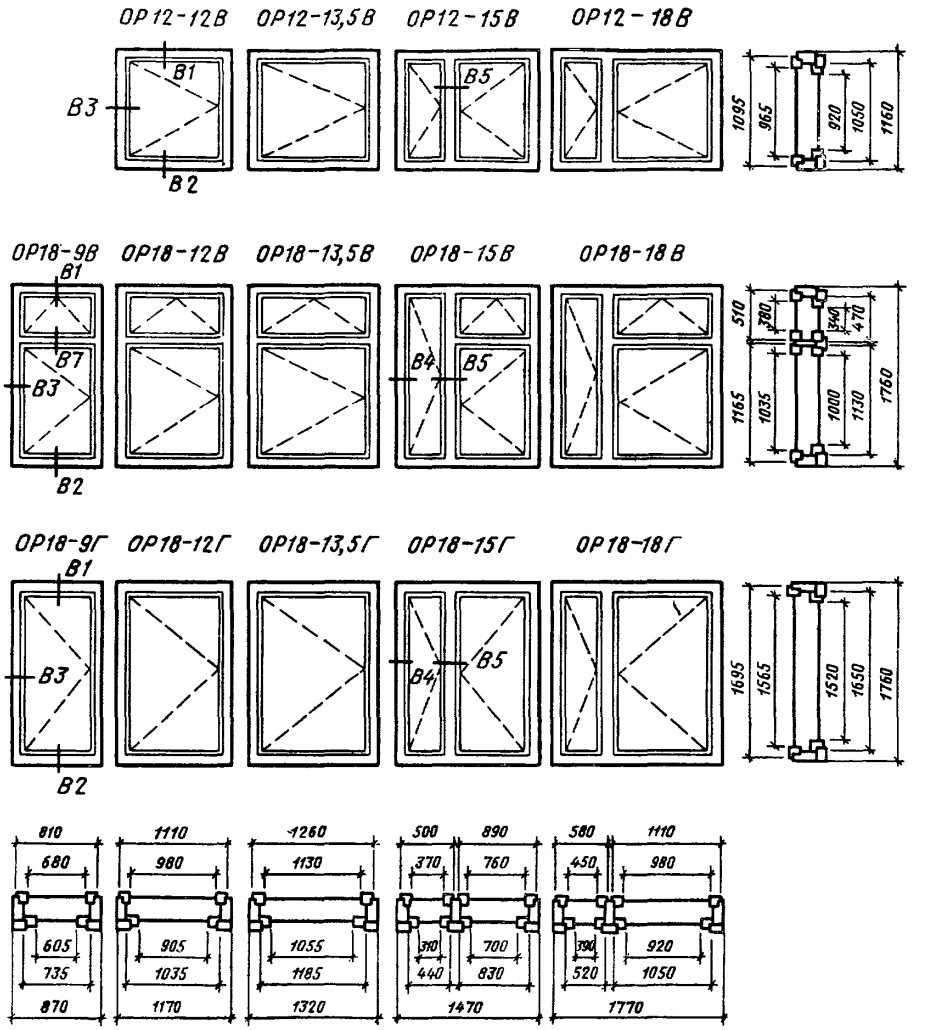

Черт. 27

ОР12 - 21В

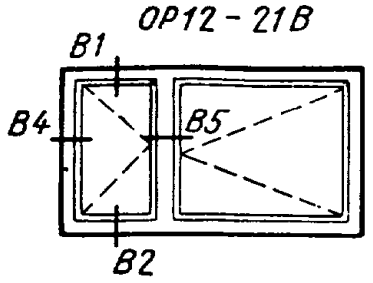

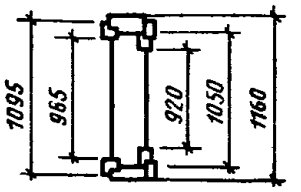

ОР18-21В

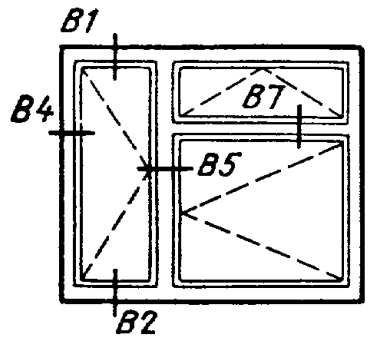

ОР18-24В

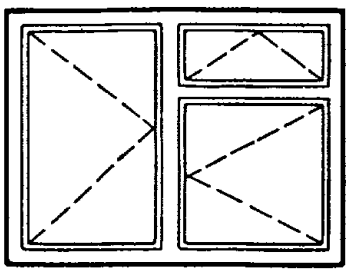

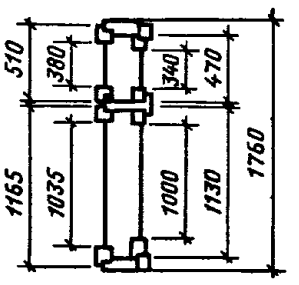

ОР18-21Г

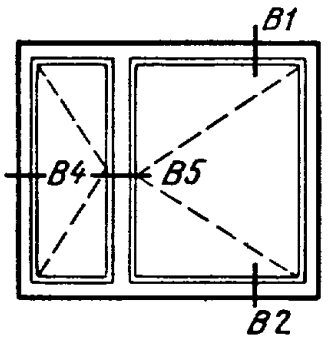

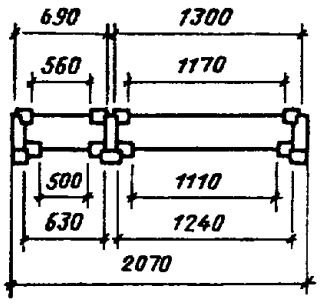

ОР18-24Г

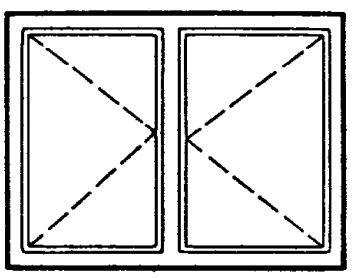

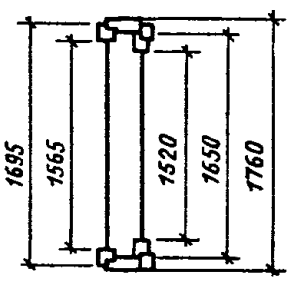

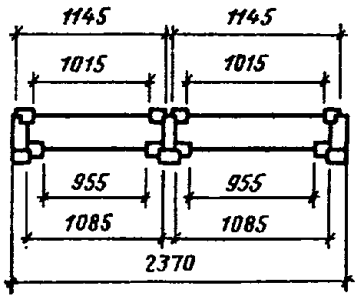

Черт. 28

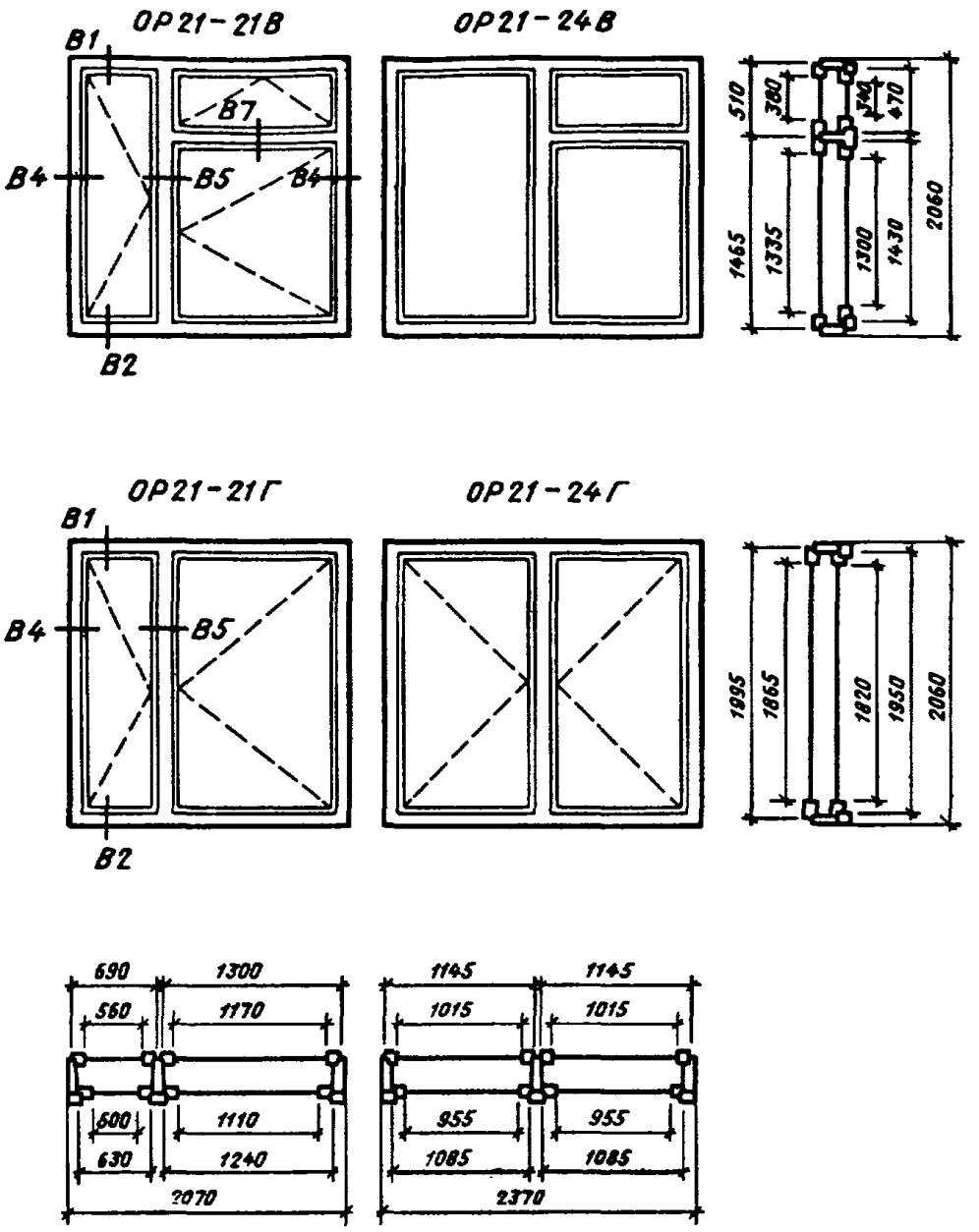
ОР21-21В
ОР21-24В
В1
В7
В4
В5
В4
В2
510
380
340
470
1465
1335
1300
1430
2060
ОР21-21Г
ОР21-24Г
В1
В4
В5
В2
1995
1865
1820
1950
2060
690
1300
560
1170
600
1110
630
1240
2070
1145
1145
1015
1015
955
955
1085
1085
2370

Черт. 29

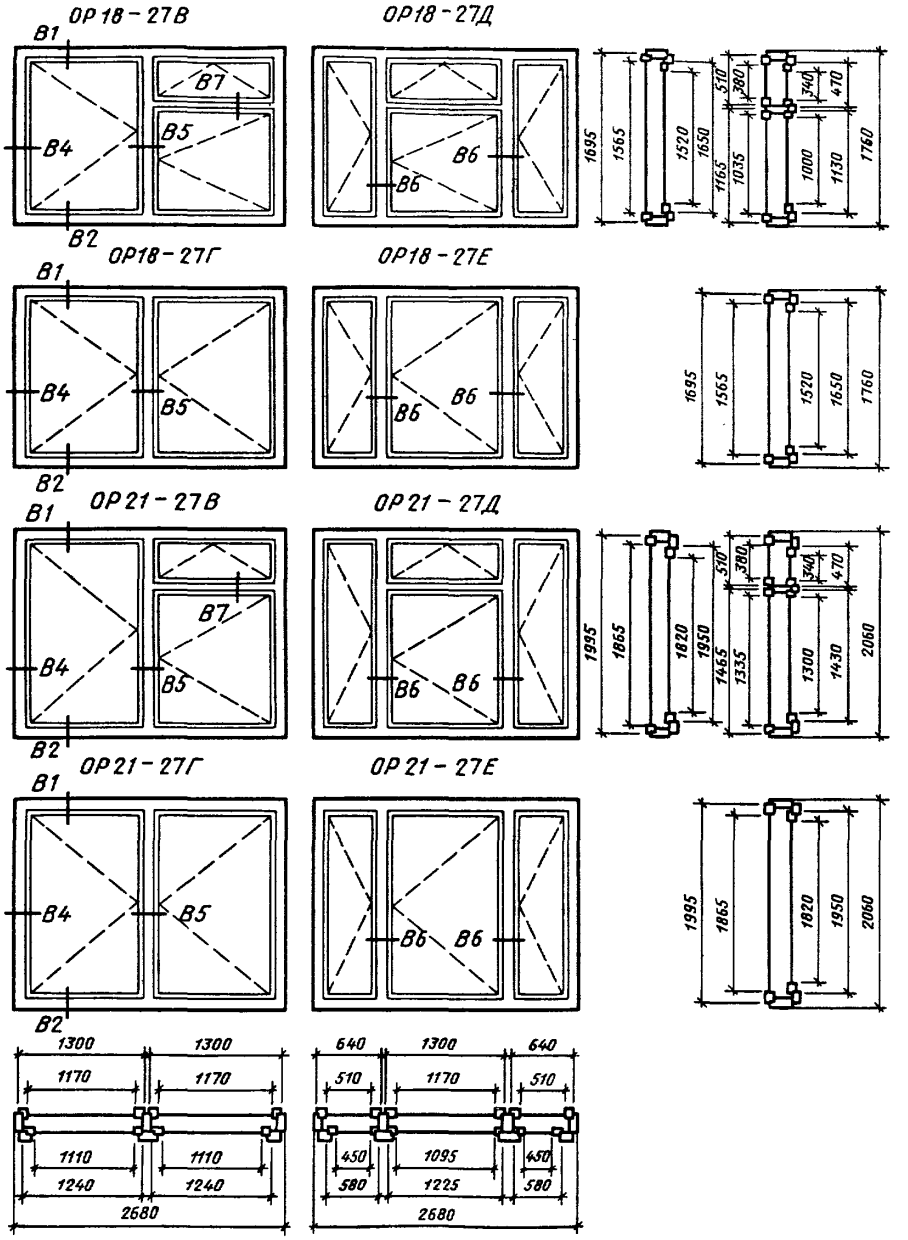
ОР18-27В
ОР18-27Д
ОР18-27Г
ОР18-27Е
ОР21-27В
ОР21-27Д
ОР21-27Г
ОР21-27Е
В1
В2
В4
В5
В6
В7
1695
1565
1520
1650
1760
510
380
340
470
1165
1035
1000
1130
1995
1865
1820
1950
2060
1465
1335
1300
1430
1300
1170
1110
1240
2680
640
510
450
580
1095
1225

Черт. 30

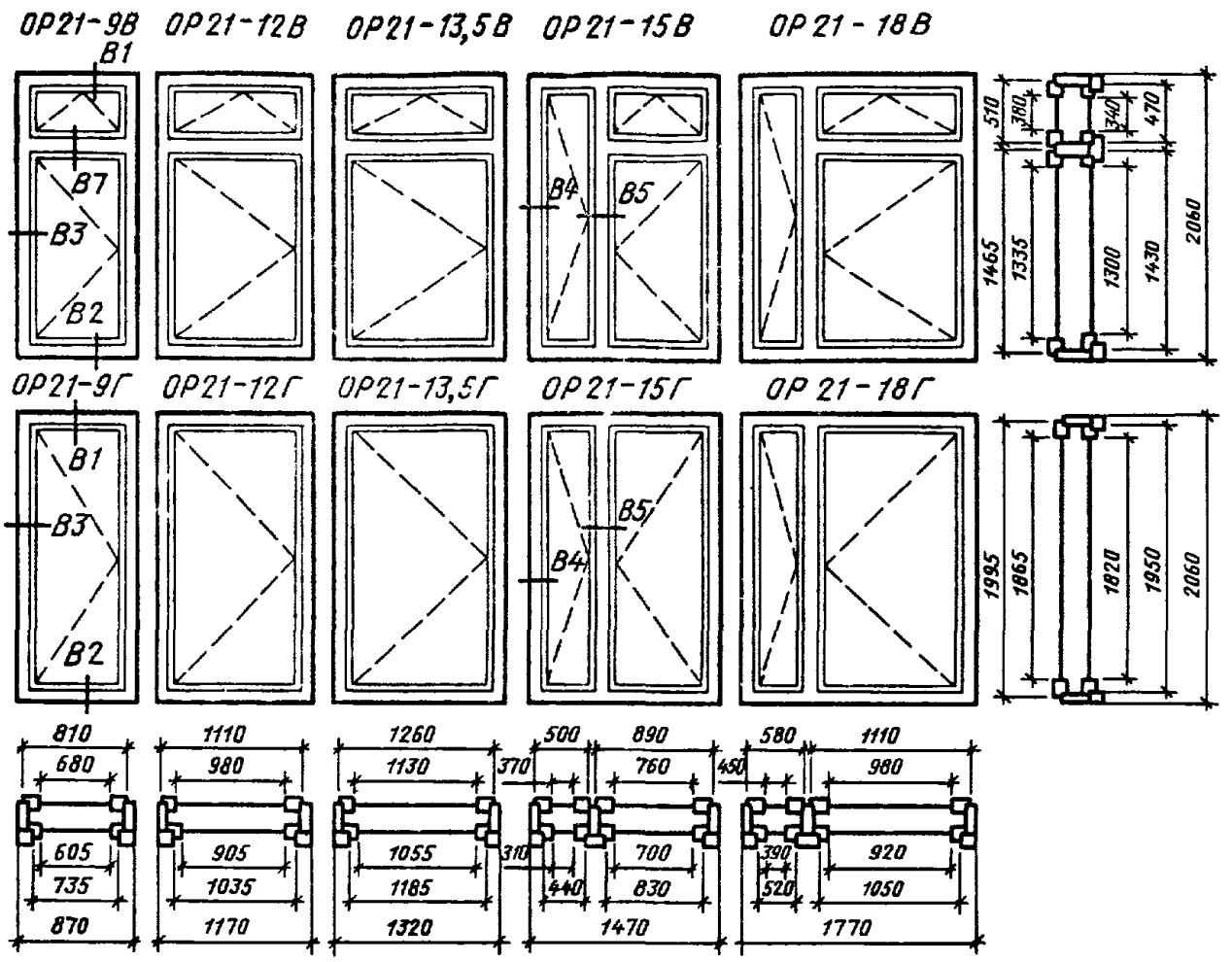
ОР21-9В
ОР21-12В
ОР21-13,5В
ОР21-15В
ОР21-18В
В1
В7
В3
В2
В4
В5
510
380
740
470
1465
1335
1300
1430
2060
ОР21-9Г
ОР21-12Г
ОР21-13,5Г
ОР21-15Г
ОР21-18Г
1995
1865
1820
1950
2060
810
680
605
735
870
1110
980
905
1035
1170
1260
1130
1055
1185
1320
500
890
370
760
310
700
440
830
1470
580
1110
450
980
390
920
520
1050
1770
БР28-9
БР28-12
В1
В7
В4
В9
В8
В10
810
680
605
735
870
1110
980
905
1035
1170
БР28-18
В11
В12
510
380
740
470
2160
1335
1300
2115
2755
630
630
865
865
735
735
685
710
815
840
1778

Черт. 31

СЕРИЯ Р

Сечения по притворам окон и балконных дверей жилых и общественных зданий

Сечения А1 и Б1

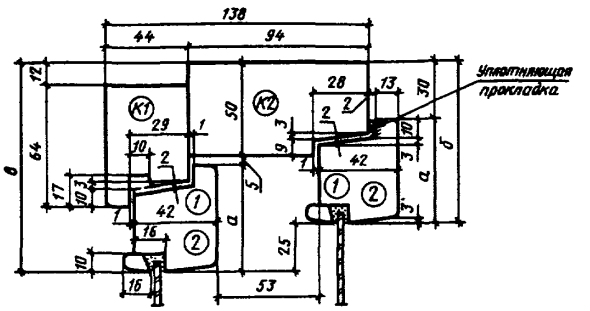

Сечения	а	б	в	Детали
А1	55	85	110	1
Б1	65	95	120	2

Черт. 32

Сечения А2 и Б2

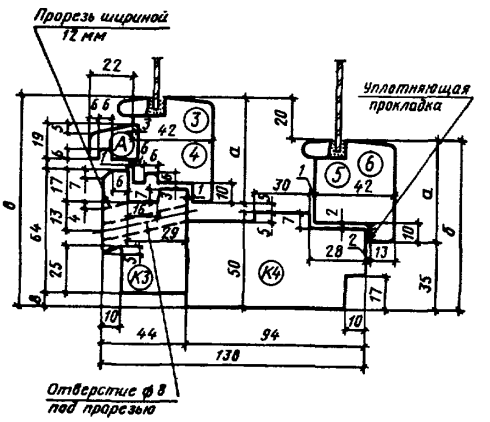

Сечения	а	б	в	Детали	
А2	55	90	110	3	5
Б2	65	100	120	4	6

Черт. 33

Сечения А3, Б3, А4 и Б4

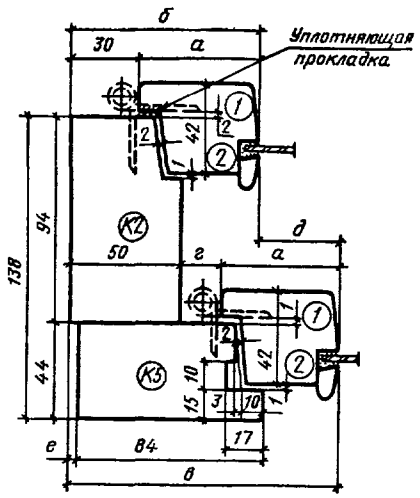

Сечения	а	б	в	г	д	е	Детали
А3	55	85	122,5	17,5	37,5	4,5	1
Б3	65	95	132,5	17,5	37,5	4,5	2
А4	55	85	121,5	16,5	36,5	3,5	1
Б4	65	95	131,5	16,5	36,5	3,5	2

Черт. 34

Сечения А5 и Б5

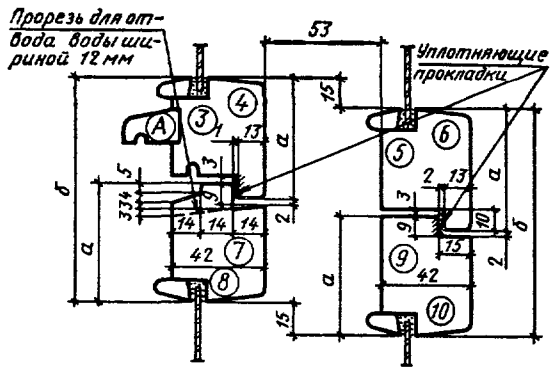

Сечения	а	б	Детали			
А5	55	103	3	5	7	9
Б5	65	123	4	6	8	10

Черт. 35

Сечения А6 и Б6

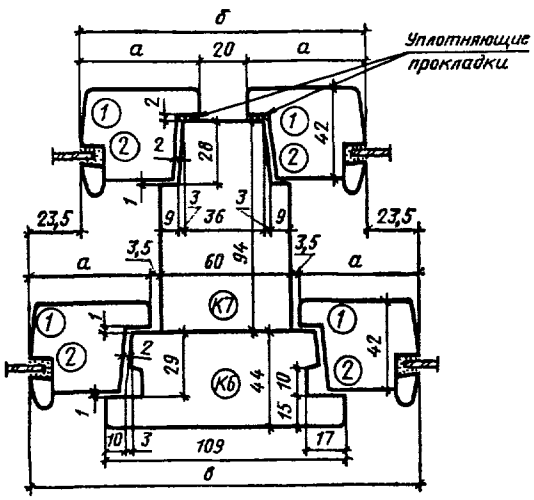

Сечения	а	б	в	Детали
А6	55	130	177	1
Б6	65	150	197	2

Черт 36

Сечения А7 и Б7
(для трехстворного окна)

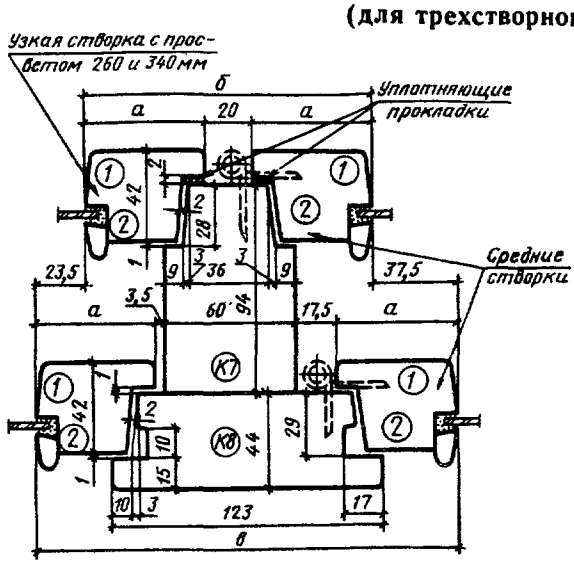

Сечения	а	б	в	Детали
А7	55	130	191	1
Б7	65	150	211	2

Черт. 37

Сечение Б8

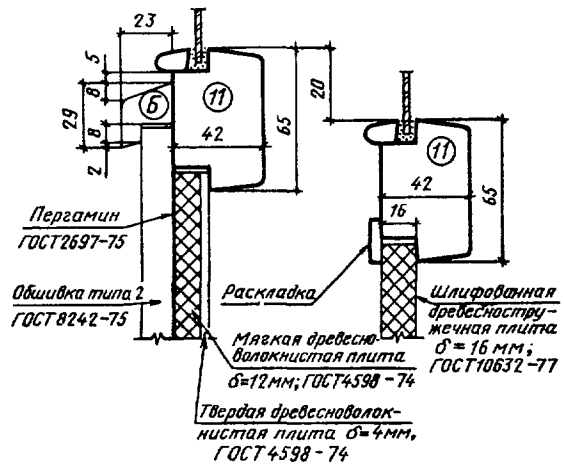

Черт. 38

Сечение Б9

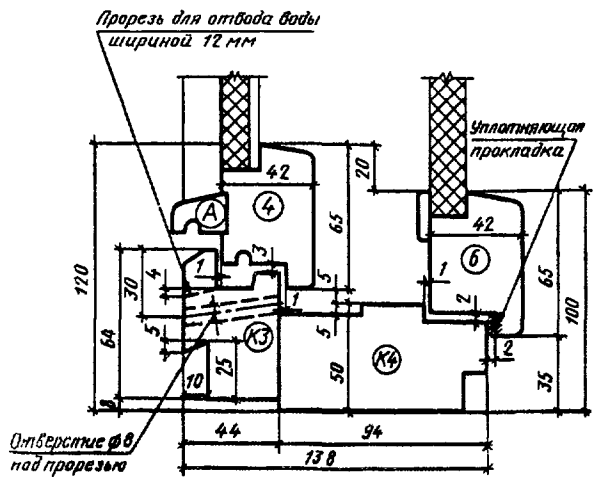

Черт. 39

Сечение Б10

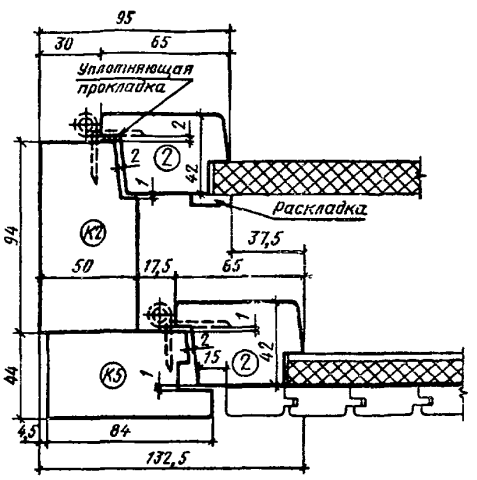

Черт. 40

СЕРИЯ Р

Сечения по притворам окон и балконных дверей общественных зданий

Сечение В1

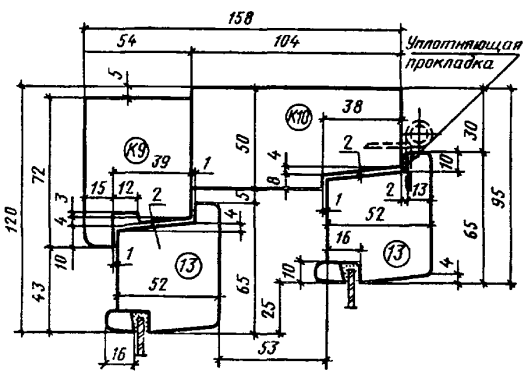

Черт. 41

Сечение В2

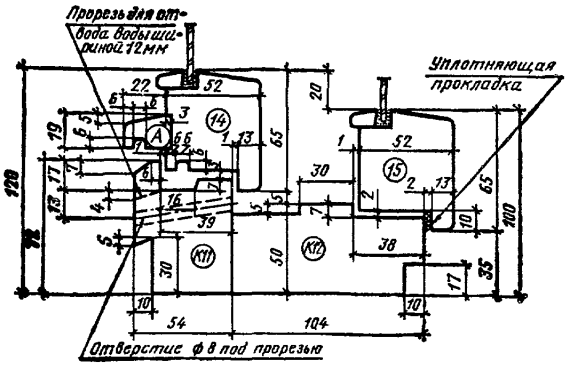

Черт. 42

Сечение В3 и В4

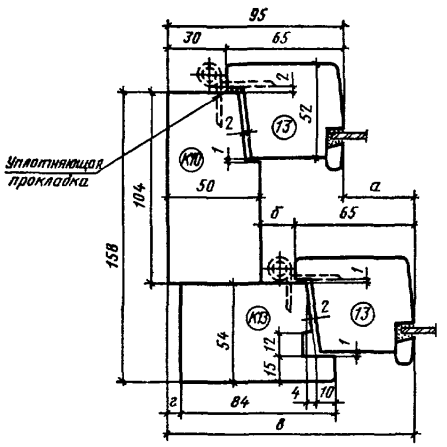

Сечения	а	б	в	г
В3	37,5	17,5	132,5	5,5
В4	36,5	16,5	131,5	4,5

Черт 43

Сечение В5 и В6
(для трехстворного окна)

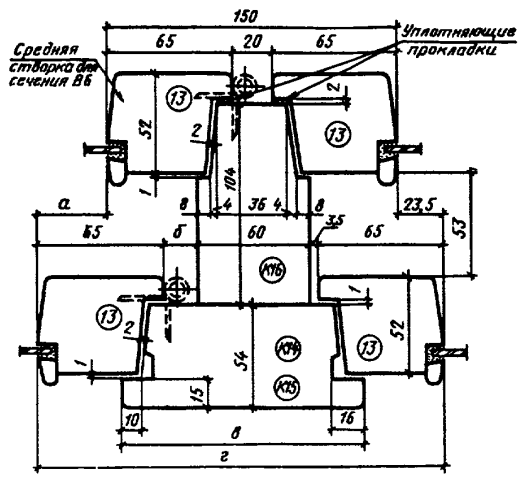

Сечения	а	б	в	г	Детали
В5	23,5	3,5	111	197	К14
В6	37,5	17,5	125	211	К15

Черт. 44

Сечение В7

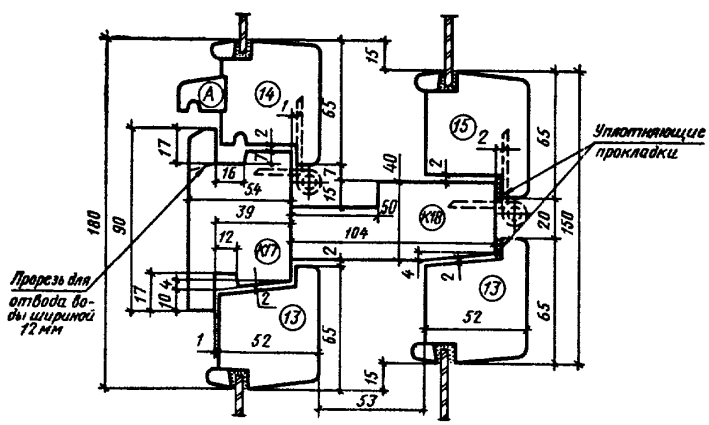

Черт. 45

Сечение В8

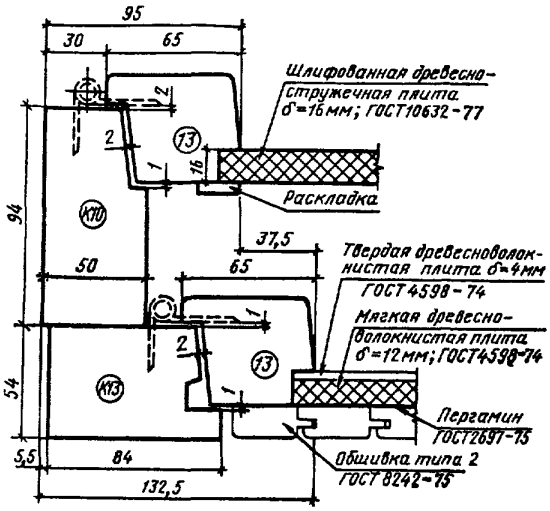

Черт. 46

Сечение В9

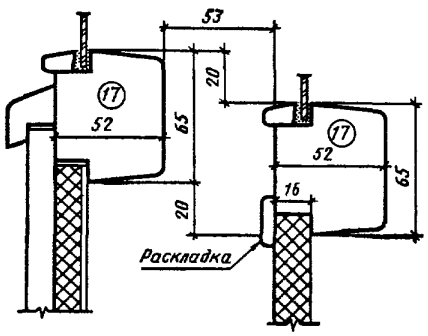

Черт. 47

Сечение В10

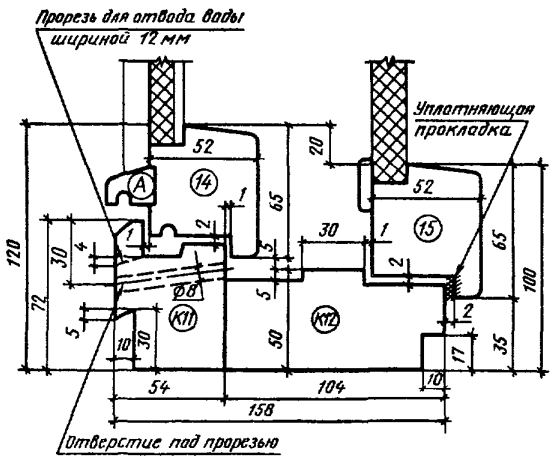

Черт. 48

Сечение В11

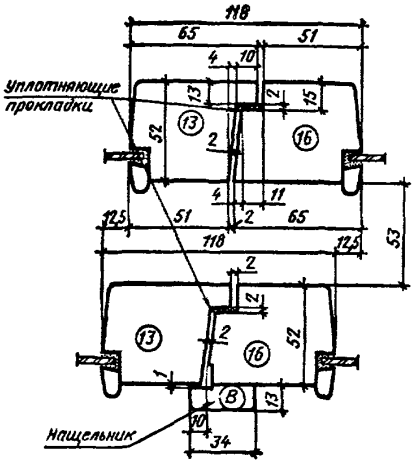

Черт. 49

Сечение В12

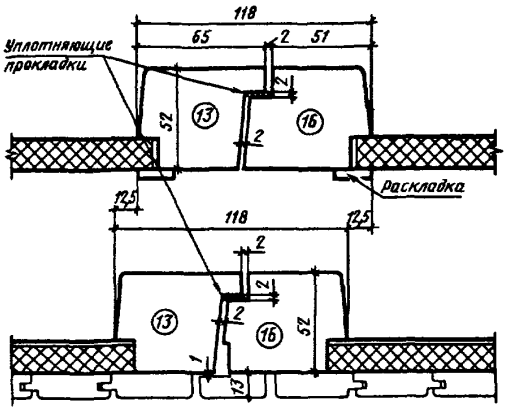

Черт. 50

ПРИЛОЖЕНИЕ 1
Справочное

ГАБАРИТЫ ПРОЕМОВ ОКОН И БАЛКОННЫХ ДВЕРЕЙ В НАРУЖНЫХ СТЕНАХ ЖИЛЫХ ЗДАНИЙ

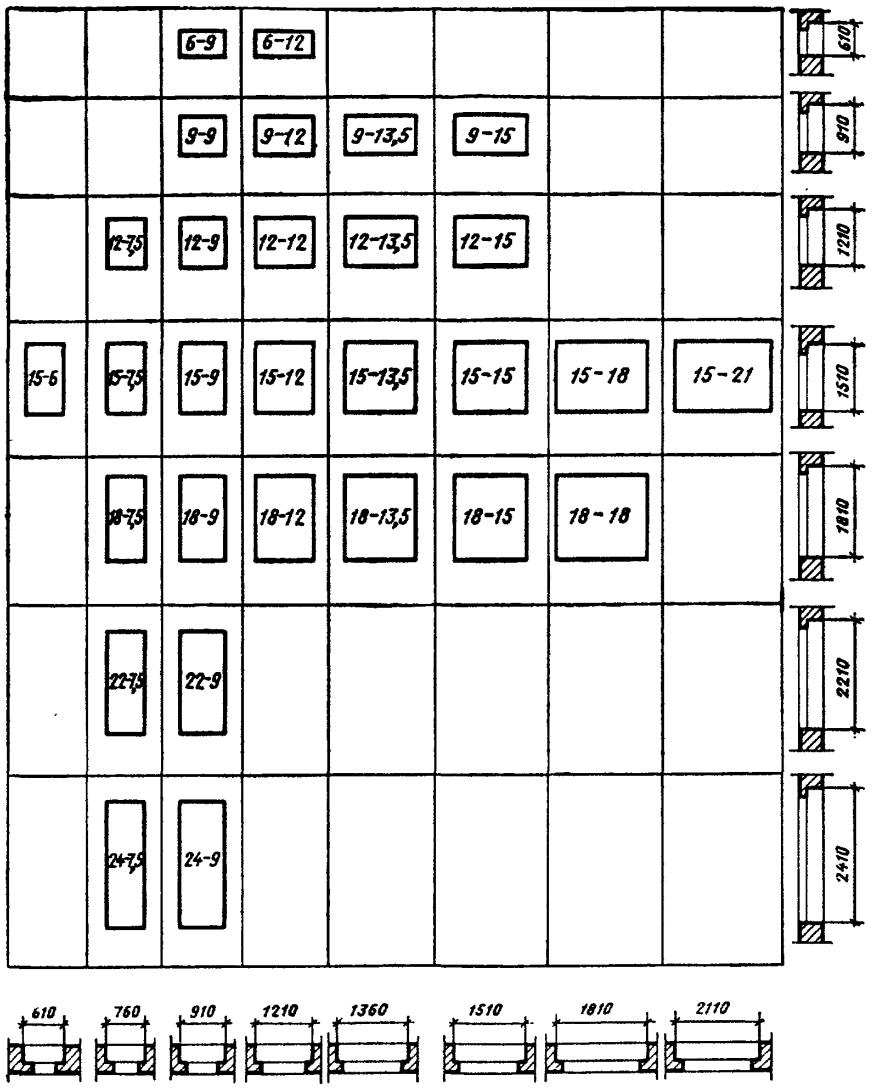

Примечание. Размеры ширины проемов указаны для стен из панелей и модульного кирпича.

Черт. 51

ПРИЛОЖЕНИЕ 2
Справочное

ГАБАРИТЫ ПРОЕМОВ ОКОН И БАЛКОННЫХ ДВЕРЕЙ В НАРУЖНЫХ СТЕНАХ ОБЩЕСТВЕННЫХ ЗДАНИЙ

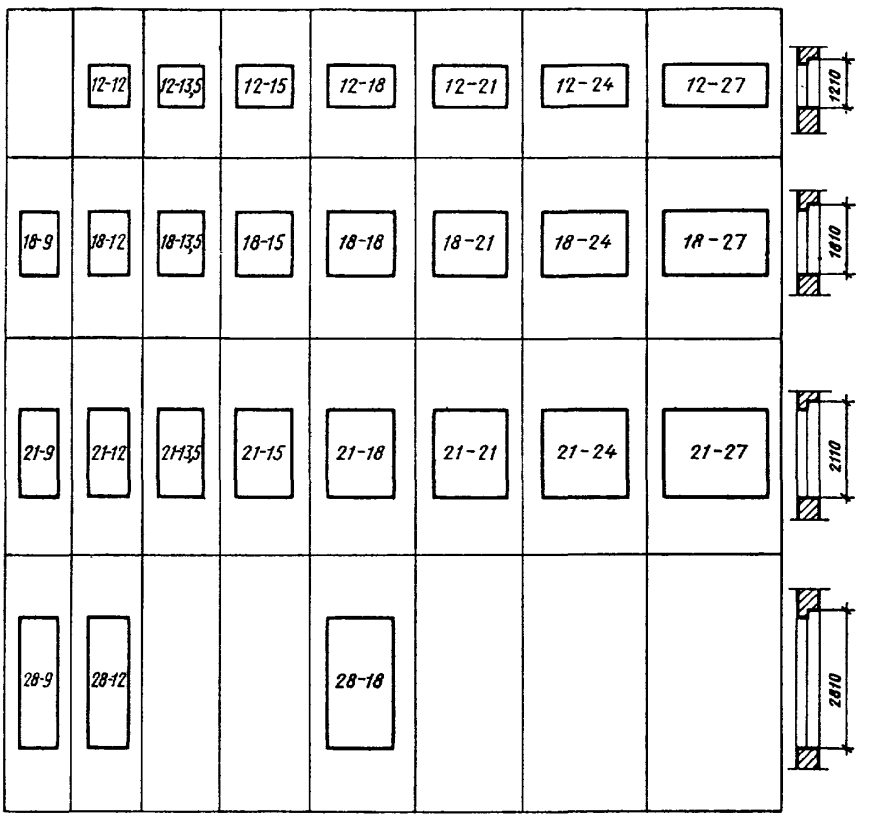

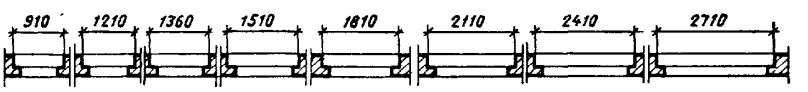

Примечание см. на черт. 51

Черт 52

ПРИЛОЖЕНИЕ 3
Рекомендуемое

РАСПОЛОЖЕНИЕ ПРИБОРОВ В ОКНАХ И БАЛКОННЫХ ДВЕРЯХ
[примеры]

Серия С **Серия Р**

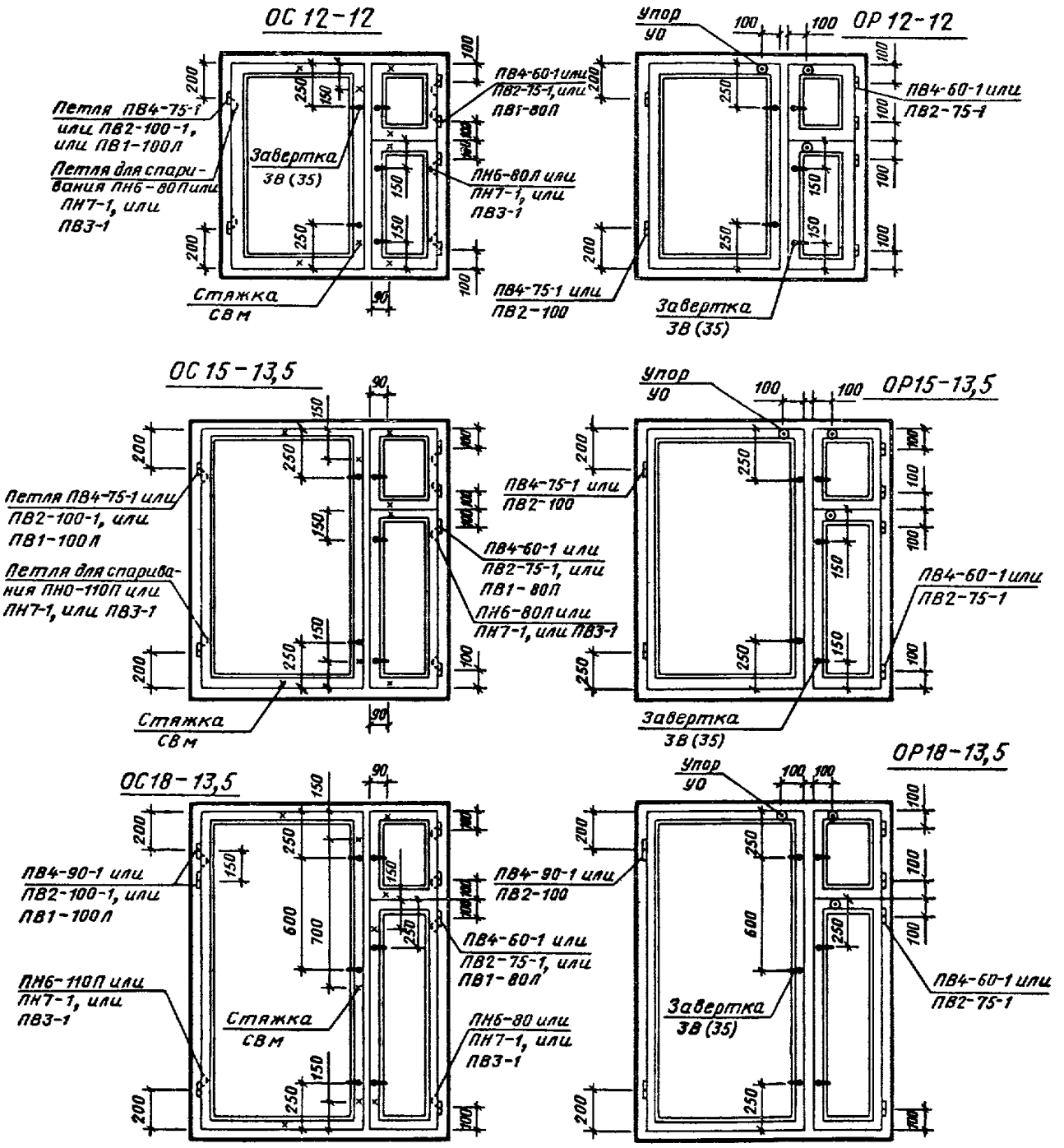

Черт. 53

Серия С

Серия Р

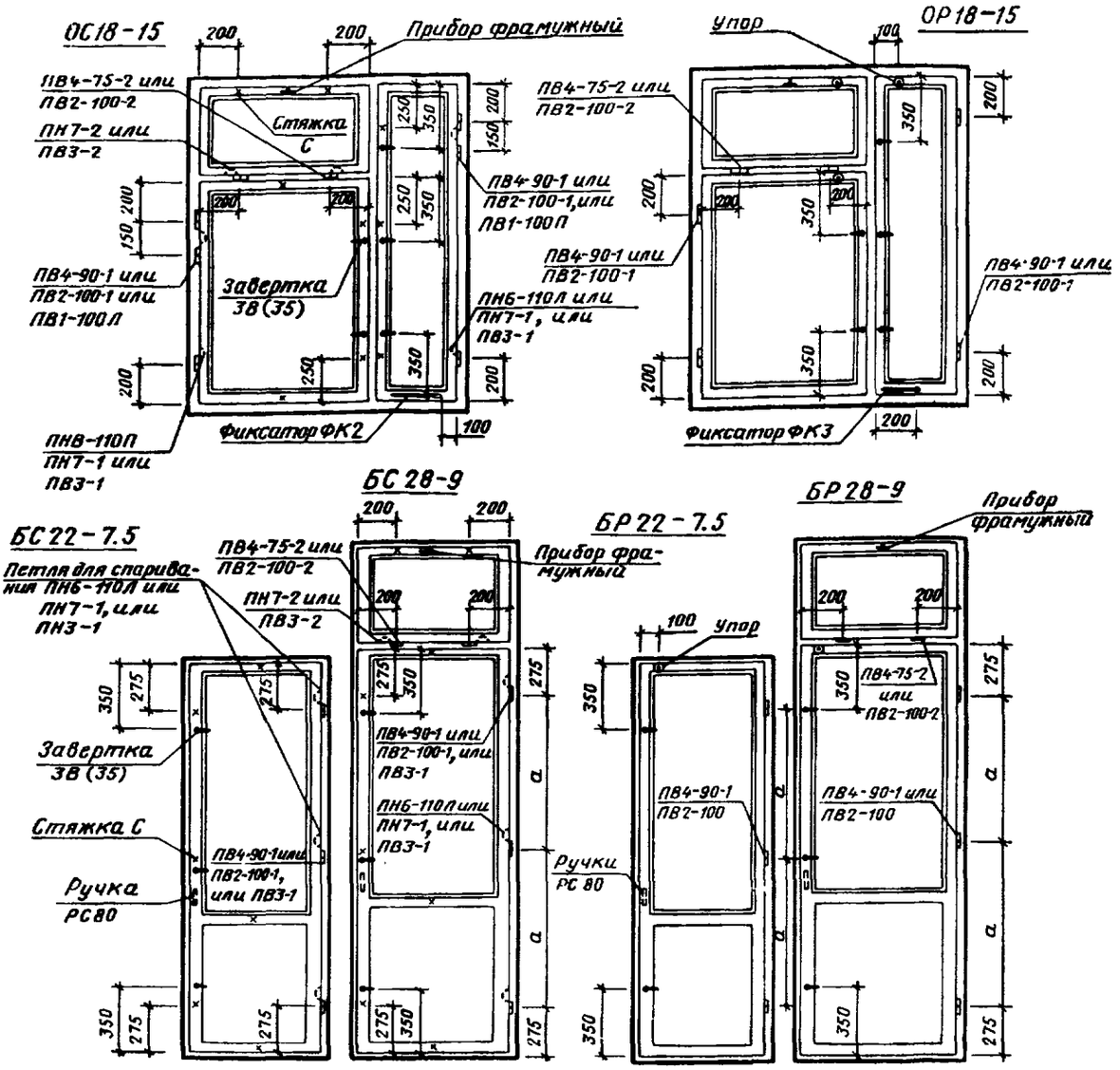

Примечания:

1. Приборы для окон и дверей должны соответствовать ГОСТ 538—78; ГОСТ 5087—80; ГОСТ 5088—78; ГОСТ 5089—80; ГОСТ 5090—79 и ГОСТ 5091—78.
2. Наружные створки и полотна серии Р должны навешиваться на петли типов ПВ4 или ПВ2 с вынимающимися стержнями.
3. Завертки показаны в отпертом положении.
4. Ручки РС 80 устанавливаются на каждое полотно со стороны балкона.
5. Фрамужный прибор показан условно.
6. Угольники устанавливаются в соответствии с п. 2.13 ГОСТ 23166—78.

Черт. 54

ПРИЛОЖЕНИЕ 4
Справочное

СПЕЦИФИКАЦИЯ
СТЕКОЛ ДЛЯ ОКОН И БАЛКОННЫХ ДВЕРЕЙ ЖИЛЫХ ЗДАНИЙ

Серия С

Марка	Размеры, мм		Количество
	по высоте	по ширине	
ОС 6—9	400	715	2
ОС 6—12	400	625	2
		275	2
ОС 9—9	700	715	2
ОС 9—12	700	625	2
		275	2
ОС 12—7,5	600	565	2
	320		2
ОС 12—9	600	715	2
	320		2
ОС 12—12	1000	625	2
	600	275	2
	320		2
ОС 12—7,5 А	1000	565	2
ОС 12—9 А	1000	715	2
ОС 15—6	900	415	2
	320		2
ОС 15—7,5	900	565	2
	320		2
ОС 15—9	900	715	2
	320		2
ОС 15—12	1300	625	2
	900	275	2
	320		2
ОС 15—7,5 А	1300	565	2
ОС 15—9 А	1300	715	2
ОС 9—13,5	700	775	2
		275	2
ОС 9—15	700	925	2
		275	2
ОС 12—13,5	1000	775	2
	600	275	2
	320		2
ОС 12—15	1000	925	2
	600	275	2
	320		2
ОС 15—13,5	1300	775	2
	900	275	2
	320		2
ОС 15—15	1300	925	2
	900	275	2
	320		2
ОС 15—18	1300	835	2
		275	2
	900	275	2
	320		2
ОС 15—21	1300	975	2
		355	2
	900	355	2
	320		2
ОС 18—13,5	1580	735	2
	1060	275	2
	420		2
ОС 18—15	1580	885	2
	1060	275	2
	420		2
ОС 18—18	1580	775	2
		275	2
	1060	275	2
	420		2
ОС 18—7,5	1060	545	2
	420		2
ОС 18—9	1060	695	2
	420		2
ОС 18—7,5 А	1580	545	2
ОС 18—9 А	1580	695	2
БС 22—7,5	1280	545	2
БС 22—9	1280	695	2
БС 24—7,5	1580	545	2
БС 24—9	1580	695	2

СПЕЦИФИКАЦИЯ
СТЕКОЛ ДЛЯ ОКОН И БАЛКОННЫХ ДВЕРЕЙ ЖИЛЫХ ЗДАНИЙ

Серия Р

Марка	Размеры, мм						Марка	Размеры, мм					
	внутренние			наружные				внутренние			наружные		
	по высоте	по ширине	количество	по высоте	по ширине	количество		по высоте	по ширине	количество	по высоте	по ширине	количество
ОР 6—9	400	715	1	355	640	1	ОР 15—13,5	1300	775	1	1255	715	1
ОР 6—12	400	625	1	355	565	1		900	275	1	895	215	1
		275	1		215	1		310		1	270		1
ОР 9—9	700	715	1	655	640	1	ОР 15—15	1300	925	1	1255	865	1
ОР 9—12	700	615	1	655	555	1		900	275	1	895	215	1
		275	1		215	1		310		1	270		1
ОР 12—7,5	600	565	1	595	490	1	ОР 15—18	1300	835	1	1255	760	1
	310		1	270		1			275	1		215	1
ОР 12—9	600	715	1	595	640	1		900	275	1	895	215	1
	310		1	270		1		310		1	270		1
ОР 12—12	1000	615	1	955	555	1	ОР 15—21	1300	975	1	1255	900	1
	600	275	1	595	215	1			355	1		295	1
	310		1	270		1		900	355	1	895	295	1
ОР 12—7,5А	1000	565	1	955	490	1		310		1	270		1
ОР 12—9А	1000	715	1	955	640	1	ОР 18—13,5	1580	735	1	1535	675	1
ОР 15—6	900	415	1	895	340	1		1060	275	1	1055	215	1
	310		1	270		1		410		1	370		1
ОР 15—7,5	900	565	1	895	490	1	ОР 18—15	1580	885	1	1535	825	1
	310		1	270		1		1060	275	1	1055	215	1
ОР 15—9	900	715	1	895	640	1		410		1	370		1
	310		1	270		1	ОР 18—18	1580	775	1	1535	700	1
ОР 15—12	1300	625	1	1255	565	1			275	1		215	1
	900	275	1	895	215	1		1060	275	1	1055	215	1
	310		1	270		1		410		1	370		1
ОР 15—7,5А	1300	565	1	1255	490	1	ОР 18—7,5	1060	545	1	1055	470	1
ОР 15—9А	1300	715	1	1255	640	1		410		1	370		1
ОР 9—13,5	700	775	1	655	715	1	ОР 18—9	1060	695	1	1055	620	1
		275	1		215	1		410		1	370		1
ОР 9—15	700	925	1	655	865	1	ОР 18—7,5А	1580	545	1	1535	470	1
		275	1		215	1	ОР 18—9А	1580	695	1	1535	620	1
ОР 12—13,5	1000	775	1	955	715	1	БР 22—7,5	1290	545	1	1245	470	1
	600	275	1	595	215	1	БР 22—9	1290	695	1	1245	620	1
	310		1	270		1	БР 24—7,5	1580	545	1	1535	470	1
ОР 12—15	1000	925	1	955	865	1	БР 24—9	1580	695	1	1535	620	1
	600	275	1	595	215	1							
	310		1	270		1							

ПРИЛОЖЕНИЕ 5
Справочное

СПЕЦИФИКАЦИЯ
СТЕКОЛ ДЛЯ ОКОН И БАЛКОННЫХ ДВЕРЕЙ ОБЩЕСТВЕННЫХ ЗДАНИЙ

Серия С

Марка	Размеры, мм		Количество	Марка	Размеры, мм		Количество
	по высоте	по ширине			по высоте	по ширине	
ОС 12—12В	980	995	2	ОС 21—24Г	1880	1030	4
ОС 12—13,5В	980	1145	2	ОС 18—27В	1580	1185	2
ОС 12—15В	980	775	2		1050		2
		385	2		395		2
ОС 12—18В	980	995	2	ОС 18—27Д	1580	525	4
		465	2		1050	1185	2
ОС 18—9В	1050	695	2		395		2
	395		2	ОС 18—27Г	1580	1185	4
ОС 18—12В	1050	995	2	ОС 18—27Е	1580	1185	2
	395		2			525	4
ОС 18—13,5В	1050	1145	2	ОС 21—27В	1880	1185	2
	395		2		1350		2
ОС 18—15В	1580	385	2		395		2
	1050	775	2	ОС 21—27Д	1880	525	4
	395		2		1350	1185	2
ОС 18—18В	1580	465	2		395		2
	1050	995	2	ОС 21—27Г	1880	1185	4
	395		2	ОС 21—27Е	1880	1185	2
ОС 18—9Г	1580	695	2			525	4
ОС 18—12Г	1580	995	2	ОС 21—9В	1350	695	2
ОС 18—13,5Г	1580	1145	2		395		2
ОС 18—15Г	1580	775	2	ОС 21—12В	1350	995	2
		385	2		395		2
ОС 18—18Г	1580	995	2	ОС 21—13,5В	1350	1145	2
		465	2		395		2
ОС 12—21В	980	1185	2	ОС 21—15В	1880	385	2
		575	2		1350	775	2
ОС 18—21В	1580	575	2		395		2
	1050	1185	2	ОС 21—18В	1880	465	2
	395		2		1350	995	2
ОС 18—24В	1580	1030	2		395		2
	1050		2	ОС 21—9Г	1880	695	2
	395		2	ОС 21—12Г	1880	995	2
ОС 18—21Г	1580	1185	2	ОС 21—13,5Г	1880	1145	2
		575	2	ОС 21—15Г	1880	775	2
ОС 18—24Г	1580	1030	4			385	2
ОС 21—21В	1880	575	2	ОС 21—18Г	1880	995	2
	1350	1185	2			465	2
	395		2	БС 28—9	1350	695	2
ОС 21—24В	1880	1030	2		395		2
	1350		2	БС 28—12	1350	995	2
	395		2		395		2
ОС 21—21Г	1880	1185	2	БС 28—18	1350	750	4
		575	2		395		4

СПЕЦИФИКАЦИЯ
СТЕКОЛ ДЛЯ ОКОН И БАЛКОННЫХ ДВЕРЕЙ ОБЩЕСТВЕННЫХ ЗДАНИЙ

Серия Р

Марка	Размеры, мм					
	внутренние			наружные		
	по высоте	по ширине	количество	по высоте	по ширине	количество
ОР 12—12В	980	995	1	935	920	1
ОР12—13,5В	980	1145	1	935	1070	1
ОР 12—15В	980	775	1	935	715	1
		385	1		325	1
ОР 12—18В	980	995	1	935	935	1
		465	1		405	1
ОР 18—9В	1050	695	1	1015	620	1
	395		1	355		1
ОР 18—12В	1050	995	1	1015	920	1
	395		1	355		1
ОР 18—13,5В	1050	1145	1	1015	1070	1
	395		1	355		1
ОР 18—15В	1580	385	1	1535	325	1
	1050	775	1	1015	715	1
	395		1	355		1
ОР 18—18В	1580	465	1	1535	405	1
	1050	995	1	1015	935	1
	395		1	355		1
ОР 18—9Г	1580	695	1	1535	620	1
ОР 18—12Г	1580	995	1	1535	920	1
ОР 18—13,5Г	1580	1145	1	1535	1070	1
ОР 18—15Г	1580	775	1	1535	715	1
		385	1		325	1
ОР 18—18Г	1580	995	1	1535	935	1
		465	1		405	1
ОР 12—21В	980	1185	1	935	1125	1
		575	1		515	1
ОР 18—21В	1580	575	1	1535	515	1
	1050	1185	1	1015	1125	1
	395		1	355		1
ОР 18—24В	1580	1030	1	1535	970	1
	1050		1	1015		1
	395		1	355		1

Марка	Размеры, мм					
	внутренние			наружные		
	по высоте	по ширине	количество	по высоте	по ширине	количество
ОР 18—21Г	1580	1185	1	1535	1125	1
		575	1		515	1
ОР 18—24Г	1580	1030	2	1535	970	2
ОР 21—21В	1880	575	1	1835	515	1
	1350	1185	1	1315	1125	1
	395		1	355		1
ОР 21—24В	1880	1030	1	1835	970	1
	1350		1	1315		1
	395		1	355		1
ОР 21—21Г	1880	1185	1	1835	1125	1
		575	1		515	1
ОР 21—24Г	1880	1030	2	1835	970	2
ОР 18—27В	1580	1185	1	1535	1125	1
	1050		1	1015		1
	395		1	355		1
ОР 18—27Д	1580	525	2	1535	465	2
	1050	1185	1	1015	1110	1
	395		1	355		1
ОР 18—27Г	1580	1185	2	1535	1125	2
ОР 18—27Е	1580	1185	1	1535	1110	1
		525	2		465	2
ОР 21—27В	1880	1185	1	1835	1125	1
	1350		1	1315		1
	395		1	355		1
ОР 21—27Д	1880	525	2	1835	465	2
	1350	1185	1	1315	1110	1
	395		1	355		1
ОР 21—27Г	1880	1185	2	1835	1125	2
ОР 21—27Е	1880	1185	1	1835	1110	1
		525	2		465	2
ОР 21—9В	1350	695	1	1315	620	1
	395		1	355		1
ОР 21—12В	1350	995	1	1315	920	1
	995		1	355		1

СПЕЦИФИКАЦИЯ
СТЕКОЛ ДЛЯ ОКОН И БАЛКОННЫХ ДВЕРЕЙ ОБЩЕСТВЕННЫХ ЗДАНИЙ

Серия Р

Марка	Размеры, мм						Марка	Размеры, мм					
	внутренние			наружные				внутренние			наружные		
	по высоте	по ширине	количество	по высоте	по ширине	количество		по высоте	по ширине	количество	по высоте	по ширине	количество
ОР21—13,5В	1350	1145	1	1315	1070	1	ОР 21—15Г	1880	775	1	1835	715	1
	395		1	355		1			385	1		325	1
ОР 21—15В	1880	385	1	1835	325	1	ОР 21—18Г	1880	995	1	1835	935	1
	1350	775	1	1315	715	1			465	1		405	1
	395		1	355		1	БР 28—9	1350	695	1	1315	620	1
ОР 21—18В	1880	465	1	1835	405	1		395		1	355		1
	1350	995	1	1315	935	1	БР 28—12	1350	995	1	1315	920	1
	395		1	355		1		395		1	355		1
ОР 21—9Г	1880	695	1	1835	620	1	БР 28—18	1350	750	2	1315	725	1
ОР 21—12Г	1880	995	1	1835	920	1						700	1
ОР21—13,5Г	1880	1145	1	1835	1070	1		395		2	355	725	1
												700	1

gost.e-ecolog.ru