ТИПОВОЙ ПРОЕКТ

411-2-190.88

ЦЕХ ПО ПЕРЕРАБОТКЕ НИЗКОСОРТНОЙ ДРЕВЕСИНЫ МОЩНОСТЬЮ ПО СЫРЬЮ 35,0 тыс.м³ В ГОД

СТЕНЫ ПАНЕЛЬНЫЕ

ЦЕНТРАЛЬНЫЙ ИНСТИТУТ ТИПОВОГО ПРОЕКТИРОВАНИЯ
ГОССТРОЯ СССР
КИЕВСКИЙ ФИЛИАЛ
г. Киев 57 ул. Эстона Потоба № 12
7/2
Заказ № 8159 Инв. № 23551-08 Тираж 20
Сдано в печать 10 4 1989 Цена 10-64

АЛЬБОМ 7

НО ЧЕРТЕЖИ НЕСТАНДРТИЗИРОВАННОГО ОБОРУДОВАНИЯ

23551-08
Х. ц. 10-64

gost.e-ecolog.ru

ТПФ ЦИТП 23551-08

ТИПОВОЙ ПРОЕКТ

411-2-190.88

ЦЕХ ПО ПЕРЕРАБОТКЕ НИЗКОСОРТНОЙ ДРЕВЕСИНЫ МОЩНОСТЬЮ ПО СЫРЬЮ 35,0 тыс.м³ В ГОД

СТЕНЫ ПАНЕЛЬНЫЕ

АЛЬБОМ 7

НО Чертежи нестандартизированного оборудования.

РАЗРАБОТАН
ИНСТИТУТОМ "СОЮЗГИПРОЛЕСХОЗ"
ГЛАВНЫЙ ИНЖЕНЕР ИНСТИТУТА В.М. НАГАЕВ
ГЛАВНЫЙ ИНЖЕНЕР ПРОЕКТА Т.А. СЕРГЕЕВА

УТВЕРЖДЕН Госкомлесом СССР
ПРОТОКОЛ от 21 ноября 198 г. № 31
ВВЕДЕН В ДЕЙСТВИЕ ИНСТИТУТОМ "СОЮЗГИПРОЛЕСХОЗ"
ПРИКАЗ от 25 ноября 198 г. № 129

© ЦИТП Госстроя СССР 1989г

Содержание альбома №7

Наименование		Обозначение	Стр.
Стол роликовый	Лист 1,2,3,4	НОВ. 04. 00. 000	3
	Лист 5,6	НОВ. 04. 00. 000	4
Секция откидная.	Лист 1	НОВ. 04. 01. 000	4
Балка	Лист 1	НОВ. 04. 02. 000	4
Стол роликовый. Сборочный чертеж	Лист 1	НОВ 04. 00. 000 СБ	5
	Лист 2	НОВ. 04. 00. 000 СБ	6
	Лист 3.	НОВ. 04. 00. 000 СБ	7
Секция откидная. Сборочный чертеж.	Лист 1	НОВ. 04. 01. 000 СБ	8
	Лист 2	НОВ. 04. 01. 000 СБ	9
Стойка. Сборочный чертеж.		НОВ. 04. 01. 200 СБ	9
Ухо		НОВ. 04. 01. 201	9
Секция		НОВ. 04. 01. 100	10
Стойка		НОВ. 04. 01. 200	10
Стойка. Сборочный чертеж.		НОВ. 10. 02. 000 СБ	10
Секция. Сборочный чертеж		НОВ. 04. 01. 100 СБ	11
Секция откидная.	Лист 2	НОВ. 04. 01. 000	12
Опора		НОВ. 04. 01. 101	12
Опора		НОВ. 04. 01. 102	12
Раскос		НОВ. 04. 01. 103	12
Балка. Сборочный чертеж		НОВ. 04. 02. 000 СБ	13
Балка	Лист 2	НОВ. 01. 02. 000	13
Станина		НОВ. 03. 02. 000	13
Рама	Лист 1,3	НОВ. 02. 01. 000	14
Рама	Лист 1,2	НОВ. 02. 01. 100	14
Рама. Сборочный чертеж.	Лист 1	НОВ. 02. 01. 000 СБ	15
	Лист 2	НОВ. 02. 01. 000 СБ	16
Упор		НОВ. 02. 01. 001	16
Прокладка		НОВ. 02. 01. 002	16
Рама. Сборочный чертеж		НОВ. 02. 01. 100 СБ	17
Рама	Лист 1,2	НОВ. 02. 01. 200	18
Рама	Лист 1,2	НОВ. 02. 01. 300	18
Рама. Сборочный чертеж.		НОВ. 02. 01. 200 СБ	19
Рама. Сборочный чертеж.		НОВ. 02. 01. 300 СБ	20
Рама	Лист 1,2	НОВ. 02. 01. 400	21
Стойка		НОВ. 02. 01. 300	21
Стойка		НОВ. 02. 01. 600	21
Рама. Сборочный чертеж		НОВ. 02. 01. 400 СБ	22
Стойка. Сборочный чертеж		НОВ. 02. 01. 500 СБ	23
Связь		НОВ. 02. 01. 101	23
Косынка		НОВ. 02. 01. 102	23
Раскос		НОВ. 02. 01 501	24
Ребро		НОВ. 02. 01. 502	24
Стойка. Сборочный чертеж.		НОВ. 02. 01. 600 СБ	24
Опора.		НОВ. 05. 00. 001	24
Рама.	Лист 1,2	НОВ. 03. 01. 000	25
Рама привода.	Лист 1,2	НОВ. 03. 03. 000	25
Рама Сборочный чертеж.		НОВ. 03. 01. 000 СБ	26
Раскос.		НОВ. 03. 02. 003	26
Косынка		НОВ. 03. 03. 001	26
Станина. Сборочный чертеж.		НОВ. 03. 02. 000 СБ	27
Рама привода. Сборочный чертеж		НОВ. 03. 03 000 СБ	28
Прошина.		НОВ. 01. 01. 108	29
Связь		НОВ. 03. 02. 001	29
Связь		НОВ. 03. 02. 002	29
Опора		НОВ. 04. 00. 001	29
Рама привода. Сборочный чертеж.		НОВ. 04. 01. 000 СБ	30
Рама. Сборочный чертеж.		НОВ. 04. 02. 000 СБ	31
Рама.		НОВ. 04. 02. 000	31
Стенка		НОВ. 05. 01. 004	31
Станина	Лист 1,2	НОВ. 06. 01. 000	32
Опора		НОВ. 05. 01. 005	32
Связь		НОВ. 05. 01. 006	32
Рама оборотного устройства,			
Сборочный чертеж		НОВ. 05. 01. 000 СБ	33
Направляющая		НОВ. 05. 01. 001	33
Косынка		НОВ. 05. 01. 002	33
Рама привода		НОВ. 04. 01. 000	34
Рама оборотного устройства			
	Лист 1,2	НОВ. 05. 01. 000	34
Опора		НОВ. 05. 01. 100	34
Опора. Сборочный чертеж		НОВ. 05. 01. 100 СБ	35
Балка		НОВ. 05. 01. 101	35
Балка		НОВ. 05. 01. 003	35
Платик		НОВ. 06. 03. 001	35
Станина. Сборочный чертеж.	Лист 1	НОВ. 06. 01. 000 СБ	36
	Лист 2	НОВ. 06. 01. 000 СБ	37
Опора		НОВ. 06. 01. 001	37

Наименование		Обозначение	Стр.
Связь		НОВ. 06. 01. 004	37
Рама		НОВ. 06. 02. 000	38
Станина наклонная.	Лист 1,2	НОВ. 06. 03. 000	38
Стойка		НОВ. 06. 01. 003	38
Рама. Сборочный чертеж.		НОВ. 06. 02. 000 СБ	39
Косынка.		НОВ. 06. 02. 001	40
Косынка		НОВ. 06. 02. 002	40
Стойка		НОВ. 06. 02. 003	40
Балка		НОВ. 06. 02. 004	40
Станина наклонная. Сборочный чертеж		НОВ. 06. 03. 000 СБ	41
Рама привода. Сборочный чертеж		НОВ. 06. 04. 000 СБ	42
Ребро		НОВ. 03. 03. 002	43
Распор		НОВ. 03. 03. 003	43
Балка		НОВ. 06. 04. 001	43
Ребро		НОВ. 06. 04. 002	43
Рама привода	Лист 1,2	НОВ. 06. 04. 000	44
Рама под приводную станцию лесотранспортера БА-3М (правый)	Лист 1,2	НОВ. 07. 00. 000	44
Рама под приводную станцию лесотранспортера БА-3М (правый) Сборочный чертеж.		НОВ. 07. 00. 000 СБ	45
Питатель цепной. Сборочный чертеж			
	Лист 1	НОВ. 09. 00. 000 СБ	46
	Лист 2	НОВ. 09. 00. 000 СБ	47
	Лист 3	НОВ. 09. 00. 000 СБ	48
Питатель цепной.	Лист 1,2	НОВ. 09. 00. 000	48
Рама	Лист 1,2,3,4	НОВ. 03. 01 000	49
Рама. Сборочный чертеж	Лист 1	НОВ. 09. 01. 000 СБ	50
	Лист 2	НОВ. 00. 01. 000 СБ	51
Звездочка		НОВ. 08. 01. 005	52
Распор		НОВ. 09. 01. 001	52
Кронштейн		НОВ. 09. 01. 002	53
Опора		НОВ. 09. 01. 003	53
Распор		НОВ. 09. 01. 004	53
Стойка		НОВ. 09. 01. 004	53
Станина	Лист 3	НОВ. 09. 01. 000	54
Станция натяжная		НОВ. 09. 02. 000	54
Рама		НОВ. 09. 02. 100	54
Корпус подшипника		НОВ. 09. 03. 300	54
Станция натяжная. Сборочный чертеж.		НОВ. 09. 02. 000 СБ	55
Ребро		НОВ. 09. 01. 006	56
Кронштейн		НОВ. 09. 01. 036	56
Винт		НОВ. 09. 02. 004	56
Рама. Сборочный чертеж		НОВ. 09. 02 100 СБ	56
Звездочка		НОВ. 09. 02. 001	57
Ось		НОВ. 09. 02. 002	57
Крышка		НОВ. 09. 02. 003	57
Вал приводной	Лист 1,2	НОВ. 09. 03. 000	58
Звездочка		НОВ. 09. 03. 100	58
Звездочка		НОВ. 09. 03. 200	58
Вал приводной. Сборочный чертеж		НОВ. 09. 03. 000 СБ	59
Крышка		НОВ. 09. 03. 003	60
Вал		НОВ. 09. 03. 004	60
Втулка		НОВ. 09. 03. 402	60
Звездочка. Сборочный чертеж		НОВ. 09. 03. 100 СБ	61
Венец		НОВ. 09. 03. 101	61
Ступица		НОВ. 09. 03. 102	61
Гайка		НОВ. 09. 02. 005	62
Крышка		НОВ. 09. 03. 002	62
Звездочка. Сборочный чертеж		НОВ. 09. 03. 200 СБ	62
Корпус подшипника. Сборочный чертеж.		НОВ. 09. 03. 300 СБ	63
Кольцо		НОВ. 09. 03. 001	63
Основание		НОВ. 09. 03. 303	63
Крышка		НОВ. 09. 03 301	64
Корпус		НОВ. 09. 03. 302	64
Питатель цепной.	Лист 3.	НОВ. 09 00. 000	65
Упор		НОВ. 09. 00. 002	65
Платик		НОВ. 09. 00. 006	65
Муфта		НОВ. 09. 03. 400	65
Планка		НОВ. 09. 00. 003	66
Опора		НОВ. 09. 01. 037	66
Муфта. Сборочный чертеж.		НОВ. 09. 03. 400 СБ	66
Бобышка		НОВ. 09. 03. 401	66
Рама под привод Сборочный чертеж.		НОВ. 10. 01. 000 СБ	67
Рама под привод. Сборочный чертеж		НОВ. 11. 01. 000 СБ	68

Альбом 7

Формат	Зона	Поз.	Обозначение	Наименование	Кол.	Примечание
				Документация		
А2			НО8.01.00.000 СБ	Сборочный чертеж		
				Переменные данные для исполнения		
				НО8.01.00.000		
				Сборочные единицы		
А4		1	НО8.01.01.000	Секция откидная	2	
А4		2	НО8.01.02.000	Балка	2	
				Детали		
Б4		3	НО8.01.00.001	Опора Уголок 50×50×5-Б ГОСТ 8509-86 / Ст.3 пс 2-I ГОСТ 535-79*		
				α = 460 h 14	12	1,8 кг
Б4		4	НО8.01.00.002	Стойка Уголок 50×50×5-Б ГОСТ 8509-86 / Ст.3 пс 2-I ГОСТ 535-79*		
				α = 660 h 14	12	2,5 кг
Б4		5	НО8.01.00.003	Раскос Уголок 50×50×5-Б ГОСТ 8509-86 / Ст.3 пс 2-I ГОСТ 535-79*		
				α = 1030 h 14	8	3,8 кг

Инв. № подл. | Подп. и дата | Взам. инв. № | Инв. № дубл. | Подп. и дата

Изм.	Лист	№ докум.	Подпись	Дата
Разраб.		Гурьянова		
Пров.		Спиридонов		
Нач. пр.		Лебова		
Н. контр.		Спиридонов		
ГИП		Рогачев		

ТП 411-2-190.88 НО8.01.00.000

Стол роликовый

Лит	Лист	Листов
	1	6

Союзгипролесхоз

Формат А4

Альбом 7

Формат	Зона	Поз.	Обозначение	Наименование	Кол.	Примечание
Б4		3	НО8.01.00.004	Опора Уголок 50×50×5-Б ГОСТ 8509-86 / Ст.3 пс 2-I ГОСТ 535-79*		
				α = 460 h 14	8	1,8 кг
Б4		4	НО8.01.00.005	Стойка Уголок 50×50×5-Б ГОСТ 8509-86 / Ст.3 пс 2-I ГОСТ 535-79*		
				α = 793 h 14	8	2,5 кг
Б4		5	НО8.01.00.006	Раскос Уголок 50×50×5-Б ГОСТ 8509-86 / Ст.3 пс 2-I ГОСТ 535-79*		
				α = 958 h 14	4	3,6 кг
				Стандартные изделия		
		7		Болт 1.1 М12×300 В Ст 3 пс 2 ГОСТ 24379.1-80	8	
		8		Болт М6×14.58.05 ГОСТ 7798-70*	16	
		9		Шайба 6.65Г.05 ГОСТ 6402-70	16	
		10		Шуруп А6×20 ГОСТ 1144-80	72	
				Материалы		
		11		Пиломатериалы. Сосна ГОСТ 8486-86Е		
				Доска 25×130	0,03	м³
				Прочие изделия		

Инв. № подл. | Подп. и дата | Взам. инв. № | Инв. № дубл. | Подп. и дата

Изм.	Лист	№ докум.	Подпись	Дата

ТП 411-2-190.88 НО8.01.00.000 Лист 3

Формат А4

Альбом 7

Формат	Зона	Поз.	Обозначение	Наименование	Кол.	Примечание
				Стандартные изделия		
		7		Болт 1.1 М12×300 В Ст 3 пс 2 ГОСТ 24379.1-80	12	
		8		Болт М6×14.58.05 ГОСТ 7798-70*	32	
		9		Шайба 6.65Г.05 ГОСТ 6402-70*	32	
		10		Шуруп А6×20 ГОСТ 1144-80.	152	
				Материалы		
		11		Пиломатериалы. Сосна ГОСТ 8486-86Е		
				Доска 25×150	0,05	м³
				Прочие изделия		
		12		Ролик неприводной Р-400	20	3-А, Красный пресс г. Суда
			НО8.01.00.000-01			
				Сборочные единицы		
А4		1	НО8.01.01.000	Секция откидная	1	
А4		2	НО8.01.02.000-01	Балка	2	
				Детали		

Инв. № подл. | Подп. и дата | Взам. инв. № | Инв. № дубл. | Подп. и дата

Изм.	Лист	№ докум.	Подпись	Дата

ТП 411-2-190.88 НО8.01.00.000 Лист 2

Формат А4

Альбом 7

Формат	Зона	Поз.	Обозначение	Наименование	Кол.	Примечание
		12		Ролик неприводной Р-400	8	3-А, Красный пресс г. Суда
			НО8.01.00.000-02			
				Сборочные единицы		
А4		1	НО8.01.01.000	Секция откидная	1	
А4		2	НО8.01.02.000-02	Балка	2	
				Детали		
Б4		3	НО8.01.00.007	Опора Уголок 50×50×5-Б ГОСТ 8509-86 / Ст.3 пс 2-I ГОСТ 535-79*		
				α = 460 h 14	4	1,8 кг
Б4		4	НО8.01.00.008	Стойка Уголок 50×50×5-Б ГОСТ 8509-86 / Ст.3 пс 2-I ГОСТ 535-79*		
				α = 793 h 14	4	2,5 кг
Б4		5	НО8.01.00.009	Раскос Уголок 50×50×5-Б ГОСТ 8509-86 / Ст.3 пс 2-I ГОСТ 535-79*		
				α = 910 h 14	2	3,6 кг
				Стандартные изделия		
		7		Болт 1.1 М12×300 В Ст 3 пс 2 ГОСТ 24379.1-80	4	
		8		Болт М6×14.58.05 ГОСТ 7798-70*	12	

23551-08.

Инв. № подл. | Подп. и дата | Взам. инв. № | Инв. № дубл. | Подп. и дата

Изм.	Лист	№ докум.	Подпись	Дата

ТП 411-2-190.88 НО8.01.00.000 Лист 4

Копировал Самсонова

Формат А4

Альбом 7

Формат	Зона	Поз.	Обозначение	Наименование	Кол.	Примечание
				Документация		
*			НО8. 01. 01. 000 СБ	Сборочный чертеж		*) А2, А3
				Сборочные единицы		
А4		1	НО8. 01. 01. 100	Секция		
А4		2	НО8. 01. 01. 200	Стойка		
		3	-01	Стойка		
				Стандартные изделия		
		4		Болт М6х14.58.05		
				ГОСТ 7798-70	6	
		5		Ось 22-16х5х25-2		
				ГОСТ 9650-80	2	
		6		Шайба 6.65Г.05		
				ГОСТ 6402-70	6	
		7		Шайба 16.01.05		
				ГОСТ 9646-78	2	
		8		Шуруп А6х22		
				ГОСТ 1144-80	16	
		9		Шплинт 4х25-001		
				ГОСТ 397-79	2	

Инв. N подл. | Подп. и дата | Взам. инв. N | Инв. N дубл. | Подп. и дата

Изм.	Лист	N докум.	Подпись	Дата
Разраб.		Гурьякова		
Пров.		Глебова		
Рук. гр.		Глебова		
Н. контр.		Спиридонов		
Утв.		Спиридонов		

ТП 411-2-190.88 НО8.01.01.000

Секция откидная

Лит.	Лист	Листов
	1	2

СОЮЗГИПРОЛЕСХОЗ

Формат А4

Альбом 7

Формат	Зона	Поз.	Обозначение	Наименование	Кол.	Примечание
				Документация		
А3			НО8. 01. 02. 000СБ	Сборочный чертеж		
				Переменные данные для исполнений:		
				НО8. 01. 02. 000		
				Детали		
А4		1	НО8. 01. 01. 101	Опора	20	
А4		2	НО8. 01. 01. 103	Опора	13	
А4		3	НО8. 01. 02. 001	Балка		
				Уголок 90х56х6-Б ГОСТ 8510-86 / Ст3пс-2-I ГОСТ 535-79		
				ℓ = 7740 h14	1	52кг
				НО8. 01. 02. 000-01		
				Детали		
А4		1	НО8. 01. 01. 101	Опора	8	
А4		2	НО8. 01. 01. 103	Опора	7	
А4		3	НО8. 01. 02. 002	Балка		
				Уголок 90х56х6-Б ГОСТ 8510-86 / Ст3пс2-I-ГОСТ 535-79		
				ℓ = 2920 h14	1	20кг

Инв. N подл. | Подп. и дата | Взам. инв. N | Инв. N дубл. | Подп. и дата

Изм.	Лист	N докум.	Подпись	Дата
Разраб.		Гурьякова		
Пров.		Глебова		
Рук. гр.		Глебова		
Н. контр.		Спиридонов		
Утв.		Спиридонов		

ТП 411-2-190.88 НО8. 01. 02. 000

Балка

Лит.	Лист	Листов
	1	2

СОЮЗГИПРОЛЕСХОЗ

Формат А4

Альбом 7

Формат	Зона	Поз.	Обозначение	Наименование	Кол.	Примечание
		9		Шайба 6.65Г.05		
				ГОСТ 6402-70	12	
		10		Шуруп А6х20		
				ГОСТ 1144-80	32	
				Материалы		
		11		Пиломатериалы. Сосна		
				ГОСТ 8486-86Е. Доска 25х150	0,02	м³
				Прочие изделия		
		12		Ролик неприводной Р-400	3	3-й красный пресс. Суда
				НО8. 01. 00. 000-03		
				Сборочные единицы		
А4		2	НО8. 01. 02. 000-03	Балка	2	
				Детали		
Б4		3	НО8. 01. 00. 011	Опора		
				Уголок 50х50х5-Б ГОСТ 8509-86 / Ст.3пс2-I-ГОСТ 535-79*		
				ℓ = 460 h14	8	1,8кг
Б4		4	НО8. 01. 00. 012	Стойка		
				Уголок 50х50х5-Б ГОСТ 8509-86 / Ст.3пс2-I-ГОСТ 535-79*		
				ℓ = 660 h14	8	2,5кг
Б4		5	НО8. 01. 00. 013	Раскос		

Инв. N подл. | Подп. и дата | Взам. инв. N | Инв. N дубл. | Подп. и дата

Изм.	Лист	N докум.	Подпись	Дата

ТП 411-2-190.88 НО8 01. 00. 000

Лист 5

Формат А4

Альбом 7

Формат	Зона	Поз.	Обозначение	Наименование	Кол.	Примечание
				Уголок 50х50х5-Б ГОСТ 8509-86 / Ст3пс2-I-ГОСТ 535-79*		
				ℓ = 1030 h14	4	3,6кг
				Стандартные изделия		
		7		Болт 1.1 М12х300 В Ст3пс2		
				ГОСТ 24379.1-80	8	
		8		Болт М6х14.58.05		
				ГОСТ 7798-70*	18	
		9		Шайба 6.65Г.05		
				ГОСТ 6402-70	18	
		10		Шуруп А6х20		
				ГОСТ 1144-80	64	
				Материалы		
		11		Пиломатериалы. Сосна		
				ГОСТ 8486-86Е. Доска 25х150	0,03	м³
				Прочие изделия		
		12		Ролик неприводной Р-400	9	3-й красный пресс. Суда

23551-08

Инв. N подл. | Подп. и дата | Взам. инв. N | Инв. N дубл. | Подп. и дата

Изм.	Лист	N докум.	Подпись	Дата

ТП 411-2-190.88 НО8. 01. 00. 000

Лист 6

Копировал Сафонова

Формат А4

Рис. 1

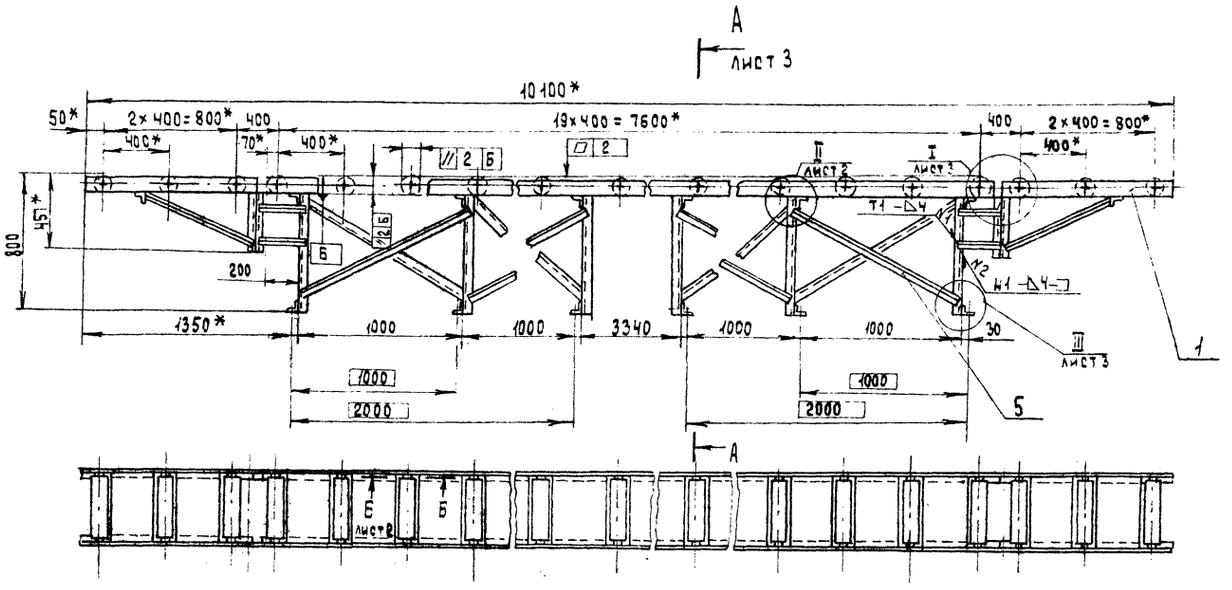

План разбивки отверстий под фундаментные болты

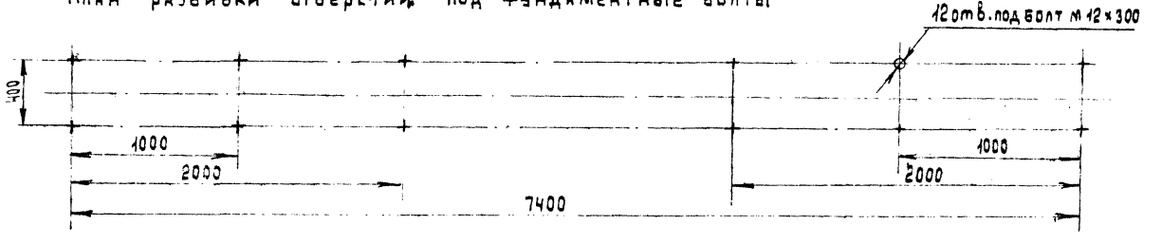

Рис. 2

Остальное см. рис. 1

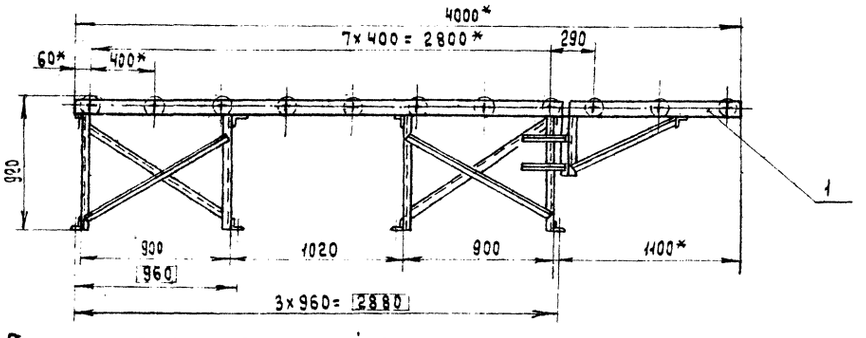

План разбивки отверстий под фундаментные болты

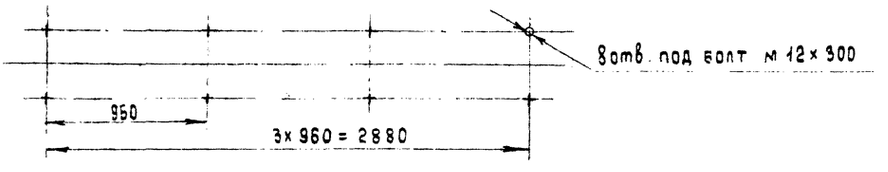

1.* Размеры для справок.

2. Шероховатость обрабатываемых поверхностей деталей Б4-25/√.

3. Неуказанные предельные отклонения размеров $\pm\frac{1T14}{2}$.

4. Сварные швы по ГОСТ 5264-80.

5. Покрытие: грунтовка ГФ-021 ГОСТ 25129-82; эмаль ПФ-115, серая ГОСТ 6465-76, III Сз.

6. Отверстия и ролики от покрытия предохранить.

Обозначение	Рис.	Кол. швов N1	Кол. швов N2	n отв.	Масса, кг
Н08.01.00.000	1	60	48	12	480
-01	2	36	28	8	340
-02	3	20	16	4	190
-03	4	32	24	8	230

23551-08

ТП 411-2-190.88 Н08.01.00.000 СБ

Изм.	Лист	N Докум.	Подп.
Разраб.		Гурьякова	
Пров.		Спиридонов	
Рук. гр.		Глебова	
Рук. сек.		Спиридонов	
Н. контр.		Спиридонов	
Утв.		Рогачев	

Стол роликовый
Сборочный чертеж

Лит	Масса	Масштаб
	см. табл.	1:20

Лист 1 | Листов 3

СОЮЗГИПРОЛЕСХОЗ

Инв. N подл. | Подп. и дата | Взам. инв. N | Инв. N дубл. | Подп. и дата

Копировал Сафонова

Формат А2

Рис. 3

Остальное см. рис. 1

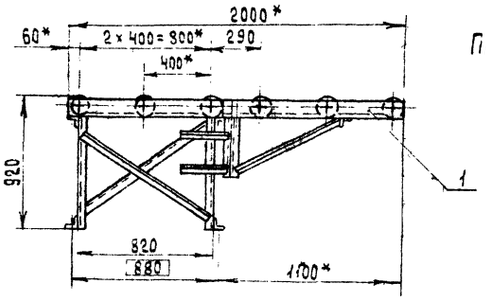

План разбивки отверстии под фундаментные болты

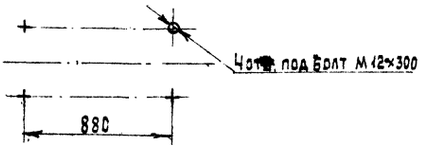

Рис. 4

Остальное см. рис. 1

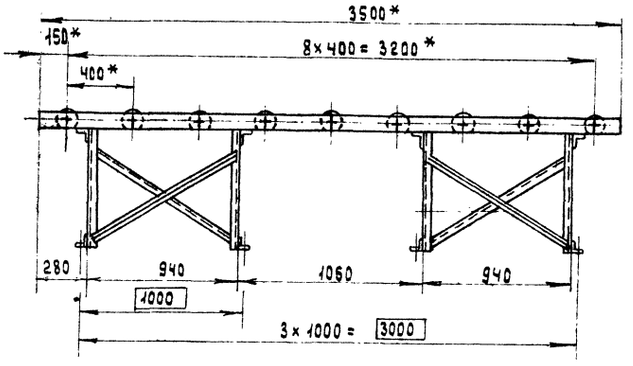

План разбивки отверстий под фундаментные болты

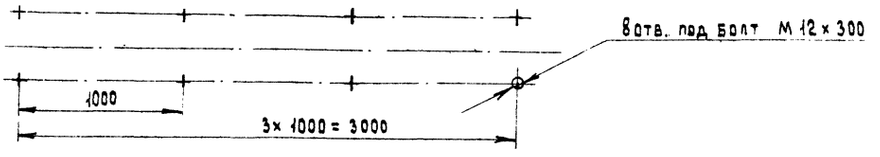

Б-Б

М 1:2

Лист 1

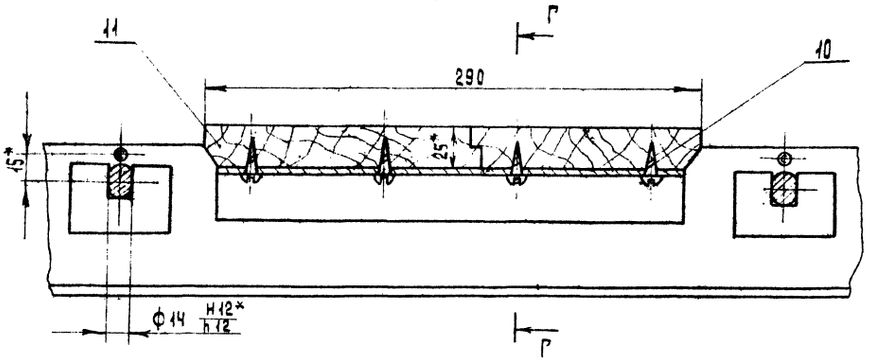

Г-Г

М 1:2

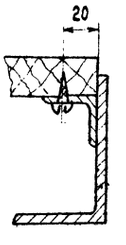

23551-08

Альбом 7

Н08.01.00.000СБ

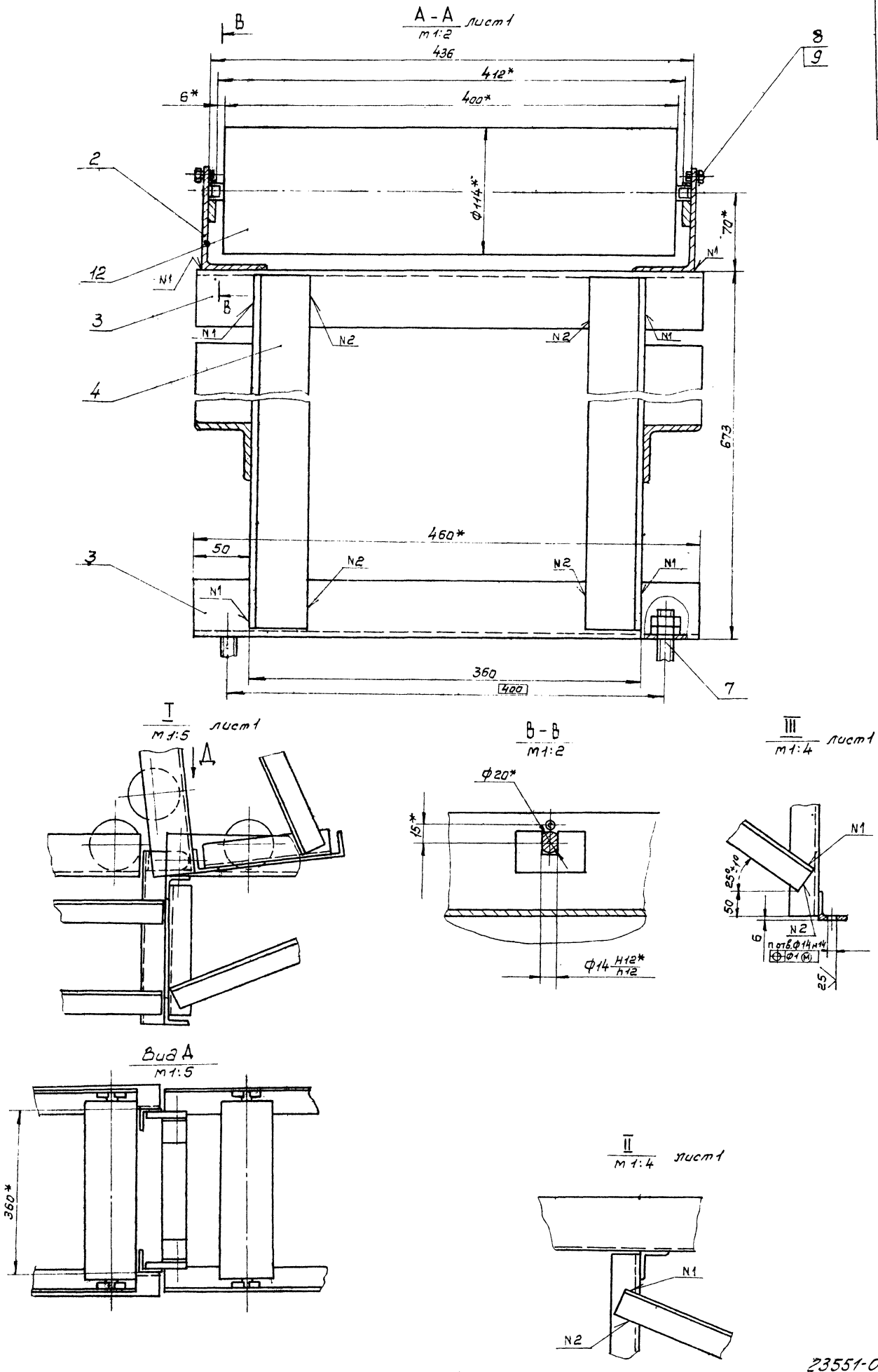

23551-08

Изм.	Лист	№ докум.	Подп.	Дата	ТП 411-2-190.88	Н08.01.00.000СБ	Лист 3

Инв. № подл. | Подп. и дата | Взам. инв. № | Инв. № дубл. | Подп. и дата

Формат А2

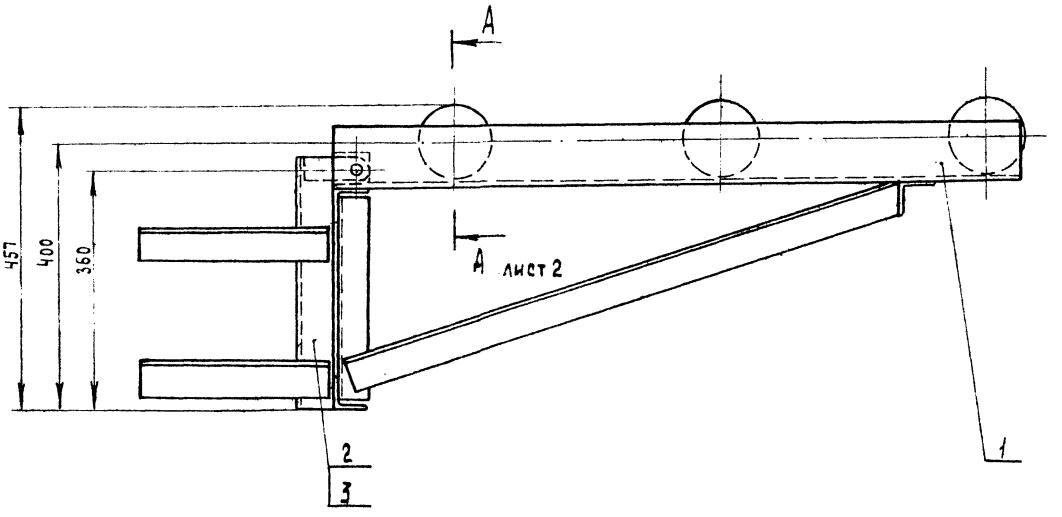

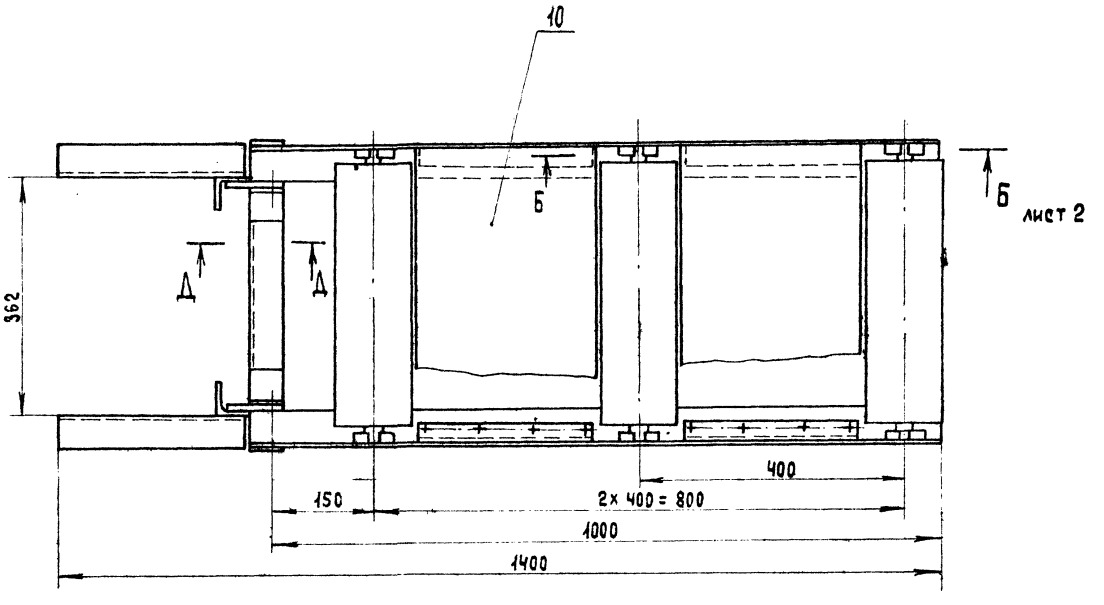

Е – Е
М 1:1

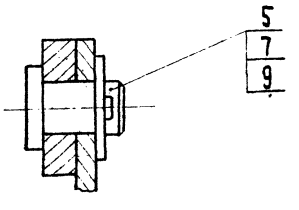

Д – Д
М 1:2

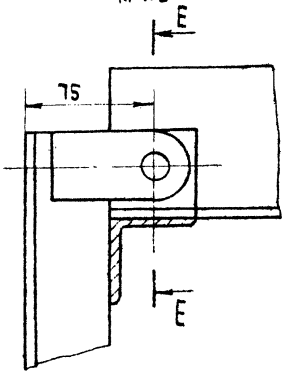

Размеры для справок.

23551-08

					ТП 411-2-190.88	Н08.01.01.000 СБ.	
Изм.	Лист	N Докум.	Подп.	Дата	Секция откидная Сборочный чертеж.	Лит	Масса / Масштаб
Разраб.		Гурьянова					78 / 1:5
Пров.		Глебова				Лист	Листов 1
Рук. гр.		Глебова					
Рук. сек.		Спиридонов				Союзгипролесхоз	
Н. контр.		Спиридонов					
Утв.		Спиридонов					

Копировал: Сафонова Формат А2

Инв. N подл. | Подп. и дата | Взам. инв. N | Инв. N дубл. | Подп. и дата

Б-Б
М 1:2
лист 1

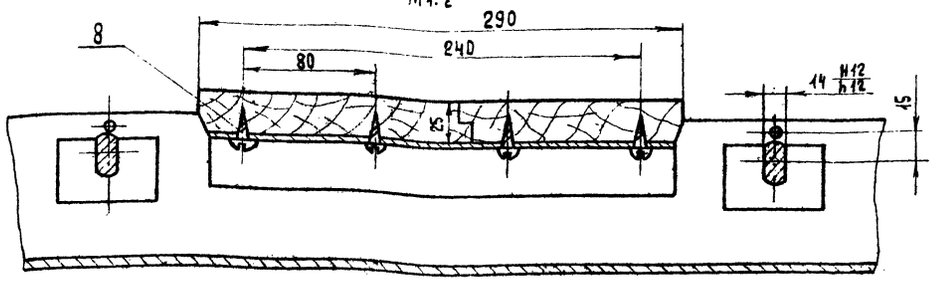

А-А
М 1:2
лист 1

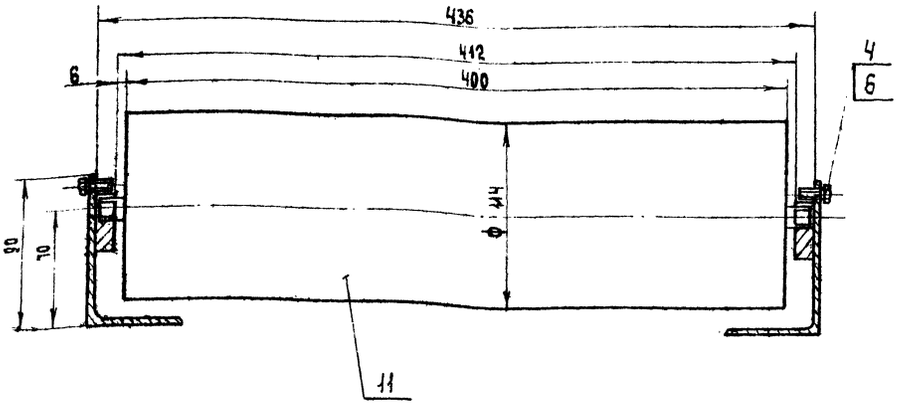

Изм.	Лист	N Докум.	Подпись	Дата	ТП 411-2-190.88 Н08.01.01.000 СБ	Лист 2

Копировал: Формат А3

Н08.01.01.200

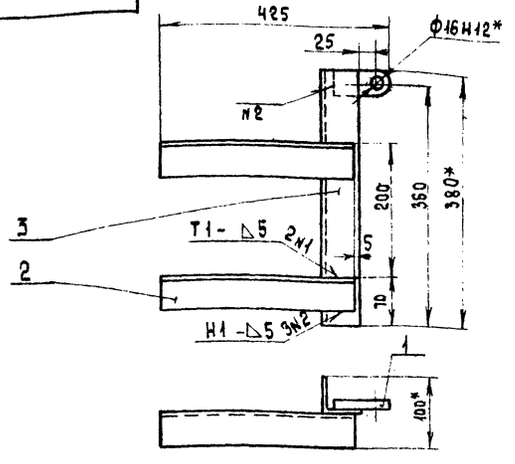

Н08.01.01.200-01 - зеркальное отражение
Детальное - см. Н08.01.01.200



1.* Размеры для справок.
2. Сварные швы по ГОСТ 5264-80.
3. Шероховатость обрабат. поверхн. деталей Б Ч. $\frac{50}{\nabla}$
4. Неуказанные предельные отклонения размеров ± $\frac{1T14}{2}$.

Изм.	Лист	N Докум.	Подпись	Дата	ТП 411-2-190.88 Н08.01.01.200 СБ			
Разраб.		Гурьякова			Стойка Сборочный чертеж.	Лит.	Масса	Масштаб
Пров.		Глебова					4	1:5
Рук. гр.		Глебова				Лист	Листов 1	
Рук. сект.		Спиридонов				Союзгипролесхоз		
Н. контр.		Спиридонов						
Утв.		Спиридонов						

Формат А4

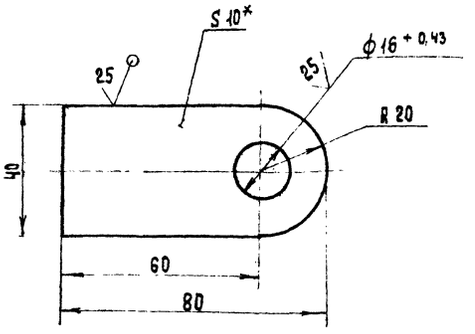

1.* Размер для справок.
2. Неуказанные предельные отклонения размеров ± $\frac{1T14}{2}$.

23551-08

Изм.	Лист	N Докум.	Подпись	Дата	ТП 411-2-190.88 Н08.01.01.201			
Разраб.		Гурьякова			Ухо	Лит.	Масса	Масштаб
Пров.		Глебова					0,2	1:1
Рук. гр.		Глебова				Лист	Листов 1	
Рук. сект.		Спиридонов			Лист Б-ПН-10 ГОСТ 19903-74 / Ст3 пс2 ГОСТ 14637-79	Союзгипролесхоз		
Н. контр.		Спиридонов						
Утв.		Спиридонов						

Копировал Софонова Формат А4

НО8. 10. 02. 000 ОБ

Рис. 1

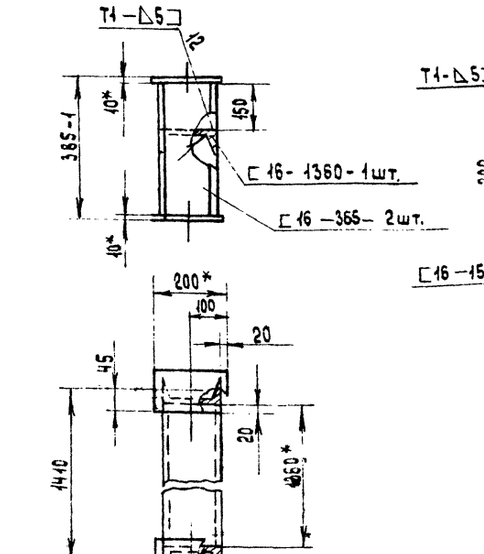

Рис. 2

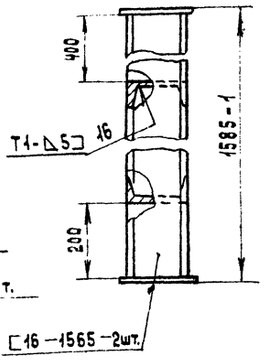

Обозначение	Рис.	Масса кг
НО8. 10. 02. 000	1	37
– 01	2	91

Перечень примененных материалов

Обозначение материала		Общая длина	Масса кг	Примечание
Швеллер	16 – ГОСТ 8240 – 72*	2,1 м	29, 8	НО8. 10. 02. 000
	В Ст. 3 пс 2 – I ГОСТ 535 – 79*	5,9 м	83, 8	– 01
Лист	5 – ПН – 10 ГОСТ 19903 – 74*	0,08 м²	6,4	
	В Ст. 3 пс 2 ГОСТ 14637 – 79			

А – А

1.* Размеры для справок.
2. Неуказанные предельные отклонения размеров – $\pm \frac{IT14}{2}$.
3. Шероховатость обрабатываемых поверхностей деталей – $\overset{50}{\nabla}$.
4. Сварные швы по ГОСТ 5264 – 80
5. Покрытие: грунтовка ГФ – 021 ГОСТ 25129 – 82.
эмаль ПФ – 115 ГОСТ 6465 – 76* III С.З.

Отверстия от покрытия предохранить.

Изм.	Лист	N докум.	Подп.	Дата
Разраб.		Булыгина		
Пров.		Спиридонов		
Рук. гр.		Глебова		
Рук. сект.		Спиридонов		
Н. контр.		Спиридонов		
Утв.		Ролачев		

ТП 411-2-190.88 НО8. 10. 02. 000 СБ

Стойка

Сборочный чертеж.

Лит	Масса	Масшт.
	см. табл.	1:10
Лит.	Листов 1	

СОЮЗГИПРОЛЕСХОЗ

Формат А3

Альбом 7

Формат	Зона	Поз.	Обозначение	Наименование	Кол.	Примечание
				Документация		
А4			НО8. 01. 01. 200 СБ	Сборочный чертеж		
				Детали		
А4		1	НО8. 01. 01. 201	Ухо	1	
Б4		2	НО8. 01. 01. 202	Балка		
				Уголок 50×50×5-Б ГОСТ 8509-86 / В Ст. 3 пс 2-I-ГОСТ 535-79*		
				ℓ = 395 h 14	2	1,1 кг
Б4		3	НО8. 01. 01. 203	Стойка		
				Уголок 50×50×5-Б ГОСТ 8509-86 / В Ст 3 пс 2-I-ГОСТ 535-79*		
				ℓ = 380 h 14	1	1,4 кг

Изм.	Лист	N докум.	Подп.	Дата
Разраб.		Гурьякова		
Пров.		Глебова		
Рук. гр.		Глебова		
Н. контр.		Спиридонов		
Утв.		Спиридонов		

ТП 411-2-190.88 НО8. 01. 01. 200

Стойка

Лит.	Лист	Листов

СОЮЗГИПРОЛЕСХОЗ

Копировал

Формат А4

Альбом 7

Формат	Зона	Поз.	Обозначение	Наименование	Кол.	Примечание
				Документация		
А2			НО8. 01. 01. 100 СБ	Сборочный чертеж		
				Детали		
А4		1	НО8. 01. 01. 101	Опора	6	
А4		2	НО8. 01. 01. 102	Опора	4	
А4		3	НО8. 01. 01. 103	Раскос	1	
А4		4	– 01	Раскос	1	
Б4		5	НО8. 01. 01. 104	Опора		
				Уголок 90×56×6-Б ГОСТ 8510-86 / В Ст. 3 пс 2-I-ГОСТ 535-79*		
				ℓ = 1025 h 14	2	6,7 кг
Б4		6	НО8. 01. 01. 105	Балка		
				Уголок 50×50×5-Б ГОСТ 8509-86 / В Ст. 3 пс 2-I ГОСТ 535-79*		
				ℓ = 460 h 14	3	1,75 кг
Б4		7	НО8. 01. 01. 106	Стойка		
				Уголок 50×50×5-Б ГОСТ 8509-86 / В Ст 3 пс 2-I ГОСТ 535-79*		
				ℓ = 300 h 14	2	1,4 кг
А4		8	НО8. 01. 01. 107	Прошина	2	

23551-01

Изм.	Лист	N докум.	Подпись	Дата
Разраб.		Гурьякова		
Пров.		Глебова		
Рук. гр.		Глебова		
Н. контр.		Спиридонов		
Утв.		Спиридонов		

ТП 411-2-190.88 НО8. 01. 01. 100

Секция

Лит	Лист	Листов
		1

СОЮЗГИПРОЛЕСХОЗ

Копировал Сафонова

Формат А4

Альбом >

Н08. 01. 01. 100 СБ.

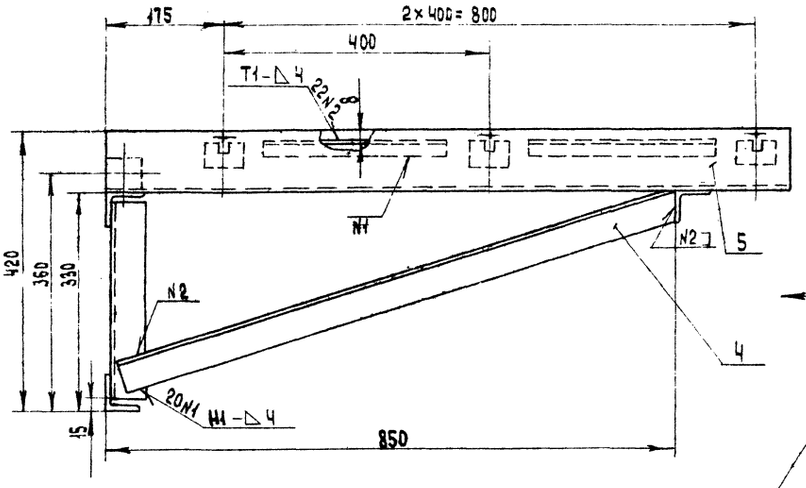

Вид А

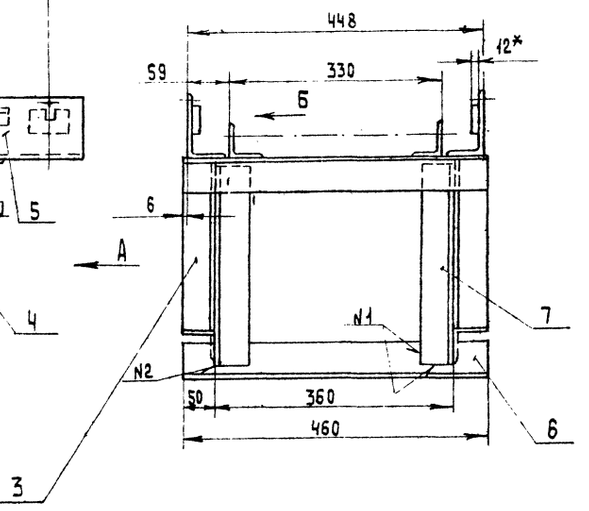

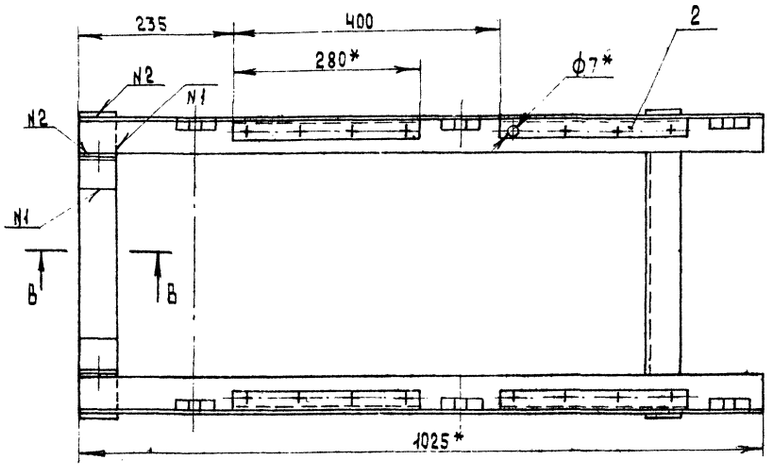

Вид Б
М 1:2

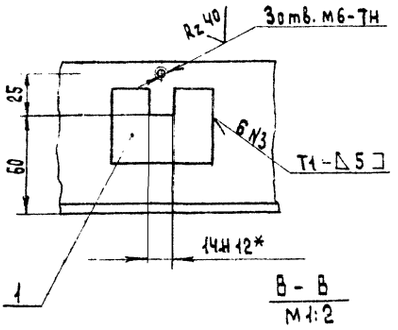

В - В
М 1:2

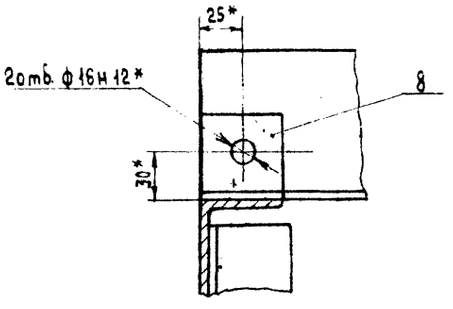

1. *Размеры для справок.
2. Неуказанные предельные отклонения размеров $\pm\frac{IT14}{2}$.
3. Шероховатость обрабатываемых поверхностей деталей Б4 — 50.
4. Сварные швы по ГОСТ 5264-80.
5. Покрытие: грунтовка ГФ-021 ГОСТ 25129-82; эмаль ПФ-115, серая, ГОСТ 6465-76, III Сз.
6. Отверстия от покрытия предохранить.

23551-08

					ТП 411-2-190.88	Н08. 01. 01. 100 СБ		
Изм.	Лист	N докум.	Подп.	Дата	Секция Сборочный чертеж	Лит.	Масса	Масштаб
Разраб.		Гурьянова					35	1:5
Пров.		Глебова				Лист	Листов 1	
Рук. гр.		Глебова				СОЮЗГИПРОЛЕСХОЗ		
Рук. сек.		Спиридонов						
Н. контр.		Спиридонов						
Утв.		Спиридонов						

Инв. N подл. | Подп. и дата | Взам. инв. N | Инв. N дубл. | Подп. и дата

Копировал Сафонова

Формат А2

Альбом 7

Формат	Зона	Поз.	Обозначение	Наименование	Кол.	Примечание
				Прочие изделия		
		10		Ролик неприводной Р-400		З-д Красный пресс г. Суда
				Материалы		
		11		Пиломатериалы		
				Сосна ГОСТ 8486-86Е		
				Доска 25×150	0,007	м³

Инв. N подл. | Подп. и дата | Взам. инв. N | Инв. N дубл. | Подп. и дата

Изм.	Лист	N докум.	Подпись	Дата

ТП 411-2-190.88 НО8.01.01.000 Лист 2

Формат А4

НО8.01.01.102

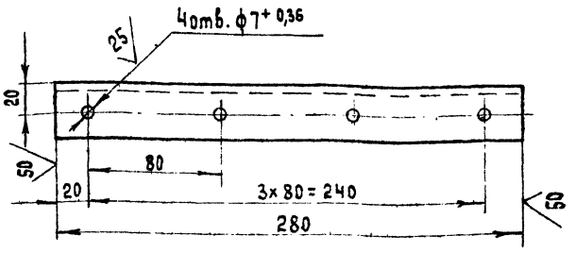

Неуказанные предельные отклонения размеров ±17,14/2.

ТП 411-2-190.88 НО8.01.01.102

Изм.	Лист	N докум.	Подп.	Дата
Разраб.	Чурьякова			
Пров.	Глебова			
Рук. пр.	Глебова			
Рук. сект.	Спиридонов			
Н. контр.	Спиридонов			
Утв.	Спиридонов			

Опора

Лит	Масса	Масштаб
	0,5	1:2

Лист | Листов 1

Уголок 32×32×4-Б ГОСТ 8509-86 / В Ст.3пс2-1 ГОСТ 535-79

СОЮЗГИПРОЛЕСХОЗ

Формат А3

НО8.01.01.104

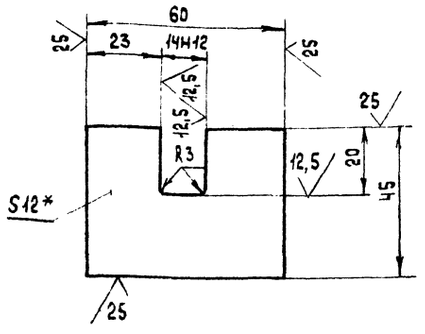

1.* Размер для справок.
2. Неуказанные предельные отклонения размеров — ±17,14/2.

ТП 411-2-190.88 НО8.01.01.101

Изм.	Лист	N докум.	Подпись	Дата
Разраб.	Чурьякова			
Пров.	Глебова			
Рук. пр.	Глебова			
Рук. сект.	Спиридонов			
Н. контр.	Спиридонов			
Утв.	Спиридонов			

Опора

Лит	Масса	Масштаб
	0,2	1:1

Лист | Листов 1

Лист Б-ПН-12 ГОСТ 19903-74 / В Ст.3пс2 ГОСТ 14637-79

СОЮЗГИПРОЛЕСХОЗ

Формат А4

НО8.01.01.103

НО8.01.01.003

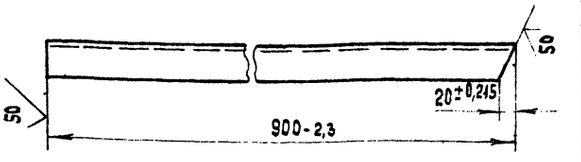

НО8.01.01.003-01 - зеркальное отражение. Остальное см. НО8.01.01.003

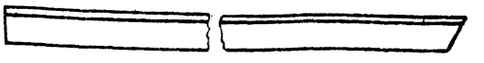

23551-08

ТП 411-2-190.88 НО8.01.01.103

Изм.	Лист	N докум.	Подпись	Дата
Разраб.	Чурьякова			
Пров.	Глебова			
Рук. гр.	Глебова			
Рук. сект.	Спиридонов			
Н. контр.	Спиридонов			
Утв.	Спиридонов			

Раскос

Лит.	Масса	Масштаб
	3,3	1,5

Лист | Листов 1

Уголок 60×50×5-Б ГОСТ 8509-86 / В Ст.3пс2-1 ГОСТ 535-79

СОЮЗГИПРОЛЕСХОЗ

Копировал Формат А3

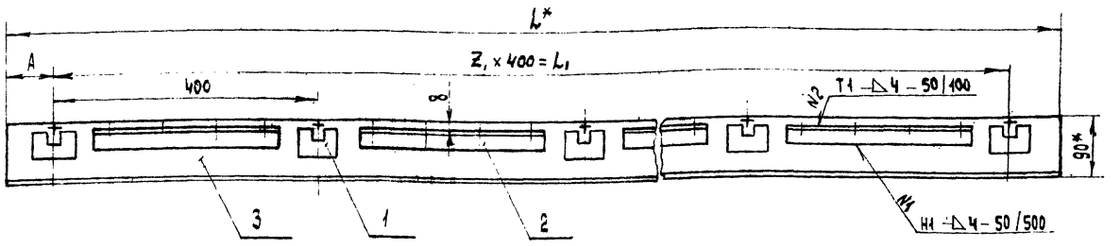

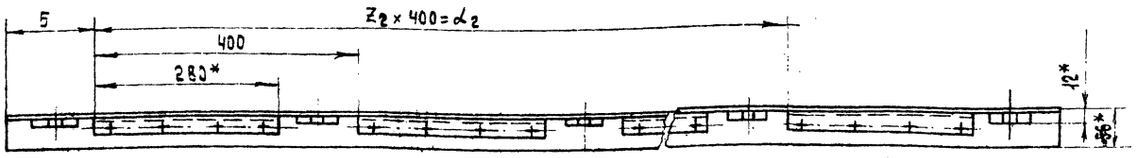

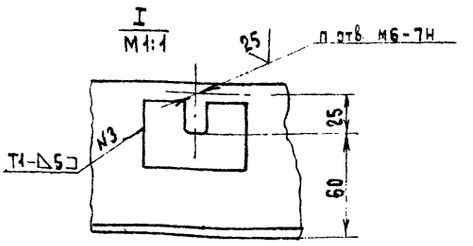

Обозначение	Размеры, в мм					Количество			Кол-во швов			Масса, кг
	L	L1	L2	A	Б	Z1	Z2	n	№1	№2	№3	
НОВ. 01. 02. 000	7740	7600	7200	70	130	19	18	20	19	19	20	66
-01	2920	2800	2400	60	120	7	6	8	7	7	8	28
-02	920	800	400	60	120	2	1	3	2	2	3	8
-03	3500	3200	2800	150	210	8	7	9	8	8	9	32

1* Размеры для справок.

2. Неуказанные предельные отклонения размеров $\pm \frac{1T14}{2}$.
3. Шероховатость поверхности реза деталей Б4- $\sqrt{50}$.
4. Сварные швы по ГОСТ 5264-80.

Изм.	Лист	№ докум.	Подп.	Дата
Разраб.		Гурьякова		
Пров.		Лебедева		
Рук. гр.		Лебедева		
Рук. сект.		Спиридонов		
Н. контр.		Спиридонов		
Утв.		Спиридонов		

ТП 411-2-190.88 НОВ. 01. 02. 000 СБ

Балка

Сборочный чертеж

Лит.	Масса	Масштаб
	См. табл.	1:5
Лист	Листов 1	

Союзгипролесхоз

Формат А3

Альбом 7

Формат	Зона	Поз.	Обозначение	Наименование	Кол.	Примечание
			НОВ. 01. 02. 000-02			
				Детали		
Б4		1	НОВ. 01. 01. 101	Опора	3	
Б4		2	НОВ. 01. 01. 103	Опора	2	
Б4		3	НОВ. 01. 02. 003	Балка		
				Уголок 90×56×6-Б ГОСТ 8510-86 / 8Ст3пс2-I-ГОСТ 535-79*		
				ℓ = 920 h 14	1	6 кг
			НОВ. 01. 02. 000-03			
				Детали		
Б4		1	НОВ. 01. 01. 101	Опора	9	
Б4		2	НОВ. 01. 01. 103	Опора	8	
Б4		3	НОВ. 01. 02. 004	Балка		
				Уголок 90×56×6-Б ГОСТ 8510-86 / 8Ст3пс2-I ГОСТ 535-79*		
				ℓ = 3500 h 14	1	24 кг

Инв. № подл. | Подп. и дата | Инв. № дубл. | Взам. инв. № | Подп. и дата

Изм.	Лист	№ докум.	Подпись	Дата

ТП 411-2-190.88 НОВ. 01. 02. 000

Лист 2

Формат А4

Альбом 7

Формат	Зона	Поз.	Обозначение	Наименование	Кол.	Примечание
				Документация		
А2			НОВ. 03. 02. 000 СБ	Сборочный чертеж		
				Детали		
Д4		1	НОВ. 03. 02. 001	Связь	2	
Д4		2	НОВ. 03. 02. 002	Связь	3	
Д4		3	НОВ. 03. 02. 003	Раскос	3	
		4	-01	Раскос	3	
Б4		5	НОВ. 03. 02. 004	Стойка		
				Уголок 50×50×5-Б ГОСТ 8509-86 / 8Ст3пс2-I-ГОСТ 535-79*		
				ℓ = 700 h 14	6	2,6 кг
Б4		6	НОВ. 03. 02. 005	Балка		
				Швеллер 8-ГОСТ 8240-72* / 8Ст3пс2-I ГОСТ 535-79*		
				ℓ = 12050 h 14	2	45,5 кг
Б4		7	НОВ. 03. 02. 006	Связь		
				Уголок 50×50×5-Б-ГОСТ 8509-86 / 8Ст3пс2-I ГОСТ 535-79*		
				ℓ = 770 h 14	3	3 кг

23551-08

Инв. № подл. | Подп. и дата | Инв. № дубл. | Взам. инв. № | Подп. и дата

Изм.	Лист	№ докум.	Подп.	Дата
Разраб.		Гурьякова		
Пров.		Лебедева		
Рук. гр.		Лебедева		
Н. контр.		Спиридонов		
Утв.		Спиридонов		

ТП 411-2-190.88 НОВ. 03. 02. 000

Станина

Лит	Лист	Листов
		1

Союзгипролесхоз

Копировал Сафонова

Формат А4

Формат	Зона	Поз.	Обозначение	Наименование	Кол.	Примечание
				Документация		
*)			НО8. 02. 01. 00. 000 СБ	Сборочный чертеж		*) А2, А3
				Сборочные единицы		
А4		1	НО8. 02. 01. 100	Рама	1	
А4		2	НО8 02 01. 200	Рама	1	
А4		3	НО8. 02. 01 300	Рама	1	
А4		4	НО8. 02. 01 400	Рама	1	
А4		5	НО8. 02. 01. 500	Стойка	5	
А4		6	НО8. 02. 01. 600	Стойка	10	
				Детали		
А4		7	НО8. 02. 01. 001.	Упор	20	
А4		8	НО8 02. 01. 002	Прокладка	10	
Б4		9	НО8. 02. 01. 003	Балка		
				Уголок 90×56×6-Б ГОСТ 8510-86 / В Ст. 3 пс 2-I-ГОСТ 535-79		
				ℓ = 6300 h 14	3	42,2 кг
Б4		10	НО8.02.01.004	Балка		
				Швеллер 10-П-ГОСТ 8240-72* / В Ст 3 пс 2-I ГОСТ 535-79*		
				ℓ = 4310 h 14	5	37 кг

ТП 411-2-190.88 НО8.02.01.000

Разраб. Чурьякова
Пров. Спиридонов
Рук. гр. Слебода
Н. контр. Спиридонов
Утв. Ропачев

Рама

Лит | Лист 1 | Листов 2

Союзгипролесхоз

Формат А4

Формат	Зона	Поз.	Обозначение	Наименование	Кол.	Примечание
				Документация		
А2			НО8. 02. 01. 100 СБ	Сборочный чертеж		
				Детали		
Б4		1	НО8. 02. 01. 101	Связь	3	
А4		2	НО8. 02. 01. 102	Косынка	12	
		3	-01	Косынка	6	
Б4		4	НО8. 02. 01. 103	Платик		
				Лист Б-ПН-8-ГОСТ 19903-74* / Ст 3 пс-I-ГОСТ 14637-79		
				(70×70) h 14	12	0,3 кг
Б4		5	НО8. 02. 01. 104	Балка		
				Швеллер 16 ГОСТ 8240-72* / В Ст 3 пс 2-I-ГОСТ 535-79*		
				ℓ = 805 h 14	6	11,4 кг
Б4		6	НО8. 02. 01. 105	Опора		
				Швеллер 12 ГОСТ 8240-72* / В Ст 3 пс 2-I-ГОСТ 535-79*		
				ℓ = 120 h 14	2	1,25 кг
Б4		7	НО8. 02. 01. 106	Опора		
				Швеллер 12 ГОСТ 8240-72* / В Ст 3 пс 2-I-ГОСТ 535-79*		
				ℓ = 880 h 14	1	9,1 кг

ТП 411-2-190.88 НО8. 02. 01. 100

Разраб. Чурьякова
Пров. Спиридонов
Рук. гр. Слебода
Н. контр. Спиридонов
Утв. Ропачев

Рама

Лит | Лист 1 | Листов 2

Союзгипролесхоз

Формат А4

Формат	Зона	Поз.	Обозначение	Наименование	Кол.	Примечание
				Стандартные изделия		
		12		Болт М10×35. 6g. 58.05		
				ГОСТ 7798-70*	10	
		13		Болт М12×35. 6g. 58.05		
				ГОСТ 7798-70*	20	
		14		Гайка М10. 5.05.		
				ГОСТ 5915-70*	10	
		15		Гайка М12. 5.05		
				ГОСТ 5915-70*	20	
		16		Шайба 10.65Г.05		
				ГОСТ 6402-70*	10	
		17		Шайба 12.65Г.05		
				ГОСТ 6402-70*	20	

ТП 411-2-190.88 НО8. 02. 01. 000 Лист 2

Изм. Лист N докум. Подпись Дата

Формат А4

Формат	Зона	Поз.	Обозначение	Наименование	Кол.	Примечание
Б4		8	НО8. 02. 01. 107	Балка		
				Швеллер 12 ГОСТ 8240-72* / В Ст 3 пс-2-I ГОСТ 535-79*		
				ℓ = 1080 h 14	1	11,2 кг
Б4		9	НО8. 02. 01. 108	Балка		
				Швеллер 12 ГОСТ 8240-72* / В Ст. 3 пс-2-I ГОСТ 535-79*		
				ℓ = 2560 h 14	3	26,6 кг
Б4		10	НО8. 02. 01. 109	Стойка		
				Швеллер 12 ГОСТ 8240-72* / В Ст. 3 пс 2-I ГОСТ 535-79*		
				ℓ = 208 h 14	12	2,16 кг
Б4		11	НО8. 02. 01. 111	Платик		
				Лист Б-ПН-6 ГОСТ 19903-74* / Ст. 3 пс-I-ГОСТ 14637-79		
				(80×80) h 14	2	0,3 кг
Б4		12	НО8. 02. 01 112	Платик		
				Лист Б-ПН-5-ГОСТ 19903-74* / Ст. 3 пс-I-ГОСТ 14637-79		
				(100×100) h 14	6	0,3 кг
				Стандартные изделия		
		13		Шайба 16. 01. 05		
				ГОСТ 10906-78*	16	

23551-08

ТП 411-2-190.88 НО8. 02. 01. 100 Лист 2

Изм. Лист N докум. Подпись Дата

Копировал Сафонова

Формат А4

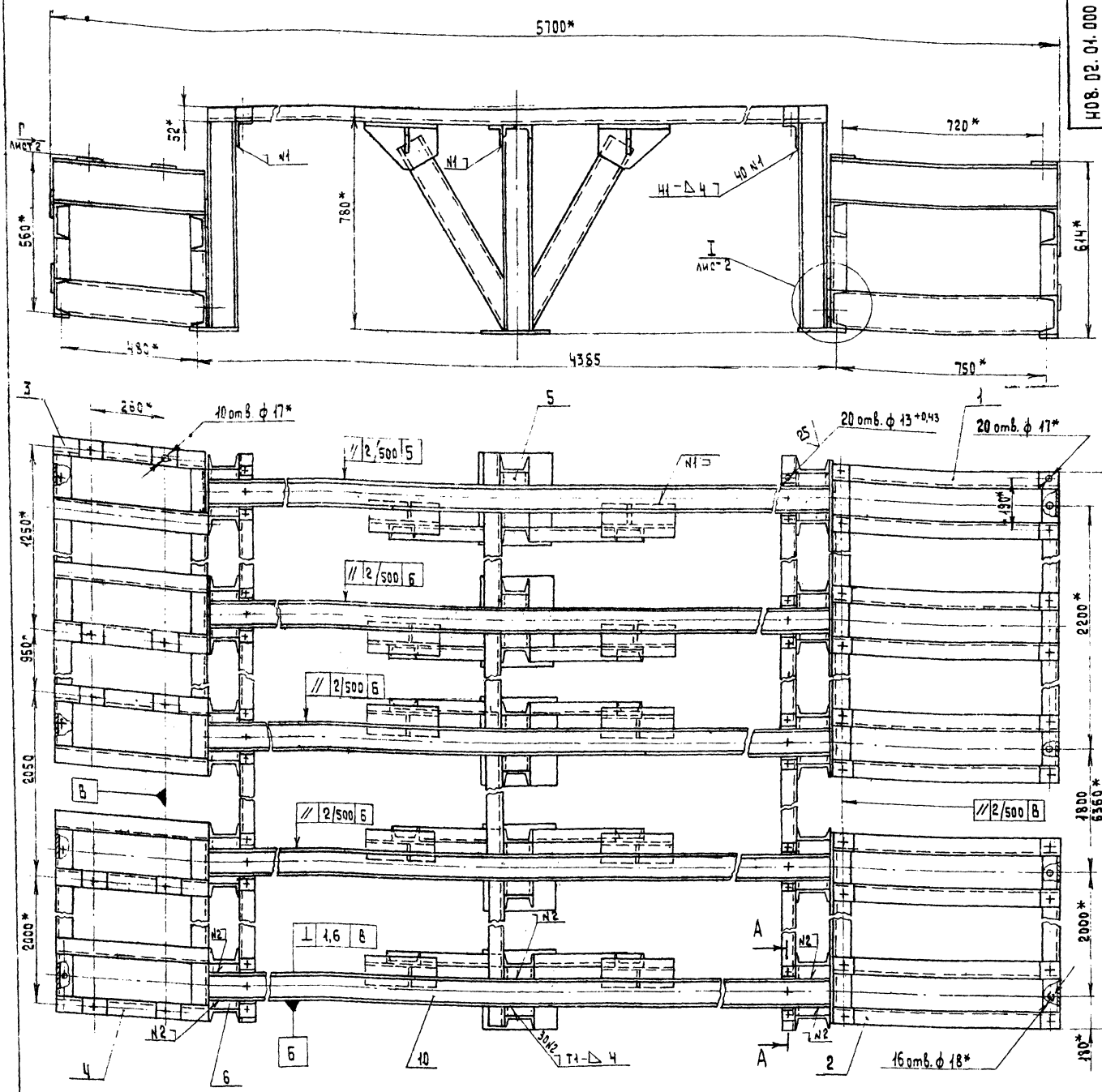

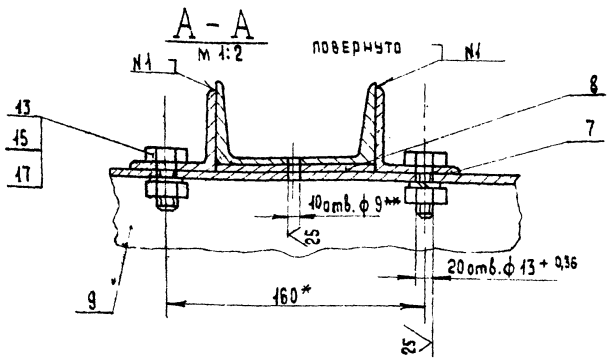

1. * Размеры для справок.
2. Шероховатость обрабатываемых поверхностей деталей 64- $\frac{25}{}$.
3. Неуказанные предельные отклонения размеров $\pm \frac{IT14}{2}$.
4. Сварные швы по ГОСТ 5264- 80.
5. Покрытие; грунтовка ГФ- 021 ГОСТ 25129- 82, эмаль ПФ- 115, серая, ГОСТ 6465- III С3.
6. Отверстия от покрытия предохранить.
7. ** Обработать по сопрягаемой детали ТЦП 10.00.002.
8. Рама разработана к транспортеру цепному поперечному ТЦП-20 поз. 9 тх.

23551-08

ТП. 411-2-190.88 НОВ. 02.01. 000 СБ

Изм.	Лист.	№ Докум.	Подп.	Дата
Разраб.		Гурьякова		
Пров.		Спиридонов		
Рук. гр.		Глебова		
Рук. сек.		Спиридонов		
Н. контр.		Спиридонов		
Утв.		Рогачев		

Рама
Сварочный чертеж

Лит.	Масса	Масштаб
	1500	1:10

Лист 1 Листов 2

Союзгипролесхоз

Копировал: Сафонова

Формат А2

Инв. № подл. | Подп. и дата | Взам. инв. № | Инв. № дубл. | Подп. и дата

НО8. 02. 04. 000 СБ

Вид Г
М 1:10

Лист 1

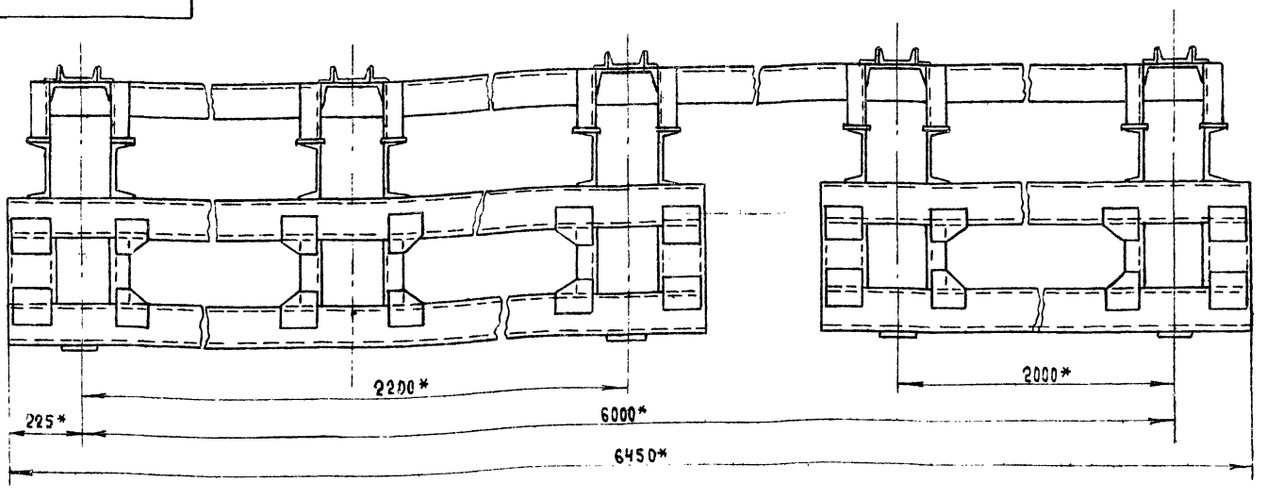

I
М 1:2

Лист 1

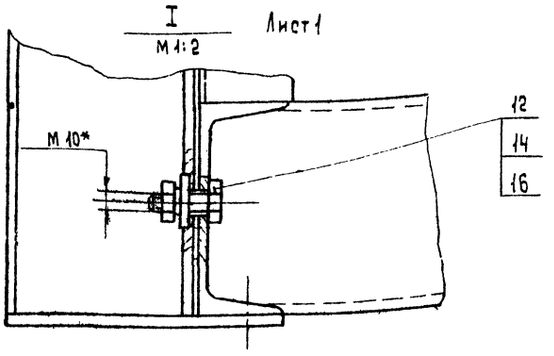

Изм.	Лист	N докум.	Подпись	Дата	ТП 411-2-190.88 НО8 02. 01. 000 СБ.	Лист 2

Формат А3

НО8. 02. 04. 001

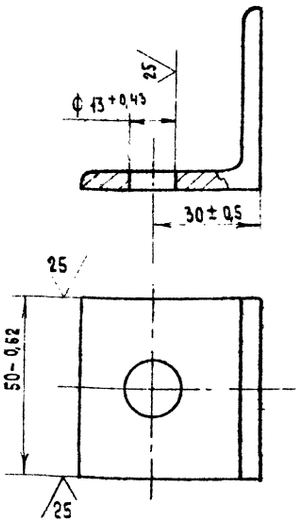

Изм.	Лист	N докум.	Подпись	Дата	ТП 411-2-190.88 НО8. 02. 01. 001			
Разраб.		Гурьякова			Упор	Лит.	Масса 0,2	Масштаб 1:1
Пров.		Глебово				Лист	Листов 1	
Рук. гр.		Глебова			Уголок 50×50×5-Б-ГОСТ 8509-86 / В Ст. 3пс 2-I ГОСТ 535-79*	СОЮЗГИПРОЛЕСХОЗ		
Рук. сект.		Спиридонов						
Н. контр.		Спиридонов						
Утв.		Спиридонов						

Формат А4

НО8. 02. 04. 002

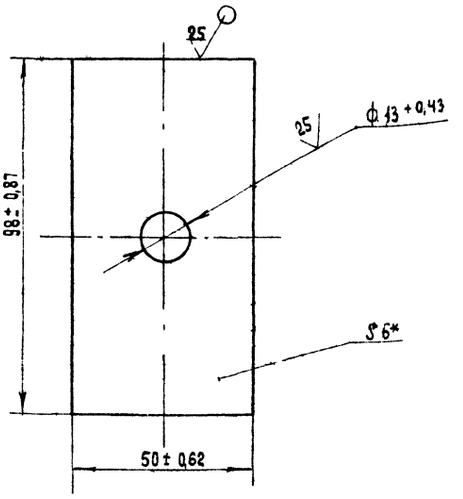

* Размер для справок.

23551-08

Изм.	Лист	N докум.	Подпись	Дата	ТП 411-2-190.88 НО8. 02. 01. 002			
Разраб.		Гурьякова			Прокладка	Лит.	Масса 0,2	Масштаб 1:1
Пров.		Глебово				Лист	Листов 1	
Рук. гр.		Глебова			Лист Б-ПН-6 ГОСТ 19903-74* / Ст. 3пс-I-ГОСТ 14637-79	СОЮЗГИПРОЛЕСХОЗ		
Рук. сект.		Спиридонов						
Н. контр.		Спиридонов						
Утв.		Спиридонов						

Копировал Сафонова

Формат А4

Альбом 7

Н08. 02. 01. 100 СБ

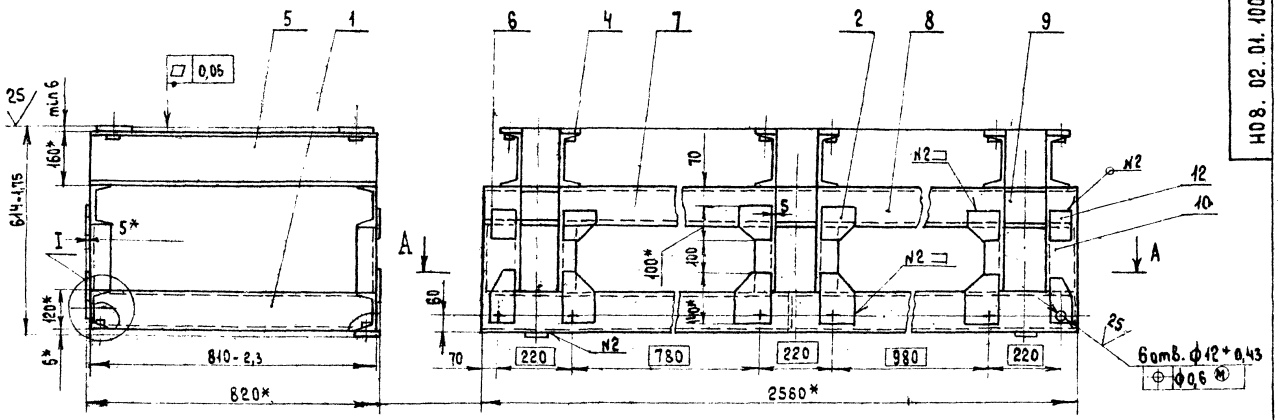

А - А

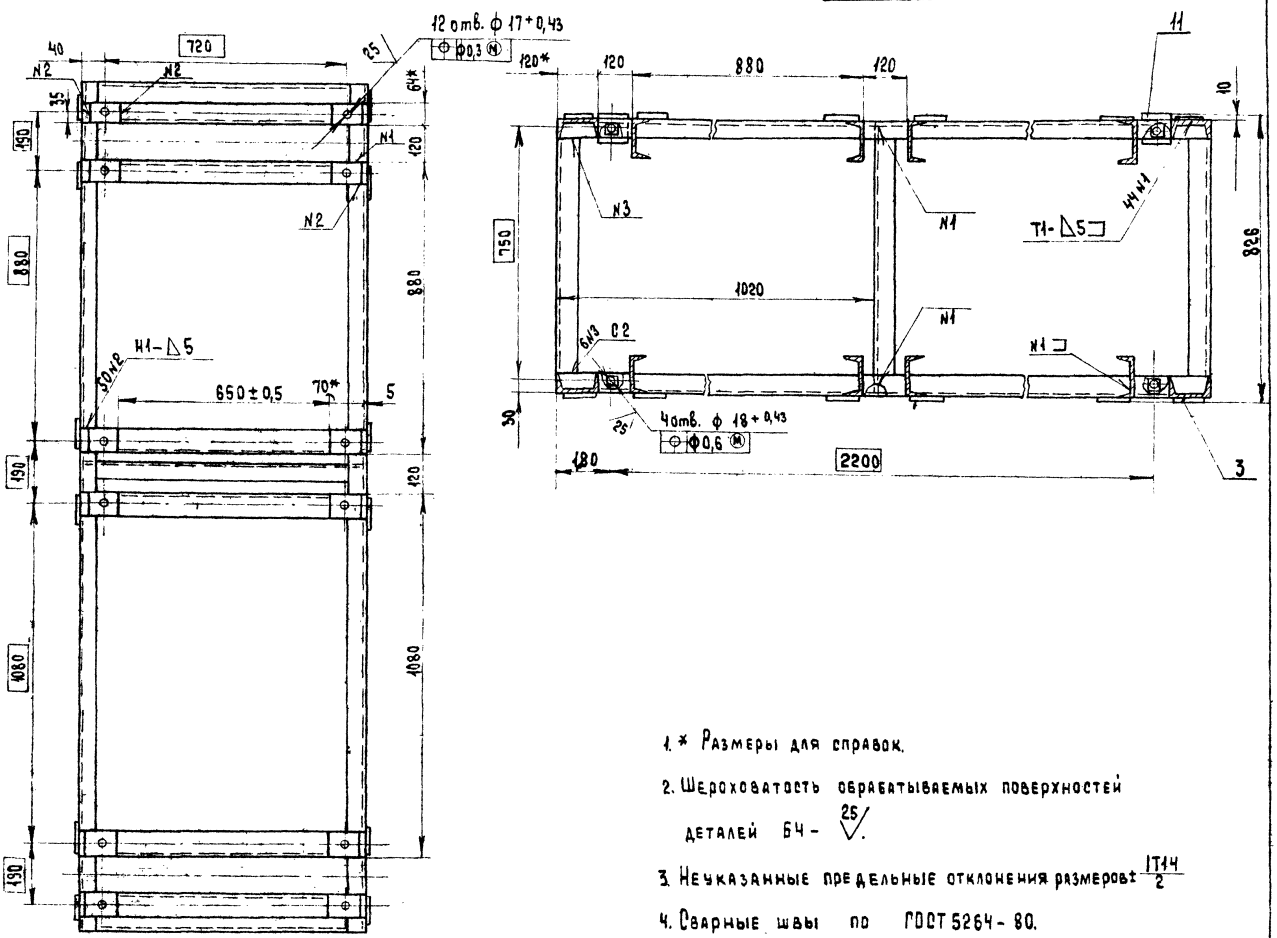

1. * Размеры для справок.
2. Шероховатость обрабатываемых поверхностей деталей Б4 - 25.
3. Неуказанные предельные отклонения размеров ± $\frac{IT14}{2}$
4. Сварные швы по ГОСТ 5264-80.

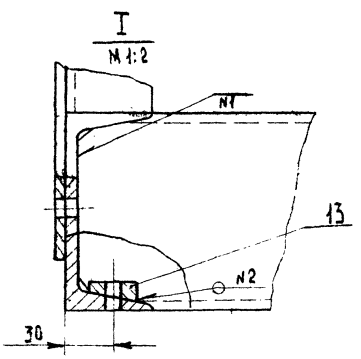

23551-08

					ТП 411-2-190.88	Н08. 02. 01. 100 СБ.		
Изм	Лист	N докум	Подп.	Дата	Рама Сборочный чертеж.	Лит.	Масса	Масштаб
Разраб.		Гурьякова					230	1:10
Пров.		Спиридонов				Лист	Листов 1	
Рук. гр.		Глебова						
Рук. сек.		Спиридонов				СОЮЗГИПРОЛЕСХОЗ		
Н. контр.		Спиридонов						
Утв.		Рогачев						

Копировал: Формат А2

Инв. N подл. | Подп. и дата | Взам. инв. N | Инв. N дубл. | Подп. и дата

Альбом 7

Формат	Зона	Поз.	Обозначение	Наименование	Кол.	Примечание
				Документация		
А2			НО8. 02. 01. 200 СБ	Сборочный чертеж		
				Детали		
А4		1	НО8. 02. 01. 101	Связь	3	
А4		2	НО8. 02. 01. 102	Косынка	6	
		3	- 01	Косынка	4	
Б4		4	НО8. 02. 01. 201	Платик Лист Б-ПН-8 ГОСТ 19903-74* Ст. 3 пс-I-ГОСТ 14637-79		
				(70×70) h 14	8	0,3 кг
Б4		5	НО8. 02. 01. 202	Балка Швеллер 16 ГОСТ 8240-72* В Ст 3пс 2-I ГОСТ 535-79*		
				ℓ = 805 h 14	4	11,4 кг
Б4		6	НО8. 02. 01. 203	Опора Швеллер 12 ГОСТ 8240-72* В Ст 3пс 2-I ГОСТ 535-79*		
				ℓ = 120 h 14	2	1,25 кг
Б4		7	НО8. 02. 01. 204.	Опора Швеллер 12 ГОСТ 8240-72* В Ст 3пс 2-I ГОСТ 535-79*		
				ℓ = 1880 h 14	1	19,55 кг
Б4		8	НО8. 02. 01. 205	Балка Швеллер 12 ГОСТ 8240-72* В Ст 3пс 2-I ГОСТ 535-79*		

Инв. № подл. | Подп. и дата | Взам. инв. № | Инв. № дубл. | Подп. и дата

Изм.	Лист	№ докум.	Подпись	Дата
Разраб.		Сурьякова		
Пров.		Спиридонов		
Рук. гр.		Глебова		
Н. контр.		Спиридонов		
Утв.		Рогачев		

ТП 411-2-190.88 НО8. 02. 01. 200

Рама

Лит	Лист	Листов
	1	2

СОЮЗГИПРОЛЕСХОЗ

Формат А4

Альбом 7

Формат	Зона	Поз.	Обозначение	Наименование	Кол.	Примечание
				Документация		
А2			НО8. 02. 01. 300 СБ	Сборочный чертеж		
				Детали		
А4		1	НО8. 02. 01. 101 - 01	Связь	3	
А4		2	НО8. 02. 01. 102	Косынка	12	
		3	- 01	Косынка	6	
Б4		4	НО8. 02. 01. 301	Балка Швеллер 16 ГОСТ 8240-72* В Ст 3пс-2-I ГОСТ 535-79*		
				ℓ = 540 h 14	6	7кг
Б4		5	НО8. 02. 01. 302	Платик Лист Б-ПН-8 ГОСТ 19903-74* Ст. 3 пс-I-ГОСТ 14637-79		
				(70×70) h 14	6	0,3 кг
Б4		6	НО8. 02. 01. 303	Балка Швеллер 12 ГОСТ 8240-72* В Ст 3пс 2-I ГОСТ 535-79*		
				ℓ = 2650 h 14	3	27кг
Б4		7	НО8. 02. 01. 304	Платик Лист Б-ПН-5 ГОСТ 19903-74* Ст. 3 пс-I-ГОСТ 14637-79		
				(100×100) h 14	6	0,3кг
Б4		8	НО8. 02. 01. 305.	Стойка Швеллер 12 ГОСТ 8240-72* В Ст 3пс 2-I-ГОСТ 535-79*		

Инв. № подл. | Подп. и дата | Взам. инв. № | Инв. № дубл. | Подп. и дата

Изм.	Лист	№ докум.	Подпись	Дата
Разраб.		Сурьякова		
Пров.		Спиридонов		
Рук. гр.		Глебова		
Н. контр.		Спиридонов		
Утв.		Рогачев		

ТП 411-2-190.88 НО8. 02. 01. 300

Рама

Лит	Лист	Листов
	1	2

СОЮЗГИПРОЛЕСХОЗ

Формат А4

Альбом 7

Формат	Зона	Поз.	Обозначение	Наименование	Кол.	Примечание
				ℓ = 2360 h 14	3	24,5 кг
Б4		9	НО8. 02. 01. 206	Стойка Швеллер 12 ГОСТ 8240-72* В Ст 3 пс-2-I ГОСТ 535-79*		
				ℓ = 208 h 14	8	2,16кг
Б4		10	НО8. 02. 01. 207	Платик Лист Б-ПН-6 ГОСТ 19903-74* Ст 3 пс-I-ГОСТ 14637-79		
				(80×80) h 14	2	0,3кг
Б4		11	НО8. 02. 01. 208	Платик Лист Б-ПН-5 ГОСТ 19903-74* Ст 3пс-I-ГОСТ 14637-79		
				(100×100) h 14	6	0,3 кг
				Стандартные изделия		
		12		Шайба 16.01.05 ГОСТ 10906-78*	12	

Инв. № подл. | Подп. и дата | Взам. инв. № | Инв. № дубл. | Подп. и дата

Изм.	Лист	№ докум.	Подпись	Дата

ТП 411-2-190.88 НО8 02 01 200

Лист 2

Формат А4

Альбом 7

Формат	Зона	Поз.	Обозначение	Наименование	Кол.	Примечание
				ℓ = 148 h 14	12	1,5 кг
Б4		9	НО8. 02. 01. 306	Платик Лист Б-ПН-6 ГОСТ 19903-74* Ст 3 пс-I-ГОСТ 14637-79		
				(80×80) h 14	2	0,3кг
Б4		10	НО8. 02. 01. 307	Балка Швеллер 12 ГОСТ 8240-72* В Ст 3 пс 2-I-ГОСТ 535-79*		
				ℓ = 120 h 14	2	1,25кг
Б4		11	НО8. 02. 01. 308	Балка Швеллер 12 ГОСТ 8240-72* В Ст 3 пс 2-I-ГОСТ 535-79*		
				ℓ = 1020 h 14	1	10,5кг
Б4		12	НО8. 02. 01. 309	Балка Швеллер 12 ГОСТ 8240-72* В Ст 3 пс-2-I-ГОСТ 535-79*		
				ℓ = 760 h 14	1	8кг
				Стандартные изделия		
		13		Шайба 16.01.05 ГОСТ 10906-78*	10	

Инв. № подл. | Подп. и дата | Взам. инв. № | Инв. № дубл. | Подп. и дата

23551-08

Изм.	Лист	№ докум.	Подпись	Дата

ТП 411-2-190.88 НО8. 02. 01. 300

Лист 2

Копировал Сафонова

Формат А4

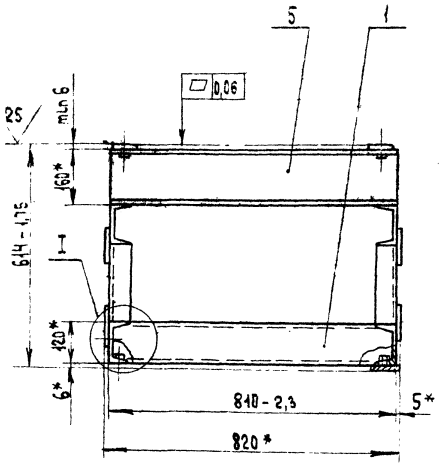

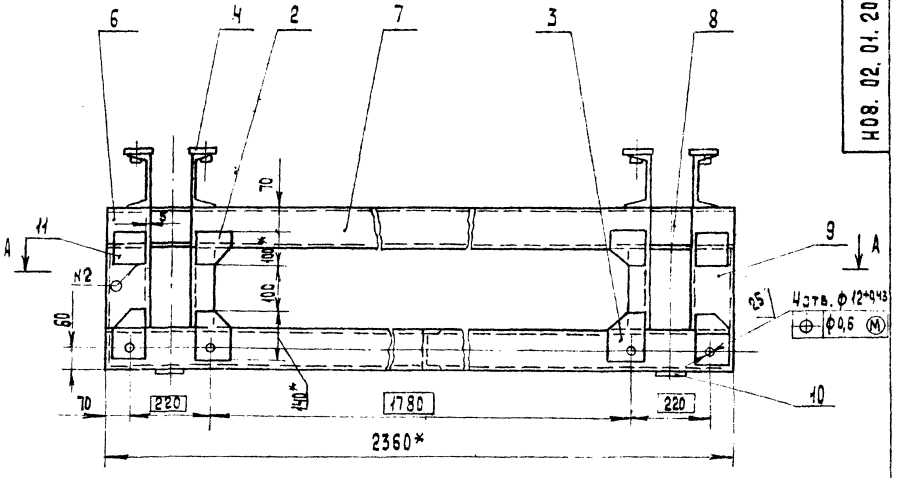

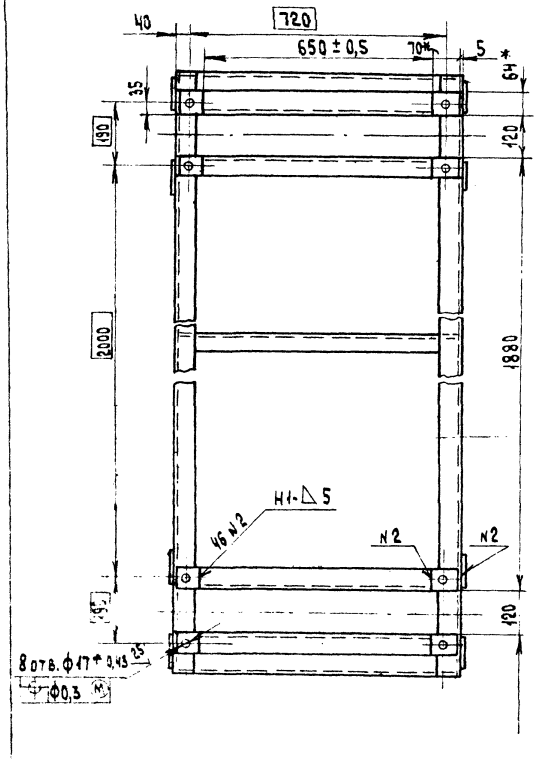

A - A

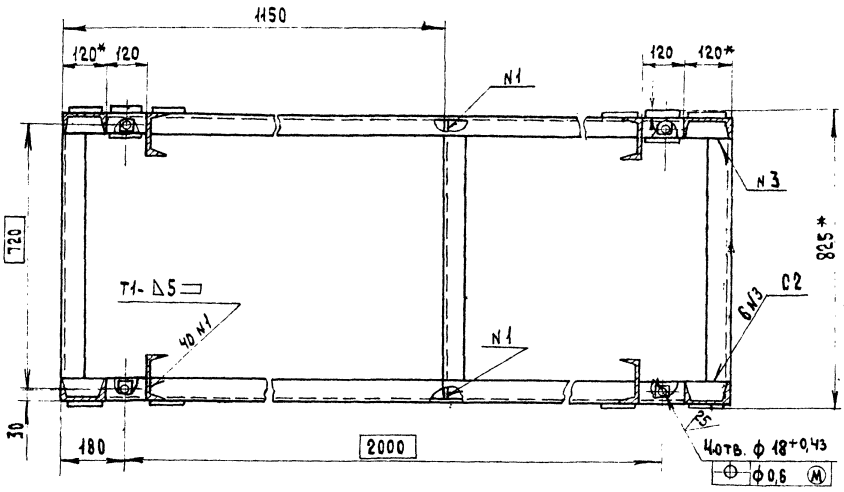

I

М 1:2

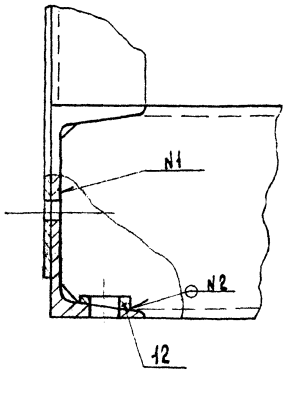

1.* Размеры для справок.

2. Шероховатость обрабатываемых поверхностей деталей БЧ- $\overset{25}{\nabla}$.

3. Неуказанные предельные отклонения размеров ± $\frac{IT14}{2}$.

4. Сварные швы по ГОСТ 5264-80.

23551-08

					ТП 411-2-190.88 НО8. 02. 01. 200 СБ		
Изм.	Лист.	N Докум.	Подп.	Дата	Рама Сборочный чертеж.	Лит.	Масса 195 / Масштаб 1:10
Разраб.		Чурьякова					
Пров.		Спиридонов				Лист	Листов 1
Рук. гр.		Лебова					
Рук. сект.		Спиридонов					
Н. контр.		Спиридонов					
Утв.		Рогачев					

Союзгипролесхоз

Копировал: Сафонова

Формат А2

Инв. N подл. | Подп. и дата | Взам. инв. N | Инв. N дубл. | Подп. и дата

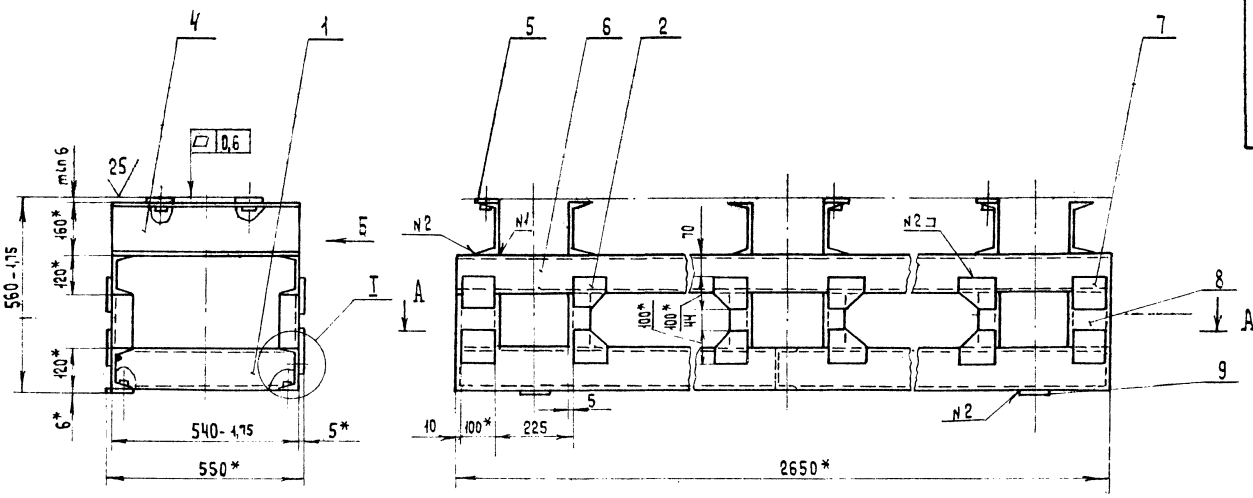

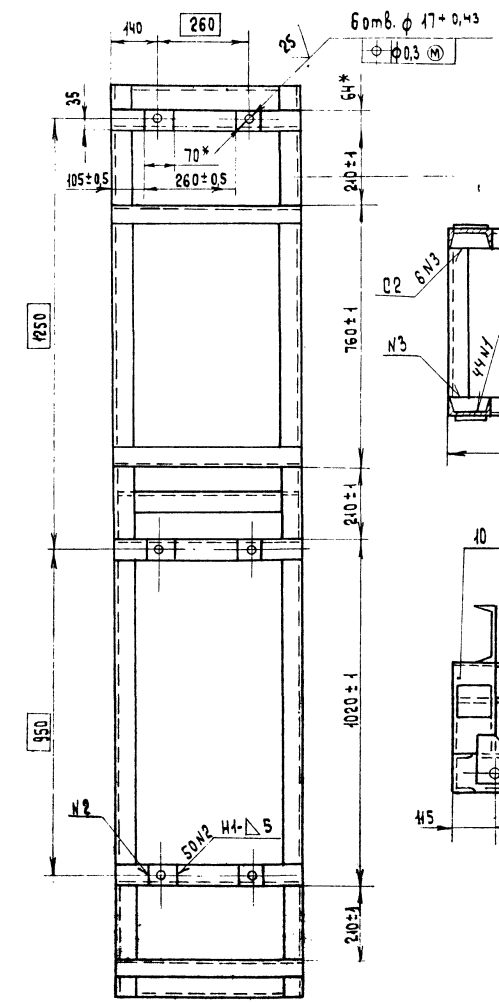

А - А

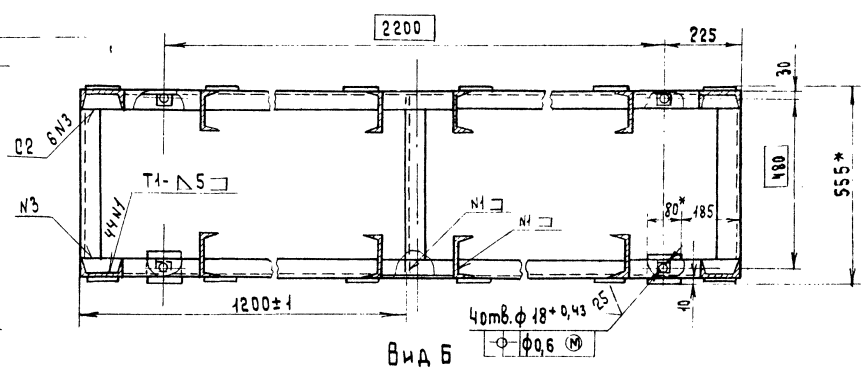

Вид Б

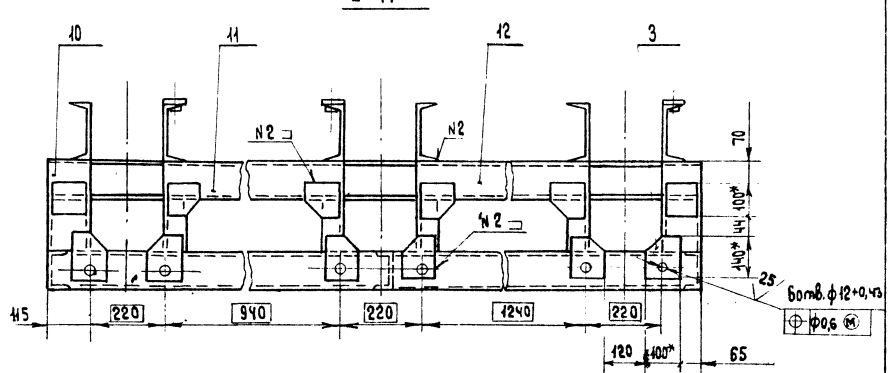

I
м 1:2

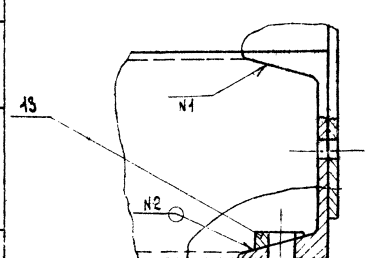

1.* Размеры для справок.

2. Шероховатость обрабатываемых поверхностей деталей Б4-$\frac{25}{}$.

3. Неуказанные предельные отклонения размеров $\pm\frac{IT1H}{2}$.

4. Сварные швы по ГОСТ 5264-80.

23551-08

					ТП 411-2-190.88	Н08.02.01. 300 СБ	
Изм.	Лист	N докум.	Подп.	Дата	Рама	Лит.	Масса / Масштаб
Разраб.		Чурьякова					200 / 1:10
Пров.		Спиридонов			Сборочный чертеж.	Лист	Листов 1
Рук.пр.		Глебова					
Рук.сек.		Спиридонов				Союзгипролесхоз	
Н.контр.		Спиридонов					
Утв.		Горячев					

Копировал: Сафонова

Формат А2

Инв. N подл. | Подп. и дата | Взам. инв. N | Инв. N дубл. | Подп. и дата

Альбом 7

Формат	Зона	Поз.	Обозначение	Наименование	Кол.	Примечание
				Документация		
А2			НОВ. 02. 01. 400 СБ.	Сборочный чертеж		
				Детали		
А4		1	НОВ. 02. 01. 401-01	Связь	3	
А4		2	НОВ. 02. 01. 402	Косынка	6	
		3	-01	Косынка	4	
Б4		4	НОВ. 02. 01. 401	Балка Швеллер 16 ГОСТ 8240-72* В Ст. 3 пс 2-I ГОСТ 535-79* ℓ = 540 h 14	4	7,6 кг
Б4		5	НОВ 02 01 402	Платик Лист Б-ПН 8 ГОСТ 19903-74* Ст 3 пс-I-ГОСТ 14637-79 (70 × 70) h 14	4	0,3 кг
Б4		6	НОВ. 02. 01. 403	Балка Швеллер 12 ГОСТ 8240-72* Ст. 3 пс 2-I-ГОСТ 535-79* ℓ = 2450 h 14	3	25,5 кг
Б4		7	НОВ. 02. 01. 404	Платик Лист Б-ПН-5 ГОСТ 19903-74* Ст 3 пс-I-ГОСТ 14637-79 (100 × 100) h 14	6	0,4 кг
Б4		8	НОВ. 02. 01. 405	Стойка Швеллер 12 ГОСТ 8240-72* В Ст 3 пс 2-I-ГОСТ 535-79*		

Изм. Лист. N докум. Подпись Дата

ТП 411-2-190.88 НОВ. 02. 01. 400

Разраб. Чувакова
Пров. Спиридонов
Рук. пр. Глебова
Н. контр. Спиридонов
Утв. Рогачев

Рама

Лит	Лист	Листов
	1	2

СОЮЗГИПРОЛЕСХОЗ

Инв. N подл. | Подп. и дата | Взам. инв. N | Инв. N дубл. | Подп. и дата

Формат А4

Альбом 7

Формат	Зона	Поз.	Обозначение	Наименование	Кол.	Примечание
				Документация		
А3			НОВ. 02. 01. 500 СБ	Сборочный чертеж		
				Детали		
А4		1	НОВ. 02. 01. 102	Косынка	2	
А4		2	НОВ. 02. 01. 501	Раскос	1	
		3	-01	Раскос	1	
А4		4	НОВ. 02. 01. 502	Ребро	2	
Б4		5	НОВ. 02. 01. 503	Стойка Швеллер 10 ГОСТ 8240-72* В Ст. 3 пс 2-I-ГОСТ 535-79* ℓ = 722 h 14	2	6,2 кг
Б4		6	НОВ. 02. 01. 504	Плита Лист Б-ПН-6 ГОСТ 19903-74* Ст. 3 пс-I-ГОСТ 14637-79 (260 × 300) h 14	1	3,6 кг
Б4		7	НОВ. 02. 01. 505	Опора Швеллер 10 ГОСТ 8240-72* В Ст 3 пс 2-I ГОСТ 535-79* ℓ = 200 h 14	1	1,72 кг
Б4		8	НОВ. 02. 01. 506	Плита Лист Б-ПН-6 ГОСТ 19903-74* Ст 3 пс-I-ГОСТ 14637-79 (130 × 250) h 14	2	1,5 кг

Изм. Лист. N докум. Подпись Дата

ТП 411-2-190.88 НОВ. 02. 01. 500

Разраб. Гурьякова
Пров. Спиридонов
Рук. пр. Глебова
Н. контр. Спиридонов
Утв. Рогачев

Стойка

Лит	Лист	Листов
		1

СОЮЗГИПРОЛЕСХОЗ

Инв. N подл. | Подп. и дата | Взам. инв. N | Инв. N дубл. | Подп. и дата

Формат А4

Альбом 7

Формат	Зона	Поз.	Обозначение	Наименование	Кол.	Примечание
				ℓ = 148 h 14	8	1,5 кг
Б4		9	НОВ. 02. 01. 406.	Платик Лист Б-ПН-6 ГОСТ 19903-74* Ст. 3 пс-I-ГОСТ 14637-79 (80 × 80) h 14	2	0,3 кг
Б4		10	НОВ. 02. 01. 407	Балка Швеллер 12 ГОСТ 8240-72* В Ст 3 пс 2-I-ГОСТ 535-79* ℓ = 120 h 14	2	1,25 кг
Б4		11	НОВ. 02. 01. 408	Балка Швеллер 12 ГОСТ 8240-72* В Ст 3 пс 2-I-ГОСТ 535-79* ℓ = 1790 h 14	1	18,6 кг
				Стандартные изделия		
		12		Шайба 16.01.05 ГОСТ 19906-78*	8	

Изм. Лист. N докум. Подпись Дата

ТП 411-2-190.88 НОВ. 02. 01. 400

Лист 2

Инв. N подл. | Подп. и дата | Инв. N дубл. | Взам. инв. N | Подп. и дата

Формат А4

Альбом 7

Формат	Зона	Поз.	Обозначение	Наименование	Кол.	Примечание
				Документация		
А3			НОВ. 02. 01. 600 СБ	Сборочный чертеж		
				Детали		
Б4		1	НОВ. 02. 01. 601	Стойка Швеллер 10 ГОСТ 8240-72* В Ст. 3 пс 2-I-ГОСТ 535-79* ℓ = 722 h 14	2	6,2 кг
Б4		2	НОВ. 02. 01. 602	Платик Лист Б-ПН-6 ГОСТ 19903-74* Ст 3 пс-I-ГОСТ 14637-79 (165 × 260) h 14	1	1,9 кг
Б4		3	НОВ. 02. 01. 603	Связь Швеллер 10 ГОСТ 8240-74* В Ст 3 пс 2-I ГОСТ 535-79* ℓ = 160 h 14	1	1,4 кг

23551-06

Изм. Лист. N докум. Подпись Дата

ТП 411-2-190.88 НОВ. 02. 01. 600

Разраб. Гурьякова
Пров. Спиридонов
Рук. пр. Глебова
Н. контр. Спиридонов
Утв. Спиридонов

Стойка

Лит	Лист	Листов
		1

СОЮЗГИПРОЛЕСХОЗ

Инв. N подл. | Подп. и дата | Инв. N дубл. | Взам. инв. N | Подп. и дата

Копировал Сапронова

Формат А4

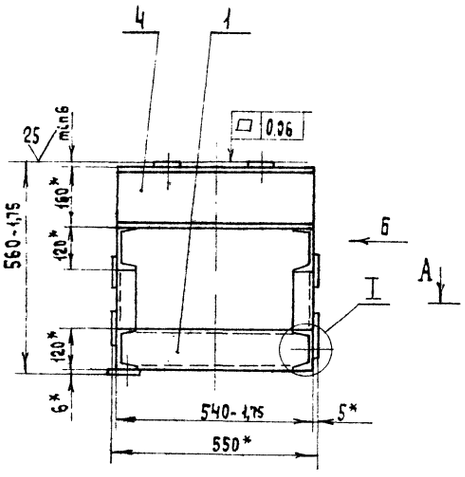

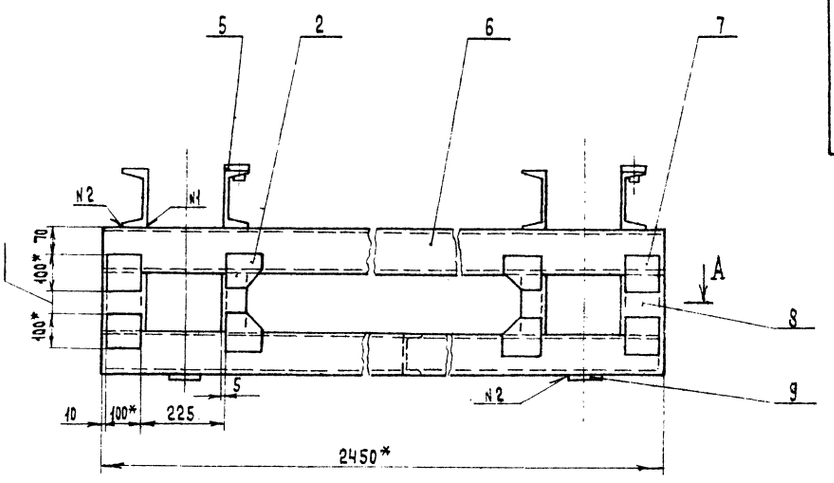

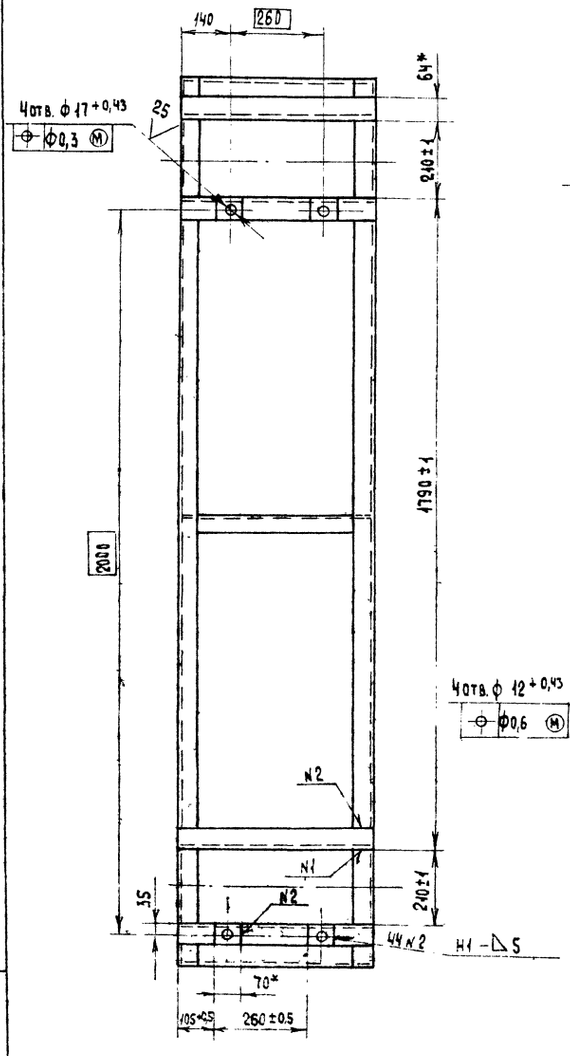

А - А

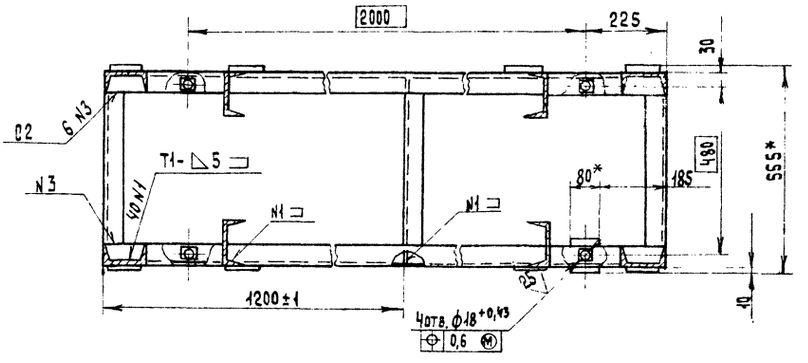

Вид Б

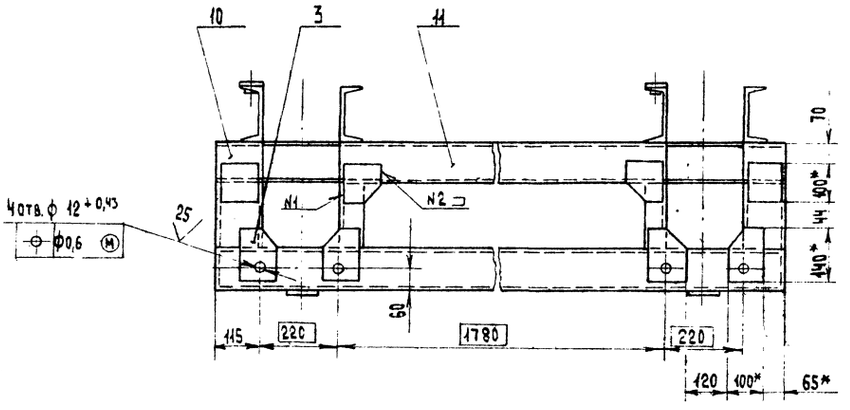

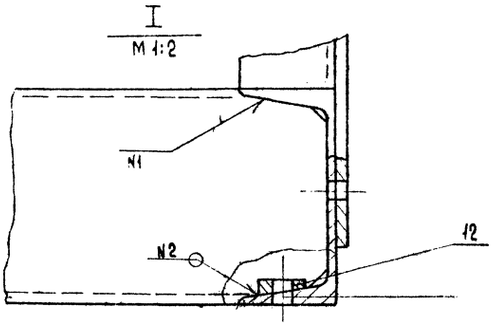

1 * Размеры для справок.

2. Шероховатость обрабатываемых поверхностей деталей Б4 - 25

3. Неуказанные предельные отклонения размеров ± 17/2 14.

4. Сварные швы по ГОСТ 5264-80.

23551-06

					ТП 411-2-190.88 НО8.02.01.400 ОБ		
Изм.	Лист	N Докум.	Подп.	Дата	Рама Сборочный чертеж.	Лит.	Масса 170 / Масштаб 1:10
Разраб.		Гурьянова				Лист	Листов 1
Пров.		Спиридонов					
Рук. гр.		Глебова					
Рук. сек.		Спиридонов					
Н. контр.		Спиридонов					
Утв.		Рогачев					

Союзгипролесхоз

Копировал: Сафронова

Формат А2

Инв. N подл. | Подп. и дата | Взам. инв. N | Инв. N дубл. | Подп. и дата

Альбом 7

НО8.02.04.500 СБ

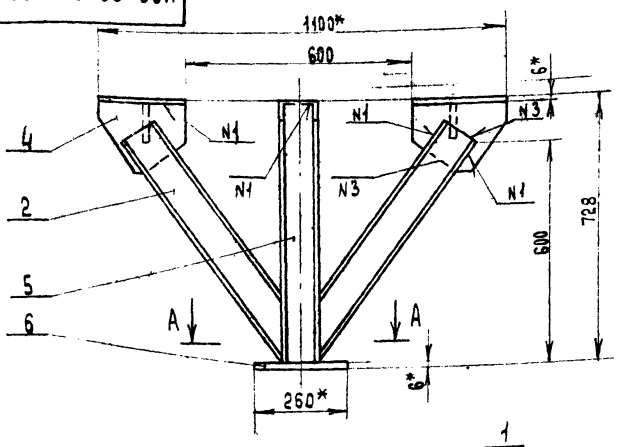

А - А

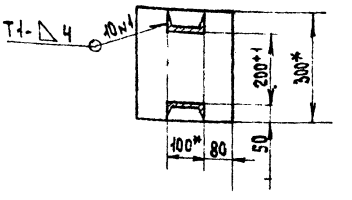

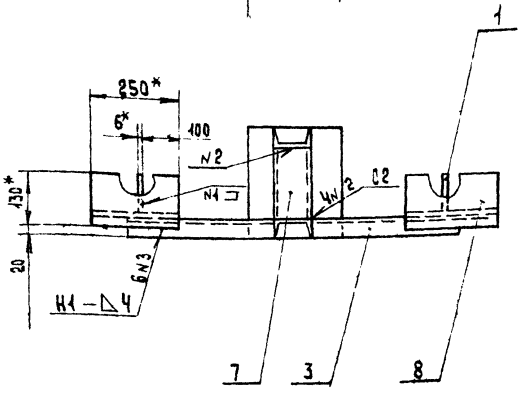

1.* Размеры для справок

2. Шероховатость обрабатываемых поверхностей деталей Б4 – $\sqrt{25}$.

3. Неуказанные предельные отклонения размеров $\pm\frac{IT14}{2}$.

4. Сварные швы по ГОСТ 5264-80.

Изм.	Лист	N докум.	Подп.	Дата	ТП 411-2-19088 НО8.02.01.500 СБ			
Разраб.		Гурьякова			Стойка Сборочный чертеж	Лит	Масса	Масштаб
Пров.		Спиридонов					36	1:10
Рук.гр.		Глебова				Лист	Листов 1	
Рук.сект.		Спиридонов						
Н.контр.		Спиридонов				Союзгипролесхоз		
Утв.		Спиридонов						

Формат А3

Альбом 7

НО8.02.04.101

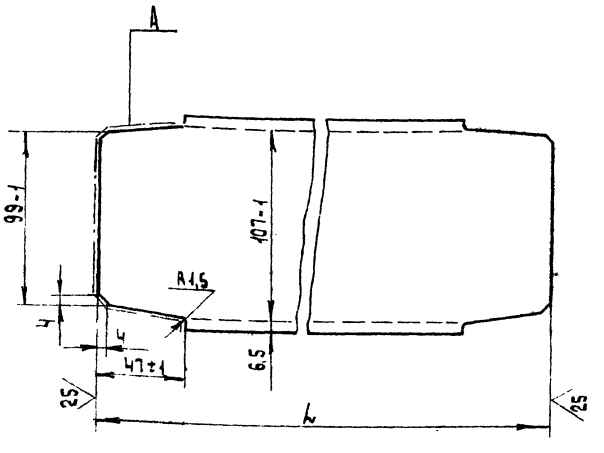

Обозначение	Размеры, мм		Масса кг
	L	Пред.откл.	
НО8.02.01.101	796	-2	8,3
-01	526	-1,75	5,6

Шероховатость поверхности А $\sqrt{25}$

Изм.	Лист	N докум.	Подпись	Дата	ТП 411-2-19088 НО8.02.01.101			
Разраб.		Гурьякова			Связь	Лит.	Масса	Масштаб
Пров.		Спиридонов					см. табл.	1:2
Рук.гр.		Глебова				Лист	Листов 1	
Рук.сект.		Спиридонов						
Н.контр.		Спиридонов				Союзгипролесхоз		
Утв.		Спиридонов						

Швеллер 12 ГОСТ 8240-72* / Ст.3 пс-I-ГОСТ 535-79*

Альбом 7

НО8.02.04.102

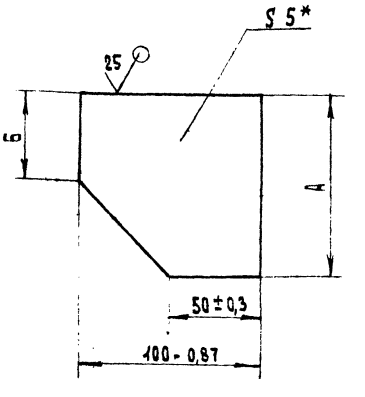

Обозначение	Размеры, мм				Масса кг
	А	Пред.откл.	Б	Пред.откл.	
НО8.02.01.10	100	-0,87	50	±0,3	0,35
-01	140	-1	100	±0,5	0,5

*- Размер для справок.

23551-08

Изм.	Лист	N докум.	Подпись	Дата	ТП 411-2-19088 НО8.02.01.102			
Разраб.		Гурьякова			Косынка	Лит.	Масса	Масштаб
Пров.		Спиридонов					см. табл.	1:2
Рук.гр.		Глебова				Лист	Листов 1	
Рук.сект.		Спиридонов						
Н.контр.		Спиридонов				Союзгипролесхоз		
Утв.		Спир-донов						

Лист 6-ПН-5 ГОСТ 19903-74* / Ст.3 пс-I-ГОСТ 14637-79

Копировал

Формат А4

Альбом 7

Н08. 02. 01. 600 СБ

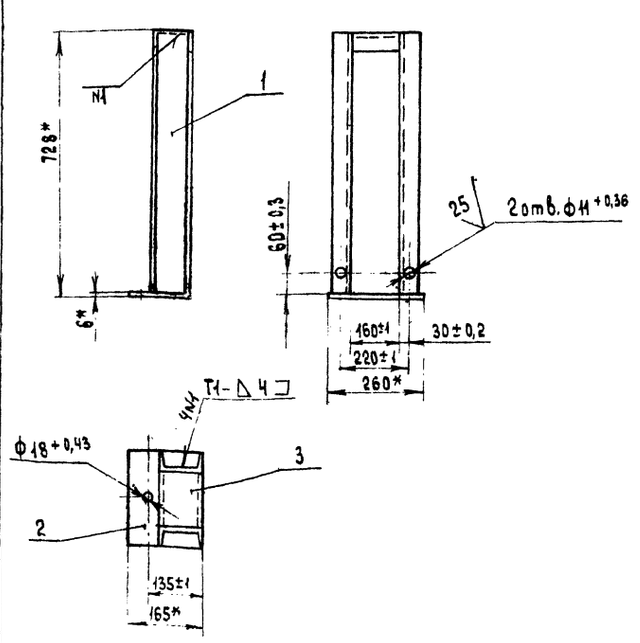

1. * Размеры для справок.
2. Шероховатость обрабатываемых поверхностей деталей Б4 25.
3. Сварные швы по ГОСТ 5264-80.

Изм	Лист	N докум.	Подпись	Дата				
Разраб.		Гурьякова			Стойка Сборочный чертеж	Лит	Масса 16	Масштаб 1:10
Пров.		Спиридонов				Лист	Листов 1	
Рук. гр.		Глебова						
Рук. сект.		Спиридонов						
Н. контр.		Спиридонов						
Утв.		Спиридонов						

ТП 411-2-190.88 Н08.02.01. 600 СБ

Союзгипролесхоз

Формат А4

Инв. N подл. | Подпись и дата | Взам. инв. N | Инв. N дубл. | Подпись и дата

Альбом 7

Н08. 02. 01. 502

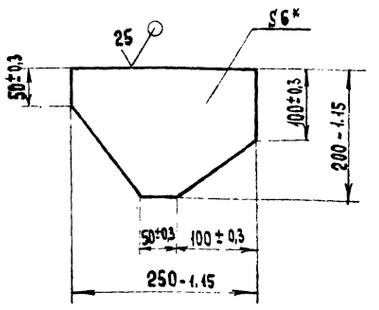

*- Размер для справок.

Изм	Лист	N докум.	Подпись	Дата				
Разраб.		Гурьякова			Ребро	Лит.	Масса 1,8	Масштаб 1:5
Пров.		Спиридонов				Лист	Листов 1	
Рук. гр.		Глебова						
Рук. сек.		Спиридонов						
Н. контр.		Спиридонов						
Утв.		Спиридонов						

ТП 411-2-190.88 Н08.02.01. 502

Лист Б-ПН-6 ГОСТ 19903-74* / Ст.3 пс-I ГОСТ 14637-79

Союзгипролесхоз

Формат А4

Инв. N подл. | Подпись и дата | Взам. инв. N | Инв. N дубл. | Подпись и дата

Альбом 7

Н08. 02. 01. 501

Н08. 02. 01. 501

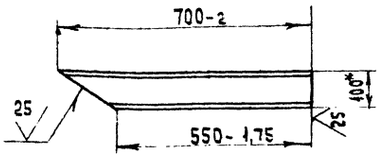

Н08. 02. 01. 501-01 - зеркальное отражение

Остальное - см. Н08.02.01.501

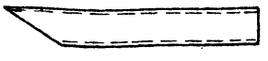

*- Размер для справок.

Изм	Лист	N докум.	Подпись	Дата				
Разраб.		Гурьякова			Раскос	Лит	Масса 5,2	Масштаб 1:10
Пров.		Спиридонов				Лист	Листов 1	
Рук. гр.		Глебова						
Рук. сект.		Спиридонов						
Н. контр.		Спиридонов						
Утв.		Спиридонов						

ТП 411-2-190.88 Н08. 02. 01. 501

Швеллер 10 ГОСТ 19903-74* / В Ст3 пс 2-I ГОСТ 535-79*

Союзгипролесхоз

Формат А4

Инв. N подл. | Подпись и дата | Взам. инв. N | Инв. N дубл. | Подпись и дата

Альбом 7

Н08. 05. 00. 001

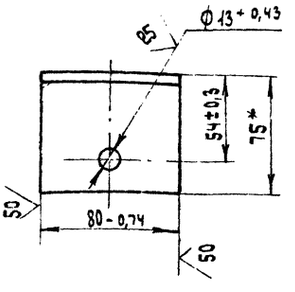

* Размер для справок.

23551-ОВ

Изм	Лист	N докум.	Подпись	Дата				
Разраб.		Булыгина			Опора	Лит.	Масса 0,38	Масштаб 1:2
Пров.		Глебова				Лист	Листов 1	
Рук. гр.		Глебова						
Рук. сект.		Спиридонов						
Н. контр.		Спиридонов						
Утв.		Спиридонов						

ТП 411-2-190.88 Н08. 05. 00. 001

Уголок 75×50×5-Б-ГОСТ 8510-86 / В Ст3 пс 2-I ГОСТ 535-79*

Союзгипролесхоз

Формат А4

Инв. N подл. | Подпись и дата | Взам. инв. N | Инв. N дубл. | Подпись и дата

Альбом 7

Формат	Зона	Поз.	Обозначение	Наименование	Кол.	Примечание
				Документация		
А3			НО8. 03. 01. 000 СБ	Сборочный чертеж		
				Детали		
Б4		1	НО8. 03. 01. 001	Стойка		
				Уголок 50×50×5-Б ГОСТ 8509-86 / В Ст 3 пс 2-I-ГОСТ 535-79*		
				ℓ = 660 h14	2	2,4 кг
Б4		2	Н.08. 03. 01. 002	Стойка		
				Уголок 50×50×5-Б-ГОСТ 8509-86 / В Ст. 3 пс 2-I-ГОСТ 535-79*		
				ℓ = 550 h14	2	2,1 кг
Б4		3	НО8. 03. 01. 003	Связь		
				Уголок 50×50×5-Б-ГОСТ 8509-86 / В Ст 3 пс 2-I-ГОСТ 535-79*		
				ℓ = 840 h14	3	3,18 кг
Б4		4	НО8. 03. 01. 004	Балка		
				Швеллер 10 ГОСТ 8240-72* / В Ст 3 пс 2-I-ГОСТ 535-79*		
				ℓ = 1150 h14	2	10 кг
Б4		5	НО8. 03. 01. 005	Пластик		
				Лист Б-ПН8-ГОСТ 19903-74* / Ст 3 пс ГОСТ 14637-79		
				(100×100) h14	4	0,45 кг

Изм.	Лист	N докум.	Подпись	Дата
Разраб.	Турьякова			
Пров.	Глебова			
Рук. гр.	Глебова			
Н. контр.	Спиридонов			
Утв.	Спиридонов			

ТП 411-2-190.88 НО8.03.01. 000

Рама

Лит	Лист	Листов
	1	2

Союзгипролесхоз

Инв. N подл. | Подп. и дата | Взам. инв. N | Инв. N дубл. | Подп. и дата

Формат А4

Альбом 7

Формат	Зона	Поз.	Обозначение	Наименование	Кол.	Примечание
				Документация		
А2			НО8. 03. 03. 000 СБ	Сборочный чертеж		
				Детали		
А4		1	НО8. 03. 03. 001	Косынка	1	
А4		2	НО8. 03. 03. 002	Ребро	1	
А4		3	НО8. 03. 03. 003	Распор	1	
Б4		4	НО8. 03. 03. 004	Балка		
				Швеллер 12 ГОСТ 8240-72* / В Ст. 3 пс 2-I-ГОСТ 535-79*		
				ℓ = 1395 h14	3	14,5 кг
Б4		5	НО8. 03. 03. 005	Стойка		
				Швеллер 12 ГОСТ 8240-72* / В Ст 3 пс 2-I-ГОСТ 535-79*		
				ℓ = 304 h14	6	3,15 кг
Б4		6	НО8. 03 03. 006	Опора		
				Швеллер 12 ГОСТ 8240-72* / В Ст. 3 пс 2-I-ГОСТ 535-79*		
				ℓ = 660-1	1	6,85 кг
Б4		7	НО8. 03 .03. 007	Распор		
				Швеллер 12 ГОСТ 8240-72* / В Ст. 3 пс 2-I-ГОСТ 535-79*		
				ℓ = 440-1	2	4,58 кг

Изм.	Лист	N докум.	Подпись	Дата
Разраб.	Турьякова			
Пров.	Глебова			
Рук. гр.	Глебова			
Н. контр.	Спиридонов			
Утв.	Спиридонов			

ТП 411-2-190.88 НО8.03.03. 000

Рама прибода

Лит	Лист	Листов
	1	2

Союзгипролесхоз

Инв. N подл. | Подп. и дата | Взам. инв. N | Инв. N дубл. | Подп. и дата

Формат А4

Альбом 7

Формат	Зона	Поз.	Обозначение	Наименование	Кол.	Примечание
Б4		6	НО8. 03. 01. 006	Опора		
				Уголок 75×50×5-Б ГОСТ 8510-86 / В Ст. 3 пс 2-I-ГОСТ 535-79*		
				ℓ = 830 h14	1	3,9 кг

Изм.	Лист	N докум.	Подпись	Дата

ТП 411-2-190.88 НО8. 03. 01. 000

Лист 2

Инв. N подл. | Подп. и дата | Взам. инв. N | Инв. N дубл. | Подп. и дата

Формат А4

Альбом 7

Формат	Зона	Поз.	Обозначение	Наименование	Кол.	Примечание
Б4		8	НО8. 03. 03. 008	Опора		
				Швеллер 16 ГОСТ 8240-72* / В Ст 3 пс 2-II-ГОСТ 535-79*		
				ℓ = 492 h14	2	7 кг
Б4		9	НО8. 03. 03. 009	Распор		
				Швеллер 16 ГОСТ 8240-72* / В Ст3 пс 2-I-ГОСТ 535-79*		
				ℓ = 440 h14	1	6,25 кг
Б4		10	НО8. 03. 03. 011	Платик		
				Лист Б-ПН-16 ГОСТ 19903-74* / Ст. 3 пс ГОСТ 14637-79		
				(60×70) h14	4	0,53
Б4		11	НО8. 03. 03. 012	Платик		
				Лист Б-ПН-18 ГОСТ 19903-74* / Ст 3 пс ГОСТ 14637-79		
				(70×80) h14	4	0,8 кг
Б4		12	НО8. 03. 03. 013	Плита		
				Лист Б-ПН-8 ГОСТ 19903-74* / Ст 3 пс. ГОСТ 14637-79*		
				(200×200) h14	1	2,5 кг
				Стандартные изделия		
		14		Шайба 16. 01. 05		
				ГОСТ 10906-78	4	

23.551-08

Изм.	Лист	N докум.	Подпись	Дата

ТП 411-2-190.88 НО8. 03. 03. 000

Лист 2

Инв. N подл. | Подп. и дата | Взам. инв. N | Инв. N дубл. | Подп. и дата

Перепечатано Сафоновой

Формат А4

Альбом 7

НО8. 03. 01. 000 СБ

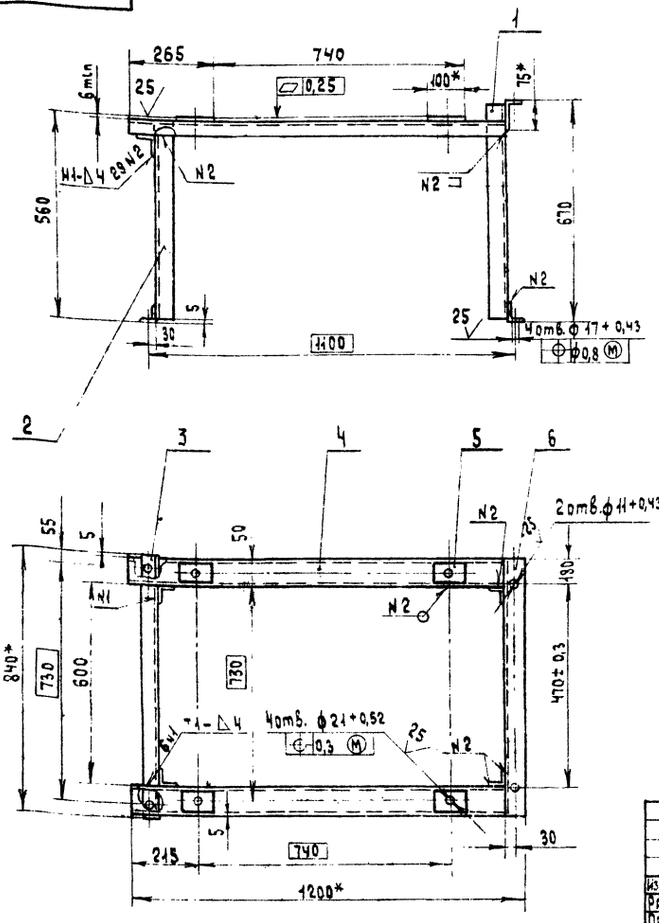

1* Размер для справок.

2. Неуказанные предельные отклонения размеров ± IT14/2.

3. Шероховатость обрабатываемых поверхностей деталей БЧ - 50.

4. Сварные швы по ГОСТ 5264-80.

5. Покрытие: грунтовка ГФ-021 ГОСТ 25129-82. эмаль ПФ-115, серая ГОСТ 6465-76. III С3.

6. Отверстия от покрытия предохранить.

7. Рама разработана к натяжному винтовому устройству 4025-40-32 ленточного конвейера 4025-40, поз. 3ТТХ.

					ТП 411-2-190.88 НО8.03.01.000 СБ			
Изм.	Лист	N Докум.	Подп.	Дата		Лит	Масса	Масштаб
Разраб.		Гурьякова			Рама		50	1:10
Пров.		Глебова			Сборочный чертеж	Лист	Листов 1	
Рук. пр.		Глебова						
Рук. сект.		Спиридонов						
Н. контр.		Спиридонов						
Утв.		Спиридонов						

Союзгипролесхоз

Формат А3

Альбом 7

НО8. 03. 02. 003

НО8. 03. 02. 003.

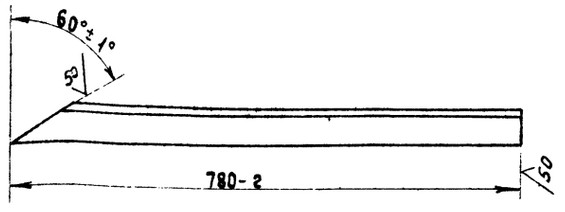

НО8. 03. 02. 003-01 зеркальное отражение
Остальное - см. НО8. 03. 02. 003.

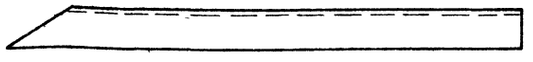

					ТП 411-2-190.88 НО8.03.02.003			
Изм.	Лист	N Докум.	Подпись	Дата		Лит	Масса	Масштаб
Разраб.		Гурьякова			Раскос		3,0	1:5
Пров.		Глебова				Лист	Листов 1	
Рук. пр.		Глебова						
Рук. сект.		Спиридонов						
Н. контр.		Спиридонов						
Утв.		Спиридонов			Уголок В Ст 3 пс 2-I ГОСТ 535-79	Союзгипролесхоз		

50×50×5-Б-ГОСТ 8509-86

Формат А4

Альбом VI

НО8.03.03.001

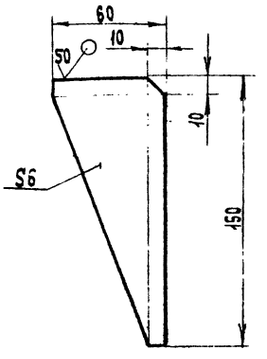

1* Размер для справок.

2. Предельные отклонения размеров ± IT14/2.

23551-06

					ТП 411-2-190.88 НО8.03.03.001			
Изм.	Лист	N Докум.	Подпись	Дата		Лит.	Масса	Масштаб
Разраб.		Гурьякова			Косынка		0,25	1:2
Пров.		Глебова				Лист	Листов 1	
Рук. пр.		Глебова						
Рук. сек.		Спиридонов						
Н. контр.		Спиридонов			Лист Б-ПН-6 ГОСТ 19903-74	Союзгипролесхоз		
Утв.		Спиридонов			6 Ст. 3 пс 2 ГОСТ 14637-79			

Копировал Сафонова

Формат А4

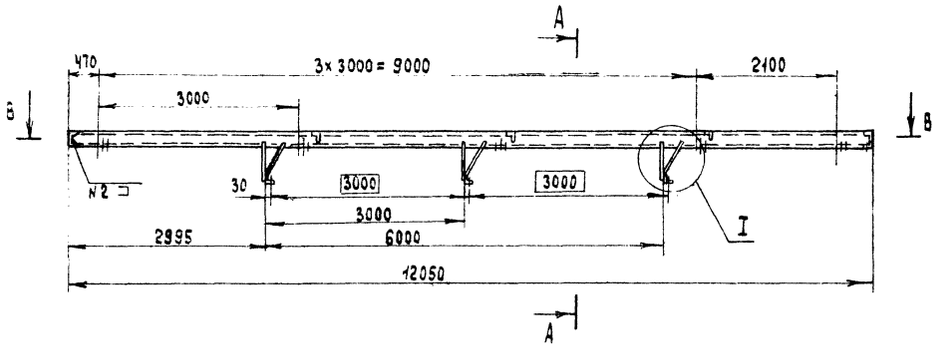

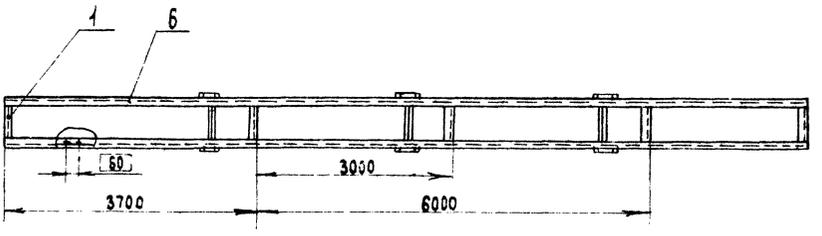

А – А
М 1:10

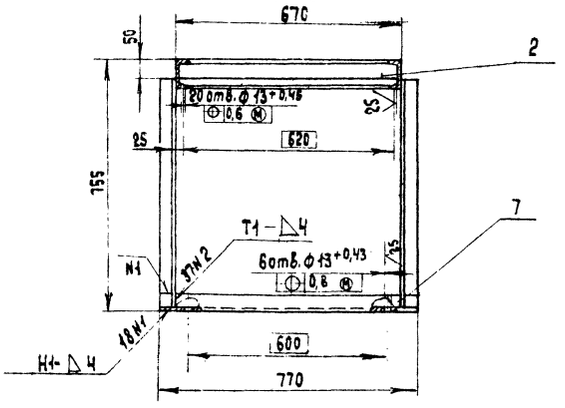

I
М 1:10

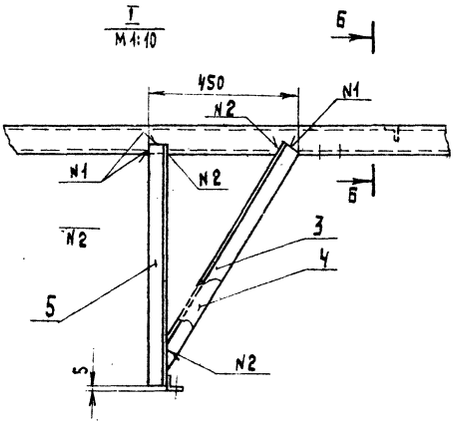

Б – Б
М 1:2

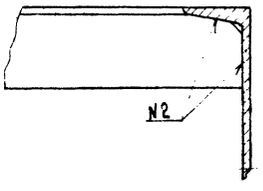

В – В
М 1:25

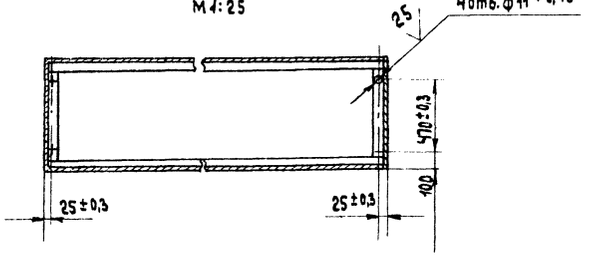

1* Размер для справок.

2. Неуказанные предельные отклонения размеров ± IT14/2.

3. Шероховатость обрабатываемых поверхностей деталей Бч — 50.

4. Сварные швы по ГОСТ 5264-80.

5. Покрытие: грунтовка ГФ 021 ГОСТ 25129-82; эмаль ПФ-115; серая, ГОСТ 6465-76 III Оз.

6. Отверстия от покрытия предохранить.

7. Из условий транспортирования изделия автотранспортом, предусмотреть разъем станины по детали поз.6. Количество разъемов не более 2. Места разъемов усилить накладками.

8. Станина разработана к ленточному конвейеру 402S-40, поз. 37ТХ.

23551-08

ТП 411-2-190.88 НО8.03.02.000 СБ

Изм.	Лист	№ докум.	Подп.	Дата
Разраб.		Урьякова		
Пров.		Глебова		
Рук. гр.		Глебова		
Рук. сек.		Спиридонов		
Н. контр.		Спиридонов		
Утв.		Спиридонов		

Станина
Сварочный чертеж.

Лит	Масса	Масштаб
	150	1:50
Лист	Листов 1	

СОЮЗГИПРОЛЕСХОЗ

Инв. № подл. | Подп. и дата | Взам. инв. № | Инв. № дубл. | Подп. и дата

Копировал Афонова

Формат А2

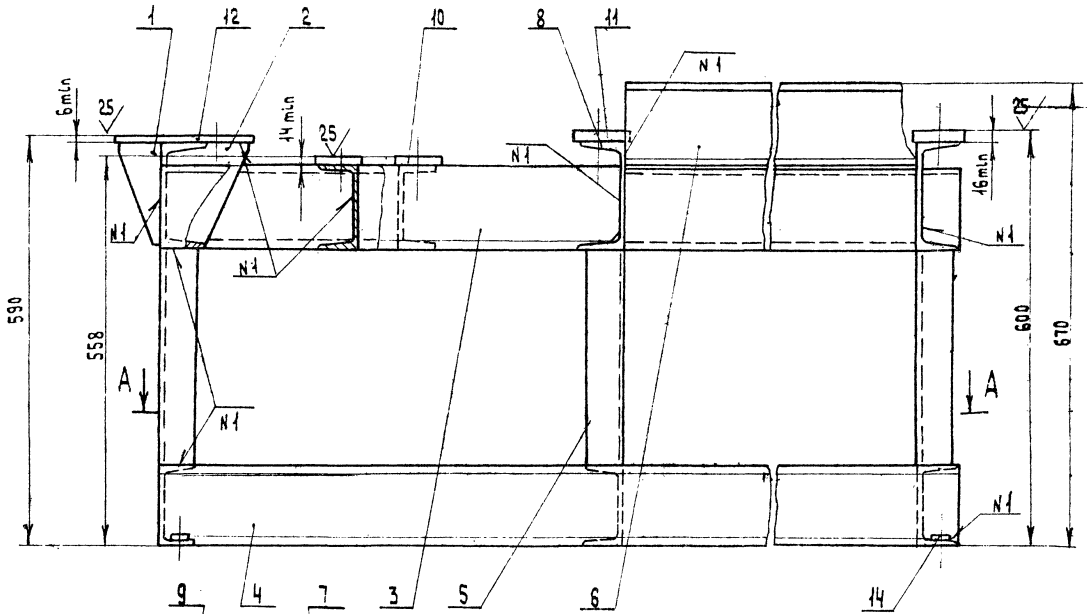

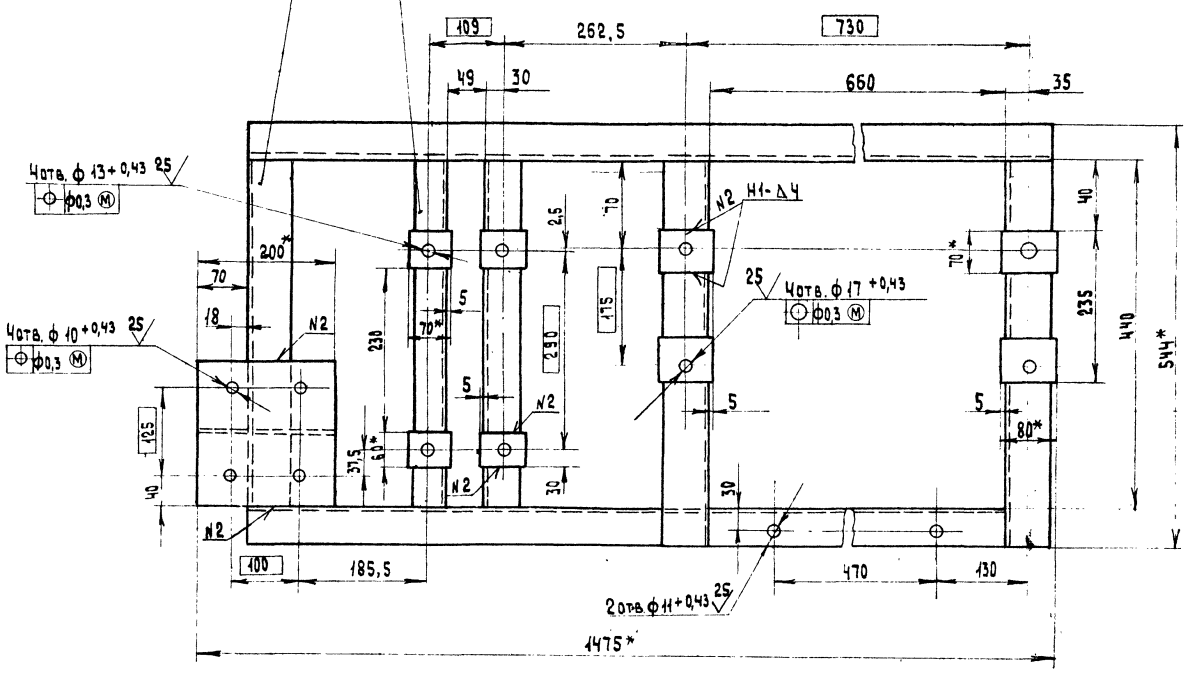

А – А
М 1:10

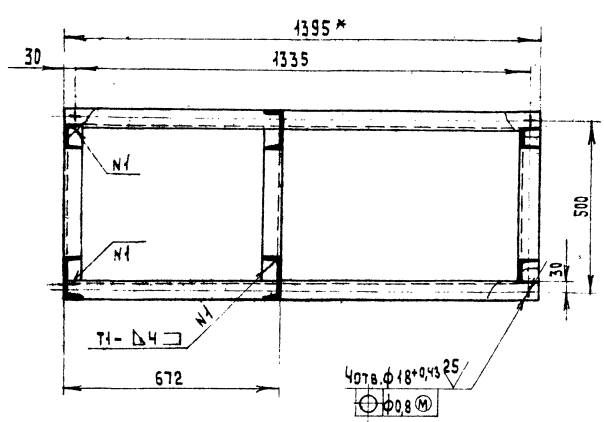

1. * Размеры для справок.
2. Неуказанные предельные отклонения размеров $\pm \frac{IT14}{2}$.
3. Шероховатость обрабатываемых поверхностей деталей БЧ – 50
4. Сварные швы по ГОСТ 5264-80.
5. Покрытие: грунтовка ГФ-021 ГОСТ 25129-82; эмаль ПФ 115, серая, ГОСТ 6465-76, III Оз.
6. Отверстия от покрытия предохранить.
7. Рама привода разработана к ленточному транспортеру 4025-40, поз. 37 ТХ.

23551-08

					ТП 411-2-190.88	НОВ 03.03.000 СБ	
Изм.	Лист	N Докум.	Подп.	Дата	Рама привода. Сборочный чертеж.	Лит.	Масса / Масштаб
Разраб.		Глебова					120 / 1:5
Пров.		Спиридонов				Лист	Листов 1
Рук. гр.		Глебова					
Рук. сек.		Спиридонова				Союзгипролесхоз	
Н. контр.		Спиридонов					
Утв.		Рогачев					

Копировал: Сафонова Формат А2

Инв. N подл. | Подп. и дата | Взам. инв. N | Инв. N дубл. | Подп. и дата

Альбом 7

НО8.04.00.001

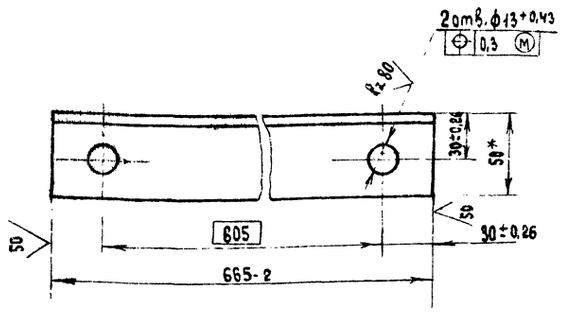

* Размер для справок.

Изм.	Лист	N докум.	Подпись	Дата
Разраб.		Гурьякова		
Пров.		Глебова		
Рук. пр.		Глебова		
Рук. сект.		Спиридонов		
Н. контр.		Спиридонов		
Утв.		Спиридонов		

ТП 411-2-190.88 НО8.04.00.001

Опора

Лит.	Масса	Масштаб
	3,2	1:2
Лист	Листов 1	

Уголок 50×50×5-Б ГОСТ 8509-86 / Ст.3 пс 2-I-ГОСТ 535-79*

СОЮЗГИПРОЛЕСХОЗ

Формат А4

Альбом 7

НО8.04.01.108

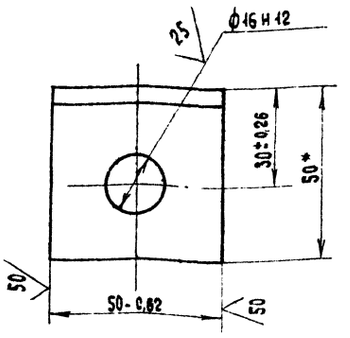

* Размер для справок.

Изм.	Лист	N докум.	Подп.	Дата
Разраб.		Гурьякова		
Пров.		Глебова		
Рук. пр.		Глебова		
Рук. сект.		Спиридонов		
Н. контр.		Спиридонов		
Утв.		Спиридонов		

ТП 411-2-190.88 НО8.01.01.108

Прочшина

Лит.	Масса	Масштаб
	0,18	1:5
Лист	Листов 1	

Уголок 50×50×5-Б ГОСТ 8509-86 / Ст.3 пс 2-I-ГОСТ 535-79*

СОЮЗГИПРОЛЕСХОЗ

Формат А4

Альбом 7

НО8.03.02.001

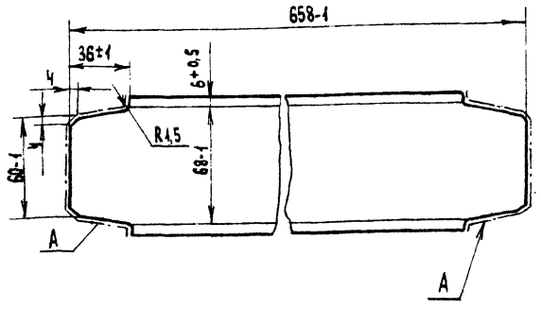

1. Неуказанные предельные отклонения размеров ± IT14/2.
2. Шероховатость поверхностей А — 50.

Изм.	Лист	N докум.	Подпись	Дата
Разраб.		Гурьякова		
Пров.		Глебова		
Рук. пр.		Глебова		
Рук. сект.		Спиридонов		
Н. контр.		Спиридонов		
Утв.		Спиридонов		

ТП 411-2-190.88 НО8.03.02.001

Связь

Лит.	Масса	Масштаб
	4,2	1:2
Лист	Листов 1	

Швеллер 8 ГОСТ 8240-72* / Ст.3 пс 2-I-ГОСТ 535-79*

СОЮЗГИПРОЛЕСХОЗ

Формат А4

Альбом 7

НО8.03.02.002

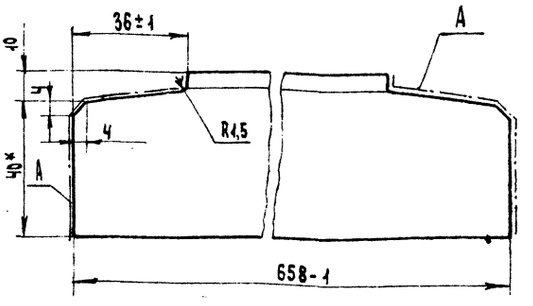

1.* Размер для справок.
2. Неуказанные предельные отклонения размеров ± IT14/2
3. Шероховатость поверхности А — 50.

23551-06

Изм.	Лист	N докум.	Подпись	Дата
Разраб.		Гурьякова		
Пров.		Глебова		
Рук. пр.		Глебова		
Рук. сек.		Спиридонов		
Н. контр.		Спиридонов		
Утв.		Спиридонов		

ТП 411-2-190.88 НО8.03.02.002

Связь

Лит.	Масса	Масштаб
	2,2	1:1
Лист	Листов 1	

Уголок 50×50×5-Б-ГОСТ 8509-86 / Ст. 3 пс 2-I ГОСТ 535-79*

СОЮЗГИПРОЛЕСХОЗ

Копировал Сафонова

Формат А4

Инв. N подл. | Подпись и дата | Взам. инв. N | Инв. N дубл. | Подпись и дата

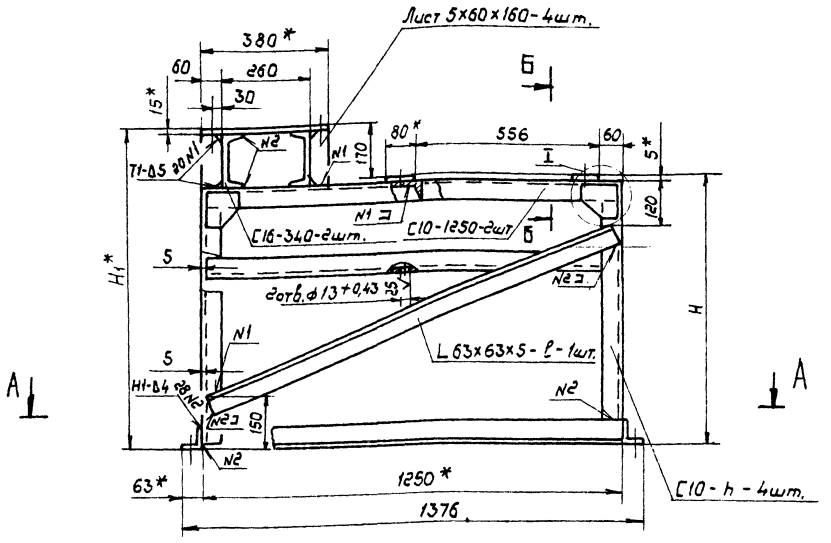

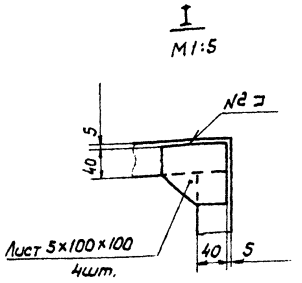

Обозначение	H	H1*	h	ℓ	Масса, кг
	мм				
НО8.04.01.000	663	833	650	1300	110
-01	780	950	765	1360	120

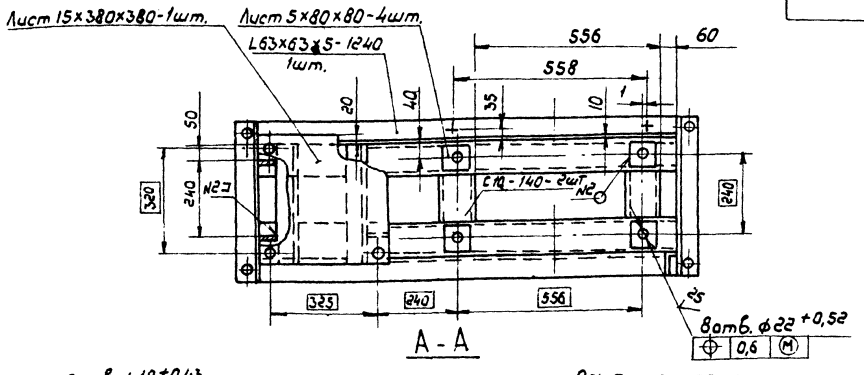

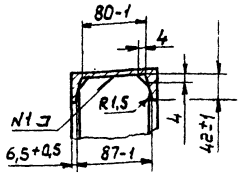

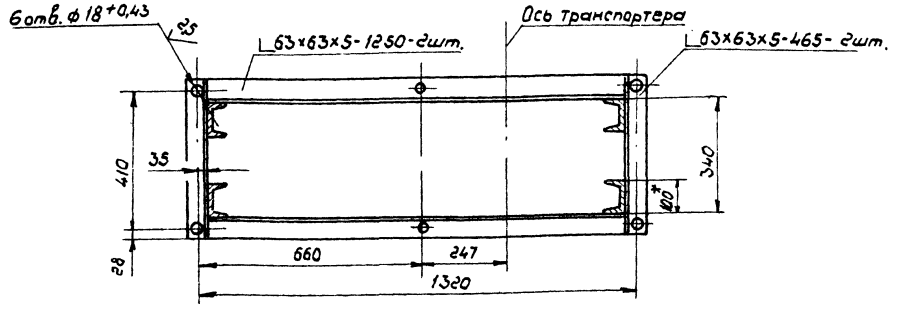

Перечень примененных материалов

Обозначение материала	Общая длина	Масса, кг	Примеч.
Швеллер 10-ГОСТ 8240-72* / Вст3пс2-1-ГОСТ 535-79*	5,4 м	46,5	НО8.04.01.000
	5,9 м	50,8	-01
Швеллер 16-ГОСТ 8240-72* / Вст3пс2-1-ГОСТ 535-79*	0,68 м	9,7	
Уголок 63×63×5-В-ГОСТ 8509-86 / Вст3пс2-1-ГОСТ 535-79*	6,0 м	28,9	НО8.04.01.000
	6,1 м	29,3	-01
Лист Б-ПН-5-ГОСТ 19903-74* / Вст3пс2-ГОСТ 14637-79	0,12 м²	4,3	
Лист Б-ПН-15-ГОСТ 19903-74* / Вст3пс2-ГОСТ 14637-79	0,16 м²	17,5	

1. * Размеры для справок.
2. Неуказанные предельные отклонения размеров $\pm\frac{IT14}{2}$.
3. Шероховатость обрабатываемых поверхностей деталей - 50.
4. Сварные швы по ГОСТ 5264-80.
5. Покрытие: грунтовка ГФ-021 ГОСТ 25129-82, эмаль ПФ-115, серая, ГОСТ 6465-76, III Сз. Отверстия от покрытия предохранить.
6. Рама НО8.04.01.000 выполнена к транспортеру ТОЦ16-5 поз. 40 по ТХ. Рама НО8.04.01.000-01-к транспортеру ТОЦ16-5 поз. 41 по ТХ.

23551-06

Изм.	Лист	№ докум.	Подп.	Дата
Разраб.		Булыгина		
Пров.		Спиридонов		
Рук. гр.		Глебова		
Рук. сек.		Спиридонов		
Н. контр.		Спиридонов		
Утв.		Рогачев		

ТП411-2-190.88 НО8.04.01.000СБ

Рама привода
Сборочный чертеж

Лит.	Масса	Масшт.
	см. табл.	1:10
Лист	Листов 1	

СОЮЗГИПРОАЭСХОЗ

Формат А2

Инв.№ подл. | Подп. и дата | Взам.инв.№ | Инв.№ дубл. | Подп. и дата

Альбом 7

Н08.04.02.000 СБ

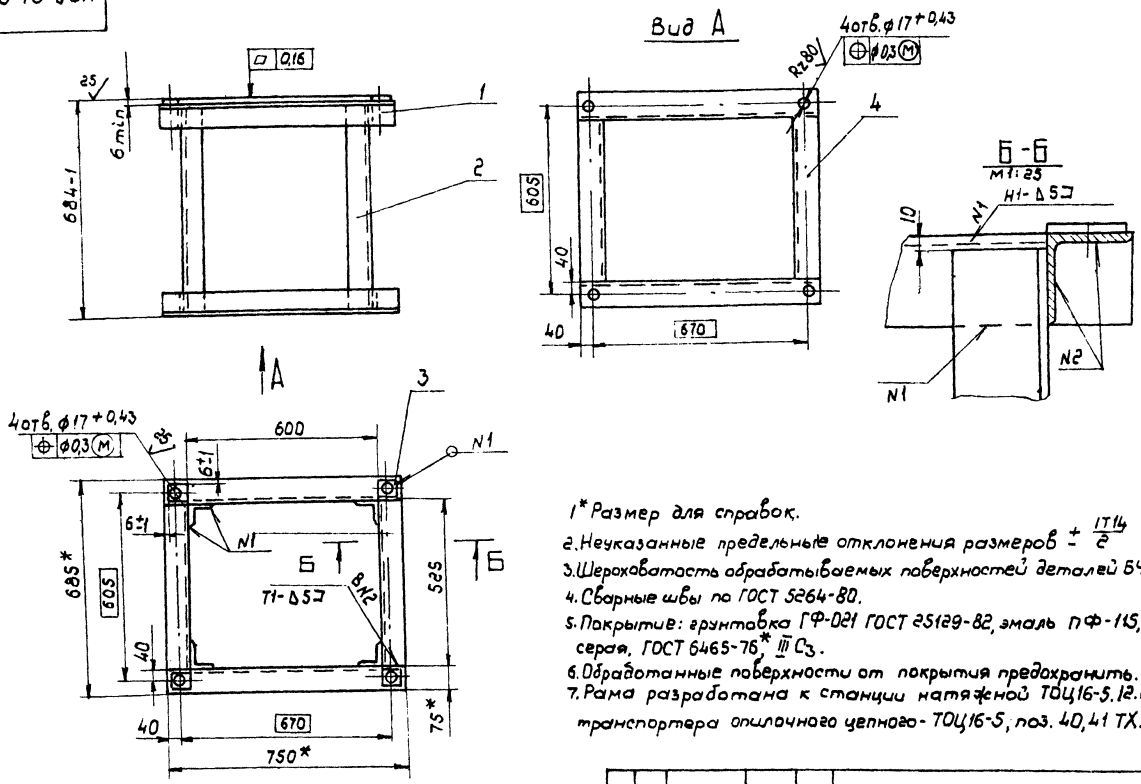

1* Размер для справок.
2. Неуказанные предельные отклонения размеров $\pm \frac{IT14}{2}$
3. Шероховатость обрабатываемых поверхностей деталей БЧ-50√.
4. Сварные швы по ГОСТ 5264-80.
5. Покрытие: грунтовка ГФ-021 ГОСТ 25129-82, эмаль ПФ-115, серая, ГОСТ 6465-76* III Сз.
6. Обработанные поверхности от покрытия предохранить.
7. Рама разработана к станции натяжной ТОЦ16-5.12.000 транспортера опилочного цепного - ТОЦ16-5, поз. 40, 41 ТХ.

Изм.	Лист	№ докум.	Подп.	Дата	ТП411-2-190.88 Н08.04.02.000 СБ	Лит.	Масса	Масшт
Разраб.		Гурьякова			Рама		55	1:10
Пров.		Глебова			Сборочный чертеж	Лист	Листов 1	
Рук.гр.		Глебова						
Рук.сект.		Спиридонов				СОЮЗГИПРОЛЕСХОЗ		
Н.контр.		Спиридонов						
Утв.		Спиридонов						

Формат А3

Инв.№ подл. | Подп. и дата | Взам.инв.№ | Инв.№ дубл. | Подп. и дата

Альбом 7

Форм.	Зона	Поз.	Обозначение	Наименование	Кол.	Примечание
				Документация		
А3			Н08.04.02.000 СБ	Сборочный чертеж		
				Детали		
БЧ		1	Н08.04.02.001	Балка		
				Уголок 75×75×6-Б ГОСТ 8509-86 / Ст3пс2-I-ГОСТ 535-79*		
				α = 750 h14	4	5,2 кг
БЧ		2	Н08.04.02.002	Стойка		
				Уголок 75×75×6-Б ГОСТ 8509-86 / Ст.3пс2-I ГОСТ 535-79*		
				α = 664 h14	4	4,6 кг
БЧ		3	Н08.04.02.003	Платик		
				Лист Б-ПН-8 ГОСТ 19903-74* / Ст.3пс ГОСТ 14637-79		
				(70×70) h14	4	0,3 кг.
БЧ		4	Н08.04.02.004	Связь		
				Уголок 75×75×6-Б ГОСТ 8509-86 / Ст3пс2-I ГОСТ 535-79*		
				α = 525 h14	4	3,5 кг

Изм.	Лист	№ докум.	Подп.	Дата	ТП411-2-190.88 Н08.04.02.000	Лит.	Лист	Листов
Разраб.		Гурьякова			Рама			1
Пров.		Глебова						
Рук.гр.		Глебова						
Н.контр.		Спиридонов				СОЮЗГИПРОЛЕСХОЗ		
Утв.		Спиридонов						

Формат А3

Альбом 7

Н08.05.01.004

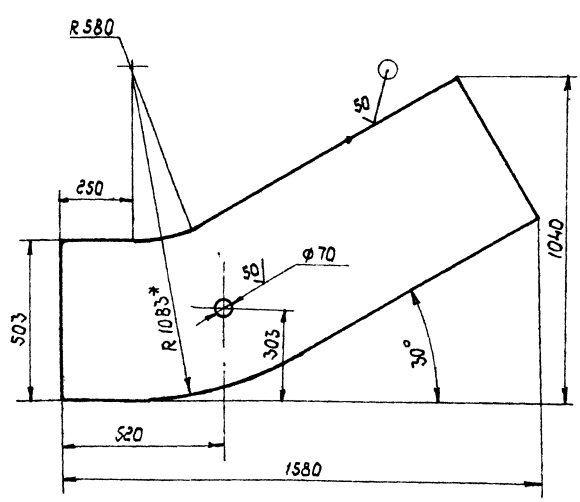

1* Размер для справок.
2. Предельные отклонения размеров $\pm \frac{IT14}{2}$.

23551-06

Изм.	Лист	№ докум.	Подп.	Дата	ТП411-2-190.88 Н08.05.01.004	Лит.	Масса	Масшт
Разраб.		Гурьякова			Стенка		18	1:10
Пров.		Глебова				Лист	Листов 1	
Рук.гр.		Глебова						
Рук.сек.		Спиридонов			Лист Б-ПН-3 ГОСТ 19903-74 / 2-IV-Ст3пс ГОСТ 16523-70*	СОЮЗГИПРОЛЕСХ		
Н.контр.		Спиридонов						
Утв.		Спиридонов						

Формат А3

Формат	Зона	Поз.	Обозначение	Наименование	Кол.	Примечание
				Документация		
А4			НО8. 06. 01. 000 СБ	Сборочный чертеж		*) А2, А3
				Детали		
А4		1	НО8 06. 01. 001	Опора	8	
		2	- 01	Опора	8	
А4		3	НО8. 06. 01. 003	Стойка	8	
А4		4	НО8. 06. 01. 004	Связь	1	
Б4		5	НО8. 06. 01. 005	Балка		
				Уголок 50×50×5-Б ГОСТ 8509-86 / В Ст 3пс2-I ГОСТ 535-79*		
				α = 12. 265 h 14	2	45,5 кг
Б4		6	НО8. 06. 01. 006	Раскос		
				Уголок 50×50×5-Б-ГОСТ 8509-72 / В Ст 3пс2-I-ГОСТ 535-79*		
				α = 840 h 14	16	3,5 кг
Б4		7	НО8. 06. 01. 007	Стойка		
				Уголок 50×50×5-Б ГОСТ 8509-86 / В Ст 3пс2-I ГОСТ 535-79*		
				α = 705	2	2,5 кг
Б4		8	НО8. 06. 01. 008	Стойка		
				Уголок 50×50×5-Б ГОСТ 8509-86 / В Ст 3пс 2-I-ГОСТ 535-79*		
				α = 950 h 14	4	3,6 кг

ТП 411-2-190.88 НО8. 06. 01. 000

Изм.	Лист	N докум.	Подпись	Дата
Разраб.		Булыгина		
Пров.		Глебова		
Рук. пр.		Глебова		
Н. контр.		Спиридонов		
Утв.		Спиридонов		

Станина

Лит	Лист	Листов
	1	3

Союзгипролесхоз

Инв. N подл. | Подп. и дата | Взам. инв. N | Инв. N дубл. | Подпись и дата

Формат А4

НО8. 05. 01. 006

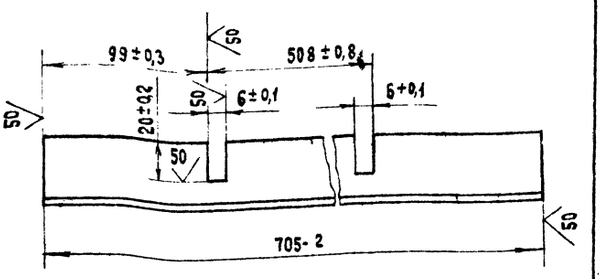

ТП 411-2-190.88 НО8. 05. 01. 006

Изм.	Лист	N докум.	Подпись	Дата
Разраб.		Булыгина		
Пров.		Глебова		
Рук. пр.		Глебова		
Рук. сект.		Спиридонов		
Н. контр.		Спиридонов		
Утв.		Спиридонов		

Связь

Лит	Масса	Масшт.
	1,6	1:2
Лист	Листов 1	

Уголок 40×40×4-Б-ГОСТ 8509-86 / Ст. 3 пс2-I-ГОСТ 535-79*

Союзгипролесхоз

Инв. N подл. | Подпись и дата | Взам. инв. N | Инв. N дубл. | Подпись и дата

Формат А4

Формат	Зона	Поз.	Обозначение	Наименование	Кол.	Примечание
Б4		9	НО8. 06. 01. 008	Платик		
				Лист Б-ПН-6 ГОСТ 19903-74 / В Ст. 3 пс 14637-79		
				(100×100) h 14	4	0,47 кг
Б4		10	НО8. 06. 01. 009	Опора		
				Швеллер 8 ГОСТ 8240-72* / В Ст. 3пс2-I ГОСТ 535-79		
				α = 1300 h 14	2	9,1 кг
Б4		11	НО8. 06. 01. 011	Связь		
				Уголок 50×50×5-Б-ГОСТ 8509-86 / В Ст 3 пс 2-I-ГОСТ 535-79*		
				α = 950 h 14	2	3,6 кг
Б4		12	НО8. 06. 01. 012	Связь		
				Уголок 50×50×5-Б-ГОСТ 8509-86 / В Ст. 3 пс 2-I ГОСТ 535-79		
				α = 850 h 14	3	3,2 кг
Б4		13	НО8. 06. 01. 013	Связь		
				Уголок 40×40×4-Б ГОСТ 8509-86 / В Ст. 3 пс 2 I-ГОСТ 535-79*		
				α = 760 h 14	4	1,8 кг
Б4		14	НО8. 06. 01. 014	Платик		
				Лист Б-ПН-6 ГОСТ 19903-74* / Ст. 3пс ГОСТ 14637-79		
				(70×120) h 14	2	0,4 кг
Б4		15	НО8. 06. 01. 015	Связь		
				Уголок 50×50×5-Б- ГОСТ 8509-86 / В Ст. 3 пс 2-I-ГОСТ 535-79*		
				α = 740 h 14	4	1,7 кг
Б4		16	НО8. 06. 01. 016	Накладка		
				Лист Б-ПН-5 ГОСТ 19903-74* / Ст. 3пс ГОСТ 14637-79		
				(40×100) h 14	4	0,16 кг

Изм. Лист N докум. Подпись Дата ТП 411-2-190.88 НО8. 06. 01. 000 Лист 2

Инв. N подл. | Подп. и дата | Взам. инв. N | Инв. N дубл. | Подпись и дата

Формат А4

НО8. 05. 01. 005

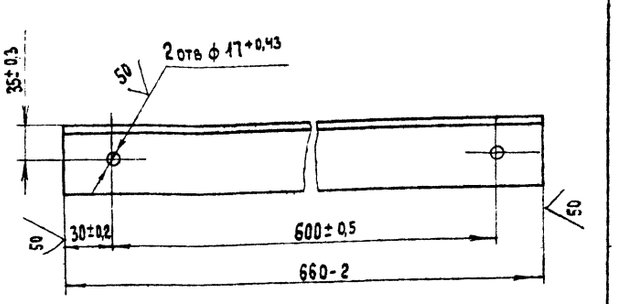

23551-08

ТП 411-2-190.88 НО8. 05. 01. 005

Изм.	Лист	N докум.	Подпись	Дата
Разраб.		Булыгина		
Пров.		Глебова		
Рук. гр.		Глебова		
Рук. сект.		Спиридонов		
Н. контр.		Спиридонов		
Утв.		Спиридонов		

Опора

Лит	Масса	Масшт.
	16	1:2
Лист	Листов 1	

Уголок 63×63-5-Б-ГОСТ 8509-86 / Ст 3 пс 2-I-ГОСТ 535-79*

Союзгипролесхоз

Копировал Сафронова

Инв. N подл. | Подпись и дата | Взам. инв. N | Инв. N дубл. | Подпись и дата

Формат А4

Альбом 7

НО8.05.04.000 СБ

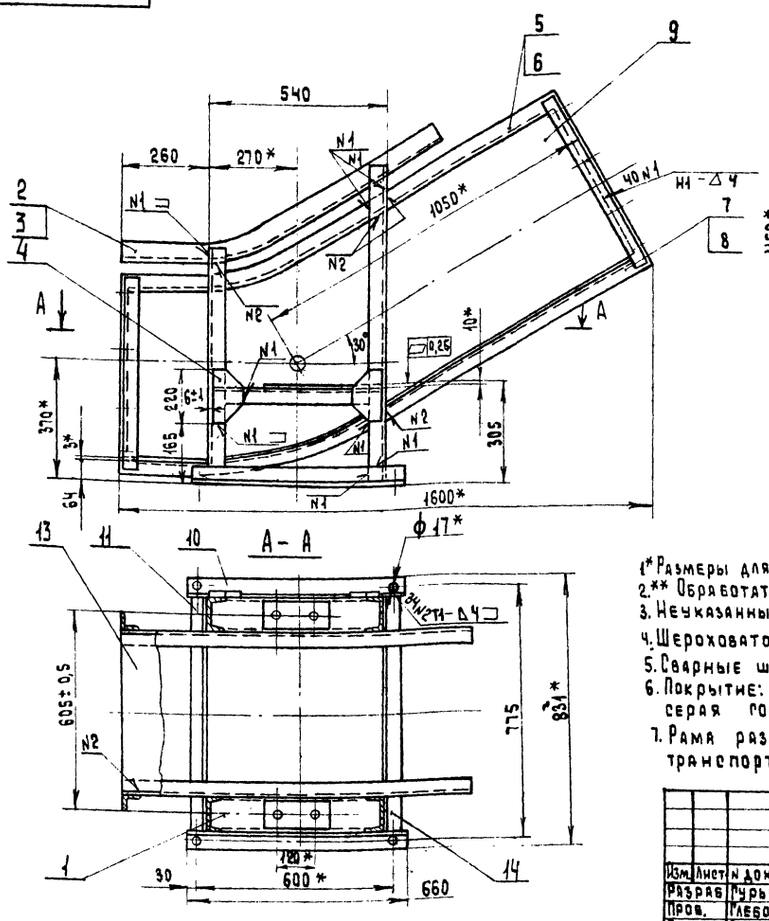

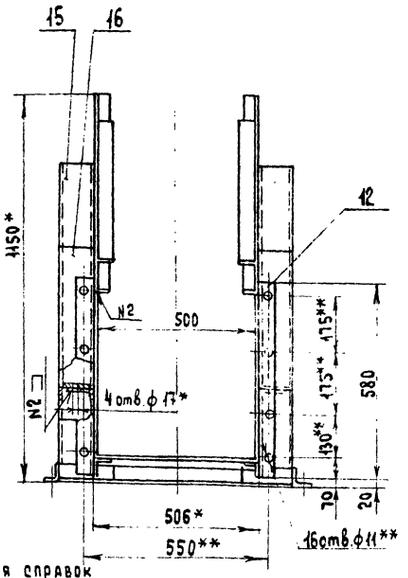

1*Размеры для справок
2.** Обработать по сопряженной детали.
3. Неуказанные предельные отклонения размеров $\pm\frac{IT14}{2}$.
4. Шероховатость обрабатываемых поверхностей деталей Б4 50
5. Сварные швы по ГОСТ 5264-80.
6. Покрытие: грунтовка ГФ-021 ГОСТ 25129-82 эмаль ПФ-115 серая ГОСТ 6465-76*, III Сз.
7. Рама разработана к обводной звездочке ТОЦ16-5.11.000 транспортера опилочного цепного ТОЦ 16-5, поз. 41 ТХ.

						ТП 411-2-190.88	НО8.05.01.000 СБ.	
Изм.	Лист	N докум.	Подп.	Дата				
Разраб.		Гурьякова			Рама оборотного устройства. Сборочный чертеж.		Лит.	Масса	Масштаб
Пров.		Глебова						135	1:10
Рук. гр.		Глебова					Лист	Листов 1	
Рук. сект.		Спиридонов							
Н. контр.		Спиридонов					СОЮЗГИПРОЛЕСХОЗ		
Утв.		Спиридонов							

Формат А3

Альбом 7

НО8.05.04.004

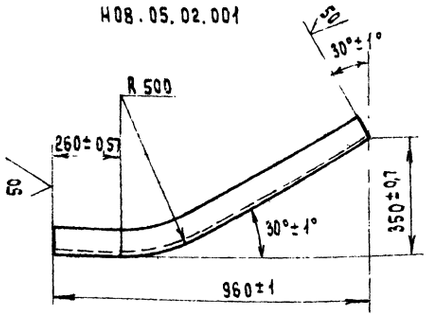

НО8.05.02.001-01- зеркальное отражение.
Остальное – см. НО8.05.02.000



						ТП 411-2-190.88	НО8.05.01.001		
Изм.	Лист	N докум.	Подпись	Дата					
Разраб.		Гурьякова			Направляющая		Лит.	Масса	Масштаб
Пров.		Глебова						4,8	1:10
Рук. гр.		Глебова					Лист	Листов 1	
Рук. сект.		Спиридонов							
Н. контр.		Спиридонов			Уголок 63х63х5-Б ГОСТ 8509-86 Ст. 3 пс 2-I ГОСТ 535-79*		СОЮЗГИПРОЛЕСХОЗ		
Утв.		Спиридонов							

Формат А4

Альбом 7

НО8.05.04.002

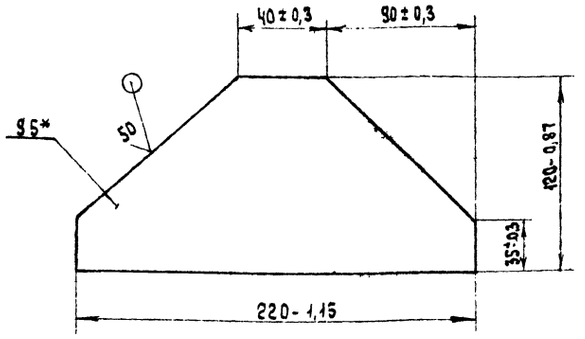

* Размер для справок.

23551-08

						ТП 411-2-190.88	НО8.05.01.002.		
Изм.	Лист	N докум.	Подпись	Дата					
Разраб.		Булыгина			Косынка		Лит.	Масса	Масштаб
Пров.		Глебова						0,8	1:2
Рук. гр.		Глебова					Лист	Листов 1	
Рук. сект.		Спиридонов							
Н. контр.		Спиридонов			Лист 6-ПН-5 ГОСТ 19903-74* Ст. 3 пс ГОСТ 14637-79		СОЮЗГИПРОЛЕСХОЗ		
Утв.		Спиридонов							

Копировал Сафонова

Формат А4

Альбом 7

Формат	Зона	Поз.	Обозначение	Наименование	Кол.	Примечание
				Документация		
А3			НО8.05.01.000 СБ	Сборочный чертеж		
				Сборочные единицы		
А4		1	НО8.05.01.100	Опора	2	
				Детали		
А4		2	НО8.05.01.001	Направляющая	1	
		3	-01	Направляющая	1	
А4		4	НО8.05.01.002	Косынка	4	
А4		5	НО8.05.01.003	Балка	1	
		6	-01	Балка	1	
		7	-02	Балка	1	
		8	-03	Балка	1	
А4		9	НО8.05.01.004	Стенка	2	
А4		10	НО8.05.01.005	Опора	2	
А4		11	НО8.05.01.006	Связь	1	
Б4		12	НО8.05.01.007	Фланец Уголок 40×40×4-Б ГОСТ 8509-86 Ст.3 пс 2-I ГОСТ 535-75* ℓ = 580 h14	4	1,39 кг
Б4		13	НО8.05.01.008	Дно Лист 5-ПН-3 ГОСТ 19903-74* 2-IV-Ст 3пс ГОСТ 16523-70* (500×1650) h14	1	18,7

Инв.№ подл. | Подп. и дата | Взам. инв.№ | Инв.№ дубл. | Подп. и дата

Изм.	Лист	№ докум.	Подпись	Дата
Разраб.		Булыгина		
Пров.		Плебова		
Рук. пр.		Плебова		
Н. контр.		Спиридонов		
Утв.		Спиридонов		

ТП 411-2-190.88 НО8.05.01.000

Рама оборотного устройства

Лит.	Лист	Листов
	1	2

Союзгипролесхоз

Формат А4

Альбом 7

Формат	Зона	Поз.	Обозначение	Наименование	Кол.	Примечание
Б4		14	НО8.05.01.009	Связь Уголок 40×40×4-Б ГОСТ 8509-86 Ст.3 пс 2-I ГОСТ 535-79* ℓ = 706 h14	1	1,68 кг
Б4		15	НО8.05.01.011	Стойка Швеллер 10 ГОСТ 8240-72* Ст.3 пс 2-I ГОСТ 535-79* ℓ = 970 h14	2	8,3 кг
Б4		16	НО8.05.01.012	Стойка Швеллер 10 ГОСТ 8240-72* Ст.3 пс 2-I ГОСТ 535-79* ℓ = 720 h14	2	6,2 кг

Инв.№ подл. | Подп. и дата | Взам. инв.№ | Инв.№ дубл. | Подп. и дата

Изм.	Лист	№ докум.	Подпись	Дата

ТП 411-2-190.88 НО8.05.01.000 Лист 2

Формат А4

Альбом 7

Формат	Зона	Поз.	Обозначение	Наименование	Кол.	Примечание
				Документация		
А4			НО8.05.01.100 СБ	Сборочный чертеж		
				Детали		
А4		1	НО8.05.01.101	Балка	1	
Б4		2	НО8.05.01.102	Платик Лист 5-ПН-12 ГОСТ 19903-74* Ст.3 пс I-ГОСТ 4637-79 (80×230) h14	1	1,4 кг

Инв.№ подл. | Подп. и дата | Взам. инв.№ | Инв.№ дубл. | Подп. и дата

Изм.	Лист	№ докум.	Подпись	Дата
Разраб.		Булыгина		
Пров.		Плебова		
Рук. пр.		Плебова		
Н. контр.		Спиридонов		
Утв.		Спиридонов		

ТП 411-2-190.88 НО8.05.01.100

Опора

Лит.	Лист	Листов
		1

Союзгипролесхоз

Формат А4

Альбом 7

Формат	Зона	Поз.	Обозначение	Наименование	Кол.	Примечание
				Документация		
А2			НО8.04.01.000 СБ	Сборочный чертеж		
				Различие исполнений НО8.04.01.000 и НО8.04.01.000-01 по сборочному чертежу		

23551-08

Инв.№ подл. | Подп. и дата | Взам. инв.№ | Инв.№ дубл. | Подп. и дата

Изм.	Лист	№ докум.	Подпись	Дата
Разраб.		Булыгина		
Пров.		Плебова		
Рук. пр.		Плебова		
Н. контр.		Спиридонов		
Утв.		Спиридонов		

ТП 411-2-190.88 НО8.04.01.000

Рама привода

Лит.	Лист	Листов
		1

Союзгипролесхоз

Копировал: Сафронова

Формат А4

Альбом 7

Н08.06.03.001

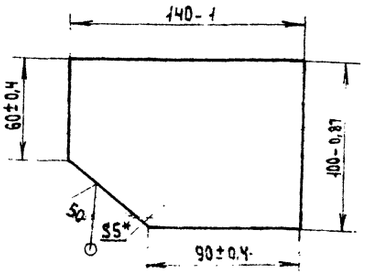

* Размер для справок

Изм.	Лист	N докум.	Подпись	Дата	ТП 411-2-190.88	Н08.06.03.001		
Разраб.		Гурьякова			Платик	Лит.	Масса 0,5	Масштаб 1:2
Пров.		Глебова				Лист	Листов 1	
Рук. гр.		Глебова						
Рук. сект.		Спиридонов			Лист Б-ПН-5 ГОСТ 19903-74* Ст.3 пс-I-ГОСТ 14637-79	СОЮЗГИПРОЛЕСХОЗ		
Н. контр.		Спиридонов						
Утв.		Спиридонов						

Формат А4

Инв. N подл. | Подпись и дата | Взам. инв. N | Инв. N дубл. | Подпись и дата

Альбом 7

Н08.05.01.101

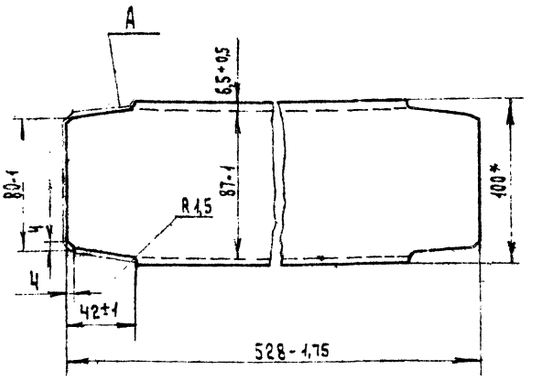

1* Размер для справок.
2 Шероховатость поверхности А – 50

Изм.	Лист	N докум.	Подп.	Дата	ТП 411-2-190.88	Н08.05.01.101		
Разраб.		Булыгина			Балка	Лит.	Масса 4,2	Масштаб 1:2
Пров.		Глебова				Лист	Листов 1	
Рук. гр.		Глебова						
Рук. сект.		Спиридонов			Швеллер 10 ГОСТ 8240-72* Ст.3 пс 2-I ГОСТ 535-79*	СОЮЗГИПРОЛЕСХОЗ		
Н. контр.		Спиридонов						
Утв.		Спиридонов						

Формат А4

Инв. N подл. | Подп. и дата | Взам. инв. N | Инв. N дубл. | Подп. и дата

Альбом 7

Н08.05.01.003

Рис. 1

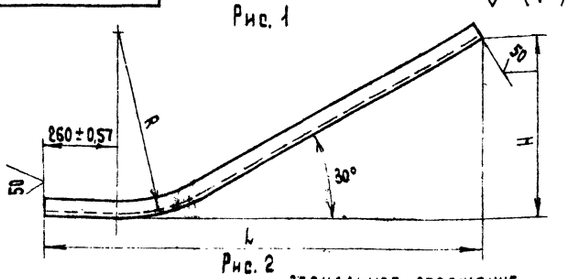

Рис. 2

Остальное см. Рис. 1 зеркальное отражение

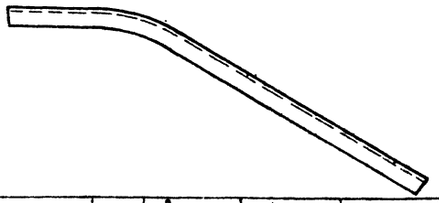

Обозначение	Рис.	R, мм		L, мм		H, мм		Масса, кг
		номин.	пред. откл.	номин.	пред. откл.	номин.	пред. откл.	
Н08.05.02.003	1	570	±1,5	1300	±3,1	520	±1,75	3,2
-01	2	570	±1,5	1300	±3,1	520	+1,75	3,2
-02	1	1120	±2,5	1600	±3,1	740	± 2	4,3
-03	2	1120	±2,5	1600	±3,1	740	± 2	4,3

Изм.	Лист	N докум.	Подпись	Дата	ТП 411-2-190.88	Н08.05.01.003		
Разраб.		Булыгина			Балка	Лит.	Масса см. табл.	Масштаб 1:10
Пров.		Глебова				Лист	Листов 1	
Рук. гр.		Глебова						
Рук. сект.		Спиридонов			Уголок 40х40х4-Б-ГОСТ 8509-86 Ст.3 пс 2-I ГОСТ 535-79*	СОЮЗГИПРОЛЕСХОЗ		
Н. контр.		Спиридонов						
Утв.		Спиридонов						

Формат А4

Инв. N подл. | Подпись и дата | Взам. инв. N | Инв. N дубл. | Подпись и дата

Альбом 7

Н08.05.01.100 СБ

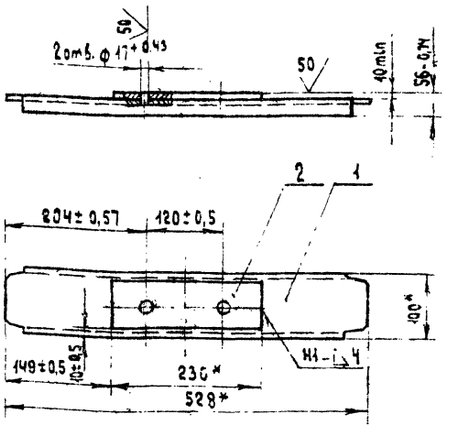

1* Размеры для справок.
2. Шероховатость обрабатываемых поверхностей деталей Б4 — 50
3. Сварной шов по ГОСТ 5264-80.

23551-ОВ

Изм.	Лист	N докум.	Подпись	Дата	ТП 411-2-190.88	Н08.05.01.100 СБ		
Разраб.		Булыгина			Опора Сборочный чертеж	Лит.	Масса 5,6	Масштаб 1:5
Пров.		Глебова				Лист	Листов 1	
Рук. гр.		Глебова						
Рук. сект.		Спиридонов				СОЮЗГИПРОЛЕСХОЗ		
Н. контр.		Спиридонов						
Утв.		Спиридонов						

Копировал Сафонова

Формат А4

Инв. N подл. | Подпись и дата | Взам. инв. N | Инв. N дубл. | Подпись и дата

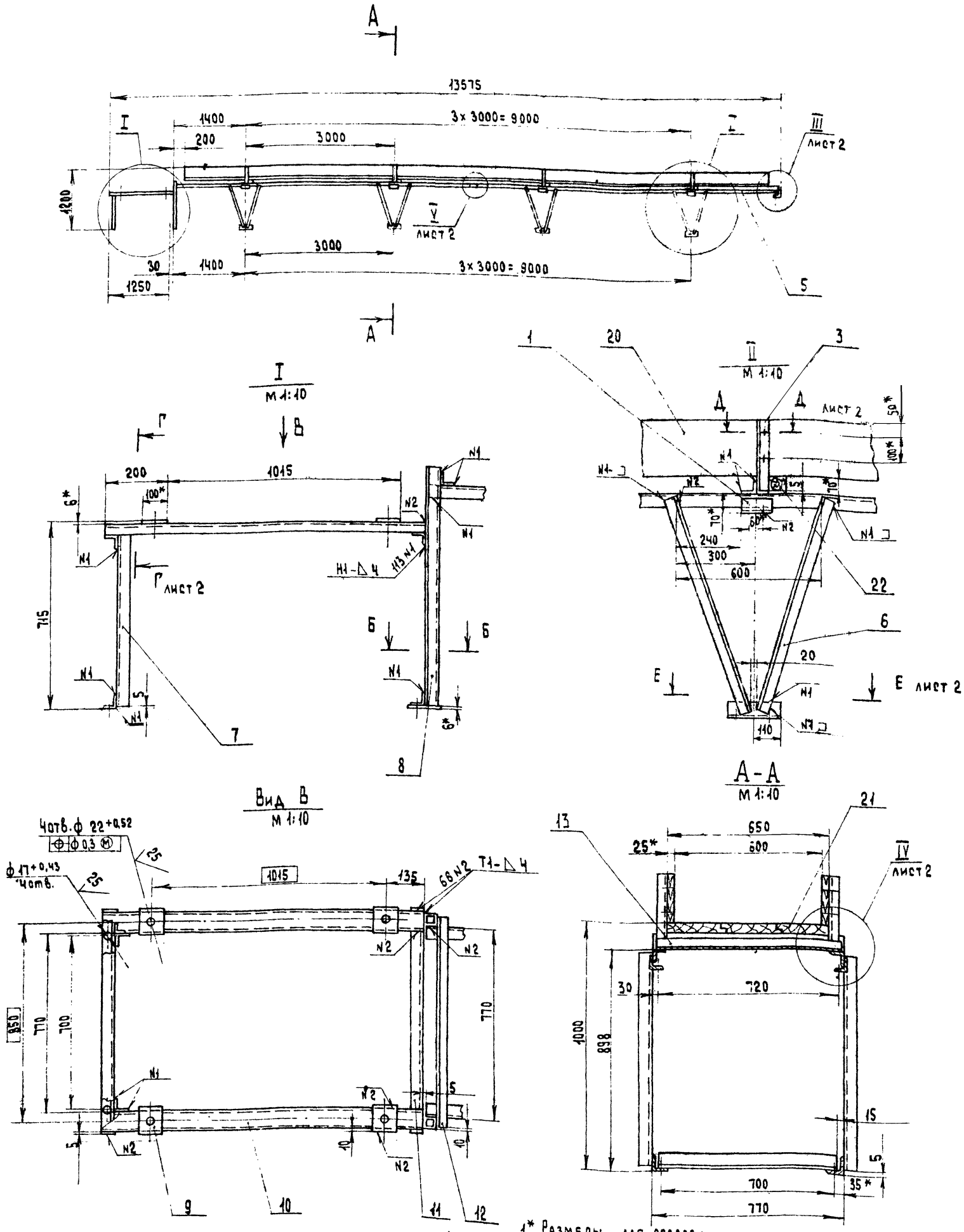

1.* Размеры для справок.
2. Из условий транспортирования изделия автотранспортом предусмотреть разъем станины по дет поз. 5. Количество разъемов не более 2. Место разъемов усилить накладками. (см. место V)

3. Неуказанные предельные отклонения размеров — $\pm \frac{IT14}{2}$.
4. Шероховатость обрабатываемых поверхностей деталей В4 — Rz 50.
5. Сварные швы по ГОСТ 5264-80.
6. Покрытие: грунтовка ГФ-021 ГОСТ 25129-82. Эмаль ПФ-115, серая, ГОСТ 6465-76, III С3.
7. Отверстия от покрытия предохранить.
8. Станина разработана к ленточному конвейеру 5040-60, поз. 42 тх.

Изм.	Лист	N докум.	Подп.	Дата				
Разраб.		Булыгина			Станина Сборочный чертеж	Лит	Масса 450	Масштаб 1:50
Пров.		Глебова				Лист 1	Листов 2	
Рук. гр.		Глебова						
Рук. сек.		Спиридонов				СОЮЗГИПРОЛЕСХОЗ		
Н. контр.		Спиридонов						
Утв.		Спиридонов						

23551-06

ТП 411-2-190.88 Н08.06.01.000 СБ

Копировал: Сафонова Формат А2

Инв. N подл. | Подп. и дата | Взам. инв. N | Инв. N дубл. | Подп. и дата

Альбом 7

Н08.06.01.000 СБ

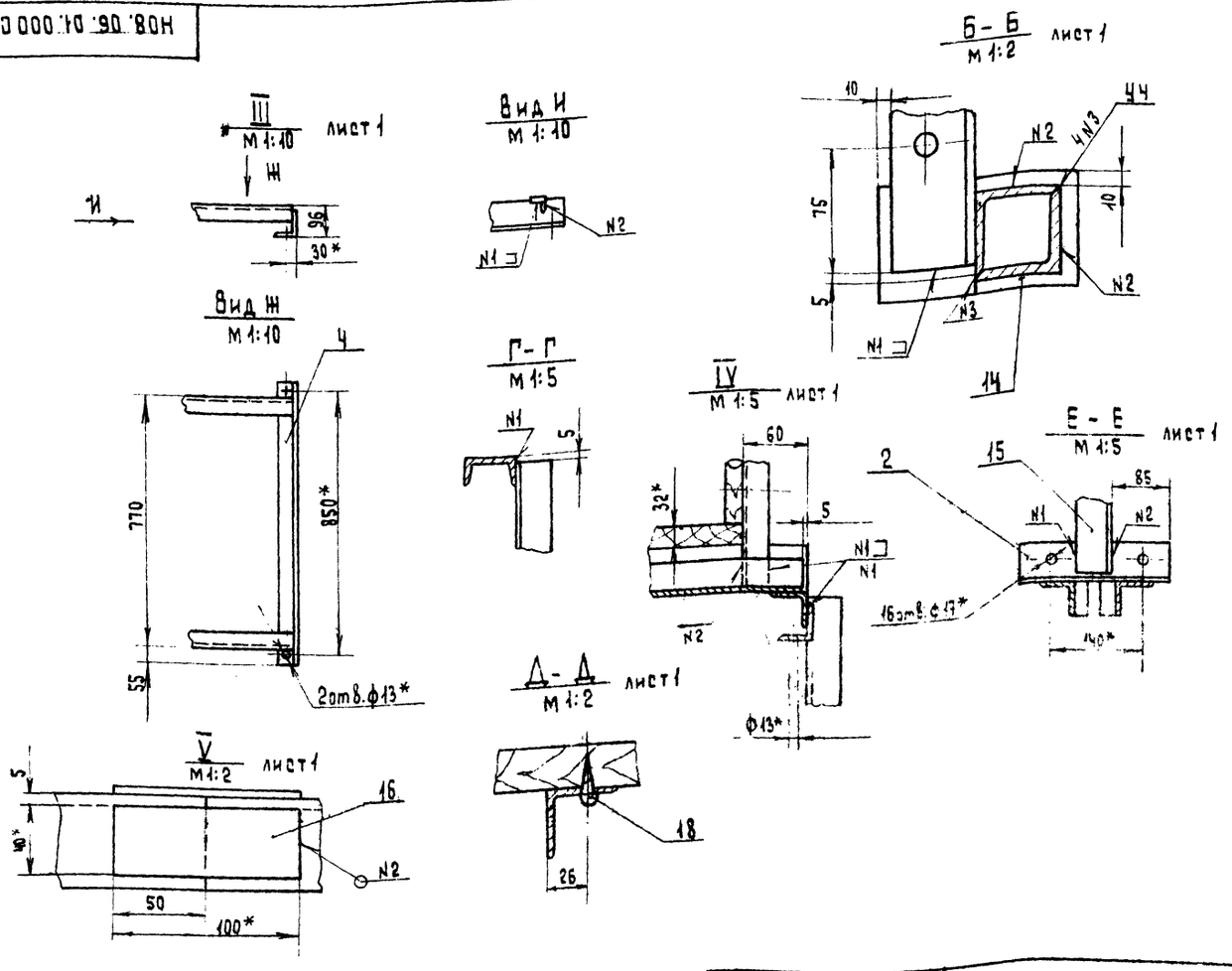

Изм.	Лист	N докум.	Подпись	Дата	ТП 411-2-190.88	Н08 06.01.000 СБ	Лист 2

Формат А3

Инв. N подл. | Подпись и дата | Взам. инв. N | Инв. N дубл. | Подпись и дата

Альбом 7

Н08.06.01.001

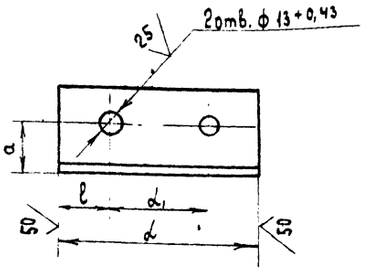

Обозначение	Размеры, мм									Масса кг
	α	Пред. откл.	α_1	Пред. откл.	ℓ	Пред. откл.	a	Пред. откл.	d	
Н08.06.01.001	120	-1	60	±0,5	30	±1	30	±1	13	0,6
-01	220	-1	140	±1	40	±1	35	±1	17	1,1

Изм.	Лист	N докум.	Подпись	Дата	ТП 411-2-190.88	Н08.06.01.001	
Разраб.	Булыгина				Опора	Лит	Масса 0,6	Масштаб 1:2
Пров.	Глебова					Лист	Листов 1
Рук. гр.	Глебова						
Рук. сект.	Спиридонов				Уголок 63×63×5-6 ГОСТ 8509-86 / ВСт.3 пс 2-I-ГОСТ 535-79*	СОЮЗГИПРОЛЕСХОЗ	
Н. контр.	Спиридонов						
Утв.	Спиридонов						

Формат А4

Альбом 7

Н08.06.01.004

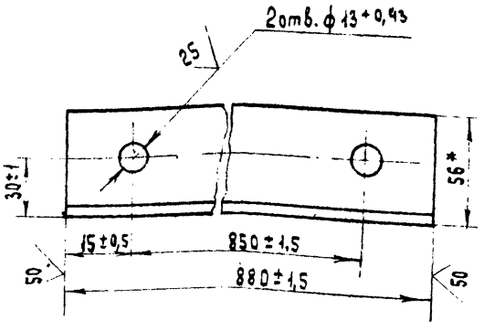

* Размер для справок.

23551-08

Изм.	Лист	N докум.	Подпись	Дата	ТП 411-2-190.88	Н08.06.01.004	
Разраб.	Булыгина				Связь	Лит.	Масса 5,35	Масштаб 1:2
Провер.	Глебова					Лист	Листов 1
Рук. гр.	Глебова						
Рук. сект.	Спиридонов				Уголок 90×56×6-6 ГОСТ 8510-86 / ВСт3 пс 2-I-ГОСТ 535-79*	СОЮЗГИПРОЛЕСХОЗ	
Н. контр.	Спиридонов						
Утв.	Спиридонов						

Копировал

Формат А4

Альбом 7

Форм.	Зона	Поз.	Обозначение	Наименование	Кол.	Примечание
				Документация		
А2			НО8.06.02 000СБ	Сборочный чертеж		
				Детали		
А4		1	НО8.06.02.001	Косынка	8	
А4		2	НО8.06.02.002	Косынка	8	
А4		3	НО8.06.02.003	Балка	2	
А4		4	НО8.06.02.004	Стойка	4	
Б4		5	НО8.06.02.005	Балка Швеллер 8-ГОСТ 8240-72 ВСт3пс62-1ГОСТ 535-79*		
				L = 700 h14	2	4,8 кг
Б4		6	НО8.06.02.006	Опора Уголок 63×63×6-БГОСТ 8509-86 ВСт3пс62-1ГОСТ 535-79*		
				L = 920 h14	2	4,5 кг
Б4		7	НО8.06.02.007	Платик Лист Б-ПН-5 ГОСТ 19903-74* ВСт3пс62 ГОСТ 14637-79		
				(70×220) h14	6	0,02 кг.
Б4		8	НО8.06.02.008	Опора Уголок 70×70×6-БГОСТ 8509-86 ВСт3пс62-1ГОСТ 535-79*		
				L = 920 h14	1	4,6 кг

ТП411-2-190.88 НО8.06.02.000

Изм. Лист № докум. Подп. Дата

Разраб. Булыгина
Пров. Гледова
Рук. гр. Гледова
Н.контр. Стридонов
Утв. Стридонов

Рама

Лит. | Лист | Листов 1

СОЮЗГИПРОЛЕСХОЗ

Формат А4

Альбом 7

Форм.	Зона	Поз.	Обозначение	Наименование	Кол.	Примечание
				Документация		
А2			НО8.06.03. 000СБ	Сборочный чертеж		
				Детали		
А4		1	НО8.06.01.001	Опора	16	
А4		2	НО8.06.01.002	Опора	16	
А4		3	НО8.06.03.001	Платик	2	
Б4		4	НО8.06.03.002	Балка Уголок 50×50×5-БГОСТ 8509-86 ВСт3пс62-1ГОСТ 535-79*		
				L = 24200 h14	2	90 кг
Б4		5	НО8.06.03.003	Стойка Уголок 50×50×5-БГОСТ 8509-86 ВСт3пс62-1ГОСТ 535-79*		
				L = 615 h14	32	2,3 кг
Б4		6	НО8.06.03.004	Связь Уголок 50×50×5-БГОСТ 8509-86 ВСт3пс62-1ГОСТ 535-79*		
				L = 740 h14	8	2,7 кг.
Б4		7	НО8.06.03.005	Опора Уголок 75×50×5-БГОСТ 8510-86 ВСт3пс62-1ГОСТ 535-79*		
				L = 110 h14	2	0,53 кг

ТП411-2-190.88 НО8.06.03.000

Изм. Лист № докум. Подп. Дата

Разраб. Булыгина
Пров. Гледова
Рук. гр. Гледова
Н.контр. Стридонов
Утв. Стридонов

Станина наклонная

Лит. | Лист 1 | Листов 2

СОЮЗГИПРОЛЕСХОЗ

Формат А4

Альбом 7

Форм.	Зона	Поз.	Обозначение	Наименование	Кол.	Примечание
Б4		8	НО8.06.03.006	Связь Уголок 50×50×5-БГОСТ 8509-86 ВСт3пс62-1ГОСТ 535-79*		
				L = 760	1	2,7 кг
Б4		9	НО8.06.03.007	Накладка Лист Б-ПН-5 ГОСТ 19903-74 ВСт3пс62 ГОСТ 14637-79		
				(40×100) h14	12	0,16 кг

ТП411-2-190.88 НО8.06.03.000 Лист 2

Изм. Лист № докум. Подп. Дата

Формат А4

НО8.06.01.003

Альбом 7

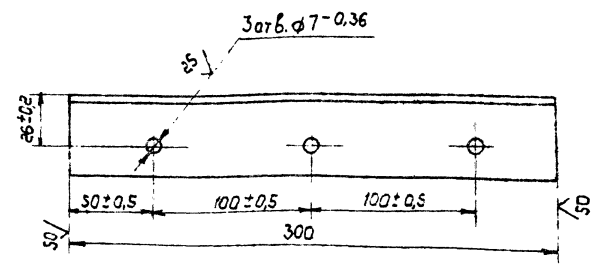

23551-08

ТП411-2-190.88 НО8.06.01.003

Изм. Лист № докум. Подп. Дата

Разраб. Гурьянкова
Пров. Гледова
Рук. гр. Гледова
Рук. сект. Стридонов
Н.контр. Стридонов
Утв. Стридонов

Стойка

Уголок 50×50×5-БГОСТ 8509-86 ВСт3пс62-1ГОСТ 535-79*

Лит. | Масса 1,2 | Масшт. 1:2

Лист | Листов 1

СОЮЗГИПРОЛЕСХОЗ

Формат А4

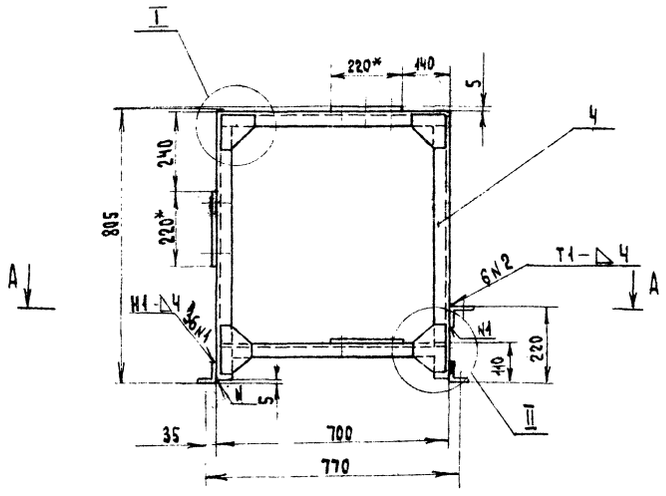

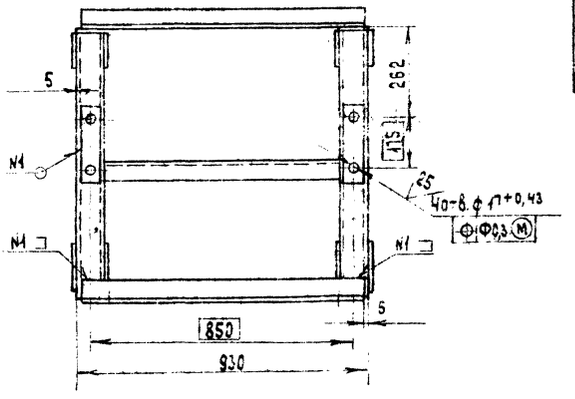

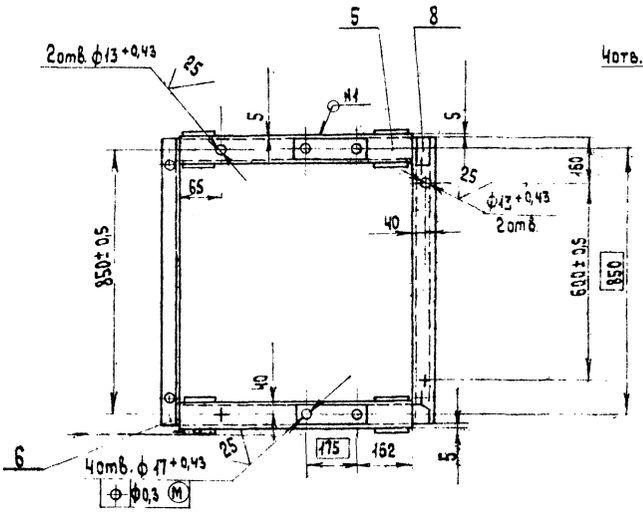

А-А

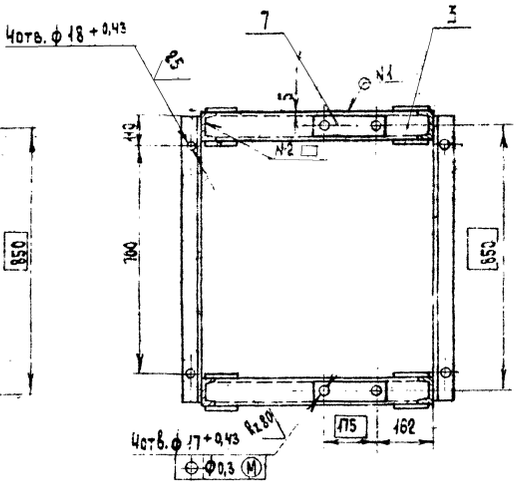

I
М 1:2

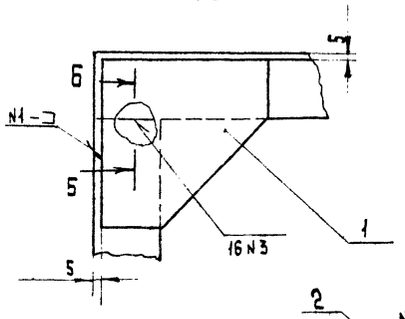

Б-Б
М 1:1

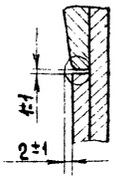

II
М 1:4

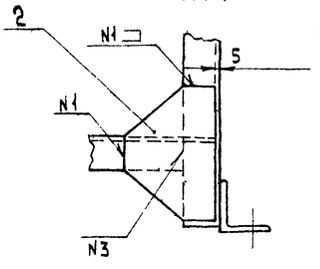

1.* Размеры для справок.
2. Неуказанные предельные отклонения размеров — $\pm \frac{IT14}{2}$.
3. Шероховатость обрабатываемых поверхностей деталей Б4 — 50.
4. Сварка шва N3 ручная электродуговая; остальные швы по ГОСТ 5264-80
5. Покрытие: грунтовка ГФ-021 ГОСТ 25129-82. эмаль ПФ-115, серая, ГОСТ 6465-76, III Сз.
6. Отверстия от покрытия предохранить.
7. Рама разработана к оборотному устройству ленточного конвейера 5040-60, поз. 42 ТХ.

23551-09

					Тп 411-2-190.88	Н08.06.02.000 СБ		
Изм.	Лист	№ докум.	Подп.	Дата	Рама Сборочный чертеж	Лит	Масса	Масштаб
Разраб.		Булыгина					65	1:10
Пров.		Глебова				Лист	Листов 1	
Рук. пр.		Глебова						
Рук. сек.		Спиридонов				Союзгипролесхоз		
Н. контр.		Спиридонов						
Утв.		Спиридонов						

Копировал Сафонова

Формат А2

Инв. № подл. | Подп. и дата | Взам. инв. № | Инв. № дубл. | Подп. и дата

Альбом 7

Н08.06.02.001

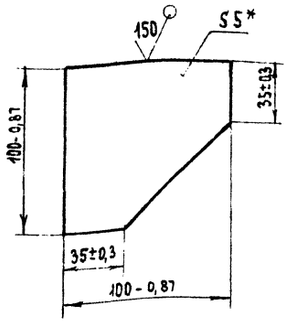

* Размер для справок.

Изм.	Лист	N докум.	Подпись	Дата	ТП 411-2-190.88 Н08.06.02.001			
Разраб.		Булыгина			Косынка	Лит.	Масса	Масштаб
Пров.		Глебова					0,3	1:2
Рук.гр.		Глебова				Лист	Листов 1	
Рук.сект.		Спиридонов			Б-ПН-5 ГОСТ 19903-74* Лист В Ст.3пс2 ГОСТ 14637-79	СОЮЗГИПРОЛЕСХОЗ		
Н.контр.		Спиридонов						
Утв.		Спиридонов						

Альбом 7

Н08.06.02.002

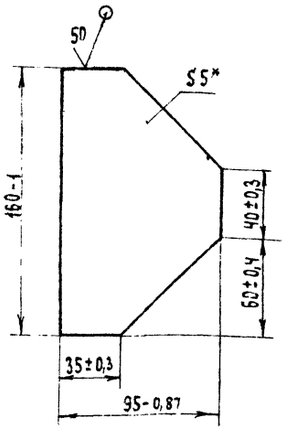

* Размер для справок.

Изм.	Лист	N докум.	Подпись	Дата	ТП 411-2-190.88 Н08.06.02.002			
Разраб.		Булыгина			Косынка	Лит.	Масса	Масштаб
Пров.		Глебова					0,5	1:2
Рук.гр.		Глебова				Лист	Листов 1	
Рук.сект.		Спиридонов			Б-ПН-5 ГОСТ 19903-74* Лист В Ст.3пс2 ГОСТ 14637-79	СОЮЗГИПРОЛЕСХОЗ		
Н.контр.		Спиридонов						
Утв.		Спиридонов						

Альбом 7

Н08.06.02.004

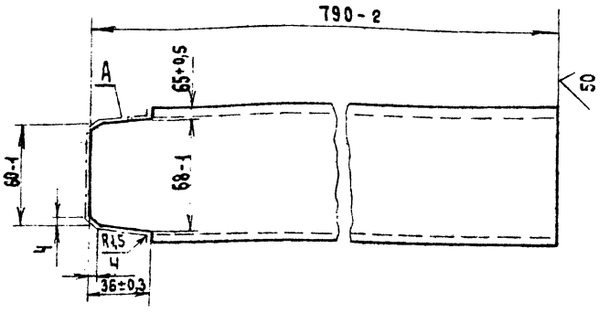

Шероховатость поверхности А- 50

Изм.	Лист	N докум.	Подпись	Дата	ТП 411-2-190.88 Н08.06.02.004			
Разраб.		Булыгина			Стойка	Лит.	Масса	Масштаб
Пров.		Глебова					5,6	1:2
Рук.гр.		Глебова				Лист	Листов 1	
Рук.сек.		Спиридонов			Швеллер 8-ГОСТ 8240-72* Ст.3 пс2-1 ГОСТ 535-79*	СОЮЗГИПРОЛЕСХОЗ		
Н.контр.		Спиридонов						
Утв.		Спиридонов						

Альбом 7

Н08.06.02.003

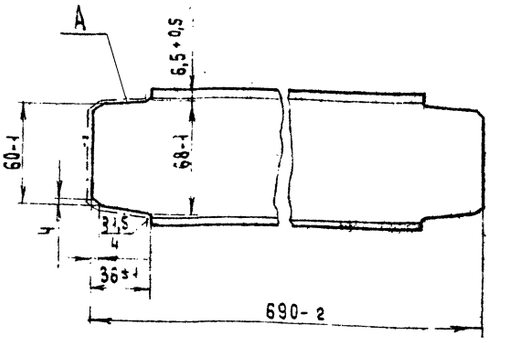

Шероховатость поверхности А- 50

23551-08

Изм.	Лист	N докум.	Подпись	Дата	ТП 411-2-190.88 Н08.06.02.003			
Разраб.		Булыгина			Балка	Лит.	Масса	Масшт
Пров.		Глебова					4,9	1:2
Рук.гр.		Глебова				Лист	Листов 1	
Рук.сек.		Спиридонов			Швеллер 8-ГОСТ 8240-72* Ст.3 пс2-1 ГОСТ 535-79	СОЮЗГИПРОЛЕСХОЗ		
Н. контр.		Спиридонов						
Утв.		Спиридонов						

Копировал Рафикова Формат А1

Альбом 7

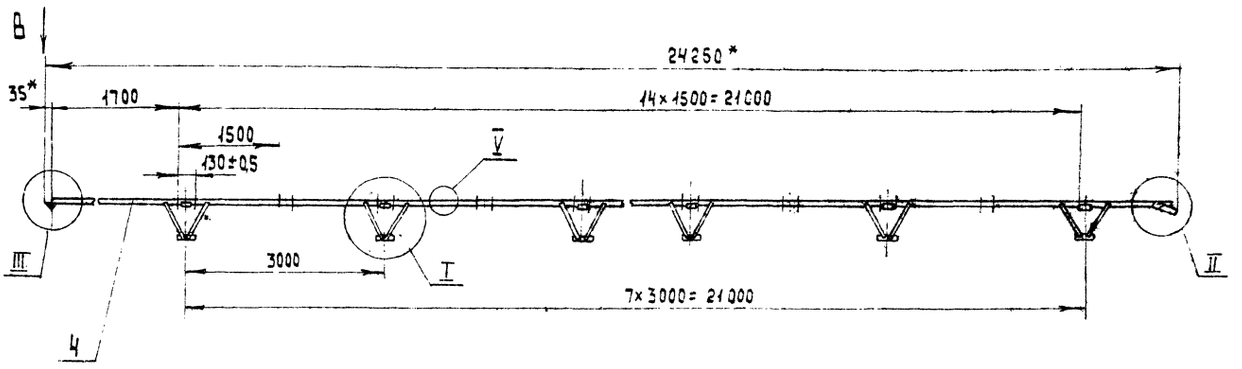

А - А
М 1:10

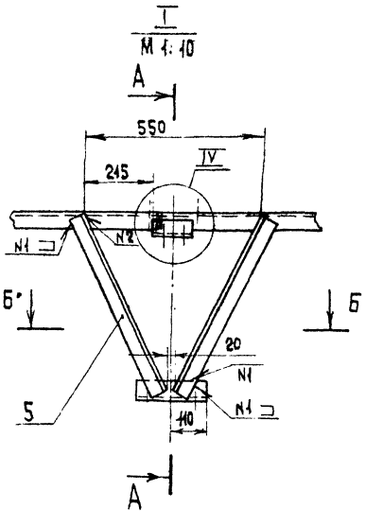

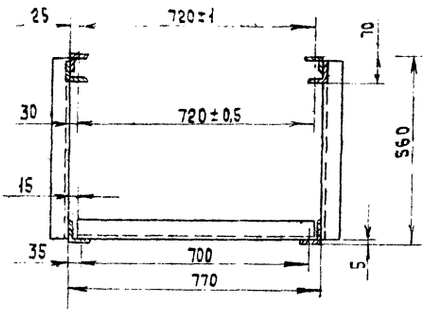

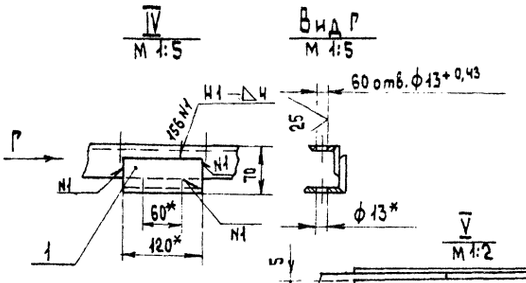

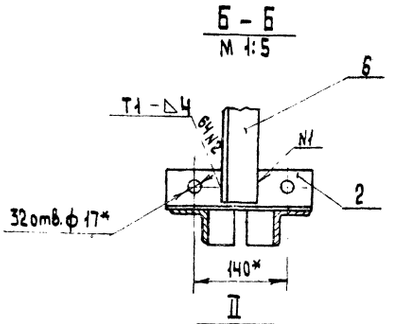

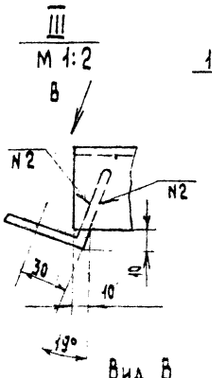

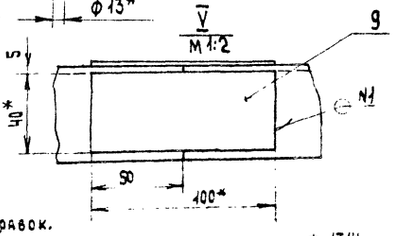

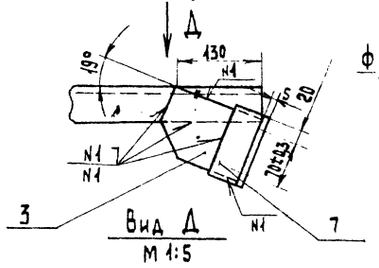

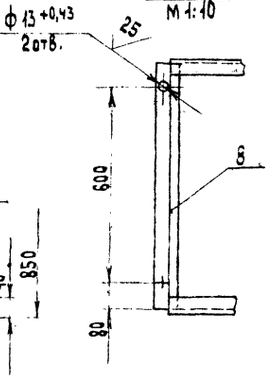

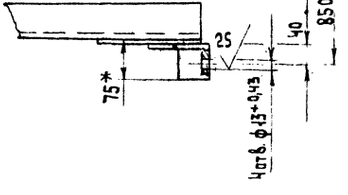

1.* Размеры для справок.
2. Неуказанные предельные отклонения размеров – $\pm \frac{IT14}{2}$
3. Шероховатость обрабатываемых поверхностей деталей Б4 – 50
4. Сварные швы по ГОСТ 5264-80.
5. Покрытие: грунтовка ГФ-021 ГОСТ 25129-82; эмаль ПФ-115, серия ГОСТ 6465-76. III Сз.
6. Отверстия от покрытия предохранить.
7. Из условий транспортирования изделия автотранспортом предусмотреть разъем станины по дет. 4
Количество разъемов не более 6
Места разъемов усилить накладками (см. место V.
8. Станина разработана к ленточному конвейеру 5040-60, поз 42 ТХ.

23551-08

					ТП 411-2-190.88	Н08.06.03.000 СБ		
Изм	Лист	N Докум.	Подп.	Дата	Станина наклонная Сборочный чертеж.	Лит	Масса 320	Масштаб 1:50
Разраб.		Гурьякова				Лист	Листов 1	
Пров.		Глебова				СОЮЗГИПРОЛЕСХОЗ		
Рук. гр.		Глебова						
Рук. сек.		Спиридонов						
Н. контр.		Спиридонов						
Утв.		Спиридонов						

Копировал: Зафонова Формат А2

Инв. N подл. | Подп. и дата | Взам. инв. N | Инв. N дубл. | Подп. и дата

Н08.06.03.000 СБ

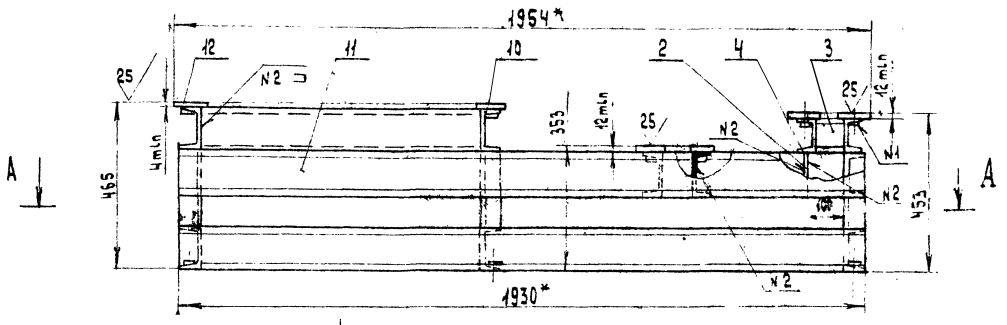

Вид Б повернуто

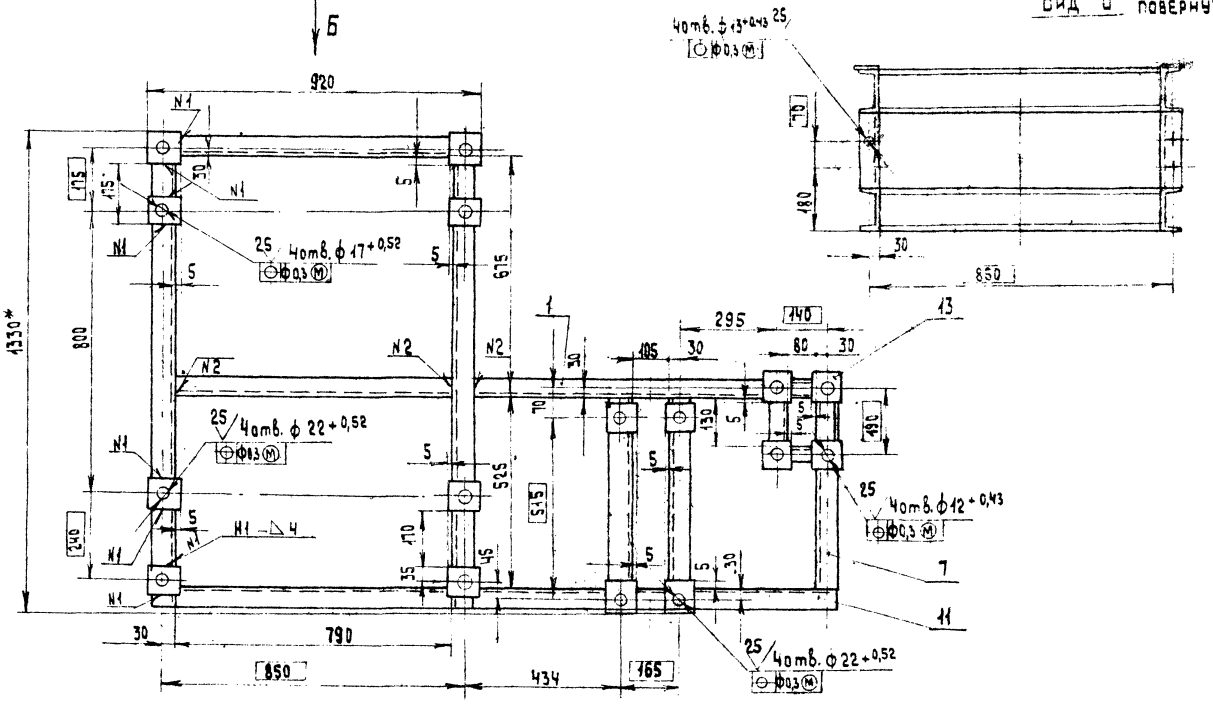

А – А

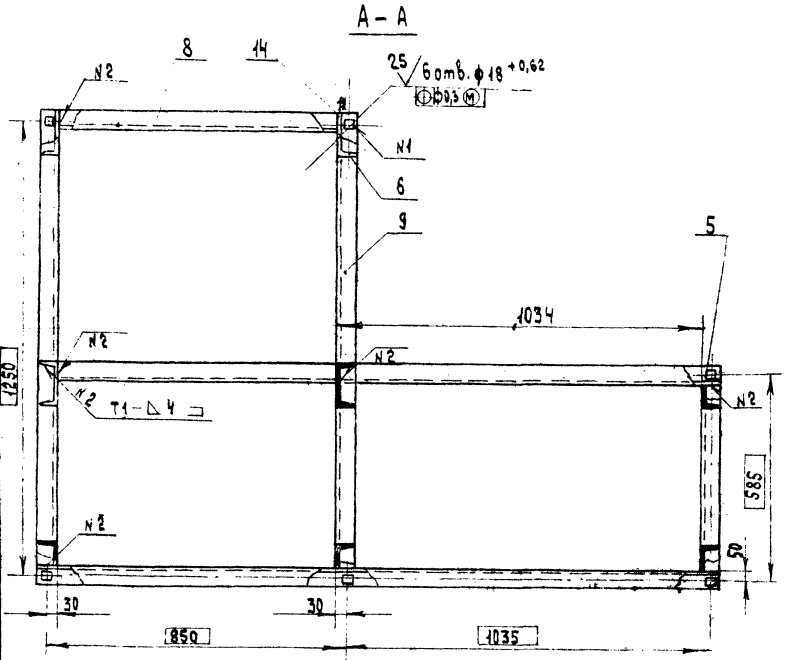

1* Размер для справок.

2. Неуказанные предельные отклонения размеров $\pm \frac{IT14}{2}$.

3. Шероховатость обрабатываемых поверхностей деталей Б4 – $\frac{50}{}$.

4. Сварные швы по ГОСТ 5264-80.

5. Покрытие: грунтовка ГФ-021 ГОСТ 25129-82; эмаль ПФ-115, серая, ГОСТ 6465-76. III Оз.

6. Отверстия от покрытия предохранить.

7. Рама привода разработана к приводу ленточного конвейера 5040-60, поз. 42 ТХ.

23551-08

					ТП 411-2-190.88	НО8.06.04. 000 СБ	
Изм.	Лист	№ докум.	Подп.	Дата	Рама привода	Лит.	Масса / Масштаб
Разраб.	Глебова				Сборочный чертеж.		192 / 1:10
Пров.	Спиридонов					Лист	Листов 1
Рук.гр.	Глебова						
Рук.сек.	Спиридонов					Союзгипролесхоз	
Н.контр.	Спиридонов						
ГИП	Рогачев						

Копировал: Сафонова Формат А2

Инв. № подл. | Подп. и дата | Взам. инв. № | Инв. № дубл. | Подп. и дата

Альбом 7

НОВ. 06. 04. 001

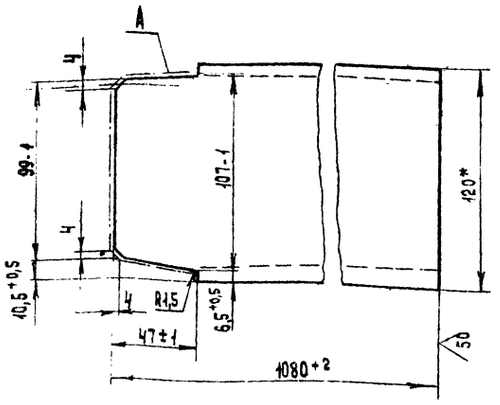

1. Шероховатость поверхности А — 50
2. Размер для справок.

ТП 411-2-190.88					НОВ. 06. 04. 001			
Изм.	Лист	N докум.	Подп.	Дата	Балка	Лит	Масса	Масштаб
Разраб.		Плебова					11,5	1:2
Пров.		Спиридонов				Лист	Листов 1	
Рук. пр.		Плебова			Швеллер 12 ГОСТ 8240-72 / В Ст.3 пс 2.1 ГОСТ 535-79	Союзгипролесхоз		
Рук. сект.		Спиридонов						
Н. контр.		Спиридонов						
Утв.		Спиридонов						

Инв. N подл. | Подпись и дата | Взам. инв. N | Инв. N дубл. | Подпись и дата

Формат А4

Альбом 7

НОВ. 06. 04. 002

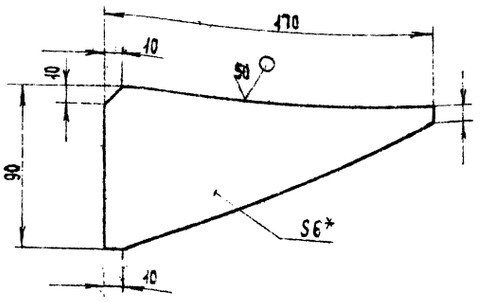

1.* Размер для справок.
2. Предельные отклонения размеров ± 1Т14/2.

ТП 411-2-190.88					НОВ. 06. 04. 002			
Изм.	Лист	N докум.	Подп.	Дата	Ребро	Лит.	Масса	Масштаб
Разраб.		Плебова					0,45	1:2
Пров.		Спиридонов				Лист	Листов 1	
Рук. пр.		Плебова			Лист 5-ПН-6 ГОСТ 19903-74 / В Ст 3 пс 2 ГОСТ 14637-79	Союзгипролесхоз		
Рук. сект.		Спиридонов						
Н. контр.		Спиридонов						
Утв.		Спиридонов						

Инв. N подл. | Подпись и дата | Взам. инв. N | Инв. N дубл. | Подпись и дата

Формат А3

Альбом 7

НОВ. 03. 03. 003

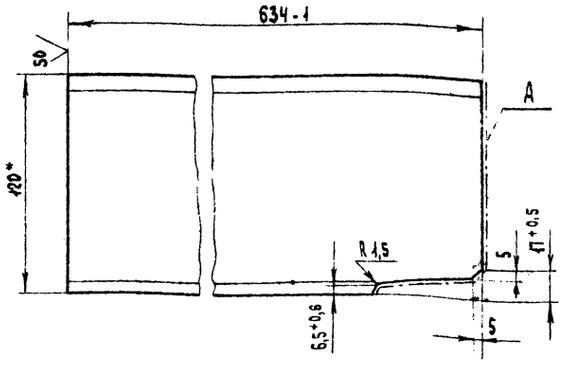

1. Шероховатость поверхности А — 50
2. Размер для справок.

ТП 411-2-190.88					НОВ. 03. 03. 003			
Изм.	Лист	N докум.	Подпись	Дата	Распор	Лит	Масса	Масштаб
Разраб.		Плебова					9	1:2
Пров.		Спиридонов				Лист	Листов 1	
Рук. пр.		Плебова			Швеллер 12 ГОСТ 8240-72 / В Ст.3 пс 2.1 ГОСТ 535-79	Союзгипролесхоз		
Рук. сект.		Спиридонов						
Н. контр.		Спиридонов						
Утв.		Спиридонов						

Инв. N подл. | Подпись и дата | Взам. инв. N | Инв. N дубл. | Подпись и дата

Формат А4

Альбом 7

НОВ. 03. 03. 002

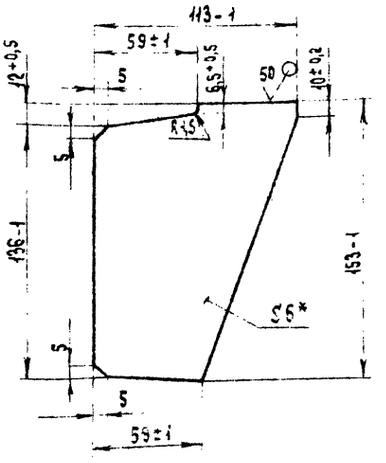

* Размер для справок.

23551-03

ТП 411-2-190.88					НОВ. 03. 03. 002			
Изм.	Лист	N докум.	Подпись	Дата	Ребро	Лит	Масса	Масштаб
Разраб.		Плебова					0,63	1:2
Пров.		Спиридонов				Лист	Листов 1	
Рук. пр.		Плебова			Лист 5-ПН-6 ГОСТ 19903-74 / В Ст 3 пс 2 ГОСТ 14637-79	Союзгипролесхоз		
Рук. сект.		Спиридонов						
Н. контр.		Спиридонов						
Утв.		Спиридонов						

Инв. N подл. | Подпись и дата | Взам. инв. N | Инв. N дубл. | Подпись и дата

Копировал Афонсова

Формат А3

Альбом 7

Формат	Зона	Поз.	Обозначение	Наименование	Кол.	Примечание
				Документация		
А2			НО8.07.00.000 СБ	Сборочный чертеж		
				Детали		
Б4		1	НО8.07.00.001	Балка		
				Швеллер 20-ГОСТ 8240-72* / В Ст3пс2-I-ГОСТ 535-79*		
				ℓ = 1800 h14	2	33,2 кг
Б4		2	НО8.07.00.002	Распор		
				Швеллер 20-ГОСТ 8240-72* / В Ст3пс2-I-ГОСТ 535-79*		
				ℓ = 690 h14	4	12,2 кг
				Стандартные изделия		
		3		Болт 1,1 м16х300		
				В Ст3 пс ГОСТ 24379.1-80	10	
			Переменные	данные для исполнений		
				НО8.07.00.000		
				Детали		

ТП 411-2-190.88 НО8.07.00.000

Изм.	Лист	№ докум.	Подпись	Дата
Разраб.		Глебова		
Пров.		Спиридонов		
Рук. гр.		Глебова		
Н. контр.		Спиридонов		
Утв.		Рогачев		

Рама под приводную станцию лесотранспортера БА-3м (правый)

Лит	Лист	Листов

Союзгипролесхоз

Формат А4

Альбом 7

Формат	Зона	Поз.	Обозначение	Наименование	Кол.	Примечание
				Документация		
А1			НО8.06.04.000 СБ			
				Сборочный чертеж		А2, А4
				Детали		
А4		1	НО8.06.04.001	Балка	1	
А4		2	НО8.06.04.002	Ребро	1	
Б4		3	НО8.06.04.003	Распор		
				Швеллер 10-ГОСТ 8240-72* / В Ст3пс2-I-ГОСТ 535-79		
				ℓ = 80-1	2	0,7 кг
Б4		4	НО8.06.04.004	Балка		
				Швеллер 10-ГОСТ 8240-72* / В Ст3пс2-I-ГОСТ 535-79*		
				ℓ = 230 h14	2	2 кг
Б4		5	НО8.06.04.005	Стойка		
				Швеллер 12-ГОСТ 8240-72* / В Ст3пс2-I-ГОСТ 535-79*		
				ℓ = 401-1	5	1,1 кг
Б4		6	НО8.06.04.006	Стойка		
				Швеллер 12-ГОСТ 8240-72* / В Ст3пс2-I-ГОСТ 535-79*		
				ℓ = 221-1	3	2,3 кг
Б4		7	НО8.06.04.007	Распор		
				Швеллер 12-ГОСТ 8240-72* / В Ст3пс2-I-ГОСТ 535-79*		
				ℓ = 525-1	4	5,45 кг

ТП 411-2-190.88 НО8.06.04.000

Изм.	Лист	№ докум.	Подпись	Дата
Разраб.		Булыгина		
Пров.		Глебова		
Рук. гр.		Глебова		
Н. контр.		Спиридонов		
Утв.		Спиридонов		

Рама привода

Лит	Лист	Листов
	1	2

Союзгипролесхоз

Формат А4

Альбом 7

Формат	Зона	Поз.	Обозначение	Наименование	Кол.	Примечание
Б4		4	НО8.07.00.003	Балка		
				Швеллер 12-ГОСТ 8240-72* / В Ст3пс2-I-ГОСТ 535-79*		
				ℓ = 1800 h14	2	18,7 кг
Б4		5	НО8.07.00.004	Распор		
				Швеллер 12-ГОСТ 8240-72* / В Ст3пс2-I-ГОСТ 535-79*		
				ℓ = 660 h14	3	6,9 кг
Б4		6	НО8.07.00.006	Стойка		
				Швеллер 20-ГОСТ 8240-72* / В Ст3пс2-I-ГОСТ 535-79*		
				ℓ = 270 h14	6	5 кг
Б4		7	НО8.07.00.006	Платик		
				Лист Б-ПН-8 ГОСТ 19903-74* / В Ст3пс2 ГОСТ 14637-79*		
				(150х200) h14	10	1,9 кг
				НО8.07.00.000-01		
				Стандартные изделия		
		9		Шайба 16.01.05		
				ГОСТ 10906-78*	10	

ТП 411-2-190.88 НО8.07.00.000 Лист 2

Формат А3

Альбом 7

Формат	Зона	Поз.	Обозначение	Наименование	Кол.	Примечание
Б4		8	НО8.06.04.008	Распор		
				Швеллер 12-ГОСТ 8240-72* / В Ст3пс2-I-ГОСТ 535-79*		
				ℓ = 790-1	4	8,29 кг
Б4		9	НО8.06.04.009	Балка		
				Швеллер 12-ГОСТ 8240-72* / В Ст3пс2-I-ГОСТ 535-79*		
				ℓ = 1242 h14	2	12,8 кг
Б4		10	НО8.06.04.011	Балка		
				Швеллер 12-ГОСТ 8240-72* / В Ст3пс2-I-ГОСТ 535-79*		
				ℓ = 1295 h14	2	13,5 кг
Б4		11	НО8.06.04.012	Балка		
				Швеллер 12-ГОСТ 8240-72* / В Ст3пс2-I-ГОСТ 535-79*		
				ℓ = 1930 h14	3	20,5 кг
Б4		12	НО8.06.04.013	Платик		
				Лист Б-ПН-6 ГОСТ 19903-74* / В Ст3пс2 ГОСТ 14637-79		
				(70х70) h14	8	0,25 кг
Б4		13	НО8.06.04.014	Платик		
				Лист Б-ПН-14 ГОСТ 19903-74* / В Ст3пс2 ГОСТ 14637-79		
				(70х70) h14	8	0,54 кг
				Стандартные изделия		
		14		Шайба 12.01.05		
				ГОСТ 10906-78*	22	

23551-08

ТП 411-2-190.88 НО8.06.04.000 Лист 2

Формат А3

Рис.1

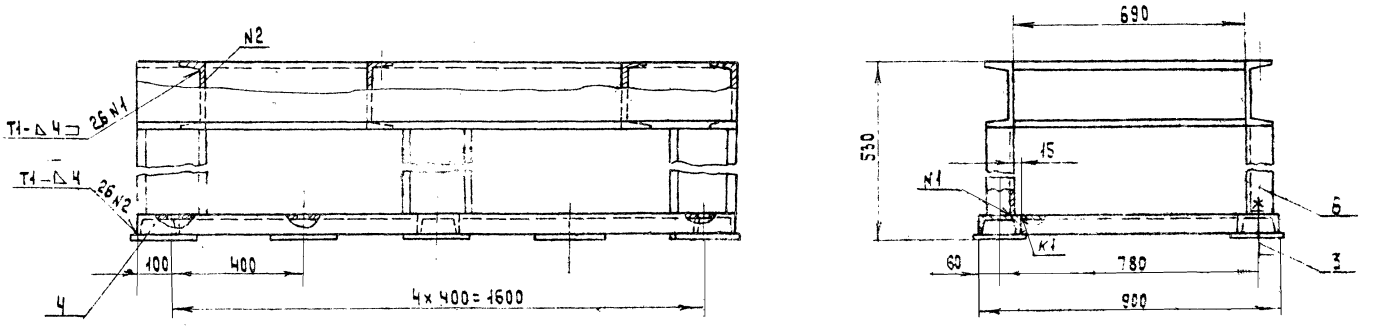

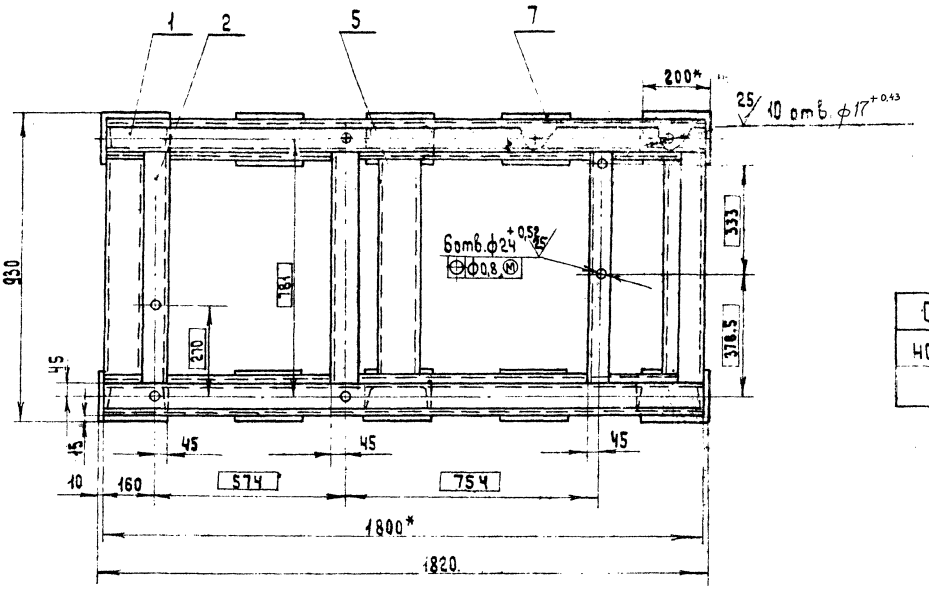

Обозначение	Рис.	Масса кг
НО8. 07. 00. 000	1	235
— 01	2	125

Рис.2

Остальное — см. рис. 1

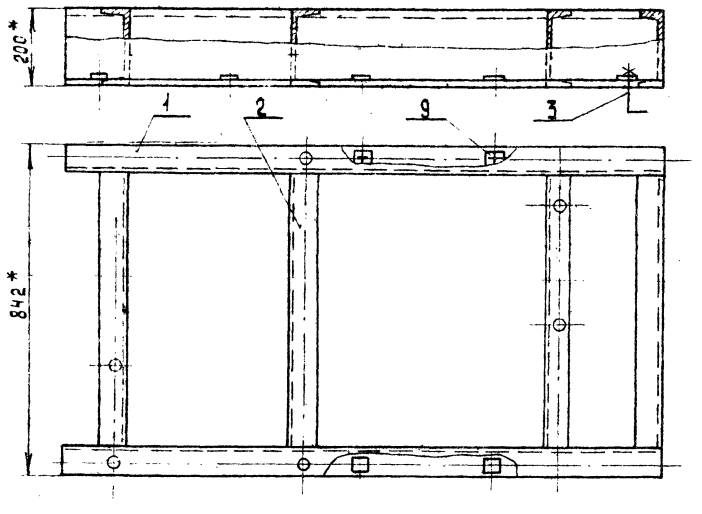

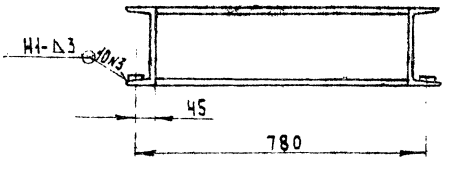

1.* Размеры для справок.

2. Неуказанные предельные отклонения размеров ± IT14/2.

3. Шероховатость обрабатываемых поверхностей деталей Б4 — 50.

4. Сварные швы по ГОСТ 5264-80.

5. Покрытие: грунтовка ГФ-021 ГОСТ 25129-82; эмаль ПФ-115, серая, ГОСТ 6465-76, III Сз.

23551-08

Изм.	Лист	N докум.	Подп.	Дата
Разраб.		Глебова		
Пров.		Спиридонова		
Рук. гр.		Глебова		
Рук. сект.		Спиридонов		
Н. контр.		Спиридонов		
Утв.		Родичев		

ТП 411-2-190.88 НО8.07.00.000 СБ

Рама под приводную станцию лесотранспортера БА-3м (правый) Сборочный чертеж.

Лит.	Масса	Масштаб
	см. табл.	1:10
Лист	Листов 1	

СОЮЗГИПРОЛЕСХОЗ

Копировал Сафонова

Формат А2

Инв. N подл. | Подп. и дата | Взам. инв. N | Инв. N дубл. | Подп. и дата

Альбом 7

Н08.09.00.000 СБ

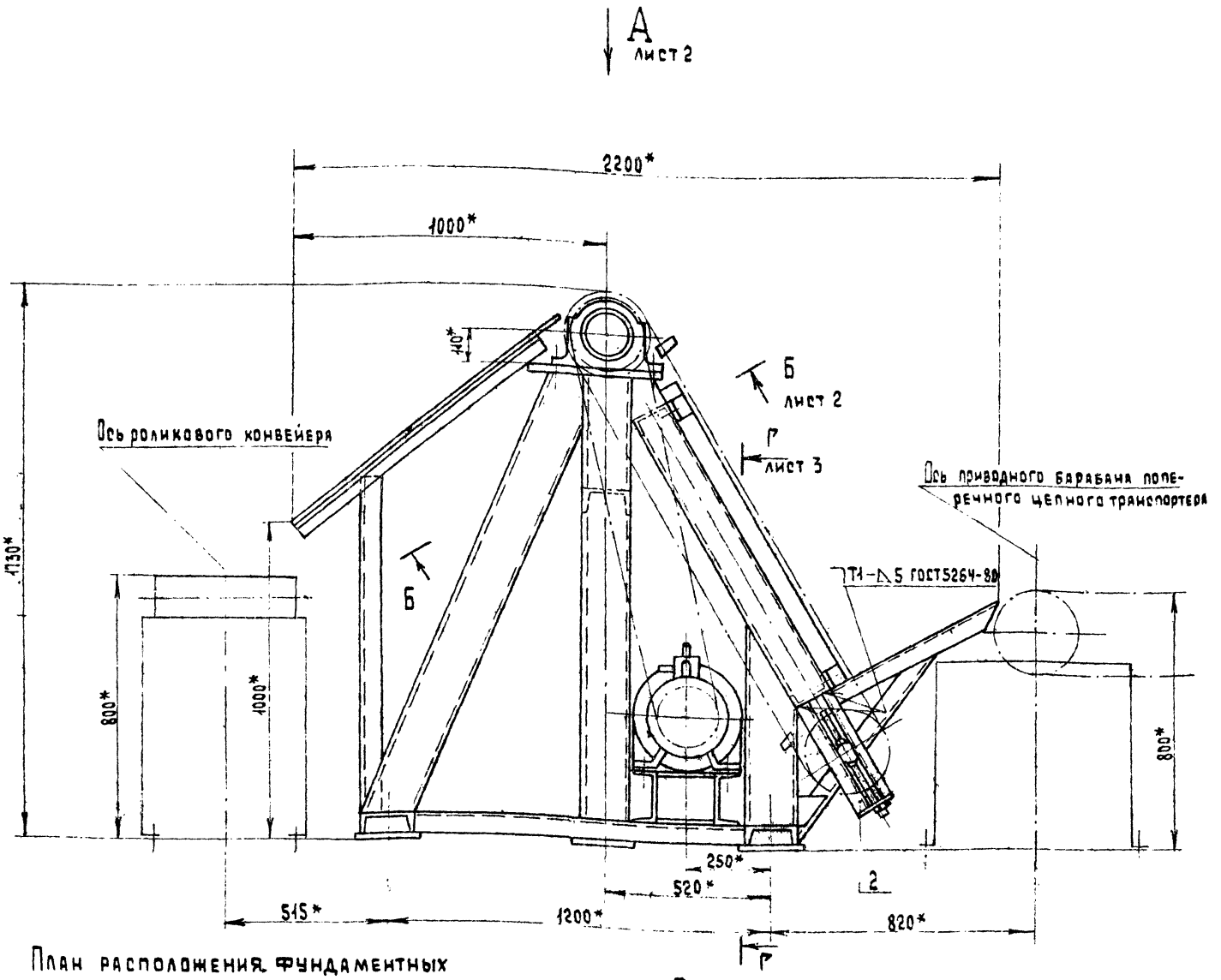

План расположения фундаментных болтов
М 1:100

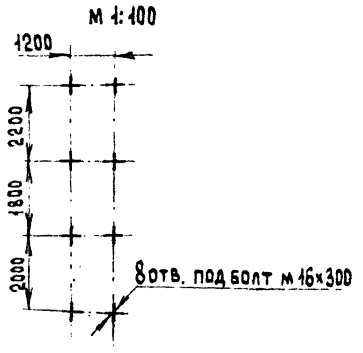

Техническая характеристика

1. Размеры транспортируемых материалов.

толщина, мм	13 50
ширина, мм	100., 300
длина, м	1,5... 7,5

2. Скорость грузовых цепей, м/с 0,3
3. Количество тяговых цепей, шт 5
4. Длина одной цепи, м 3,8
5. Мощность привода, кВт 2,2

Технические требования

1.* Размеры для справок.
2.** Обработать по сопрягаемой детали.
3.*** Размер уточнить при наладке питателя.
4. Допуск плоскостности венцов звездочек тяговых цепей каждого контура относительно общей прилегающей плоскости 1мм.
5. Допуск плоскости венцов приводных звездочек относительно общей прилегающей плоскости 0,8мм.
6. Цепи должны перемещаться плавно, без рывков и заеданий.
7. Цепные контуры, винты натяжки, подшипниковые узлы смазать универсальной среднеплавкой смазкой УС-2 ГОСТ 1033-79*.
8. Подгонку настила поз. 16 и ограждение приводной цепи выполнить при монтаже.
9. Обеспечить расположение в одной плоскости толкающих поверхностей упоров паралельных цепей.
10. Допускается комплектация питателя соответствующими узлами конвейера ТЦП20 завода „Северный Коммунар."

23551-08

Изм.	Лист	N докум.	Подп.	Дата	ТП 411-2-190.88	Н08.09.00.000 СБ		
Разраб.		Глебова			Питатель цепной	Лит.	Масса	Масштаб
Пров.		Спиридонов			Сборочный чертеж.		2450	1:10
Рук. гр.		Глебова				Лист 1	Листов 3	
Рук. сек.		Спиридонов				СОЮЗГИПРОЛЕСХОЗ		
Н. контр.		Спиридонов						
Утв.		Рогачев						

Копировал: Сафонова

Формат А2

Инв. N | Подп. и дата | Взам. инв. N | Инв. N дубл. | Подп. и дата

Вид А лист 1

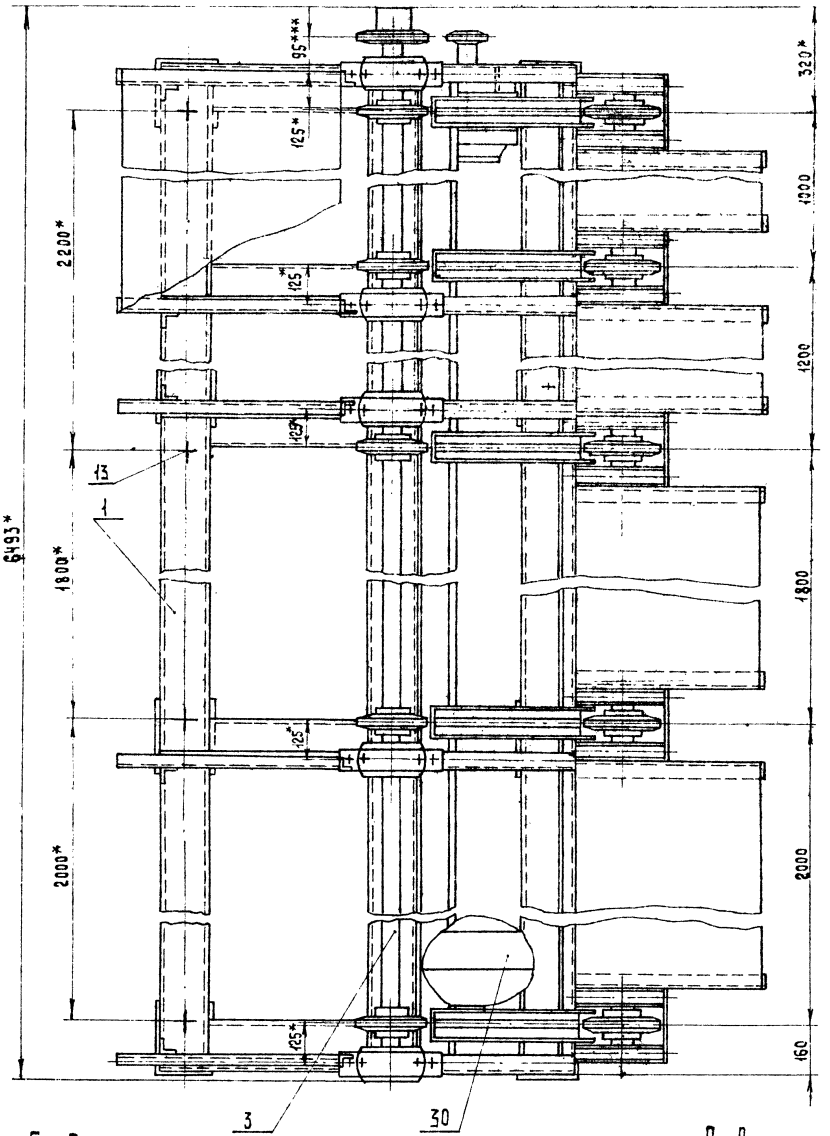

Б - Б
м 1:2 лист 1

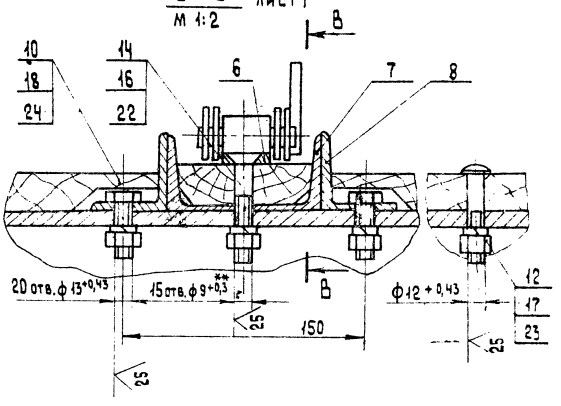

В - В
м 1:2

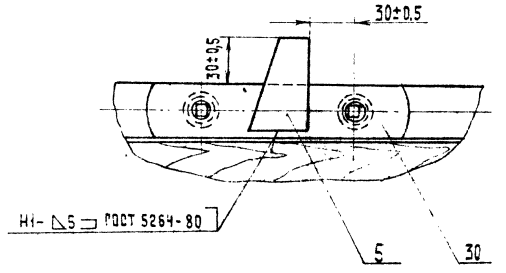

Альбом 7

Н08 09.00.000СБ

Г-Г
М 1:4

лист 1

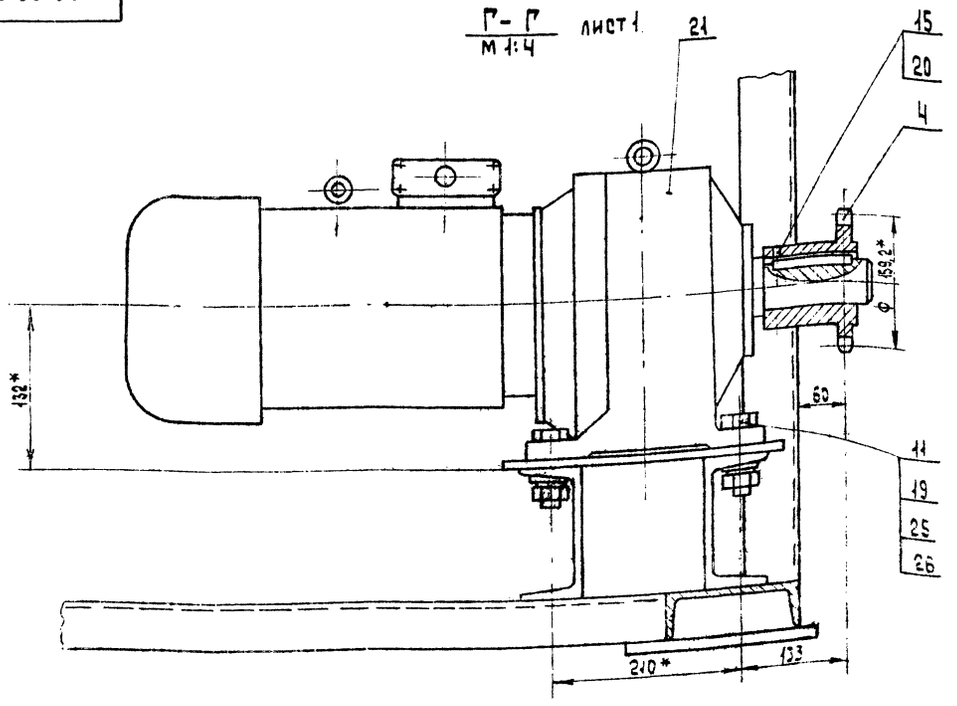

Изм.	Лист	N Докум.	Подпись	Дата	ТП 411-2-190.88 Н08.09.00.000СБ	Лист 3

Формат А3

Инв. N подл. | Подпись и дата | Взам. инв. N | Инв. N дубл. | Подпись и дата

Альбом 7

Формат	Зона	Поз.	Обозначение	Наименование	Кол.	Примечание
				Документация		
*)			Н08.09.00.000 СБ	Сборочный чертеж		*) А2, А2, А3
				Сборочные единицы		
А4		1	Н08.09.01.000	Рама	1	
А4		2	Н08.09.02.000	Станция натяжная	5	
А4		3	Н08.09.03.000	Вал приводной	1	
				Детали		
А3		4	Н08.09.00.001	Звездочка	1	
А4		5	Н08.09.00.002	Упор	10	
А4		6	Н08.09.00.003	Планка	5	
Б4		7	Н08.09.00.004	Направляющая		
				Швеллер 10-ГОСТ 8240-72* / Ст.3 пс 2-I-ГОСТ 535-79*		
				ℓ = 1050 h 14	5	9,1 кг
Б4		8	Н08.09.00.005	Упор		
				Уголок 50×50×5-Б-ГОСТ 8509-86 / Ст.3 пс 2-I-ГОСТ 535-79*		
				ℓ = 50 h 14	20	0,2 кг
				Стандартные изделия		

Изм.	Лист	N докум.	Подпись	Дата	ТП 411-2-190.88 Н08.09.00.000			
Разраб.		Булыгина			Питатель цепной	Лит.	Лист 1	Листов 3
Пров.		Спиридонов						
Рук. гр.		Глебова				СОЮЗГИПРОЛЕСХОЗ		
Н.контр.		Спиридонов						
Утв.		Рогачев						

Формат А4

Инв. N подл. | Подпись и дата | Взам. инв. N | Инв. N дубл. | Подпись и дата

Альбом 7

Формат	Зона	Поз.	Обозначение	Наименование	Кол.	Примечание
				Болты ГОСТ 7798-70*		
		10		М 12 × 30 58.05	20	
		11		М 20 × 65.58.05	4	
		12		Болт 2 М 10×40.58.05		
				ГОСТ 7801-81	10	
		13		Болт 1,1 М 16×300		
				Б Ст 3 пс 2 ГОСТ 24379.1-80	8	
		14		Винт В М8-60×70.58.05		
				ГОСТ 17475-80*	15	
		15		Винт М 10×12 58 05		
				ГОСТ 1476-84	1	
				Гайки ГОСТ 5915-70*		
		16		М 8. 5.05	15	
		17		М 10. 5.05	10	
		18		М 12 5.05	20	
		19		М 20 5. 05	4	
		20		Кольцо 60 ГОСТ 2833-77*	1	
		21		Мотор - редуктор		
				1 МПз 2-50-35,5-У3		
				ГОСТ 21356-75*	1	
				Шайбы ГОСТ 6402-70*		
		22		8. 65Г. 05	15	
		23		10. 65Г. 05	10	
		24		12. 65Г. 05	20	
		25		20. 65Г. 05	4	
		26		Шайба 20.01.05		
				ГОСТ 10906-78*	4	
		27		Цепь ПР-38,1-12700		
				ГОСТ 13568-75*	2	М
		28		Звено С-ПР-38,1-12700		
			23551-0 Б	ГОСТ 13568-75*	1	

Изм.	Лист	N Докум.	Подпись	Дата	ТП 411-2-190.88 Н08.09.00.000	Лист 2

Копировал Сафонова

Формат А4

Инв. N подл. | Подпись и дата | Взам. инв. N | Инв. N дубл. | Подпись и дата

Формат	Зона	Поз.	Обозначение	Наименование	Кол.	Примечание
				Документация		
А2			НО8.09.01.000СБ	Сборочный чертеж		
				Детали		
А4		1	НО8.09.01.001	Кронштейн	4	
		2	-01	Кронштейн	4	
А4		3	НО8.09.01.002	Опора	3	
		4	-01	Опора	2	
А4		5	НО8.09.01.003	Распор	3	
		6	-01	Распор	2	
А4		7	НО8.09.01.004	Стойка	3	
		8	-01	Стойка	2	
А3		9	НО8.09.01.005	Распор	1	
		10	-01	Распор	1	
		11	-02	Распор	1	
		12	-03	Распор	1	
		13	-04	Распор	1	
		14	-05	Распор	1	
А4		15	НО8.09.01.006	Ребро	8	
Б4		16	НО8.09.01.007	Настил Лист $\frac{\text{Б-ПН-2 ГОСТ 19903-74*}}{\text{2-IV-Ст3пс ГОСТ 16523-70*}}$		
				(600×1730) h14	1	16,6кг.

Инв.№подл. | Подп.и дата | Взам.инв.№ | Инв.№дубл. | Подп.и дата

ТП411-2-190.88 НО8.09.01.000

Изм. Лист № докум. Подп. Дата

Разраб. Булычева
Пров. Спиридонов
Рук.гр. Слебова
Н.контр. Спиридонов
Утв. Спиридонов

Рама

Лит. | Лист 1 | Листов 4

СОЮЗГИПРОЛЕСХОЗ

Формат А4

Формат	Зона	Поз.	Обозначение	Наименование	Кол.	Примечание
Б4		26	НО8.09.01.019	Опора Уголок $\frac{\text{50×50×5-Б ГОСТ 8509-86}}{\text{ВСт3пс2-1 ГОСТ 535-79*}}$		
				ℓ = 1020 h14	5	3,77кг.
Б4		27	НО8.09.01.021	Балка Швеллер $\frac{\text{12-ГОСТ 8240-72*}}{\text{ВСт3пс2-1 ГОСТ 535-79*}}$		
				ℓ = 6320 h14	1	66кг
Б4		28	НО8.09.01.022	Распор Швеллер $\frac{\text{12-ГОСТ 8240-72*}}{\text{ВСт3пс2-1 ГОСТ 535-79*}}$		
				ℓ = 890 h14	1	0,3кг
Б4		29	НО8.09.01.023	Опора Швеллер $\frac{\text{16-ГОСТ 8240-72*}}{\text{ВСт3пс2-1 ГОСТ 535-79*}}$		
				ℓ = 6320 h14	2	90кг.
Б4		30	НО8.09.01.024	Распор Швеллер $\frac{\text{16-ГОСТ 8240-72*}}{\text{ВСт3пс2-1 ГОСТ 535-79*}}$		
				ℓ = 1040 h14	5	14,8кг.
Б4		31	НО8.09.01.025	Распор Швеллер $\frac{\text{16-ГОСТ 8240-72*}}{\text{ВСт3пс2-1 ГОСТ 535-79*}}$		
				ℓ = 1840 h14	1	26,2кг.
Б4		32	НО8.09.01.026	Распор Швеллер $\frac{\text{16-ГОСТ 8240-72*}}{\text{ВСт3пс2-1 ГОСТ 535-79*}}$		
				ℓ = 1800 h14	1	25,6кг.
Б4		33	НО8.09.01.027	Распор Швеллер $\frac{\text{16-ГОСТ 8240-72*}}{\text{ВСт3пс2-1 ГОСТ 535-79*}}$		
				ℓ = 880 h14	2	12,5кг

Инв.№подл. | Подп.и дата | Взам.инв.№ | Инв.№дубл. | Подп.и дата

Изм. Лист № докум. Подп. Дата

ТП411-2-190.88 НО8.09.01.000

Лист 3

Формат А4

Формат	Зона	Поз.	Обозначение	Наименование	Кол.	Примечание
Б4		17	НО8.09.01.009	Настил Лист $\frac{\text{Б-ПН-2 ГОСТ 19903-74*}}{\text{2-IV-Ст3пс ГОСТ 16523-70*}}$		
				(600×1530) h14	1	14,4кг
Б4		18	НО8.09.01.011	Настил Лист $\frac{\text{Б-ПН-2 ГОСТ 19903-74*}}{\text{2-IV-Ст3пс ГОСТ 16523-70*}}$		
				(600×930) h14	1	8,9кг
Б4		19	НО8.09.01.012	Настил Лист $\frac{\text{Б-ПН-2 ГОСТ 19903-74*}}{\text{2-IV-Ст3пс ГОСТ 16523-70*}}$		
				(600×730) h14	1	7кг
Б4		20	НО8.09.01.013	Склиз Лист $\frac{\text{Б-ПН-2 ГОСТ 19903-74*}}{\text{2-IV-Ст3пс ГОСТ 16523-70*}}$		Разрезать вдоль на 3 части
				(1100×6320) h14	1	110кг
Б4		21	НО8.09.01.014	Платик Лист $\frac{\text{Б-ПН-16 ГОСТ 19903-74*}}{\text{ВСт3пс ГОСТ 14637-79}}$		
				(200×200) h14	5	5,07кг.
Б4		22	НО8.09.01.015	Платик Лист $\frac{\text{Б-ПН-16 ГОСТ 19903-74*}}{\text{ВСт3пс ГОСТ 14637-79}}$		
				(200×250) h14	8	6,3кг.
Б4		23	НО8.09.01.016	Платик Лист $\frac{\text{Б-ПН-20 ГОСТ 19903-74*}}{\text{ВСт3пс ГОСТ 14637-79}}$		
				(80×420) h14	5	5,3кг
Б4		25	НО8.09.01.018	Стойка Уголок $\frac{\text{50×50×5-Б ГОСТ 8509-86}}{\text{ВСт3пс2-1 ГОСТ 535-79*}}$		
				ℓ = 1180 h14	5	4,45кг

Инв.№подл. | Подп.и дата | Взам.инв.№ | Инв.№дубл. | Подп.и дата

Изм. Лист № докум. Подп. Дата

ТП411-2-190.88 НО8.09.01.000

Лист 2

Формат А4

Формат	Зона	Поз.	Обозначение	Наименование	Кол.	Примечание
Б4		34	НО8.09.01.028	Распор Швеллер $\frac{\text{16-ГОСТ 8240-72*}}{\text{ВСт3пс2-1 ГОСТ 535-79*}}$		
				ℓ = 1000 h14	1	14,2кг.
Б4		35	НО8.09.01.029	Стойка Швеллер $\frac{\text{16-ГОСТ 8240-72*}}{\text{ВСт3пс2-1 ГОСТ 535-79*}}$		
				ℓ = 1390 h14	5	19,8кг
Б4		36	НО8.09.01.031	Связь Уголок $\frac{\text{50×50×5-Б ГОСТ 8509-86}}{\text{ВСт3пс2-1 ГОСТ 535-79*}}$		
				ℓ = 1640 h14	1	6,18кг.
Б4		37	НО8.09.01.032	Связь Уголок $\frac{\text{50×50×5-Б ГОСТ 8509-86}}{\text{ВСт3пс2-1 ГОСТ 535-79*}}$		
				ℓ = 1440 h14	1	5,45кг
Б4		38	НО8.09.01.033	Связь Уголок $\frac{\text{50×50×5-Б ГОСТ 8509-86}}{\text{ВСт3пс2-1 ГОСТ 535-79*}}$		
				ℓ = 840 h14	1	3,18кг.
Б4		39	НО8.09.01.034	Связь Уголок $\frac{\text{50×50×5-Б ГОСТ 8509-86}}{\text{ВСт3пс2-1 ГОСТ 535-79*}}$		
				ℓ = 640 h14	1	2,42кг
Б4		40	НО8.09.01.036	Упор Лист $\frac{\text{5-ПН-5 ГОСТ 19903-74*}}{\text{ВСт3пс ГОСТ 14637-79}}$		
				(50×50) h14	5	0,1кг
А4		41	НО8.09.01.036	Кронштейн	4	
		42	-01	Кронштейн	4	
А4		43	НО8.09.01.037	Опора	1	
		44	-01	Опора 23551-08	1	

Инв.№подл. | Подп.и дата | Взам.инв.№ | Инв.№дубл. | Подп.и дата

Изм. Лист № докум. Подп. Дата

ТП411-2-190.88 НО8.09.01.000

Лист 4

Формат А4

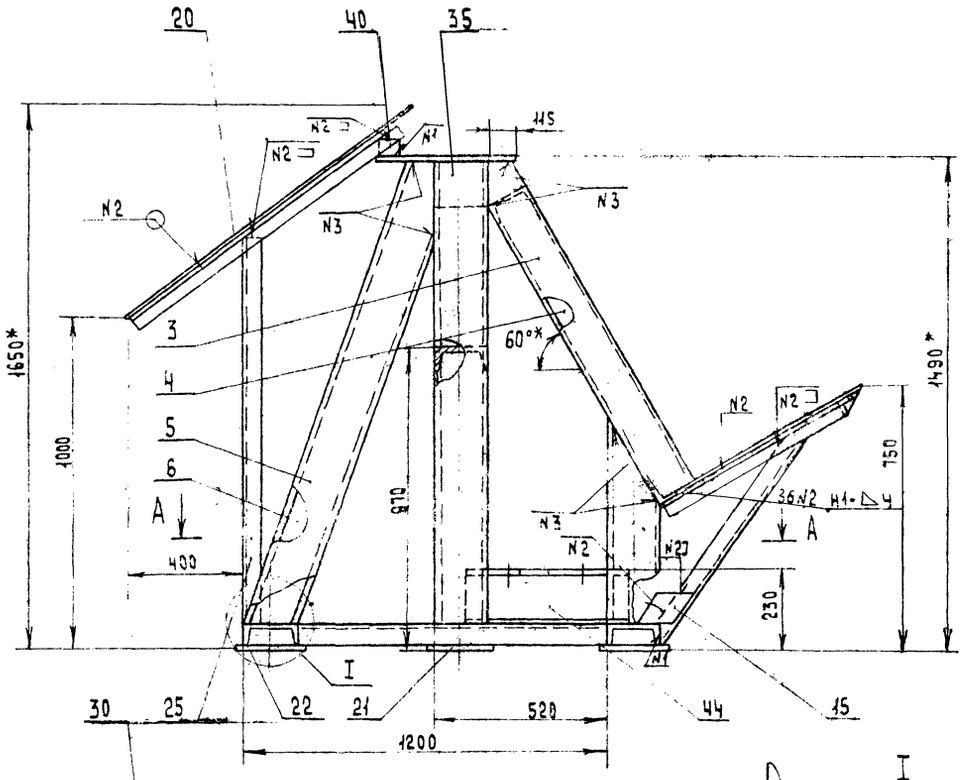

5
лист 2

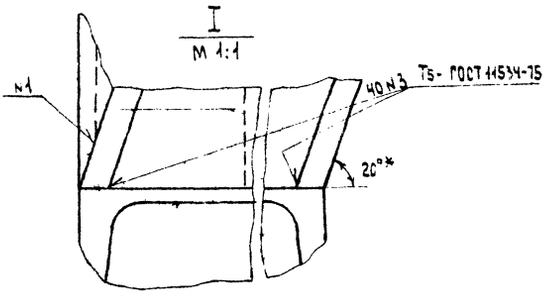

А-А

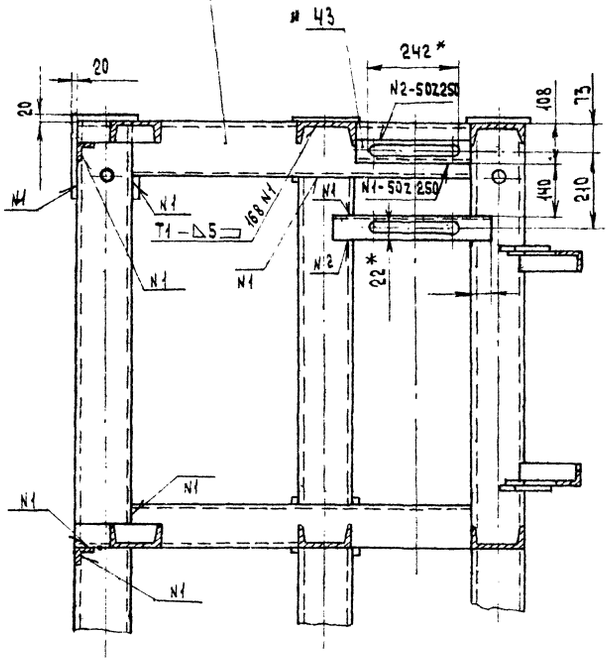

1* Размеры для справок

2. Сварные швы по ГОСТ 5264-80, кроме шва N 3.

3. Неуказанные предельные отклонения размеров $\pm \frac{IT14}{2}$.

4. Шероховатость обрабатываемых поверхностей деталей Б4 — 50.

5. Покрытие: грунтовка ГФ 021 ГОСТ 25129-82, эмаль ПФ-115, серая, ГОСТ 6465-76.* Ш Оз.

6. Отверстия от покрытия предохранить

23551-08

					ТП 411-2-190 СБ	НОВ 09.01.000 СБ	
Изм.	Лист	N докум.	Подп.	Дата	Рама Сборочный чертеж	Лит.	Масса	Масштаб
Разраб.		Лебова					450	1:10
Пров.		Спиридонов				Лист	Листов 1	
Рук. гр.		Лебова						
Рук. сек.		Спиридонов				Союзгипролесхоз		
Н. контр.		Спиридонов						
Утв.		Рогачев						

Копировал: Сифонова

Формат А2

Инв. N подл. | Подп. и дата | Взам. инв. N | Инв. N дубл. | Подп. и дата

Вид Б лист 1

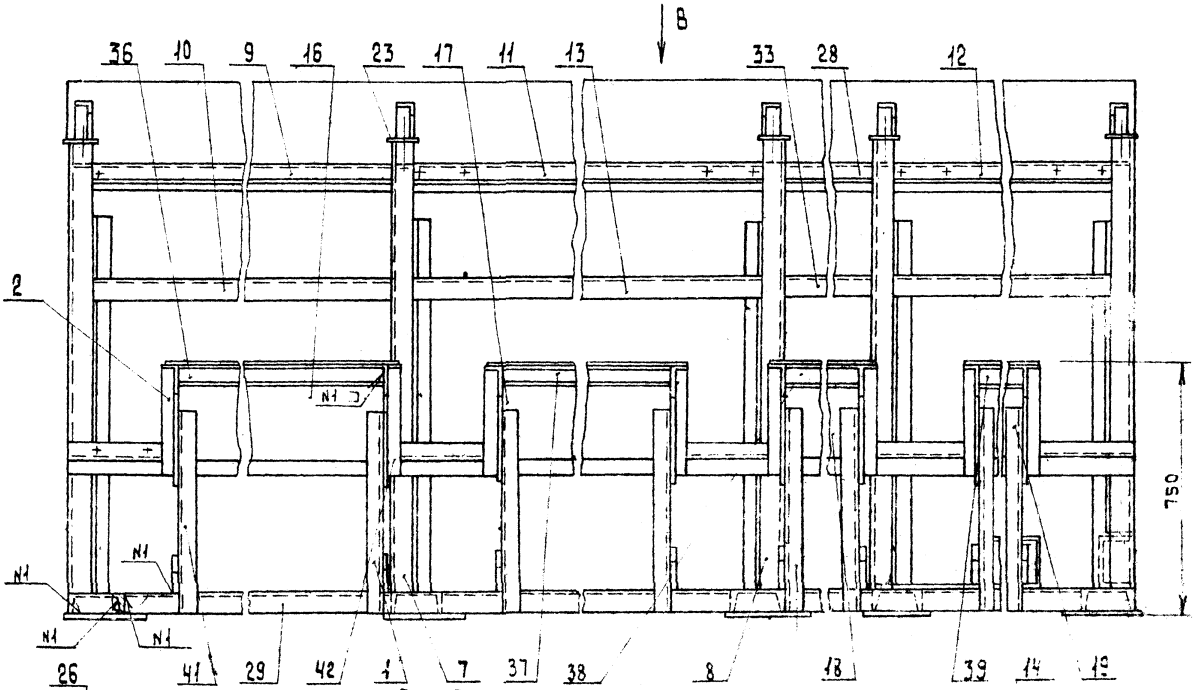

Вид В

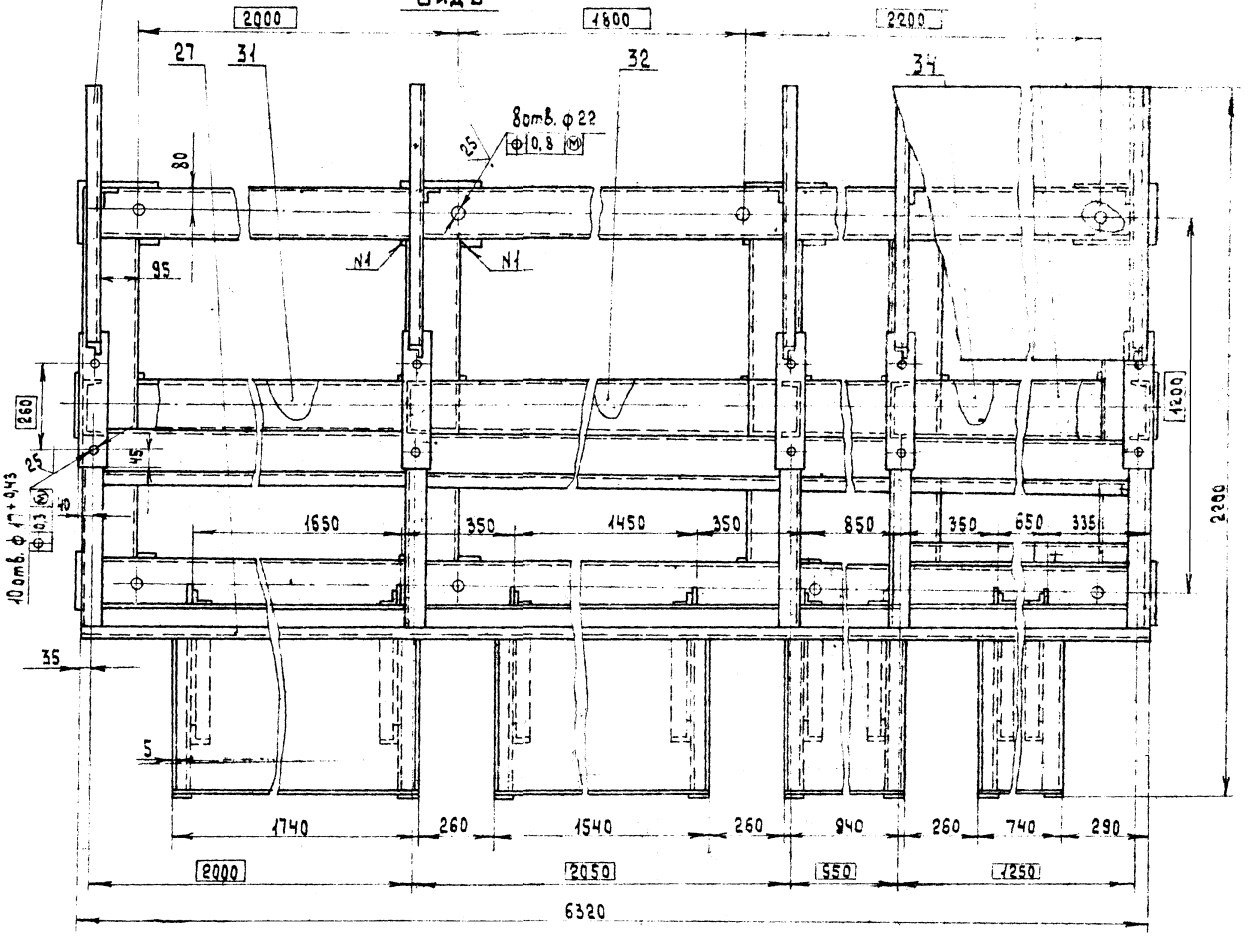

Альбом 7

Н08.09.01.005

Рис. 1

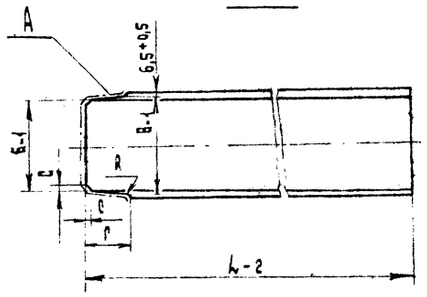

Обозначение	Рис	Размеры, мм						Материалы	Масса кг
		Б	В	Г	С	R	L		
Н08.09.01.005	1	99	107	47	4	1,5	1993	Швеллер 12 ГОСТ 8240-72* / Ст.3 пс 2-I ГОСТ 535-79*	20,8
— 01	1	136	147	59	5	2	1993	Швеллер 16 ГОСТ 8240-72* / Ст.3 пс 2-I ГОСТ 535-79*	28,4
— 02	2	99	107	47	4	1,5	2106	Швеллер 12 ГОСТ 8240-72* / Ст.3 пс 2-I ГОСТ 535-79*	21,8
— 03	2	99	107	47	4	1,5	1306		13,6
— 04	2	136	147	59	5	2	2106	Швеллер 16 ГОСТ 8240-72* / Ст.3 пс 2-I ГОСТ 535-79*	29,8
— 05	2	136	147	59	5	2	1306		18,4

Рис. 2

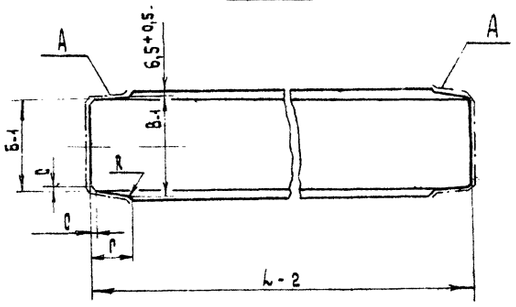

1. Неуказанные предельные отклонения размеров $\pm \frac{IT14}{2}$.
2. Шероховатость поверхности А — 25.

Изм.	Лист	N докум.	Подп.	Дата	ТП 411-2-190.88	Н08.09.01.005		
Разраб.		Булыгина			Распор	Лит.	Масса	Масшт.
Пров.		Глебова					см. табл.	1:5
Рук. гр.		Глебова				Лист	Листов 1	
Рук. сек.		Спиридонов			см. табл.	Союзгипролесхоз		
Н. контр.		Спиридонов						
Утв.		Спиридонов						

Формат А3

Инв. N подл. | Подпись и дата | Взам. инв. N | Инв. N дубл. | Подпись и дата

Альбом 7

Н08.09.00.001

12,5

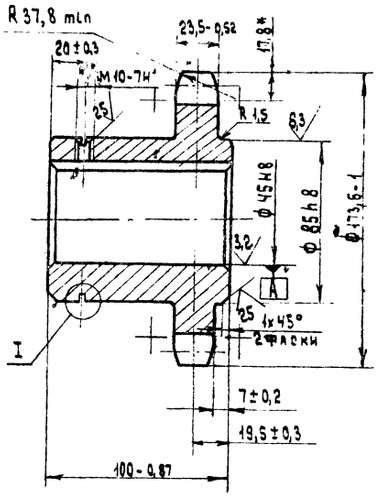

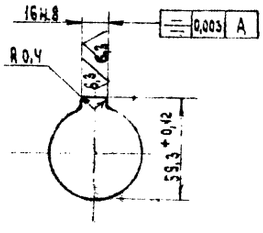

Число зубьев		Z	13
Сопрягаемая цепь	Шаг	t	38,1
	Диаметр ролика	D	22,23
Профиль зуба по ГОСТ 591-69*		—	со смещением
Класс точности по ГОСТ 591-69*		—	3
Диаметр окружности впадин		Di	136,76-0,4
Допуск на разность шагов		δt	0,32
Радиальное биение окружности впадин		Eo	0,63
Торцевое биение зубчатого венца		—	0,63
Диаметр делительной окружности		dд	159,20
Сопрягаемая цепь	Ширина внутренней пластины	h	36,2
	Расстояние между внутренними пластинами	Bвн	25,4

1* Размер для справок.
2. Зубья цементировать h0,7...0,85; HRC 48...52.
3. Допускается сварной вариант.

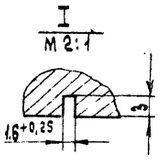

23551-08

Изм.	Лист	N докум.	Подпись	Дата	ТП 411-2-190.88	Н08.09.00.001		
Разраб.		Булыгина			Звездочка	Лит.	Масса	Масштаб
Пров.		Глебова					6,5	1:2
Рук. гр.		Глебова				Лист	Листов 1	
Рук. сек.		Спиридонов			Сталь 45 ГОСТ 1050-74**	Союзгипролесхоз		
Н. контр.		Спиридонов						
Утв.		Спиридонов						

Копирова Сафонова

Формат А4

Инв. N подл. | Подпись и дата | Взам. инв. N | Инв. N дубл. | Подпись и дата

Альбом 7

НО8.09.01.004

НО8.09.01.004

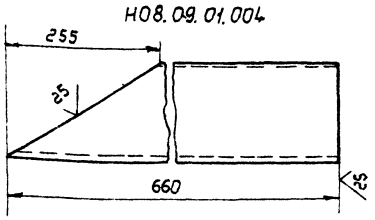

НО8.09.01.004-01- зеркальное отражение
Остальное - см. НО8.09.01.004

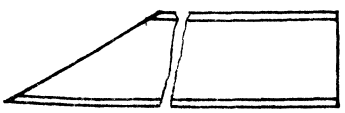

Предельные отклонения размеров - h14.

Изм.	Лист	№ докум.	Подп.	Дата	ТП 411-2-190.88 НО8.09.01.004			
Разраб.		Зурьякова			Стойка	Лит.	Масса 9,2	Масштаб 1:5
Пров.		Глебова				Лист	Листов 1	
Рук. гр.		Глебова						
Рук. сект.		Спиридонов						
Н. контр.		Спиридонов			Швеллер 16 ГОСТ 8240-72* / Ст3пс2-1 ГОСТ 535-79*	Союзгипролесхоз		
Утв.		Спиридонов						

Инв. № подл. | Подпись и дата | Взам. инв. № | Инв. № дубл. | Подпись и дата

Формат А4

Альбом 7

НО8.09.01.003

НО8.09.01.003

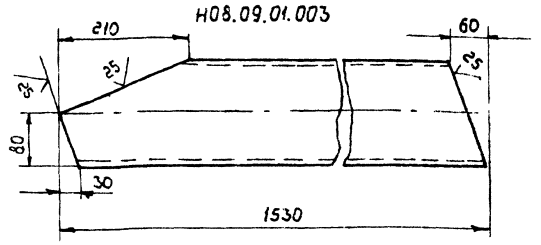

НО8.09.01.003-01 зеркальное отражение
Остальное - см. НО8.09.01.003

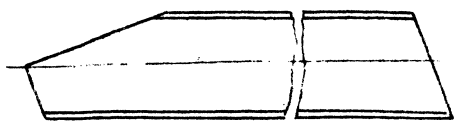

Предельные отклонения размеров - h14

Изм.	Лист	№ докум.	Подп.	Дата	ТП 411-2-190.88 НО8.09.01.003			
Разраб.		Глебова			Распор	Лит.	Масса 21,3	Масшт. 1:5
Пров.		Спиридонов				Лист	Листов 1	
Рук. гр.		Глебова						
Рук. сект.		Спиридонов						
Н. контр.		Спиридонов			Швеллер 16 ГОСТ 8240-72* / Ст3пс2-1 ГОСТ 535-79*	Союзгипролесхоз		
Утв.		Спиридонов						

Инв. № подл. | Подпись и дата | Взам. инв. № | Инв. № дубл. | Подпись и дата

Формат А4

Альбом 7

НО8.09.01.002

НО8.09.01.002

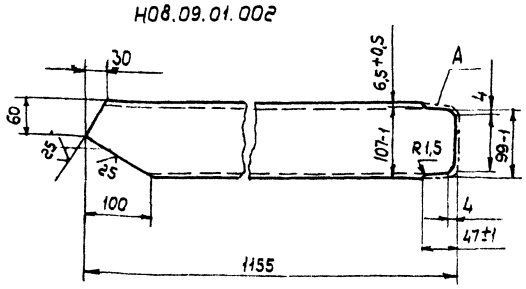

НО8.09.01.002-01- зеркальное отражение
Остальное - см. НО8.09.01.002

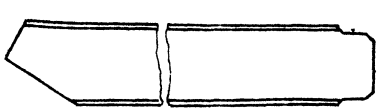

1. Неуказанные предельные отклонения размеров $\pm \frac{IT14}{2}$
2. Шероховатость поверхности А $\frac{25}{}$

Изм.	Лист	№ докум.	Подп.	Дата	ТП 411-2-190.88 НО8.09.01.002			
Разраб.		Глебова			Опора	Лит.	Масса 12	Масшт. 1:5
Пров.		Спиридонов				Лист	Листов 1	
Рук. гр.		Глебова						
Рук. сект.		Спиридонов						
Н. контр.		Спиридонов			Швеллер 12 ГОСТ 8240-72* / Ст3пс2-1 ГОСТ 535-79*	Союзгипролесхоз		
Утв.		Спиридонов						

Инв. № подл. | Подпись и дата | Взам. инв. № | Инв. № дубл. | Подпись и дата

Формат А4

Альбом 7

НО8.09.01.001

НО8.09.01.001

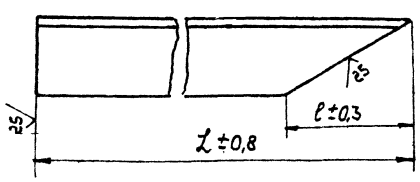

Обозначение	ℓ, мм	L, мм	Масса кг.
НО8.09.01.001	35	750	2,6
-01	80	680	2,3

23551-02

Изм.	Лист	№ докум.	Подп.	Дата	ТП 411-2-190.88 НО8.09.01.001			
Разраб.		Глебова			Кронштейн	Лит.	Масса см. табл.	Масшт. 1:2
Пров.		Спиридонов				Лист	Листов 1	
Рук. гр.		Глебова						
Рук. сект.		Спиридонов						
Н. контр.		Спиридонов			Союзгипролесхоз			
Утв.		Спиридонов						

Инв. № подл. | Подпись и дата | Взам. инв. № | Инв. № дубл. | Подпись и дата

Альбом 7

Формат	Зона	Поз.	Обозначение	Наименование	Кол.	Примечание
				Документация		
А2			НО8. 09. 02. 000 СБ	Сборочный чертеж		
				Сборочные единицы		
А4		1	НО8. 09. 02. 100	Рама	2	
				Детали		
А3		3	НО8. 09. 02. 001	Звездочка	1	
А4		4	НО8. 09. 02. 002	Ось	1	
А4		5	НО8. 09. 02. 003	Крышка	2	
А4		6	НО8. 09. 02. 004	Винт	2	
А4		7	НО8. 09. 02. 005	Гайка	2	
А4		8	НО8. 09. 02. 006	Платик	1	
				Стандартные изделия		
		10		Болт М12×30.58.05 ГОСТ 7798-70*	2	
		11		Гайка М12.5.05 ГОСТ 5915-70*	2	
		12		Шайба 12.65Г.05 ГОСТ 6402-70*	2	
		13		Подшипник 60210 ГОСТ 7242-81*	2	
		14		Кольцо А 90 ГОСТ 13943-68*	2	

Подп. и дата | Инв. № подл. | Взам. инв. № | Инв. № дубл. | Подп. и дата

Изм.	Лист	№ докум.	Подпись	Дата
Разраб.		Булыгина		
Пров.		Спиридонов		
Рук. гр.		Плебова		
Н. контр.		Спиридонов		
Утв.		Ролачев		

ТП 411-2-190.88 НО8.09.02.000

Станция натяжная

Лит.	Лист	Листов
		1

Союзгипролесхоз

Формат А4

Альбом 7

Формат	Зона	Поз.	Обозначение	Наименование	Кол.	Примечание
				Документация		
А4			НО8. 09. 02. 100 СБ	Сборочный чертеж		
				Детали		
Б4		1	НО8. 09. 02. 101	Балка		
				Швеллер 6,5 ГОСТ 8240-72* / Ст3пс2-I-ГОСТ 535-79*		
				ℓ = 346 h 14	4	2,1кг
Б4		2	НО8. 09. 02. 102	Платик		
				Лист Б-ПН-8 ГОСТ 19903-74* / Ст.3 пс ГОСТ 14637-79		
				(65×110) h 14	2	0,45кг
Б4		3	НО8. 09. 02. 103	Платик		
				Лист Б-ПН-8 ГОСТ 19903-74* / Ст.3 пс ГОСТ 14637-79		
				(110×255) h 14	1	1,7кг

Подп. и дата | Инв. № подл. | Взам. инв. № | Инв. № дубл. | Подп. и дата

Изм.	Лист	№ докум.	Подпись	Дата
Разраб.		Булыгина		
Пров.		Спиридонов		
Рук. гр.		Плебова		
Н. контр.		Спиридонов		
Утв.		Ролачев		

ТП 411-2-190.88 НО8.09.02.100

Рама

Лит.	Лист	Листов
		1

Союзгипролесхоз

Формат А4

Альбом 7

Формат	Зона	Поз.	Обозначение	Наименование	Кол.	Примечание
				Документация		
А3			НО8. 09. 03. 300 СБ	Сборочный чертеж		
				Детали		
А3		1	НО8. 09. 03. 301	Крышка	1	
А3		2	НО8. 09. 03. 302	Корпус	1	
А4		3	НО8. 09. 03. 303	Основание	1	
				Стандартные изделия		
		6		Болт М16×100.58.05 ГОСТ 7798-70*	2	
		7		Шайба 16.65Г.05 ГОСТ 6402-70*	2	

Подп. и дата | Инв. № подл. | Взам. инв. № | Инв. № дубл. | Подпись и дата

Изм.	Лист	№ докум.	Подпись	Дата
Разраб.		Булыгина		
Пров.		Спиридонов		
Рук. гр.		Плебова		
Н. контр.		Спиридонов		
Утв.		Спиридонов		

ТП 411-2-190.88 НО8.09.03.300

Корпус подшипника

Лит.	Лист	Листов
		1

Союзгипролесхоз

Формат А4

Альбом 7

Формат	Зона	Поз.	Обозначение	Наименование	Кол.	Примечание
				Стандартные изделия		
		18		Шуруп А6×20 ГОСТ 1144-80	16	
				Материалы		
				Пиломатериалы		
				Сосна ГОСТ 8486-86Е		
		20		Доска 25×200	0,03	м³
		21		Доска 32×220	0,25	м³
		22		Брусок 70×80	0,02	м³

Подп. и дата | Инв. № подл. | Взам. инв. № | Инв. № дубл. | Подп. и дата

23551-08

Изм.	Лист	№ докум.	Подпись	Дата

ТП 411-2-190.88 НО8. 06. 01. 000

Лист 3

Копировал Сафонова

Формат А4

Альбом 7

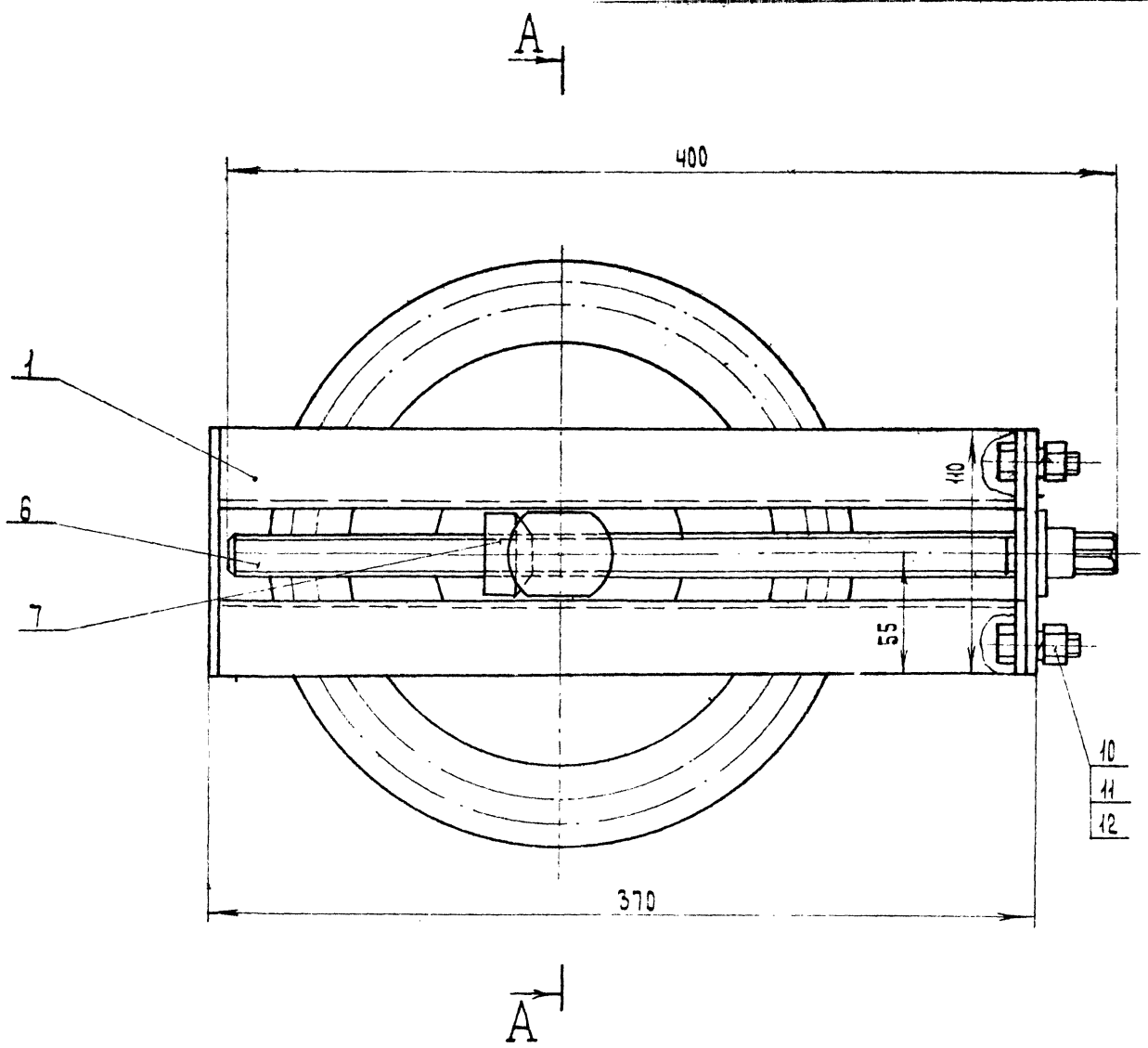

A - A

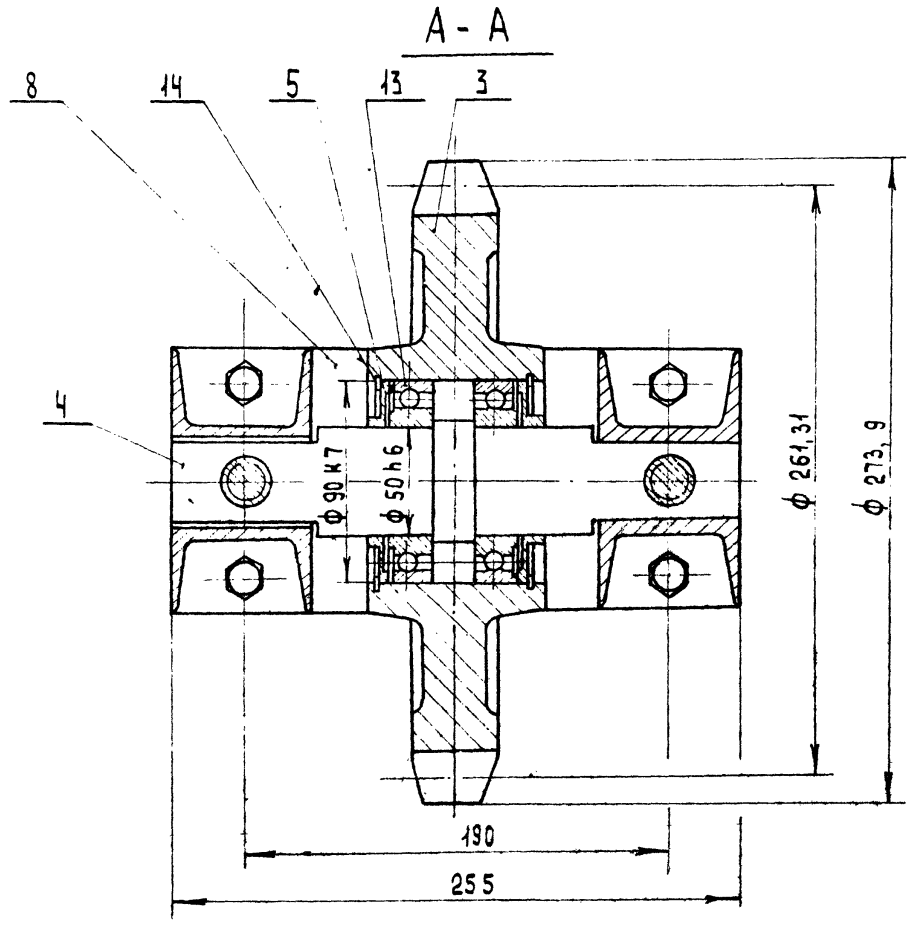

Размеры для справок.

23551-08

					Тп 411-2-190.88		Н08.09.02.000 СБ	
Изм	Лист	N Докум	Подп.	Дата	Станция натяжная. Сборочный чертеж.	Лит	Масса	Масштаб
Разраб.		Булыгина					35	1:2
Пров.		Спиридонов				Лист	Листов 1	
Рук. гр.		Глебова						
Рук. сек.		Спиридонов						
Н. контр.		Спиридонов						
Утв.		Рогачев					СОЮЗГИПРОЛЕСХОЗ	

Копировал: Сафонова Формат А2

Инв. N подл. | Подп. и дата | Взам. инв. N | Инв. N дубл. | Подп. и дата

Н08.09.02.000 СБ

НО8. 09. 02. 100 СБ

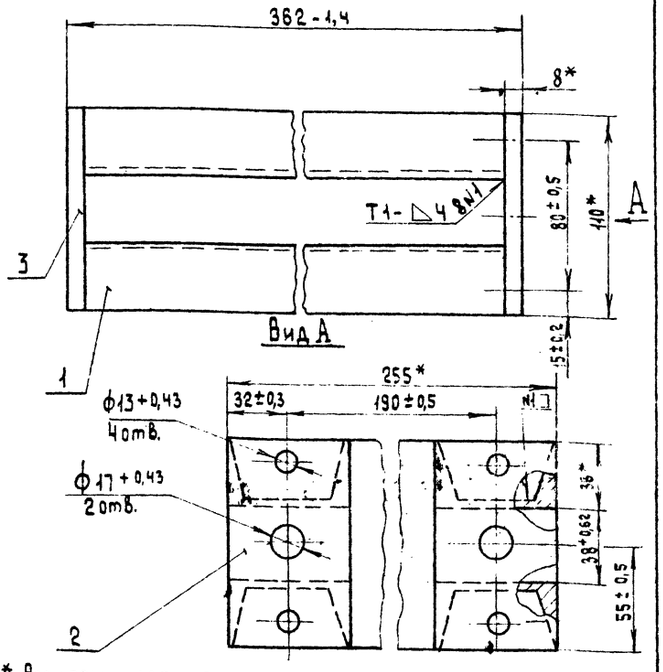

1.* Размеры для справок.
2. Шероховатость обрабатываемых поверхностей деталей Б4-50
3. Сварные швы по ГОСТ 5264-80.

					ТП 411-2-190.88	НО8. 09. 02. 100 СБ	
Изм.	Лист	N докум.	Подпись	Дата			
Разраб.		Булыгина			Рама	Лит.	Масса	Масштаб
Пров.		Спиридонов					11	1:2
Рук. гр.		Глебова			Сборочный чертеж	Лист	Листов 1
Рук. сект.		Спиридонов					
Н. контр.		Спиридонов				СОЮЗГИПРОЛЕСХОЗ	
Утв.		Рогачев					

Инв. N подл. | Подпись и дата | Взам. инв. N | Инв. N дубл. | Подпись и дата

НО8. 09. 02. 004

25 (√)

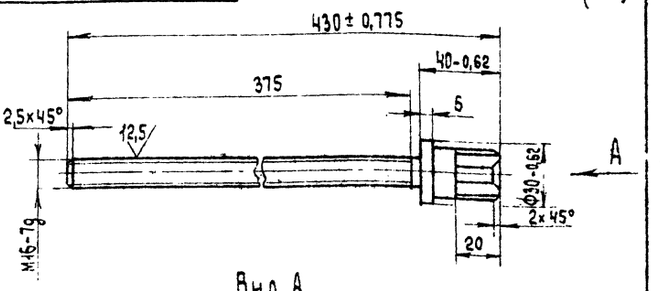

Вид А
М 1:1

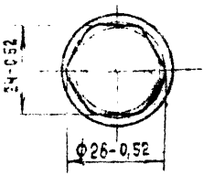

Неуказанные предельные отклонения размеров ± IT14/2

					ТП 411-2-190.88	НО8. 09. 02. 004	
Изм.	Лист	N докум.	Подп.	Дата			
Разраб.		Булыгина			Винт	Лит.	Масса	Масштаб
Пров.		Спиридонов					0,8	1:2
Рук. гр.		Глебова				Лист	Листов 1
Рук. сект.		Спиридонов					
Н. контр.		Спиридонов			Сталь 35 ГОСТ 1050-74**	СОЮЗГИПРОЛЕСХОЗ	
Утв.		Спиридонов					

Инв. N подл. | Подпись и дата | Взам. инв. N | Инв. N дубл. | Подпись и дата

Формат А3

НО8. 09. 01. 006

(√)

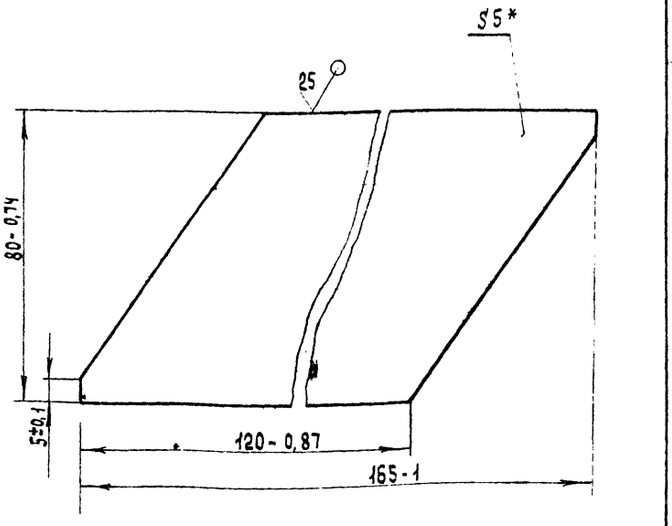

*Размер для справок.

					ТП 411-2-190.88	НО8. 09. 01. 006	
Изм.	Лист	N докум.	Подпись	Дата			
Разраб.		Булыгина			Ребро	Лит.	Масса	Масштаб
Пров.		Спиридонов					0,38	1:1
Рук. гр.		Глебова				Лист	Листов 1
Рук. сект.		Спиридонов					
Н. контр.		Спиридонов			Лист Б-ПН-5 ГОСТ 19903-74* Ст 3 пс ГОСТ 14637-79	СОЮЗГИПРОЛЕСХОЗ	
Утв.		Спиридонов					

Инв. N подл. | Подпись и дата | Взам. инв. N | Инв. N дубл. | Подпись и дата

Формат А4

НО8. 09. 01. 036

(√)

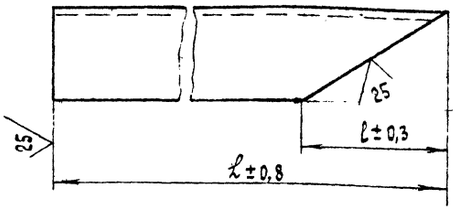

Обозначение	ℓ, мм	L, мм	Масса кг
НО8. 09. 01. 036	35	750	2,6
—01	80	680	2,3

23551-03

					ТП 411-2-190.88	НО8. 09. 01. 036	
Изм.	Лист	N докум.	Подпись	Дата			
Разраб.		Булыгина			Кронштейн	Лит.	Масса	Масшт.
Пров.		Спиридонов					См. табл.	1:2
Рук. гр.		Глебова				Лист	Листов 1
Рук. сект.		Спиридонов					
Н. контр.		Спиридонов			Уголок 50х50х5-6-ГОСТ 8509-86 Ст 3 пс-т-ГОСТ 535-79*	СОЮЗГИПРОЛЕСХОЗ	
Утв.		Спиридонов					

Копировал Ефс- 88

Инв. N подл. | Подпись и дата | Взам. инв. N | Инв. N дубл. | Подпись и дата

Формат А4

Альбом 7

НОВ. 09. 02. 001

Цементировать h 0,7... 0,85 49,5... 53 HRCэ

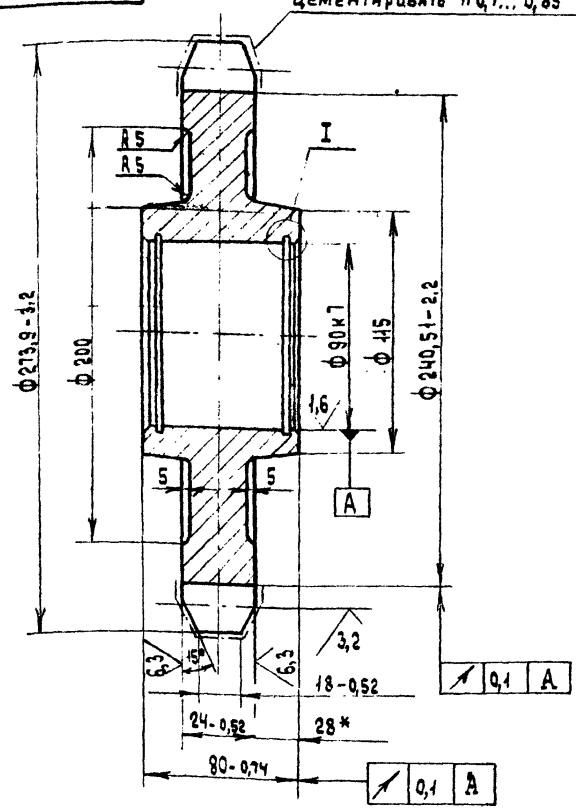

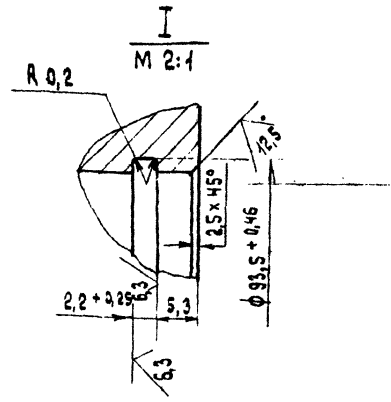

Цепь.	М 80-2-100-1 ГОСТ 588-81	
Число зубьев	z	8
Величина смещения центров дуг впадин	e	2,5
Радиус впадин зубев	r	10
Радиус закругления головки зуба	r	—
Высота прямолинейной поверхности зуба	h	16,25
Угол впадин	β	80°
Профиль зуба		без смещения
Степень точности		2 по ГОСТ 592-81
Диаметр делительной окружности	d	261,31

1. 240... 270 НВ.
2. Неуказанные предельные отклонения размеров $\pm \frac{1T14}{2}$.

					ТП 411-2-190.88	НОВ. 09. 02. 001
Изм.	Лист	N докум.	Подп.	Дата	Звездочка	Лит. / Масса: 9 / Масштаб: 1:2
Разраб.		Булыгина				Лист / Листов 1
Пров.		Глебова				
Рук. гр.		Глебова				
Рук. сект.		Спиридонов				
Н. контр.		Спиридонов			Сталь 45 ГОСТ 1050-74**	Союзгипролесхоз
Утв.		Спиридонов				

Инв. N подл. | Подп. и дата | Взам. инв. N | Инв. N дубл. | Подп. и дата

Формат А3

НОВ. 09. 02. 002

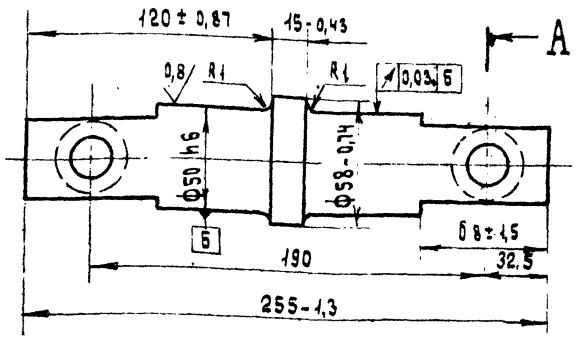

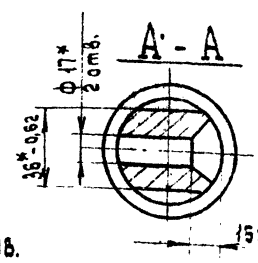

1. 240... 270 НВ.
2. Неуказанные предельные отклонения размеров $\pm \frac{1T14}{2}$.

					ТП 411-2-190.88	НОВ. 09. 02. 002
Изм.	Лист	N докум.	Подп.	Дата	Ось	Лит. / Масса: 3,6 / Масштаб: 1:2
Разраб.		Булыгина				Лист / Листов 1
Пров.		Глебова				
Рук. гр.		Глебова				
Рук. сект.		Спиридонов			Сталь 45 ГОСТ 1050-74**	Союзгипролесхоз
Н. контр.		Спиридонов				
Утв.		Спиридонов				

Инв. N подл. | Подп. и дата | Взам. инв. N | Инв. N дубл. | Подп. и дата

Формат А4

НОВ. 09. 02. 003

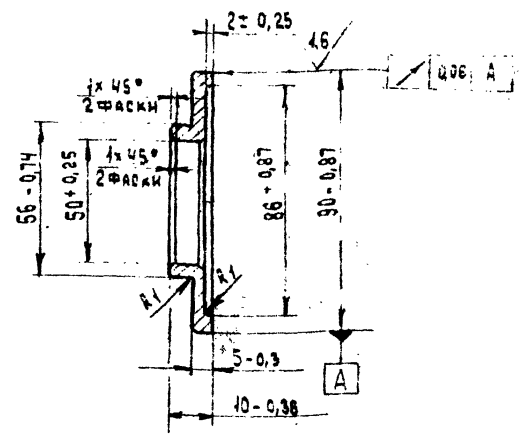

23551-08

					ТП 411-2-190.88	НОВ. 09. 02. 003
Изм.	Лист	N докум.	Подп.	Дата	Крышка	Лит. / Масса: 0,1 / Масштаб: 1:1
Разраб.		Булыгина				Лист / Листов 1
Пров.		Глебова				
Рук. пр.		Глебова				
Рук. сек.		Спиридонов				
Н. контр.		Спиридонов			8 Ст. 3 по 2 ГОСТ 380-71*	Союзгипролесхоз
Утв.		Спиридонов				

Инв. N подл. | Подп. и дата | Взам. инв. N | Инв. N дубл. | Подп. и дата

Копировал Дафонова

Формат А4

Формат	Зона	Поз.	Обозначение	Наименование	Кол.	Примечание
				Документация		
А2			НО8.09.03.000 СБ	Сборочный чертеж	1	
				Сборочные единицы		
А4		1	НО8.09.03.100	Звездочка	1	
А4		2	НО8.09.03.200	Звездочка	5	
А4		3	НО8.09.03.300	Корпус подшипника	5	
А4		4	НО8.09.03.400	Муфта	2	
				Детали		
А4		7	НО8.09.03.001	Кольцо	4	
А4		8	НО8.09.03.002	Крышка	9	
А4		9	НО8.09.03.003	Крышка	1	
А4		10	НО8.09.03.004	Вал	1	
		11	-01	Вал	1	
		12	-02	Вал	1	
				Стандартные изделия		
		15		Винт 8 М12-6g×20.58.05 ГОСТ 4476-84	1	
		16		Кольцо 105 ГОСТ 2833-77	1	

Подп. и дата | Инв. № подл. | Взам. инв. № | Инв. № дубл. | Подп. и дата

Изм.	Лист	№ докум.	Подпись	Дата	ТП 411-2-190.88 НО8.09.03.000			
Разраб.		Булыгина			Вал приводной	Лит	Лист 1	Листов 2
Пров.		Спиридонов				Союзгипролесхоз		
Рук. гр.		Глебова						
Н. контр.		Спиридонов						
Утв.		Рогачев						

Формат А4

Формат	Зона	Поз.	Обозначение	Наименование	Кол.	Примечание
				Документация		
А3			НО8.09.03.100 СБ	Сборочный чертеж		
				Детали		
А4		1	НО8.09.03.101	Венец	1	
А4		2	НО8.09.03.102	Ступица	1	

Подп. и дата | Инв. № подл. | Взам. инв. № | Инв. № дубл. | Подп. и дата

Изм.	Лист	№ докум.	Подпись	Дата	ТП 411-2-190.88 НО8.09.03.100			
Разраб.		Булыгина			Звездочка	Лит.	Лист.	Листов 1
Пров.		Спиридонов				Союзгипролесхоз		
Рук. гр.		Глебова						
Н. контр.		Спиридонов						
Утв.		Спиридонов						

Формат А4

Формат	Зона	Поз.	Обозначение	Наименование	Кол.	Примечание
		17		Кольцо СП-76-59-6.0 ГОСТ 6308-71*	9	
		18		Подшипник 11312 ГОСТ 8545-75	5	
		19		Шпонка 18×11×45 ГОСТ 23360-78*	4	
		20		Шпонка 18×11×70 ГОСТ 23360-78*	5	
		21		Шпонка 18×11×100 ГОСТ 23360-78*	1	

Подп. и дата | Инв. № подл. | Взам. инв. № | Инв. № дубл. | Подп. и дата

Изм.	Лист	№ докум.	Подпись	Дата	ТП 411-2-190.88 НО8.09.03.000	Лист 2

Формат А3

Формат	Зона	Поз.	Обозначение	Наименование	Кол.	Примечание
				Документация		
А3			НО8.09.03.200 СБ	Сборочный чертеж		
				Детали		
А4		1	НО8.09.03.101-01	Венец	1	
А4		2	НО8.09.03.102-01	Ступица	1	

23551-08

Подп. и дата | Инв. № подл. | Взам. инв. № | Инв. № дубл. | Подп. и дата

Изм.	Лист	№ докум.	Подпись	Дата	ТП 411-2-190.88 НО8.09.03.200			
Разраб.		Булыгина			Звездочка	Лит.	Лист.	Листов 1
Пров.		Спиридонов				Союзгипролесхоз		
Рук. гр.		Глебова						
Н. контр.		Спиридонов						
Утв.		Спиридонов						

Формат А4

Альбом 7

Н08.09.03.000 СБ

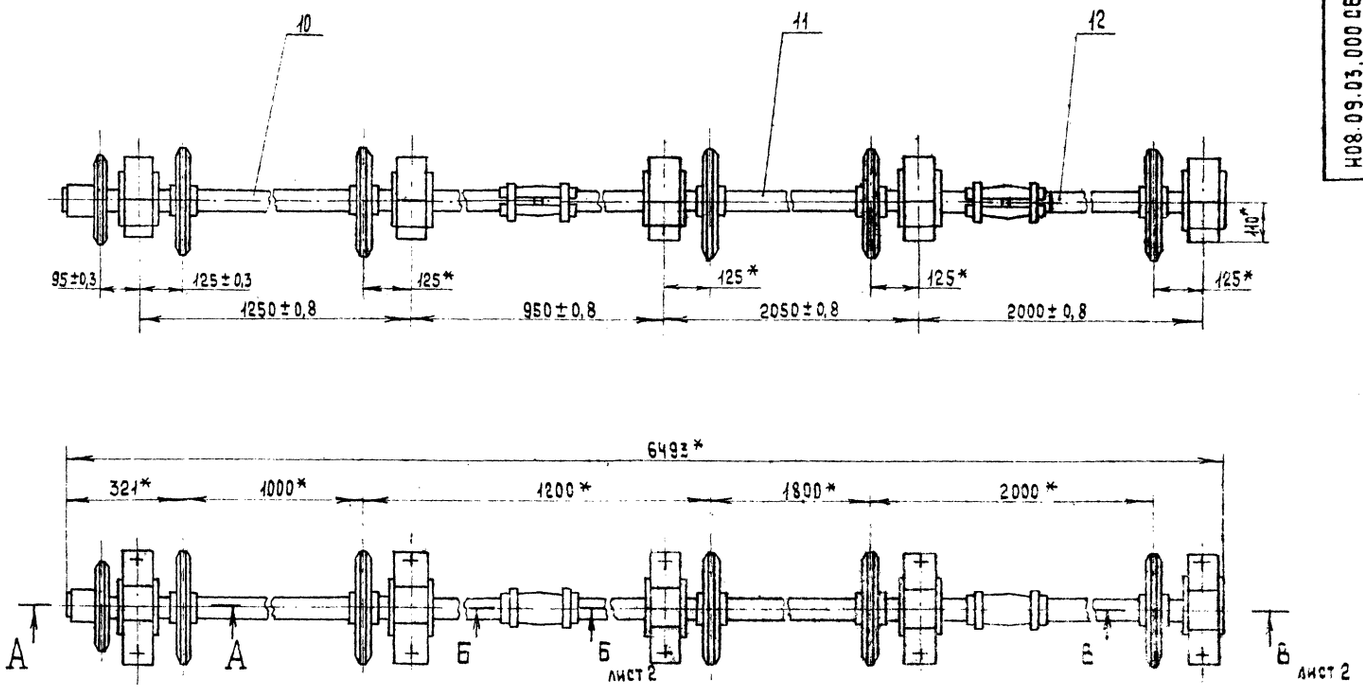

А-А
М 1:2

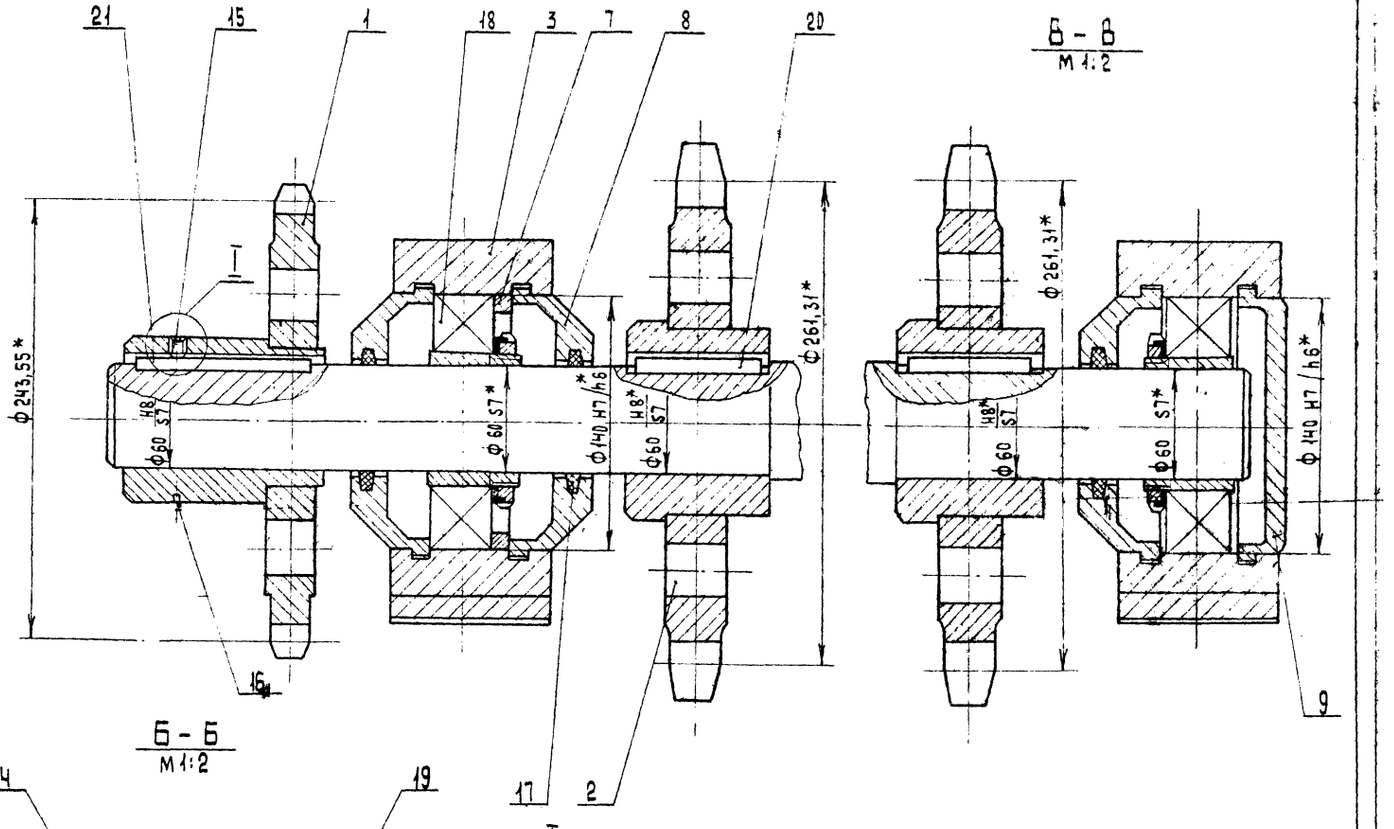

В-В
М 1:2

Б-Б
М 1:2

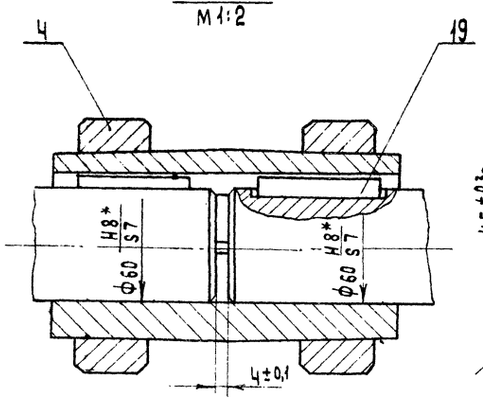

I
М 1:1

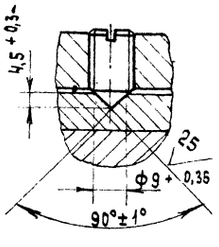

1.* Размеры для справок.
2. Покрытие грунтовка ГФ-021 ГОСТ 25129-82, эмаль ПФ-115; серая, ГОСТ 6465-76*, III Сз.
3. Зубчатые венцы от покрытия предохранить.

23551-08

					ТП 411-2-190.88	Н08 09 03. 000 СБ		
Изм	Лист	N Докум.	Подп.	Дата	Вал приводной Сборочный чертеж.	Лит.	Масса	Масштаб
Разраб.		Булыгина					311	1:10
Пров.		Спиридонов				Лист	Листов 1	
Рук. гр.		Глебова				СОЮЗГИПРОЛЕСХОЗ		
Рук. сек.		Спиридонов						
Н. контр.		Спиридонов						
Утв.		Рогачев						

Копировал Сафонова

Формат А2

Инв. N подл.	Подп. и дата	Взам. инв. N	Инв. N дубл.	Подп. и дата

НОВ. 09.03. 004

Рис. 1

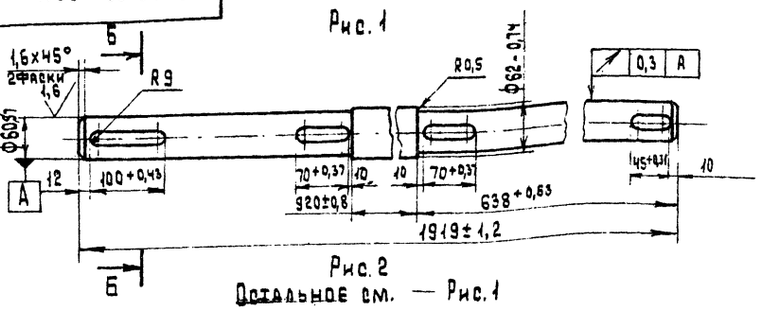

Рис. 2

Остальное см. — Рис. 1

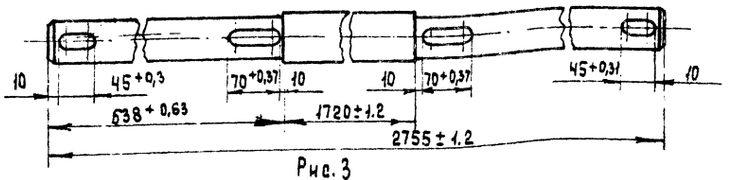

Рис. 3

Остальное см. — Рис. 1

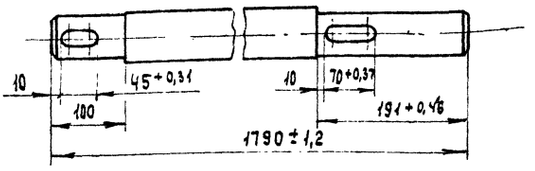

Б-Б

м 1:2

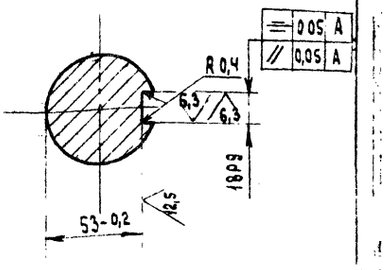

Обозначение	Рис.	Масса кг
НОВ.09.03. 004	1	43,4
- 01	2	62,2
- 02	3	40,5

1. 240... 270 НВ
2. Неуказанные предельные отклонения размеров $\pm \frac{IT14}{2}$.

Изм.	Лист	N докум.	Подп.	Дата
Разраб.		Булыгина		
Пров.		Спиридонов		
Рук. пр.		Глебова		
Рук. сект.		Спиридонов		
Н. контр.		Спиридонов		
Утв.		Спиридонов		

ТП 411-2-190.88 НОВ.09.03.004

Вал

Лит.	Масса	Масштаб
	см. тавл.	1:5
Лист	Листов 1	

Сталь 45 ГОСТ 1050-74** Союзгипролесхоз

Формат А3

Альбом 7

НОВ. 09.03. 002

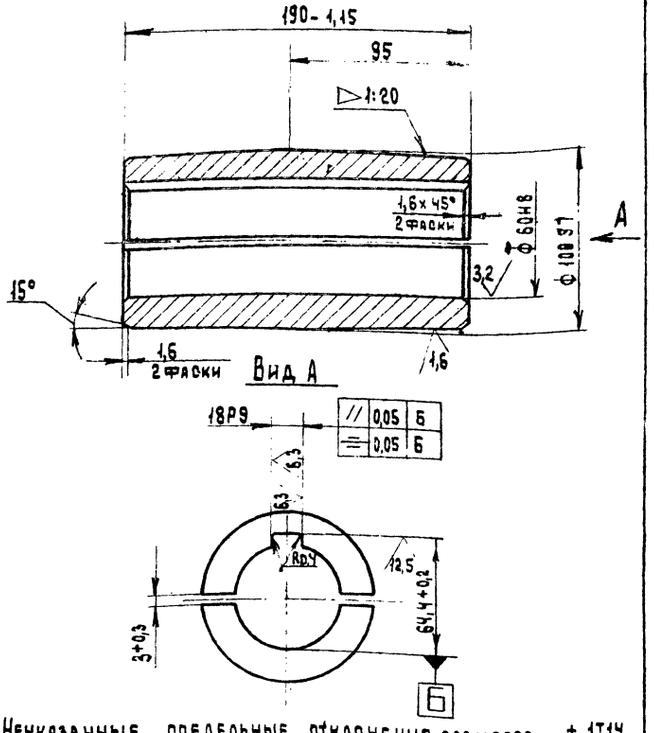

Неуказанные предельные отклонения размеров $\pm \frac{IT14}{2}$.

Изм.	Лист	N докум.	Подпись	Дата
Разраб.		Булыгина		
Пров.		Спиридонов		
Рук. пр.		Глебова		
Рук. сект.		Спиридонов		
Н. контр.		Спиридонов		
Утв.		Спиридонов		

ТП 411-2-190.88 НОВ.09.03.402

Втулка

Лит.	Масса	Масштаб
	7,6	1:2
Лист	Листов 1	

Сталь 45 ГОСТ 1050-74** Союзгипролесхоз

Альбом 7

НОВ. 09.03. 003

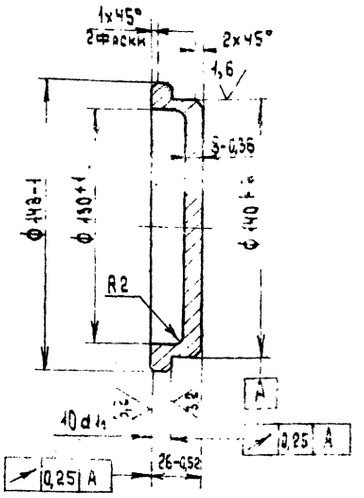

Неуказанные предельные отклонения размеров $\pm \frac{IT14}{2}$.

23551-08

Изм.	Лист	N докум.	Подпись	Дата
Разраб.		Булыгина		
Пров.		Спиридонов		
Рук. пр.		Глебова		
Рук. сект.		Спиридонов		
Н. контр.		Спиридонов		
Утв.		Спиридонов		

ТП 411-2-190.88 НОВ.09.03.003

Крышка

Лит.	Масса	Масштаб
	1,9	1:2
Лист	Листов 1	

В Ст.3 пс2 ГОСТ 380-71* Союзгипролесхоз

Копировал Сафонова

Формат А4

Альбом 7

Н08.09.03.100 СБ

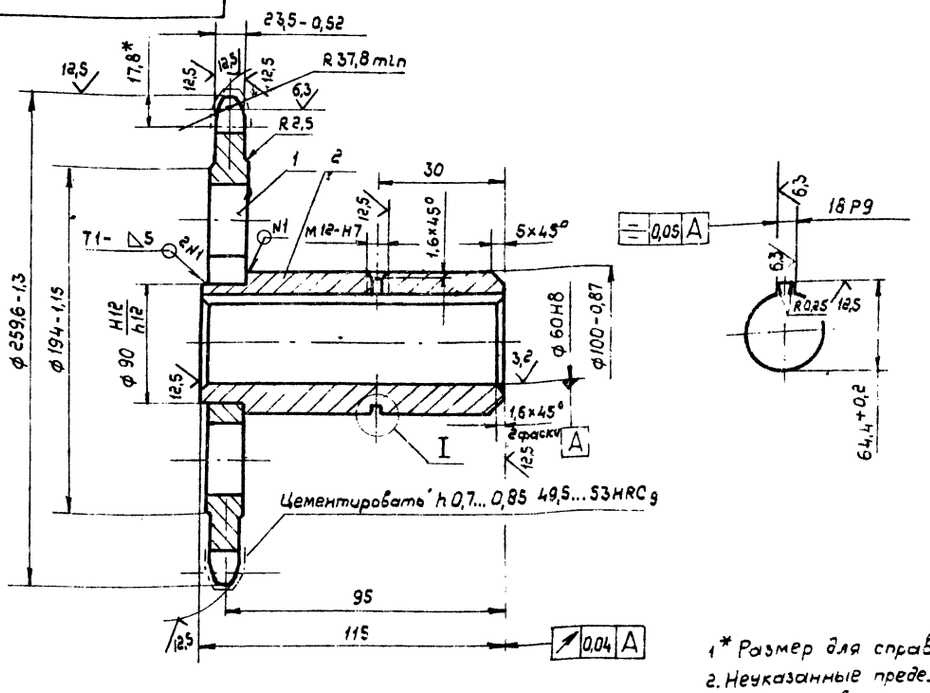

Число зубьев		z	20
Сопрягаемая цепь	Шаг	t	38,1
	Диаметр ролика	Д	22,23
Профиль зуба по ГОСТ 591-69*		—	без смещения
Класс точности по ГОСТ 591-69*		—	3
Диаметр окружности впадин		$Д_i$	221,11-0,46
Допуск на разность шагов		δt	0,32
Радиальное биение окружности впадин		E_r	0,63
Торцовое биение зубчатого венца			0,63
Диаметр делительной окружности		dд	243,55
Сопрягаемая цепь	Ширина внутренней пластины	b	36,2
	Расстояние между внутренними пластинами	$B_{вн}$	25,4

1* Размер для справок.
2. Неуказанные предельные отклонения размеров $- \pm \frac{IT14}{2}$.
3. Сварные швы по ГОСТ 5264-80.
4. 230...250 HB.

I
M 2:1

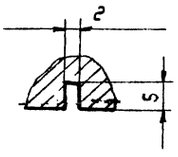

Изм	Лист	№ докум.	Подп.	Дата
Разраб.		Булыгина		
Пров.		Глебова		
Рук.гр.		Глебова		
Рук.сект.		Спиридонов		
Н.контр.		Спиридонов		
Утв.		Спиридонов		

ТП411-2-190.88 Н08.09.03.100СБ

Звездочка

Сборочный чертеж

Лит.	Масса	Масшт
	10,3	1:2

Лист — Листов 1

СОЮЗГИПРОЛЕСХОЗ

Формат А3

Инв.№подл. | Подп.и дата | Взам.инв.№ | Инв.№дубл. | Подп.и дата

Альбом 7

Н08.09.03.101

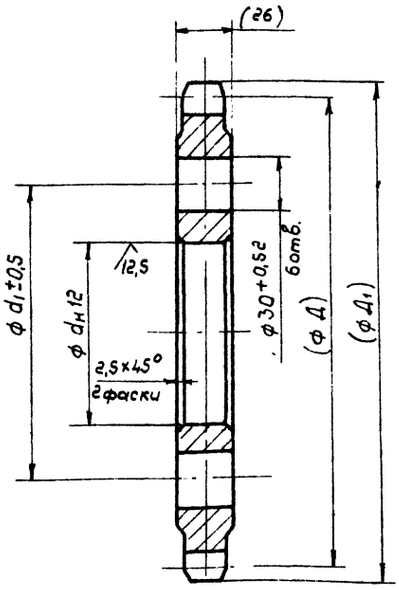

Обозначение	Размеры, мм				Масса, кг
	d	d1	Д	Д1	
Н08.09.03.101	90	140	243,55	259,8	6,1
-01	100	160	261,31	273,9	10

Размеры в скобках - после сборки.

Изм	Лист	№ докум.	Подп.	Дата
Разраб.		Булыгина		
Пров.		Спиридонов		
Рук.гр.		Глебова		
Рук.сект.		Спиридонов		
Н.контр.		Спиридонов		
Утв.		Спиридонов		

ТП411-2-190.88 Н08.09.03.101

Венец

Лит.	Масса	Масшт
	см. табл.	1:2

Лист — Листов 1

Сталь 45 ГОСТ 1050-74**

СОЮЗГИПРОЛЕСХОЗ

Формат А4

Инв.№подл. | Подп.и дата | Взам.инв.№ | Инв.№дубл. | Подп.и дата

Альбом 7

Н08.09.03.102

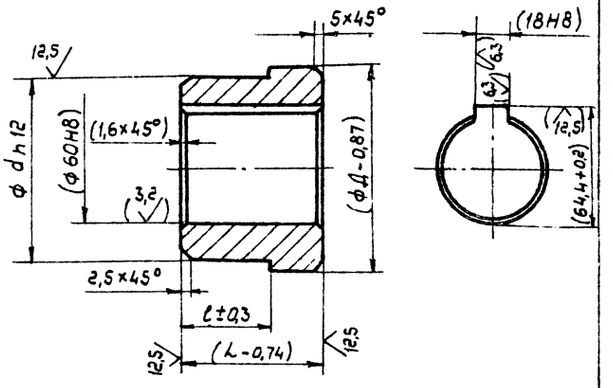

Обозначение	Размеры, мм				Масса, кг
	Д	d	L	l	
Н08.09.03.102	100	90	115	35	4,2
-01	110	100	80	53	3,6

Размеры в скобках - после сборки

23557-08

Изм	Лист	№ докум.	Подп.	Дата
Разраб.		Булыгина		
Пров.		Спиридонов		
Рук.гр.		Глебова		
Рук.сект.		Спиридонов		
Н.контр.		Спиридонов		
Утв.		Спиридонов		

ТП411-2-190.88 Н08.09.03.102

Ступица

Лит.	Масса	Масшт
	см. табл.	1:2

Лист — Листов 1

Сталь 35 ГОСТ 1050-74**

СОЮЗГИПРОЛЕСХОЗ

Формат А4

Инв.№подл. | Подп.и дата | Взам.инв.№ | Инв.№дубл. | Подп.и дата

Альбом 7

НОЯ 12.02.004

25 (√)

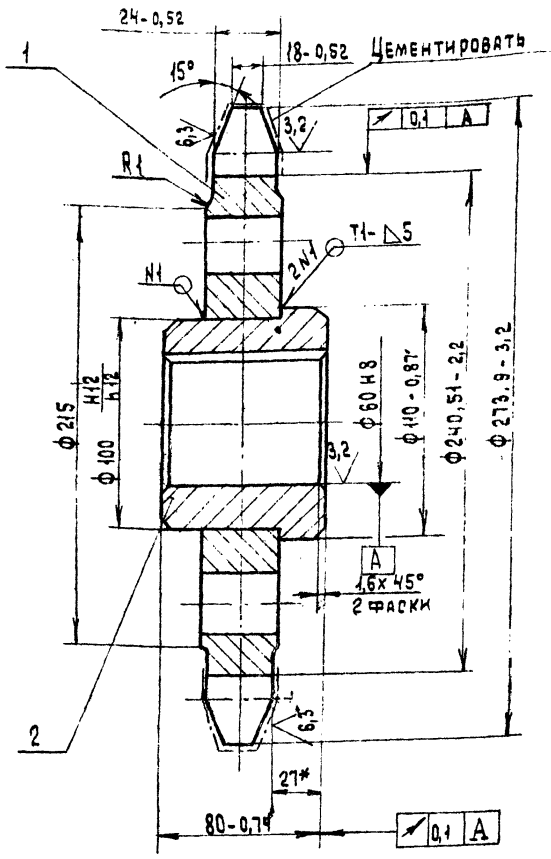

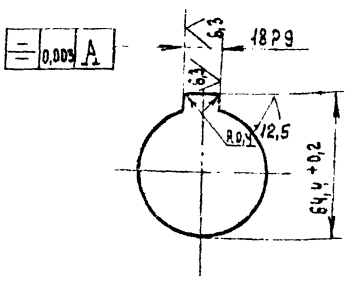

Цепь М 80-2-100-1. ГОСТ 588-81		
Число зубьев	z	8
Величина смещения центров дуг впадин	e	2,5
Радиус впадин зубьев	r	10
Радиус закругления головки зуба	r_1	—
Высота прямолинейной поверхности зуба	h	16,25
Угол впадин	β	80°
Профиль зуба		Без смещения
Степень точности		2 по ГОСТ 592-84
Диаметр по длительной окружности	$d\beta$	261,31

1* Размер для справок.

2. Неуказанные предельные отклонения размеров - $\pm \frac{1T14}{2}$.

3. 240... 270 НВ.

					ТП 411-2-190.88 НОВ 09.03.200 СБ			
Изм.	Лист	N докум.	Подп.	Дата	Звездочка Сборочный чертеж	Лит	Масса	Масшт.
Разраб.		Булыгина					14	1:2
Пров.		Слебова				Лист	Листов 1	
Рук. гр.		Слебова						
Рук. сект.		Спиридонов						
Н. контр.		Спиридонов			Сталь 45 ГОСТ 1050-74**	Союзгипролесхоз		
Утв.		Спиридонов						

Формат А3

Альбом 7

НОВ. 09.02.005

25 (√)

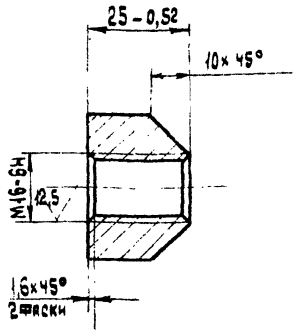

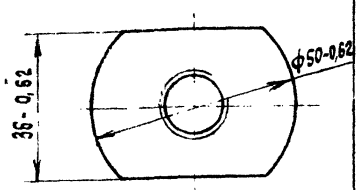

Неуказанные предельные отклонения размеров $\pm \frac{1T14}{2}$.

					ТП 411-2-190.88 НОВ.09.02.005			
Изм.	Лист	N докум.	Подпись	Дата	Гайка	Лит	Масса	Масштаб
Разраб.		Булыгина					0,6	1:1
Пров.		Спиридонов				Лист	Листов 1	
Рук. гр.		Слебова						
Рук. сект.		Спиридонов						
Н. контр.		Спиридонов			Круг 50-В-ГОСТ 2590-71* Ст.3 пс-II-ГОСТ 535-79*	Союзгипролесхоз		
Утв.		Спиридонов						

Формат А3

Альбом 7

НОВ.09.03.002

25 (√)

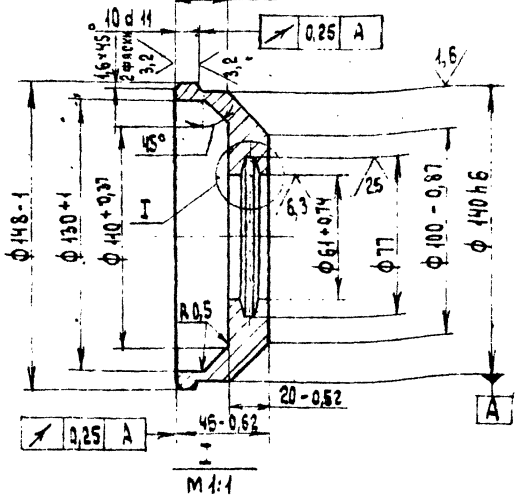

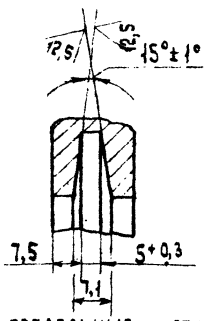

Неуказанные предельные отклонения размеров $\pm \frac{1T14}{2}$.

23551-08

					ТП 411-2-190.88 НОВ.09.03.002			
Изм.	Лист	N докум.	Подпись	Дата	Крышка	Лит	Масса	Масштаб
Разраб.		Булыгина					2,1	1:2
Пров.		Спиридонов				Лист	Листов 1	
Рук. гр.		Слебова						
Рук. сект.		Спиридонов						
Н. контр.		Спиридонов			В ст3 пс2 ГОСТ 380-71*	Союзгипролесхоз		
Утв.		Спиридонов						

Копировал Слебова

Формат А4

НОВ. 09. 03. 300 СБ

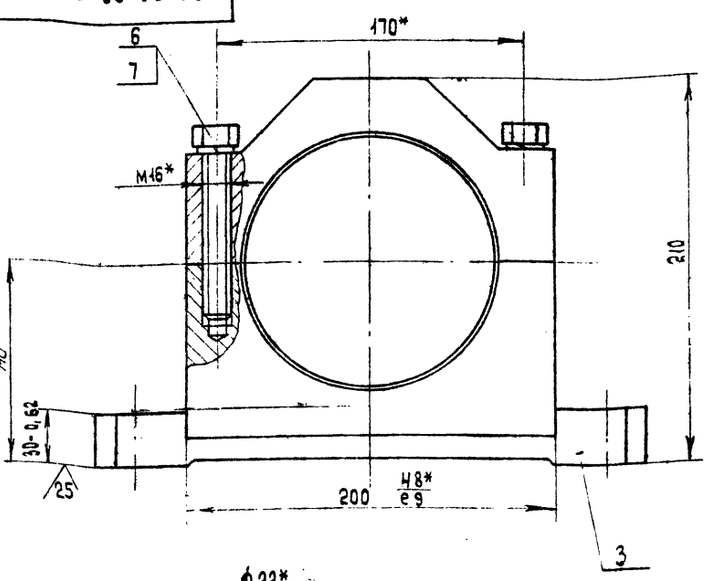

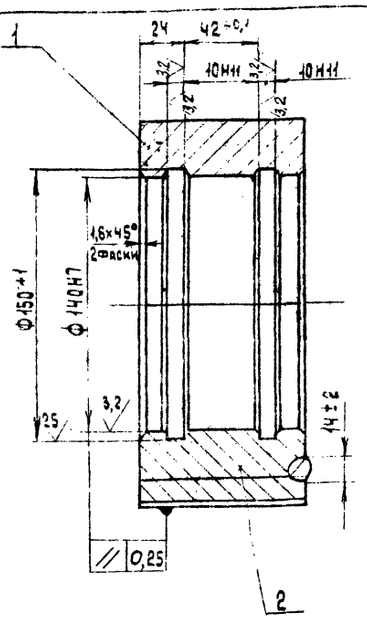

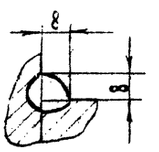

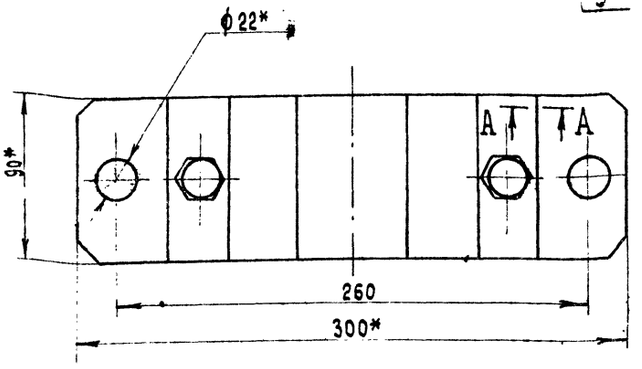

1.* Размеры для справок.
2. Неуказанные предельные отклонения размеров — $\pm \frac{IT14}{2}$.
3. Сварка ручная электродуговая.

					ТП 411-2-190.88	НОВ. 09. 03. 300 СБ		
Изм.	Лист	N докум.	Подп.	Дата	Корпус подшипника Сборочный чертеж.	Лит	Масса	Масштаб
Разраб.		Булыгина					6,8	1:2
Пров.		Спиридонов				Лист	Листов 1	
Рук.гр.		Глебова						
Рук.сект.		Спиридонов				СОЮЗГИПРОЛЕСХОЗ		
Н.контр.		Спиридонов						
Утв.		Спиридонов						

Формат А3

Альбом 7

НОВ. 09. 03. 303

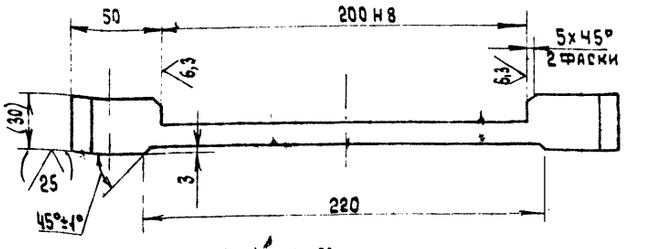

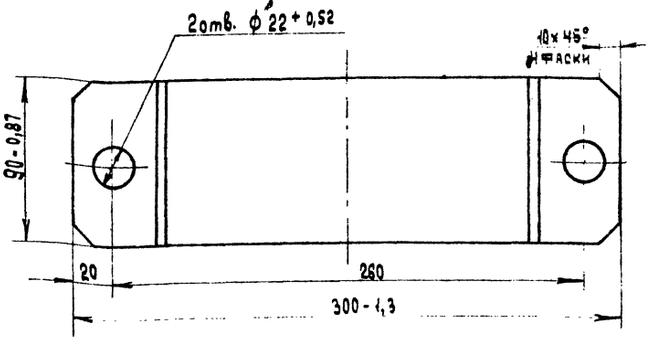

1. Неуказанные предельные отклонения размеров — $\pm \frac{IT14}{2}$.
2. Размеры в скобках — после сборки.

					ТП 411-2-190.88	НОВ. 09. 03. 303		
Изм.	Лист	N докум.	Подпись	Дата	Основание	Лит	Масса	Масштаб
Разраб.		Булыгина					3,8	1:2
Пров.		Спиридонов				Лист	Листов 1	
Рук.гр.		Глебова						
Рук.сект.		Спиридонов						
Н.контр.		Спиридонов						
Утв.		Спиридонов						
					В Ст.3 пс 2 ГОСТ 380-71*	СОЮЗГИПРОЛЕСХОЗ		

Формат А4

Альбом 7

НОВ. 09. 03. 001

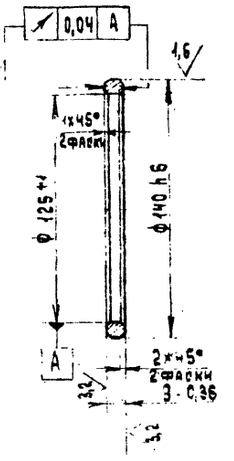

Неуказанные предельные отклонения размеров — $\pm \frac{IT14}{2}$.

23551-06

					ТП 411-2-190.88	НОВ. 09. 03. 001		
Изм.	Лист	N докум.	Подпись	Дата	Кольцо	Лит	Масса	Масштаб
Разраб.		Булыгина					0,3	1:2
Пров.		Спиридонов				Лист	Листов 1	
Рук.гр.		Глебова						
Рук.сек.		Спиридонов						
Н.контр.		Спиридонов						
Утв.		Спиридонов			В Ст 3 пс 2 ГОСТ 380-71*	СОЮЗГИПРОЛЕСХОЗ		

Копировал Сафронова

Формат А4

Альбом 7

Н08.09.03.301

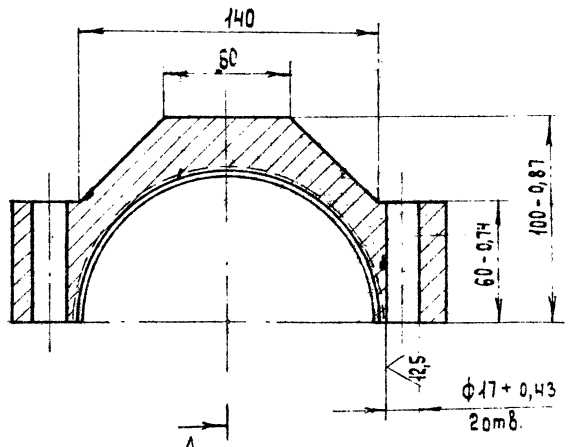

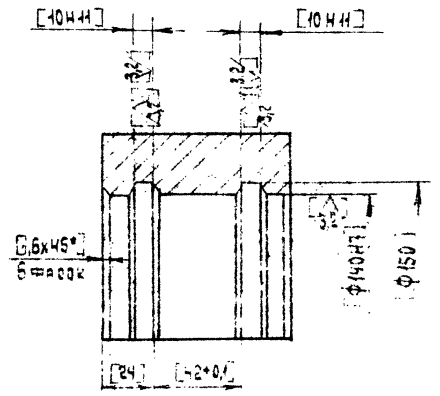

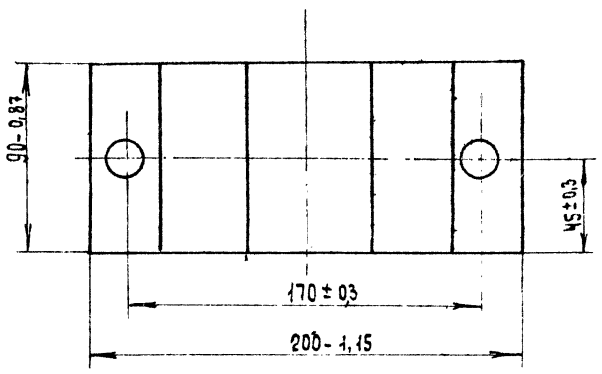

1. Неуказанные предельные отклонения размеров $\pm \frac{IT14}{2}$.
2. Обработку по размерам в квадратных скобках производить совместно с дет. Н08.09.03.302.
3. Детали применять совместно.

					ТП 411-2-190.88	Н08.09.03.301	
Изм.	Лист	N докум.	Подп.	Дата			
Разраб.		Булыгина			Крышка	Лит. / Масса / Масштаб	
Пров.		Спиридонов				0,5 / 1:2	
Рук. пр.		Плебова				Лист / Листов 1	
Рук. сек.		Спиридонов					
Н. контр.		Спиридонов			В ст.3 пс 2 ГОСТ 380-71*	Союзгипролесхоз	
Утв.		Спиридонов					

Инв. N подл. | Подп. и дата | Взам. инв. N | Инв. N дубл. | Подп. и дата

Альбом 7

Н08.09.03.302

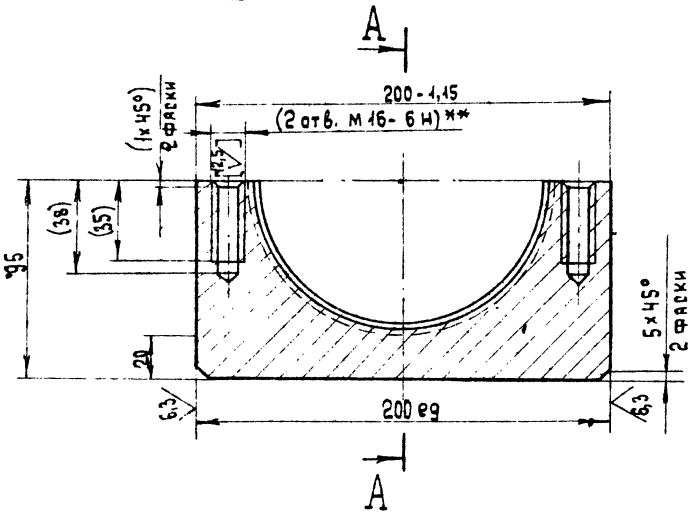

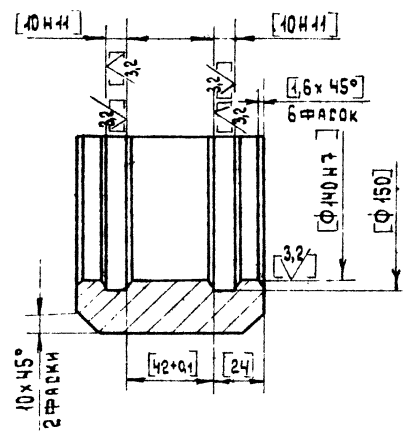

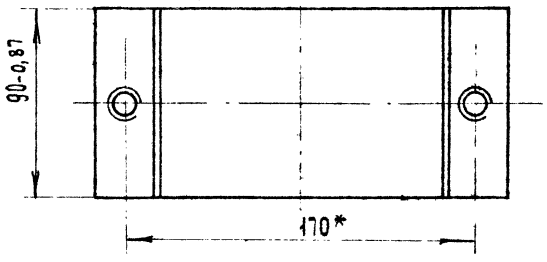

1.* Размер для справок.
2.** Обработать по сопрягаемой детали Н08.09.03.301.
3. Неуказанные предельные отклонения размеров — $\pm \frac{IT14}{2}$.
4. Обработку по размерам в квадратных скобках производить совместно с дет. Н08.09.03.301.
5. Детали применять совместно.
6. Размеры в круглых скобках - после сборки.

23551-06

					ТП 411-2-190.88	Н08.09.03.302	
Изм.	Лист	N докум.	Подп.	Дата			
Разраб.		Булыгина			Корпус	Лит. / Масса / Масштаб	
Пров.		Спиридонов				2.5 / 1:2	
Рук. пр.		Плебова				Лист / Листов 1	
Рук. сек.		Спиридонов					
Н. контр.		Спиридонов			В ст.3 пс 2 ГОСТ 380-71*	Союзгипролесхоз	
Утв.		Спиридонов					

Копировал Сафонова Формат А2

Инв. N подл. | Подп. и дата | Взам. инв. N | Инв. N дубл. | Подп. и дата

Альбом 7

Формат	Зона	Поз.	Обозначение	Наименование	Кол.	Примечание
				Документация		
А4			НО8. 09. 03.400 СБ	Сборочный чертеж	1	
				Детали		
А3		1	НО8. 09. 03. 401	Бобышка	2	
А3		2	НО8. 09. 03. 402	Втулка	1	

Изм.	Лист	N докум.	Подпись	Дата
Разраб.		Булыгина		
Пров.		Спиридонов		
Рук. гр.		Глебова		
Н. контр.		Спиридонов		
Утв.		Спиридонов		

ТП 411-2-190.88 НО8.09.03.400

Муфта

Лит | Масса | Масштаб

Лист | Листов 1

СОЮЗГИПРОЛЕСХОЗ

Формат А4

Альбом 7

НО8. 09. 02. 006

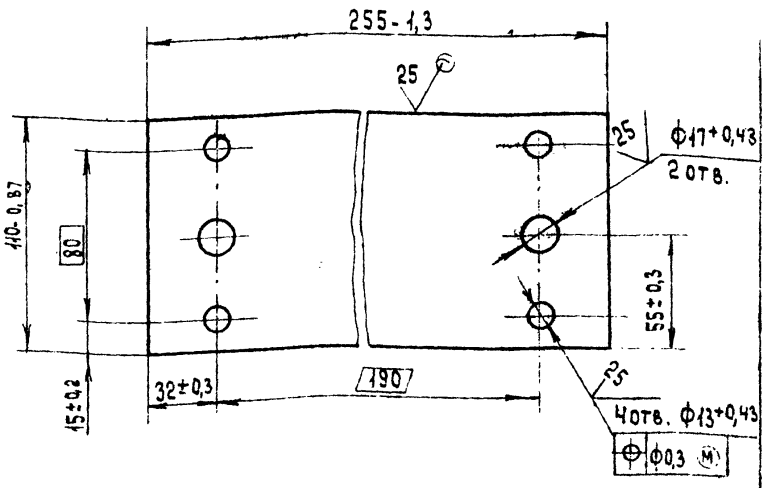

Изм.	Лист	N докум.	Подпись	Дата
Разраб.		Булыгина		
Пров.		Спиридонов		
Рук. гр.		Глебова		
Рук. сек.		Спиридонов		
Н. контр.		Спиридонов		
Утв.		Спиридонов		

ТП 411-2-190.88 НО8. 09. 02. 006

Платик

Лит | Масса | Масштаб

1,7 | 1:2

Лист | Листов

Лист Б-ПН-8 ГОСТ 19903-74* Ст.3 ПС ГОСТ 14637-79

СОЮЗГИПРОЛЕСХОЗ

Формат А4

Альбом 7

НО8. 09. 00. 002

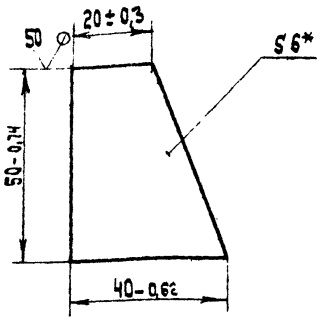

* Размер для справок.

Изм.	Лист	N докум.	Подп.	Дата
Разраб.		Булыгина		
Пров.		Спиридонов		
Рук. пр.		Глебова		
Рук. сек.		Спиридонов		
Н. контр.		Спиридонов		
Утв.		Спиридонов		

ТП 411-2-190.88 НО8. 09. 00. 002

Упор

Лит | Масса | Масштаб

0,09 | 1:1

Лист | Листов 1

Лист Б-ПН-6 ГОСТ 19903-74* Ст.3 ПС ГОСТ 14637-79

СОЮЗГИПРОЛЕСХОЗ

Альбом 7

Формат	Зона	Поз.	Обозначение	Наименование	Кол.	Примечание
		29		Звено. П-ПР-38,1-12700 ГОСТ 13568-75*	1	
		30		Цепь м 80-2-100-1 ГОСТ 588-81	18	м
				Материалы		
		32		Пиломатериалы Сосна ГОСТ 8486-86Е Доска 25×150	0,5	м³

23551-08

ТП 411-2-190.88 НО8. 09. 00. 000

Лист 3

Копировал Сафонова

Формат А4

Альбом 7

НОВ. 09. 03. 400 СБ

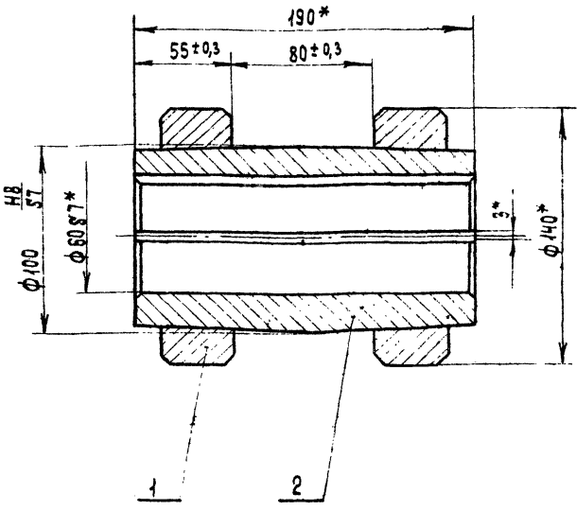

* Размеры для справок.

Изм.	Лист	N докум.	Подпись	Дата
Разраб.		Булыгина		
Пров.		Спиридонов		
Рук. пр.		Лебова		
Рук. сект.		Спиридонов		
Н. контр.		Спиридонов		
Утв.		Спиридонов		

ТП 411-2-190.88 НОВ.09.03.400 СБ

Муфта
Сборочный чертеж

Лит.	Масса	Масштаб
	12,5	1:2
Лист	Листов 1	

Союзгипролесхоз

Формат А4

Альбом 7

НОВ. 09. 03. 401

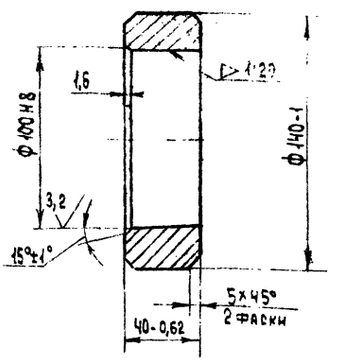

Неуказанные предельные отклонения размеров ± IT14/2.

Изм.	Лист	N докум.	Подпись	Дата
Разраб.		Булыгина		
Пров.		Спиридонов		
Рук. пр.		Лебова		
Рук. сект.		Спиридонов		
Н. контр.		Спиридонов		
Утв.		Спиридонов		

ТП 411-2-190.88 НОВ.09.03.401

Бобышка

Лит	Масса	Масштаб
	2,4	1:2
Лист	Листов 1	

Сталь 35 ГОСТ 1050-74**

Союзгипролесхоз

Формат А4

Альбом 7

НОВ. 09. 01. 037

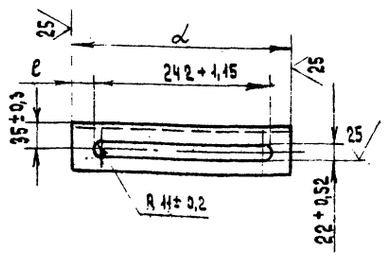

Обозначение	Размеры, мм a	Пред. откл.	e	Пред. откл.	Масса кг
НОВ. 09. 01. 037	300	-1,3	30	±0,2	4,2
— 01	520	-1,55	140	±0,5	7,2

Изм.	Лист	N докум.	Подпись	Дата
Разраб.		Булыгина		
Пров.		Спиридонов		
Рук. пр.		Лебова		
Рук. сек.		Спиридонов		
Н. контр.		Спиридонов		
Утв.		Спиридонов		

ТП 411-2-190.88 НОВ.09.01.037

Опора

Лит	Масса	Масштаб
	см. табл.	1:5
Лист	Листов 1	

Швеллер 16-П ГОСТ 8240-72* Ст 3 пс2-1 ГОСТ 535-79

Союзгипролесхоз

Формат А4

Альбом 7

НОВ. 09. 00. 003

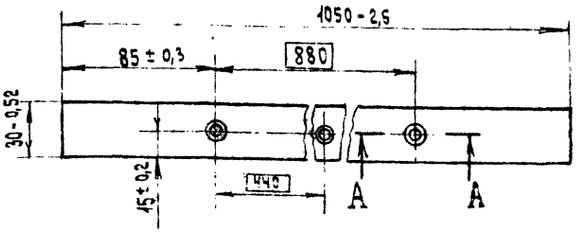

A-A

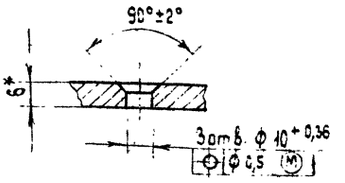

* Размер для справок.

23551-08

Изм.	Лист	N докум.	Подпись	Дата
Разраб.		Булыгина		
Пров.		Спиридонов		
Рук. пр.		Лебова		
Рук. сек.		Спиридонов		
Н. контр.		Спиридонов		
Утв.		Спиридонов		

ТП 411-2-190.88 НОВ.09.00.003

Планка

Лит.	Масса	Масштаб
	1,5	1:2
Лист	Листов 1	

Лист Б-ПН-6 ГОСТ 19903-74* Ст. 3 пс ГОСТ 14637-79

Союзгипролесхоз

Копировал Сафонова

Формат А4

Альбом 7

НОВ.10.01.000 СБ

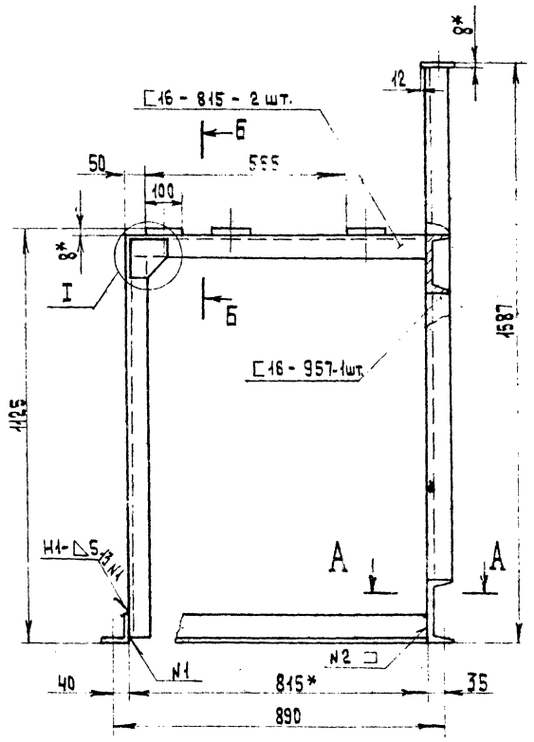

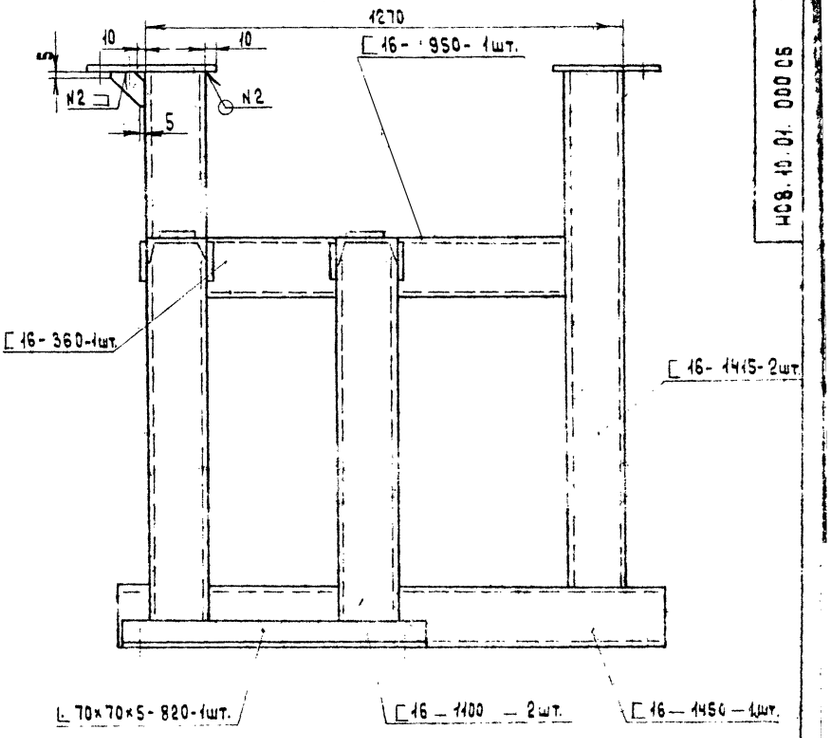

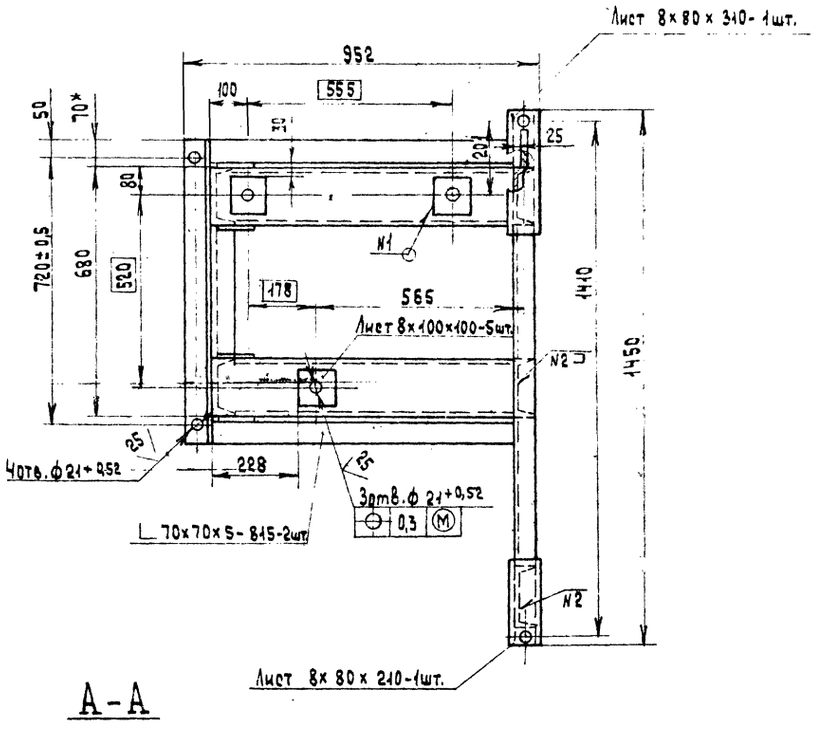

А-А

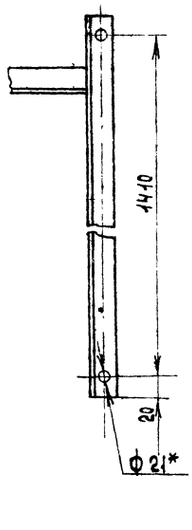

I
М 1:5

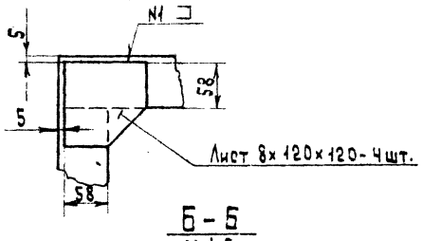

Б-Б
М 1:5

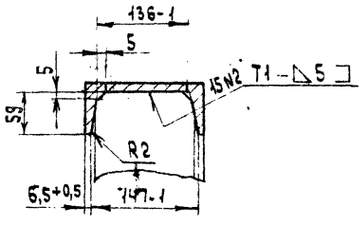

Перечень примененных материалов

Обозначение материала		Общая длина	Масса кг	Примеч.
Швеллер	16 - ГОСТ 8240-72* / ВСт3пс2-I ГОСТ535-79*	10,5 м	154	
Уголок	70×70×5-Б ГОСТ 8509-86 / ВСт3пс2-I-ГОСТ 535-79*	2,5 м	13,5	
Лист	Б-ПН-8 ГОСТ 19903-74* / ВСт3пс2 ГОСТ 14637-79	0,16 м²	7,5	

1.* Размеры для справок
2. Неуказанные предельные отклонения размеров $\pm \frac{IT14}{2}$
3. Шероховатость обрабатываемых поверхностей деталей 50
4. Сварные швы по ГОСТ 5264-80.
5. Покрытие: грунтовка ГФ-021 ГОСТ 25129-82, эмаль ПФ-115 ГОСТ 6465-76* III Сз.

Отверстия от покрытия предохранить.

23551-06

Изм	Лист	N докум.	Подп.	Дата
Разраб.		Бульгина		
Пров.		Спиридонов		
Рук. гр.		Глебова		
Рук. сект.		Спиридонов		
Н. контр.		Спиридонов		
Утв.		Рогачев		

ТП411-2-190.88 НОВ.10.01.000 СБ

Рама под привод
Сборочный чертеж

Лит	Масса	Масштаб
	см. табл.	1:10
Лист	Листов 1	

СОЮЗГИПРОЛЕСХОЗ

Инв. N подл. | Подп. и дата | Взам. инв. N | Инв. N дубл. | Подп. и дата

Копировал Сафонова

Формат 92

Альбом 7

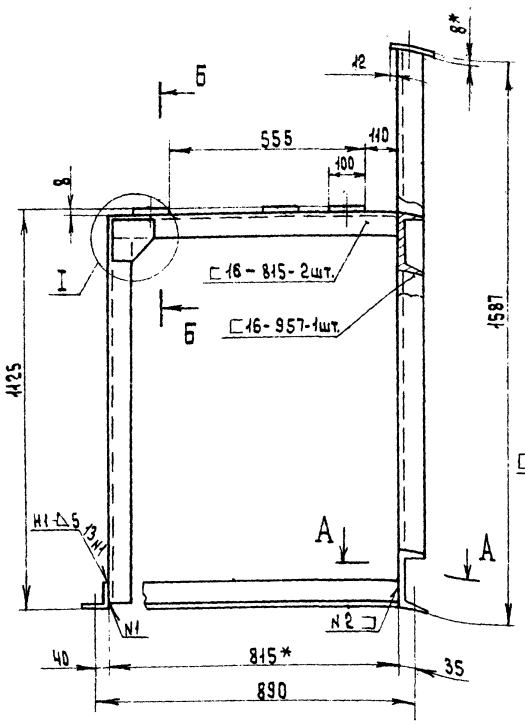

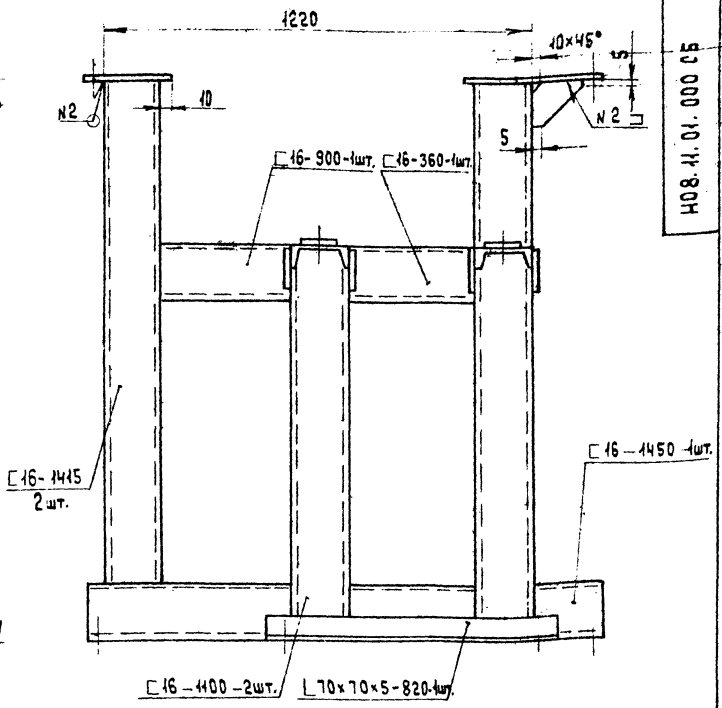

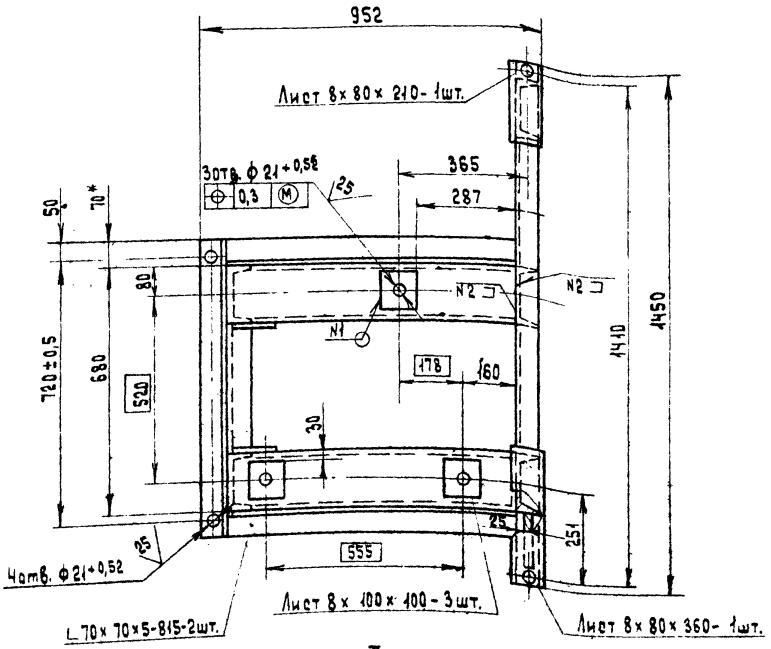

Перечень примененных материалов

Обозначение материала	Общая длина	Масса кг	Примеч.
Швеллер 16-ГОСТ 8240-72* / В Ст.3 пс2-I ГОСТ 535-79*	10,5 м	154	
Уголок 70×70×5-Б-ГОСТ 8509-86 / В Ст.3 пс2-I-ГОСТ 535-79*	2,5 м	13,5	
Лист Б-ПН-8 ГОСТ 19903-74* / В Ст3 пс2 ГОСТ 14637-79	0,16 м²	7,5	

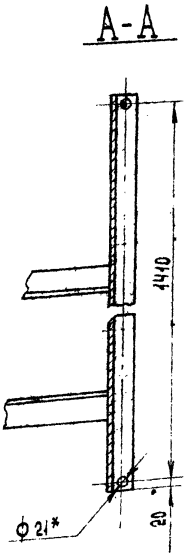

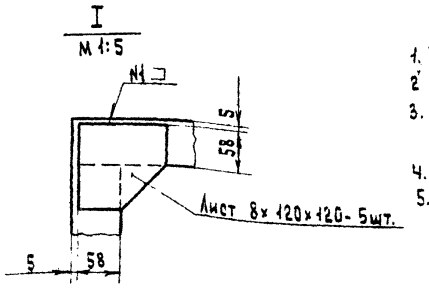

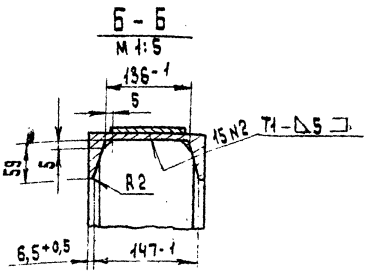

1. * Размеры для справок.
2. Неуказанные предельные отклонения размеров – ± $\frac{IT14}{2}$.
3. Шероховатость обрабатываемых поверхностей деталей 50 :
4. Сварные швы по ГОСТ 5264-80.
5. Покрытие: грунтовка ГФ-021 ГОСТ 25129-82, эмаль ПФ-115 ГОСТ 6465-76* III Сз.

Отверстия от покрытия предохранить.

23551-08

Изм.	Лист	N докум.	Подп.	Дата	ТП 411-2-190.88	Н08.11.01.000 СБ		
Разраб.		Булыгина			Рама под привод	Лит	Масса	Масштаб
Пров.		Спиридонов					см. табл.	1:10
Рук. гр.		Глебова			Сборочный чертеж	Лист	Листов 1	
Рук. сект.		Спиридонов						
Н. контр.		Спиридонов				СОЮЗГИПРОЛЕСХОЗ		
Утв.		Рогачев						

Копировал: Сафонова

Формат А2

Инв. N подл. | Подп. и дата | Взам. инв. N | Инв. N дубл. | Подп. и дата

gost.e-ecolog.ru