ТИПОВОЙ ПРОЕКТ

411-2-190.88

ЦЕХ ПО ПЕРЕРАБОТКЕ НИЗКОСОРТНОЙ ДРЕВЕСИНЫ МОЩНОСТЬЮ ПО СЫРЬЮ 35,0 тыс.м³ В ГОД

СТЕНЫ ПАНЕЛЬНЫЕ

АЛЬБОМ 6

ЧЕРТЕЖИ ЗАДАНИЙ ЗАВОДАМ-ИЗГОТОВИТЕЛЯМ.

gost.e-ecolog.ru

ЦЕНТРАЛЬНЫЙ ИНСТИТУТ ТИПОВОГО ПРОЕКТИРОВАНИЯ
ГОССТРОЯ СССР
КИЕВСКИЙ ФИЛИАЛ
г Киев-57 ул Эжена Потье № 12
53/19
Заказ № 8984 Инв № 23551-07 Тираж 70
Сдано в печать 21.09. 1989 Цена 3-34

ТИПОВОЙ ПРОЕКТ

411-2-190.88

ЦЕХ ПО ПЕРЕРАБОТКЕ НИЗКОСОРТНОЙ ДРЕВЕСИНЫ МОЩНОСТЬЮ ПО СЫРЬЮ 35,0 тыс.м³ В ГОД

СТЕНЫ ПАНЕЛЬНЫЕ

АЛЬБОМ 6

ЧЕРТЕЖИ ЗАДАНИЙ ЗАВОДАМ-ИЗГОТОВИТЕЛЯМ.

Разработан
институтом "Союзгипролесхоз"
Зам. главный инженер института В.М. НАГАЕВ
Главный инженер проекта Т.А. Сергеева

Утвержден Госкомлесом СССР
протокол от 21 ноября 1988 г. №31
Введен в действие институтом
"Союзгипролесхоз"
приказ от 25 ноября 1988 г. №129

© Госстрой СССР 1989

Ведомость рабочих чертежей заводу-изготовителю

Наименование	Обозначение	Кол. листов	Стр.
1	2	3	4
Содержание альбома	АОВ001	1	2
Перечень технической документации для заводов Главэлектромонтажавтоматики по ОСТ 36-13-78			
Приточная система П1			
Спецификация щитов	АОВ002	2	3
Шкаф управления ШУ1			
Общий вид	АОВ003	5	4
Таблица соединений	АОВ004	6	5,6
Таблица подключения	АОВ005	3	7
Перечень технической документации для заводов Тяжэлектротехпроекта по ОСТ 160.800.485-84			
Приточная система П2			
Ящик управления ЯУ			
Чертеж общего вида	АОВ006	1	8
Технические данные аппаратов	АОВ007	1	8
Перечень надписей	АОВ008	1	8
Схема электрическая соединений	АОВ009	1	9
Пневмотранспорт В1(В2)			
Ящик управления ЯУ1(ЯУ2)			
Чертеж общего вида	Этоо1	1	10
Технические данные аппаратов	Этоо2	1	10
Перечень надписей	Этоо3	1	10
Ящик управления ЯУ1			
Схема электрическая соединений	Этоо4	1	11
Ящик управления ЯУ2			
Схема электрическая соединений	Этоо5	1	12
Технология			
Ящик управления ЯУ3			
Чертеж общего вида	Этоо6	1	13
Технические данные аппаратов	Этоо7	1	13
Перечень надписей	Этоо8	1	13
Схема электрическая соединений	Этоо9	1	14
Ящик управления ЯУ4			
Чертеж общего вида	Этоо10	1	15
Технические данные аппаратов	Этоо11	1	15
Перечень надписей	Этоо12	1	15
Схема электрическая соединений	Этоо13	1	16
Ящик управления ЯУ5			
Чертеж общего вида	Этоо14	1	17
Технические данные аппаратов	Этоо15	1	17
Перечень надписей	Этоо16	1	17
Схема электрическая соединений	Этоо17	1	18
Ящик управления ЯУ6			
Чертеж общего вида	Этоо18	1	19
Технические данные аппаратов	Этоо19	1	19
Перечень надписей	Этоо20	1	19
Схема электрическая соединений	Этоо21	1	20

2355-1-07

ГИП	Сергеева		
Нач. отд.	Беревчина		
Н. контр.	Абросимов		
Гл. спец.	Абросимов		
Рук. гр.	Ильин		

ТП 411-2-190.88 АОВ001

Цех по переработке низкосортной древесины мощностью по сырью 35,0 тыс. м³ в год.

Стадия	Лист	Листов
Р	1	1

Содержание альбома.

СОЮЗГИПРОЛЕСХОЗ

Копировал Формат А2

Альбом 6

Позиция	Наименование и техническая характеристика оборудования и материалов. Завод-изготовитель (для импортного оборудования - страна, фирма)	Тип, марка оборудования. Обозначение документа и номер опросного листа	Единица измерения: Наименование	Единица измерения: Кол.	Код завода-изготовителя	Код оборудования	Цена единицы оборудования тыс. руб.	Количество	Масса единицы оборудования, кг
1	2	3	4	5	6	7	8	9	10
	А. Щиты								
	Приточная система П-1 и П-2								
	Шкаф управления ШУ1 и ШУ2								
1	Щит шкафной малогабаритный исполнение II,	ЩШМ 1000×600 II							
	высотой 1000 мм и шириной 600 мм.	УХЛ 4 1Р30							
		ОСТ 36.13-76							
		А003, альбом VII	шт.	796				1	
	Б. Аппаратура и приборы, поставляемые комплектно со щитами								
1	Предохранитель на ~220В с плавкой вставкой ВТФ-6 ТУ16-521.037-75	ППТ-10	шт.	796				1	
2	Предохранитель на ~380В с плавкой вставкой ПВД-6 ТУ16-522.011-74	ПРС-6-П	шт.	796				1	
3	Выключатель автоматический Iрасц.=0,6А; Iотс.=1,5Iн ~220В ТУ16-522.110-74	А63-МУ3	шт.	796				1	
4	Арматура светосигнальная ~220В с красным светофильтром. Лампа типа Ц 110-4 ТУ16-535.930-76	АС440-21У2	шт.	796				1	

Гип	Сергеева	
Нач. отд.	Березина	
Н. контр.	Абросимов	
Гл. спец.	Абросимов	
Рук. гр.	Ильин	

ТП 411-2-190.88 А08002

Цех по переработке низкосортной древесины мощностью по сырью 35,0 тыс. м³ в год.

Стадия	Лист	Листов
Р	1	2

Спецификация щитов.

СОЮЗГИПРОЛЕСХОЗ

Копировал [подпись] Формат А3

Альбом 6

Позиция	Наименование и техническая характеристика оборудования и материалов. Завод-изготовитель (для импортного оборудования - страна и фирма)	Тип, марка оборудования. Обозначение документа и номер опросного листа	Единица измерения: Наименование	Единица измерения: Кол.	Код завода-изготовителя	Код оборудования материала	Цена единицы оборудования, тыс. руб.	Количество	Масса единицы оборудования, кг
1	2	3	4	5	6	7	8	9	10
5	Переключатель универсальный ТУ16-524.074-75	УП5316-С322	шт.	796				1	
6	Переключатель универсальный ТУ16-524.074-75	УП5312-И43	шт.	796				1	
7	Переключатель универсальный ТУ16-524.074-75	УП5311-С225	шт.	796				1	
8	Переключатель исп. 1 ТУ16-526.408-76	ПЕ-011У3	шт.	796				1	
9	Реле промежуточное ~220В ТУ16-523.622-82	ПЭ-37-42У3	шт.	796				1	
10	Реле промежуточное ~220В ТУ16-523.622-82	ПЭ-37-62У3	шт.	796				1	
11	Реле промежуточное ~220В ТУ16-523.622-82	ПЭ-37-22У3	шт.	796				2	
12	Реле времени ~220В выдержка времени 15с÷9мин. ТУ16-523.476-77	ВС-10-63У4	шт.	796				1	
13	Кнопка управления исп. 2 толкатель черного цвета ТУ16-526.407-79	КЕ-011У3	шт.	796				2	
14	Кнопка управления исп. 2 толкатель красного цвета ТУ16-526.407-79	КЕ-011У3	шт.	796				2	
15	Табло световое. Лампа типа РНЦ-220-10. ТУ16-536.424-70	ТСМ	шт.	796				2	

23551-07

ТП 411-2-190.88 А08002 Лист 2

Копировал [подпись] Формат А3

Альбом 6

Поз.	Обозначение	Наименование	Кол.	Прим.
		Документация		
	А004	Таблица соединений		
	А005	Таблица подключения		
		Стандартные изделия		
1		Шкаф щита ЩШМ 1000×600		
		II УХЛ4УР30 ОСТ 36.13-76	1	
2		Рейка дт. 6.203	2	
3		Рейка дт. 6.203	1	
4		Рейка дт. 5.203	8	
		Прочие изделия		
5	Р поз. 1Б	Регулятор температуры		
		электрический ТЭ2П3	1	
		Универсальный переключатель		
		ТУ16.524.074-75		
6	SA1	УП5313-С322	1	
7	SA2	УП5312-И43	1	
8	SA3	УП5311-С225	1	
9	SA4	Переключатель ПЕ-011У3 исп.1	1	
		Кнопка КЕ011У3 исп.2		
10	SB1, SB5	Черный „Пуск"	2	
11	SB2, SB6	Красный „Стоп"	2	

ГИП	Сергеева	
Нач.отд.	Березина	
Н.контр.	Абросимов	
Гл.спец.	Абросимов	
Рук.гр.	Ильин	

ТП 411-2-190.88 АОВ003

Цех по переработке низкосортной древесины мощностью по сырью 35.0тыс.м3 в год.	Стадия	Лист	Листов
	Р	1	5

Приточная система П1
Шкаф управления ШУ1
Общий вид

СОЮЗГИПРОЛЕСХОЗ

Альбом 6

Поз.	Обозначение	Наименование	Кол.	Прим.
12	HL1; HL2	Табло световое ~220В		
		ТСМ ТУ16.535.424-74	2	
13	HL3	Арматура светосигнальная АС4402У2; 220В с красным	2	Лампа Ц110-4
		светофильтром ТУ16-535.930-76	1	3100 7,5 ВТ
14	K1	Реле ПЭ-37-42У3; ~220В	1	
15	K2	Реле ПЭ-37-62У3; ~220В	1	
16	K3; K4	Реле ПЭ-37-22У3; ~220В	2	
17	SF	Автомат А63-МУ3; ~220В		
		$J_н$=0,6d; $J_{отс}$=1,5$J_н$		
		ТУ16-522.110-74	1	ТМ3-13-81
18	KT	Реле времени ВС-10-63У4		
		15с÷9мин.ТУ16-523.476-77	1	ТМ3-13-81
19	FU1; FU3	Предохранитель ПРС-6-П~380В		
		ПВД-6 ТУ16-522.011-74	2	
20	FU2	Предохранитель ППТ-10		
		ВТФ-6 ТУ16-521.037-75	1	ТМ3-13-81
21		Зажим наборный		
		ЗН23-252220 5У3	65	
22		Упор	2	
		Перемычка П	19	
23		Рамка РПМ 66×26	16	
		Материалы		
		Провод ПВ1×1,0 ~380В	60	м
		ГОСТ 6323-79		
		Провод ПВ4×1,0 ~380В	40	м
		ГОСТ 6323-79		

ТП 411-2-190.88 АОВ003 Лист 2

Альбом 6

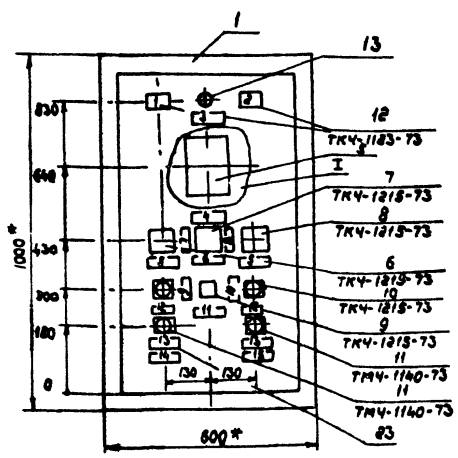

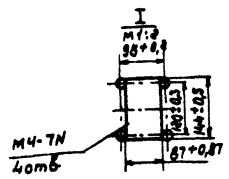

1. Размеры для справок.
2. Покрытие - вариант 2 ОСТ 3613-76
3. Таблицы соединений и подключения выполнены на основании схем АОВ-3; АОВ-4 альбом I

23551-07

ТП 411-2-190.88 АОВ003 Лист 3

Альбом 6

Вид на внутренние плоскости (развернуто)

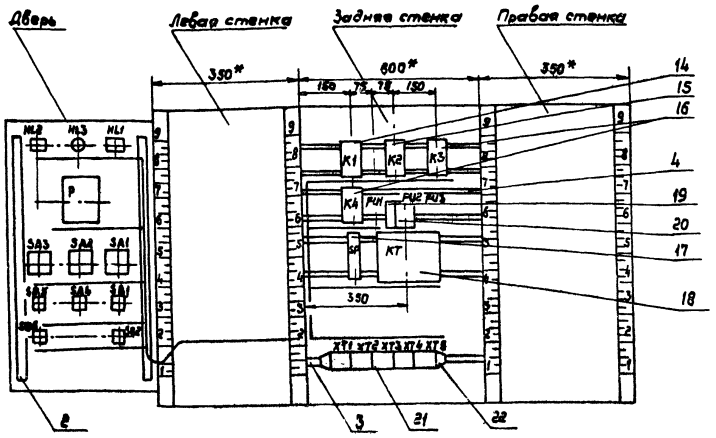

ТП 411-2-190.88 АОВ 003 Лист 4

Альбом 6

Таблица
Надписи на табло и в рамках

N надп.	Надпись	Кол.
	Табло ТСМ	
1	Вентилятор включен	1
2	Электронагреватель вкл.	1
	Рамка 66х26	
3	Замерзывание калорифера	1
4	Регулирование	
	температуры	1
5	Выбор управления	2
6	Выбор режима	1
7	„Зима"	1
8	„Лето"	1
9	„Включить"	1
10	„Отключить"	1
11	Звуковая сигнализация	1
12	„Пуск"	2
13	„Стоп"	2
14	Вентилятор	1
15	Электронагреватель	1

Продолжение таблицы

N надп.	Надпись	Кол.

ТП 411-2-190.88 АОВ 003 Лист 5

Альбом 6

Таблица
Соединения проводок

Проводник	Откуда идет	Куда поступает	Данные прибора	Примечание
	Технические требования			
	Таблица соединений выполнена на основании схем АОВ-3, АОВ-4, Альбом IV			
A2-м	XT1:3	FU1:1		
A2-м	FU1:1	FU2:1		
A2-м	FU2:1	FU3:1		
A2-м	FU3:1	SF:1		
1	FU1:2	XT1:5		
2	K1:33	XT1:6		
3	K1:34	XT1:7		
4	KT1:8	KT:4		
5	KT:5	KT:1	ПВ1х10	п
5	KT:1	KT:12		п
5	KT:12	K1:A		
6	K3:34	XT1:9		
7	KT:6	X1:10		
8	KT:7	KT:10		
8	KT:10	K3:33		
8	K3:33	XT2:1		
10	KT:9	XT2:3		
11	K1:43	K2:33		
11	K2:33	XT2:4		

23551-07

ГИП	Сергеева	
Нач.отд.	Березина	
Н.контр.	Абросимов	
Гл.спец.	Абросимов	
Рук.гр.	Ильин	

ТП 411-2-190.88 АОВ 004

Цех по переработке низкосортной древесины, мощностью по сырью 35,0 тыс. м³ в год	Задача	Лист	Листов
	Р	1	6
Приточная система П1 Шкаф управления ШУ1 Таблица соединений	СОЮЗГИПРОЛЕСХОЗ		

Альбом 5

Таблица

Соединения проводок

Провод-ник	Откуда идет	Куда поступает	Данные провода	Приме-чание
12	K2:A	XT2:5		
13	K1:44	XT2:6		
14	K2:34	XT2:7		
15	K2:43	K2:53		п
15	K2:53	FU2:2		
15	FU2:2	KT:14		
15	KT:14	KT:17		п
15	KT:17	XT2:8		
16	K3:A	XT2:9		
17	XT2:10	K2:44		
17	K2:44	KT:15		
18	KT:18	K3:11		
18	K3:11	K2:54	ПВ1х1,0	
19	K3:12	XT3:1		
22	K1:54	K2:64		
22	K2:64	XT3:3		
24	K1:53	K1:11		п
24	K1:11	K2:63		
24	K2:63	XT3:4		
26	K1:12	XT3:6		
27	XT3:7	FU3:2		

Альбом 5

Таблица

Соединения проводок

Провод-ник	Откуда идет	Куда поступает	Данные провода	Приме-чание
A2-M	XT1:2	XT1:3		п
34	SF:2	K3:21		
34	K3:21	K1:21		
34	K1:21	K2:83		
34	K2:83	K2:73		п
34	K2:73	XT4:4		
35	K2:74	K4:A		
35	K4:A	XT4:5	ПВ1:1.0	
36	K1:22	K2:84		
36	K2:84	K3:43		
36	K4:43	XT4:6		
37	K3:44	K4:33		
37	K4:33	K4:11		п
38	K4:34	XT4:7		
41	K3:22	K2:11		
41	K2:11	XT4:8		
42	K4:12	XT4:9		
43	K1:63	XT4:10		
44	K1:64	K2:12		

Альбом 0

Таблица

Соединения проводок

Провод-ник	Откуда идет	Куда поступает	Данные провода	Приме-чание
N	K1:8	K2:8		
N	K2:8	K3:8		
N	K3:8	K4:8		
N	K4:8	KT:2	ПВ1х1,0	
N	KT:2	KT:13		п
N	KT:13	XT5:6		
N	XT5:6	XT5:7		пере-мычки
N	XT5:7	XT5:8		
N	XT5:8	XT5:9		блока
N	XT5:9	XT5:10		
Земля	Рейки для уста-	Стойка: ⏚		
	новки аппара-			
	тов: ⏚			

Альбом 6

Таблица

Соединения проводок

Провод-ник	Откуда идет	Куда поступает	Данные провода	Приме-чание
	Дверь			
1	XT1:5	SB2:1		
2	XT1:6	SB2:22		
2	SB2:22	SB1:13		
2	SB1:13	SA1:4A		
2	SA1:4A	SA1:6A		п
3	XT1:7	SA1:2A		
3	SA1:2A	SB1:14		
4	SA1:1	XT1:8		
6	XT1:9	SA1:2		
7	XT1:10	SA2:2		
9	SA2:1	SA2:5		п
9	SA2:5	SA1:3	ПВ4х1,0	
9	SA1:3	XT2:2		
10	XT2:3	SA2:6		
11	XT2:4	SA1:5		
13	XT2:6	HL1:1		
15	XT2:8	SA1:8п		
19	XT3:1	HL3:1		
19	HL3:1	SA4:1		
20	SA1:8	XT3:2		
24	XT3:4	SA1:7		
28	SB6:21	XT3:8		
29	SB6:22	XT3:9		
30	SB5:13	XT3:10		
31	SA3:2	XT4:1		
32	HL2:1	SA3:2A		
32	SA3:2A	XT4:2		
33	SB5:14	SA3:1		

23551107

Таблица
Соединения проводок

Проводник	Откуда идет	Куда поступает	Длинные провода	Примечание
34	XT4:4	SA2:7		
34	SA2:7	SA2:3		п
34	SA2:3	1б-X4:6Б		
35	XT4:5	1б-X4:7Б		
36	XT4:6	SA2:8		
38	1б-X4:2Б	XT4:7		
39	1б-X4:3Б	1б-X4:8А		г
39	1б-X4:8А	1б-X4:4А		п
40	1б-X4:4Б	1б-X4:2А		п
40	1б-X4:2А	1б-X4:6А	ПВ4×1.0	п
41	XT4:8	1б-X4:3А		
41	1б-X4:3А	1б-X4:1А		п
42	XT4:9	1б-X4:7А		
42	1б-X4:7А	1б-X4:5А		п
43	SA2:4	XT4:10		
45	SA4:2А	XT5:5		
201	XT6:1	1б-X2:1Б	НВ31×0,75	измери-
202	XT6:2	1б-X2:2Б	НВ31×0,75	тельные
203	XT6:3	1б-X2:3Б	НВ31×0,75	цепи
N	HL1:2	HL3:2		
N	HL3:2	HL2:2	ПВ4×1,0	
N	HL2:2	1б-X4:1Б		
N	1б-X4:1Б	XT5:10		
Земля	1б :▼	Рейка:▼		

ТП 411-2-190.88 АОВ004 Лист 6

Таблица
подключения проводок

Проводник	Вывод	Вид контакта	Вывод	Проводник
		Технические		
		Таблица подключения		
		на основании		
		и таблицы соединений		
		Задняя стенка		
		K1		
2	33	3	34	3
5	A	K	B	N
11	43	3	44	13
*24	53п	3	54	22
24	11п	P	12	26
43	63	3	64	44
*34	21	P	22	41*

Продолжение таблицы

Проводник	Вывод	Вид контакта	Вывод	Проводник
требования				
выполнена				
схем АОВ-3; АОВ-4 альбом IV				
1.100-4				
		K2		
12	A	K	B	N*
15	43п	3	44	17*
*15	53п	3	54	18
*24	63	3	64	22*
*34	73п	3	74	35
*34	83п	3	84	36*
44	12	P	11	41
*11	33	3	34	14

ГИП	Сергеева		
Нач. отд.	Березина		
Н. контр.	Абрасимов		
Гл. спец.	Абрасимов		
Рук. гр.	Цыбин		

ТП 411-2-190.88 АОВ005

Цех по переработке низкосортной древесины мощностью по сырью 35,0 тыс. м3 в год	Стадия	Лист	Листов
	Р	1	3
Приточная система П1. Шкаф управления ШУ1. Таблицы подключения.	СОЮЗГИПРОЛЕСХОЗ		

Таблица
подключения проводок

Проводник	Вывод	Вид контакта	Вывод	Проводник
		K3		
*16	A	K	B	N*
18	11	P	12	19
34	21	P	22	41
8	33	3	34	6
42	43	3	44	43
		K4		
35	A	K	B	N*
*37	33п	3	34	38
37	11п	P	12	42
		FU1		
*A2-M	1		2	1
		FU2		
*A2-M	1		2	15*
		FU3		
A2-M	1		2	27
		SF		
A2-M	1		2	34
		KT		
4	4	3CB8	5	5*
*5	1п	P	2п	N*
6	12п	K	13п	N
7	6	3CB8	7п	8*
10	9	3CB8	10п	8
*19	14п	3CB8	15	17
*15	17п	3CB8	18	18
		XT1		
	1		2	A2-M
A2-M	3		4	

Продолжение таблицы

Проводник	Вывод	Вид контакта	Вывод	Проводник
1	5		6	2
3	7		8	4
6	9		10	7
		XT2		
8	1		2	9
10	3		4	4
12	5		6	13
14	7		8	15
16	3		10	17
		XT3		
19	1		2	20
22	3		4	24
25	5		6	26
27	7		8	28
29	9		10	30
		XT4		
31	1		2	32
	3		4	34
35	5		6	36
38	7		8	41
42	9		10	43
		XT5		
201	1		2	202
203	3		4	
45	5		6	N*
*N	7		8	N*
*N	9		10	N*

ТП 411-2-190.88 АОВ005 Лист 2

Подключения проводок

Проводник	Вывод	Вид контакта	Вывод	Проводник
	Д	Ве	рь	
		HL2		
32	1		2	N*
		HL3		
19	1		2	N*
		HL1		
13	1		2	N*
		1б		
			16	N*
34	66		5Б	
			76	3S
38	26		33п	39
			46п	40*
41	1АП		2АП	40*
*42	5АП		6АП	40
42	7АП		8АП	39*
41	3АП		4АП	39
			1Б	201
			2Б	202
			3Б	203
		SA3		
31	2		2А	32*
*33	1			
		SA2		
9	1п		2	7

Продолжение таблицы

Проводник	Вывод	Вид контакта	Вывод	Проводник
*9	3п		6	10
*34	7п		8	36
*34	3п		4	43
		SA1		
*3	2А		1	4
			2	6
2*	4АП		3	9*
2	6АП		5	11
15	8А		8	20
			7	24
		SB5		
30	13		14	33
		SA4		
19	1		2	45
		SB1		
2	13		14	3
		SB6		
28	21		22	29
		SB2		
1	21		22	2

23551-07

ТП 411-2-190.88 АОВ005 Лист 3

Альбом 6

Вид спереди
Дверь не показана

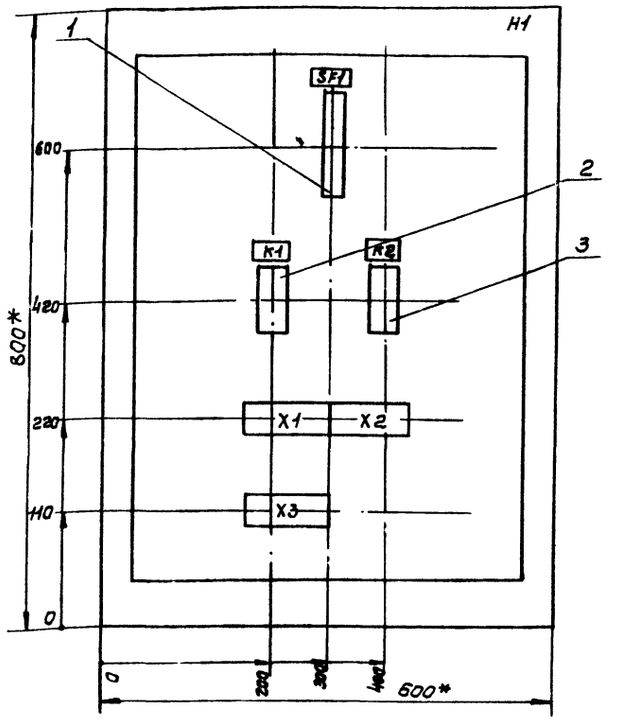

Дверь ящика
Вид спереди

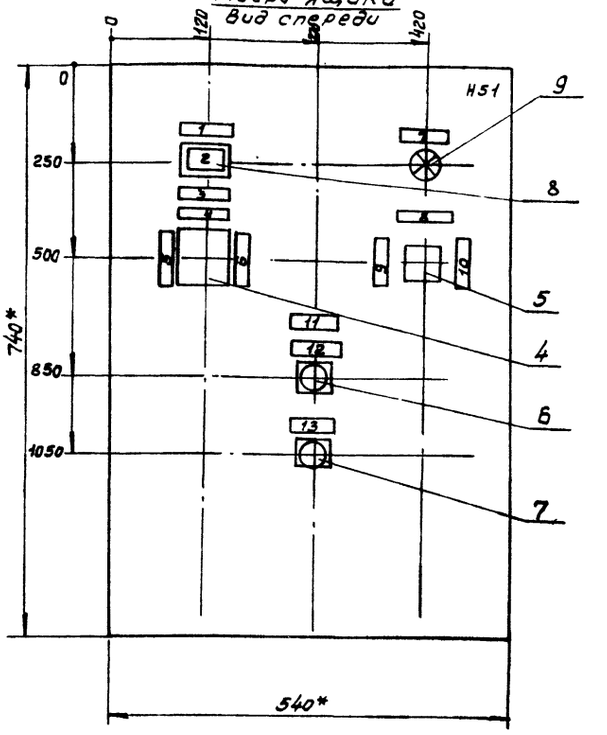

1.* Размеры для справок.

2. Неуказанные предельные отклонения размеров по $\frac{JT14}{2}$

3. В контуре табличек и аппаратов номера надписей по перечню надписей.

4. Глубина ящика 350 мм.

Гип	Сергеева		ТП 411-2-190.88 А08006
Нач.отд.	Березина		
Н.контр.	Абросимов		
Гл.спец.	Абросимов		
Рук.гр.	Ильин		
Ст.инж.	Лунина		

	Стадия	Лист	Листов
Цех по переработке низкосортной древесины мощностью по сырью 35,0 тыс. м³ в год.	Р	1	1
Приточная система П2. Ящик управления ЯУ. Чертеж общего вида.	СОЮЗГИПРОЛЕСХОЗ		

Копировал Фирсова

Формат А3

Альбом 6

Формат	Зона	Поз.	Обозначение	Наименование	Кол.	Примечание
				Документация		
			А08006	Чертеж общего вида		
			А08009	Схема электрическая соединений		
			А08008	Перечень надписей		
				Сборочные единицы		
				H1		
		1		Выключатель А63-м Iрасц.=4а; Iотс.=1,5м ТУ16-522.110-74	1	SF1
		2		Реле промежуточное П337-42У3 ~220В ТУ16-523.622-82	1	K1
		3		Реле промежуточное П337-22У3 ~220В ТУ16-522.622-82	1	K2
				H51		
		4		Переключатель универсальный УП5313-С322 с револьверной		
				рукояткой ТУ16-524.074-75	1	SA1
		5		Переключатель ПЕ-011У3		
				исп.1 ТУ16-526.408-76	1	SA2
		6		Кнопка КЕ 011У3 исп. 2		
				Толкатель черный „Пуск"	1	SB3
		7		Кнопка КЕ 011У3 исп. 2		
				Толкатель красный „Стоп"	1	SB4
		8		Табло световое ТСМ; ~220В с		
				лампой Ц-220-10; ГОСТ 5411-65	1	HL1
		9		Арматура светосигнальная АС-44081 с красным светофильтром ТУ16-535.930-76	1	HL2
		10		Колодка из 10 зажимов на 16А	3	

Гип	Сергеева		ТП 411-2-190.88 А08007
Нач.отд.	Березина		
Н.контр.	Абросимов		
Гл.спец.	Абросимов		
Рук.гр.	Ильин		
Ст.инж.	Лунина		

	Стадия	Лист	Листов
Цех по переработке низкосортной древесины мощностью по сырью 35,0 тыс. м³ в год.	Р	1	1
Приточная система П2. Ящик управления ЯУ. Технические данные аппаратов.	СОЮЗГИПРОЛЕСХОЗ		

Копировал Фирсова

Формат А4

Альбом 6

Панель	Надпись	Поз. обознач.	Место надписей	Текст	Кол.	Вид шрифта	Заготовка
	1		Табличка	Вентилятор	1		
	2	HL1	Табло	Нормальная работа	1		
	3	SA1	Табличка	Выбор режима	1		
	4		—"—	Отключено	1		
	5		—"—	Лето	1		
	6		—"—	Зима	1		
	7	HL2	—"—	Замораживание калорифера	1		
	8	SA2	—"—	Аварийная сигнализация	1		
	9		—"—	Включено	1		
	10		—"—	Отключено	1		
	11		—"—	Система	1		
	12	SB3	—"—	Пуск	1		
	13	SB4	—"—	Стоп	1		

23551-07

Гип	Сергеева		ТП 411-2-190.88 А08008
Нач.отд.	Березина		
Н.контр.	Абросимов		
Гл.спец.	Абросимов		
Рук.гр.	Ильин		
Ст.инж.	Лунина		

	Стадия	Лист	Листов
Цех по переработке низкосортной древесины мощностью по сырью 35,0 тыс. м³ в год.	Р	1	1
Приточная система П2. Ящик управления ЯУ. Перечень надписей.	СОЮЗГИПРОЛЕСХОЗ		

Копировал Фирсова

Формат А4

Вид спереди
Дверь не показана

Дверь ящика
Вид со стороны монтажа

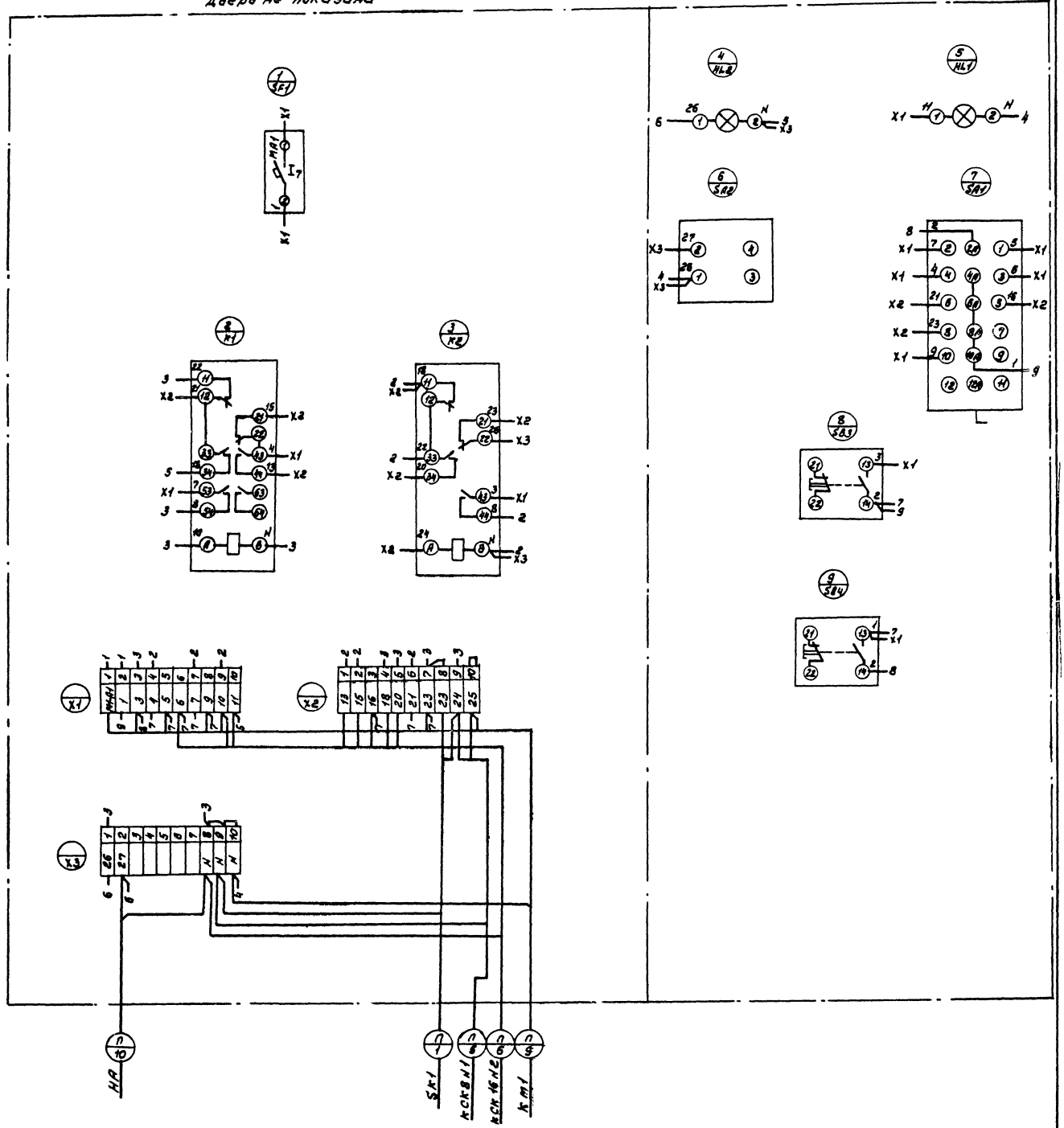

23551-07

ГИП	Сергеева		ТП 411-2-190.88		АОВ009
Нач.отд	Березчина				
Н.контр	Абросимов				
Констр.	Абросимов				
Рук.гр.	Шевин				
Ст.инж.	Лунина				
			Цех по переработке низкосортной древесины мощностью по сырью 35,0 тыс. м³ в год.	Стадия: Р	Лист: 1	Листов: 1
			Приточная система П2. Вынос управления ВУ. Схема электрическая соединений.	СОЮЗГИПРОЛЕСХОЗ		

Копировал Формат А2

Альбом 6

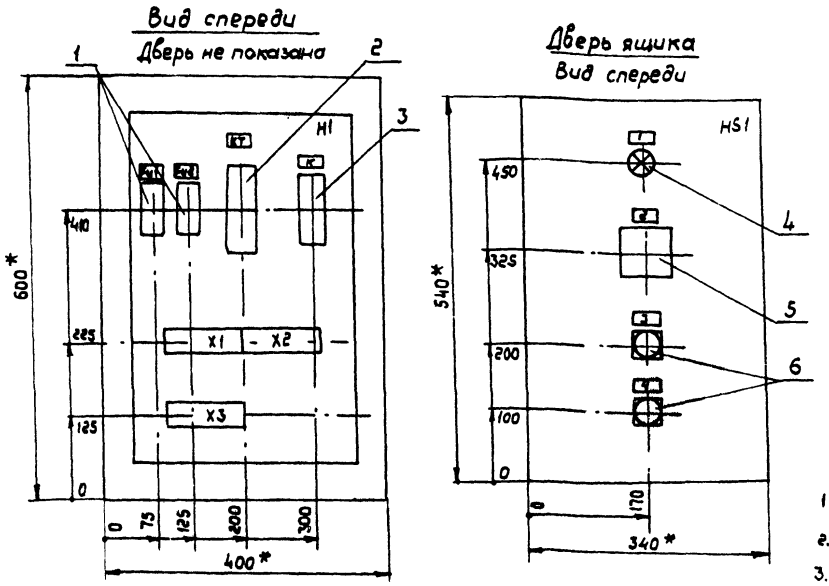

1* Размеры для справок

2. Неуказанные предельные отклонения по $\frac{УТ14}{2}$

3. В контуре табличек указаны номера надписей по перечню надписей.

4. Глубина ящика 350 мм.

5. По данному чертежу изготовить два ящика управления

ГИП	Сергеева		ТП 411-2-190.88	ЭМ 001
Нач.отд.	Березина			
Н.контр.	Абросимов			
Гл.спец.	Абросимов			
Рук.гр.	Ильин			
Ст.инж.	Лунина		Цех по переработке низкосортной древесины мощностью по сырью 35,0 тыс. м³ в год.	Стадия: Р; Лист: 1; Листов: 1
			Пневмотранспорт В1(В2) Ящик управления ЯУ1(ЯУ2) Чертеж общего вида	СОЮЗГИПРОЛЕСХОЗ

Альбом 6

Формат	Зона	Поз.	Обозначение	Наименование	Кол.	Примечан.
				Документация		
			ЭМ001	Чертеж общего вида	1	
			ЭМ004; ЭМ005	Схема эл. соединений	2	
			ЭМ003	Перечень надписей	1	
				Сборочные единицы		
				H1		
		1		Предохранитель ПРС-6п Iпл.вст=4А с ПВД	2	Fu1; Fu2
		2		Реле времени		
				РКВ11 43-211-УХ14		
				~380В ТУ16.647.036-86	1	КТ
		3		Реле промежуточное		
				ПЭ-37-80У3 ~380В		
				ТУ16.523.622-82	1	К
				HS1		
		4		Арматура светосигнальная АС-440 2ЗУ2~380В ТУ16-535.930-76	1	HL
		5		Переключатель универсальн. УП5311-С225 с овальной		Надпись на розетке N32
				рукояткой ТУ16.524.07-75	1	SA1
		6		Кнопка управления КЕ011У3 исп.2 ТУ16.526.407-76		
				Красный толкатель „Стоп"	1	SB1
				Черный толкатель „Пуск"	1	SB2
		7		Колодка из 10 зажимов на 16А	3	

ГИП	Сергеева		ТП 411-2-190.88	ЭМ 002
Нач.отд.	Березина			
Н.контр.	Абросимов			
Гл.спец.	Абросимов			
Рук.гр.	Ильин			
Гл.инж.	Лунина		Цех по переработке низкосортной древесины мощностью по сырью 35,0 тыс. м³ в год	Стадия: Р; Лист: 1; Листов: 1
			Пневмотранспорт В1(В2) Ящик управления ЯУ1(ЯУ2) Технические данные аппаратов.	СОЮЗГИПРОЛЕСХОЗ

Альбом 6

Панель	Надпись	Поз. обозначение	Место надписи	Текст	Кол.	Вид шрифта	Заготовка
	1	HL	Табличка	Пневмотранспорт В1(В2)			
	2	SA	—"—	Выбор управления			
	3	SB1	—"—	„Стоп"			
	4	SB2	—"—	„Пуск"			

23551-07

ГИП	Сергеева		ТП 411-2-190.88	ЭМ 003
Нач.отд.	Березина			
Н.контр.	Абросимов			
Гл.спец.	Абросимов			
Рук.гр.	Ильин			
Ст.инж.	Лунина		Цех по переработке низкосортной древесины мощностью по сырью 35,0 тыс. м³ в год	Стадия: Р; Лист: 1; Листов: 1
			Пневмотранспорт В1(В2) Ящик управления ЯУ1(ЯУ2) Перечень надписей.	СОЮЗГИПРОЛЕСХОЗ

Вид спереди
Дверь не показана

Дверь ящика
Вид со стороны монтажа

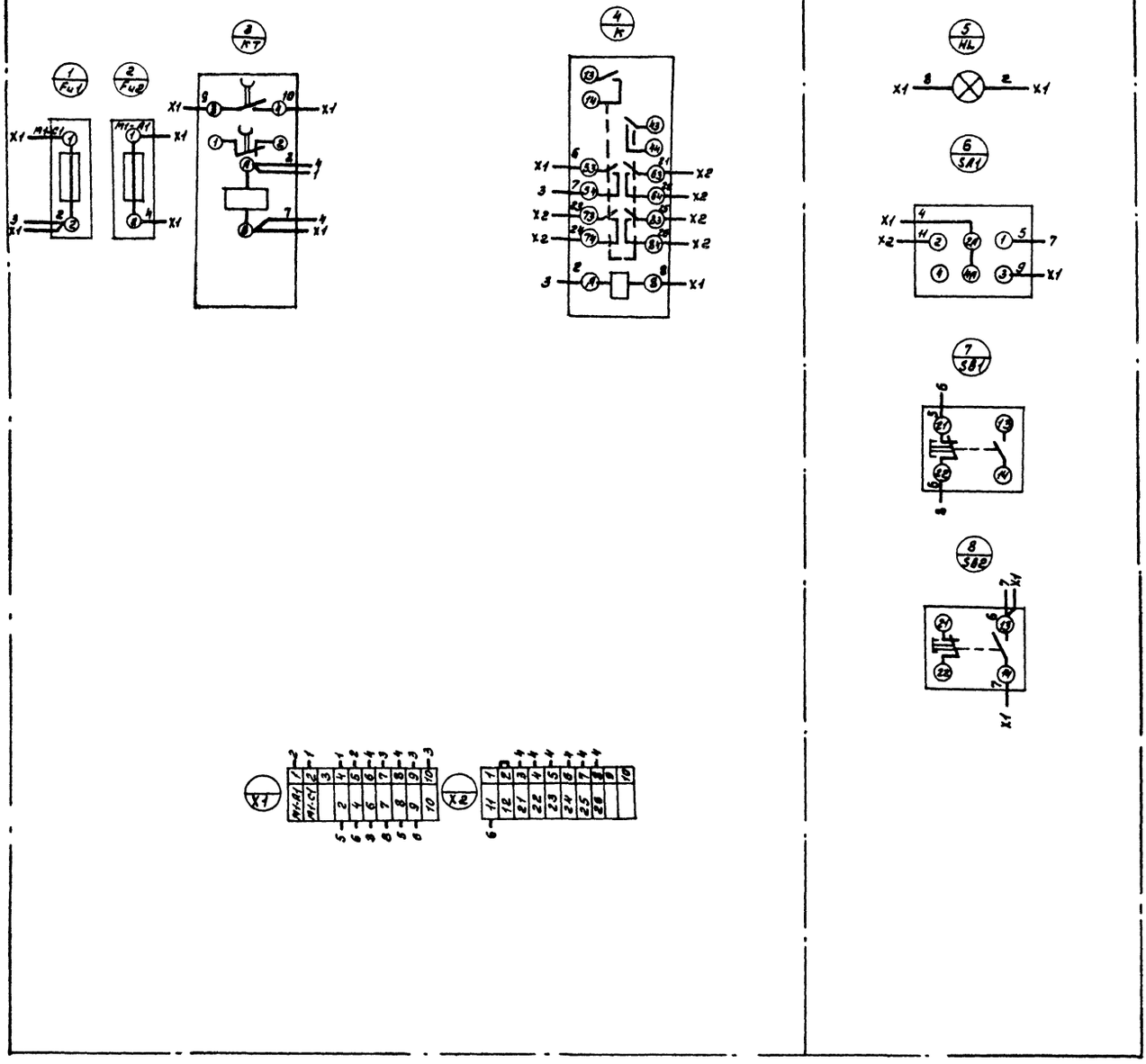

ГИП	Сергеева			23551-07	
Нач.отд.	Березина			ТП 411-2-190.88	ЭМ004
Н.контр.	Афросимов				
Гл.спец.	Афросимов				
Рук.гр.р.	Ульин				
Ст.инж.	Лунина			Цех по переработке низкосортной древесины мощностью по сырью 35,0 тыс.м³ в год.	Стадия: Р; Лист: 1; Листов: 1
				Пневмотранспорт В1. Ящик управления ЯУ1. Схема электрическая соединений.	СОЮЗГИПРОЛЕСХОЗ

Копировал Формат А2

Альбом 6

Вид спереди
Дверь не показана

Дверь ящика
Вид со стороны монтажа

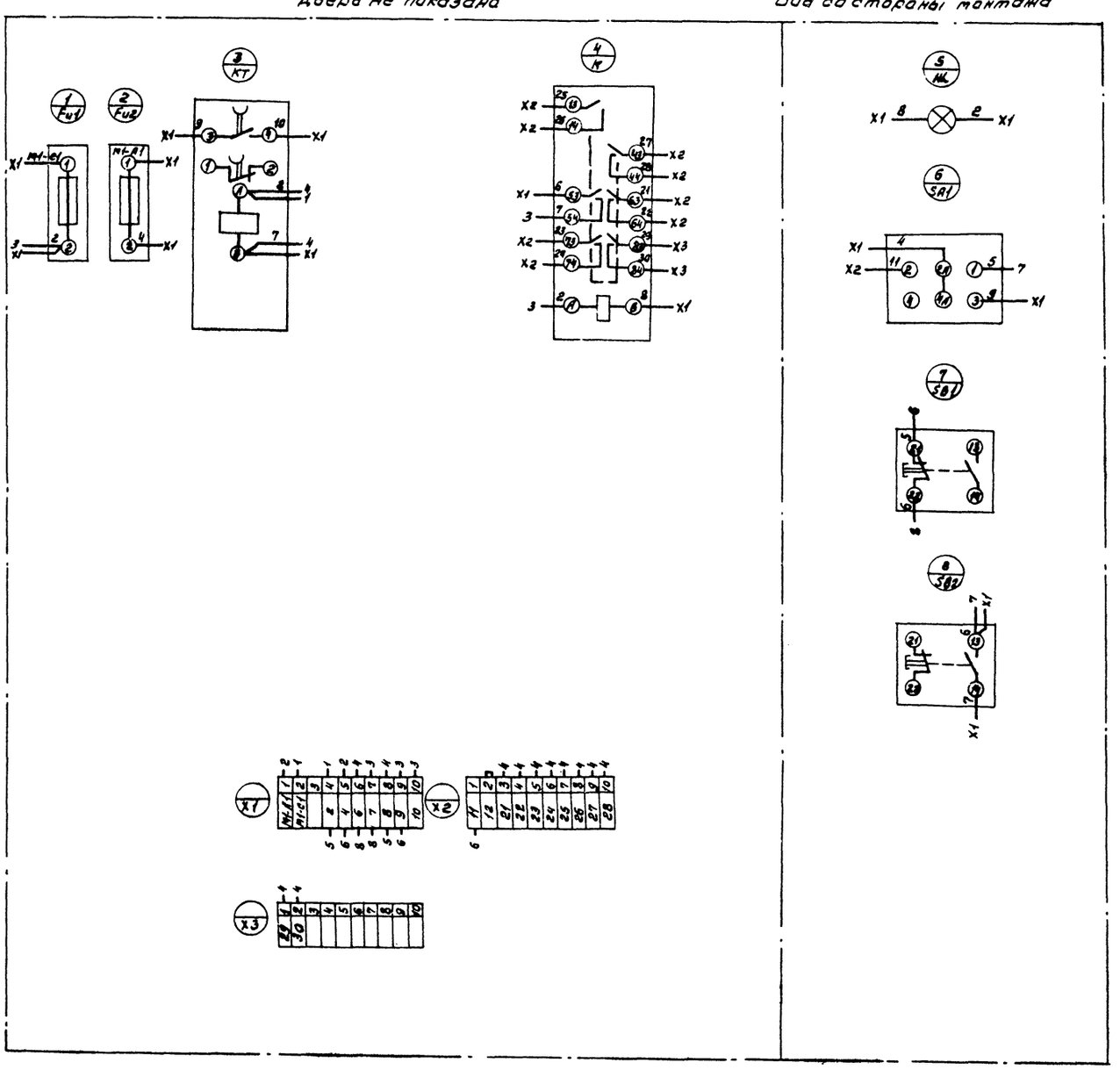

23551-07

Гип	Сергеева		ТП 411-2-190.88	ЭМ005
Нач.отд.	Березина			
Н.контр.	Абросимов			
Гл.спец.	Абросимов			
Рук.в.р.	Ильин			
Ст.инж.	Лунина		Цех по переработке низкосорной древесины мощностью по сырью 35,0 тыс. м³ в год.	Стадия: Р; Лист: 1; Листов: 1
			Пневмотранспорт ВГ. Ящик управления ЯУГ. Схема электрическая соединений.	СОЮЗГИПРОЛЕСХОЗ

Копировал [illegible]

Формат А2

Альбом 6

Вид спереди
Дверь не показана

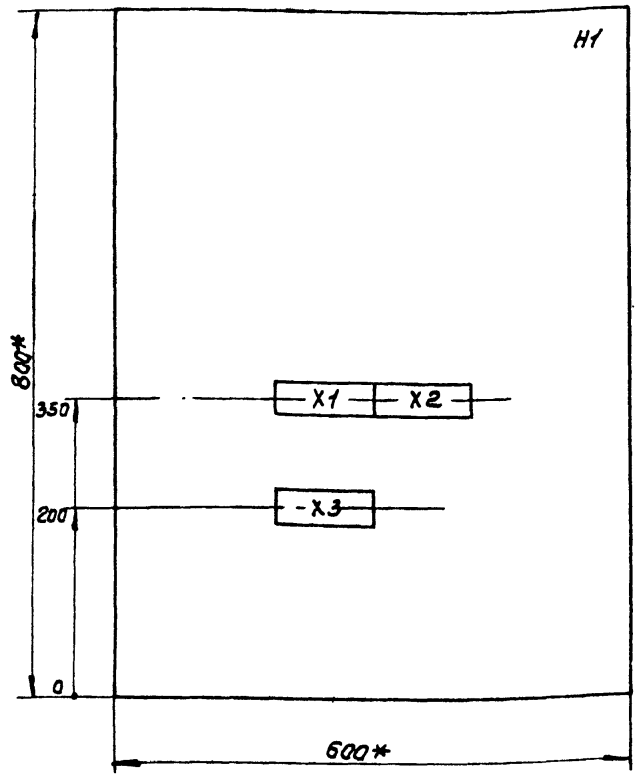

Дверь ящика
Вид спереди

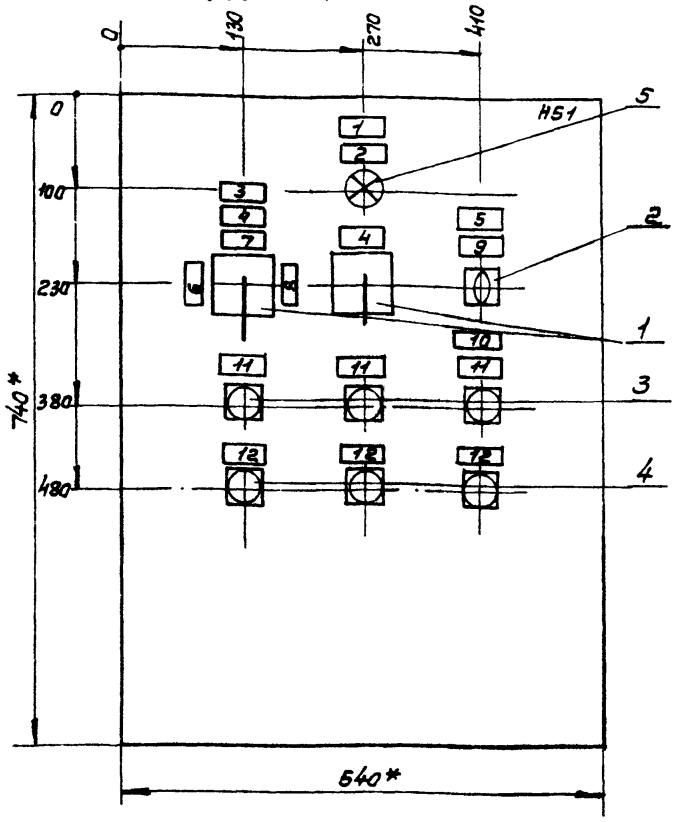

1.* Размеры для справок.

2. Неуказанные предельные отклонения размеров по $\frac{IT14}{2}$

3. В контуре табличек и аппаратов номера надписей по перечню надписей.

4. Глубина ящика 350мм.

ГИП	Сергеева			ТП 411-2-190.88	Э7006
Нач.отд.	Березина				
Н.контр.	Абросимов				
Гл.спец.	Абросимов				
Рук.гр.	Шмин				
Ст.инж.	Лунина			Цех по переработке низкосортной древесины мощностью по сырью 35,0 тыс.м³ в год.	Стадия: Р; Лист: 1; Листов: 1
				Механизмы 1; 42-1; 6-1. Ящик управления Я43. Чертеж общего вида.	СОЮЗГИПРОЛЕСХОЗ

Копировал Гайдук Формат А3

Альбом 6

Формат	Зона	Поз.	Обозначение	Наименование	Кол.	Примечание
				Документация		
			Э7006	Чертеж общего вида		
			Э7009	Схема электрическая соединений		
			Э7008	Перечень надписей		
				Сборочные единицы		
				HS1		
		1		Переключатель УП5311-С225 овальная рук.	2	1SA1 80-SA1
		2		Переключатель ПЕ-011У3 исп. 1	1	72-SA1
				Кнопка КЕ-011У3 исп. 2		
		3		Толкатель черный „Пуск"	3	1-SB1; 41-SB1; 80-SB1
		4		Толкатель красный „Стоп"	3	1-SB2; 41-SB2; 80-SB2
		5		Арматура светосигнальная АС 440 230 У2 с зеленым светофильтром	1	80-HL
				Колодка из 10 зажимов на 16А	3	

ГИП	Сергеева			ТП 411-2-190.88	Э7007
Нач.отд.	Березина				
Н.контр.	Абросимов				
Гл.спец.	Абросимов				
Рук.гр.	Шмин				
Ст.инж.	Лунина			Цех по переработке низкосортной древесины мощностью по сырью 35,0 тыс.м³ в год.	Стадия: Р; Лист: 1; Листов: 1
				Механизмы 1; 42-1; 6-1. Ящик управления Я43. Технические данные аппаратов.	СОЮЗГИПРОЛЕСХОЗ

Копировал Гайдук Формат А4

Альбом 6

Формат	Поз.	Поз. обознач.	Место надписи	Текст	Кол.	Вид цифры	Заголовок
	1	80-HL	Табличка	Транспортер 42.1	1		
	2	80-HL	—"—	Транспортер включен	1		
	3	1-SA1	—"—	Бревнотаска 1	1		
	4	1-SA1	—"—	Выбор управления	1		
	5	72-SA1	—"—	Рама 6-1	1		
	6	1-SA1	—"—	Брусовка	1		
	7	1-SA1	—"—	Отключено	1		
	8	1-SA1	—"—	Вразвал	1		
	9	72-SA1	—"—	Съем блокировки рама 6.1	1		
	10	41-SB1 41-SB2	—"—	Транспортер	1		
	11	43-SB1 80-SB1; 1-SB1	—"—	Пуск	3		
	12	80-SB2 1-SB2; 43-SB2	—"—	Стоп	3		

23551-07

ГИП	Сергеева			ТП 411-2-190.88	Э7008
Нач.отд.	Березина				
Н.контр.	Абросимов				
Гл.спец.	Абросимов				
Рук.гр.	Шмин				
Ст.инж.	Лунина			Цех по переработке низкосортной древесины мощностью по сырью 35,0 тыс.м³ в год.	Стадия: Р; Лист: 1; Листов: 1
				Механизмы 1; 42-1; 6-1. Ящик управления Я43. Перечень надписей.	СОЮЗГИПРОЛЕСХОЗ

Копировал Гайдук Формат А4

Альбом 6

Вид спереди
Дверь не показана

Дверь шкафа
Вид со стороны монтажа

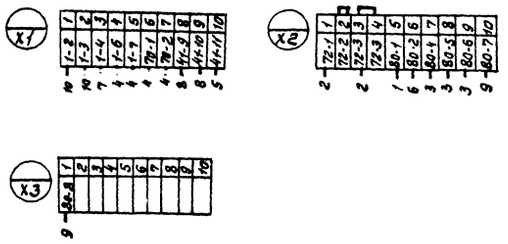

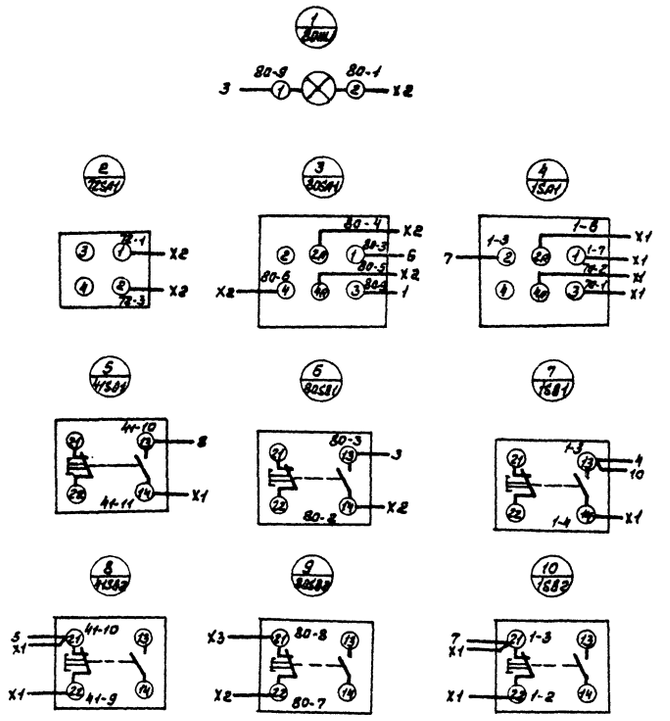

23551-07

Гип	Сергеева			ТП 411-2-190.88		ЭМ009	
Нач.отд.	Березина						
Н.контр.	Абросимов						
Гл.спец.	Абросимов						
Рук.гр.	Ильин						
Ст.инж.	Лунина			Цех по переработке низкосортной древесины мощностью по сырью 35,0 тыс. м³ в год.	Стадия	Лист	Листов
					Р	1	1
				Механизмы. Ящик управления ЯУЗ. Схема электрическая соединений.	СОЮЗГИПРОЛЕСХОЗ		

Копировал

Формат А2

Альбом 6

Вид спереди
Дверь не показана

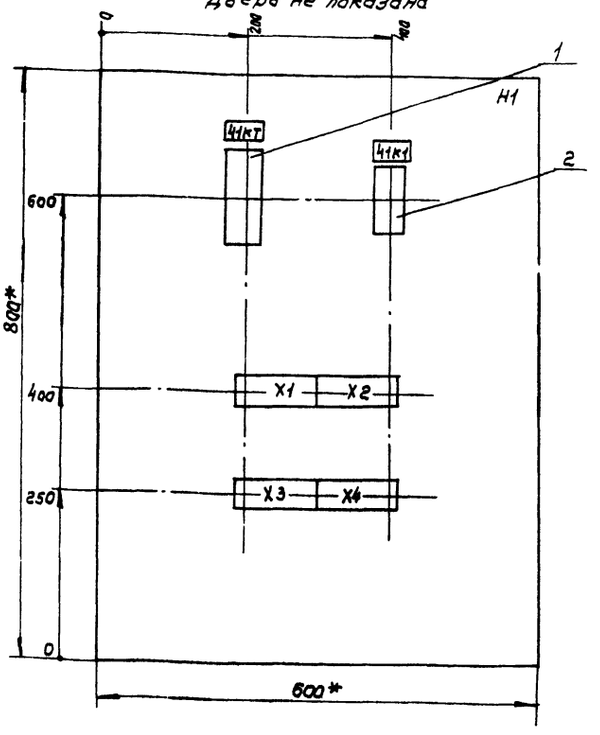

Дверь ящика
Вид спереди

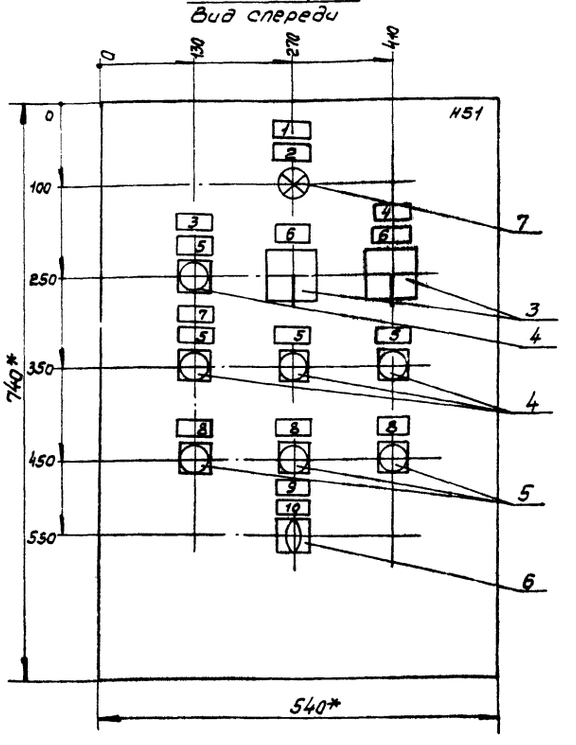

1. *Размеры для справок.
2. Неуказанные предельные отклонения размеров по $\frac{JT14}{2}$
3. В контуре табличек и аппаратов номера надписей по перечню надписей.
4. Глубина ящика 350 мм.

Гип	Сергеева		ТП 411-2-190.88 ЭМ0010
Нач.отд.	Березина		
Н.контр.	Абросимов		
Гл.спец.	Абросимов		
Рук.гр.	Ильин		
Ст.инж.	Лунина		

	Стадия	Лист	Листов
Цех по переработке низкосортной древесины мощностью по сырью 35,0 тыс. м³ в год	Р	1	1
Механизмы 42,2; 2,2; 6,2; 41. Ящик управления ЯУ4. Чертеж общего вида	СОЮЗГИПРОЛЕСХОЗ		

Копировал [подпись] Формат А3

Альбом 6

Формат	Зона	Поз.	Обозначение	Наименование	Кол.	Примечание
				Документация		
			ЭМ0010	Чертеж общего вида		
			ЭМ0013	Схема электрическая соединений		
			ЭМ0012	Перечень надписей		
				Сборочные единицы		
				H1		
		1		Реле комбинированное времени РКВ 11-33-121 ~380В	1	41-КТ
		2		Реле ПЭ-37-42У3 ~380В	1	41-К1
				H51		
		3		Переключатель УП5311-С225 овальн. рук.	2	41-SA1 81-SA1
		4		Переключатель ПЕ-011У3. исп. 1	1	73-SA1
				Кнопка КЕ-011У3 исп. 2		
		5		Толкатель черный „Пуск"	4	71SB1; 1SB3; 81-SB1; 41-SB3
		6		Толкатель красный „Стоп"	3	81-SB2; 1SB4; 41-SB4
		7		Арматура светосигнальная АС440 23У2 с зеленым светофильтром	1	81-HL
		8		Колодка из 10 зажимов на 16А	4	

Гип	Сергеева		ТП 411-2-190.88 ЭМ001
Нач.отд.	Березина		
Н.контр.	Абросимов		
Гл.спец.	Абросимов		
Рук.гр.	Ильин		
Ст.инж.	Лунина		

	Стадия	Лист	Листов
Цех по переработке низкосортной древесины мощностью по сырью 35,0 тыс. м³ в год.	Р	1	1
Механизмы 42-2; 2-2; 6,2; 41. Ящик управления ЯУ4. Технические данные аппаратов.	СОЮЗГИПРОЛЕСХОЗ		

Копировал [подпись] Формат А4

Альбом 6

Панель	Надпись	Поз. обозначен.	Место надписи	Текст	Кол.	Вид шифра	Заготовка
	1	81-HL	Табличка	Транспортер 42,2	1		
	2	81-HL	—"—	Транспортер включен	1		
	3	71-SB1	—"—	Сбрасыватель 2,2	1		
	4	41-SA1	—"—	Транспортер 41	1		
	5	71-SB1; 1SB3; 81-SB1; 41-SB3	—"—	Пуск	4		
	6	81-SA1	—"—	Выбор управления	2		
	7	1-SB3 1-SB4	—"—	Бревнотаска	1		
	8	81-SB2; 1-SB4; 41-SB4	—"—	Стоп	3		
	9	73-SA1	—"—	Рама 6,2	1		
	10	73-SA1	—"—	Съем блокировки рамы 6.2	1		

23551-07

Гип	Сергеева		ТП 411-2-190.88 ЭМ0012
Нач.отд.	Березина		
Н.контр.	Абросимов		
Гл.спец.	Абросимов		
Рук.гр.	Ильин		
Ст.инж.	Лунина		

	Стадия	Лист	Листов
Цех по переработке низкосортной древесины мощностью по сырью 35,0 тыс. м³ в год.	Р	1	1
Механизмы 42,2; 2,2; 6,2; 41. Ящик управления ЯУ4. Перечень надписей.	СОЮЗГИПРОЛЕСХОЗ		

Копировал [подпись] Формат А4

Вид спереди
Дверь не показана

Дверь шкафа
Вид со стороны монтажа

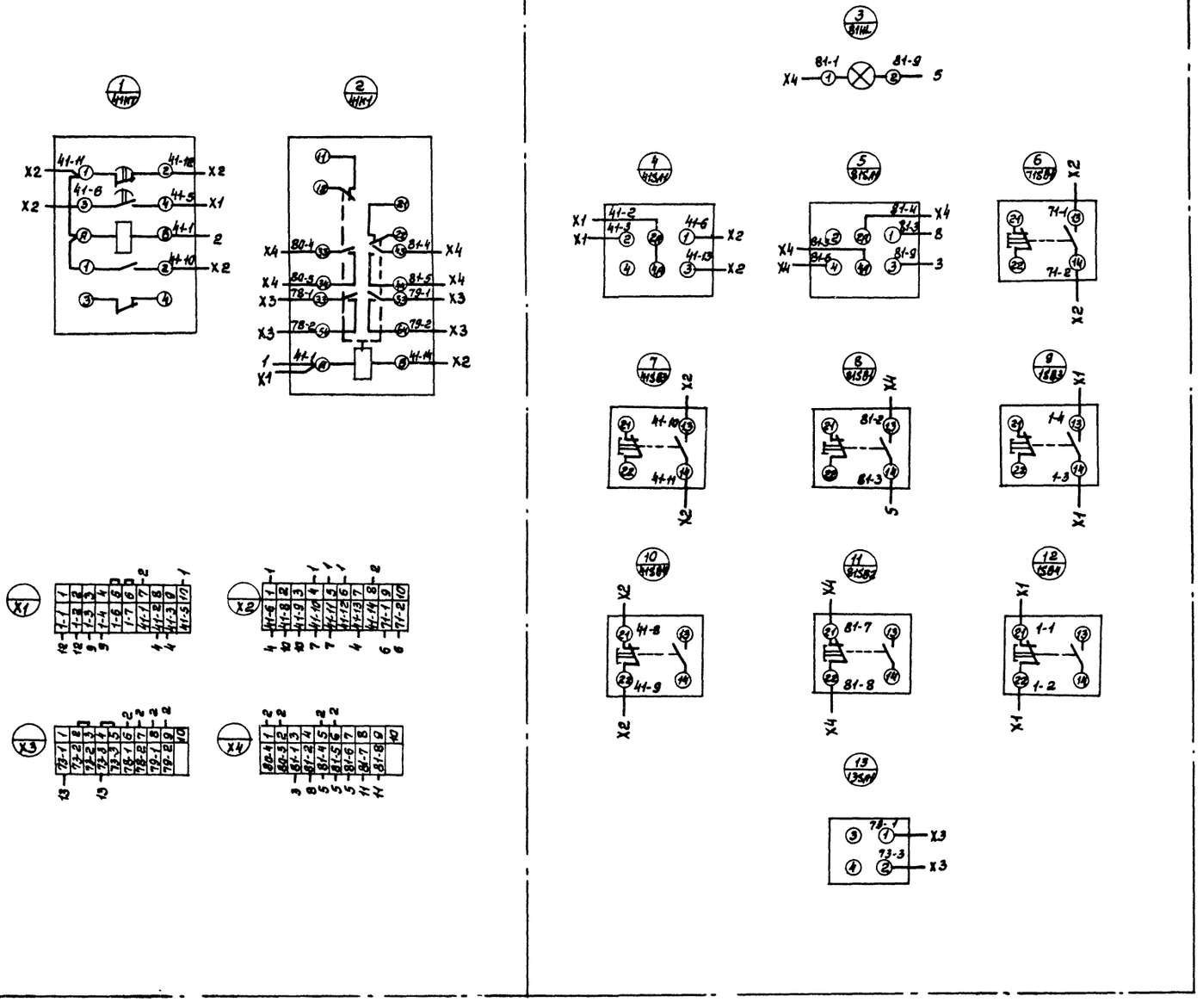

23551-07

ГИП	Сергеева		ТП 411-2-190.88 ЭМ0013		
Нач.отд.	Березина				
Н.контр.	Афросимов				
Гл.спец.	Афросимов				
Рук.гр.	Ушкин				
Ст.инж.	Лукина		Цех по переработке низкосортной древесины мощностью по сырью 35,0 тыс. м³ в год.	Стадия: Р	Лист: 1	Листов: 1
			Механизмы. Ящик управления ЯУ4. Схема электрическая соединений.	СОЮЗГИПРОЛЕСХОЗ		

Копировал

Формат А2

Вид спереди
Дверь не показана

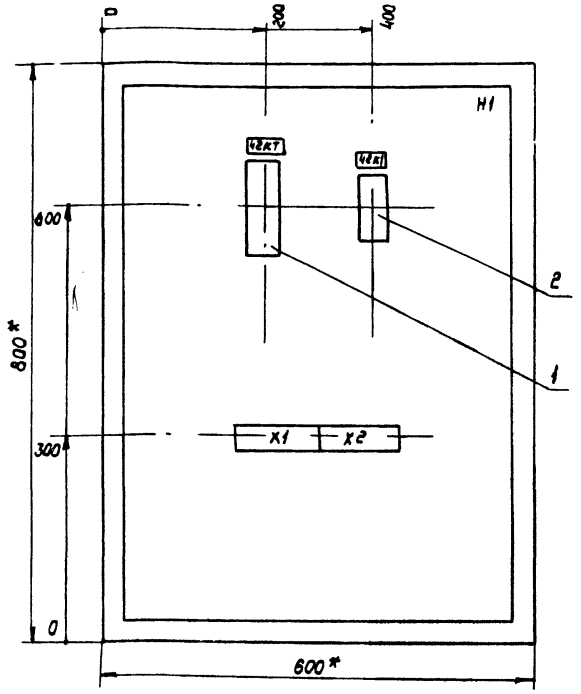

Дверь ящика
Вид спереди

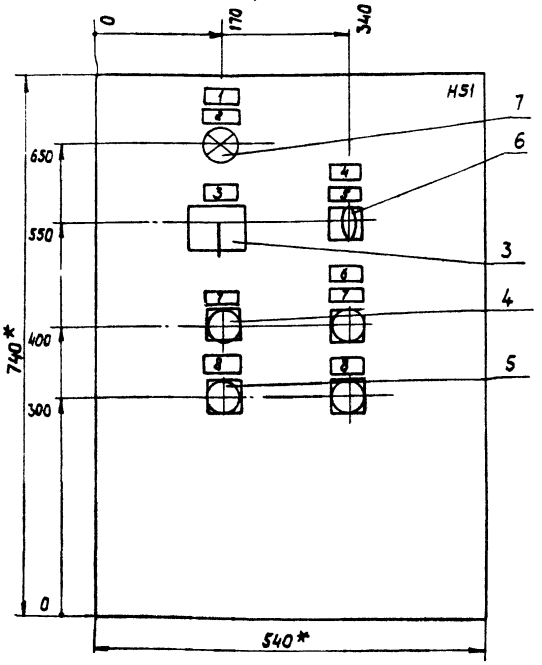

1* Размеры для справок.
2. Неуказанные предельные отклонения размеров по $\frac{JT14}{2}$
3. В контуре табличек и аппаратов номера надписей по перечню надписей
4. Глубина ящика 350 мм.

ГИП	Сергеева		ТП 411-2-190.88		ЭМ 0014
Нач.отд	Березина				
Н.контр	Абросимов				
Гл.спец	Абросимов				
Рук.гр.	Ильин				
Ст.инж.	Лунина		Цех по переработке низкосортной древесины мощностью по сырью 35,0 тыс.м³ в год	Стадия: Р	Лист: 1	Листов: 1
			Механизмы. Ящик управления ЯУ5 Чертеж общего вида	СОЮЗГИПРОЛЕСХОЗ	

Альбом 6

Формат	Зона	Поз.	Обозначение	Наименование	Кол.	Примеч.
				Документация		
			ЭМ 0014	Чертеж общего вида		
			ЭМ 0017	Схема электрическая		
				соединений		
			ЭМ 0016	Перечень надписей		
				Сборочные единицы		
				H1		
		1		Реле комбинированное времени РКВ-11-33-121~380В	1	42-КТ
		2		Реле промежуточное ПЭ-37-42УЗ ~ 380В	1	42-К1
				H51		
		3		Переключатель УП 53-11-с225 овальн. рук.	1	42-SA1
				Кнопка КЕ011УЗ исп.2		
		4		Толкатель черный „пуск"	2	9-SB1 42-SB1
		5		Толкатель красный „Стоп"	2	9SB2 42-SB2
		6		Переключатель ПЕ011УЗисп.1	1	74-SA1
		7		Арматура светосигнальная		
				АС440 23УЗ с зеленым свето-	1	42 HL1
				фильтром		
		8		Колодка из 10 зажимов на 16А	2	

ГИП	Сергеева		ТП 411-2-190.88		ЭМ 0015	
Нач.отд	Березина					
Н.контр	Абросимов					
Гл.спец	Абросимов					
Рук.гр.	Ильин					
Ст.инж.	Лунина		Цех по переработке низкосортной древесины мощностью по сырью 35,0 тыс.м³ в год.	Стадия: Р	Лист: 1	Листов: 1
			Механизмы. Ящик управления ЯУ5 Технические данные аппарат.	СОЮЗГИПРОЛЕСХОЗ		

Альбом 6

Панель	Надпись	Поз. обозн.	Места надписи	Текст	Кол.	Вид маркир.	Заготовка
	1		Табличка	Транспортер 42	1		
	2	42-HL1	То же	Транспортер включен	1		
	3	42-SA1	—„—	Выбор управления	1		
	4	74-SA1	—„—	Станок 13.1	1		
	5	74-SA1	—„—	Съем блокировки станка 13.1	1		
	6	9-SB1 9-SB2	—„—	Транспортер 9	1		
	7	9-SB1 42-SB1	—„—	Пуск	2		
	8	9-SB2 42-SB2	—„—	Стоп	2		

23551-07

ГИП	Сергеева		ТП 411-2-190.88		ЭМ 0016	
Нач.отд	Березина					
Н.контр	Абросимов					
Гл.спец	Абросимов					
Рук.гр.	Ильин					
Ст.инж.	Лунина		Цех по переработке низкосортной древесины мощностью по сырью 35,0 тыс.м³ в год	Стадия: Р	Лист: 1	Листов: 1
			Механизмы. Ящик управления ЯУ5 Перечень надписей	СОЮЗГИПРОЛЕСХОЗ		

Вид спереди
Дверь не показана

Дверь шкафа
Вид со стороны монтажа

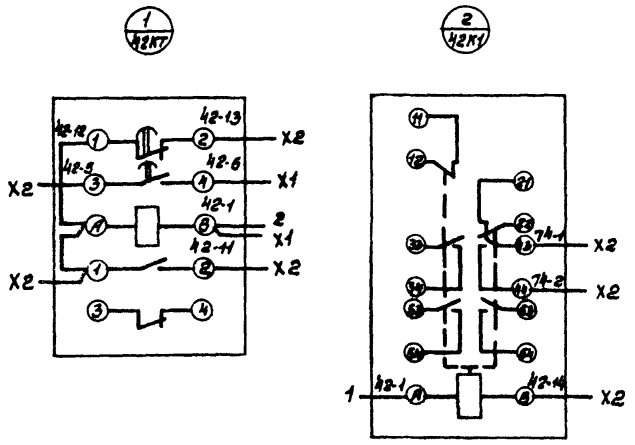

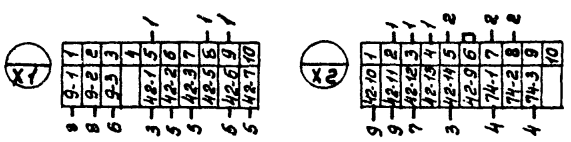

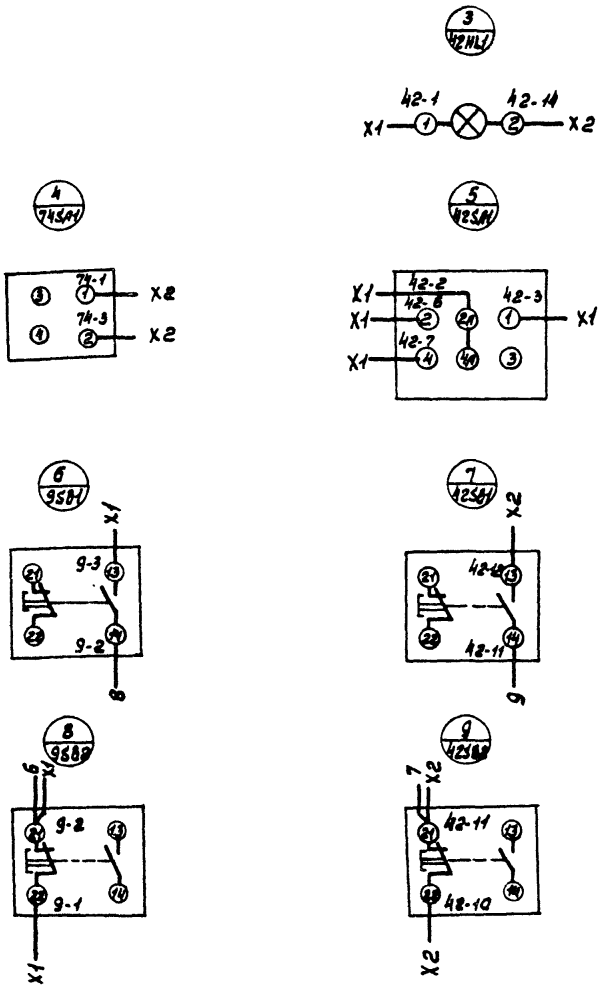

23551-07

ГИП	Сергеева			ТП 411-2-190.88 ЭМ 0017	
Нач.отд.	Березина				
Инженер	Абросимов				
Гл.спец.	Абросимов				
Рук.гр.	Цыкин				
Ст.инж.	Лунина			Цех по переработке низкосортной древесины мощностью по сырью 35,0 тыс.м³ в год	Стадия: Р; Лист: 1; Листов: 1
				Механизмы. Ящик управления ЯУ5. Схема электрическая соединений.	СОЮЗГИПРОЛЕСХОЗ

Копировал

Формат А2

Альбом 6

Вид спереди
Дверь не показана

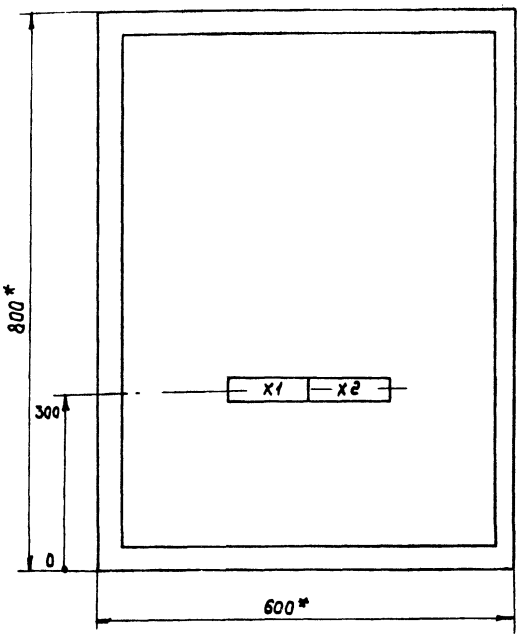

Дверь ящика
Вид спереди

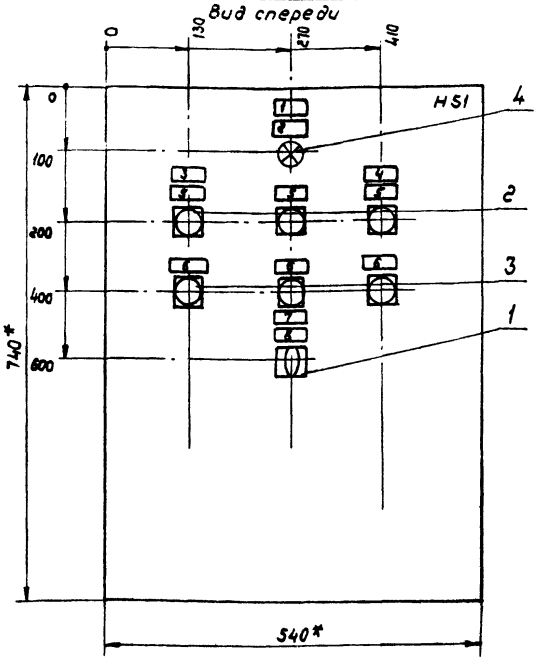

1. * Размеры для справок
2. Неуказанные предельные отклонения размеров по $\frac{7T14}{2}$
3. В контуре табличек и аппаратов номера надписей по перечню надписей
4. Глубина ящика 350 мм.

ГИП	Сергеева		ТП 411-2-190.88 ЭМ 0018
Нач. отд.	Березина		
Н. контр.	Абросимов		
Гл. спец.	Абросимов		
Рук. гр.	Ильин		
Ст. инж.	Лунина		

	Стадия	Лист	Листов
Цех по переработке низкосортной древесины мощностью по сырью 35,0 тыс. м³ в год	Р	1	1
Механизмы 9; 10; 13.2; 42 Ящик управления ЯУ6 Чертеж общего вида	СОЮЗГИПРОЛЕСХОЗ		

Формат	Зона	Поз.	Обозначение	Наименование	Кол.	Прим.
				Документация		
			ЭМ 0018	Чертеж общего вида		
			ЭМ 0021	Схема электрическая соединений		
			ЭМ 0020	Перечень надписей		
				Сборочные единицы		
				H51		
		1		Переключатель ПЕ011У3	1	75-SA1
				Кнопка КЕ-011У3 исп. 2		
		2		Толкатель черный „пуск"	3	9-SB3 10SB3, 42SB4
		3		Толкатель красный „стоп"	3	9SB4 10SB4, 42SB5
		4		Арматура светосигнальная		
				АС4402ЗУ3с зеленым светофильтром	1	42HL2
				Колодка из 10 зажимов на ток 16А	2	

ГИП	Сергеева		ТП 411-2-190.88 ЭМ 0019
Нач. отд.	Березина		
Н. контр.	Абросимов		
Гл. спец.	Абросимов		
Рук. гр.	Ильин		
Ст. инж.	Лунина		

	Стадия	Лист	Листов
Цех по переработке низкосортной древесины мощностью по сырью 35,0 тыс. м³ в год	Р	1	1
Механизмы 9; 10; 13.2; 42 Ящик управления ЯУ6 Техническ. данные аппаратов	СОЮЗГИПРОЛЕСХОЗ		

Примен.	Надпись	Поз. обознач.	Место надписи	Текст	Кол.	Вид шифр.	Заготовка
	1	42-HL2	Табличка	Транспортер поз. 42	1		
	2	42-HL2	То же	Транспортер включен	1		
	3	9 SB3 9 SB4	—"—	Транспортер 9	1		
	4	10 SB3 10 SB4	—"—	Питатель 10	1		
	5	9SB3; 10-SB3 42SB3	—"—	Пуск	3		
	6	9SB4; 10SB4 42-SB4	—"—	Стоп	3		
	7	75 SA1	—"—	Станок 13.2	1		
	8	75 SA1	—"—	Съем блокировки станка 13.2	1		

23551-07

ГИП	Сергеева		ТП 411-2-190.88 ЭМ 0020
Нач. отд.	Березина		
Н. контр.	Абросимов		
Гл. спец.	Абросимов		
Рук. гр.	Ильин		
Ст. инж.	Лунина		

	Стадия	Лист	Листов
Цех по переработке низкосортной древесины мощностью по сырью 35,0 тыс. м³ в год	Р	1	1
Механизмы 9; 10; 13.2; 42 Ящик управления ЯУ6 Перечень надписей.	СОЮЗГИПРОЛЕСХОЗ		

Альбом 6

Вид спереди
Дверь не показана

Дверь шкафа
Вид со стороны

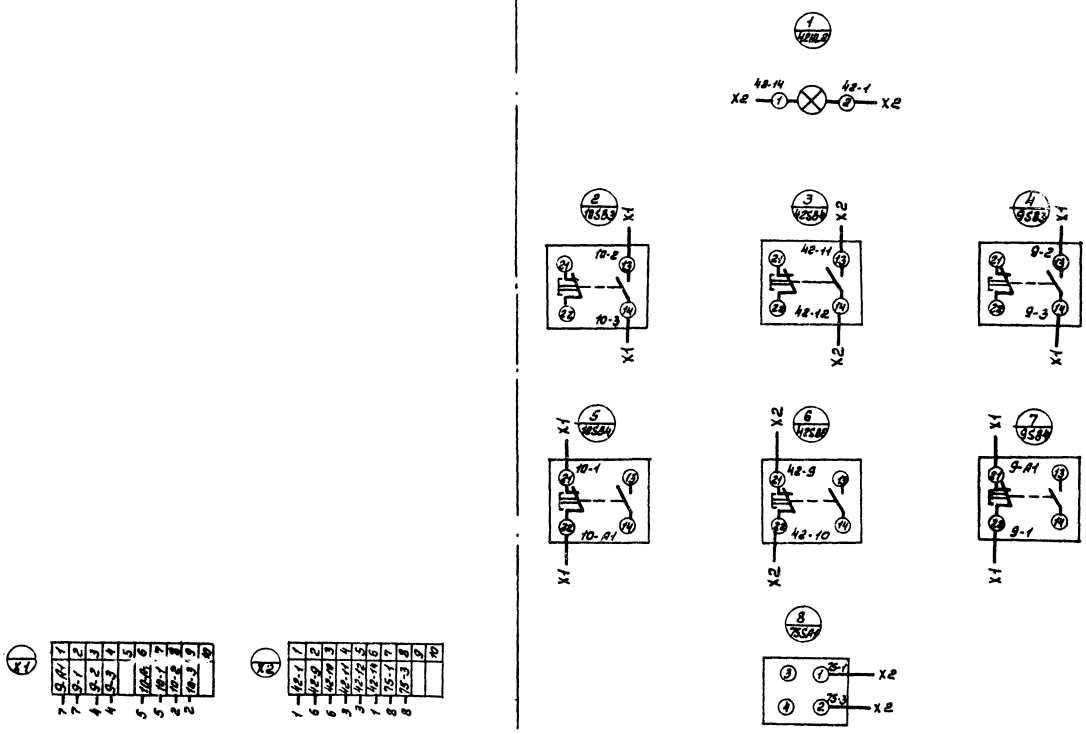

23551-07

Гип	Сергеева		ТП 411-2-190.88		ЭТ0021	
Нач.отд.	Березина					
Н.контр.	Абросимов					
Осп.ч.	Абросимов					
Рук.гр.	Ильин					
Ст.инж.	Лунина		Цех по переработке низкосортной древесины мощностью по сырью 35,0 тыс. м³ в год.	Стадия	Лист	Листов
				Р	1	1
			Механизмы Ящик управления ЯУБ. Схема электрическая соединений.	СОЮЗГИПРОЛЕСХОЗ		

Копировал

Формат А2

gost.e-ecolog.ru