ТИПОВОЙ ПРОЕКТ

411-2-190.88

ЦЕХ ПО ПЕРЕРАБОТКЕ НИЗКОСОРТНОЙ ДРЕВЕСИНЫ МОЩНОСТЬЮ ПО СЫРЬЮ 35,0 тыс.м³ В ГОД

СТЕНЫ ПАНЕЛЬНЫЕ

АЛЬБОМ 5

КЖИ ЧЕРТЕЖИ СТРОИТЕЛЬНЫХ ИЗДЕЛИЙ

ЦЕНТРАЛЬНЫЙ ИНСТИТУТ ТИПОВОГО ПРОЕКТИРОВАНИЯ
ГОССТРОЯ СССР
КИЕВСКИЙ ФИЛИАЛ
г. Киев-57 ул. Эжена Потье № 12
Заказ № 8163 Инв. № 23551-06 Тираж 20
Сдано в ... 10 7 1989 Цена 1-98

23551-06

1-98

ГОО ЦИТП 23551-06

gost.e-ecolog.ru

ТИПОВОЙ ПРОЕКТ
411-2-190.88

ЦЕХ ПО ПЕРЕРАБОТКЕ НИЗКОСОРТНОЙ ДРЕВЕСИНЫ МОЩНОСТЬЮ ПО СЫРЬЮ 35,0 тыс. м³ В ГОД

СТЕНЫ ПАНЕЛЬНЫЕ

АЛЬБОМ 5

КЖИ ЧЕРТЕЖИ СТРОИТЕЛЬНЫХ ИЗДЕЛИЙ

РАЗРАБОТАН
ИНСТИТУТОМ "Союзгипролесхоз"
Зам. ГЛАВНЫЙ ИНЖЕНЕР ИНСТИТУТА В.М. НАГАЕВ
ГЛАВНЫЙ ИНЖЕНЕР ПРОЕКТА Т.А. СЕРГЕЕВА

© КОМИТЕТ ГОССТРОЯ СССР 1989

УТВЕРЖДЕН Госкомлесом СССР
протокол от 21 ноября 1988 г. № 31
ВВЕДЕН В ДЕЙСТВИЕ ИНСТИТУТОМ
"Союзгипролесхоз"
ПРИКАЗ от 25 ноября 1988 г. № 129

23551-06

СОДЕРЖАНИЕ АЛЬБОМА N5

Шифр	Наименование	Стр
	Титульный лист	1
	Содержание альбома	2
ТУ	Технические условия	3
Т.П.411-2-190.88 -КЖИ- 0100	Балка 1БДР12-5АIVТ^{а}	4
Т.П.411-2-190.88 -КЖИ- 0100.СБ	Балка 1БДР12-5АIVТ^{а}	4
Т.П.411-2-190.88 -КЖИ- 0200	Балка 1БДР12-5АIVТ^{а}; 1БДР12-5АIVТ^{б}	
	1БДР12-5АIVТ^{в}; 1БДР12-5АIVТ^{г}	5
Т.П.411-2-190.88 -КЖИ- 0200.СБ	Балка 1БДР12-5АIVТ^{а}; 1БДР12-5АIVТ^{б};	
	1БДР12 5IVТ^{в,г}. Сборочный чертеж.	6
Т.П.411-2-190.88 -КЖИ- 0300	Колонна К48-29^{а}	7
Т.П.411-2-190.88 -КЖИ- 0300.СБ	Колонна К48-29^{а} Сборочный чертеж	7
Т.П.411-2-190.88 -КЖИ- 0400	Колонна К48-5^{а}; К48-5^{б}; К48-5^{в}; К48-5^{г,д}	8
Т.П.411-2-190.88 -КЖИ- 0400.СБ	Колонна К48-5^{а}; К48-5^{б}; К48-5^{в}; К48-5^{г}	
	К48-5^{а}. Сборочный чертеж.	9
Т.П.411-2-190.88 -КЖИ- 0500	Колонна 1КФ61-1-И1	10
Т.П.411-2-190.88 -КЖИ- 0500.СБ	Колонна 1КФ61-1-И1 Сборочный чертеж	10
Т.П.411-2-190.88 -КЖИ- 0600	Колонна 1К48.3-2^{а}; 1К48.3-2^{б}	11
Т.П.411-2-190.88 -КЖИ- 0600.СБ	Колонна 1К48.3-2^{а}; 1К48.3-2^{б}	
	1К48.3-2^{б} Сборочный чертеж	12
Т.П.411-2-190.88 -КЖИ- 0700	Колонна К2-1^{а}	13
Т.П.411-2-190.88 -КЖИ- 0700.СБ	Колонна К2-1^{а} Сборочный чертеж	13

Шифр	Наименование	Стр
Т.П.411-2-190.88 -КЖИ- 0800	Каркас плоский КР1	14
Т.П.411-2-190.88 -КЖИ- 0900	Каркас плоский КР2	14
Т.П.411-2-190.88 -КЖИ- 1000	Каркас плоский КР3	15
Т.П.411-2-190.88 -КЖИ- 1100	Каркас плоский КР4	15
Т.П.411-2-190.88 -КЖИ- 1200	Изделие закладное МН1	16
Т.П.411-2-190.88 -КЖИ- 1300	Изделие закладное МН2	16
Т.П.411-2-190.88 -КЖИ- 1400	Изделие закладное МН3	17
Т.П.411-2-190.88 -КЖИ- 1500	Изделие закладное МН4	17
Т.П.411-2-190.88 -КЖИ- 1600	Изделие закладное МН5	18
Т.П.411-2-190.88 -КЖИ- 1700	Изделие закладное МН6	18
Т.П.411-2-190.88 -КЖИ- 1800	Изделие закладное МН7	19
Т.П.411-2-190.88 -КЖИ- 1900	Изделие закладное МН8	19
Т.П.411-2-190.88 -КЖИ- 2000	Изделие закладное МН9	20
Т.П.411-2-190.88 -КЖИ- 0001	Уголок (обрамление)	20
Т.П.411-2-190.88 -КЖИ- 2100	Изделие закладное МН10	21
Т.П.411-2-190.88 -КЖИ- 2200	Изделие закладное МН11	21
Т.П.411-2-190.88 -КЖИ- 2300	Изделие закладное МН12	22
Т.П.411-2-190.88 -КЖИ- 2400.СБ	Балка металлическая МБ1. Сборочный чертеж	23
Т.П.411-2-190.88 -КЖИ- 2403	Изделие соединительное МС1	23
Т.П.411-2-190.88 -КЖИ- 2500	Решетка МР1	24

Альбом 3

Технические условия к изготовлению арматурных, закладных и сборных железобетонных изделий.

Арматурные, закладные и сборные железобетонные изделия надлежит выполнять в точном соответствии с рабочими чертежами.

Арматурные и закладные сварные изделия должны соответствовать требованиям ГОСТ 10922-75, сборные железобетонные изделия – требованиям ГОСТ 13015.1-81.

Привалку элементов изделий следует выполнять:

а) при соединениях в стык дуговой сваркой под слоем флюса на сварочных автоматах в соответствии с указаниями по сварке соединений арматуры и закладных деталей железобетонных конструкций – СН393-78 и ГОСТ 14098-85.

При отсутствии оборудования для автоматической сварки допускается применение сварки под слоем флюса на оборудовании с ручным приводом.

б) для арматуры каркасов контактно-точечной сваркой по ГОСТ 14098-85 во всех пересечениях стержней.

Для изготовления изделий надлежит применять сталь марки ВСт3:

для проката КП2 по ТУ 14-1-3023-80

для арматуры СП и ПС по ГОСТ 380-71* и ТУ 14-1-3023-80

Для сварочных работ следует применять электроды типа Э42 по ГОСТ 9467-75.

23551-06

ГИП	Сергеева		Т.П 411-2-190.88 -КЖИ-ГУ		
Нач. отд.	Рогачев				
Н. контр	Соколов				
Гл. спец.	Сергеева		Технические условия	Стадия	Лист	Листов
Рук. гр.	Сафина			Р	1	1
Ст. инж.	Черкасова			Союзгипродесхоз		
Инженер	Артамонова					

Альбом 5

Формат	Зона	Поз.	Обозначение	Наименование	Кол.	Примечание
				Документация		
11			КЖИ-8.100 СБ	Сборочный чертеж		
				Сборочные единицы		
11			1.462.1-3.88, вып.1	БАЛКА 1БДР12-3АIVТ		
11		1	1.400-6.76, вып.1	ИЗДЕЛИЕ ЗАКЛАДНОЕ МЧ1-2	4	1.40кг
11		2	ТОЖЕ	" МЧ-3-3	2	2.40кг

ГИП	Сергеева		
Нач.отд	Рогачев		
Н.контр.	Соколов		
Гл.спец.	Сергеева		
Рук.гр.	Сафина		
Ст.инж.	Черкасова		

Т.П. 411-2-190.88 КЖИ-8.100

БАЛКА 1БДР12-3АIVТа

Стадия	Лист	Листов
Р	1	1

Союзгипролесхоз

Рис.1

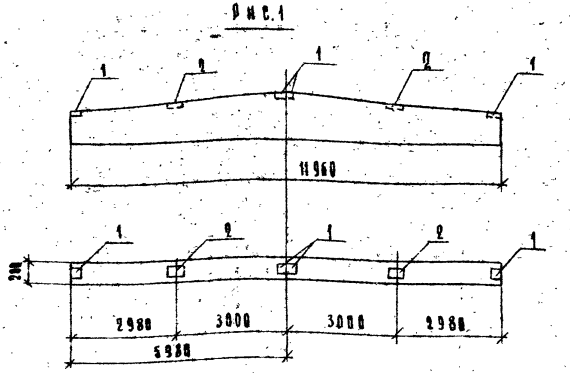

Ведомость расхода стали на дополнительные закладные изделия, кг

Марка	Изделия закладные							Всего
	Арматура класса				Прокатная сталь			
	класс А-III				Вст3кп2			
	ГОСТ 5781-82*				ГОСТ 380-71*			
	Ø8			Итого:	-140х6	-190х6	Итого:	
1БДР12-3АIVТа	0.8			0.8	5.2	4.4	9.6	10.4

23551-08

ГИП	Сергеева		
Нач.отд	Рогачев		
Н.контр.	Соколов		
Гл.спец.	Сергеева		
Рук.гр.	Сафина		
Ст.инж.	Черкасова		

Т.П. 411-2-190.88 КЖИ-8.100 СБ

БАЛКА 1БДР12-3АIVТа Сборочный чертеж

Стадия	Масса	Масштаб
Р	Смтабл	1:100
Лист 1	Листов 1	

Союзгипролесхоз

Формат	Зона	Поз.	Обозначение	Наименование	Кол.	Примечание
				Документация		
12			КЖИ-0200 СБ	сборочный чертеж		
				Сборочные единицы		
			1.462.1-3|88, вып.1	Балка 1БДР12-5АIVТ		
			Переменные данные для исполнений			
			"	КЖИ-0200		
				(1БДР12-5АIVТа)		
12		1	1.400-6|96, вып.1	Изделие закладное МЧ-1-2	4	1.40кг
12		2	"	" МЧ-3-3	2	2.40 кг
12		3	"	" МЧ-22	3	5.80 кг
				КЖИ-0200-01		
				(1БДР.12-5АIVТб)		
12		1	1.400-6|96, вып.1	Изделие закладное МЧ-1-2	4	1.40кг
12		2	"	" МЧ-3-3	2	2.40 кг
12		3	"	" МЧ-22	4	5.80 кг

ГИП	Сергеева		
Нач.отд	Рогачев		
Н.контр	Соколов		
Гл.спец.	Сергеева		
Рук.гр.	Сафина		
Ст.инж.	Черкасова		

Т.П. 411-2-190.88 -КЖИ-0200

Балка 1БДР12-5АIVТа; 1БДР12-5АIVТб 1БДР12-5АIVТ; 1БДР12-5АIVТ2

Стадия	Лист	Листов
Р	1	2

Союзгипроагросхоз

Формат	Зона	Поз.	Обозначение	Наименование	Кол.	Примечание
				КЖИ-0200-02		
				(1БДР12-5АIVТв)		
12		1	1.400-6|76; вып.1	Изделие закладное МЧ-1-2	4	1.40кг
12		2	"	" МЧ-3-3	2	2.40кг
12		3	"	" МЧ-22	3	5.80кг
				КЖИ-0200-03		
				(1БДР12-5АIVТ2)		
12		1	1.400-6|76; вып.1	Изделие закладное МЧ-1-2	4	1.40кг
12		2	"	" МЧ-3-3	2	2.40кг
12		3	"	" МЧ-22	1	5.80кг

23551-06

Т.П. 411-2-190.88 -КЖИ-0200

Лист 2

Рис. 2 (остальное по рис. 1)

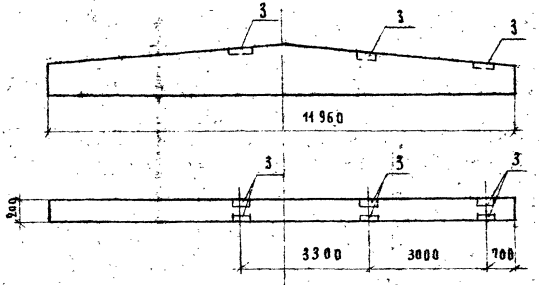

Рис. 3 (остальное по рис. 1)

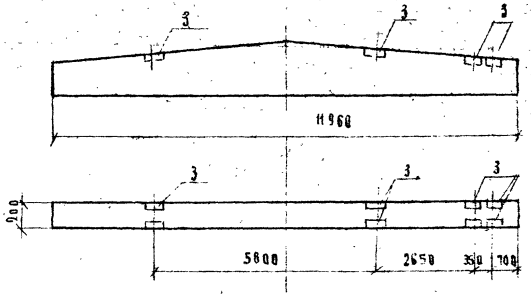

Рис. 4 (остальное по рис. 1)

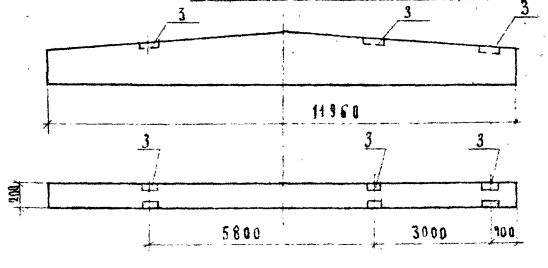

Рис 5 (остальное по рис. 1)

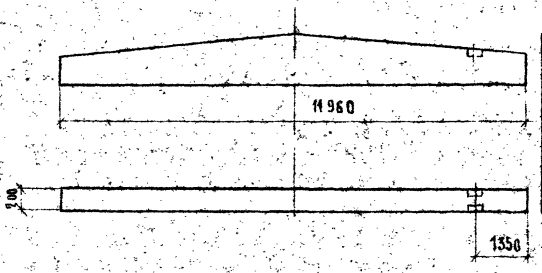

Обозначение	Марка	Рис.
Т.П. КШИ-0200	1БДР12-5АIVт^{а}	2
-01	1БДР12-5АIVт^{б}	3
-02	1БДР12-5АIVт^{в}	4
-03	1БДР12-5АIVт^{г}	5

Ведомость расхода стали на дополнительные закладные изделия, кг.

Марка	Изделия закладные									Всего
	Арматура класса А IV ГОСТ 5781-82*				Итого	Прокатная сталь Ст3кп2 ГОСТ 380-71*			Итого	
	ф8	ф10				-190×6	-190×8	L 110×70×8 ГОСТ 8510-86		
1БДР12-5АIVт^{а}	2,0	0,6			2,6	5,2	4,4	15,6	25,2	27,8
1БДР12-5АIVт^{б}	2,4	0,8			3,2	5,2	4,4	20,8	30,4	33,6
1БДР12-5АIVт^{в}	2,0	0,6			2,6	5,2	4,4	15,6	25,2	27,8
1БДР12-5АIVт^{г}	1,2	0,2			1,4	5,2	4,4	5,2	14,8	16,2

23551-06

ГИП	Сергеева		
Нач.отд.	Рогачев		
Н.контр.	Соколов		
Гл.спец.	Сергеева		
Рук.гр.	Сафина		
Ст.инж.	Черкасова		

Т.П. 411-9-190.88 КШИ-0200.СБ

Балка 1БДР12-5АIVт^{а}, 1БДР12-5АIVт^{б} 1БДР12-5АIVт^{в}, 1БДР12-5АIVт^{г} Сборочный чертеж

Стадия	Масса	Масштаб
Р	6м.таб	1:100
Лист 1	Листов 1	

Союзгипролесхоз

Альбом 5

Формат	Зона	Поз	Обозначение	Наименование	Кол.	Примечан.
				Документация		
11			КЖИ-0300 СБ	Сборочный чертеж		
				Сборочные единицы		
			1.423-3, вып.1	Колонна К48-27		
11		1	1.423-3, вып.2	Изделие закладное ЦМ1-2	2	9.3 кг

ГИП	Сергеева		Т.П. 411-2-190.88 КЖИ-0300
Нач.отд.	Рогачев		
Н.контр.	Соколов		Колонна К48-27а
Гл.спец.	Сергеева		Стадия Р; Лист 1; Листов 1
Рук.гр.	Сафина		Союзгипроагросхоз
Ст.инж.	Черкасова		

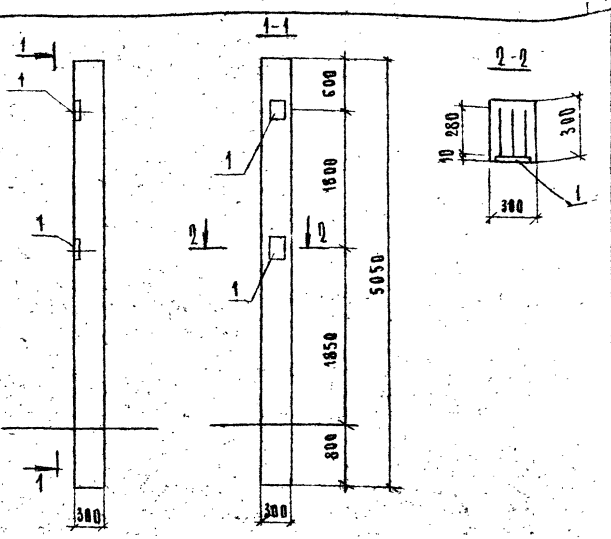

Ведомость расхода стали на дополнительные закладные изделия, кг.

Марка	Изделия закладные									
	Арматура класса						Прокатная сталь			
	AI			AIII			Вст3кп2			
	ГОСТ 5781-82*			ГОСТ 5781-82*			ГОСТ 380-71*	ГОСТ 8510-86		
	ф6		Итого	ф14	ф22	Итого			Итого	
К48-27а	0.4		0.4	4.0	2.8	6.8		11.4		11.4	18.6

23551-06

ГИП	Сергеева		Т.П. 411-2-190.88 КЖИ-0300 СБ
Нач.отд.	Рогачев		
Н.контр.	Соколов		Колонна К48-27а Сборочный чертеж
Гл.спец.	Сергеева		Стадия Р; Масса 18.6кг; Масштаб 1:1
Рук.гр.	Сафина		Лист 1; Листов 1
Ст.инж.	Черкасова		Союзгипроагросхоз

Альбом 5

Формат	Зона	Поз.	Обозначение	Наименование	Кол.	Примечание
				Документация		
12			КШИ-0400 СБ	Сборочный чертеж		
				Сборочные изделия		
12			1.423-3, вып. 1	К48-5		
			Переменные данные	для исполнений		
				КШИ-0400		
				(К48-5а)		
12	1		1.423-3, вып. 2	Изделие закладное ИМ1-2	1	9,3 кг.
12	2		То же	То же М1-13	3	1,68 кг.
				КШИ-0400-01		
				(К48-5б)		
12	1		1.423-3, вып. 2	Изделие закладное		
				ИМ1-2	2	9,3 кг.
	2		То же	" М1-13	2	1,68 кг.

ГИП	Сергеева	
Нач. отд.	Рогачёв	
Н. контр.	Соколов	
Гл. спец.	Сергеева	
Рук. гр.	Сафина	
Ст. инж.	Черкасова	

Т.П. 411-2-190.88 КШИ-0400

Колонна К48-5а; К48-5б; К48-5в; К48-5г

Стадия	Лист	Листов
Р	1	2

Союзгипролесхоз

Формат	Зона	Поз.	Обозначение	Наименование	Кол.	Примечание
				КШИ-0400-02		
				(К48-5б)		
12	1		1.423-3, вып. 2	Изделие закладное		
				ИМ1-2	1	9,3 кг.
12	2		То же	" М1-13	3	1,68 кг.
				КШИ-0400-03		
				(К48-5г)		
12	1		1.423-3, вып. 2	Изделие закладное ИМ1-2	3	9,3 кг.
				КШИ-0400-04		
				(К48-5д)		
12	1		1.423-3, вып. 2	Изделие закладное ИМ1-2	3	9,3 кг.

23551-06

Т.П 411-2-190 88 КШИ-0400 Лист 2

Рис.1

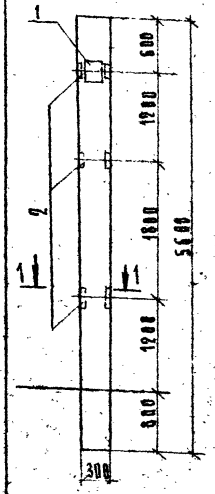

Рис.2

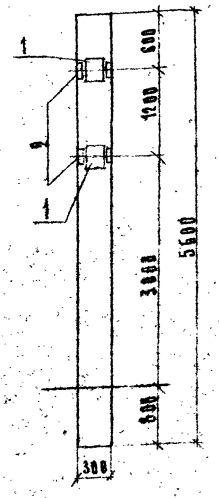

Рис.3

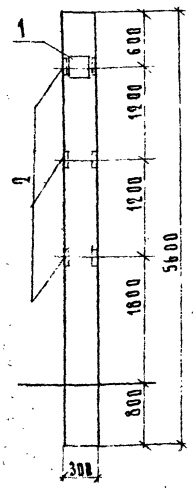

Рис.4

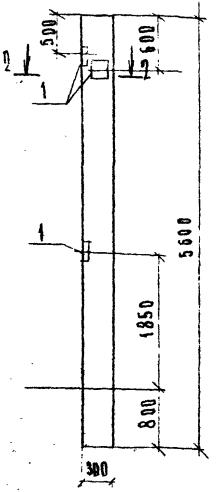

Рис.5

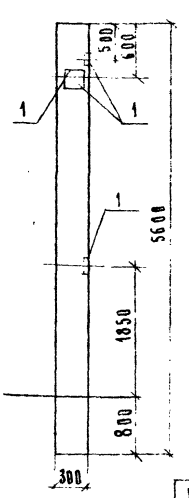

1-1

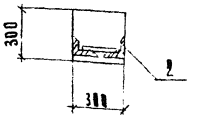

2-2

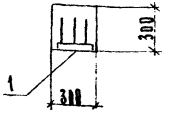

Обозначение	Марка	Рис
КЖИ-0400	К48-5а	1
01	К48-5б	2
02	К48-5в	3
03	К48-5г	4
04	К48-5д	5

Ведомость расхода стали на дополнительные закладные изделия, кг.

Марка	Изделия закладные								Всего
	Арматура класса						Прокатная сталь		
	AI		AIII				Ст3кп2		
	ГОСТ 5781-82*		ГОСТ 5781-82*				ГОСТ 380-71*	ГОСТ 8510-86	
	ф6	Итого	ф12	ф14	ф22	Итого	-250×16	L63×5 Итого	
К48-5а	0.2	0.2	0.72	2.8	1.4	4.12	5.7	4.32 10.02	14.38
К48-5б	0.4	0.4	0.48	4.0	2.8	7.28	11.4	2.88 14.28	21.96
К48-5в	0.2	0.2	0.12	2.0	1.4	4.12	5.7	4.32 10.02	14.38
К48-5г	0.6	0.6	—	6.0	4.2	10.2	17.1	— 17.1	27.9
К48-5д	0.6	0.6	—	6.0	4.2	10.2	17.1	— 17.1	27.9

ГИП	Сергеева	
Нач.отд.	Рогачев	
Н.контр.	Соколов	
Гл.спец.	Сергеева	
Рук.гр.	Сафина	
Ст.инж.	Черкасова	

23551-06

Т.П. 411-2-190.88 КЖИ-0400 СБ

Колонна К48-5а, К48-5б К48-5в; К48-5г; К48-5д
Сборочный чертеж

Стадия	Масса	Масштаб
Р	См. табл.	б/м
Лист 1	Листов 1	

Союзгипролесхоз

Формат	Зона	Поз.	Обозначения	Наименование	Кол.	Примечание
				Документация		
11			КЖИ-0500 СБ	Сборочный чертеж		
				Сборные единицы		
			1.427.1-3, вып.1	Колонна 1КФ61-1-Н		
11		1	1.427.1-3. Вып.2	Изделие закладное МН1	1	7,80 кг
11		2	То же	То же МН2	1	6,80 кг
11		3	"	" МН20	3	6,0 кг
11		4	"	" МН28	4	1,64 кг
11		5	"	" МН9	1	4,70 кг

ГИП	Сергеева	
Нач. отд.	Рогачев	
Н. контр.	Соколов	
Гл. спец.	Сергеева	
Рук. гр.	Сафина	
Ст. инж.	Черкасова	

ТП 411-2-190.88 – КЖИ-0500

Колонна 1КФ61-1-И1

Стадия	Лист	Листов
1	1	2

Союзгипросельхоз

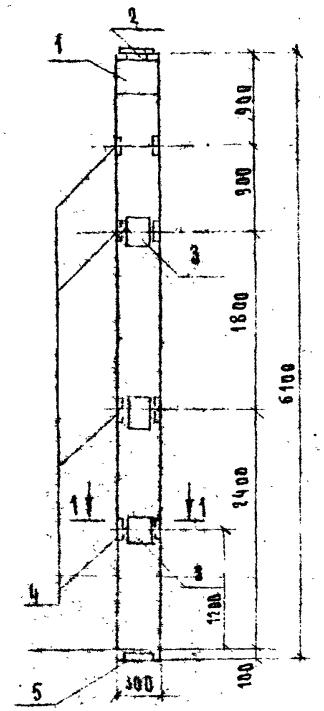

Ведомость расхода стали на дополнительные закладные изделия, кг

Марка	Изделия закладные										Всего
	Арматура класса AIII ГОСТ 5781-82*					Профильная сталь Вст.3кп2 ГОСТ 380-71*			ГОСТ 8510-86		
	ф10	ф12	ф14		Итого	-290×10	-300×8	-300×10	L63×5	L90×6	Итого	
1КФ61-1-И1	2,4	7,5	2,1		12,0	11,7	5,7	4,1	5,6	4,2	31,9	43,9

2353-06

ГИП	Сергеева	
Нач. отд.	Рогачев	
Н. контр.	Соколов	
Гл. спец.	Сергеева	
Рук. гр.	Сафина	
Ст. инж.	Черкасова	

ТП 411-2-190.88 КЖИ-0500 СБ

Колонна 1КФ61-1-И1

Сборочный чертеж

Стадия	Масса	Масштаб
Р	См. табл.	б/м
Лист 1	Листов 1	

Союзгипросельхоз

Формат	Зона	Поз.	Обозначение	Наименование	Кол.	Примечан.
				Документация		
12			Т.П. КЖИ-0600 СБ	Сборочный чертеж		
				Сборочные единицы		
			1.823.1-2, Вып. 0-1	Колонна 1К48.3-2		
			Переменные данные	Для исполнений		
				КЖИ-0600		
				(1К48.3-2а)		
11		1	1.400-6/76, Вып.1	Изделие закладное М1-11-4	4	6,5 кг.

ГИП	Сергеева		
Нач.отд.	Рогачев		
Н.контр.	Соколов		
Гл.спец.	Сергеева		
Рук.гр.	Сафина		
Ст.инж.	Меркасова		

Т.П. 411-2-190.88 КЖИ-0600

Колонна
1К48.3-2а; 1К48.3-2б
1К48.3-2в

Стадия	Лист	Листов
Р	1	2

Союзгипровлеховз

Формат	Зона	Поз.	Обозначение	Наименование	Кол.	Примечан.
				КЖИ-0600-01		
				(1К48.3-2б)		
11		1	1.400.6/76, вып.1	Изделие закладное М1-11-4	2	6,5 кг.
				КЖИ-0600-02		
				(1К48.3-2в)		
11		1	1.400-6/76, вып.1	Изделие закладное М1-11-4	5	6.5 кг.

23551-06

Т.П. 411-2-190.88 КЖИ-0600 Лист 2

Альбом 5

Рис.1

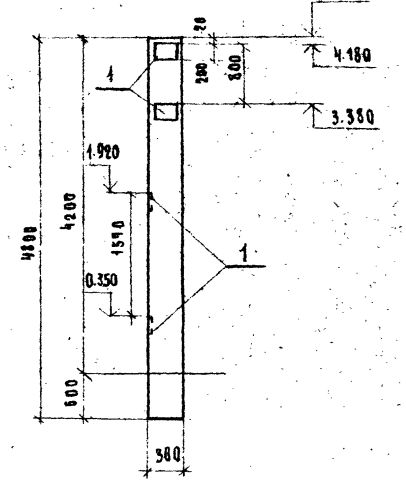

Рис.2

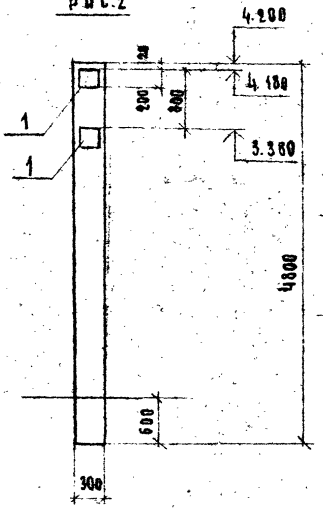

Рис.3

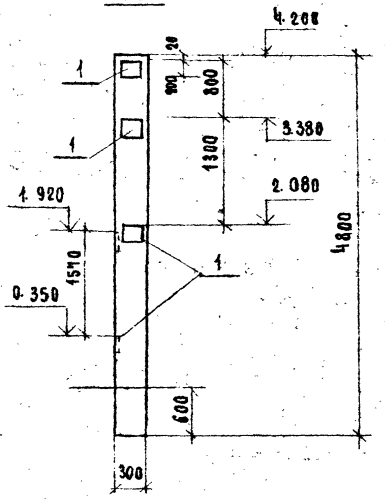

Обозначение	Марка	Рис.
КЖИ-0600	1К48.3-2а	1
-01	1К48.3-2б	2
-02	1К48.3-2в	3

Ведомость расхода стали на дополнительные закладные изделия, кг

Марка	Изделия закладные							Всего
	Арматура			Прокатная сталь				
	Класса AIII			В ст3 кп 2				
	ГОСТ 5781-82*			ГОСТ 380-71*				
	ф14			200-10-56-40				
1К48.3-2а	4.4			18.4	3.2			26.0
1К48.3-2б	2.2			9.2	1.6			13.0
1К48.3-2в	5.5			23.0	4.0			32.5

2355-06

ГИП	Сергеева	
Нач.отд.	Рогачев	
Н.контр.	Соколов	
Гл.спец.	Сергеева	
Рук.гр.	Сафина	
Ст.инж.	Черкасова	

Т.П. 411-2-190.88 КЖИ-0600 СБ

Кваронна 1К48.3-2а, 1К48.3-2б, 1К48.3-2в
Сборочный чертеж

Стадия	Масса	Масштаб
Р	см.таб	б/м
Лист 1	Листов 1	

Союзгипроагросхоз

Альбом 5

Формат	Зона	Поз.	Обозначение	Наименование	Кол.	Примечан.
				Документация		
11			КЖИ-0700 СБ	Сборочный чертеж		
				Сборочные единицы		
			3.015-1/82, вып. II-1	Колонна К2-1		
11		1	1.427 1-3; вып. 2	Изделие закладное МН-14	2	8,5 кг.

ГИП	Сергеева		Т.П. 411-2-190.88 КЖИ-0700
Нач. отд.	Рогачев		
Н. контр.	Соколов		Колонна К2-1а
Гл. спец.	Сергеева		Стадия: Р; Лист: 1; Листов: 2
Рук. гр.	Сафина		Союзгипролесхоз
Ст. инж.	Черкасова		

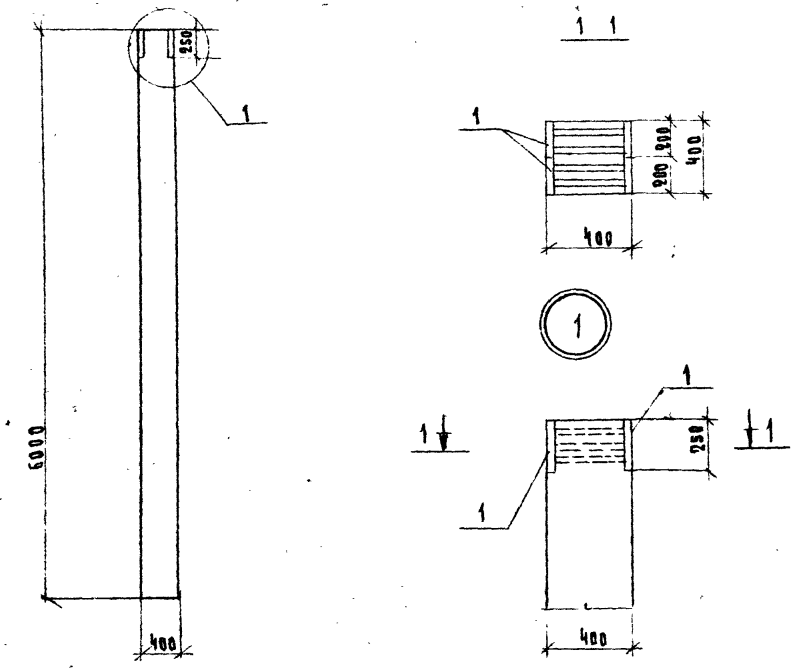

Ведомость расхода стали на дополнительные закладные изделия, кг.

Марка	Изделия закладные								Всего
	Арматура класса				Профильная сталь				
	Класс А III				С 38/23				
	ГОСТ 5781-82*				ГОСТ 103-76*				
		Ф12		Итого	200×8	Пластина		Итого	
К2-1а		4,2		4,2	12,8			12,8	17,0

23551-06

ГИП	Сергеева		Т.П. 411-2-190.88 КЖИ-0700 СБ
Нач. отд.	Рогачев		
Н. контр.	Соколов		Колонна К2-1а Сборочный чертеж
Гл. спец.	Сергеева		Стадия: Р; Масса: см. таб.; Масштаб: б/м
Рук. гр.	Сафина		Лист 1; Листов 1
Ст. инж.	Черкасова		Союзгипролесхоз

Альбом 5

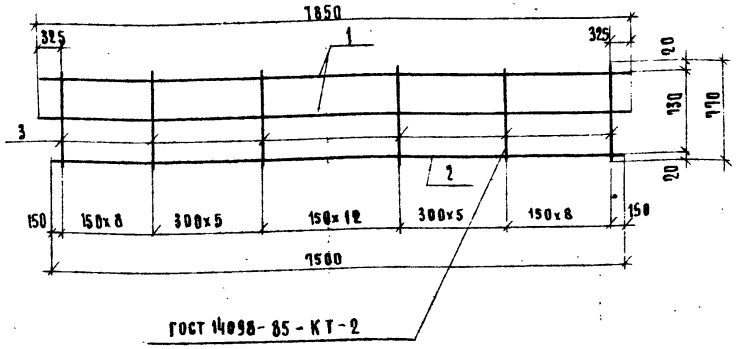

Формат	Зона	Поз.	Обозначение	Наименование	Кол.	Примечан.
				Документация		
12			КЖИ-ТУ	Технические условия		
				Детали		
64		1	-0801	ф12 AIII ГОСТ 5781-82* l=1850	2	7.1 кг
64		2	-0802	ф 28 AIII ГОСТ 5781-82* l=1500	1	36.2 кг
64		3	-0803	ф 10 AI ГОСТ 5781-82* l=770	39	0,47 кг.

ГИП	Сергеева	
Нач.отд	Рогачев	
Н.контр.	Соколов	
Гл.спец	Сергеева	
Рук.гр.	Сафина	
Ст.инж.	Черкасова	

ТП 411-2-190.88 КЖИ-0800

Каркас плоский Кр1

Стадия	Масса	Масштаб
Р	68.7кг.	1:10
Лист 1	Листов 1	

Союзгипролесхоз

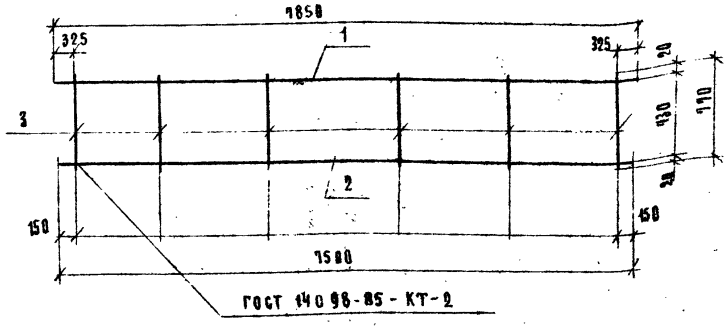

Формат	Зона	Поз.	Обозначение	Наименование	Кол.	Примечание
				Документация		
12			КЖИ-ТУ	Технические условия		
				Детали		
64		1	-0901	ф 12 AIII ГОСТ 5781-82* l=1850	1	7.1 кг.
64		2	-0902	ф 28 III ГОСТ 5781-82* l=1500	1	36.2 кг
64		3	-0903	ф 10 AI ГОСТ 5781-82* l=770	39	0.47 кг

23551-06

ГИП	Сергеева	
Нач.отд	Рогачев	
Н.контр.	Соколов	
Гл.спец	Сергеева	
Рук.гр.	Сафина	
Ст.инж	Черкасова	

ТП 411-2-190.88 КЖИ-0900

Каркас плоский Кр 2

Стадия	Масса	Масштаб
Р	61.6кг.	1:10
Лист 1	Листов 1	

Союзгипролесхоз

Альбом 5

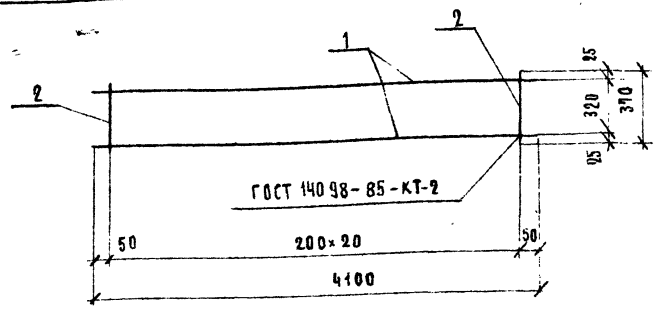

Формат	Зона	Поз	Обозначение	Наименование	Кол	Примечание
				Документация		
12			КШИ-ТУ	Технические условия		
				Детали		
Б4		1	-1001	ф25 А III ГОСТ 5781-82* L-4100	2	15.6 кг
Б4		2	-1002	ф8 АI ГОСТ 5781-82* L-310	21	0.15 кг

ГИП	Сергеева		ТП 411-2-190.88 КШИ-1000
Нач. отд	Рогачёв		Каркас плоский КР-3
Н. контр.	Соколов		Стадия: Р; Масса: 34.8 кг; Масштаб: б/м
Гл. спец.	Сергеева		Лист 1; Листов 1
Рук. гр.	Сафина		Союзгипровесхоз
Ст. инж.	Черкасова		

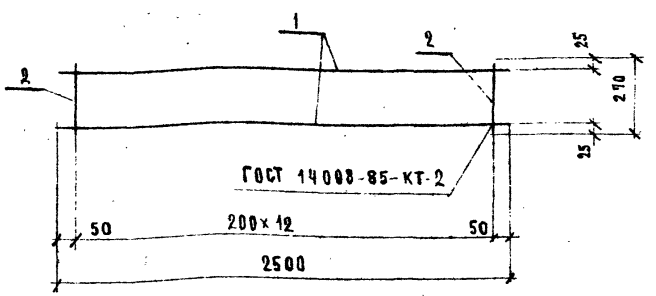

Формат	Зона	Поз	Обозначение	Наименование	Кол.	Примечан.
				Документация		
12			КШИ-ТУ	Технические условия		
				Детали		
Б4		1	-1101	ф25 А III ГОСТ 5781-82* L-2500	2	9.64 кг
Б4		2	-1102	ф8 АI ГОСТ 5781-82* L-290	13	0.11 кг

23551-03

ГИП	Сергеева		ТП 411-2-190.88 КШИ-1100
Нач. отд	Рогачёв		Каркас плоский КР-4
Н. контр.	Соколов		Стадия: Р; Масса: 20,10 кг; Масштаб: б/м
Гл. спец.	Сергеева		Лист 1; Листов 1
Рук. гр.	Сафина		Союзгипровесхоз
Ст. инж.	Черкасова		

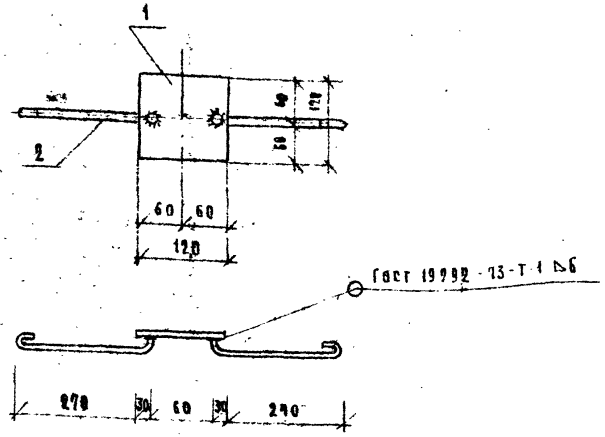

Формат	Зона	Поз.	Обозначение	Наименование	Кол.	Примечание
				Документация		
12			Т.П. КЖИ-ТУ	Технические условия		
				Детали		
6.4		1	-1201	Полоса $\frac{-120\times10\ ГОСТ\ 103-76*}{Ст.3\ ГОСТ\ 535-79*}$		
				ℓ=120	1	1.13 кг
6.4		2	-1202	ф 10 AI ГОСТ 5781-82*; ℓ=400	2	0.50 кг

ГИП	Сергеева		Т.П. 411-2-190.88 -КЖИ-1200
Нач.отд	Рогачев		
Н.контр	Соколов		
Гл.спец.	Сергеева		Изделие закладное мн 1
Рук.гр.	Сафина		Стадия: Р; Масса: 1.63 кг; Масштаб: 1:10
Инженер	Артамонова		Лист 1; Листов 1
			Союзгипролесхоз

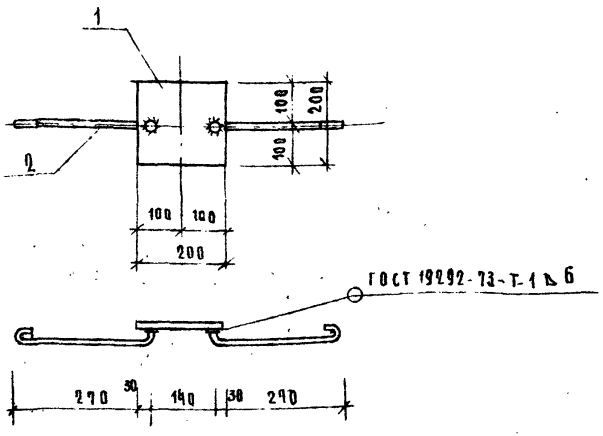

Формат	Зона	Поз.	Обозначение	Наименование	Кол.	Примечание
				Документация		
12			КЖИ-ТУ	Технические условия		
				Детали		
6.4		1	-1301	Полоса $\frac{-200\times10\ ГОСТ\ 103-76*}{Ст.3\ ГОСТ\ 535-79*}$		
				ℓ=200	1	3.14 кг
6.4		2	-1302	ф 10 AI ГОСТ 5781-82*; ℓ=400	2	0.50 кг

23551-06

ГИП	Сергеева		Т.П. 411-2-190.88 -КЖИ-1300
Нач.отд	Рогачев		
Н.контр	Соколов		
Гл.спец	Сергеева		Изделие закладное мн 2
Рук.гр	Сафина		Стадия: Р; Масса: 3.64 кг; Масштаб: 1:10
Инженер	Артамонова		Лист 1; Листов 1
			Союзгипролесхоз

Альбом 5

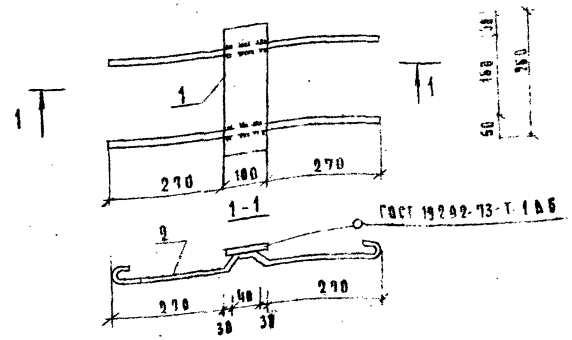

Формат	Зона	Поз	Обозначение	Наименование	Кол	Примечан
				Документация		
12			-КЖИ-ТУ	Технические условия		
				Детали		
				Полоса 150×10, ГОСТ 103-76*		
6.4		1	-1401	Ст.3 ГОСТ 535-79* Р=260	1	2,04 кг
6.4		2	-1402	ф10 АI ГОСТ 5781-82*, С=800	2	1,0 кг.

ГИП	Сергеева	
Нач.отд.	Рогачев	
Н.контр.	Соколов	
Гл.спец.	Сергеева	
Рук.гр.	Сафина	
Инженер	Артамонова	

Т.П. 411-2-190.88 -КЖИ-1400

Изделие закладное МИ3

Стадия	Масса	Масштаб
Р	3,04 кг	1:10
Лист 1	Листов 1	

Союзгипролесхоз

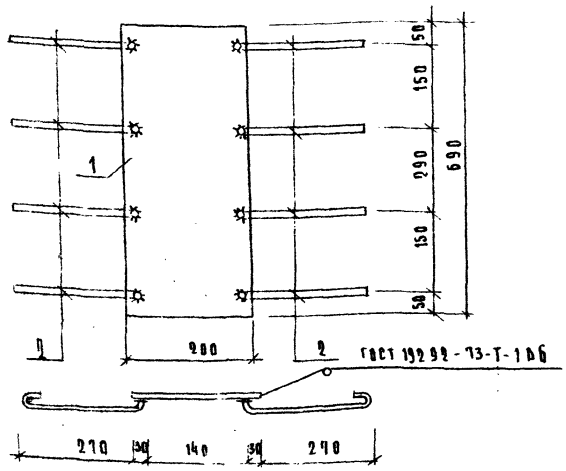

Формат	Зона	Поз.	Обозначение	Наименование	Кол.	Примечан
				Документация		
12			-КЖИ-ТУ	Технические условия		
				Детали		
				Полоса -200×10, ГОСТ 103-76*		
6.4		1	-1501	Ст.3 ГОСТ 535-79* Р=600	1	10,9 кг
6.4		2	-1502	ф10 АI; ГОСТ 5781-82*; С=400	8	1,97 кг

23551-06

ГИП	Сергеева	
Нач.отд.	Рогачев	
Н.контр.	Соколов	
Гл.спец.	Сергеева	
Рук.гр.	Сафина	
Инженер	Артамонова	

Т.П. 411-2-190.88 -КЖИ-1500

Изделие закладное МИ4

Стадия	Масса	Масштаб
Р	12,9 кг	1:10
Лист 1	Листов 1	

Союзгипролесхоз

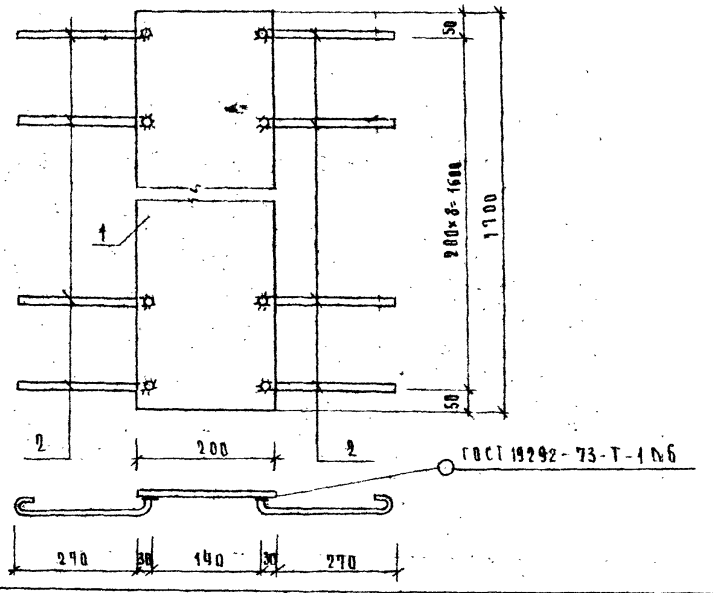

Формат	Зона	Поз.	Обозначение	Наименование	Кол.	Примечание
				Документация		
12			-КЖИ-ТУ	Технические условия		
				Детали		
64		1	-1601	Полоса $\frac{-200\times10\ ГОСТ\ 103\text{-}76^{*}}{Ст3\ ГОСТ\ 535\text{-}79^{*}\ l=1700}$	1	26,7 кг
64		2	-1602	ф10 AI ГОСТ 5781-82*; l=400	16	3,95 кг

ГИП	Сергеева		Т.П. 411-2-190.88 -КЖИ-1600		
Нач.отд.	Рогачев				
Н.контр	Соколов				
Гл.спец.	Сергеева		Изделие закладное МИ5	Стадия: Р; Масса: 30,65кг; Масштаб: 1:10	
Рук.гр.	Сафина			Лист 1; Листов 1	
Инженер	Артамонова			Союзгипролесхоз	

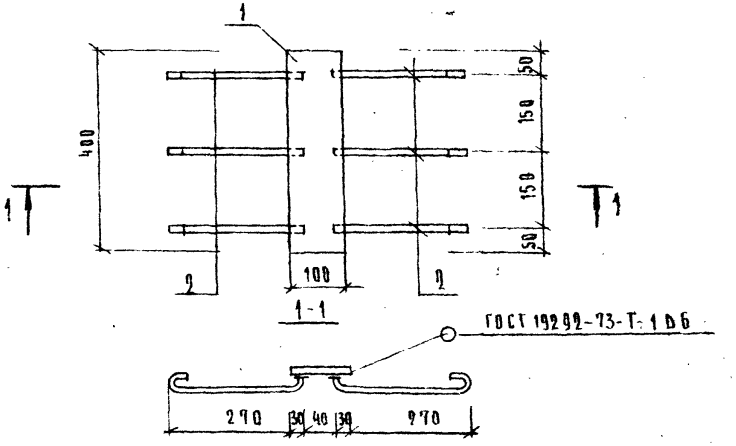

Формат	Зона	Поз.	Обозначение	Наименование	Кол.	Примечание
				Документация		
12			-КЖИ-ТУ	Технические условия		
				Детали		
64		1	-1701	Полоса $\frac{-100\times10\ ГОСТ\ 103\text{-}76^{*}}{Ст3\ ГОСТ\ 535\text{-}79^{*}\ l=400}$	1	3,14 кг
64		2	-1702	ф10 AI ГОСТ 5781-82*; l=400	6	1,58 кг

23551-05

ГИП	Сергеева		Т.П. 411-2-190.88 -КЖИ-1700		
Нач.отд.	Рогачев				
Н.контр	Соколов				
Гл.спец.	Сергеева		Изделие закладное МИ6	Стадия: Р; Масса: 4,64кг; Масштаб: 1:10	
Рук.гр.	Сафина			Лист 1; Листов 1	
Инженер	Артамонова			Союзгипролесхоз	

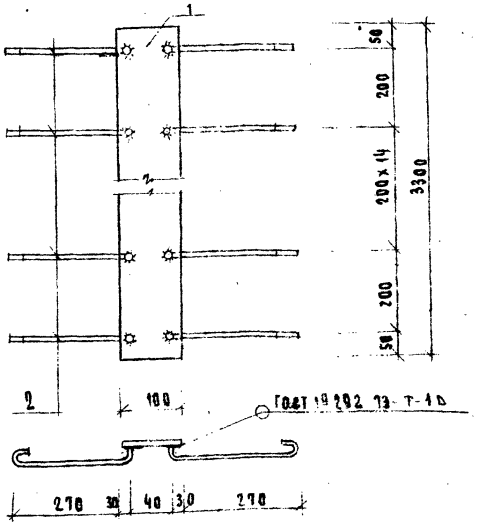

Формат	Зона	Поз.	Обозначение	Наименование	Кол.	Примечан.
				Документация		
12			КЖИ-ТУ	Технические условия		
				Детали		
6.4		1	-1801	Полоса $\frac{-180\times10\ \text{ГОСТ}\ 103-76^{*}}{\text{Ст3 ГОСТ}\ 535-79^{*}\ \ \ell=3300}$	1	25,91 кг
6.4		2	-1802	ф10 AI ГОСТ 5781-82*; ℓ=400	32	3,95 кг

ГИП	Сергеева		Т.П 411-2-190.88 -КЖИ-1800
Нач.отд	Рогачев		
Н.контр	Соколов		Изделие закладное МН7
Гл.спец	Сергеева		Стадия: Р; Масса: 29,86кг; Масштаб: 1:20
Рук.гр	Сафина		Лист 1; Листов 1
Инженер	Артамонова		Союзгипролесхоз

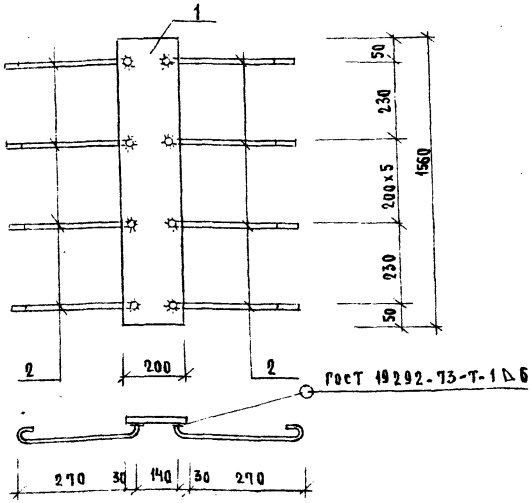

Формат	Зона	Поз.	Обозначение	Наименование	Кол.	Примечание
				Документация		
12			КЖИ-ТУ	Технические условия		
				Детали		
6.4		1	-1901	Полоса $\frac{-200\times10\ \text{ГОСТ}\ 103-76^{*}}{\text{Ст3 ГОСТ}\ 535-79^{*}\ \ \ell=1560}$	1	24,49 кг
6.4		2	-1902	ф10 AI ГОСТ 5781-82*; ℓ=400	14	3,46 кг

23561-06

ГИП	Сергеева		Т.П 411-2-190.88 -КЖИ-1900
Нач.отд	Рогачев		
Н.контр	Соколов		Изделие закладное МН8
Гл.спец	Сергеева		Стадия: Р; Масса: 27,95кг; Масштаб: 1:10
Рук.гр	Сафина		Лист 1; Листов 1
Инженер	Артамонова		Союзгипролесхоз

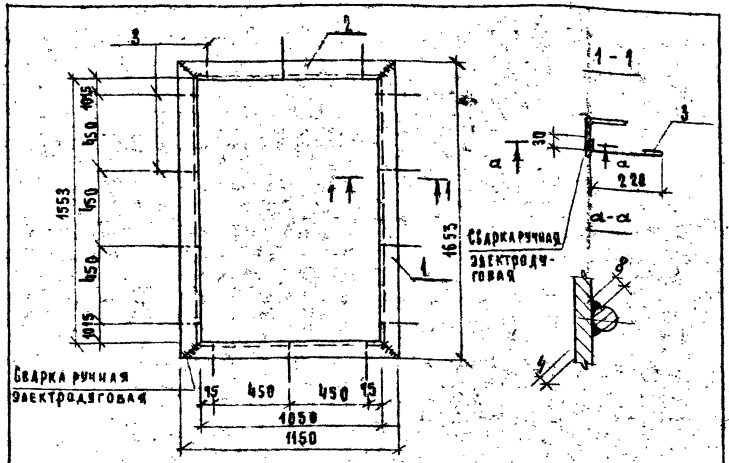

Формат	Зона	Поз	Обозначение	Наименование	Кол.	Примечан.
				Документация		
А2			КЖИ-ТУ	Технические условия		
				Детали		
				Уголок 50×5 ГОСТ 8509-86 / Ст.3 ГОСТ 535-79*		
А1		1	КЖИ-0001	ℓ=1648	2	6,21 кг
А1		2	-0001-01	ℓ=1145	2	4,32 кг
Б4		3	-2001	⌀8 АI ГОСТ 5781-82* ℓ=330	14	0,13 кг

ГИП	Сергеева		
Нач. отд	Рогачев		
Н. контр	Соколов		
Гл. спец.	Сергеева		
Рук. гр.	Сафина		
Ст. инж.	Черкасова		

Т.П 411-2-190.88 -КЖИ-2000

Изделие закладное МН9

Стадия	Масса	Масштаб
Р	22,88кг	б/м.
Лист 1	Листов 1	

Союзгипролесхоз

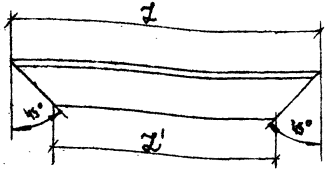

Размеры в мм

Обозначение	ℓ	ℓ'	Масса кг.
КЖИ-0001	1648	1548	6,21
-01	1145	1045	4,32

23551-06

ГИП	Сергеева		
Нач. отд	Рогачев		
Н. контр	Соколов		
Гл. спец.	Сергеева		
Рук. гр.	Сафина		
Ст. инж.	Черкасова		

Т.П. 411-2-190.88 -КЖИ-0001

Уголок /обрамление/

Стадия	Масса	Масштаб
Р	см. табл.	б/м
Лист 1	Листов 1	

Уголок 50×5 ГОСТ 8509-86 / Ст.3 ГОСТ 535-79*

Союзгипролесхоз

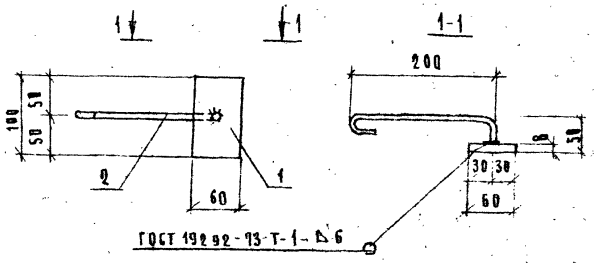

Формат	Зона	Поз.	Обозначение	Наименование	Кол.	Примечан.
				Документация		
12			-КЖИ-ТЧ	Технические условия		
				Детали		
				Полоса -60×8 ГОСТ 103-76* Ст.3 ГОСТ 535-88*		
64	1		-2101	L=100	1	0,38 кг.
64	2		-2102	ф10 AI ГОСТ 5781-82*; L=320	1	0,20 кг.

ГИП	Сергеева		
Нач. отд.	Рогачев		
Н. контр.	Соколов		
Гл. спец.	Сергеева		
Рук. гр.	Сафина		
Ст. инж.	Черкасова		

Т.П 411-2-190.88 -КЖИ-2100

Изделие закладное м 10

Стадия	Масса	Масштаб
Р	0,58кг.	6/м
Лист 1	Листов 1	

Союзгипролесхоз

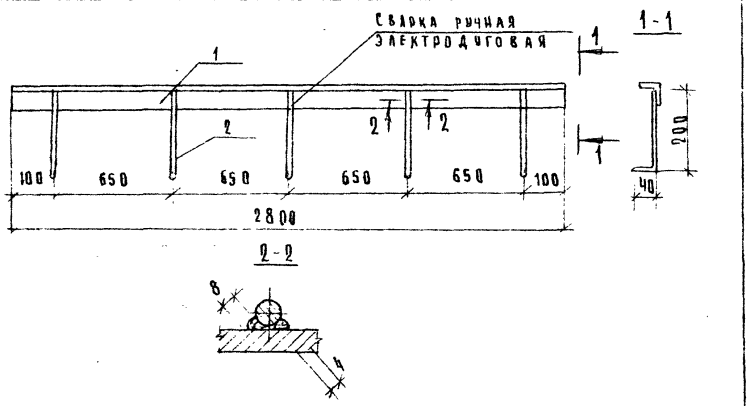

Формат	Зона	Поз.	Обозначение	Наименование	Кол.	Примечан.
				Документация		
12			-КЖИ-ТУ	Технические условия		
				Детали		
				Уголок 50×5 ГОСТ 8509-86 Ст.3 ГОСТ 535-88*		
64	1		-2201	L=2800	1	10,5кг
64	2		-2202	ф8 AI ГОСТ 5781-82*; L=240	5	0,10 кг

23651-08

ГИП	Сергеева		
Нач. отд.	Рогачев		
Н. контр.	Соколов		
Гл. спец.	Сергеева		
Рук. гр.	Сафина		
Ст. инж.	Черкасова		

Т.П. 411-2-190.88 -КЖИ-2200

Изделие закладное м 11

Стадия	Масса	Масштаб
Р	10,6кг.	6/м
Лист 1	Листов 1	

Союзгипролесхоз

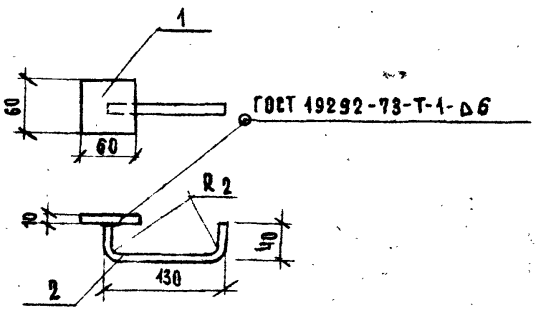

Формат	Зона	Поз.	Обозначение	Наименование	Кол.	Примечание
				Документация		
12			КЖИ-ТУ	Технические условия		
				Детали		
				Полоса 60×10 ГОСТ 103-76* Ст.3 ГОСТ 535-79*		
6.4		1	-2301	ℓ=60	1	0.27 кг.
6.4		2	-2302	ф 8 АI. ГОСТ 5781-82* ℓ=210	1	0.09 кг.

ГИП	Сергеева	
Нач. отд.	Рогачев	
Н. контр.	Соколов	
Гл. спец.	Сергеева	
Рук. гр.	Сафина	
Ст. инж.	Черкасова	

Т.П. 411-2-190.88 КЖИ-2300

Изделие закладное МИ 12

Стадия	Масса	Масштаб
Р		
Лист 1	Листов 1	

Союзгипродесхоз

2355-06

Стадия	Лист	Листов
Лист	Листов	

Союзгипродесхоз

Альбом 5

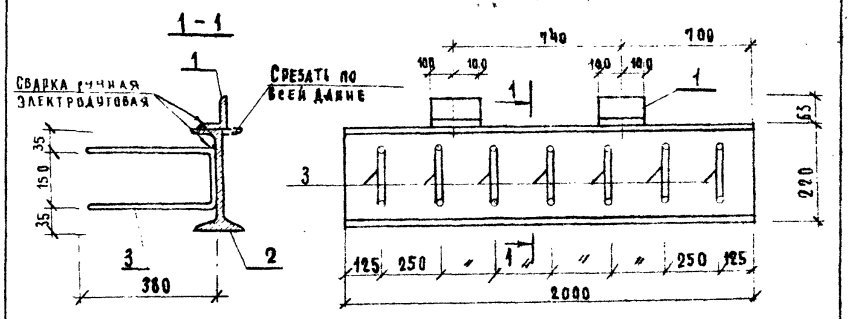

Формат	Зона	Поз	Обозначение	Наименование	Кол	Примечание
				Документация		
12			КЖИ-ТУ	Технические условия		
				Сборочные единицы		
64		1	- 2401	Уголок 63×5 ГОСТ 6509-86 / СТ3 ГОСТ 535-79*		
				ℓ= 2000	2	8,96 кг
64		2	- 2402	Двутавр 22 ГОСТ 8239-72* / ВСТ3 КП2 ГОСТ 535-79*		
				ℓ= 2000	1	48,0 кг
12			- 2403	Изделие соединительное МС-1	8	0.37 кг

ГИП	Сергеева	
Нач. отд.	Рогачев	
Н. контр.	Соколов	
Гл. спец.	Сергеева	
Рук. гр.	Сафина	
Ст. инж.	Стерликова	
Инженер	Артамонова	

Т.П. 411-2-190.88 КЖИ-2400 СБ

Балка металлическая МБ1 Сборочный чертеж

Стадия	Масса	Масштаб
Р	50,29	1:10

Лист 1 | Листов 1

Союзгипролесхоз

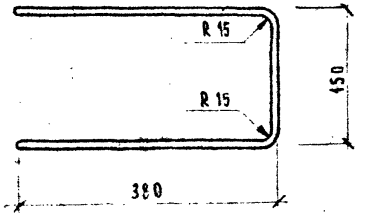

Длина развертки 910 мм.

23551-06

ГИП	Сергеева	
Нач. отд.	Рогачев	
Н. контр.	Соколов	
Гл. спец.	Сергеева	
Рук. гр.	Сафина	
Ст. инж.	Стерликова	
Инженер	Артамонова	

Т.П. 411-2-190.88 КЖИ-2403

Изделие соединительное МС-1

Стадия	Масса	Масштаб
Р	0.37 кг	1:5

Лист 1 | Листов 1

ф 8 А III ГОСТ 5781-82*

Союзгипролесхоз

Взам. инв. №

Подпись и дата

Инв. № подл.

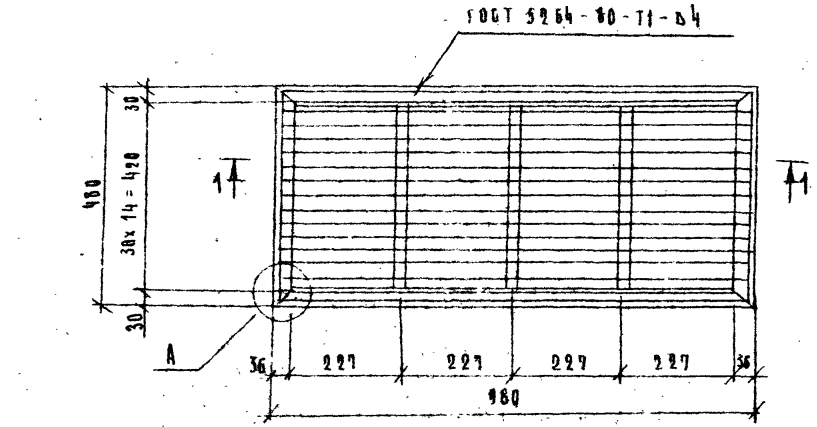

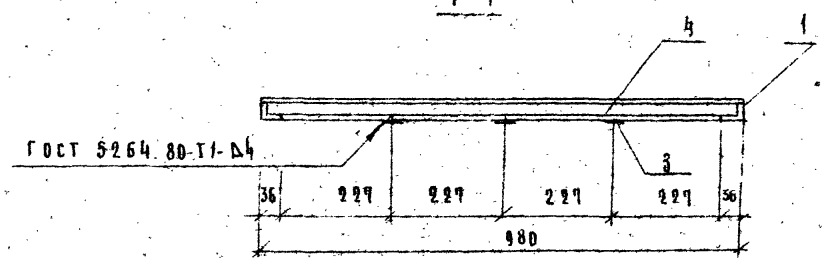

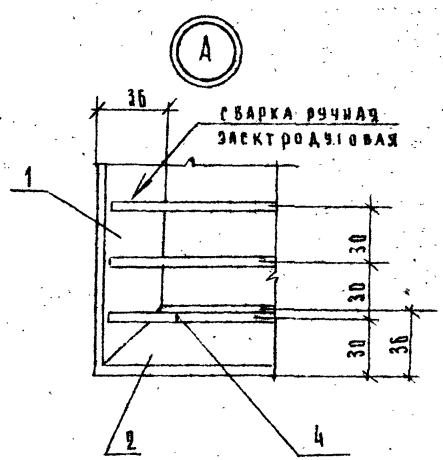

Поз. 1.4

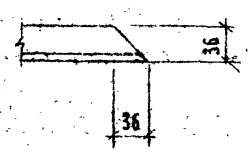

Формат	Зона	Поз.	Обозначение	Наименование	Кол.	Примечание
				Документация		
12			КЖИ-ТУ	Технические условия:		
				Детали		
64		1	-2501	Уголок 36х4 ГОСТ 8509-86 / Ст.3 ГОСТ 535-79*		
				ℓ= 975	2	2.12 кг.
64		2	-2502	ℓ= 495	2	1.84 кг.
64		3	-2503	Полоса 18х4 ГОСТ 103-76* / Ст.3 ГОСТ 535-79*		
				ℓ= 408	3	0.23 кг.
64		4	-2504	Полоса 30х5 ГОСТ 103-76* / Ст.3 ГОСТ 535-79*		
				ℓ= 970	17	1.14 кг.

Решетку окрасить:
грунтовка АФ-021 ГОСТ 25129-82
эмаль АФ-115; серая, ГОСТ 6465-76*

23551-06

ГИП	Сергеева		ТП 411-2-190.88 КЖИ-2500
Нач.отд.	Рогачев		
Н.контр.	Воколов		Решетка мр1
Гл.спец.	Сергеева		
Рук.гр.	Сафина		
Инженер	Артамонова		

Стадия	Масса	Масштаб
Р	28.30	6/м
Лист 1	Листов 1	

Союзгипролесхоз

gost.e-ecolog.ru