ТИПОВОЙ ПРОЕКТ
411-2-190.88

ЦЕХ ПО ПЕРЕРАБОТКЕ НИЗКОСОРТНОЙ ДРЕВЕСИНЫ МОЩНОСТЬЮ ПО СЫРЬЮ 35,0 тыс.м³ В ГОД

СТЕНЫ ПАНЕЛЬНЫЕ

АЛЬБОМ 3

ПЕРЕЧЕНЬ АЛЬБОМОВ:

АЛЬБОМ 1	ПЗ	Общая пояснительная записка
АЛЬБОМ 2	ТХ	Технологические решения
часть 1	АР	Архитектурные решения
	КЖ	Конструкции железобетонные
часть 2	КМ	Конструкции металлические
	КД	Конструкции деревянные
АЛЬБОМ 3	ВК	Внутренние водопровод и канализация
	ОВ	Отопление и вентиляция
	ОВН	Чертежи общих видов нетиповых конструкций
АЛЬБОМ 4	ЭМ	Силовое электрооборудование
	ЭО	Электрическое освещение
	СС	Связь и сигнализация
	АОВ	Автоматизация санитарно-технических систем
АЛЬБОМ 5	КЖИ	Чертежи строительных изделий
АЛЬБОМ 6		Чертежи заданий заводам-изготовителям
АЛЬБОМ 7	НО	Чертежи нестандартизированного оборудования
АЛЬБОМ 8	СО	Спецификации оборудования
АЛЬБОМ 9	ВМ	Ведомости потребности в материалах
АЛЬБОМ 10	С	С М Е Т Ы

Разработан
институтом "Союзгипролесхоз"
Зам. Главный инженер института В.М. Нагаев
Главный инженер проекта Т.А. Сергеева

© РФ ЦИТП Госстроя СССР 1989г

Утвержден Госкомлесом СССР
протокол от 21 ноября 1988 г. № 31
Введен в действие институтом
"Союзгипролесхоз"
приказ от 25 ноября 1988 г. № 129

23551-04

gost.e-ecolog.ru

Содержание альбома №3

№№ листов	Наименование листов	стр
	Титульный лист	
	Содержание альбома	2
	Внутренние водопровод и канализация	
	411-2-190.88-ВК	
1	Общие данные	3
2	План на отм. 0.000 с системами В1, К2	4
3	План на отм. 2.200 с системой В1	5
4	Вспомогательные помещения	6
	Планы на отм. 0.000 и 3.000 с системами	
	В1, Т3, Т4, К1.	
5	Схемы систем В1, Т3, Т4	7
6	Схемы систем К1, К2	8
	План кровли	
	Отопление и вентиляция	
	411-2-190.88-ОВ	
1	Общие данные	9
2	Общие данные	10
3	Общие данные	11
4	Общие данные	12

1	2	3
5	Отопление, вентиляция	
	План на отм. 0.000; 1.200.	
	План на отм. 2.200 между осями	
	Ж÷Ц и 1÷5	13
6	Схема системы отопления 1	
	Узел управления	14
7	Схемы систем П1, У1, У2, У4, В1, В2,	
	В5, В5', ВЕ1, ВЕ2.	15
8	Теплоснабжение. План на отм. 0.000	
	План на отм. 3.000 между осями	
	10÷12 и Ж÷К. Схема системы	
	теплоснабжения установок П1, П2	
	У1 ÷ У4	16
9	Узлы схемы системы теплоснабжения	
	установок.	17
10	Установки систем П1, У1, У2	18
11	Установки систем П1, У1, У2	19
12	Установка системы У4	20
13	Установка систем В1, В2	21
14	Отопление, вентиляция. План на отм.	
	0.000, 3.000 между осями Ж÷М и 11÷13	22
15	Схема системы отопления 2. Схемы	
	систем П2, В6.	23
16	Схемы системы В7 ÷ В13. ВЕ3.	24
17	Установки систем В6÷В13, П2	25
18	Установки систем В6÷В13, П2	26

1	2	
	Чертежи общих видов	
	нетиповых конструкций	
	411-2-190.88-ОВи	
1	Титульный лист	27
2	Содержание альбома	27
3	Воздуховод асбестоцементный	27
4	Воздуховод раздаточный	28
5	Воздуховод раздаточный	28
6	Улобитель крупных отходов	29

Альбом 9

Ведомость рабочих чертежей основного комплекта

Лист	Наименование	Примечание
1	Общие данные	
2	План на отм. 6.000 с системами В1, К2	
3	План на отм. -2.200 с системой В1	
4	Вспомогательные помещения. Планы на отм. 6.000 и 3.000 с системами В1; Т3; Т4, К1.	
5	Схемы систем В1; Т3; Т4	
6	Схемы систем К1, К2. План кровли	

Ведомость ссылочных и прилагаемых документов

Обозначение	Наименование	Примечание
	Ссылочные документы	
Серия 4.900-8	Альбом оборудования фасонных частей и	
Выпуск IV	арматуры для сетей и сооружений водопровода и	
	канализации.	
Серия 5.901-1	Водомерные узлы	
Серия 4.900-9	Узлы и детали трубопроводов из пластмассовых труб для систем водоснабжения и канализации.	
Серия 2.492-1	Типовые узлы и детали комбинированных внутренних	
	водостоков промышленных зданий с применением	
	неметаллических труб.	
	Прилагаемые документы	
ВК.СО	Спецификация оборудования	
ВК.ВМ	Ведомость потребности в	
	материалах.	

Основные показатели по чертежам водопровода и канализации

Наименование системы	Потребный напор на вводе, м	Расчетный расход м³/сут.	м³/ч	л/с	при пожаре, л/с	Установленная мощность электродвигателей, квт.	Примечание
Хозяйственно-							
питьевой против-							
вопожарный							
водопровод	24.6	9.75	1.11	1.26	10.73		Полив территории
Горячее водо-							
набжение	12.0	2.80	1.21	1.29			0,34 м³/сут.
Канализация							
бытовая		5.55	2.32	4.15			
Дождевая							
канализация				10.37			

Общие указания

1. Стальные трубопроводы окрашиваются масляной краской за 2 раза
2. Монтаж внутренних систем водопровода и канализации следует производить в соответствии с требованиями СНиП 3.05.01-85
3. Расчет систем водопровода и канализации произведен согласно СНиП 2.04.01-85.

Типовой проект разработан в соответствии с действующими нормами и правилами и предусматривает мероприятия, обеспечивающие взрывную, взрывопожарную и пожарную безопасность при эксплуатации здания

Главный инженер проекта Т.А. Сергеева

23551-04

Инв.№			Привязан
ГИП	Сергеева		
Нач.отд.	Березина		ТП 411-2-190.88 ВК
Н.контр.	Булатов		
Гл.спец.	Булатов		
Ст.инженер	Комарова		Цех по переработке низкосортной древесины мощностью 40 сырью 35,0 тыс.м³ в год.
Привязан			Стадия: Р; Лист: 1; Листов: 6
Инв.№			Общие данные
			Союзгипролесхоз

Альбом 3

План на отм. 0.000

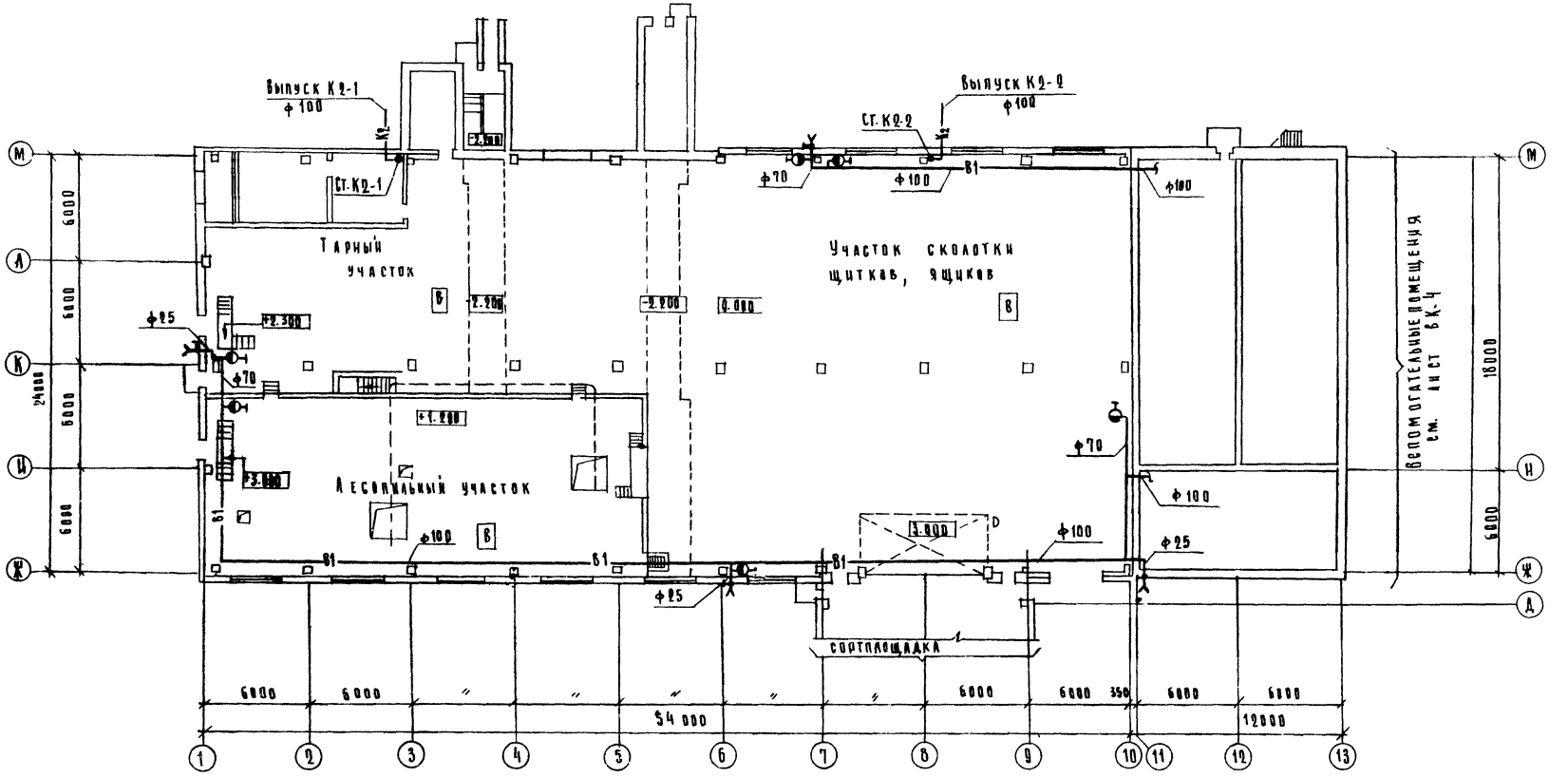

23551-04

ГИП	Сергеева		Т.П. 411-2-190.88 ВК
Нач. отд.	Березина		
Н. контр.	Булатов		
Гл. спец.	Булатов		
Ст. инж.	Комарова		

Привязан:

Инв. №

Цех по переработке низкосортной древесины мощностью по сырью 35,0 тыс. м³ в год

Стадия	Лист	Листов
Р	2	

План на отметке 0.000 с системами В1, К2.

Союзгиоролесхоз

Согласовано: АР Синадский; ТС Шамис; ЭД Разуваева

147

Альбом 3

ПЛАН НА ОТМ. -2.200

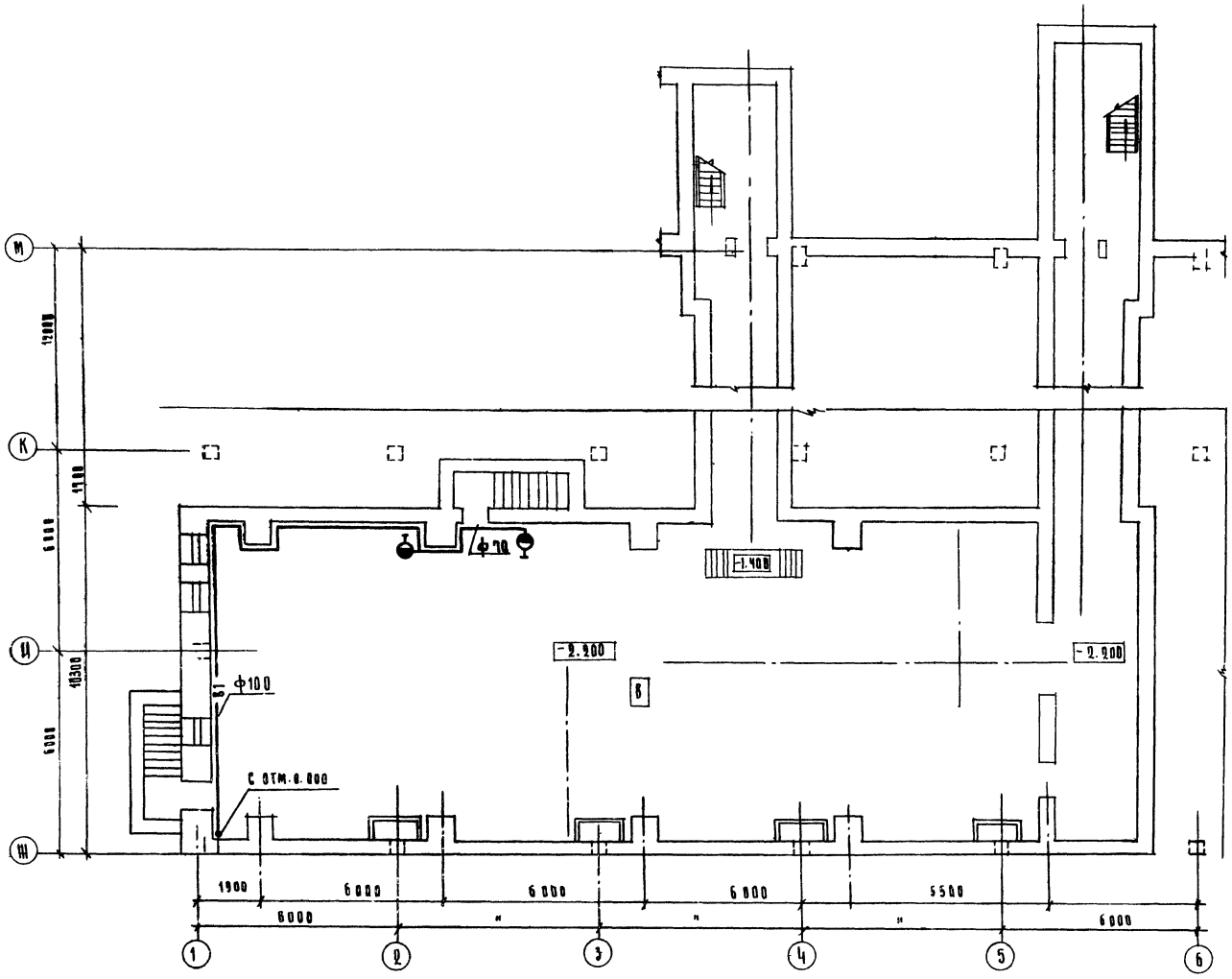

Согласовано

ГИП	Сергеева	
Нач.отд.	Березина	
Н.контр.	Булатов	
Гл.спец.	Булатов	
Ст.инж.	Комарова	

Привязан:

Инв. №

23551-04

Т.П. 411-2-190.88 ВК

Цехов переработке низкосортной древесины мощностью по сырью 35,0 тыс.м³ в год

Стадия	Лист	Листов
Р	3	

План на отм. -2.200 с системой В1.

СОЮЗГИПРОЛЕСХОЗ

Альбом 3

План на отм. 0.000

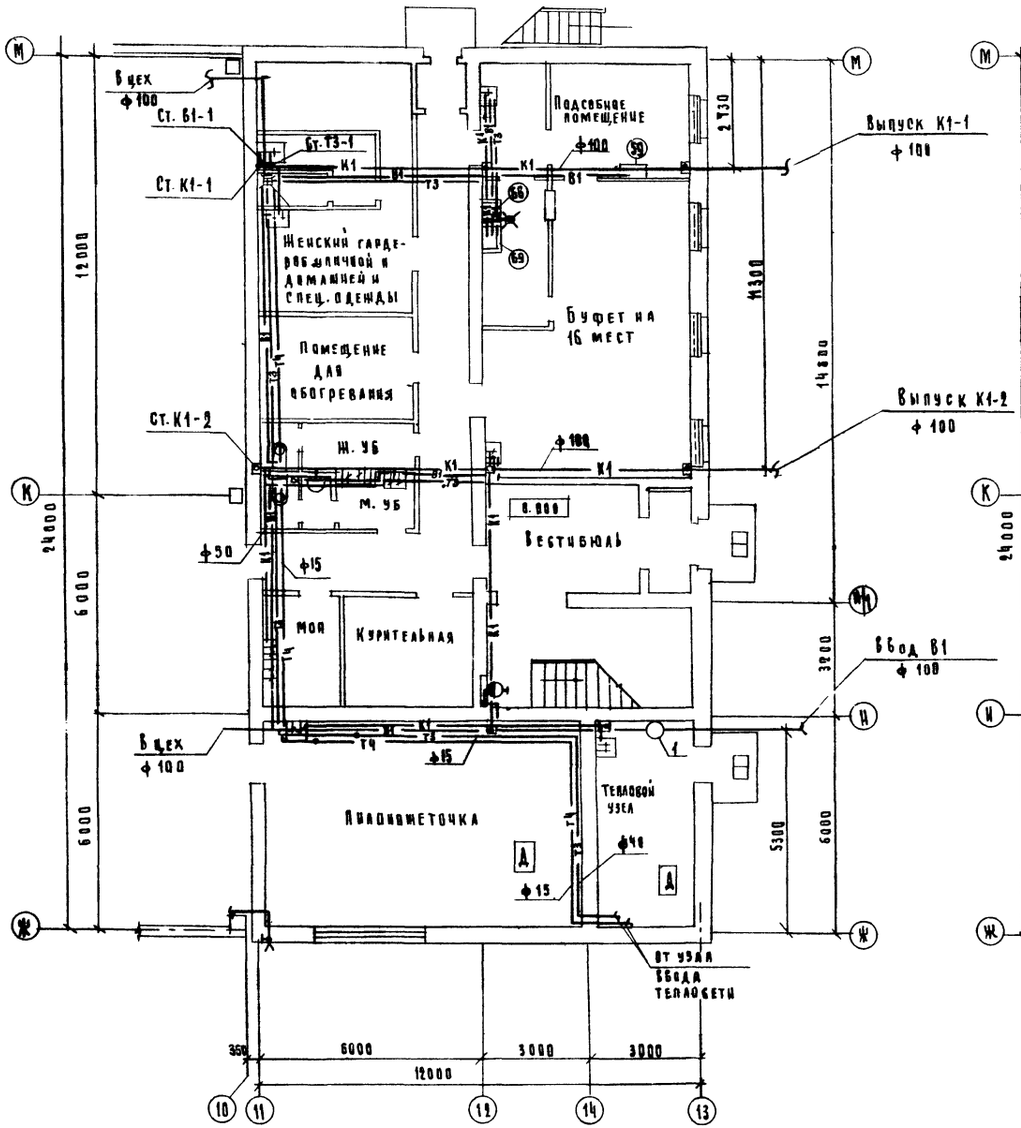

План на отм. 3.000

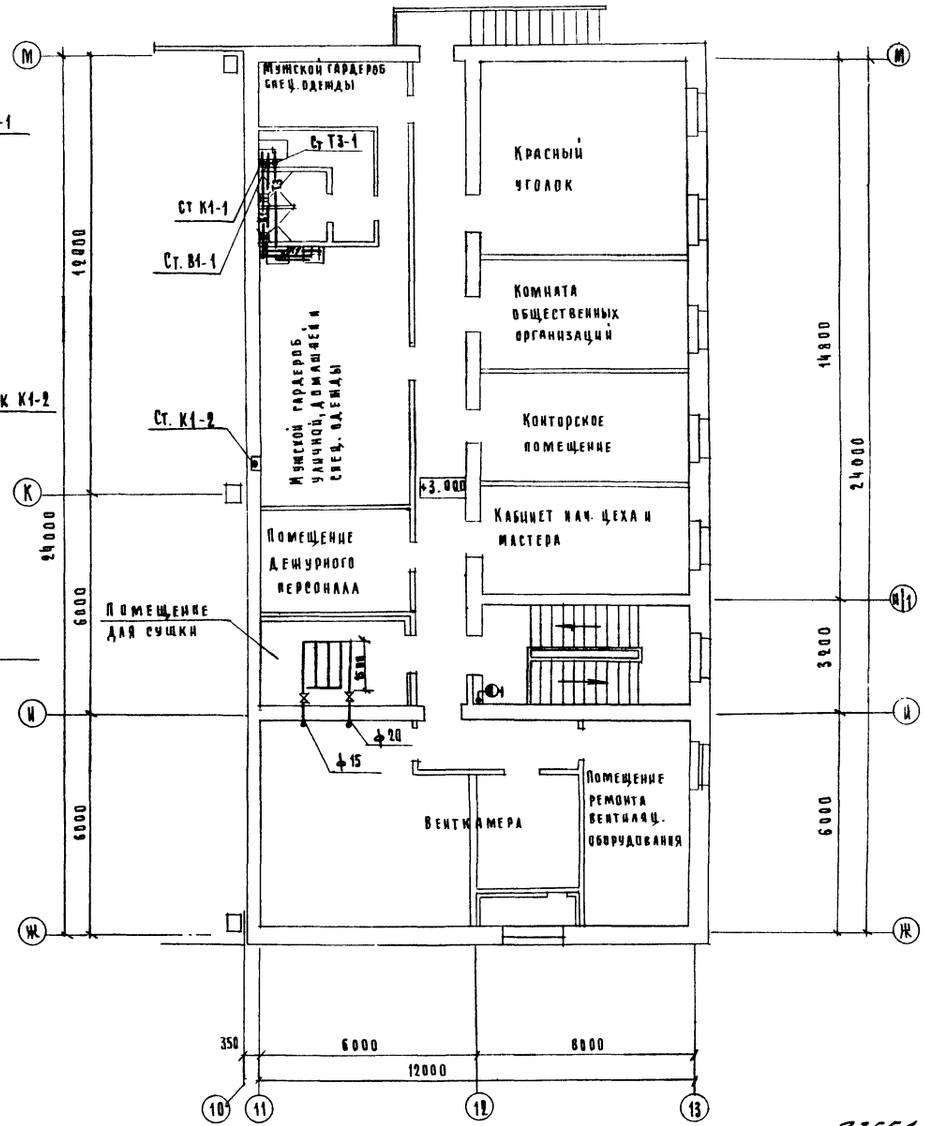

Экспликация оборудования буфета

59 Электрокипятильник

68 Мойка на 2 отд.

69 Мойка на 1 отд.

23551-04

ГИП	Сергеева		
Нач. отд.	Березина		
Н. контр.	Булатов		
Гл. спец.	Булатов		
Ст. инж.	Комарова		

Т.П. 411-2-190.88 ВК

Цех по переработке низкосортной древесины мощностью по сырью 35.0 тыс м³ в год.

Вспомогательные помещения. Планы на отм. 0.000 и 3.000 с системами В1, Т3, Т4, К1

Стадия	Лист	Листов
Р	4	

СОЮЗГИПРОЛЕСХОЗ

Привязан.

Инв. №

Согласовано:

АР	Смадский	
ТС	Шамис	
ЭА	Разуваева	

Альбом 3

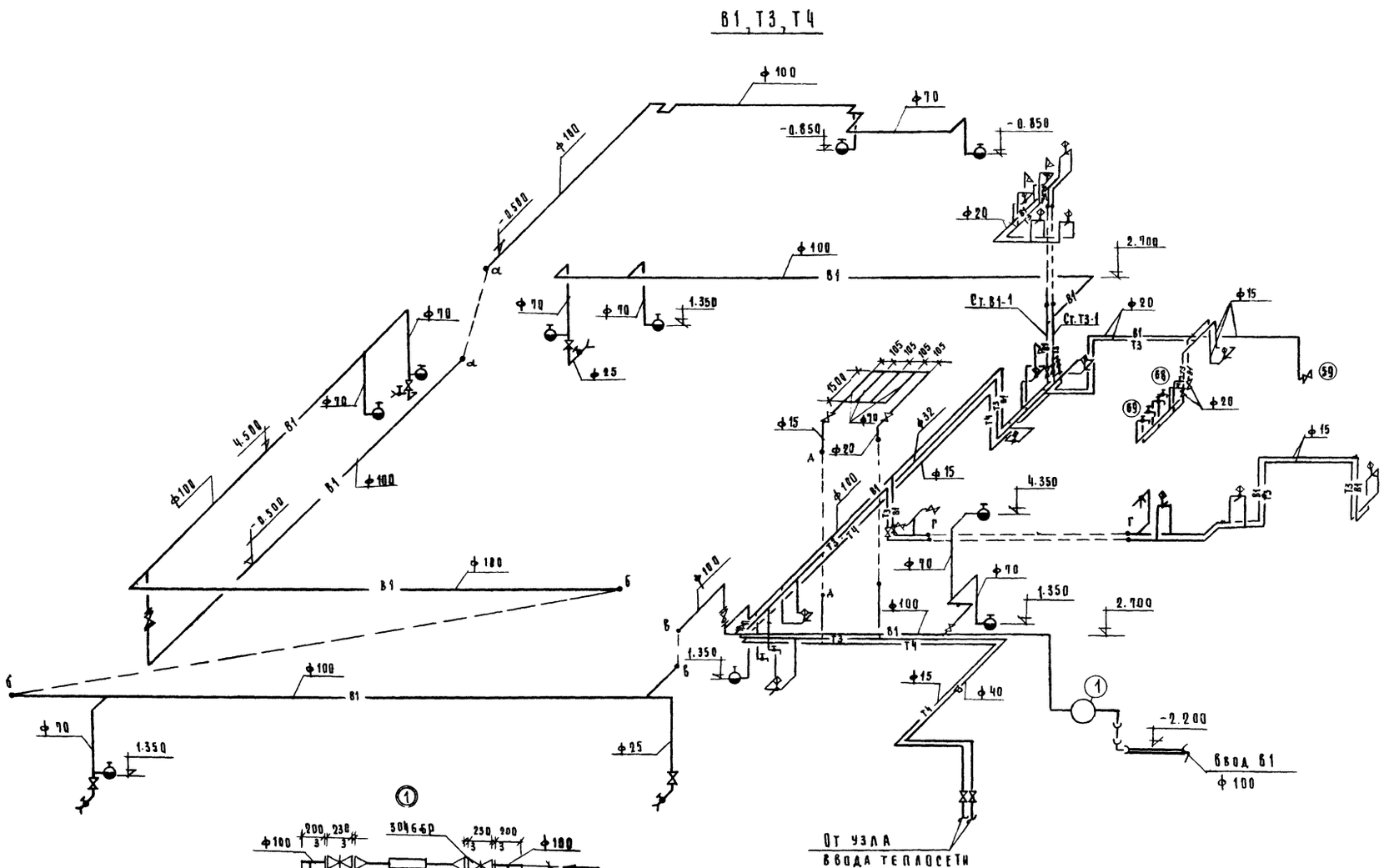

Типовая вставка

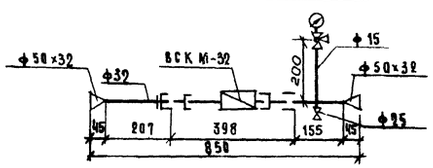

23551-04

ГИП	Сергеева		Т.П. 411-2-190.88 ВК
Нач.отд.	Березина		
Н.контр.	Булатов		
Гл.спец.	Булатов		
Ст.инж.	Комарова		Цех по переработке низкосортной древесины мощностью по сырью 35,0 тыс.м³ в год

Стадия	Лист	Листов
Р	5	

Схемы систем В1, Т3, Т4

СОЮЗГИПРОЛЕСХОЗ

Привязан

Инв. N

Альбом 3

План кровли

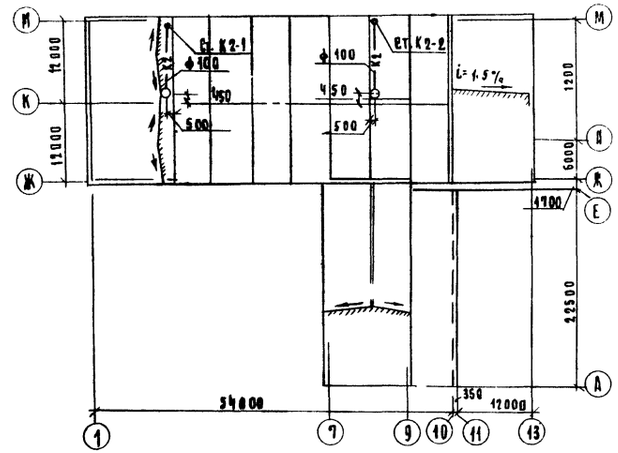

К-1

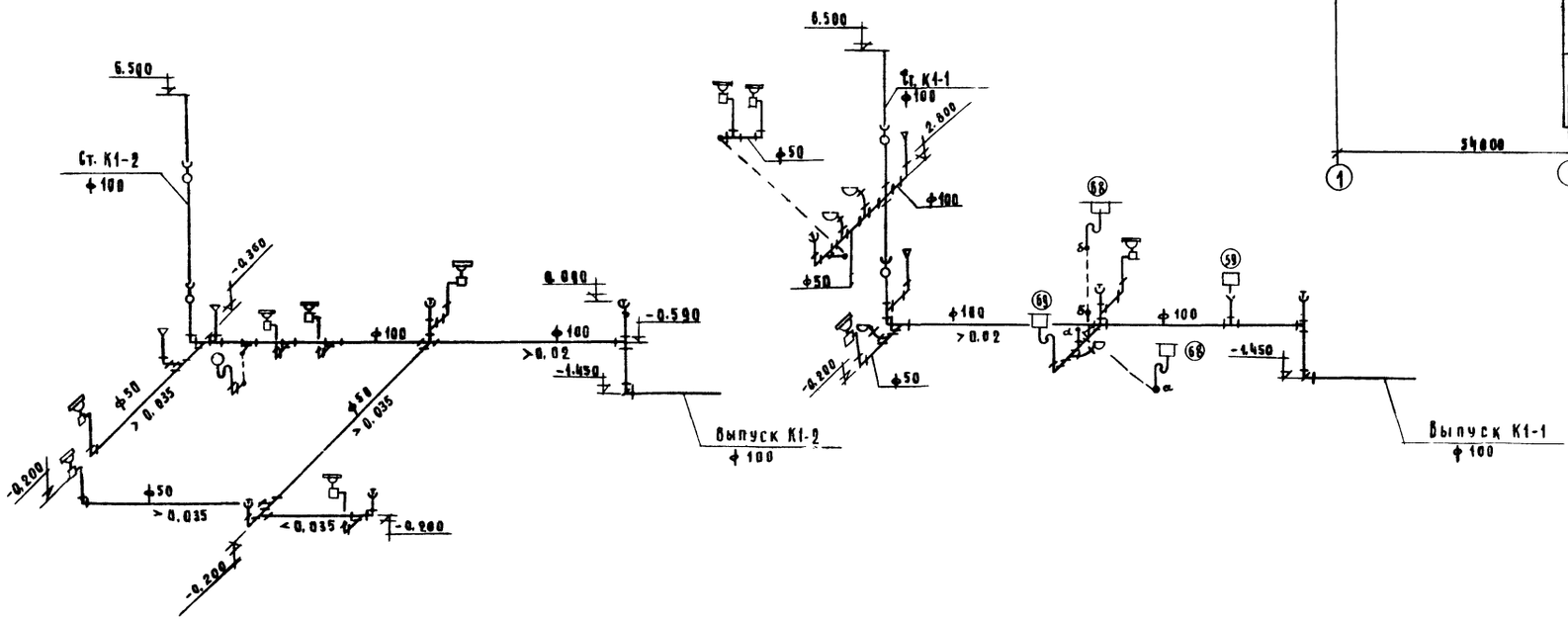

К-2

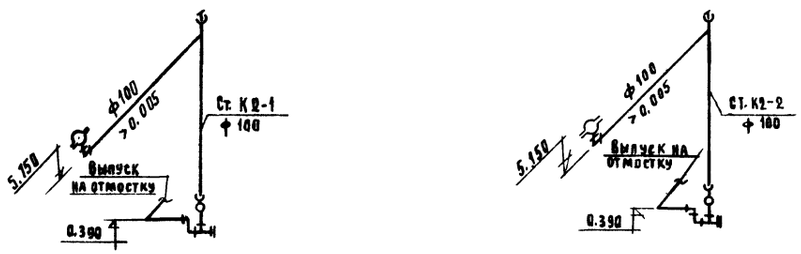

23551-04

ГИП	Сергеева		Т.П. 411-2-190.88 ВК
Нач.отд.	Березина		
Н.контр.	Булатов		
Гл.спец.	Булатов		
Ст.инж.	Комарова		
Привязан.			Цех переработки низкосортной древесины мощностью 80 сырью 35,0 тыс.м³ в год
Инв. №			Схемы систем К1, К2. План кровли.

Стадия	Лист	Листов
Р	6	

СОЮЗГИПРОЛЕСХОЗ

Альбом 3

Ведомость рабочих чертежей основного комплекта

Лист	Наименование	Примечание
1	Общие данные (начало)	
2	Общие данные (продолжение)	
3	Общие данные (продолжение)	
4	Общие данные (окончание)	
5	Отопление, вентиляция. План на отм. 0.000; 1.200	
	План на отм. -2.280 между осями Ж-И и 1÷5.	
6	Схема системы отопления 1.	
	Узел управления.	
7	Схемы систем П1, У1, У2, У4, В1, В2, В5, В5', ВЕ1, ВЕ2.	
8	Теплоснабжение. План на отм. 0.000. План п-А	
	отм. 3.000 между осями 10÷12 и Ж-И. Схема системы	
	теплоснабжения установок П1, П2, У1-У4	
9	Узлы схемы системы теплоснабжения	
	установок.	
10	Установки систем П1, У1, У2.	
11	Установки систем П1, У1, У2.	
12	Установка системы У4.	
13	Установки систем В1, В2.	
14	Отопление, вентиляция. План на отм 0.000;	
	3.000 между осями Ж÷М и 11÷13.	
15	Схема системы отопления 2.	
	Схемы систем П2, В6.	
16	Схемы систем В7÷В13, ВЕ3.	
17	Установки систем В6÷В13, П2.	
18	Установки систем В6 ÷ В13, П2.	

* Институт „Гипродревпром" является калькодержателем рабочих чертежей шифр 614, разработанных в соответствии с ЕСКД и распространяемых по просьбе заказчика. Указанные чертежи можно приобрести за дополнительную плату по адресу: Москва ул. Полковая, 17
Письмо №14-Д-2283 от 9.12.81г.

Типовой проект разработан в соответствии с действующими нормами и правилами и предусматривает мероприятия, обеспечивающие взрывную, взрывопожарную и пожарную безопасность при эксплуатации здания.

Главный инженер проекта Т.А. Сергеева

Ведомость ссылочных и прилагаемых документов

Обозначение	Наименование	Примечание
	Ссылочные документы	
1.494-8	Решетки воздухоприточные.	
	Тип РР.	
1.494-10	Решетки щелевые регулирующие.	
	Тип Р.	
1.494-21	Крепление решеток воздухоприточных типа „РР" и щелевых	
	регулирующих типа „Р" к воздуховодам и строительным конструкциям.	
1.494-32	Зонты и дефлекторы вентиляционных систем.	
4.904-69	Детали крепления санитарно-технических приборов и трубопроводов.	
5.903-1	Узлы обвязки регулирующих клапанов на трубопроводах теплоснабжения калориферных установок	
5.903-2	Воздухосборники для систем отопления и теплоснабжения	
	вентиляционных установок	
5.904-1	Детали крепления воздуховодов.	
5.904-6	Воздухораспределители	
	перфорированные круглые	
5.904-12	Приточные вентиляционные	
вып. 0,1-2, 1-16, 1-29	камеры производительностью	
	от 35 до 125 тыс. м³/ч	
5.904-34	Приточно-рециркуляционные	
вып. 0, 1-1	агрегаты производительностью	
	от 1 до 10 тыс. м³/ч	
1.494-2	Воздушно-тепловые завесы для	
вып. 11, 12	ворот промышленных зданий	
5.904-4	Дверь и люки для вентиляционных камер.	
5.904-38	Гибкие вставки к центробежным вентиляторам.	
4.904-25	Подставки под калориферы	
1.494-24	Стаканы для крепления крышных	
вып. 1	вентиляторов, дефлекторов и	
	зонтов.	
4.903-10	Изделия и детали трубопроводов	
вып. 1, 3, 8	для тепловых сетей.	

Обозначение	Наименование	Примечание
7.903.9-2	Тепловая изоляция трубопрово-	
вып. 1-2	дов для тепловых сетей	
Гипродревпром	Циклон типа „К" №16	
Ал. I, 614-826	К 16.00.000*	
Гипродревпром	Циклон типа „К" №14	
Ал. I, 614-798	К 14.00.000*	
Гипродревпром	Опоры под циклоны и	
Ал. II, 614	бункеры*	
Гипродревпром	Люк для чистки воздуховодов	
Ал. IV, 614-1891	А1*	
Гипродревпром	Люк для чистки воздуховодов	
Ал. IV, 614-1913	А2*	
Гипродревпром	Напольный отсос	
Ал. IV, 614-2041	Тип I*	
Гипродревпром	Установка ниппеля и заглушки в лючке для замеров давления*	
Ал. IV, 614-1604, 614-1608		
Гипродревпром	Затвор челюстной Б-600 К	
Ал. IV, 614-1597	бункеру*	
Гипродревпром	Затвор челюстной Б-500 К	
Ал. IV, 614-1578	бункеру*	
Гипродревпром	Коллектор конусный	
Ал. IV, 614-1936	КК6, 180*	
Гипродревпром	Коллектор конусный	
	КК4, 180*	
	Прилагаемые документы	
ОВ-1	Воздуховод асбестоцементный	
ОВ-2	Воздуховод раздаточный	
ОВ-3	Воздуховод раздаточный	
ОВ-4	Уловитель крупных отходов.	
ОВ. со	спецификация оборудования	
ОВ. вм	Ведомость потребности в	
	материалах.	

23551-04

Привязан.

Инв. №

ГИП	Сергеева	
Нач. отд.	Рогачев	
Н. контр.	Годунова	
Гл. спец.	Сергеева	
Рук. гр.	Мамис	
Инженер	Ломашадзе	

ТП 411-2-190.88 ОВ

Цех по переработке кизлосортной древесины мощностью по сырью 35,0 тыс. м³ в год

Стадия	Лист	Листов
Р	1	16

Общие данные (начало)

Союзгипролесхоз

Условные обозначения и изображения

Узел прохода вентиляционных шахт через покрытия промышленных зданий

Н.от. – Напольный отсос

О – Установка циклонов.

Общие указания:

1. Исходными данными для разработки рабочих чертежей отопления и вентиляции являются: технологическое и архитектурно-строительное задания.
2. Основные показатели по чертежам отопления и вентиляции приведены в таблице:

Наименование здания (сооружения), помещения	Объем м³	Периоды года при $t_н$, °С.	Расход тепла ВТ, (ккал/час)				Удельный расход тепла на отопление ВТ/м³°С (ккал/м³°С)	Установлен. мощн. эл. двигат. кВт
			На отопление	На вентиляцию	На горячее водоснабжение	Общий		
Производственная часть	9700,6	Холодный	239110	412695*	—	651803	0,64	46,7
		-20	(206130)	(355770)*	—	(561900)	(0,57)	
		-30	301008	566115*	—	867123	0,66	46,7
			(259490)	(488030)*	—	(747520)	(0,57)	
		-40	345413	701881*	—	1047294	0,62	46,7
			(297770)	(605070)*	—	(902840)	(0,54)	
Вспомогательная часть	1740,5	Холодный	28880	25780	70238	124898	0,44	2,59
		-20	(24900)	(22220)	(60550)	(107670)	(0,38)	
		-30	32481	32550	70238	135239	0,40	2,59
			(27975)	(28060)	(60550)	(116585)	(0,34)	
		-40	38215	39340	70238	147793	0,40	2,59
			(32934)	(33910)	(60550)	(127394)	(0,33)	

*С учетом воздушно-тепловых завес.

3. Расчет систем отопления и вентиляции произведен согласно СНиП 2.04.05-86, СНиП II-92-76.
4. Расчетные температуры наружного воздуха для холодного периода года приняты минус 20°, 30°, 40°С.
5. Расчетная температура внутреннего воздуха в холодный период года принята:
   - в производственных помещениях корпуса 17°С,
   - в помещении электрощитовой и венткамерах 10°С,
   - в помещениях управлений, гардеробов 18°С,
   - в туалетах, коридорах, курительной, лестничной клетке, буфете 16°С.
6. В качестве теплоносителя принята вода с параметрами:
   - для теплоснабжения здания температура в подающем трубопроводе 130°С, в обратном трубопроводе 70°С.
   - для системы отопления производственных помещений и подвала, системы теплоснабжения отопительно-вентиляционных установок и воздушно-тепловых завес температура в подающем трубопроводе (т1) 130°С, в обратном трубопроводе (т2) 70°С.
   - для системы отопления вспомогательных помещений температура в подающем трубопроводе (т11) 105°С, в обратном трубопроводе (т21) 70°С.

   Потери давления в системе отопления
   при $t_н$ = -20°С – 110 кПа (1,1 кгс/см²)
   -30°С – 117 кПа (1,17 кгс/см²)
   -40°С – 120 кПа (1,2 кгс/см²).

   в системе теплоснабжения калориферных установок
   при $t_н$ = -20°С – 105 кПа (1,05 кгс/см²)
   -30°С – 112 кПа (1,12 кгс/см²)
   -40°С – 115 кПа (1,15 кгс/см²).
7. Воздуховоды систем П1, У1÷У4 изготовить из листовой стали по ГОСТ 19903-74, толщина стали принята по СНиП 2.04.05-86 в зависимости от размера воздуховода.
   Воздуховоды систем В1, В2 до вентустановок изготовить из листовой стали по ГОСТ 19903-74.
   Толщину стали принять δ = 1,6 мм.
   После вентустановок воздуховоды изготовить из листовой стали по ГОСТ 19903-74.
   Толщину стали принять δ = 2 мм.
   Воздуховоды вспомогательных помещений в пределах венткамер и воздуховоды системы П2 изготовить из листовой стали по ГОСТ 19903-74, воздуховоды систем В6÷В13 вне венткамер - асбестоцементные.
   Воздуховоды следует применять класса П (плотные) для систем В1, В2, В5, В5' и класса Н (нормальные) в остальных случаях.
8. Воздуховоды систем П1, У1÷У4, В1, В2 окрасить снаружи масляной краской по ГОСТ 8292-85 за 2 раза.
9. Трубопроводы систем отопления и теплоснабжения, изготовить из электросварных труб по ГОСТ 10704-76*; гнутые участки трубопроводов, участки соединений с арматурой и отопительными приборами, трубопроводы, прокладываемые в подпольных каналах, изготавить из водогазопроводных труб по ГОСТ 3262-75.
10. Трубопроводы отопления, прокладываемые в подпольных каналах, а также трубопроводы теплоснабжения диаметром 50 мм и более изолировать полуцилиндрами минераловатными на синтетическом связующем ГОСТ 23208-83 с покровным слоем стеклопластика рулонного для теплоизоляции РСТ по ТУ 6-11-145-80 г.
11. Неизолированные трубопроводы и нагревательные приборы окрасить масляной краской по ГОСТ 8292-85 за 2 раза.
12. В помещении электрощитовой нагревательные приборы и соединения трубопроводов произвести на сварке, с выносом запорно-регулирующей арматуры за пределы помещения.
13. Электродвигатели систем В1 и В2 во влагозащищенном исполнении.
14. Подвесно-транспортное средство – монорельс по серии 1.426-1, вып. 3 см. лист КМ-

23551-04

ГИП	Сергеева		ТП 411-2-190.88 ОВ
Нач.отд.	Рогачев		
Н.контр.	Годунова		
Гл.спец.	Сергеева		
Рук.гр.	Шатис		
Инж.	Лобжанидзе		Цех по переработке низкосортной древесины мощностью по сырью 35,0 тыс. м³/год. Стадия Р; Лист 2; Листов
Привязан			Общие данные (продолжение).
Инв. №			СОЮЗГИПРОЛЕСХОЗ

Альбом 3

ХАРАКТЕРИСТИКА ОТОПИТЕЛЬНО-ВЕНТИЛЯЦИОННЫХ СИСТЕМ

Обозначение системы	Кол. систем	Наименование обслуживаемого помещения (технологического оборудования)	Тип установки	Вентилятор: Тип исполн. по взрывозащите	№	Схема исполнен.	Положение	L м³/ч	P, Па (кгс/м²)	n об/мин	Электродвигатель: Тип, исполнение по взрывозащите	N, кВт	n, об/мин	Воздухонагреватель: Тип	№	Кол.	Т-ра нагрева, °С от	до	Расход тепла, Вт (ккал/ч)	ΔP, Па (кгс/м²)	Фильтр: Тип	№	Кол.	ΔP, Па (кгс/м²)	Концентрация, мг/м³ начальная	конечная	Примечание
П1	1	Производственная	2ПК-20	В-Ц4-70	8	1	ПРО°	11700	1000	970	4А132 М6	7.5	970	КВББ-ПУ3	10	2	-20	28	188104	270	—	—	—	—	—	—	
		часть	АВ 100-2						(100)										(161740)	(27)	—	—	—	—	—	—	
														КВББ-ПУ3	10	2	-30	32	242974	290	—	—	—	—	—	—	
																			(208920)	(30)	—	—	—	—	—	—	
														КВСБ-ПУ3	10	4	-40	36	297833	310	—	—	—	—	—	—	
																			(256090)	(31)	—	—	—	—	—	—	
П2	1	Вспомогательная	АПР3,15	В-Ц4-46	3,15	1	–	2030	650	1415	4А80 В4	1.5	1415	КВСБ-ПУ3	6	1	-20	18	25780	88	—	—	—	—	—	—	
		часть	В.3,15100-2Б						(65)										(22220)	(9)	—	—	—	—	—	—	
														КВСБ-ПУ3	6	1	-30	18	32550	88	—	—	—	—	—	—	
																			(28060)	(9)	—	—	—	—	—	—	
														КВСБ-ПУ3	6	1	-40	18	39340	88	—	—	—	—	—	—	
																			(33910)	(9)	—	—	—	—	—	—	
У1	1	Производственная	Е5.105-2а	В-Ц4-75	5	1	ЛО°	5830	900	1425	4А90 L4	2.2	1425	КВСБ-ПУ3	6	2	16	40	46642	177	—	—	—	—	—	—	
		часть							(90)										(40105)	(18)	—	—	—	—	—	—	
														КВСБ-ПУ3	6	2	16	50	64215	177	—	—	—	—	—	—	
																			(55215)	(18)	—	—	—	—	—	—	
														КВСБ-ПУ3	6	2	16	58	81602	177	—	—	—	—	—	—	
																			(70165)	(18)	—	—	—	—	—	—	
У2	1	— " —	Е5.105-2а	В-Ц4-75	5	1	ПРО°	5940	900	1425	4А90 L4	2.2	1425	КВСБ-ПУ3	6	1	16	27	21905	177	—	—	—	—	—	—	
									(90)										(18835)	(18)	—	—	—	—	—	—	
														КВСБ-ПУ3	6	2	16	37	41786	177	—	—	—	—	—	—	
																			(35930)	(18)	—	—	—	—	—	—	
														КВСБ-ПУ3	6	2	16	46	59923	177	—	—	—	—	—	—	
																			(51525)	(18)	—	—	—	—	—	—	
У3	2	— " —	Е6,3105-1	В-Ц4-75	6,3	1	ЛПО° ПРПО°	7100	600	950	4А90 L6	2.2	950	КВСБ-ПУ3	7	2	12	40	66582	250	—	—	—	—	—	—	1.493 2, 6.12
									(60)										(57250)	(25)	—	—	—	—	—	—	В щели - 0,05 м
														КВББ-ПУ3	7	2	12	50	90365	265	—	—	—	—	—	—	— " —
																			(77700)	(26)	—	—	—	—	—	—	
														КВББ-ПУ3	7	2	12	58	105932	265	—	—	—	—	—	—	— " —
																			(91085)	(26)	—	—	—	—	—	—	
У4	1	— " —	Е6,3090-2Б	В-Ц4-75	6,3	1	ПРПО°	11260	1000	1430	4А100 L4	4	1430	КВСБ-ПУ3	8	2	16	40	90522	270	—	—	—	—	—	—	
									(100)										(77835)	(27)	—	—	—	—	—	—	
														КВББ-ПУ3	9	2	16	50	128238	270	—	—	—	—	—	—	
																			(110265)	(27)	—	—	—	—	—	—	
														КВББ-ПУ3	9	2	16	58	158406	270	—	—	—	—	—	—	
																			(136205)	(27)	—	—	—	—	—	—	

23551-04

ГИП	Сергеева	
Нач.отд.	Рогачев	
Н. контр.	Годунова	
Гл. спец.	Сергеева	
Рук. гр.	Шамис	
Инж.	Лобжанидзе	

Т.П. 411-2-190.88 ОВ

Привязан

Инв. №

Цех по переработке низкосортной древесины мощностью по сырью 35,8 тыс. м³ в год.

Стадия	Лист	Листов
Р	3	

Общие данные (продолжение)

СОЮЗГИПРОЛЕСХОЗ

154

Альбом 3

Характеристика отопительно-вентиляционных систем

Обозначение системы	Кол. систем	Наименование обслуживаемого помещения (технологического оборудования)	Тип установки	Вентилятор: Тип исполнен. по взрывозащите	№	Схема исполн.	Положение	L, м³/ч	P, Па (кгс/м²)	n, об/мин	Электродвигатель: Тип, исполнение по взрывозащите	N, кВт	n, об/мин.	Воздухонагреватель: Тип	№	Кол.	Т-ра нагрев. С от	до	Расход тепла, Вт (ккал/ч)	ΔP, Па (кгс/м²)	Фильтр: Тип	№	Кол.	ΔP, Па (кгс/м²)	Концентрация, мг/м³ Начальная	Конечная	Примечание
В1	1	Производственная часть	Р6-3а	В-Ц16-45	6,3	6	Пр0°	5100	3500 (350)	1790	4А132М4	11	1460	—	—	—	—	—	—	—	Циклон „К"	14	1	1000 (100)	14270	141	
В2	1	—"—	Р6-3а	В-Ц16-45	6,3	6	Пр0°	6600	3500 (350)	1790	4А132М4	11	1460	—	—	—	—	—	—	—	Циклон „К"	16	1	600 (60)	11400	136	
В3,В4	2	—"—	Крокиный	ВКР	6,3	1	—	11970	200 (20)	950	4А100L6	2,2	950	—	—	—	—	—	—	—	—	—	—	—	—	—	
В5,В5'	2	Пилонажеточка		3ил-900м								1,1															
В6	1	Буфет, мойка, подсобное помещение	А3,15.095-1	В-Ц4-70	3,15	1	Л0°	573	260 (26)	1380	4АА63А4	0,25	1380	—	—	—	—	—	—	—	—	—	—	—	—	—	
В7	1	Мойка	А2,5.095-1	В-Ц4-70	2,5	1	Л0°	300	160 (16)	1400	4АА56А4	0,12	1400	—	—	—	—	—	—	—	—	—	—	—	—	—	
В8	1	Туалеты	А2,5.105-1	В-Ц4-70	2,5	1	Пр0°	125	220 (20)	1375	4АА56А4	0,12	1375	—	—	—	—	—	—	—	—	—	—	—	—	—	
В9	1	Души	А2,5 105-1	В-Ц4-70	2,5	1	Пр0°	325	220 (22)	1400	4АА56А4	0,12	1400	—	—	—	—	—	—	—	—	—	—	—	—	—	
В10	1	Шкафчики	А2,5 105-1	В-Ц4-70	2,5	1	Пр0°	100	200 (20)	1375	4АА56А4	0,12	1375	—	—	—	—	—	—	—	—	—	—	—	—	—	
В11	1	Курительная	А2,5 105-1	В-Ц4-70	2,5	1	Пр0°	330	220 (22)	1375	4АА56А4	0,12	1375	—	—	—	—	—	—	—	—	—	—	—	—	—	
В12	1	Конторские помещения	А2,5 105-1	В-Ц4-70	2,5	1	Пр0°	442	230 (23)	1400	4АА56А4	0,12	1400	—	—	—	—	—	—	—	—	—	—	—	—	—	
В13	1	Комната обеспыливания	А2,5 105-1	В-Ц4-70	2,5	1	Пр0°	80	200 (20)	1375	4АА56А4	0,12	1375	—	—	—	—	—	—	—	—	—	—	—	—	—	

Местные отсосы от технологического оборудования

Технологическое оборудование: Поз.	Наименование	Кол.	Характеристика выделяющихся вредностей	Объем вытяжки, м³/ч: на един. оборуд.	Всего	Характеристика местного отсоса: Обозначение	Применяемые документы	Обозначение системы	Примечание
18	Станок двухпильный брусковой Ц2К-М	1	Опилки, стружка	1547	1547	Встроенный отсос	Поставляется с оборудованием.	В1	
Н.О.	Напольный отсос	1	—"—	1324	1324		Гипродревпром ал.4,614-2041	В1	периодический
29	Станок торцовочный ЦКБ-40	1	—"—	897	897	Встроенный отсос	поставляется с оборудованием	В1	
29	Станок торцовочный ЦКБ-40	1	—"—	886	886	—"—	—"—	В1	
12	Станок торцовочный ЦКБ-40	1	—"—	919	919	—"—	—"—	В2	
Н.О.	Напольный отсос	1	—"—	1309	1309		Гипродревпром ал.4,614-2041	В2	периодический
29	Станок торцовочный ЦКБ-40	1	—"—	985	985	Встроенный отсос	Поставляется с оборудованием	В2	
31	Станок делительно-реечный ЦА-2А	1	—"—	992	992	—"—	—"—	В2	
34	Станок круглопильный Ц6-2	1	—"—	886	886	—"—	—"—	В2	
12	Станок торцовочный ЦКБ-40	1	—"—	936	936	—"—	—"—	В2	
46	Полуавтомат для рамных пил Тч Пр-2	1	Пыль образивная	600	600	—"—	—"—	В5	
47	Полуавтомат для круглых пил Тч ПА-5	1	—"—	500	500	—"—	—"—	В5	

ПЛАН-СХЕМА

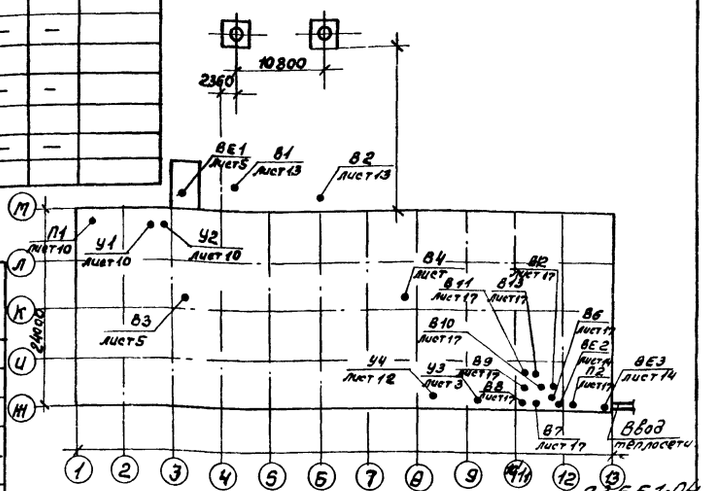

23551-04

Привязан			
Инв. №			
Гип	Сергеева		ТП 411-2-190.8.8 ОВ
Нач.отд.	Рогачев		
Н.контр.	Годунова		
Гл.спец.	Сергеева		
Рук.гр.	Шатис		
Инж.	Лобжанидзе		Цех по переработке низкосортной древесины мощностью по сырью 35,0 тыс.м³ в год. Стадия: Р; Лист: 4; Листов:
			Общие данные (окончание) СОЮЗГИПРОЛЕСХОЗ

Формат А2

Альбом 3

План на отм. 0,000; 1,200

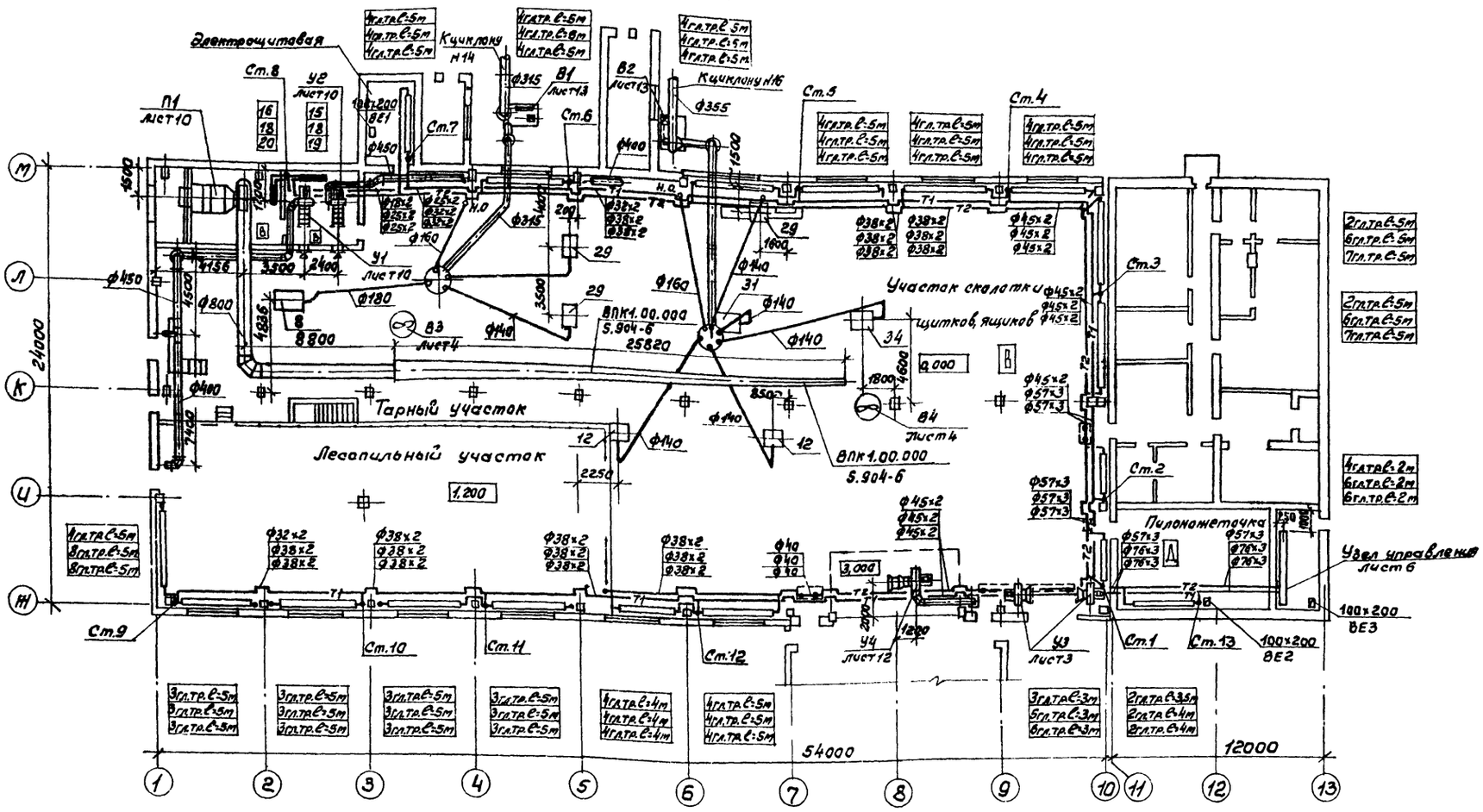

План на отм. -2,200 между осями Ж-И и 1÷5

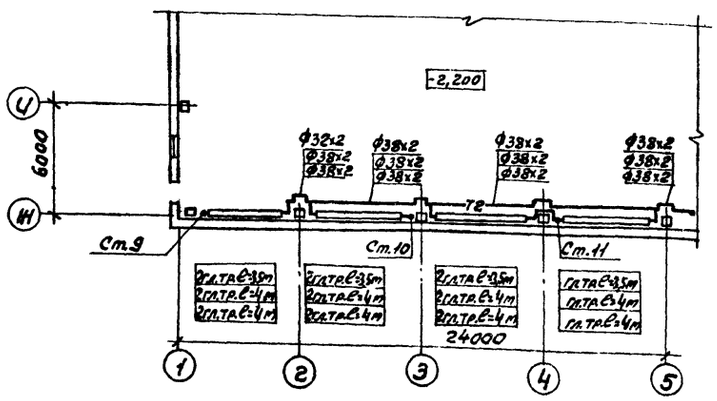

Согласовано:
Рук. гр. АР
Рук. гр. ЭЛ.
Синадский
Разумовский

Гип	Сергеева	
Нач. отд.	Рогачев	
Н. контр.	Годунова	
Гл. спец.	Сергеева	
Рук. гр.	Шамис	
Инж.	Лобжанидзе	

Привязан

Инв. №

ТП 411-2-190.88 ОВ

Цех по переработке низкосортной древесины мощностью по сырью 35,0 тыс. м³ в год.

Стадия	Лист	Листов
Р	5	

Отопление, вентиляция. План на отм. 0,000; 1,200. План на отм. -2,200 между осями Ж-И и 1÷5.

СОЮЗГИПРОЛЕСХОЗ

23551-04

Система отопления 1

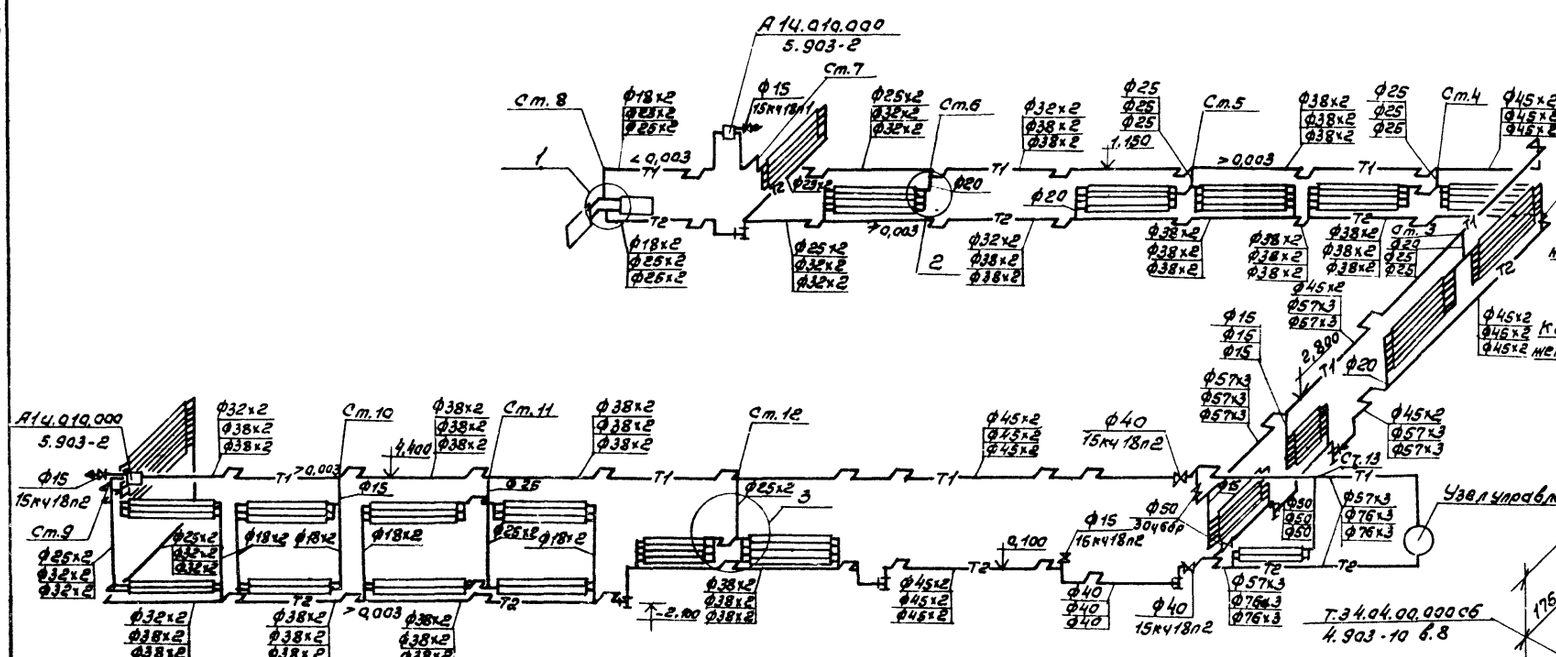



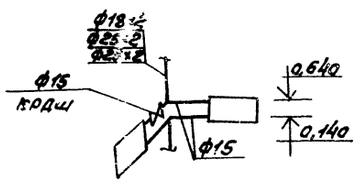

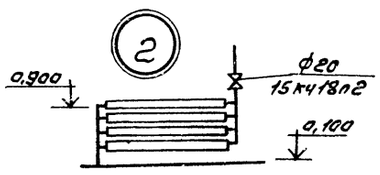

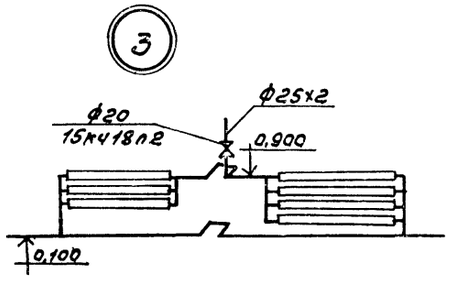

Узел управления

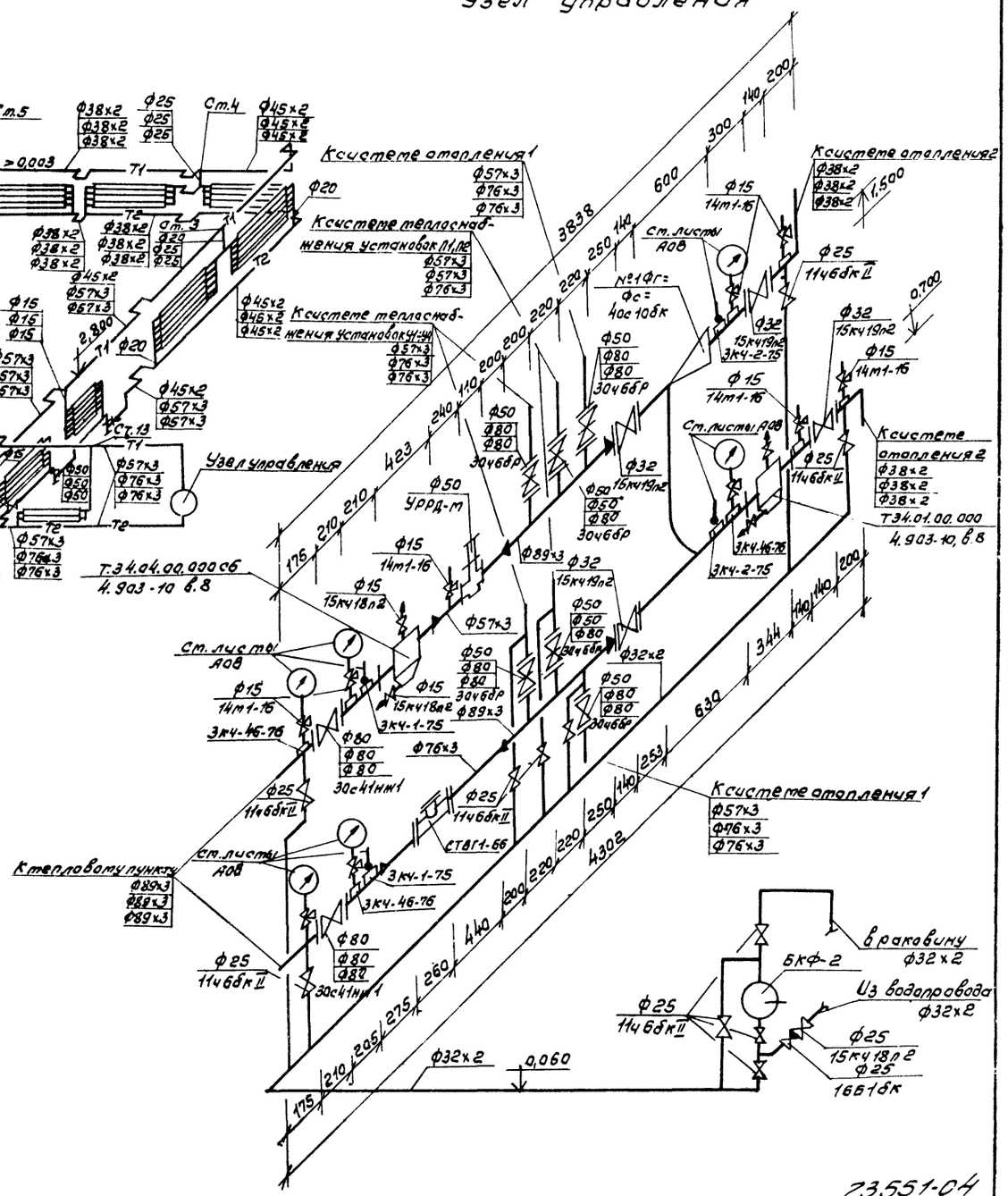

23551-04

ГИП	Сергеева		ТП 411-2-190.88		ОВ
Нач.отд.	Рогачев				
Н.контр.	Годунова				
Гл.спец.	Сергеева				
Рук.гр.	Шатис				
Привязан	Инж.	Подманова	Цех по переработке низкосортной древесины мощностью по сырью 35,0 тыс. м³ в год.	Стадия: Р	Лист: 6	Листов:
Инв.№			Схемы системы отопления 1. Узел управления.	СОЮЗГИПРОЛЕСХОЗ		

Альбом 3

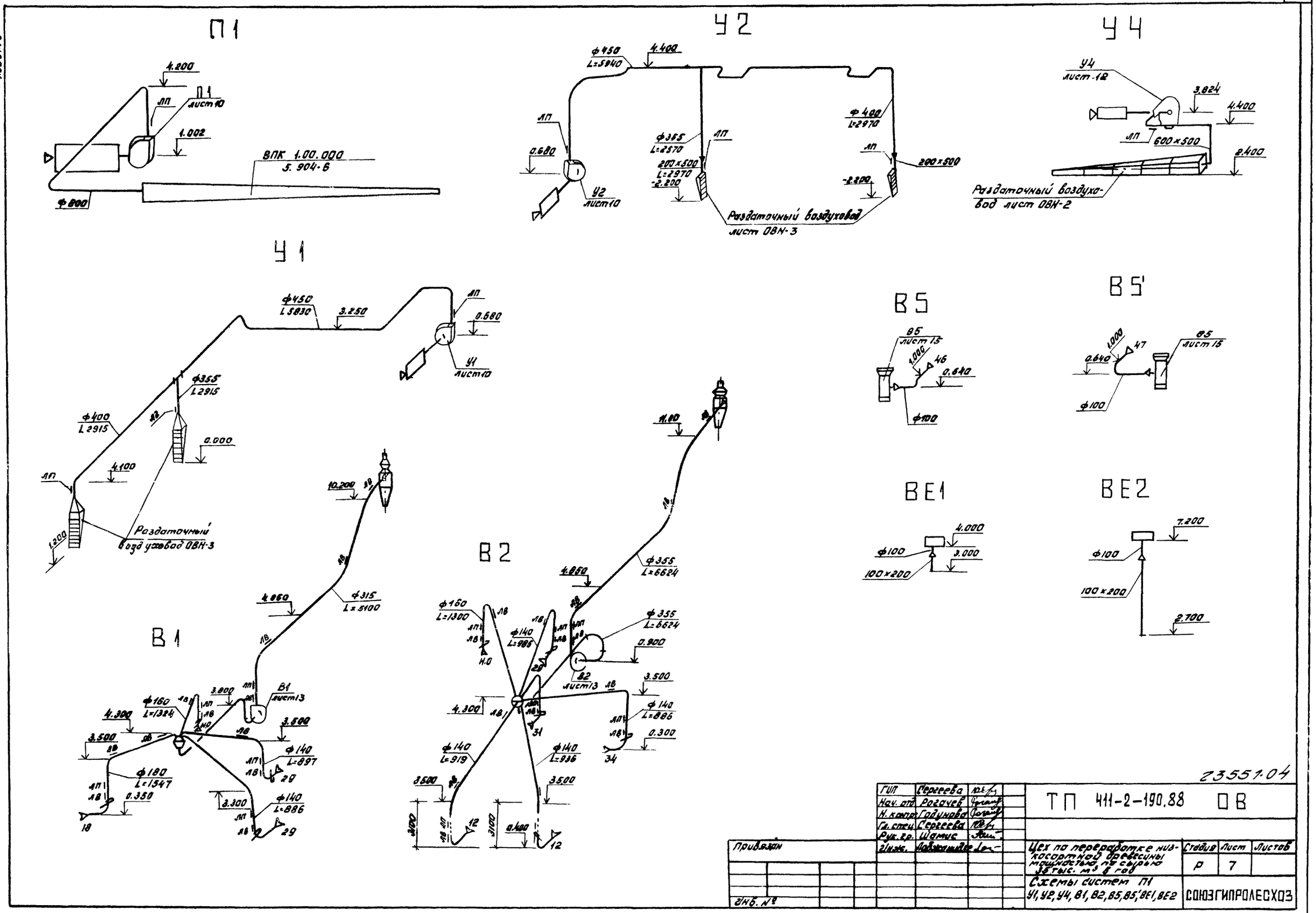

23551-04

ГИП	Сергеева		ТП 411-2-190.88 ОВ
Нач. отд.	Рогачев		
Н. контр.	Годунова		
Гл. спец.	Сергеева		
Рук. гр.	Шамис		
Инж.	Лобжанидзе		

Привязан

Инв. №

Цех по переработке низкосортной древесины мощностью по сырью 35 тыс. м³ в год

Стадия	Лист	Листов
Р	7	

Схемы систем П1 У1, У2, У4, В1, В2, В5, В5', ВЕ1, ВЕ2

СОЮЗГИПРОЛЕСХОЗ

Альбом 3

План на отм. 0,000

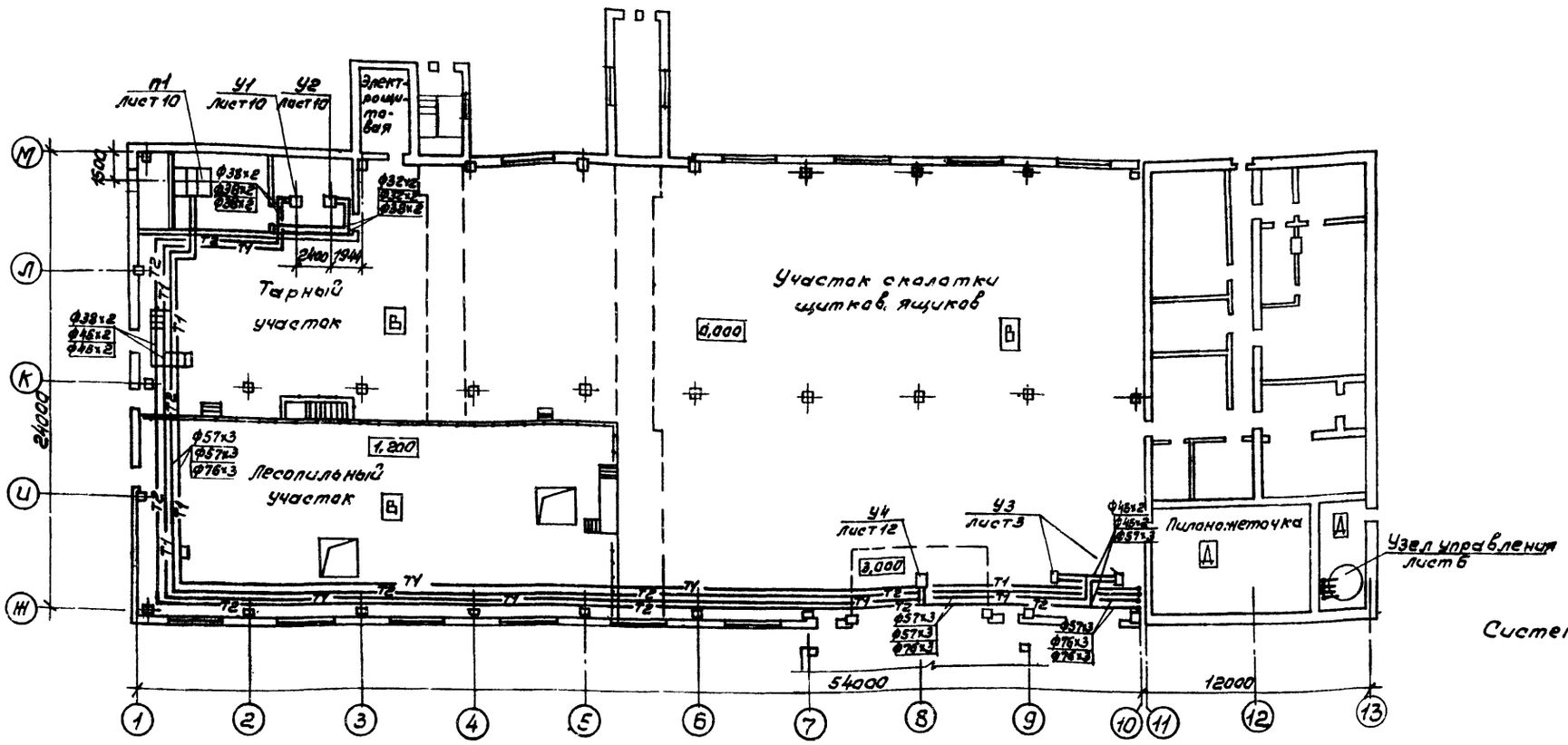

Система теплоснабжения установок П1, П2

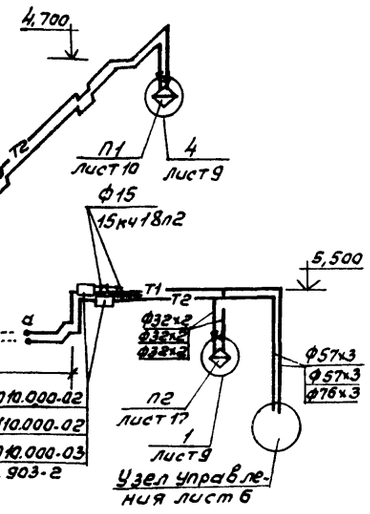

План на отм. 3,000 между осями 10÷12, Ж-И

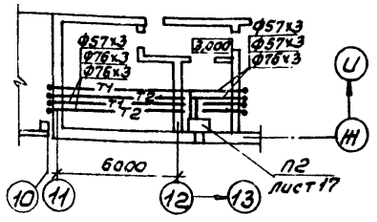

Система теплоснабжения установок У1÷У4

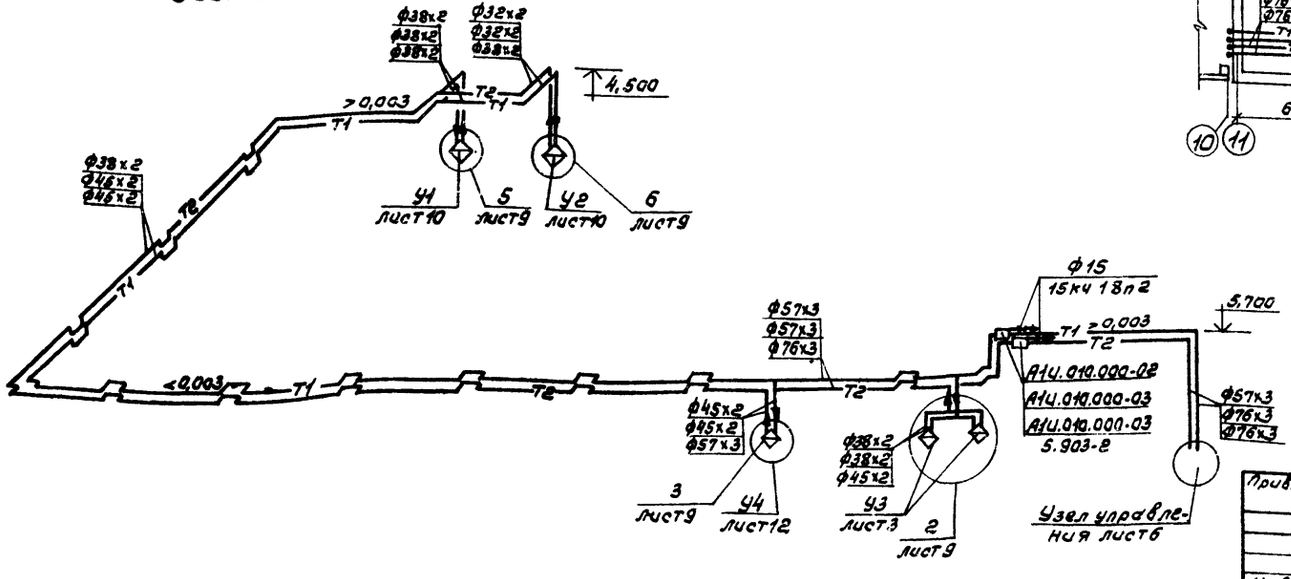

Альбом 4 Конструкции металлические

Инв. № подл. | Подпись и дата | Взам. инв. №

ГИП	Сергеева		
Нач. отд.	Ровачев		
Н. контр.	Годунова		
Гл. спец.	Сергеева		
Рук. гр.	Шатис		
Инж.	Лобанидзе		

Привязан

Инв. №

Z3551-04

ТП 411-2-190.88 ОВ

Цех по переработке низкосортной древесины мощностью по сырью 35,0 тыс. м³ в год.

Стадия	Лист	Листов
Р	8	

Теплоснабжение. План на отм. 0,000. План на отм. 3,000 между осями 10÷12 и Ж-И. Схемы системы теплоснабжения установок П1, П2, У1÷У4.

СОЮЗГИПРОЛЕСХОЗ

Альбом 3

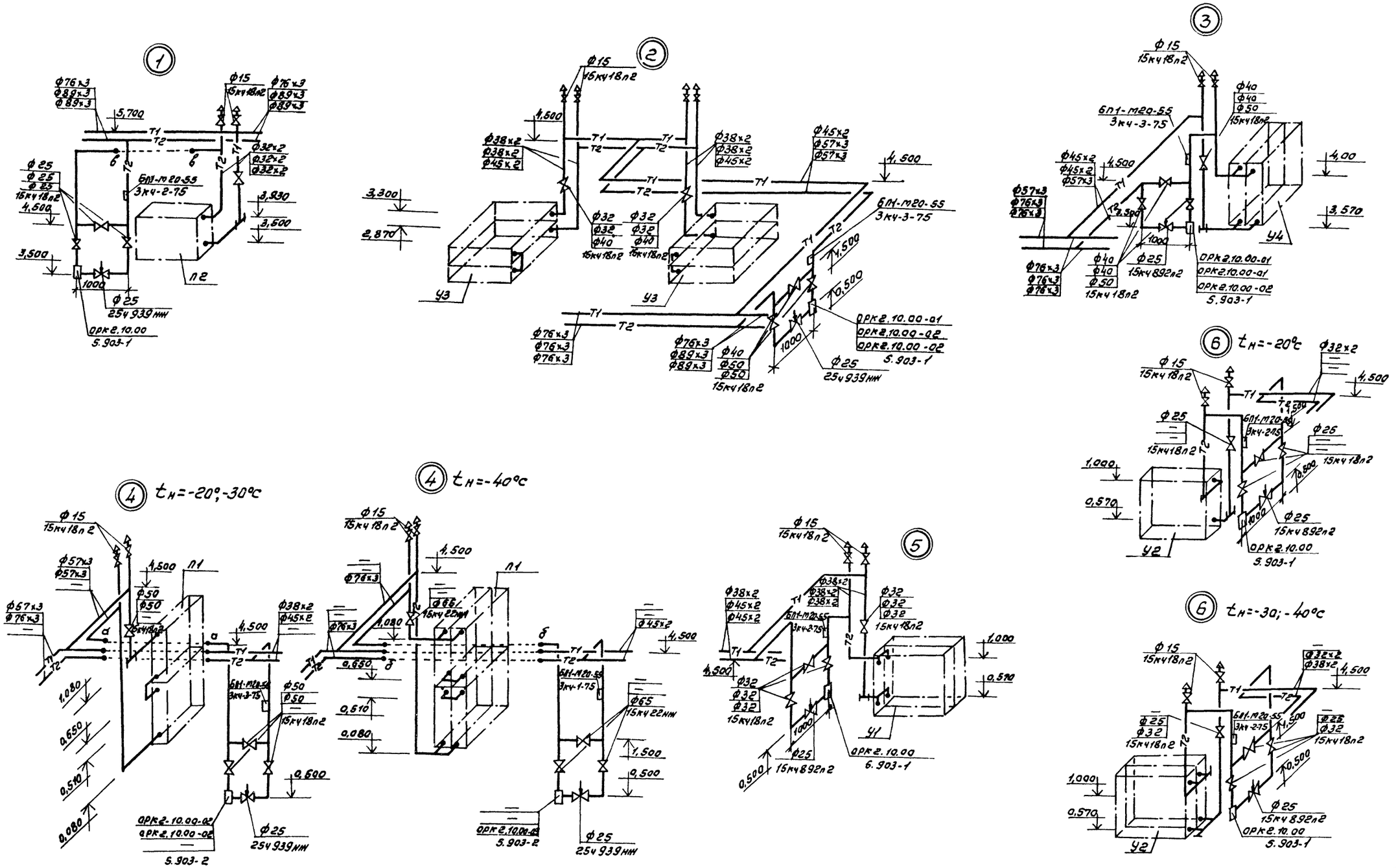

23551-04

ГИП	Сергеева		ТП 411-2-190.88 ОВ		
Нач.отд.	Рогачев				
Н.контр.	Годунова				
Гл.спец.	Сергеева				
Рук.гр.	Шатис				
Инж.	Лобжанидзе		Цех по переработке низкосортной древесины мощностью по сырью 35,0 тыс. м³ в год	Стадия: Р	Лист: 9
Привязан			Узлы схемы системы теплоснабжения установок.	СОЮЗГИПРОЛЕСХОЗ	
Инв. №					

Альбом 3

Разрез 1-1

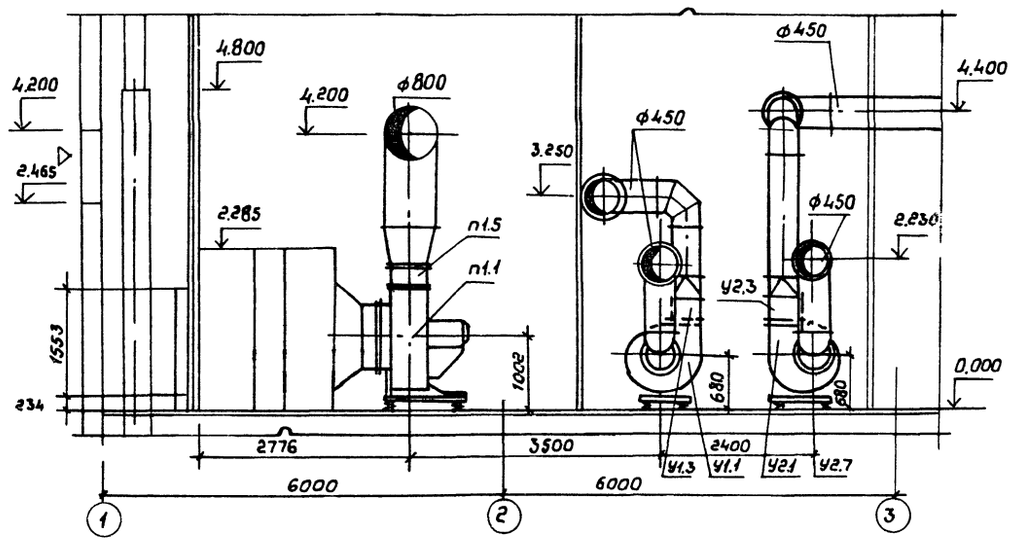

План

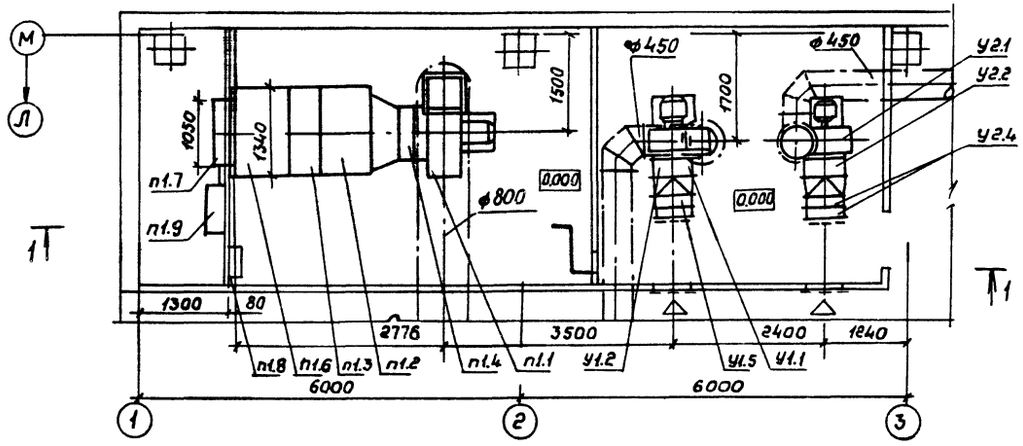

23551-04

ГИП	Сергеева		ТП 411-2-190.88	ОВ
Нач.отд.	Рогачев			
Н.контр.	Годунова			
Гл.спец.	Сергеева			
Рук.гр.	Шамис			
Инж.	Лобжанадзе		Цех по переработке низкосортной древесины мощностью по сырью 35 тыс. м³ в год.	Стадия: Р; Лист: 10; Листов:
Привязан			Установки систем п1; У1; У2	СОЮЗГИПРОЛЕСХОЗ
Инв.№				

Альбом 3

Марка	Обозначение	Наименование	Кол.	Масса ед. кг.	Примечание
		П1 (2 ПК-20 правое исполнение)			
П1.1	5.904-12	Агрегат вентиляторный АВ100-2			
		компл:	1	358	
		А1. вентилятор			
		радиальный В-Ц4-			
		-70 №8 исполне-			
		ние 1, положение			
		ПРО°			
		Б1. электродвигатель			
		4А132 М6, 970 об/мин			
		7,5 квт.			
П1.2	5.904-12, вып.1-2	Секция соединительная А1А181.000	1	150	
П1.3	5.904-12, вып 1-16	Секция калориферная А1А89000-02	1	425	
		с 3мя калориферами			
		КВБ 10Б-ПУЗ			
П1.4	5.904-38	Вставка гибкая В.0000-14	1	2.69	
П1.5	5.904-38	Вставка гибкая Н.00.00-17			
П1.6	5.904-12 6вып.1-28	Секция приемная			
		А1А 226.000	1	148.5	
П1.7	5.904-12	Заслонка утеп-			
		ленная КВУ			
		1600х1000 АУ2 с			
		исполнительным			
		механизмом			
		МЭО-40/63-0.63	1	160.4	
П1.8	5.904-4	Дверь герметическая утепленная			
		Ду 0.5х1.25 (Л)	1	36	

Марка	Обозначение	Наименование	Кол.	Масса ед. кг.	Примечание
П1.9	5.904-12 в1-35	Утепленная			
		коробка			
		АЗД 121.80	1		(t=-40°)
		У1			
У1.1	ТУ 22-5335-82	Агрегат вентиля-			
		торный			
		Е5 105-2а компл:	1	105.5	
		А1. вентилятор			
		радиальный			
		В-Ц4-75 №5			
		исполнение 1,			
		положение Л0°	1		
		Б1. электродви-			
		гатель 4А90L6,			
		1425 об/мин,			
		2,2 квт	1		
У1.2	5.904-38	Вставка гибкая			
		В.00.00-09	1	1.71	
У1.3	5.904-38	Вставка гибкая			
		Н.00.00-11	1	1.64	
У1.4	4.904-25	Подставки под			
		калорифер П-00	8	2.0	
У1.5	ТУ 22-5721-84	Калорифер стальной пластин-			
		чатый КВБ6Б-			
		-ПУЗ			

Марка	Обозначение	Наименование	Кол.	Масса ед. кг.	Примечание
		У2			
У2.1	ТУ 22-5335-82	Агрегат вентиля-			
		торный			
		Е5 105-2а компл:	1	105,5	
		А1. вентилятор			
		радиальный			
		В-Ц4-75 №5, исполне-			
		ние 1, положение			
		ПРО°	1		
		Б1. электродвига-			
		тель 4А90L6,			
		1425 об/мин, 2,2 квт.	1		
У2.2	5.904-38	Вставка гибкая			
		В.00.00-09	1	1.71	
У2.3	5.904-38	Вставка гибкая			
		Н.00.00-11	1	1.64	
У2.4	ТУ 22-5721-84	Калорифер			
		стальной плас-			
		тинчатый КВБ6Б-			
		-ПУЗ	2		
У2.5	4.904-25	Подставки под			
		калориферы П-00	8	2.0	

23551-04

ГИП	Сергеева		ТП 411-2-190.88 ОВ
Нач.отд.	Рогачев		
Н.контр.	Годунова		
Гл.спец.	Сергеева		
Рук.гр.	Шамид		
Инженер	Лопанидзе		Цех по переработке низкосортной древесины мощностью по сырью 35,0 тыс. м³ в год

Стадия	Лист	Листов
Р	11	

Установки систем П1; У1; У2.

СОЮЗГИПРОЛЕСХОЗ

Привязан

Инв. №

762

Альбом 3

Разрез 1-1

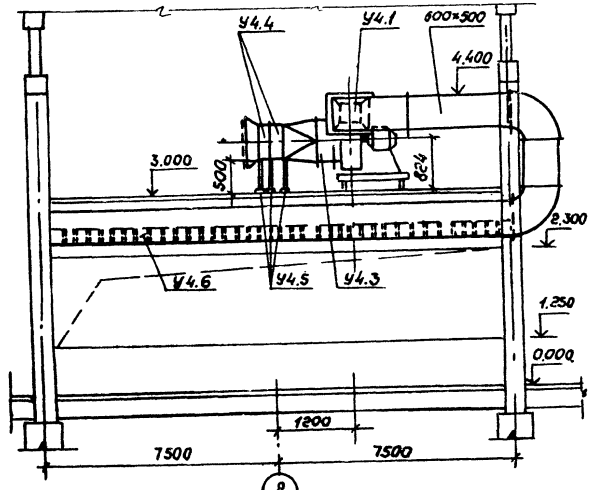

Разрез 2-2

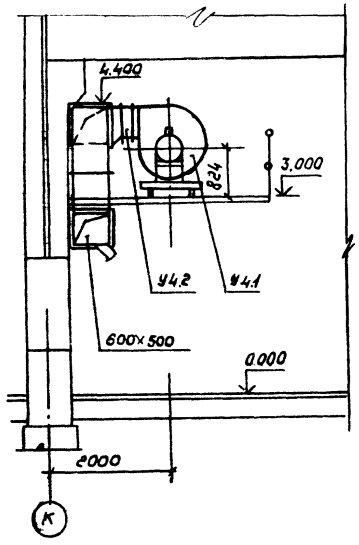

План

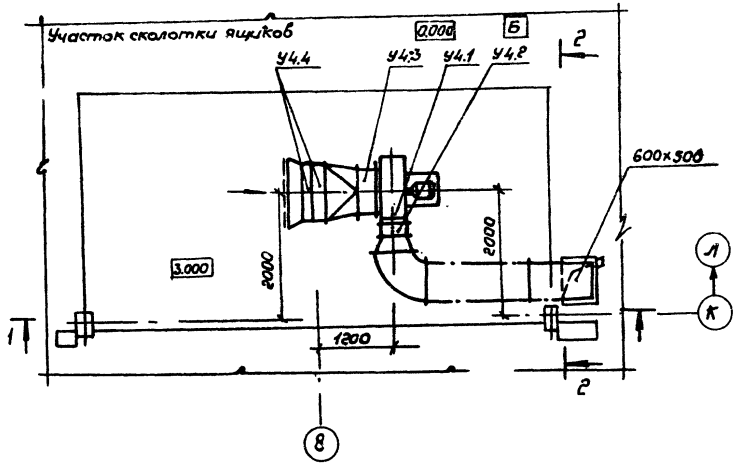

Марка	Обозначение	Наименование	Кол.	Масса, ед.кг.	Примечание
		У4			
У4.1	ТУ 22-5335-82	Агрегат вентиля-			
		торный Е6,3090-2б			
		компл:	1	182,2	
		а) Вентилятор			
		радиальный			
		В-Ц4-75 №6,3			
		исполнение 1, поло-			
		жение Пр90°	1		
		б) Электродвига-			
		тель 4А100Л4,			
		950 об/мин, 2,2 кВт.	1		
У4.2	5.904-38	Вставка гибкая			
		В.00.00-12	1	2,09	
У4.3	5.904-38	Вставка гибкая			
		Н.00.00-15	1	2,11	
У4.4		Калорифер сталь-			
		ной пластинча-			
		тый КВБ9Б-ПУ3	2		
У4.5	4.904-25	Подставки под			
		калориферы П00	8		
У4.6	ОВН-2	Раздаточный			
		воздуховод (600×500)			
		×(135×500) ℓ=7000мм	1	258	

23551-04

ГИП.	Сергеева		ТП 411-2-190.88 ОВ
Нач.отд.	Рогачев		
Н.контр.	Годунова		
Гл.спец.	Сергеева		
Рук.гр.	Шамис		
Инж.	Лобжанидзе		Цех по переработке низкосортной древесины мощностью по сырью 35.0 тыс.м³ в год
Привязан			Стадия: Р; Лист: 12; Листов:
Инв.№			Установка системы У4
			СОЮЗГИПРОЛЕСХОЗ

Разрез 1-1

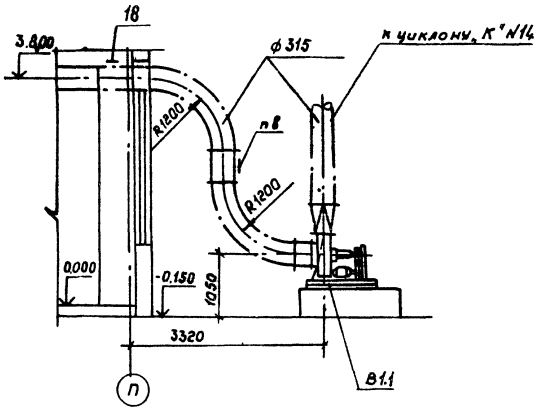

Разрез 2-2

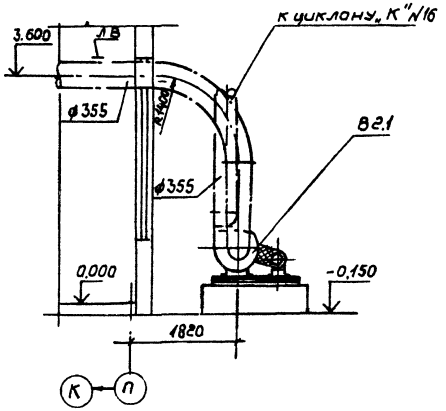

План

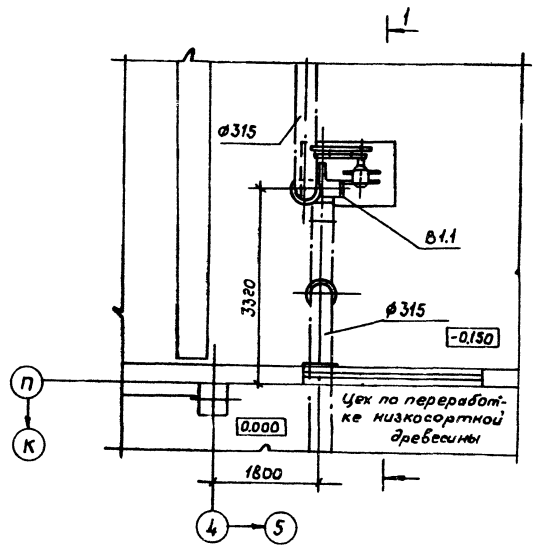

План

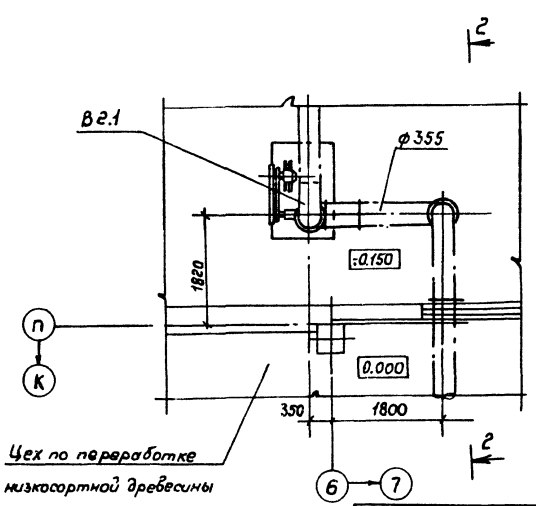

Спецификация отопительно-вентиляционных установок

Марка	Обозначение	Наименование	Кол.	Масса ед. кг.	Примечание
В1.1		В1			
	ТУ 22-5928-85	Вентиляторная установка Р6-3а компл.	1	424	
		а) вентилятор центробежный пылевой В-Ц16-45 №6.3 исполнение 6 положение Пр 0° диаметр колеса 90	1		
		б) электродвигатель типа 4А132м4 N=11 кВт, n=1460 об/мин.	1		
В2.1	ТУ 22-5928-85	Вентиляторная установка Р6-3а компл.	1	424	
		а) вентилятор центробежный пылевой В-Ц16-45 №6.3 исполнение 6, положение Пр 0° диаметр колеса 90	1		
		б) электродвигатель типа 4А132м4 N=11 кВт, n=1460 об/мин.	1		

Гип.	Сергеева		ТП 411-2-190.88 ОВ
Нач.отд.	Росачев		
Н.контр.	Годунова		
Гл.спец.	Сергеева		
Рук.гр.	Шамис		
Ст.инж.	Шевченко		Цех по переработке низкосортной древесины мощностью по сырью 35 тыс.м3 в год. Установки систем В1, В2

Стадия	Лист	Листов
Р	13	

СОЮЗГИПРОЛЕСХОЗ

Привязан

Инв.№

23551-04

Альбом 3

План на отм. 0,000 между осями Ж÷М и 11÷13

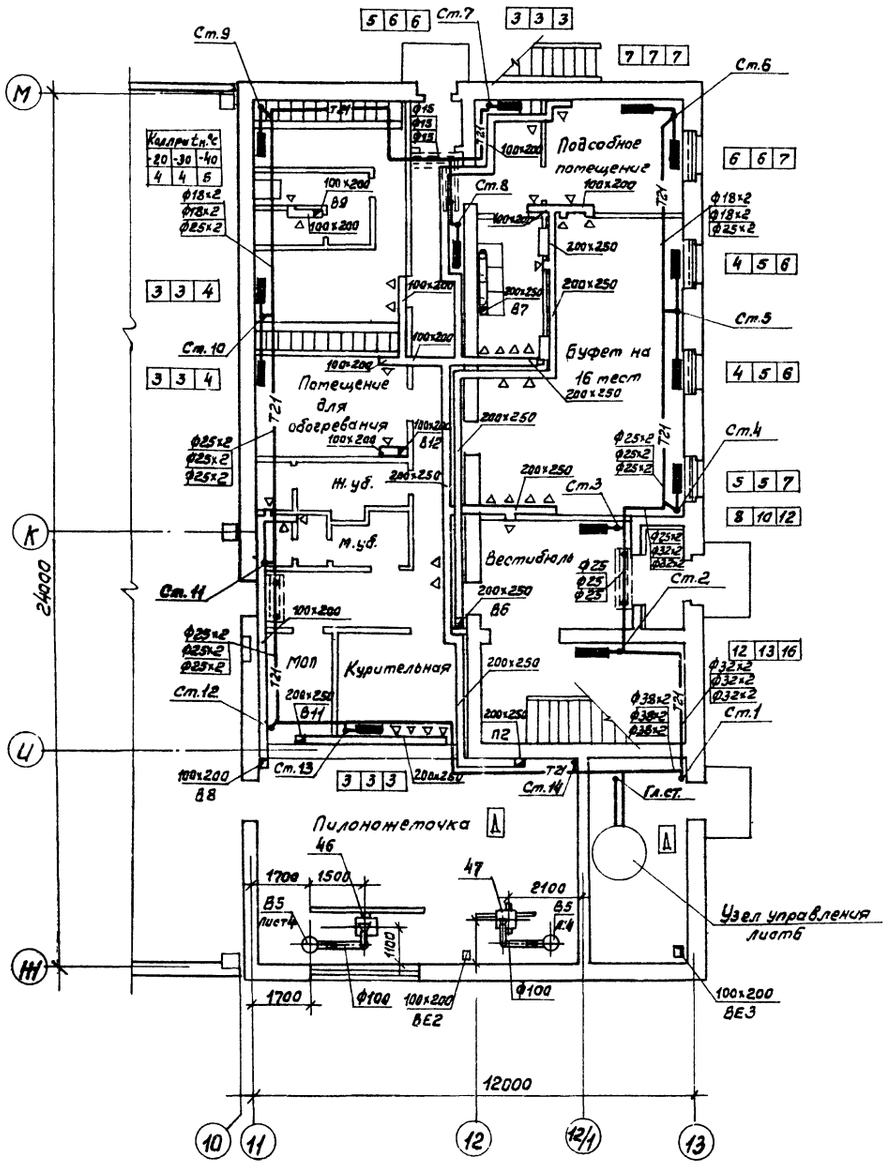

План на отм. 3,000 между осями Ж÷М и 11÷13

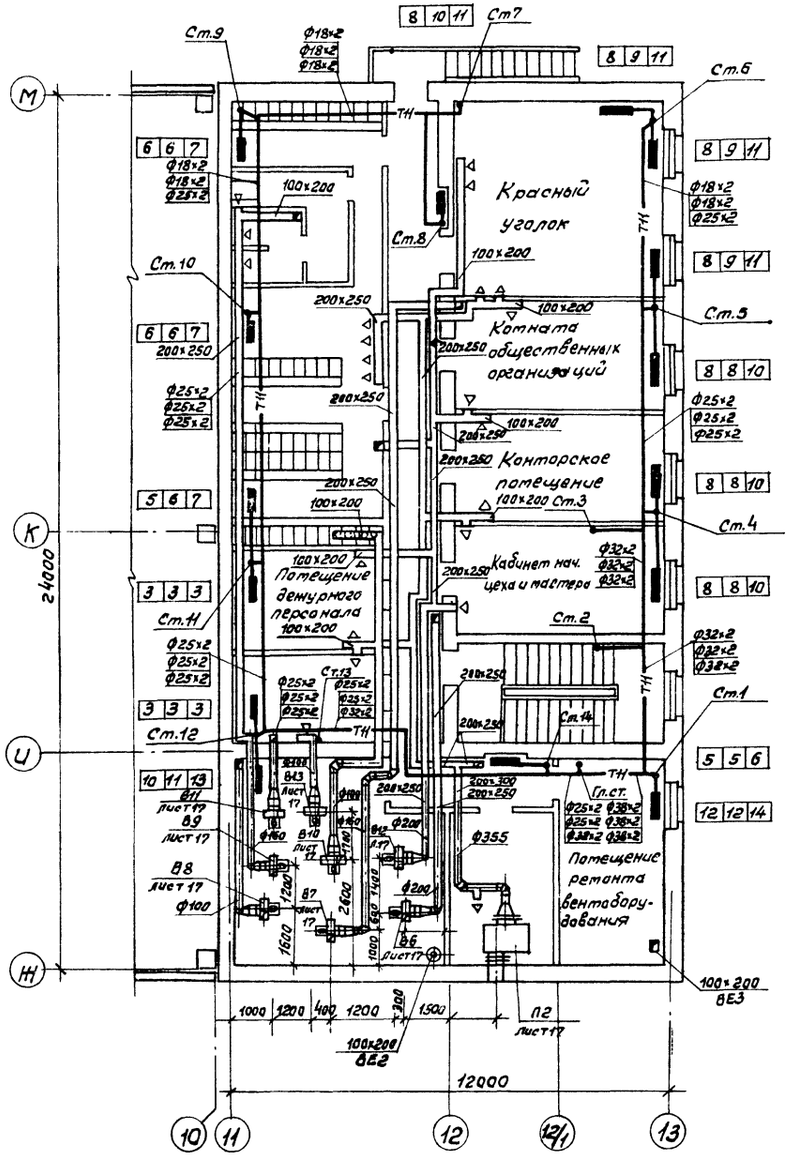

23551-04

ГИП	Сергеева		ТП 411-2-190.88	ОВ
Нач.отд.	Ровачев			
Н.контр.	Годунова			
Гл.спец.	Сергеева			
Рук.гр.	Шатик			
Инж.	Любимцева		Цех по переработке низкосортной древесины мощностью по сырью 35,0 тыс. м3 в год.	Стадия: Р; Лист: 14; Листов:
			Отопление, вентиляция. План на отм. 0,000; 3,000 между осями Ж÷М и 11÷13.	СОЮЗГИПРОЛЕСХОЗ

Привязан.

Инв. №

Инв. № подл. | Подпись и дата | Взам. инв. №

Альбом 3

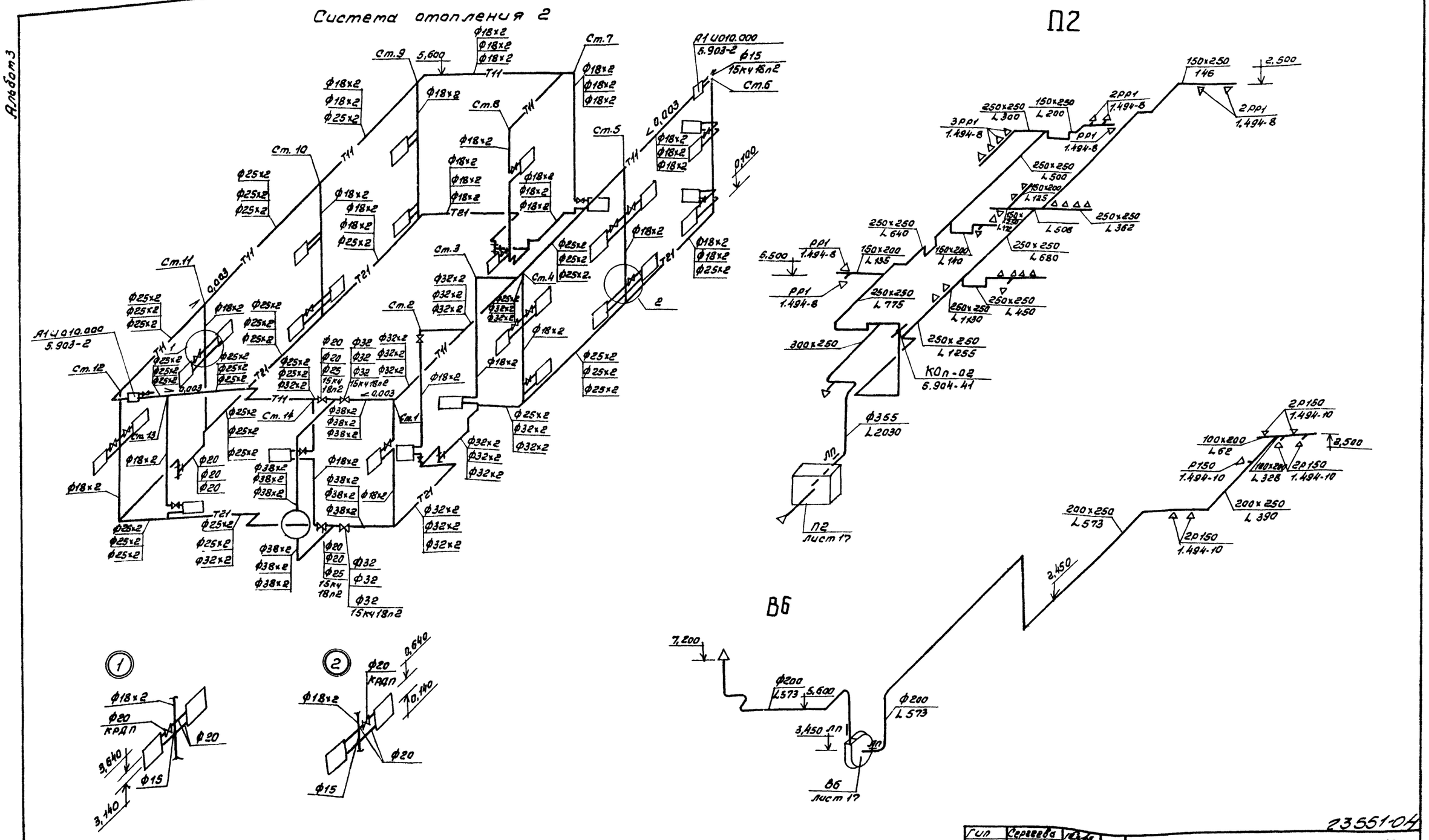

23551-04

Гип	Сергеева		ТП 411-2-190.88 ОВ
Нач.отд.	Рогачев		
Н.контр.	Годунова		
Гл.спец.	Сергеева		
Рук.гр.	Шатис		
Инж.	Побжанидзе		Цех по переработке низкосортной древесины мощностью по сырью 35,0 тыс. м³ в год.
Привязан			Стадия: Р; Лист: 15; Листов:
Инв.№			Схема системы отопления 2. Схемы систем П2, В6.
			СОЮЗГИПРОЛЕСХОЗ

Альбом 3

В7

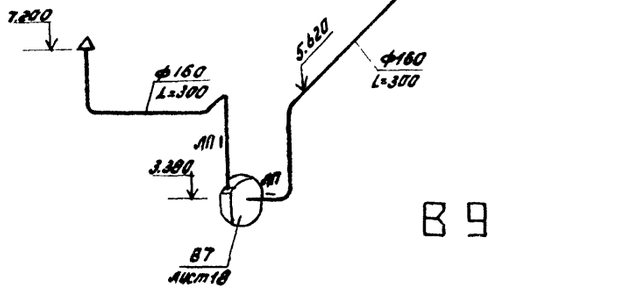

В9

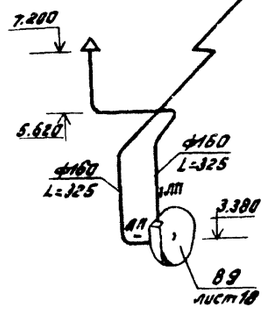

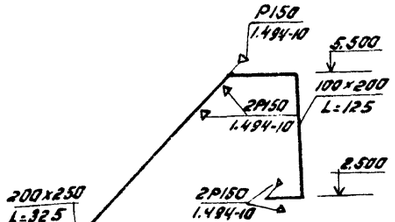

В11

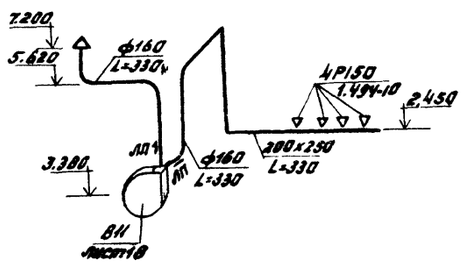

В10

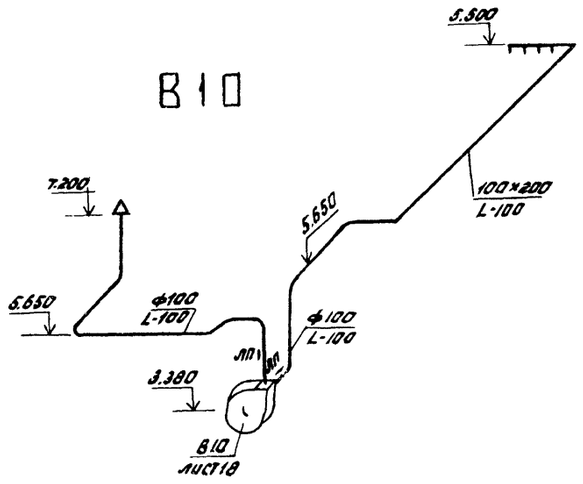

В8

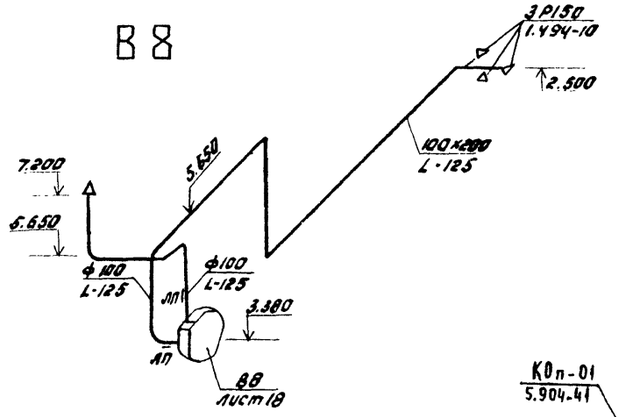

В12

В13

ВЕ3

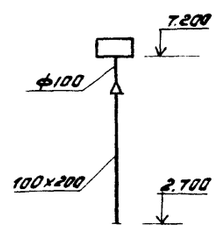

23551-04

ГИП	Сергеева			ТП 411-2-190.88 ОВ	
Нач. отд	Рогачев				
Н. контр	Гобунова				
Гл. спец	Сергеева				
Рук. гр.	Шамис				
Инж.	Лобасенкова			Цех по переработке низкосортной древесины мощностью по сырью 35 тыс. м3 в год	Стадия: Р; Лист: 16; Листов:
Привязан				Схемы систем В7 ÷ В13, ВЕ3	СОЮЗГИПРОЛЕСХОЗ
Инв. №					

Альбом 3

Разрез 1-1

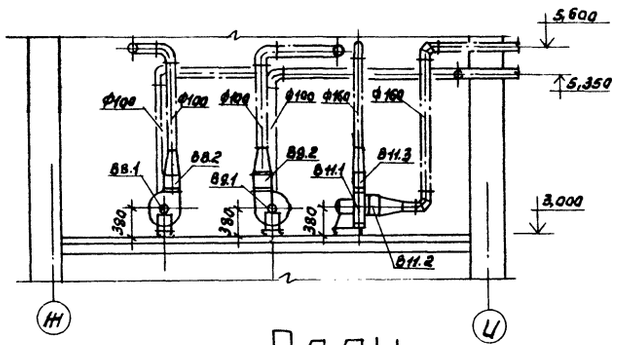

План

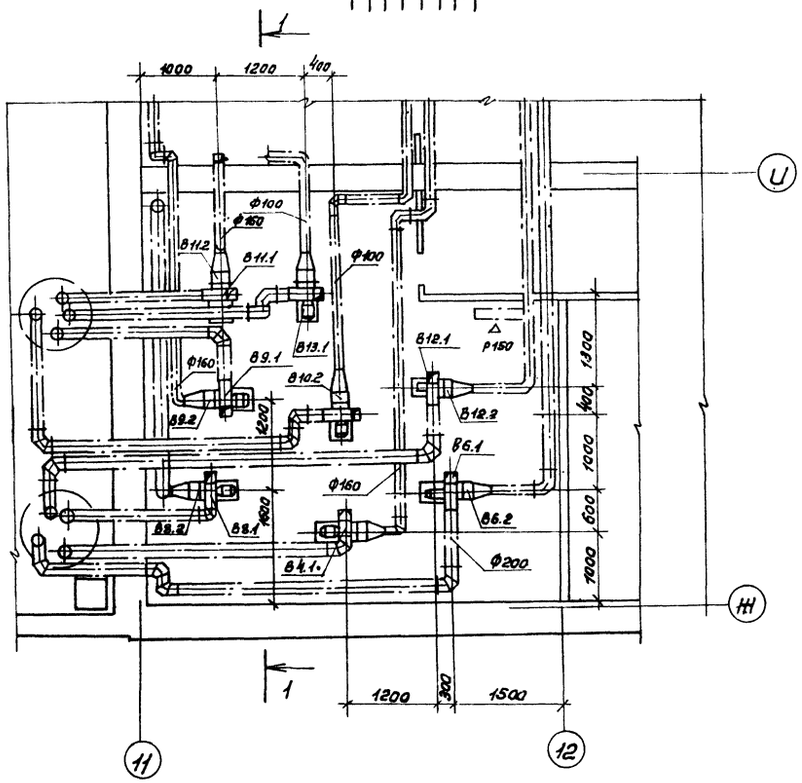

Разрез 2-2

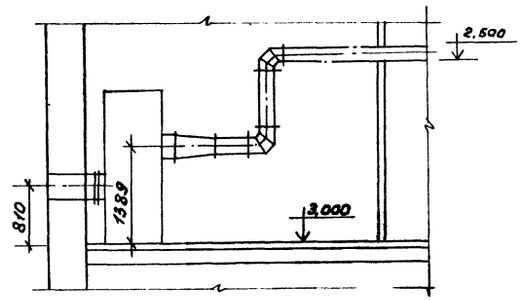

План

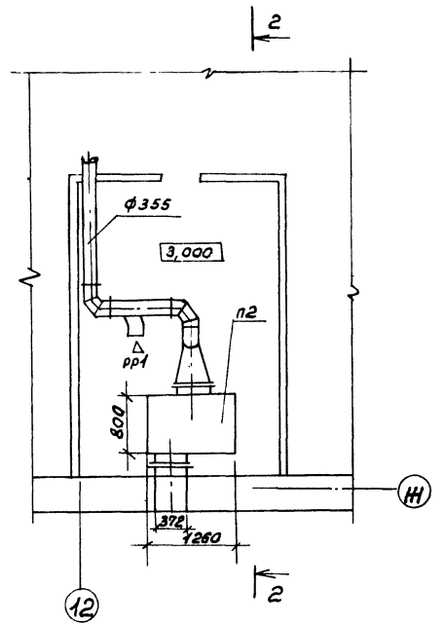

23551-04

ГИП	Сергеева		ТП 411-2-190.88 ОВ
Нач.отд.	Рогачев		
Н.контр.	Годунова		
Гл.спец.	Сергеева		
Рук.гр.	Шатис		
Инж.	Лобжанидзе		

Привязан

Инв. №

Цех по переработке низкосортной древесины мощностью по сырью 35.0 тыс. м3 в год	Стадия	Лист	Листов
	Р	17	

Установки систем В6÷В13; П2.

СОЮЗГИПРОЛЕСХОЗ

Формат А2

Альбом 3

Марка	Обозначение	Наименование	Кол.	Масса	Примечание
		В6.			
В6.1	ТУ22-4208-78	Агрегат вентиляторный А3,15.095-1			
		компл:	1		37.8
		а/ вентилятор			
		радиальный			
		В-Ц4-70 №3,15			
		исполнение 1,			
		положение Л0°			
		б/ электродви-			
		гатель 4АА63А4			
		0,25 квт, 1380 об/мин.			
В6.2.	5.904-38	Вставка гибкая			
		В.00.00-05	2	1.24	
В6.3	5.904-38	Вставка гибкая			
		Н.00.00-07	2	1.14	
		В7.			
В7.1.	ТУ22-4208-78	Агрегат вентиляторный А2,5095-1			
		компл:	1	26.2	
		а/ вентилятор			
		радиальный			
		В-Ц4-70 № 2,5			
		исполнение 1,			

Марка	Обозначение	Наименование	Кол	Масса	Примечание
		положение Л0°			
		б/ электродвига-			
		тель 4АА56А4			
		0.12 квт; 1400 об/мин	1		
В7.2	5.904-38	Вставка гибкая			
		В.00.00-03	1	0.91	
В7.3	5.904-38	Вставка гибкая			
		Н.0000-03	1	0.86	
		В8, 10, 11, 13			
В8.1;	ТУ22-4208-78	Агрегат вентиляторный			
В10.1; В11.1;					
В13,1		А2,5 105-1 компл:	1	26,2	
		а/ вентилятор			
		радиальный			
		В-Ц4-70 № 2,5			
		исполнение 1;			
		положение П0°			
		б/ электродвига-			
		тель 4АА56 А4			
		0,12 квт, 1375 об/мин			
В8,2; В10,2;	5.904-38	Вставка гибкая			
В11,2 В13,2		В.00.00-03	1	0.91	
В8,3; В10,3;	5.904-38	Вставка гибкая			
В11,3; В13,3.		Н.00.00-03	1	0.86	

Марка	Обозначение	Наименование	Кол.	Масса	Примечание
		В9; В12			
В9.1	ТУ22-4208-78	Агрегат вентиля-			
В12.1		торный А2,5105-1			
		компл;			
		а/вентилятор радиа-			
		льный В-Ц4-70 №2,5			
		исполнение 1, положе-			
		ние П0°			
		б/.электродвигатель			
		4АА56 А4; 0.12 квт;			
		1400 об/мин.			
В9.2 В12.2	5.904-38	Вставка гибкая В.00.00-03	1	0.91	
В9.3 В12.3.	5.904-38	Вставка гибкая Н.00.00-03	1	0.86	
		П2			
П2.1	5.904-34	Приточно-рециркуля-			
		ционный агрегат			
		АПР 3,15 компл:	1		
		Агрегат В,3,15100-26, компл:	1	579	
		а/ вентилятор ра-			
		диальный В-Ц14-46			
		№3,15. исполнение 1			
		б/ электродвигатель			
		4А80 В4, 1415 об/мин,			
		1,5 квт.			
П.2	ТУ 22-5721-84	Калорифер КВСБ-ПУ3	1		
П3.3	5.904-38	Вставка гибкая В.00.00-05	1	1.24	
П3.4	5.904-38	Вставка гибкая Н.0000-07	1	1.14	
П3.5		Заслонка с исполни-			
		тельным механиз-			
		мом М30.16 63-В,634-77(82)	1		

23551-04

ГИП	Сергеева		Т.П. 411-2-190.88 ОВ
Нач.отд	Рогачев		
Н.контр.	Годунова		
Гл.спец.	Сергеева		
Рук.гр	Шамис		
Инженер	Лобжанидзе		Цех по переработке низкосортной древесины мощностью по сырью 35,0 тыс. м³ в год

Стадия	Лист	Листов
Р	18	

Установка систем В6 ÷ В13; П2

СОЮЗГИПРОЛЕСХОЗ

Привязан.

Инв. №

Альбом 3

ТИПОВОЙ ПРОЕКТ 411-2-190.88

ЦЕХ ПО ПЕРЕРАБОТКЕ НИЗКОСОРТНОЙ ДРЕВЕСИНЫ МОЩНОСТЬЮ ПО СЫРЬЮ 35,0 тыс.м³ в год

ЧЕРТЕЖИ ОБЩИХ ВИДОВ НЕТИПОВЫХ КОНСТРУКЦИЙ

Обозначение	Наименование	Примечание
ОВН-1	Воздуховод асбоцементный	
ОВН-2	Воздуховод раздаточный	
ОВН-3	Воздуховод раздаточный	
ОВН-4	Уловитель крупных отходов	

Гип	Сергеева	
Нач.отд.	Рогачев	
Н.контр.	Годунова	
Гл.спец.	Сергеева	
Рук.гр.	Шатис	
Инж.	Лобжанидзе	

ТП 411-2-190.88 ОВН

Содержание альбома.

Стадия	Лист	Листов
Р	1	

СОЮЗГИПРОЛЕСХОЗ

Копировал [signature] Формат А4

Альбом 3

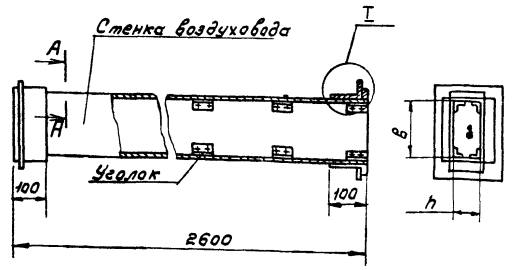

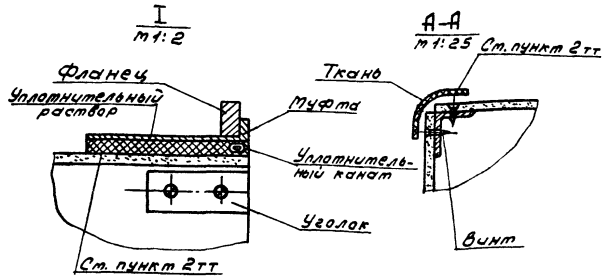

Обозначение	Размеры, мм		Ориентировочная масса, кг
	в	h	
ОВН-1	100	200	34
ОВН-1Н	200	250	65
ОВН-1-2Н	200	300	75

1. Монтаж асбоцементных воздуховодов производит специализированная организация. Смонтированные воздуховоды подвергаются испытанию на разгерматизацию стыков. Подсос или утечка воздуха в размере 10% от расчетной производительности в соответствии со СНиП II-33-75 не допускается.
2. Муфта, перед ее установкой, внутри и торец воздуховода снаружи оклеиваются тканью на водостойком клее, дающем надежную склейку металла и ткани. Закрепление муфты на воздуховоде производится в соответствии с п.5.65 СНиП III-28-75 путем уплотнения зазора между муфтой и воздуховодом пеньковым канатом, сточенным казеиновым клеем и асбоцементным раствором, с добавлением в него казеинового клея, с последующим заполнением зазора асбоцементным раствором более густой консистенции, замешенным на расширяющемся цементе с добавлением казеинового клея.
3. В качестве материала стенок принять асбоцементный лист /асбопанель/ толщиной 8 и 10мм. Воздуховод допускается выполнять из составных листов по длине воздуховода. Шов заделывать ст. п. 2.
4. При монтаже, крепление воздуховода осуществляется аналогично креплению металлических воздуховодов по типовым чертежам серии 5.904-1 в. 0,1,2. Крепление звена воздуховодов с размерами сеч. от 100×200÷200×250, осуществляется в двух точках таким образом, чтобы опоры располагались по обе стороны от шва на равных расстояниях от него и от фланцевого соединения.

27

23551-04

Гип	Сергеева	
Нач.отд.	Рогачев	
Н.контр.	Годунова	
Гл.спец.	Сергеева	
Рук.гр.	Шатис	
Инж.	Лобжанидзе	

Привязан

Инв. №

ТП 411-2-190.88 ОВН-1

Воздуховод асбоцементный.

Стадия	Лист	Листов
Р	1	

СОЮЗГИПРОЛЕСХОЗ

Копировал [signature] Формат А3

170

27

Альбом 3

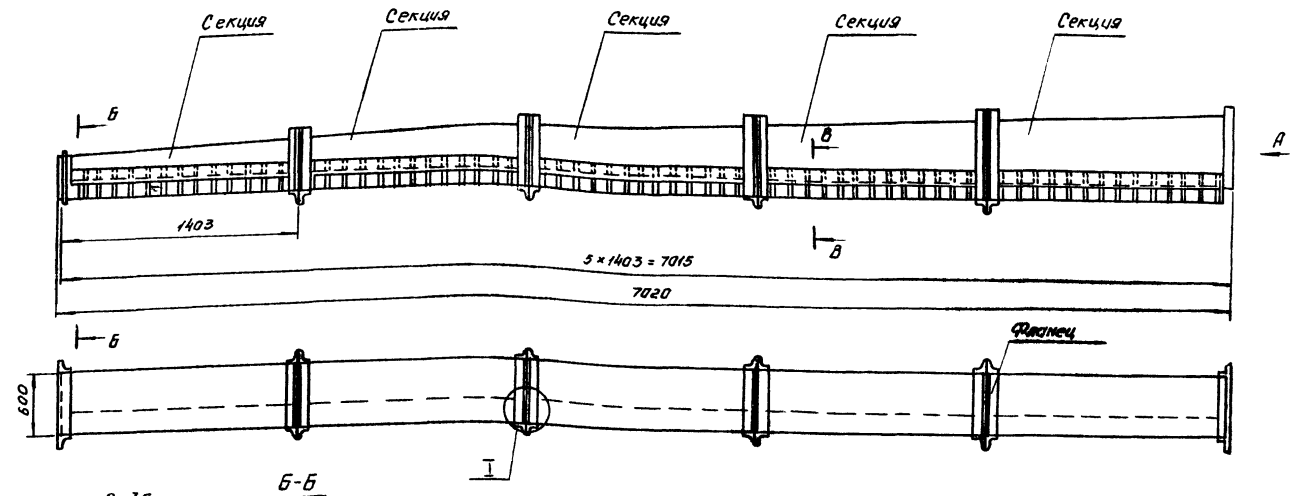

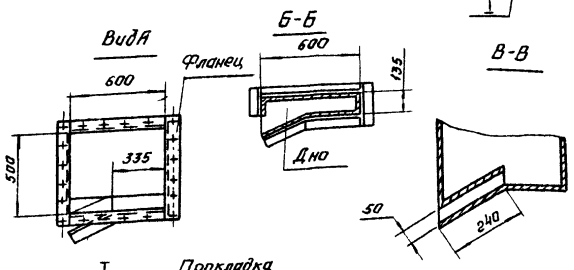

1. Технические требования см. ОВН-2.
2. Прокладку выполнить из листовой резины толщиной 3 мм.
3. Ориентировочная масса - 160 кг.

Привязан:		ГИП	Сергеева		Т.П. 411-2-190.88 ОВН-2
		Нач. отд.	Рогачев		
		Н. контр.	Годунова		Воздуховод раздаточный
		Гл. спец.	Сергеева		Стадия: Р; Лист: —; Листов: 1
		Рук. гр.	Шатис		СОЮЗГИПРОЛЕСХОЗ
Инв. №		Инженер	Лобжанидзе		

Альбом 3

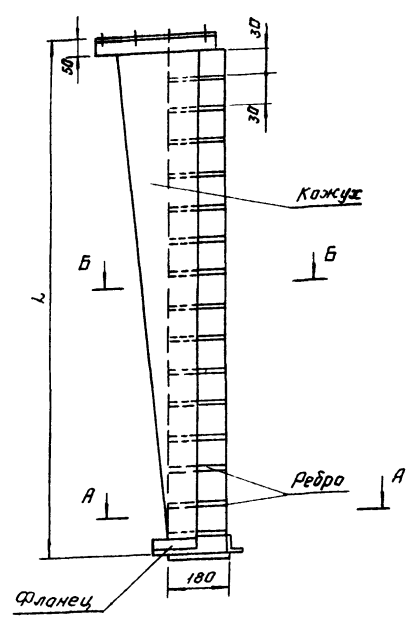

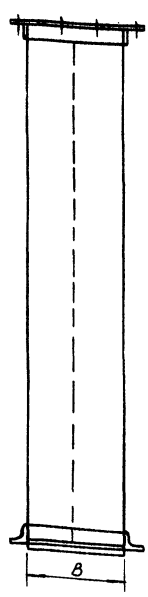

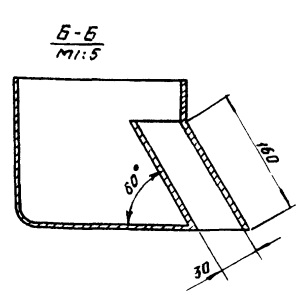

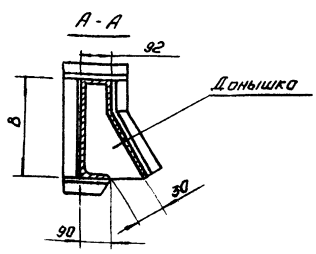

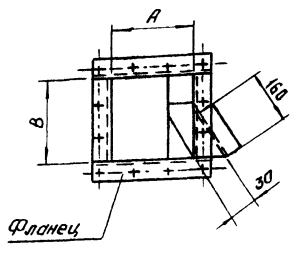

Обозначение	Размеры, мм L	А	В	Масса кг
ОВН-3	1600	300	300	~ 32
ОВН-3Н	1200	500	200	~ 30

1. Конструкция сварная, из тонколистовой углеродистой стали обыкновенного качества марки ст 3
2. Среда не агрессивная.
3. Покрытие: окраска по технологии завода-изготовителя

28

Г-35504

Привязан:		ГИП	Сергеева		Т.П. 411-2-190.88 ОВН-3
		Нач. отд.	Рогачев		
		Н. контр.	Годунова		Воздуховод раздаточный
		Гл. спец.	Сергеева		Стадия: Р; Лист: —; Листов: 1
		Рук. гр.	Шатис		СОЮЗГИПРОЛЕСХОЗ
Инв. №		Инженер	Лобжанидзе		

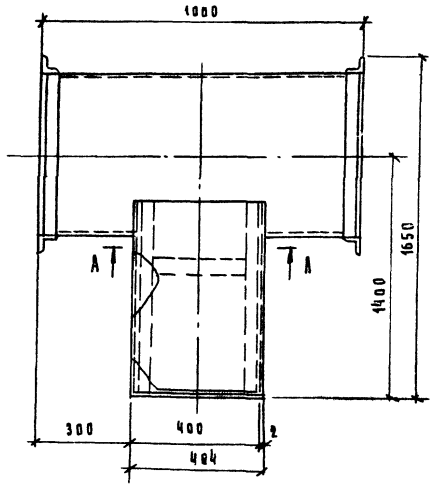

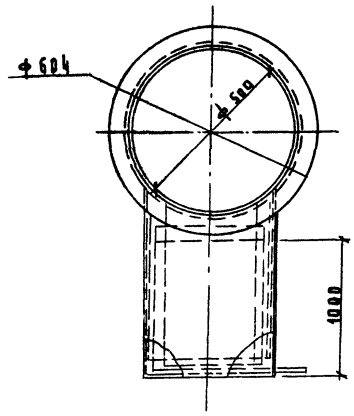

А – А

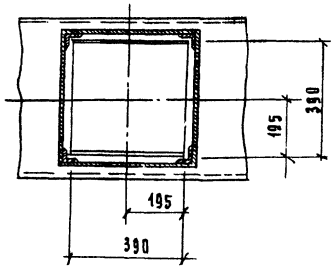

1. Конструкция сварная из тонколистовой углеродистой стали S = 1.6мм. по ГОСТ 19903-94.
2. Среда не агрессивная.
3. Покрытие масляной краской

ГИП	Сергеева		Т.П. 411-2-190.88 ОВН-4
Нач. ОТД	Рогачев		
Н. контр.	Годунова		
Гл. спец.	Сергеева		Уловитель крупных отходов
Рук. гр.	Шамис		Стадия: Р; Лист; Листов: 1
Инженер	Лобжанидзе		СОЮЗГИПРОЛЕССХОЗ

Привязан:

Инв. №

gost.e-ecolog.ru