ТИПОВОЙ ПРОЕКТ

411-2-190.88

ЦЕХ ПО ПЕРЕРАБОТКЕ НИЗКОСОРТНОЙ ДРЕВЕСИНЫ МОЩНОСТЬЮ ПО СЫРЬЮ 35,0 тыс.м³ В ГОД

СТЕНЫ ПАНЕЛЬНЫЕ

АЛЬБОМ 2

ЧАСТЬ 2

КМ КОНСТРУКЦИИ МЕТАЛЛИЧЕСКИЕ стр. 74÷93

КД КОНСТРУКЦИИ ДЕРЕВЯННЫЕ. стр. 94÷104

gost.e-ecolog.ru

ЦЕНТРАЛЬНЫЙ ИНСТИТУТ ТИПОВОГО ПРОЕКТИРОВАНИЯ
ГОССТРОЯ СССР
КИЕВСКИЙ ФИЛИАЛ
г Киев-57 ул Эжена Потье № 12

55/15
Заказ № 8981 Инв № 23551-03 Тираж 100

Сдано в печать 21-09 - 198 9 Цена 5-02

Альбом 2 ч.2

Ведомость чертежей основного комплекта марки КМ

Лист	Наименование	Примечание
1	Общие данные (начало)	
2	Общие данные (продолжение)	
3	Общие данные (окончание)	
4	Схема расположения балок монорельсов	
5	Узлы 1÷3	
6	Схемы расположения переходных мостиков,	
	лестниц и ограждений отверстий	
7	Переходные мостики ПМ1 и ПМ2	
8	Переходной мостик ПМ3. Сечения 1-1÷4-4, А1 и А2	
9	Наружная лестница. Лестница Л5. Сечения а-а; б-б	
10	Площадка металлическая ПМ4. Узел „1"	
11	Площадка металлическая ПМ4. Узлы 2÷8.	
12	Площадка ПМ5. Схема расположения элементов	
13	Площадка ПМ5. Узлы 1÷5	
14	Схема расположения элементов каркасов перего-	
	родки. Узел 1.	
15	Перегородка. Узлы 2÷8	
16	Перегородка. Узлы 9÷12	
17	Схема расположения элементов перекрытия приямка	
18	Схема расположения элементов металлических	
	площадок у оси „3" и „5"	
19	Наружный пневмотранспорт. Схема расположе-	
	ния опор под циклоны и траверсы.	
20	Наружный пневмотранспорт. Траверса Т-1. Узел 1	

Ведомость ссылочных и прилагаемых документов

Обозначение	Наименование	Примечание
	Ссылочные документы	
1.450.3-3, вып. 0.1	Стальные лестницы, переходные площадки и ограждения	
2.440.-1, вып. 2	Типовые узлы стальных конструкций одноэтажных промышленных зданий	
1.426.2-3, вып. 2	Стальные подкрановые балки	
Гипродревпром шифр-614, вып. 2	Узлы и нормали систем пневмотранспорта древесных отходов предприятий по производству мебели, фанеры, ДСП	
	Прилагаемые документы	
Альбом 9	Ведомость потребности в материалах	

Типовой проект разработан в соответствии с действующими нормами и правилами и предусматривает мероприятия, обеспечивающие взрывную, взрывопожарную и пожарную безопасность при эксплуатации здания.

Главный инженер проекта Т.А. Сергеева

Техническая спецификация стали (начало)

Вид профиля и ГОСТ, ТУ	Марка металла и ГОСТ	Обозначение и размер профиля, мм	№ п/п	Код: Марка металла	Код: Вида профиля	Код: Размера профиля	Количество, шт.	Длина, мм	Масса металла по элементам конструкций, т: Монорельс (Код элемента конструкций)	Разные стальные изделия (Код элемента конструкций)	Опора под циклоны (Код элемента конструкций)	Стальная опора эстакады под древнотаски (Код элемента конструкций)	Общая масса, т
1	2	3	4	5	6	7	8	9	10	11	12	13	14
Балки двутавровые ГОСТ 8239-72*	ВСт3сп5 ТУ19-1-3023-80	I 24	1	1446	2422	01			2,210				
		I 30	2	"	"	"			0,351				
		I 14	3	"	"	"				0,132			
Всего профиля			4	"	"	"			2,561	0,132			2,693
Швеллеры ГОСТ 8240-72*	ВСт3сп6 ГОСТ 380-71*	[16	5	1122	2618	01					0,41		
		[18	6	"	"	"					0,49		
		[12	7								1,87		
		[20	8								0,85		
		[22	9								1,03		
	Итого		10								4,65		
	ВСт3сп6 ГОСТ 380-71*	[10	11							0,394			
		[16	12							0,260			
		[18	13							1,427			
		[24	14							0,368			
	Итого		15							2,449			
Всего профиля			16							2,449	4,650		7,099
Сталь прокатная угловая равнополочная ГОСТ 8509-86	ВСт3сп5 ГОСТ 380-71*	L 100×7	17	1122	2100	01			0,006				
		L 63×5	18	"	"	"			0,060				
		L 50×5	19	"	"	"			0,028				
	Итого		20	"	"	"			0,094				
	ВСт3сп6 ГОСТ 380-71*	L 90×8	21	1122	2100	01					0,14		
		L 63×5	22	"	"	"					1,8		
		L 50×5	23	"	"	"					0,54		
		L 75×6	24								0,14		
	Итого		25	"	"	"					2,62		
	ВСт3пс6 ГОСТ 380-71*	L 63×5	26	1122	2100	01				0,078			
		L 75×6	27	"	"	"				0,016			
		L 75×5	28	"	"	"				0,039			
	Итого		29	"	"	"				0,132			
Всего профиля			30						0,094	0,132	2,62		2,846

23551-03

Инв. №			
Гип.	Сергеева		
Нач.отд.	Рогачев		
Н.контр.	Соколов		
Гл.спец.	Сергеева		
Рук.гр.	Сафина		
Ст.техн.	Проценко		

Привязан

ТП 411-2-190.88 КМ

Цех по переработке низкосортной древесины мощностью по сырью 35,0 тыс. м³ в год.

Стадия	Лист	Листов
-Р	1	20

Общие данные (начало)

СОЮЗГИПРОЛЕСХОЗ

Альбом 2.4.2

Техническая спецификация стали (продолжение)

Вид профиля и ГОСТ, ТУ	Марка металла и ГОСТ	Обозначение и размер профиля, мм	№ п/п	Код: Марки металла	Код: Вида профиля	Код: Размера профиля	Количество, шт.	Длина, мм	Масса металла по элементам конструкций, т: Монорельс (Код элемента конструкций)	Разные стальные изделия (Код элемента конструкций)	Опоры под циклоны (Код элемента конструкций)	Стальная опора эстакады под древнотаски (Код элемента конструкций)	Общая масса, т
1	2	3	4	5	6	7	8	9	10	11	12	13	14
Швеллер гнутый равнополочный ГОСТ 8278-83	ВСТ3сп5 ГОСТ 380-71*	2[60×32×3	31	1122	7325	01			0,073				
		2[60×50×3	32	"	"	"			0,020				
	Итого		33						0,093				
Всего профиля			34										0,093
Полоса стальная горячекатанная ГОСТ 103-76*	ВСТ3сп5-1 ГОСТ 380-71*	δ=10	35	1122	7111	01				0,321			
	Итого		36							0,321			
	ВСТ3сп5 ГОСТ 380-71*	δ=20	37	1122	7111	01					0,14		
		δ=8	38	"	"	"					0,93		
		δ=6	39	"	"	"					0,19		
		δ=4	40	"	"	"					0,06		
	Итого		41								1,32		
	ВСТ3сп5 ГОСТ 380-71*	δ=10	42	1122	7111	01			0,226				
		δ=8	43	"	"	"			0,150				
		δ=6	44	"	"	"			0,07				
	Итого		45						0,446				
Всего профиля			46						0,446	0,321	1,32		2,087
Сталь листовая рифленая ГОСТ 8568-77*	ВСТ3кп2 ГОСТ 380-71*	δ4	47	1122	2133	01				0,499			
Всего профиля			48							0,499			0,499
Сталь арматурная класс АI ГОСТ 5781-82*	ВСТ3кп2 ГОСТ 380-71*	ф8	49							0,017			
		ф18	50								0,100		
	Итого		51							0,017	0,100		
Всего профиля			52							0,017	0,100		0,117
Сталь листовая просечно-вытяжная ГОСТ	ВСТ3пс6 ТУ14-1-3023-80	Н 506	53								0,68		
	Итого		54								0,68		
Всего профиля			55										0,68

1. Для сварных конструкций применяется сталь углеродистая марки ВСТ3пс6 по ГОСТу 380-71* и марки ВСТ3сп5, ВСТ3кп2 по ТУ14-1-3023-80.
2. Монтажные и постоянные болты нормальной точности по ГОСТ 7798-70** класса 4,6. Применение кипящих и автоматных сталей не допускается. Болты поставляются заводом-изготовителем, разрабатывающим деталировочные чертежи.
3. Расчет конструкций произведен в соответствии со СНиП II-2.3-81 „Стальные конструкции. Нормы проектирования."
4. Изготовление и монтаж конструкций производить в соответствии со СНиП III-18-75 „Правила производства работ."
5. Постоянные и временные нагрузки, коэффициенты перегрузки и расчетные сочетания нагрузок приняты по СНиПу 2.01.07-85 „Нагрузки и воздействия."

Техническая спецификация стали (окончание)

Вид профиля и ГОСТ, ТУ	Марка металла и ГОСТ	Обозначение и размер профиля, мм	№ п/п	Код: Марки металла	Код: Вида профиля	Код: Размера профиля	Количество, шт.	Длина, мм	Масса металла по элементам конструкций, т: Монорельс (Код элемента конструкций)	Разные стальные изделия (Код элемента конструкций)	Опора под циклоны (Код элемента конструкций)	Стальная опора эстакады под древнотаски (Код элемента конструкций)	Общая масса, т
1	2	3	4	5	6	7	8	9	10	11	12	13	14
Итого масса металла			56						3,194	3,55	9,370		16,114
Масса металла с учетом коэф. отхода	Когх.=3,3%		57										16,646
Лестничные марши переходные площадки и ограждение лестничных маршей и площадок	См. лист КМ-3												17,279
Всего масса металла													33,925
В том числе по маркам	ВСТ3кп2									0,516	0,100		0,616
	ВСТ3сп5								3,194	0,132			3,326
	ВСТ3сп5-1									0,321			0,321
	ВСТ3пс6									0,132	0,68		0,812
	ВСТ3сп6									2,449	8,59		11,039

6. Все заводские соединения стальных конструкций осуществляются на сварке, рекомендуется применение полуавтоматической сварки. При ручной сварке применять электроды типа Э-42 по ГОСТ 9467-75.
7. Монтажные соединения выполняются на болтах М16 нормальной точности и на сварке.
8. Опора под циклон принята по материалам Гипродревпрота шифр 614 вып. II.

Указания о способе защиты металлоконструкций от коррозии:

1. Защиту от коррозии выполнять в соответствии со СНиП 2.03.11-85 „Защита строительных конструкций от коррозии:
2. Состав лакокрасочного покрытия:
   - грунт ГФ-0119 ГОСТ 23343-78*
   - эмаль ПФ-115 ГОСТ 6465-76*
3. Грунты и эмаль наносятся в два слоя каждый. (общая толщина грунта 50 мКм, эмали - 150 мКм), каждый последующий слой наносится на просушенный нижний
4. Срок службы лакокрасочного покрытия - 15 лет.

23551-03

ГИП	Сергеева	
Нач.отд.	Рогачев	
Н.контр.	Соколов	
Гл.спец.	Сергеева	
Рук.гр.	Сафина	
Ст.техн.	Проценко	

ТП 411-2-190.88 КМ

Привязан

Инв. №

Цех по переработке низкосортной древесины мощностью по сырью 35,0 тыс. м³ в год.	Стадия	Лист	Листов
	Р	2	

Общие данные /продолжение/

СОЮЗГИПРОЛЕСХОЗ

Формат А2

Альбом 2 ч.2

Техническая спецификация стали на лестничные марши, переходные площадки и ограждения лестничных маршей и площадок /начало/

Вид профиля и ГОСТ, ТУ	Марка металла и ГОСТ	Обозначение и размер профиля, мм	№ п/п	Код: марки металла	Код: вида профиля	Код: размера профиля	Количество, шт.	Длина, мм	Масса металла по элементам конструкций, т: Лестничные марши, переходные площадки и ограждения лестничных маршей и площадок; Код элемента конструкций	Общая масса, т
Швеллер гнутый равнополочный ГОСТ 8278-83	ВСт3кп2 ГОСТ 380-71*	[180×50×4	1	1122	7327	01			0,951	
		[50×40×3	2	"	"	"			0,233	
Всего профиля			3	"	"	"				1,184
Швеллер гнутый неравнополочный ГОСТ 8281-80		[50×40×2,5	4	1122	7327	01			1,596	
Всего профиля			5	"	"	"				1,596
Гнутый профиль УТ ТУ 2-130-70		{ 90×30×25×2,5	6	1122		01			1,360	
Всего профиля			7	"		"				1,360
Швеллеры ГОСТ 8240-72*		[12	8	1122	7327	01			0,342	
		[14	9	"	"	"			1,046	
		[16	10	"	"	"			0,042	
		[18	11	"	"	"			0,958	
		[22	12	"	"	"			0,741	
		[27	13	"	"	"			1,397	
Всего профиля			14	"	"	"				4,526
Балки двутавровые ГОСТ 8239-72*		I 16	15	1446	2422	01			0,161	
		I 18	16	1446	2422	01			0,147	
		I 27	17	1446	2422	01			0,497	
Всего профиля			18	"	"					0,805
Сталь угловая равнополочная ГОСТ 8509-86		L 63×63	19						0,006	
		L 75×5	20						0,075	
		L 125×10	21	1122	2100	01			0,928	
		L 75×75	22	"	"	"			0,117	
		L 80×6	23	"	"	"			0,325	
		L 75×8	24	"	"	"			0,103	
		L 63×6	25	"	"	"			0,103	
		L 50×50	26	"	"	"			0,053	
		L 25×3	27	"	"	"			0,176	
		L 80×5	28						0,056	
Всего профиля			29	"	"	"				1,942
Сталь угловая неравнополочная ГОСТ 8510-57		L 25×25×3	30	1122	2100	01			0,430	
		L 40×40×5	31	"					0,001	
		L 100×63×6	32	1122	2100	01			0,814	
Всего профиля			33							1,245
Сталь листовая рифленная ГОСТ 8568-77		84	34	1122	2133	01			0,051	
		86	35						2,801	
		Р-ПН-4	36	1122	2133	01			1,088	
Всего профиля			37	"	"	"				3,940

Техническая спецификация стали на лестничные марши, переходные площадки и ограждения лестничных маршей и площадок /окончание/

Вид профиля и ГОСТ, ТУ	Марка металла и ГОСТ	Обозначение и размер профиля, мм	№ п/п	Код: марки металла	Код: вида профиля	Код: размера профиля	Количество, шт.	Длина, мм	Масса металла по элементам конструкций, т: Лестничные марши, переходные площадки ограждения лестничных маршей и площадок; Код элемента конструкций	Общая масса, т
Сталь полосовая ГОСТ 103-76*	ВСт3кп2 ГОСТ 380-71*	84	38	1122	7111	01			0,095	
		86	39	1122	7111	01			0,022	
		8	40	"	"	"			0,096	
		10	41	"	"	"			0,236	
		40	42	"	"	"			0,020	
Всего профиля			43	"	"	"				0,469
Сталь арматурная класса А-I ГОСТ 5781-82*		ф8	44	1121		01			0,060	
		ф12	45	1122		01			0,035	
		ф18	46	"		"			0,012	
Всего профиля			47	"		"				0,107
Сталь метизная ГОСТ 536-70	МСт3кп ГОСТ 536-70	м12	48						0,105	
Всего профиля			49							0,105
Итого масса металла			50						17,279	
В том числе по маркам	ВСт3кп2		51						17,174	
	МСт3кп		52						0,105	

23551-03

ГИП	Сергеева		ТП 411-2-190.88 КМ
Нач.отд.	Довачев		
Н.контр.	Соколов		
Гл.спец.	Сергеева		
Рук.гр.	Сафина		
Ст.техн.	Прыленко		

Привязан

Инв.№

Цех по переработке низкосортной древесины тощностью по сырью 35,0 тыс. м³ в год.

Стадия	Лист	Листов
Р	3	

Общие данные /окончание/

СОЮЗГИПРОЛЕСХОЗ

Альбом 2 4.2

Схема расположения балок монорельсов

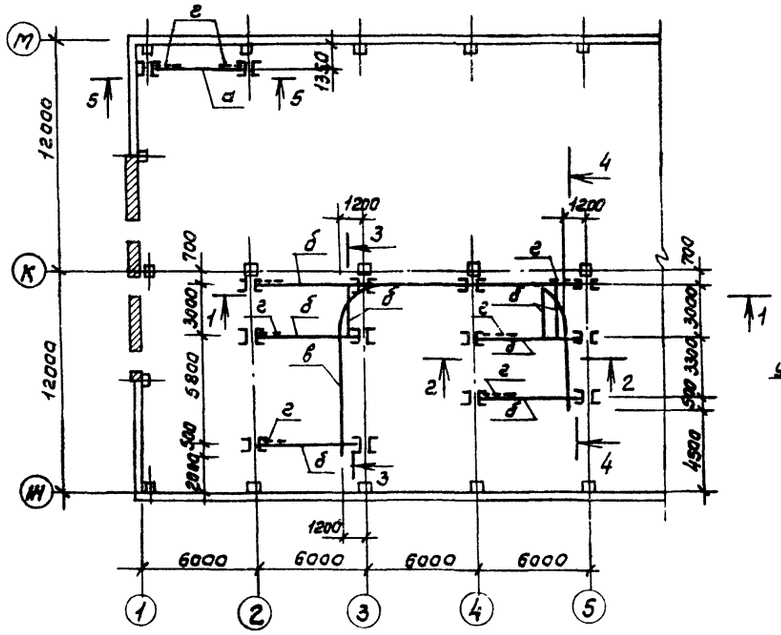

Криволинейные участки монорельса

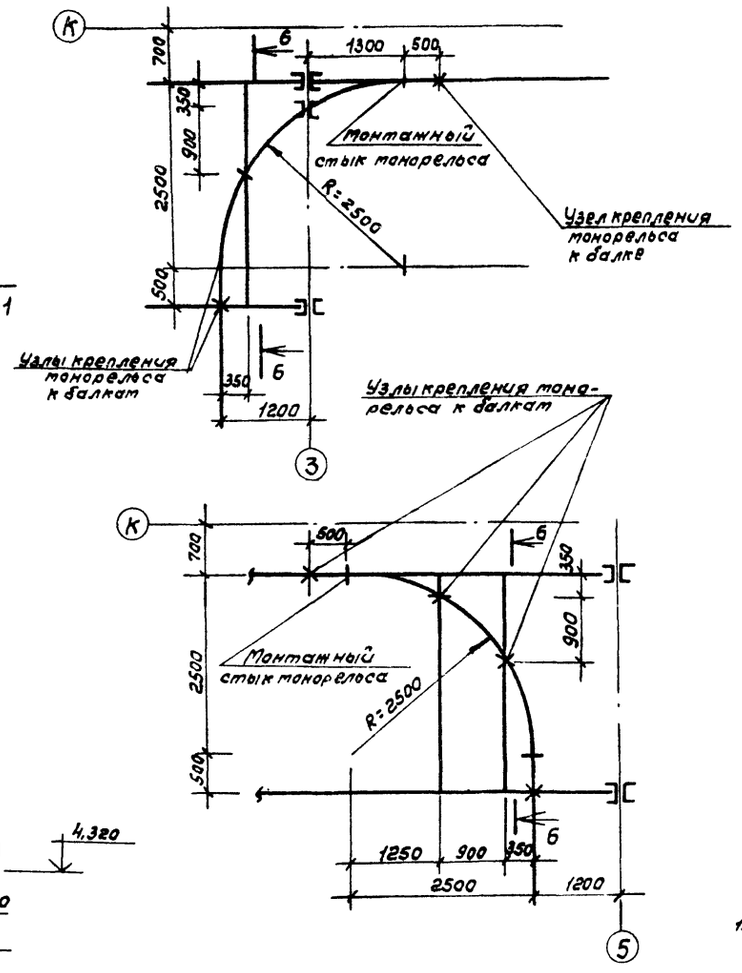

Ведомость элементов к схеме, расположенной на листе

Марка	Сечение			Усилия			Примечание
	Эскиз	Поз.	Состав	Q кН	N кН	M кНм	
в	][		2[60×50×3		52,0	0,8	0,020т
а	I		I 30м	52,0			0,351т
б	I		I 24	18,2			2,210т
в'	][		2[60×32×3		18,2		0,073т
г	L		L 63×5				0,050т
д	L		L 100×7				0,006т
е	L		L 50×5				0,028т
м	—		— в5				0,070т
и	—		— в8				0,150т
к	—		— в10				0,226т
			Болт М12				
			Шайба 011-18				

1-1

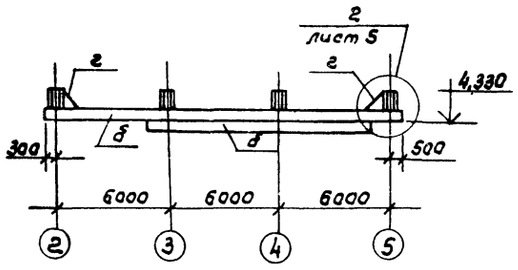

2-2

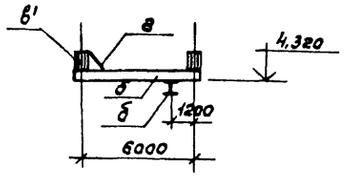

3-3

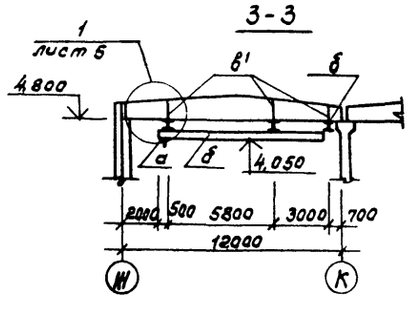

4-4

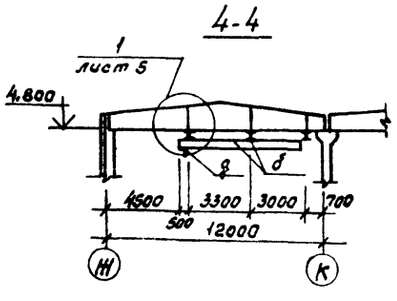

5-5

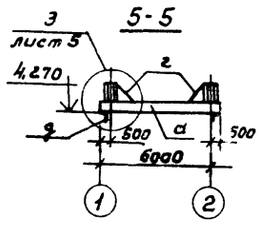

6-6

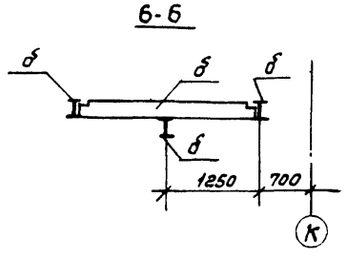

1. Материал конструкций - сталь С 38/23 - В Ст3сп 5-1, ТУ14-1-30.29-80.
2. Сварку производить электродами типа Э-42А по ГОСТ 9467-75, сварные швы h = 6 мм.
3. Монорельсы в осях 2-5 и Ж-К - Q = 9,8 кН.
   В осях 1-2 и К-М - Q = 29,4 кН.
4. Конструкции монорельсов разработаны на основании серии 1.426.2-3, вып. 2.

2355103

ГИП	Сергеева		ТП 411-2-190.88 КМ		
Нач.отд.	Рогачев				
Н.контр.	Соколов				
Гл.спец.	Сергеева				
Рук.гр.	Сафина				
Ст.техн.	Агафонова		Цех по переработке низкосортной древесины мощностью по сырью 35,0 тыс. м³ в год.	Стадия: Р	Лист: 4	Листов:
Привязан			Схема расположения балок монорельсов.	СОЮЗГИПРОЛЕСХОЗ		
Инв.№						

Инв.№ подл. | Подп. и дата | Взам.инв.№

Альбом 2 и 2

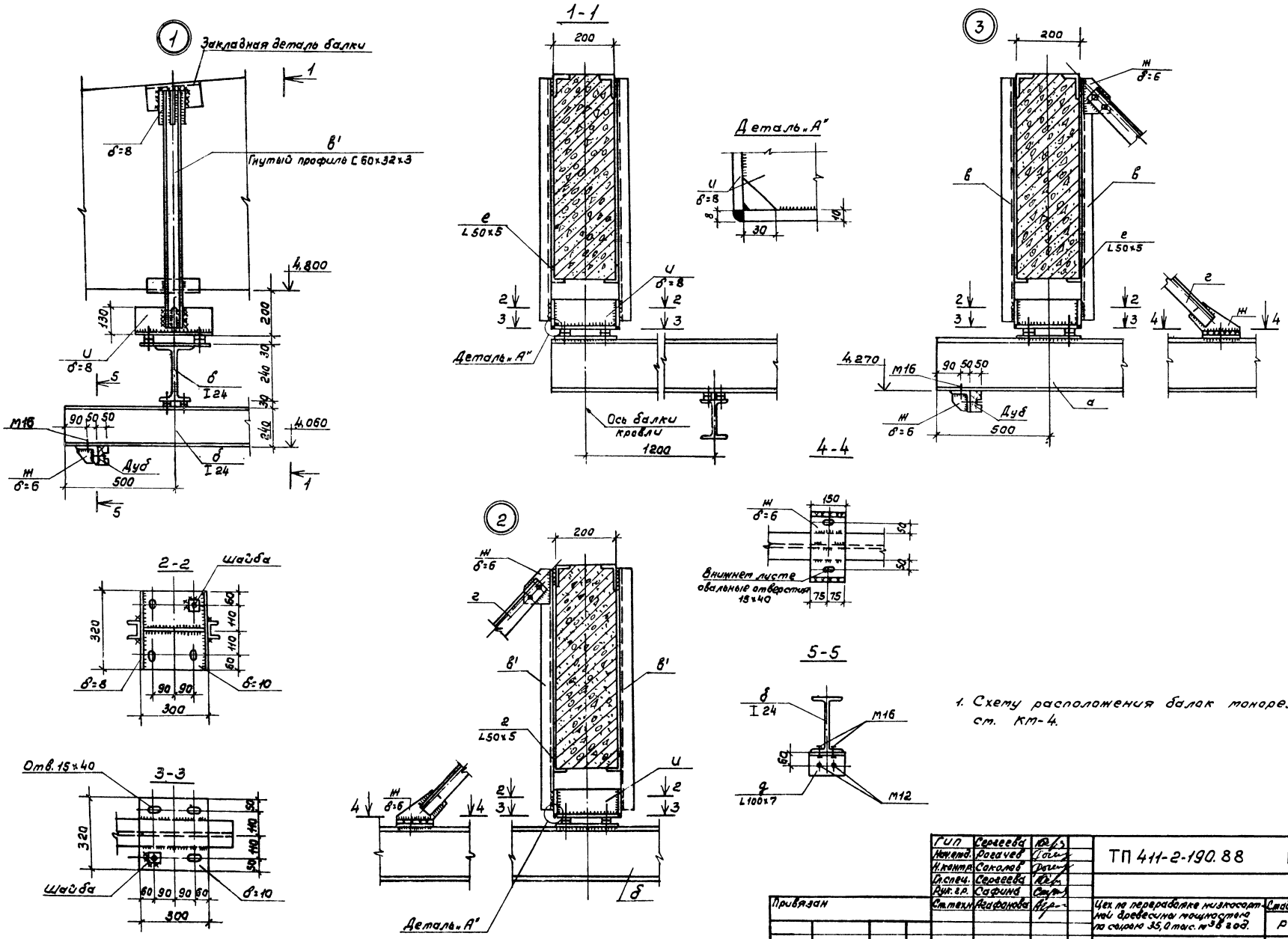

1. Схему расположения балок монорельса см. КМ-4.

23551-03

Гип	Сергеева		ТП 411-2-190.88 КМ			
Нач.отд.	Рогачев					
Н.контр.	Соколов					
Гл.спец.	Сергеева					
Рук.гр.	Сафина					
Ст.техн.	Агафонова		Цех по переработке низкосортной древесины мощностью по сырью 35,0 тыс. м³ в год.	Стадия	Лист	Листов
				Р	5	
			Узлы 1÷3	СОЮЗГИПРОЛЕСХОЗ		

Привязан

Инв. № 9

Альбом 2 ч. 2.

Схема расположения переходных мостиков и лестниц на отметке 1.200

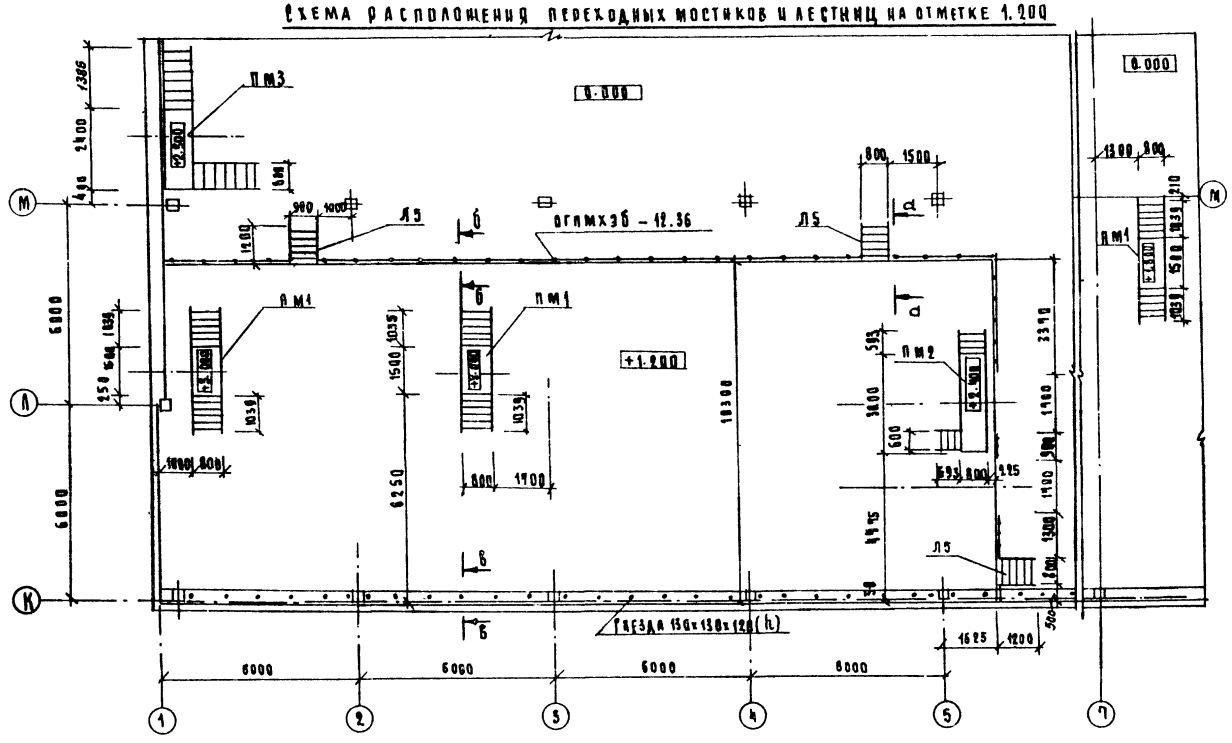

Схема расположения ограждения отверстий и переходного мостика

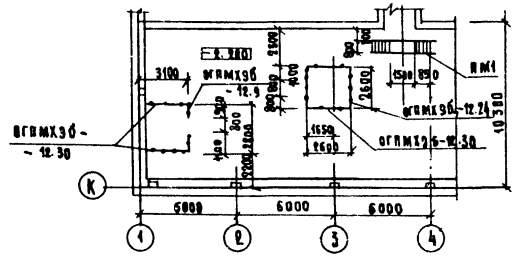

Ведомость элементов

Марка	Сечение: Эскиз	Поз.	Состав	Усилия: Qкн	Nкн	Mкнм	Примечание
	Площадка ПМ1 (шт.4)						
ПМХФ 15.8	1.450.3-3.0 0.2						1 шт.
МАХФ 60-18.8	1.450.3-3.0 0.1						2 шт.
ОГПМХ36 10.15	1.450.3-3.0 0.5						2 шт.
ОГАМАХ36 60-12-18	1.450.3-3.0 0.4						2 шт.
ОГПМАХ36 60-12.18	1.450.3-3.0 0.4						2 шт.
а	С		С 12	Конструктивно			45.76 кг
б	L		L 80×6				54.82 кг
в	–		–Б 8×140×140				5.0 кг
М12	•		Болт М12				10.0 кг
А1	•		ф 12 АI				4 шт.
А2	•		ф 12 АI				4 шт.
	Площадка ПМ2 (шт.1)						
ПМХФ-30.8	1.450.3-3.0 0.2						1 шт.
МАХФ 45-12.6	1.450.3-3.0 0.1						1 шт.
МАХФ60-12.8	1.450.3-3.0 0.1						1 шт.
ОГПМХ36 10.9	1.450.3-3.0 0.5						1 шт.
ОГПМХ36-10.24	1.450.3-3.0 0.6						1 шт.
ОГПМХ36 10.30	1.450.3-3.0 0.5						1 шт.
ОГАМАХ36 45-12.12	1.450.3-3.0 0.4						2 шт.
ОГПМАХ36 45-12.12	1.450.3-3.0 0.4						2 шт.
а	С		С 12	Конструктивно			77.0 кг.
б	L		L 80×6				34.2 кг.
в	–		–Б 8×140×140				5.0 кг
М12	•		Болт М12				10.0 кг.
А1	•		ф 12 АI				4 шт.
А2	•		ф 12 АI				4 шт.

1. Данный лист читать с листом КМ7.

23591-03

ГИП	Сергеева		Т.П 411-2-190.88 КМ	
Нач.отд.	Рогачев			
Н.контр.	Соколов			
Гл.спец.	Сергеева			
Рук.гр.	Сафина			
Ст.инж.	Черкасова		ЦЕХ ПО ПЕРЕРАБОТКЕ НИЗКОСОРТНОЙ ДРЕВЕСИНЫ МОЩНОСТЬЮ ПО СЫРЬЮ 35,0 тыс. м³ В ГОД	Стадия: Р; Лист: 6; Листов:
			Схемы расположения переходных мостиков, лестниц и ограждений отверстий	СОЮЗГИПРОЛЕСХОЗ

Привязан

Инв. №

Альбом 2 ч.2

ПМ1

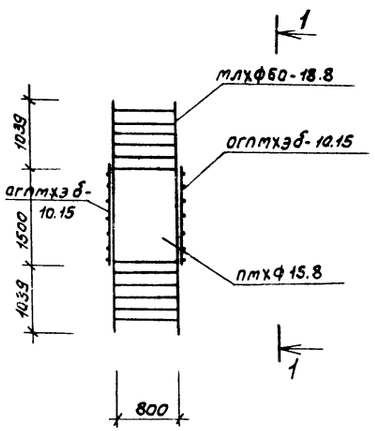

ПМ2

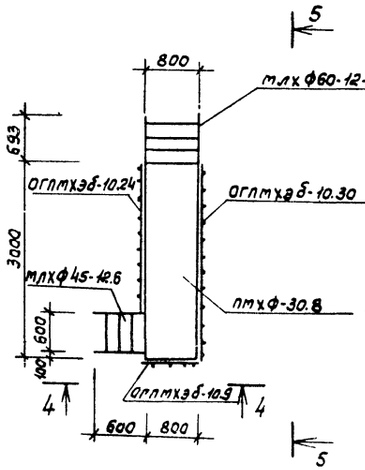

5-5

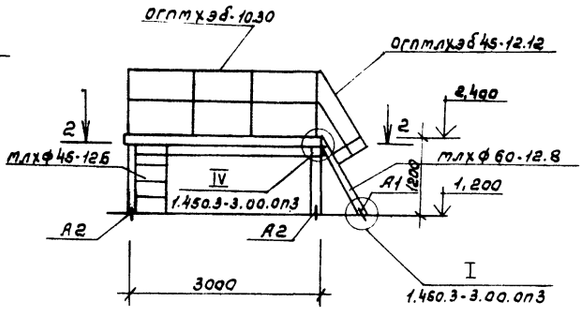

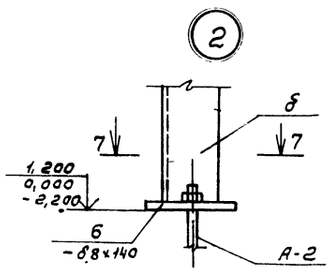

1-1

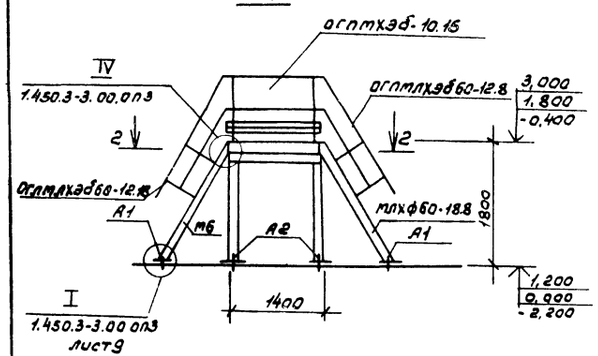

4-4

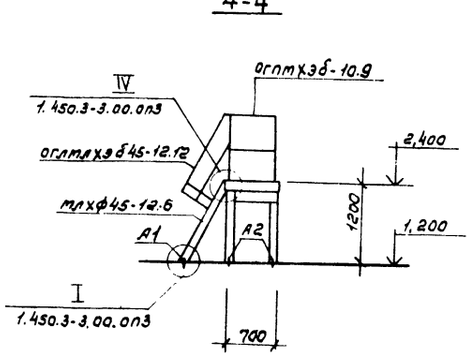

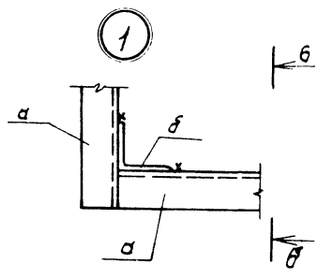

6-6

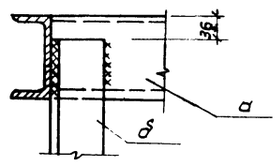

7-7

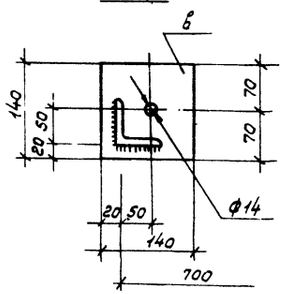

2-2

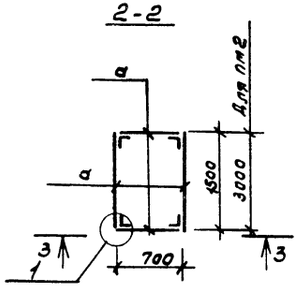

3-3

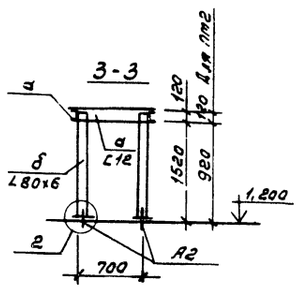

Данный лист см. совместно с листами КМ-6 и КМ-8.

Согласовано:

Привязан

Инв.№

ГИП	Сергеева		23551-03	
Нач.отд.	Рогачев		ТП 411-2-190.88	КМ.
Н.контр.	Соколов			
Гл.спец.	Сергеева			
Рук.гр.	Сафина			
Ст.техн.	Кедфанова		Цех по переработке низкосортной древесины мощностью по сырью 35,0 тыс.м³ в год.	Стадия: Р; Лист: 7; Листов:
			Переходные мастики ПМ1 и ПМ2.	СОЮЗГИПРОЛЕСХОЗ

Альбом 2 ч. 2

ПМ.3

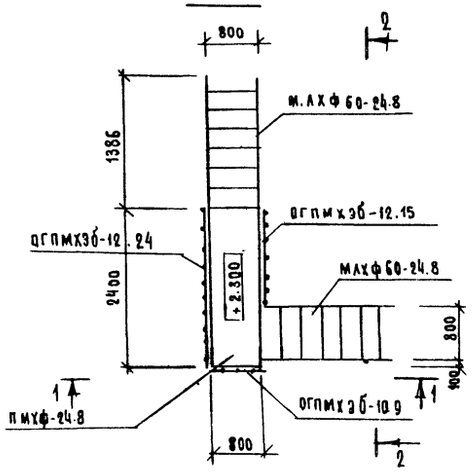

2-2

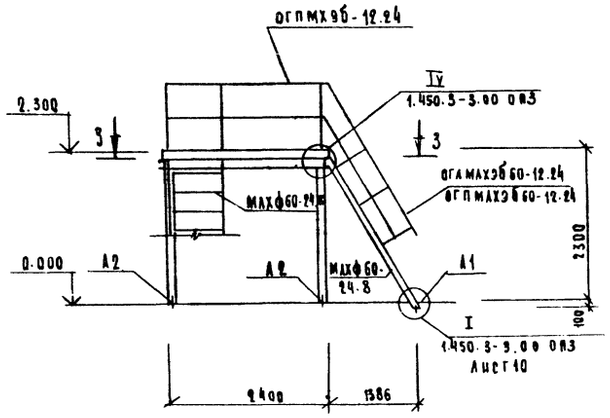

1-1

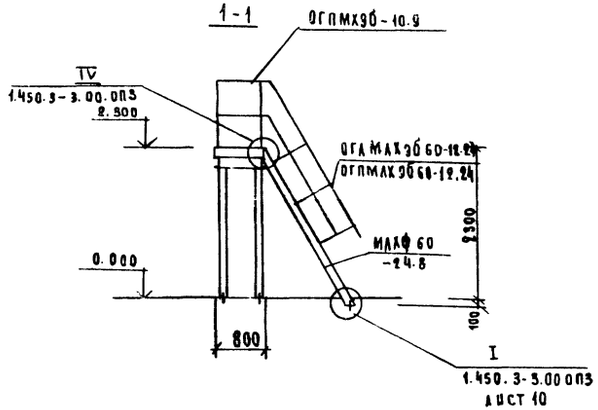

3-3

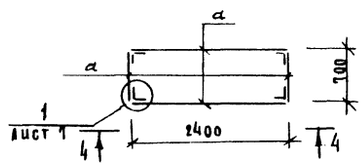

4-4

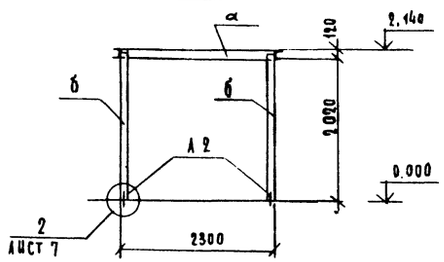

А1

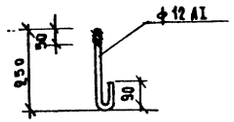

А-2

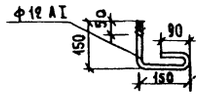

ВЕДОМОСТЬ ЭЛЕМЕНТОВ

Марка	Сечение: Эскиз	Поз	Состав	Усилия: Qкн	Nкн	Mкнм	Примечание
	Площадка ПМ3 (шт)						
ПМХф24.8	1.450.3-3.0	0.2					1 шт.
МАХф 60-24.8	1.450.3-3.0	0.1					2 шт.
ОГПМХ3Б-12.15	1.450.3-3.0	0.5					2 шт.
ОГПМХ3Б-12.24	1.450.3-3.0	0.5					1 шт.
ОГПМХ3Б-10.9	1.450.3-3.0	0.5					1 шт.
ОГАМАХ3Б 60-12.24	1.450.3-3.0	0.4					2 шт.
ОГПМАХ3Б 60-12.24	1.450.3-3.0	0.4					2 шт.
а	⊏		⊏ 12	Конструктивно			64,48 кг.
б	∟		∟ 80×6				66,5 кг.
в	—		−8'8×140×140				5,0 кг.
М12	•		Болт М12				10,0 кг.
А1	•		ф12 АI				4 шт.
А2	•		ф12 АI				4 шт.

1. Конструкции изготавливаются и монтируются в соответствии с указаниями серии 1.450.3-3 вып. 1.2
2. Сварку стальных конструкций производить электродами типа 942 ГОСТ 9467-75
   Толщину шва принимать 6мм.
3. Рифленую сталь приварить к балкам прерывистым швом $\frac{4-70}{10}$
4. Монтаж переходных мостиков производить после монтажа оборудования по указанию технологов
5. Данный лист см. совместно с листами КМ-6 и КМ-7
6. Узлы 1 и 2 см. лист КМ-7.

23551-03

ГИП	Сергеева		Т.П 411-2-190.88 КМ
Нач.отд.	Рогачев		
Н.контр.	Соколов		
Гл.спец.	Сергеева		
Рук.гр.	Сафина		
Ст.техник	Агафонова		Цех по переработке низкосортной древесины мощностью по сырью 35,0 тыс.м³ в год.

Стадия	Лист	Листов
Р	8	

Переходной мостик ПМ3
Сечения 1-1 ÷ 4-4. А1иА2.

СОЮЗГИПРОЛЕСХОЗ

Привязан

Инв. №

Альбом 2 ч.2

Схема расположения элементов наружной лестницы

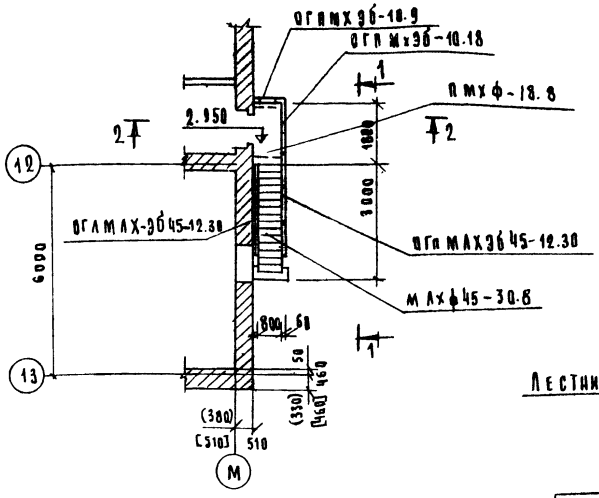

Ведомость элементов (продолжение)

Марка	Сечение: Эскиз	Поз.	Состав	Усилия: Q кн.	N кн.	M кнм	Примечание
а	L		L 100×63×6				258.23 кг.
б	•		ф 8 AI				19.2 кг.
	Ограждение отверстий						
ОГПМХ36 -12.30	1.450.3 – 3.0 вып. 0.1						4 шт.
ОГПМХ36 -12.24	1. 450.3 – 3.0 вып. 0.1						2 шт.
ОГПМХ36 -12.9	1. 450.3 – 3.0 вып. 0.1						2 шт.

Ведомость элементов

Марка	Сечение: Эскиз	Поз.	Состав	Усилия: Q кн	N кн	M кнм	Примечание
	Наружная лестница (шт-1)						
	Лестничный марш						
МАХФ 45-30.8	1. 450. 3 -3; вып. 0.1						1 шт. 162.0 кг.
	Ограждение марша						
ОГАМАХ36 45-12.30	1.450. 3-3; вып. 0.1						1 шт. 34.2 кг.
ОГПМАХ36 45-12.30	1. 450.3-3; вып. 01						1 шт. 34.2 кг.
	Лестничная площадка						
ПМХФ-18.8	1. 450. 3-3; вып. 01						1 шт. 84.5 кг.
	Ограждение площадки						
ОГПМХ36 -10-18	1.450. 3-3; вып. 01						1 шт. 18.7 кг.
ОГПМХ36 -10.9	1. 450. 3-3; вып. 01						1 шт. 10.5 кг.
	Дополнительные элементы						
Д6/Д7	1. 450. 3-3; вып. 0.1						2 шт. 1.56 кг.
Дх8/Дх9	1. 450. 3-3; вып. 01						2 шт. 0.26 кг.
	Изделия закладные						
	С		С 16, ℓ=1490	Конструктивно			2 шт. 20.0 кг.
	L		L 63×6, ℓ=250				4 шт. 1.35 кг.
	Изделия соединительные						
А1	•		ф 12 AI, ℓ=460				2 шт. 0.41 кг.
			Гайка М12				2 шт. 0.02 кг.
			Шайба 10-01				2 шт. 0.01 кг.
	Лестница Л5 (шт.3)						
МАХФ 45-12-8	1. 450. 3 - 3.0 вып. 0.1						1 шт.
	Ограждение лестницы						
ОГПМАХ36 45-12.12	1. 450. 3-3.0 вып. 0.1						1 шт.
ОГАМАХ36 45-12.12	1. 450. 3-3.0 вып. 0.1						1 шт.
М12	•		БОЛТ М12	Конструктивно			10.0 кг.
А2	•		ф 12 AI				2 шт.
	Ограждение площадки						
ОГПМХ36 -12.36	1. 450.3 - 3.0 вып. 0.1						10 шт.

Лестница Л5

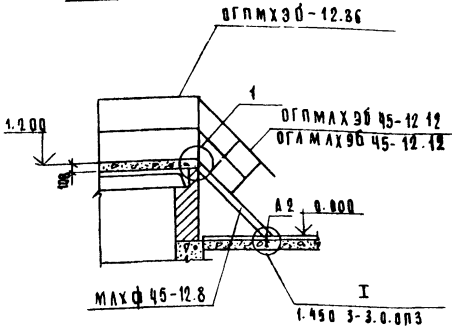

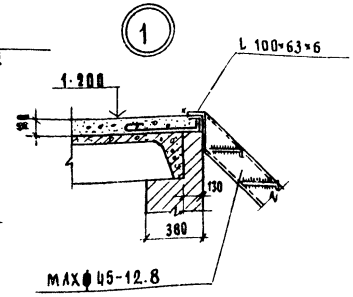

1-1

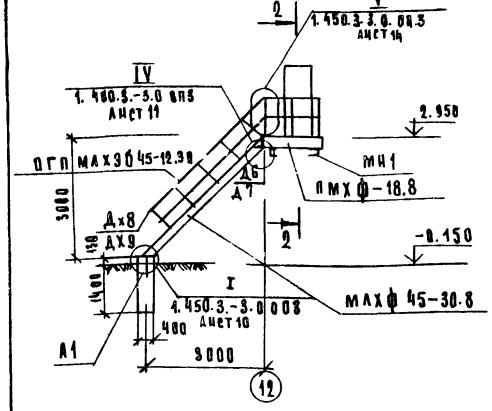

2-2

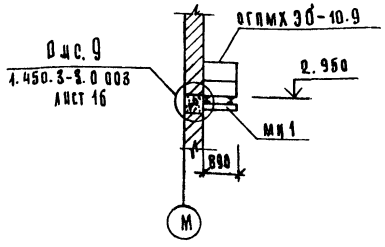

а-а

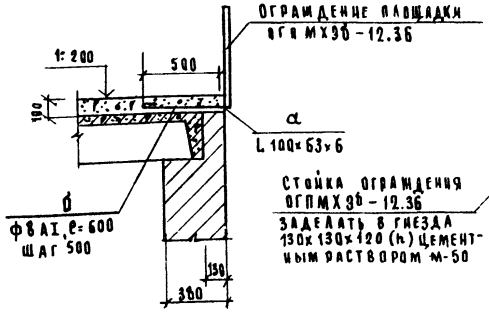

б - б

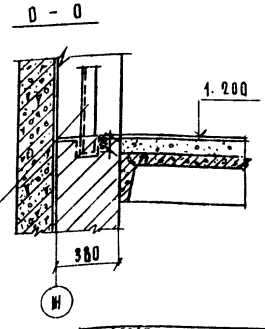

1. Схему расположения переходных мостиков и лестниц см. лист КМ-6
2. Сварку производить электродами типа Э42 гост 9467-75

23551-03

ГИП	Сергеева		Т.П 411-2-190.88 – КМ
Нач. отд.	Рогачев		
Н. контр.	Соколов		
Гл. спец.	Сергеева		
Рук. гр.	Сафина		
Ст. техн.	Агафонова		

Цех по переработке низкосортной древесины мощностью по сырью 35.0 тыс. м³ в год.

Стадия	Лист	Листов
Р	9	

Наружная лестница. Лестница Л5 Сечения а-а; б-б

Союзгипролесхоз

Привязан.

Инв. №

Альбом 2.4.2.

ПМ4

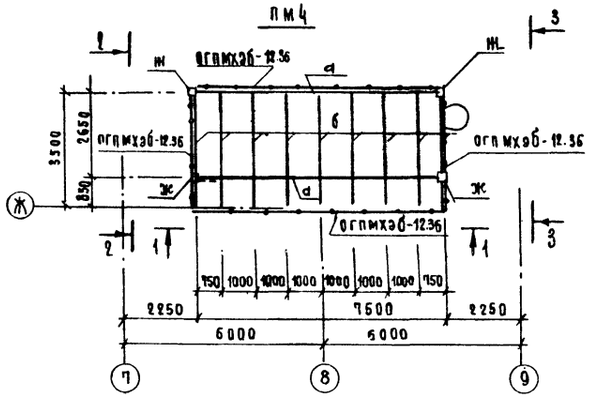

2 – 2

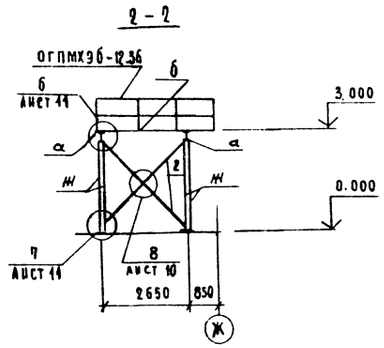

1 – 1

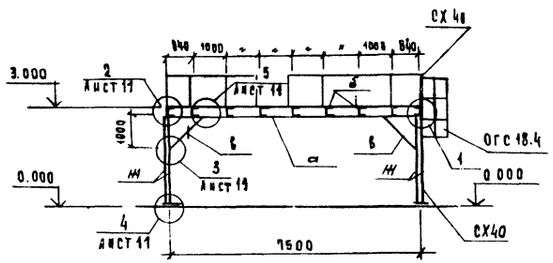

3 – 3

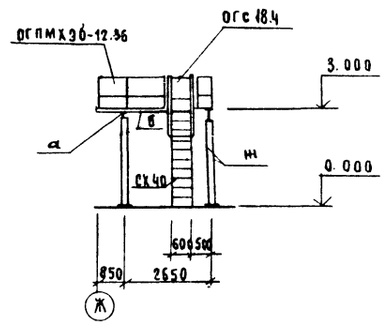

Ведомость элементов

Марка	Сечение эскиз	Поз	Состав	Усилия Атс	Ntc	Mtc	Примечание
	Площадки ПМ4						
СХ40	1.450.3 – 3.0 0.3						1 шт.
ОГС 18.4	1.450.3 – 3.0 0.6						1 шт.
ОГПМХ3Б –12.36	1.450.3 – 3.0 0.5						6 шт.
а	I		I 27	Конструктивно			492,5 кг.
б	C		C 18				689.6 кг.
в	L		L 75×8				97.4 кг.
г	L		L 63×6				915 кг.
д	—		– δ=10				224.5 кг.
е	δ6		–δ6 Рифленая сталь				1315 кг.
ж	C		2C18				89кг

1. Данный лист смотреть совместно с листом КЖ-10

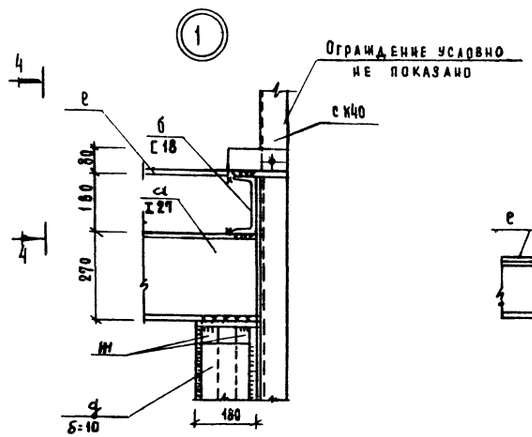

4 – 4

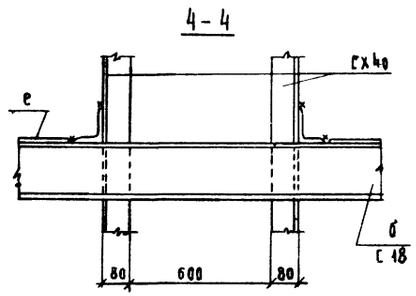

Согласовано:

Инв.№ | Привязан

ГИП	Сергеева		Т.П 411 – 2 – 190.88 КМ
Нач. отд.	Рогачев		
Н. контр.	Соколов		
Гл. спец.	Сергеева		
Рук. гр.	Бафина		
Ст. техник	Агафонова		Цех по переработке низкосортной древесины мощностью 80 сырью 35.0 тыс. м³ в год. Площадка металлическая ПМ4 Узел 1.

Стадия	Лист	Листов
Р	10	

СОЮЗГИПРОЛЕСХОЗ

2355103

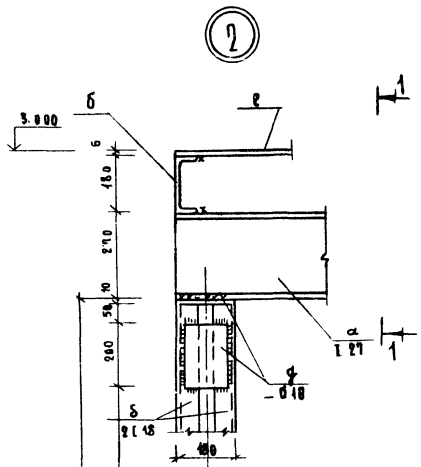

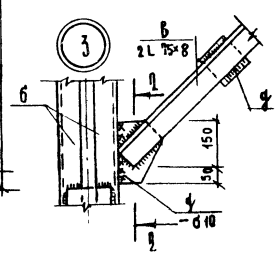

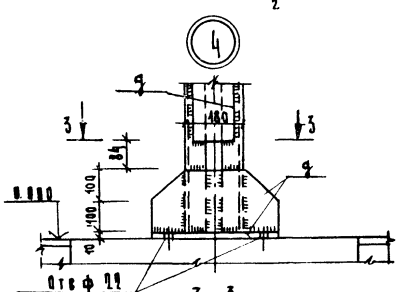

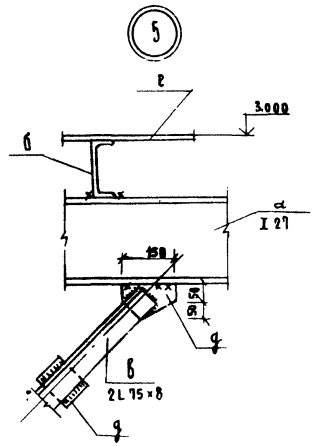

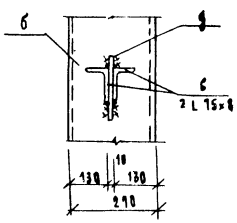

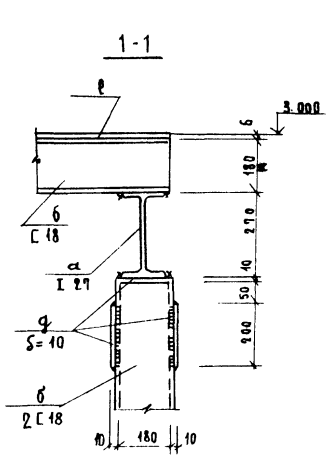

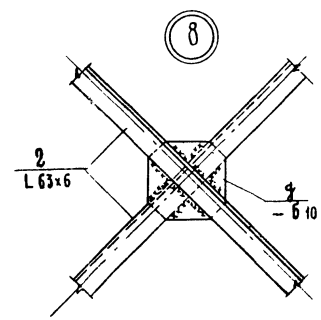

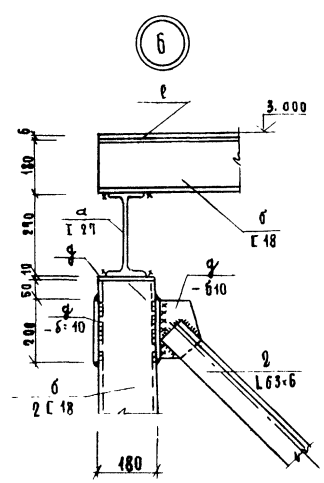

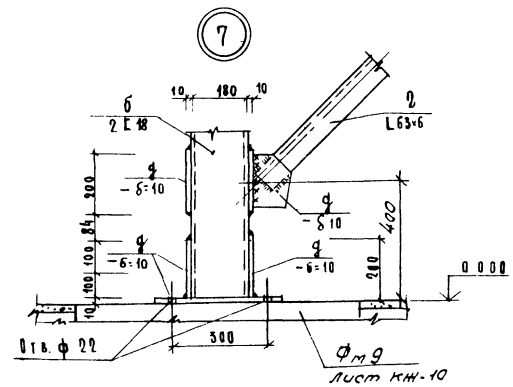

Узлы крепления ограждений к площадке ПМ4

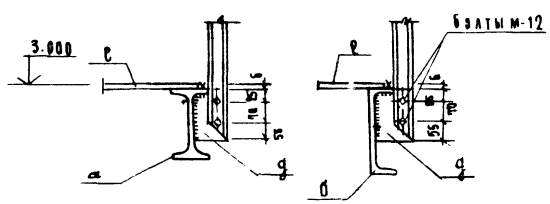

1. Расположение узлов см лист КМ-10
2. Сварку производить электродами типа Э-42 по ГОСТ 9467-75
3. Все сварные швы, кроме оговоренных, h=6мм.

23551-03

ГИП	Сергеева		ТП 411-2-150.88 КМ		
Нач. отд.	Рогачев				
Н. контр.	Соколов				
Гл. спец.	Сергеева				
Рук. гр.	Рафина				
Ст. техн.	Агафонова				
Привязан			Цех по переработке низкосортной древесины мощностью по сырью 35,0 тыс. м³ в год.	Стадия: Р; Лист: 11; Листов:	
Инв. №			Площадка металлическая ПМ4 Узлы "2÷"8"	СОЮЗРИПРОЛЕСХОЗ	

Альбом 2 т. 2

ПМ5

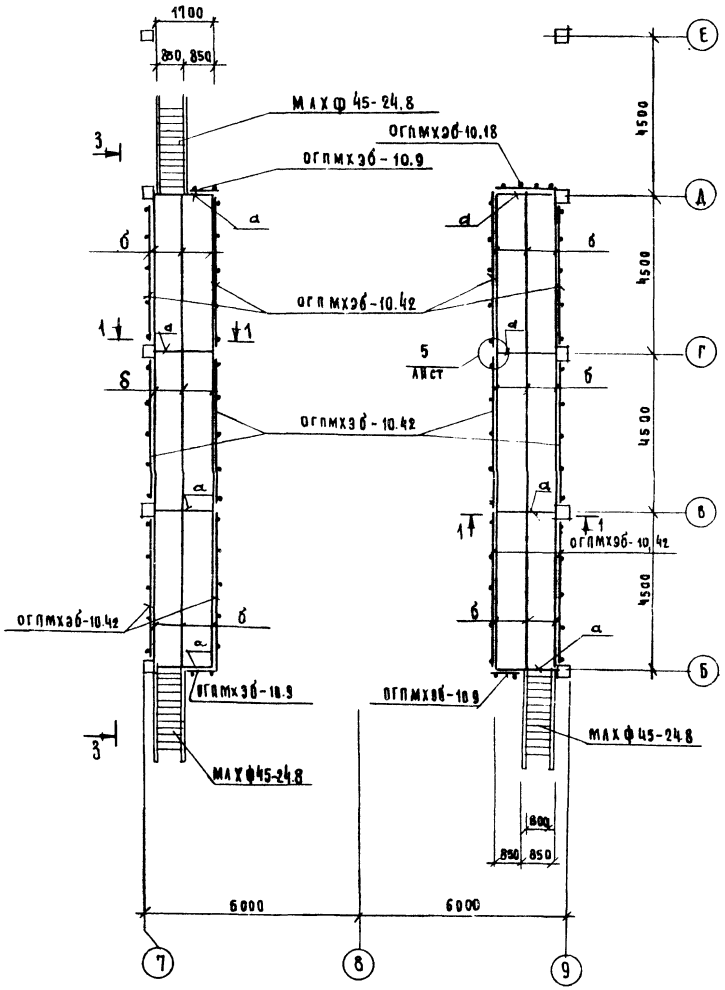

1 - 1

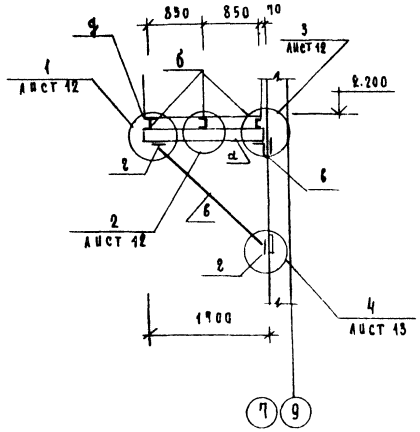

ВЕДОМОСТЬ ЭЛЕМЕНТОВ

Марка	Сечение: Эскиз	Поз	Состав	Усилия: Q кН	N кН	M кНм	Примечание
			ПЛОЩАДКА ПМ5				
ОГАМАХЗБ-45-12.24			1.450.3-3.0 0.4	Конструктивно			6 шт.
ОГПМАХЗБ-45-12.24			"				6 шт.
ОГПМХЗБ-10.42			1.450.3-3.0 0.5				12 шт.
ОГПМХЗБ-10.18			"				1 шт.
			"				
ОГПМХЗБ-10.9			1.450.3-3.0 0.5				3 шт.
МАХФ 45-24.8			1.450.3-3.0 0.1				3 шт.
а	С		С 18	Конструктивно			222.0 кг
б	С		С 14				996.3 кг
в	L		L 125×10				884.3 кг.
г	—		δ=8				60.3 кг.
д	δ=6		Рифленая сталь δ=6				1352,7 кг.
Д1			ф 12 А-I				6 шт.

3 - 3

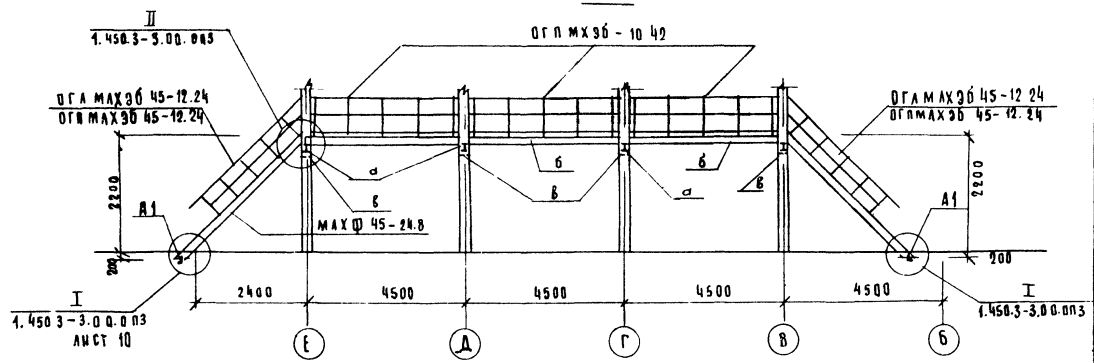

23551-03

ГИП	Сергеева		ТП 411-2-190.88 КМ
Нач. отд.	Рогачев		
Н.контр.	Сокодов		
Гл. спец.	Сергеева		
Рук. гр.	Сафина		
Ст. инж.	Стерликова		

Привязан

Инв. №

Цех по переработке низкосортной древесины мощностью по сырью 35.0 тыс. м³ в год.

Площадка ПМ5 Схема расположения элементов

Стадия	Лист	Листов
Р	12	

СОЮЗГИПРОЛЕСХОЗ

Согласовано:

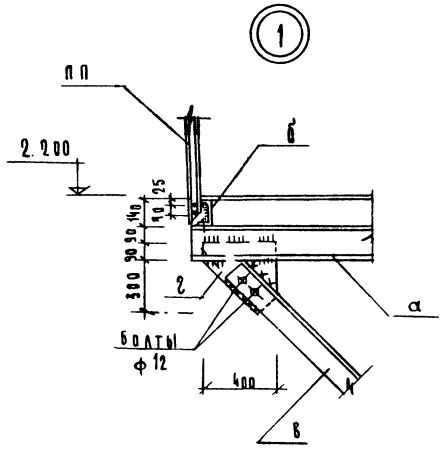

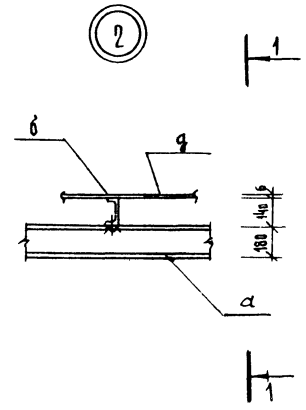

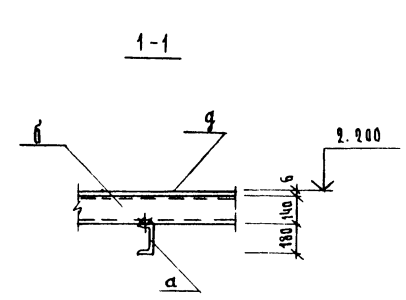

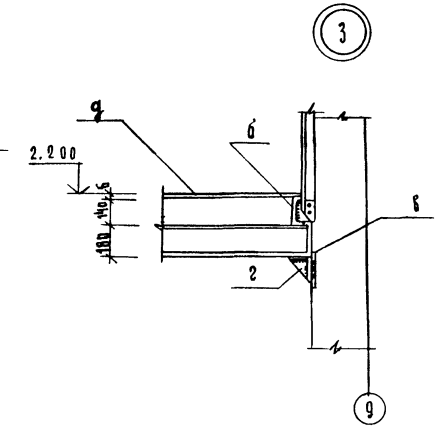

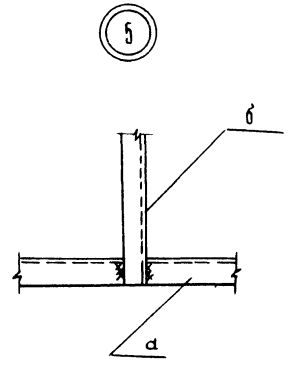

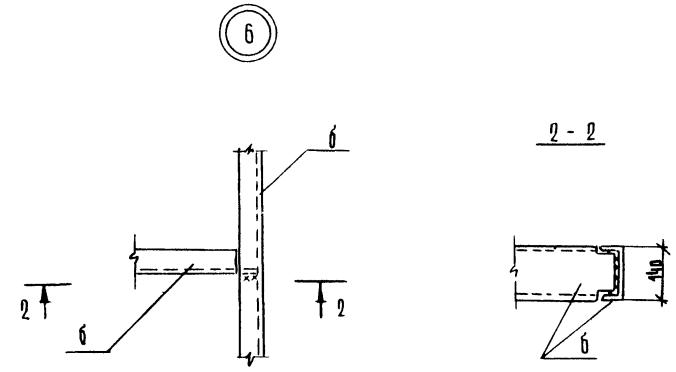

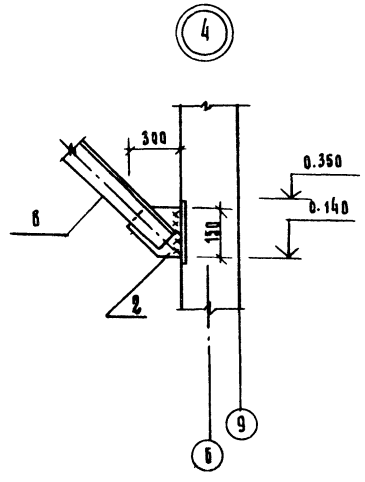

1. Данный лист читать с листом КМ-12

23551-03

ГИП	Сергеева		Т.П 411-2-190.88 КМ	
Нач.отд	Рогачев			
Н.контр.	Соколов			
Гл.спец.	Сергеева			
Рук.гр.	Сафина			
Ст.инж	Стефанкова		Цех по переработке низкосортной древесины мощностью по сырью 35,0 тыс. м³ в год	Стадия: Р; Лист: 13; Листов:
Привязан			Площадка ПМ 5 Узлы 1÷5	Союзгипролесхоз
Инв. №				

Схема расположения элементов каркаса кирпичной перегородки

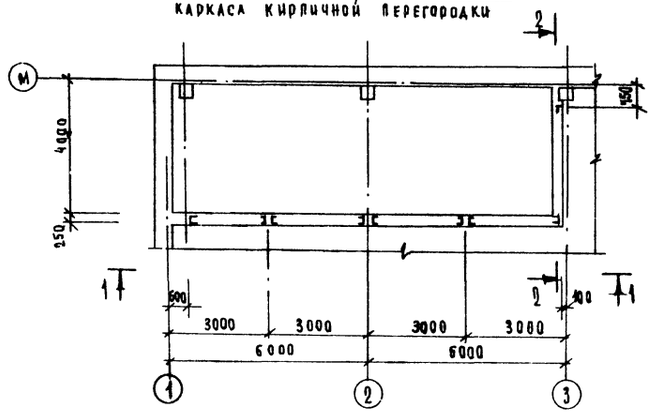

2 - 2

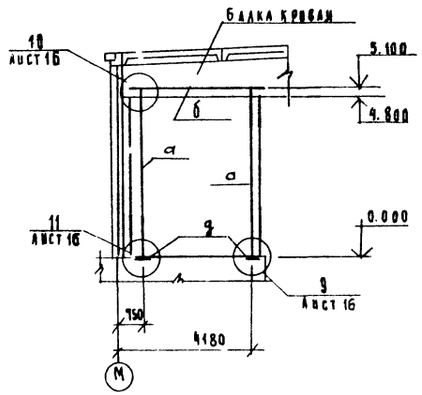

Ведомость элементов к схеме расположения

Марка	Сечение: Эскиз	Поз	Состав	Усилие: Qтс	Mтс	Mтсм	Примечание
			Каркас перегородки				
а	[		[10	Конструктивно			394.3 кг.
б	[		[18				304.5 кг.
в	L		L 63×6				77.8 кг.
г	L		L 75×8				14.4 кг
д	—		— б 10				33.44 кг.
е	•		ф 8 AI				17.00 кг.
	•						

1 - 1

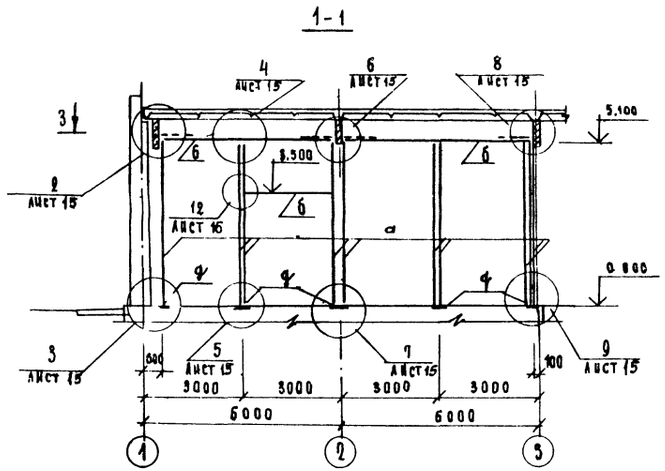

Ш - Б. Балка кровли

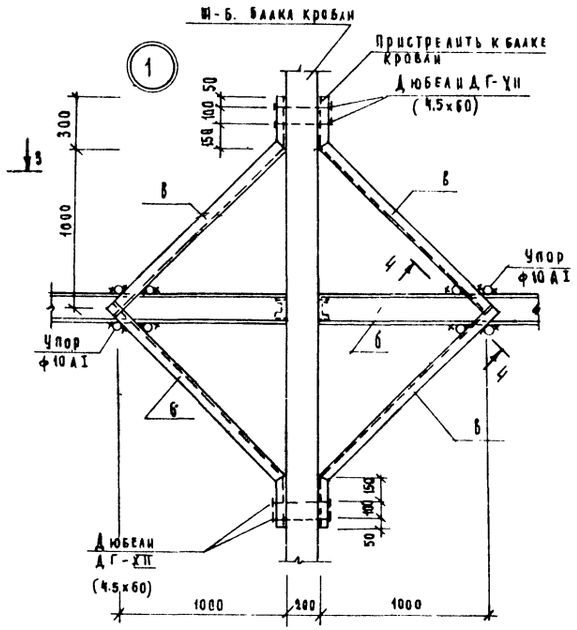

3 - 3

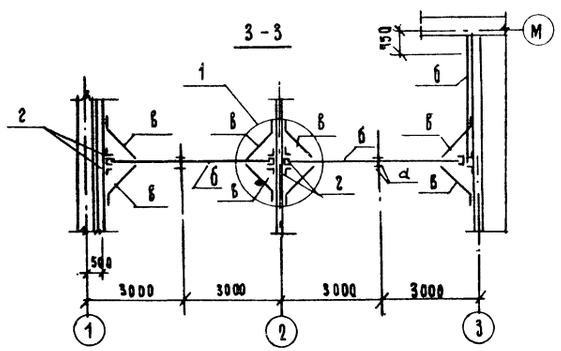

4 - 4

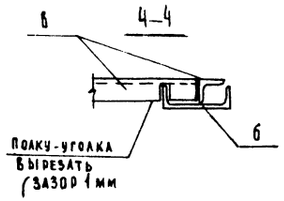

23551-03

ГИП	Сергеева		Т.П 411-2-190.88 КМ
Нач. отд.	Рогачев		
Н. контр.	Соколов		
Гл. спец.	Сергеева		
Рук. гр.	Сафина		
Ст. техн.	Агафонова		

Привязан

Инв. №

Цех по переработке низкосортной древесины мощностью по сырью 35,0 тыс. м³ в год	Стадия	Лист	Листов
	Р	14	
Схема расположения элементов каркаса перегородки. Узел 1	Союзгипролесхоз		

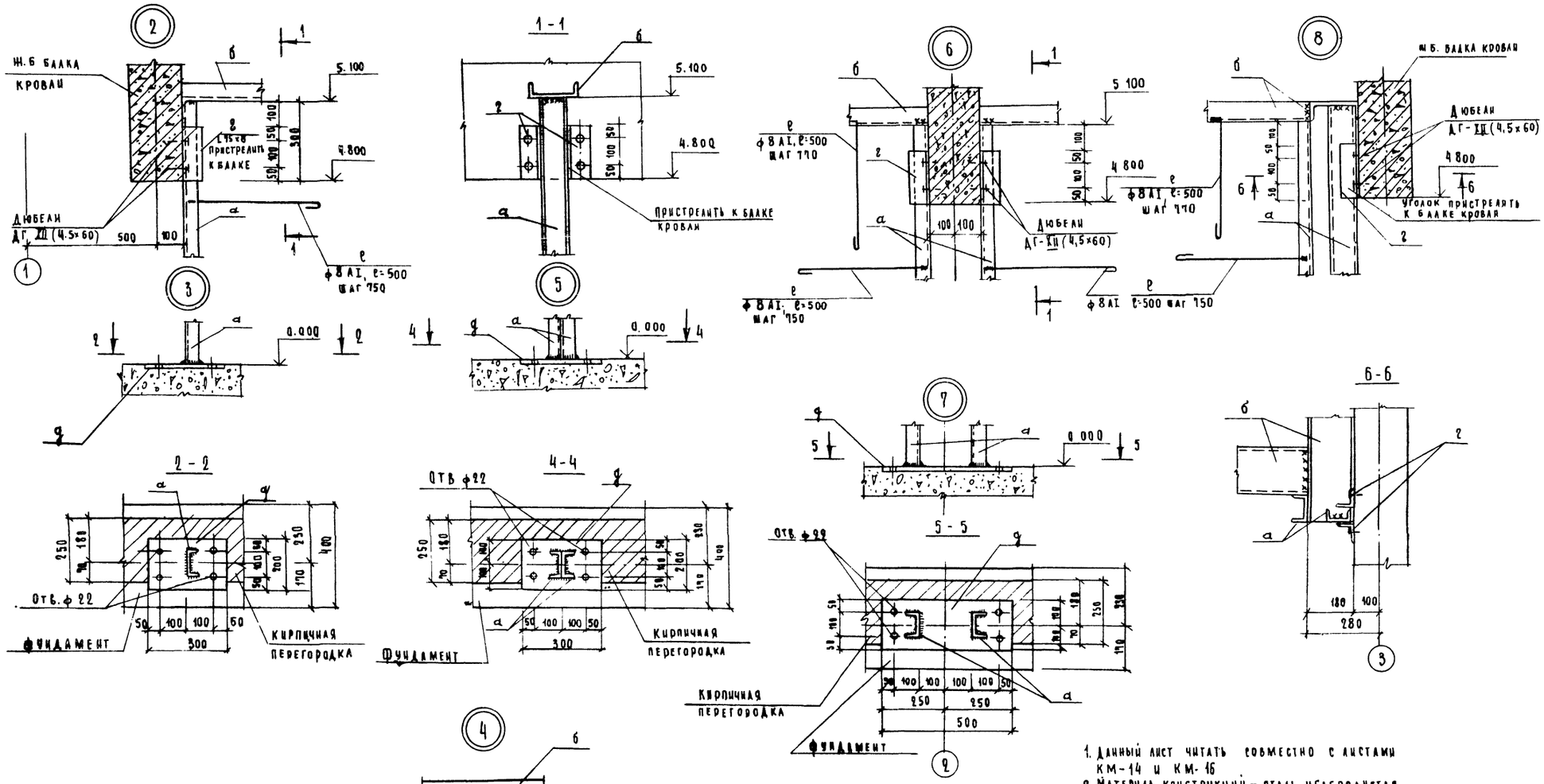

1. Данный лист читать совместно с листами КМ-14 и КМ-16
2. Материал конструкций – сталь углеродистая марки ВСт3кп2-1 по ТУ 14-1-3023-80
3. Сварку производить электродом типа Э42 по ГОСТ 9467-75. Высота шва h=6мм.
4. Кирпичная перегородка в узлах условно не показана.

23551-03

ГИП	Сергеева		ТП 411-2-190.88. КМ		
Нач.отд.	Рогачев				
Н.контр.	Соколов				
Гл.спец.	Сергеева				
Рук.гр.	Сафина				
Ст.техник	Клафонова		Цех по переработке низкосортной древесины мощностью по сырью 35,0 тыс. м³ в год	Стадия: Р	Лист: 15	Листов:
Привязан			Перегородка. Узлы 2÷8	СОЮЗГИПРОЛЕСХОЗ		
Инв.№						

(9)

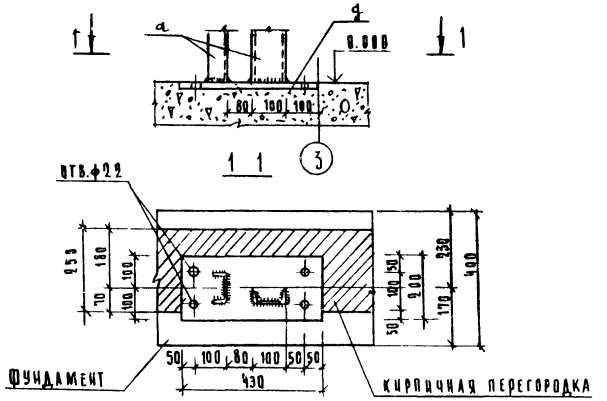

(10)

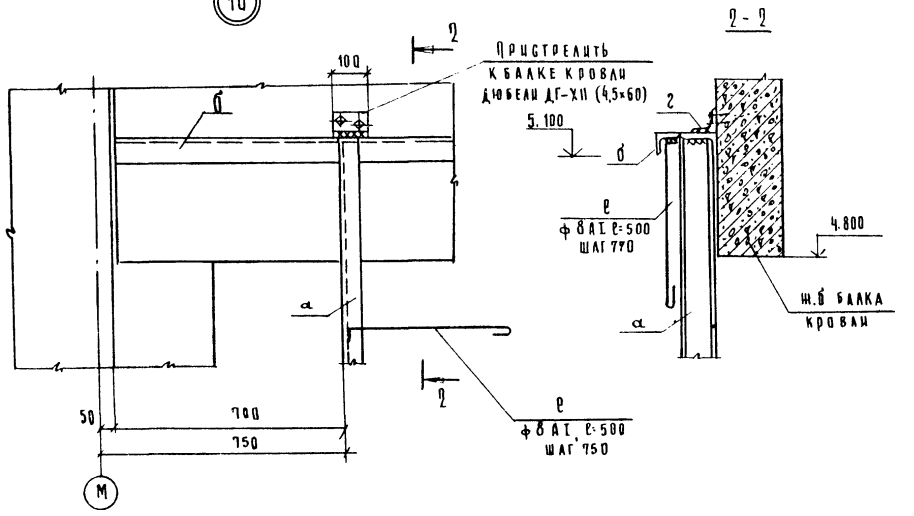

(11)

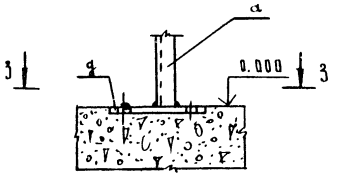

(12)

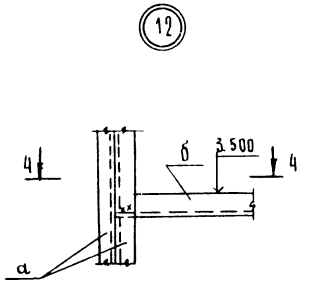

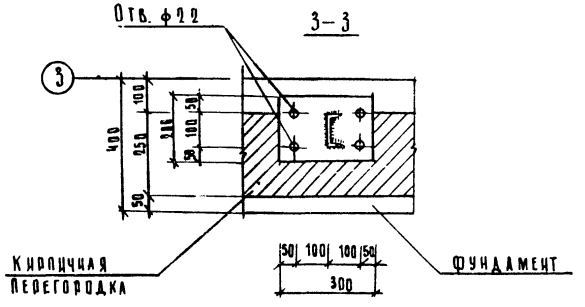

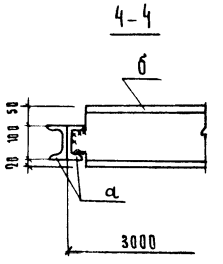

1 Схему расположения элементов каркаса кирпичной перегородки см. лист КМ-14

23551-03

ГИП	Сергеева		Т.П. 411-2-190.88 КМ	
Нач.отд.	Рогачев			
Н.контр.	Соколов			
Гл.спец.	Сергеева			
Рук.гр.	Сафина			
Ст.инж.	Черкасова		Цех поперработке низкосортной древесины мощностью по сырью 35,0 тыс.м³ в год.	Стадия: Р; Лист: 16; Листов:
Привязан.			Перегородка узлы 9÷12	СОЮЗГИПРОЛЕСХОЗ
Инв.№				

Альбом 2 ч. 2

Схема расположения элементов перекрытия приямка

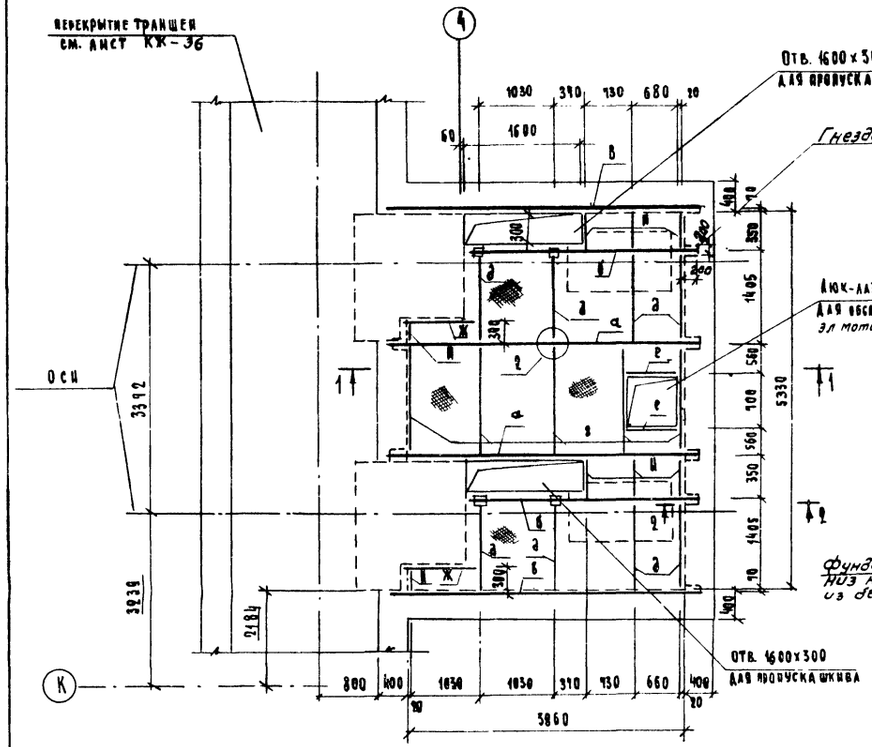

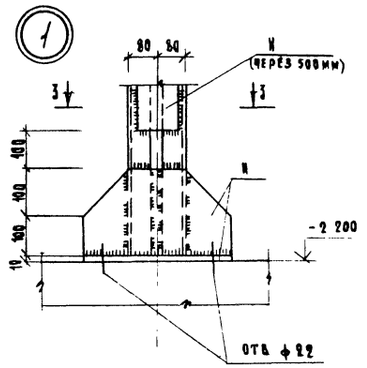

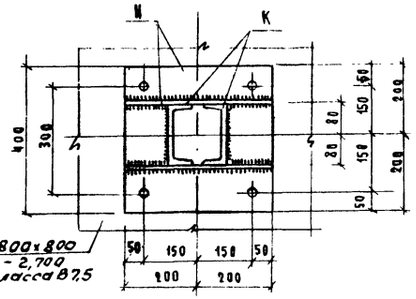

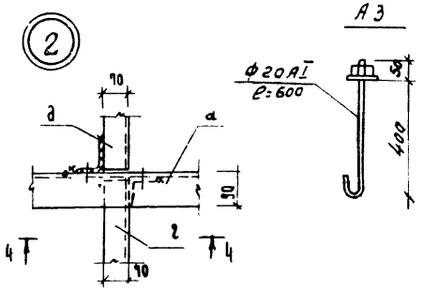

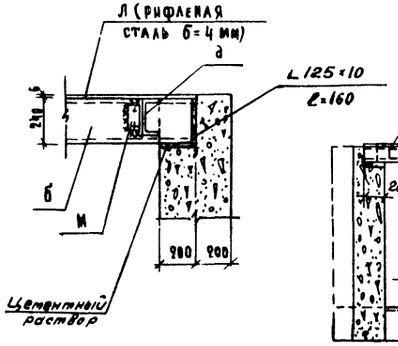

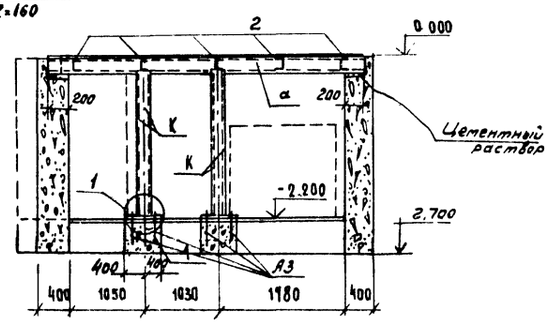

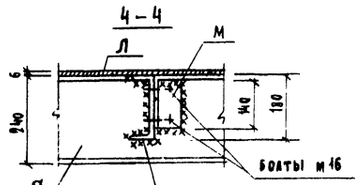

Ведомость элементов

Марка	Сечение: Эскиз	Поз.	Сортам	Усилия: Qmc	Nmc	Mmcm	Примечание
а	С		С 24, ℓ=4360 шт.2	Конструктивно			209.3 кг.
б	С		С 24, ℓ=3310 шт.2				158.9 кг.
в	С		С 18, ℓ=4360 шт.2				142,1 кг.
г	С		С 18, ℓ=1810 шт.5				147,5 кг.
д	С		С 18, ℓ=1400 шт.8				182,6 кг.
е	С		С 18, ℓ=700 шт.2				22,8 кг.
ж	С		С 18, ℓ=1180 шт.2				38.5 кг.
и	С		С 16, ℓ=350 шт.8				39.8 кг.
к	С		С 16, ℓ=1934 шт.8				219.7 кг.
л			рифленая сталь δ=4				499.3 кг.
м	L		L 75×5, ℓ=140, шт.48				39.0 кг.
н	—		-810				194.3 кг.
А3			ф20АI, ℓ=600				16 шт. 23,7 кг
			Гайка м20				16 шт. 1,17 кг
			Шайба 10.01				16 шт. 0,34 кг

1. Приямок перекрывается рифленой сталью δ=6мм. по стальным балкам
2. Люк-лаз для обслуживания электромоторов перекрыть крышкой из рифленой стали на петлях (петли приварить к швеллеру поз. 2)
3. Для спуска в приямок пользоваться переносной стремянкой

23561-03

ГИП	Сергеева	
Нач. отд.	Рогачев	
Н. контр.	Соколов	
Гл. спец.	Сергеева	
Рук. гр.	Сафина	
Ст. техник	Арафонова	

ТП 411-2-190.88 КМ

Цех по переработке низкосортной древесины мощностью по сырью 350 тыс. м³ в год

Стадия	Лист	Листов
Р	17	

Схема расположения элементов перекрытия приямка

СОЮЗГИПРОЛЕСХОЗ

Привязан

Инв. №

Согласовано

Альбом 2.4.2.

Схема расположения элементов металлической площадки у оси „3"

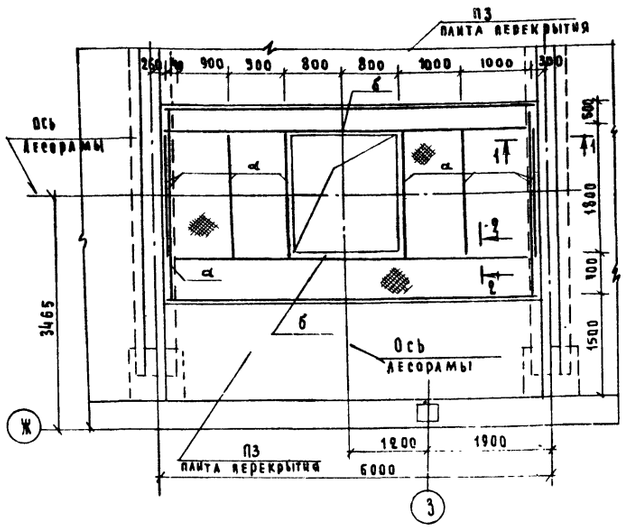

Схема расположения элементов металлической площадки у оси „5"

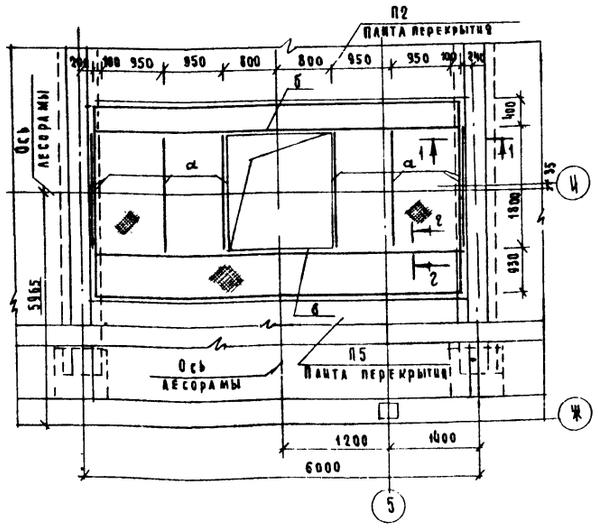

Ведомость элементов

Марка	Сечение: Эскиз	Поз	Состав	Усилия: Q кН	N кН	M кНм	Примечан.
	Металлические площадки у оси „3" и „5"						
а	[		[22	Конструктивно			105.6 кг.
б	[		[27				1329.6 кг.
в	L		L 75×5				71,34 кг.
г	—		−86				20.72 кг.
д	○		ф8 AI				4.8 кг.
			Рифленая сталь δ=4				48.0 кг.
	Металлические балки у оси „1"						
е	I		I 16	Конструктивно			140.2 кг.
ж	I		I 18				140.18кг.

Схема расположения металлических балок у оси „1"

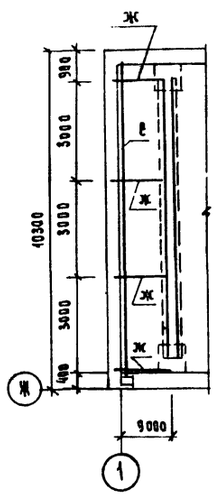

1-1

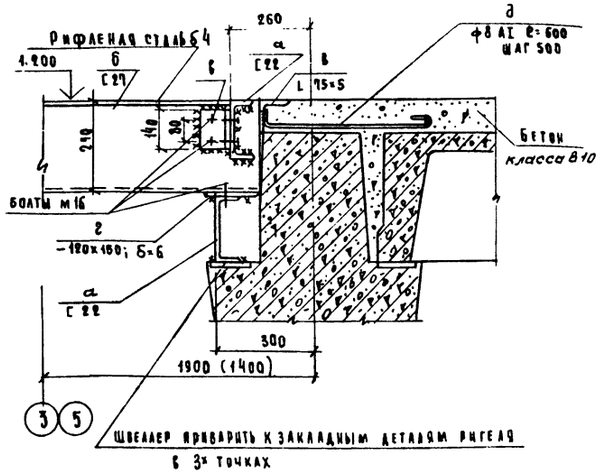

Швеллер приварить к закладным деталям ригеля в 3х точках

2-2

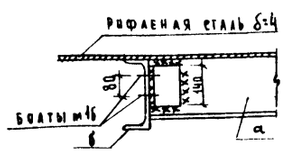

1. Данный лист смотри совместно с листом КЖ-46

23551-03

ГИП	Сергеева		Т.П 411-2-190.88 КМ
Нач. отд.	Рогачев		
Н. контр.	Соколов		
Гл. спец.	Сергеева		
Рук. гр.	Сафина		
Инженер	Артамонова		Цех по переработке низкосортной древесины мощностью по сырью 35.0 тыс. м³ в год

Стадия	Лист	Листов
Р	18	

Схемы расположения элементов металлических площадок у оси „3" и „5"

СОЮЗГИПРОЛЕСХОЗ

Привязан

Инв. №

Альбом 2 ч-2

Схема расположения опор под циклоны и траверс

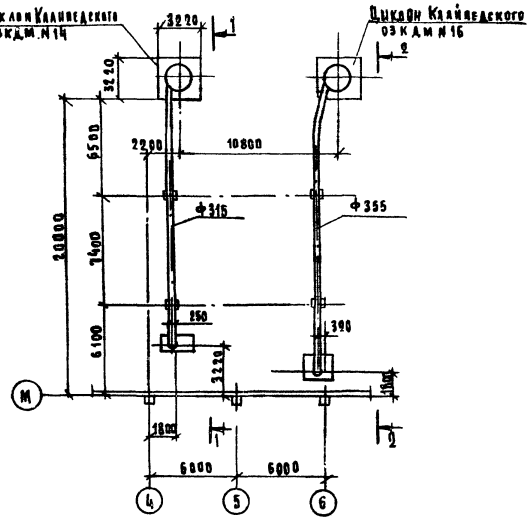

1-1

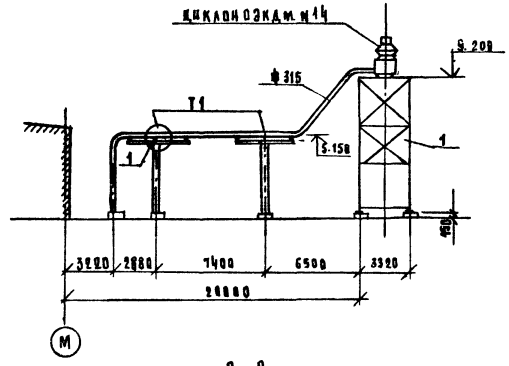

2-2

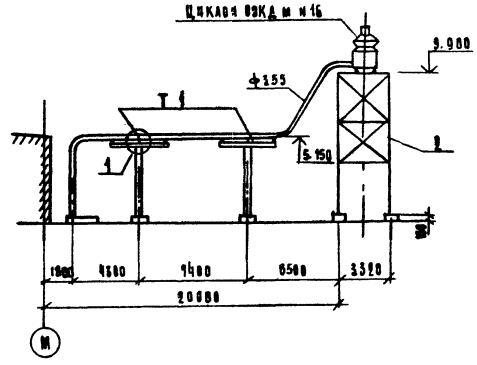

Спецификация к схеме расположения опор под циклоны и траверсы

Марка поз.	Обозначение	Наименование	Кол.	Масса ед. кг.	Примечание
		Стальные элементы			
		Траверса			
Т-1	КМ-20	Т-1	4	208.0	
		Опоры под циклоны			
1	По материалам Гипродревпрома	УЦБК-1-14	1	4558.0	
2	Шифр 814. вып. II	УЦБК-1-16	1	4920.0	

1. Расход стали на опоры под циклоны УЦБК-1-14 и УЦБК-1-16 включен в техническую спецификацию
2. Сварку производить электродами Э-42 по ГОСТ 9467-75. Высота шва $h_ш$=6мм.
3. Материал сварных конструкций-углеродистая сталь по ГОСТ 380-71* при расчетной температуре -30°С и выше - в ст3 кп2, при расчетной температуре -30°С до -40°С - марка вст3 пс6
4. Траверса Т-1 см. лист КМ-20.

23551-03

ГИП	Сергеева		Т.П 411—2—198.88 КМ
Нач.отд.	Рогачев		
Н.контр.	Соколов		
Гл.спец.	Сергеева		
Рук.гр.	Сафина		
Ст.техн.	Агафонова		

Привязан

Инв. №

Цех по переработке низкосортной древесины мощностью по сырью 35,0 тыс. м³ в год	Стадия	Лист	Листов
	Р	19	
Наружный пневмотранспорт. Схема расположения опор под циклоны и траверсы.	СОЮЗГИПРОЛЕСХОЗ		

Альбом 2 ч. 2

Траверса Т-1

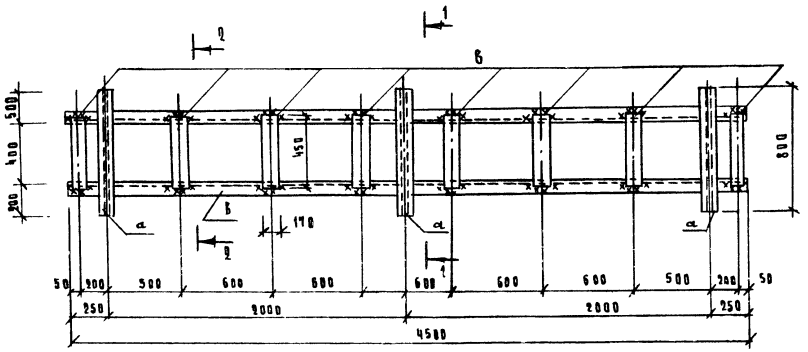

1 - 1

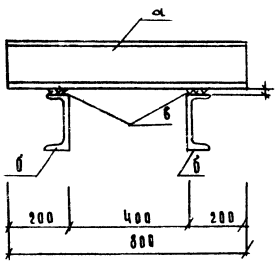

2 - 2

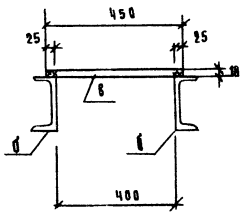

3 - 3

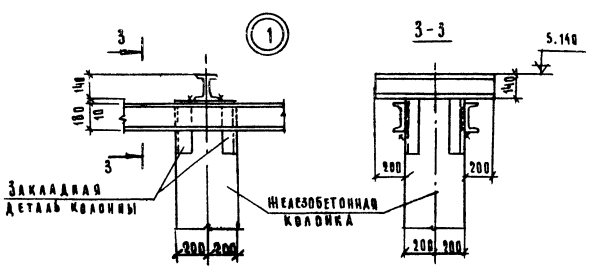

Ведомость элементов

Марка	Сечение			Усилия			Примечание
	Эскиз	Поз	Состав	Q кн	N кн	М кнм	
	Траверса Т1						
а	I		I 14	Конструктивно			32.88 кг.
б	[		[18				146.7 кг.
в	—		— 5 10				28.26 кг.

1. Схему расположения опор под циклоны и траверсу Т-1 см. лист КМ-19

23551-03

Гип	Сергеева		Т.П. 411-2-190.88 КМ
Нач.отд.	Рогачев		
Н.контр.	Соколов		
Гл.спец.	Сергеева		
Рук.гр.	Сафина		
Ст.инж.	Черкасова		

Привязан

Инв. №

Цех по переработке низкосортной древесины мощностью по сырью 35,0 тыс. м³ в год	Стадия	Лист	Листов
	Р	20	
Наружный пневмотранспорт Траверса Т-1, Узел 1.	СОЮЗГИПРОЛЕСХОЗ		

Альбом 2 ч. 2

Ведомость рабочих чертежей основного комплекта КД

Лист	Наименование	Примечание
1	Общие данные	
2	Сортплощадка. Схема. расположения деревянных	
	прогонов по балкам кровли	
3	Сортплощадка. Схемы расположения элемен-	
	тов прогонов ограждения стен.	
	Узлы 1÷5.	
4	Схема расположения прогонов и лежней	
	лесотранспортера БА-3м №1	
5	Схема расположения прогонов и лежней	
	лесотранспортера БА-3м №2.	
6	Спецификация к схемам расположения элементов	
	и деталей лесотранспортеров БА-3м №1 и №2	

Лист	Наименование	Примечание
7	Эстакада ленточного конвейера	
8	Эстакада скребкового транспортера	
9	Коров ленточного конвейера и скребкового	
	транспортера	
10	Бункер. Узлы и детали.	
11	Конструкция опоры под бункер	

Ведомость спецификаций

Лист	Наименование	Примечан.
2	Спецификация к схеме расположения деревянных	
	прогонов по балкам.	
3	Спецификация к схеме расположения элементов	
	прогонов	
6	Спецификация к схемам расположения элементов	
	и деталей лесотранспортеров БА-3м №1 и №2	
7	Спецификация элементов ленточного конвейера	
8	Спецификация элементов скребкового транспортеров	
9	Спецификация элементов короба скребкового	
	транспортера и ленточного конвейера	
11	Спецификация элементов бункера и опоры	
	под бункер	

1. Для строительства применяются материалы хвойных и лиственных пород удовлетворяющие требования ГОСТ 9463-72* (для круглого леса) и ГОСТ 24454-80 (пиломатериалы) и по качеству удовлетворяющие дополнительные требования действующих СНиП II-19-76.
2. Материал древесных конструкций II категории, влажность не более 25%.
3. Круглый лес не цилиндруется, идет в дело с использованием естественной конечности бревен.
4. Конструкции антисептировать 3% процентным раствором фтористого натрия.
5. Поверхностная обработка деревянных конструкций должна осуществляться поверхностно-пропиточным составом ПП, нагретым до 50-60°С.

Типовой проект разработан в соответствии с действующими нормами и правилами и предусматривает мероприятия, обеспечивающие взрывную, взрывопожарную и пожарную безопасность при эксплуатации здания.

Главный инженер проекта Т.А. Сергеева

23551-03

Привязан

Инв. №

ГИП	Сергеева	
Нач. отд.	Рогачев	
Н. контр.	Соколов	
Гл. спец.	Сергеева	
Рук. гр.	Сафина	
Ст. инж.	Черкасова	

ТП 411-2-190.88 КД

Цех по переработке низкосортной древесины мощностью по сырью 35,0 тыс. м³ в год

Стадия	Лист	Листов
Р	1	11

Общие данные

Союзгипролесхоз

Схема расположения деревянных прогонов по балкам кровли

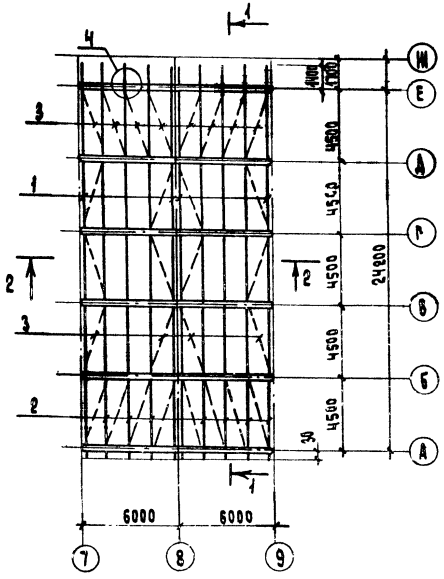

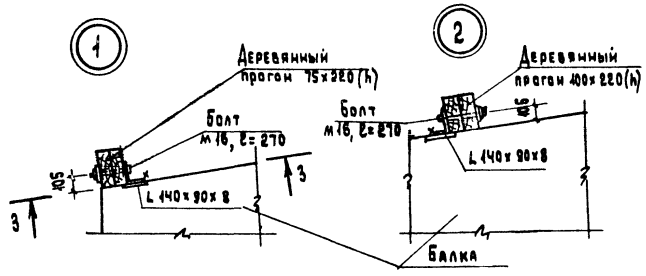

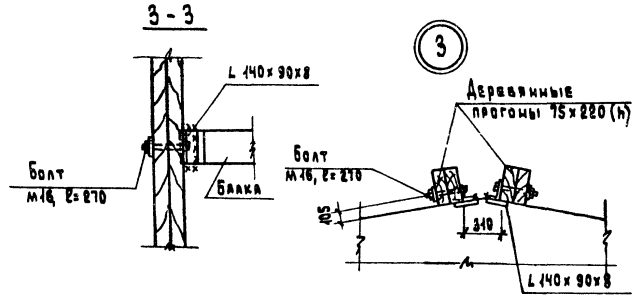

Схема разбивки деревянных прогонов

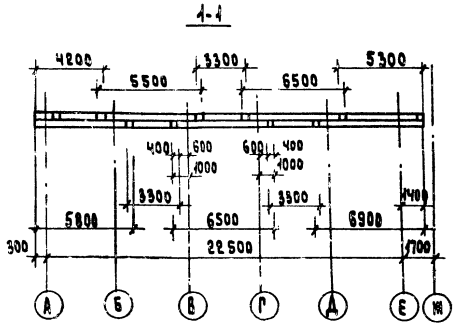

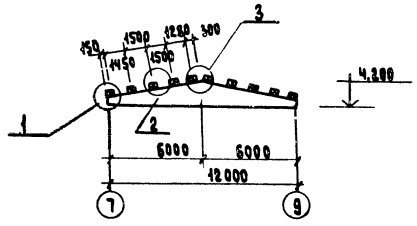

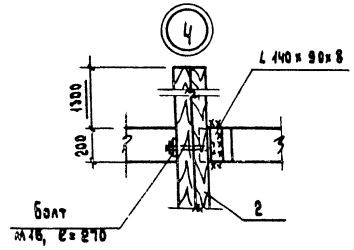

Стык прогонов

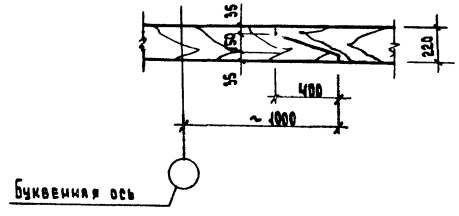

Спецификация к схеме расположения деревянных прогонов по балкам кровли

Марка поз.	Обозначение	Наименование	Кол	Масса, ед.кг	Примечание
1	КД-2	Прогон. Брус. 75х220 (h)	192м		3,17м³
2	КД-2	Прогон. Брус. 100х220 (h)	287м		6,34 м³
3	"	Доска 13х130; ℓ= 4300	120,4м		0,202м³
		Металлические изделия			
	КД-2	L 140х90х8 ГОСТ 8510-72* ℓ= 200	100	282 кг	
	"	Болт М16 ГОСТ 7798-70* ℓ= 270	100	3,0	
	"	Гайка М16.5.019 ГОСТ 5915-70*	100		
	"	Шайба 16.01. ГОСТ 11371-78*	100		

23551-03

ГИП	Сергеева		Т.П 411-2-190.88 КД
Нач. отд.	Рогачев		
Н. контр.	Соколов		
Рук. спец.	Сергеева		
Инж. пр.	Ольгина		
Ст. инж.	Черкасова		Цех по переработке низкосортной древесины мощностью по сырью 55 тыс. м³ в год — Стадия: Р; Лист: 2; Листов:
Привязан:			Совтплощадка. Схема расположения деревянных прогонов по балкам кровли. — Союзгипролесхоз
Инв. №			

Альбом 2 ч. 2

Схема расположения элементов прогонов по оси „А"

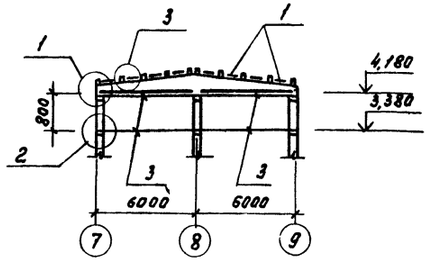

Схема расположения элементов прогонов по осям „7" и „9"

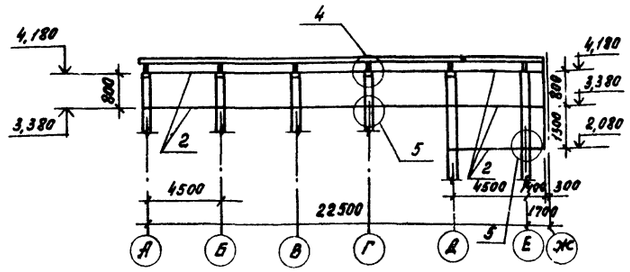

Спецификация к схеме расположения элементов прогонов

Марка поз.	Обозначение	Наименование	Кол.	Масса ед. кг.	Примечание
1	КД-3	Прогон. Брус 100×150; ℓ=1400	8		0,168 м³
2	"	Прогон. Брус 100×150; ℓ=4500	16		1,08 м³
		Прогон. Брус 100×150; ℓ=5000	8		0,45 м³
3	"	Прогон. Брус 100×150; ℓ=6000	4		0,36 м³
		Металлические изделия			
	КД-3	L125×8; ГОСТ 8509-72* ℓ=150	16	37,2	
	"	L140×90×8 ГОСТ 8510-72* ℓ=300	38	161,0	
	"	Болт М16 ГОСТ 7798-70* ℓ=170	218	63,0	
	"	Гайка М16.5.019 ГОСТ 5915-70	234	9,8	
	"	Шайба 16.01 ГОСТ 11371-78*	234	4,0	
	"	Болт М16 ГОСТ 7798-70* ℓ=270	16	7,3	

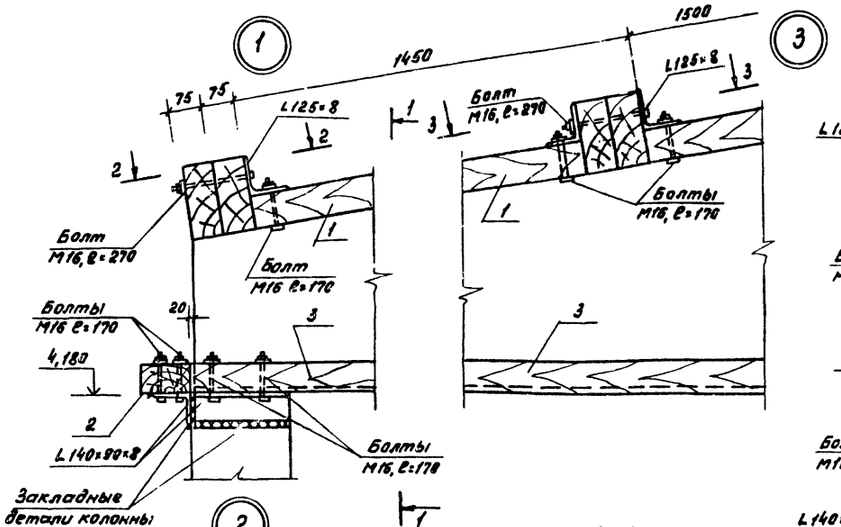

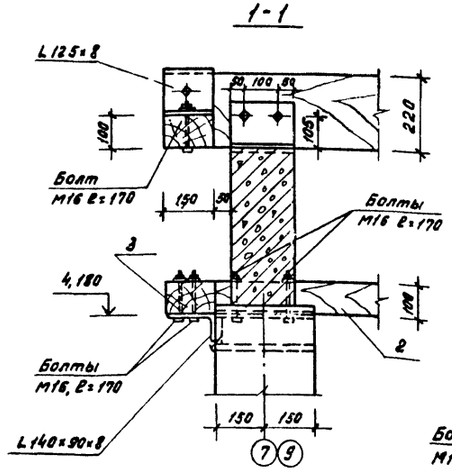

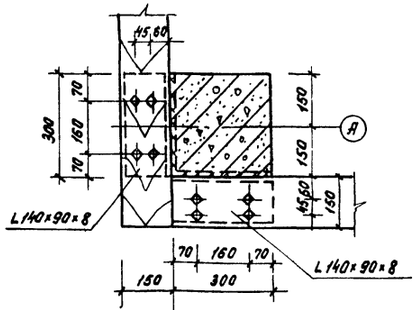

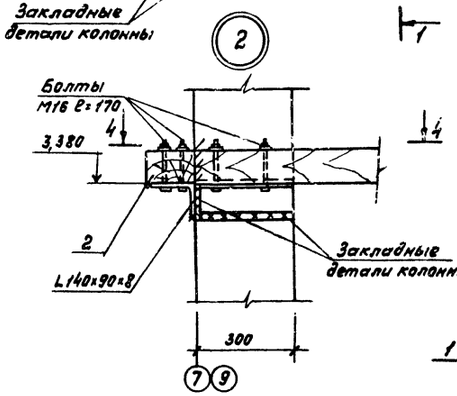

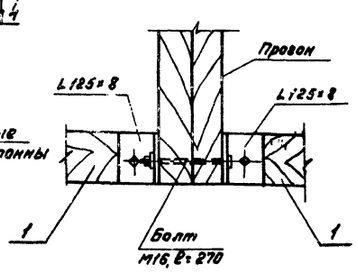

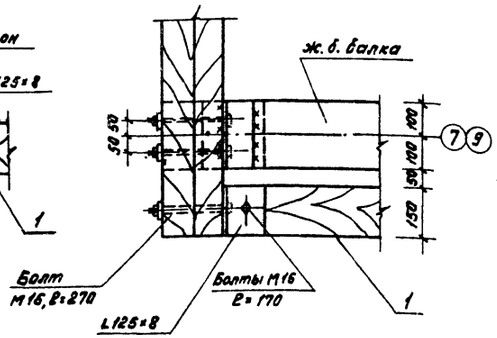

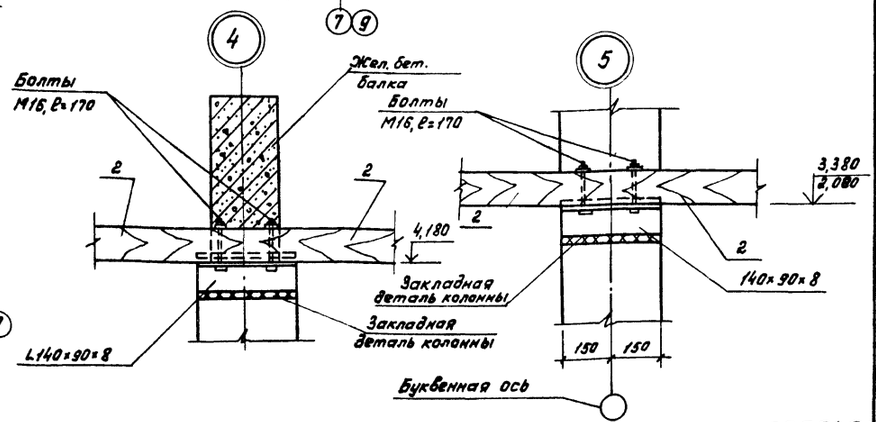

1. Данный лист смотреть совместно с листом КД-2.
2. Привязку уголков к закладным деталям колонны производить электродами Э42 по ГОСТ 9467-75. Высота швов h=6мм.

23551-03

ГИП	Сергеева		ТП 411-2-190.88 КД		
Нач. отд.	Рогачев				
Н. контр.	Соколов				
Гл. спец.	Сергеева				
Рук. вруп.	Сафина				
Ст. инж.	Черкасова		Цех по переработке низкосортной древесины мощностью по сырью 35,0 тыс. м³ в год	Р	3
Привязан			Сортплощадка. Схема расположения элементов прогонов ограждения стен. Узлы 1÷3	СОЮЗГИПРОЛЕСХОЗ	
Инв. №					

Альбом 2 ч.2

1 – 1

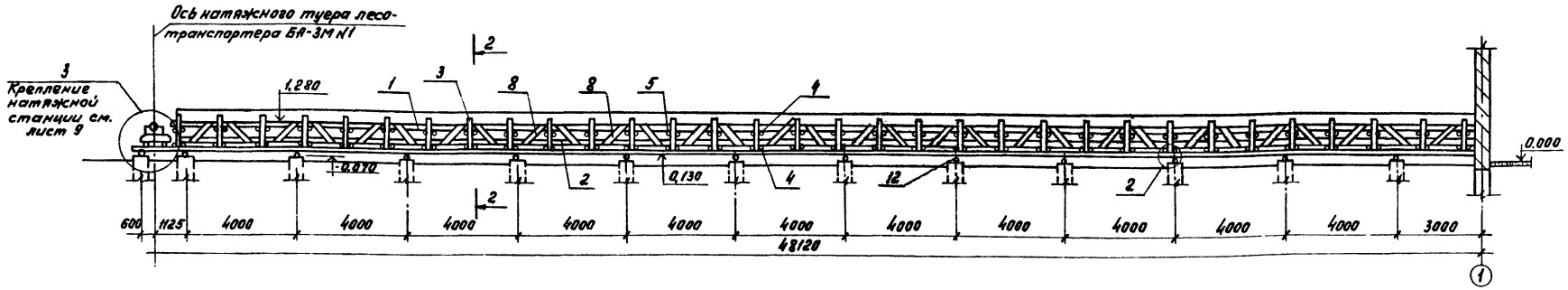

Схема расположения прогонов и лежней

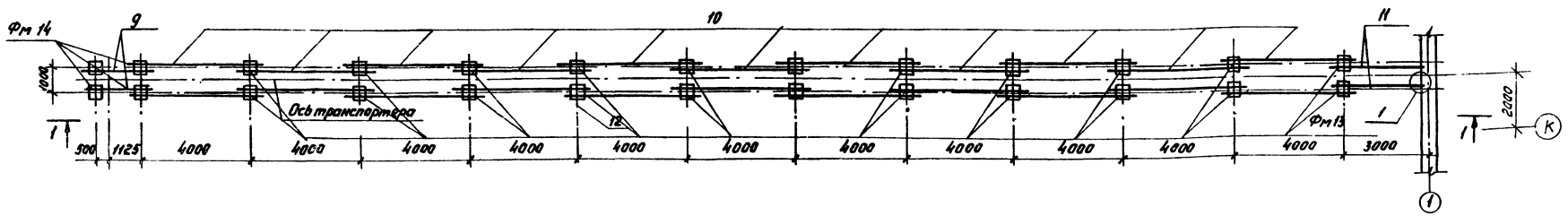

2 - 2

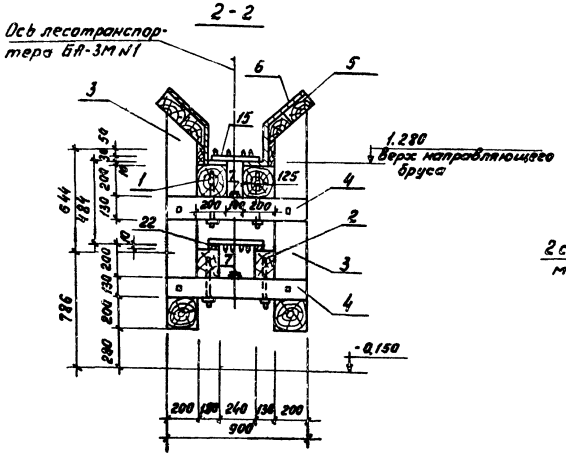

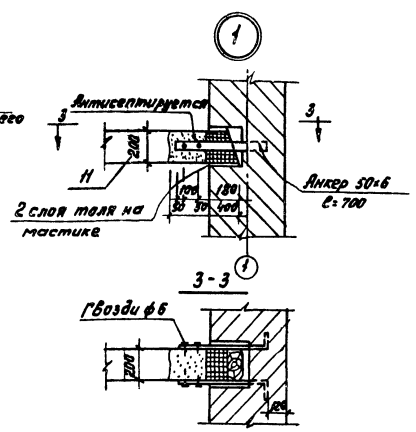

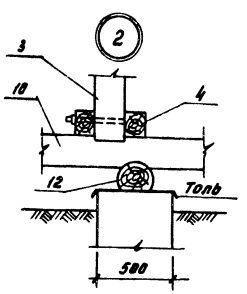

1. Лесотранспортер БА-3М №1 монтируется в коробе, который крепится к прогонам эстакады.
2. Расстояние между верхними и нижними направляющими брусьями лесотранспортера 0,484 м.
3. Обработка и сопряжение элементов:
   Поперечины эстакады лесотранспортера БА-3М выполняются из бруса и крепится к прогонам ершами. Прогоны из бревен окантовываются на один верхний кант до ширины 8-10 см, опираются на лежни местной стенкой и крепятся к ним штырями и скобами. Лежни опираются на бетонные стулья через площадки из толя и крепятся к ним ершами через отрезки полосовой стали, заделанные в бетон.
4. Спецификацию элементов см. КД-6.

Согласовано:

Привязан

Инв. №

235510-3

ГИП	Сергеева		ТП 411-2-190.88	КД
Нач. отд.	Рогачев			
Н. контр.	Соколов			
Гл. спец.	Сергеева			
Рук. арх.	Софина			
Ст. техн.	Исафонова			
Цех по переработке низкосортной древесины мощностью по сырью 55,0 тыс. м³ в год			Стадия: Р	Лист: 4	Листов:
Схема расположения прогонов и лежней лесотранспортера БА-3М №1			СОЮЗГИПРОЛЕСХОЗ		

Альбом 2ч.2

1-1

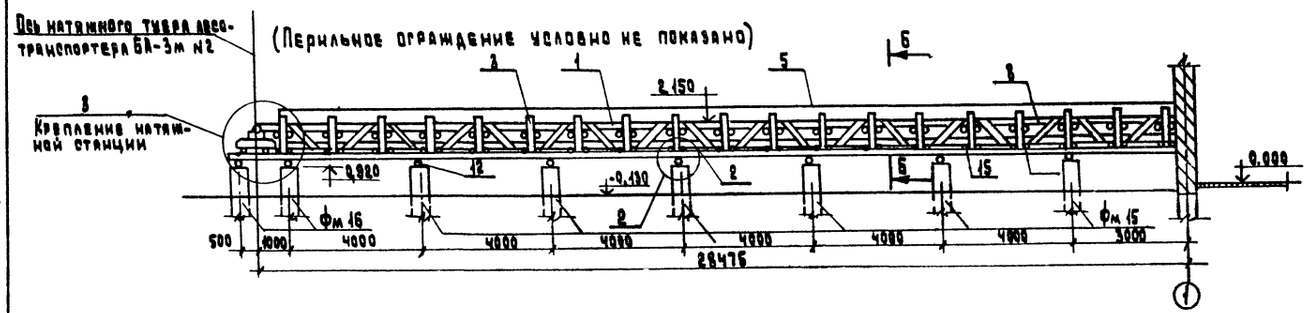

Б - Б

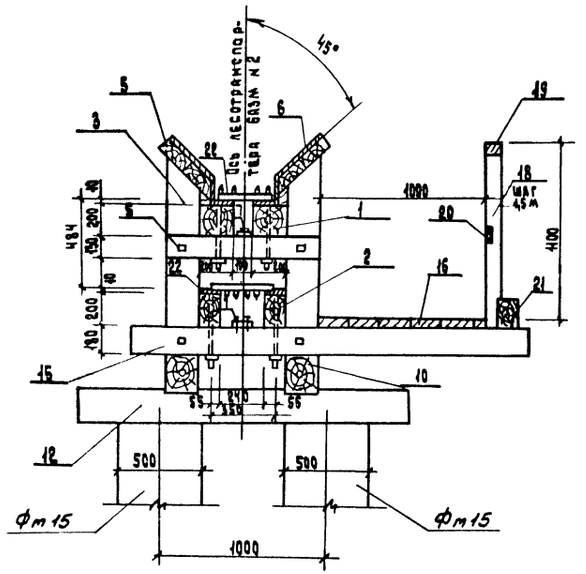

Схема расположения прогонов и лежней

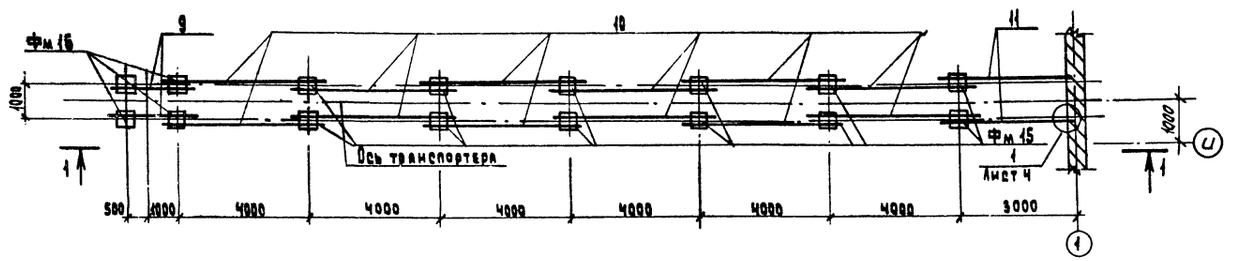

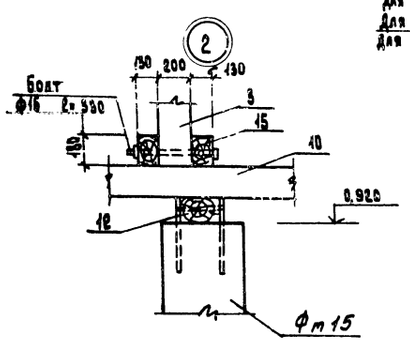

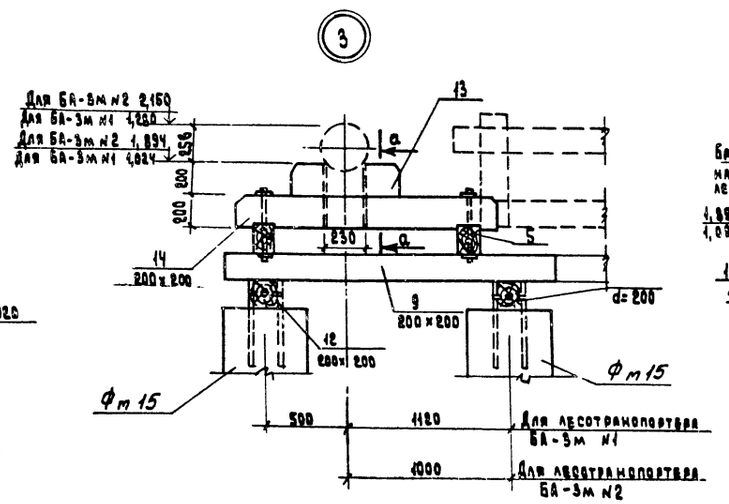

а - а

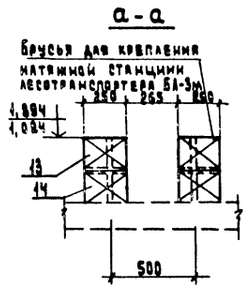

1. Лесотранспортер БА-3м №2 монтируется в коробе, который крепится к прогонам эстакады.
2. Расстояние между верхними и нижними направляющими брусьями лесотранспортера 0,484 м.
3. Обработка и сопряжение элементов.
   Поперечины эстакады лесотранспортера БА-3м выполняются из бруса и крепятся к прогонам ершами. Прогоны из бревен окантовываются на один верхний кант до ширины 8-10 см, опираются на лежни местной стеской и крепятся к ним штырями и скобами. Лежни опираются на бетонные стулья через площадки из толя и крепятся к ним ершами через отрезки полосовой стали, заделанные в бетон.
4. Данный лист читать с листом КД-6.

Согласовано:

Привязан

Инв. №

ГИП	Сергеева		
Нач. отд.	Рогачев		
Н. контр.	Соколов		
Ст. техн.	Сергеева		
Рук. груп.	Сафина		
Ст. техн.	Агафонова		

23.55103

ТП 411-2-190.88 КД

Цех по переработке низкосортной древесины мощностью по сырью 35,0 тыс. м³ в год

Стадия	Лист	Листов
Р	5	

Схема расположения прогонов и лежней лесотранспортера БА3м №2

Союзгипролесхоз

Альбом 2 ч.2

Спецификация к схеме расположения элементов и деталей лесотранспортера БА-3М №1

Марка поз.	Обозначение	Наименование	Кол.	Масса ед. кг.	Примечание
		Деревянные элементы			Общий объем, м³
1	КД-4	Верхние направляющие			
		Брус 200×200; ℓ общ. п.м.	96		3,84 м³
2	То же	Нижние направляющие			
		Брус 200×130; ℓ общ. п.м.	96		2,50 м³
3	"	Стойки короба			
		Брус 200×200; ℓ=1200	64		3,07 м³
4	"	Схватки поперечные			
		Брус 150×130; ℓ=900	64		1,12 м³
5	"	Бруски отбойные			
		Брусок 100×180; ℓ общ. п.м.	282		5,08 м³
6	"	Доски желоба			
		Доски 60×180; ℓ общ. п.м.	282		3,05 м³
7	"	Зашивка между направляющими			
		Доска 25×100; ℓ общ. п.п.	96		0,24 м³
8	"	Схватки диагональные			
		Доска 25×100; ℓ=1200	62		0,19 м³
9	"	Прогоны. Брус 200×200; ℓ=2100	2		0,17 м³
10	"	Прогоны. Брус 200×200; ℓ=5000	22		4,40 м³
11	"	Прогоны. Брус 200×200; ℓ=3300	2		0,26 м³
12	"	Лежень. Брус 200×200; ℓ=2000	13		1,04 м³
13	"	Крепление натяжной стан-			
		ции Брус 200×200; ℓ=700	2		0,06 м³
14	"	Крепление натяжной стан-			
		ции. Брус 200×200; ℓ=1600	2		0,13 м³
		Итого:			25,15 м³
		Металлические элементы			
22	КД-4	Сталь прокатная полосовая			
		по ГОСТ 103-76*-120×5, п.м.	182	4,71	857,2
	То же	Верхние направляющие к схваткам			
		Болт М16 ГОСТ 7798-70*, ℓ=300	64	0,53	33,9
	"	Нижние направляющие к схваткам			
		Болт М16 ГОСТ 7798-70*, ℓ=300	64	0,53	33,9
	"	Схватки поперечные к стойкам			
		Болт М16 ГОСТ 7798*, ℓ=550	128	1,00	128,0
	"	Поперечные схватки к			
		прогонам. Ерш 10×250	130	0,154	20,1

Спецификация к схеме расположения элементов деталей лесотранспортера БА-3М №1. (продолжение).

Марка поз.	Обозначение	Наименование	Кол.	Масса ед. кг	Примечание
	КД-4	Прогоны к лежням			
		штырь 16×350	26	0,553	14,4
	То-же	Прогоны к лежням			
		Скоба 12×250 ГОСТ 24132-80	26	0,4	10,4
	"	Сталь прокатная полосовая			
		по ГОСТ 103-76*-50к ℓ=700	4	1,8 кг	7,2 кг
		Итого:			1105,1 кг

Спецификация к схеме расположения элементов и деталей лесотранспортера БА-3М №2

Марка поз.	Обозначение	Наименование	Кол.	Масса ед. кг.	Примечание
		Деревянные элементы			Общий об'ем, м³
1	КД-5	Верхние направляющие			
		Брус 200×200; ℓ общ. п.м.	58		2,32 м³
2	То же	Нижние направляющие			
		Брус 200×130; ℓ общ. п.м.	58		1,51 м³
3	"	Стойки короба			
		Брус 200×200; ℓ=1200	38		1,52 м³
4	"	Схватки поперечные			
		Брус 150×130; ℓ=900	38		0,67 м³
5	"	Бруски отбойные			
		Брусок 100×180; ℓ общ. п.м.	110		1,98 м³
6	"	Доски желоба			
		Доски 60×180; ℓ общ. п.м.	110		1,19 м³
7	"	Зашивка между направля-			
		ющими. Доска 25×100, ℓ общ. п.м.	58		0,15 м³
8	"	Схватки диагональные			
		Доска 25×100; ℓ=1200	36		0,11 м³
9	"	Прогоны. Брус 200×200; ℓ=2100	2		0,17 м³
10	"	Прогоны. Брус 200×200; ℓ=5000	14		2,80 м³
11	"	Прогоны. Брус 200×200, ℓ=3300	2		0,26 м³
12	"	Лежень. Брус 200×200, ℓ=2000	8		0,64 м³
13	"	Крепления натяжной станции			
		Брус 200×200; ℓ=700	2		0,06 м³
14	"	Крепления натяжной станции			
		Брус 200×200; ℓ=1600	2		0,13 м³
15	"	Поперечины			
		Брус 180×180; ℓ=2500	38		3,10 м³

Спецификация к схеме расположения элементов и деталей лесотранспортера БА-3М №2 (продолжение)

Марка поз.	Обозначение	Наименование	Кол.	Масса ед. кг.	Примечание
16	КД-5	Настил			
		Доска 40×180; ℓ общ. п.м.	140		1,01 м³
17	То же	Бруски настила			
		Брусок 50×40; ℓ общ. п.м.	56		0,11 м³
18	"	Стойки настила			
		Брусок 75×130; ℓ=1340	19		0,25 м³
19	"	Поручни перил. Брусок 75×130 п.м.	28		0,27 м³
20	"	Заполнение перил			
		Брусок 90×40; п.м.	28		0,10 м³
21		Анкерный брус 180×150, п.м.	28		0,76 м³
		Итого:			19,11 м³
		Металлические элементы			
22	КД-5	Сталь прокатная полосовая			
		по ГОСТ 103-76*-120×5	112	4,71	527,5 кг
	То же	Верхние направл. к схваткам			
		Болт М16 ГОСТ 7798-70*; ℓ=300	38	0,53	20,2 кг
	"	Нижние направл. к схваткам			
		Болт М16 ГОСТ 7798-70*; ℓ=300	38	0,53	20,2 кг
	"	Схватки поперечные к стойкам			
		Болт М16 ГОСТ 7798-70*; ℓ=550	38	1,00	38 кг
	"	Стойки к поперечинам			
		Болт М16 ГОСТ 7798-70*; ℓ=550	38	1,00	38 кг
	"	Сталь прокатная полосо-			
		вая по ГОСТ 103-76*			
		-50×6, ℓ=700	4	1,8	7,2 кг
	"	Поперечины к прогонам:			
		Ерш 10×250	76	0,154	11,7 кг
	"	Прогоны к лежням:			
		Штырь 16×350	16	0,553	8,8 кг
	"	Прогоны к лежням:			
		Скоба 12×250			
		ГОСТ 24132-80	16	0,4	6,4 кг
		Итого:			678,0 кг

23551-05

ГИП	Сергеева	[подпись]
Нач. отд.	Розанов	[подпись]
Н. контр.	Соколов	[подпись]
Гл. спец.	Сергеева	[подпись]
Рук. груп.	Сафина	[подпись]
Ст. техник	Леофонова	[подпись]

ТП 411-2.190.88 КД

Цех по переработке низкосортной древесины мощностью по сырью 35,0 тыс. м³ в год.

Стадия	Лист	Листов
Р	6	

Спецификация к схемам расположения элементов и деталей лесотранспортеров БА-3М №1, №2.

СОЮЗГИПРОЛЕСХОЗ

Привязан

Инв. №

Альбом 2 ч.2

Эстакада ленточного конвейера

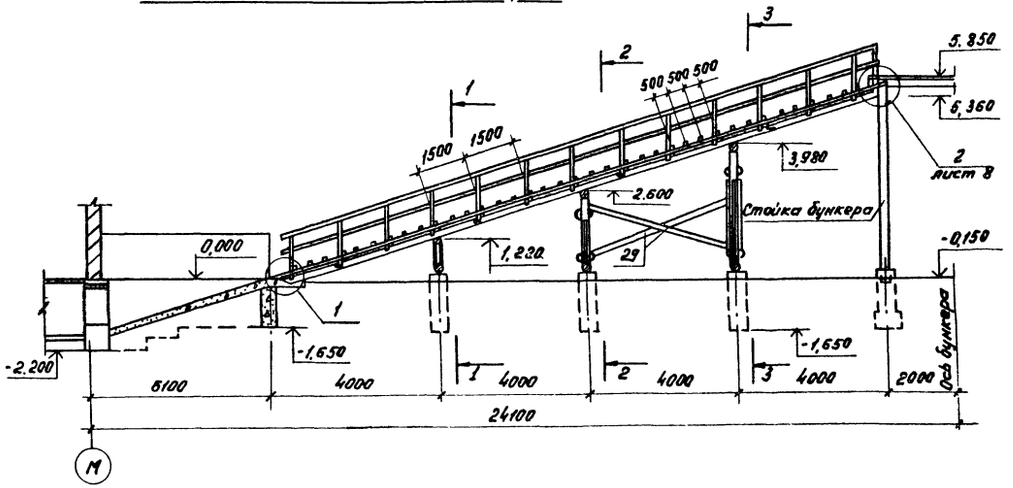

1-1

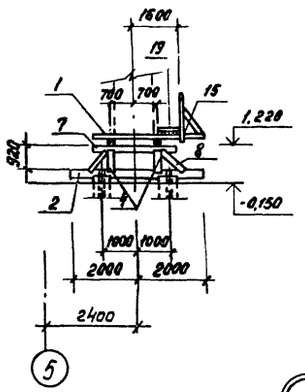

2-2

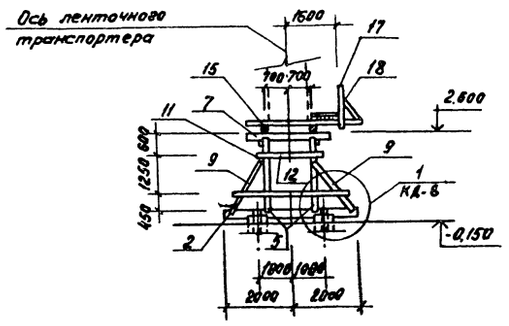

3-3

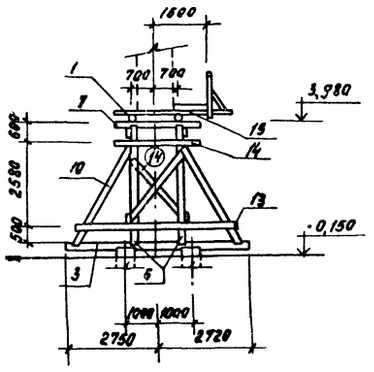

Деталь стыка прогона

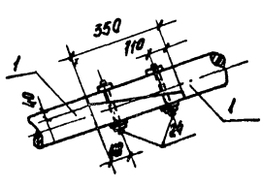

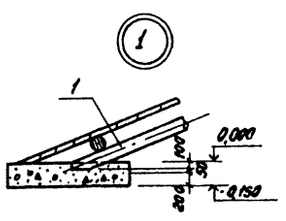

Спецификация элементов ленточного конвейера

Марка поз.	Обозначение	Наименование	Кол.	Масса ед. кг.	Примечание
		Деревянные элементы			
1	КД-7	Прогон ф 200, (с учетом			
		стыков) п.м.	41,3		1,30 м³
2	То же	Лежень ф 220; ℓ= 4000	2		0,31 м³
3	"	" ф 240; ℓ= 5500	1		0,25 м³
4	"	Стойка ф 200; ℓ= 760	2		0,05 м³
5	"	" ф 200; ℓ= 2140	2		0,13 м³
6	"	" ф 200; ℓ= 3520	2		0,22 м³
7	"	Насадка ф 200; ℓ= 2900	3		0,27 м³
8	"	Подкос d=120; ℓ= 1400	2		0,03 м³
9	"	" d= 160; ℓ= 2000	2		0,08 м³
10	"	" d= 160; ℓ= 3550	2		0,14 м³
11	"	Схватка d= 140/2; ℓ= 1800	4		0,06 м³
12	"	" d=140/2; ℓ= 3200	2		0,05 м³
13	"	" d=140/2; ℓ= 4600	2		0,07 м³
14	"	" d=140/2; ℓ= 2900	2		0,05 м³
15	"	Поперечина d= 140; ℓ= 3300	13		0,66 м³
16	"	Стойка перил 130×75; ℓ=1200	13		0,15 м³
17	"	Поручень 130×75; ℓобщ. п.м.	20		0,20 м³
18	"	Ограждение 100×40; ℓобщ.п.м	20		0,08 м³
19	"	Настил δ= 40			0,78 м³
20	"	Ходовые бруски 40×40; ℓ=1000	21		0,03 м³
21	"	Раскосы 100×16	2		0,03 м³
		Итого:			4,94 м³
		Металлические изделия			
22	КД-7	Болт с гайкой и двумя			
		шайбами d= 12	6	0,5	3,0 кг
23	То же	" d= 12	12	0,8	9,6 кг
24	"	" d= 12	28	0,7	19,6 кг
25	"	" d= 16	6	0,6	3,6 кг
26	"	Штырь d= 16	6	0,6	3,6 кг
27	"	Прямая строительная			
		скоба 250×90×10	36	0,3	10,8 кг
28	"	" 200×80×8	8	0,2	1,6 кг
29	"	Угловая строительная скоба 250×90×10	16	0,3	4,8 кг
		Итого:			56,6 кг

Согласовано

Привязан

Инв. №

ГИП	Сергеева		
Нач.отд.	Ровачев		
Н.контр.	Соколов		
Гл.спец.	Сергеева		
Рук.груп.	Софина		
Ст.техн.	Агафонов		

3.551-03

ТП КД

Цех по переработке низкосортной древесины мощностью по сырью 85,8 тыс. м³ в год

Стадия	Лист	Листов
Р	7	

Эстакада ленточного конвейера

СОЮЗГИПРОЛЕСХОЗ

Альбом 2ч.2

Эстакада скребкового транспортера

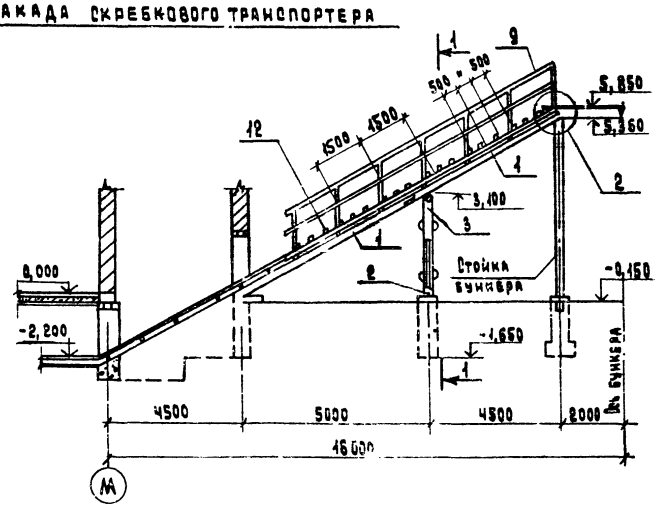

1-1

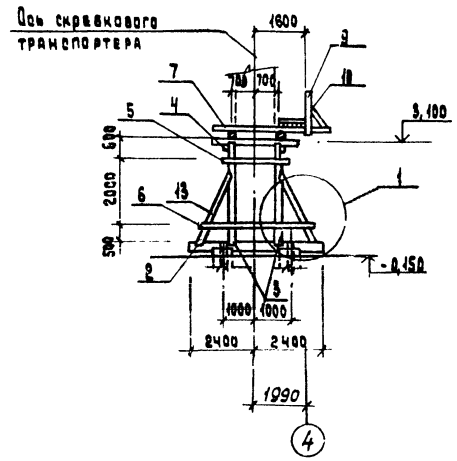

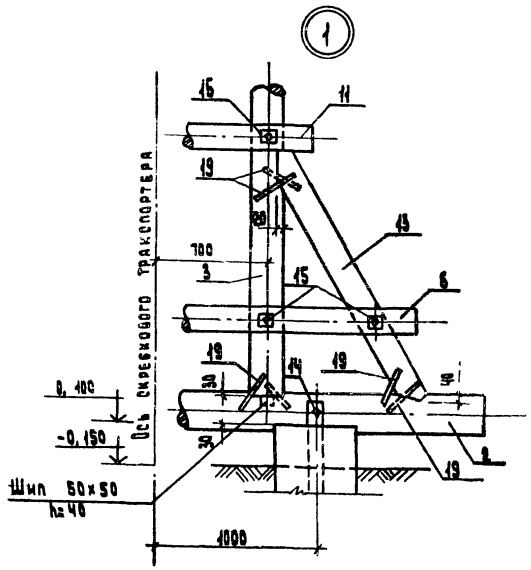

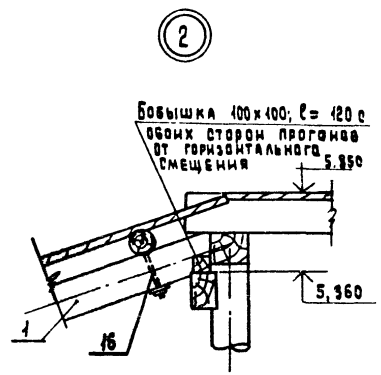

Спецификация элементов скребкового транспортера

Марка поз.	Обозначение	Наименование	Кол.	Масса ед., кг	Примечание
		Деревянные элементы			Общий объем
1	КД-8	Прогон d= 220, ℓ=5500			
		(с учетом стыков)	4		0,84м³
2	то же	Лежень d= 220, ℓ= 4000	1		0,15 м³
3	"	Стойка d= 220, ℓ= 2900	2		0,22 м³
4	"	Насадка d= 200, ℓ= 2000	1		0,06 м³
5	"	Схватка d=140/2, ℓ= 2000	2		0,03 м³
6	"	" d=140/2, ℓ=3550	2		0,06 м³
7	"	Поперечина d= 140, ℓ=3300	7		0,36 м³
8	"	Стойка перил 130х 75			
		ℓ= 1200	7		0,08 м³
9	"	Поручень 130х75, п.м.	10		0,10 м³
10	"	Ограждение 100х40, п.м.	10		0,04 м³
11	"	настил δ= 40			0,40 м³
12	"	Ходовые брусья 40х40			
		(через 500мм), ℓ= 1000	18		0,03 м³
13	"	Подкос d=160, ℓ= 2600	2		0,11 м³
		Итого:			2,48м³
		Металлические изделия			Общая масса
14	КД-8	Болт с гайкой и двумя			
		шайбами м12, ℓ=240	2	0,5	1,0кг
15	то же	" м12, ℓ=370	6	0,8	4,8кг
16	"	" м12, ℓ=400	14	0,7	9,8кг
17	"	" м16, ℓ=280	6	0,6	3,6кг
18	"	штырь d=16, ℓ=	6	0,6	3,6кг
19	"	Прямая строительная			
		Скоба 250х90х10	12	0,3	3,6кг
20	"	" 200х80х8	8	0,2	1,6кг
21	"	Угловая строительная			
		скоба 250х90х10	8	0,3	2,4кг
		Итого:			30,4кг

Согласовано

Привязан

Инв. №

23551-03

ГИП	Сергеева		ТП 411-2-190.88 - КД
Нач. отд.	Рогачев		
Н. контр.	Скобова		
Гл. спец.	Сергеева		
Рук. гр.	Сафина		
Ст. техник	Арафонова		Цех по переработке низкосортной древесины мощностью 35,0 тыс. м³ в год

Стадия	Лист	Листов
Р	8	

Эстакада скребкового транспортера

Союзгипролесхоз

Альбом 2 ч. 2

Короб ленточного конвейера

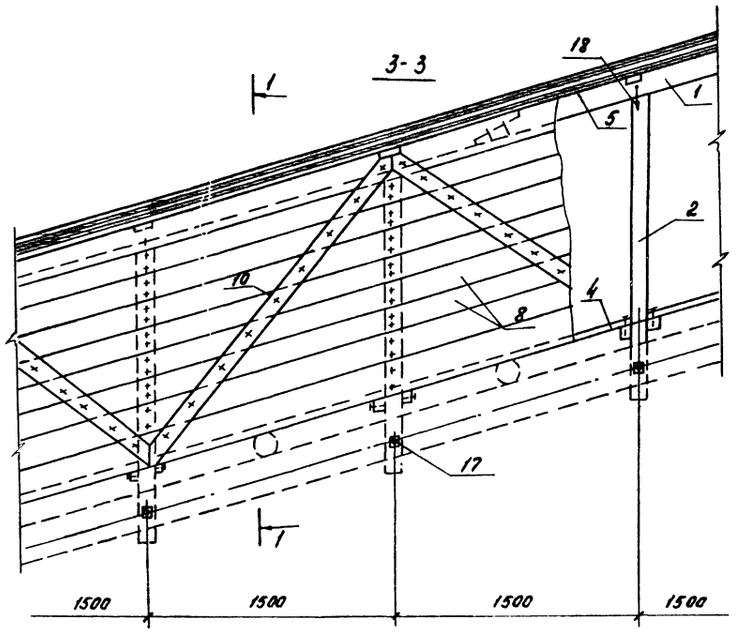

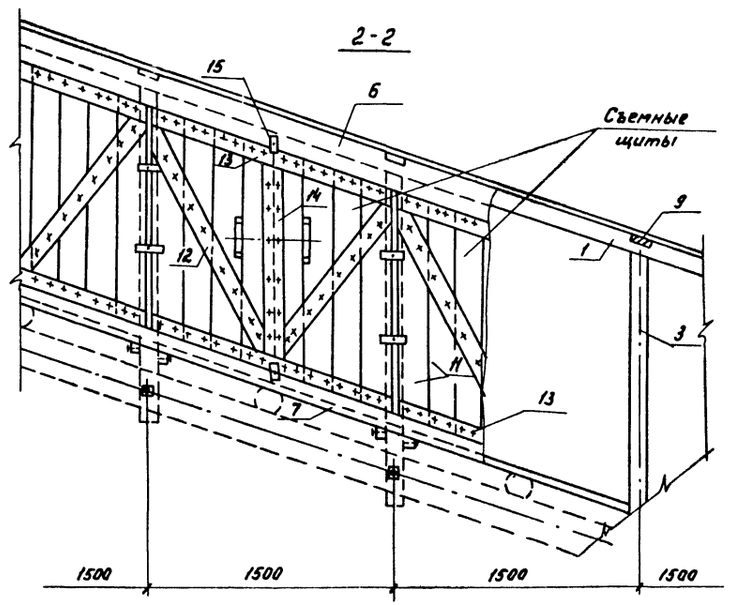

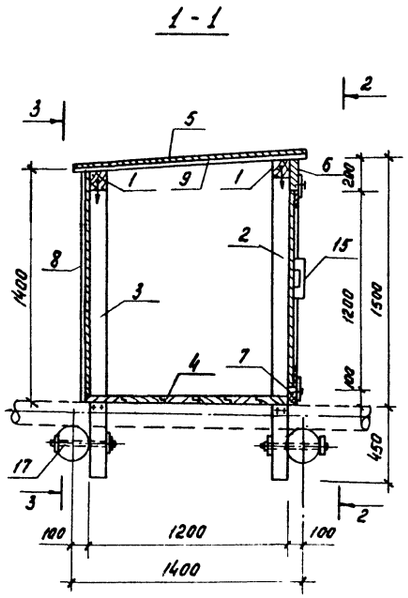

Ручка (поз. 16)

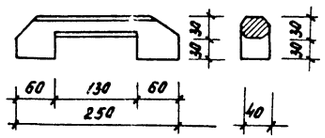

Завертыш (поз. 15)

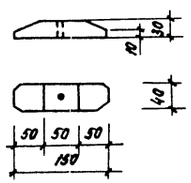

Спецификация элементов короба скребкового транспортера и ленточного конвейера

Марка поз.	Обозначение	Наименование	Кол	Масса ед., кг	Примечание
		Деревянные элементы			Общий объем м³
1	КД-9	Насадка 100×100, п.м.	10/17		0,10 / 0,17
2	То же	Стойка 100×100, ℓ=1700	7/14		0,12 / 0,24
3	"	Стойка 100×100, ℓ=1690	7/14		0,12 / 0,24
4	"	Настил из досок δ=40мм			0,48 / 0,88
5	"	" " δ=60мм			0,20 / 0,34
6	"	Доска боковой стенки			
		200×32, п.м.	10/17		0,06 / 0,11
7	"	" 100×32, п.м.	10/17		0,03 / 0,05
8	"	Обшивка из досок δ=16			0,48 / 0,82
9	"	Поперечная доска			
		100×22, ℓ=1400	7/14		0,02 / 0,04
10	"	Раскос 100×16, ℓ=2400	6/13		0,02 / 0,05
11	"	Доска съемного щита			
		180×16			0,24 / 0,40
12	"	Раскос съемного щита			
		100×16, ℓ=1600	12/26		0,03 / 0,07
13	"	Горизонтальная обвязка			
		съемного щита 100×16, п.м.	20/34		0,02 / 0,05
14	"	Вертикальная обвязка			
		съемного щита 100×16, ℓ=1300	6/12		0,01 / 0,02
15	"	Завертыш 40×30, ℓ=150	27/54		0,01 / 0,02
16	"	Ручка 60×40, ℓ=250	13/26		0,01 / 0,02
		Итого:			1,96 / 3,52
		Металлические изделия			Общая масса, кг
17	КД-9	Болт с гайкой и двумя			
		шайбами d=12, ℓ=320	14/28	0,35	4,9 / 9,8
18	То же	Закреп - 10×22, ℓ=200	14/28	0,35	4,9 / 9,8
		Итого:			9,8 / 19,6

1. Данный лист читать совместно с листами КД-7 и КД-9.
2. В спецификации цифры в числителе даны для скребкового транспортера, в знаменателе - для ленточного конвейера.

23551-03

ГИП	Сергеева		ТП 411-2-190.88 КД		
Нач.отд.	Рогачев				
Н.контр.	Соколов				
Гл.спец.	Сергеева				
Рук.арх.п.	Сафина				
Ст.техн.	Агафонова		Цех по переработке низкосортной древесины мощностью по сырью 35,0 тыс.м³ в год	Стадия: Р	Лист: 9	Листов:
			Короб ленточного конвейера и скребкового транспортера.	СОЮЗГИПРОЛЕСХОЗ		

Привязан:

Инв. №

Альбом 2 ч. 2

6-6

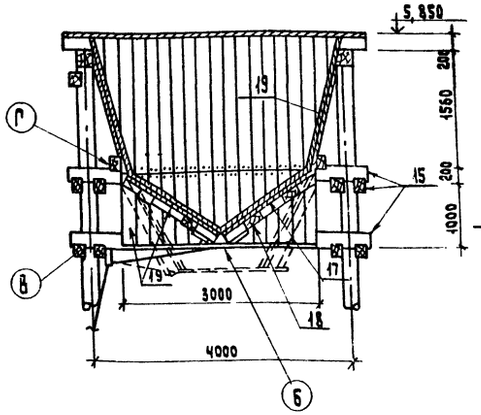

Бункер

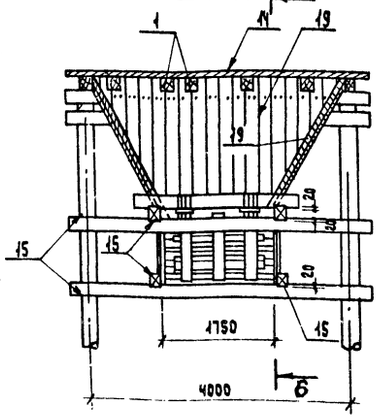

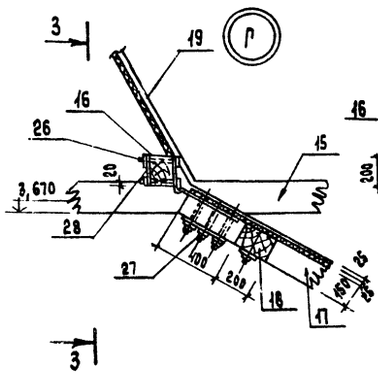

3-3

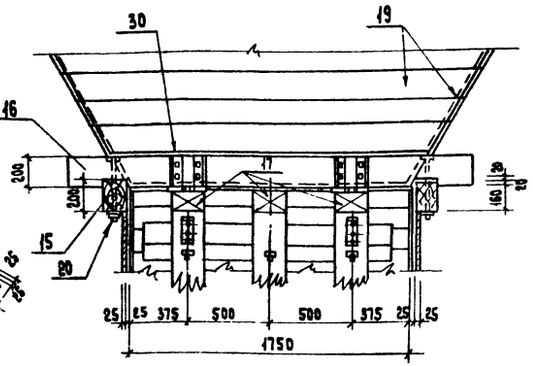

5-5

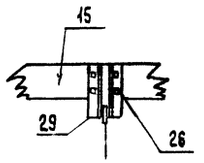

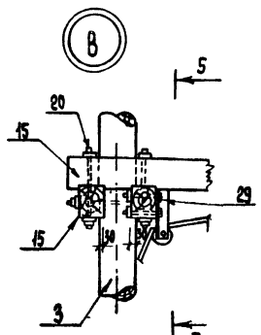

План балок площадки ленточного конвейера 5040-60 на отм. 5.850

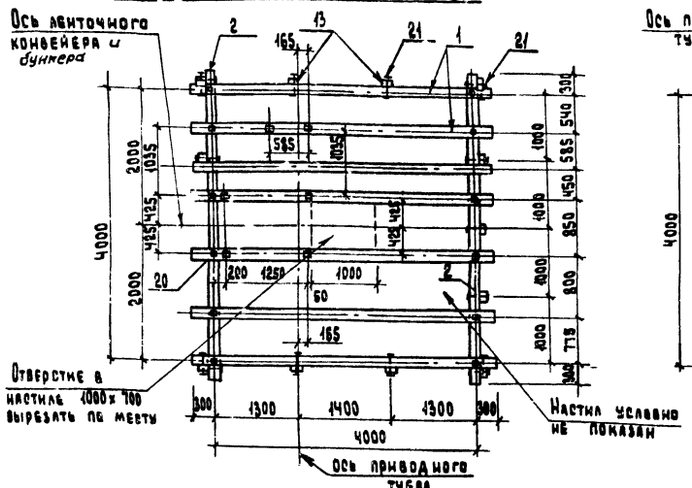

План балок площадки скребкового транспортера ТОЦ 16-5 на отм. 5.850

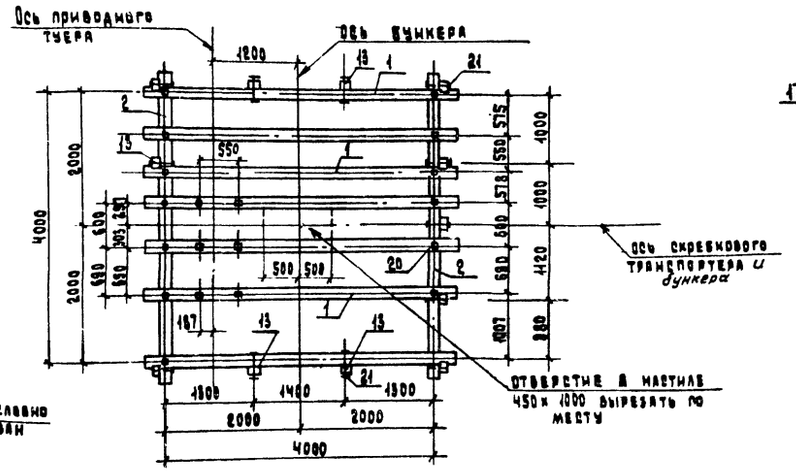

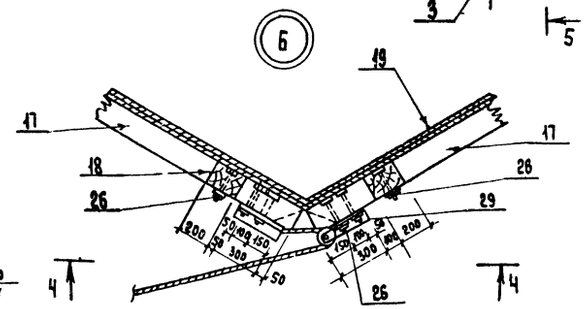

4-4

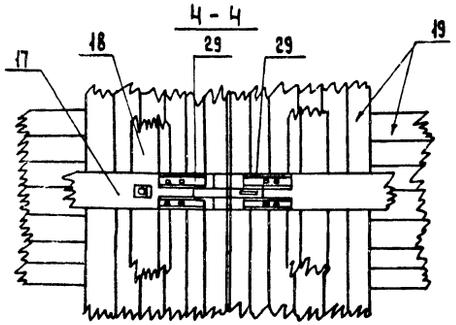

Деталь обработки средней подвески и крепления к ней уголков блока

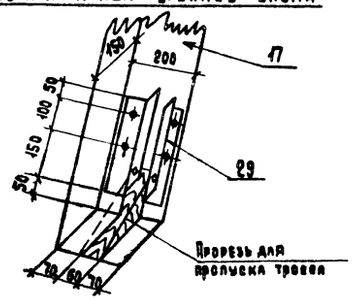

Деталь сборки обвязочных брусьев створки

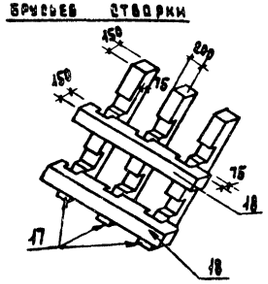

Петля (поз. 30)

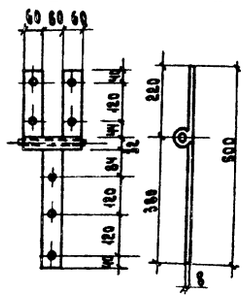

Данный лист читать совместно с листом КД-Н.

23551-03

ГИП	Сергеева		ТП 411-2-190.88 КД	
Нач. отд.	Рогачев			
Н. контр.	Соколов			
Н. спец.	Сергеева			
Рук. гр.	Сафина			
Ст. техн.	Арафонова		Цех по производству низкосортной древесины мощность по сырью 250 тыс. м³ в год. Бункер Узлы и детали	Стадия Р; Лист 10; Листов
Привязан				Союзгипролесхоз
Инв. №				

Согласовано:

Альбом 2 ч. 2

Конструкция опоры под бункер

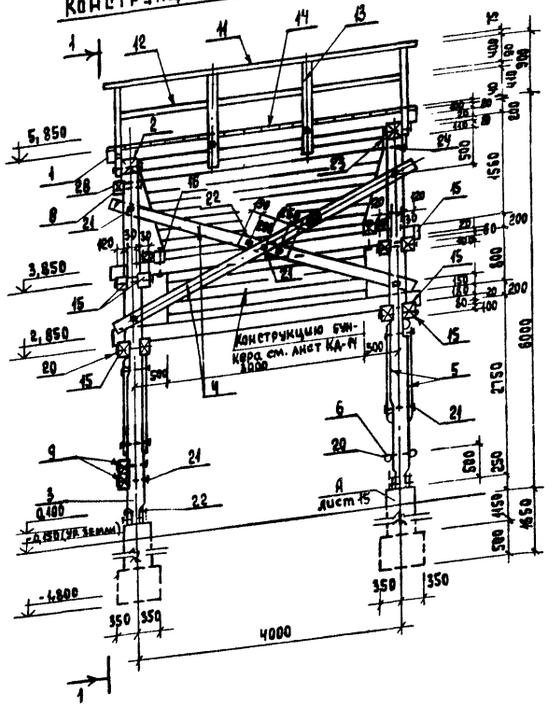

1-1

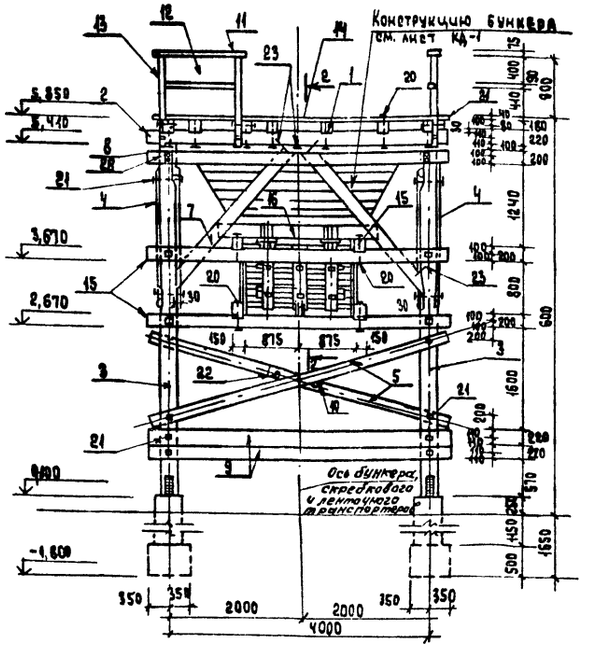

2-2

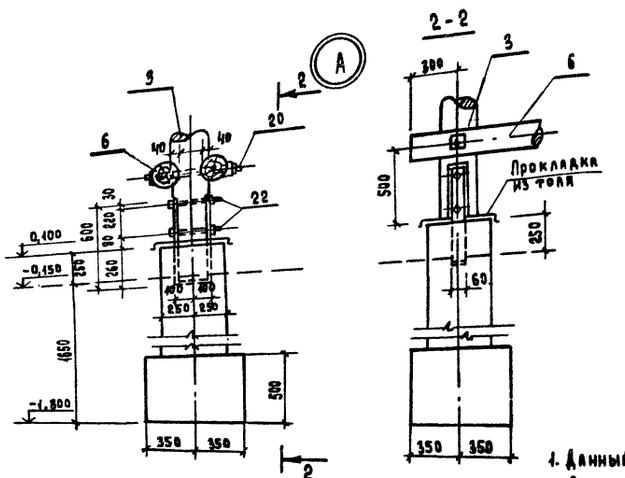

(продолжение)

Марка или поз.	Обозначение	Наименование	Кол.	Масса ед. кг	Примечание
24	КД-11	штырь ф 16; ℓ= 350	4	0,57	2,28кг
25	то же	накладка - 60х6; ℓ= 200	2	0,57	1,14кг
		гвозди ф 3; ℓ= 80			
		Итого:			54,28кг
		Бункер			
28	КД-10	Болт с гайкой и двумя			
		шайбами ф 12; ℓ= 450	20	0,76	15,2 кг
26	то же	то же ф 12; ℓ= 220	28	0,30	8,4кг
27	"	накладка - 60х6; ℓ=320	4	0,90	3,6кг
28	"	то же - 60х6; ℓ= 200	8	0,57	4,56кг
29	"	∠ 63х6; ℓ= 300	6	1,72	10,3кг
30	"	петля - 60х8; ℓ= 800	4	3,00	12,0 кг
		гвозди ф 3; ℓ= 80	—		
		Итого:			54,06кг

1. Данный лист читать совместно с листом КД-10.
2. В спецификации древесины дан объем древесины на все элементы, масса металла на одно и на все изделия.

Спецификация элементов бункера и опоры под бункер (на одну конструкцию)

Марка или поз.	Обозначение	Наименование	Кол.	Масса ед. кг	Примечание
		Деревянные элементы			Общий объем, м³
		Опора под бункер			
1	КД-10	Балки площадки - брус			
		150х200; ℓ= 4600	7		0,97 м³
2	КД-11	Насадка 220х220; ℓ= 4600	2		0,45 м³
3	то же	Стойка d= 220; ℓ= 5310	4		0,81 м³
4	"	Схватка d=140/2; ℓ= 5000	4		0,15 м³
5	"	Схватка d= 140; ℓ= 4800	2		0,16 м³
6	"	Схватка d= 140; ℓ= 4600	2		0,14 м³
7	"	Подкос 150х200; ℓ= 2900	4		0,35 м³
8	"	Опорный брус 150х200; ℓ= 4600	1		0,14 м³
9		Брус для крепления механизма			
		открывания 150х200; ℓ=4600	2		0,28 м³
10	"	прокладка 150х200; ℓ= 800	4		0,10 м³
11	"	Поручень 150х75; ℓ=14000	—		0,14 м³
12	"	Ограждение 100х40; ℓ=14000	—		0,06 м³
13	"	Стойка огражд. 100х100; ℓ=1400	12		0,17 м³
14	"	Настил площадки S= 40мм			0,64 м³
		Итого:			4,55 м³
		Бункер			
15	КД-10	Схватка 150х200; ℓ= 4600	12		1,66 м³
16	то же	Схватка 150х200; ℓ= 3500	2		0,21 м³
17	"	Обвязочный брус створки			
		Бункера 150х200; ℓ=1750	6		0,32 м³
18	"	то же, 150х200; ℓ= 1600	4		0,19 м³
19	"	Обшивка бункера из			
		досок S= 25 мм			1,00 м³
		Итого:			3,88 м³
		Металлические изделия			Общая масса, кг
		Опора под бункер			
20	КД-11	Болт с гайкой и двумя			
		шайбами ф 12; ℓ= 450	16	0,76	12,16 кг
21	то же	то же ф 12; ℓ= 350	34	0,67	22,78кг
22	"	то же ф 12; ℓ= 260	12	0,58	6,96кг
23	"	Строительная скоба ф 12; ℓ= 350	28	0,32	8,96кг

23551-03

ГИП	Сергеева		ТП 411-2-190.88 КД
Нач. отд	Рогачев		
Н. контр.	Соколов		
Гл. спец.	Сергеева		
Рук. гр.	Сафина		
Ст. техн.	Арефонова		

Цех по переработке низкокачественной древесины мощностью по сырью 55,0 тыс. м³ в год

Стадия	Лист	Листов
Р	11	

Конструкция опоры под бункер

Союзгипролесхоз

Привязан

Инв. №

Подпись и дата

Инв. № подл.

gost.e-ecolog.ru