ТИПОВОЙ ПРОЕКТ

411-2-190.88

ЦЕХ ПО ПЕРЕРАБОТКЕ НИЗКОСОРТНОЙ ДРЕВЕСИНЫ МОЩНОСТЬЮ ПО СЫРЬЮ 35,0 тыс.м³ В ГОД

СТЕНЫ ПАНЕЛЬНЫЕ

АЛЬБОМ 2

ЧАСТЬ I

АР АРХИТЕКТУРНО-СТРОИТЕЛЬНЫЕ РЕШЕНИЯ. стр. 3÷16

КЖ КОНСТРУКЦИИ ЖЕЛЕЗОБЕТОННЫЕ. стр. 17÷73

23551-02

gost.e-ecolog.ru

Р.Ф. ЧЕТН 23551-02

ЦЕНТРАЛЬНЫЙ ИНСТИТУТ ТИПОВОГО ПРОЕКТИРОВАНИЯ
ГОССТРОЯ СССР
КИЕВСКИЙ ФИЛИАЛ
г Киев 57 ул. Эжена Потье № 12
55/14
Заказ № 8980 Инв № 23551-02 Тираж 100
Сдано в печать 21·9· 1989 Цена 11-40

ТИПОВОЙ ПРОЕКТ
411-2-190.88

ЦЕХ ПО ПЕРЕРАБОТКЕ НИЗКОСОРТНОЙ ДРЕВЕСИНЫ МОЩНОСТЬЮ ПО СЫРЬЮ 35,0 тыс.м³ В ГОД

СТЕНЫ ПАНЕЛЬНЫЕ

АЛЬБОМ 2

ПЕРЕЧЕНЬ АЛЬБОМОВ:

АЛЬБОМ 1	ПЗ	Общая пояснительная записка
	ТХ	Технологические решения
АЛЬБОМ 2 часть 1	АР	Архитектурные решения
	КЖ	Конструкции железобетонные
часть 2	КМ	Конструкции металлические
	КД	Конструкции деревянные
АЛЬБОМ 3	ВК	Внутренние водопровод и канализация
	ОВ	Отопление и вентиляция
	ОВН	Чертежи общих видов нетиповых конструкций
АЛЬБОМ 4	ЭМ	Силовое электрооборудование
	ЭО	Электрическое освещение
	СС	Связь и сигнализация
	АОВ	Автоматизация санитарно-технических систем
АЛЬБОМ 5	КЖИ	Чертежи строительных изделий
АЛЬБОМ 6		Чертежи заданий заводам-изготовителям
АЛЬБОМ 7	НО	Чертежи нестандартизированного оборудования
АЛЬБОМ 8	СО	Спецификации оборудования
АЛЬБОМ 9	ВМ	Ведомости потребности в материалах
АЛЬБОМ 10	С	С М Е Т Ы

Разработан институтом "Союзгипролесхоз"

Зам. Главный инженер института В.М. Нагаев

Главный инженер проекта Т.А. Сергеева

© ЦИТП Госстроя СССР 1989г

Утвержден Госкомлесом СССР
протокол от 21 ноября 1988 г. № 31

Введен в действие институтом "Союзгипролесхоз"
приказ от 25 ноября 1988г. № 129

23551-02

Альбом 2

Типовой проект 411-2-190.88

Содержание альбома №2

№ № листов	Наименование листа	Стр.
1	2	3
	Титульный лист	1
	Содержание альбома	2
	Архитектурные решения 411-2-190.88 - АР	
1	Общие данные (начало)	3
2	Общие данные (окончание)	4
3	План на отм. 0,000	5
4	План на отм. -2,200. Сортплощадка	6
5	Вспомогательные помещения. План на отм. 0,000 и 3,000	7
6	Разрезы 1-1; 2-2; 3-3; 4-4; 5-5.	8
7	Разрезы 6-6; 7-7; 8-8	9
8	Детали плана и разрезов 1÷9	10
9	Планы расположения ниш, отверстий на отм. 0,000; 3,000	11
10	Фасады 1-13; 13-1; А-М; М-А.	12
11	План кровли, планы полов. Экспликация полов.	13
12	Спецификация. Ведомость проемов ворот и дверей. Схема расположения элементов заполнения оконных проемов.	14
13	Ведомость перемычек. Спецификация перемычек.	15
14	Ведомость перемычек и спецификация перемычек для расчетной температуры наружного воздуха -20°С, -40°С	16
	Конструкции железобетонные 411-2-190.88 - КЖ	
1	Общие данные (начало)	17
2	Общие данные (окончание)	18
3	Схема расположения фундаментов и фундаментных балок	19
4	Узлы 1÷5	20
5	Узлы 6÷10	21
6	Узел 11. Сечения 1-1÷5-5. Фрагмент I	22
7	Фундаменты Фм 1 и Фм 2.	23
8	Фундаменты Фм 3; Фм 4 и Фм 5	24
9	Фундаменты Фм 6; Фм 7; Фм 8	25
10	Фундамент Фм 9	26
11	Бытовые помещения. Схема расположения фундаментов. Сечения 1-1 ÷ 8-8.	27
12	Бытовые помещения. Схема расположения элементов сборных фундаментов /вариант/	28
13	Бытовые помещения. Раскладка блоков по осям М, 12, 13, М, т	29
14	Бытовые помещения. Раскладка блоков по осям Ц, Ц/1, 12/1, М, т. Сечения 1-1 ÷ 7-7.	30
15	Сортплощадка. Схема расположения фундаментов. Фундаменты Фм 10, Фм 11.	31
16	Схема расположения фундаментов под опоры ленточного конвейера	32
17	Схема расположения фундаментов под опоры скребкового транспортера Фм 12 ÷ Фм 16.	33
18	Схема расположения фундаментов под опоры лесотранспортеров БА-3т №1 и БА-3т №2	35
19	Наружный пневмотранспорт. Схема расположения фундаментов под опоры пневмотранспорта. Фундамент Фм 17	35
20	Схема расположения фундаментов под оборудование на отм. 0,000 и 1,200. В осях 1÷9	36
21	Схема расположения фундаментов под оборудование на отм. 0,000 в осях 9÷13	37
22	Схема расположения фундаментов под оборудование на отм. -2,200	38
23	Фундаменты под оборудование ФОм-1 ÷ ФОм 7	39
24	Фундамент ФОм 2. Опалубка	40
25	Фундамент ФОм 8. Армирование. Разрезы 1-1, 2-2	41
26	Фундамент ФОм 8. Армирование. Разрез 3-3	42
27	Фундаменты под оборудование ФОм 9 ÷ ФОм 13	43
28	Фундаменты под оборудование ФОм 14 ÷ ФОм 19	44
29	Фундаменты под оборудование ФОм 20 ÷ ФОм 25	45
30	Фундаменты под оборудование ФОм 26 ÷ ФОм 29	46
31	Фундаменты ФОм 20, ФОм 40. Опалубка и армирование	47
32	Фундамент ФОм 30. Армирование. Сечения 5-5 ÷ 7-7	48
33	Фундаменты под оборудование ФОм 31 ÷ ФОм 35	49
34	Фундаменты под оборудование ФОм 36 ÷ ФОм 39. Сечения 1-1 ÷ 5-5	50
35	Фундаменты под оборудование ФОм 41 ÷ ФОм 43	51
36	Схема расположения плит перекрытия траншей Т1, Т2. Монолитные участки УП1 и УП2	52
37	Сортплощадка. Схема расположения фундаментов под оборудование	53
38	Сортплощадка. Фундаменты под оборудование ФОм 44 ÷ ФОм 46	54
39	Сортплощадка. Фундаменты под оборудование ФОм 50 ÷ ФОм 53	55
40	Сортплощадка. Фундаменты под оборудование ФОм 47 ÷ ФОм 49	56
41	Схема расположения колонн	57
42	Монолитная рама РМ1. Опалубка	58
43	Монолитная рама РМ1. Армирование	59
44	Схема расположения балок и плит покрытия	60
45	Разрезы 1-1 ÷ 4-4. Схема молниезащиты.	61
46	Схема расположения ригелей и плит перекрытия на отм. 1,200	62
47	Узлы 1, 2, 3	63
48	Схема расположения панелей по осям „М", „М°", „1"	64
49	Спецификация к схемам расположения панелей	65
50	Фрагменты крепления панелей 1÷13	66
51	Спецификация элементов крепления панелей	67
52	Вентшахты П1. Узлы. Сечения.	68
53	Бытовые помещения. Схема расположения панелей перекрытия и покрытия	69
54	Бытовые помещения. Схемы расположения элементов лестницы в осях 12-13	70
55	Схемы расположения наружной и внутренней лестницы в подвал	71
56	Сортплощадка. Схема расположения ферм и колонн. Разрезы	72
57	Наружный пневмотранспорт. Схема расположения опор пневмотранспорта.	73
	Конструкции металлические 411-2-190.88 - КМ	
1	Общие данные (начало)	74
2	Общие данные (продолжение)	75
3	Общие данные (окончание)	76
4	Схема расположения балок монорельса	77
5	Узлы 1, 3	78
6	Схемы расположения переходных мостиков, лестниц и ограждений	79
7	Переходные мостики ПМ1 и ПМ2	80
8	Переходной мостик ПМ3. Сечения 1-1÷4-4, А-1 и А-2	81
9	Лестница Л5. Сечения а-а; б-б; в-в	82
10	Площадка металлическая ПМ4. Узел.	83
11	Площадка металлическая ПМ4. Узлы 2÷8	84
12	Площадка ПМ5. Схема расположения элементов	85
13	Площадка ПМ5. Узлы 1÷5	86
14	Схема расположения элементов каркаса перегородки. Узел 1	87
15	Перегородка. Узлы 2÷8	88
16	Перегородка. Узлы 9÷12	89
17	Схема расположения элементов перекрытия приямка	90
18	Схема расположения элементов металлических площадок у осей „3°" и „5°"	91
19	Наружный пневмотранспорт. Схема расположения опор под циклоны и траверсы	92
20	Наружный пневмотранспорт. Траверса Т-1. Узел 1	93
	Конструкции деревянные 411-2-190.88 - КД	
1	Общие данные	94
2	Сортплощадка. Схема расположения деревянных прогонов по балкам кровли	95
3	Сортплощадка. Схемы расположения элементов прогонов ограждения стен. Узлы 1÷5	96
4	Схема расположения прогонов и лежней лесотранспортера БА-3т №1	97
5	Схема расположения прогонов и лежней лесотранспортера БА-3т №2	98
6	Спецификация к схемам расположения элементов и деталей лесотранспортеров БА-3т №1 и №2	99
7	Эстакада ленточного конвейера	100
8	Эстакада скребкового транспортера	101
9	Короб ленточного конвейера и скребкового транспортера	102
10	Бункер. Узлы и детали	103
11	Конструкция опоры под бункер 2355-02	104

Альбом 2 4.1

Ведомость рабочих чертежей основного комплекта марки АР

Лист	Наименование	Примечание
1	Общие данные (начало)	
2	Общие данные (окончание)	
3	План на отм. 0,000	
4	План на отм. -2,200. Сортплощадка. План на отм. 0,000	
5	Вспомогательные помещения. Планы на отм. 0,000 и 3,000.	
6	Разрезы 1-1; 2-2; 3-3; 4-4; 5-5	
7	Разрезы 6-6; 7-7; 8-8	
8	Детали плана и разрезов	
9	Планы расположения ниш, отверстий на отм. 0,000 и 3,000	
10	Фасады 1-13; 13-1; А-М; М-А	
11	План кровли, планы полов. Экспликация полов.	
12	Спецификация. Ведомость проемов, ворот и дверей. Схема расположения элементов заполнения оконных проемов	
13	Ведомость перемычек. Спецификация перемычек.	
14	Ведомость перемычек и спецификация перемычек для расчетной t наружного воздуха -20°С; -40°С	

Технические характеристики

Наименование	Ед. изм.	Производственные помещения: Цех	Производственные помещения: Подвал траншеи	Производственные помещения: Сортплощадка	Вспомогательные помещения	Всего
Строительный объем	м³	9155,07	767,8	—	1448,67	11371,54
Площадь застройки	м²	1462,5	—	286,4	238,7	1987,6
Общая площадь	м²	1474,88	349,0	333,9	422,92	2580,7

Типовой проект разработан в соответствии с действующими нормами и правилами и предусматривает мероприятия, обеспечивающие взрывную, взрывопожарную и пожарную безопасность при эксплуатации здания.

Главный инженер проекта Т.А.Сергеева

Ведомость ссылочных и прилагаемых документов

Обозначение	Наименование	Примечание
	Ссылочные документы	
ГОСТ 18853-73	Ворота деревянные распашные для животноводческих и птицеводческих зданий	
ГОСТ 14624-84	Двери деревянные для производственных зданий	
Серия 2.435-6 вып. 1	Противопожарные двери и ворота промышленных зданий	
Серия 1.136.5-19	Двери деревянные наружные для жилых и общественных зданий	
Серия 1.136-10	Двери деревянные внутренние для жилых и общественных зданий	
ГОСТ 12506-81	Окна деревянные для производственных зданий	
ГОСТ 11214-86	Окна и балконные двери деревянные с двойным остеклением для жилых и общественных зданий.	
ГОСТ 16289-86	Окна и балконные двери деревянные с тройным остеклением для жилых и общественных помещений	
Серия 1.136.1-13 вып. 1	Плиты подоконные для жилых и общественных зданий	
Серия 1.038.1-1 вып. 1	Перемычки железобетонные для зданий с кирпичными стенами	
Серия 2.430-20 вып. 0.1.2	Узлы стен из кирпича одноэтажных зданий промышленных предприятий.	
Серия 1.494-27 вып. 7	Воздухоприемные устройства с подвесными утепленными клапанами.	
Серия 1.238-1 вып. 2	Железобетонные козырьки входов и парапетные плиты общественных зданий	
Серия 2.460-18 вып. 1	Узлы покрытий одноэтажных производственных зданий с рулонными кровлями и железобетонными плитами	
	Прилагаемые документы	
Альбом 9 АР.ВМ	Ведомости потребности в материалах	

Ведомость спецификаций

Лист	Наименование	Примечание
12	Спецификация элементов заполнения проемов	
13;14	Спецификации перемычек	

Условные обозначения

— Отверстия

— Порядковый номер детали

34 — Номер типового узла. Серия рабочих чертежей типовых узлов

1 / лист 7 — Номер детали по проекту. Номер листа на котором деталь изображена

23551-02

Привязан

Инв. №				
ГИП	Сергеева			ТП 411-2-190.88 АР
Нач.отд	Ровачев			
Н.контр.	Евстигнеев		1988	
Гл.спец.	Сергеева			
Рук.гр.	Симадский			
Ст.инж.	Челенкова		1988	Цех по переработке низкосортной древесины мощностью по сырью 35,0 тыс. м³ в год. Стадия Р; Лист 1; Листов 14
				Общие данные (начало) — СОЮЗГИПРОЛЕСХОЗ

Альбом 24.1

ВЕДОМОСТЬ ОТДЕЛКИ ПОМЕЩЕНИЙ

Наименование помещения	Потолок: Площадь	Потолок: Вид отделки	Стены или перегородки: Площадь	Стены или перегородки: Вид отделки	Низ стен или перегородок (панель): Площадь	Низ стен или перегородок (панель): Вид отделки	Низ стен или перегородок (панель): Высота мм	Примечание
Тарный участок	354,4	Затирка швов. Побелка известковым раствором	236,3	Расшивка швов. Клеевая окраска с применением красителя				
Лесопильный участок на отм. 0,000 и 1,200	599,0		331,3					
Участок околотки щитков и ящиков	287,0		171,1					
Пилоножеточка	50,8		73,0					
Венткамера	88,9		376,4	Расшивка швов. Известковая побелка				
Помещение ремонта вентиляционного оборудования	170		43,4					
Тепловой узел	16,2		44,4					
Электрощитовая	11,6		32,8					
Пристройка для транспортера	25,6		91,2					
Лесопильный участок на отм. -2,200	233,2		247,2					
Траншеи	131,2				—	—	—	
Красный уголок	32,9	Затирка швов. Побелка клеевой краской	46,0	Гипсовая сухая штукатурка. Улучшенная водоэмульсионная покраска с применением красителя				
Комната общественных организаций	17,3		43,9					
Кабинет начальника цеха	16,0		41,8					
Конторское помещение	17,3		43,9					
Курительная	11,0		34,0					
Помещение для обогревания	11,3		35,5					
Буфет	40,8		66,7					
Тамбуры	10,2		47,5					
Вестибюль	12,6		16,9					
Коридор	56,5		210,5					
Подсобное помещение	11,8		35,7					
Помещение дежурного персонала	12,8		37,5					
Помещение обеспыливания	10,3		34,3					
Гардеробные	61,0		162,1		13,8	Глазурованная плитка	1500	В гардеробных спец. одежды
Лестничная клетка	16,4		92,5	Расшивка швов. Водоэмульсионн.				Водоэмульсионная покраска с применением красит.
Мойка	6,8	Затирка швов. Водоэмульсионная покраска	13,7	Мокрая штукатурка. Покраска водоэмульсионной краской	12,5	Глазурованная плитка	1800	
Душевые	13,4		32,4		56,5		То же	
Ножные ванны							"	
Уборная	11,9		36,9		41,2		1500	
МОП	6,5		11,6		14,5		То же	

ОБЩИЕ ДАННЫЕ

Рабочие чертежи архитектурных решений разработаны согласно задания Гослесхоза СССР и технологического задания.

Степень огнестойкости здания - II.

За условную отметку 0,000 принят уровень чистого пола первого этажа.

Стены - самонесущие, керамзитобетонные панели; кирпичные вставки, наружные стены вспомогательных помещений и все внутренние стены и перегородки выполнять из керамического рядового пустотелого кирпича марки 100 по ГОСТу 530-80 на цементно-песчаном растворе М25.

В дверных и оконных проемах, в кирпичной кладке, с двух сторон проема заложить деревянные пробки 250×120×65 через 1000 мм по высоте, но не менее двух.

Горизонтальная гидроизоляция кирпичных стен на отм. -0,030 и -0,350 из цементного раствора состава 1:2 толщиной 20мм.

Планировочная отметка земли -0,150мм.

Вокруг здания запроектирована асфальтовая отмостка шириной - 750мм на щебеночном основании.

НАРУЖНАЯ ОТДЕЛКА

Стеновые панели окрашиваются силикатными красками светлых тонов. Кирпичные вставки с фасадной стороны выкладываются в пустошовку с последующей штукатуркой и покраской под стеновую панель.

Отделку фасадов вспомогательных помещений выполнять с подбором кирпича и расшивкой швов. Цоколь оштукатуривается цементным раствором марки „50" с последующей покраской силикатными красками.

Окончые и дверные откосы штукатурятся известковоцементным раствором с последующей покраской.

МЕРОПРИЯТИЯ ПО ПРОИЗВОДСТВУ РАБОТ В ЗИМНЕЕ ВРЕМЯ

Зимние условия для возведения кирпичной кладки определяются среднесуточной температурой наружного воздуха -5°С и ниже и минимальной суточной температурой 0° и ниже.

Кладку из кирпича в зимних условиях допускается возводить - замораживанием растворов и подогревом кладки.

При отрицательной температуре стяжку под кровлю следует выполнять из литого песчаного асфальтобетона с холодной грунтовкой сразу после укладки.

При низких температурах наружного воздуха в отделываемых помещениях в течение двух суток до начала отделочных работ должна круглосуточно поддерживаться температура +10°С с относительной влажностью воздуха не выше 70%.

После окончания отделочных работ в помещении должна поддерживаться круглосуточно температура +10°С не менее 12 суток.

ТАБЛИЦА ТОЛЩИН СТЕН И УТЕПЛИТЕЛЯ

Наружная расчетная $t_{н.в.}$ С	Материал стен	Толщина стен мм	Предельная расчетная наружная температура стен	Материал утеплителя	Толщина утеплителя мм	Предельная расчетная $t_{н.в.}$ для утеплителя
Производственная часть						
-20°	Керамзито-бетонные панели γ=900 кг/м³ / Кирпичные вставки из кирпича керамического пустотелого ГОСТ 530-80 КРП 100/1400/25	200 / 380	-24° / -34,5°	Ячеистый бетон γ=400 кг/м³	60	-29°
-30°		250 / 380	-34° / -34,5°		80	-39,5°
-40°		300 / 510	-42° / -48°		100	-47,5°
Вспомогательные помещения						
-20°	Кирпич керамический, рядовой пустотелый КРП 100/1400/25 ГОСТ 530-80	380	-29°	Ячеистый бетон γ=400 кг/м³	80	-29°
-30°		510	-43,5°		100	-37,5°
-40°		510	-43,5°		120	-44°

Согласовано: Рук. гр. 08 Шатис

Инв. №

Гип	Сергеева		
Нач.отд.	Рогачев		
Н.контр.	Евстигнеев		1988
Гл.спец.	Сергеева		
Рук.гр.	Синадский		1988
Вед.инж.	Рязанова		1988

ТП 411-2-190.88 АР

Цех по переработке низкосортной древесины мощностью по сырью 35,0 тыс.м³ в год.

Стадия	Лист	Листов
Р	2	

Общие данные (окончание)

СОЮЗГИПРОЛЕСХОЗ

Альбом 2 ч.1

План на отм. 0,000

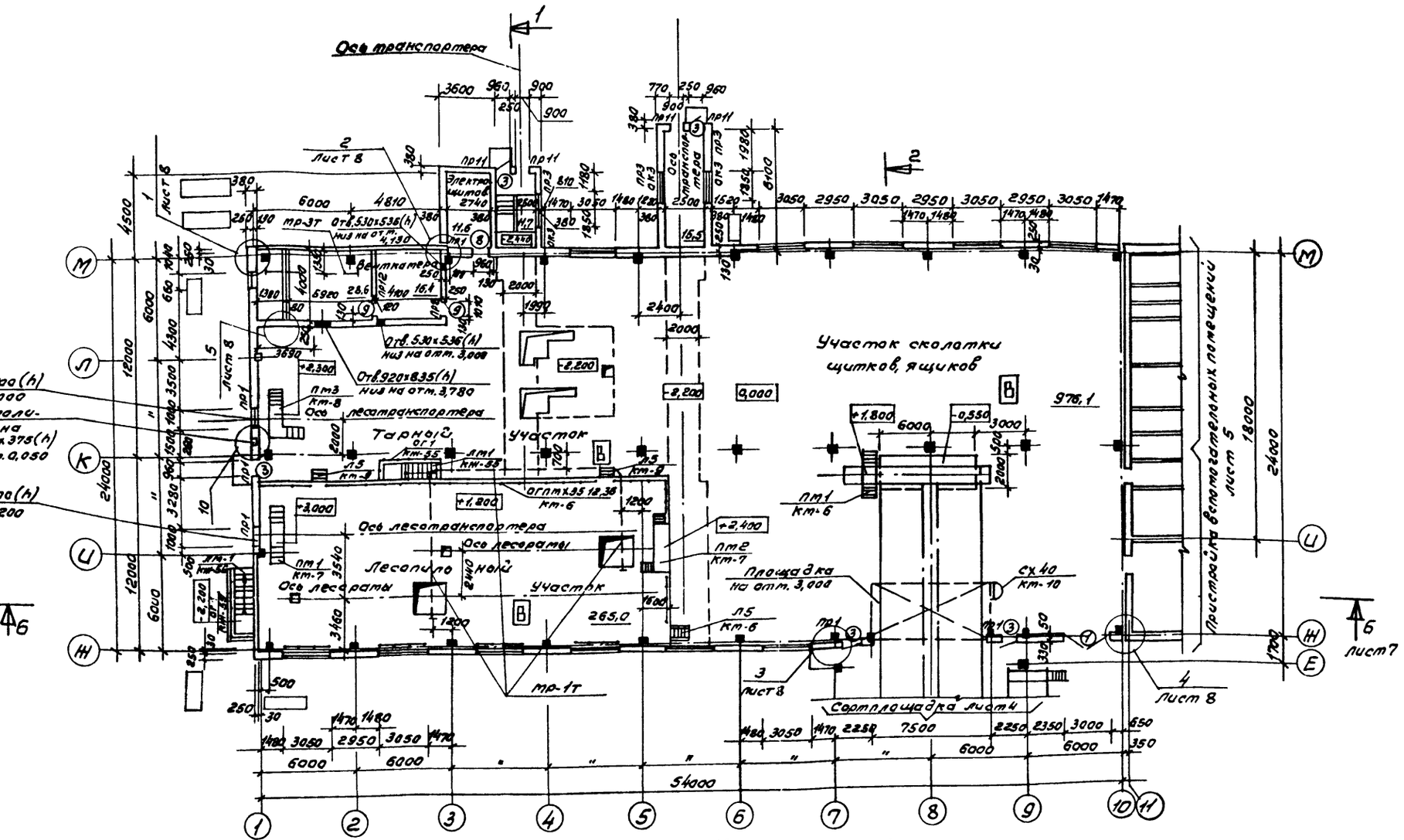

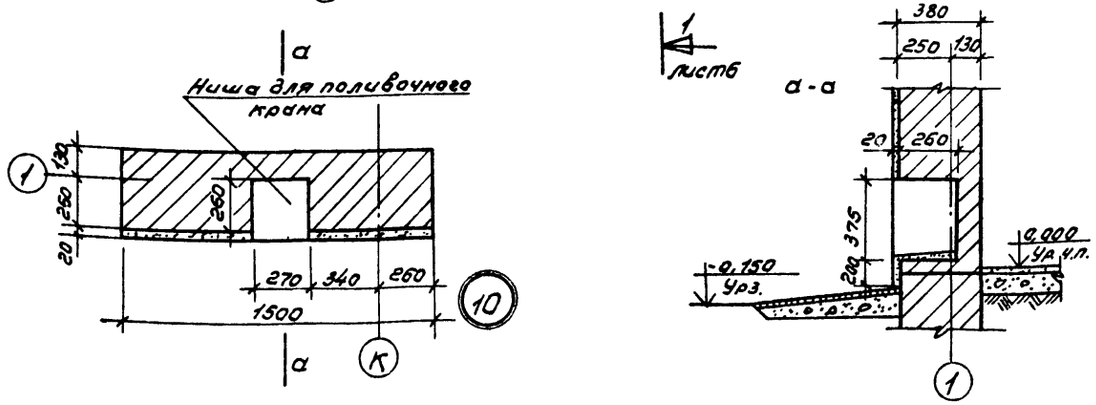

23551-02

ГИП	Сергеева			ТП 411-2-190.88 АР
Нач.отд.	Рогачев			
Н.контр.	Евстигнеев		1988	
Гл.спец.	Сергеева			
Рук.гр.	Синодский		1988	
Ст.инж.	Челенкова		1988	Цех по переработке низкосортной древесины мощностью по сырью 35,0 тыс. м³ в год.

Стадия	Лист	Листов
Р	3	

План на отм. 0,000.

СОЮЗГИПРОЛЕСХОЗ

Привязан

Инв. №

Согласовано:

Гл.спец.арх.	Евстигнеев		1988
Гл.спец.техн.	Сергеева		
Рук.гр.конст.	Сафина		
Согласовано:			
Рук.гр.ОВ	Шатис		

Альбом 2 ч.1

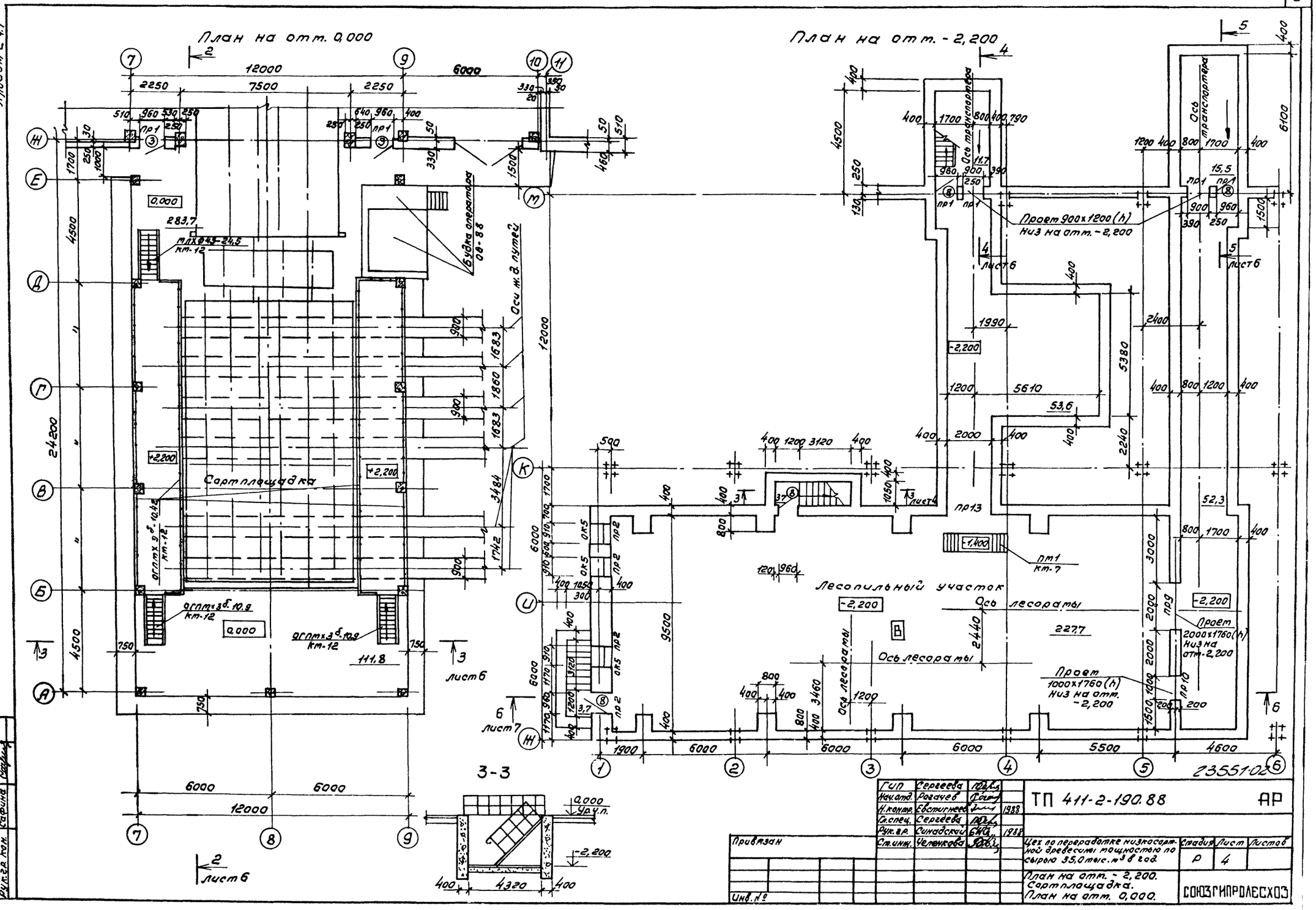

ГИП	Сергеева		
Нач.отд.	Рогачев		
Н.контр.	Евстигнеев		1988
Гл.спец.	Сергеева		
Рук.гр.	Синадский		1988
Ст.инж.	Челенкова		

ТП 411-2-190.88 АР

Цех по переработке низкосортной древесины мощностью по сырью 35,0 тыс. м³ в год.

Стадия	Лист	Листов
Р	4	

План на отм. -2,200. Сортплощадка. План на отм. 0,000.

СОЮЗГИПРОЛЕСХОЗ

Привязан

Инв. №

Согласовано:
Гл.спец.техн. Сергеева
Рук.гр.кон. Сафина

Альбом 2 ч.1

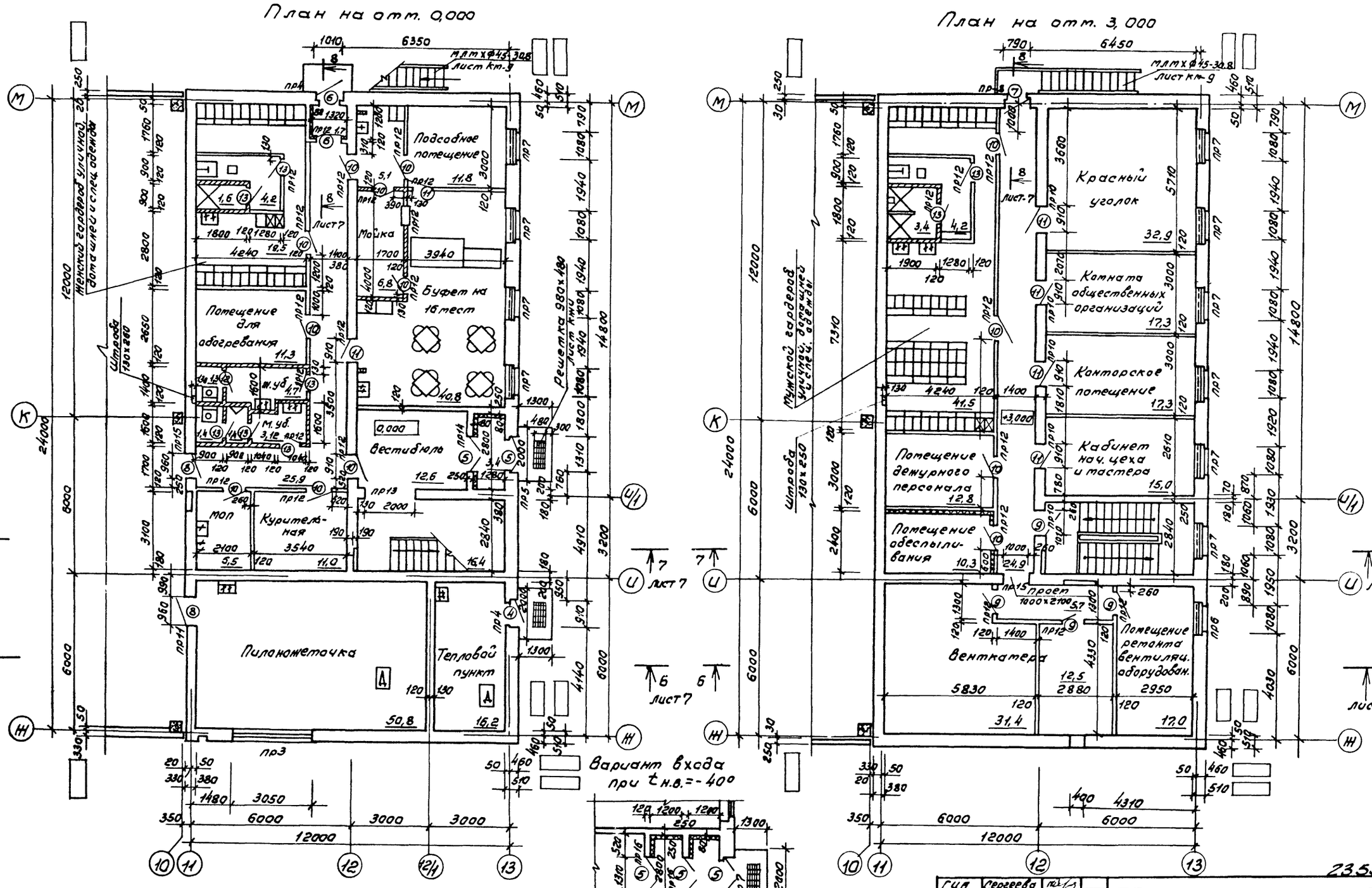
План на отм. 0,000

План на отм. 3,000

Вариант входа при $t_{н.в.}=-40°$

23551-02

ГИП	Сергеева		
Нач.отд.	Рогачев		
Н.контр.	Евстигнеев		1988
Гл.спец.	Сергеева		
Рук.гр.	Синадский		1988

ТП 411-2-190.88 АР

Цех по переработке низкосортной древесины мощностью по сырью 35,0 тыс. м³ в год.

Вспомогательные помещения. Планы на отм. 0,000 и 3,000.

Стадия	Лист	Листов
Р	5	

СОЮЗГИПРОЛЕСХОЗ

Привязан

Инв. №

Согласовано:

Согласовано:

Альбом 2 ч.1

Разрез 1-1

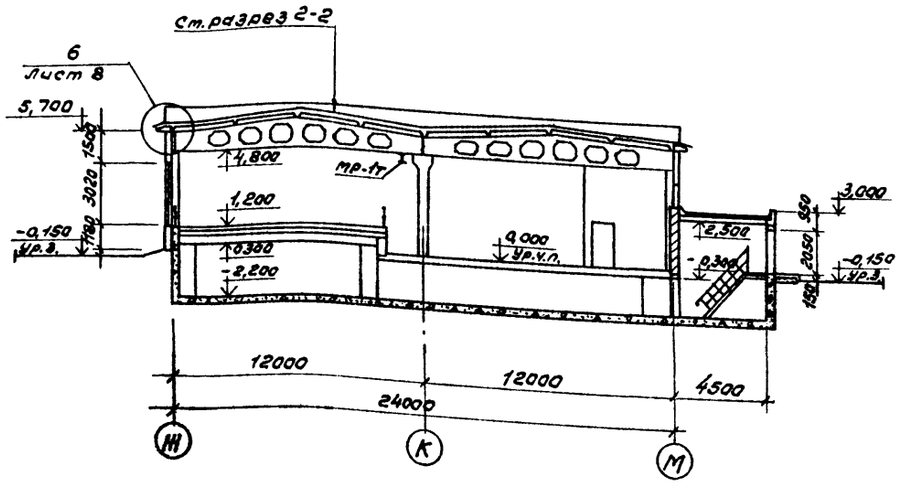

Разрез 2-2

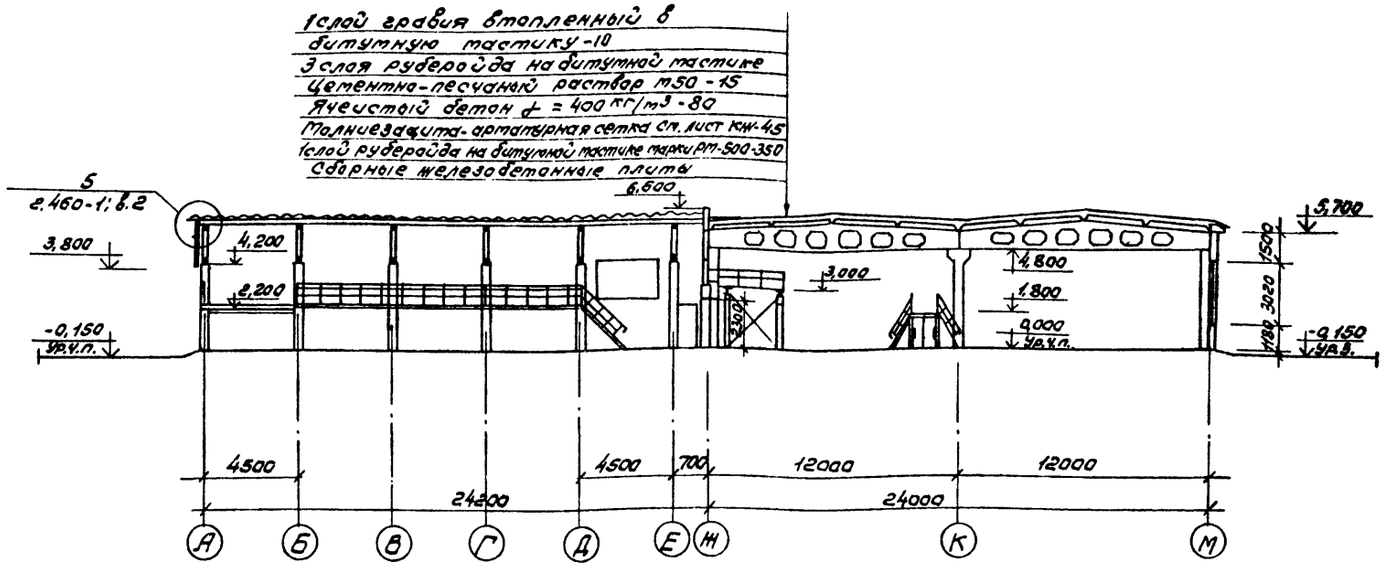

Разрез 3-3

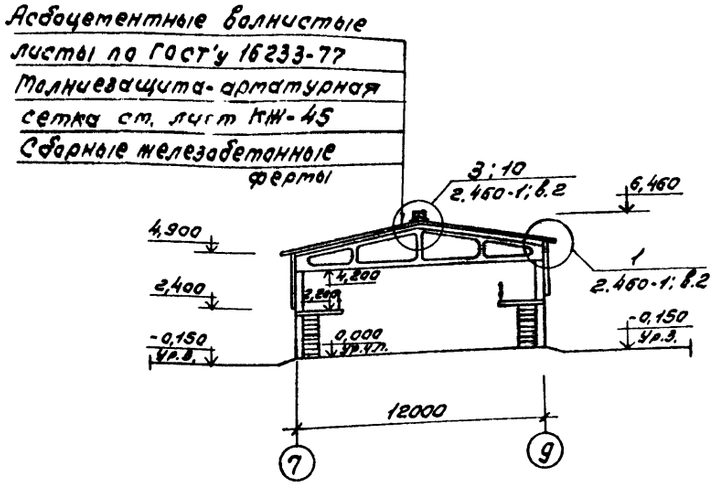

Разрез 4-4

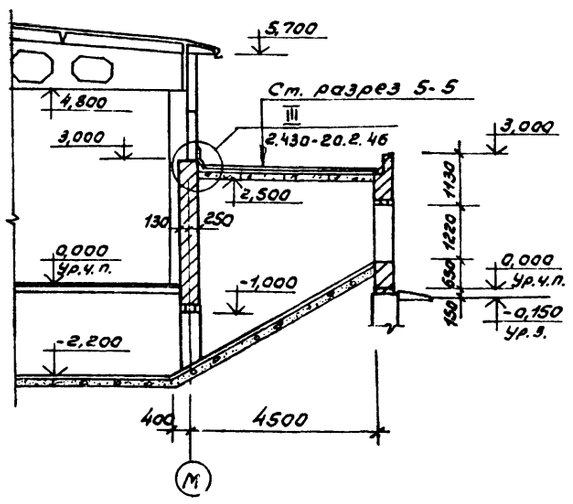

Разрез 5-5

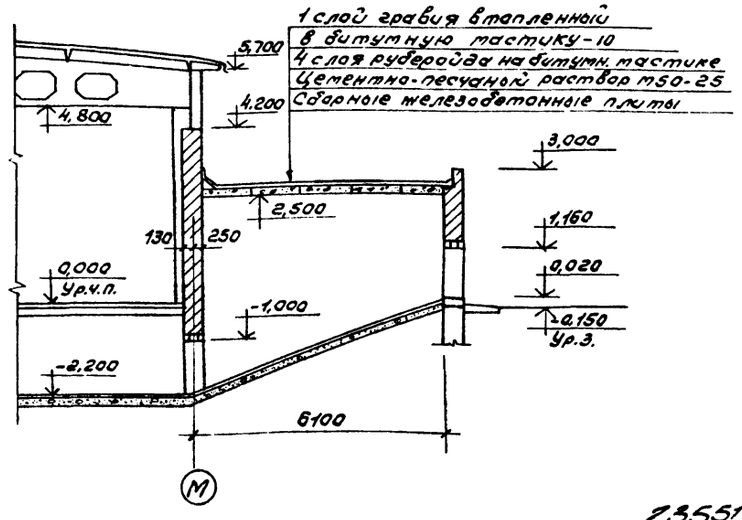

23551-02

Гип	Сергеева		
Нач.отд.	Рогачев		
Н.контр.	Евстигнеев		1988
Гл.спец.	Сергеева		
Рук.гр.	Синадский		1988
Ст.инж.	Челенкова		1988

ТП 411-2-190.88 АР

Цех по переработке низкосортной древесины мощностью по сырью 35,0 тыс. м³ в год.

Стадия	Лист	Листов
Р	6	

Разрезы 1-1; 2-2; 3-3; 4-4; 5-5.

СОЮЗГИПРОЛЕСХОЗ

Привязан

Инв. №

Согласовано:

Гл.спец. арх.	Евстигнеев	1988
Гл.спец. техн.	Сергеева	
Рук.гр. констр.	Сафина	

Альбом 2 ч.1

Разрез 6-6

1 слой гравия, втопленный в битумную мастику - 10
4 слоя рубероида на битумной мастике
Цементно-песчаный раствор М50-15
Ячеистый бетон $\gamma = 400$ кгс/м³ - 100
Гравий керамзитовый по уклону от 10 ÷ 180
Молниезащита-арматурная сетка ст. лист КЖ-45
Сборные железобетонные плиты

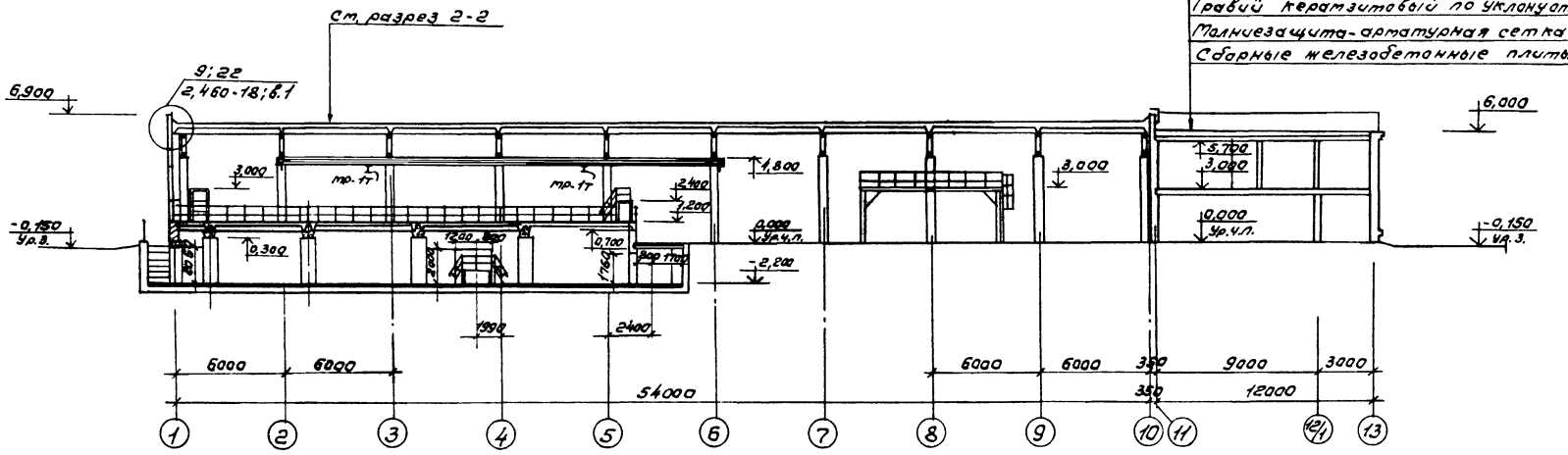

Разрез 7-7

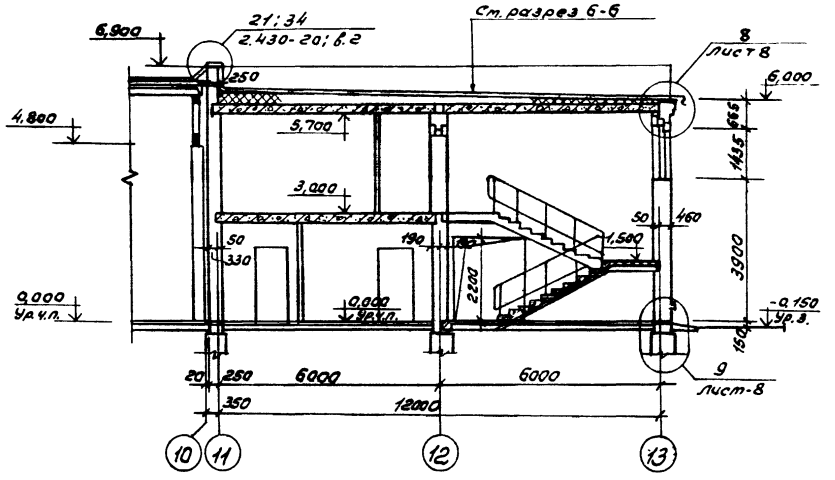

Разрез 8-8

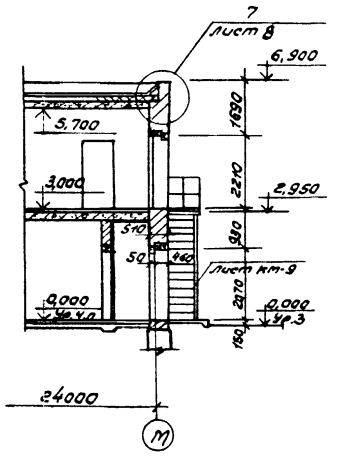

Деталь заделки козырька

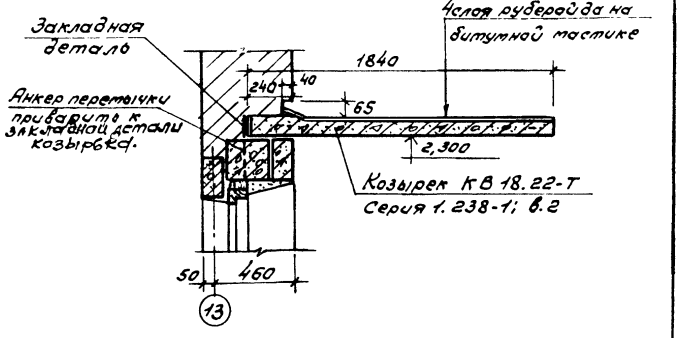

23551-02

Гип	Сергеева			ТП 411-2-190.88	АР
Нач.отд.	Рогачев				
Н.контр.	Евстигнеев		1989		
Гл.спец.	Сергеева				
Рук.гр.	Синадский		1988		
Ст.инж.	Челенкова		1988	Цех по переработке низкосортной древесины мощностью по сырью 35,0 тыс. м³ в год.	Стадия: Р; Лист: 7; Листов:
Привязан				Разрезы 6-6; 7-7; 8-8.	СОЮЗГИПРОЛЕСХОЗ
Инв. №					

Согласовано:
Гл.спец. техн. Сергеева
Рук.гр. конструк. Сафина

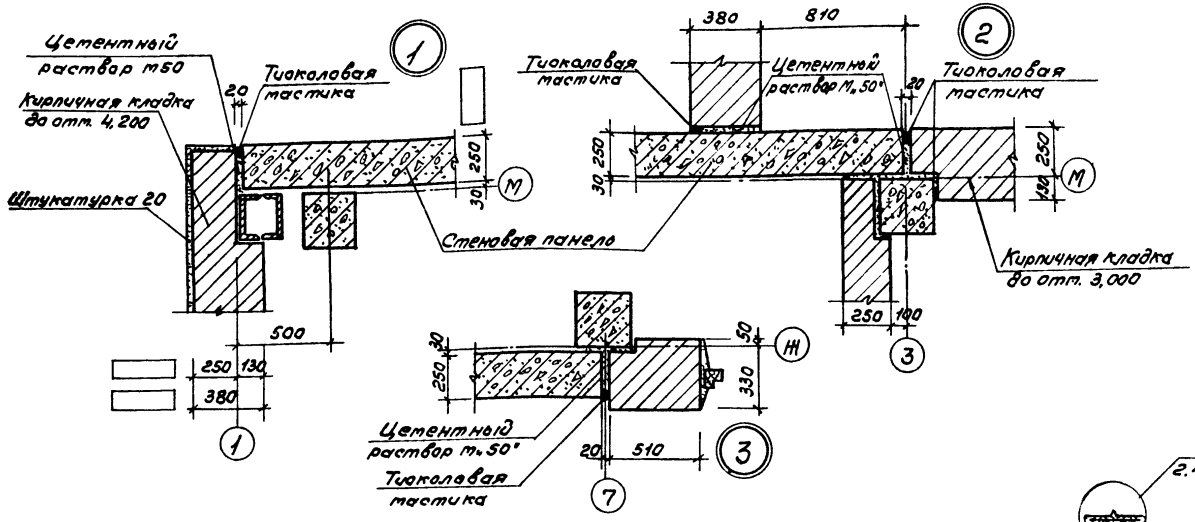

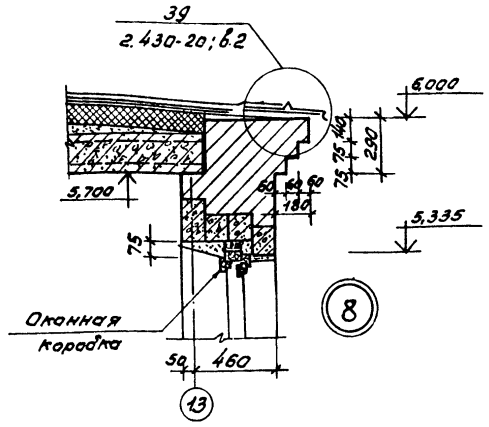

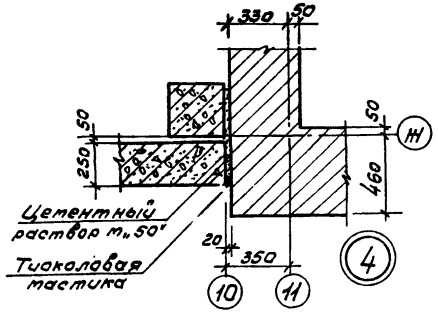

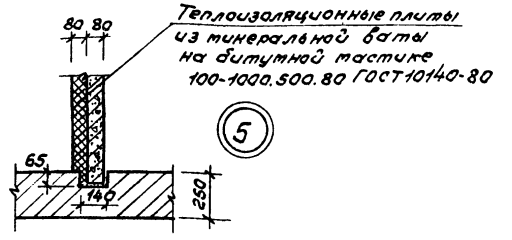

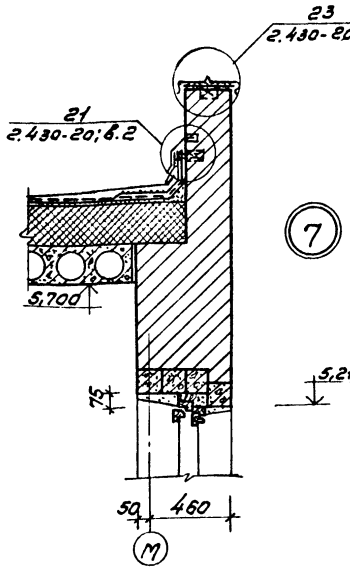

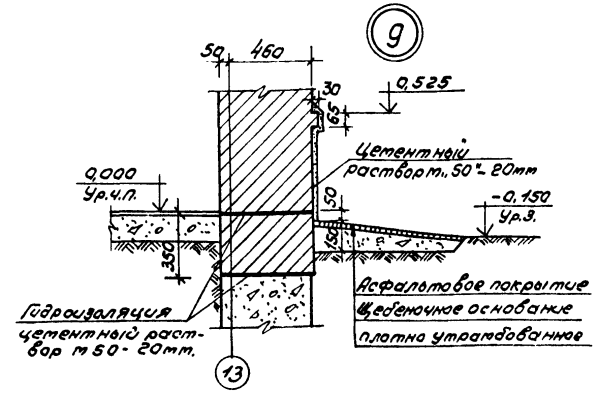

Спецификация асбестоцементных волнистых листов и комплектующих фасонных деталей

№№	Наименование изделия	Марка	Ед. изм.	Кол-во	Обозначение
1	Кровельные листы ℓ= 1750 мм	УВ-7,5-К-1750	шт.	180	ГОСТ 16233-77
2	То же, ℓ= 2000 мм	УВ-7,5-К-2000	"	60	То же
3	Коньковая деталь	КУ-1	"	30	"
4	То же	КУ-2	"	30	"
5	Стеновые панели ℓ= 2000	УВ-6-С	"	15	"
	То же ℓ= 2500	УВ-6-С	"	54	"

Схема раскладки волнистых асбестоцементных листов

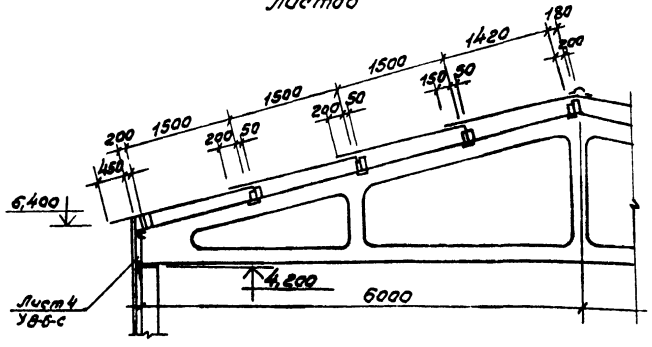

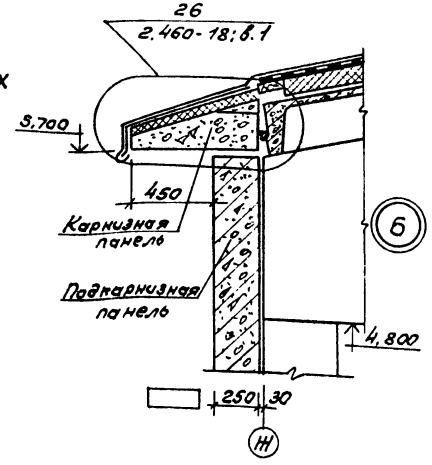

23551-02

ГИП	Сергеева			ТП 411-2-190.88	АР
Нач.отд.	Рогачев				
Н.контр.	Евстигнеев		1988		
Гл.спец.	Сергеева				
Рук.гр.	Синявский		1988		
Привязан				Цех по переработке низкосортной древесины тощепастью по сырью 35,0 тыс. м³ в год.	Стадия: Р; Лист: 8; Листов:
Инв.№				Детали плана и разрезов	СОЮЗГИПРОЛЕСХОЗ

Альбом 24.1

Планы расположения ниш, отверстий.

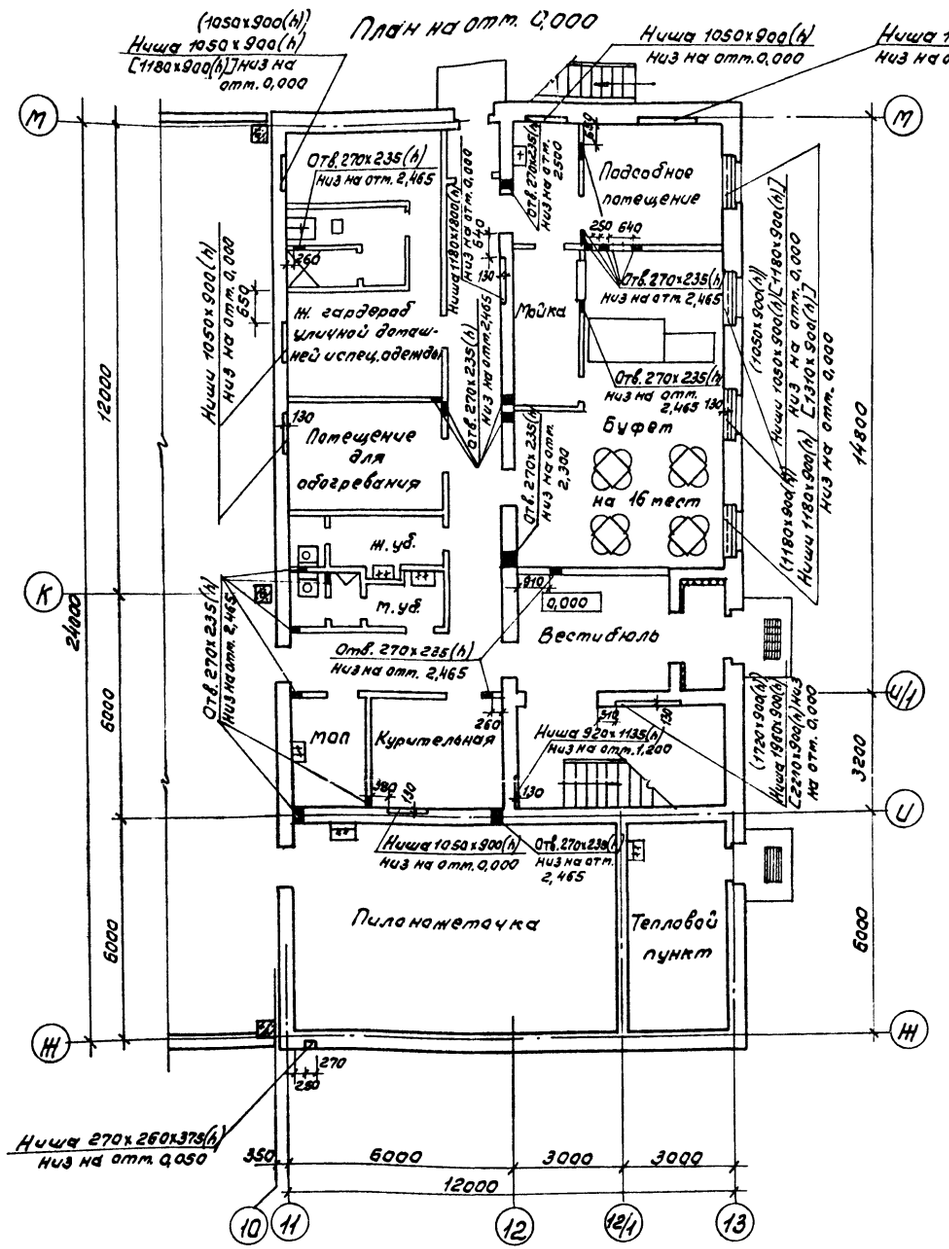

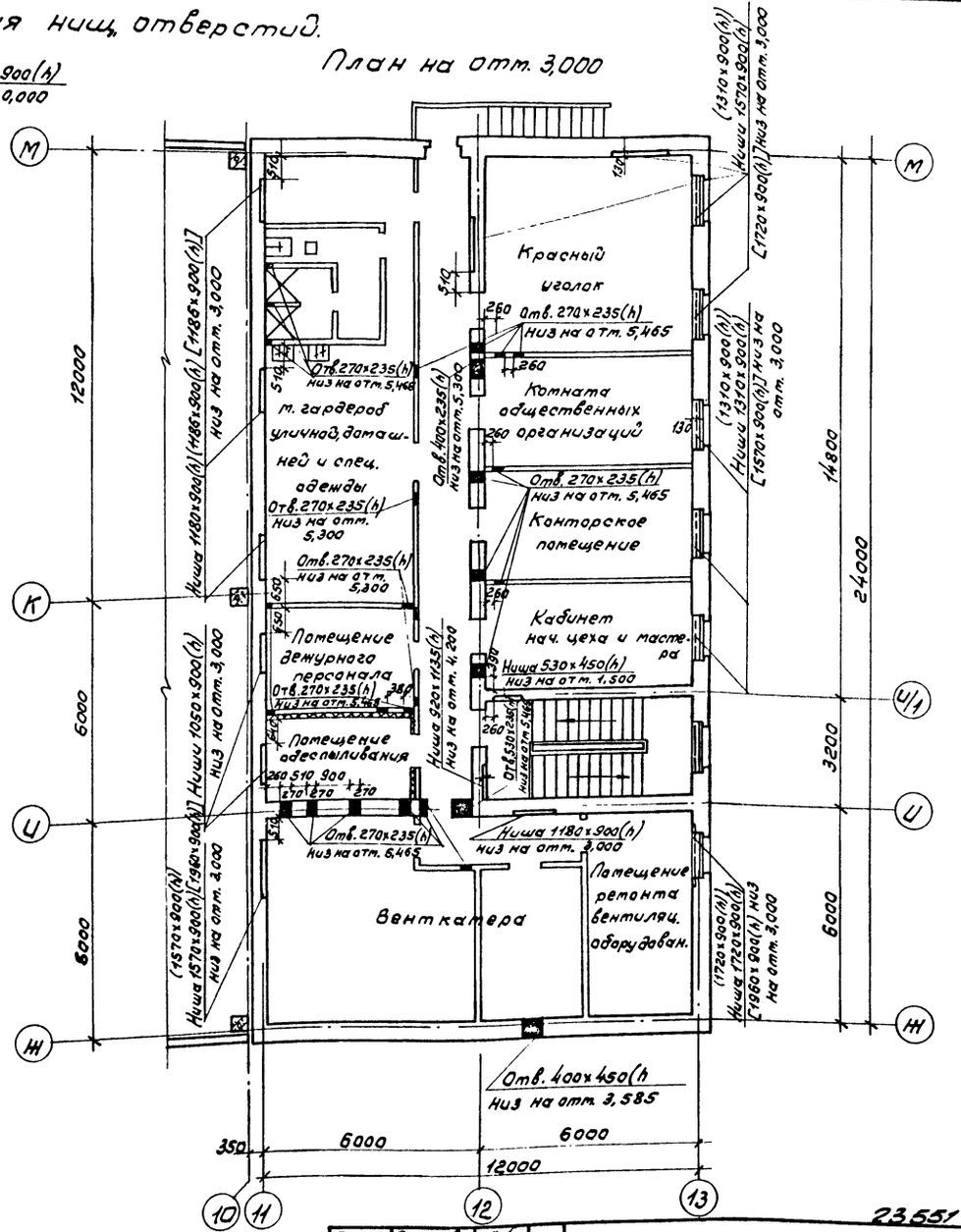

23551-0

Гип	Сергеева		
Нач.отд.	Рогачев		
Н.контр.	Евстигнеев		1988
Гл.спец.	Сергеева		
Рук.гр.	Синадский		1988
Ст.инж.	Челенкова		1988

ТП 411-2-190.88 АР

Цех по переработке низкосортной древесины мощностью по сырью 35.0 тыс. м³ в год.

Планы расположения ниш, отверстий на отм. 0,000; 3,000.

Стадия	Лист	Листов
Р	9	

СОЮЗГИПРОЛЕСХОЗ

Привязан

Инв. №

Согласовано:

Рук.гр.ов.	Шатис		
Гл.спец.в.к.	Булатов		1988
Рук.гр.эл.	Рахимбаева		1988

Фасад 1-13

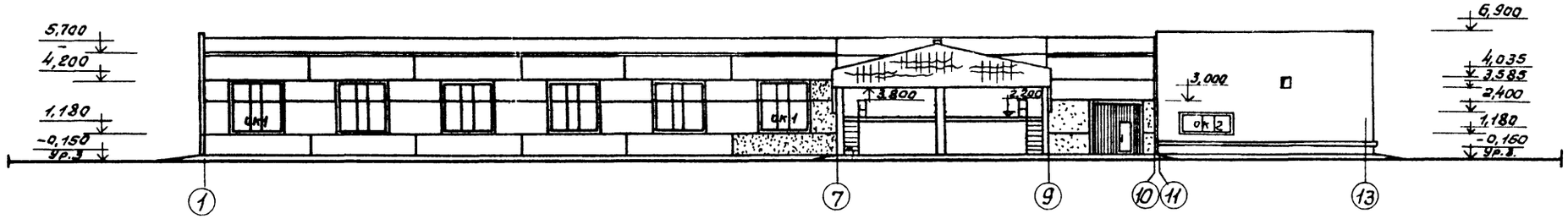

Фасад 13-1

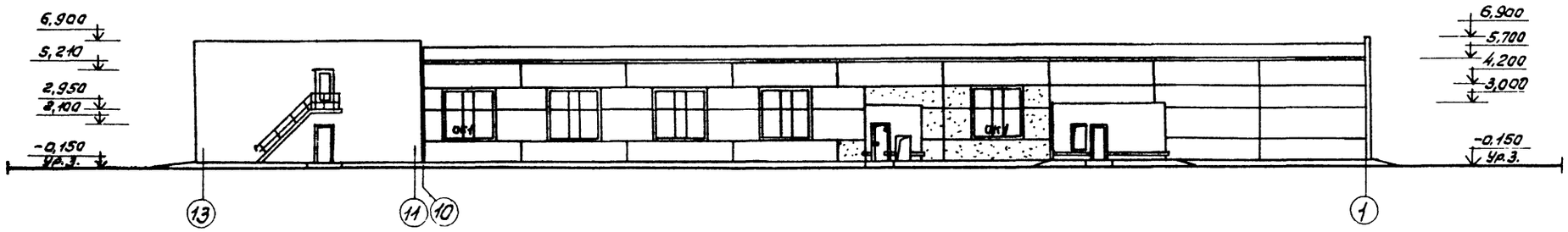

Фасад А-М

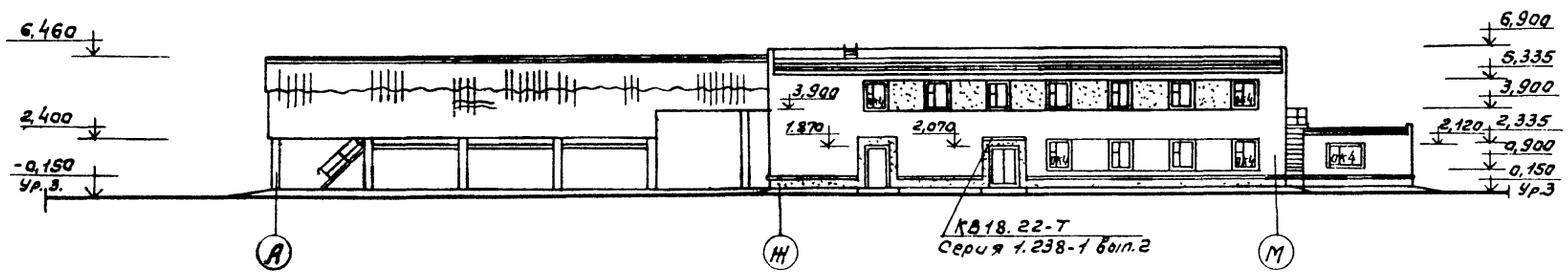

Фасад М-А

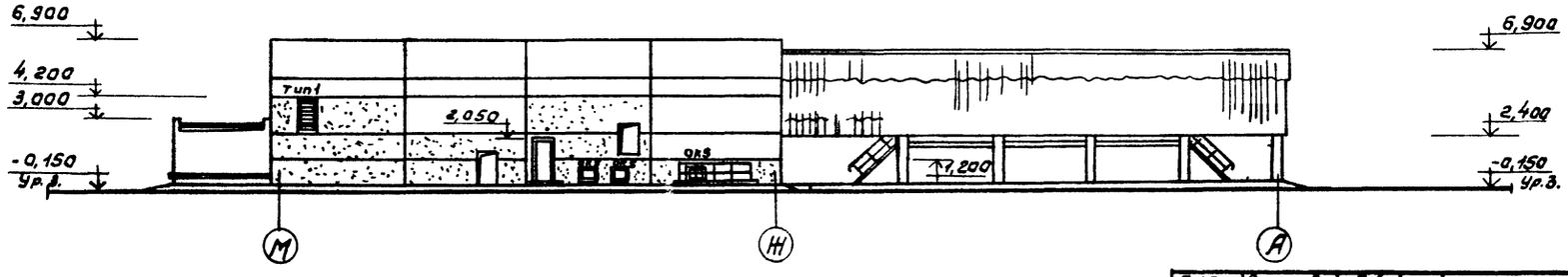

23551-02

ГИП	Сергеева			ТП 411-2-190.88	АР
Нач.отд.	Ровачев				
Н.контр.	Евстигнеев		1988		
Гл.спец.	Сергеева				
Рук.гр.	Синайский		1988		
Ст.инж.	Ченикова		1988	Цех по переработке низкосортной древесины мощностью по сырью 35,0 тыс. м³ в год.	Стадия: Р; Лист: 10; Листов:
Привязан				Фасады 1-13; 13-1; А-М; М-А.	СОЮЗГИПРОЛЕСХОЗ
Инв.№					

Альбом 2 ч.1

План кровли

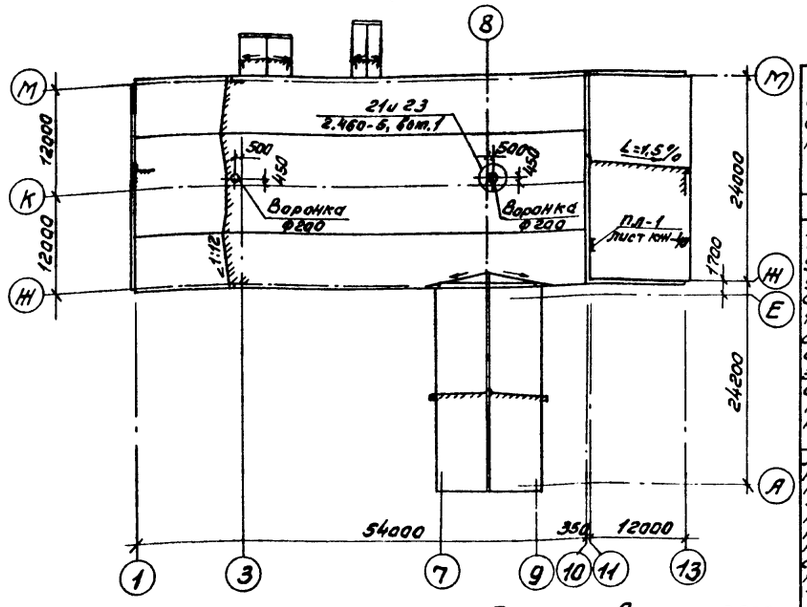

Фрагменты планов душевых

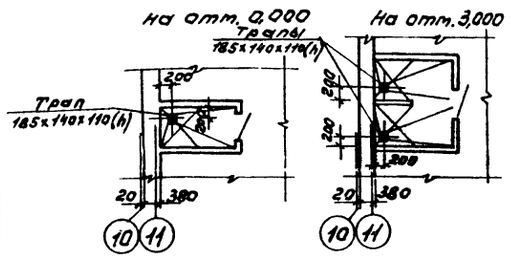

План полов на отм. 3,000

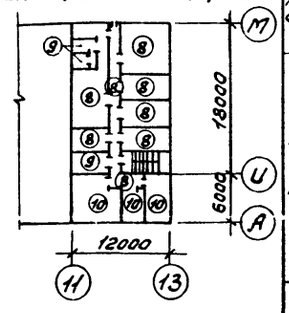

План полов на отм. 0,000

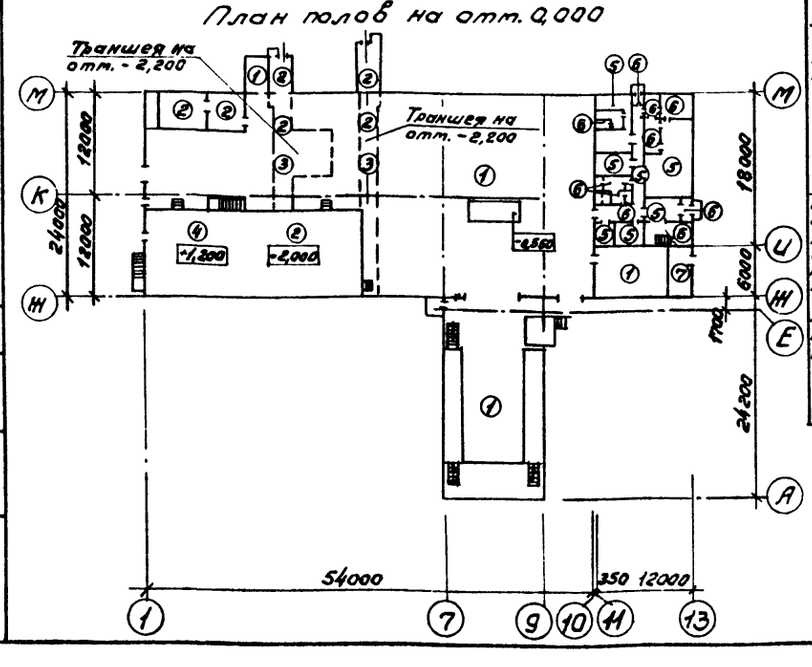

Экспликация полов

Наименование помещений	Тип пола по проекту	Схема пола	Элементы пола и их толщина	Площадь пола, м²
1	2	3	4	5
Тарный участок, участок сколотки ящиков, сортплощадка, электрощитовая, пилонажетчика	1	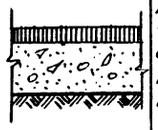	Покрытие - асфальтобетон - 40 Подстилающий слой - бетон класса В7,5 - 100 Основание - грунт уплотненный щебнем или гравием крупностью 40-60мм толщиной - 100	1241,1
Лесопильный участок на отм. -2,200; траншеи, пристройка для транспортеров на отм. -2,200. Венткамера на отм. 0,000	2		Покрытие - цементно-песчаный раствор М300 - 30 Подстилающий слой - бетон класса В7,5 - 100 Основание - грунт уплотненный щебнем или гравием крупностью 40-60мм толщиной - 100	411,3
Участки над траншеями	3		Покрытие - асфальтобетонное - 40 Сборная железобетонная плита перекрытия	81,1
Лесопильный участок на отм. 1,200	4		Бетон класса В25 - 25 Цементно-песчаный раствор М150 - 15 Сборные железобетонные плиты	265,0
Вестибюль, гардероб, коридор, буфет, курительная, тамбур, помещение для обогревания	5		Покрытие - линолеум ГОСТ 14632-79 - 3мм Мастика холодная на водостойких вяжущих - 1мм Цементно-песчаный раствор М50 - 20мм Подстилающий слой - бетон класса В7,5 - 100 Основание - грунт уплотненный щебнем или гравием крупностью 40-60мм - 100	127,6

Фрагмент плана мойки

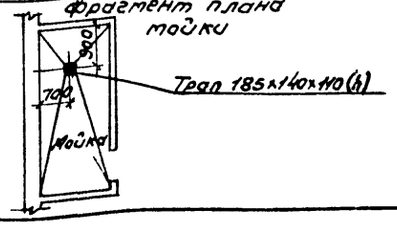

1	2	3	4	5
Тамбур, подсобное помещение, уборные, душевые, тамбуры, лестница	6	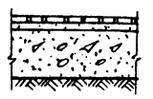	Покрытие - керамическая плитка ГОСТ 6787-80 - 13мм Прослойка и заполнение швов цементно-песчаным раствором М150 - 15мм Подстилающий слой - бетон класса В7,5 - 80мм Основание - грунт уплотненный щебнем или гравием крупностью 40-60мм: толщ. - 100мм	62,9
Тепловой пункт	7		Покрытие - бетон класса В15 - 20 Подстилающий слой - бетон класса В10 - 100 Основание - грунт уплотненный щебнем или гравием крупностью 40-60мм толщиной - 100	16,2
Гардероб, коридор, красный уголок, комната общественных организаций, конторское помещение, кабинет нач. цеха и мастера, помещение дежурного персонала	8		Покрытие - линолеум ГОСТ 14632-79 - 3мм Мастика холодная на водостойких вяжущих - 1 Стяжка - цементно-песчаный раствор М150 - 20 Шлакобетон γ = 1400 кгс/м³ - 56 Сборные железобетонные плиты	167,4
Душевые помещения для сушки	9	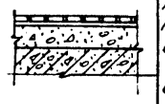	Покрытие - керамическая плитка, ГОСТ 6787-80 - 13 Прослойка и заполнение швов из битумной мастики - 3мм Изол на прослойке из битумной мастики - 2 слоя Бетонная стяжка класса В7,5 - 40 Сборные железобетонные плиты	17,9
Венткамера	10	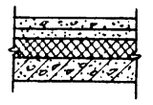	Покрытие - цементно-песчаное раствор М200 - 20 Стяжка - цементно-песчаный раствор М150 - 20 Шлакобетон γ = 1400 кгс/м³ - 40мм Сборные железобетонные плиты	60,9

В производственных помещениях (кроме сортплощадки) и в вспомогательных помещениях для утепления пола первого этажа под конструкцию пола на 800мм от наружной стены уложить керамзитовый гравий толщиной - 150мм.

23551-02

Привязан

Инв. №

Согласовано:

Рук. гр. ВК	Комаров	
Рук. гр. ЭМ	Шкода	
Рук. гр. ОВ	Ушаков	

ГИП	Сергеева		
Нач. отд.	Рогачев		
Н. контр.	Евстигнеев		1988
Гл. спец.	Сергеева		
Рук. гр.	Синайский		1988
Ст. инж.	Челенкова		1988

ТП 411-2-190.88 АР

Цех по переработке низкосортной древесины мощностью по сырью 35,0 тыс. м³ в год.

Стадия	Лист	Листов
Р	11	

План кровли, планы полов. Экспликация полов.

СОЮЗГИПРОЛЕСХОЗ

Альбом 2.4.1

Спецификация элементов заполнения проемов

Марка позиц.	Обозначение	Наименование	Количество: Подвал	1	2	Всего	Масса единицы, кг	Примечание
1	ГОСТ 14624-84	Дверной блок ДНГ 21-10	—	2	—	2		
2	ГОСТ 18853-73	Ворота ВР5-К	—	1	—	1		
3	Серия 2.435-6, вып.1	Противопожарная дверь ЛДУ-6	—	5	—	5		
4	Серия 1.136.5-19	Дверной блок ДС 19-9Г	—	1	—	1		
5	То же	Дверной блок ДН2-13щп	—	2	—	2		
6	"	Дверной блок ДН21-10АП	—	2	—	2		
7	ГОСТ 11214-86	Блок балконной двери БР22-9	—	—	1	1		
8	Серия 2.435-6 вып.1	Противопожарная дверь ЛД-6	5	3	—	8		
9	Серия 1.136-10	Дверной блок ДГ21-10	—	2	4	6		
10	То же	Дверной блок ДГ21-9	—	9	4	13		
11	"	Дверной блок ДГ21-9Л	—	2	4	6		
12	"	Дверной блок ДГ21-7	—	1	—	1		
13	"	Дверной блок ДГ21-7Л	—	6	2	8		
5	Серия 1.136.5-19	То же ДН 21-13 щп	—	3	—	3		Для $t_{нв}$ = -40°С
ОК1	ГОСТ 12506-81	Окно ПНД 12-30.2	—	11	—	11		
		Окно ПНД 18-30.2	—	11	—	11		
ОК2	То же	Окно ПНД 12-30.2	—	1	—	1		
ОК3	"	Окно ПНД 12-18.1	—	3	—	3		
ОК4	ГОСТ 11214-86	Окно ОР15-12	—	4	7	11		
ОК5	То же	Окно ОС 6-9	3	—	—	3		Для $t_{нв}$ = -20; -30; -40°С
Д1	Серия 1.136.1-13 вып.1	Подоконная плита ПОО 13.35.43-Т	—	4	7	11		
7	ГОСТ 11214-86	Блок балконной двери БС22-9	—	—	1	1		Для $t_{нв}$ = -20°С
ОК4	То же	Окно ОС 15-12	—	4	7	11		То же
Д1	Серия 1.136.1-13 вып.1	Подоконная плита ПОО 13.25.43-Т	—	4	7	11		"
7	ГОСТ 16289-86	Блок балконной двери БРС22-9	—	—	1	1		Для $t_{нв}$ = -40°С
ОК4	То же	Окно ОРС15-12	—	4	7	11		То же
Д1	Серия 1.136.1-13 вып.1	Подоконная плита ПОО 13.35.45-Т	—	4	7	11		"
Тип	Серия 1.494-27 вып.1	Ж.р. Н1	—	4	—	4		
	То же	Ж.р. Н2	—	8	—	8		

Ведомость проемов ворот и дверей

Марка позиц.	Размер проема в кладке, мм
1	1010 х 2070
2	3000 х 3000
3	960 х 2050
4	910 х 1870
5	1310 х 2070
6	1010 х 2070
7	910 х 2210
8	960 х 2050
9	1010 х 2070
10	910 х 2070 890 х 2050
11	910 х 2070л 890 х 2050
12	690 х 2050
13	690 х 2050л

Схема расположения элементов заполнения оконных проемов и жалюзийных решеток

ОК1

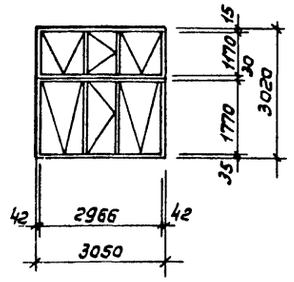

ОК2

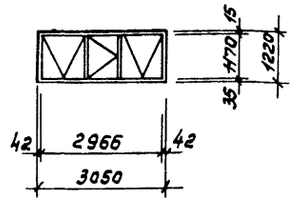

ОК4

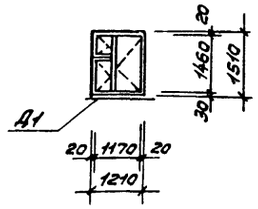

ОК3

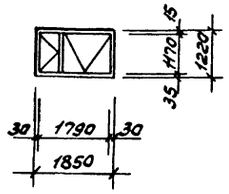

ОК5

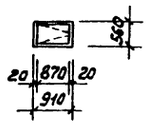

Тип 1

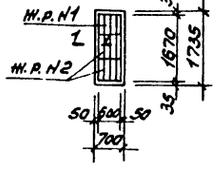

1-1

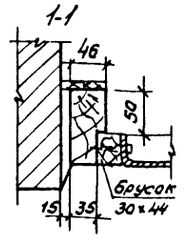

Жалюзийные решетки перед установкой в проектное положение окантовать брусом 94 х 46 по месту, предусмотрев слив из оцинкованной стали.

23554-02

ГИП	Сергеева			ТП 411-2-190.88 АР
Нач.отд.	Рогачев			
Н.контр.	Евстигнеев		1988	
Гл.спец.	Сергеева			
Рук.гр.	Синадский		1988	
Ст.инж.	Челенкова		1988	Цех по переработке низкосортной древесины мощностью по сырью 35,0 тыс.м³ в год — Стадия: Р; Лист: 12; Листов:
Привязан				Спецификация ведомость проемов ворот и дверей. Схема расположения. Элемент заполнения оконных проемов — Союзгипролесхоз
Инв.№				

Альбом 2 ч.1

Ведомость перемычек

Марка, поз.	Схема сечения
ПР1	
ПР2	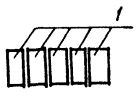
ПР3	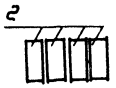
ПР4	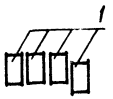
ПР5	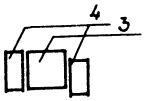
ПР6	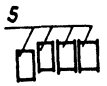

Марка, поз.	Схема сечения
ПР7	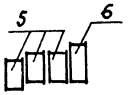
ПР8	
ПР9	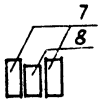
ПР10	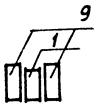
ПР11	
ПР12	

Марка, поз.	Схема сечения
ПР13	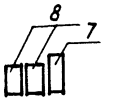
ПР14	
ПР15	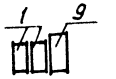

Над незамаркированными проемами предусмотреть армокирпичные перемычки, арматура 2ФАI бетон класса В10 α=65мм

Спецификация перемычек

Марка, поз.	Обозначение	Наименование	Кол. на этаж: Подвал	1	2	Всего	Масса, ед. кг.	Примечание
1	Серия 1.038.1-1	2ПБ13-1-п	12	18	-	30	54	ПР1
1	выпуск 1	2ПБ13-1-п	20	-	-	20	54	ПР2
2	То же	3ПБ-34-4-п	-	4	-	4	222	ПР3
1	— " —	2ПБ13-1-п	-	8	-	8	54	ПР4
3	— " —	5ПБ21-27-а	-	1	-	1	285	ПР5
4	— " —	3ПБ18-37-п	-	2	-	2	119	
5	— " —	2ПБ16-2-п	-	-	8	8	65	ПР6
5	— " —	2ПБ16-2-п	-	12	18	30	65	ПР7
6	— " —	3ПБ13-37-п	-	4	6	10	85	
Внутренние перемычки для расчетной температуры наружного воздуха -20°; -30°; -40°С								
1	Серия 1.038.1-1 выпуск 1	2ПБ13-1-п	-	2	-	2	54	ПР8
7		3ПБ25-8-п	2	-	-	2	162	ПР9
8		2ПБ22-3-п	1	-	-	1	92	
1	То же	2ПБ13-1-п	1	3	5	9	54	ПР10
9	— " —	3ПБ13-37-п	2	6	10	18	85	
1	— " —	2ПБ13-1-п	6	15	-	21	54	ПР11
1	— " —	2ПБ13-1-п	-	14	9	23	54	ПР12
8	— " —	2ПБ22-3-п	2	8	-	10	92	ПР13
7	— " —	3ПБ25-8-п	1	4	-	5	162	
5	— " —	2ПБ16-2-п		2	-	2	65	ПР14
1	— " —	2ПБ13-1-п	-	2	2	4	54	ПР15
9	— " —	3ПБ13-37-п	-	1	1	2	85	
5	— " —	2ПБ-16-2-п	-	4	-	4	65	ПР14 для ±40°С

23551-02

ГИП	Сергеева		
Нач.отд.	Рогачев		
Н.контр.	Евстигнеев		1989
Гл.спец	Сергеева		
Рук.гр.	Синадский		1988
Вед.инж	Рязанова		1988

ТП 411-2-190-88 АР

Цех по переработке низкосортной древесины мощностью 35,0 т.м³ на сырью в год

Задача	Лист	Листов
Р	13	

Ведомость перемычек
Спецификация перемычек

СОЮЗГИПРОЛЕСХОЗ

Привязан

Инв. №

Согласовано
Рук. гр. конст. Сафрина

Альбом 24.1

Ведомость перемычек





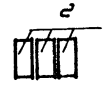

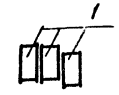

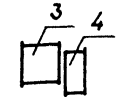

Марка, поз.	Схема сечения
Перемычки наружные для расчетной температуры наружного воздуха -20°С	
ПР1	1
ПР2	1
ПР3	2
ПР4	1
ПР5	3 4
ПР6	5
ПР7	5 6
Перемычки наружные для расчетной температуры наружного воздуха -40°С	
ПР1	1
ПР2	1
ПР3	2
ПР4	1
ПР5	4 3
ПР6	5
ПР7	5 6

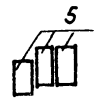

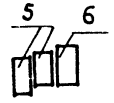

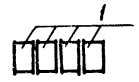



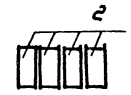

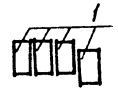

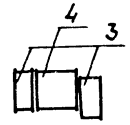

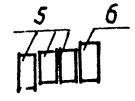

Спецификация перемычек

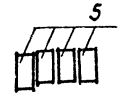

Марка, поз.	Обозначение	Наименование	Кол. на этаж: подвал	1	2	Всего	Масса ед, кг.	Примечание
Перемычки наружные для расчетной температуры наружного воздуха – 20°С								
1	Серия 1.038.1-1 выпуск 1	2ПБ-13-1-п	12	18	–	30	54	ПР1
1		2ПБ13-1-п	20	-	-	20	54	ПР2
2	—— " ——	3ПБ34-4-п	–	3	-	3	222	ПР3
1	—— " ——	2ПБ13-1-п	-	6.	-	6	54	ПР4
3	—— " ——	5ПБ21-27-а	–	1	-	1	285	ПР5
4	—— " ——	3ПБ18-37-п	-	1	-	1	119	
5	—— " ——	2ПБ-16-2-п	–	-	6	6	65	ПР6
5	—— " ——	2ПБ16-2-п	–	8	12	20	65	ПР7
6	—— " ——	3ПБ13-37-п	-	4	6	10	85	
Перемычки наружные для расчетной температуры наружного воздуха - 40°С								
1	Серия 1.038.1-1	2ПБ13-1-п	16	24	–	40	54	ПР1
1	выпуск 1	2ПБ13-1-п	20	–	-	20	54	ПР2
2	—— " ——	3ПБ34-4-п	-	4	-	4	222	ПР3
1	—— " ——	2ПБ13-1-п	-	8	-	8	54	ПР4
3	—— " ——	5ПБ21-27-а	-	1	-	1	285	ПР5
4	—— " ——	3ПБ18-37-п	-	2	-	2	119	
5	—— " ——	2ПБ16-2-п	-	-	8	8	65	ПР6
5	—— " ——	2ПБ16-2-п	-	12	18	30	65	ПР7
6	—— " ——	3ПБ13-37-п	-	4	6	10	85	

23551-02

ГИП	Сергеева		
Нач.отд.	Рогачев		
Н.контр.	Востигнеев		1988
Гл.спец.	Сергеева		
Рук.гр.	Синадский		1988
Ст.инж.	Разанова		1988

ТП 411-2-190.88 АР

Цех по переработке низкосортной древесины мощностью по сырью 35,0 т. м³ в год.

Стадия	Лист	Листов
Р	14	

Ведомость перемычек и спецификация перемычек для расчетной t° наружного воздуха – 20° и 40°С

СОЮЗГИПРОЛЕСХОЗ

Привязан

Инв. №

Согласовано

Рук.гр.конст. Сафина Сафина

Альбом 2 ч.1

Ведомость рабочих чертежей основного комплекта КЖ

Лист	Наименование	Примечание
1	Общие данные (начало)	
2	Общие данные (окончание)	
3	Схема расположения фундаментов и фундаментных балок	
4	Узлы 1÷5	
5	Узлы 6÷10	
6	Узел 11. Сечения 1-1÷5-5. Фрагмент 1	
7	Фундаменты Фм1, Фм2	
8	Фундаменты Фм3, Фм4, Фм5	
9	Фундаменты Фм6, Фм7 и Фм8	
10	Фундамент Фм9	
11	Бытовые помещения. Схема расположения фундаментов. Сечения 1-1÷8-8	
12	Бытовые помещения. Схема расположения элементов сборных фундаментов. (Вариант)	
13	Бытовые помещения. Раскладка блоков по осям 11, 12, 13, Ж, М.	
14	Бытовые помещения. Раскладка блоков по осям И-И/1, 12/1, Ж, М. Сечения 1-1÷7-7.	
15	Сортплощадка. Схема расположения фундаментов. Фундаменты Фм10, Фм11.	
16	Схема расположения фундаментов под опоры ленточного конвейера	
17	Схема расположения фундаментов под опоры скребкового транспортера Фм12÷Фм16.	
18	Схема расположения фундаментов под опоры лесотранспортеров БА-3тН1 и БА-3Н2	
19	Наружный пневмотранспорт. Схема расположения фундаментов под опоры пневмотранспорта. Фундамент Фм17.	
20	Схема расположения фундаментов под оборудование на отм. 0,000 и 1,200. В осях 1÷9.	
21	Схема расположения фундаментов под оборудование на отм. 0,000 В осях 9÷13	
22	Схема расположения фундаментов под оборудование на отм. - 2,200.	
23	Фундаменты под оборудование Ф0м1÷Ф0м7	
24	Фундамент Ф0м8. Опалубка.	
25	Фундамент Ф0м8. Армирование.	
26	Фундамент Ф0м8. Армирование.	
27	Фундаменты под оборудование Ф0м9÷13	
28	Фундаменты под оборудование Ф0м14÷Ф0м19	
29	Фундаменты под оборудование Ф0м20÷Ф0м25	
30	Фундаменты под оборудование Ф0м26÷Ф0м29	
31	Фундаменты Ф0м30; Ф0м40. Опалубка и армирование	
32	Фундамент Ф0м30. Армирование. Сечения 5-5÷7-7	
33	Фундаменты под оборудование Ф0м31÷Ф0м35	
34	Фундаменты под оборудование Ф0м36÷Ф0м39. Сечения 1-1÷5-5.	
35	Фундаменты под оборудование Ф0м41÷Ф0м43	
36	Схема расположения плит перекрытия траншей Т1, Т2. Монолитные участки Ум1, Ум2	
37	Сортплощадка. Схема расположения фундаментов под оборудование	
38	Сортплощадка. Фундаменты под оборудование Ф0м44÷Ф0м46	
39	Сортплощадка. Фундаменты под оборудование Ф0м47÷Ф0м49	
40	Сортплощадка. Фундаменты под оборудование Ф0м50÷Ф0м53	
41	Схема расположения колонн	
42	Монолитная рама Рм1. Опалубка	
43	Монолитная рама Рм1. Армирование	
44	Схема расположения балок и плит покрытия	
45	Разрезы 1-1÷4-4. Схема молниезащиты.	
46	Схема расположения ригелей и плит перекрытия на отм. 1,200	
47	Узлы 1, 2, 3	
48	Схема расположения панелей по осям „Ж", „М", 1"	
49	Спецификация к схемам расположения панелей	
50	Фрагменты крепления панелей 1÷13	
51	Спецификация элементов крепления панелей	
52	Венткамера П1. Узлы. Сечения.	
53	Бытовые помещения. Схемы расположения панелей перекрытия и покрытия	
54	Бытовые помещения. Схемы расположения элементов лестницы в осях 12-13	
55	Схемы расположения наружной и внутренней лестницы в подвал	
56	Сортплощадка. Схема расположения ферм и колонн. Разрезы.	
57	Наружный пневмотранспорт. Схема расположения опор пневмотранспорта. Узел 1.	

Типовой проект разработан в соответствии с действующими нормами и правилами и предусматривает мероприятия, обеспечивающие взрывную, взрывопожарную и пожарную безопасность при эксплуатации здания.

Главный инженер проекта Т.А. Сергеева

Ведомость объемов сборных бетонных и железобетонных конструкций

№ строки	Наименование группы элементов конструкций	Код	Количество, м³			Примечание
			t=-20°C	t=-30°C	t=-40°C	
1	Колонны	582120	25,23	25,23	25,23	
2	Балки стропильные и подстропильные	582210	37,2	37,2	37,2	
3	Балки обвязочные, фундаментные и сооружений	582400	4,64	4,64	4,64	
4	Ригели и прогоны	582500	11,04	11,04	11,04	
5	Фермы	582600	6,6	6,6	6,6	
6	Перемычки	582861	6,067	6,158	6,378	
7	Панели стеновые наружные	583123	93,06	116,33	139,59	
8	Плиты покрытий	584110	119,27	119,27	119,27	
9	Плиты перекрытий	584210	69,86	69,86	69,86	
10	Элементы лестниц	589100	4,7	4,7	4,7	

Ведомость ссылочных и прилагаемых документов

Обозначение	Наименование	Примечание
	Ссылочные документы	
2.430-20, Вып. 0÷4	Узлы стен из кирпича одноэтажных зданий промышленных предприятий	
1.400-7	Стальные изделия для соединения сборных железобетонных конструкций одноэтажных промышленных зданий	
Шифр 182-82, Вып. 5-1; 6-1; 7-1	Крупнопанельные конструкции для вспомогательных зданий промышленных предприятий	
3.015-1/82, Вып. II-I	Унифицированные отдельностоящие опоры под технологические трубопроводы.	
1.823.1-2, Вып. 0-1; 1	Железобетонные колонны для производственных зданий сельского хозяйства	
1.063.1-1, Вып. 1	Железобетонные стропильные фермы для покрытий зданий с уклоном асбестоцементной кровли 1:4	
Шифр 614 Вып. II	Узлы и нормали систем пневмотранспорта древесных отходов.	Распространяет Гипродревпром

23551-02

Привязан			
Инв. №			
ГИП	Сергеева		КЖ
Нач. отд.	Рогачев		ТП 411-2-190.88
Н. контр.	Соколов		
Ст. спец.	Сергеева		
Рук. гр.	Сафина		
Инж.	Артамонова		

Цех по переработке низкосортной древесины мощностью по сырью 35,0 тыс. м³ в год	Стадия	Лист	Листов
	Р	1	57
Общие данные (начало)	СОЮЗГИПРОЛЕСХОЗ		

Альбом 2 4.1

Ведомость ссылочных и прилагаемых фундаментов

Обозначение	Наименование	Примечание
	Ссылочные докуменды	
1.412-I/77, Вып.3	Монолитные железобетонные фундаменты под типовые колонны прямоугольного сечения одноэтажных промышленных зданий	
1.410-3, Вып. 1	Сетки сварные для армирования железобетонных конструкций	
ГОСТ 13580-85	Плиты железобетонные для ленточных фундаментов	
ГОСТ 13579-78*	Блоки бетонные для стен подвалов	
1.415.1-2, Вып.1	Железобетонные фундаментные балки для стен производственных зданий.	
3.006.1-2/82, Вып.1-2	Сборные железобетонные каналы и панели из лотковых элементов	
1.030.1-1, Вып.0-0; 1-1; 2-1.3-3; 4-1; 4-2	Стены наружные из однослойных панелей для каркасных общественных зданий, производственных и вспомогательных зданий промышленных предприятий.	
1.427.1-3; Вып.0.1; 0.2	Колонны железобетонные прямоугольного сечения для продольного и торцевого фахверка одноэтажных производственных зданий	
ГОСТ 22701.0-77* ГОСТ 22701.5-77*	Плиты железобетонные ребристые предварительно напряженные размером 6х3м для покрытий производственных зданий	
1.141-1, Вып. 60,64	Панели перекрытий железобетонные многопустотные	
1.494-24, Вып. 2	Стаканы для крепления крышных вентиляторов, дефлекторов и зонтов	
1.462.1-3/80, Вып.0.1	Железобетонные стропильные решетчатые балки для покрытий одноэтажных зданий.	
1.442.1-1; Вып.1,2,3	Предварительно напряженные жел.бет. плиты шириной 3м; 1,5м и ненапряженные плиты шириной 0,75м, укладываемые на полки ригелей.	
1.420-13, Вып. 4	Железобетонные ригели пролетом 9м с полками для опирания плит под нагрузку до 2000 кгс/м²	
1.426.2-3, Вып. 2	Стальные подкрановые балки	
2.460-2, Вып.2	Монтажные детали сборных железобетонных конструкций покрытий одноэтажных промышленных зданий.	
1.423-3, Вып. 1,2	Железобетонные колонны прямоугольного сечения для одноэтажных производственных зданий без мостовых кранов высотой до 8,6м	
1.400-6/76	Унифицированные закладные детали сборных железобетонных конструкций зданий промышленных предприятий	
	Прилагаемые докуменды	
Альбом КЖИ	Чертежи строительных изделий	
Альбом КЖ. ВМ	Ведомости потребности в материалах	

Ведомость спецификаций

Лист	Наименование	Примечание
КЖ-3	Спецификация к схеме расположения фундаментов и фундаментных балок	
КЖ-7	Спецификация фундаментов Фм 1 и Фм 2	
КЖ-8	Спецификация фундаментов Фм 3, Фм 4, Фм 5	
КЖ-9	Спецификация фундаментов Фм 6, Фм 7, Фм 8	
КЖ-10	Спецификация фундамента Фм 10	
КЖ-12	Спецификация к схеме расположения элементов сборных фундаментов	
КЖ-15	Спецификация к схеме расположения элементов фундаментов	
КЖ-16	Спецификация к схеме расположения фундаментов под опоры ленточного конвейера	
КЖ-17	Спецификация к схеме расположения фундаментов под опоры скребкового транспортера	
КЖ-18	Спецификация к схеме расположения фундаментов под опоры лесотранспортеров БА-3м Н1 и БА-3м Н2	
КЖ-19	Спецификация к схеме расположения фундаментов	
КЖ-21	Спецификация элементов к схемам расположения на листах КЖ-20, КЖ-21.	
КЖ-22	Спецификация элементов к схемам расположения	
КЖ-23	Спецификация элементов монолитной конструкции	
КЖ-26	Спецификация элементов монолитной конструкции Фм 8	
КЖ-27	Спецификация элементов монолитной конструкции	
КЖ-28	Спецификация элементов монолитной конструкции	
КЖ-29	Спецификация элементов монолитной конструкции	
КЖ-30	Спецификация элементов монолитной конструкции	
КЖ-32	Спецификация элементов монолитной конструкции	
КЖ-33	Спецификация элементов монолитной конструкции	
КЖ-34	Спецификация элементов монолитной конструкции	
КЖ-35	Спецификация элементов монолитной конструкции	
КЖ-36	Спецификация элементов монолитной конструкции	
КЖ-37	Спецификация к схеме расположения фундаментов под оборудование	
КЖ-38	Спецификация элементов монолитной конструкции	
КЖ-39	Спецификация элементов монолитной конструкции	
КЖ-40	Спецификация элементов монолитной конструкции	
КЖ-41	Спецификация к схеме расположения колонн	
КЖ-43	Спецификация элементов монолитной конструкции	
КЖ-44	Спецификация элементов к схемам расположения	

Ведомость спецификаций

Лист	Наименование	Примечание
	балок и плит покрытия	
КЖ-46	Спецификация к схеме расположения ригелей и	
	плит перекрытия на отм. 1.200	
КЖ-48	Спецификация фрагментов к схеме расположения панелей	
КЖ-49	Спецификация к схеме расположения панелей	
КЖ-51	Спецификация к схеме расположения элементов крепления	
	панелей	
КЖ-52	Спецификация элементов венткамеры П1	
КЖ-53	Спецификация к схеме расположения панелей перекрытия и покрытия	
КЖ-54	Спецификация к схеме расположения элементов лестницы	
КЖ-55	Спецификация к схемам расположенным на листе	
КЖ-56	Спецификация к схеме расположения ферм и колонн	
КЖ-57	Спецификация к схеме расположения опор пневмотранспорта	

Общие указания.

1. Рабочие чертежи марки КЖ разработаны на основании чертежей марки АР и технологических заданий в соответствии с основными положениями на строительное проектирование и СНиП 2.09.02-85.
2. Проект выполнен в соответствии со СНиП 2.03.01-84; 2.01.07-85 и СН 460-74.
3. Условия строительства: сейсмичность района - не выше 6 баллов; территория - без подработки горными выработками; расчетная зимняя температура воздуха - 20°С; -30°С и -40°С; скоростной напор ветра - 0,23кПа; вес снегового покрова - 1,0кПа; рельеф территории спокойный; грунтовые воды отсутствуют. Грунты в основаниях непучинистые, непросадочные со следующими нормативными характеристиками: $\varphi^н = 0,49$ рад; $C^н = 2$кПа; $E = 14,7$мПа; $\gamma = 1,8$ тс/м³
4. Работы по монолитным железобетонным конструкциям производить с учетом указаний СНиП III-15-76.
5. Окраску железобетонных конструкций производить по указаниям на чертежах марки АР. Антикоррозийную защиту закладных деталей выполнять в соответствии со СНиП 2.03.17-85.
6. За относительную отметку 0,000 условно принят уровень чистого пола.
7. Рабочие чертежи узлов и нормалей систем пневмотранспорта древесных отходов (шифр - 614 ° ; вып. II) могут быть получены заказчиком от автора-разработчика, института „Гипродревпром" по специальному заказу (адрес: Москва, Полковая 17).
   Согласие Гипродревпрома на их распространение по запросам заказчиков имеется (письмо N 14-Д-2283 от 9.12.81г. в адрес института „Союзгипролесхоз."
8. Нагрузка на перекрытие на отм. 1,200 принята 1500 кгс/м².

23551-02

ГИП	Сергеева			ТП 411-2-190.88	КЖ
Нач.отд.	Рогачев				
Н.контр.	Соколов				
Гл.спец.	Сергеева				
Рук.гр.	Сафина				
Инж.	Ахатанов			Цех по переработке низкосортной древесины мощностью по сырью 35,0 тыс.м³ в год.	Стадия: Р; Лист: 2; Листов:
				Общие данные (окончание)	СОЮЗГИПРОЛЕСХОЗ

Подвязан

Инв. №

Альбом 24.1

Схема расположения фундаментов и фундаментных балок

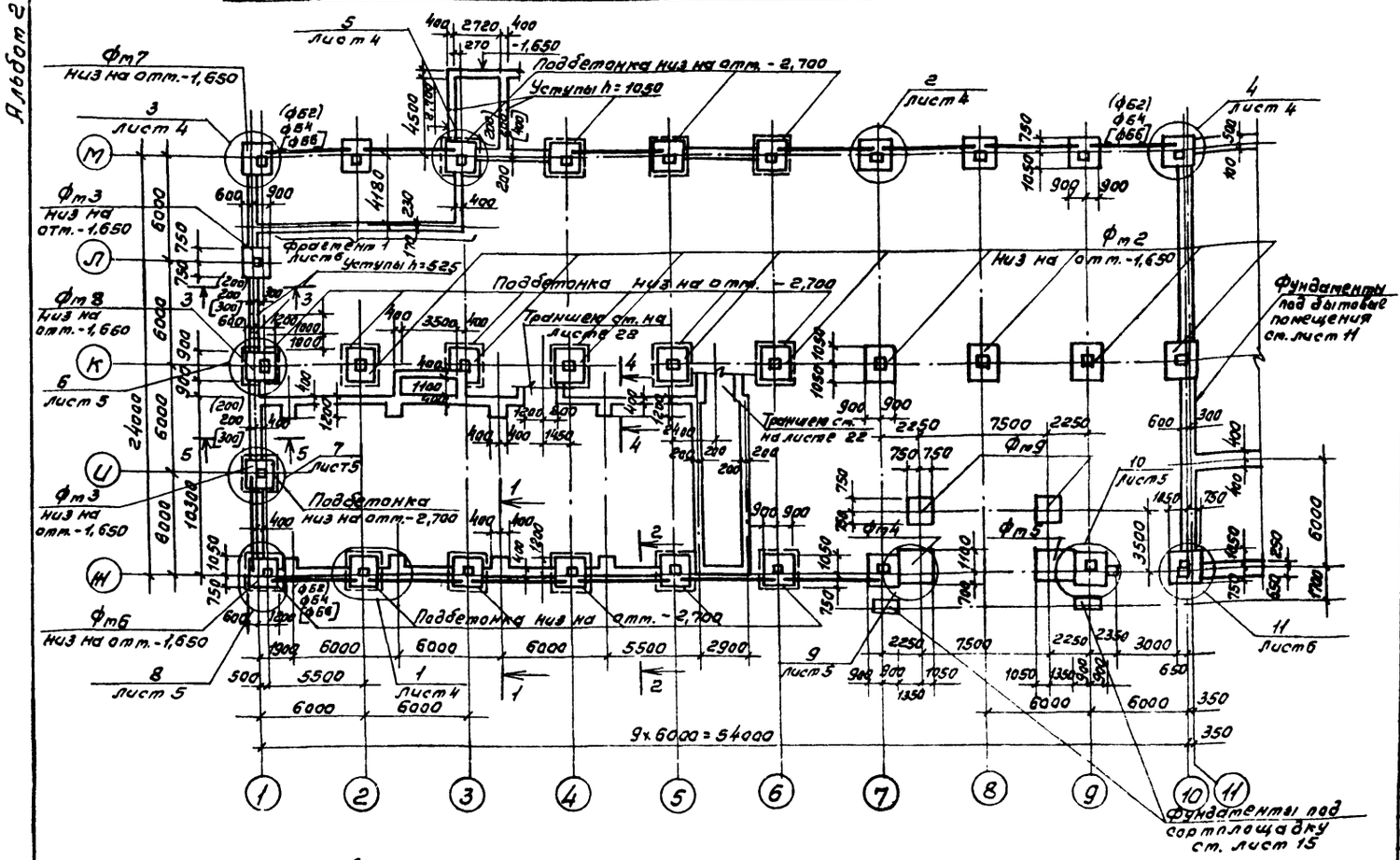

Спецификация к схеме расположения фундаментов и фундаментных балок

Марка поз.	Обозначение	Наименование	Кол. для t°С -20°	-30°	-40°		Масса ед. кг	Примечание
		Балки фундаментные						
фб1	Серия 1.415.1-2, вып. 1	1бф6-5АIV	11	—	—		680	
фб2	То же	1бф6-9АIV	3	—	—		600	
фб3	"	2бф6-14АIV	—	11	—		850	
фб4	"	2бф6-26АIV	—	3	—		750	
фб5	"	2бф6-13АIV			11		850	
фб6	"	2бф6-25АIV			3		750	
		Фундаменты монолитные						
фм1	КЖ-7	фм1	17	17	17			
фм2	КЖ-7	фм2	9	9	9			
фм3	КЖ-8	фм3	2	2	2			
фм4	КЖ-8	фм4	1	1	1			
фм5	КЖ-8	фм5	1	1	1			
фм6	КЖ-9	фм6	1	1	1			
фм7	КЖ-9	фм7	1	1	1			
фм8	КЖ-9	фм8	1	1	1			
фм9	КЖ-10	фм9	2	2	2			
		Анкеры						
А1	КЖ-6	ф16АIII; ГОСТ 5781-82* ℓ=1940	24	24	24		3,1	
		Материалы						
		Подбетонка для омоноличивания фундаментных балок бетон класса В10	4,55	4,55	4,55			м³

1. Характеристику грунтов см. пояснительную записку.
2. За относительную отметку 0,000 условно принят уровень чистого пола цеха, что соответствует абсолютной отметке [ ]
3. Под всеми фундаментами устраивается подготовка из бетона класса В3,5 толщиной 100мм.
4. Ленточные фундаменты и стенки подвала выполняются из бетона класса В7,5.
5. Гидроизоляция стен на отм.-0,030 состоит из слоя цементного раствора состава 1:2 толщиной 30мм.
6. Размеры в круглых скобках даны для расчетной зимней температуры воздуха t=-20°С, в квадратных скобках - для t=-40°С.
7. Фундаменты под бытовые помещения см. на листе КЖ-11.
8. Фундаменты под колонны сортплощадки см. на листе КЖ-15.
9. Все незамаркированные фундаменты - фм1.
10. Все незамаркированные фундаментные балки: для t=-20°-фб1; t=-30°-фб3; t=-40°-фб5.
11. Бетонирование монолитных железобетонных фундаментов под колонны производить одновременно с бетонированием стен подвала.
12. Засыпку пазух стен подвала производить после монтажа панелей перекрытия.
13. Для омоноличивания фундаментных балок предусматривается устройство подбетонок размером 345х500х1000(h) выполняемых либо одновременно с бетонированием фундаментов, либо - при применении инвентарной опалубки - после их бетонирования.
14. Фундаментные балки укладывать по свежеуложенному цементному раствору марки 150. Зазоры между торцами фундаментных балок и фундаментами залить цементным раствором марки 150.
15. Сечения 1-1÷5-5 см. лист КЖ-6.
16. Закладные детали М8 для крепления ригелей к фундаментам в осях 1-6, Ж-К см. листы КЖ-46 и КЖ-47.

Согласовано:

Инв.№

Привязан

ГИП	Сергеева			23.551-02	
Нач.отд.	Рогачев			ТП 411-2-190.88	КЖ
Н.контр.	Соколов				
Гл.спец.	Сергеева				
Рук.гр.	Сафина				
Ст.техн.	Агафонова		1:200	Цех по переработке низкосортной древесины мощностью по сырью 35,0 тыс.м³ в год.	Стадия: Р; Лист: 3; Листов:
				Схема расположения фундаментов и фундаментных балок.	СОЮЗГИПРОЛЕСХОЗ

Альбом 2, часть 1

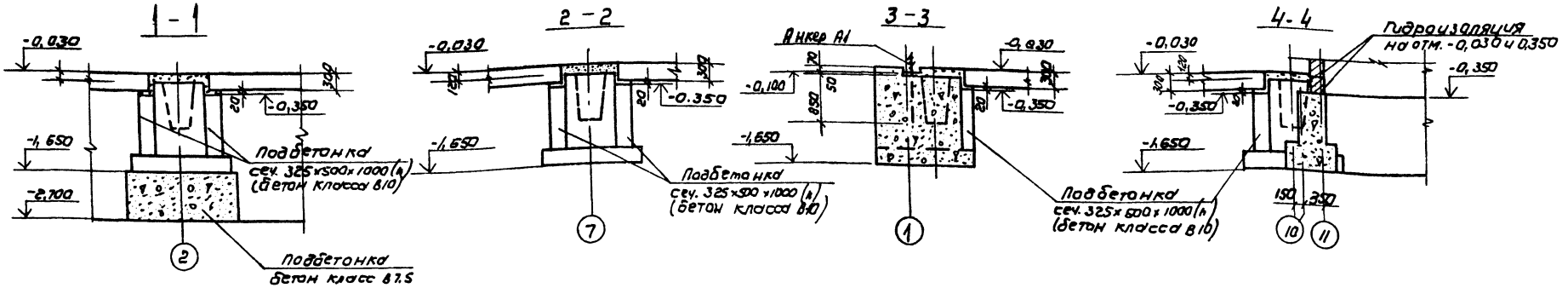

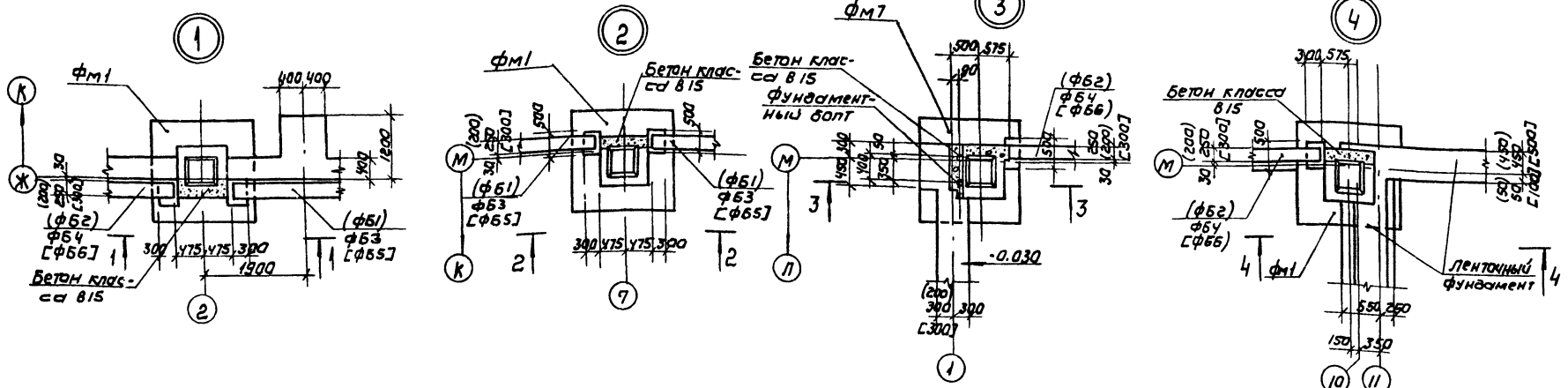

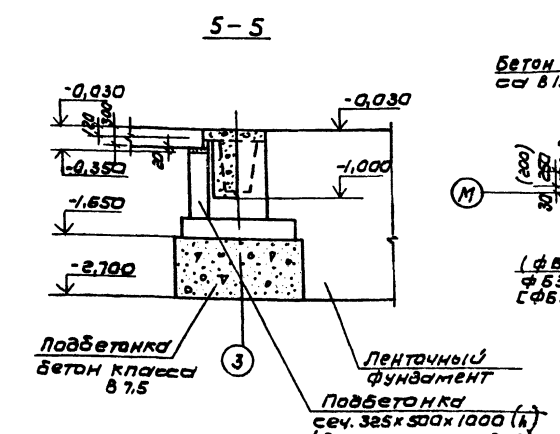

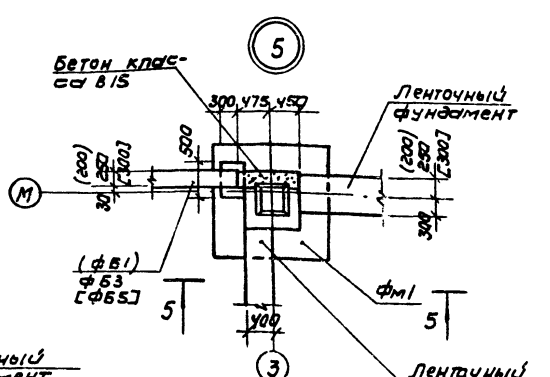

Размеры в круглых скобках даны для расчетной зимней температуры воздуха t°-20°С, в квадратных скобках для t°-40°С

ГИП	Сергеева			23351-02		
Нач. отд.	Рогачев			ТП 411-2-190.88	КЖ	
Н. контр.	Соколов					
Гл. спец.	Сергеева					
Рук. гр.	Сафина					
Ст. техн.	Агафонова			Цех по переработке низкосортной древесины мощностью по сырью 35,0 тыс. м³/год	Стадия: Р	Лист: 4	Листов:
Привязан				Узлы 1÷5	СОЮЗГИПРОЛЕСХОЗ		
Инв.№							

Согласовано:

Альбом 2. т. 1

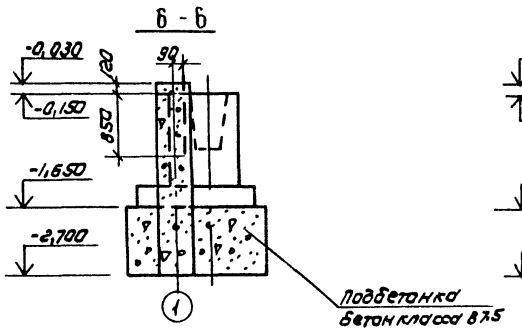

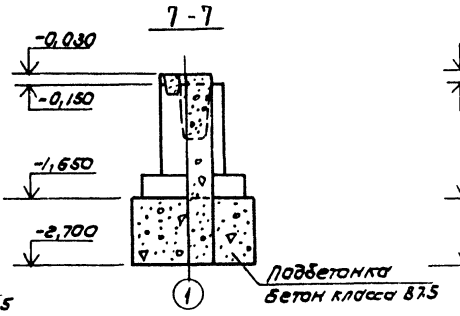

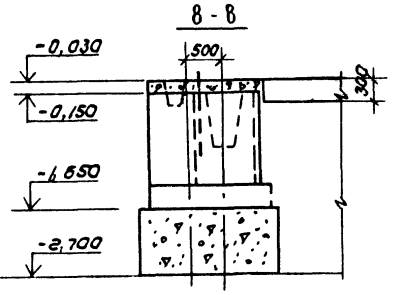

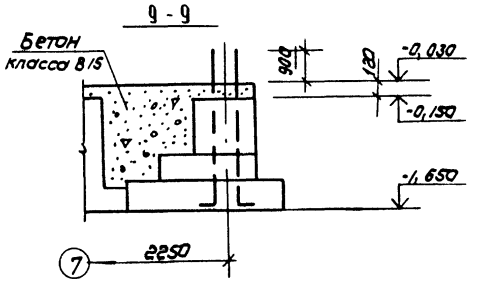

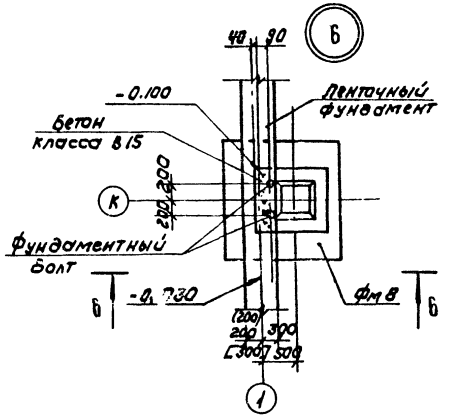

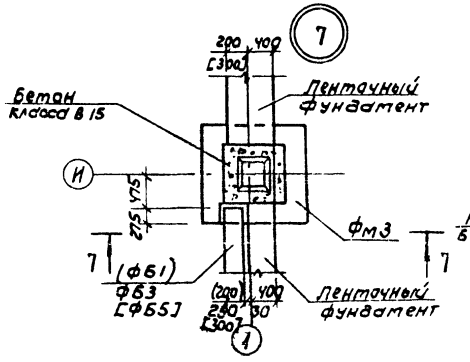

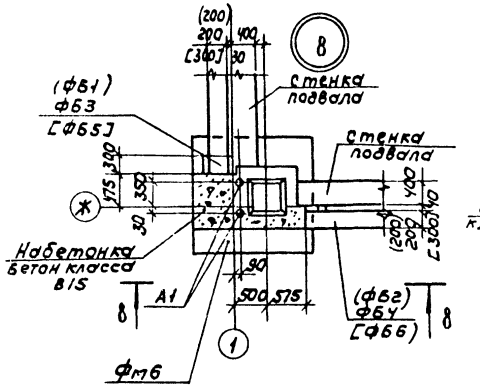

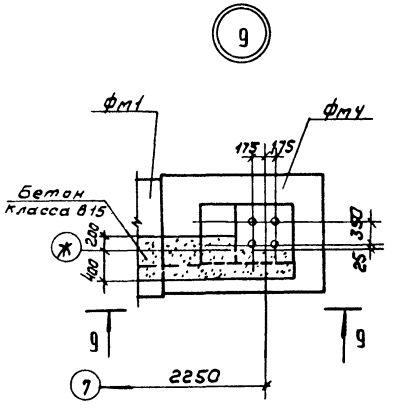

Размеры в круглых скобках даны для расчетной зимней температуры воздуха t=-20°С, в квадратных скобках для t=-40°С

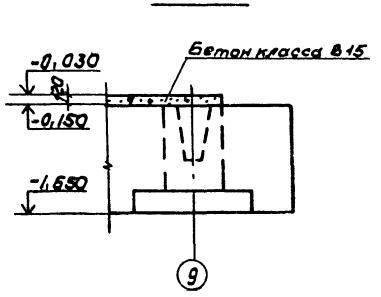

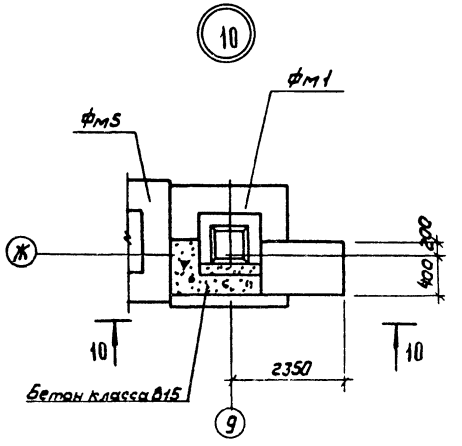

ГИП	СЕРГЕЕВА			23551-02	
НАЧ ОТД	РОГАЧЕВ			ТП 411-2-190.88 -КЖ	
Н.КОНТР	СОКОЛОВ				
ГЛАВ.СПЕЦ	СЕРГЕЕВА				
РУК.ГР.	САФИНА				
СТ.ТЕХН.	АГАФОНОВА		1988	ЦЕХ ПО ПЕРЕРАБОТКЕ НИЗКОСОРТНОЙ ДРЕВЕСИНЫ МОЩНОСТЬЮ ПО СЫРЬЮ 350 ТЫС. М³ В ГОД	СТАДИЯ Р; ЛИСТ 5; ЛИСТОВ
Привязан				Узлы 6 ÷ 10	СОЮЗГИПРОЛЕСХОЗ
Инв.№					

СОГЛАСОВАНО

Альбом 2, часть 1

11 - 11

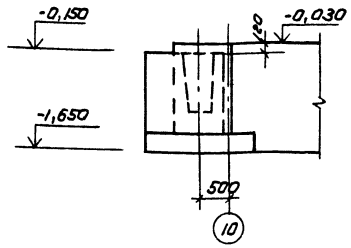

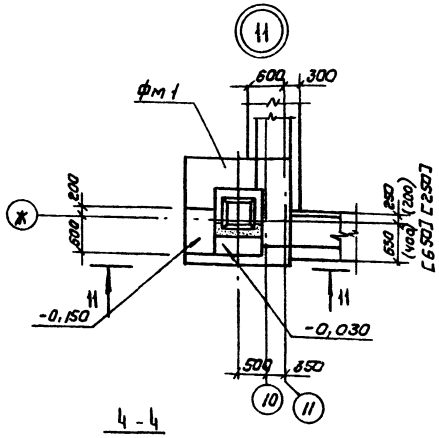

1 - 1

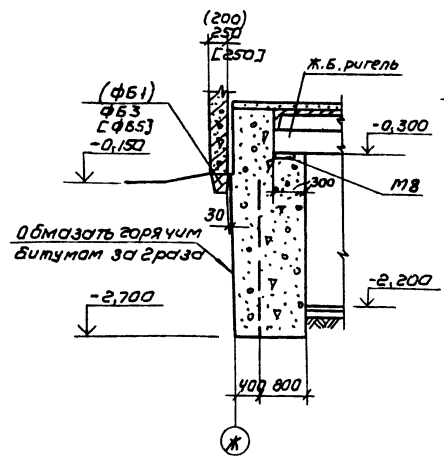

2 - 2

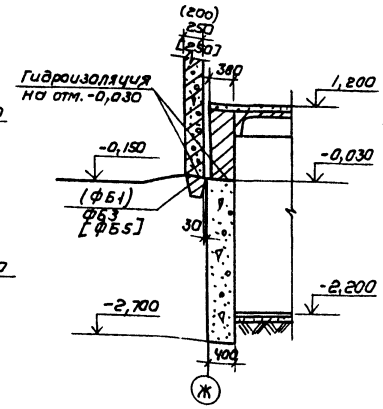

3 - 3

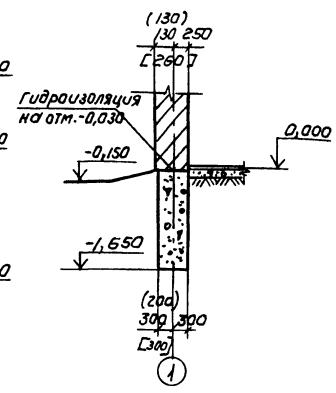

Фрагмент 1

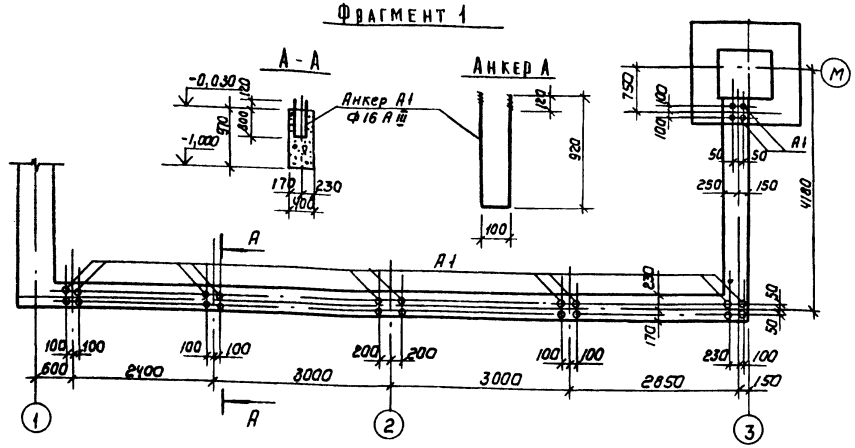

Схему расположения фундаментов и общие примечания см. на листе 3.

4 - 4

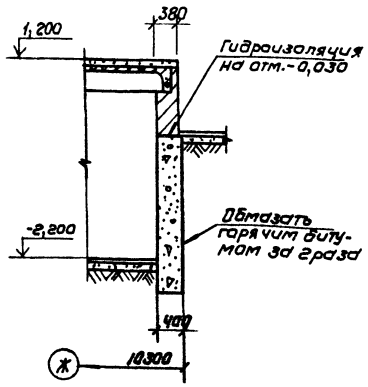

5 - 5

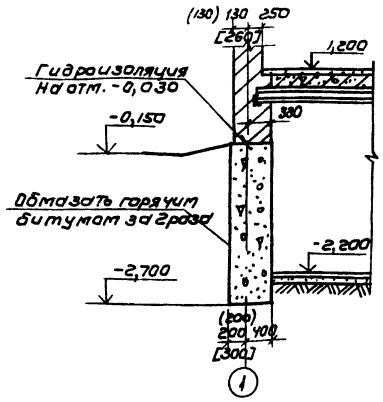

235540

ГИП	СЕРГЕЕВА		ТП 411-2-190.88 КЖ
НАЧ. ОТД	РОГАЧЕВ		
Н. КОНТР	СОКОЛОВ		
ГА. СПЕЦ	СЕРГЕЕВА		
РУК. ГР.	САФИНА		
СТ. ТЕХН	АТАФОНОВА		

Привязан

Инв. №

Цех по переработке низкосортной древесины мощностью по сырью 35,0 тыс м³ в год

Стадия	Лист	Листов
Р	6	

Узел 11 Фрагмент 1. Сечения 1-1 ÷ 5-5

СОЮЗГИПРОЛЕСХОЗ

Согласовано:

Альбом 2, ч. 1

Фм1

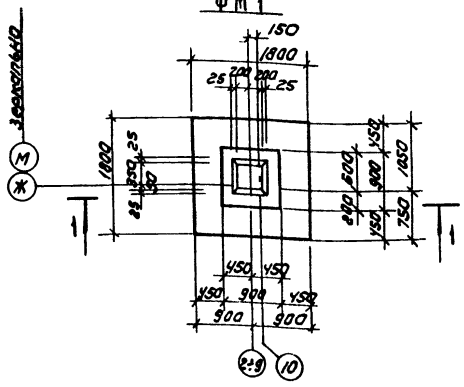

Фм2

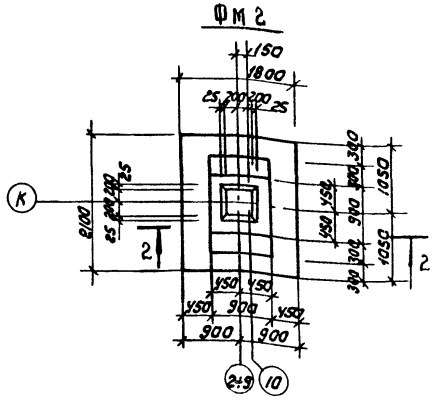

Деталь „А"

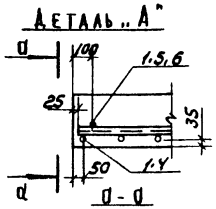

1-1

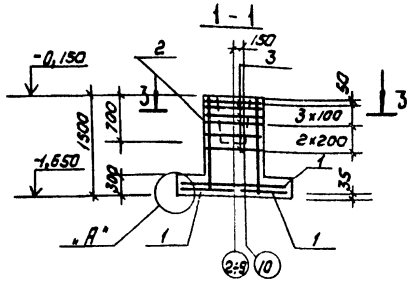

2-2

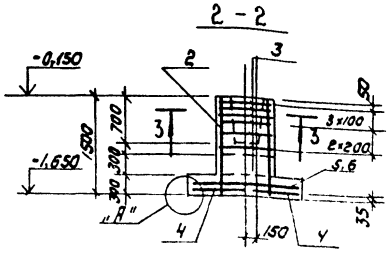

Деталь „Б"

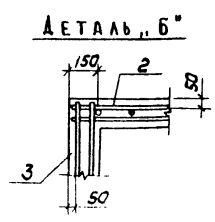

Схема раскладки сеток подошвы Фм1

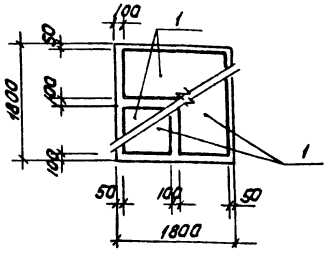

Схема раскладки сеток подошвы Фм2

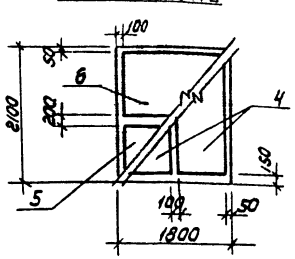

3-3

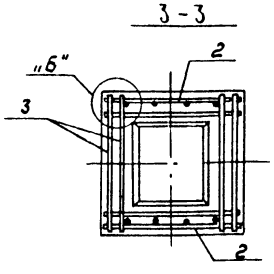

Спецификация фундаментов Фм1 и Фм2

Формат	Поз.	Обозначение	Наименование	Кол.	Примечание
			Фм1 - шт. 17		
			Сборочные единицы		
	1	1.410-3. Вып. 1	1С $\frac{10АIII}{6АIII}$ 85×175	4	6.0 кг
	2	1.412-1/77, Вып. 3	СН12АII-6×15	2	6.0 кг
	3	Тоже	СА-8АI	6	2.7 кг
			Материалы		
			Бетон класса В15		2.18 м³
			Фм2 - шт. 9		
			Сборочные единицы		
	4	1.410-3, Вып. 1	1С $\frac{10АIII}{6АIII}$ 85×205	2	7.1 кг
	5	Тоже	1С $\frac{10АIII}{6АIII}$ 85×175	1	6.0 кг
	6	——"——	1С $\frac{10АIII}{6АIII}$ 105×175	1	7.2 кг
	7	1.412-1/77. Вып. 3	СН12А-II-6×15	2	6.0 кг
	3	Тоже	СА-8АI	6	2.7
			Материалы		
			Бетон класса В15		3.54 м³

Ведомость расхода стали на элемент, кг

Марка элемента	Изделия арматурные							Всего	Общий расход
	Арматура класса								
	AI		AII		AIII				
	ГОСТ 5781-82*								
	ф8	Итого	ф12	Итого	ф6	ф10	Итого		
Фм1	17.8	17.8	10.4	10.4	2.4	21.6	24.0	52.2	52.2
Фм2	17.8	17.8	10.4	10.4	2.9	24.5	27.4	55.6	55.6

Схема нагрузок на обрезы фундаментов Фм1 и Фм2

Марка	Схема	От вертикальных нагрузок						По напору ветра (в географич. районах)			
		Нормативная			Расчетная			Усилия вдоль расчетного направления		Усилия в продольном направлении	
		N	Mx	Qx	N	Mx	Qx	Mx	Qx	My	Qy
		кН	кНм	кН	кН	кНм	кН	кНм	кН	кНм	кН
		Тс	Тсм	Тс	Тс	Тсм	Тс	Тсм	Тс	Тсм	Тс
Фм1	N, Mx, Qx, My, Qy	358,39 / 35,84	19,60 / 1,96	5,79 / 0,58	409,93 / 40,99	22,75 / 2,28	6,66 / 0,66	17,44 / 1,74	5,80 / 0,58	5,22 / 0,52	1,37 / 0,137
Фм2		444,1 / 44,41	—	—	524,4 / 52,44	—	—	17,75 / 1,775	4,81 / 0,481	10,10 / 1,01	2,65 / 0,265

1. В схеме нагрузок по напору ветра даны расчетные усилия. Нормативные усилия по напору ветра можно получить, разделив расчетные усилия на коэффициент 1,3.
2. Примыкание бетонных стен подвала и ленточных фундаментов к столбчатым фундаментам условно не показано. См. узлы на листах 4÷6 и примечание п.4 на листе 3.
3. Подбетонка под фундаментные балки условно не показана.

Согласовано:

Привязан

Инв.№

23551-02

ГИП	Сергеева		ТП 411-2-190.88 -КЖ
Нач. ОТА	Рогачев		
Н. контр.	Соколов		
Гл. спец.	Сергеева		
Рук. гр.	Сафина		
Ст-техн.	Агафонова		

Цех по переработке низкосортной древесины мощностью по сырью 35,0 тыс. м³/год

Стадия	Лист	Листов
Р	7	

Фундаменты Фм1 и Фм2

Союзгипролесхоз

Фт3

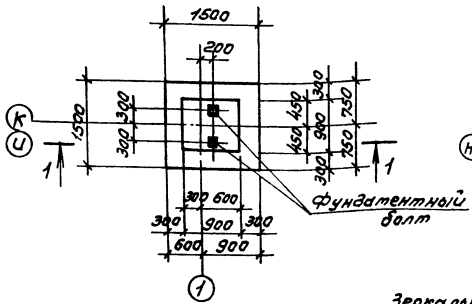

Фт4; Фт5

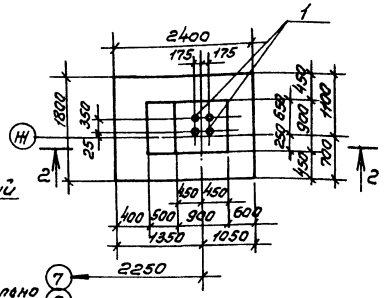

3-3

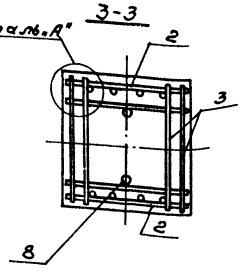

Деталь „А"

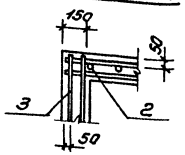

1-1

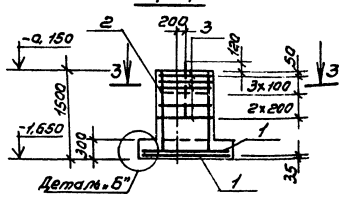

2-2

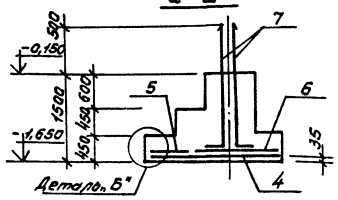

Деталь „Б"

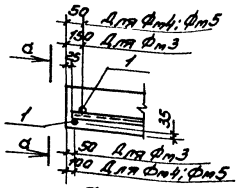

а-а

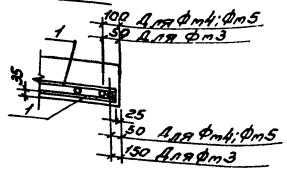

Схема расположения сеток подошвы Фт3

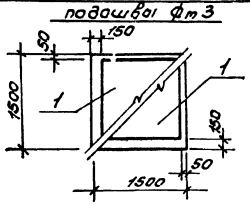

Схема расположения сеток подошвы Фт4; Фт5

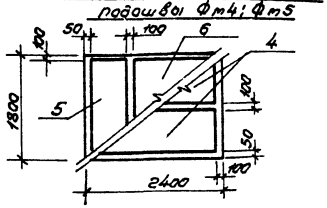

Поз.7

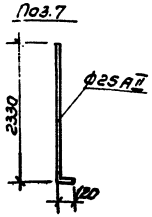

Спецификация фундаментов Фт3; Фт4; Фт5

Формат	Зона	Поз.	Обозначение	Наименование	Кол.	Примечание
				Фт3 - шт. 2		
				Сборочные единицы		
		1	1.410-3, вып. 1	1С 10АIII/6АIII - 145х145	2	8,2 кг
		2	1.412-1/77, вып. 3	СН 12АII-6х15	2	6,0 кг
		3	То же	СА-8АI	6	2,7 кг
				Болт фундаментный		
		8	КМ-8	М24х900 ГОСТ 24379.1-80	2	7,19 кг
				Материалы		
				Бетон класса В15		1,6 м³
				Фт4-шт. 1; Фт5-шт. 1		
				Сборочные единицы		
		4	1.410-3, вып. 1	1С 10АIII/6АIII 85х235	2	8,1 кг
		5	То же	1С 10АIII/6АIII 85х175	1	6,0 кг
		6	— " —	1С 10АIII/6АIII 145х175	1	9,6 кг
				Детали		
		7	КМ-8	Ø25АII; ГОСТ 5781-82*; С-245б	4	9,5 кг
				Материалы		
				Бетон класса В15		3,0 м³

Ведомость расхода стали на элемент, кг

Марка элемента	Изделия арматурные									Всего	Общий расход
	Арматура класса										
	AI		AII		AIII						
	ГОСТ 5781-82*										
	Ø8	Итого	Ø10	Ø25	Итого		Ø6	Ø10	Итого		
Фт3	17,8	17,8	10,4	7,19	17,59		2,0	14,4	16,4	51,79	51,79
Фт4	—	—	—	37,73	37,73		3,2	28,6	31,8	69,53	69,53
Фт5				37,73	37,73		3,2	28,6	31,8	69,53	69,53

1. Примыкание ленточных фундаментов к столбчатым условно не показано, см. узлы на листе 5 и примечание п. 11 на листе 3.
2. Фундамент Фт4 зеркален фундаменту Фт5.
3. Поддетонка под фундаментные балки условно не показана.

23551-02

Схемы нагрузок на обрезы фундаментов Фт3, Фт4 и Фт5

Марка	Схема	От вертикальных нагрузок						По напору ветра			Примечание
		Нормативная			Расчетная			Нормативная			
		N	Mx	Qx	N	Mx	Qx	Mx	Qx		
		кН	кНм	кН	кН	кНм	кН	кНм	кН		
		To	Tcm	To	Tc	Tcm	Tc	Tcm	Tc		
Фт3	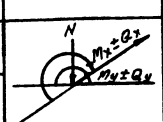	143,70	17,0	5,00	158,09	21,2	6,4	6,6	4,86		Расчетные нагрузки от ветра получаются путем суммирования нормативных нагрузок на поз. 7
		14,37	1,70	0,50	15,80	2,12	0,64	0,66	0,486		
Фт4 Фт5		172,8	56,88	56,88	190,0	62,60	62,60	—	—	—	
		17,28	5,688	5,688	19,0	6,26	6,26				

ГИП	Сергеева		
Нач. отд.	Рассчев		
Н. контр.	Соколов		
Гл. спец.	Сергеева		
Рук. гр.	Сафина		
Ст. инж.	Нефранова		

ТП 411-2-190.88 КЖ

Цех по переработке низкосортной древесины мощностью по сырью 35,0 тыс. м³ в год.	Стадия	Лист	Листов
	Р	8	

Фундаменты Фт3, Фт4, Фт5.

СОЮЗГИПРОЛЕСХОЗ

Привязан

Инв. №

Согласовано:

Альбом 2 ч.1

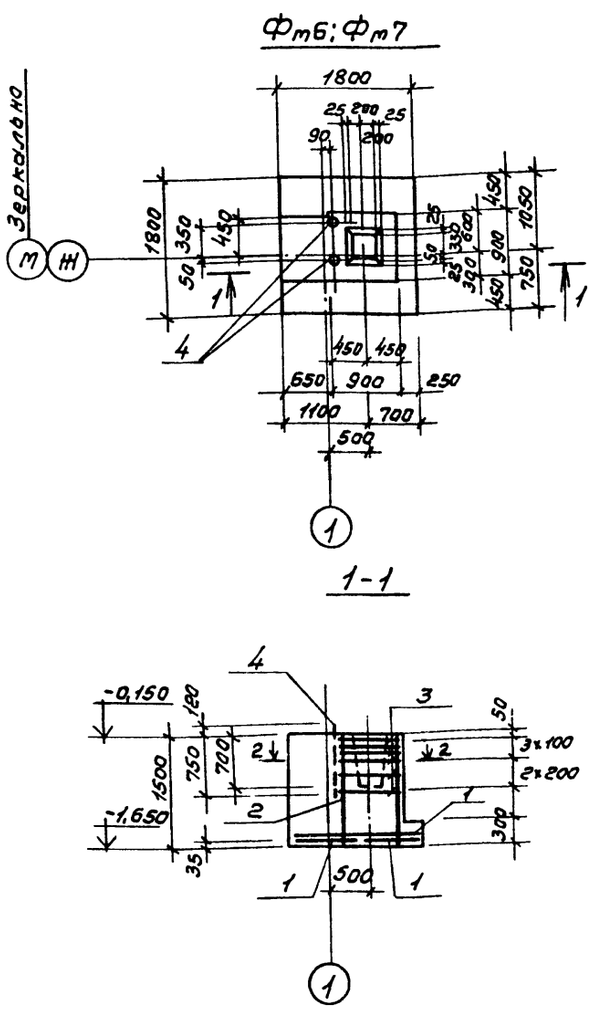

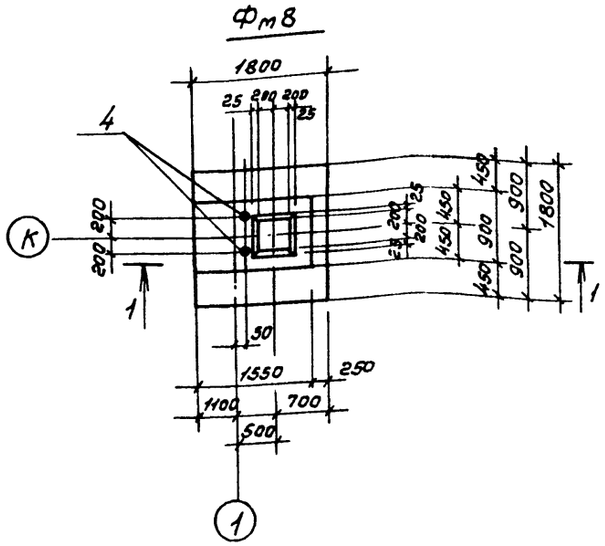

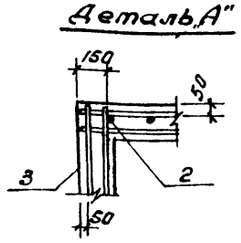

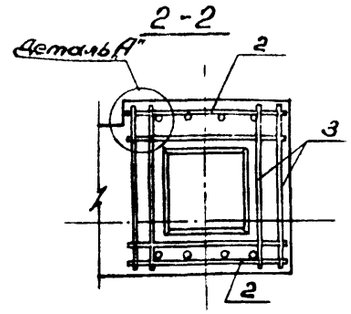

Схема раскладки сеток подошвы Фм6; Фм7; Фм8

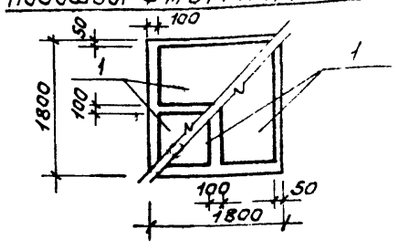

Спецификация фундаментов Фм6; Фм7; Фм8

Формат	Зона	Поз.	Обозначение	Наименование	Кол.	Примечание
				Фм6-шт.1; Фм7-шт.1		
				Сборочные единицы		
		1	1.410-3, вып.1	1С $\frac{10АIII}{6АIII}$ 85×175	4	6,0кг
		2	1.412-1/77, вып.3	СН12АII-6×15	2	6,0кг
		3	То же	СА-8АI	6	2,7кг
				Болт фундаментный		
		4	КЖ-9	М24×900 ГОСТ 24379.1-80	2	7,19кг
				Материалы		
				Бетон класса В15		2,53м³
				Фм8-шт.1		
				Сборочные единицы		
		1	1.410-3 вып.1	1С $\frac{10АIII}{6АIII}$ 85×175	4	6,0кг
		2	1.412-1/77, вып.3	СН12АII-6×15	2	6,0кг
		3	То же	СА-8АI	6	2,7кг
				Болт фундаментный		
		4	КЖ-9	М24×900 ГОСТ 24379.1-80	2	7,19кг
				Материалы		
				Бетон класса В15		2,53м³

Ведомость расхода стали на элемент, кг

Марка элемента	Изделия арматурные									Всего
	Арматура класса								Итого	
	А I		А II			А III				
	ГОСТ 5781-82*									
	Ф3	Итого	Ф12	Ф25	Итого	Ф6	Ф10	Итого		
Фм6	17,8	17,8	10,4	7,4	17,8	2,4	21,6	24,0	59,6	59,6
Фм7	17,8	17,8	10,4	7,4	17,8	2,4	21,6	24,0	59,6	59,6
Фм8	17,8	17,8	10,4	7,4	17,8	2,4	21,6	24,0	59,6	59,6

1. Примыкание ленточных фундаментов к столбчатым условно не показано. См. узлы на листах 4,5,6.
2. Фундамент Фм7 зеркален фундаменту Фм6.
3. Подбетонка под фундаментные балки условно не показана.

Схемы нагрузок на обрезы фундаментов Фм6; Фм7; Фм8.

Марка	Схема	От вертикальных нагрузок						По напору ветра		Примечание
		Нормативная			Расчетная			Нормативная		
		N	Mx/My	Qx/Qy	N	Mx/My	Qx/Qy	Mx/My	Qx/Qy	
		кН/Тс	кНм/Тсм	кН/Тс	кН/Тс	кНм/Тсм	кН/Тс	кНм/Тсм	кН/Тс	
Фм6	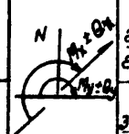	208,5	8,60/16,50	2,54/4,80	243,0	11,10/21,2	3,26/6,20	8,72/5,20	2,90/1,37	Расчетные нагрузки от ветра получаются путем умножения нормативных нагрузок на коэффициент 1,3
Фм7		20,85	0,86/1,65	0,54/0,48	24,30	1,11/2,12	0,32/0,62	0,87/0,52	0,29/0,13	
Фм8		346,66	17,1	5,00	389,34	22,10	6,50	17,4/17,0	5,80/5,0	
		34,77	1,71	0,50	38,93	2,21	0,65	1,74/1,70	0,58/0,5	

Согласовано: Гл. спец. ТХ Сергеева

23551-02

ГИП	Сергеева		
Нач.отд.	Рогачев		
Н.контр.	Соколов		
Гл.спец.	Сергеева		
Рук.гр.	Сафина		
Ст.инж.	Черкасова		

ТП 411-2-190.88 КЖ

Цех по переработке низкосортной древесины мощностью по сырью 35,0 тыс. м³ в год

Стадия	Лист	Листов
Р	9	

Фундаменты Фм6; Фм7; Фм8.

СОЮЗГИПРОЛЕСХОЗ

Привязан

Инв. №

Альбом 2, часть 1

Фт 9

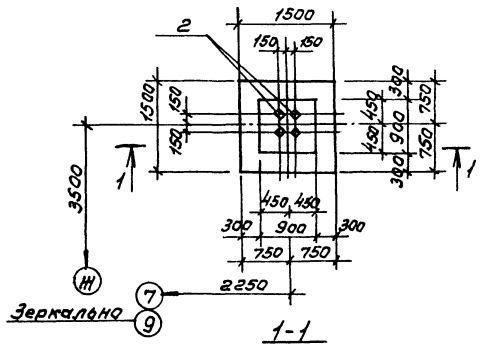

1-1

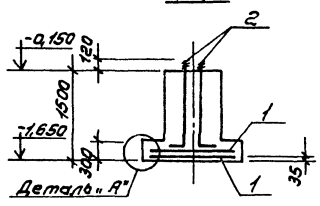

Деталь „А"

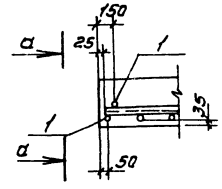

а-а

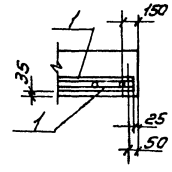

Поз. 2

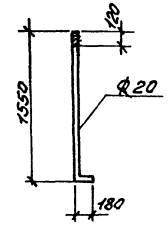

Схема расположения сеток подошвы Фт 9

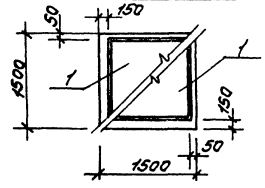

Ведомость расхода стали на элемент, кг

Марка элемента	Изделия арматурные							Всего
	Арматура класса							
	AI			AIII				
	Гост 5781-82*							
	Ф20	Итого		Ф6	Ф10	Итого		
Фт 9	16,5	16,5		2,0	14,4	16,4		32,9

Схема нагрузок на обрезы фундамента Фт 9

Марка	Схема	Ответвикалмык нагрузок					
		Нормативная			Расчетная		
		N	Mx	Qx	N	Mx	Qx
		кН / Тс	кНм / Тсм	кН / Тс	кН / Тс	кНм / Тсм	кН / Тс
Фт 9		136,00 / 13,6	8,83 / 0,88	4,9 / 0,49	162,2 / 16,22	9,81 / 0,98	5,88 / 0,588

Спецификация фундамента Фт 9

Формат	Зона	Поз.	Обозначение	Наименование	Кол.	Примечание
				Фт 9 - шт. 2		
				Сборочные единицы		
		1	1.410-3, Вып. 1	1с 10АIII / 6АIII 145х145	2	8,2 кг
				Детали		
		2	КН-10	Ф20АII; ГОСТ 5781-82*		
				ℓ=1670	4	4,1 кг
				Материалы		
				Бетон класса В15		1,65 м³

1. Схему расположения фундаментов см. на листе КН-3.
2. Подбетонка под фундаментные балки условно не показана.

Согласовано:

Инв. №

Привязан

ГИП	Сергеева		
Нач.отд.	Рогачев		
Н.контр.	Сакалов		
Гл.спец.	Сергеева		
Рук.гр.	Сафина		
Отд.инж.	Черкасова		

23.551-0

ТП 411-2-190.88 КН

Цех по переработке низкосортной древесины мощностью по сырью 35,0 тыс. м³ в год

Стадия	Лист	Листов
Р	10	

Фундамент Фт 9

СОЮЗГИПРОЛЕСХОЗ

Схема расположения фундаментов

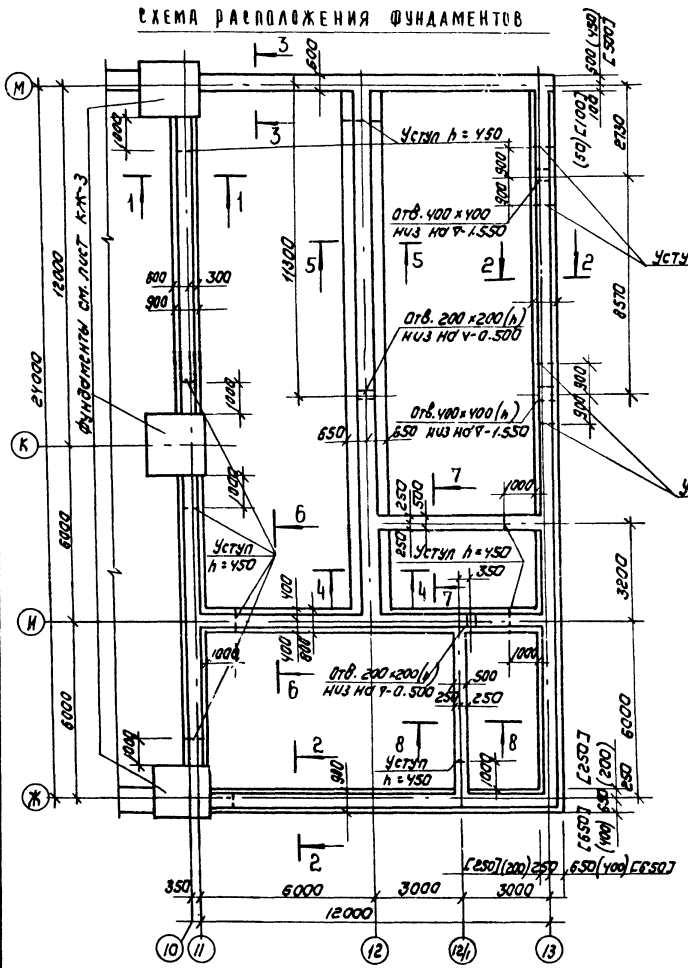

1-1

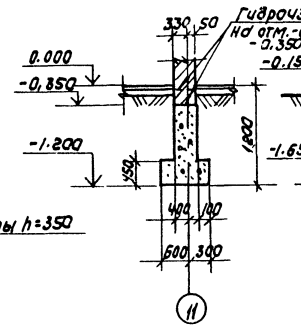

2-2

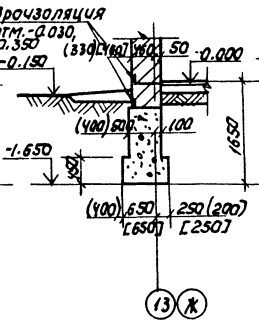

3-3

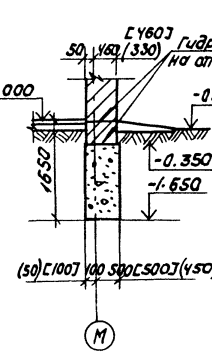

4-4; 5-5

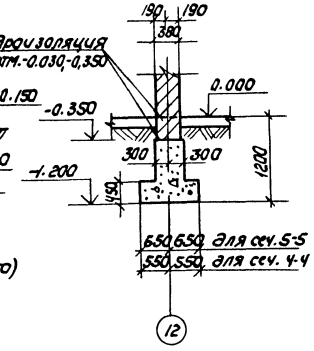

6-6

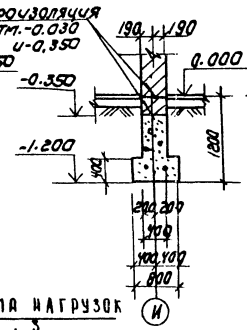

7-7; 8-8

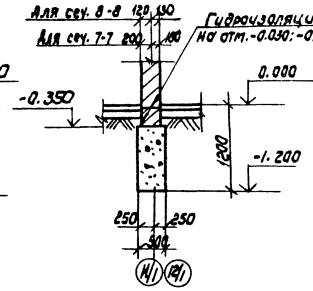

Деталь опирания кирпичных перегородок

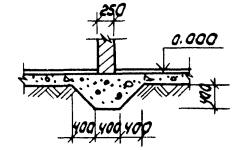

Схема нагрузок

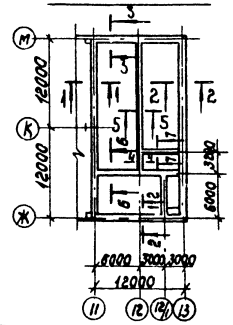

1. Характеристику грунтов см. пояснительную записку
2. За относительную отметку 0,000 условно принят уровень чистого пола цеха, что соответствует абсолютной отметке ____.
3. Фундаменты выполняются из бутобетона (бут. марки 200, бетон класса В 7,5).
4. Гидроизоляция стен на отм. -0.030 и -0.350 из слоя цементного раствора состава 1:2 толщиной 30 мм
5. Размеры в круглых скобках для расчетной зимней температуры воздуха t = -20 °С, в квадратных скобках t = -40 °С.

Нормативные нагрузки на отметке -0.350

N сечения	Нагрузки N кН/пм (т/пм) на грунтах Г -20°С	-30°С	-40°С - УО°С
1-1	120,0 (12,0)	120,0 (12,0)	
2-2	106,0 (10,6)	120,4 (12,0 4)	
3-3	53,0 (5,3)	66,0 (6,6)	
4-4	85,0 (8,5)	85,0 (8,5)	
5-5	120,7 (12,07)	120,7 (12,07)	
6-6	86,0 (8,6)	86,0 (8,6)	
7-7, 8-8	48,0 (4,8)	48,0 (4,8)	

23.551-02

ГИП	Сергеева		ТП 411-2-190.88
Нач. отд.	Ротачев		
Н. контр.	Соколов		
Гл. спец.	Сергеева		
Рук. гр.	Сафина		
Ст. техн.	Агафонова		

Привязан

Инв. №

Цех по переработке низкосортной древесины мощностью по сырью 35,0 тыс. м³ в год

Бытовые помещения. Схема расположения фундаментов. Сечения 1-1÷8-8

Стадия	Лист	Листов
Р	11	

Союзгипролесхоз

Согласовано:

Инв. № подл.

Альбом 2, часть 1

Схема расположения элементов сборных фундаментов

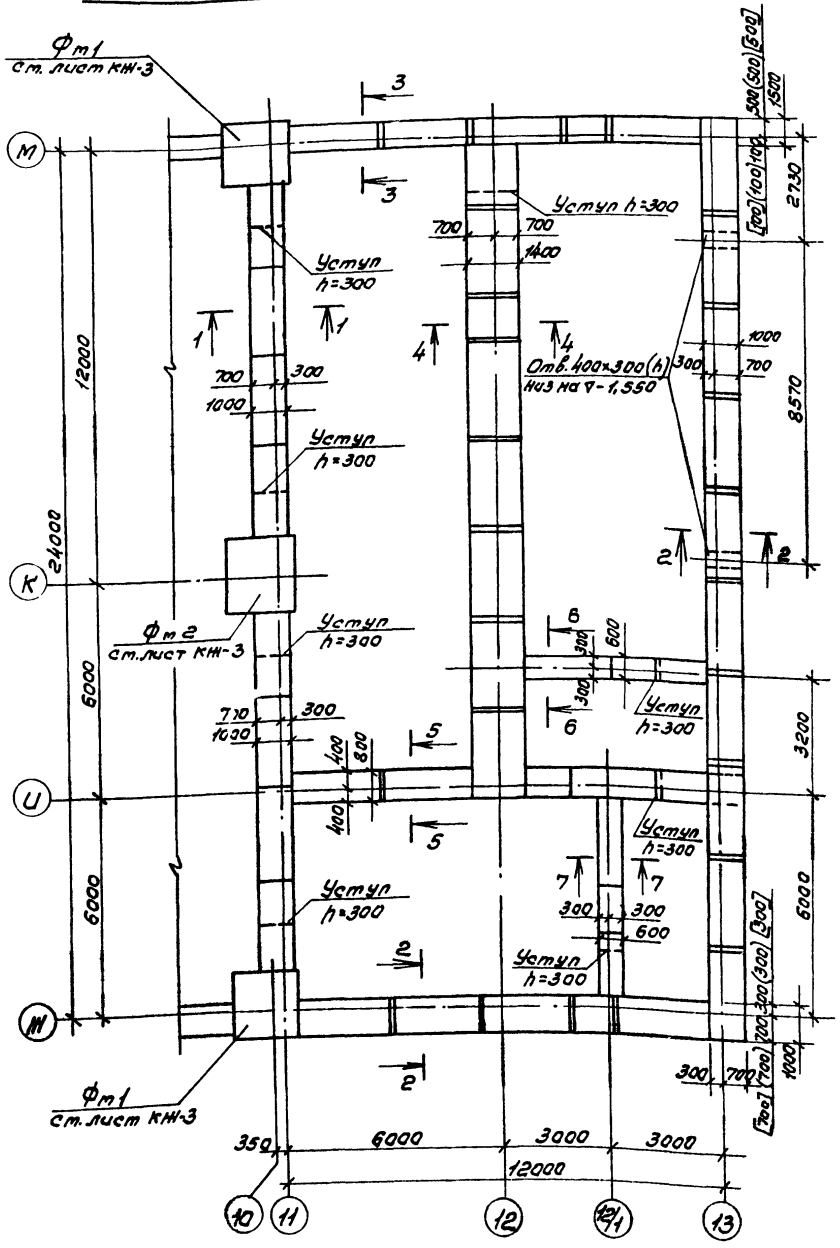

Схема нагрузок

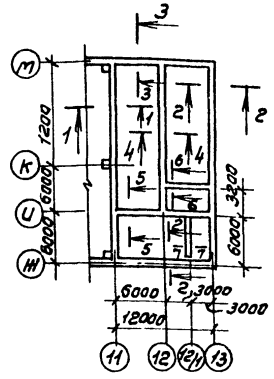

Нормативные нагрузки на отметке −0,350

№ сечения	Нагрузки кН/п.м. (Тс/п.м.)	
	Нарунная t: −20°С	−30°С −40°С
1-1	120,0 (12,0)	120,0 (12,0)
2-2	106,0 (10,6)	120,4 (12,04)
3-3	53,0 (5,3)	66,0 (6,6)
4-4	127,0 (12,7)	127,0 (12,7)
5-5	86,0 (8,6)	86,0 (8,6)
6-6; 7-7	48,0 (4,8)	48,0 (4,8)

Спецификация к схеме расположения элементов сборных фундаментов

Марка поз.	Обозначение	Наименование	Кол. для t°С -20	-30	-40		Масса ед. кг	Примечание
		Блоки сборные						
1	ГОСТ 13579-78*	ФБС 24.4.6-Т	43	23	23		1380	
2	То же	ФБС 24.5.6-Т	—	20	20		1630	
3	"	ФБС 12.4.3-Т	35	—	—		310	
4	"	ФБС 12.5.3-Т	—	35	35		380	
5	"	ФБС 12.4.6-Т	4	4	4		640	
6	"	ФБС 9.4.6-Т	1	1	1		470	
	"							
		Плиты фундаментные						
7	ГОСТ 13580-85	ФЛ 10.24-2	21	21	21		1380	
8	То же	ФЛ 10.12-2	5	5	5		650	
9	"	ФЛ 8.24-3	4	4	4		1150	
10	"	ФЛ 8.12-3	2	2	2		550	
11	"	ФЛ 14.24-2	7	7	7		1900	
12	"	ФЛ 14.12-2	2	2	2		910	
13	"	ФЛ 6.24-4	8	8	8		930	
14	"	ФЛ 6.12-4	5	5	5		450	

1. Характеристику грунтов см. пояснительную записку.
2. За относительную отметку 0,000 условно принят уровень чистого пола цеха, что соответствует абсолютной отметке ____.
3. Гидроизоляция стен на отм. −0,030 и −0,350 состоит из слоя цементного раствора состава 1:2 толщиной 30мм.
4. Нижний ряд блоков укладывать на выравненное песчаное основание (при песчаных грунтах) или предварительно уплотненную песчаную подсыпку толщиной 100мм (при прочих грунтах).
5. Кладку бетонных блоков выполнять на цементном растворе марки 50.
6. Размеры в круглых скобках для расчетной зимней температуры воздуха t°-20°С, в квадратных скобках t°-40°С.
7. Сечения 1-1÷7-7 и раскладку блоков см. листы КЖ-13 и КЖ-14.

23551-02

ГИП	Сергеева			ТП 411-2-190.88	КЖ
Нач. отд.	Осачев				
Н. контр.	Соколов				
Гл. спец.	Сергеева				
Рук. гр.	Сафина				
Стехн.	Агафонова		1988	Цех по переработке низкосортной древесины мощностью по сырью 35,0 тыс. м³ в год.	Стадия: Р; Лист: 12; Листов:
				Бытовые помещения. Схема расположения элементов сборных фундаментов (вариант).	СОЮЗГИПРОЛЕСХОЗ

Привязан

Инв. №

Согласовано:
Дирекция ДК
Комплект Кнуб

РАСКЛАДКА БЛОКОВ ПО ОСИ И

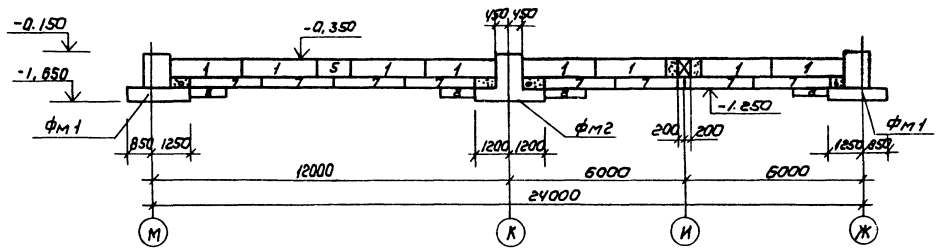

РАСКЛАДКА БЛОКОВ ПО ОСИ М

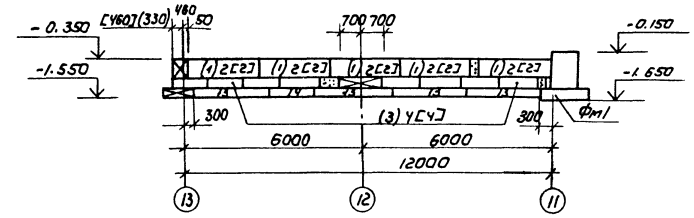

РАСКЛАДКА БЛОКОВ ПО ОСИ 13

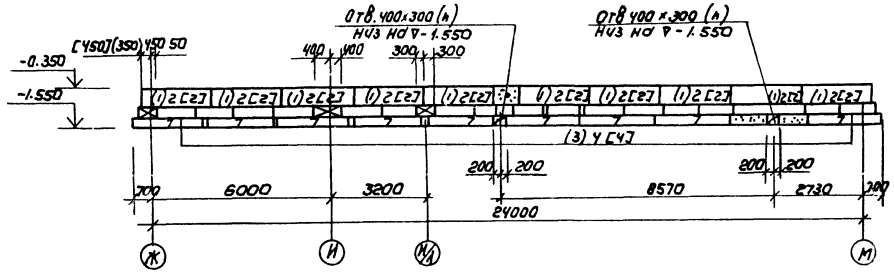

РАСКЛАДКА БЛОКОВ ПО ОСИ Ж

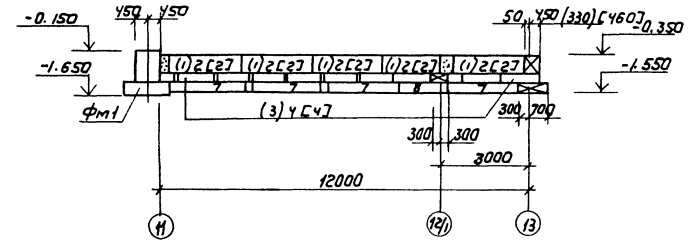

Размеры в круглых скобках для расчетной зимней температуры воздуха t=-20°С, в квадратных скобках t=-40°С.

РАСКЛАДКА БЛОКОВ ПО ОСИ 12

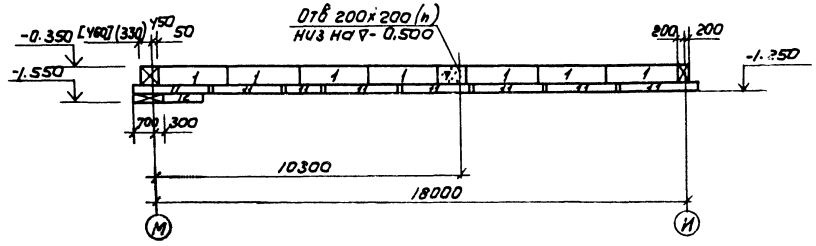

23551-02

ГИП	СЕВРЕЕВА		ТП 411-2-190.88 КЖ		
НАЧ.ОТД	РОГАЧЕВ				
Н.КОНТР	СОКОЛОВ				
ГА-ЗНЕЦ	СЕВРЕЕВА				
РУК.ГР.	САФОНИНА				
ГЕ-ТЕХН.	АГАФОНОВА	1990	ЦЕХ ПО ПЕРЕРАБОТКЕ НИЗКОСОРТНОЙ ДРЕВЕСИНЫ МОЩНОСТЬЮ ПО СЫРЬЮ 35,0 ТЫС М³ В ГОД	СТАДИЯ Р	ЛИСТ 13	ЛИСТОВ
Привязан			БЫТОВЫЕ ПОМЕЩЕНИЯ РАСКЛАДКА БЛОКОВ ПО ОСЯМ 11,12,13, Ж,М	СОЮЗГИПРОЛЕСХОЗ		
Инв№						

Копировал:

Альбом 2, часть 1

Раскладка блоков по оси И

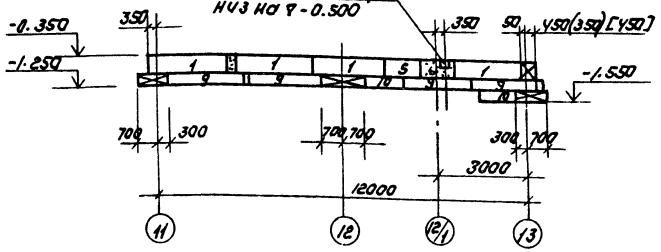

Раскладка блоков по оси И/1

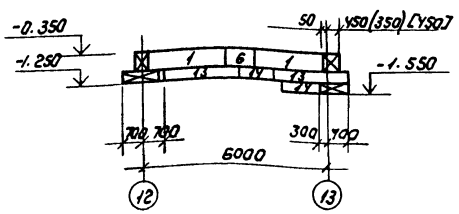

Раскладка блоков по оси 12/1

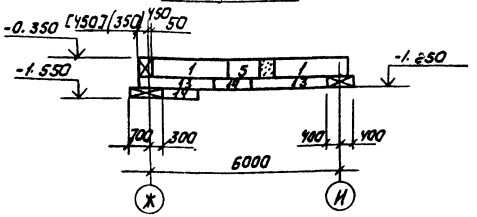

1-1

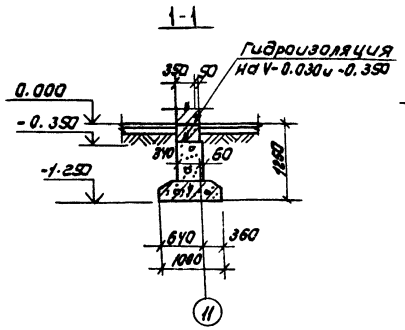

2-2

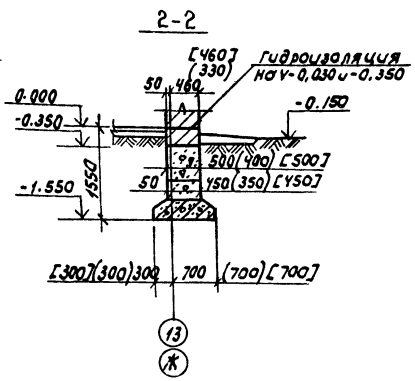

3-3

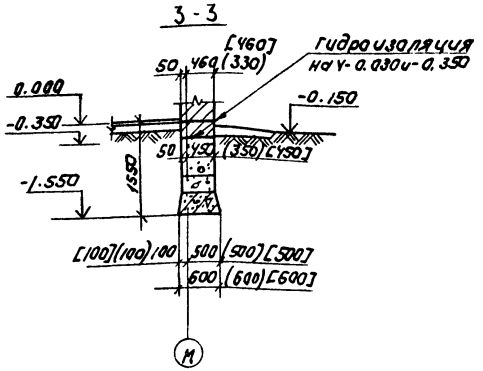

4-4

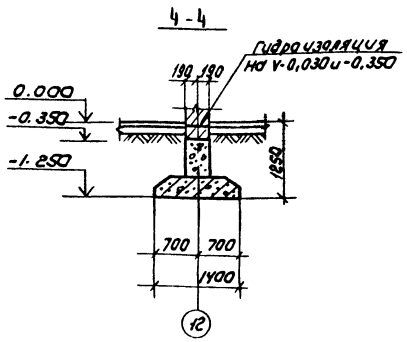

5-5

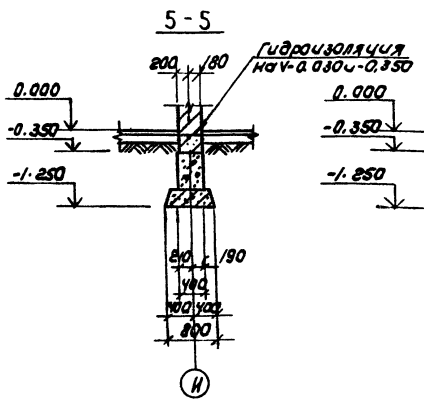

6-6

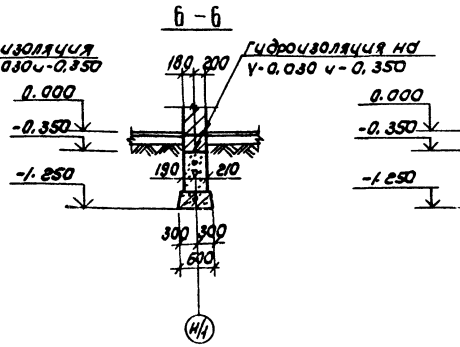

7-7

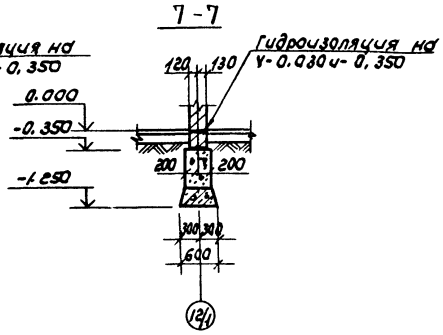

Деталь опирания кирпичных перегородок

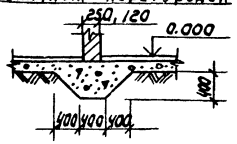

Схему расположения элементов сборных фундаментов и общие примечания см. лист КЖ-12.

23551-02

ГИП	СЕРГЕЕВА		ТП 411-2-190.88	КЖ	
НАЧ ОТД	ОГАЧЕВ				
Н. КОНТР	СОКОЛОВ				
ГА. СПЕЦ	СЕРГЕЕВА				
РУК. ГР.	ГАФИНА				
СТ-ТЕХН	АГАФОНОВА	1990	ЦЕХ ПО ПЕРЕРАБОТКЕ НИЗКОСОРТНОЙ ДРЕВЕСИНЫ МОЩНОСТЬЮ ПО СЫРЬЮ 350 ТЫС. М³ В ГОД	СТАДИЯ: Р	ЛИСТ: 14	ЛИСТОВ:
			БЫТОВЫЕ ПОМЕЩЕНИЯ РАСКЛАДКА БЛОКОВ ПО ОСЯМ И, И/1; 12/1 СЕЧЕНИЯ 1-1 ÷ 7-7	СОЮЗГИПРОЛЕСХОЗ		

Привязан

Инв. №

Согласовано:

Альбом 2, часть 1

Схема расположения элементов фундаментов сортплощадки

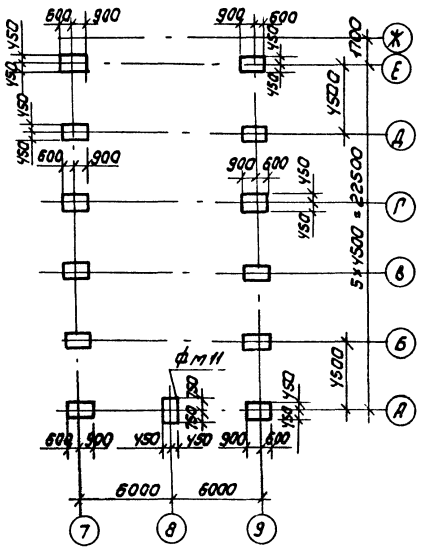

Фм10

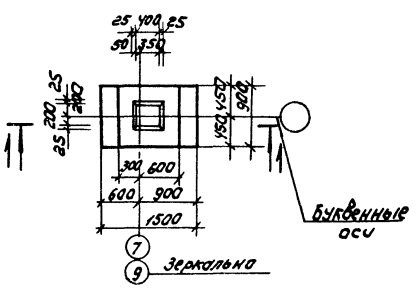

Фм11

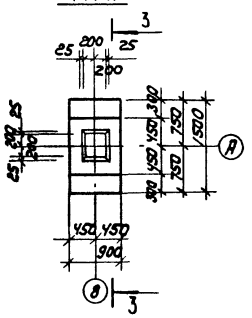

1-1

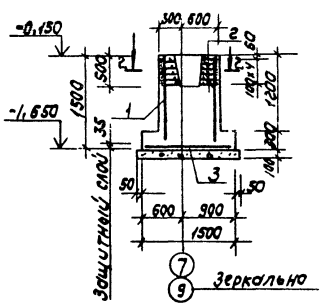

3-3

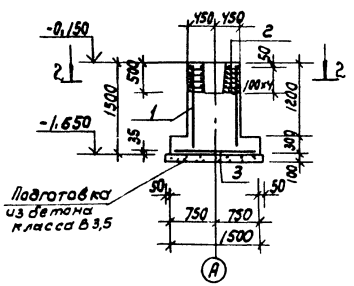

2-2

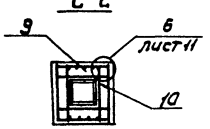

Спецификация к схеме расположения элементов фундаментов

Марка	Обозначение	Наименование	Кол.	Масса ед.кг	Примечание
		фундаменты			
		монолитные			
фм10	КЖ-15	фм10	12		
фм11	то же	фм11	1		

Спецификации элементов монолитной конструкции

Формат	Зона	Поз.	Обозначение	Наименование	Кол.	Примечание
				фм10-шт.12; фм11-шт.1		
				Сборочные единицы		
		1	1.412-1/77, вып.3	сетка СН12АII-6×15	2	6.0кг
		2	то же	Сетка СА-8АI	5	2,7кг
		3	1.410-3, вып.1	1С $\frac{12АIII}{6АIII}$ 85×145	1	7.0кг
				Материалы		
				Бетон класса В10		1.38м³

Ведомость расхода стали на элемент, кг

Марка элемента	Изделия арматурные									Всего
	Арматура класса									
	АI			АII			АIII			
	ГОСТ5781-82*			ГОСТ5781-82*			ГОСТ5781-82*			
		ф8	Итого		ф12	Итого	ф6	ф12	Итого	
фм10		15,1	15,1		10,4	10,4	0.6	6,4	7.0	32,5
фм11		15,1	15,1		10,4	10,4	0.6	6,4	7.0	32,5

Все незамаркированные фундаменты марки фм10

Схема нагрузок на обрезы фундаментов фм10 и фм11

Марка	Схема	От вертикальных нагрузок					
		Нормативная			Расчетная		
		N	M	Q	N	M	Q
		кН	кНм	кН	кН	кНм	кН
		Тс	Тсм	Тс	Тс	Тсм	Тс
фм10	N, M, Q	130,0	12.0	2.0	156,0	18,2	2,7
фм11		13,0	1,2	0,2	15,6	1,62	0,27

23551-02

ГИП	СЕРГЕЕВА		
НАЧ.ОТД	ВОГАЧЕВ		
Н.КОНТР	СОКОЛОВ		
ГЛ.СПЕЦ	СЕРГЕЕВА		
РУК.ГР.	САФИНА		
СТ.ТЕХН.	АГАФОНОВА		1988

ТП 411-2-190.88 КЖ

Цех по переработке низкосортной древесины мощностью по сырью 35,0 тыс. м³ в год

Стадия	Лист	Листов
Р	15	

Сортплощадка
Схема расположения фундаментов. Фундаменты фм10, фм11

СОЮЗГИПРОЛЕСХОЗ

Привязан

Инв.№

Согласовано

Альбом 2, часть 1

1-1

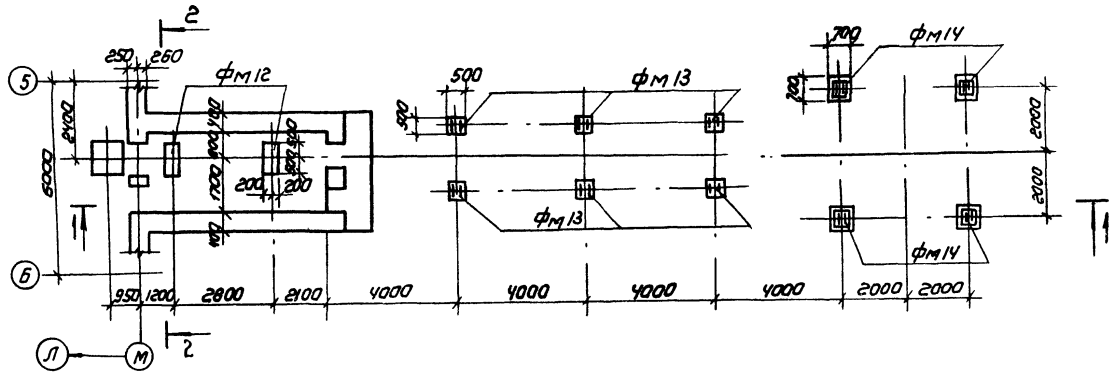

Схема расположения фундаментов под опоры ленточного конвейера

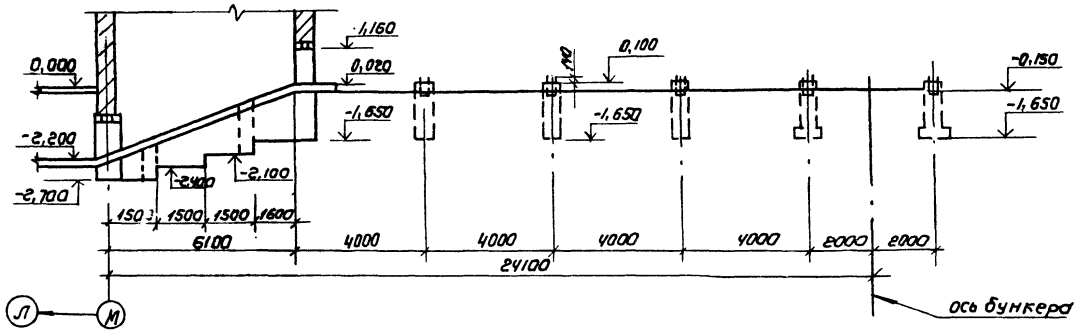

2-2

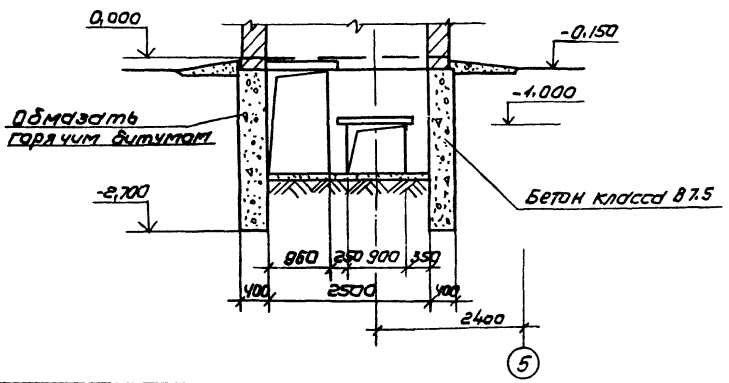

Спецификация к схеме расположения фундаментов под опоры ленточного конвейера

Марка поз.	Обозначение	Наименование	Кол	Масса ед. кг	Примечание
		фундаменты			
		монолитные			
фм 12	КЖ-17	фм 12	2		
фм 13	то же	фм 13	6		
фм 14	"	фм 14	4		

1. Ленточные фундаменты закрытой части конвейера выполняются из бетона класса В7.5
2. Данный лист читать совместно с листом КЖ-22.

23551-02

ГИП	Сергеева			ТП 411-2-190.88 КЖ
Нач. отд.	Рогачев			
Н. контр.	Соколов			
Гл. спец.	Сергеева			
Рук. гр.	Сафина			
Ст. техн.	Агафонова		1988	Цех по переработке низкосортной древесины мощностью по сырью 350 тыс м³ в год

Стадия	Лист	Листов
Р	16	

Схема расположения фундаментов под опоры ленточного конвейера

Союзгипролесхоз

Привязан

Инв. №

Согласовано: Гл. спец. тх. Сергеева

Альбом 2, часть 1

1-1

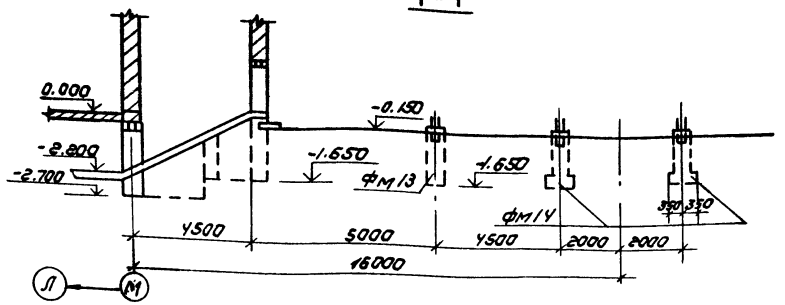

Схема расположения фундаментов под опоры скребкового транспортера

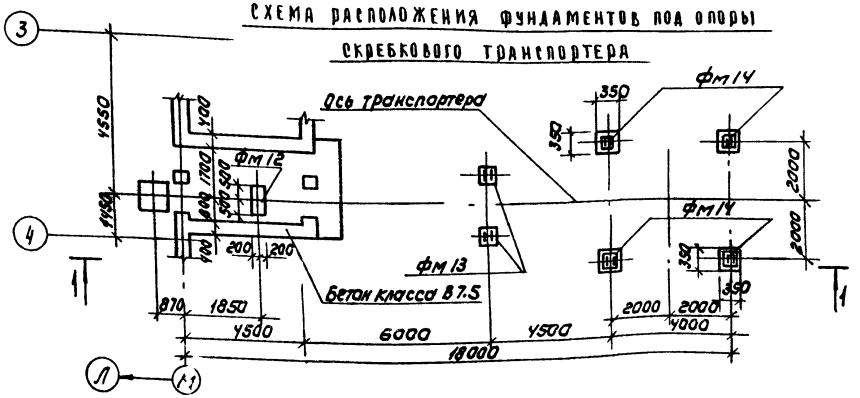

Поз. 1.2

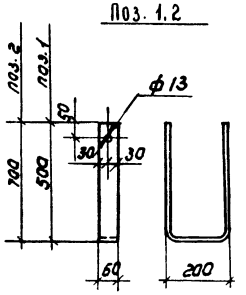

Фм 12

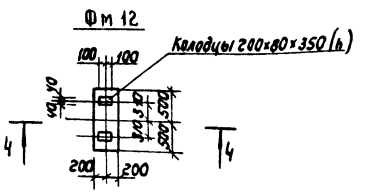

4-4

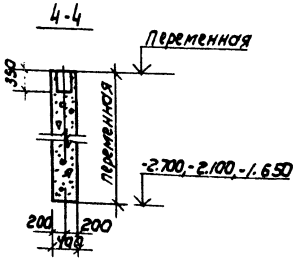

Фм 13, Фм 15

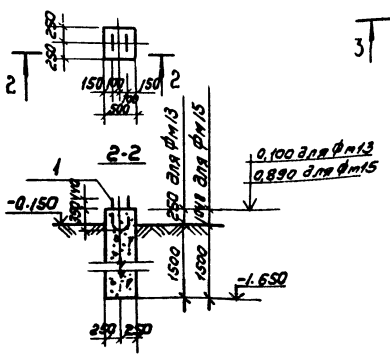

Фм 14, Фм 16

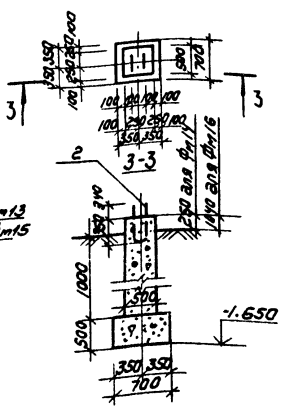

Спецификация к схеме расположения фундаментов под опоры скребкового транспортера

Марка поз.	Обозначение	Наименование	Кол	Масса ед. кг	Примечание
		Фундаменты монолитные			
фм12	КЖ-17	фм12	1		
фм13	то же	фм13	2		
фм14	"	фм14	4		

Спецификация монолитных фундаментов

Формат	Зона	Поз.	Обозначение	Наименование	Кол	Примечание
				фм12-шт.3		
				Материалы		
				Бетон класса В7.5		1.0м³
				фм13-шт.30		
				Сборочные единицы		
		1	КЖ-17,16,18	-60х6 ГОСТ103-76*ℓ=1200	1	
				Материалы		
			"	Бетон класса В7.5		0.44м³
				фм14-шт.12		
				Сборочные единицы		
		2	КЖ-17,16,18	-60х6 ГОСТ103-76*ℓ=1600	1	
				Материалы		
			"	Бетон класса В7.5		0.53м³
				фм15-шт12		
				Сборочные единицы		
		1	КЖ-17,18	-60х6 ГОСТ103-76*ℓ=1200	1	
				Материалы		
			"	Бетон класса В7.5		0.61м³
				фм16-шт4		
				Сборочные единицы		
		2	КЖ-17,18	-60х6 ГОСТ103-76*ℓ=1600	1	
				Материалы		
			"	Бетон класса В7.5		0.7м³

Данный лист читать совместно с листом КЖ-22.

23551-02

ГИП	Сергеева		ТП 411-2-190.88 КЖ
Нач.отд	Рогачев		
Н. контр	Рокодов		
Гл.спец	Сергеева		
Рук.гр	Сафина		
Ст.техн	Агафонова		Цех по переработке низкосортной древесины мощностью по сырью 55.0 тыс.м³ в год

Стадия	Лист	Листов
Р	17	

Схема расположения фундаментов под опоры скребкового транспортера. Фундаменты Фм12-Фм16

Союзгипролесхоз

Привязан

Инв.№

Согласовано:

Альбом 2, часть 1

Схема расположения фундаментов под опоры лесотранспортера БА-3м N2

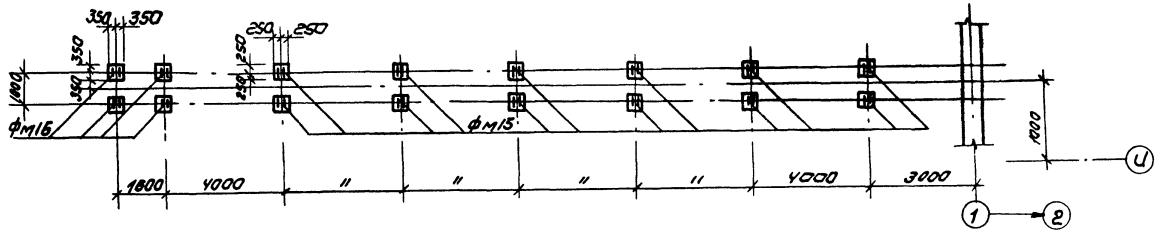

Спецификация к схемам расположения фундаментов под опоры лесотранспортеров БА-3м N1 и БА-3м N2

Марка поз.	Обозначение	Наименование	Кол	Масса ед. кг	Примечание
		Лесотранспортер БА-3м N1 фундаменты монолитные			
ФМ13	КЖ-17	ФМ13	22		
ФМ14	То же	ФМ14	4		
		Лесотранспортер БА-3м N2 фундаменты монолитные			
ФМ15	КЖ-17	ФМ15	12		
ФМ16	То же	ФМ16	4		

Схема расположения фундаментов под опоры лесотранспортера БА-3м N1.

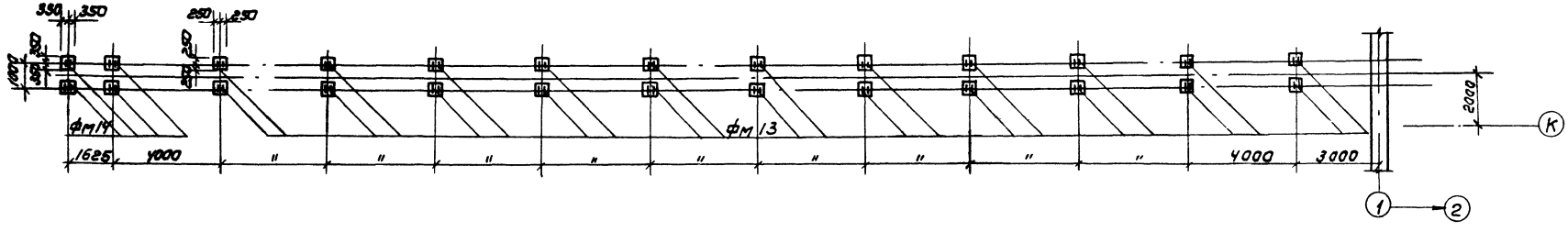

Данный лист читать совместно с листом КЖ-17

23551-02

ГИП	Сергеева			ТП 411-2-190.88 КЖ	
Нач.отд	Рогачев				
Н.контр	Соколов				
Гл.спец	Сергеева				
Рук.гр.	Сафина				
Ст.техн.	Агафонова		1990	Цех по переработке низкосортной древесины мощностью по сырью 35,0 тыс м³ в год	Лит. Р; Лист 18; Листов
Привязан				Схема расположения фундаментов под опоры лесотранспортеров БА-3м N1 и БА-3м N2	Союзгипролесхоз
Инв.№					

Рук.гр.техн.

Согласовано

Схема расположения фундаментов

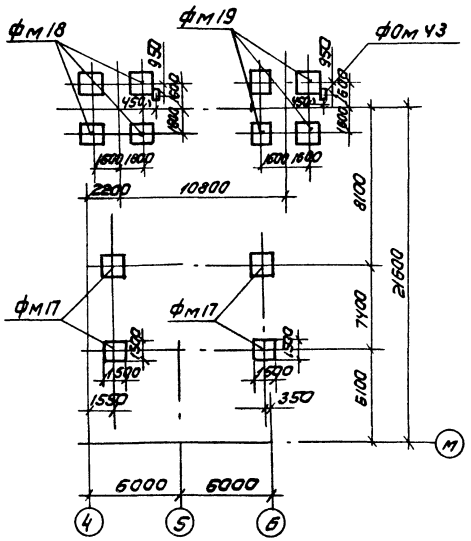

Фм17

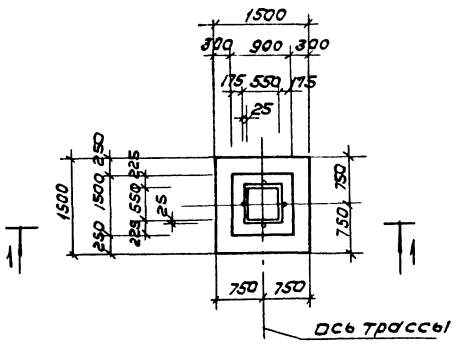

1-1

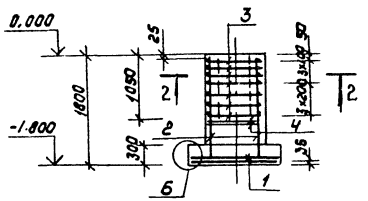

2-2

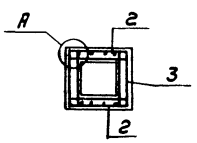

Схема раскладки сеток подошвы Фм17

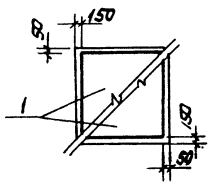

Деталь А

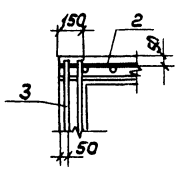

Деталь Б

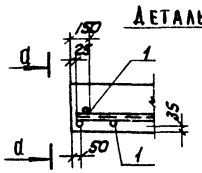

d-d

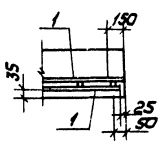

Спецификация к схеме расположения фундаментов

Марка поз	Обозначение	Наименование	Кол	Масса ед.кг	Примечание
		Фундаменты			
Фм17	КЖ-19	Фм17	4		
Фм18	Гипродревпром шифр 6147	Фм1	4		
Фм19	"	Фм1а	4		
Фом43	КЖ-35	Фом43	2		

Спецификация элементов монолитной конструкции

Формат	Зона	Поз	Обозначение	Наименование	Кол	Примечание
				Фундамент Фм17-шт.4		
				Сборочные единицы		
				Сетки арматурные		
		1	1.410-3, Вып.1	1С $\frac{10\ AIII}{6\ AII}$ 145х145	2	8,2кг
		2	1.412-1/77, Вып.3	1С 12АII-6х18	2	9кг
		3	То же	СА-8АI	7	
		4	"	СБ1-6АI	6	
				Материалы		
				Бетон класса В12,5	1,7	м³

Таблица нагрузок на фундамент

Марка	Схема нагрузок	Нормативные нагрузки N кН Ta	Mx кНм Tcm	My кНм Tcm	Hx кН Tc	Hy кН Tc
Фм17	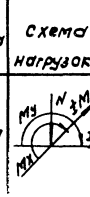	36 / 3,6	15,5 / 1,55	10,0 / 1,0	7,0 / 0,7	3,8 / 0,38

Марка элемента	Изделия арматурные: Арматура класса AI ГОСТ 5781-82* ф6	ф8	Итого	AII ГОСТ 5781-82* ф12	Итого	AIII ГОСТ 5781-82* ф6	ф10	Итого	Всего
Фм17	12.0	21.3	33.3	15,6	15,6	4.6	41.0	45.6	94.5

Общие примечания см. лист КЖ-3

23551-02

ГИП	Сергеева		ТП 411-2-190.88	КЖ
Нач.отд.	Рогачев			
Н.контр.	Соболев			
Гл.спец.	Сергеева			
Рук.гр.	Сафина			
Ст.техн.	Агафонова	1988	Цех по переработке низкосортной древесины мощностью по сырью 35,0 тыс. м³ в год	стадия Р; лист 19; листов
			Наружный пневмотранспорт. Схема расположения фундаментов под опоры пневмотранспорта. Фундамент Фм17	СОЮЗГИПРОЛЕСХОЗ

Привязан

Инв.№

Согласовано:

Схема расположения фундаментов под оборудование на отм. 0,000 и 1,200 в осях 1÷9.

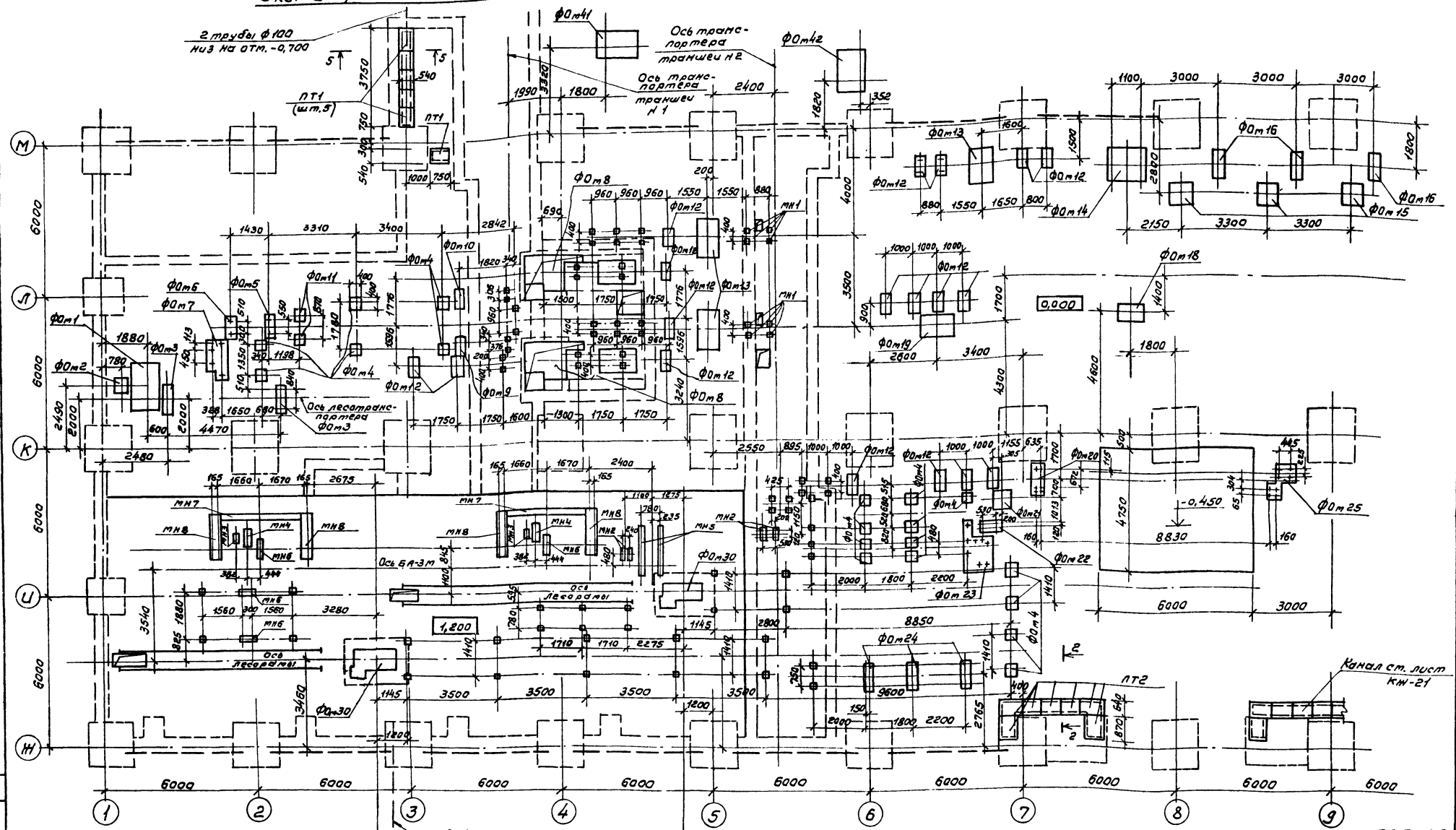

5. Схему расположения фундамента ф0т30 см. лист КЖ-22.

1. Данный лист смотреть совместно с листом КЖ-21.
2. Общие примечания см. лист КЖ-22.
3. Все незамаркированные закладные МН1.
4. Сечения 2-2, 5-5 смотри на листе КЖ-34.

Альбом 2 т.1

Согласовано:
Гл. спец. ТХ Сергеева
Рук. гр. ОВ Шатис

ГИП	Сергеева		
Нач. отд.	Рогачев		
Н. контр.	Соколов		
Гл. спец.	Сергеева		
Рук. гр.	Сафина		
Ст. техн.	Агафонова		
Ст. инж.	Черкасова		

Привязан

Инв. №

ТП 411-2-190.88 КЖ

23551-02

Цех по переработке низкосортной древесины мощностью по сырью 350 тыс. м³ в год.

Схема расположения фундаментов под оборудование на отм. 0,000 и 1,200 в осях 1÷9.

Стадия	Лист	Листов
Р	20	

1988

СОЮЗГИПРОЛЕСХОЗ

Альбом 2, часть 1

Схема расположения фундаментов под оборудование на отм. 0.000 в осях 9÷13

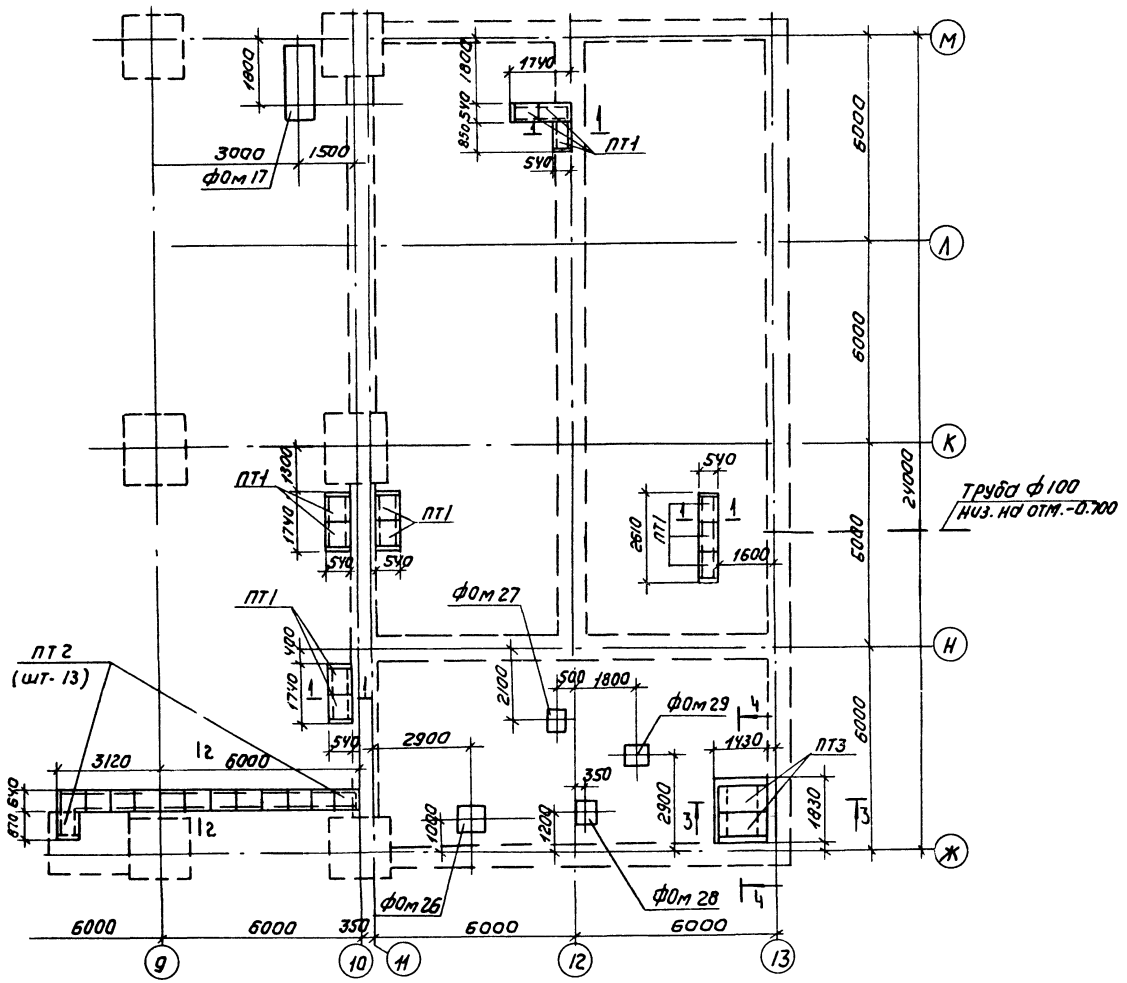

Спецификация элементов к схемам расположенным на листах КЖ-20; КЖ-21

Марка	Обозначение	Наименование	Кол	Масса ед.кг	Примечание
		Фундаменты под			
ФОм1	КЖ-23	оборудование ФОм1	1		
ФОм2	"	ФОм2	1		
ФОм3	"	ФОм3	2		
ФОм4	"	ФОм4	19		
ФОм5	"	ФОм5	1		
ФОм6	"	ФОм6	1		
ФОм7	КЖ-23	ФОм7	1		
ФОм8	КЖ-24	ФОм8	2		
ФОм9	КЖ-27	ФОм9	1		
ФОм10	"	ФОм10	1		
ФОм11	"	ФОм11	2		
ФОм12	"	ФОм12	17		
ФОм13	"	ФОм13	3		
ФОм14	КЖ-28	ФОм14	1		
ФОм15	"	ФОм15	3		
ФОм16	"	ФОм16	3		
ФОм17	"	ФОм17	1		
ФОм18	"	ФОм18	1		
ФОм19	"	ФОм19	1		
ФОм20	КЖ-29	ФОм20	1		
ФОм21	"	ФОм21	1		
ФОм22	"	ФОм22	1		
ФОм23	"	ФОм23	1		
ФОм24	"	ФОм24	3		
ФОм25	"	ФОм25	1		
ФОм26	КЖ-30	ФОм26	1		
ФОм27	"	ФОм27	1		
ФОм28	"	ФОм28	1		
ФОм29	"	ФОм29	1		
ПТ1	3.006.1-2/82, в.1-2	плиты перекрытия каналов ПЗ-15б	18	50	
ПТ2	"	ПЧ-15б	20	110	
ПТ3	"	ПТ9-3	2	150	

1. Данный лист смотреть совместно с листом КЖ-20.
2. Схему расположения элементов фундаментов под оборудование на отм. -2.200 см. лист КЖ-22.
3. Сечения 1-1÷4-4 см. лист КЖ-34.
4. Общие примечания см. лист КЖ-22.

Спецификация закладных изделий

Марка	Обозначение	Наименование	Кол	Масса ед.кг	Примечание
		Изделия закладные			
МН1	ТП.411-2-190.88 -КЖИ 1200	МН1	116	1.63	
МН2	ТП.411-2-190.88 -КЖИ 1300	МН2	8	3.64	
МН3	ТП.411-2-190.88 -КЖИ 1400	МН3	2	3.04	
МН4	ТП.411-2-190.88 -КЖИ 1500	МН4	2	12.9	
МН5	ТП.411-2-190.88 -КЖИ 1600	МН5	2	30.65	
МН6	ТП.411-2-190.88 -КЖИ 1700	МН6	4	4.64	
МН7	ТП.411-2-190.88 -КЖИ 1800	МН7	2	29.86	
МН8	ТП.411-2-190.88 -КЖИ 1900	МН8	4	27.95	

23551-02

ГИП	Сергеева		ТП 411-2-190.88 КЖ	
Нач.отд	Ригачев			
Н.контр.	Соколов			
Гл.спец.	Сергеева			
Рук.гр.	Сафина			
Ст.техн.	Агафонова		Цех по переработке низкосортной древесины мощностью по сырью 350 тыс м³ в год	Стадия: Р; Лист: 21; Листов:
			Схема расположения фундаментов под оборудование на отм. 0.000 в осях 9÷13	Союзгипролесхоз

Привязан

Инв.№

Альбом 2, часть 1

Схема расположения фундаментов под оборудование на отм. -2.200

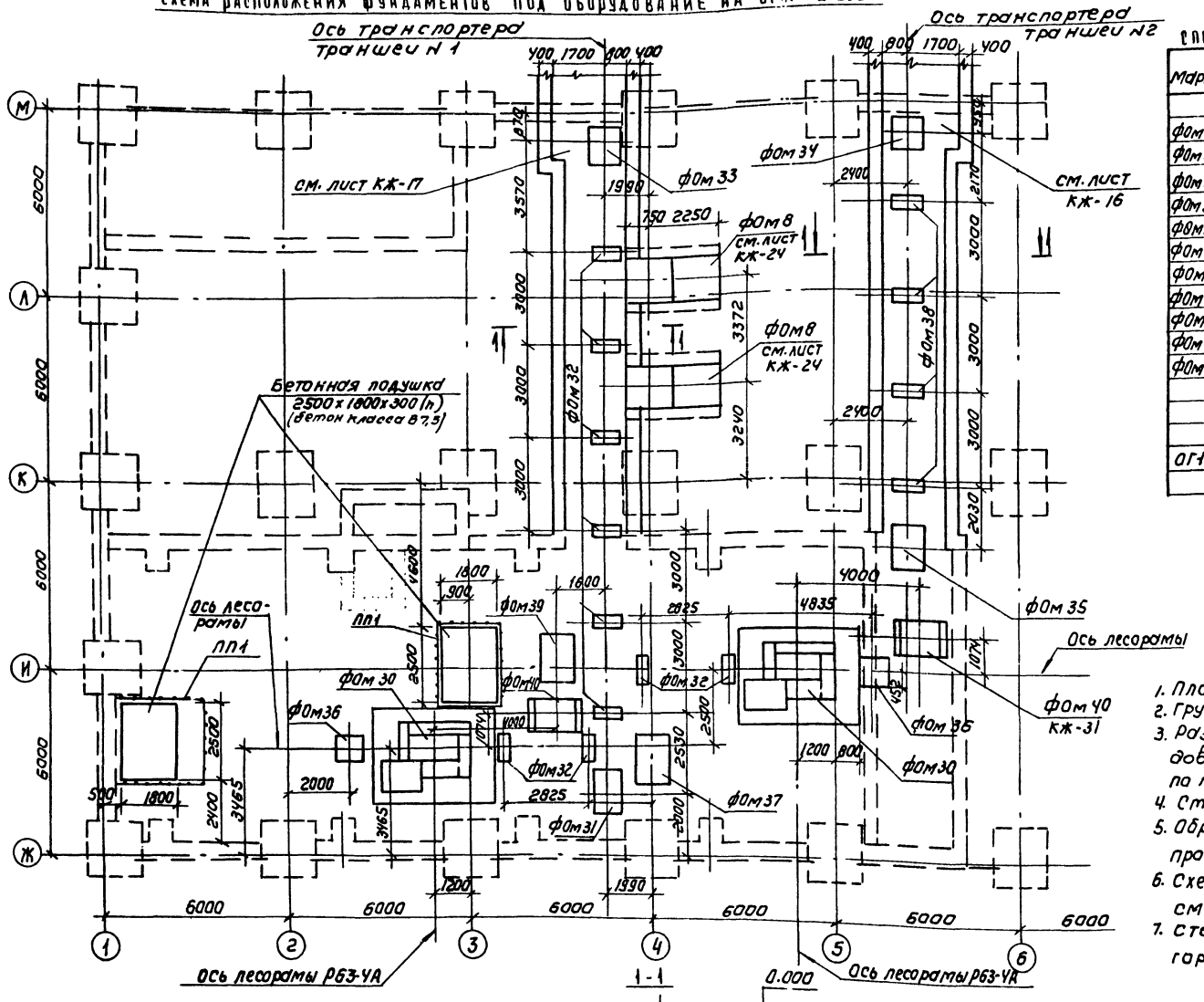

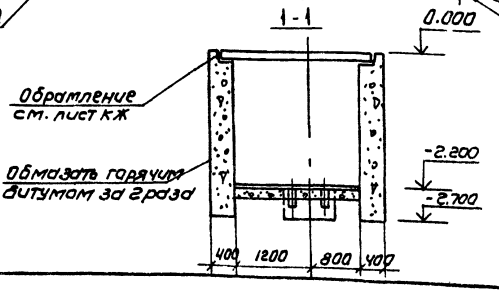

Спецификация элементов к схеме расположения

Марка	Обозначение	Наименование	Кол	Масса ед. кг	Примечание
		фундамент под			
фОм30	КЖ-31	оборудование фОм30	2		
фОм31	КЖ-33	" фОм31	1		
фОм32	"	" фОм32	10		
фОм33	"	" фОм33	1		
фОм34	"	" фОм34	1		
фОм35	"	" фОм35	1		
фОм36	КЖ-34	" фОм36	2		
фОм37	"	" фОм37	1		
фОм38	"	" фОм38	4		
фОм39	КЖ-34	" фОм39	1		
фОм40	КЖ-31	" фОм40	2		
		Ограждение фунда-			
ОГ1	1.450.3-3, вып.0	ментов ОГПМХЭБ-10,12	17	12,5	

1. План фундаментов под конструкции здания см. лист КЖ-3
2. Грунт в основании фундаментов тщательно уплотнить.
3. Разбивка анкерных болтов в фундаментах под оборудование перед их исполнением должна быть уточнена по полученному оборудованию.
4. Стены траншей выполнять из бетона класса в 12,5.
5. Обратную засыпку грунтом до γ=1,65 г/см³ за стенки траншей производить после устройства перекрытий под ними.
6. Схему расположения плит перекрытия траншей см. лист КЖ-36.
7. Стены траншей и подпольных каналов обмазать горячим битумом за 2 раза.

23551-02

ГИП	СЕРГЕЕВА		ТП 411-2-190.88 КЖ
НАЧ.ОТД	РОГАЧЕВ		
Н.КОНТР	СОКОЛОВ		
ГЛ.СПЕЦ	СЕРГЕЕВА		
РУК.ГР.	САФИНА		
СТ.ТЕХН.	АТАФОНОВА	1988	

Привязан

Инв.№

Цех по переработке низкосортной древесины мощностью по сырью 35,0 тыс м³ в год	Стадия	Лист	Листов
	Р	22	

Схема расположения фундаментов под оборудование на отм. -2.200

СОЮЗГИПРОЛЕСХОЗ

Согласовано: Гл.спец. "ТХ" Сергеева; Рук.гр. "ОВ" Шамис

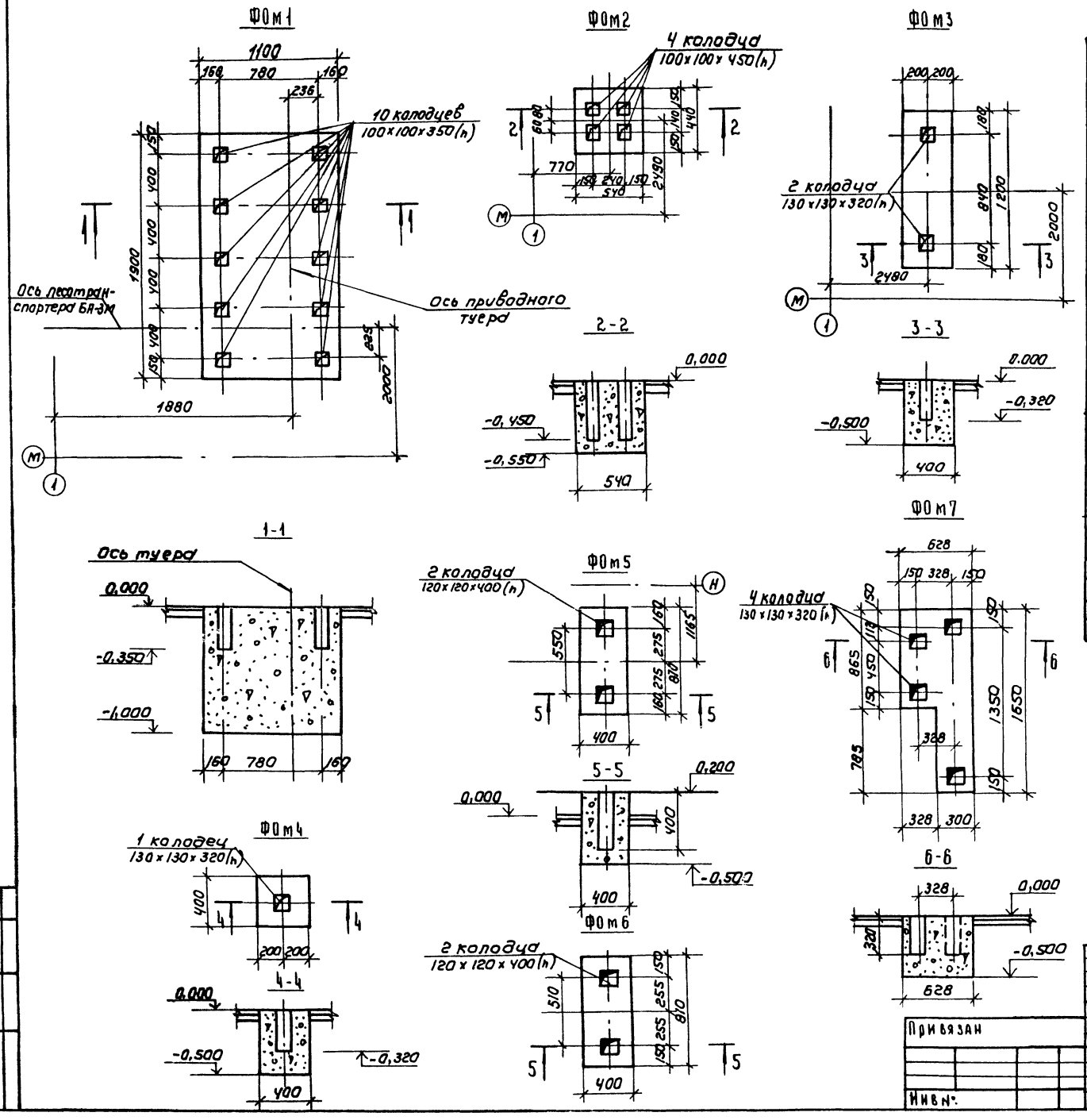

СПЕЦИФИКАЦИЯ ЭЛЕМЕНТОВ МОНОЛИТНОЙ КОНСТРУКЦИИ

Формат	Зона	Поз.	Обозначение	Наименование	Кол	Примечание
			КЖ-23	ФОм1 - шт.1		
				Материалы		
				Бетон класса В7.5		2.1м³
			КЖ-23	ФОм2 - шт.1		
				Материалы		
				Бетон класса В7.5		0.16м³
			КЖ-23	ФОм3 - шт.2		
				Материалы		
				Бетон класса В7.5		0,24м³
			КЖ-23	ФОм4 - шт. 19		
				Материалы		
				Бетон класса В7.5		0.10м³
			КЖ-23	ФОм5 - шт.1		
				Материалы		
				Бетон класса В7.5		0,24м³
			КЖ-23	ФОм6 - шт.1		
				Материалы		
				Бетон класса В7.5		0.23м³
			КЖ-23	ФОм7 - шт.1		
				Материалы		
				Бетон класса В7.5		0,39м³

1. Данный лист читать с листом КЖ-20.

23551-02

ГИП	СЕРГЕЕВА		ТП 411-2-190 КЖ
НАЧ.ОТД	РОГАЧЕВ		
Н.КОНТР	СОКОЛОВ		
ГА.СПЕЦ	СЕРГЕЕВА		
РУК.ГР.	САФИНА		
СТ.ТЕХН.	АТАФОНОВА	1988	ЦЕХ ПО ПЕРЕРАБОТКЕ НИЗКОСОРТНОЙ ДРЕВЕСИНЫ МОЩНОСТЬЮ ПО СЫРЬЮ 350 ТЫС м³ В ГОД
СТ.ИНЖ	ЧЕРКАСОВА		

СТАДИЯ	ЛИСТ	ЛИСТОВ
Р	23	

ФУНДАМЕНТЫ ПОД ОБОРУДОВАНИЕ ФОм1 ÷ ФОм7

СОЮЗГИПРОЛЕСХОЗ

Привязан

Инв №

АЛЬБОМ 2, ЧАСТЬ 1

СОГЛАСОВАНО
ГА.СПЕЦ. „ТА" СЕРГЕЕВА

Альбом 2, часть 1

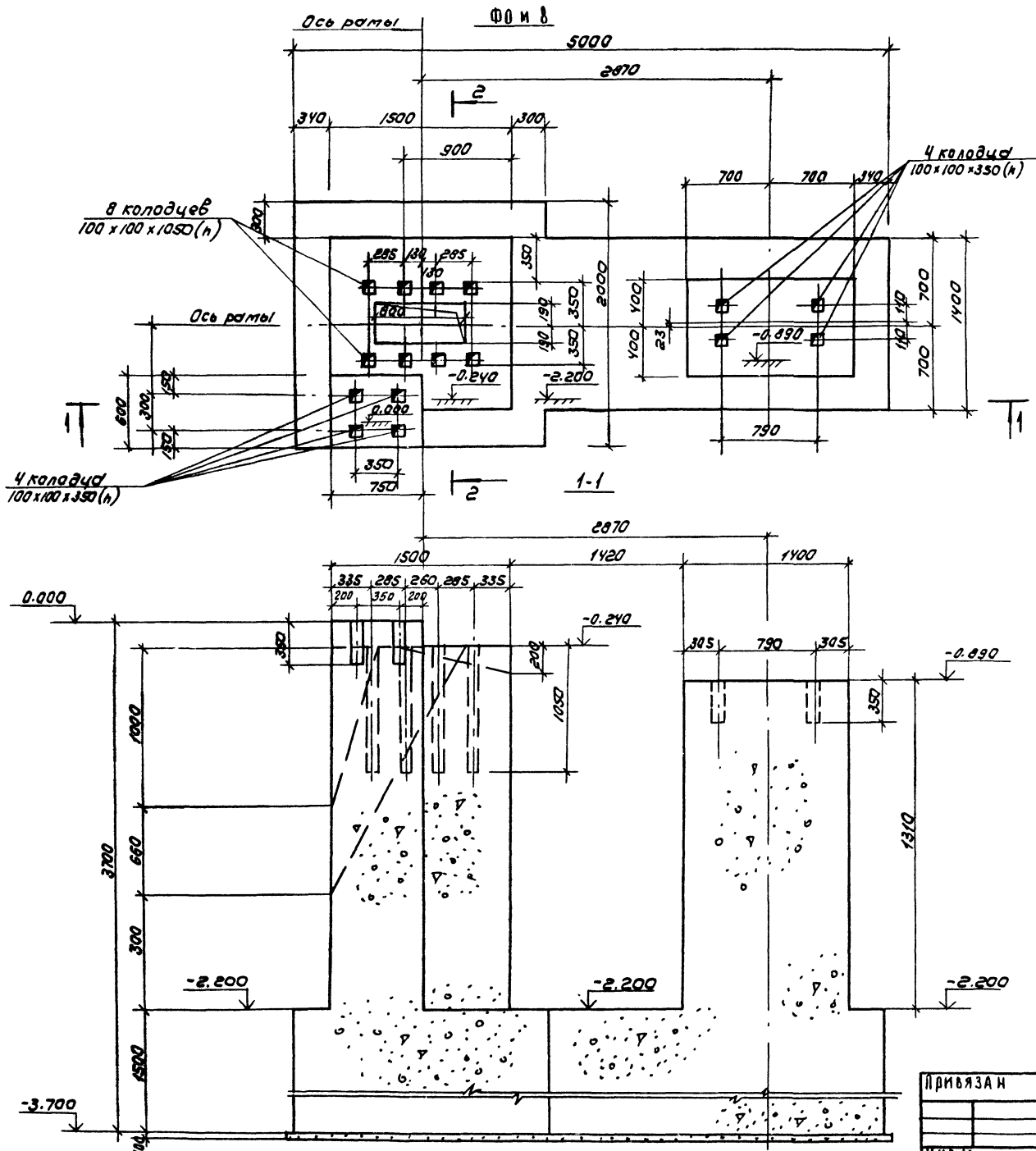

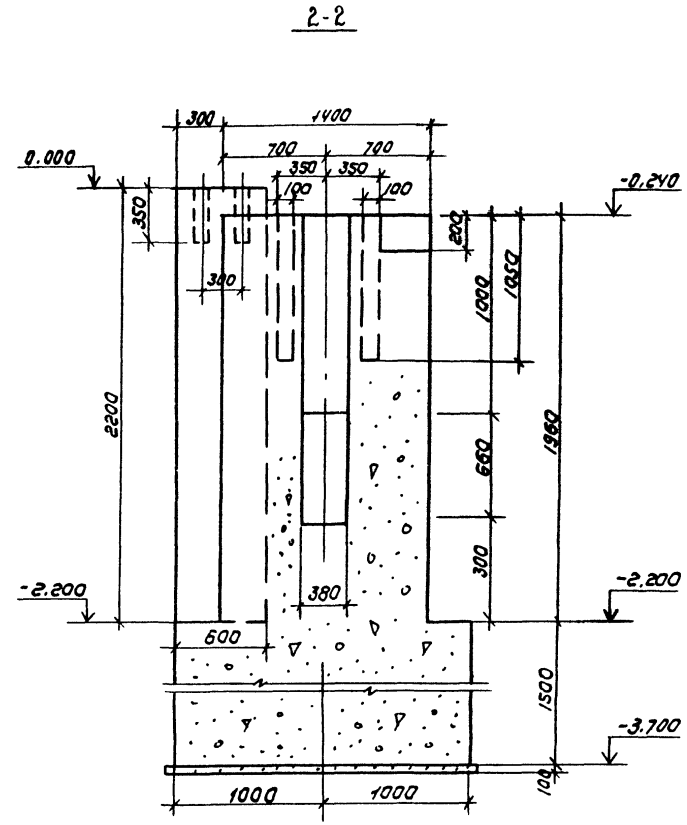

1. Данный лист см. совместно с л. КЖ-25; 26
2. Бетонная подготовка из бетона класса В7.5.

23551-02

ГИП	СЕРГЕЕВА		ТП 411-2-190.88 КЖ
НАЧ.ОТД	РОГАЧЕВ		
Н.КОНТР	СОКОЛОВ		
ГЛ.СПЕЦ	СЕРГЕЕВА		
РУК.ГР.	САФИНА		
СТ.ИНЖ	СТЕРЛИКОВА		

Цех по переработке низкосортной древесины мощностью по сырью 35,0 тыс м³ в год.

СТАДИЯ	ЛИСТ	ЛИСТОВ
Р	24	

Фундамент фом 8 Опалубка.

СОЮЗГИПРОЛЕСХОЗ

Привязан

Инв.№

Согласовано:

Рук.гр.техн.

Альбом 2, часть 1

Армирование ФОМ 8

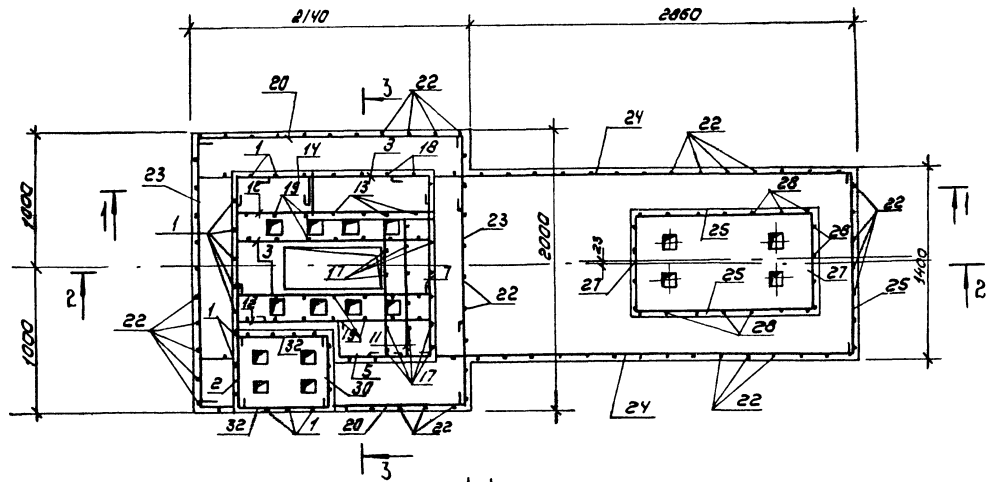

1-1

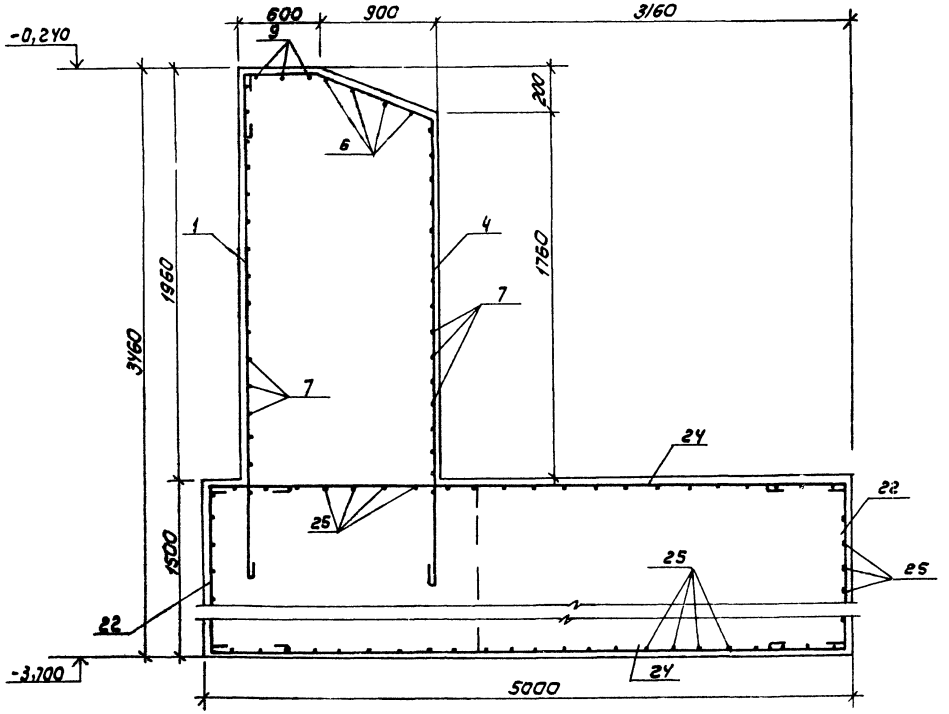

2-2

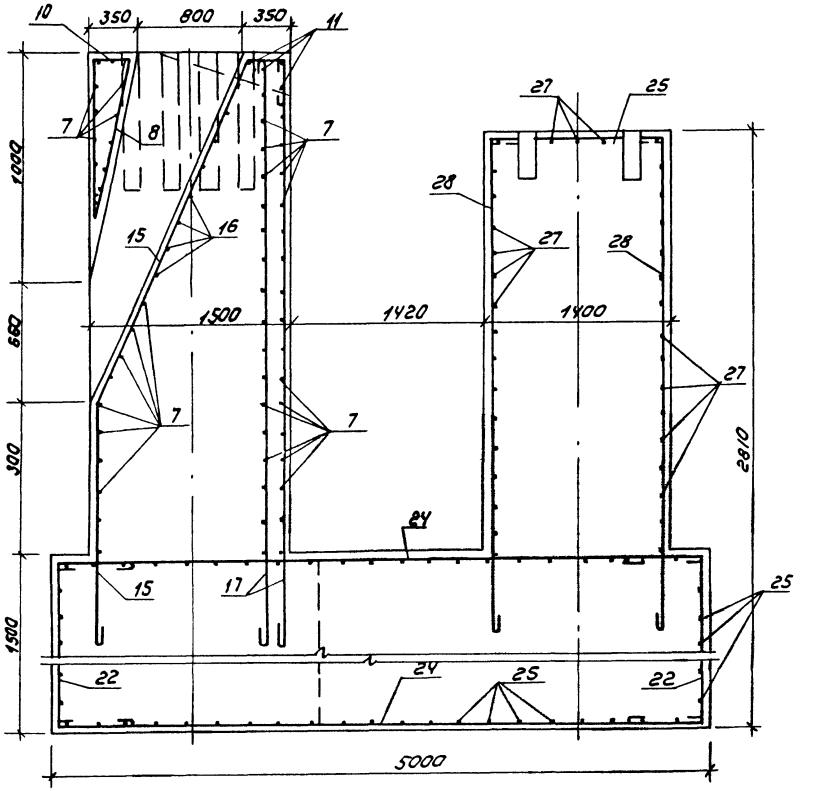

1. Данный лист см. совместно с листами КЖ-24; 26.
2. Бетонная подготовка из бетона класса В7,5.

23551-02

ГИП	Сергеева		ТП 411-2-190.88 КЖ
Нач.отд.	Рогачев		
Н.контр.	Соколов		
Гл.спец.	Сергеева		
Рук.гр.	Сафина		
Ст.инж.	Терлякова		

Привязан

Инв.№

Цех по переработке низкосортной древесины мощностью по сырью 350 тыс.м³ в год	стадия	лист	листов
	Р	25	
Фундамент ФОМ 8 Армирование	Союзгипролесхоз		

Согласовано:

Альбом 2, часть 1

3-3

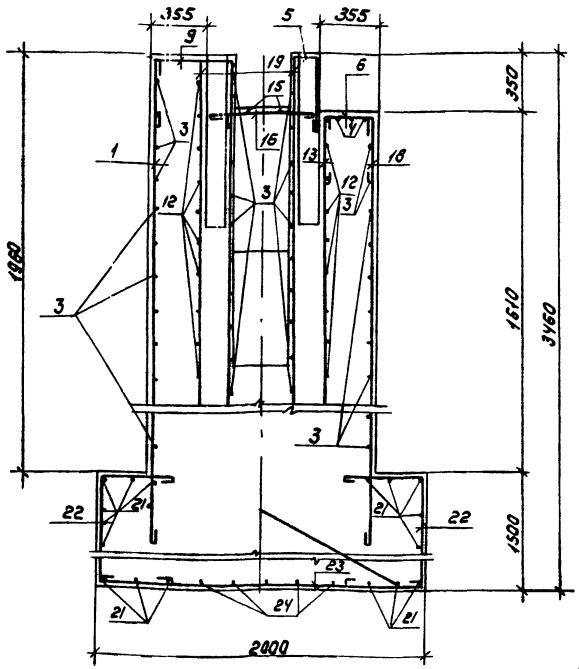

ВЕДОМОСТЬ ДЕТАЛЕЙ

Поз	Эскиз
1	2720
2	1640 360
3	1440 360
4	400 570 21° 910 2420
5	640 450
6	360 300 360
7	1340 360
8	1060
9	450 360
10	940 290
11	100 1010 360
12	100 1440 360
13	1290 ÷ 1640
14	550 ÷ 950 360
15	2020 300 60° 360 700
16	780
17	2420
18	2300 ÷ 2680
19	1640
20	2080 700
21	2080
22	1440 420
23	1940
24	4940
25	1340

Поз	Эскиз
26	3320
27	740
28	2250 360
29	700 660
30	550
31	550 660
32	700
33	700 270

СПЕЦИФИКАЦИЯ ЭЛЕМЕНТОВ МОНОЛИТНОЙ КОНСТРУКЦИИ

Формат	Зона	Поз.	Обозначение	Наименование	Кол	Примечание
				ФОМ 8 – шт. 1		
				Детали		
				Ф12АI ГОСТ 5781-82*		
		1	КЖ – 24; 25	ℓ = 2900	26	67.1
		2	то же	ℓ = 2540	18	40.6
		3	"	ℓ = 2340	42	87.3
		4	"	ℓ = 4390	2	7.80
		5	"	ℓ = 1270	19	21.4
		6	"	ℓ = 1200	4	4.3
		7	"	ℓ = 2240	41	81.6
		8	"	ℓ = 1240	2	2.1
		9	"	ℓ = 1350	3	3.6
		10	"	ℓ = 1410	2	2,51
		11	"	ℓ = 1610	5	7.2
		12	"	ℓ = 2040	10	18.1
		13	"	$\ell_{ср}$ = 1465	5	6,5
		14	"	$\ell_{ср}$ = 1650	2	2.9
		15	"	ℓ = 3560	2	6,3
		16	"	ℓ = 960	5	4.3
		17	"	ℓ = 2670	18	42,7
		18	"	$\ell_{ср}$ = 2490	5	11.2
		19	"	ℓ = 1820	18	29,1
		20	"	ℓ = 2960	12	31.6
		21	"	ℓ = 2260	26	52,2
		22	"	ℓ = 2460	74	161,7
		23	"	ℓ = 2120	30	56,5
		24	"	ℓ = 5120	14	63.7
		25	"	ℓ = 1520	78	105,3
		26	"	ℓ = 3500	16	49,7
		27	"	ℓ = 920	23	18.8
		28	"	ℓ = 2790	22	54.51
		29	"	ℓ = 1540	3	4.1
		30	"	ℓ = 730	2	1.3
		31	"	ℓ = 1390	4	4.9
		32	"	ℓ = 880	2	1.6
		33	"	ℓ = 1150	11	11.2
				Материалы		
				Бетон класса В15		18.10 м³
				Бетон класса В7.5		0.84 м³

ВЕДОМОСТЬ РАСХОДА СТАЛИ НА ЭЛЕМЕНТ, КГ

Марка элемента	Изделия арматурные				Всего	Общий расход
	Арматура класса А-I ГОСТ 5781-82*					
	Ф12			Итого		
ФОМ 8	1063,7			1063,7	1063,7	1063,7

1. Данный лист см. совместно с л. КЖ - 24; 25
2. Шаг всех стержней 200 мм.
3. Защитный слой 25 мм, в днище 35 мм.

23551-02

ГИП	СЕРГЕЕВА	
НАЧ. ОТД.	РОТАЧЕВ	
Н. КОНТР.	СОКОЛОВ	
ГЛ. СПЕЦ.	СЕРГЕЕВА	
РУК. ГР.	САФИНА	
СТ. ИНЖ.	СТЕРЛИКОВА	

ТП 411-2-190.88 КЖ

ЦЕХ ПО ПЕРЕРАБОТКЕ НИЗКОСОРТНОЙ ДРЕВЕСИНЫ МОЩНОСТЬЮ ПО СЫРЬЮ 35,0 ТЫС. М³ В ГОД

Стадия	Лист	Листов
Р	26	

ФУНДАМЕНТ ФОМ 8
АРМИРОВАНИЕ.

СОЮЗГИПРОЛЕСХОЗ

Привязан

Инв. №

Согласовано:

Фом 9

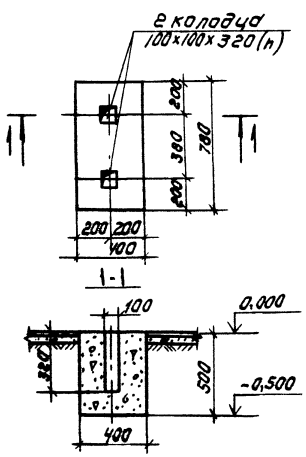

Фом 10

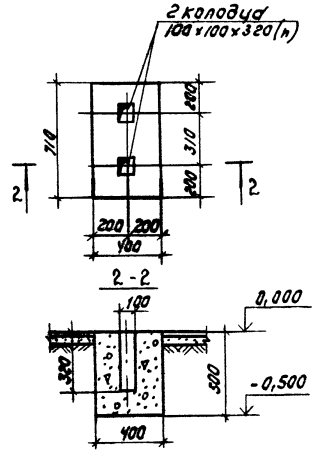

Фом 11

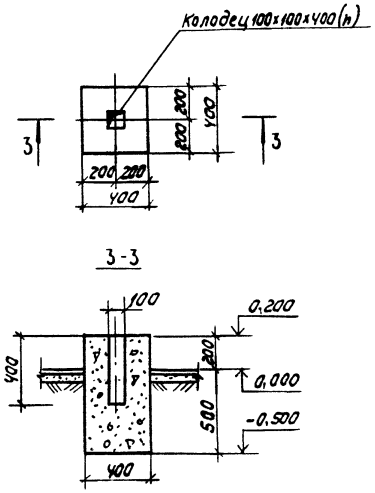

Фом 12

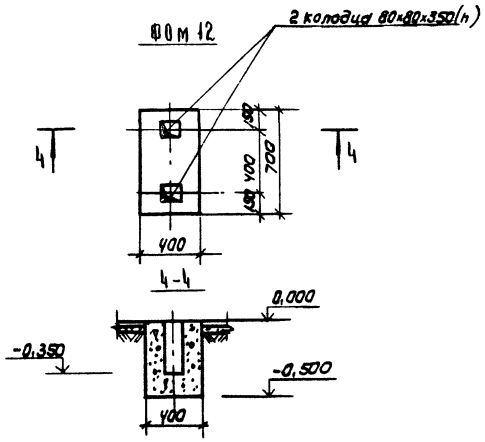

Фом 13

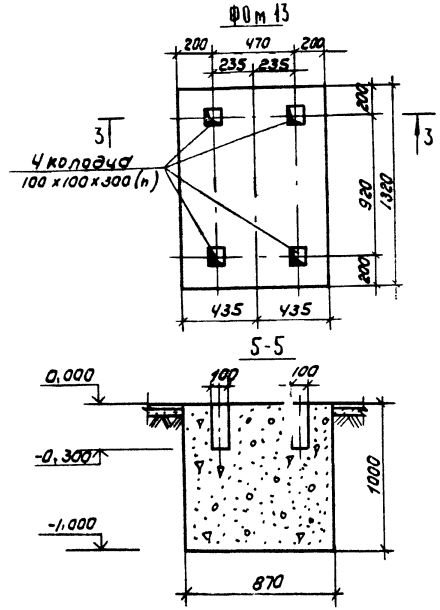

Спецификация элементов монолитной конструкции

Формат	Зона	Поз.	Обозначение	Наименование	Кол	Примечание
			КЖ-27	Фом 9 - шт.1		
				Материалы		
				Бетон класса В7.5		0,16 м³
			КЖ-27	Фом 10 - шт.1		
				Материалы		
				Бетон класса В7.5		0,14 м³
			КЖ-27	Фом 11 - шт.2		
				Материалы		
				Бетон класса В7.5		0,11 м³
			КЖ-27	Фом 12 - шт.17		
				Материалы		
				Бетон класса В7.5		0,14 м³
			КЖ-27	Фом 13 - шт.3		
				Материалы		
				Бетон класса В7.5		1,15 м³

1. Данный лист смотри совместно с листом КЖ-20.

Согласовано:
Главный ТХ Сергеева

ГИП	Сергеева	
Нач. отд.	Рогачев	
Н. контр.	Соколов	
Гл. спец.	Сергеева	
Рук. гр.	Сафина	
Инж.	Автамонова	

Привязан

Инв. №

ТП 411-2-190.88 КЖ

Цех по переработке низкосортной древесины мощностью по сырью 35,0 тыс. м³ в год

Стадия	Лист	Листов
Р	27	

Фундаменты под оборудование Фом 9 ÷ Фом 13

Союзгипролесхоз

23551-02

Альбом 2; часть 1

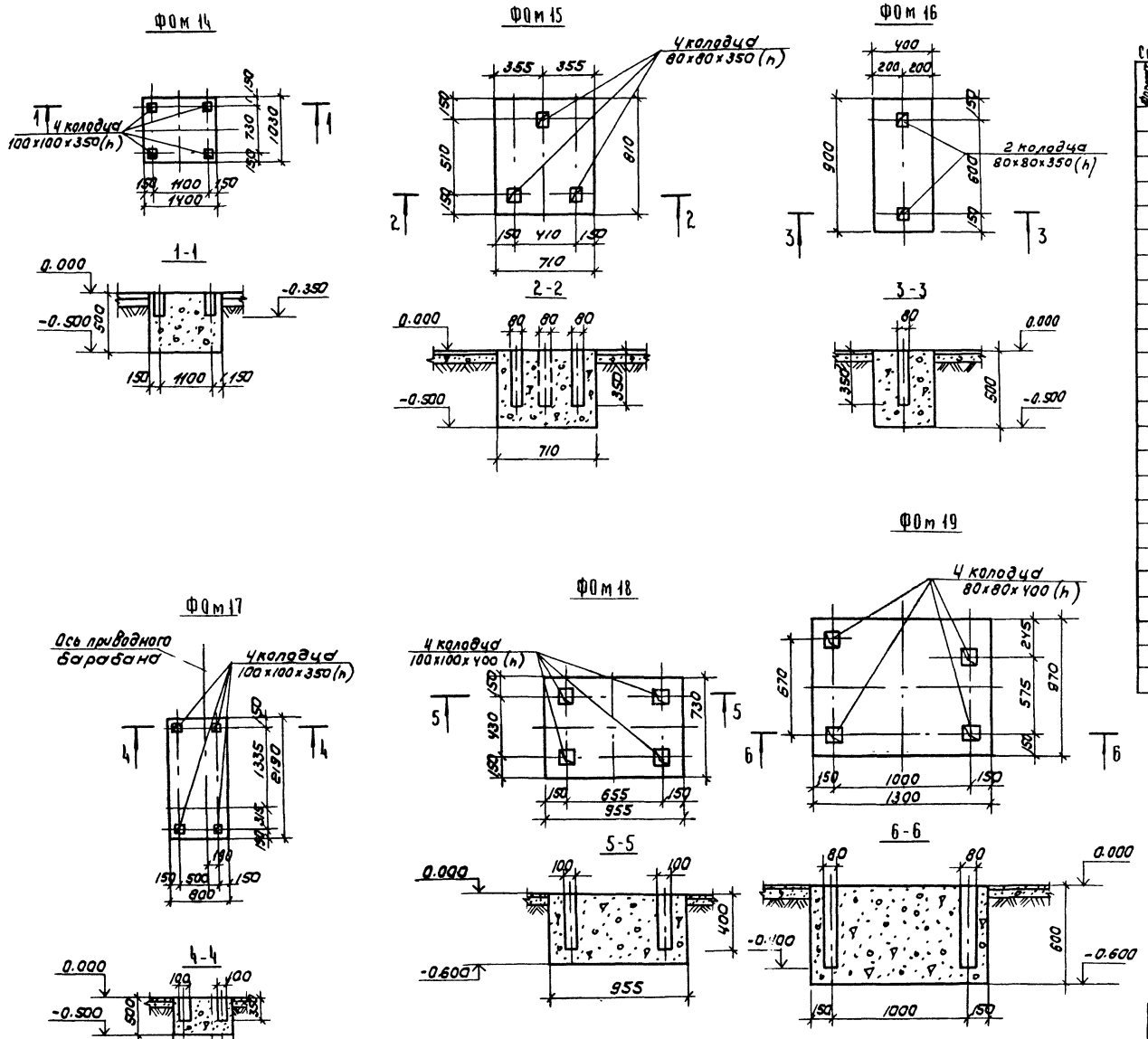

Спецификация элементов монолитной конструкции

Формат	Зона	Поз.	Обозначение	Наименование	Кол	Примечан.
			КЖ-28	ФОм 14 - шт.1		
				Материалы		
				Бетон класса В7.5		0.72м³
			КЖ-28	ФОм 15 - шт.3		
				Материалы		
				Бетон класса В7.5		0.30м³
			КЖ-28	ФОм16 - шт 3		
				Материалы		
				Бетон класса В7.5		0.18м³
			КЖ-28	ФОм 17 - шт.1		
				Материалы		
				Бетон класса В7.5		0.88м³
			КЖ-28	ФОм18 - шт.1		
				Материалы		
				Бетон класса В 7.5		0.42м³
			КЖ-28	ФОм 19 шт.1		
				Материалы		
				Бетон класса В 7.5		0.76м³

1. Данный лист смотри совместно с листом КЖ-20

23551-02

ГИП	СЕРГЕЕВА	
НАЧ.ОТД	РОГАЧЕВ	
Н.КОНТР	СОКОЛОВ	
ГА.СПЕЦ	СЕРГЕЕВА	
РУК.ГР.	САФИНА	
ИНЖЕН	АВТАМОНОВА	

ТП 411-2-190.88 КЖ

Цех по переработке низкосортной древесины мощностью по сырью 35,0 тыс м³ в год

Стадия	Лист	Листов
Р	28	

Фундаменты под оборудование ФОм14 ÷ ФОм 19

СОЮЗГИПРОЛЕСХОЗ

Привязан

Инв №

Согласовано: ГА.СПЕЦ. ТК СЕРГЕЕВА

Альбом 2, часть 1

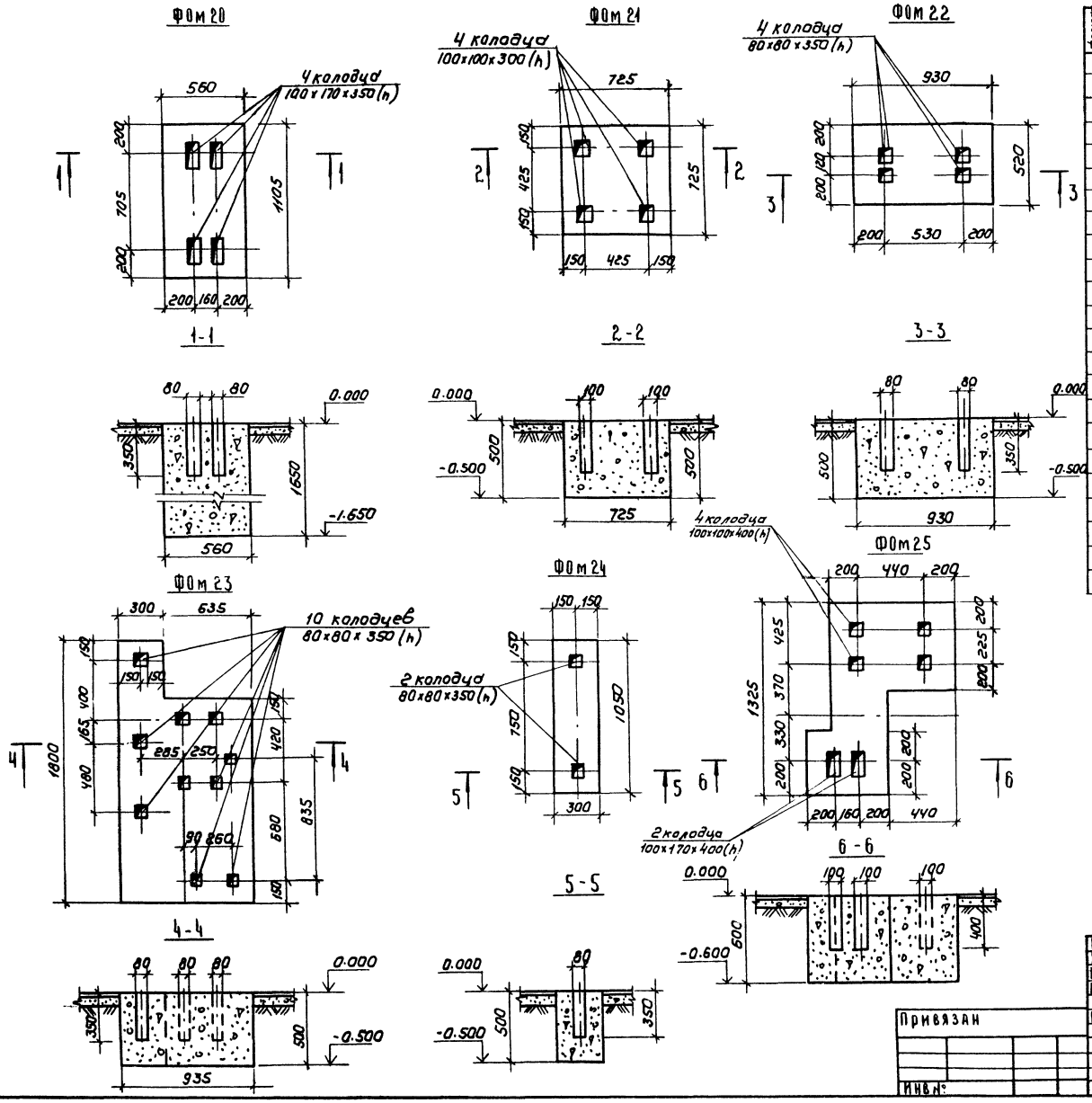

СПЕЦИФИКАЦИЯ ЭЛЕМЕНТОВ МОНОЛИТНОЙ КОНСТРУКЦИИ

Формат	Зона	Поз.	Обозначение	Наименование	Кол	Примечание
			КЖ-29	ФОм 20-шт1		
				Материалы		
				Бетон класса В7.5		1.02м³
			КЖ-29	ФОм 21-шт1		
				Материалы		
				Бетон класса В7.5		0.26м³
			КЖ-29	ФОм 22-шт1		
				Материалы		
				Бетон класса В7.5		0.24м³
			КЖ-29	ФОм 23-шт1		
				Материалы		
				Бетон класса В7.5		0.71м³
			КЖ-29	ФОм 24-шт3		
				Материалы		
				Бетон класса В7.5		0.16м³
			КЖ-29	ФОм 25-шт1		
				Материалы		
				Бетон класса В7.5		0.50м³

1. Данный лист смотри совместно с листом КЖ-20

23551-02

ГИП	СЕРГЕЕВА	
НАУ.ОТД.	РОГАЧЕВ	
Н.КОНТР.	СОКОЛОВ	
ГЛ.СПЕЦ.	СЕРГЕЕВА	
РУК.ГР.	САФИНА	
ИНЖЕН.	АРТАМОНОВА	

ТП 411-2-190.88 КЖ

ЦЕХ ПО ПЕРЕРАБОТКЕ НИЗКОСОРТНОЙ ДРЕВЕСИНЫ МОЩНОСТЬЮ ПО СЫРЬЮ 55,0 ТЫС М³ В ГОД

СТАДИЯ	ЛИСТ	ЛИСТОВ
Р	29	

ФУНДАМЕНТЫ ПОД ОБОРУДОВАНИЕ ФОм20 ÷ ФОм25

СОЮЗГИПРОЛЕСХОЗ

Привязан

Инв.№

Согласовано: Гл.спец. „ТХ" Сергеева

Альбом 2, часть 1

ФОМ 26

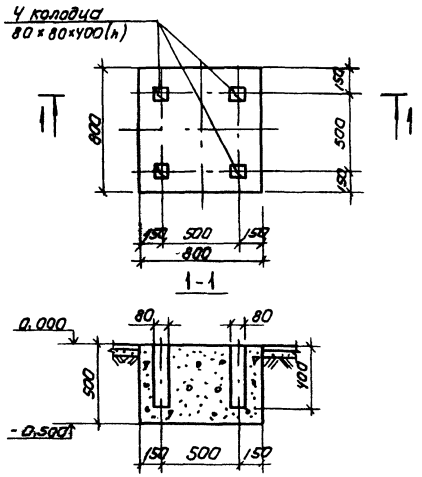

ФОМ 27

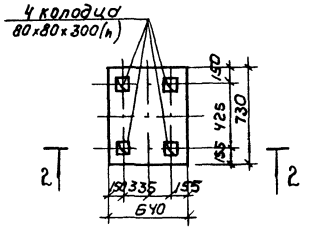

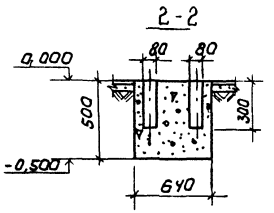

ФОМ 28

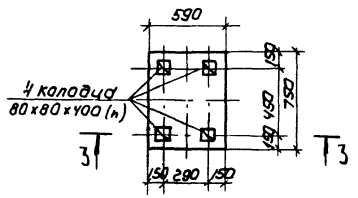

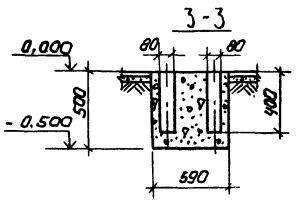

ФОМ 29

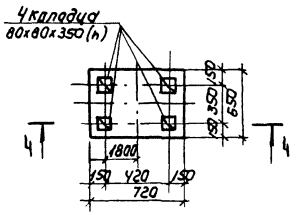

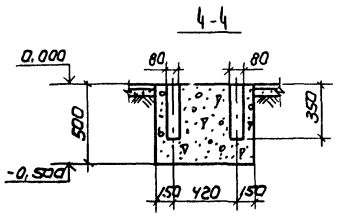

Спецификация элементов монолитной конструкции

Формат	Зона	Поз	Обозначение	Наименование	Кол	Примеч.
			КЖ-30	ФОМ 26-шт.1		
				Материалы		
				Бетон класса В7.5		0.31м³
			КЖ-30	ФОМ 27-шт.1		
				Материалы		
				Бетон класса В7.5		0.22м³
			КЖ-30	ФОМ 28-шт.1		
				Материалы		
				Бетон класса В7.5		0.22м³
			КЖ-30	ФОМ 29-шт.1		
				Материалы		
				Бетон класса В7.5		0.23м³

1. Данный лист см. совместно с листом КЖ-21

Согласовано:
Гл.спец. Сергеева

ГИП	Сергеева		
Нач.отд.	Рогачев		
Н.контр.	Соколов		
Гл.спец.	Сергеева		
Рук.гр.	Сафина		
Инжен.	Арамонова		

Привязан

Инв№:

23551-02

ТП 411-2-190.88 КЖ

Цех по переработке низкосортной древесины мощностью по сырью 350 тыс. м³ в год. Фундаменты под оборудование ФОМ 26÷ФОМ 29

Стадия	Лист	Листов
Р	30	

Союзгипролесхоз

Альбом 2, часть 1

Опалубка ФОм30

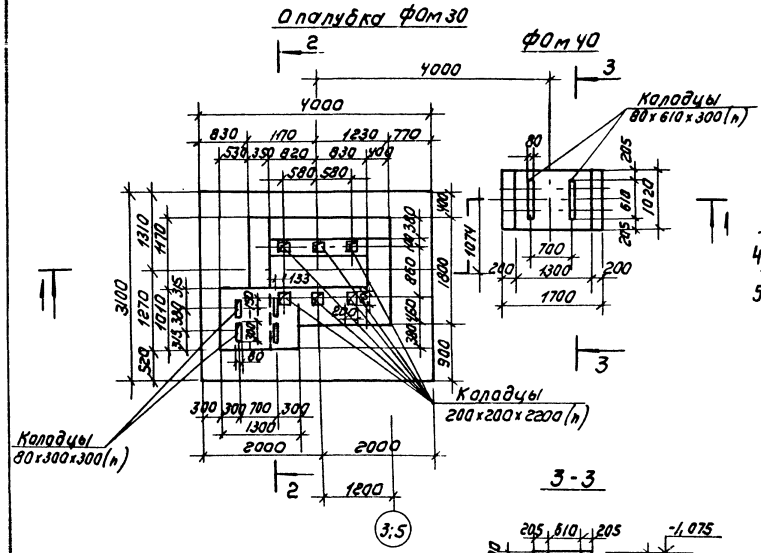

Армирование ФОм30

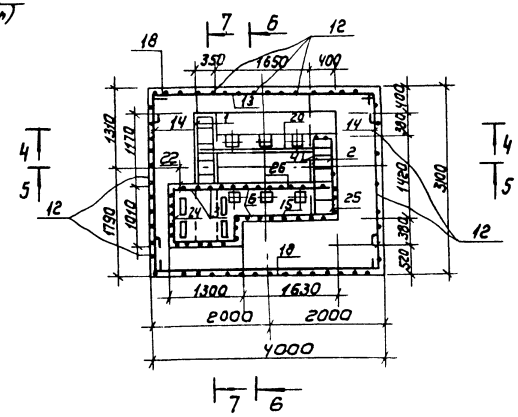

2-2

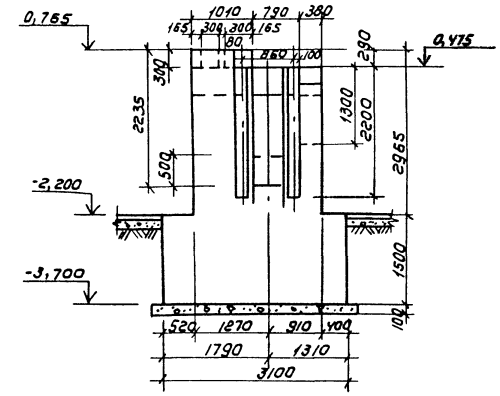

3-3

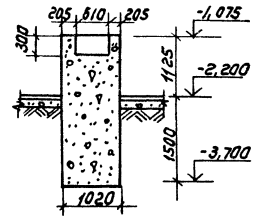

4-4

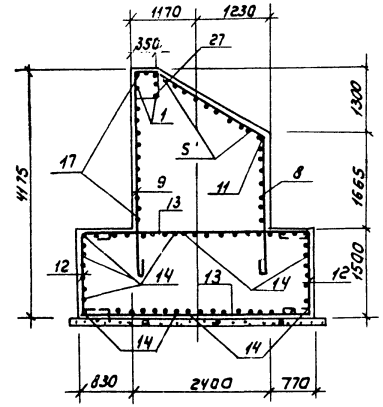

1-1

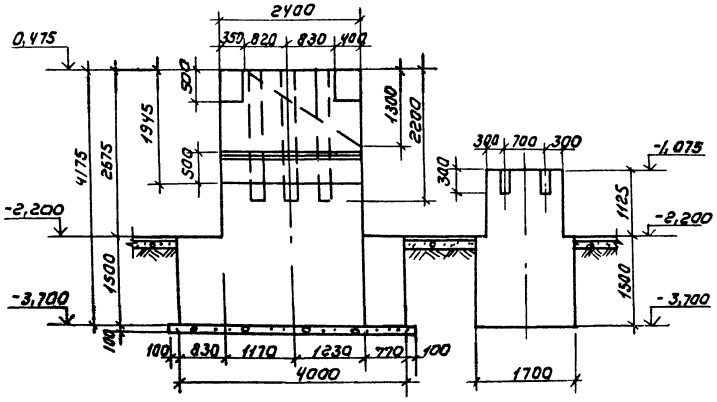

Расчетные характеристики установки на ФОм30

Масса установки	5595 кг
Вертикальная составляющая инерционных сил	91,25 кН
Горизонтальная составляющая инерционных сил	54,54 кН
Число оборотов	2850 об/мин

1. Данный лист см. совместно с листами КЖ-20 и КЖ-22.
2. Бетонная подготовка из бетона класса В7,5. расход 1,39 м³
3. Мероприятия о грунтах см. лист КЖ-32.

23551-07

ГИП	Сергеева		ТП 411-2-190.88 КЖ
Нач. отд.	Ватагин		
Н. контр.	Соколов		
Гл. спец.	Сергеева		
Рук. гр.	Сафина		
Ст. техн.	Агафонова		Цех по переработке низкосортной древесины мощностью по сырью 35,0 тыс м³ в год
			Фундаменты ФОм30, ФОм40 Опалубка и армирование

Стадия	Лист	Листов
Р	31	

Союзгипролесхоз

Привязан

Инв.№

Согласовано:

АЛЬБОМ 2; ЧАСТЬ 1

5-5

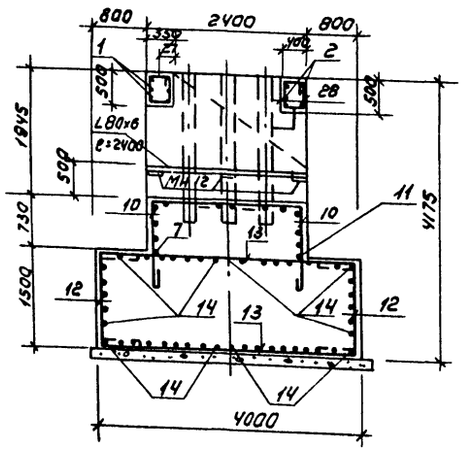

6-6

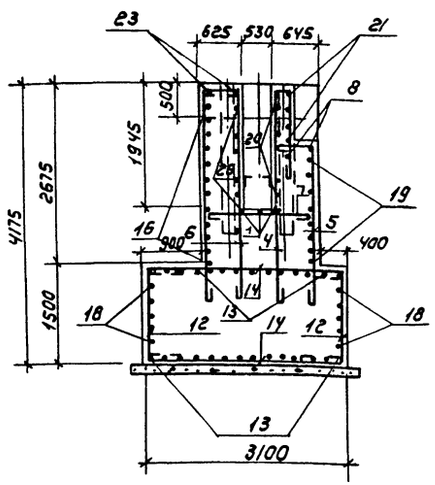

7-7

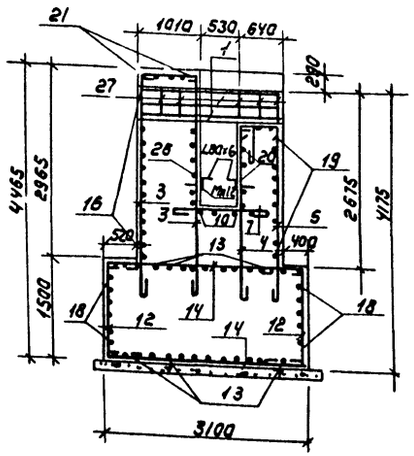

Ведомость расхода стали на элемент, кг

Марка элемента	Изделия арматурные					Изделие закладное				Общий расход
	Арматура кл.				Всего	Армат. класса	Прокат марки		Всего	
	AI	AII				AI	Вст3 кп			
	ГОСТ 5781-82*					ГОСТ 5781-82	ГОСТ 8509-86			
	ф8	ф12	ф16			ф8	∫8	L80x6		
ФОм 30	8.5	1005	31.8		1044,4	1.4	7.3	35,3	44.0	1088,4

В расчете принят модуль деформации грунта 250 кгс/см², который должен быть проверен в каждом конкретном случае. При недостаточной величине его надлежит провести тероприятия, обеспечивающие необходимую жесткость основания. В качестве наиболее приемлемых тероприятий можно рекомендовать тщательную трамбовку основания подушки фундаментной плиты площадочным вибратором, с увлажнением грунта. При грунтах с малым модулем деформации может быть при необходимости заменен грунт с послойным трамбованием его при укладке.

1. Данный лист см. совместно с листом КЖ-31
2. Шаг всех стержней 200 мм.
3. Защитный слой 25 мм, в днище 35 мм

Ведомость стержней

Поз	Эскиз
1	2130
2	1370
3	780; 3290
4	710; 3000; 1660
5	600; 3005; 1725
6	580; 3000
7	1150
8	2400; 1690
9	300; 2890
10	1500; 1400
11	1740; 250; 250
12	400; 1440; 400
13	3950
14	3040
15	2000; 2000
16	700; 1250; 700
17	650
18	400; 3950; 400
19	580; 300 ÷ 2350; 580
20	250; 2350
21	250; 200 ÷ 2150; 250
22	600
23	1700; 400
24	3290; 1250; 400
25	250; 1370; 250
26	250; 2880; 250
27	300; 450; 300; 450
28	350; 450; 350; 450

Спецификация элементов монолитной конструкции

Формат	Зона	Поз.	Обозначение	Наименование	Кол	Примечание
				ФОм 30 - шт 2		
				Детали		масса ед. кг
				ГОСТ 5781-82*		
		1	КЖ-31, 32	ф16 AII ℓ=2130	6	3,35 кг
		2	"	ℓ=1370	6	2,16 кг
		3	"	ф12 AI ℓ=5560	10	4.9 кг
		4	"	ℓ=5050	11	4.5 кг
		5	"	ℓср=3145	11	2.8 кг
		6	"	ℓ=3760	14	3,3 кг
		7	"	ℓ=1330	12	1.2 кг
		8	"	ℓ=5380	2	4.8 кг
		9	"	ℓ=3170	4	2.8 кг
		10	"	ℓ=3080	6	2,7 кг
		11	"	ℓ=2420	4	2,1 кг
		12	"	ℓ=2420	56	2.1 кг
		13	"	ℓ=4310	38	3,8 кг
		14	"	ℓ=3220	48	2,9 кг
		15	"	ℓ=2380	17	2,1 кг
		16	"	ℓ=2380	15	2,5 кг
		17	"	ℓ=810	13	0.72 кг
		18	"	ℓ=4930	16	.кг
		19	"	ℓср=2640	13	2,34 кг
		20	"	ℓ=2780	7	2.47 кг
		21	"	ℓ=1855	8	1.64 кг
		22	"	ℓ=1080	1	0.97 кг
		23	"	ℓ=2280	3	2.01 кг
		24	"	ℓ=6230	5	5,5 кг
		25	"	ℓ=2050	5	1.82 кг
		26	"	ℓ=3380	8	3.0 кг
		27	"	ф8 AI ℓ=1680	6	0.66 кг
		28	"	ℓ=1780	6	0.70 кг
				Сборочные единицы		
		29	ТП 411-2-190.88-КЖ И-2300	Изделие закладное МН12	6	1.2 кг
				Материалы		
				Бетон класса В15		28,2 м³
				ФОм 40 - шт 2		
				Материалы		
				Бетон класса В15		4.1 м³

23551-02

ГИП	СЕРГЕЕВА		
НАЧ. ОТД	РОГАЧЕВ		
Н. КОНТР.	САКОЛОВ		
ГЛ. СПЕЦ	СЕРГЕЕВА		
РУК. ГР.	САФИНА		
СТ. ТЕХН	АГАФОНОВА		1988

ТП 411-2-190.88 КЖ

ЦЕХ ПО ПЕРЕРАБОТКЕ НИЗКОСОРТНОЙ ДРЕВЕСИНЫ МОЩНОСТЬЮ ПО СЫРЬЮ 35,0 ТЫС. М³ В ГОД

СТАДИЯ	ЛИСТ	ЛИСТОВ
Р	32	

ФУНДАМЕНТ ФОМ 30
АРМИРОВАНИЕ СЕЧЕНИЯ 5-5 ÷ 7-7

СОЮЗГИПРОЛЕСХОЗ

ПРИВЯЗАН

ИНВ №

СОГЛАСОВАНО: ГЛ. СПЕЦ. „ТА" СЕРГЕЕВА

Альбом 2, часть 1

ФОМ 31

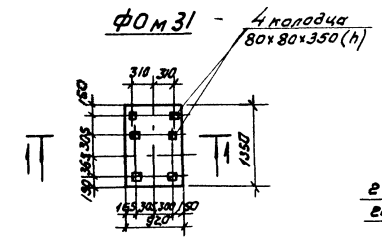

ФОМ 32

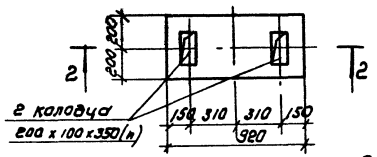

ФОМ 33

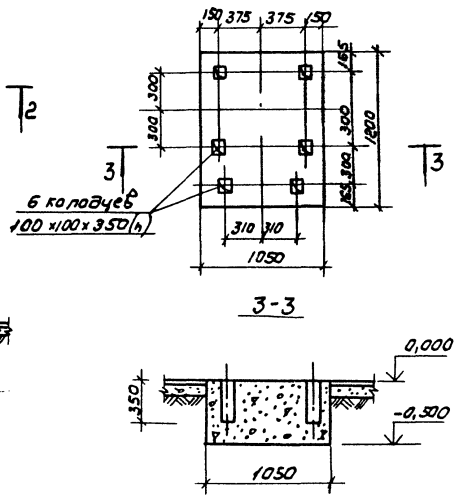

ФОМ 34

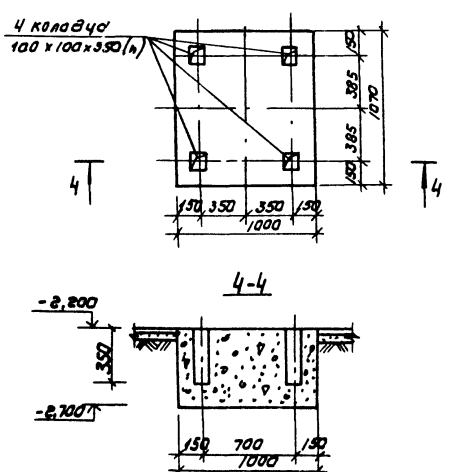

ФОМ 35

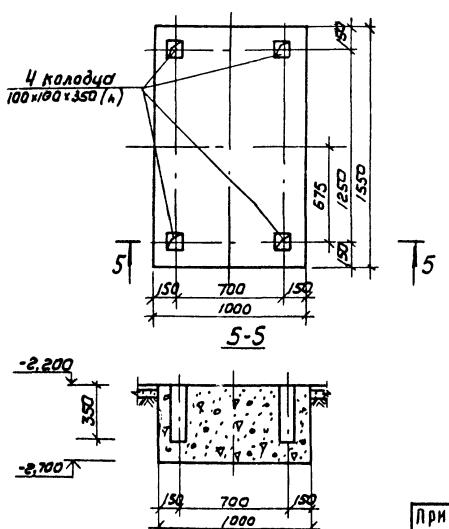

Спецификация элементов монолитной конструкции

Формат	Зона	Поз.	Обозначение	Наименование	Кол	Примечание
			КЖ-33	ФОМ 31-шт.1		
				Материалы		
				Бетон класса В7.5		0.62м³
			КЖ-33	ФОМ 32-шт.10		
				Материалы		
				Бетон класса В7.5		0.18м³
			КЖ-33	ФОМ 33-шт.1		
				Материалы		
				Бетон класса В7.5		0.63м³
			КЖ-33	ФОМ 34-шт.1		
				Материалы		
				Бетон класса В7.5		0.53м³
			КЖ-33	ФОМ 35-шт.1		
				Материалы		
				Бетон класса В7.5		0.77м³

1. Данный лист смотри совместно с листом КЖ-22.

Согласовано: Гл.спец.тх Сергеева

23551-02

ГИП	Евгеева		ТП 411-2-190.88 КЖ
Нач.ВТА	Рогачев		
Н.контр.	Соколов		
Гл.спец	Евгеева		
Рук.гр.	Рафикова		
Инжен	Артамонова		

Привязан

Инв.№:

Цех по переработке низкосортной древесины мощностью по сырью 35,0 тыс м³ в год	Стадия	Лист	Листов
	Р	33	
Фундаменты под оборудование ФОМ 31÷ФОМ 35	Союзгипролесхоз		

Альбом 2, часть 1

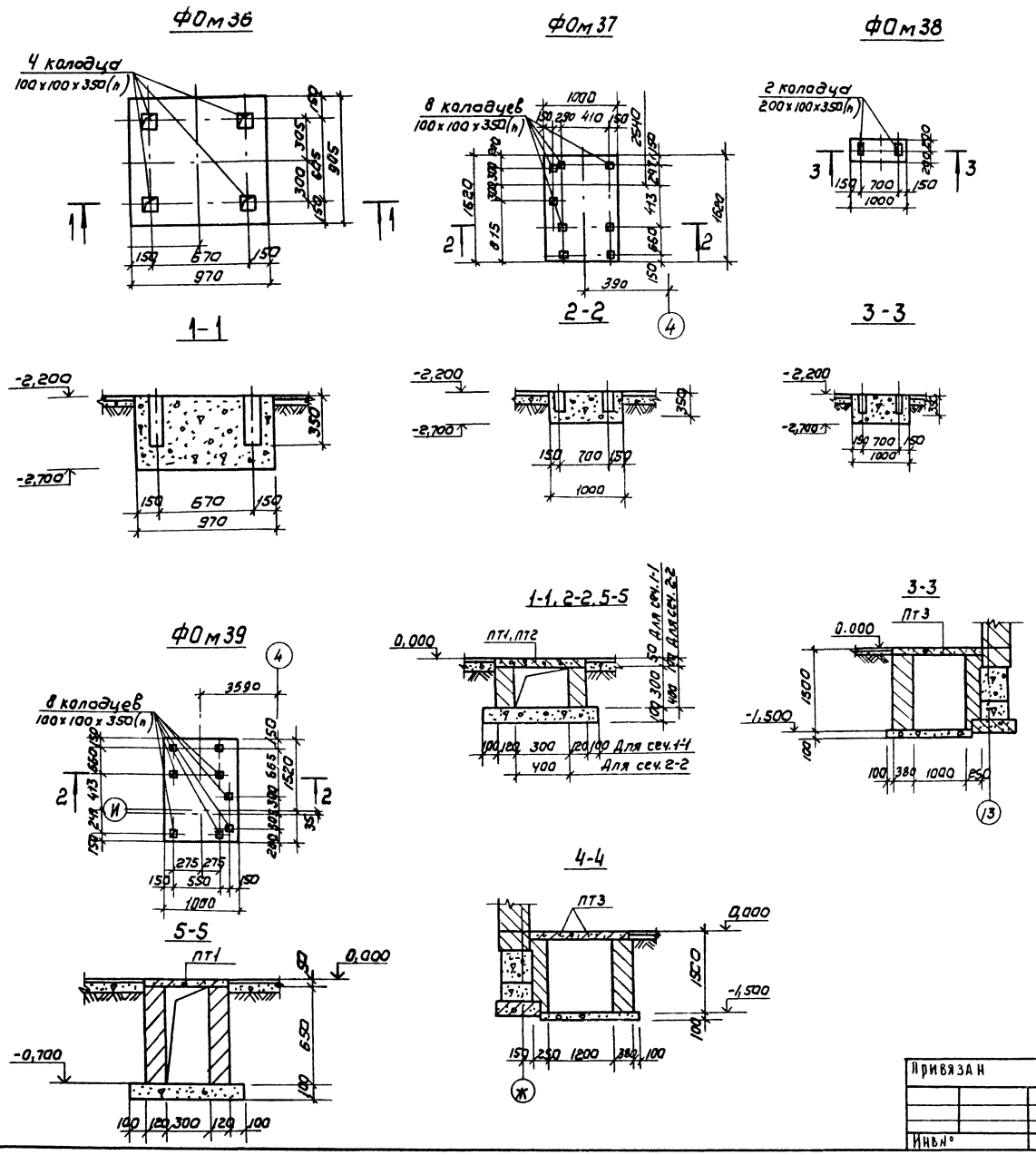

Спецификация элементов монолитной конструкции

Формат	Зона	Поз.	Обозначение	Наименование	Кол	Примечание
			КЖ-34	ФОм 36 - шт 2		
				Материалы		
				Бетон класса В7.5		0.43 м³
			КЖ-34	ФОм 37 - шт 1		
				Материалы		
				Бетон класса В7.5		0.81 м³
			КЖ-34	ФОм 38 - шт 4		
				Материалы		
				Бетон класса В7.5		0.17 м³
			КЖ-34	ФОм 39 - шт 1		
				Материалы		
				Бетон класса В7.5		0.91 м³

1. Данный лист смотри совместно с листом КЖ-22.
2. Расположение каналов и приямка см. листы КЖ-20, 21.

23551-02

ГИП	СЕРГЕЕВА	
НАЧ. ОТД	РОГАЧЕВ	
Н. КОНТР	СОКОЛОВ	
ГЛ. СПЕЦ	СЕРГЕЕВА	
РУК. ГР.	САФИНА	
ИНЖЕН	АРТАМОНОВА	

ТП 411-2-190.88 КЖ

ЦЕХ ПО ПЕРЕРАБОТКЕ НИЗКОСОРТНОЙ ДРЕВЕСИНЫ МОЩНОСТЬЮ ПО СЫРЬЮ 35.0 ТЫС М³ В ГОД

ФУНДАМЕНТЫ ПОД ОБОРУДОВАНИЕ ФОм 36 ÷ ФОм 39 СЕЧЕНИЯ 1-1 ÷ 5-5

СТАДИЯ	ЛИСТ	ЛИСТОВ
Р	34	

СОЮЗГИПРОЛЕСХОЗ

Привязан

Инв. №

СОГЛАСОВАНО: ГЛ. СПЕЦ. ТХ СЕРГЕЕВА

Альбом 2, часть 1

ФОм 41

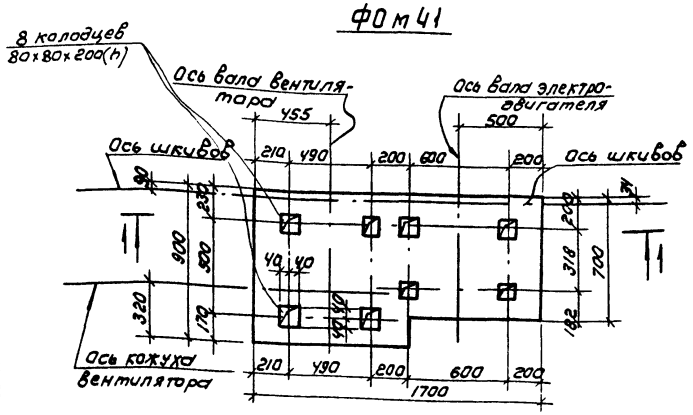

ФОм 42

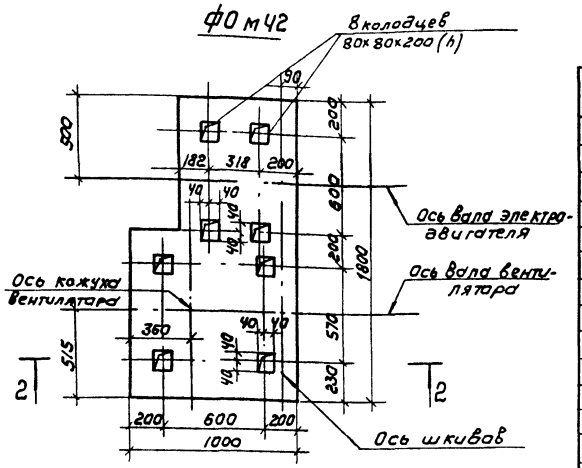

1-1

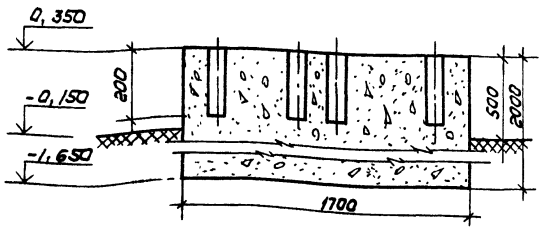

2-2

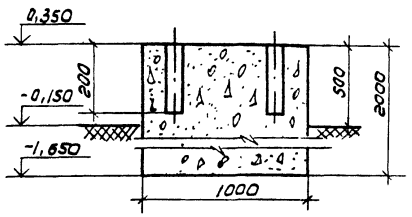

Спецификация элементов монолитной конструкции

Формат	Зона	Поз	Обозначение	Наименование	Кол	Примечание
			КЖ-35	ФОм 41		
				Материалы		
				Бетон класса В7.5		2.70м³
			КЖ-35	ФОм 42		
				Материалы		
				Бетон класса В7.5		3,12м³
			КЖ-35	ФОм 43		
		1*		ф20АI ГОСТ 5781-82* Е=800	2	8.0кг
				Материалы		
				Бетон класса В7.5		0.84м³

1. Расположение фундаментов ФОм 41, ФОм 42 смотри лист КЖ-20.
2. Расположение фундамента ФОм 43 смотри лист КЖ-19.

ФОм 43

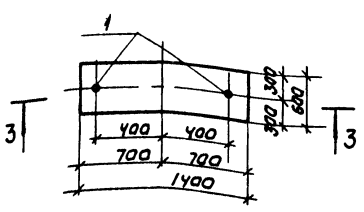

3-3

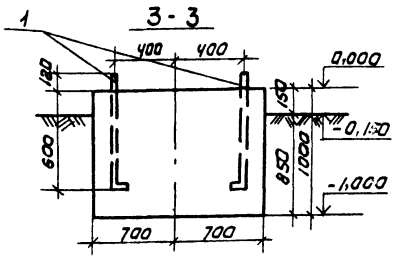

Ведомость деталей

Поз	Эскиз
1*	720 (100, 80)

23551-02

ГИП	СЕРГЕЕВА	
НАЧ. ОТД.	РОГАЧЕВ	
Н. КОНТР.	СОКОЛОВ	
ГЛ. СПЕЦ.	СЕРГЕЕВА	
РУК. ГР.	САФИНА	
ИНЖ.	АРТАМОНОВА	

ТП 411-2-190.88 КЖ

ЦЕХ ПО ПЕРЕРАБОТКЕ НИЗКОСОРТНОЙ ДРЕВЕСИНЫ МОЩНОСТЬЮ ПОСЫРЬЮ 35.0 ТЫС. М³ В ГОД

ФУНДАМЕНТЫ ПОД ОБОРУДОВАНИЕ ФОм 41 ÷ ФОм 43

СТАДИЯ	ЛИСТ	ЛИСТОВ
Р	35	

СОЮЗГИПРОЛЕСХОЗ

ПРИВЯЗАН

ИНВ №

СОГЛАСОВАНО

ВТ. ИНЖ. | ШЕВЧЕНКО

Альбом 2, часть 1

Схема расположения плит перекрытия траншей Т1, Т2

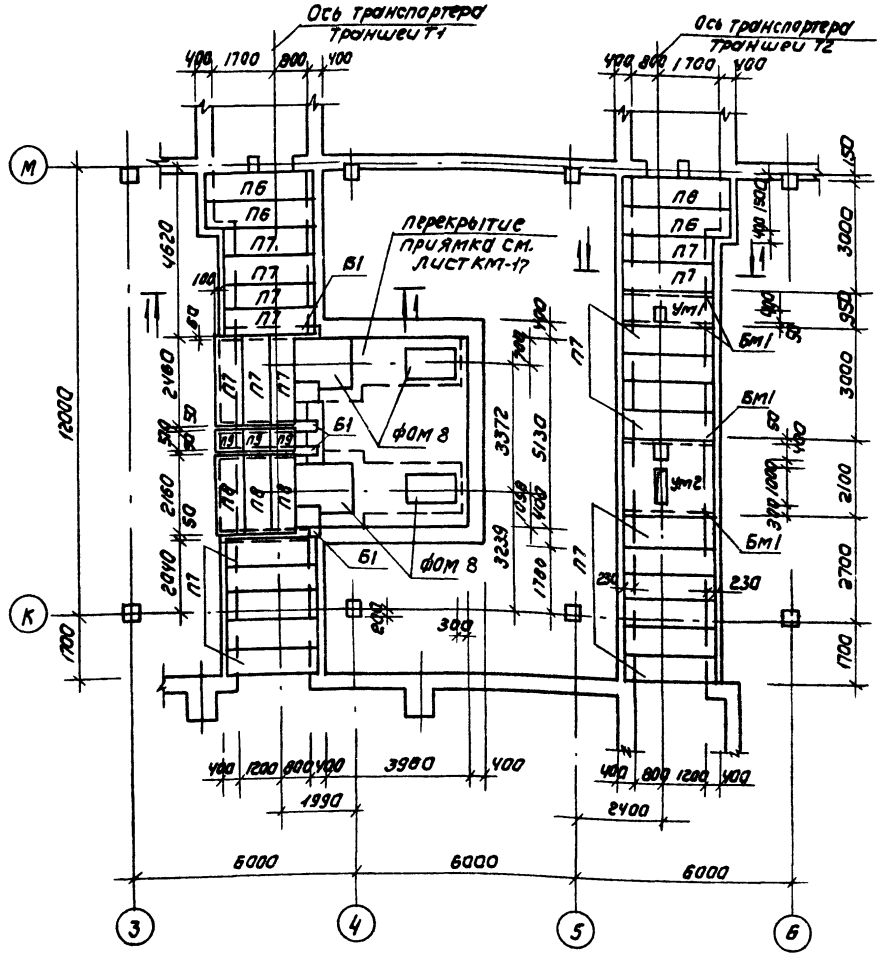

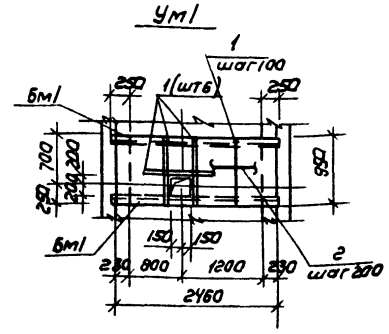

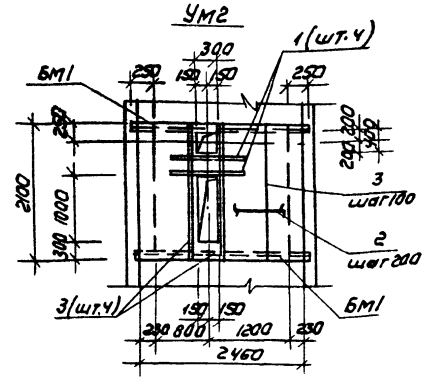

Спецификация к схеме расположения траншей Т1, Т2

Марка поз	Обозначение	Наименование	Кол	Масса ед, кг	Примечание
		Плиты			
П6	3.006.1-2/82 в.1-2	П23д-3б	4	820	
П7	То же	П20д-3б	24	640	
П8	—"—	П18д-5	3	600	
П9	—"—	П3-8	3	50	
		Балки			
Б1	3.006.1-2/82.в1-2	Б5	4	600	
		Участки монолитные			
Ум1	КЖ-36	Ум1	1		
Ум2	То же	Ум2	1		
		Балки металлические			
Бм1	КЖ-36	С16 ГОСТ 8240-72* l=2500	4	355	
		Детали закладные			
МН11	ТП КЖМ-2200	МН11 (16 изделий)	пм 44,6	108 кг	

Спецификация монолитных участков Ум1, Ум2

	Обозначение	Наименование	Кол	Примечание
		Ум1 - шт. 1		
		Детали		
		ф 12 AI ГОСТ 5781-82*		
1	КЖ-36	l=920	26	
2	КЖ-36	ф 6 AI ГОСТ 5781-82*	12,2	пог.м.
		Материалы на Ум1		
		Бетон класса В 12,5	0,33	м³
		Ум2 - шт. 1		
		Детали		
		ф 12 AI ГОСТ 5781-82*		
1	КЖ-36	l=920	4	
3	"	l=2070	24	
2	"	ф 6 AI ГОСТ 5781-82*	25,3	пог.м.
		Материалы на Ум2		
		Бетон класса В 12,5	0,72	м³

1. Обрамление уголками стенок траншей состоит из 16 шт. закладных деталей МН11 длиной 2800 мм каждая.

1-1

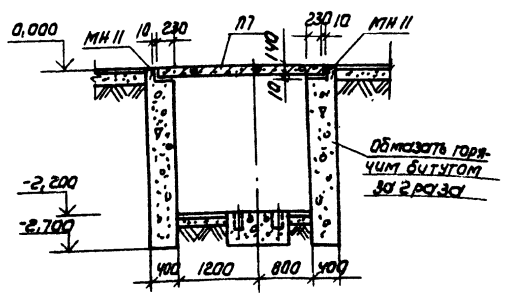

Ведомость расхода стали на элемент, кг.

Марка элемента	Изделия арматурные: Арматура класса AI ГОСТ 5781-82* ф6	ф12	Всего	Изделия закладные: Арматура класса AI ГОСТ 5781-82* ф8	Прокат марки Вст3кп2 ГОСТ 8509-86 150×5	Всего	Общий расход
Ум1	2,7	22,0	24,7	—	—	—	24,7
Ум2	5,6	46,8	52,4	—	—	—	52,4
Т1	—	—	—	8,4	88,2		97,6
Т2	—	—	—	8,6	80,6		89,2

Привязан

Инв. №

ГИП	Сергеева		
Нач. отд	Волчев		
Н. контр	Соколов		
Гл. спец	Сергеева		
Рук. гр	Сафина		
Ст. техн.	Агафонова		1988

23551-02

ТП 411-2-190.88 КЖ

Цех по переработке низкосортной древесины мощностью по сырью 350 тыс м³ в год

Стадия	Лист	Листов
Р	36	

Схема расположения плит перекрытия траншей Т1, Т2 монолитные участки Ум1, Ум2

Союзгипролесхоз

Согласовано:

Альбом 2, часть 1

Схема расположения фундаментов под оборудование

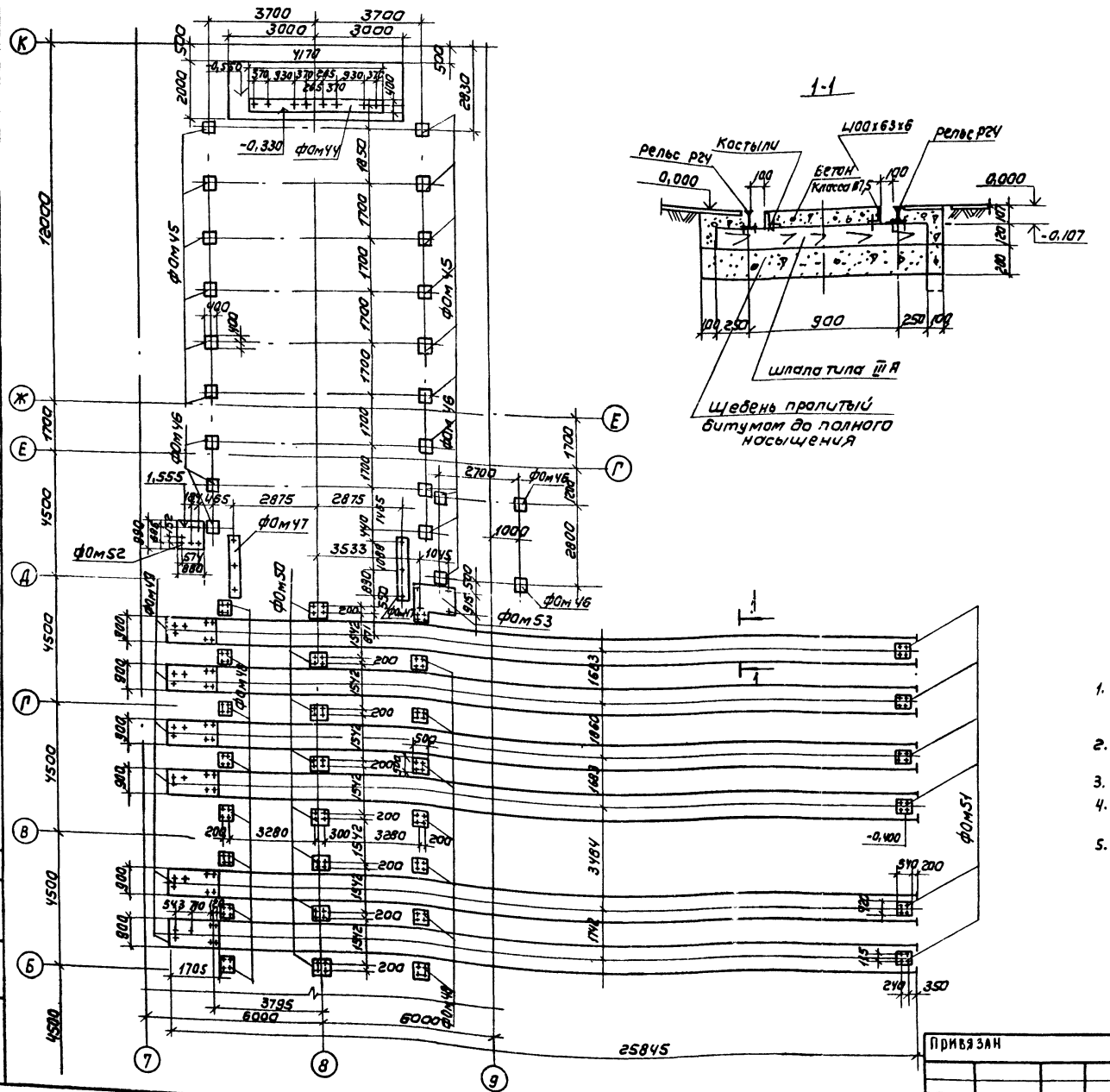

Спецификация к схеме расположения фундаментов под оборудование

Марка поз	Обозначение	Наименование	Кол	Масса ед. кг.	Примечание
		Фундаменты под			
ФОМ44	КЖ-38	оборудование ФОМ44	1		
ФОМ45	КЖ-38	" ФОМ45	12		
ФОМ46	КЖ-38	" ФОМ46	10		
ФОМ47	КЖ-39	" ФОМ47	2		
ФОМ48	КЖ-39	" ФОМ48	15		
ФОМ49	КЖ-39	" ФОМ49	6		
ФОМ50	КЖ-40	" ФОМ50	8		
ФОМ51	КЖ-40	" ФОМ51	6		
ФОМ52	КЖ-40	" ФОМ52	1		
ФОМ53	КЖ-40	" ФОМ53	1		
		Узкоколейный путь			
	КЖ-37	рельс Р24 ГОСТ 6368-82 с=288 п.м.		7373.0	
	"	Шпала типа III А ГОСТ 8993-75*	216		9,94м³
	"	Деревянные подкладки			
	"	ГОСТ 8992-75* на всех шпалах	432	887.0	
	"	Балластировка ГОСТ 7392-85 типа щебеночным			
	"	Балластом 20см под подкладки шпалы			80.2м³
	"	Костыли	432	432.0	
	"	L100х63х8 ГОСТ 8510-86;8-288		2168.0	

1. Разбивку колодцев для фундаментных болтов уточнить по технологическому оборудованию до бетонирования фундаментов.
2. Под фундаменты оборудования выполнить песчаную подготовку толщиной 100мм
3. Данный лист читать с листами КЖ 38 ÷ КЖ 40
4. При устройстве путей используются деревянные подкладки изготавливаемые по месту.
5. Шпалы должны быть изготовлены из древесины сосны, ели, лиственницы. Шпалы до укладки на путь должны быть пропитаны антисептиками.

Согласовано:
Гл. конс. Шлиндина

23551-02

ГИП	Сергеева		ТП 411-2-190.88 КЖ
Нач. отд.	Рогачев		
Н. контр.	Соколов		
Гл. спец.	Сергеева		
Рук. гр.	Сафина		
Ст. инж.	Черкасова		ЦЕХ ПО ПЕРЕРАБОТКЕ НИЗКОСОРТНОЙ ДРЕВЕСИНЫ МОЩНОСТЬЮ ПО СЫРЬЮ 35.0 ТЫС М³ В ГОД

Стадия	Лист	Листов
Р	37	

Спортплощадка. Схема расположения фундаментов под оборудование

СОЮЗГИПРОЛЕСХОЗ

Привязан

Инв.№

Альбом 2, часть 1

ФОм 44

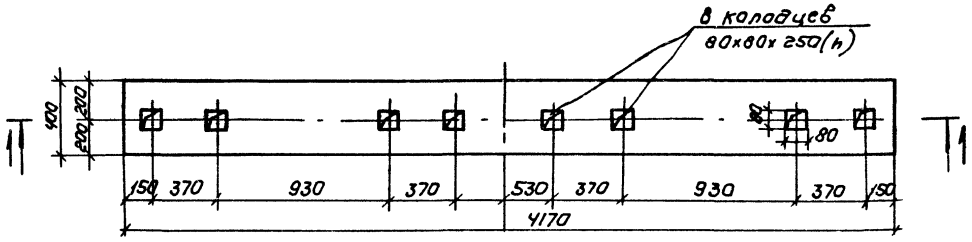

ФОм 45

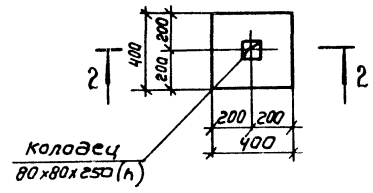

1-1

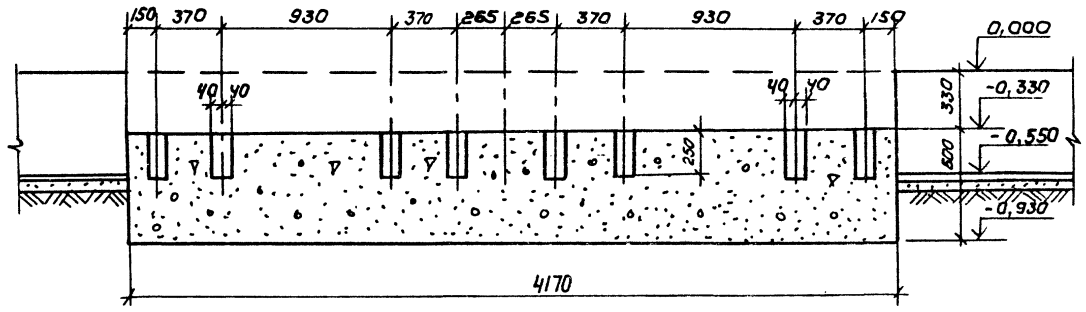

2-2

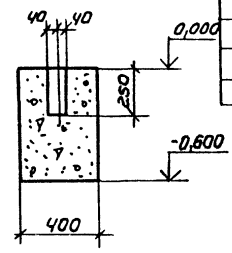

Спецификация элементов монолитной конструкции

Формат	Зона	Поз	Обозначение	Наименование	Кол	Примечание
			КЖ-38	ФОм 44 - шт1		
				Материалы		
				Бетон класса В7.5		1.00 м³
			КЖ-38	ФОм 45 - шт12		
				Материалы		
				Бетон класса В7.5		0,096 м³
			КЖ-38	ФОм 46 - шт10		
				Материалы		
				Бетон класса В7.5		0,24 м³

ФОм 46

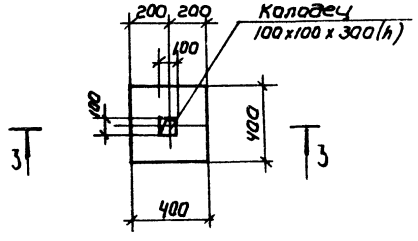

3-3

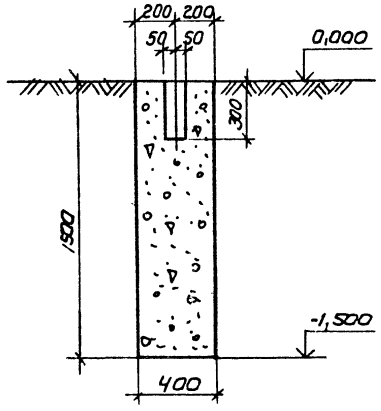

1. Схему расположения фундаментов под оборудование см. лист КЖ-37.
2. Под фундаментами необходимо выполнить песчаную подготовку толщиной 100мм.

23551-02

ГИП	СЕРГЕЕВА		ТП 411-2-190.88 КЖ
НАЧ. ОТД	ВОГАЧЕВ		
Н. КОНТР	ВОКОЛОВ		
ГЛ. СПЕЦ	СЕРГЕЕВА		
РУК. ГР	САФИНА		
СТ. ИНЖ	ЧЕРКАСОВА		

Привязан

Инв №

ЦЕХ ПО ПЕРЕРАБОТКЕ НИЗКОСОРТНОЙ ДРЕВЕСИНЫ МОЩНОСТЬЮ ПО СЫРЬЮ 35 ТЫС м³ В ГОД	СТАДИЯ	ЛИСТ	ЛИСТОВ
	Р	38	
СОРТПЛОЩАДКА ФУНДАМЕНТЫ ПОД ОБОРУДОВАНИЕ ФОм 44 ÷ ФОм 46	СОЮЗГИПРОЛЕСХОЗ		

Согласовано: Гл. спец. Соломонов

Альбом 2, часть 1

Фом 47

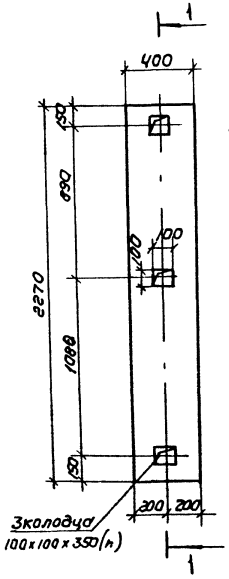

1 1

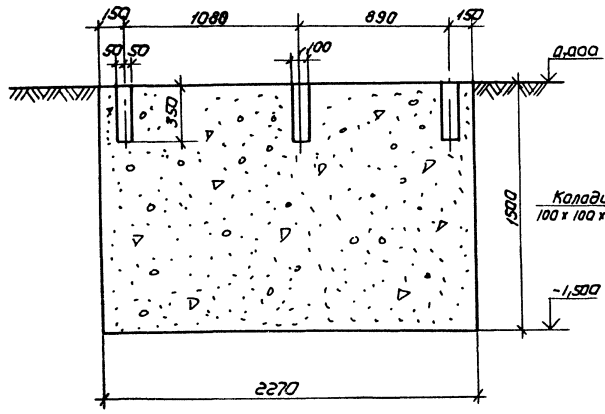

Фом 48

2-2

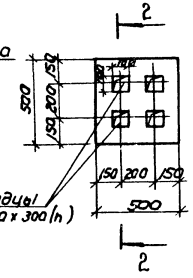

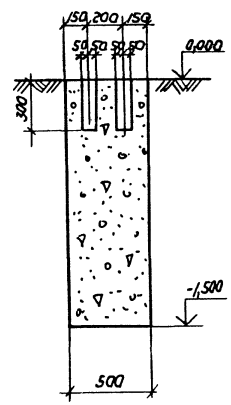

Спецификация элементов монолитной конструкции

Формат	Зона	Поз	Обозначение	Наименование	Кол	Примечание
			КЖ-39	Фом 47-шт.2		
				Материалы		
				Бетон масса В7.5		1.36м³
			КЖ-39	Фом 48-шт.15		
				Материалы		
				Бетон класса В7.5		0.38м³
			КЖ-39	Фом 49-шт.6		
				Материалы		
				Бетон класса В7.5		1.99м³

Фом 49

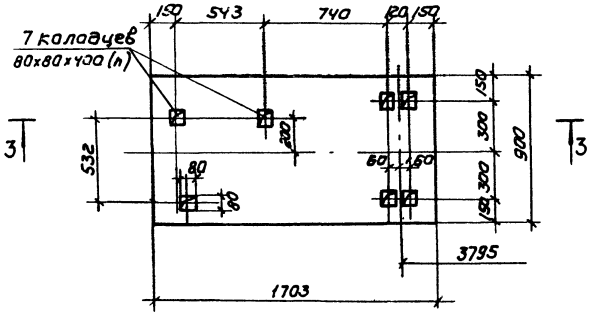

3-3

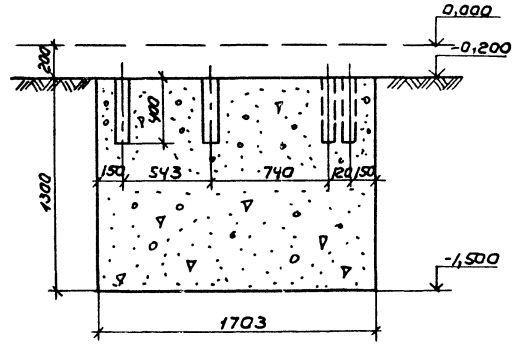

1. Схему расположения фундаментов под оборудование см. лист КЖ-37
2. Под фундаменты необходимо выполнить песчаную подготовку толщиной 100мм.

23551-02

ГИП	Сергеева	
Нач.ОТД	Логачев	
Н.контр	Соколов	
Гл.спец	Сергеева	
Рук.гр	Сафина	
Ст.инж.	Черкасова	

ТП 4Н-2-190.88 КЖ

Привязан

Инв.№:

Цех по переработке низкосортной древесины мощностью по сырью 35 тыс.м³ в год

Стадия	Лист	Листов
Р	39	

Сортплощадка. Фундаменты под оборудование Фом 47 ÷ Фом 49

СОНЗГИПРОЛЕСХОЗ

Согласовано

Альбом 2, часть 1

ФОМ 50

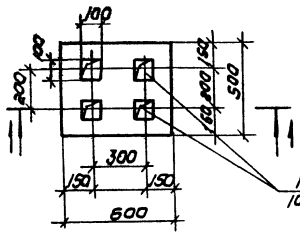

1-1

ФОМ 51

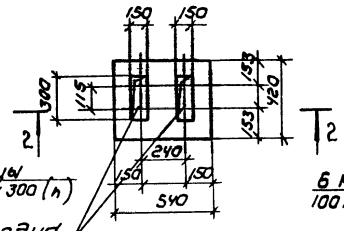

2-2

ФОМ 52

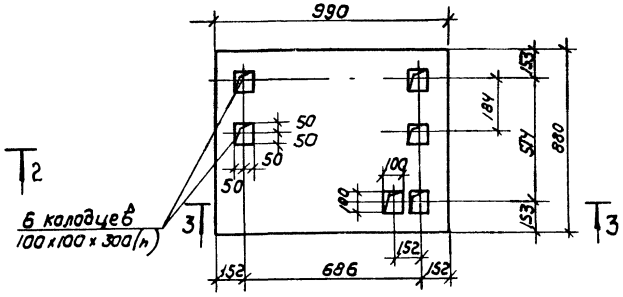

3-3

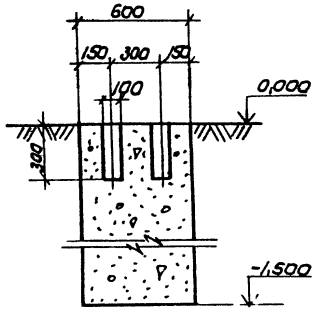

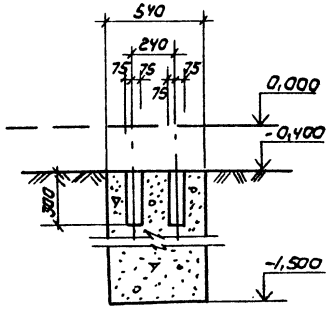

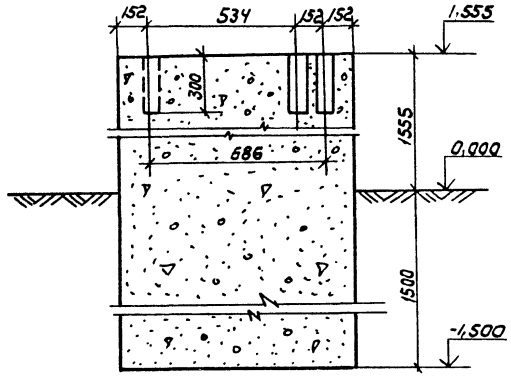

4-4

ФОМ 53

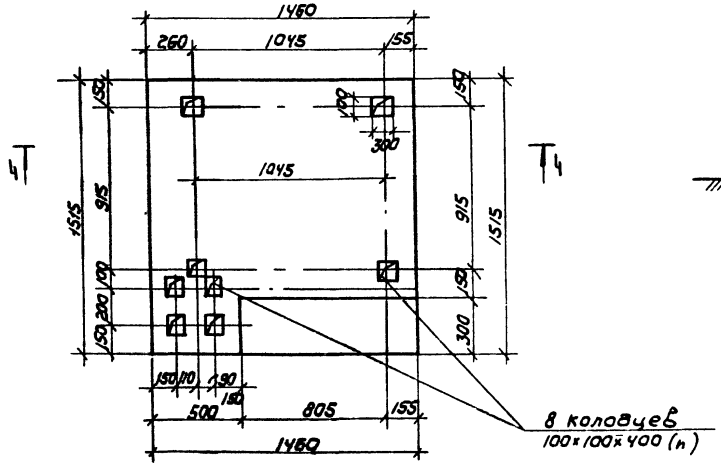

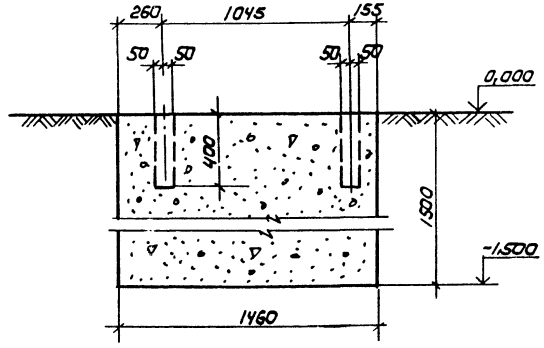

Спецификация элементов монолитной конструкции

Формат	Зона	Поз	Обозначение	Наименование	Кол	Примечание
			КЖ-40	ФОМ 50 - шт.8		
				Материалы		
				Бетон класса В7.5		0,5м³
			КЖ-40	ФОМ 51 - шт.6		
				Материалы		
				Бетон класса В7.5		0,25м³
			КЖ-40	ФОМ 52 - шт.1		
				Материалы		
				Бетон класса В7.5		2,66м³
			КЖ-40	ФОМ 53 - шт.1		
				Материалы		
				Бетон класса В7.5		2,69м³

1. Схему расположения фундаментов под оборудование см. лист КЖ-37.
2. Под фундаменты необходимо выполнить песчаную подготовку толщиной 100мм.

Согласовано:

Привязан

Инв.№

23551-02

ГИП	Сергеева		ТП 411-2-190.88 КЖ
Нач.отд	Рогачев		
Н.контр	Роголов		
Гл.спец	Сергеева		
Рук.гр.	Сафина		
Ст.инж.	Черкасова		

Цех по переработке низкосортной древесины мощностью поступления 55 тыс. м³ в год	Стадия	Лист	Листов
	Р	40	
Спортплощадка Фундаменты под оборудование ФОМ50 ÷ ФОМ53	Союзгипролесхоз		

Схема расположения колонн

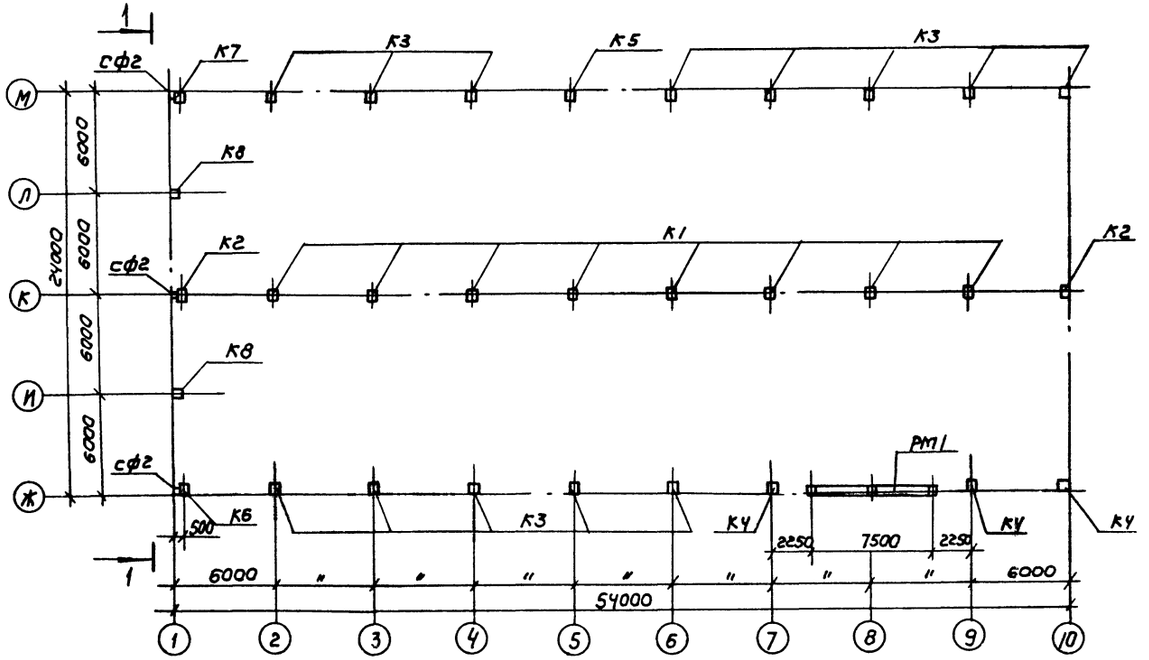

1-1

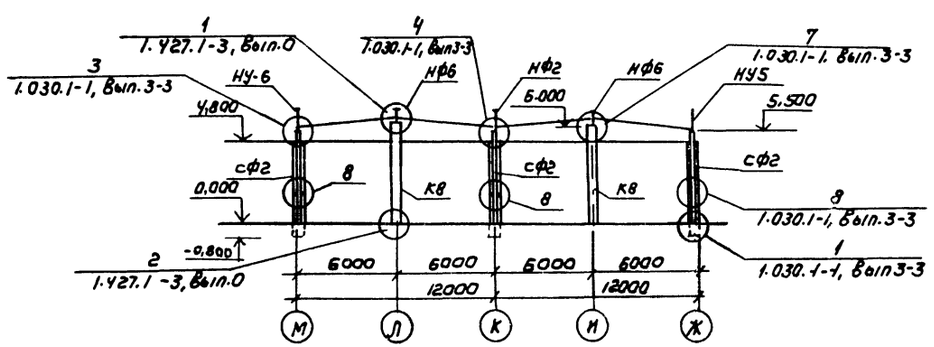

Спецификация к схеме расположения колонн

Марка поз	Обозначение	Наименование	Кол	Масса ед.кг	Примечание
		Колонны			
К1	1.423-3. Вып. 1.2	К48-27	8	1300	
К2	1.423-3. Вып. 1.2 ТП411-2-190.88-КЖИ-0.300 СБ	К48-27а	2	1300	
К3	1.423-3. Вып. 1.2 ТП411-2-190.88-КЖИ-0.900. СБ	К48-5а	13	1300	
К4	1.423-3. Вып. 1.2 ТП411-2-190.88-КЖИ-0.400 СБ	К48-5б	3	1300	
К5	1.423-3. Вып. 1.2 ТП411-2-190.88-КЖИ-0.400 СБ	К48-5в	1	1300	
К6	1.423-3. Вып.1.2 ТП411-2-190.88-КЖИ-0.400 СБ	К48-5г	1	1300	
К7	1.423-3. Вып. 1.2 ТП411-2-190.88-КЖИ-0400 СБ	К48-5д	1	1300	
		Колонны торцевого			
К8	1.427.1-3, Вып.1 ТП411-2-190.88-КЖИ-0.500СБ	фахверка 1КФ61-1-Н1	2	1400	
РМ1		Монолитная желе-			
	КЖ-42	зобетонная рама РМ1	1	—	
сф2	1.030.1-1, Вып. 4-2	стойки сф2	3	300	
		Насадки			
НУ5	1.030.1-1, Вып. 4-1	НУ5	1	37.2	
НУ6	То же	НУ6	1	37.2	
Нф2	—"—	Нф2	1	49.9	
НФ6	—"—	НФ6	2	23,3	
		Элемент крепления			
Т24	1.030.1-1, Вып. 4-1	Т24	6	1.1	
		Соединительные элементы			
Узел 1	1.427.1-3, Вып 0	-20х200 ГОСТ 380-71* l=100	3	2.2	
Узел 2	1.400-7	ММ10	2	6.1	
	То же	ММ20	2	6.3	

Колонны марки К48-27а, К48-5 а,б,в,г,д, 1КФ61-1-Н1 отличаются от колонн марки К48-27, К48-5 по серии 1.423-3, Вып.1 и 1КФ61-1-Н по серии 1.427.1-3, Вып.1, только наличием дополнительных закладных деталей см. альбом КЖИ.

23551-02

ГИП	Евгеева		ТП 411-2-190.88 КЖ
Нач.отд	Рогачев		
Н.контр	Соколов		
Гл.спец	Евгеева		Цех по производству низкосортной древесины мощностью по сырью 35,0 тыс. м³ в год
Рук.гр.	Сафина		Стадия Р; Лист 41; Листов
Ст.инж.	Черкасова		Схема расположения колонн.
			Союзгипролесхоз

Привязан

Инв.№

Согласовано

Альбом 2, часть 1

Рама Рм1

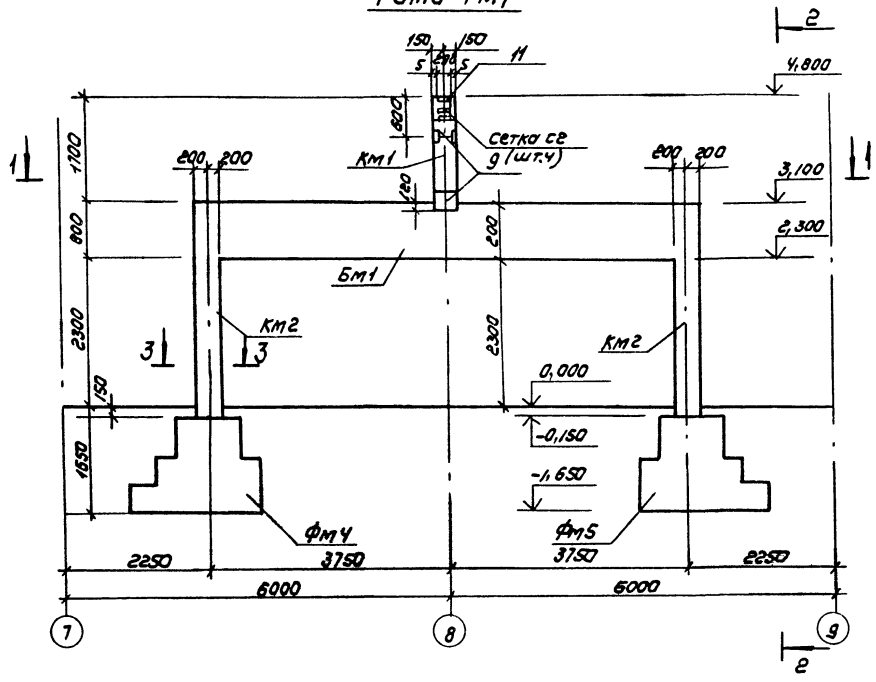

2-2

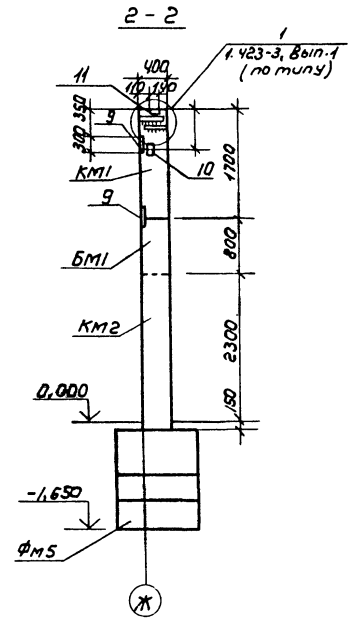

Расчетная схема

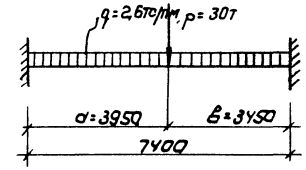

1-1

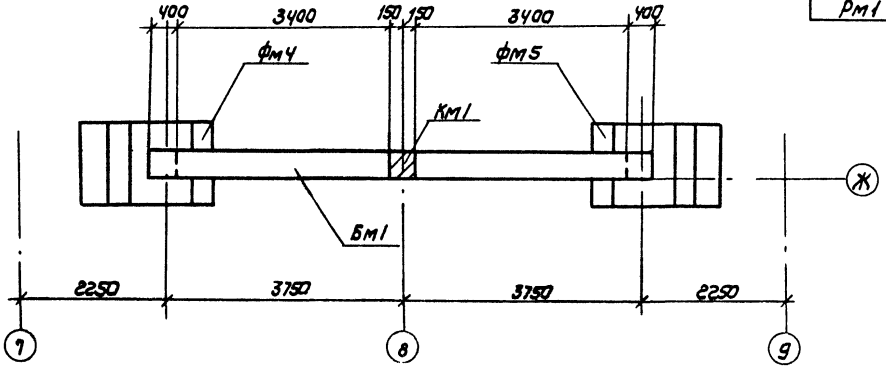

Ведомость расхода стали на элемент, кг

Марка элемента	Изделия арматурные										Изделия закладные													
	Арматура класса									Всего	Арматура класса							Всего	Прокат марки					Всего	общий расход
	AI		AII			AIII					AI		AIII						ВСт3кп2						
	ГОСТ 5781-82*					ГОСТ 5781-82*					ГОСТ 5781-82*		ГОСТ 5781-82*						ГОСТ 535-86		ГОСТ 103-76*				
	ф8		ф10			ф12			ф28	ф25		ф6		итого	ф12	ф14	ф22		итого		уг.36	итого	- 300	ф400	итого	
Рм1	22.2		51.8			56.4			270.5	181.3	580.2	0.2		0.2	0.24	4.0	1.4		5.64	5.64	1.44	1.44	6.8	6.4	13.2	19.64	20.28

1. Изготовление монолитных железобетонных конструкций производить в соответствии с указаниями СНиП III-15-75 „Бетонные и железобетонные конструкции монолитные."
2. Нагрузку на балку Бм1 передать только после достижения бетоном 100% прочности.
3. Армирование рамы Рм1 и спецификацию см. лист КЖ-43.

23551-02

ГИП	СЕРГЕЕВА			ТП 411-2-190.88 КЖ	
Нач.отд	РОГАЧЕВ				
Н.контр.	СОКОЛОВ				
Гл.спец	СЕРГЕЕВА				
Рук.гр.	САФИНА				
Ст.техн.	АГАФОНОВА				
Привязан				ЦЕХ ПО ПЕРЕРАБОТКЕ НИЗКОСОРТНОЙ ДРЕВЕСИНЫ МОЩНОСТЬЮ ПОСЫРЬЮ 55,0 ТЫС. М³ В ГОД	стадия Р; лист 42; листов
Инв.№				МОНОЛИТНАЯ РАМА Рм1 О ПАЛУБКА	СОЮЗГИПРОЛЕСХОЗ

Согласовано:

Альбом 2, часть 1

Рм1

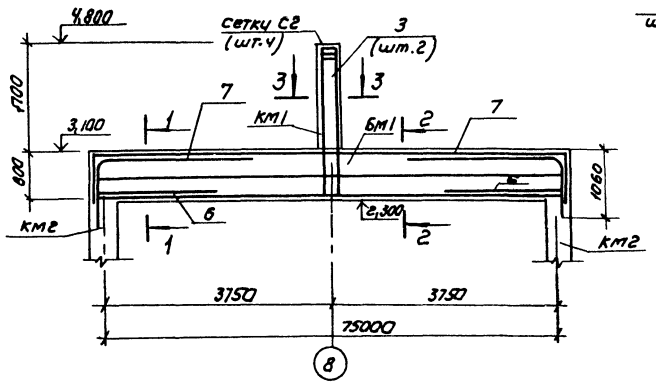

1-1

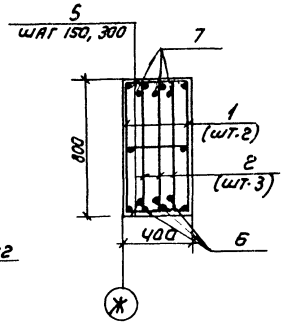

2-2

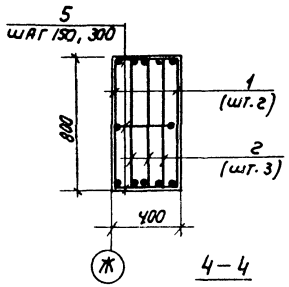

Км2

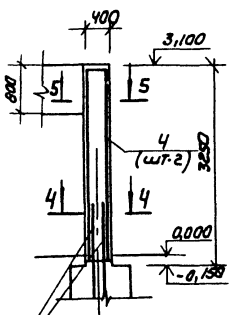

Выпуски арматуры из фун-та приварить к каркасу КР

3-3

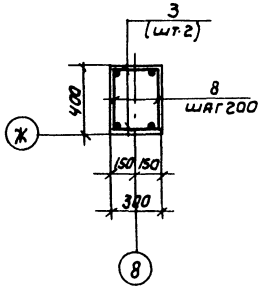

4-4

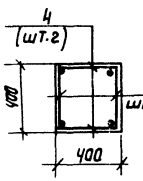

5-5

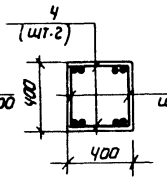

1. Дополнительные стержни на опорах (поз. 6,7) приварить к каркасам Кр2
2. Поз. 9, 10, 11 см. на листе КЖ-42.

Ведомость деталей

Поз.	Эскиз
7*	1000, 2500, 1:2,5

Спецификация элементов монолитной конструкции

Элемент	Зона	Поз.	Обозначение	Наименование	Кол	Примечание
				Балка монолитная БМ1 (шт.1)		
				Сборочные единицы		
		1	ТП411-2-190.88 -КЖИ-0800	Каркас КР1	2	
		2	ТП411-2-190.88 -КЖИ-0900	Каркас КР2	3	
				Детали		
		5	КЖ-43	ф10 AI ГОСТ 5781-82* ℓ=370	93	0,23 кг
		6	КЖ-43	ф12 AIII ГОСТ 5781-82* ℓ=1900	6	1,69 кг
		7*	КЖ-43	ф28 AIII ГОСТ 5781-82*, ℓ=3500	6	16,9 кг
				Материалы		
				Бетон класса В15		2,53 м³
				Колонна монолитная КМ1 (шт.1)		
				Сборочные единицы		
		3	ТП411-2-190.88 -КЖИ-1000	Каркас КР3	2	
			1.423-3, Вып.2	Сетка С2	4	
		11	1.423-3, Вып.2	Изделие закладное МР-1	1	
				Детали		
		8	КЖ-43	ф8 AI ГОСТ 5781-82*, ℓ=370	25	0,15 кг
				Материалы		
				Бетон класса В15		0,2 м³
				Колонна монолитная КМ2 (шт.2)		
				Сборочные единицы		
		4	ТП411-2-190.88 -КЖИ-1100	Каркас КР4	2	
		9	1.423-3; Вып.2	Изделие закладное НМ1-1	2	
		10	1.423-3, Вып.2	Изделие закладное М1-13	1	
				Детали		
		8	КЖ-43	ф8 AI ГОСТ 5781-82* ℓ=370	34	0,15 кг
				Материалы		
				Бетон класса В15		0,39 м³

23551-02

ГИП	Сергеева		ТП 411-2-190.88 КЖ
Нач.отд	Родачев		
Н.контр.	Соколов		
Гл.спец.	Сергеева		
Рук.гр.	Сафина		
Ст.техн.	Агафонова	1988	Цех по переработке низкосортной древесины мощностью по сырью 55,0 тыс м³ в год. Стадия Р; Лист 43; Листов
Привязан			Монолитная рама Рм1 Армирование. Союзгипролесхоз
Инв.№			

Согласовано:

Альбом 2.4.1

Схема расположения элементов балок и плит покрытия

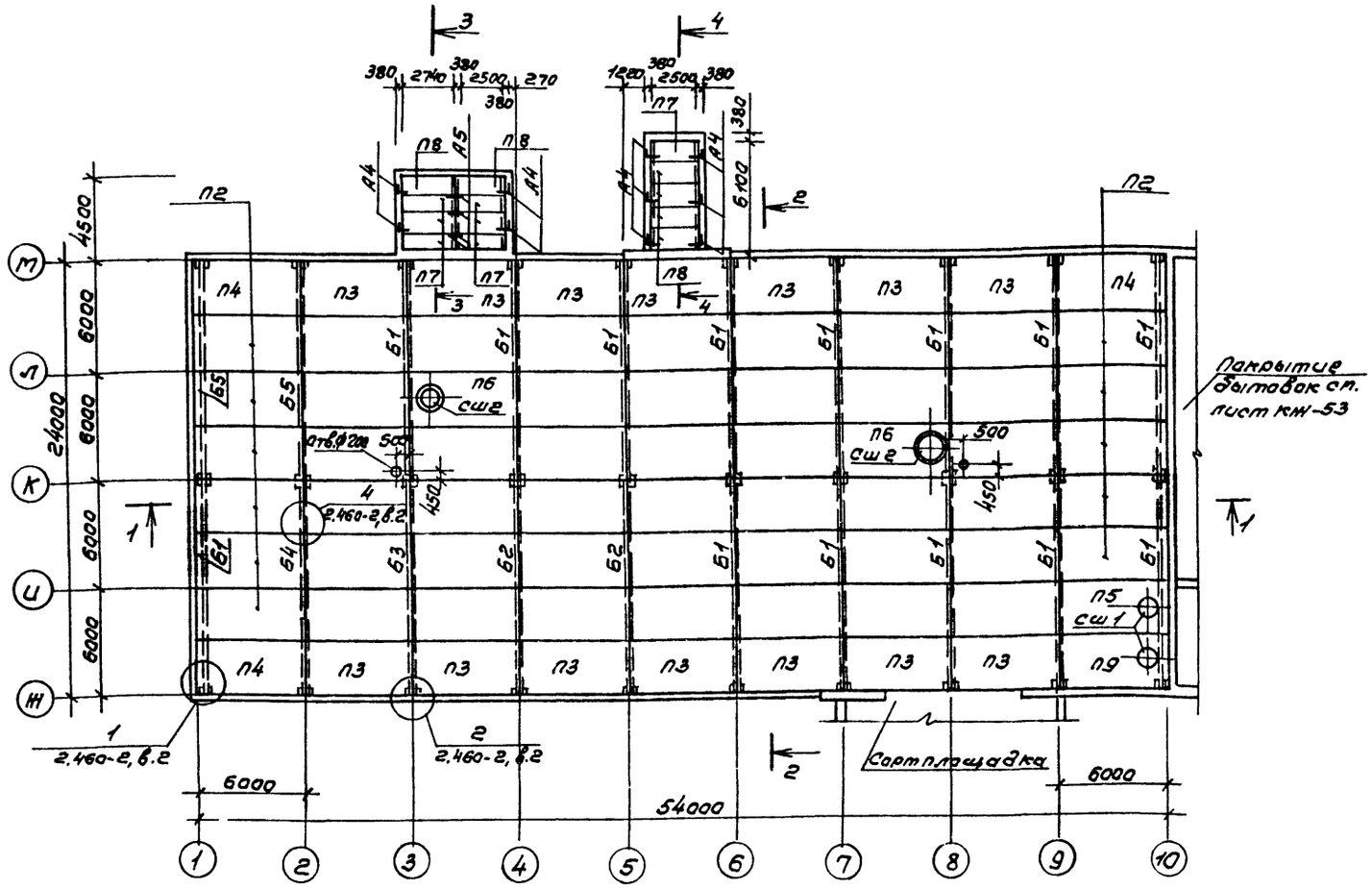

Спецификация элементов к схеме расположения балок и плит покрытия

Марка поз.	Обозначение	Наименование	Кол.	Масса ед., кг	Примечание
		Балки			
Б1	1.462I-3/80, вып. 1 и т.п.411-2-190.88 - КЖИ-0100сб	16Др12-3АIV т[а]	14	4700	
Б2	1.462I-3/80, вып. 1ч т.п.411-2-190.88-КЖИ-0200сб	16Др12-5АIV т[а]	2	4700	
Б3	1-462I-3/80, вып. 1ч т.п.411-2-190.88-КЖИ-0200сб	16Др12-5АIV т[в]	1	4700	
Б4	1-462I-3/80, вып. 1ч т.п.411-2-190.88-КЖИ-0200сб	16Др12-5АIV т[в]	1	4700	
Б5	1-462I-3/80, вып. 1ч т.п.411-2-190.88-КЖИ-0200сб	16Др12-5АIV т[г]	2	4700	
		Плиты			
П1	ГОСТ 22701.1-77*	ПГ-2АIV п	40	2650	
П2	—"—	ПГ-2АIV п-1	11	2650	
П3	—"—	ПГ-2АIV п-2	14	2650	
П4	—"—	ПГ-2АIV п-3	3	2650	
П5	ГОСТ 22701.2-77*	ПВ10-3АIV п-1	1	2900	
П6	—"—	ПВ14-3АIV п	2	2700	
П7	1.141-1, вып. 60	Панель ПК 30.10-8т	7	882	
П8	—"— —"—	—"— ПК30.10-8т	6	1080	
П9	ГОСТ 22701.2-77*	ПВ10-3АIV п-3	1	2900	
		Стаканы			
сш1	1.494-24, вып. 1	СБ 106-1	2	280	
сш2	—"—	СБ 146-1	2	460	
А4	КЖ-44	ф10АI ГОСТ 5781-82*, ℓ=850	10	0,52	
А5	КЖ-44	ф10АI ГОСТ 5781-82*, ℓ=650	4	0,40	
Арматурные сетки для молниезащиты		Стальные изделия			
	КЖ-45	ф6АI ГОСТ 5781-82*, ℓ=650т		143	

Ведомость деталей

Поз.	Эскиз
А4	500, 200, 150
А5	500, 150

1. Все плиты покрытия привариваются к закладным деталям балок не менее чем в 3х точках по всей длине закладных элементов. Сварные швы h_w=6мм. Электроды типа Э42 по ГОСТ 9467-75.
2. Зазоры между плитами тщательно заполняются бетоном класса В15 на мелком гравии или цементным раствором марки 200.
3. В наименовании плит по ГОСТ 22701.0-77*÷22701.5-77* последующие цифры означают „1"-наличие дополнительных закладных деталей т9 для крепления плит в торцах здания и закладных деталей т8 для крепления парапетов, „2"-наличие закладных деталей т8 для крепления карнизных панелей, „3"-наличие закладных деталей т9-для крепления плит в торцах здания и закладных деталей т8 для крепления карнизных панелей.
4. Все незамаркированные плиты марки П1.
5. Разрезы 1-1÷4-4 см. лист КЖ-45.
6. Отверстия ф200 пробиваются по месту, не нарушая ребер плит.
7. Арматурную сетку для молниезащиты уложить до устройства теплоизоляции на кровле цеха- в осях 1÷10 - Ж÷т. и до укладки асбестоцементных листов на кровле сортплощадки в осях 7÷9- А÷Ж.
8. Схему расположения арматурных сеток молниезащиты см. на листе КЖ-45.

Согласовано:
Рук. ГПОВ Шапис Жил

Привязан

Инв. №

23551-02

ГИП	Сергеева			ТП 411-2-190.88	КЖ
Нач. отд.	Раевчев				
Н. контр.	Соколов				
Гл. отец.	Сергеева				
Рук. гр.	Сафина				
Ст. техн	Агафонова		1986	Цех по переработке низкосортной древесины мощностью по сырью 350 тыс. м³ в год.	Стадия: Р; Лист: 44; Листов:
				Схема расположения элементов балок и плит покрытия.	СОЮЗГИПРОЛЕСХОЗ

Альбом 2, часть I

1-1

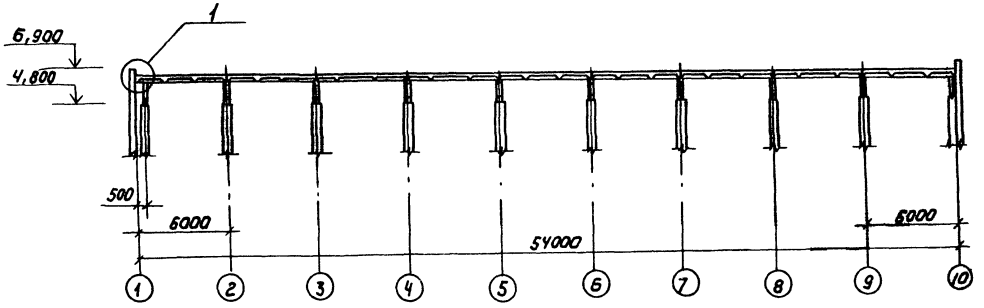

2-2

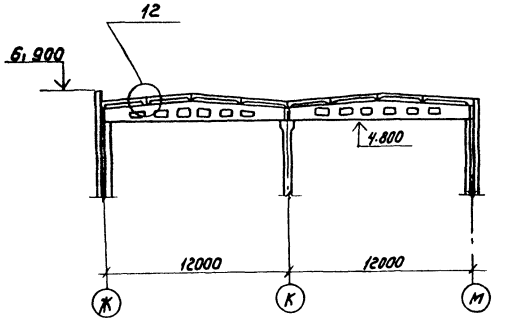

Схема расположения арматурных сеток молниезащиты

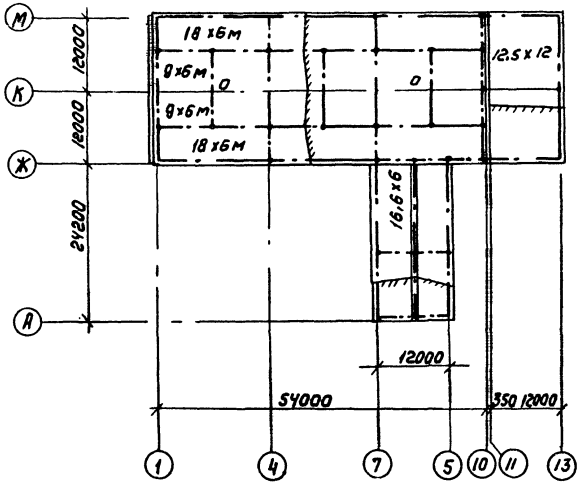

3-3

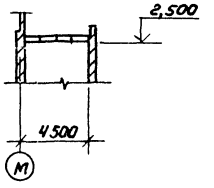

4-4

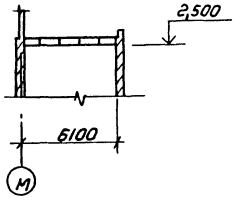

1. Узлы замаркированы по серии 2.460-2, вып. 2
2. Данный лист см. совместно с листом КЖ-44.

23551-02

ГИП	СЕРГЕЕВА		ТП 411-2-190.88 КЖ		
НАЧ. ОТД	РОГАЧЕВ				
Н. КОНТР	СОКОЛОВ				
ГА. СЛЕЧ	СЕРГЕЕВА				
РУК. ГР.	САФИНА				
СТ. ТЕХН.	АГАФОНОВА		ЦЕХ ПО ПЕРЕРАБОТКЕ НИЗКОСОРТНОЙ ДРЕВЕСИНЫ МОЩНОСТЬЮ ПО СЫРЬЮ 35,0 ТЫС М³ В ГОД	СТАДИЯ: Р	ЛИСТ: 45	ЛИСТОВ:
			РАЗРЕЗЫ 1-1 ÷ 4-4 СХЕМА МОЛНИЕЗАЩИТЫ	СОЮЗГИПРОЛЕСХОЗ		

Привязан

Инв. №

Согласовано:

Альбом 2, часть 1

Схема расположения ригелей и плит перекрытия на отметке 1.200

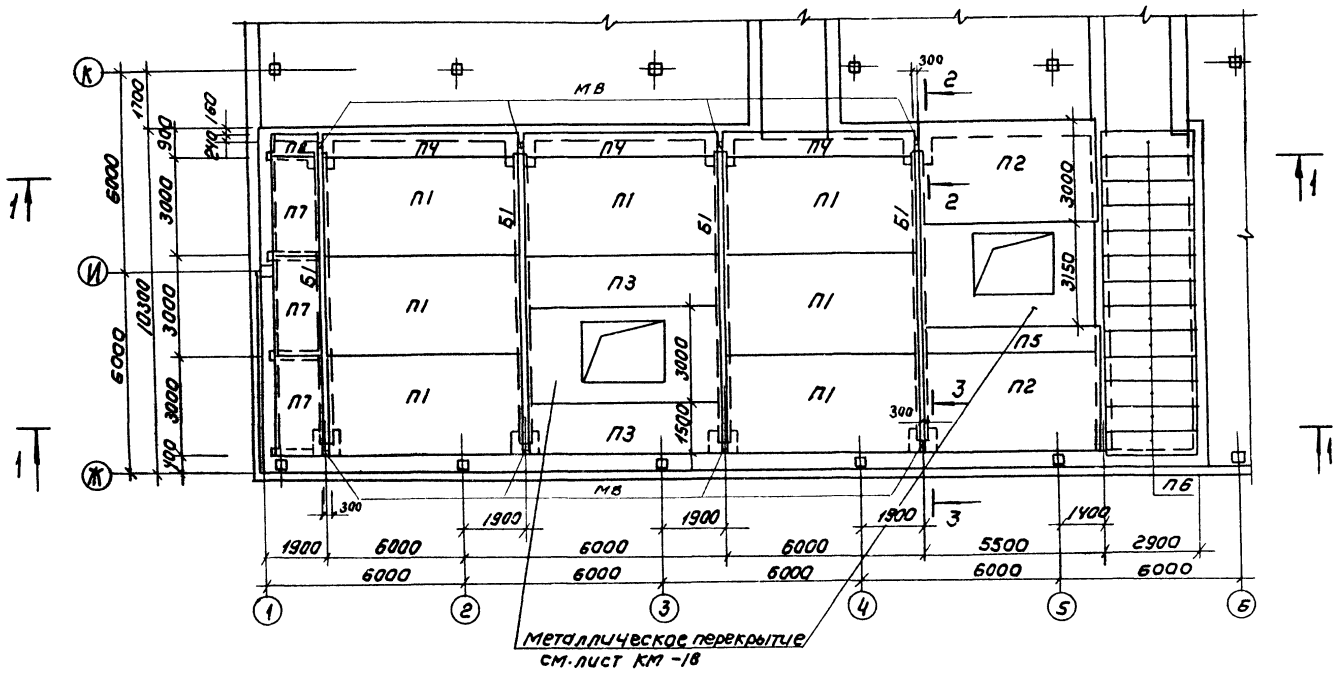

1 – 1

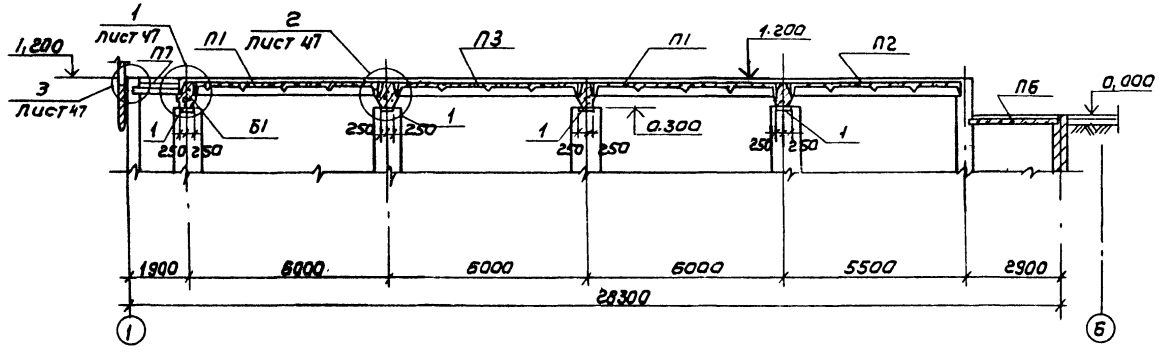

Спецификация к схеме расположения ригелей и плит перекрытия на отм. 1.200

Марка поз.	Обозначение	Наименование	Кол	Масса ед кг	Примечание
		Сборные железобетонные конструкции			
Б1	1.420-13, вып. 4	Ригель Р6-27 А IV Т	4	6900	
		Плиты перекрытий			
П1	1.442.1-1, вып. 1	1П1-2А IV Т	7		
П2	то же	1П2-2А IV Т	2		
П3	"	1П3-2А IV Т	3	2200	
П4	1.442.1-1, вып. 3	1П7-2А IV Т	3	1600	
П5		1П8-2А IV Т	1		
П6	3.006-1-2/82, в. 1-2	Плиты П23д-3б	13	820	
П7	то же	—"— ПТ2	3	850	
П8	"	—"— ПТ2д	1	230	
		Стальные элементы			
1	1.400-6/76	Изделие закладное М2-5	8	18,9	
МВ	1.420-13, вып. 4	То же МВ	8	4,2	
МС1	КЖ-47	Ф28 А III ГОСТ 5781-82 ℓ=600	24	2,9	

1. Монтаж и приемку ж.б. изделий производить руководствуясь указаниями соответствующих серий и СН и П III-16-80.
2. Швы между плитами замонолитить цементным раствором марки 200.
3. Длина сварных швов принимается по всей длине или ширине плоскости опирания закладной детали плиты на закладную деталь балки. Толщина сварных швов -10 мм.
4. Нормативная нагрузка на перекрытие принята 1500 кГс/м².
5. Все плиты перекрытия привариваются к закладным деталям ригелей не менее чем в 3-х точках.
6. Сварку производить электродом типа Э42А.
7. Данный лист читать совместно с листами АР-11, КЖ-20.

ГИП	СЕРГЕЕВА		
НАЧ ОТД	РОГАЧЕВ		
Н. КОНТР	СОКОЛОВ		
ГЛ. ОПЕЦ	СЕРГЕЕВА		
РУК. ГР.	САФИНА		
СТ. ТЕХН	АГАФОНОВА		1988

ТП 411-2-190.88 КЖ

23651-02

ЦЕХ ПО ПЕРЕРАБОТКЕ НИЗКОСОРТНОЙ ДРЕВЕСИНЫ МОЩНОСТЬЮ ПО СЫРЬЮ 35,0 ТЫС М³ В ГОД

СТАДИЯ	ЛИСТ	ЛИСТОВ
Р	46	

СХЕМА РАСПОЛОЖЕНИЯ РИГЕЛЕЙ И ПЛИТ ПЕРЕКРЫТИЯ НА ОТМ. 1.200

СОЮЗГИПРОЛЕСХОЗ

ПРИВЯЗАН

ИНВ №

СОГЛАСОВАНО:

Альбом 2 ч. 1.

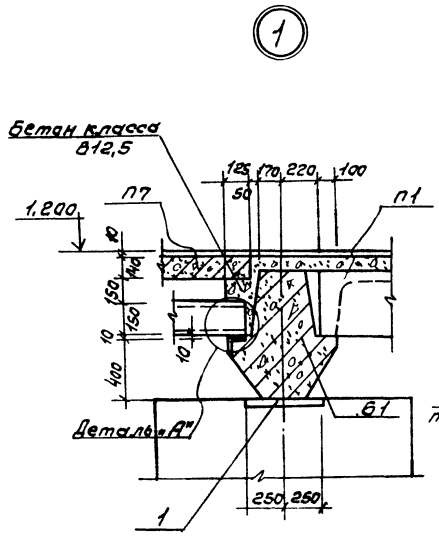

Деталь А

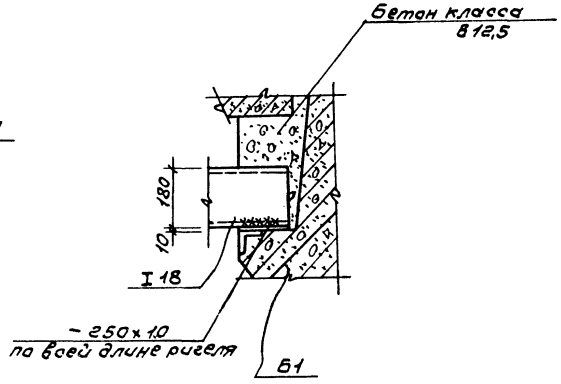

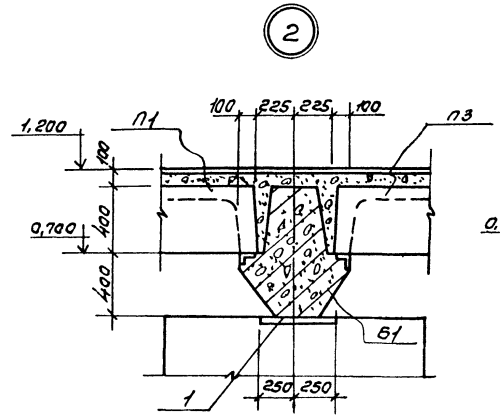

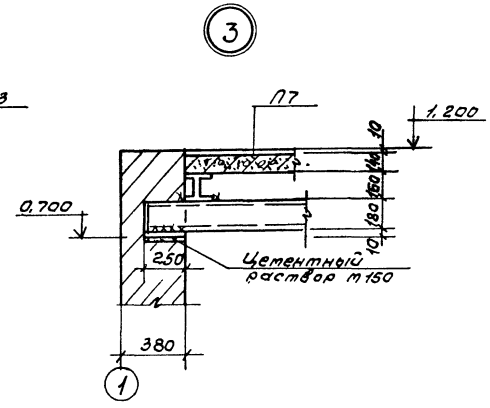

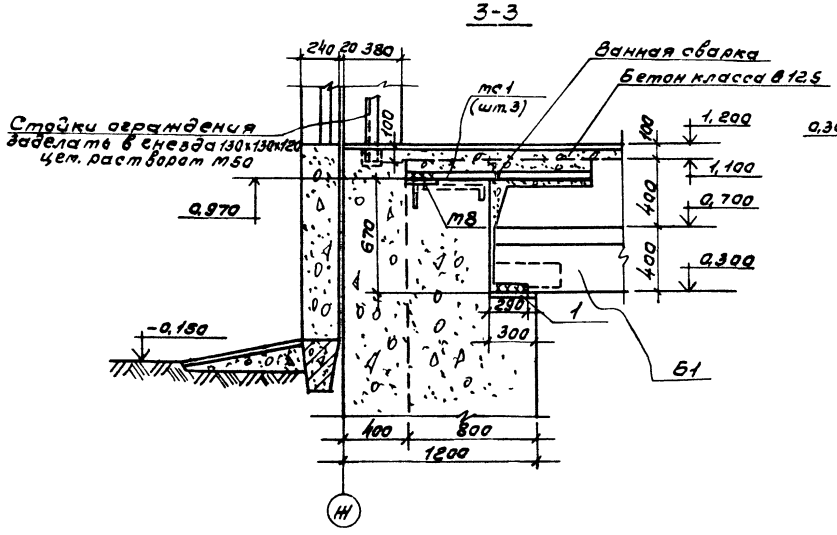

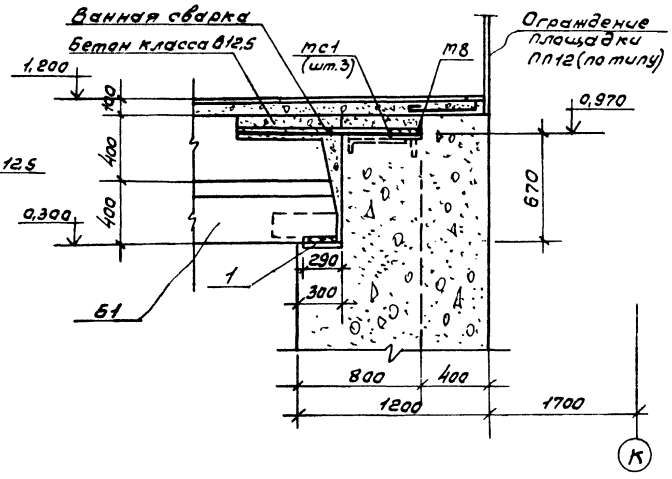

Данный лист смотреть совместно с листом КЖ-46 и КМ-18.

23551-02

ГИП	Сергеева		ТП 411-2-190.88		КЖ
Инженер	Росачев				
Н.контр.	Соколов				
Гл.спец.	Сергеева				
Рук.гр.	Сафина				
Ст.техн.	Федорова		Цех по переработке низкосортной древесины мощностью по сырью 35,0 тыс. м³/год	Стадия: Р	Лист: 47	Листов:
Привязан			Узлы 1, 2, 3.	СОЮЗГИПРОЛЕСХОЗ		
Инв.№						

Согласовано:

Альбом 2, часть 1

Схема расположения панелей по оси „Ж"

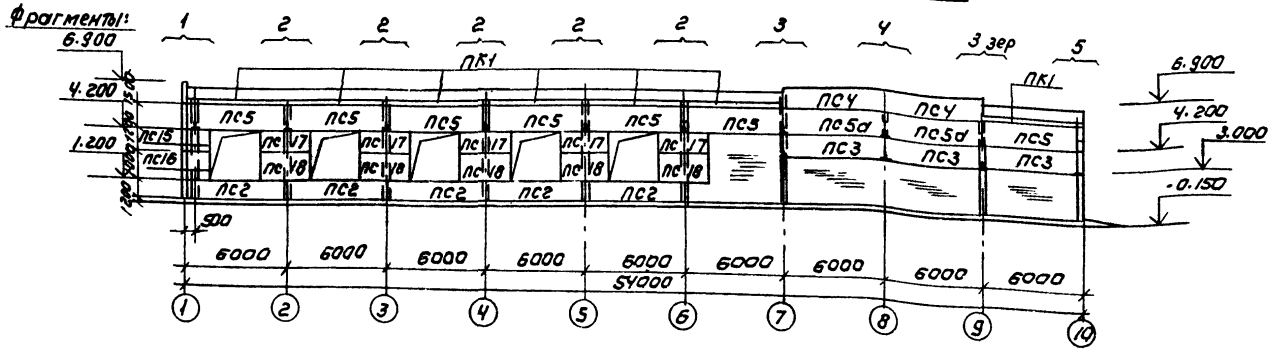

Схема расположения панелей по оси „М"

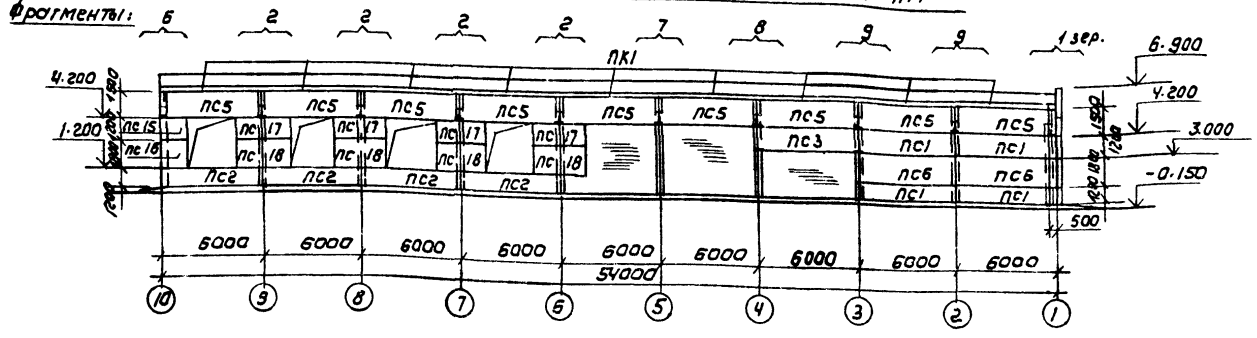

Схема расположения панелей по оси „1"

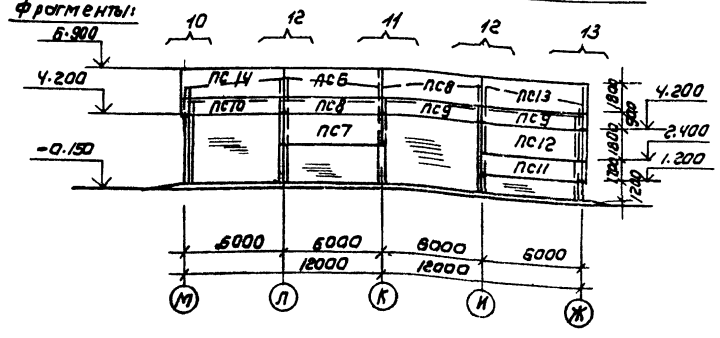

1. Данный лист см. совместно с листами КЖ 49 ÷ КЖ 52.
2. Фрагменты 1 ÷ 13 см. лист КЖ-50
3. Схемы узлов крепления панелей и монтажные узлы см. серию 1.030.1-1, вып 0-3, 3-3.
4. Крепление карнизной панели к подкарнизной панели см. серию 1.030.1-1, вып. 2-1.
5. Детали в круглых скобках для расчетной зимней температуры воздуха -20°С, в квадратных скобках -40°С.

Спецификация фрагментов к схеме расположения панелей

Марка поз	Обозначение	Наименование	Кол	Масса ед. кг	Примечание
1	КЖ-50	фрагмент 1	2		
2	То же	" 2	9		
3	"	" 3	2		
4	"	" 4	1		
5	"	" 5	1		
6	"	" 6	1		
7	"	" 7	1		
8	"	" 8	1		
9	"	" 9	2		
10	"	" 10	1		
11	"	" 11	1		
12	"	" 12	2		
13	"	" 13	1		

Спецификация закладных элементов на все здания.

Марка поз	Обозначение	Наименование	Кол. шт -20	-30	-40	Примечание
ТК2	1.030.1-1, Вып 4-1	ТК2			7	
ТК3	То же	ТК3		7		
ТК4	"	ТК4	7			
РК2	"	РК2			24	
РК3	"	РК3		24		
РК4	"	РК4	22			
Т3	"	Элементы крепления Т3		66		
Т5	"	Т5		6		
Т8	"	Т8		12		
Т9	"	Т9		2		
Т10	"	Т10		29		
Т17	"	Т17		61		
Т19		Т19		4		
	1.030.1-1, Вып. 4-1	-6х60х250 ГОСТ 19903-74*		2		
	"	-8х80х140 ГОСТ 19903-74*		42		
	"	-8х140х140 ГОСТ 19903-74*		21		
	"	-10х20х60 ГОСТ 19903-74*		12		

23551-02

ГИП	Сергеева		ТП 411-2-190.88 КЖ
Нач. отд	Рогачев		
Н. контр	Соколов		
Гл. спец	Сергеева		
Рук. гр.	Сафина		
Ст. техн	Агафонова	1988	

Привязан

Инв. №

Цех по переработке низкосортной древесины мощностью по сырью 35,0 тыс м³ в год	Стадия	Лист	Листов
	Р	48	
Схема расположения панелей по осям „Ж", „М", „1"	Союзгипролесхоз		

Согласовано:
Рук. гр. Сафина

Альбом 2.1

Спецификация к схеме расположения панелей для $t^н$ = -20°С

Марка поз.	Обозначение	Наименование	Кол.	Масса кг	Примечание
		$t^н$ = -20°С			
		Карнизная панель			
ПК1	1.030.1-1, вып. 2-1	ПК60.6.5-Л	16	1200	
		Рядовая панель			
ПС1	1.030.1-1, вып. 1-1	ПС60.12.2,0-4Л-31	4	1760	
		Подоконная панель			
ПС2	То же	ПС60.12.2,0-4Л-47	9	1760	
		Разгрузочная панель			
ПС3	"	ПС60.12.2,0-4Л-32	4	1760	
		Парапетная панель			
ПС4	"	ПС60.12.2,0-4Л-34	2	1760	
		Подкарнизная панель			
ПС5	"	ПС60.15.2,0-4Л-52	16	2200	
		Парапетная панель			
ПС6	"	ПС60.18-2,0-4Л-34	2	2640	
		Разгрузочная панель			
ПС7	"	ПС60.18.2,0-4Л-32	1	2640	
ПС8	"	ПС60.9.2,0-4Л-32	2	1330	
ПС9	"	ПС62,5.9.2,0-4Л-1,33	1	1390	
ПС10	"	ПС62,5.9.2,0-4Л-2,33	1	1390	
ПС11	"	ПС62,5.12.2,0-4Л-1,33	1	1840	
		Рядовая панель			
ПС12	"	ПС62,5.18.2,0-4Л-1,31	1	2760	
		Парапетная панель			
ПС13	"	ПС62,5.18.2,0-4Л-1,34	1	2760	
ПС14	"	ПС62,5.18.2,0-4Л-2,34	1	2760	
		Простеночная панель			
ПС17	"	ПС30.12.2,0-6Л-97	9	870	
ПС18	"	ПС30.18.2,0-6Л-57	9	1300	
ПС15	"	2ПС15.12.2,0-6Л-58	2	430	
ПС16	"	2ПС15.18.2,0-6Л-58	2	650	
		Рядовая панель			
ПС5а	"	ПС50.15.2,0-4Л-31	2	2200	

Спецификация к схеме расположения панелей для $t^н$ = -30°С

Марка поз.	Обозначение	Наименование	Кол.	Масса кг	Примечание
		$t^н$ = -30°С			
		Карнизная панель			
ПК1	1.030.1-1, вып.2-1	ПК60.7-Л	16	1300	
		Рядовая панель			
ПС1	1.030.1-1, вып.1-1	ПС60.12.2,5-5Л-31	4	2130	
		Подоконная панель			
ПС2	То же	ПС60.12.2,5-5Л-47	9	2130	
		Разгрузочная панель			
ПС3	"	ПС60.12.2,5-5Л-32	4	2130	
		Парапетная панель			
ПС4	"	ПС60.15.2,5-5Л-34	2	2670	
		Подкарнизная панель			
ПС5	"	ПС60.15.2,5-5Л-52	16	2670	
		Парапетная панель			
ПС6	"	ПС60.18.2,5-4Л-34	2	3210	
		Разгрузочная панель			
ПС7	"	ПС60.18.2,5-4Л-32	1	3210	
ПС8	"	ПС60.9.2,5-4Л-32	2	1610	
ПС9	"	ПС63.9.2,5-40-1.33	1	1700	
ПС10	"	ПС63.9.2,5-4Л-2.33	1	1700	
ПС11	"	ПС63.12.2,5-5Л-1.33	1	2240	
		Рядовая панель			
ПС12	"	ПС63.18.2,5-4Л-1.31	1	3370	
		Парапетная панель			
ПС13	"	ПС63.18.2,5-4Л-1.34	1	3370	
ПС14	"	ПС63.18.2,5-4Л-2.34	1	3370	
		Простеночная панель			
ПС17	"	ПС30.12.2,5-6Л-57	9	1060	
ПС18	"	ПС30.18.2,5-6Л-57	9	1600	
ПС19	"	2ПС15.12.2,5-6Л-58	2	530	
ПС20	"	2ПС15.18.2,5-6Л-58	2	790	
		Рядовая панель			
ПС5а	"	ПС60.15.2,5-5Л-31	2	2670	

Спецификация к схеме расположения панелей для $t^н$ = -40°С

Марка поз.	Обозначение	Наименование	Кол.	Масса ед, кг	Примечание
		$t^н$ = -40°С			
		Карнизная панель			
ПК1	1.030.1-1, вып. 2-1	ПК60-7,5-Л	16	1400	
		Рядовая панель			
ПС1	1.030.1-1, вып. 1-1	ПС60.12.3,0-6Л-31	4	2520	
		Подоконная панель			
ПС2	То же	ПС60.12.3,0-6Л-47	9	2520	
		Разгрузочная панель			
ПС3	"	ПС60.12.3,0-6Л-32	4	2520	
		Парапетная панель			
ПС4	"	ПС60.15.3,0-6Л-34	2	2520	
		Подкарнизная панель			
ПС5	"	ПС60.15.3,0-6Л-52	16	3150	
		Парапетная панель			
ПС6	"	ПС60.18.3,0-6Л-34	2	3780	
		Разгрузочная панель			
ПС7	"	ПС60.18.3,0-6Л-32	1	3780	
ПС8	"	ПС60.9.3,0-6Л-32	2	1910	
ПС9	"	ПС63,5.9.3,0-6Л-1.33	1	2000	
ПС10	"	ПС63,5.9.3,0-6Л-2.33	1	2000	
ПС11	"	ПС63,5.12.3,0-6Л-1,33	1	2670	
	"	Рядовая панель			
ПС12	"	ПС63,5.18.3,0-6Л-1,31	1	4000	
		Парапетная панель			
ПС13	"	ПС63,5.18.3,0-6Л-1,34	1	4000	
ПС14	"	ПС63,5.18.3,0-6Л-2,34	1	4000	
		Простеночная панель			
ПС17	"	ПС30.12.3,0-6Л-57	9	1250	
ПС18	"	ПС30.18.3,0-6Л-57	9	1890	
ПС15	"	2ПС15.12.3,0-6Л-58	2	620	
ПС16	"	2ПС15.18.3,0-6Л-58	2	1080	
		Рядовая панель			
ПС5а	"	ПС60.15.3,0-6Л-31	2	3150	

23551-02

ГИП	Сергеева		ТП 411-2-190.88	КЖ
Нач.отд	Рогачев			
Н.контр	Соколов			
Гл.спец	Сергеева			
Рук.гр.В	Сафина			
Ст.техн	Нефонова	1988	Цех по переработке низкосортной древесины мощностью по сырью 35.0 тыс. м3 в год.	Стадия Р; Лист 49; Листов
Привязан			Спецификация к схеме расположения панелей.	СОЮЗГИПРОЛЕСХОЗ
Инв.№				

фрагмент 1

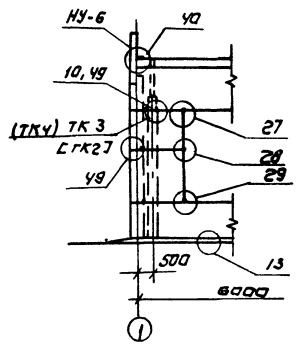

фрагмент 2

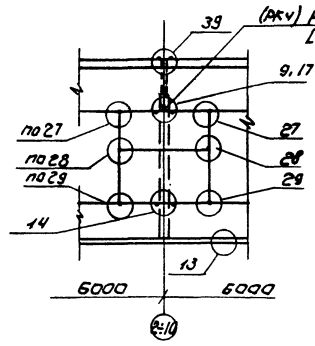

фрагмент 3

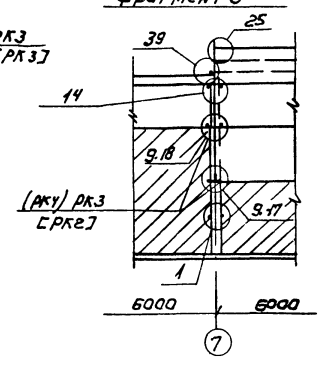

фрагмент 4

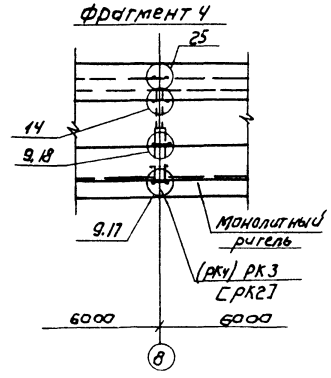

фрагмент 5

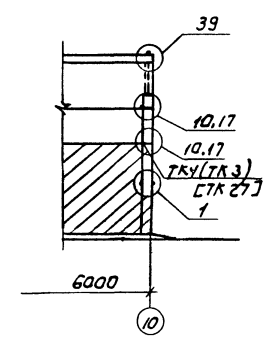

фрагмент 6

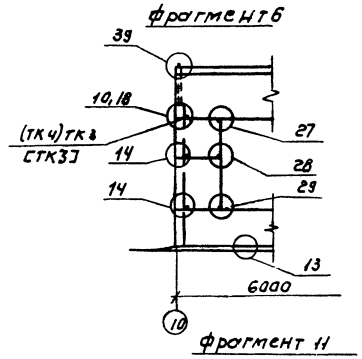

фрагмент 7

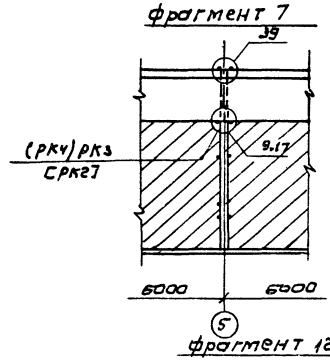

фрагмент 8

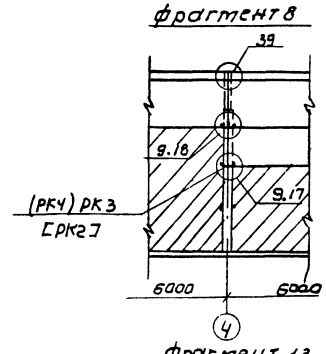

фрагмент 9

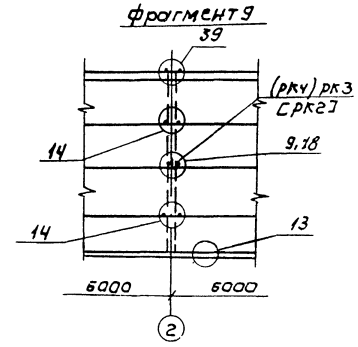

фрагмент 10

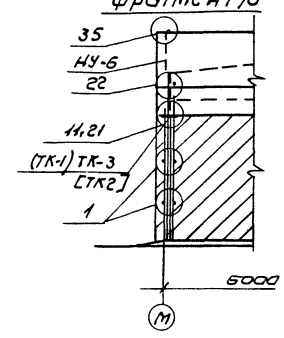

фрагмент 11

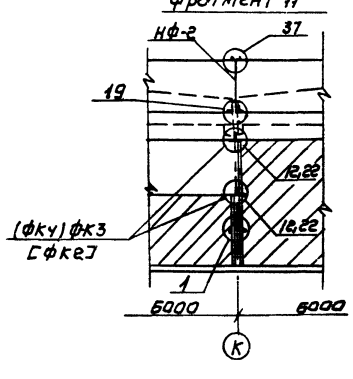

фрагмент 12

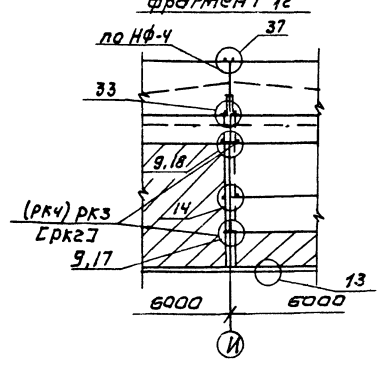

фрагмент 13

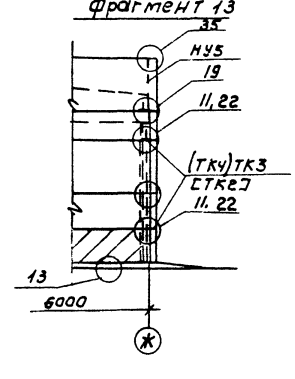

1. Узлы крепления кирпичных стен см. серию 2.430-20, вып. 3.
2. Узлы крепления панелей и монтажные узлы см. серию 1.030.1-1, вып. 0-3, 3-3
3. Спецификацию элементов крепления панелей см. лист КЖ-51.
4. Крепление карнизной панели к подкарнизной см. серию 1.030.1-1, Вып. 0-3.

23551-02

ГИП	СЕРГЕЕВА		ТП 411-2-190.88	КЖ	
НАЧ.ОТД.	РОГАЧЕВ				
Н.КОНТР.	СОКОЛОВ				
ГЛ.СПЕЦ.	СЕРГЕЕВА				
РУК.ГР.	САФИНА				
ОТ.ТЕХН.	АГАФОНОВА	1985			

Привязан										
Инв.№										

Цех по переработке низкосортной древесины мощностью по сырью 35,0 тыс м³ в год	стадия	лист	листов
	Р	50	
Фрагменты крепления панелей 1:13	СОЮЗГИПРОЛЕСХОЗ		

Альбом 2.2.1

Спецификация элементов крепления панелей

Формат	Зона	Поз.	Обозначение	Наименование	Кол.	Примечание
				Фрагмент 1 (шт. 2)		
				Детали		
			1.030.1-1, вып. 4-1	Опорные консоли ТК4	1	t=-20°С
			"	" ТК3	1	t=-30°С
			"	ТК2	1	t=-40°С
			"	Элементы крепления Т5	3	
			"	" Т9	1	
			"	Лист 6х60х250 ГОСТ 19903-74*	1	
			"	Лист 8х80х140 ГОСТ 19903-74*	2	
			"	Лист 8х140х140 ГОСТ 19903-74*	1	
				Фрагмент 2 (шт. 9)		
				Детали		
			1.030.1-1, вып. 4-1	Опорные консоли РК4	1	t=-20°С
			"	" РК3	1	t=-30°С
				РК2	1	t=-40°С
			"	Элементы крепления Т3	4	
			"	" Т10	2	
			"	" Т17	2	
			"	Лист 8х80х140 ГОСТ 19903-74*	4	
			"	Лист 8х140х140 ГОСТ 19903-74*	2	
				Фрагмент 3 (шт. 2)		
				Детали		
			1.030.1-1, вып. 4-1	Опорные консоли РК4	2	t=-20°С
			"	" РК3	2	t=-30°С
				РК2	2	t=-40°С
			"	Элементы крепления Т3	3	
				" Т10	1	
				" Т17	4	
				Т19	1	
				Фрагмент 4 (шт. 1)		
				Детали		
			1.030.1-1, вып. 4-1	Опорные консоли РК4	1	t=-20°С
			"	" РК3	1	t=-30°С
				РК2	1	t=-40°С
			"	Элементы крепления Т3	4	
			"	" Т17	2	
				Т19	2	
				Фрагмент 5 (шт. 1)		
				Детали		
			1.030.1-1, вып. 4-1	Опорная консоль ТК4	1	t=-20°С
			"	ТК3	1	t=-30°С
				ТК2	1	t=-40°С
			"	Элементы крепления Т3	2	
				" Т17	2	
				" Т10	1	

Спецификация элементов крепления панелей

Формат	Зона	Поз.	Обозначение	Наименование	Кол.	Примечание
				Фрагмент 6 (шт. 1)		
				Детали		
			1.030.1-1, вып. 4-1	Опорная консоль ТК4	1	t=-20°С
			"	" ТК3	1	t=-30°С
				ТК2	1	t=-40°С
			"	Элементы крепления Т3	4	
			"	" Т17	4	
			"	Лист 8х80х140 ГОСТ 19903-74*	2	
			"	Лист 8х140х140 ГОСТ 19903-74*	1	
				Фрагмент 7 (шт. 1)		
				Детали		
			1.030.1-1, вып. 4-1	Опорная консоль РК4	1	t=-20°С
				РК3	1	t=-30°С
			"	" РК2	1	t=-40°С
			"	Элементы крепления Т10	2	
			"	" Т17	2	
				Фрагмент 8 (шт. 1)		
				Детали		
			1.030.1-1, вып. 4-1	Опорная консоль РК4	1	t=-20°С
				РК3	1	t=-30°С
			"	" РК2	1	t=-40°С
			"	Элементы крепления		
			"	" Т10	2	
			"	" Т17	3	
				Фрагмент 9 (шт. 2)		
				Детали		
			1.030.1-1, вып. 4-1	Опорная консоль РК4	1	t=-20°С
			"	" РК3	1	t=-30°С
				РК2	1	t=-40°С
			"	Элементы крепления Т3	4	
			"	Т10	2	
			"	Т17	4	

Спецификация элементов крепления панелей

Формат	Зона	Поз.	Обозначение	Наименование	Кол.	Примечание
				Фрагмент 10 (шт. 1)		
				Детали		
			1.030.1-1, вып. 4-1	Опорная консоль ТК4	1	t=-20°С
			"	" ТК3	1	t=-30°С
				ТК2	1	t=-40°С
			"	Элементы крепления		
			"	" Т8	2	
			"	" Т17	2	
			"	Лист 10х20х60 ГОСТ 19903-74*	4	
				Фрагмент 11 (шт. 2)		
				Детали		
			1.030.1-1, вып. 4-1	Опорная консоль РК4	2	t=-20°С
			"	" РК3	2	t=-30°С
				РК2	2	t=-40°С
			"	Элементы крепления Т3	2	
			"	" Т8	2	
			"	" Т17	3	
				Лист 10х20х60 ГОСТ 19903-74*	3	
				Фрагмент 12 (шт. 1)		
				Детали		
			1.030.1-1, вып. 4-1	Опорная консоль РК4	2	t=-20°С
			"	" РК3	2	t=-30°С
				РК2	2	t=-40°С
			"	Элементы крепления		
			"	" Т8	4	
			"	" Т17	4	
				Фрагмент 13 (шт. 1)		
				Детали		
			1.030.1-1, вып. 4-1	Опорная консоль ТК4	2	t=-20°С
			"	" ТК3	2	t=-30°С
				ТК2	2	t=-40°С
			"	Элементы крепления Т3	2	
			"	" Т8	2	
			"	" Т17	2	
				Лист 10х20х60 ГОСТ 19903-74*	2	

23551-02

ГИП	Сергеева		ТП 411-2-190.88 КЖ
Нач. отд.	Романов		
Н. контр.	Соколов		
Гл. спец.	Сергеева		
Рук. гр.	Сафина		
Ст. техн.	Агафонова	1988	Цех по переработке низкосортной древесины мощностью по сырью 35.0 тыс. м³ в год. Стадия Р; Лист 51; Листов
Привязан			Спецификация элементов крепления панелей. СОЮЗГИПРОЛЕСХОЗ
Инв. №			

Венткамера П1

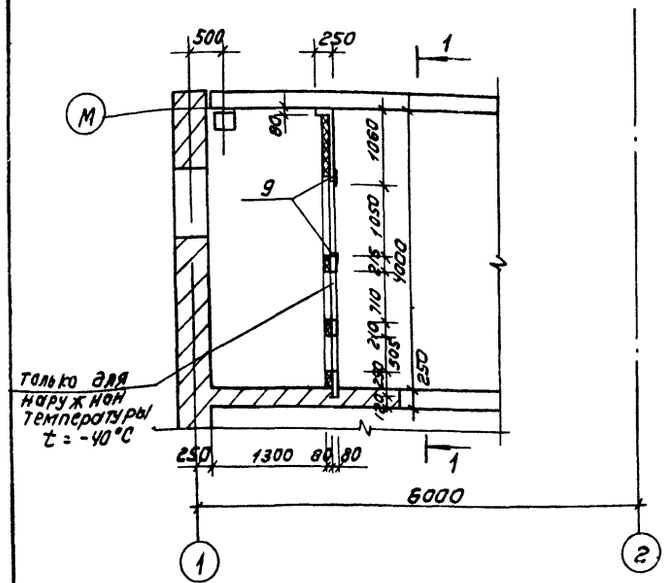

1-1

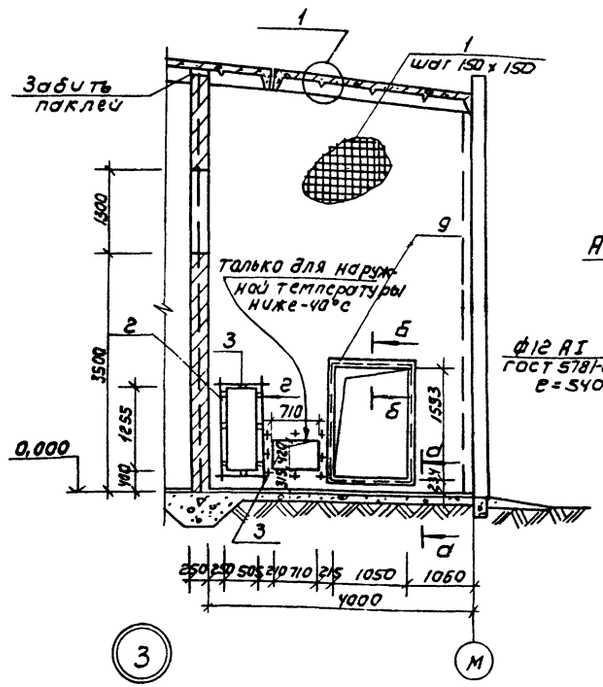

Анкер А6

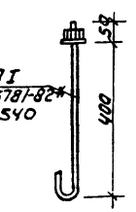

Спецификация элементов Венткамеры П1

Формат	Зона	Поз.	Обозначение	Наименование	Кол	Примечание
				Венткамера П1-шт 1		
				Сборочные единицы и детали		
		1	КЖ-52	Ф6 АI ГОСТ 5781-82*; ℓ=350 пм		77,77 кг
		2	КЖ-52	Ф12 А II ГОСТ 5781-82*; ℓ=1750	2	3.1 кг
		3	КЖ-52	Тоже ; ℓ=1000	2	1.8 кг
		4*	КЖ-52	Ф8 АI ГОСТ 5781-82*; ℓ=250	99	9.9 кг
		5		Коротыш -8×50 ГОСТ 103-76* ℓ=130	2	0.82 кг
		6		Сетка проволочная М10-1.0 ГОСТ 3826-82*		24.0 м²
		7		Шайба 10-011, ГОСТ 13371-78*		0.35 кг
		8	КЖ-52	Анкер А6	7	3.4 кг
		9	Т.П. КЖИ-2000	Изделие закладное МН-9	1	22.88 кг
		10	Т.П КЖИ-2100	Изделие закладное МН10	8	4.64 кг
				Материалы		
				Плиты теплоизол. жесткие ГОСТ 10140-80		0.5 м³
				Бетон класса В15		2.10 м³

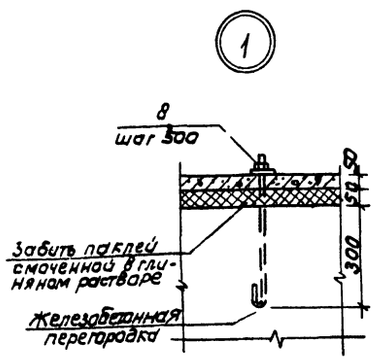

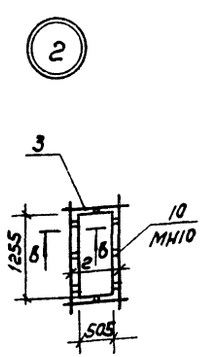

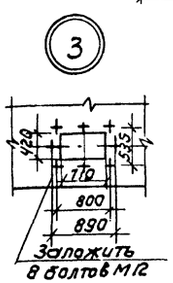

В-В

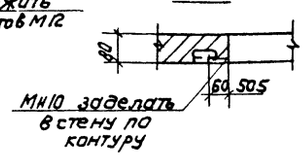

Ведомость расхода стали на элемент, кг

Марка элемента	Изделия арматурные							Изделия закладные												Общий расход
	Арматура класса						Всего	Арматура класса				Прокат марки							Всего	
	АI			А II				АI				В ст 3 кп 2								
	ГОСТ 5781-82*			ГОСТ 5781-82*				ГОСТ 5781-82*				ГОСТ 103-76*					ГОСТ 8510-86			
	Ф6	Ф8	Итого	Ф12		Итого			Ф8	Ф12	Итого	8×50	-60×10	Итого	Гайка и шайба	Итого	150×5	Итого		
П1	77.77	4.5	82.27	4.9		4.9	87.17		2.7	4.3	7.0	0.82	2.16	2.98	0.70	0.70	21.1	21.1	30.69	117.86

Ведомость деталей

Поз	Эскиз
4*	160 90

а-а

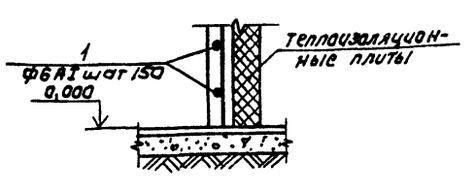

б-б

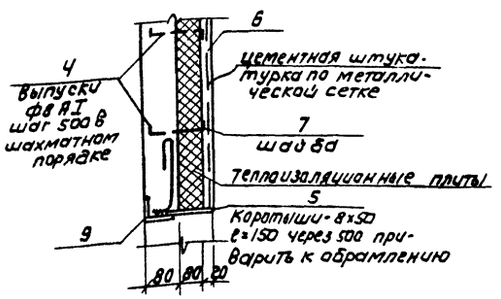

23551-02

ГИП	СЕРГЕЕВА		
НАЧ. ОТД	РОГАЧЕВ		
Н. КОНТР	СОКОЛОВ		
ГА. КОНТР	СЕРГЕЕВА		
РУК. ГР.	САФИНА		
СТ. ТЕХН	АГАФОНОВА		

ТП 411-2-190.88 КЖ

ЦЕХ ПО ПЕРЕРАБОТКЕ НИЗКОСОРТНОЙ ДРЕВЕСИНЫ МОЩНОСТЬЮ ПО СЫРЬЮ 350 ТЫС м³ В ГОД

СТАДИЯ	ЛИСТ	ЛИСТОВ
Р	52	

ВЕНТКАМЕРА П1
УЗЛЫ. СЕЧЕНИЯ.

СОЮЗГИПРОЛЕСХОЗ

ПРИВЯЗАН

ИНВ №

СОГЛАСОВАНО:
РУК. ГР. ОВ
ШАНИС

Схема расположения панелей перекрытия

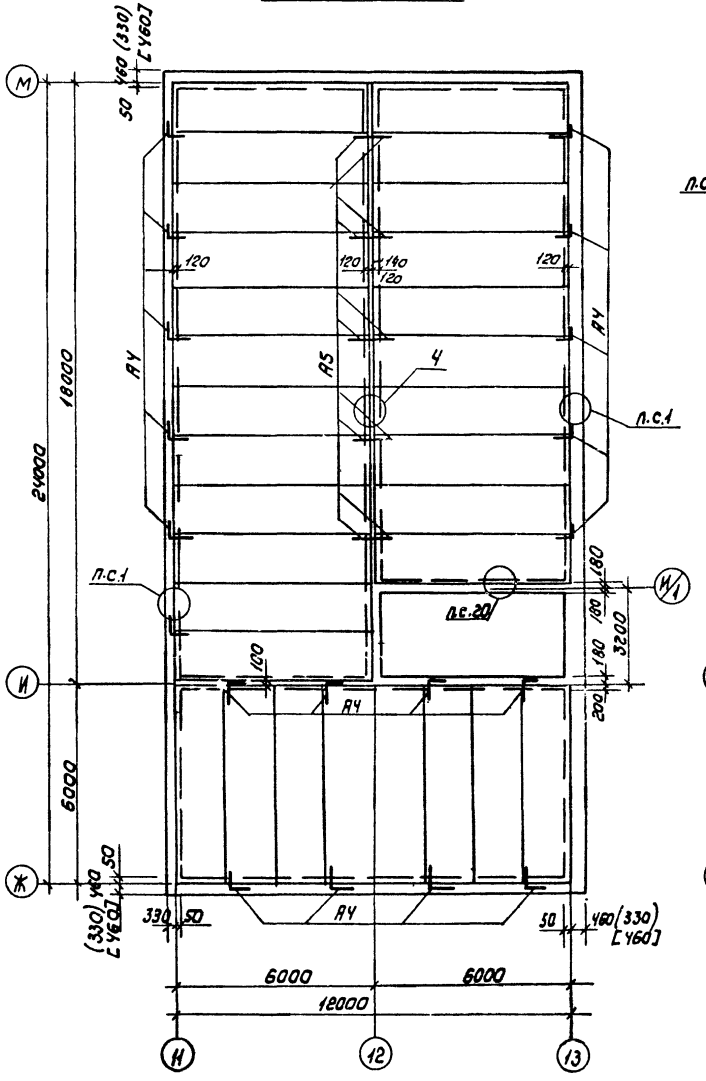

Схема расположения панелей покрытия

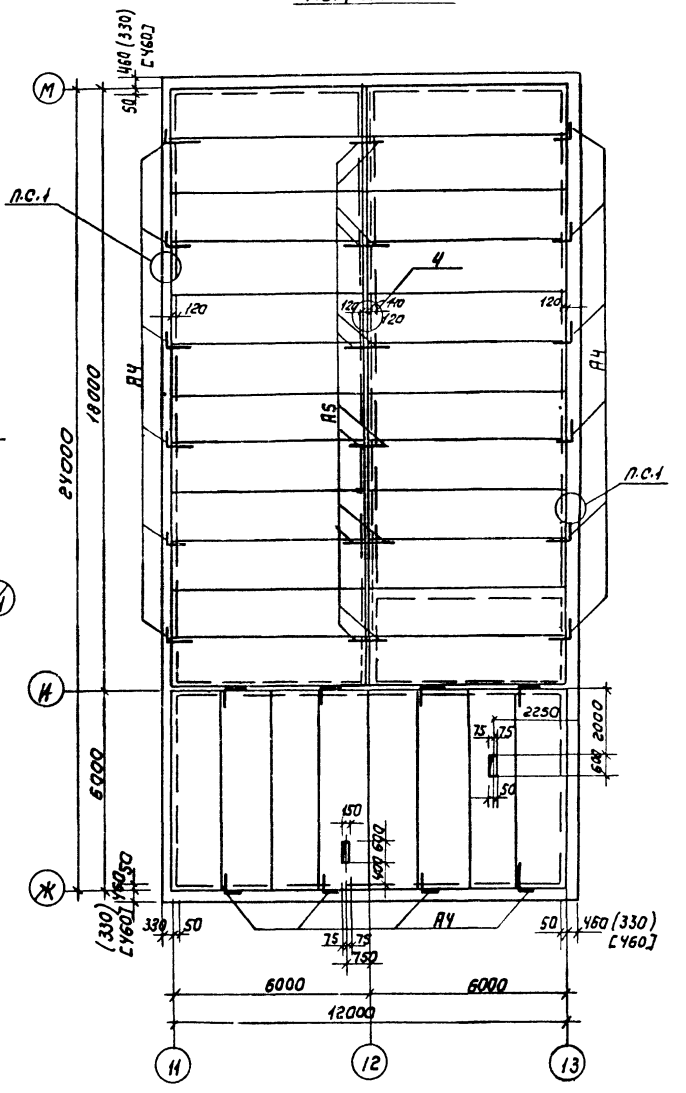

Спецификация к схемам расположения панелей перекрытия и покрытия

Марка поз.	Обозначение	Наименование	Кол	Масса ед.кг	Примечание
		Панели перекрытия			
П1	1.141-1, вып.64	ПК60.15-6АIVт	30	2800	
		Панели покрытия			
П1	1.141-1, вып.64	ПК60.15-6АIVт	32	2800	
		Стальные элементы			
А4	КЖ-44	ф10 AI ГОСТ 5781-82* l=7500	39	0,46	
А5	КЖ-44	ф10 AI ГОСТ 5781-82* l=6500	22	0,40	

1. Все незамаркированные панели П1.
2. Швы между панелями, а также между панелями и стеной тщательно заполнить цементным раствором марки 100 или бетоном класса В15.
3. Отверстия в панелях до 200 мм пробивать по месту не нарушая ребер плит
4. Сварку анкеров производить электродами типа Э42 по ГОСТ 9467-75.
5. Анкеры защищаются от коррозии слоем цементного раствора.
6. Узлы замаркированы по серии 2.140-1, вып.1
7. Размеры в круглых скобках - для расчетной зимней температуры воздуха t=-20°С, в квадратных скобках t=-40°С.

23551-02

ГИП	Сергеева		Т.П 411-2-190.88 КЖ		
Нач.ОТА	Рягачев				
Н.контр.	Соколов				
Гл.конст.	Сергеева				
Рук.гр.	Сафина				
Ст.техн.	Агафонова	1988	Цех по переработке низкосортной древесины мощностью по сырью 350 тыс м³ в год.	Стадия: Р; Лист: 53; Листов:	
			Бытовые помещения. Схемы расположения панелей перекрытия и покрытия	Союзгипролесхоз	

Привязан

Инв.№

Согласовано:
Рук.гр. ОВ

Альбом 2, часть 1

Схема расположения элементов лестницы в осях 12-13

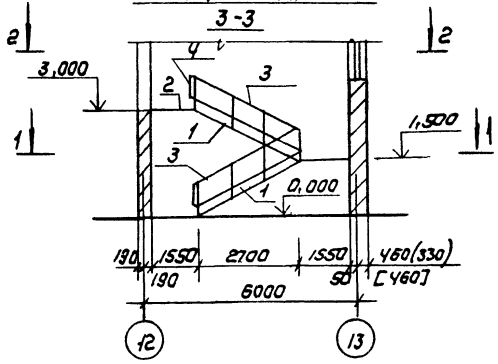

д-д

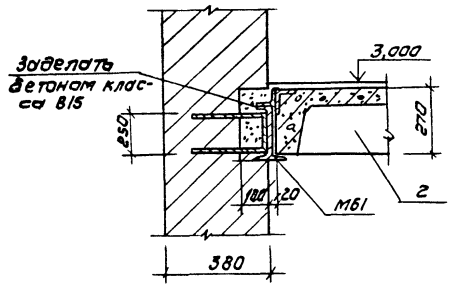

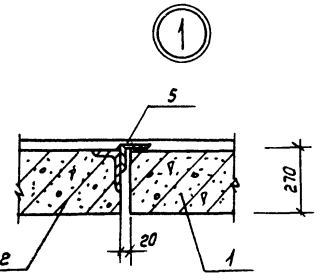

1-1

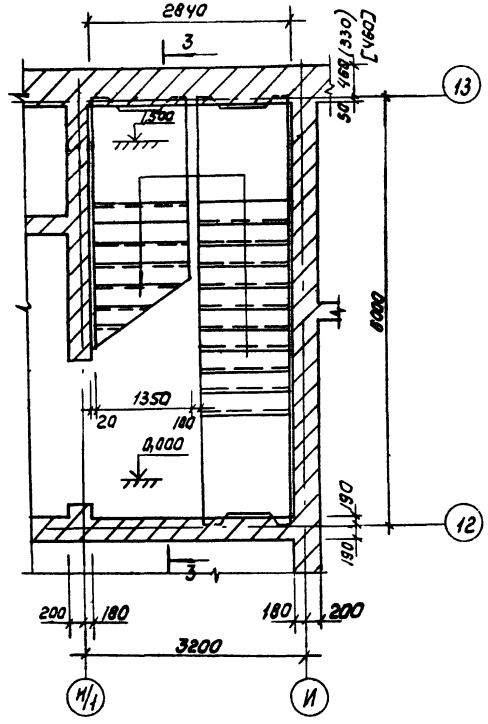

2-2

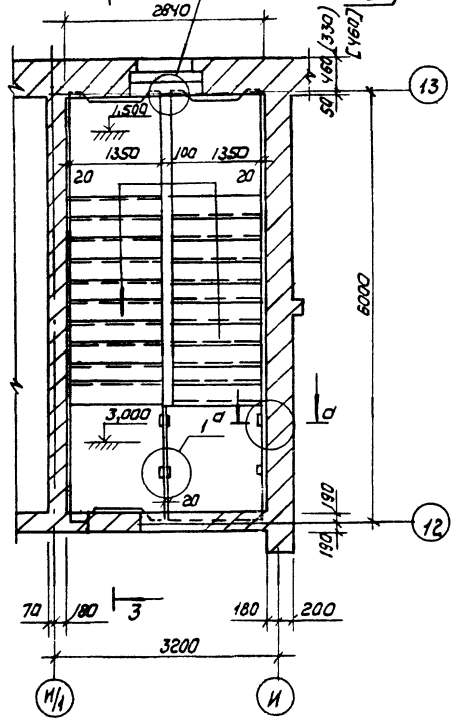

Спецификация к схеме расположения элементов лестницы

Марка поз.	Обозначение	Наименование	Кол	Масса ед. кг	Примечание
1	Шифр 182-62, вып 5-1	Лестничный марш			
		ЛМП 60.14.15	2	4,90	
2	То же	Лестничная площадка			
		ЛПП 16.14.3	1	6,10	
3	Шифр 182-82, вып 7-1	Ограждение лестницы			
		ОЛ-1	2	26,33	
4	То же	Ограждение площадки			
		ОП	1	15,23	
5	КЖ-44	Гост 8510-86 L100х8; l=200	2	2,32	
МС 22	Шифр 182-82, вып 6-1	Изделие соединительное			
		МС-22	2	0,27	
МБ1	КЖИ-2400	Балка металлическая			
		МБ1	1	50,29	

1. Сварку производить электродом типа Э42 по ГОСТ 9467-75. Высота катета сварного шва должна быть равна толщине привариваемой детали.
2. Все металлические детали после сварки должны быть очищены и покрыты антикоррозийными составами в соответствии с требованиями СНиП 2.03.11-85.

Согласовано
Рук. ГС ЛОЗ Никлавский 6/12 1987

23551-02

ГИП	Сергеева		ТП 411-2-190.88 КЖ		
Нач. отд.	Рогачев				
Н. контр.	Соколов				
Гл. спец.	Сергеева				
Рук. гр.	Сафина				
Ст. техн.	Агафонова		Цех по переработке низкосортной древесины мощностью по сырью 55,0 тыс м³ в год. Бытовые помещения. Схема расположения элементов лестницы в осях 12-13	Стадия: Р; Лист: 54; Листов:	
				СОЮЗГИПРОЛЕСХОЗ	

Привязан

Инв. №

Схема расположения наружной лестницы в подвал

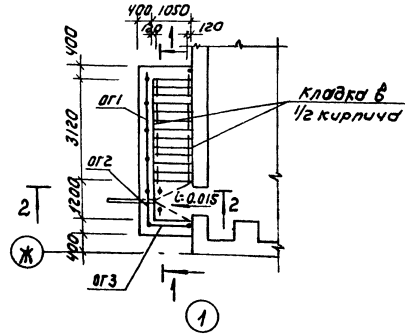

Схема расположения внутренней лестницы в подвал

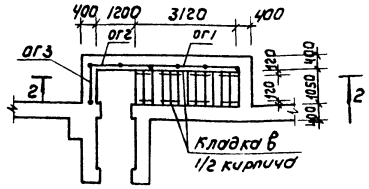

Спецификация к схемам расположенным на листе

Марка поз	Обозначение	Наименование	Кол	Масса ед. кг	Примечание
		Лестница (шт. 2)			
ЛН1	ГОСТ 8717.1-84	Ступень основная			
		ПС 11.17-6	24	111	
		Ограждение лестницы			
ОГ1	1.450.3-3, Вып. 0,1	ОГПМХ3б-10.36	2	33,1	
ОГ2	1.450.3-3, Вып. 0.1	ОГПМХ3б-10.9	2	10,5	
ОГ3	1.450.3-3, Вып. 0,1	ОГПМХ3б-10.12	2	12,5	

1-1

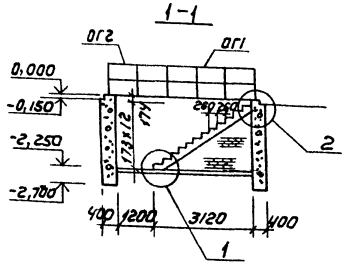

2-2

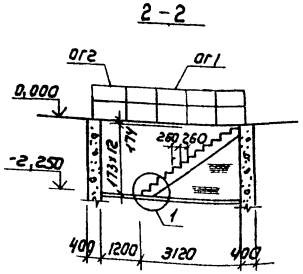

2-2

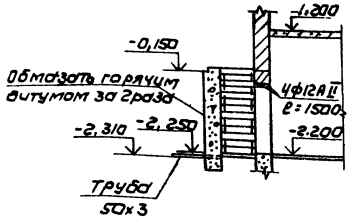

1

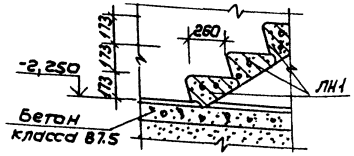

2

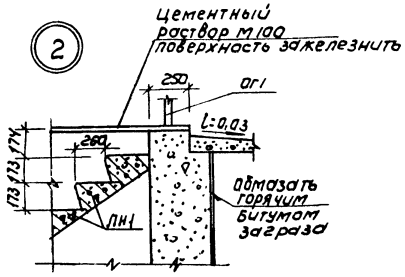

ступени укладывать по слою цементного раствора марки 100 толщиной 20мм

Типовой проект 411-2-190.88 Альбом 2, часть 1

Разработано: Рук. гр. АОР Комаркин 6/86

Привязан

Инв.№

ГИП	Сергеева		
Нач. отд	Рогачев		
Н. контр	Соколов		
Гл. спец	Сергеева		
Рук. гр.	Сафина		
Ст. техн	Гафонова		12/86

23551-02

ТП 411-2-190.88 КЖ

Цех по переработке низкосортной древесины мощностью по сырью 350 тыс м³ в год

Схемы расположения наружной и внутренней лестниц в подвал

Стадия	Лист	Листов
Р	55	

СОЮЗГИПРОЛЕСХОЗ

Схема расположения ферм и колонн

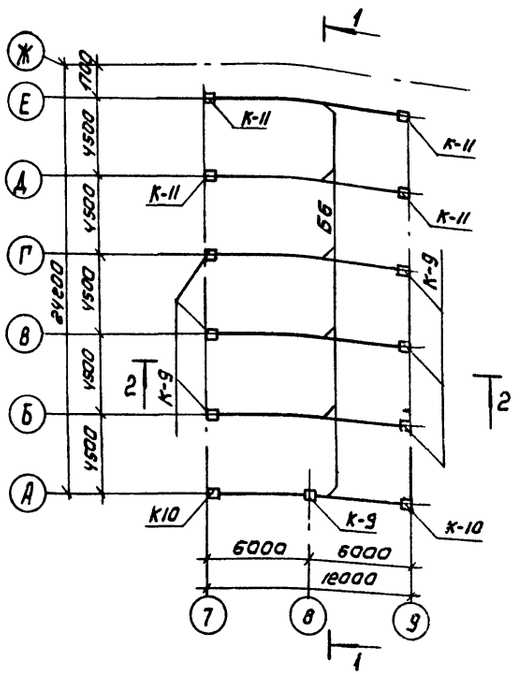

2-2

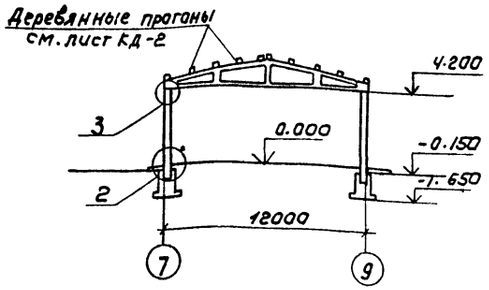

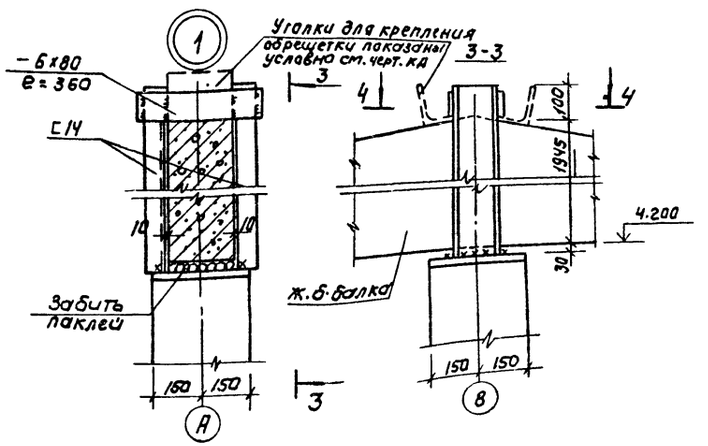

1-1

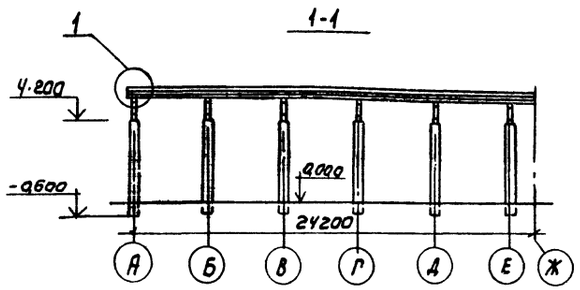

4-4

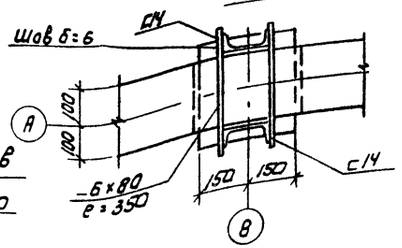

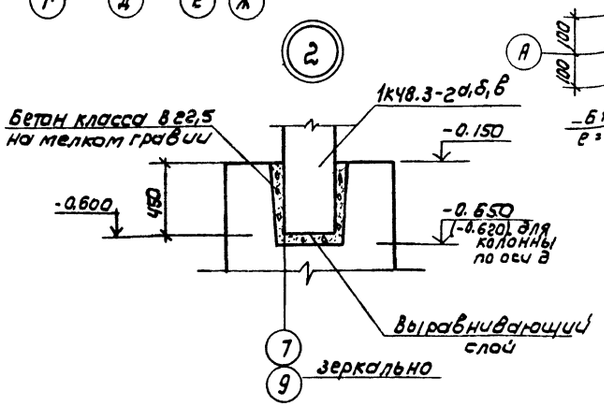

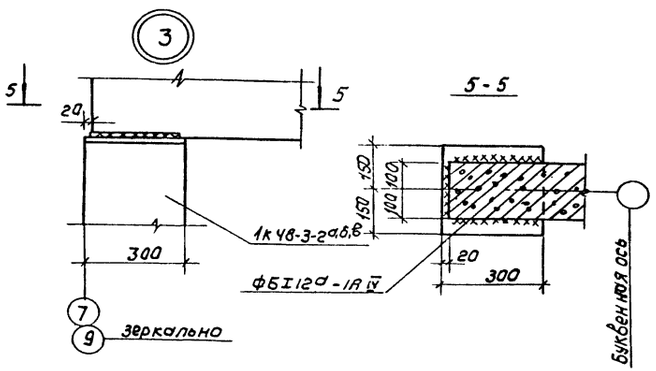

Спецификация к схеме расположения ферм и колонн

Марка	Обозначение	Наименование	Кол	Масса ед, кг	Примечание
		Колонны			
К9	1.823.1-2, вып.0-2 и ТП КЖИ-0600 СБ	1К48.3-2 а	7	1080	
К10	1.823.1-2, вып 0-2 и ТП КЖИ-0600 СБ	1К48.3-2 б	2	1080	
К11	1.823.1-2, вып 0-2 и ТП КЖИ-0600 СБ	1К48.3-2 в	4	1080	
		Фермы			
Б6	1.063.1-1; вып.0.1	1ФТ12-1 А IV Т	6	2700	
		Стальные элементы			
	КЖ-56	ГОСТ103-76*-6×80, e=350	4	4.4	
	"	ГОСТ8240-72*СН14, e=2100	4	26,0	

1. Схему расположения деревянных прогонов кровли и прогонов ограждения стен см. чертежи марки КД.

23551-02

ГИП	СЕРГЕЕВА		
НАЧ.ОТД	РОГАЧЕВ		
Н КОНТР	СОКОЛОВ		
ГЛ.СПЕЦ	СЕРГЕЕВА		
РУК.ГР.	САФИНА		
СТ.ТЕХН.	АГАФОНОВА		1988

ТП 411-2-190.88 КЖ

ЦЕХ ПО ПЕРЕРАБОТКЕ НИЗКОСОРТНОЙ ДРЕВЕСИНЫ МОЩНОСТЬЮ ПО СЫРЬЮ 350 ТЫС М³ В ГОД

СТАДИЯ	Лист	ЛИСТОВ
Р	56	

СОРТПЛОЩАДКА. СХЕМА РАСПОЛОЖЕНИЯ ФЕРМ И КОЛОНН. РАЗРЕЗЫ.

СОЮЗГИПРОЛЕСХОЗ

ПРИВЯЗАН

ИНВ №

С.ОГЛАСОВАНО:

АЛЬБОМ 2, ЧАСТЬ 1

Альбом 2, часть 1

Схема расположения опор пневмотранспорта

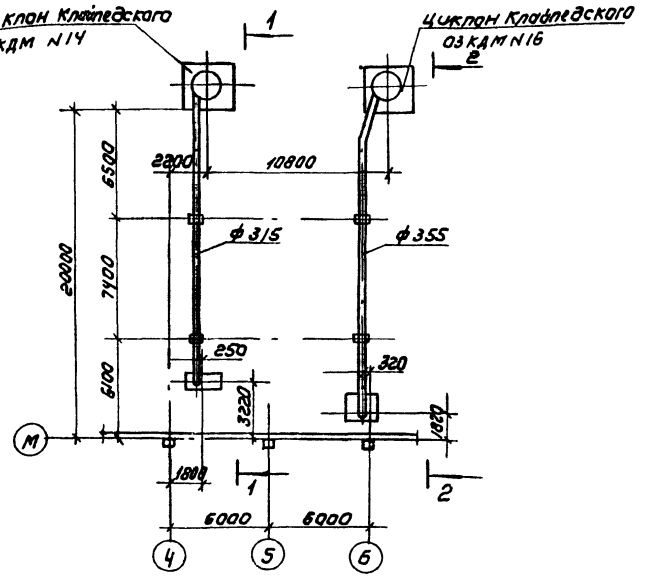

1-1

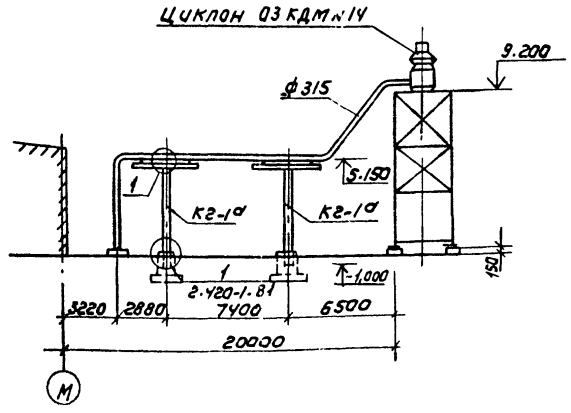

2-2

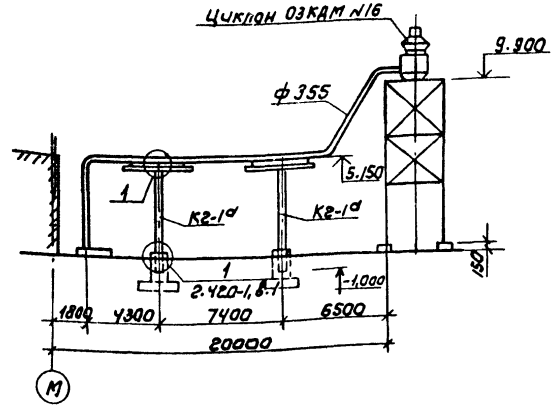

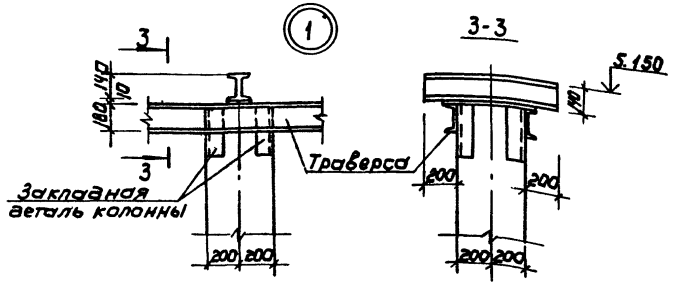

Спецификация к схеме расположения опор пневмотранспорта

Марка поз.	Обозначение	Наименование	Кол	Масса ед, кг	Примечание
		Сборные железобетонные конструкции			
К2-1а	3.015-1/82, вып. II-1	Колонны			
	ТП. -КЖИ-0700СБ	К2-1а	4	2400	

1. За отметку 0,000 условно принят ур. пола цеха.
2. Колонна К2-1а отличается от колонны К2-1 по серии 3.015-1/82, вып. II-1 наличием закладной детали.
3. Фундаменты см. лист КЖ-19.

23551-02

ГИП	СЕРГЕЕВА			ТП 411-2-190.88 КЖ
НАЧ.ОТД	РОГАЧЕВ			
Н.КОНТР	СОКОЛОВ			
ГЛ.СПЕЦ	СЕРГЕЕВА			
РУК.ГР.	САФИНА			
СТ.ТЕХН	АГАФОНОВА		1998	ЦЕХ ПО ПЕРЕРАБОТКЕ НИЗКОСОРТНОЙ ДРЕВЕСИНЫ МОЩНОСТЬЮ ПО СЫРЬЮ 35,0 тыс м³ в год

СТАДИЯ	ЛИСТ	ЛИСТОВ
Р	57	

НАРУЖНЫЙ ПНЕВМОТРАНСПОРТ СХЕМА РАСПОЛОЖЕНИЯ ОПОР ПНЕВМОТРАНСПОРТА УЗЕЛ 1

СОЮЗГИПРОЛЕСХОЗ

ПРИВЯЗАН

ИНВ №

ГЛАСОВАНО

ТЕХН ШЕВЧЕНКО

Рук.

gost.e-ecolog.ru