Типовой проект 411-2-156.85

Цех по производству паркета с сушильными камерами мощностью 200 тыс.м² паркета в год

Альбом V

Нестандартизированное оборудование

8972/5
gost.e-ecolog.ru
КФ ЦИТП ИНВ. N 8972/5

Типовой проект 411-2-156.85

Цех по производству паркета с сушильными камерами мощностью 200 тыс.м² паркета в год

Альбом V

Состав проекта

Альбом I – Общая пояснительная записка. Технологические чертежи. Архитектурно-строительные решения. Конструкции железобетонные.
Альбом II – Внутренние водопровод и канализация. Отопление и вентиляция.
Альбом III – Силовое и осветительное электрооборудование. Автоматизация санитарно-технических систем и технологических процессов. Связь и сигнализация. Задание заводу-изготовителю.
Альбом IV – Нестандартизированное оборудование.
Альбом V – Нестандартизированное оборудование.
Альбом VI – Спецификация оборудования.
Альбом VII – Сметы.
Альбом VIII – Сметы.
Альбом IX – Ведомости потребности в материалах.

Разработан
Киевским филиалом
„Союзгипролесхоз"

Главный инженер филиала М.М.Кияница
Главный инженер проекта В.И.Заславский

Утвержден
Гослесхозом СССР
протокол N 8 от 18.06.1984 г. Введен в действие институтом „Союзгипролесхоз", приказ N 35 от 6.07.1984 г.

КФ ЦИТП инв. N 8972/5

СОДЕРЖАНИЕ АЛЬБОМА

Наименование	Обозначение	Стр.
Титульный лист		
Содержание альбома		2, 3
Блок оборотный, спецификация. Крышка глухая. Блок.	НО-15.00.00.000	4
Крышка сквозная.	НО-15.00.00.001; НО-15.00.00.003	
Блок оборотный, сборочный чертеж	НО-15.00.00.004	
Ось в сборе, спецификация	НО-15.00.00.000 СБ	5
Сборочный чертеж. Ось.	НО-15.01.00.000; НО-15.01.00.001	6
Прокладка. Ребро. Основание	НО-15.01.00.000 СБ	
	НО-15.02.00.001, НО-15.01.00.002	7
Ребро. Чаша. Диск, спецификация, сборочный чертеж	НО-15.01.00.003	
	НО-15.02.00.001; НО-15.02.00.002	8
Транспортер опилочный	НО-15.02.00.000; НО-15.02.00.000СБ	
цепной, спецификация, ведомость спецификаций	НО-16.00.00.000	9
Транспортер опилочный цепной, сборочный чертеж	НО-16.00.00.000 ВС	
Рама под приводную станцию,	НО-16.00.00.000 СБ	10, 11
спецификация. Стойка. Косынка	НО-16-01.00.000	12
Рама под приводную станцию,	НО-16.01.00.001; НО-16.01.00.002	
сборочный чертеж	НО-16.01.00.00 СБ	13
Стяжка. Косынка. Стяжка. Балка.	НО-16.01.00.003; НО-16.01.00.004	14, 15
Стенка. Стойка. Переходная секция. спецификация	НО-16.01.00.009; НО-16.01.00.013	
	НО-16.01.00.015; НО-16.01.00.017	
	НО-16.02.00.000	
Переходная секция, сборочный чер.	НО-16.02.00.000 СБ	16
Направляющая, Стенка. Направляющая.	НО-16.02.00.001; НО-16.02.00.004	17
	НО-16.02.00.007; НО-16.02.00.012	
Опора. сборочный чертеж, спецификация. Люк. спецификация	НО-16.00.00.000 СБ	18
	НО-16.03.00.000; НО-17.00.00.000	
Люк, сборочный чертеж	НО-17.00.00.000 СБ	19
Груз. Короб, спецификация	НО-17.00.00.001; НО-17.01.00.000	20
сборочный чертеж.	НО-17.01.00.000 СБ	
Стенка. Крышка, спецификация, сборочный чертеж	НО-17.01.00.003; НО-17.02.00.000	21
	НО-17.02.00.000 СБ	
Конвейер выноса отходов	НО-18.00.00.000	22-24
спецификация, ведомость спецификаций, сборочный чертеж	НО-18.00.00.000 ВС	
	НО-18.00.00.000 СБ	
Станция приводная, спецификация. Прокладка.	НО-18.01.00.000	25
	НО-18.00.00.001	
Станция приводная, сборочный чертеж	НО-18.01.00.000 СБ	26, 27
Звездочка. Рама, спецификация	НО-18.01.00.001; НО18.01.01.000	28
Рама, сборочный чертеж	НО-18.01.01.000 СБ	29, 30
Поперечина, стойка. Косынка	НО-18.01.01.001 ÷ НО-18.01.01.004	31, 32
Пята. Кронштейн. Ограждение, спецификация.	НО-18.01.01.012; НО-18.01.01.013	
	НО-18.01.02.000	
Ограждение, сборочный чертеж	НО-18.01.02.000 СБ	33
Стенка. Палец. Муфта, спецификация, сборочный чертеж. Полумуфта	НО-18.01.02.001, НО-18.01.03.006	34, 35
	НО-18.01.03.000СБ НО-18.01.03.001	
Втулка распорная. Втулка упругая. Полумуфта.	НО-18.01.03.002 ÷ НО-18.01.03.004	36
Звездочка натяжная, спецификация, сборочный чертеж. Ось	НО-18.01.04.000; НО-18.01.04.001	37
	НО-18.01.04.000 СБ	
Крышка. Прокладка. Звездочка	НО-18.01.04.002 ÷ НО-18.01.04.004	38
Звездочка, спецификация, сборочный чертеж. Венец	НО-18.01.05.000; НО-18.01.05.001	
	НО-18.01.05.000 СБ	39
Ступица. Секция наклонная I,	НО-18.01.05.002	40
спецификация. Секция наклонная II, спецификация. Секция	НО-18.02.00.000	
горизонтальная, спецификация	НО-18.03.00.000	
Секция наклонная I, сборочный чертеж	НО-18.05.00.000	
Секция наклонная II, сборочный чертеж	НО-18.02.00.000СБ	41
Станция переходная, спецификация, сборочный чертеж. Рама,	НО-18.03.00.000СБ	42
спецификация	НО-18.04.00.000	43
Рама, сборочный чертеж	НО-18.04.00.000 СБ	
Секция горизонтальная	НО-18.04.01.000	
Сборочный чертеж	НО-18.04.01.000СБ	44, 45
Конвейер сборочный, спецификация, ведомость спецификаций.	НО-18.05.00.000СБ	46
сборочный чертеж	НО-19.00.00.000	47, 48
Станция приводная, спецификация. Прокладка	НО-19.00.00.000 ВС	
	НО-19.00.00.000СБ	
Станция приводная, сборочный чертеж	НО-19.01.00.000	49
	НО-19.00.00.001	
Звездочка. Рама, спецификация.	НО-19.01.00.000 СБ	50, 51
Рама, сборочный чертеж.	НО-19.01.00.001 НО-19.01.01.000	52
Поперечина. Стойка. Косынка	НО-19.01.01.000 СБ	53, 54
Пята. Муфта, спецификация,	НО-19.01.01.001 ÷ НО19.01.01.004	55
сборочный чертеж	НО-19.01.01.012 НО-19.01.02.000	56
Полумуфта. Втулка распорная	НО-19.01.02.000 СБ	
Втулка упругая. Полумуфта	НО-19.01.02.001 ÷ НО-19.01.02.005	57-59
Палец. Звездочка, спецификация, сборочный	НО-19.01.03.000	
чертеж. Венец. Ступица	НО-19.01.03.000СБ	
Секция горизонтальная	НО-19.01.03.000	
Сборочный чертеж	НО-19.01.04.001 НО-19.01.04.002	
Секция горизонтальная	НО-19.02.00.000 СБ	60
спецификация. Вал. Лифт,	НО-19.02.00.000	61
спецификация. Платформа,	НО-20.00.00.000	
спецификация.	НО-20.00.00.001	
Лифт, сборочный чертеж.	НО-20.01.00.000	
Платформа, сборочный чертеж	НО-20.00.00.000 СБ	62, 63
Затвор бункера, спецификация,	НО-20.01.00.000 СБ	64, 65
ведомость спецификаций,	НО-21.00.00.000	66, 67
сборочный чертеж	НО-21.00.00.000 ВС	
Звездочка. Щибер. Рейка. Ролик	НО-21.00.00.000СБ	
Палец. Кронштейн. Уголок.	НО-21.00.00.001 ÷ НО-21.00.00.007	68-70
Рама, спецификация. Кронштейн.	НО-21.01.00.000; НО-21.01.00.001	71
ребро	НО-21.01.00.003	72
Рама, сборочный чертеж	НО-21.01.00.000 СБ	
Ребро. Вал в сборе, спецификация	НО-21.01.00.005; НО-21.02.00.000	73
Вал в сборе, сборочный чертеж	НО-21.02.00.000СБ	

8972/5

ГИП	Заславский		ТП 411-2-156.85
Нач. отд.	Заславский		
Гл. спец.	Бойко		Цех по производству паркета с сушильными камерами мощностью 200 тыс. м² паркета в год
Инже.	Зубрич		Стадия: Р.П. Лист: 1 Листов: 2
Н. контр.	Косинова		Содержание альбома (начало)

Гослесхоз СССР Союзгипролесхоз Киевский филиал

Привязан:

Инв. №

Копировал Герман

Формат А2

Содержание альбома

Наименование	Обозначение	Стр.
Звездочка. Шестерня. Вал	НО-21.02.00.001÷НО-21.02.00.004	74,75
Корпус. Уголок	НО-22.00.00.003	
Бункер. Спецификация. Уголок	НО-22.00.00.000	76
Лист	НО-22.00.00.00, НО-22.00.00.002	
Бункер, сборочный чертеж	НО-22.00.00.000СБ	77
Конвейер ленточный. Ведомость	НО-23.00.00.000	78,79
спецификаций, спецификация	НО-23.00.00.000ВС	
Сборочный чертеж	НО-23.00.00.000СБ	
Звездочка. Барабан натяжной	НО-23.00.00.001, НО-23.01.00.000	80,81
спецификация, сборочный чертеж	НО-23.01.00.000СБ	
Барабан, спецификация, сборочный чертеж. Цапфа	НО-23.01.01.000СБ	82
	НО-23.01.01.000, НО-23.01.01.001	
Труба, спецификация, сборочный чертеж. Труба	НО-23.01.01.000СБ	83
	НО-23.01.01.010, НО-23.01.01.101	
Фланец. Кронштейн. Рама,	НО-23.01.01.102, НО-23.02.00.002	84
спецификация	НО-23.02.00.000	
Рама, сборочный чертеж	НО-23.02.00.000СБ	85
Прогон. Стойка. Барабан	НО-23.02.00.004, НО-23.02.00.013	86
приводной, спецификация	НО-23.03.00.000	87
сборочный чертеж	НО-23.03.00.000СБ	
Барабан, спецификация,	НО-23.03.01.000СБ	88
сборочный чертеж. Цапфа	НО-23.03.01.000, НО-23.03.01.001	
Роликоопора, спецификация	НО-23.04.00.000	89
сборочный чертеж	НО-23.04.00.00СБ	
Труба. Корпус подшипника,	НО-23.04.00.001÷	90,91
Крышка. Втулка. Ось. Кольцо	НО-23.04.00.007	
Прокладка. Ограждение, спецификация	НО-23.05.00.000	
Ограждение, сборочный чер-	НО-23.05.00.000СБ	92
теж. Стенка. Кронштейн	НО-23.05.00.001, НО-23.05.00.003	
Уловитель крупных отходов	НО-24.00.00.000	93,94
Спецификация, сборочный чертеж	НО-24.00.00.000СБ	
Труба. Стойка. Стенка	НО-24.00.00.001÷НО-24.00.00.006	95
Зонт, спецификация. Ребро,	НО-25.00.00.000, НО-25.00.00.004	96
Стенка	НО-25.00.00-003	
Стенка. Стяжка. Шибер	НО-25.00.00.001, НО-25.00.00.002	97
	НО-24.00.00.009	
Зонт, сборочный чертеж	НО-25.00.00.000СБ	98
Контейнер для фризы	НО-26.00.00.000ВС	99
Ведомость спецификаций,	НО-26.00.00.000	
спецификация. Каркас, спецификация	НО-26.01.00.000	
Контейнер для фризы,	НО-26.00.00.000СБ	100
Сборочный чертеж		
Каркас, сборочный чертеж	НО-26.01.00.000СБ	101
Ушко, поперечина. Пятка. Скоба	НО-26.01.00.001÷НО-26.01.00.009	102
Стенка, спецификация, сборочный чертеж	НО-26.02.00.000	103
	НО-26.02.00.000СБ	
Защелка. Ведомость	НО-26.02.00.001	104-115
покупных изделий	НО-00.00.000.ВП	

8972/5

ГИП	Заславский		
Нач. отд.	Задависвечка		
Гл. спец.	Байко		
Инж.	Зубрин		
Н. контр.	Косинова		

Привязан

Инв. N подл.

ТП 411-2-156.85

Цех по производству паркета с сушильными камерами мощностью 200 тыс. м² паркета в год

Стадия	Лист	Листов
РП	2	

Содержание альбома (окончание)

Гослесхоз СССР
Союзгипролесхоз
Киевский филиал

Копировал [illegible]

Формат А

Формат	Зона	Поз.	Обозначение	Наименование	Кол.	Примечание
				Документация		
А2			НО-15.00.00.000 СБ	Сборочный чертеж		
				Сборочные единицы		
А4		1	НО-15.01.00.000	Ось в сборе	1	
А4		2	НО-15.02.00.000	Диск	1	
				Детали		
А4		3	НО-15.00.00.001	Крышка глухая	1	
А4		4	НО-15.00.00.002	Прокладка	2	
А4		5	НО-15.00.00.003	Блок	1	
А4		6	НО-15.00.00.004	Крышка проходная	1	
				Стандартные изделия		
		7		Винт М8х20.58 ГОСТ 1491-80*	6	
		8		Гайка М16.6 ГОСТ 5915-70*	4	
		9		Гайка М42х1,5-5 ГОСТ 11871-80	1	
		10		Шайба 8.65Г ГОСТ 6402-70*	6	
		11		Шайба 16.65Г ГОСТ 6402-70*	4	
		12		Шайба 42.02 ГОСТ 11872-80	1	
		13		Кольцо СП76-59-5 ГОСТ 6308-71*	1	
		14		Подшипник 210 ГОСТ 8338-75	2	

Изм.	Лист	№ докум.	Подпись	Дата
Разраб.		Тищук		06.81
Пров.		Зубрин		
Рук.		Бойко		
Н.контр.		Касинова		
Утв.				

НО-15.00.00.000

Блок оборотный

Лит.	Лист	Листов
Т-Р		1

Гослесхоз СССР Союзгипролесхоз Киевский филиал

Копировал Герман

Формат А4

НО-15.00.00.001

Rz 80 (V)

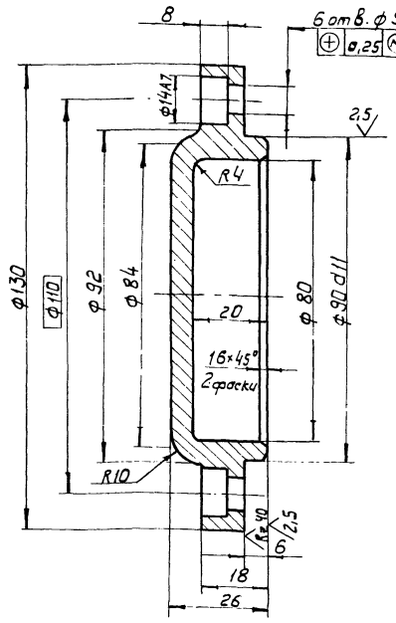

Неуказанные предельные отклонения размеров: отверстий - H14, валов - h14, остальных $\pm \frac{JT14}{2}$.

Изм.	Лист	№ докум.	Подп.	Дата
Разраб.		Тищук		06.81
Пров.		Зубрин		
Т. контр.		Зубрин		
Рук.		Бойко		
Н. контр.		Касинова		
Утв.				

НО.15.00.00.001

Крышка глухая

Ст.3 пс. ГОСТ 380-71*

Лит.	Масса	Масштаб
Т-Р	1,2	1:1
Лист	Листов 1	

Гослесхоз СССР Союзгипролесхоз Киевский филиал

Копировал Герман

Формат А4

НО-15.00.00.003

Rz 80 (V)

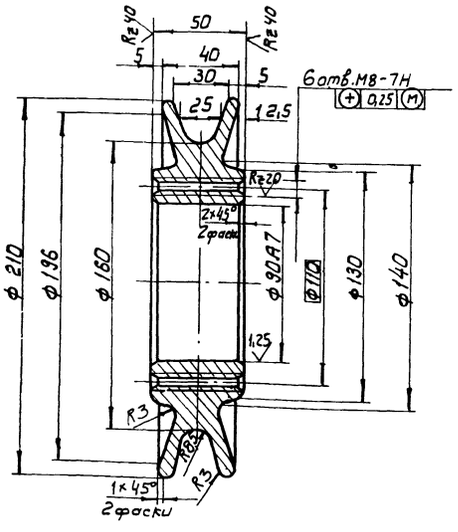

Неуказанные предельные отклонения размеров: отверстий - H14, валов - h14; остальных $\pm \frac{JT14}{2}$.

Изм.	Лист	№ докум.	Подпись	Дата
Разраб.		Тищук		06.81
Пров.		Зубрин		
Т. контр.		Зубрин		
Рук.		Бойко		
Н. контр.		Касинова		
Утв.				

НО-15.00.00.003

Блок

Ст.3 пс. ГОСТ 380-71*

Лит.	Масса	Масштаб
Т-Р	5,8	1:2
Лист	Листов 1	

Гослесхоз СССР Союзгипролесхоз Киевский филиал

Копировал Герман

Формат А4

НО-15.00.00.004

Rz 80 (V)

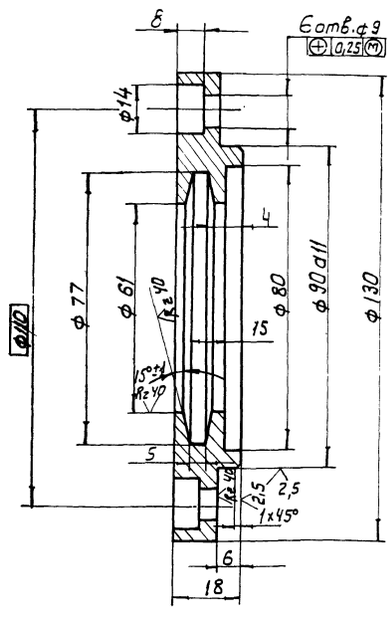

Неуказанные предельные отклонения размеров: отверстий - H14, валов - h14; остальных $\pm \frac{JT14}{2}$.

4

8972/5

Изм.	Лист	№ докум.	Подп.	Дата
Разраб.		Тищук		06.81
Пров.		Зубрин		
Т. контр.		Зубрин		
Рук.		Бойко		
Н. контр.		Касинова		
Утв.				

НО-15.00.00.004

Крышка проходная

Ст.3 пс. ГОСТ 380-71*

Лит.	Масса	Масштаб
Т-Р	1,2	1:1
Лист	Листов 1	

Гослесхоз СССР Союзгипролесхоз Киевский филиал

Копировал Герман

Формат А4

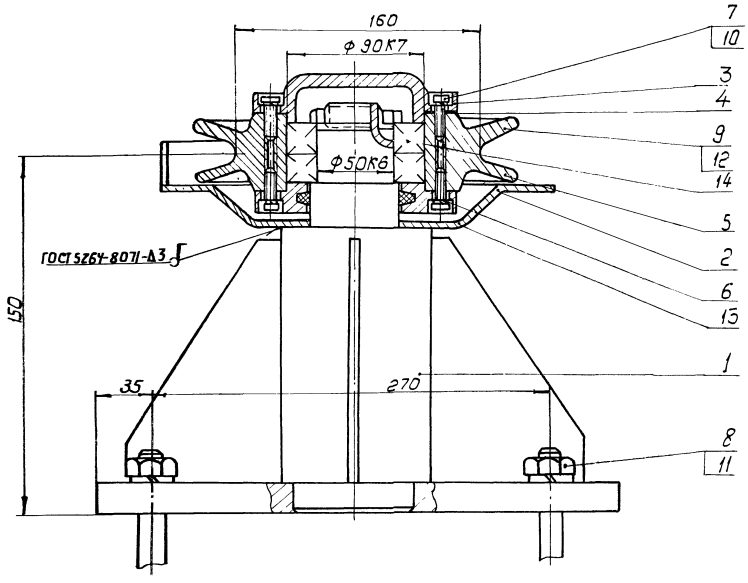

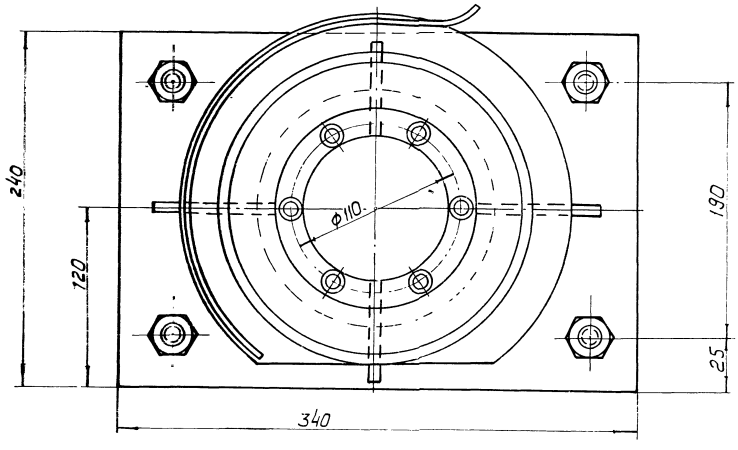

Размеры для справок

5

2972/5

					НО-15.00.00.000 СБ			
Изм.	Лист	№ докум.	Подп.	Дата	Блок оборотный	Лит.	Масса	Масштаб
Разраб.		Тищук				Т - Р	34,2	1:2
Провер.		Зубрин			Сборочный чертеж	Лист	Листов 1	
Т.контр.		Зубрин				Гослесхоз СССР		
Рук.		Байко				Союзгипролесхоз		
Н.контр.		Косинова				Киевский филиал		
Утв.		Задавиевич						

Копировал Герман

Формат А2

Поз.	Обозначение	Наименование	Кол.	Примеч.
		Документация		
	НО-15.01.00.000 СБ	Сборочный чертеж		
		Детали		
1	НО-15.01.00.001	Ось	1	
2	НО-15.01.00.002	Ребро	4	
3	НО-15.0100.003	Основание	1	

НО-15.01.00.000

Ось в сборе

Лит. Р | Лист | Листов 1

Гослесхоз СССР Союзгипролесхоз Киевский филиал

Копировал Герман Формат А4

100.00.10.15-ОН

Rz 80 (V)

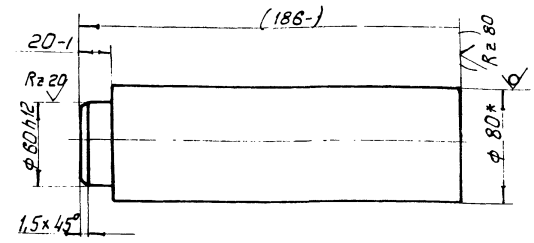

1* Размер для справок

2. Размеры в скобках после сварки.

НО-15.01.00.001

Ось

Круг В.80 ГОСТ 2590-71* / 35Г ГОСТ 1050-74*

Изм.	Лист	№ докум.	Подпись	Дата
Разраб.		Тищук		
Пров.		Зубрин		
Т.контр.		Зубрин		
Рук.		Бойко		
Н.контр.		Косинова		
Утв.				

Лит.	Масса	Масштаб
Т-Р	9,5	1:2,5
Лист	Листов 1	

Гослесхоз СССР Союзгипролесхоз Киевский филиал

Копировал Герман Формат А4

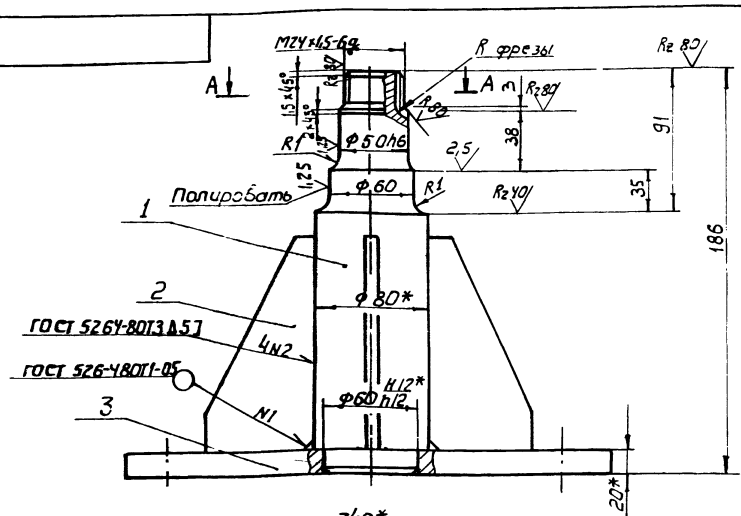

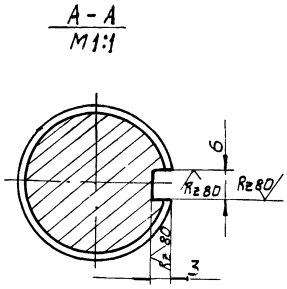

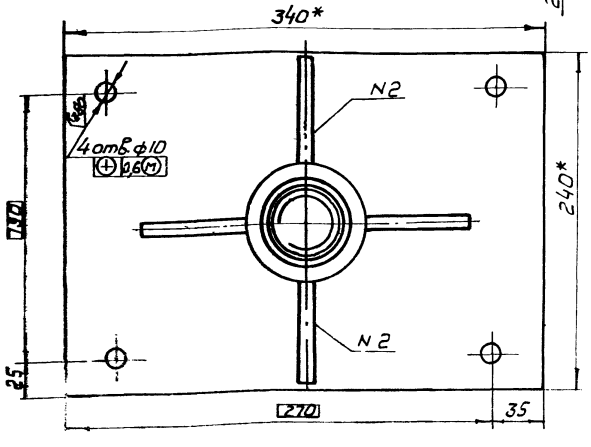

1*. Размеры для справок

2. Неуказанные предельные отклонения размеров отверстий H14 валов-h 14, остальных ± JT14/2.

3. Масса наплавленного металла -0,2кг.

6

8972/5

НО.15.01.00.000 СБ

Ось в сборе

Сборочный чертеж

Изм.	Лист	№ докум.	Подпись	Дата
Разраб.		Тищук		
Пробер.		Зубрин		
Т.контр.		Зубрин		
Рук.		Бойко		
Н.контр.		Косинова		
Утв.		Задовиченко		

Лит.	Масса	Масштаб
Т-Р	22,7	1:2,5
Лист	Листов 1	

Гослесхоз СССР Союзгипролесхоз Киевский филиал

Копировал Герман Формат А3

НО-15.00.00.002

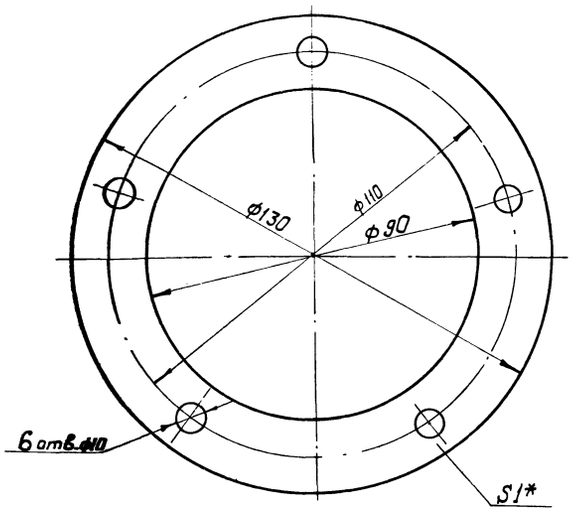

* Размер для справок.

Изм.	Лист	№ докум.	Подпись	Дата	НО-15.00.00.002	
Разраб.		Тищук		06.83	Прокладка	Лит. Т-Р; Масса 0,05; Масштаб 1:1
Провер.		Зубрин				Лист; Листов 1
Т.контр.		Зубрин		07.83	Картон прокладочный 6-1 ГОСТ 9347-74*	Гослесхоз СССР Союзгипролесхоз Киевский филиал
Рук.		Бойко		07.83		
Н.контр.		Косинова		07.83		
Утв.						

Формат А4

НО-15.01.00.002

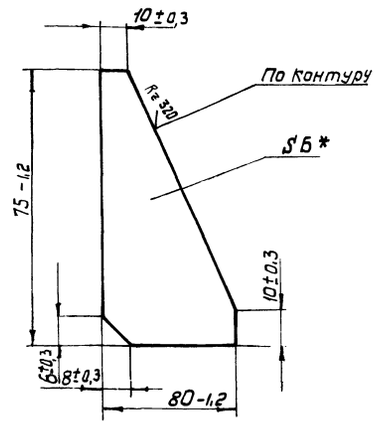

* Размер для справок

Изм.	Лист	№ докум.	Подпись	Дата	НО-15.01.00.002	
Разраб.		Тищук		06.83	Ребро	Лит. Т-Р; Масса 0,3; Масштаб 1:2
Провер.		Зубрин		07.83		Лист; Листов 1
Т.контр.		Зубрин		07.83	Лист 6 ПН6 ГОСТ 19903-74* 3 сткл ГОСТ 14637-79	Гослесхоз СССР Союзгипролесхоз Киевский филиал
Рук.		Бойко		07.83		
Н.контр.		Косинова		09.83		
Утв.						

Копировал Герман

Формат А4

Инв.№ подл. | Подпись и дата | Взам.инв.№ | Инв.№ дубл. | Подпись и дата

НО-15.01.00.003

R320 ▽(√)

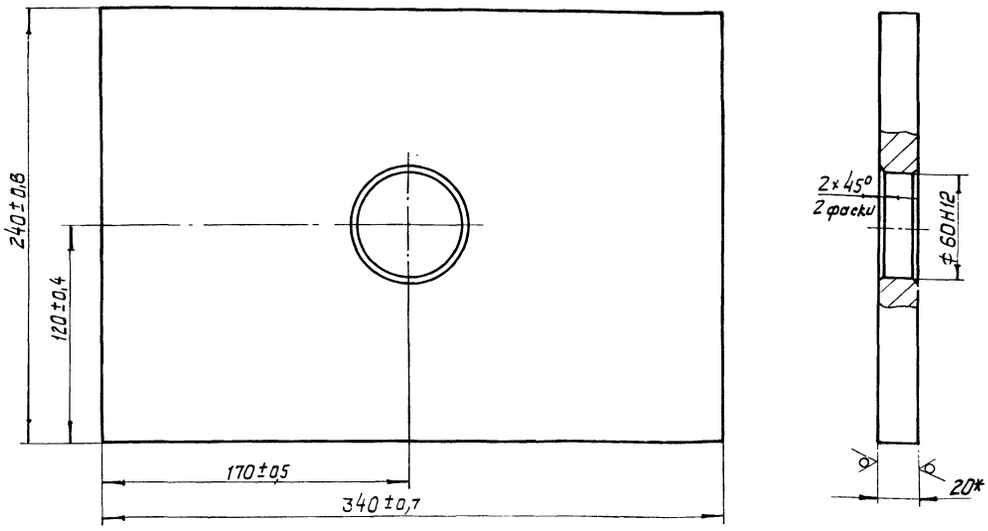

* Размер для справок

7

8972/5

Изм.	Лист	№ докум.	Подпись	Дата	НО-15.01.00.003	
Разраб.		Тищук		06.83	Основание	Лит. Т-Р; Масса 9,5; Масштаб 1:2
Провер.		Зубрин				Лист; Листов 1
Т.контр.		Зубрин			Лист 6 ПН20 ГОСТ 19903-74* 3 Ст 3 кп ГОСТ 14637-79	Гослесхоз СССР Союзгипролесхоз Киевский филиал
Рук.		Бойко				
Н.контр.		Косинова				
Утв.						

Копировал Герман

Формат А3

НО-15.02.00.00.002

Rz 63 (√)

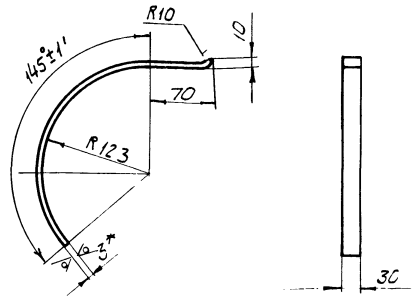

1*. Размер для справок
2. Предельные отклонения размеров ± JT15/2
3. Длина развертки - 386мм.

Изм.	Лист	№ докум.	Подпись	Дата	НО-15.02.00.002	Лит.	Масса	Масштаб
Разраб.		Тищук		06.83	Ребро	Т - Р	0,3	1:4
Провер.		Зубрин				Лист	Листов 1	
Т.контр.		Зубрин						
Рук.		Бойко			Лист Б-ПАЗ ГОСТ 13903-74* 3-IV-Ст.3кп ГОСТ 16523-70*	Гослесхоз СССР СОЮЗГИПРОЛЕСХОЗ Киевский филиал		
Н.контр.		Косинова						
Утв.								

Копировал Герман Формат А4

НО-15.02.00.001

Rz 320 (√)

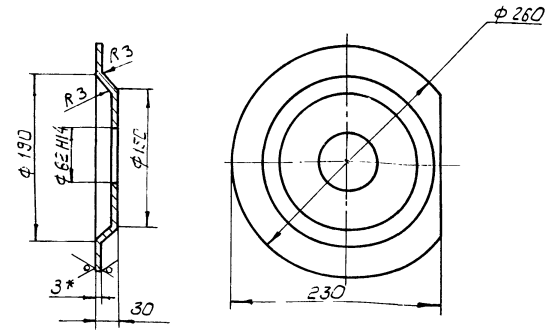

1*. Размер для справок
2. Неуказанные предельные отклонения размеров ± JT15/2

Изм.	Лист	№ докум.	Подпись	Дата	НО-15-02.00.001	Лит.	Масса	Масштаб
Разраб.		Тищук		06.83	Чаша	Т - Р	1	1:4
Пров.		Зубрин				Лист	Листов 1	
Т.контр.		Зубрин						
Рук.		Бойко			Лист Б-ПАЗ ГОСТ 13903-74* 3-IV-Ст.3кп ГОСТ 16523-70*	Гослесхоз СССР СОЮЗГИПРОЛЕСХОЗ Киевский филиал		
Н.контр.		Косинова						
Утв.		Утв.						

Инв.№подл. | Подпись и дата | Взам.инв.№ | Инв.№дубл. | Подпись и дата

Копировал Герман Формат 11

		Обозначение	Наименование	Кол.	Примечания
			Документация		
А4		НО-15.02.00.000СБ	Сборочный чертеж		
			Детали		
А4	1	НО-15.02.00.001	Чаша	1	
А4	2	НО-15.02.00.002	Ребро	1	

Изм.	Лист	№ докум.	Подп.	Дата	НО-15.02.00.000	Лит.	Лист	Листов
Разраб.		Тищук		06-83	Диск	Т - Р		1
Пров.		Зубрин				Гослесхоз СССР СОЮЗГИПРОЛЕСХОЗ Киевский филиал		
Рук.		Бойко						
Н.контр.		Косинова						
Утв.								

Копировал Герман Формат А4

НО-15.02.00.000СБ

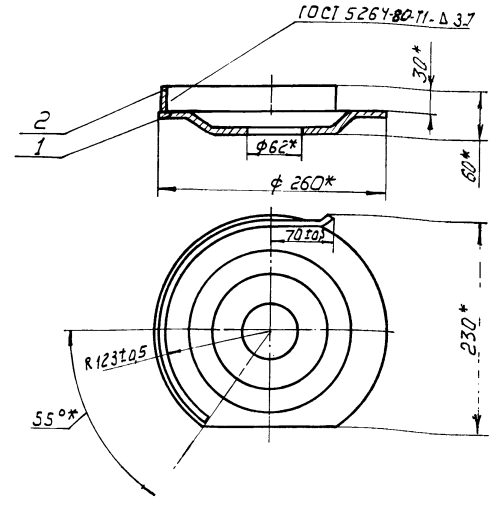

1.* Размеры для справок
2. Масса наплавленного металла - 0,01кг

8

8372/5

Изм.	Лист	№ докум.	Подпись	Дата	НО-15.02.00.000СБ	Лит.	Масса	Масштаб
Разраб.		Тищук		06.83	Диск Сборочный чертеж	Т - Р	1,3	1:4
Пров.		Зубрин				Лист	Листов 1	
Т.контр.		Зубрин				Гослесхоз СССР СОЮЗГИПРОЛЕСХОЗ Киевский филиал		
Рук.		Бойко						
Н.контр.		Косинова						
Утв.		Задавиевска						

Инв.№подл. | Подпись и дата | Взам.инв.№ | Инв.№дубл. | Подпись и дата

Копировал Герман Формат А4

Формат	Зона	Поз.	Обозначение	Наименование	Кол.	Примечание
				Документация		
*			НО-16.00.00.000 СБ	Сборочный чертеж		*) ФА2-2л
А3			НО-16.00.00.000 ВС	Ведомость спецификаций	1	
				Сборочные единицы		
А4		1	НО-16.01.00.000	Рама под приводную станцию	1	
А4		2	НО-16.02.00.000	Переходная секция	1	
А4		3	НО-16.03.00.000	Опора	10	
				Детали		
*		4	НО-01.00.00.003-01	Болт фундаментный	20	*) см. НО-01.00.00.003
				Стандартные изделия		
		5		Болт М10×25.58 ГОСТ 7798-70*	88	
		6		Болт М16×70.58 ГОСТ 7798-70*	30	
		7		Гайка М10.5 ГОСТ 5915-70*	88	
		8		Гайка М16.5 ГОСТ 5915-70*	66	
		9		Шайба 10.65Г ГОСТ 6402-70*	88	

Изм	Лист	№ докум.	Подпись	Дата	НО-16.00.00.000			
Разраб.		Тищук		06.83	Транспортир опилочный цепной	Литера	Лист	Листов
Провер.		Зубрин				Т-Р	1	2
Рук.		Бойко				Гослесхоз СССР Союзгипролесхоз Киевский филиал		
Н. контр.		Косинова						
Утв.		Задавиевич						

Копировал Герман Формат А4

Формат	Зона	Поз.	Обозначение	Наименование	Кол.	Примечание
		10		Шайба 16.65Г ГОСТ 6402-70*	66	
		11		Шайба 16.02 ГОСТ 10905-78	48	
				Прочие изделия		
		12	ТОЦ16-5.12.000	Натяжная станция	1	
		13	ТОЦ16-5.08.000	Промежуточная секция	13	
		14	ТОЦ16-5.01.000	Ведущий вал	1	
		15	ТОЦ16-5.06.000	Начальная секция	1	
		16	ТОЦ16-5.11.000	Обводная звездочка	1	

Подпись и дата | Инв. № дубл. | Взам. инв. № | Подпись и дата | Инв. № подл.

Изм	Лист	№ докум.	Подпись	Дата	НО-16.00.00.000	Лист 2

Копировал Герман Формат А4

№ строки	Обозначение	Наименование	Куда входит: Обозначение	Кол.	Общее колич.	Примечание
1	НО-16.00.00.000	Транспортер опилочный цепной			1	
2	НО-16.01.00.000	Рама под приводную станцию	НО-16.00.00.000	1	1	
3	НО-16.02.00.000	Переходная секция	НО-16.00.00.000	1	1	
4	НО-16.03.00.000	Опора	НО-16.00.00.000	10	10	
5						
6						
7						
8						
9						
10						
11						
12						
13						
14						
15						
16						
17						
18						
19						
20						
21						
22						
23						
24						
25						
26						

9

8972/5

Изм	Кол.	№ докум.	Подпись	Дата	НО-16.00.00.000 ВС			
Разраб.		Тищук		06.83	Транспортер опилочный цепной	Литера	Лист	Листов
Провер.		Зубрин				Т-Р		1
Рук.		Бойко				Гослесхоз СССР Союзгипролесхоз Киевский филиал		
Н. контр.		Косинова						
Утв.		Задавиевич			Ведомость спецификаций			

Копировал Герман Формат А3

НО-16.00.00.000СБ

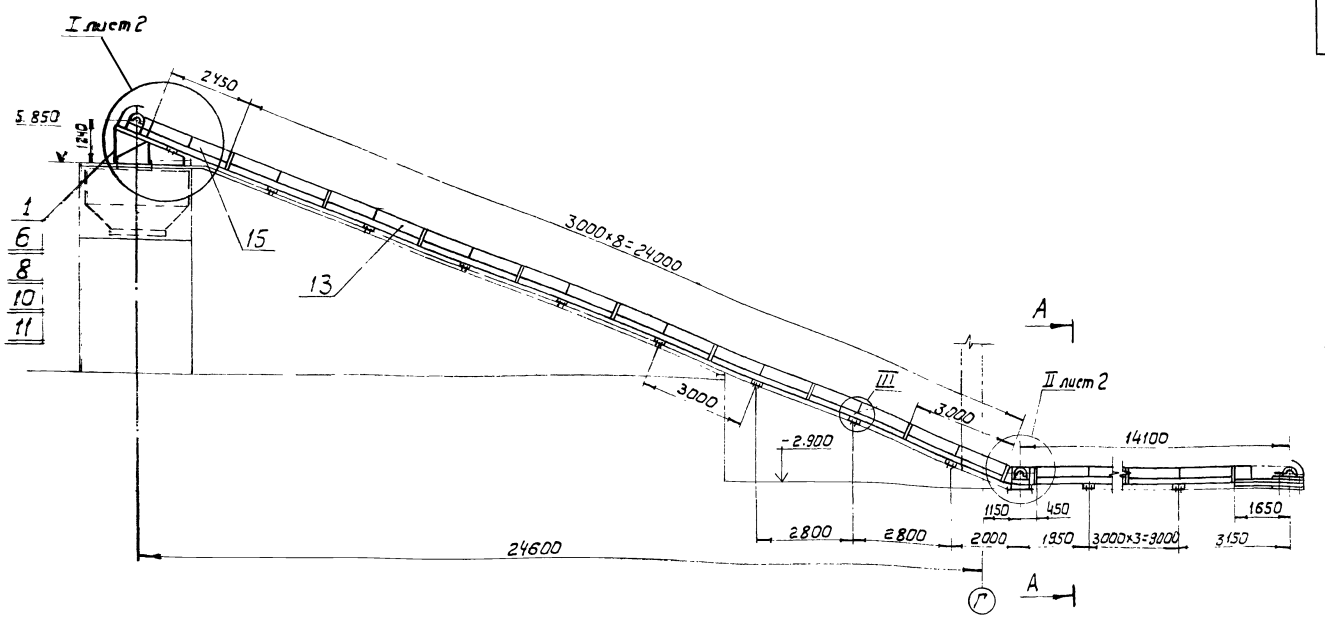

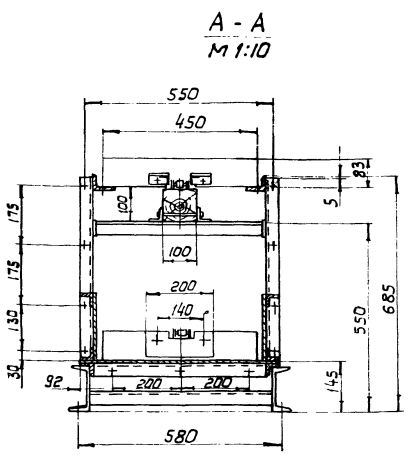

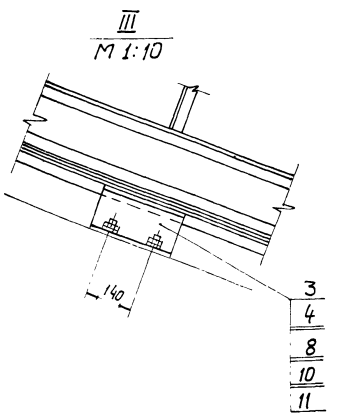

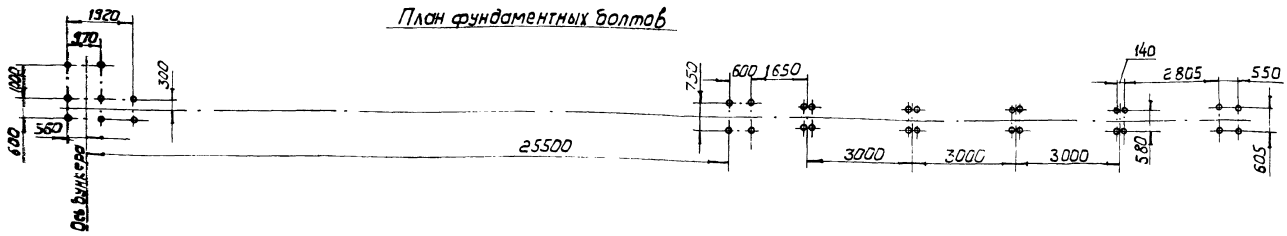

Техническая характеристика

Транспортер предназначен для выноса опилок от лесорамы в бункер.

Вне цеха транспортер монтируется на эстакаде.

Скорость движения цепи, м/сек.	- 0,5
Длина транспортера, м	- 41,5
Расстояние между скребками, мм	- 800
Мощность привода, кВт.	- 5,5
Угол наклона транспортера	~ 20°

1. Размеры для справок.
2. Металлоконструкции после монтажа грунтовать грунтовкой ФЛ-03К ГОСТ 9109-81, красить эмаль ПФ115 ГОСТ 6465-76.

10

8972/5

Изм	Кол.	№ док. ум.	Подпись	Дата	НО-16.00.00.000СБ				
Разраб.		Тищук		06.83	Транспортер опилочный цепной	Литера		Масса	Масштаб
Провер.		Зубрин			Сборочный чертеж	Т	- Р	3740	1:100
Т.контр.		Зубрин				Лист 1	Листов 2		
Рук.		Бойко				Гослесхоз СССР			
Н.контр.		Косинова				СОЮЗГИПРОЛЕСХОЗ			
Утв.		Задависвечка				Киевский филиал			

Копировал Герман

Формат А

НО-16.00.00.000 СБ

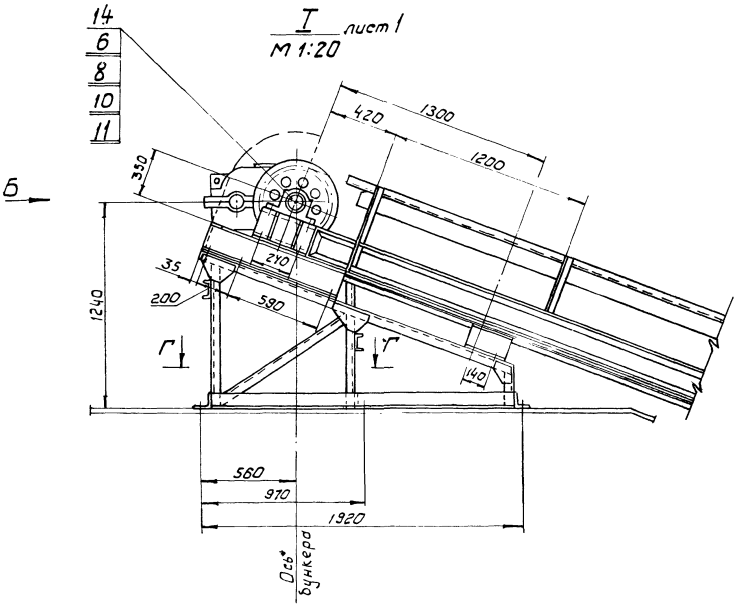

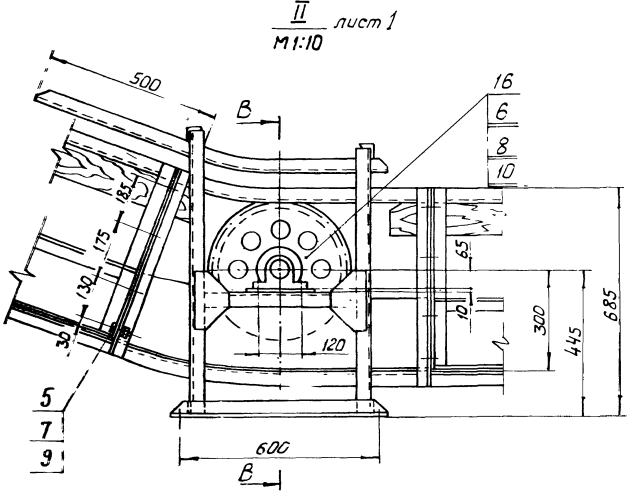

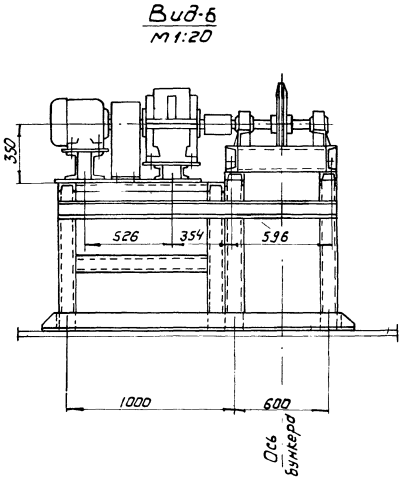

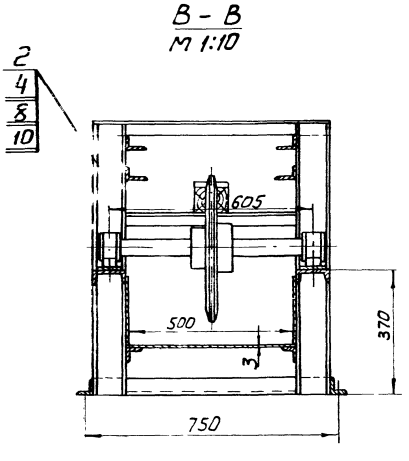

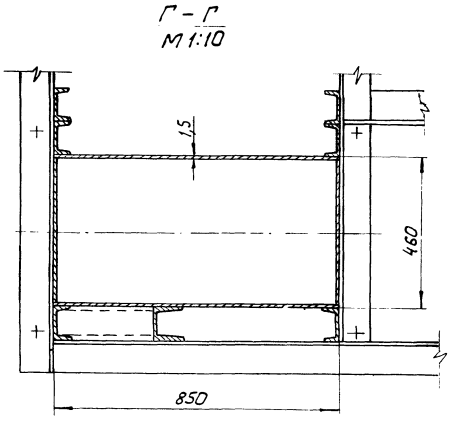

8972/5

Изм.	Кол.	№ докум.	Подпись	Дата	НО-16.00.00.000 СБ	Лист 2

Копировал Формат А4

Формат	Зона	Поз.	Обозначение	Наименование	Кол.	Примечание
				Документация		
А2			НО-16.01.00.000 СБ	Сборочный чертеж	1	
				Детали.		
А4		1	НО-16.01.00.001	Стойка	2	
А4		2	НО-16.01.00.002	Косынка	2	
А4		3	НО-16.01.00.003	Стяжка	3	
А4		4	НО-16.01.00.004	Косынка	2	
*		5	НО-03.03.00.002-СТ	Стойка		* см. НО-03.03.00.000
Б4		6	НО-16.01.00.005	Стяжка	2	14,6 кг
				Швеллер 10 ГОСТ 8240-72*		
				Ст.3 ГОСТ 535-79*		
				L = 1700 h15		
Б4		7	НО-16.01.00.006	Поперечина	2	7,3 кг
				Швеллер 10 ГОСТ 8240-72*		
				Ст.3 ГОСТ 535-79*		
				L = 850 h15		
Б4		8	НО-16.01.00.007	Поперечина	4	7,2 кг
				Швеллер 10 ГОСТ 8240-72*		
				Ст.3 ГОСТ 535-79*		
				L = 830 h15		
Б4		9	НО-16.01.00.008	Платик	2	0,6 кг
				Лист Б-ПН-8 ГОСТ 19903-74*		
				3-Ст.3кп ГОСТ 14637-79		
				95 h16 × 95 h15		
Б4		10	НО-16.01.00.009	Стойка	2	

Изм.	Лист	№ докум.	Подпись	Дата
Разраб.		Тищук		04.83
Провер.		Зубрин		
Т.контр.		Зубрин		
Рук.		Байко		
Н.контр.		Косинова		
Утв.				

НО-16.01.00.000

Рама под приводную станцию

Литера	Лист	Листов
Т-Р	1	2

Гослесхоз СССР
СОЮЗГИПРОЛЕСХОЗ
Киевский филиал

Копировал Герман — Формат А4

Подпись и дата | Инв.№ подл. | Взам.инв.№ | Инв.№ дубл. | Подпись и дата

Формат	Зона	Поз.	Обозначение	Наименование	Кол.	Примечание
Б4		11	НО-16.01.00.010	Стяжка	1	21 кг
				Уголок Б-100×100×7 ГОСТ 8509-72*		
				Ст.3сп ГОСТ 535-79*		
				L = 1300 h15		
Б4		12	НО-16.01.00.011	Поперечина	1	9,1 кг
				Уголок Б-100×100×7 ГОСТ 8509-72*		
				Ст.3сп ГОСТ 535-79*		
				L = 850 h15		
Б4		13	НО-16.01.00.012	Стяжка	1	20 кг
				Уголок Б-100×100×7 ГОСТ 8509-72*		
				Ст.3сп ГОСТ 535-79*		
				L = 1800 h15		
А4		14	НО-16.01.00.013	Стяжка	1	9 кг
Б4		15	НО-16.01.00.014	Поперечина	1	
				Уголок Б-100×100×7 ГОСТ 8509-72*		
				Ст.3сп ГОСТ 535-79*		
				L = 870 h15		
А4		16	НО-16.01.00.015	Балка	2	
Б4		17	НО-16.01.00.016	Стенка	1	7,4 кг
				Лист Б-ПН-2 ГОСТ 19903-74*		
				3-ст3кп ГОСТ 14637-79		
				666 h16 × 900 h15		
А4		18	НО-16.01.00.017	Стенка	2	
Б4		19	НО-16.01.00.018	Стенка	1	5,6 кг
				Лист Б-ПН-2 ГОСТ 19903-74*		
				3-ст.3 кп ГОСТ 14637-79		
				666 h16 × 600 h15		
А4		20	НО-16.01.00.003-01	Стойка	2	
Б4		21	НО-16.01.00.019	Платик	2	1,2 кг
				Лист Б-ПН-8 ГОСТ 19903-74*		
				3-ст.3кп ГОСТ 14637-79		
				95 h16 × 200 h15		

НО-16.01.00.000 — Лист 2

Копировал Герман — Формат А4

НО-16.01.00.001

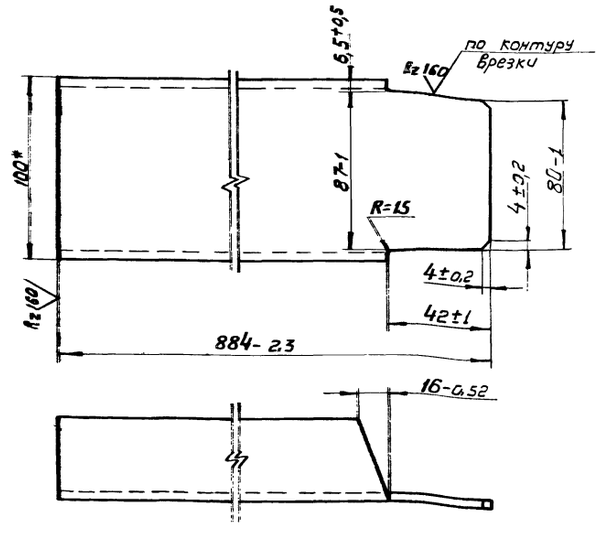

* Размер для справок.

Изм.	Кол.	№ докум.	Подпись	Дата
Разраб.		Тищук		04.83
Провер.		Зубрин		
Т.контр.		Зубрин		
Рук.		Байко		
Н.контр.		Косинова		
Утв.				

НО-16.01.00.001

Стойка

Литера	Масса	Масштаб
Т-Р	7,5	1:2

Лист	Листов
	1

Швеллер 10 ГОСТ 8240-72*
Ст.3 ГОСТ 535-79*

Гослесхоз СССР
СОЮЗГИПРОЛЕСХОЗ
Киевский филиал

Копировал Герман — Формат А4

НО-16.01.00.002

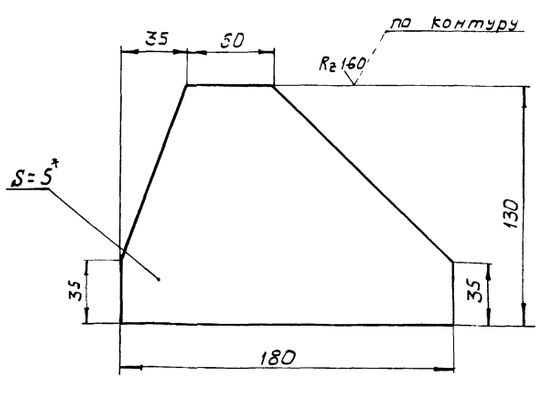

1.* Размер для справок.

2. Неуказанные предельные отклонения размеров: валов-h16; остальных ± JT16/2.

12

8972/5

Изм.	Кол.	№ докум.	Подпись	Дата
Разраб.		Тищук		04.83
Провер.		Зубрин		
Т.контр.		Зубрин		
Рук.		Байко		
Н.контр.		Косинова		
Утв.				

НО-16.01.00.002

Косынка

Лит.	Масса	Масштаб
Т-Р	0,75	1:2

Лист	Листов
	1

Лист Б-ПН-5 ГОСТ 19903-74*
3-Ст.3.кп ГОСТ 14637-79

Гослесхоз СССР
СОЮЗГИПРОЛЕСХОЗ
Киевский филиал

Копировал Герман — Формат А4

Подпись и дата | Инв.№ подл. | Взам.инв.№ | Инв.№ дубл. | Подпись и дата

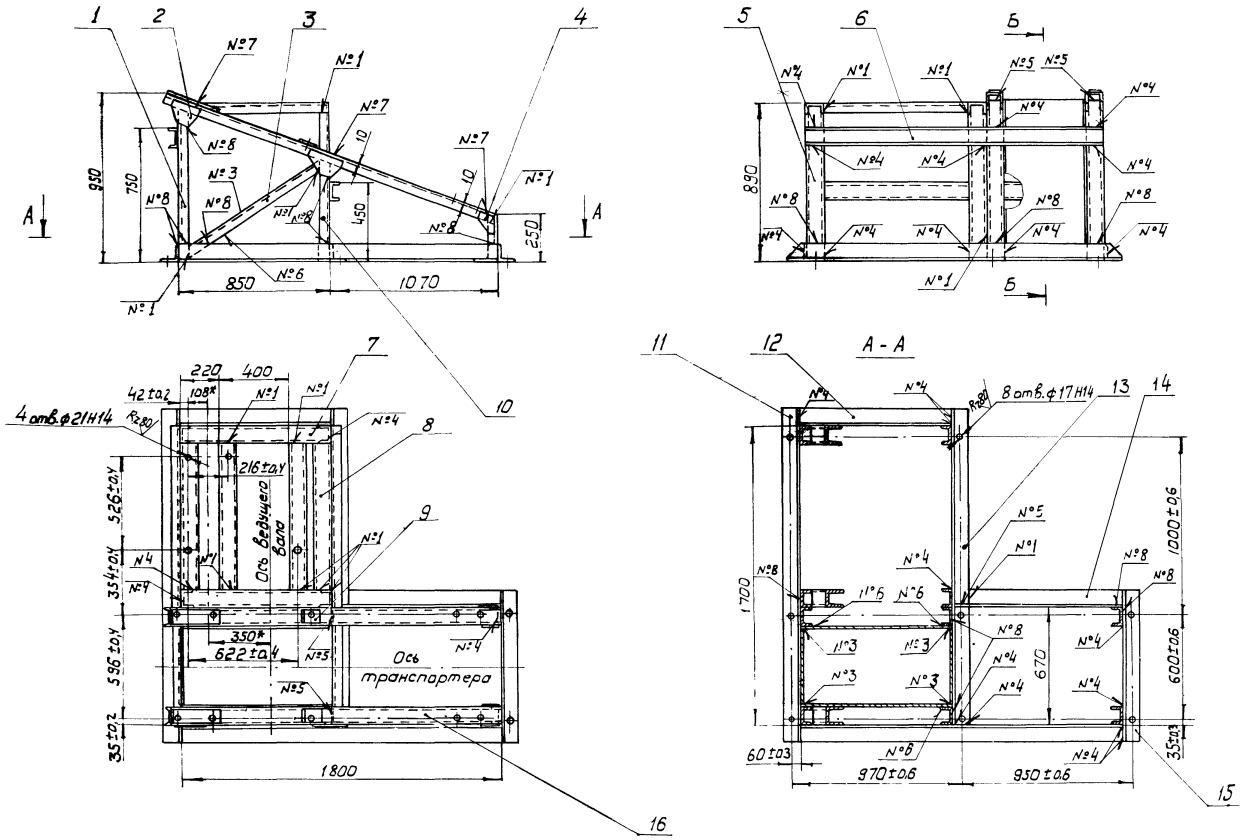

Номер шва	Условное обозначение.	Требования ко шву	Кол. швов
1	С2		38
2	У2		2
3	Т1-◺2		11
4	Т1-◺4		40
5	Т3-◺4⊐		5
6	Н1-◺2		11
7	Н1-◺4⊐		10
8	Н1-◺4		16

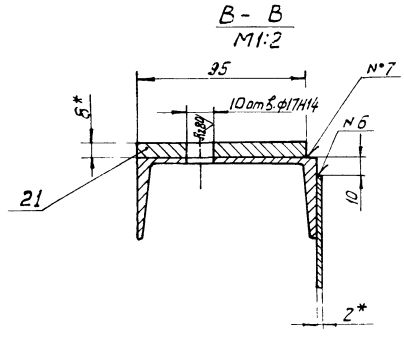

1. Сварные швы по ГОСТ 5264-80
2. * Размеры для справок
3. Неуказанные предельные отклонения размеров: отверстий - Н15; валов - h15; остальных - $\pm \frac{J15}{2}$
4. Масса наплавленного металла - 2,9 кг.

13

8972/5

					НО-16.01.00.000 СБ				
Изм.	Кол.	№ докум.	Подпись	Дата	Рама под приводную станцию	Литера	Масса	Масштаб	
Разраб.		Тищук		06.83		Т - Р	296.	1:20	
Провер.		Зубрин			Сборочный чертеж	Лист	Листов 1		
Т.контр.		Зубрин				Гослесхоз СССР			
Рук.		Бойко				Союзгипролесхоз			
Н.контр.		Косинова				Киевский филиал			
Утв.		Задавцевечко							

Копировал Герман

Формат 1:2

НО-16.01.00.003

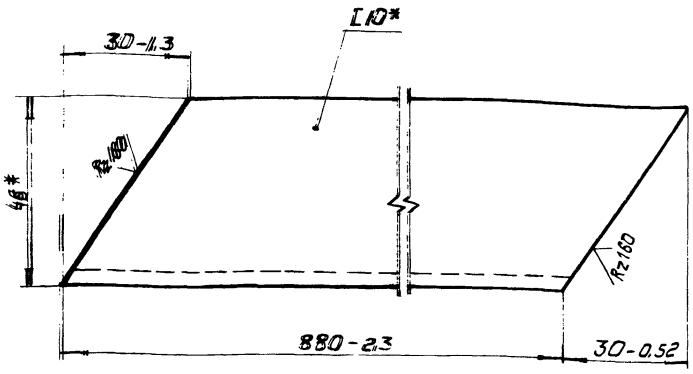

Изм.	Кол.	№ докум.	Подпись	Дата
Разраб.		Тищук		06.83
Провер.		Зубрин		
Т.контр.		Зубрин		
Рук.		Байко		
Н.контр.		Косинова		
Утв.				

НО-16.01.00.003

Стяжка

Литера	Масса	Масштаб
Т - Р	7,5	1:1
Лист	Листов 1	

Швеллер 10 ГОСТ 8240-72* / Ст3 ГОСТ 535-79*

Гослесхоз СССР СОЮЗГИПРОЛЕСХОЗ Киевский филиал

Копировал

Формат А4

НО-16.01.00.004

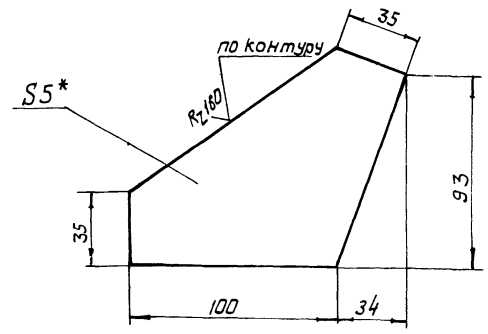

1* Размер для справок

2. Неуказанные предельные отклонения размеров: валов - h15; остальных - $\pm \frac{JT15}{2}$.

Изм.	Кол.	№ докум.	Подпись	Дата
Разраб.		Тищук		06.83
Провер.		Зубрин		
Т.контр.		Зубрин		
Рук.		Байко		
Н.контр.		Косинова		
Утв.				

НО-16.01.00.004

Косынка

Литера	Масса	Масштаб
Т - Р	0,35	1:2
Лист	Листов 1	

Лист Б-ПН-5 ГОСТ 19903-74* / 3-Ст.3 кп ГОСТ 14637-79

Гослесхоз СССР СОЮЗГИПРОЛЕСХОЗ Киевский филиал

Копировал Герман

Формат А4

Инв.№ подл. | Подпись и дата | Взам. инв.№ | Инв.№ дубл. | Подпись и дата

НО-16.01.00.013

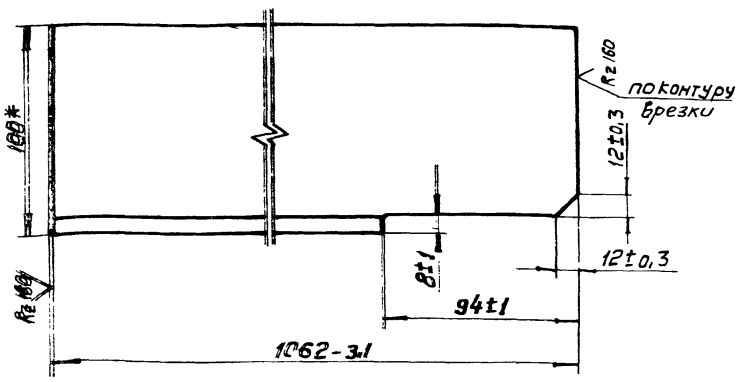

* Размер для справок

Изм.	Кол.	№ докум.	Подпись	Дата
Разраб.		Тищук		06.83
Провер.		Зубрин		
Т.контр.		Зубрин		
Рук.		Байко		
Н.контр.		Косинова		
Утв.				

НО-16.01.00.013

Стяжка

Литера	Масса	Масштаб
Т - Р	10,9	1:2
Лист	Листов 1	

Уголок Б-100х100х8 ГОСТ 8509-72* / Ст.3 сп ГОСТ 535-79*

Гослесхоз СССР СОЮЗГИПРОЛЕСХОЗ Киевский филиал

Копировал Герман

Формат А4

НО-16.01.00.015

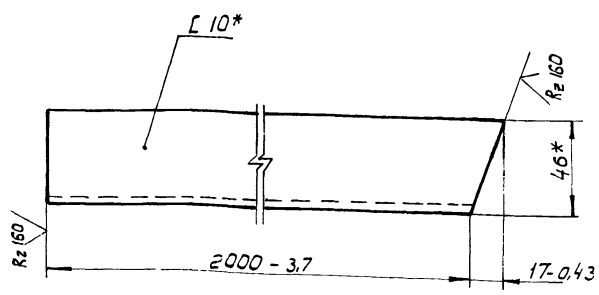

* Размеры для справок.

Изм.	Кол.	№ докум.	Подпись	Дата
Разраб.		Тищук		06.83
Провер.		Зубрин		
Т.контр.		Зубрин		
Рук.		Байко		
Н.контр.		Косинова		
Утв.				

НО-16.01.00.015

Балка

Лит.	Масса	Масштаб
Т - Р	17,1	1:2
Лист	Листов 1	

Швеллер 10 ГОСТ 8240-72* / Ст.3 ГОСТ 535-79*

Гослесхоз СССР СОЮЗГИПРОЛЕСХОЗ Киевский филиал

Копировал Герман

Формат А4

НО-16.01.00.017

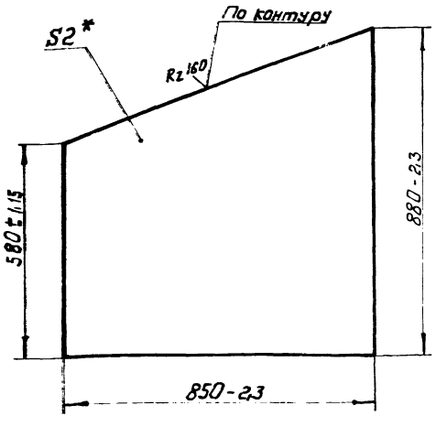

Изм.	Кол.	№ докум.	Подпись	Дата
Разраб.		Тищук		06.93
Провер.		Зубрин		
Т.контр.		Зубрин		
Рук.		Бойко		
Н.контр.		Косинова		
Утв.				

НО-16.01.00.017

Стенка

Литера	Масса	Масштаб
Т-Р	9,8	1:10
Лист	Листов 1	

Лист Б-ПН-2 ГОСТ 19903-74*
3 Ст.3кп ГОСТ 14637-79

Гослесхоз СССР
Союзгипролесхоз
Киевский филиал

Копировал Формат А4

НО-16.01.00.009

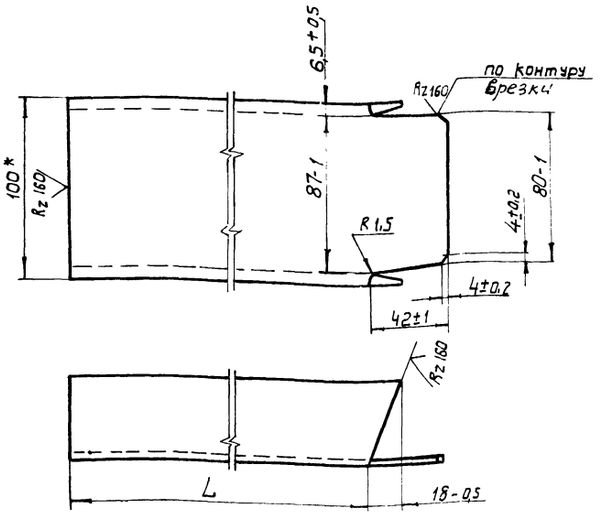

Обозначение	L	Масса
НО-16.01.00.009	540	4,3
-01	200	1,8

* Размер для справок.

Изм.	Кол.	№ докум.	Подпись	Дата
Разраб.		Тищук		06.93
Провер.		Зубрин		
Т.контр.		Зубрин		
Рук.		Бойко		
Н.контр.		Косинова		
Утв.				

НО-16.01.00.009

Стойка

Литера	Масса	Масштаб
Т-Р	см. табл.	1:2
Лист	Листов 1	

Швеллер 10 ГОСТ 8240-72*
Ст.3 ГОСТ 535-79*

Гослесхоз СССР
Союзгипролесхоз
Киевский филиал

Копировал Герман Формат А4

Инв.№ подл. | Подпись и дата | Взам. инв.№ | Инв.№ дубл. | Подпись и дата

Поз.	Обозначение	Наименование	Кол.	Примечание
		Документация		
	НО-16.02.00.000	Сборочный чертеж	1	
		Детали.		
1	НО-16.02.00.001	Направляющая	1	
2	НО-16.02.00.002	Поперечина	4	1,2кг
		Уголок 40×40×4 ГОСТ 8509-72*		
		Ст.3 сп ГОСТ 535-79*		
		L = 580 h15		
3	НО-16.02.00.003	Стойка	2	0,85кг
		Швеллер 10 ГОСТ 8240-72*		
		Ст.3 ГОСТ 535-79*		
		L = 94 h15		
4	НО-16.02.00.004	Направляющая	1	
5	НО-11.01.00.003	Косынка	4	
6	НО-16.02.00.005	Стойка	2	7,1кг
		Швеллер 10 ГОСТ 8240-72*		
		Ст.3 ГОСТ 535-79*		
		L = 825 h15		
7	НО-16.02.00.006	Поперечина	2	1,8кг
		Уголок Б-40×40×4 ГОСТ 8509-72*		
		Ст.3 сп. ГОСТ 535-79*		
		L = 700 h15		
8	НО-16.02.00.007	Стенка	2	
9	НО-16.02.00.008	Стяжка	2	1,85кг
		Уголок Б-50×50×5 ГОСТ 8509-72*		
		Ст.3 сп ГОСТ 535-79* L = 640 h15		

Изм.	Лист	№ докум.	Подпись	Дата
Разраб.		Тищук		
Провер.		Зубрин		
Т.контр.		Бойко		
Н.контр.		Косинова		

НО-16.02.00.000

Переходная секция

Литера	Лист	Листов
Т-Р	1	2

Гослесхоз СССР
Союзгипролесхоз
Киевский филиал

Копировал Герман Формат А4

Инв.№ подл. | Подпись и дата | Взам. инв.№ | Инв.№ дубл. | Подпись и дата

Формат	Зона	Поз.	Обозначение	Наименование	Кол.	Примечание
Б4		10	НО-16.02.00.009	Днище	1	1,2кг
				Лист Б-ПН-3 ГОСТ 19903-74*		
				3-Ст.3кп ГОСТ 14637-79		
				505 h16 × 930 h15		
А4		11	НО-03.01.00.002-04	Поперечина	2	
Б4		12	НО-16.02.00.010	Платик	2	0,7кг
				Лист Б-ПН-10 ГОСТ 19903-74*		
				3-Ст.3кп ГОСТ 14637-79		
				90 h16 × 200 h15		
Б4		13	НО-16.02.00.011	Поперечина	2	1,9кг
				Уголок Б-50×50×5 ГОСТ 8509-72*		
				Ст.3 ГОСТ 535-79*		
				L = 705 h15		
А4		14	НО-16.02.00.012	Направляющая	1	
*		15	НО-16.02.00.012-01	Направляющая	1	*) см. НО-16.02.00.012
*		16	НО-16.02.00.001-01	Направляющая	1	*) см. НО-16.02.00.001
*		17	НО-16.02.00.004-01	Направляющая	1	*) см. НО-16.02.00.004

Изм.	Лист	№ докум.	Подпись	Дата

НО-16.02.00.000

Лист 2

8972/5

15

Копировал Герман Формат А4

НО-16.02.00.000СБ

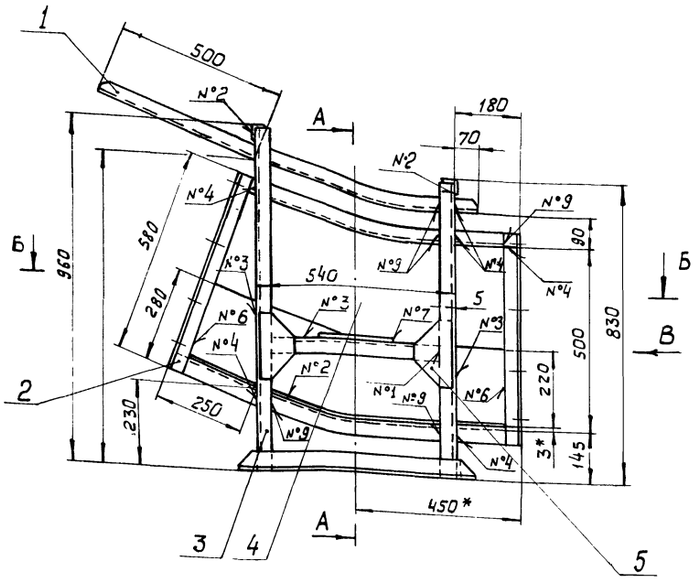

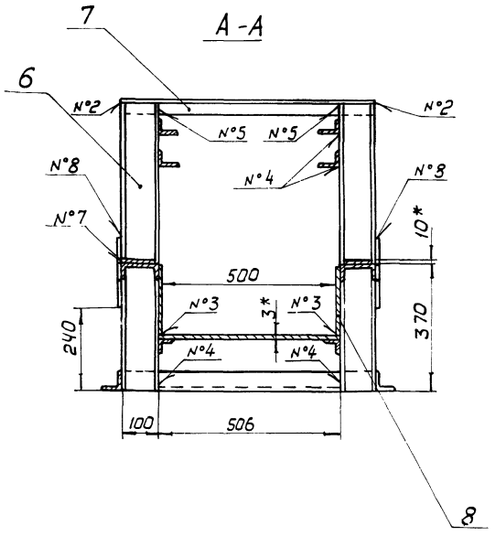

Б - Б

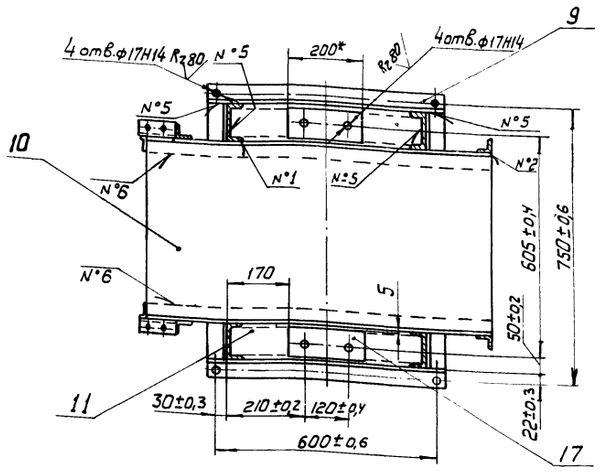

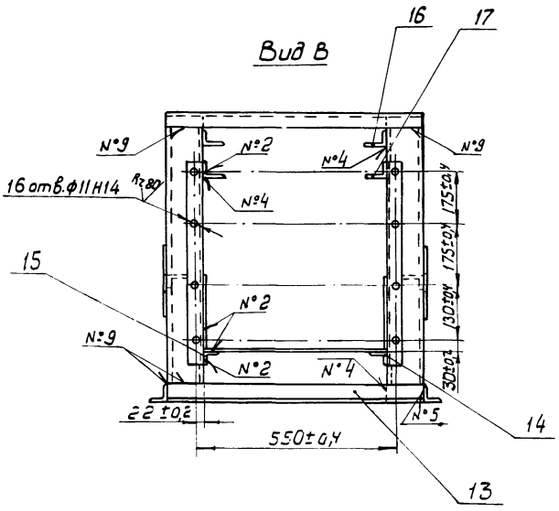

Номер шва	Условное обозначение	Требования к швам	Кол швов
1	С2		8
2	У2		22
3	Т1-△3		8
4	Т1-△4		32
5	Т1-△4⊐		12
6	Н1-△3		6
7	Н1-△5	По замкнутой линии	2
8	Н1-△5⊐		4
9	Н1-△5		28

1. Сварные швы по ГОСТ 5264-80.
2. * Размеры для справок.
3. Неуказанные предельные отклонения размеров: отверстий - Н15; валов - h15; остальных - $\pm \frac{JT15}{2}$.
4. Масса наплавленного металла - 0,85 кг.

16

-8372/5

				НО-16.02.00.000 СБ		
Изм.	Кол.	№ докум.	Подпись	Дата	Переходная секция Сборочный чертеж	Литера: Т-Р; Масса: 85; Масштаб: 1:10
Разраб.		Тищук		06.83		Лист; Листов 1
Провер.		Зубрин				Гослесхоз СССР СОЮЗГИПРОЛЕСХОЗ Киевский филиал
Т.контр.		Зубрин				
Рук.		Байко				
Н.контр.		Косинова				
Утв.		Заводиевич				

Копировал Герман

Формат А2

НО-16.02.00.001

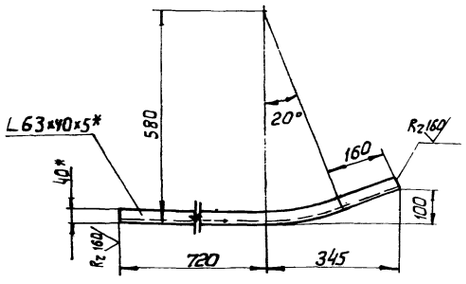

Длина развертки L*=1080мм

НО-16.02.00.001-01- зеркальное отражение
остальное см. НО-16.02.00.001.
М1:20



1.*Размеры для справок.
2. Неуказанные предельные отклонения размеров: валов-h15; остальных ± JT15/2.

Изм. Кол.	№ докум.	Подпись	Дата	НО-16.02.00.001		
Разраб.	Тищук		06.73	Направляющая	Литера: Т-Р; Масса: 4,0; Масштаб: 1:10	
Провер.	Зубрин				Лист	Листов 1
Т.контр.	Зубрин			Уголок 6-63×40×5 ГОСТ 8510-72* / Ст.3 сп ГОСТ 535-79*	Гослесхоз СССР СОЮЗГИПРОЛЕСХОЗ Киевский филиал	
Рук.	Байко					
Н.контр.	Косинова					
Утв.						

Копировал Герман — Формат А4

НО-16.02.00.004

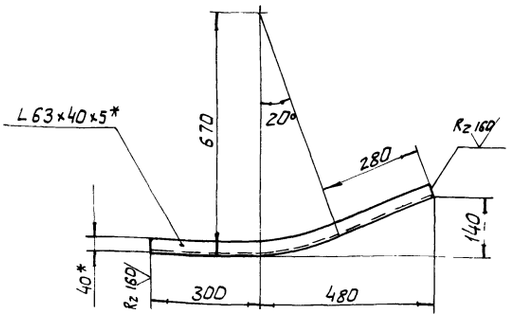

Длина развертки L= 790мм.

НО-16.02.00.004-01- зеркальное отражение
Остальное см. НО-16.02.00.004.
М1:20



1.* Размеры для справок.
2. Неуказанные предельные отклонения размеров: валов-h15; остальных ± JT15/2.

Изм. Кол.	№ докум.	Подпись	Дата	НО-16.02.00.004		
Разраб.	Тищук		06.73	Направляющая	Литера: Т-Р; Масса: 3,1; Масштаб: 1:10	
Провер.	Зубрин				Лист	Листов 1
Т.контр.	Зубрин			Уголок 6-63×40×5 ГОСТ 8510-72* / Ст.3 сп ГОСТ 535-79*	Гослесхоз СССР СОЮЗГИПРОЛЕСХОЗ Киевский филиал	
Рук.	Байко					
Н.контр.	Косинова					
Утв.						

Копировал Герман — Формат А4

Инв.№подл. | Подпись и дата | Взам.инв.№ | Инв.№дубл. | Подпись и дата

НО-17.02.00.007

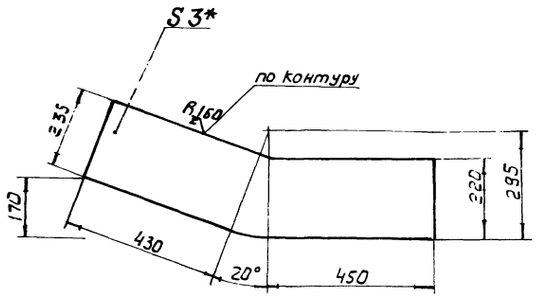

1.*Размер для справок
2. Неуказанные предельные отклонения размеров: валов-h15; остальных ± JT15/2.

Изм. Кол.	№ докум.	Подпись	Дата	НО-16.02.00.007		
Разраб.	Тищук		06.73	Стенка	Лит.: Т-Р; Масса: 5,3; Масштаб: 1:10	
Провер.	Зубрин				Лист	Листов 1
Т.контр.	Зубрин			Лист 6-ПН-3 ГОСТ 19903-74 / 3-Ст.3кп ГОСТ 14637-79	Гослесхоз СССР СОЮЗГИПРОЛЕСХОЗ Киевский филиал	
Рук.	Байко					
Н.контр.	Косинова					
Утв.						

Копировал Герман — Формат А4

НО-17.02.00.012

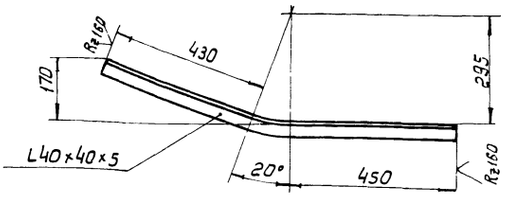

Длина развертки L=980мм

НО-17.02.00.012-01-зеркальное отражение.
Остальное см. НО-17.02.00.012.
М 1:20



1.* Размер для справок
2. Неуказанные предельные отклонения размеров: валов-h15, остальных ± JT15/2.

17
8972/5

Изм. Кол.	№ докум.	Подпись	Дата	НО-16.02.00.012		
Разраб.	Тищук		06.73	Направляющая	Лит.: Т-Р; Масса: 2,9; Масштаб: 1:10	
Провер.	Зубрин				Лист	Листов 1
Т.контр.	Зубрин			Уголок 6-40×40×5 ГОСТ 8509-72* / Ст.3 сп ГОСТ 535-79*	Гослесхоз СССР СОЮЗГИПРОЛЕСХОЗ Киевский филиал	
Рук.	Байко					
Н.контр.	Косинова					
Утв.						

Копировал Герман — Формат А4

Инв.№подл. | Подпись и дата | Взам.инв.№ | Инв.№дубл. | Подпись и дата

НО-16.03.00.000 СБ

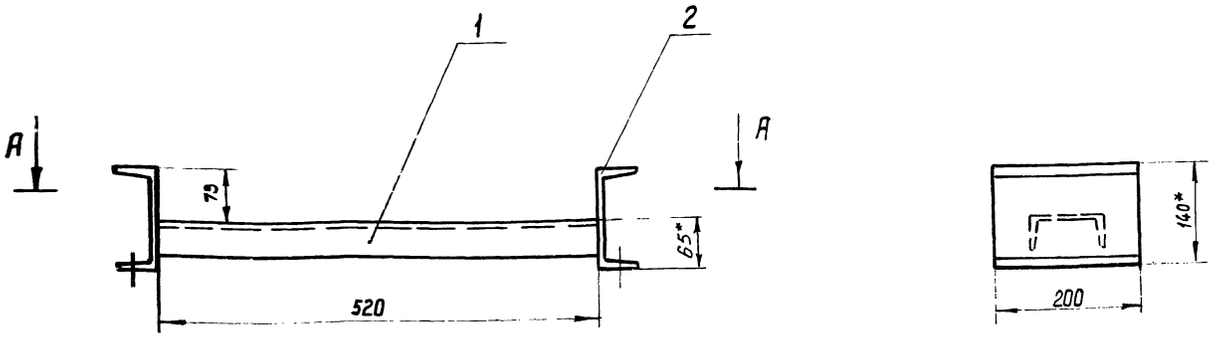

А - А

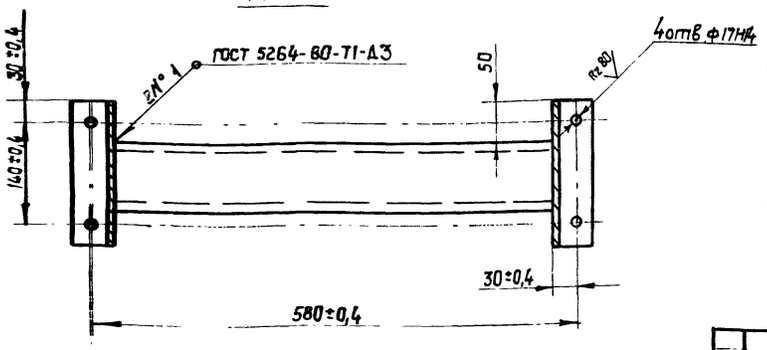

1.* Размер для справок

2. Неуказанные предельные отклонения размеров: отверстий - Н15; валов - h15; остальных $\pm \frac{JT15}{2}$.

3. Масса наплавленного металла - 0,09 кг.

Изм	Кол	№ докум.	Подп.	Дата	НО-16.03.00.000 СБ	Литера	Масса	Масштаб
Разраб.		Тищук			Опора	Т - Р	9,3	1:5
Провер.		Зубрин			Сборочный чертеж	Лист	Листов 1	
Т.контр.		Зубрин				Гослесхоз СССР союзгипролесхоз Киевский филиал		
Рук.		Бойко						
Н.контр.		Косинова						
Утв.		Задавиковская						

Копировал Краснова Формат А3

Формат	Зона	Поз.	Обозначение	Наименование	Кол.	Примечание
				Документация		
А3			НО-16.03.00.000 СБ	Сборочный чертеж	1	
				Детали		
А4		1	НО-16.03.00.001	Связь	1	4,3кг
				Швеллер 10 ГОСТ 8240-72*		
				Ст3 ГОСТ 535-79		
				L = 520 h15		
А4		2	НО-16.03.00.002	Опора	2	2,5кг
				Швеллер 14 ГОСТ 8240-72*		
				Ст.3 ГОСТ 535-79*		
				L = 200 h15		

Изм	Лист	№ докум.	Подп.	Дата	НО-16.03.00.000	Литера	Лист	Листов
Разраб.		Тищук			Опора	Т - Р		1
Провер.		Зубрин				Гослесхоз СССР союзгипролесхоз Киевский филиал		
Рук.		Бойко						
Н.контр.		Косинова						
Утв.								

Копировал Краснова Формат А4

Формат	Зона	Поз.	Обозначение	Наименование	Кол.	Примечание
				Документация		
А2			НО-17.00.00.000 СБ	Сборочный чертеж		
				Сборочные единицы		
А4		1	НО-17.01.00.000	Короб	1	
А4		2	НО-17.02.00.000	Крышка	1	
				Детали		
А4		3	НО-17.00.00.001	Груз	1	
				Стандартные изделия		
		4		Болт М6×30.58	1	
				ГОСТ 7798-70*		
		5		Ось 22-5В12×70 Ст.3	2	
				ГОСТ 9650-80		
		6		Шайба 6.02	2	
				ГОСТ 11371-78		
		7		Шплинт 1,6×18-001	2	
				ГОСТ 397-79*		

18

Изм	Лист	№ докум.	Подп.	Дата	НО-17.00.00.000	Литера	Лист	Листов
Разраб.		Тищук			Люк	Т - Р		1
Провер.		Зубрин				Гослесхоз СССР союзгипролесхоз Киевский филиал		
Рук.		Бойко						
Н.контр.		Косинова						
Утв.								

Подп. и дата | Инв. № дубл. | Взам. инв. № | Подп. и дата | Инв. № подл.

Копировал Краснова Формат А4

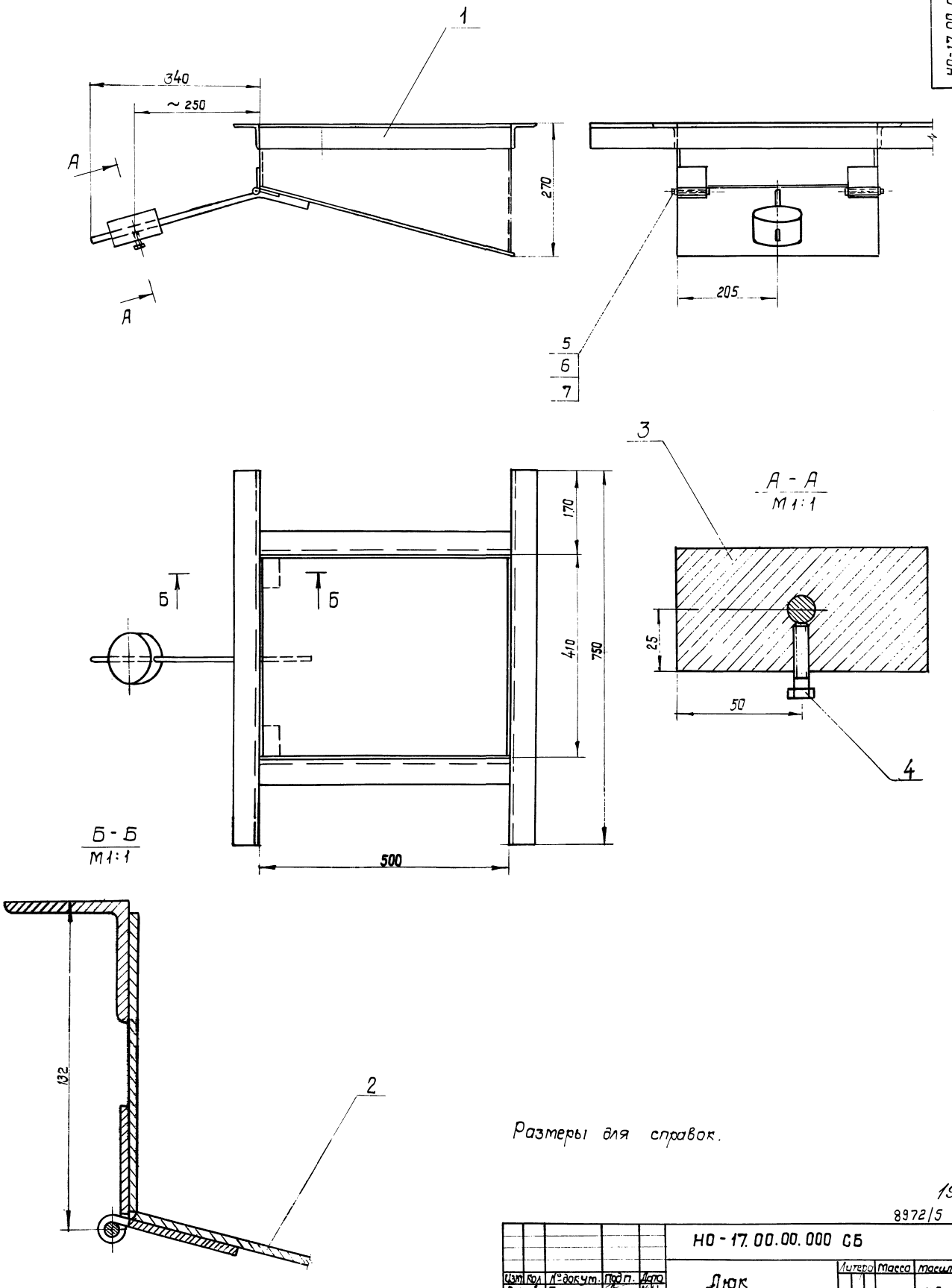

Размеры для справок.

19

8972/5

					НО - 17.00.00.000 СБ			
Изм	Кол	№ докум.	Подп.	Дата	Люк Сборочный чертеж	Литера	Масса	Масштаб
Разраб.		Тищук				Т - 0	25	1:5
Провер.		Зубрин				Лист	Листов 1	
Т. контр.		Зубрин				ГОСЛЕСХОЗ СССР СОЮЗГИПРОЛЕСХОЗ Киевский филиал		
Рук.		Бойко						
Н. контр.		Косинова						
Утв.		Задаворсвечка						

Копировал Краснова

Формат А2

НО-17.00.00.001

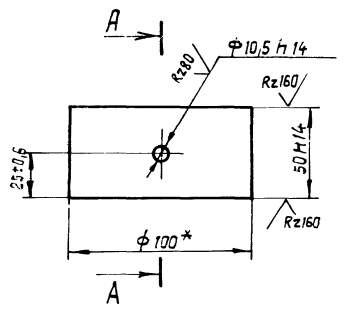

А - А
М1:1

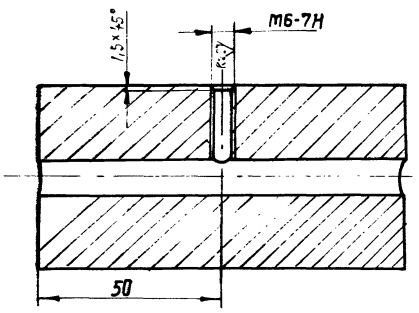

* Размер для справок.

Изм.	Кол.	№ докум.	Подп.	Дата
Разраб.		Тищук		
Провер.		Зубрин		
Т.контр.		Зубрин		
Рук.		Бойко		
Н.контр.		Косинова		
Утв.				

НО-17.00.00.001

Груз

Литера	Масса	Масштаб
Т - Р	3,7	1:2

Лист 1 Листов 1

Круг 100 ГОСТ 2590-71*
Ст3 ГОСТ 535-79*

Гослесхоз СССР
Союзгипролесхоз
Киевский филиал

Копировал Краснова Формат А4

Формат	Зона	Поз.	Обозначение	Наименование	Кол.	Примечание
				Документация		
А3			НО-17.01.00.000 СБ	Сборочный чертеж		
				Детали		
Б4		1	НО-17.01.00.001	Уголок	2	2,8кг
				Уголок 50×50×5 ГОСТ 8509-72*		
				Ст.3сп ГОСТ 535-79*		
				L = 750 h15		
Б4		2	НО-17.01.00.002	Уголок	2	1,85кг
				Уголок 50×50×5 ГОСТ 8509-72*		
				Ст.3сп ГОСТ 535-79*		
				L = 500 h15		
А4		3	НО-17.01.00.003	Стенка	2	
Б4		4	НО-17.01.00.004	Стенка задняя	1	1,1кг
				Лист Б-ПН-3 ГОСТ 19903-74*		
				3 Ст3кп ГОСТ 14637-79		
				120 h15 × 404 h15		
Б4		5	НО-17.01.00.005	Стенка передняя	1	2,3кг
				Лист Б-ПН-3 ГОСТ 19903-74*		
				3 Ст.3кп ГОСТ 14637-79		
				265 h15 × 404 h15		
А4		6	НО-06.01.00.006	Петля	2	

Подп. и дата | Инв. № дубл. | Взам. инв. № | Подп. и дата | Инв. № подл.

Изм.	Лист	№ докум.	Подп.	Дата
Разраб.		Тищук		
Провер.		Зубрин		
Рук.		Бойко		
Н.контр.		Косинова		
Утв.				

НО-17.01.00.000

Короб

Литера	Лист	Листов
Т - Р		1

Гослесхоз СССР
Союзгипролесхоз
Киевский филиал

Копировал Краснова Формат А4

НО-17.01.00.000 СБ

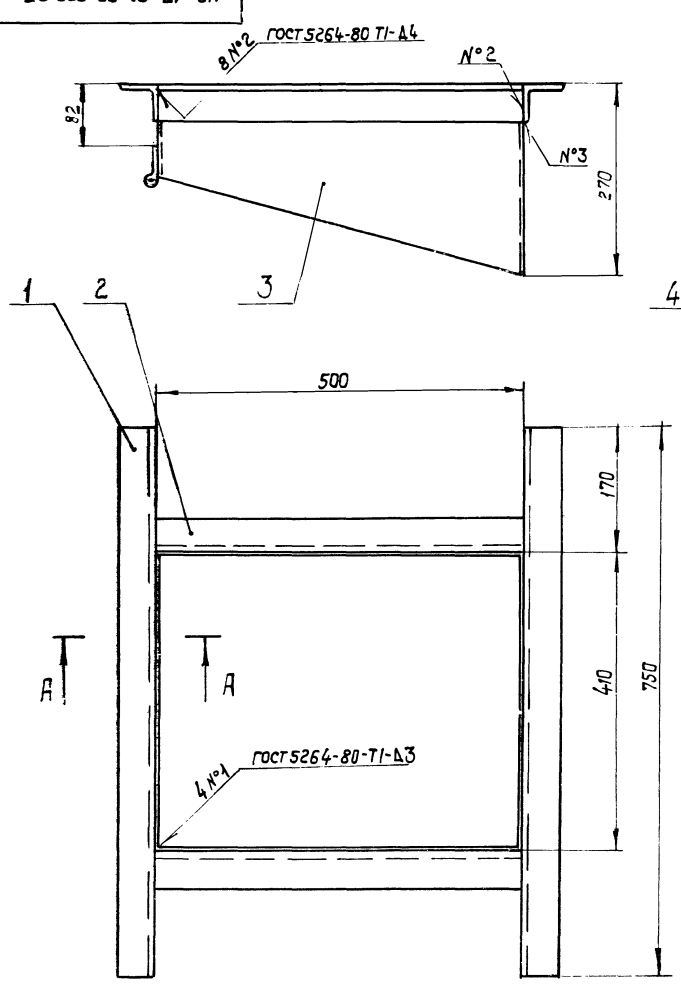

1. * Размер для справок справок.
2. Масса наплавленного металла - 0,2кг

20

8972/5

Изм.	Кол.	№ докум.	Подп.	Дата
Разраб.		Тищук		
Провер.		Зубрин		
Т.контр.		Зубрин		
Рук.		Бойко		
Н.контр.		Косинова		
Утв.		Задовбиченко		

НО-17.01.00.000 СБ

Короб
Сборочный чертеж

Лит.	Масса	Масштаб
Т - Р	16,2	1:5

Лист Листов 1

Гослесхоз СССР
Союзгипролесхоз
Киевский филиал

Копировал Краснова Формат А3

НО-17.01.00.003

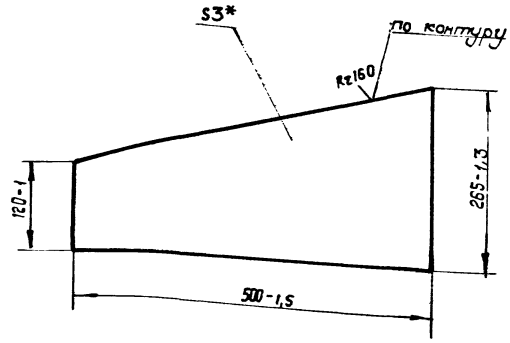

* Размер для справок.

Изм.	Кол.	№ докум.	Подп.	Дата
Разраб.		Тищук		
Провер.		Зубрин		
Т.контр.		Зубрин		
Рук.		Байко		
Н.контр.		Косинова		
Утв.				

НО-17.01.00.003

Стенка

Литера	Масса	Масштаб
Т	2,3	1:5
Лист	Листов	

Б-ПН-3 ГОСТ 19903-74*
Лист 3 Ст 3кп ГОСТ 14637-79

Гослесхоз СССР
Союзгипролесхоз
Киевский филиал

Копировал краснова Формат А4

Формат	Зона	Поз.	Обозначение	Наименование	Кол.	Примечание
				Документация		
А3			НО-17.02.00.000 СБ	Сборочный чертеж		
				Детали		
Б4		1	НО-17.02.00.001	Плоскость	1	5,3кг
				Лист Б-ПН-3 ГОСТ 19903-74*		
				3 Ст3кп ГОСТ 14637-79		
				410 h15 × 550 h15		
Б4		2	НО-17.02.00.002	Направляющая	1	0,3кг
				Круг Б10 ГОСТ 2590-71*		
				Ст.3 ГОСТ 535-79*		
				L = 450 h15		
А4		3	НО-06.01.00.006	Петля	2	

Инв.№ подл. | Подп. и дата | Взам.инв.№ | Инв.№ дубл. | Подп. и дата

Изм.	Лист	№ докум.	Подп.	Дата
Разраб.		Тищук		
Провер.		Зубрин		
Рук.		Байко		
Н.контр.		Косинова		
Утв.		Зарубинская		

НО-17.02.00.000

Крышка

Литера	Лист	Листов
Т		1

Гослесхоз СССР
Союзгипролесхоз
Киевский филиал

Копировал Формат А4

НО-17.02.00.000 СБ

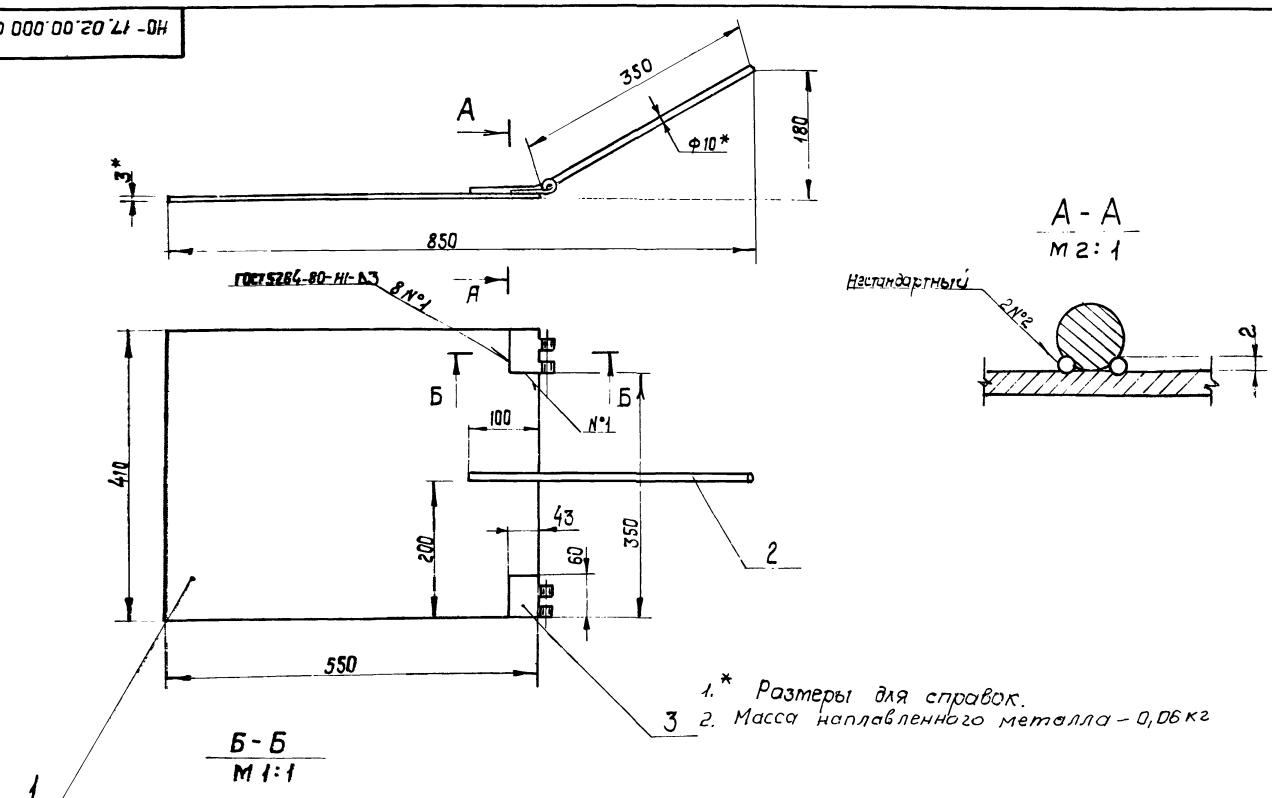

1.* Размеры для справок.
2. Масса наплавленного металла – 0,06 кг

21

8972/5

Изм.	Кол.	№ докум.	Подп.	Дата
Разраб.		Тищук		
Провер.		Зубрин		
Т.контр.		Зубрин		
Рук.		Байко		
Н.контр.		Косинова		
Утв.		Зарубинская		

НО-17.02.00.000 СБ

Крышка
Сборочный чертеж

Лит.	Масса	Масштаб
Т	5,6	1:5
Лист	Листов 1	

Гослесхоз СССР
Союзгипролесхоз
Киевский филиал

Копировал краснова Формат А3

Формат	Зона	Поз.	Обозначение	Наименование	Кол.	Примечание
				Документация.		
А4			НО-18.00.00.000 СБ	Общий вид		*) 2л-А2
А3			НО-18.00.00.000 ВС	Ведомость спецификаций	1	
				Сборочные единицы.		
А4		1	НО-18.01.00.000	Станция приводная.	1	
А4		2	НО-18.02.00.000	Секция наклонная I.	1	
А4		3	НО-18.03.00.000	Секция наклонная II.	1	
А4		4	НО-18.04.00.000	Станция переходная	1	
А4		5	НО-18.05.00.000	Секция горизонтальная	1	
				Детали		
*		6	НО-01.00.00.003-01	Болт фундаментный	44	*) См НО-01.00.00.003
А4		7	НО-01.00.00.003	Болт фундаментный	4	
*		8	НО-01.00.00.003-04	Болт фундаментный	4	*) См НО-01.00.00.003
				Материалы.		
		9		Доска 25х200 ГОСТ 8486-66**	0,25	м³
		10		Лента Ц-500-1-ТК-100-2-1-С ГОСТ 20-76*	82	м

Инв. № подл. | Подпись и дата | Взам. инв. № | Инв. № дубл. | Подпись и дата

Изм.	Лист	№ докум.	Подпись	Дата
Разраб.		Тищук		
Провер.		Зубрин		
Рук.		Бойко		
Н.контр.		Косинова		
Утв.		Задорожная		

НО-18.00.00.000

Конвейер выноса отходов

Литера	Лист	Листов
Т		2

Гослесхоз СССР
Союзгипролесхоз
Киевский филиал

Копировал Герман — Формат А4

Формат	Зона	Поз.	Обозначение	Наименование	Кол.	Примечание
				Стандартные изделия		
				Болты ГОСТ 7798-70*		
		11		М10х30.58	7	
		12		М12х35.58	232	
		13		Шуруп 6х30.2 ГОСТ 1144-80*	152	
				Гайки ГОСТ 5915-70*		
		14		М10.5	7	
		15		М12.5	236	
		16		М16.5	4	
		17		М20.5	8	
				Шайбы ГОСТ 6402-70*		
		18		10-65Г	7	
		13		12-65Г	236	
		20		16-65Г	4	
		21		20-65Г	8	
				Прочие изделия.		
				Устройство натяжное 5040-60-80	1	
				Роликоопора нижняя Н50 ГОСТ 22645-77	16	
				Роликоопора желобчатая Ж-50 ГОСТ 22645-77	38	

Изм.	Лист	№ докум.	Подпись	Дата

НО-18.00.00.000

Лист 2

Копировал Герман — Формат А4

№ строки	Обозначение	Наименование	Куда входит: Обозначение			Примечание
1	НО-18.00.00.000	Конвейер выноса отходов			1	
2	НО-18.01.00.000	Станция приводная	НО-18.00.00.000	1	1	
3	НО-18.01.01.000	Рама	НО-18.01.00.000	1	1	
4	НО-18.01.02.000	Ограждение	НО-18.01.00.000	1	1	
5	НО-18.01.03.000	Муфта	НО-18.01.00.000	1	1	
6	НО-18.01.04.000	Звездочка натяжная	НО-18.01.00.000	1	1	
7	НО-18.01.05.000	Звездочка	НО-18.01.00.000	1	1	
8	НО-18.02.00.000	Секция наклонная I	НО-18.00.00.000	1	1	
9	НО-18.03.00.000	Секция наклонная II	НО-18.00.00.000	1	1	
10	НО-18.04.00.000	Станция переходная	НО-18.00.00.000	1	1	
11	НО-18.00.01.000	Рама	НО-18.04.00.000	1	1	
12	НО-18.05.00.000	Секция горизонтальная	НО-18.00.00.000	1	1	
13						
14						
15						
16						
17						
18						
19						
20						
21						
22						
23						
24						
25						
26						
27						

22

8972/5

Изм.	Лист	№ докум.	Подп.	Дата
Разраб.		Тищук		
Провер.		Зубрин		
Рук.		Бойко		
Н.контр.		Косинова		
Утв.				

НО-18.00.00.000 ВС

Конвейер выноса отходов
Ведомость спецификаций.

Лит.	Лист	Листов
Т		1

Гослесхоз СССР
Союзгипролесхоз
Киевский филиал

Копировал — Формат А3

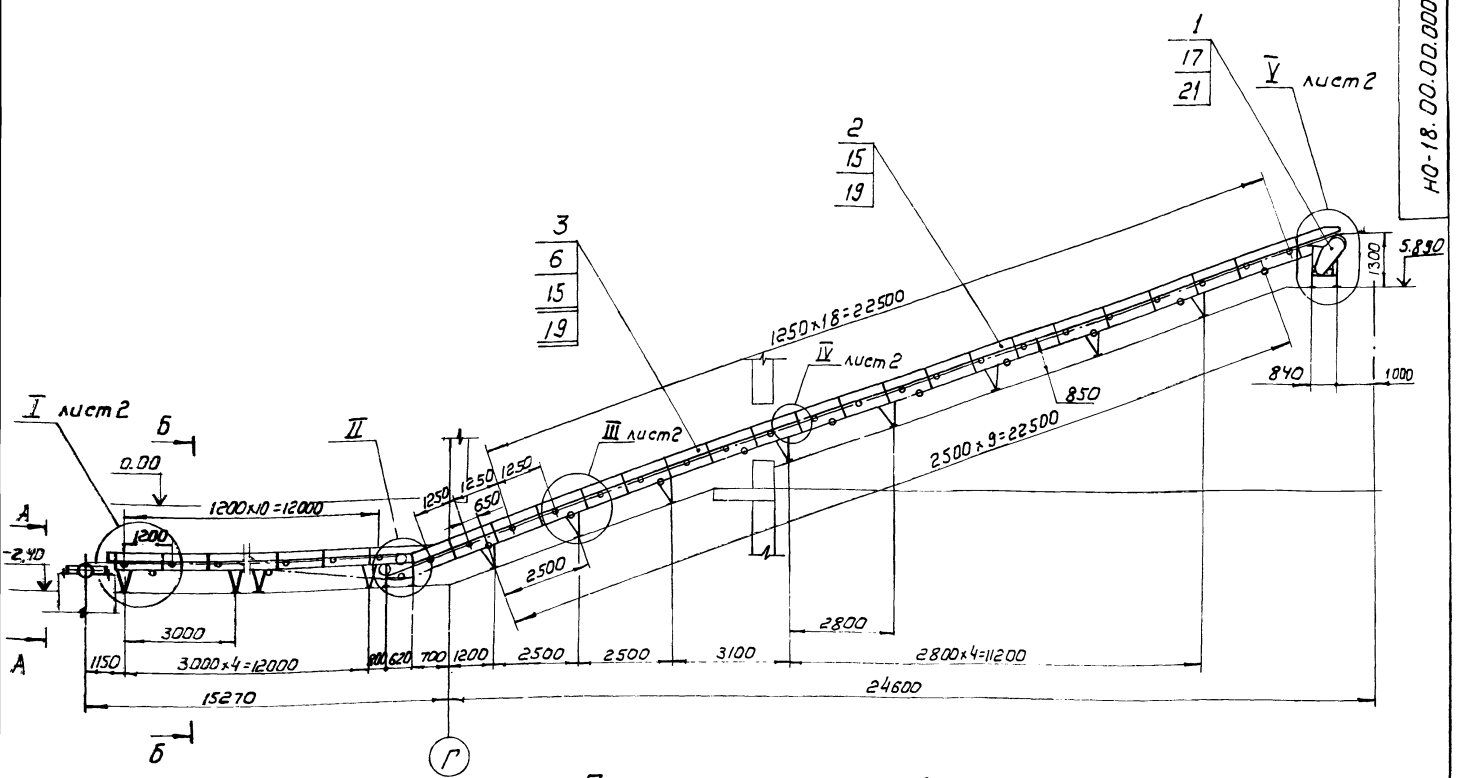

План фундаментных болтов

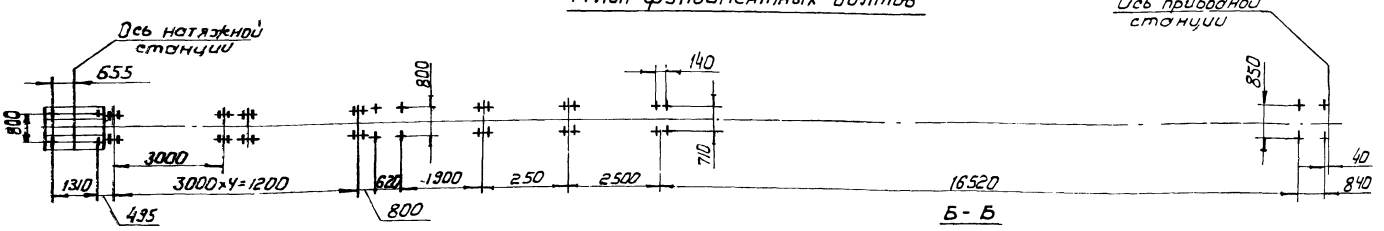

А - А
М 1:10

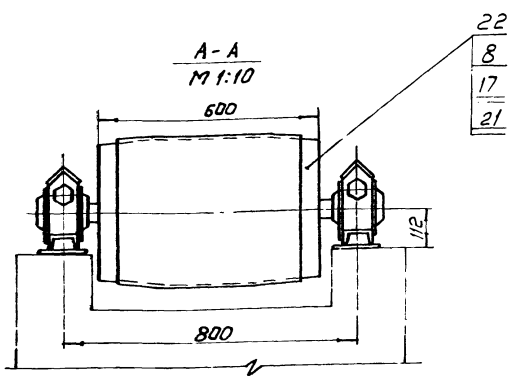

Б - Б
М1:10

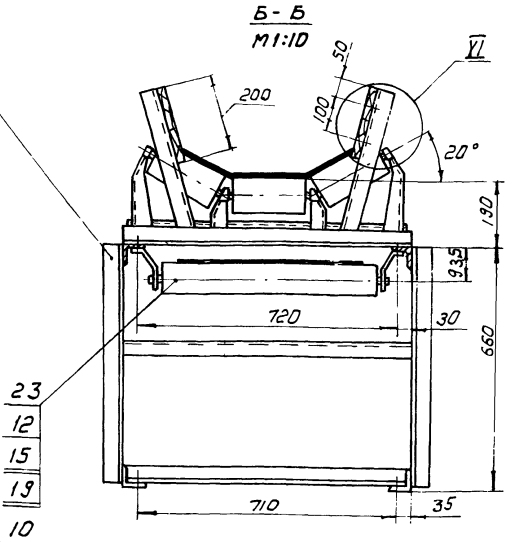

VI
М1:5

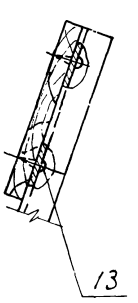

II
М1:10

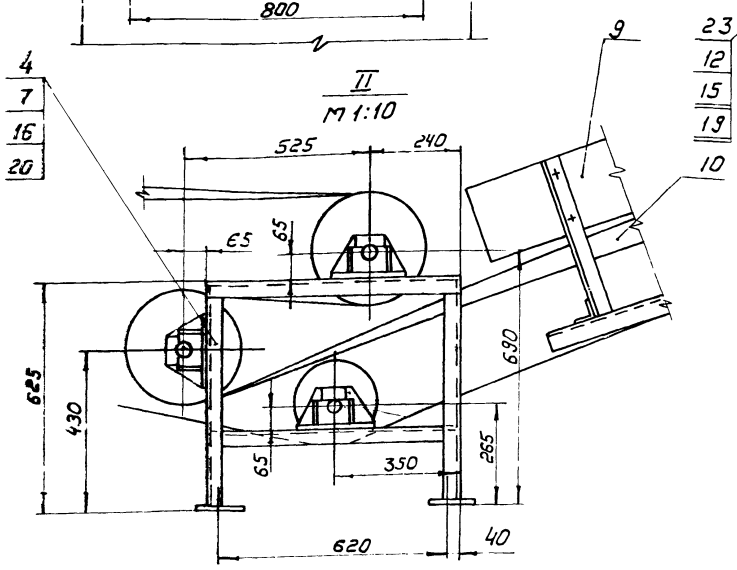

Техническая характеристика.

Конвейер предназначен для выноса кусковых отходов из цеха в бункер.
Тип конвейера - 5050-80.
Скорость движения ленты 0,7м/сек.
Угол наклона конвейера ~ 20°.
Расположение конвейера в цехе см. альбом I лист ТХ-2.
Крепление опор наружной части конвейера на эстакаде см. альбом I.

1. Размеры для справок.
2. Металлоконструкции после монтажа и пробного пуска: грунтовать ФА-03 по ГОСТ 9109-81, красить - эмаль ПФ-115 (серая) ГОСТ 6465-76.*

23

8972/5

					НО-18.00.00.000 СБ		
Изм.	Кол.	№ докум.	Подпись	Дата	Конвейер выноса отходов. Сборочный чертеж	Литера	Масса	Масштаб
Разраб.		Тищук				Т - Р	2960	1:100
Провер.		Тищук				Лист 1	Листов 2	
Т. контр.		Зубрин				Гослесхоз СССР Союзгипролесхоз Киевский филиал		
Нач.		Бойко						
Н. контр.		Косинова						
Утв.								

Копировал Гермаш

Формат А2

III лист 1
М1:10

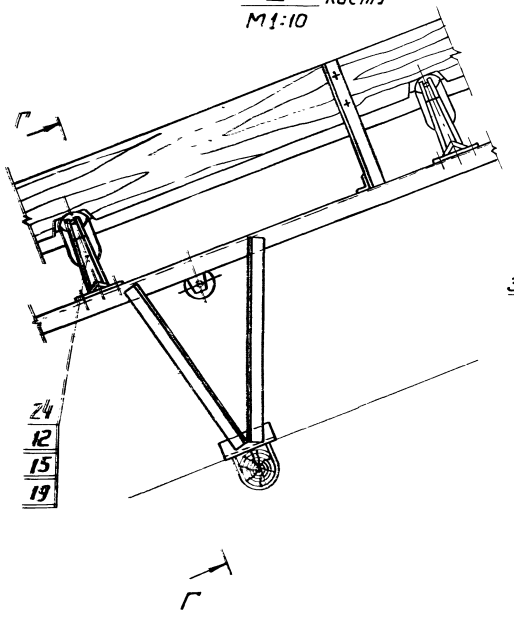

Г - Г повернуто
М1:10

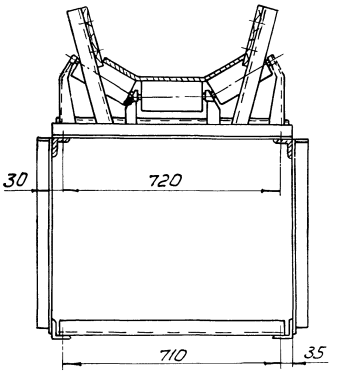

IV лист 1
М1:10

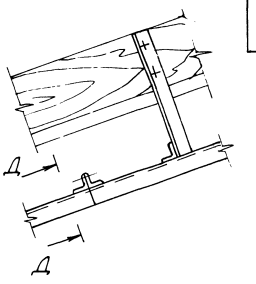

Д - Д повернуто
М1:10

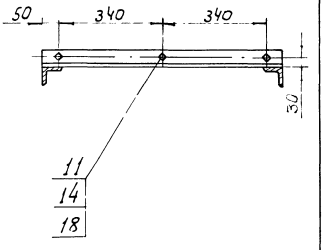

V лист 1
М1:10

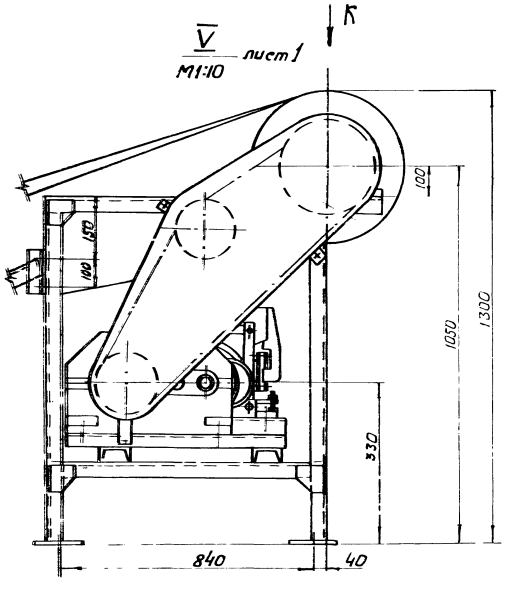

Вид К
М1:10

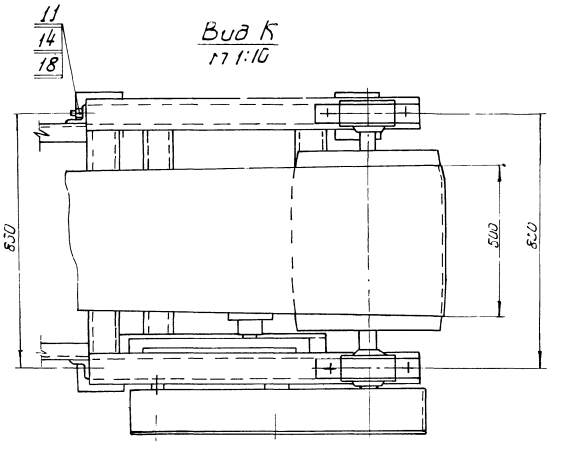

I лист 1
М1:10

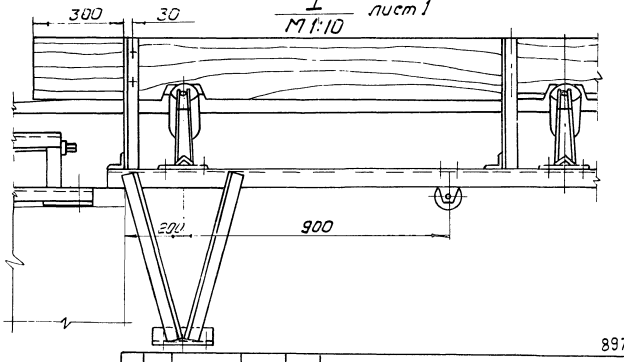

8972/5

Изм.	Лист	№ докум.	Подпись	Дата	НО-18.00.00.000 СБ	Лист 2

Копировал Гермон

Формат А4

Формат	Зона	Поз.	Обозначение	Наименование	Кол.	Примечание
				Документация.		
*			НО-18.01.00.000 СБ	Сборочный чертеж		*А2-2А
				Сборочные единицы		
А4		1	НО-18.01.01.000	Рама	1	
А4		2	НО-18.01.02.000	Ограждение	1	
А4		3	НО-18.01.03.000	Муфта	1	
А4		4	НО-18.01.04.000	Звездочка натяжная	1	
А4		5	НО-18.01.05.000	Звездочка	1	
				Детали.		
А3		6	НО-18.01.00.001	Звездочка	1	
А4		7	НО-18.01.00.002	Прокладка	4	
				Стандартные изделия		
				Болты ГОСТ 7798-70*		
		8		М10×40.58	7	
		9		М10×60.58	4	
		10		М20×60.58	4	
		11		М24×65.58	4	
				Винты ГОСТ М76-75*		
		12		М10×16.58	1	
		13		М12×16.58	2	

НО-18.01.00.000

Изм. Лист № докум. Подпись Дата

Станция приводная

Литера Т-Р | Лист 1 | Листов 3

Гослесхоз СССР Союзгипролесхоз Киевский филиал

Копировал Герман Формат А4

Формат	Зона	Поз.	Обозначение	Наименование	Кол.	Примечание
				Гайки ГОСТ 5915-70*		
		14		М10.5	11	
		15		М20.5	4	
		16		М24.5	4	
				Шайбы ГОСТ 6402-70*		
		17		10-65Г	11	
		18		20-65Г	4	
		19		24-65Г	4	
				Шайбы ГОСТ 11371-78		
		20		10.02	4	
		21		20.02	4	
		22		24.02	4	
				Шайбы ГОСТ 10906-78		
		23		10.02	7	
				Кольцо ГОСТ 2833-77		
		24		60	1	
		25		95	1	
				Прочие изделия		
		26		Барабан 5050Г-80	1	
				ГОСТ 22644-77*		
		27		Двигатель 4А112М4У3	1	
				N=5,5 кВт n=1500 об/мин		
				ГОСТ 19523-81Е		
		28		Редуктор	1	
				Ц2У-160-31,5-1-У2		
		29		Цепь ПР-25,4-5670	1	
				ГОСТ 13568-75*		
				L=2,54м		
		30		Звено С-ПР-25,4-5670	1	
				ГОСТ 13568-75*		

Инв.№ подл. | Подпись и дата | Взам. инв.№ | Инв.№ дубл. | Подпись и дата

НО-18.01.00.000 Лист 2

Изм. Лист № докум. Подпись Дата

Копировал Герман Формат А4

Формат	Зона	Поз.	Обозначение	Наименование	Кол.	Примечание
		31		Тормоз ТКТ 200/100	1	

НО-18.01.00.000 Лист 3

Изм. Лист № докум. Подпись Дата

Копировал Формат А4

200 00 10 81-0Н

∜(V)

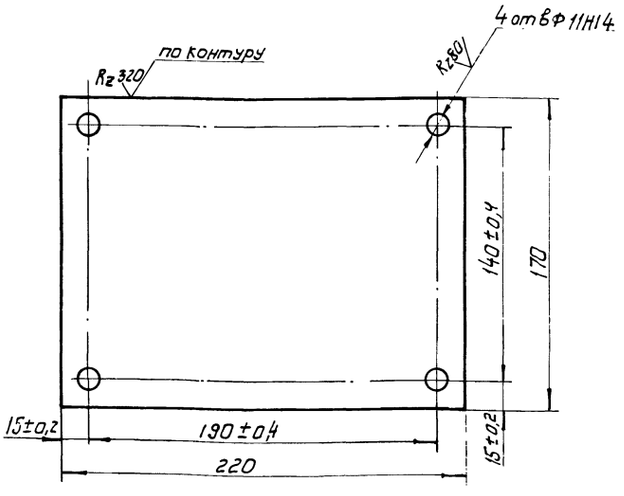

25

8972/5

Инв.№ подл. | Подпись и дата | Взам. инв.№ | Инв.№ дубл. | Подпись и дата

НО-18.01.00.002

Изм.	Кол.	№ докум.	Подпись	Дата
Разраб.		Тищук		
Провер.		Зубрин		
Т. контр.		Зубрин		
Рук.		Бойко		
Н. контр.		Касинова		
Утв.				

Прокладка

Литера	Масса	Масштаб
Т-Р	0,3	1:2

Лист | Листов 1

Лист 6-ПН1 ГОСТ 19903-74 / 3-IV-Ст.3 кп ГОСТ 16523-70*

Гослесхоз СССР Союзгипролесхоз Киевский филиал

Копировал Герман Формат А4

НО-18.01.00.000 СЕ

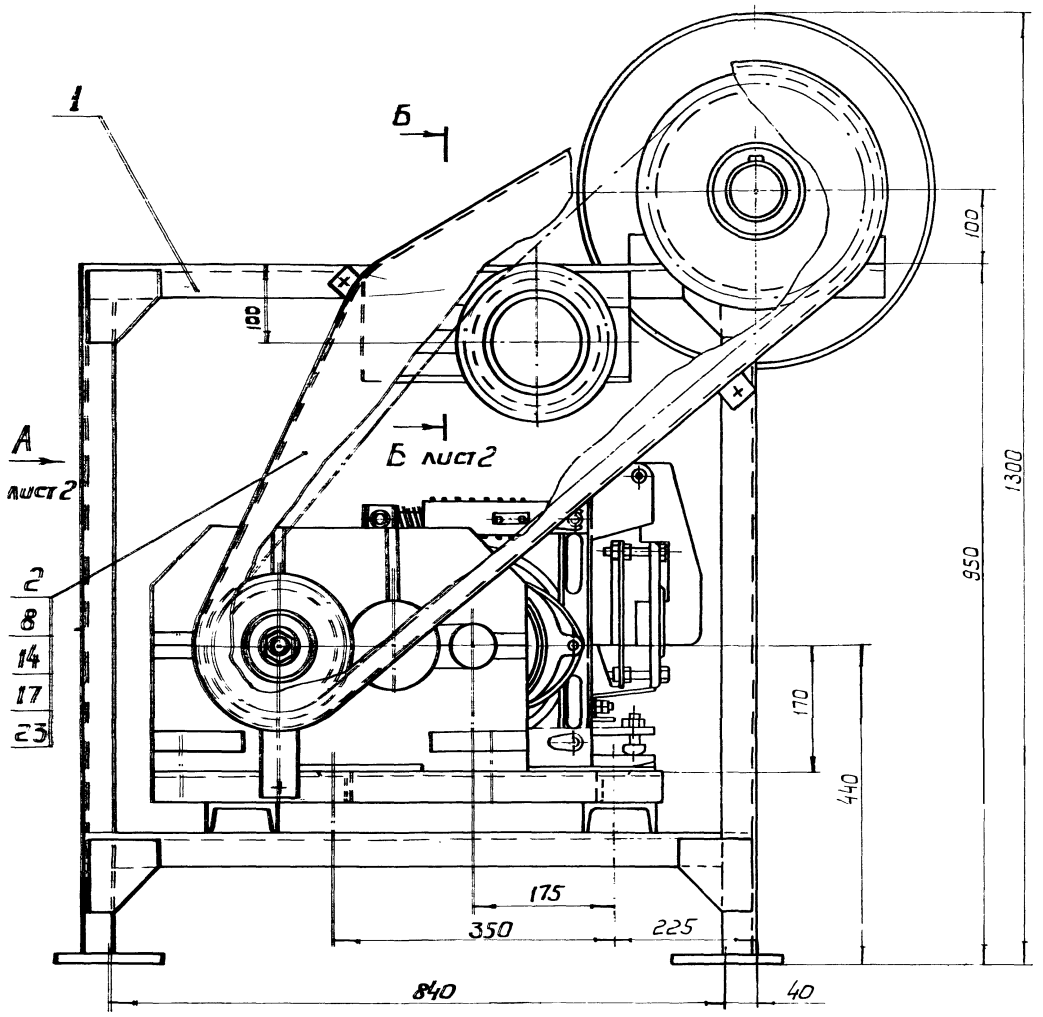

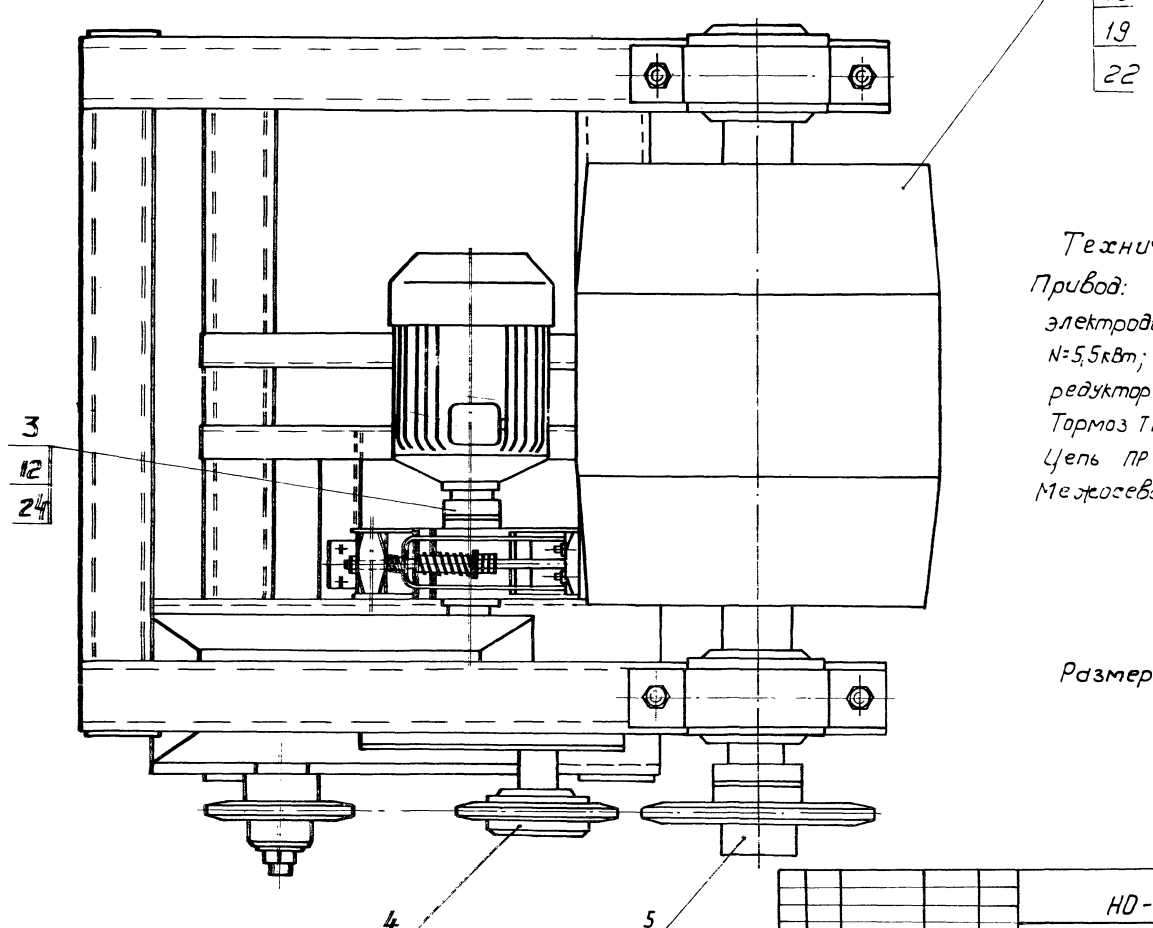

Техническая характеристика.

Привод:

электродвигатель 4А112М4У3

N=5,5кВт; n=1500 об/мин; ГОСТ19523-74.

редуктор ЦУ-160-31,5-1-У2.

Тормоз ТКТ-200/100.

Цепь ПР-25,4-5000 ГОСТ13568-75

Межосевое расстояние - 900мм.

Размеры для справок.

26

8972/5

					НО-18.01.00.000 СБ		
Изм.	Кол.	№ докум.	Подпись	Дата	Станция приводная. Сборочный чертеж	Литера	Масса	Масштаб
Разраб.		Тищук		(06.81)		Т-Р	560	1:5
Провер.		Зубрин						
Т. контр.		Зубрин				Лист 1	Листов 2	
Рук.		Бойко				Гослесхоз СССР союзгипролесхоз Киевский филиал		
Н. контр.		Косинова						
Утв.		Задобрисвет						

Формат А2

Вид А
М 1:5
лист 1

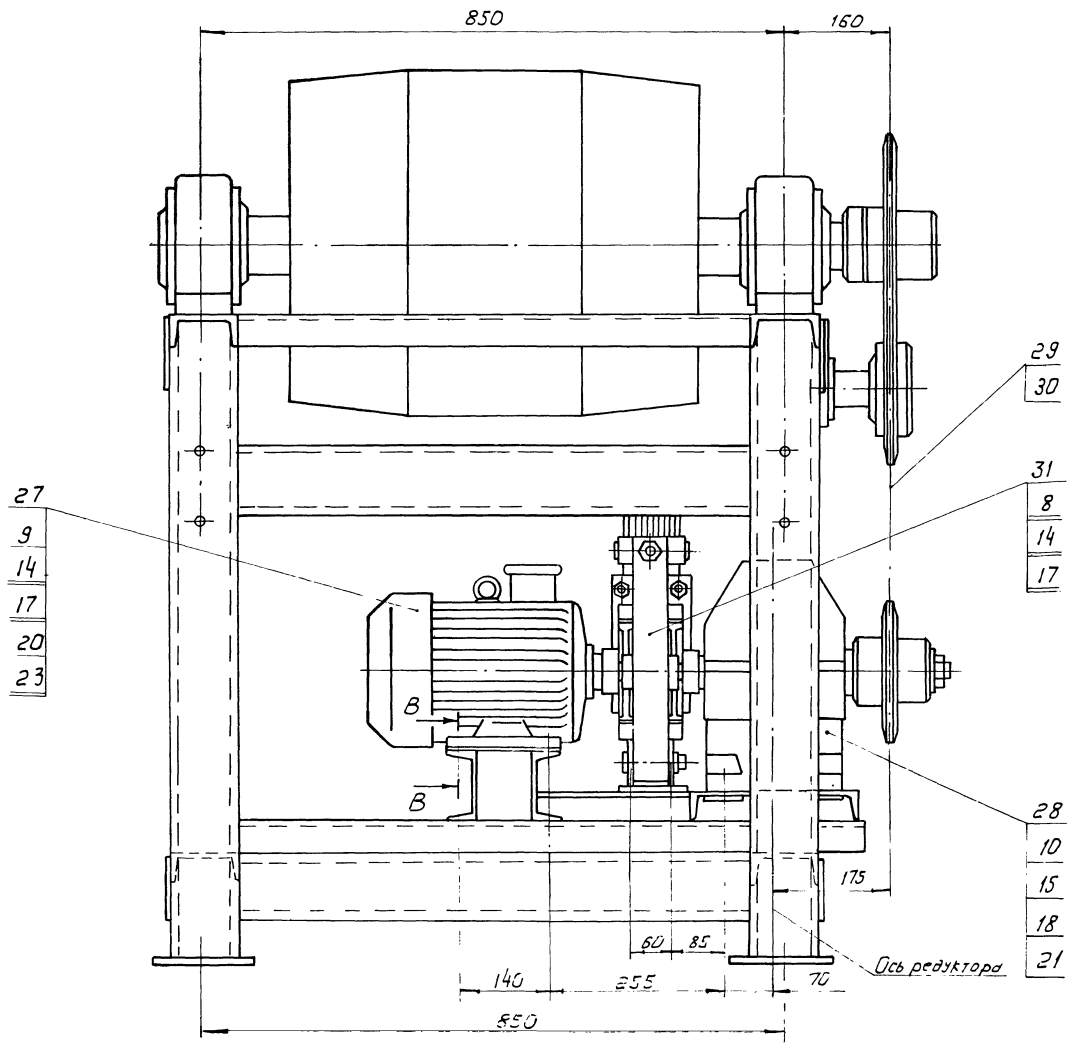

Б - Б
М 1:2
лист 1

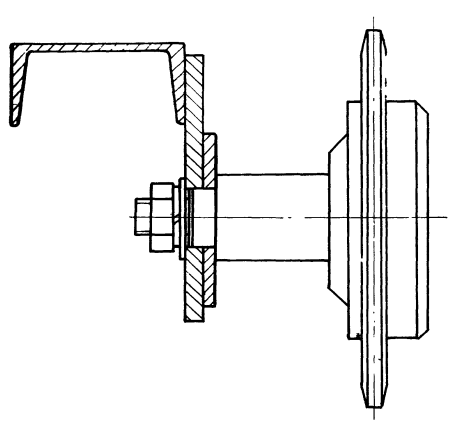

В - В
М 1:2

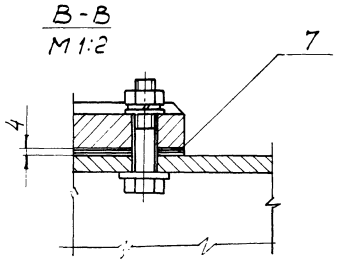

НО-18.01.00.001

Rz 80 (√)

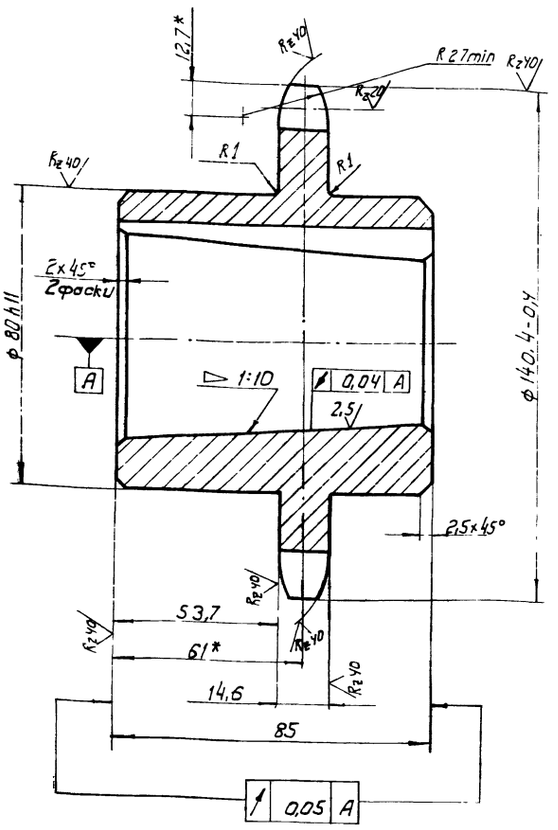

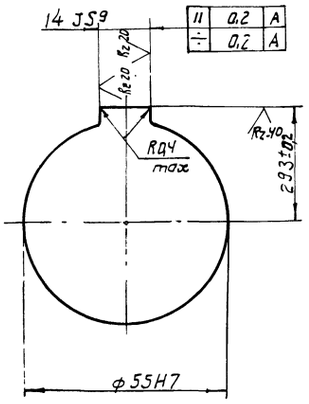

Число зубьев		z	16
Сопрягаемая цепь	Шаг	t	25,4
	Диаметр ролика	D	15,88
Профиль зуба по ГОСТ 591-69		–	смещением
Класс точности по ГОСТ 591-69		–	3
Диаметр окружности впадин		Di	114.14-0,4
Допуск на разность шагов		δt	0,2
Радиальное биение окружности впадин		Eo	0,5
Торцевое биение зубчатого венца		–	0,5
Диаметр делительной окружности		dд	130.20
Сопрягаемая цепь	Ширина внутренней пластины	b	24.13
	Расстояние между внутренними пластинами	bвн	15,88

1. Отжечь.
2. Венец 2,5...3 HRC 40÷50.
3.* Размеры для справок
4. Неуказанные предельные отклонения размеров: отверстий - H14; валов - h14; остальных ± $\frac{JT14}{2}$.

Изм	Лист	№ докум.	Подпись	Дата
Разраб.		Тищук		
Провер.		Зубрин		
Т. контр.		Зубрин		
Рук.		Бойко		
Н. контр.		Косинова		
Утв.				

НО-18.01.00.001

Звездочка

Лит	Масса	Масштаб
Т-Р	3,4	1:1

Лист | Листов 1

Круг В-150 ГОСТ 2590-71* / 45-2-б ГОСТ 1050-74*

Гослесхоз СССР
Союзгипролесхоз
Киевский филиал

Копировал Герман — Формат А3

Формат	Зона	Поз.	Обозначение	Наименование	Кол.	Примечание
				Документация.		
*			НО-18.01.01.000	Сборочный чертеж		*А2-2л
				Детали.		
А4		1	НО-18.01.01.001	Поперечина	2	
А4		2	НО-18.01.01.002	Стойка	4	
А4		3	НО-18.01.01.003	Косынка	6	
А4		4	НО-18.01.01.004	Косынка	2	
Б4		5	НО-18.01.01.005	Платик	8	0,27кг
				Лист Б-ПН-5 ГОСТ 19903-74*		
				3-Ст.3кп ГОСТ 14637-79		
				68h16x100h15		
Б4		6	НО-18.01.01.006	Кронштейн	1	4кг
				Лист Б-ПН-10 ГОСТ 19903-74*		
				3-Ст.3кп ГОСТ 14637-79		
				140h16x300h15		
Б4		7	НО-18.01.01.007	Швеллер	2	4,8кг
				Швеллер 10 ГОСТ 8240-72*		
				Ст.3 ГОСТ 535-79*		
				L=620h15		
Б4		8	НО-18.01.01.008	Швеллер	2	4,9кг
				Швеллер 10 ГОСТ 8240-72*		
				Ст.3 ГОСТ 535-79*		
				L=700h15		

Изм	Лист	№ докум.	Подпись	Дата
Разраб.		Тищук		
Провер.		Зубрин		
Рук.		Бойко		
Н.контр.		Косинова		
Утв.		Задавиевичка		

НО-18.01.01.000

Рама

Литера	Лист	Листов
Т-Р	1	2

Гослесхоз СССР
Союзгипролесхоз
Киевский филиал

Копировал Герман — Формат А4

Формат	Зона	Поз.	Обозначение	Наименование	Кол.	Примечание
Б4		9	НО-18.01.01.009	Консоль	2	8,6кг
				Швеллер 10 ГОСТ 8240-72*		
				Ст.3 ГОСТ 535-79*		
				L=1095h15		
Б4		10	НО-18.01.01.010	Балка	2	8,6кг
				Швеллер 10 ГОСТ 8240-72*		
				Ст.3 ГОСТ 535-79*		
				L=1000h15		
Б4		11	НО-18.01.01.011	Платик	1	0,9кг
				Лист Б-ПН-5 ГОСТ 19903-74*		
				3-Ст.3кп ГОСТ 14637-79		
				80h16x300h15		
А4		12	НО-18.01.01.012	Пята	4	
А4		13	НО-18.01.01.013	Кронштейн	1	
*		14	НО-18.01.01.013-01	Кронштейн	1	* см. НО-18.01.01.013
Б4		15	НО-18.01.01.014	Стяжка	4	5кг
				Швеллер 10 ГОСТ 8240-72*		
				Ст.3 ГОСТ 535-79*		
				L=750h15		

Подпись и дата | Инв. № дубл. | Взам. инв. № | Подпись и дата | Инв. № подл.

2В

Изм	Лист	№ докум.	Подпись	Дата

НО-18.01.01.000

Лист 2

Копировал Герман — Формат А4

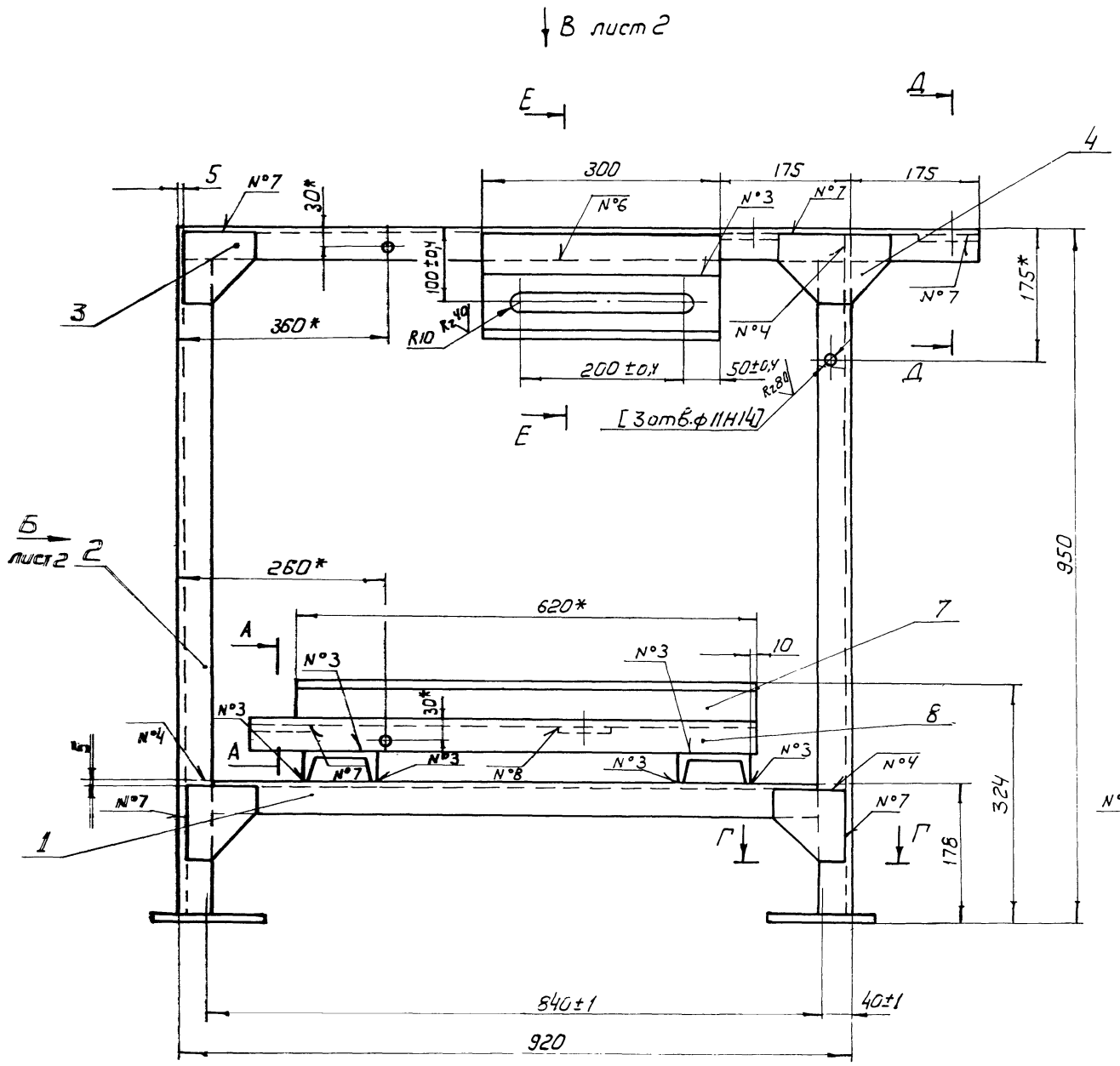

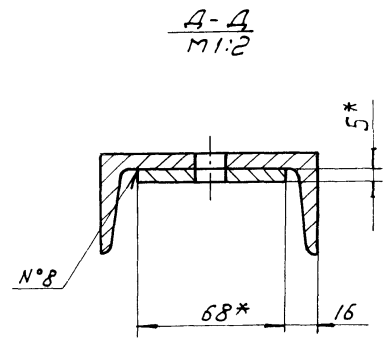

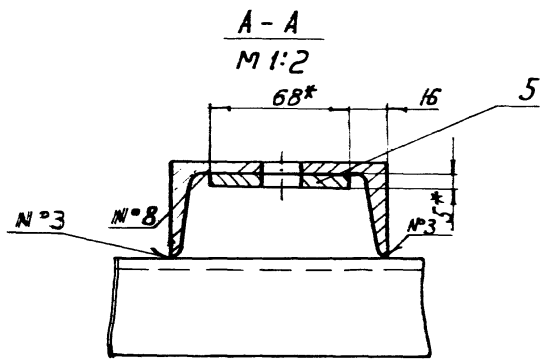

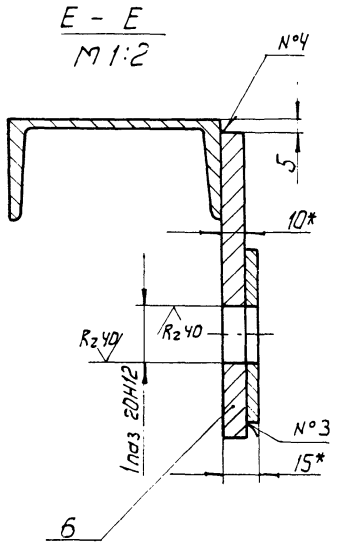

Номер шва	Обозначение	Требование ко шву	Кол.
1	У4-◺4-⊐		2
2	С2		2
3	Т1-◺4		32
4	Т1-◺4-⊐		17
5	Т1-◺4	по замкнутой линии	4
6	Н1-◺4		5
7	Н1-◺4-⊐		12
8	Н1-◺4	по замкнутой линии	6

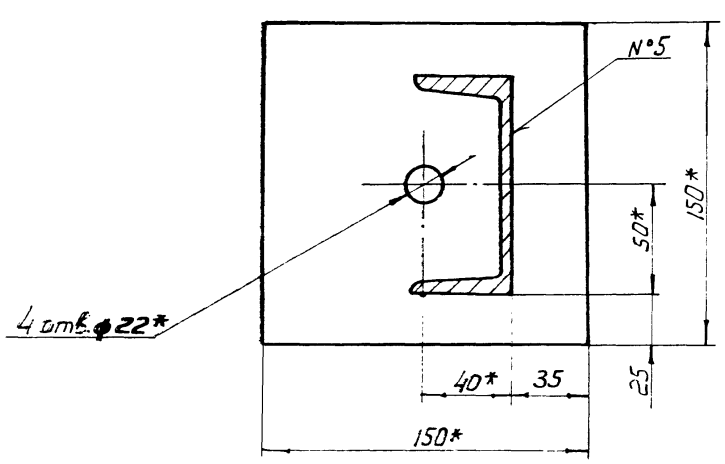

1. Сварные швы по ГОСТ 5264-80
2. * Размеры для справок
3. Неуказанные предельные отклонения размеров: отверстий - Н15; валов - h15; остальных $\pm \frac{IT15}{2}$.
4. Обработку по размерам в квадратных скобках производить совместно с узлом НО-10.01.02.000 СБ. 29

Изм.	Лист	№ докум.	Подпись	Дата
Разраб.		Тищук		
Провер.		Зубрин		
Т. контр.		Зубрин		
Рук.		Бойко		
Н. контр.		Косинова		
Утв.		Задавиевский		

НО-18.01.01.000 СБ

Рама

Сборочный чертеж

Литера			Масса	Масштаб
Т	-	Р	153	1:5

Лист 1 | Листов 2

Гослесхоз СССР
СОЮЗГИПРОЛЕСХОЗ
Киевский филиал

Копировал Герман

Формат А2

НО-18.01.01.000 СБ

НО-18.01.01.000 СБ

Вид Б
М1:5 лист 1

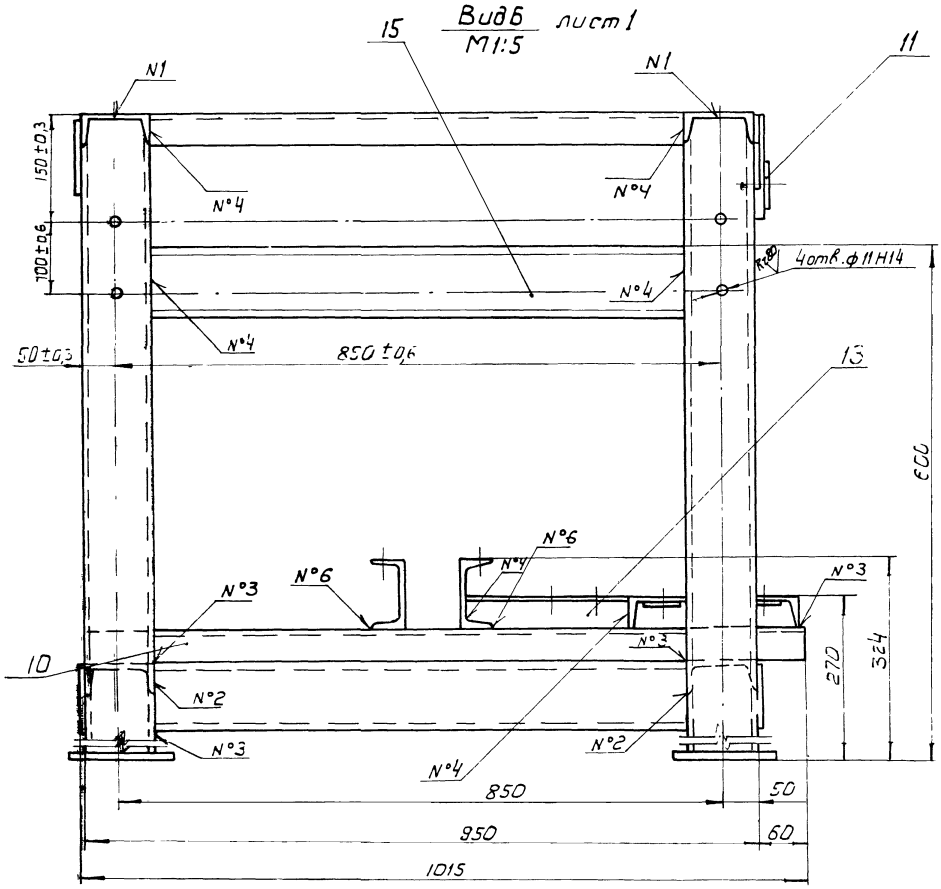

Вид В
М1:5 лист 1

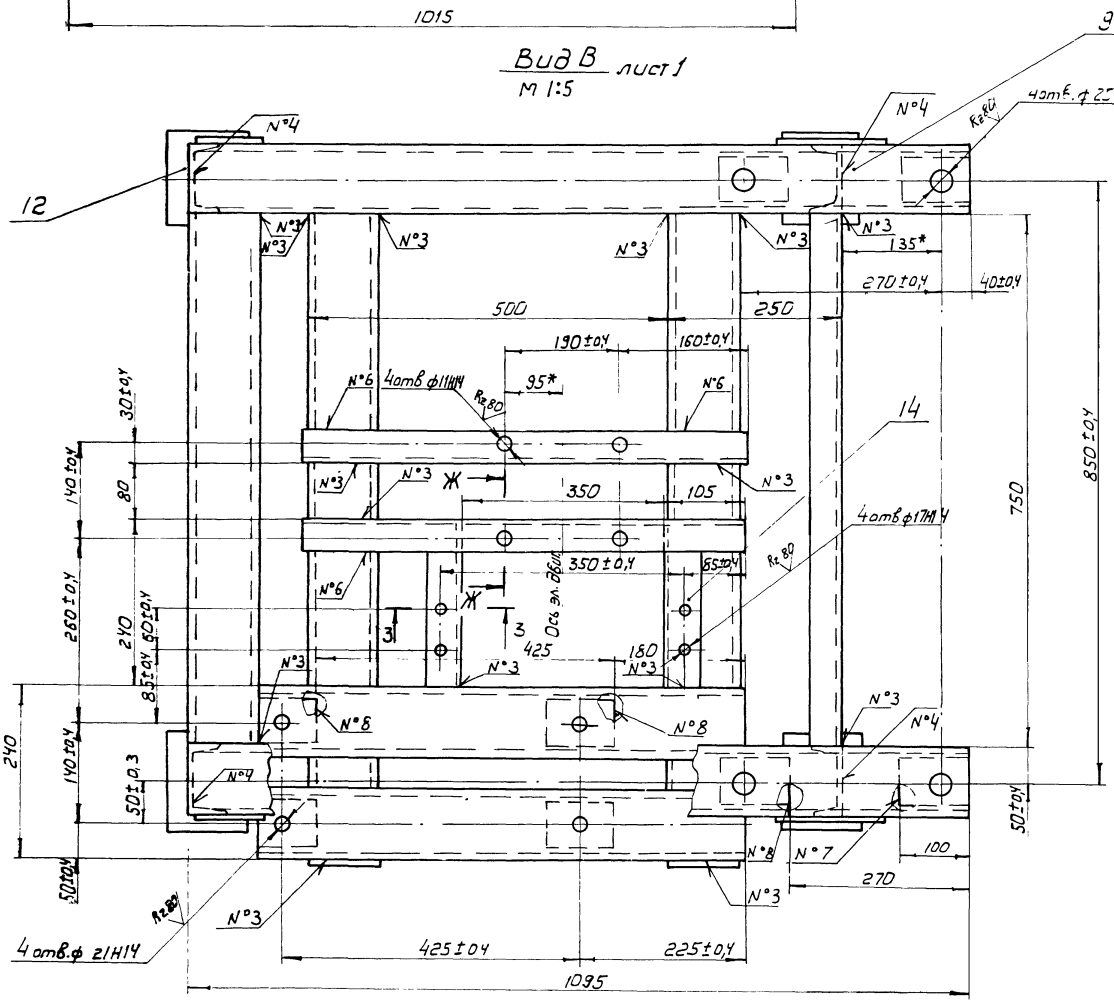

Ж - Ж
М1:2 повернуто

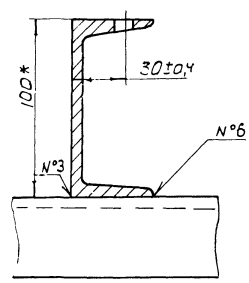

3 - 3
М1:2

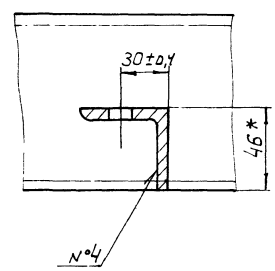

30

8972/5

Изм	Лист	№ докум.	Подпись	Дата	НО-18.01.01.000 СБ	Лист 2

Копировал Герман

Формат А2

НО-18.01.01.001

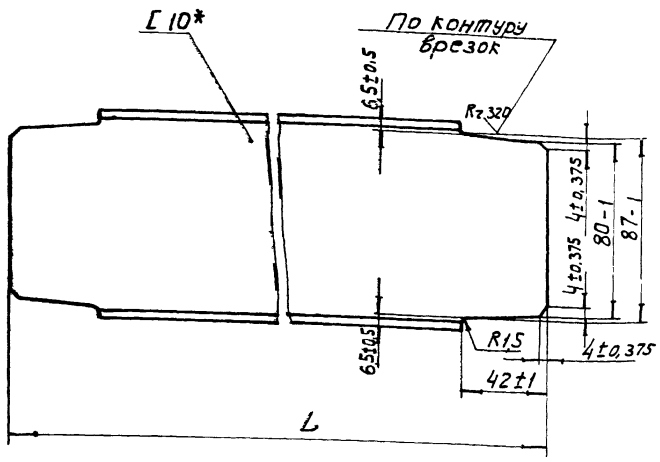

Обозначение	L h15	Масса в кг
НО-18.01.01.001	308	8,3
-01	688	5,8

* Размер для справок

НО-18.01.01.001

Изм.	Лист	№ докум.	Подпись	Дата
Разраб.		Тищук		
Провер.		Зубрин		
Т.контр.		Зубрин		
Рук.		Байко		
Н.контр.		Касинова		
Утв.				

Поперечина

Литер	Масса	Масштаб
Т - Р	см. табл.	1:2

Лист | Листов 1

Швеллер 10 ГОСТ 5240-72* Ст.3 ГОСТ 535-79*

Гослесхоз СССР
Союзгипролесхоз
Киевский филиал

Копировал

Формат А4

НО-18.01.01.002

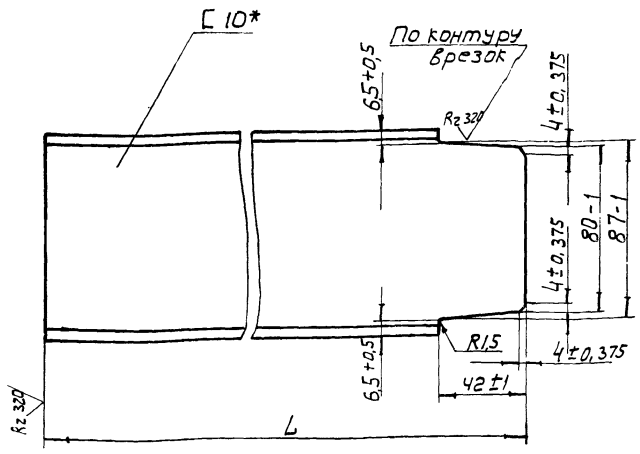

Обозначение	L h15	Масса в кг
НО-18.01.01.002	943	7,7
-01	609	5,1

* Размер для справок.

Подпись и дата | Инв.№ дубл. | Взам.инв.№ | Подпись и дата | Инв.№ подл.

НО-18-01.01.002

Изм.	Лист	№ док ум.	Подпись	Дата
Разраб.		Тищук		
Провер.		Зубрин		
Т.контр.		Зубрин		
Рук.		Байко		
Н.контр.		Касинова		
Утв.				

Стойка

Лит.	Масса	Масштаб
Т - Р	см. табл.	1:2

Лист | Листов 1

Швеллер 10 ГОСТ 8240-72* Ст.3 ГОСТ 535-79*

Гослесхоз СССР
Союзгипролесхоз
Киевский филиал

Копировал Герман

Формат А4

НО-18.01.01.003

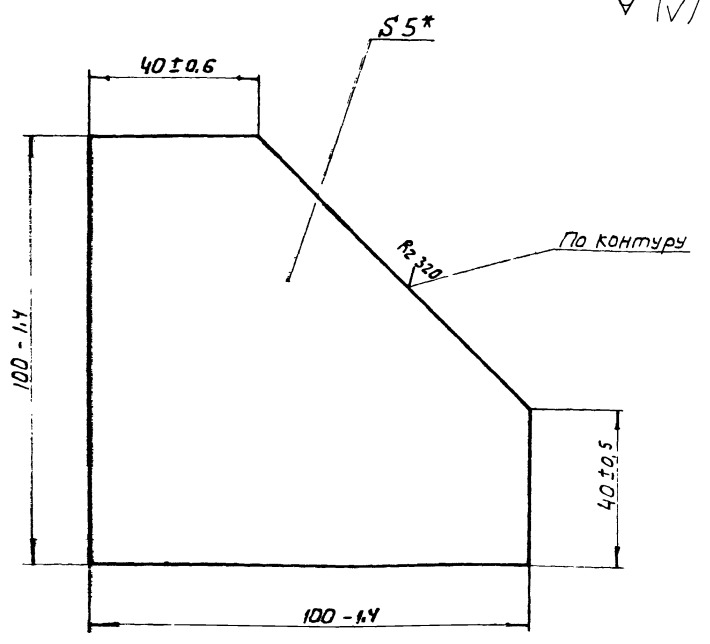

* Размер для справок

НО-18.01.01.003

Изм.	Лист	№ докум.	Подпись	Дата
Разраб.		Тищук		
Провер.		Зубрин		
Т.контр.		Зубрин		
Рук.		Байко		
Н.контр.		Касинова		
Утв.				

Косынка

Литер	Масса	Масштаб
Т - Р	0,15	1:1

Лист | Листов 1

Лист 6-ПН-5 ГОСТ 19903-74 3 Ст.3 кп ГОСТ 14637-79

Гослесхоз СССР
Союзгипролесхоз
Киевский филиал

Копировал Герман

Формат А4

НО-18.01.01.004

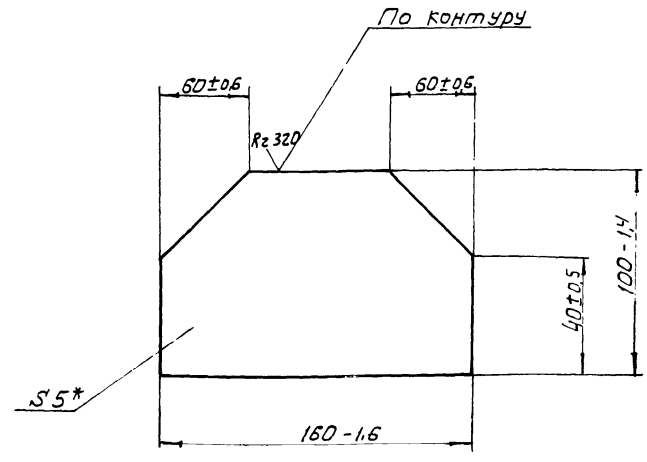

* Размер для справок.

31

8972/5

Подпись и дата | Взам.инв.№ | Инв.№ дубл. | Подпись и дата | Инв.№ подл.

НО-18.01.01.004

Изм.	Лист	№ докум.	Подпись	Дата
Разраб.		Тищук		
Провер.		Зубрин		
Т.контр.		Зубрин		
Рук.		Байко		
Н.контр.		Касинова		
Утв.				

Косынка

Лит.	Масса	Масштаб
Т - Р	0,48	1:2

Лист | Листов 1

Лист 6-ПН-5 ГОСТ 19903-71 3 Ст.3 кп. ГОСТ 14637-79

Гослесхоз СССР
Союзгипролесхоз
Киевский филиал

Копировал Герман

Формат А4

НО-18.01.01.012

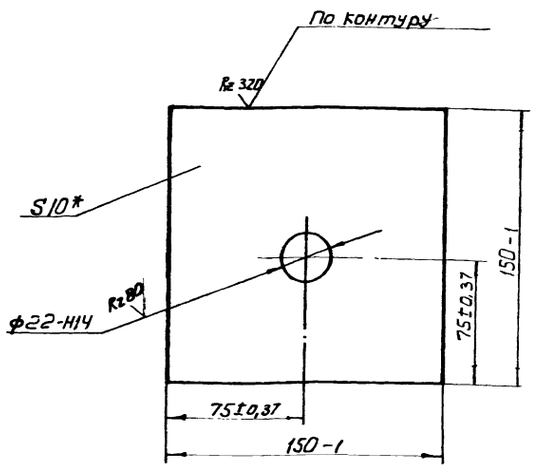

* Размер для справок

НО-18.01.01.012

Изм.	Лист	№ докум.	Подпись	Дата
Разраб.		Тищук		
Провер.		Зубрин		
Т. контр.		Зубрин		
Рук.		Бойко		
Н. контр.		Косинова		
Утв.				

Пята

Лит.	Масса	Масшт.
Т - Р	18	1:2

Лист | Листов

Лист 5-ПН-10 ГОСТ 19903-74*
3-Ст.3 кп ГОСТ 14637-79

Гослесхоз СССР
СОЮЗГИПРОЛЕСХОЗ
Киевский филиал

Копировал Герман Формат А4

НО-18.01.01.013

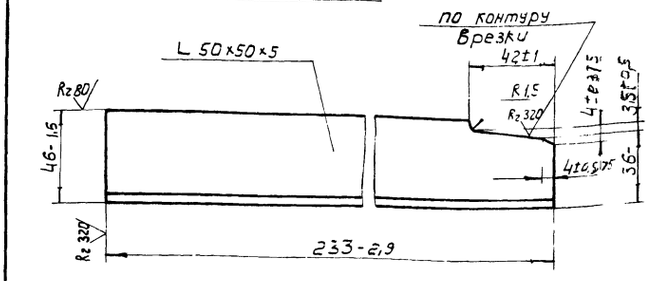

НО-18.01.01.013-01 - зеркальное отражение
М 1:4 остальное - см. НО-18.01.01.013



* Размеры для справок

НО-18.01.01.013

Изм.	Лист	№ докум.	Подпись	Дата
Разраб.		Тищук		
Провер.		Зубрин		
Т. контр.		Зубрин		
Рук.		Бойко		
Н. контр.		Косинова		
Утв.				

Кронштейн

Литера	Масса	Масштаб
Т - Р	0,86	1:2

Лист | Листов

Угольник Б-50×50×5 ГОСТ 8509-72*
Ст. 3 ГОСТ 535-79*

Гослесхоз СССР
СОЮЗГИПРОЛЕСХОЗ
Киевский филиал

Копировал Герман Формат А4

Инв.№ подл. | Подпись и дата | Взам. инв.№ | Инв.№ дубл. | Подпись и дата

Формат	Зона	Поз.	Обозначение	Наименование	Кол.	Примечание
				Документация		
А2			НО-18.01.02.000СБ	Сборочный чертеж		
				Детали		
А2		1	НО-18.01.02.001	Стенка	1	
А4		2	НО-18.01.02.002	Обечайка	1	5,4 кг
				Лист Б-ПН-2 ГОСТ 19903-74* 3-IV Ст.3 кп. ГОСТ 16523-70* 128h16×2680 h16		
А4		3	НО-18.01.02.003	Кронштейн	1	0,07 кг
				Лист Б-ПН-3 ГОСТ 19903-74* 3-IV Ст.3 кп. ГОСТ 16523-70* 30h16×105 h16		
А4		4	НО-18.01.02.004	Кронштейн	1	0,08 кг
				Лист Б-ПН-3 ГОСТ 19903-74* 3-IV-Ст.3 кп. ГОСТ 16523-70* 30h16×115 h16		

НО-18.01.02.000

Изм.	Лист	№ докум.	Подп.	Дата
Разраб.		Тищук		
Провер.		Зубрин		
Рук.		Бойко		
Н. контр.		Косинова		
Утв.				

Ограждение

Лит.	Лист	Листов
Т - Р	1	2

Гослесхоз СССР
СОЮЗГИПРОЛЕСХОЗ
Киевский филиал

Копировал Герман Формат А4

Формат	Зона	Поз.	Обозначение	Наименование	Кол.	Примечание
А4		5	НО-18.01.02.005	Кронштейн Лист Б-ПН-3 ГОСТ 19903-74*, 3-IV-Ст.3 кп ГОСТ 16523-70* 30h16×150 h16	1	0,1 кг.

Инв.№ подл. | Подп. и дата | Взам. инв.№ | Инв.№ дубл. | Подпись и дата

НО-18.01.02.000

Изм.	Лист	№ докум.	Подп.	Дата

Лист 2

Копировал Герман Формат А4

847212

НО-18.01.02.000 СБ

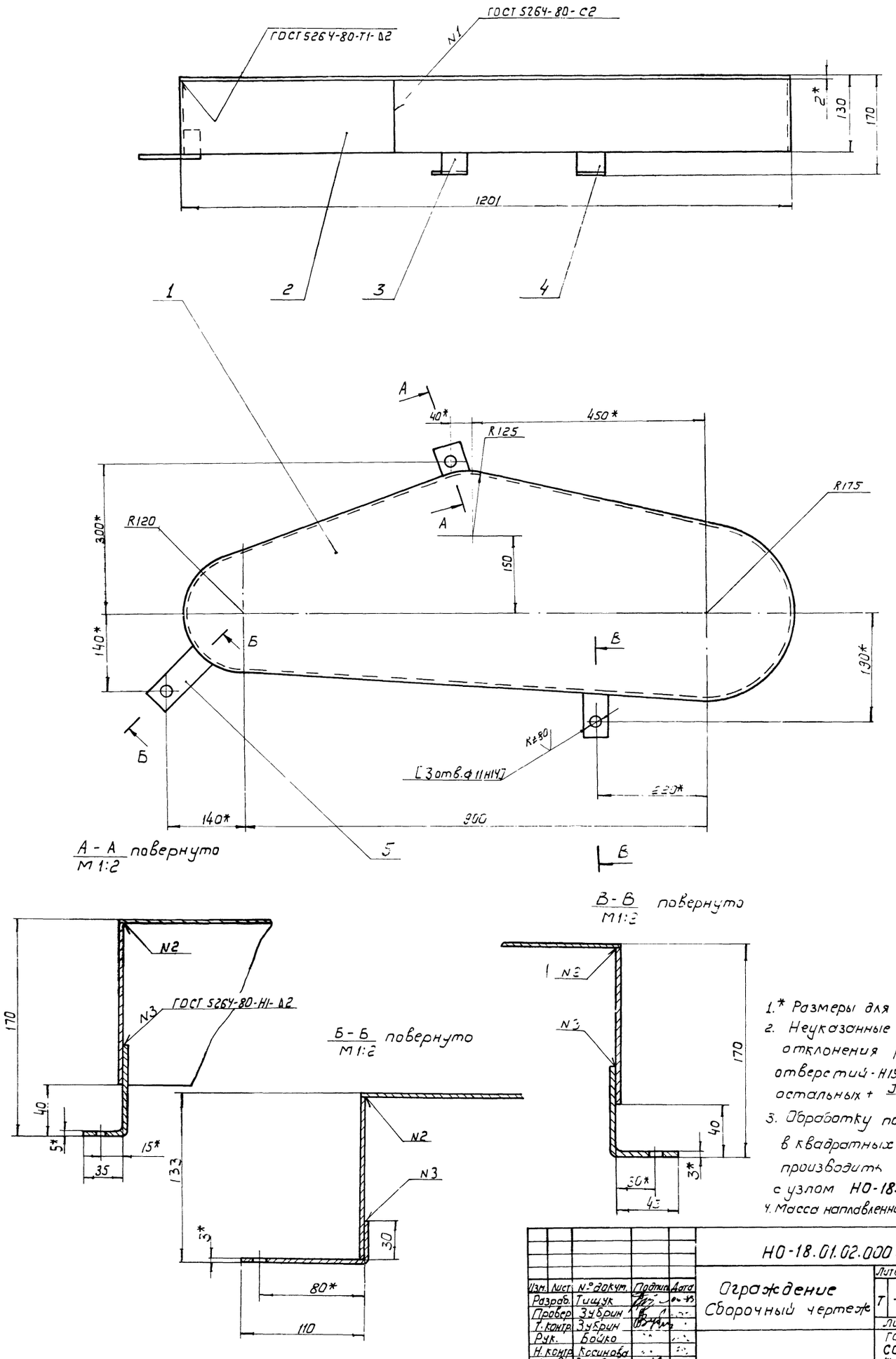

1.* Размеры для справок
2. Неуказанные предельные отклонения размеров: отверстий - Н15; валов - Н15 остальных + $\frac{JT15}{2}$.
3. Обработку по размерам в квадратных скобах производить совместно с узлом НО-18.01.01.000 СБ
4. Масса наплавленного металла - 0,08 кг.

33

8972/5

Изм.	Лист	№ докум.	Подпись	Дата
Разраб.		Тищук		
Провер.		Зубрин		
Т. контр.		Зубрин		
Рук.		Бойко		
Н. контр.		Косинова		
Утв.		Задавиевич		

НО-18.01.02.000 СБ

Ограждение
Сборочный чертеж

Литера		Масса	Масштаб
Т	- Р	8	1:5

Лист | Листов 1

Гослесхоз СССР
Союзгипролесхоз
Киевский филиал

Копировал Герман

Формат А2

НО-18.01.02.001

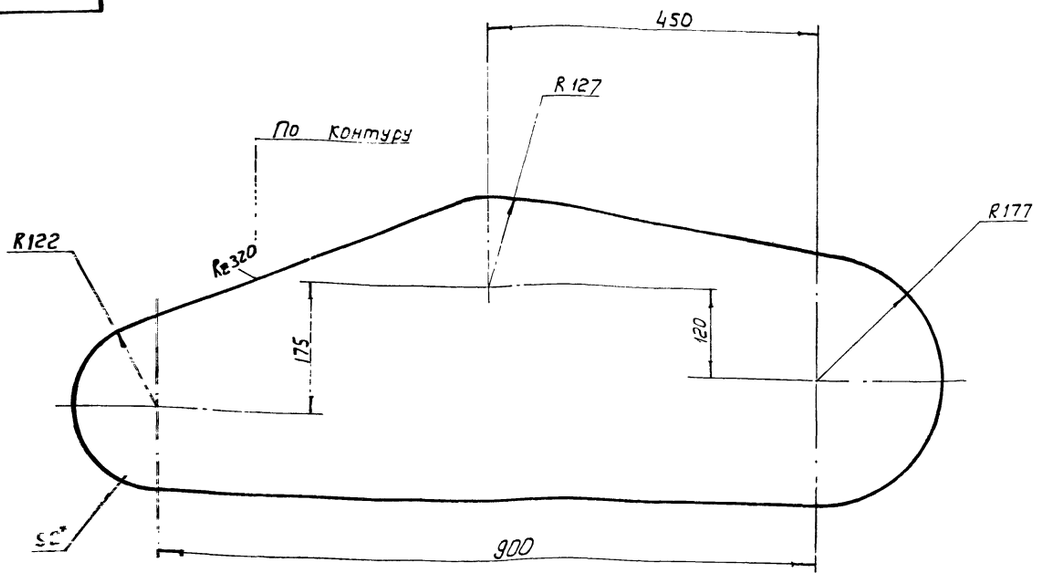

1.* Размер для справок
2. Неуказанные предельные отклонения размеров: валов - h 15; остальных ± $\frac{JT15}{2}$.

Изм.	Кол.	№ докум.	Подпись	Дата	НО-18.01.02.001	Литера	Масса	Масштаб
Разраб.		Тищук			Стенка	Т - Р	2,1	1:5
Провер.		Зубрин				Лист	Листов 1	
Т. контр.		Зубрин						
Рук.		Бойко			Лист Б-ПН-2 ГОСТ [illegible] 3-IV.Ст.3 [illegible] 16523-70	Гослесхоз СССР Союзгипролесхоз Киевский филиал		
Н. контр.		Косинова						
Утв.								

Копировал Герман Формат А3

Формат	Зона	Поз.	Обозначение	Наименование	Кол.	Примечание
				Документация.		
А3			НО-18.01.03.000 СБ	Сборочный чертеж		
				Детали.		
А3		1	НО-18.01.03.001	Полумуфта	1	
А4		2	НО-18.01.03.002	Палец	6	
А4		3	НО-18.01.03.003	Втулка упругая	6	
А3		4	НО-18.01.03.004	Полумуфта	1	
А4		5	НО-18.01.03.005	Втулка распорная	6	
				Стандартные изделия		
		6		Гайка М10.5 ГОСТ 5915-70*	6	
		7		Шайба 10.65Г ГОСТ 6402-70*	6	

Изм.	Лист	№ докум.	Подпись	Дата	НО-18.01.03.000	Литера	Лист	Листов
Разраб.		Тищук			Муфта	Т - Р		1
Провер.		Зубрин				Гослесхоз СССР Союзгипролесхоз Киевский филиал		
Рук.		Бойко						
Н. контр.		Косинова						
Утв.		[illegible]						

Копировал Герман Формат А4

НО-18.01.03.005

Rz 80

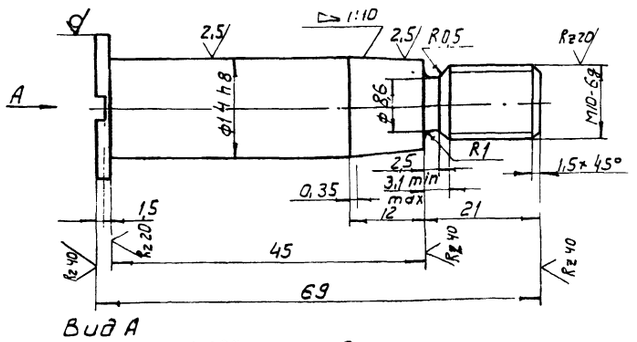

Вид А

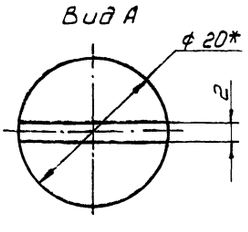

1. Отжечь
2. HRC 45...50
3. Отклонение конусности по 6ой степени точности ГОСТ 8908-59
4. Размер для справок
5. Неуказанные предельные отклонения размеров: отверстий по H-14; валов - h14; остальных $\frac{\pm JT14}{2}$.

34

8972/5

Изм.	Кол.	№ докум.	Подпись	Дата	НО-18.01.03.005	Литера	Масса	Масштаб
Разраб.		Тищук			Палец	Т - Р	0,07	2:1
Провер.		Зубрин				Лист	Листов 1	
Т. контр.		Зубрин						
Рук.		Бойко			Круг 20 ГОСТ 2590-71* 45 ГОСТ 1050-74**	Гослесхоз СССР Союзгипролесхоз Киевский филиал		
Н. контр.		Косинова						
Утв.								

Инв. № подл. | Подпись и дата | Взам. инв. № | Инв. № дубл. | Подпись и дата

Копировал Герман Формат А4

НО-18.01.03.000СБ

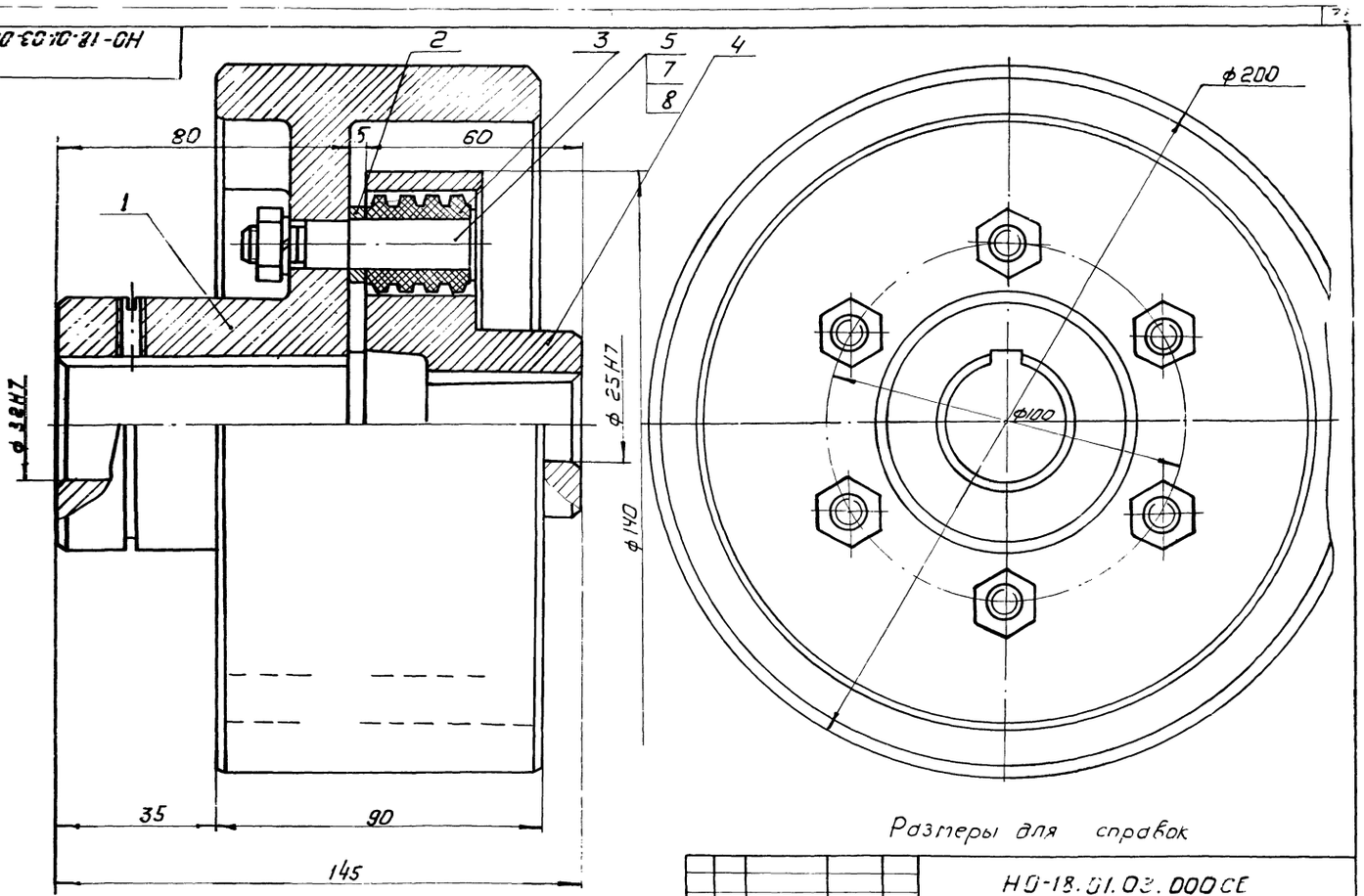

Размеры для справок

				НО-18.01.02.000СБ				
Изм.	Лист	№ докум.	Подпись	Дата	Муфта	Литера	Масса	Масштаб
Разраб.		Тищук				Т - Р	6,6	1:1
Провер.		Зубрин			Сборочный чертеж	Лист	Листов 1	
Т. контр.		Зубрин				Гослесхоз СССР Союзгипролесхоз Киевский филиал		
Рук.		Бойко						
Н. контр.		Косинова						
Утв.		Заславский						

Копировал Герман Формат А3

НО-18.01.03.001

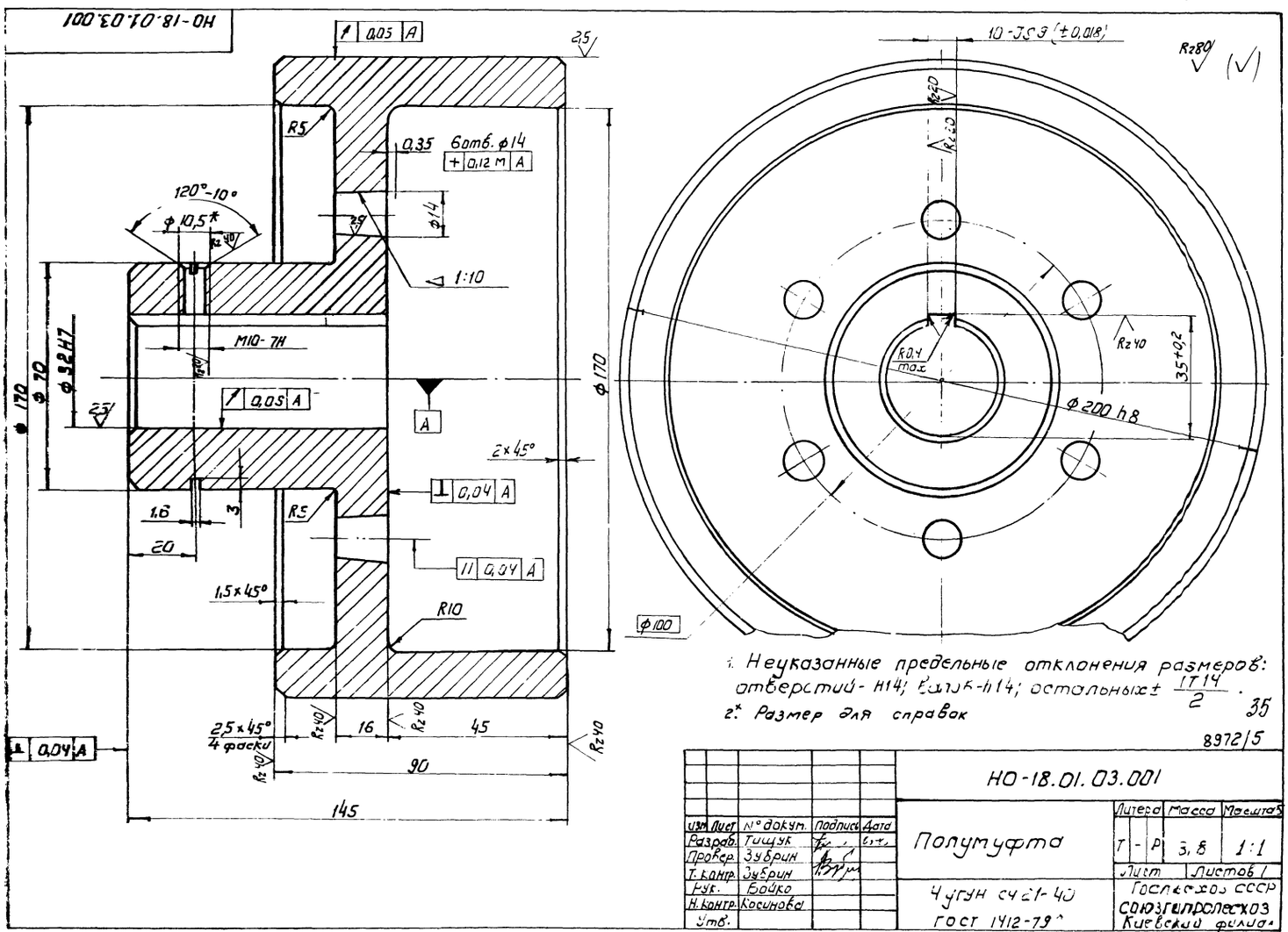

1. Неуказанные предельные отклонения размеров: отверстий - H14; валов - h14; остальных ± IT14/2.
2. * Размер для справок

35

8972/5

				НО-18.01.03.001				
Изм.	Лист	№ докум.	Подпись	Дата	Полумуфта	Литера	Масса	Масштаб
Разраб.		Тищук				Т - Р	3,8	1:1
Провер.		Зубрин				Лист	Листов 1	
Т. контр.		Зубрин			Чугун СЧ21-40 ГОСТ 1412-79*	Гослесхоз СССР Союзгипролесхоз Киевский филиал		
Рук.		Бойко						
Н. контр.		Косинова						
Утв.								

Копировал Герман Формат А3

НО-18.01.03.002

Rz 80

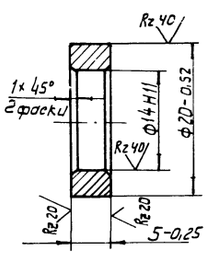

				НО-18.01.03.002			
Изм.	Лист	№ докум.	Подпись	Дата	Втулка распорная	Лит.	Масса	Масштаб
Разраб.		Тищук		04.85		Т-Р	0,15	2:1
Провер.		Зубрин				Лист	Листов 1
Т. контр.		Зубрин					
Рук.		Бойко			Круг 22 ГОСТ 2590-71 / Ст. 3 ГОСТ 535-79	Гослесхоз СССР Союзгипролесхоз Киевский филиал
Н. контр.		Косинова					
Утв.							

Копировал Герман Формат А4

НО-18.01.03.003

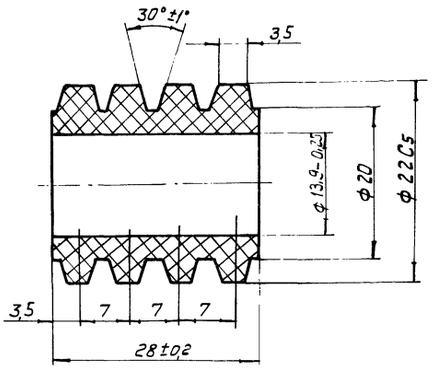

				НО-18.01.03.003			
Изм.	Лист	№ докум.	Подпись	Дата	Втулка упругая	Лит.	Масса	Масштаб
Разраб.		Тищук		04.85		Т-Р	0,015	2:1
Провер.		Зубрин				Лист	Листов 1
Т. контр.		Зубрин					
Рук.		Бойко			Резина 4355 МРТУ 38-5-204-65	Гослесхоз СССР Союзгипролесхоз Киевский филиал
Н. контр.		Косинова					
Утв.							

Копировал Герман Формат А4

Подпись и дата | Инв. № подл. | Взам. инв. № | Инв. № дубл. | Подпись и дата

НО-18.01.03.004

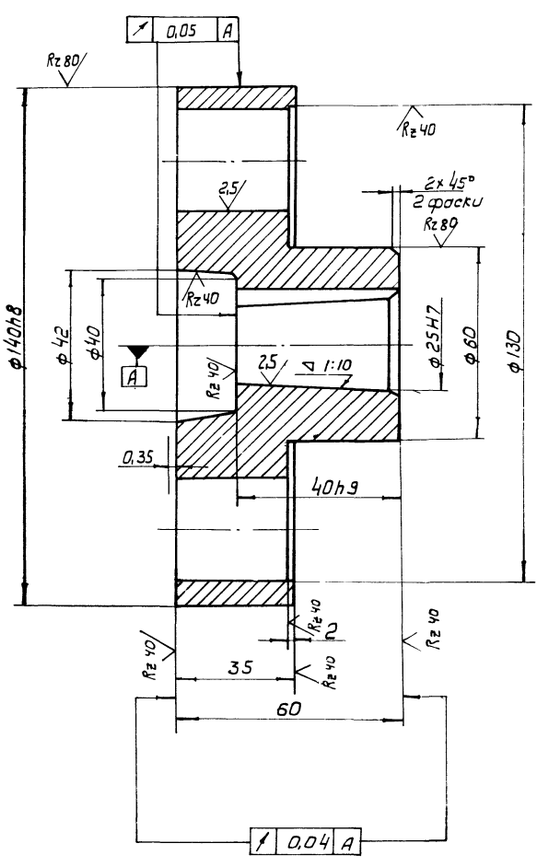

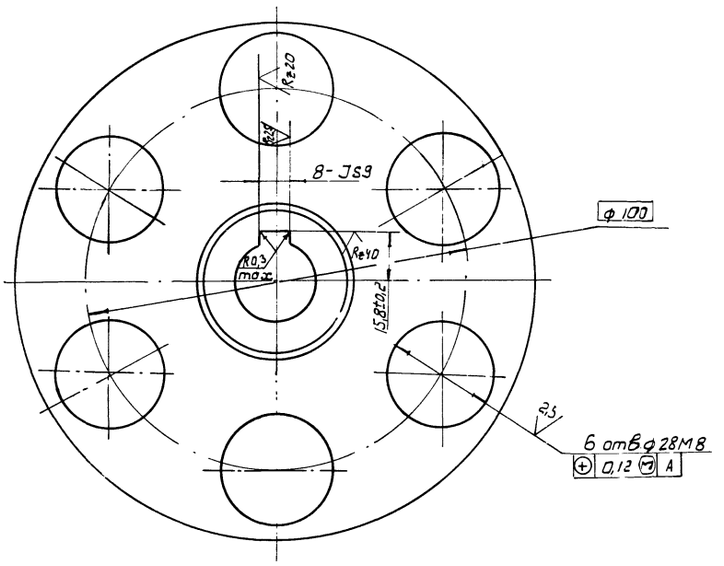

36

8972/5

				НО-18.01.03.004			
Изм.	Лист	№ докум.	Подпись	Дата	Полумуфта	Лит.	Масса	Масштаб
Разраб.		Тищук		04.85		Т-Р	2,3	1:1
Провер.		Зубрин				Лист	Листов 1
Т. контр.		Зубрин					
Рук.		Бойко			Чугун СЧ21-40 ГОСТ 1412-79*	Гослесхоз СССР Союзгипролесхоз Киевский филиал
Н. контр.		Косинова					
Утв.							

Копировал Герман Формат А3

Формат	Зона	Поз.	Обозначение	Наименование	Кол.	Примечание
				Документация		
А3			НО-18.01.04.000 СБ	Сборочный чертеж		
				Детали		
А4		1	НО-18.01.04.001	Ось	1	
А4		2	НО-18.01.04.002	Крышка	1	
А4		3	НО-18.01.04.003	Прокладка	1	
А3		4	НО-18.01.04.004	Звездочка z=16; t=25,4	1	
				Стандартные изделия		
		5		Болт М6к10.58 ГОСТ 7798-70*	6	
		6		Гайка М16-5 ГОСТ 5915-70*	1	
		7		Шайба 6.65Г ГОСТ 6402-70*	6	
		8		Шайба 16.65Г ГОСТ 6402-70*	1	
		9		Шайба 16-02 ГОСТ 11371-78	1	
		10		Кольцо 1А25 ГОСТ 13940-80	1	
		11		Подшипник 205 ГОСТ 8338-75	1	
		12		Кольцо 24-37-5 ГОСТ 6418-81	1	

Изм.	Кол.	№ докум.	Подпись	Дата
Разраб.		Тищук		
Провер.		Зубрин		
Рук.		Байко		
Н. контр.		Косинова		
Утв.		Задобисевич		

НО-18.01.04.000

Звездочка натяжная

Литера	Лист	Листов
Т-Р		1

Гослесхоз СССР
Союзгипролесхоз
Киевский филиал

Копировал Герман

Формат А4

НО-18.01.04.001

Rz 80 (✓)

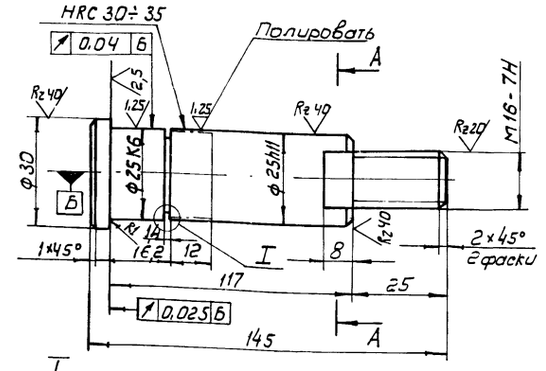

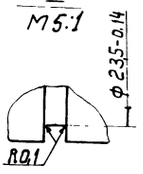

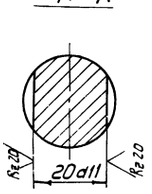

Неуказанные предельные отклонения размеров: отверстий - H14; валов - h14; прочих $\pm \frac{IT14}{2}$.

Подпись и дата | Инв. № дубл. | Взам. инв. № | Подпись и дата | Инв. № подл.

Изм.	Кол.	№ докум.	Подпись	Дата
Разраб.		Тищук		
Провер.		Зубрин		
Т. контр.		Зубрин		
Рук.		Байко		
Н. контр.		Косинова		
Утв.		Задобисевич		

НО-18.01.04.001

Ось

Круг $\frac{В-35 ГОСТ 2590-71}{45 ГОСТ 1050-74}$

Литера	Масса	Масштаб
Т-Р	0,4	1:1
Лист		Листов 1

Гослесхоз СССР
Союзгипролесхоз
Киевский филиал

Копировал Герман

Формат А4

НО-18.01.04.000СБ

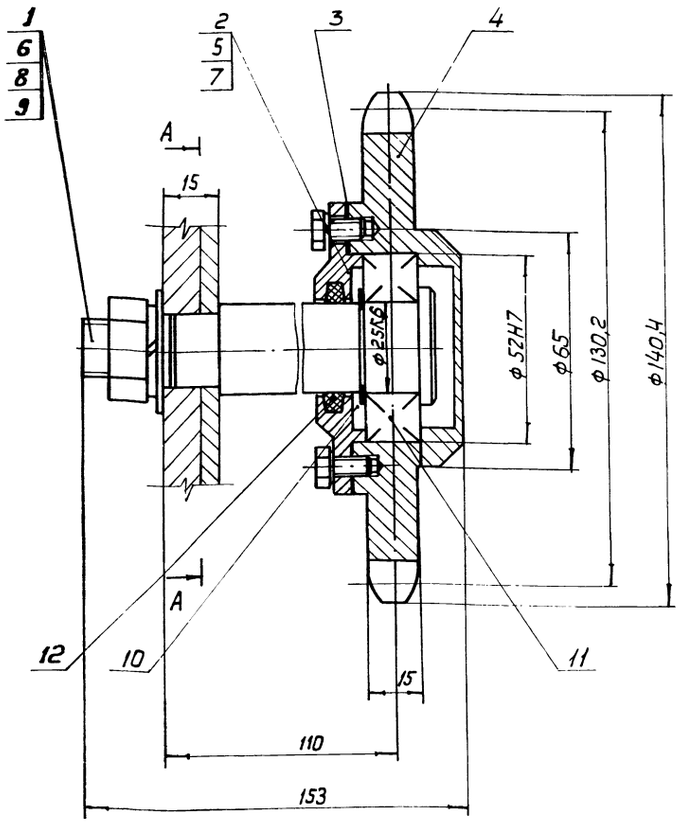

А - А

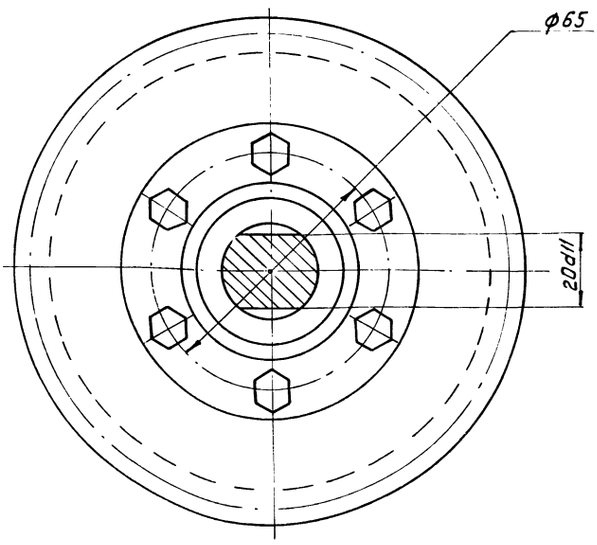

Размеры для справок.

37

8972/5

НО-18.01.04.000 СБ

Изм.	Кол.	№ докум.	Подпись	Дата
Разраб.		Тищук		
Провер.		Зубрин		
Т. контр.		Зубрин		
Рук.		Байко		
Н. контр.		Косинова		
Утв.		Задобисевич		

Звездочка натяжная

Сборочный чертеж

Литера	Масса	Масштаб
Т-Р	2,2	1:1
Лист		Листов 1

Гослесхоз СССР
Союзгипролесхоз
Киевский филиал

Копировал Герман

Формат А3

Rz 80 (√)

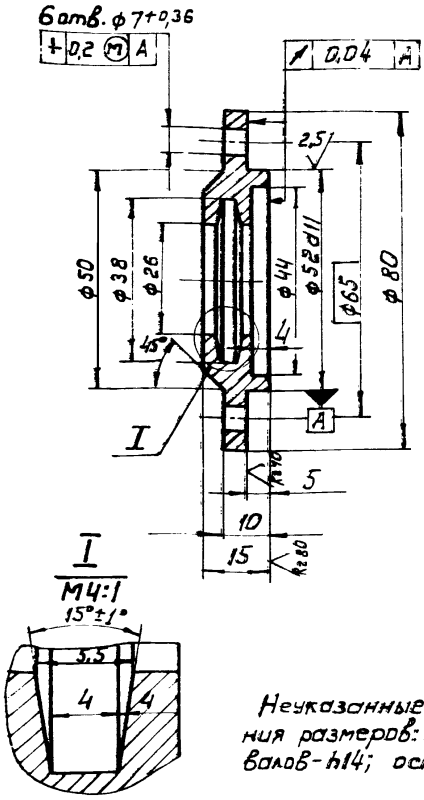

Неуказанные предельные отклонения размеров: отверстий - H14; валов - h14; остальных ± JT14/2.

Изм.	Кол.	№ докум.	Подпись	Дата	
Разраб.		Тищук			
Провер.		Зубрин			
Т. контр.		Зубрин			
Рук.		Байко			
Н. контр.		Косинова			
Утв.					

НО-18.01.04.002

Крышка

Литера	Масса	Масштаб
Т - Р	0,2	1:1
Лист	Листов 1	

Круг 85 ГОСТ 2590-71* / 45 ГОСТ 1050-74**

Гослесхоз СССР СОЮЗГИПРОЛЕСХОЗ Киевский филиал

Копировал Герман Формат А4

Подпись и дата | Инв.№ дубл. | Взам.инв.№ | Инв.№ подл. | Подпись и дата

НО-18.01.04.003

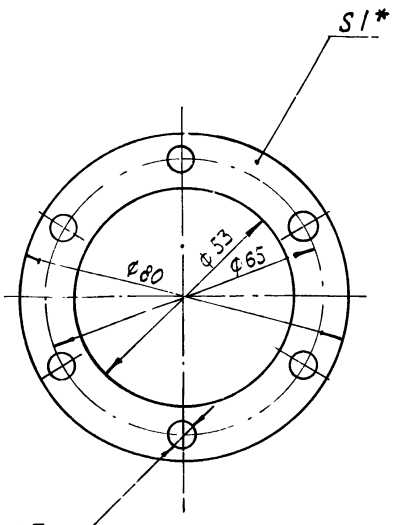

* Размер для справок.

Изм.	Кол.	№ докум.	Подпись	Дата	
Разраб.		Тищук			
Провер.		Зубрин			
Т. контр.		Зубрин			
Рук.		Байко			
Н. контр.		Косинова			
Утв.					

НО-18.01.04.003

Прокладка

Литера	Масса	Масштаб
Т - Р	0,01	1:1
Лист	Листов 1	

Картон прокладочный Б1 ГОСТ 9347-74

Гослесхоз СССР СОЮЗГИПРОЛЕСХОЗ Киевский филиал

Копировал Формат А4

Rz 80 (√)

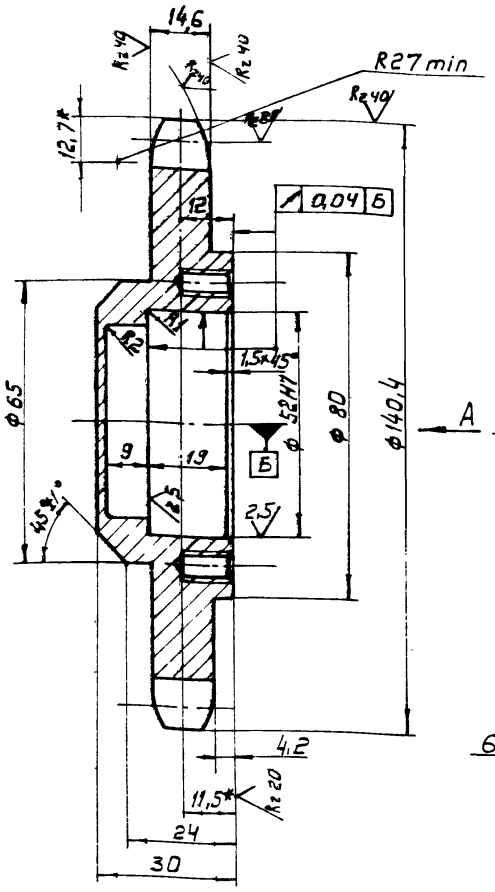

Вид А

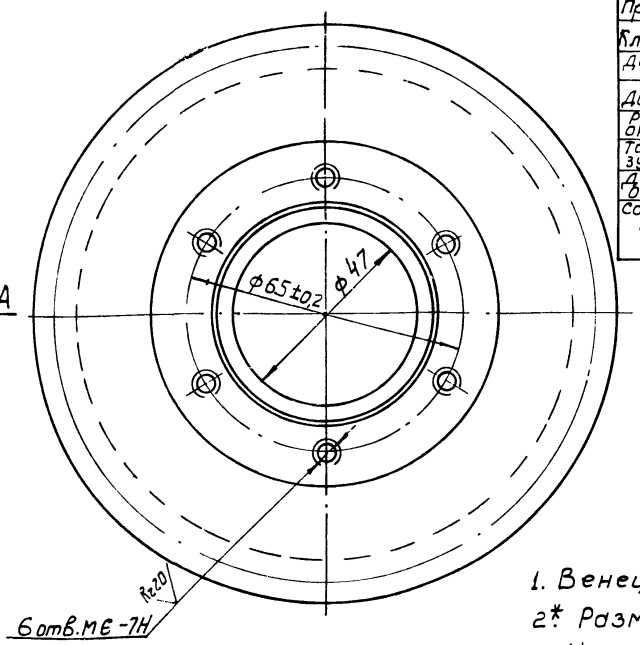

Число зубьев		Z	16
Сопрягаемая цепь	Шаг	t	25,4
	Диаметр ролика	D	15,88
Профиль зуба по ГОСТ 591-69		-	со смещением
Класс точности по ГОСТ 591-69		-	3
Диаметр окружности впадин		Di	114,14-0,46
Допуск на разность шагов		δt	0,25
Радиальное биение окружности впадин		Eo	0,63
Торцевое биение зубчатого венца		-	0,63
Диаметр делительной окружности		da	130,20
Сопрягаемая цепь	Ширина внутренней пластины	B	24,13
	Расстояние между внутр. пластин	Bвн	15,88

1. Венец h2,5÷3; HRC 45÷50
2* Размеры для справок
3. Неуказанные предельные отклонения размеров: отверстий H14; валов - h14; прочих ± JT14/2

38

8972/5

Изм.	Кол.	№ докум.	Подпись	Дата	
Разраб.		Тищук			
Провер.		Зубрин			
Т. контр.		Зубрин			
Рук.		Байко			
Н. контр.		Косинова			
Утв.					

НО-18.01.04.004

Звездочка z=16; t=25,4

Литера	Масса	Масштаб
Т - Р	2,0	1:1
Лист	Листов 1	

Круг 150 ГОСТ 2590-71* / 45 ГОСТ 1050-74

Гослесхоз СССР СОЮЗГИПРОЛЕСХОЗ Киевский филиал

Копировал Герман Формат А3

Формат	Зона	Поз.	Обозначение	Наименование	Кол.	Примечание
				Документация.		
			НО-18.01.05.000 СБ	Сборочный чертеж.		
				Детали		
		1	НО-18.01.05.001	Венец	1	
		2	НО-18.01.05.002	Ступица	1	

Изм.	Лист	№ докум.	Подпись	Дата
Разраб.		Тищук		06.83
Провер.		Зубрин		
Рук.		Бойко		
Н.контр.		Косинова		
Утв.		Задовисвска		

НО-18.01.05.000

Звездочка

Литера	Лист	Листов
Г		

Гослесхоз СССР Союзгипролесхоз Киевский филиал

Копировал Герман Формат А4

НО-18.01.05.001

Rz 80 (V)

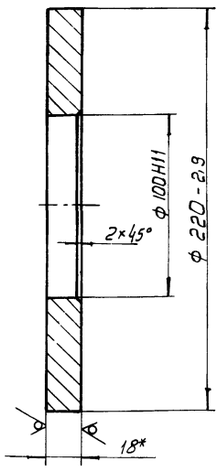

* Размер для справок.

Изм.	Кол.	№ докум.	Подпись	Дата
Разраб.		Тищук		06.83
Провер.		Зубрин		
Т.контр.		Зубрин		
Рук.		Бойко		
Н.контр.		Косинова		
Утв.				

НО-18.01.05.001.

Венец

Литера	Масса	Масштаб
Г	2,5	1:2

Лист	Листов
	1

Гослесхоз СССР Союзгипролесхоз Киевский филиал

Лист 6-ПН-18 ГОСТ 19303-74*
45 ГОСТ 1050-74**

Копировал Герман Формат А4

Подпись и дата | Взам. инв.№ | Инв.№ подл. | Подпись и дата | Инв.№ дубл.

НО-18.01.05.000 СБ

Rz 80 (V)

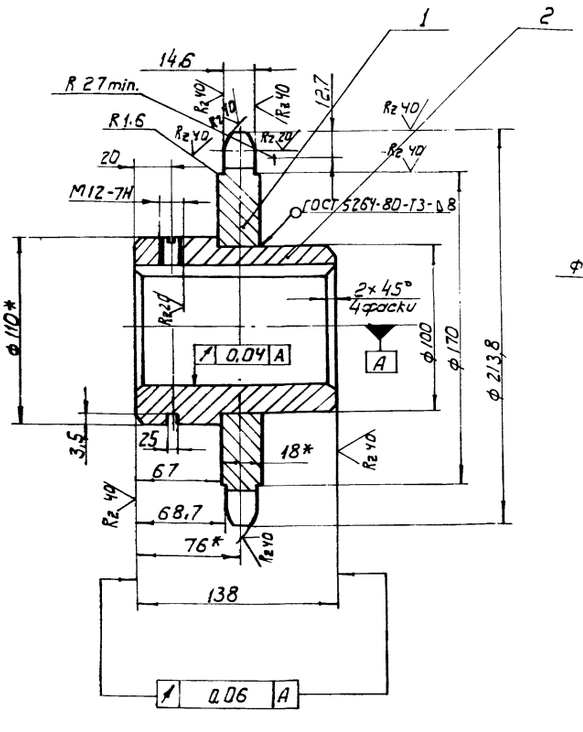

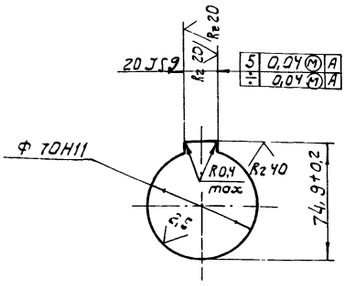

Число зубьев		z	25
Сопряжаемая цепь	Шаг	t	25,4
	Диаметр ролика	D	15,88
Профиль зуба по ГОСТ 591-69*		-	со смещением
Класс точности по ГОСТ 591-69*		-	3
Наибольшая хорда		Lx	186,15-0,6
Допуск на разность шагов		δt	0,25
Радиальное биение окружности впадин		Eo	0,63
Торцевое биение зубчатого венца		—	0,63
Диаметр делительной окружности		da	202,66
Сопрягаемая цепь	Ширина внутренней пластины	B	24,13
	Расстояние между внутренними пластинами	Bвн	15,88

1. Отжечь
2. Венец h 2,5 ... 3 HRC 40 ... 50
3. * Размеры для справок.
4. Неуказанные предельные отклонения размеров: отверстий - H14; валов - h14; остальных $\pm \frac{JT14}{2}$.
5. Масса наплавленного металла - 0,07 кг.

39

8972/5

Изм.	Кол.	№ докум.	Подпись	Дата
Разраб.		Тищук		06.83
Провер.		Зубрин		
Т.контр.		Зубрин		
Рук.		Бойко		
Н.контр.		Косинова		
Утв.		Задовисвска		

НО-18.01.05.000 СБ

Звездочка

Сборочный чертеж

Литера	Масса	Масштаб
Г	7,0	1:2

Лист	Листов
	1

Гослесхоз СССР Союзгипролесхоз Киевский филиал

Копировал Герман Формат А4

НО-18.01.05.002

Rz 80 (√)

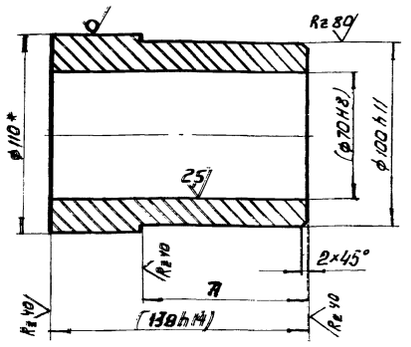

1. Размеры в скобках - после сборки.

2.* Размер для справок.

Изм.	Лист	№ докум.	Подпись	Дата
Разраб.		Тищук		
Провер.		Зубрин		
Рук.		Бойко		
Н.контр.		Косинова		
Утв.				

НО-18.01.05.002

Ступица

Литера	Масса	Масштаб
Т - Р	4,5	1:2

Лист | Листов 1

Круг 110 ГОСТ 2590-71*
45 ГОСТ 1050-74**

Гослесхоз СССР
Союзгипролесхоз
Киевский филиал

Копировал Герман

Формат А4

Формат	Зона	Поз.	Обозначение	Наименование	Кол.	Примечание
				Документация.		
А2			НО-18.02.00.000 СБ	Сборочный чертеж		
				Детали.		
Б4		1	НО-18.02.00.001	Пролет	2	68,6кг
				Уголок 63×63×5 ГОСТ 8509-72*		
				Ст.3сп ГОСТ 535-79*		
				L=14280 h15		
Б4		2	НО-18.02.00.002	Угольник	24	1,8кг
				Уголок 50×50×5 ГОСТ 8509-72*		
				Ст 3 сп ГОСТ 535-79*		
				L=420 h15		
Б4		3	НО-18.02.00.003	Поперечина	13	3кг
				Уголок 50×50×5 ГОСТ 8509-72*		
				Ст 3 сп ГОСТ 535-79*		
				L=780 h15		
Б4		4	НО-18.02.00.004	Стойка	16	2,8кг
				Уголок 50×50×5 ГОСТ 8509-72*		
				Ст.3 сп ГОСТ 535-79*		
				L=640 h15		
Б4		5	НО-18.02.00.005	Пята	10	0,9кг
				Уголок 63×63×5 ГОСТ 8509-72*		
				Ст 3 сп ГОСТ 535-79*		
				L=180 h15		
Б4		6	НО-18.02.00.006	Стяжка	4	0,9кг
				Уголок 50×50×5 ГОСТ 8509-72*		
				Ст 3 сп ГОСТ 535-79; L=720 h15		

Подпись и дата | Инв. № дубл. | Взам. инв. № | Подпись и дата | Инв. № подл.

Изм.	Лист	№ докум.	Подпись	Дата
Разраб.		Тищук		
Провер.		Зубрин		
Рук.		Бойко		
Н.контр.		Косинова		
Утв.		Задавиевчко		

НО-18.02.00.000

Секция наклонная I

Литера	Лист	Листов
Т - Р		1

Гослесхоз СССР
Союзгипролесхоз
Киевский филиал

Копировал Герман

Формат А4

Формат	Зона	Поз.	Обозначение	Наименование	Кол.	Примечание
				Документация.		
А2			НО-18.03.00.000 СБ	Сборочный чертеж		
				Детали		
Б4		1	НО-18.03.00.001	Пролет	2	51,4кг
				Уголок 63×63×5 ГОСТ 8509-72*		
				Ст3сп ГОСТ 535-79*; L=10700 h15		
Б4		2	НО-18.03.00.002	Уголок	16	1,8кг
				Уголок 50×50×5 ГОСТ 8509-72*		
				Ст3сп ГОСТ 535-79*; L=420 h15		
Б4		3	НО-18.03.00.003	Поперечина	10	3кг
				Уголок 50×50×5 ГОСТ 8509-72*		
				Ст3сп ГОСТ 535-79*; L=780 h15		
Б4		4	НО-18.03.00.004	Стойка	12	2,8кг
				Уголок 50×50×5 ГОСТ 8509-72*		
				Ст3сп ГОСТ 535-79*; L=640 h15		
Б4		5	НО-18.03.00.005	Пята	6	0,9кг
				Уголок 63×63×5 ГОСТ 8509-72*		
				Ст3сп ГОСТ 535-79*; L=180 h15		
Б4		6	НО-18.03.00.006	Стяжка	3	2,9кг
				Уголок 50×50×5 ГОСТ 8509-72		
				Ст3сп ГОСТ 535-79*; L=720 h15		

Изм.	Лист	№ докум.	Подпись	Дата
Разраб.		Тищук		
Провер.		Зубрин		
Рук.		Бойко		
Н.контр.		Косинова		
Утв.				

НО-18.03.00.000

Секция наклонная II

Литера	Лист	Листов
Т - Р		1

Гослесхоз СССР
Союзгипролесхоз
Киевский филиал

Копировал Герман

Формат А4

Формат	Зона	Поз.	Обозначение	Наименование	Кол.	Примечание
				Документация		
А2			НО-18.05.00.000 СБ	Сборочный чертеж		
				Детали.		
Б4		1	НО-18.05.00.001	Пролет	2	59,5кг
				Уголок 63×63×5 ГОСТ 8509-72*		
				Ст3сп ГОСТ 535-79*; L=12430 h15		
Б4		2	НО-18.05.00.002	Уголок	22	1,8кг
				Уголок 50×50×5 ГОСТ 8509-72		
				Ст 3сп ГОСТ 535-79*; L=420 h15		
Б4		3	НО-18.05.00.003	Поперечина	11	3кг
				Уголок 50×50×5 ГОСТ 8509-72*		
				Ст 3сп ГОСТ 535-79*; L=780 h15		
Б4		4	НО-18.05.00.004	Стойка	20	2,8кг
				Уголок 50×50×5 ГОСТ 8509-72*		
				Ст3сп ГОСТ 535-79*; L=640 h15		
Б4		5	НО-18.05.00.005	Пята	10	0,9кг
				Уголок 63×63×5 ГОСТ 8509-72*		
				Ст3сп ГОСТ 535-79*; L=180 h15		
Б4		6	НО-18.05.00.006	Стяжка	5	2,9кг
				Уголок 50×50×5 ГОСТ 8509-72*		
				Ст3сп ГОСТ 535-79*; L=740 h15		

40

Подпись и дата | Инв. № дубл. | Взам. инв. № | Подпись и дата | Инв. № подл.

Изм.	Лист	№ докум.	Подпись	Дата
Разраб.		Тищук		
Провер.		Зубрин		
Рук.		Бойко		
Н.контр.		Косинова		
Утв.				

НО-18.05.00.000

Секция горизонтальная

Литера	Лист	Листов
Т - Р		1

Гослесхоз СССР
Союзгипролесхоз
Киевский филиал

Копировал Герман

Формат А4

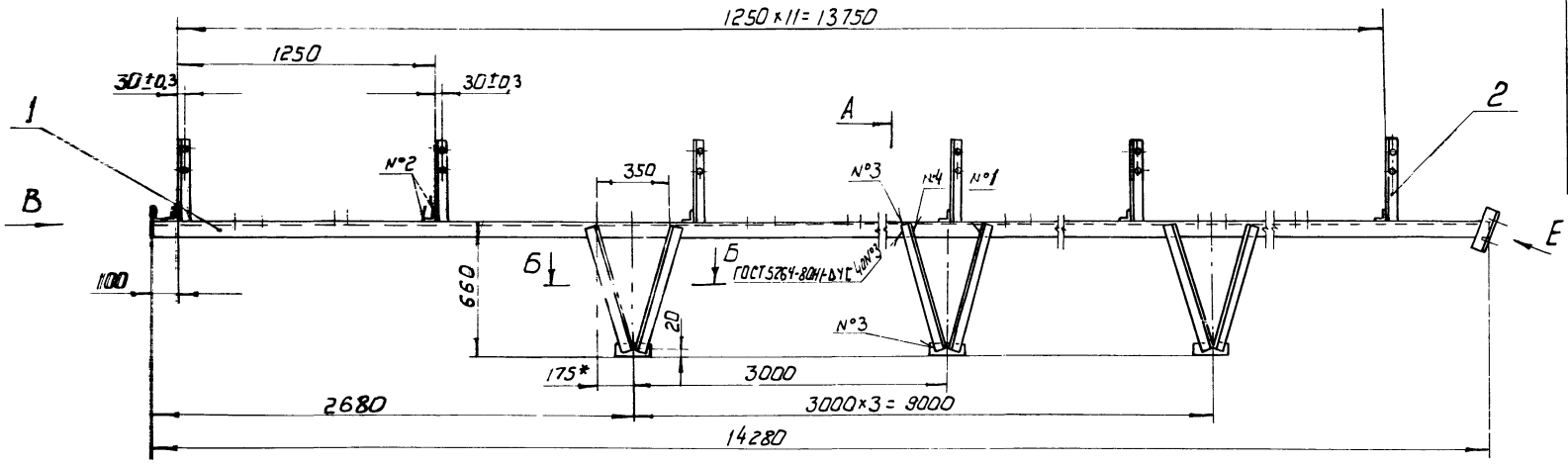

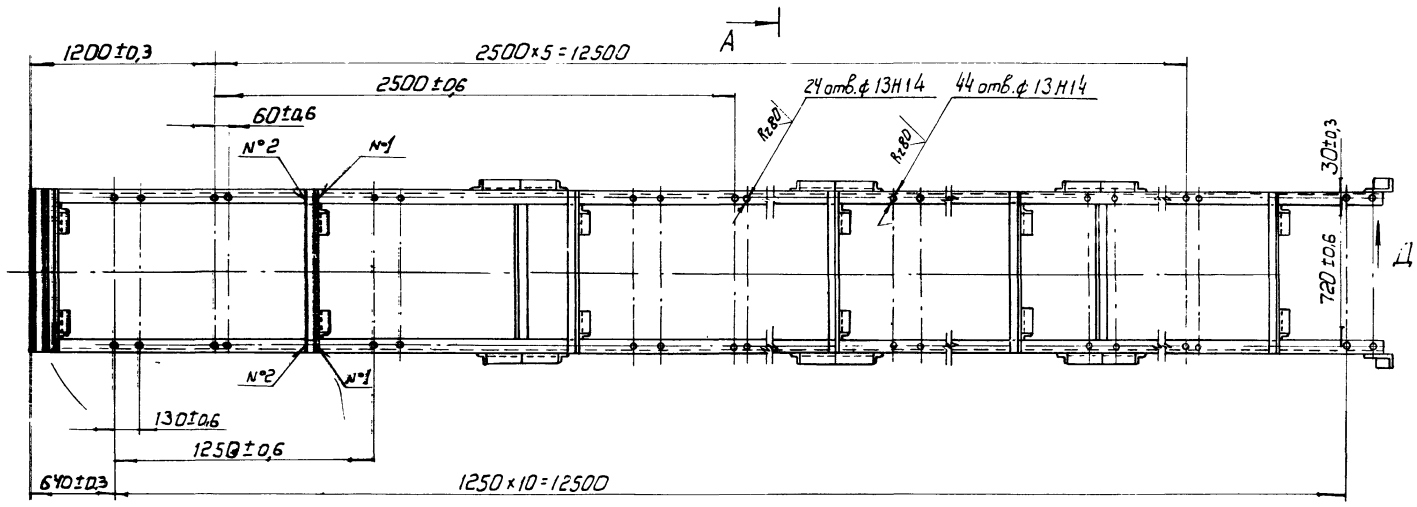

Вид-Г
М 1:2

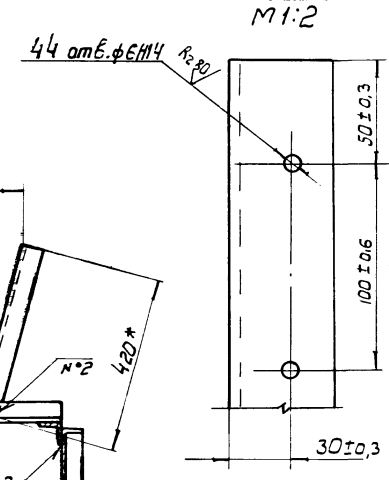

Б – Б
М 1:10

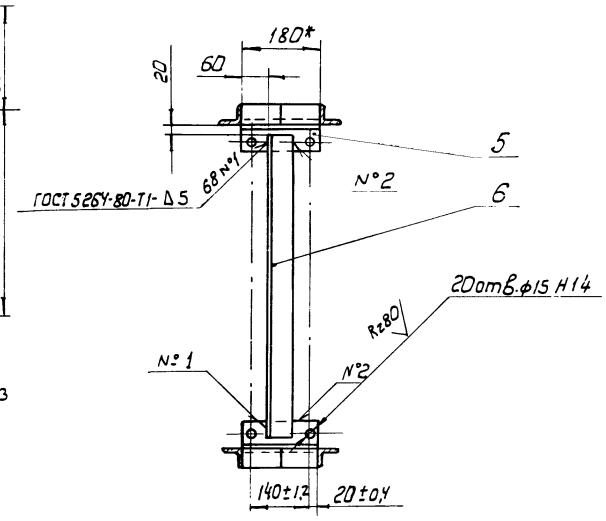

А – А
М 1:10

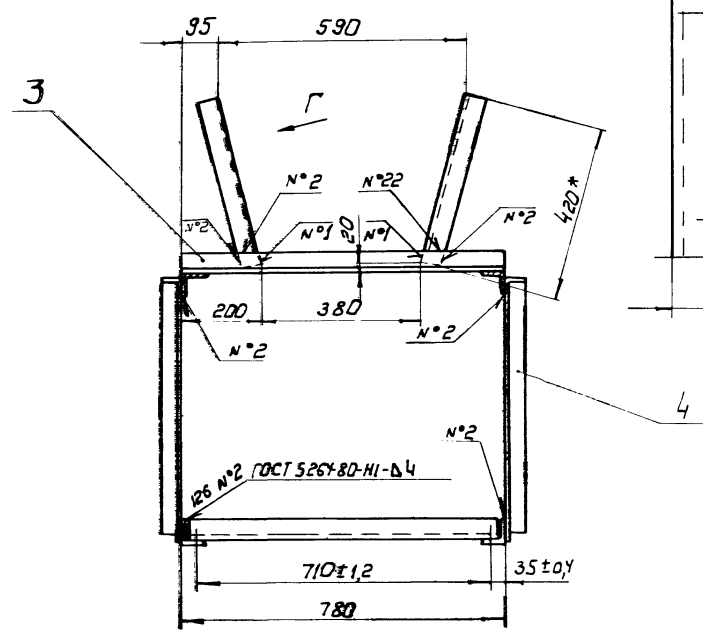

Вид В
М 1:10

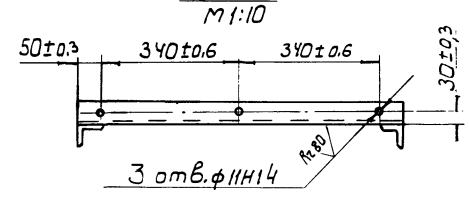

Вид-Д
М 1:1

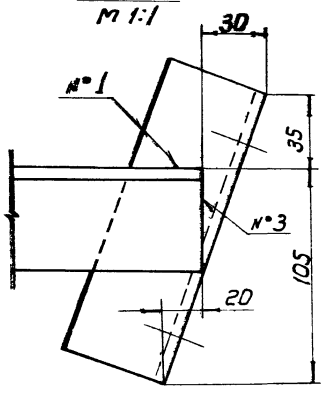

Вид-Е
М 1:10

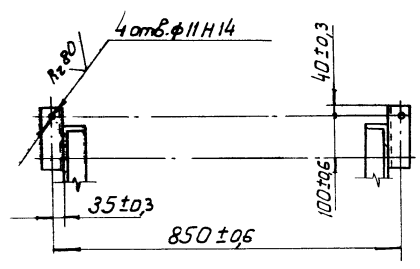

1* Размеры для справок.

2. Неуказанные предельные отклонения размеров: отверстий - H15; валов - h15; остальных ± IT15/2.

3. Масса наплавленного металла - 1,8 кг.

41

8972/5

					НО-18.02.00.000СБ			
Изм.	Кол.	№ докум.	Подпись	Дата	Секция наклонная I. Сборочный чертеж	Литера	Масса	Масштаб
Разраб.		Тищук		09.83		Т - Р	182	1:2
Провер.		Зубрин		09.83		Лист	Листов 1	
Т. контр.		Зубрин				Гослесхоз СССР союзгипролесхоз Киевский филиал		
Рук.		Бойко						
Н. контр.		Косинова						
Утв.		Задовбенко						

Копировал Герман

Формат А2

НО-18.03.00.000СБ

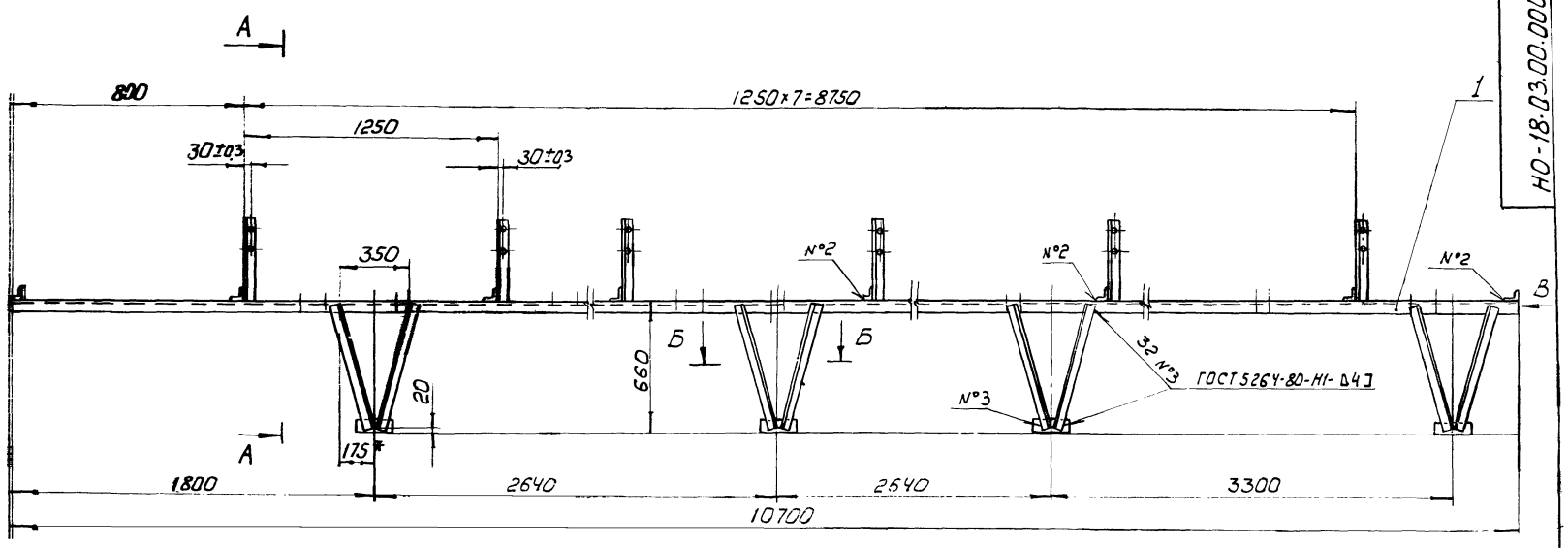

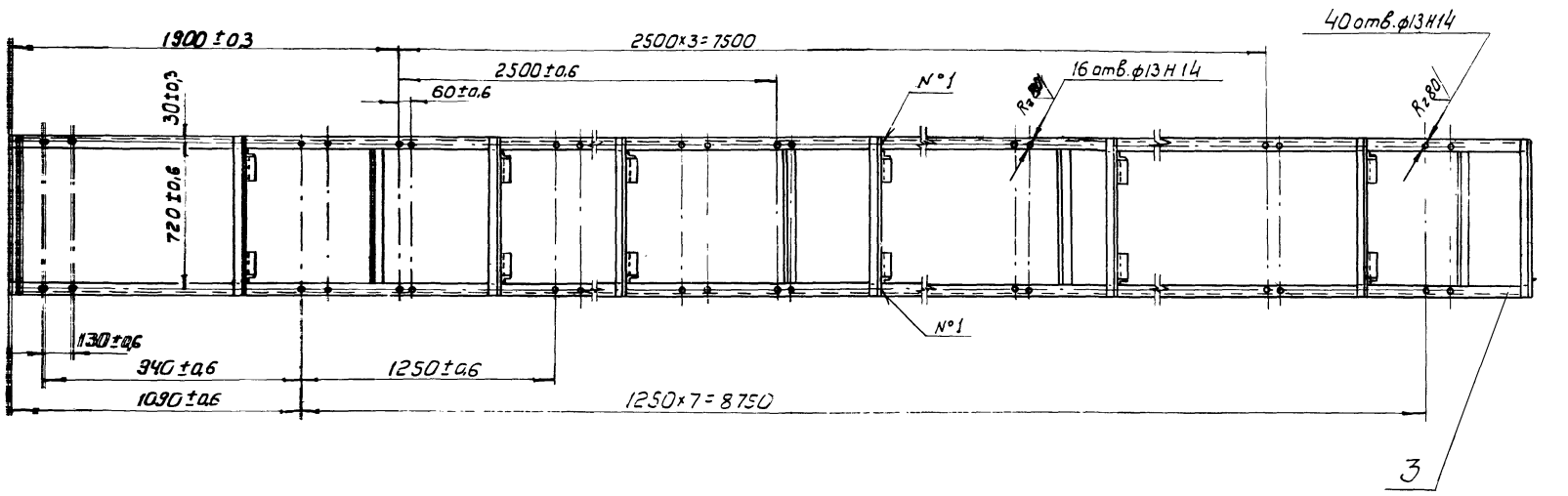

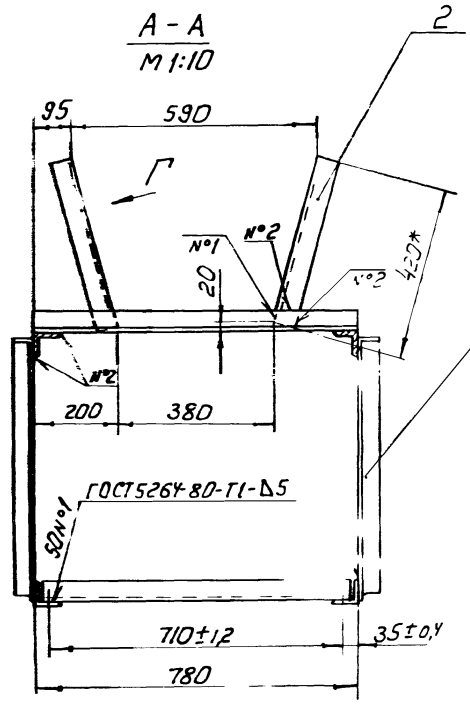

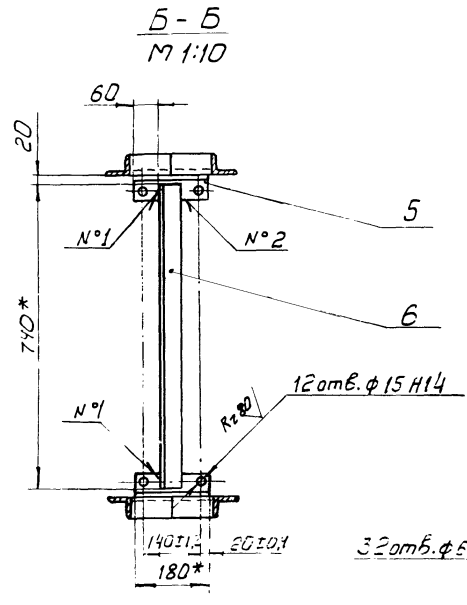

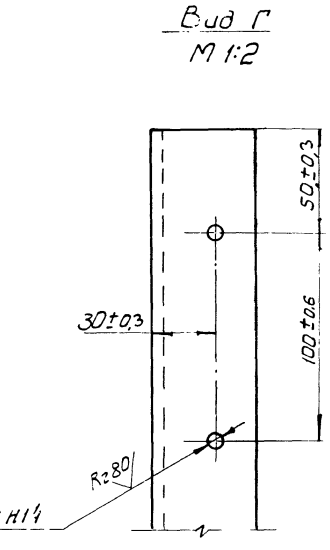

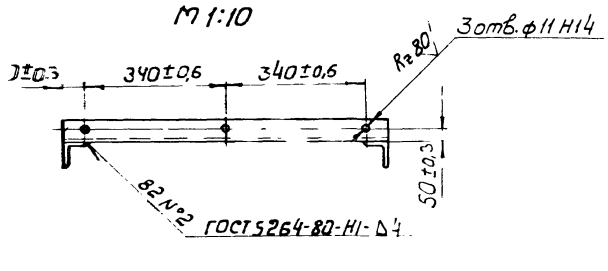

1*. Размеры для справок.

2. Неуказанные предельные отклонения размеров: отверстий – Н15; валов – h15; остальных ± IT15/2.

3. Масса наплавленного металла – 1,5 кг.

42

8972/5

					НО-18.03.00.000СБ				
Изм.	Кол.	№ докум.	Подпись	Дата	Секция наклонная II. Сборочный чертеж	Литера	Масса	Масштаб	
Разраб.		Тищук				Т	175	1:20	
Провер.		Зубрин		08.83		Лист	Листов 1		
Т. контр.		Зубрин				Гослесхоз СССР Союзгипролесхоз Киевский филиал			
Рук.		Бойко							
Н. контр.		Касинова							

Копировал Формат А2

Формат	Зона	Поз.	Обозначение	Наименование	Кол.	Примечание
				Документация		
А3			НО-18.04.00.000СБ	Сборочный чертеж		
				Сборочные единицы		
А4		1	НО-18.04.01.000	Рама	1	
				Стандартные изделия		
		2		Болт М16х35.58 ГОСТ 7798-70*	12	
		3		Гайка М16.5 ГОСТ 5915-70*	12	
		4		Шайба 16.65Г ГОСТ 6402-70*	12	
		5		Шайба 16.02 ГОСТ 11371-78	12	
				Покупные изделия		
		6		Барабан 5032-50 ГОСТ 22644-77*	2	
		7		Барабан 5025-50 ГОСТ 22644-77*	1	

НО-18.04.00.000

Изм.	Лист	№ докум.	Подпись	Дата
Разраб.		Тищук		
Провер.		Зубрин		
Рук.		Бойко		
Н.контр.		Зубрин		
Утв.		Задавиевич		

Станция переходная

Литера	Лист	Листов
Т - Р		1

Гослесхоз СССР
СОЮЗГИПРОЛЕСХОЗ
Киевский филиал

Копировал Герман — Формат А4

Формат	Зона	Поз.	Обозначение	Наименование	Кол.	Примечание
				Документация		
*			НО-18.04.01.000СБ	Сборочный чертеж		*А2-2л
				Детали		
Б4		1	НО-18.04.01.001	Балка Швеллер 10 ГОСТ 8240-72 Ст3. ГОСТ 535-79; L=700 h15	2	6кг
Б4		2	НО-18.04.01.002	Платик Лист 6-ПН-5 ГОСТ 19903-74* 3-Ст3.кп ГОСТ 14637-79 68h15 × 210 h15	6	0,54кг
Б4		3	НО-18.04.01.003	Стяжка Уголок Б50×50×5 ГОСТ 8509-72* Ст.3 ГОСТ 535-79; L=700 h15	1	2,9кг.
*		4	НО-18.01.01.001-01	Поперечина	2	* см. НО-18.01.01.001
*		5	НО-18.01.01.002-01	Стойка	4	* см. НО-18.01.01.002
А4		6	НО-18.01.01.012	Пята	4	

Подпись и дата | Инв.N дубл. | Взам.инв.N | Подпись и дата | Инв.N подл.

НО-18.04.01.000

Изм.	Лист	№ докум.	Подпись	Дата
Разраб.		Тищук		
Провер.		Зубрин		
Рук.		Бойко		
Н.контр.		Зубрин		
Утв.		Задавиевич		

Рама

Литера	Лист	Листов
Т - Р		1

Гослесхоз СССР
СОЮЗГИПРОЛЕСХОЗ
Киевский филиал

Копировал Герман — Формат А4

НО-18.04.00.000СБ

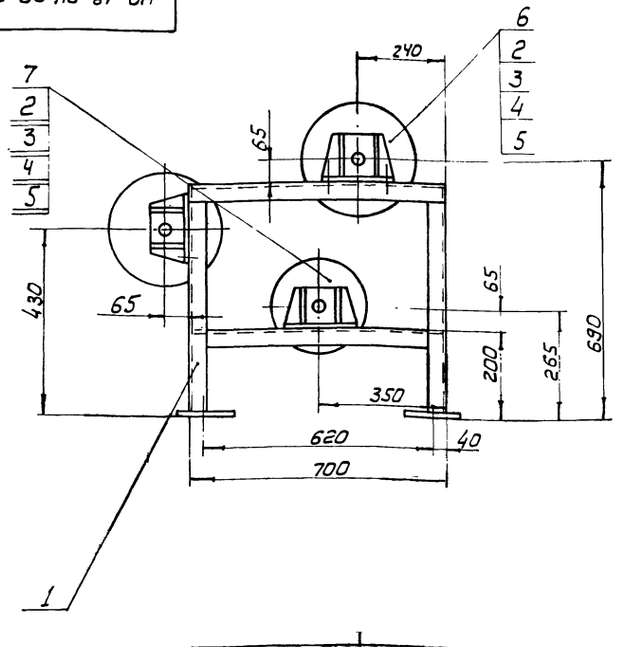

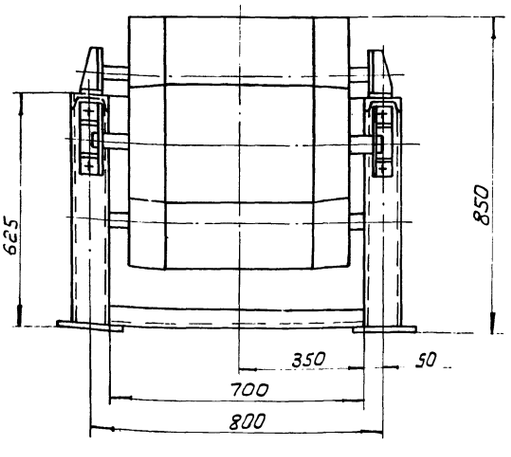

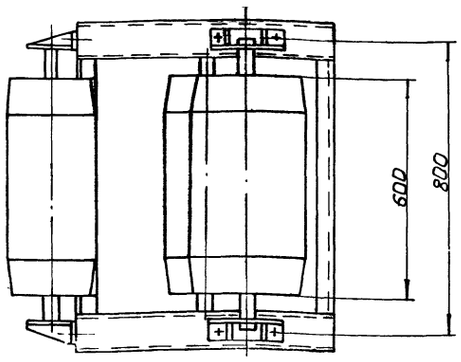

Размеры для справок

43

8972/5

НО-18.04.00.000СБ

Изм.	Кол.	№ докум.	Подпись	Дата
Разраб.		Тищук		
Провер.		Зубрин		
Т.контр.		Зубрин		
Рук.		Бойко		
Н.контр.		Косинова		
Утв.		Задавиевич		

Станция переходная
Сборочный чертеж

Литера	Масса	Масштаб
Т - Р	254	1:10

Лист | Листов 1

Гослесхоз СССР
СОЮЗГИПРОЛЕСХОЗ
Киевский филиал

Копировал Герман — Формат А3

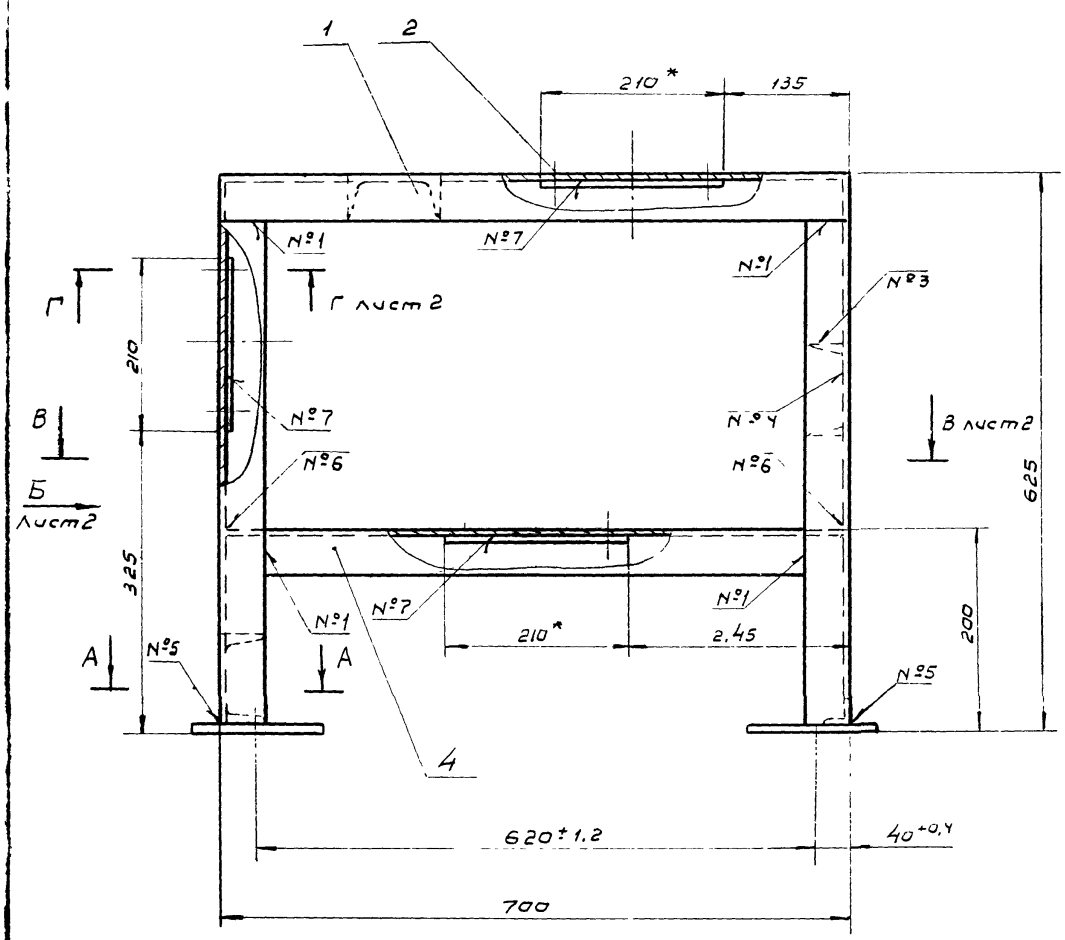

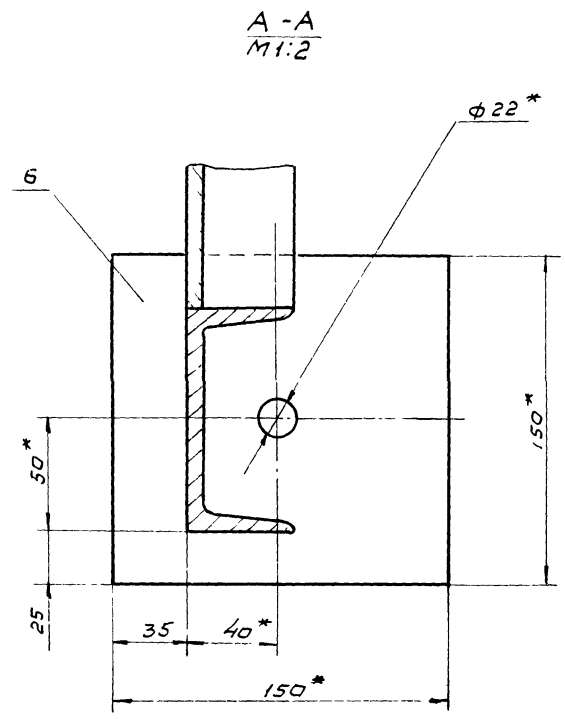

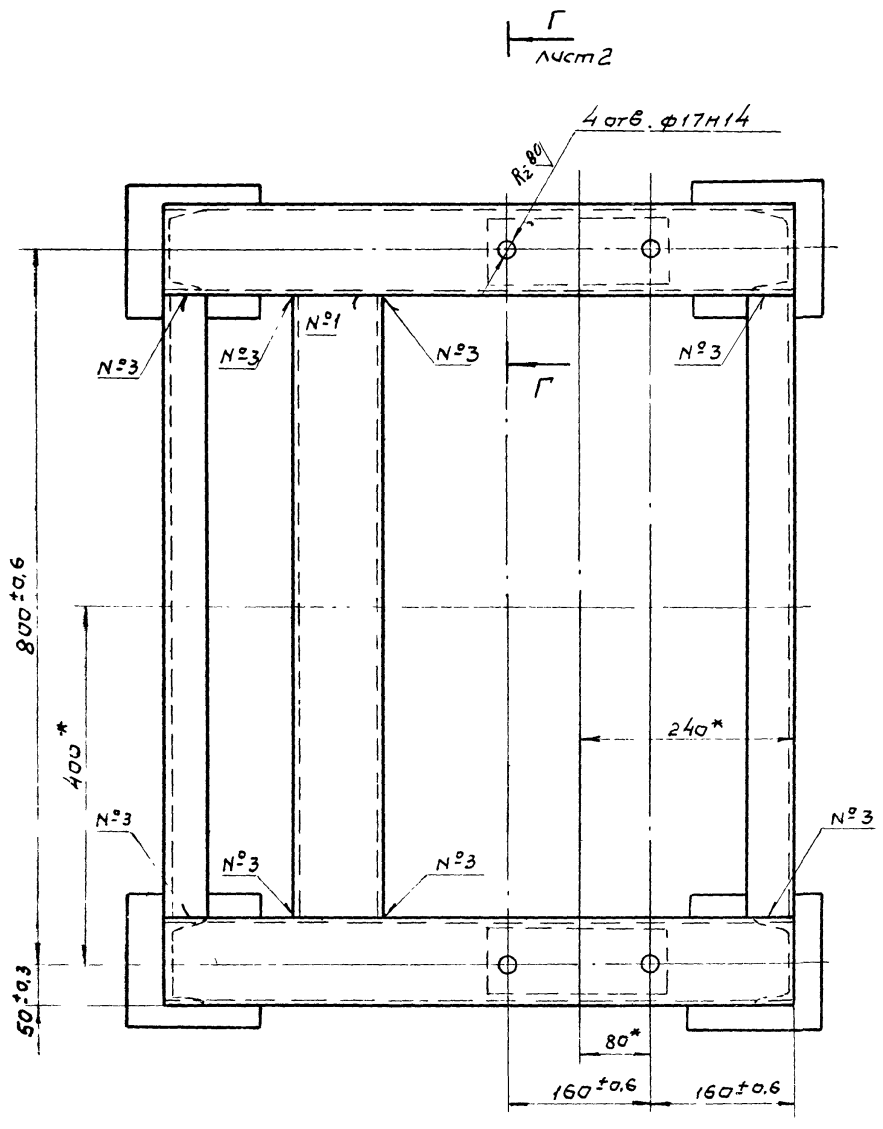

Номер шва	Обозначение шва	Требования по шву	Кол. швов
1	С2		24
2	У3 - Δ4 -]		4
3	Т1 - Δ4		12
4	Т1 - Δ4 -]		8
5	Т1 - Δ4	по замкнутой линии	4
6	Т3 - Δ4		4
7	Н2 - Δ4	по замкнутой линии	6

1. Сварные швы по ГОСТ 5264-80
2. * Размеры для справок
3. Неуказанные предельные отклонения размеров: отверстий - Н15, валов - h15; остальных $\pm \frac{1715}{2}$
4. Масса наплавленного металла - 0,095 кг.

44

8972/5

Изм	Лист	N докум.	Подпись	Дата
Разраб.		Тищук		
Провер.		Зубрин		
Т.контр.		Зубрин		
Рук.		Бойко		
Н.контр		Косинова		
Утв		Задависвечко		

НО-18.04.01.000 СБ

Рама

Сборочный чертеж

Лит.	Масса	Масштаб
Т - Р	66.5	1:5

Лист 1 | Листов 2

Гослесхоз СССР
Союзгипролесхоз
Киевский филиал

Копировал Вербицкая

Формат А2

НО-18.04.01.000СБ

Вид Б
М 1:5
лист 1

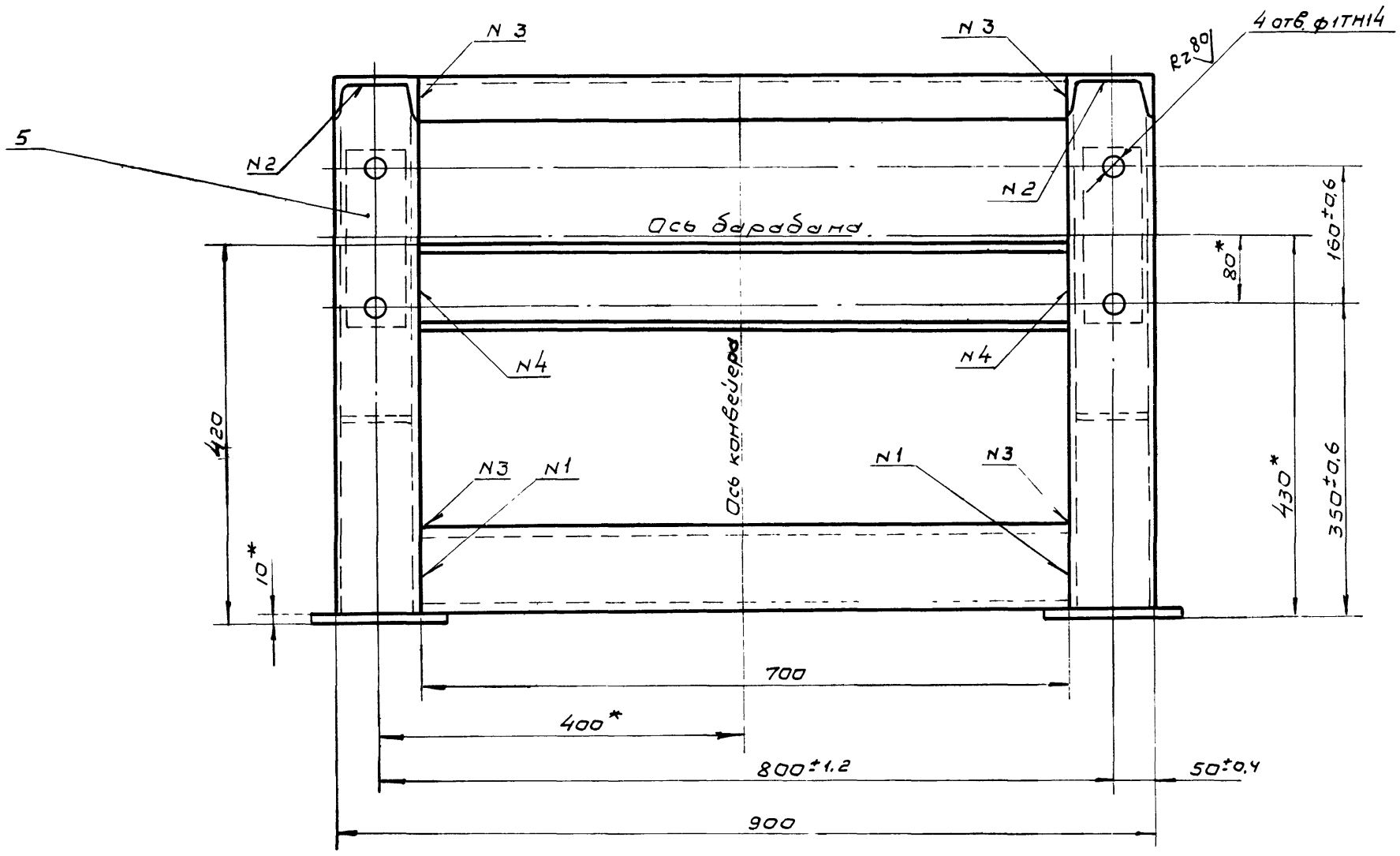

В-В
М 1:5
лист 1

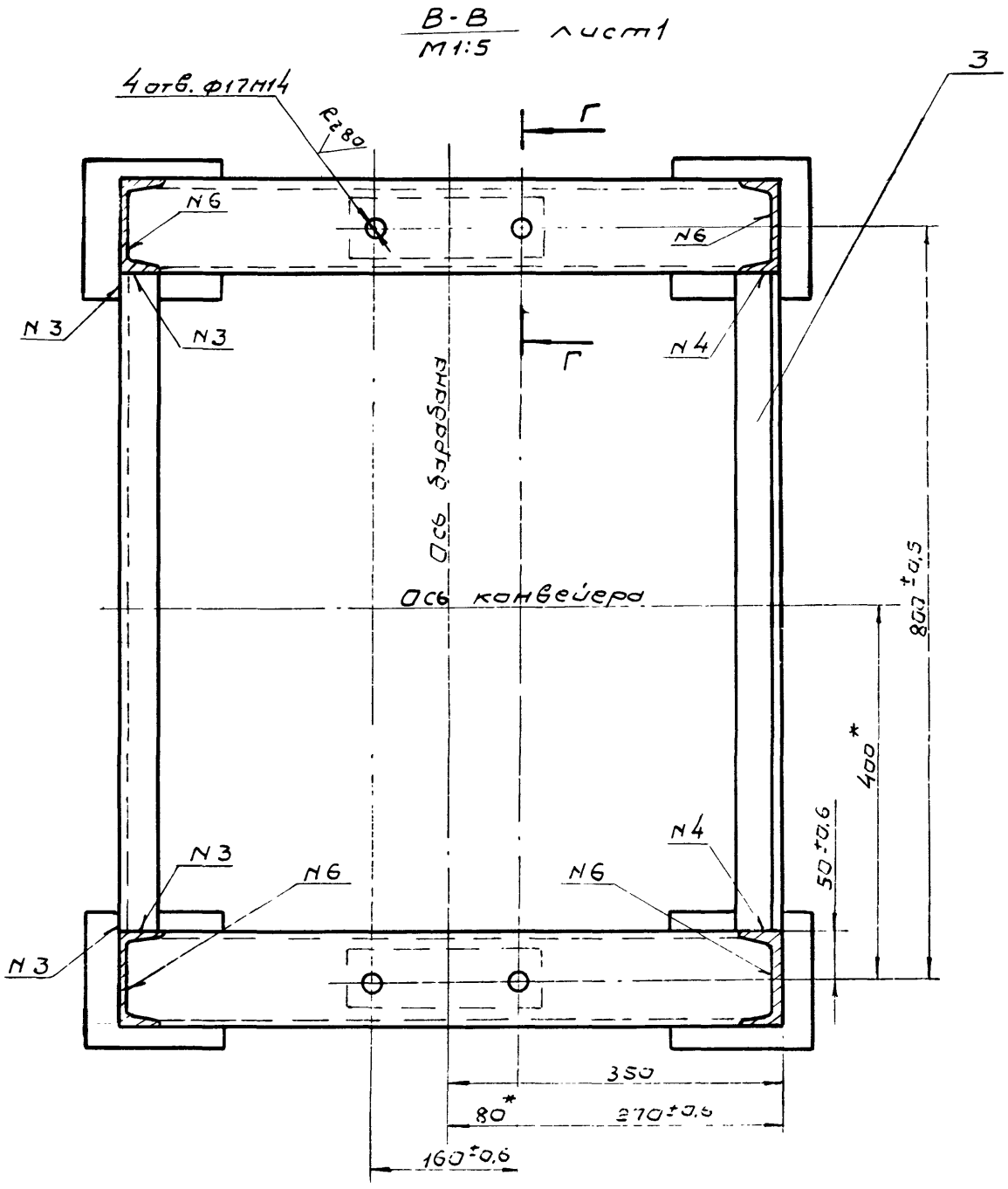

Г-Г
М 1:2
лист 1

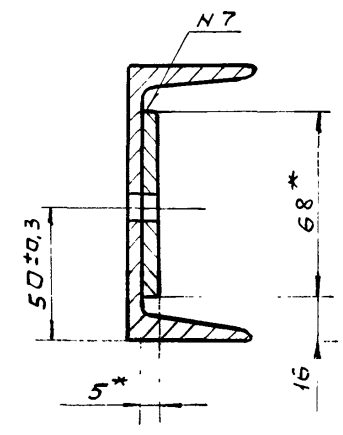

45

8972/5

Изм.	Лист	N док.	Подп.	Дата	НО-18.04.01 СОСБ	Лист 2

Копировал Формат А4

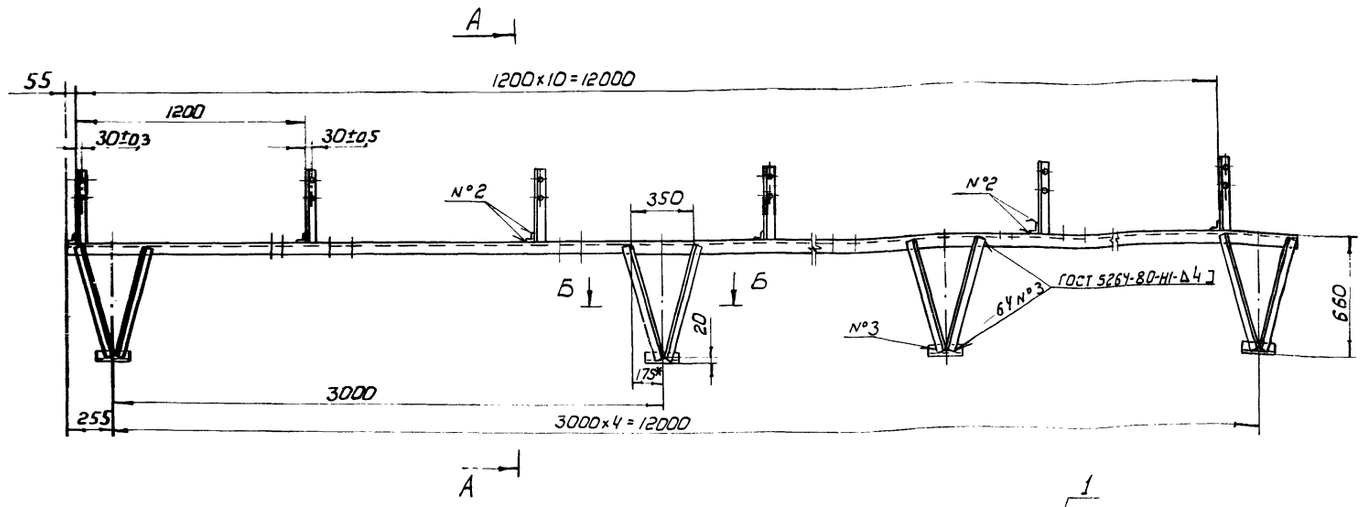

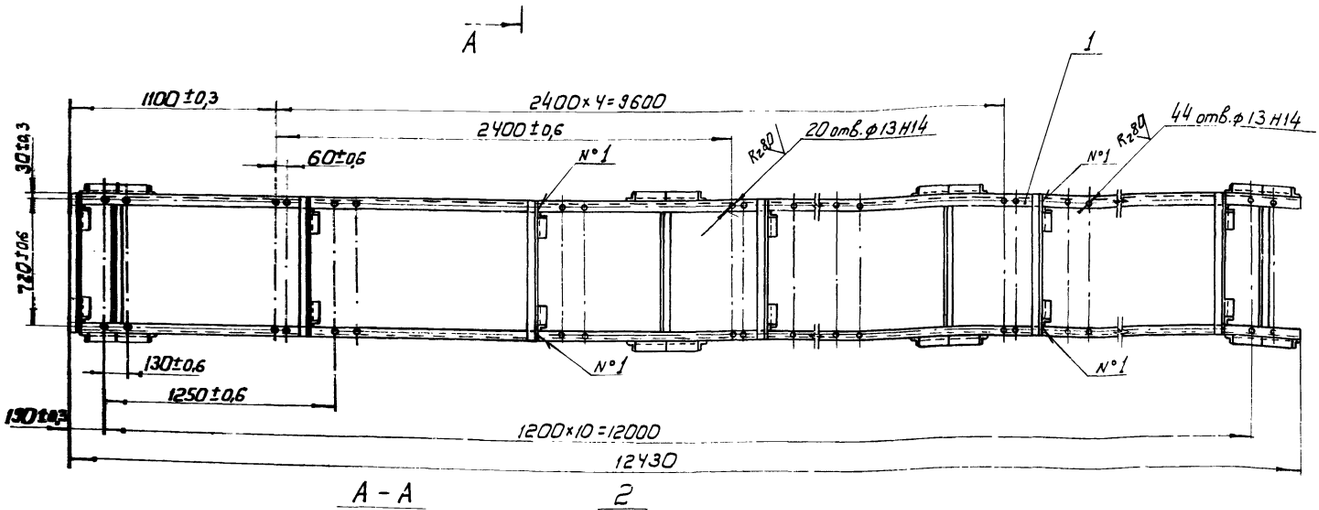

А - А
М 1:10

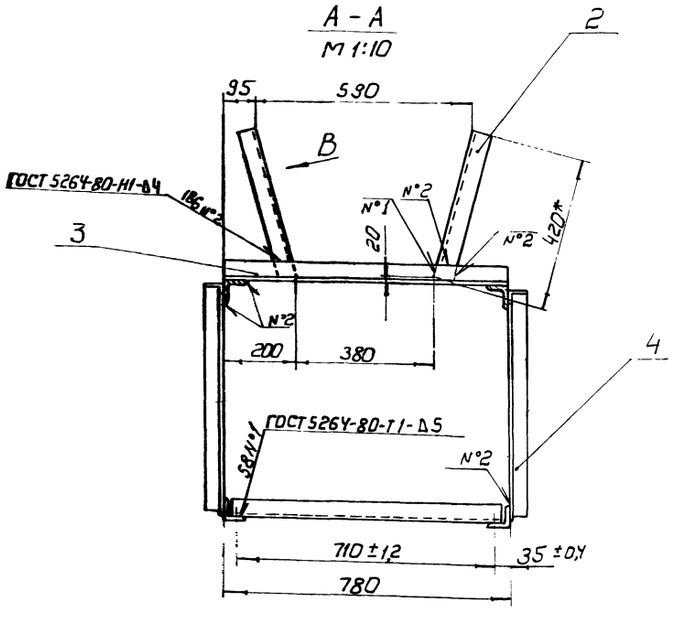

Б - Б
М 1:10

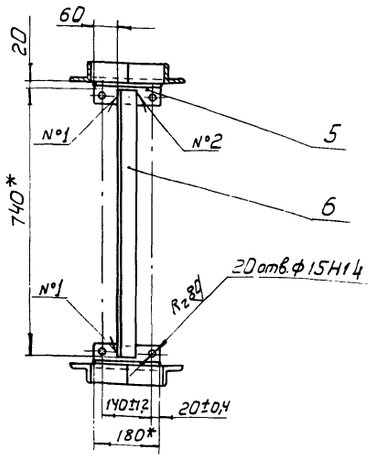

Вид В
М 1:2

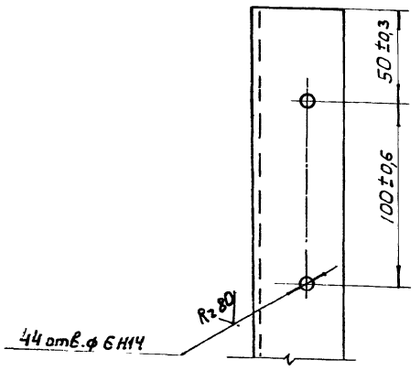

1.* Размеры для справок.
2. Неуказанные предельные отклонения размеров: отверстий - Н15; валов - h15; остальных ± $\frac{JT15}{2}$.
3. Масса наплавленного металла - 1,6 кг.

46

8972/5

					НО-18.05.00.000 СБ			
Изм.	Кол.	№ докум.	Подпись	Дата	Секция горизонтальная	Литера	Масса	Масштаб
Разраб.		Тищук		02.83	Сборочный чертеж	Т - Р	166	1:20
Провер.		Зубрин		08.83		Лист	Листов 1	
Т.контр.		Зубрин				Гослесхоз СССР		
Рук.		Бойко				Союзгипролесхоз		
Н.контр.		Косинова				Киевский филиал		
Утв.		Задавиевская						

Копировал Герман

Формат А2

Формат	Зона	Поз.	Обозначение	Наименование	Кол.	Примечание
				Документация		
			НО-19.00.00.000 ВО	Общий вид	1	
			НО-19.00.00.000 ВС	Ведомость спецификаций		
				Сборочные единицы		
		1	НО-19.01.00.000	Станция приводная		
		2	НО-19.02.00.000	Секция горизонтальная		
				Детали		
		3	НО-01.00.00.003-01	Болт фундаментный	20	* См. НО-01.00.00.003
		4	НО-01.00.00.003-02	Болт фундаментный	8	* См. НО-01.00.00.003
				Материалы		
		5		Доска 25×200	0,15	м³
				ГОСТ 8486-66**		
		6		Лента	34,5	м
				4-500-1-ТК-100-2-1-С		
				ГОСТ 20-76*		
				Стандартные изделия		
		7		Болт М12×35.58	76	
				ГОСТ 7798-70		

Изм.	Лист	№ докум.	Подпись	Дата
Разраб.		Тищук		
Провер.		Зубрин		
Рук.		Бойко		
Н.контр.		Касинова		
Утв.		Вдовиченко		

НО-19.00.00.000

Конвейер сборочный

Литера	Лист	Листов
Т	1	2

Гослесхоз СССР Союзгипролесхоз Киевский филиал

Копировал Вербицкая Формат А4

Формат	Зона	Поз.	Обозначение	Наименование	Кол.	Примечание
		8		Шуруп 6×30.2	52	
				ГОСТ 1144-80*		
				Гайки ГОСТ 5915-70*		
		9		М12.5	16	
		10		М16.5	20	
		11		М20.5	8	
				Шайбы ГОСТ 6402-70*		
		12		12-65Г	76	
		13		16-65Г	20	
		14		20-65Г	8	
				Прочие изделия		
		15		Устройство натяжное 5032-50-50	1	
		16		Роликоопора желобчатая Ж-50 ГОСТ 22645-77	13	
		17		Роликоопора нижняя НЗО-Л ГОСТ 22647-77*	6	

Инв.№ подл. | Подпись и дата | Взам.инв.№ | Инв.№ дубл. | Подпись и дата

Изм.	Лист	№ докум.	Подпись	Дата

НО-19.00.00.000

Лист 2

Копировал Вербицкая Формат А4

Инв.№ подл.	Обозначение	Наименование	Куда входит: Обозначение	Куда входит: Кол.	Общее количество	Примечание
1	НО-19.00.00.000	Конвейер сборочный			1	
2	НО-19.01.00.000	Станция приводная	НО-19.00.00.000	1	1	
3	НО-19.01.01.000	Рама	НО-19.01.00.000	1	1	
4	НО-19.01.02.000	Муфта	НО-19.01.00.000	1	1	
5	НО-19.01.03.000	Звездочка	НО-19.01.00.000	1	1	
6	НО-19.02.00.000	Секция горизонтальная	НО-19.00.00.000	1	1	
7						
8						
9						
10						
11						
12						
13						
14						
15						
16						
17						
18						
19						
20						
21						
22						
23						

8972/5

Изм.	Лист	№ докум.	Подпись	Дата
Разраб.		Тищук		
Провер.		Зубрин		
Рук.		Бойко		
Н.контр.		Касинова		
Утв.		Вдовиченко		

НО-19.00.00.000ВС

Конвейер сборочный

Ведомость спецификаций

Литера	Лист	Листов
Т		1

Гослесхоз СССР Союзгипролесхоз Киевский филиал

Копировал Вербицкая Формат А4

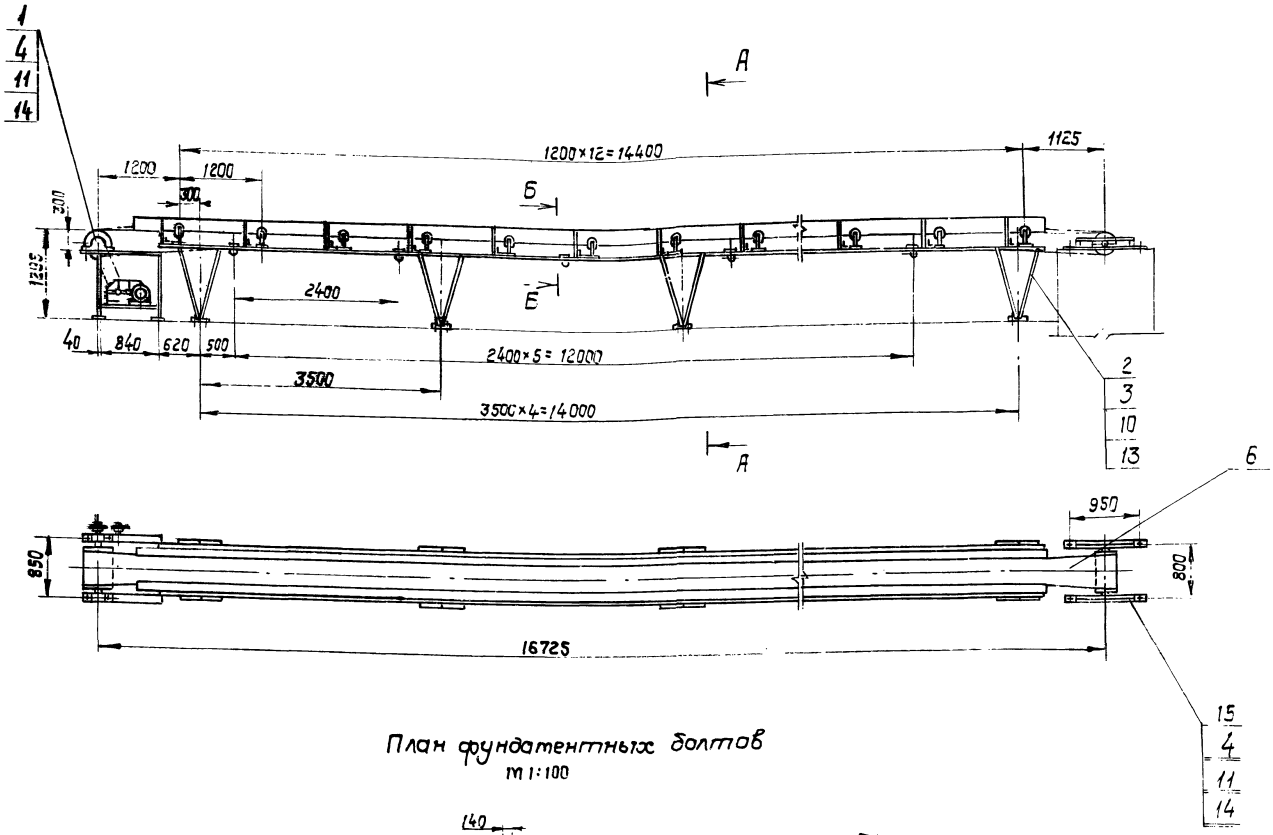

План фундаментных болтов
М 1:100

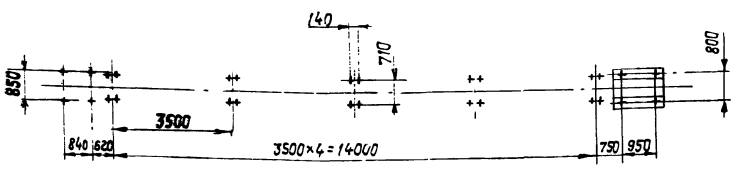

А-А
М 1:10

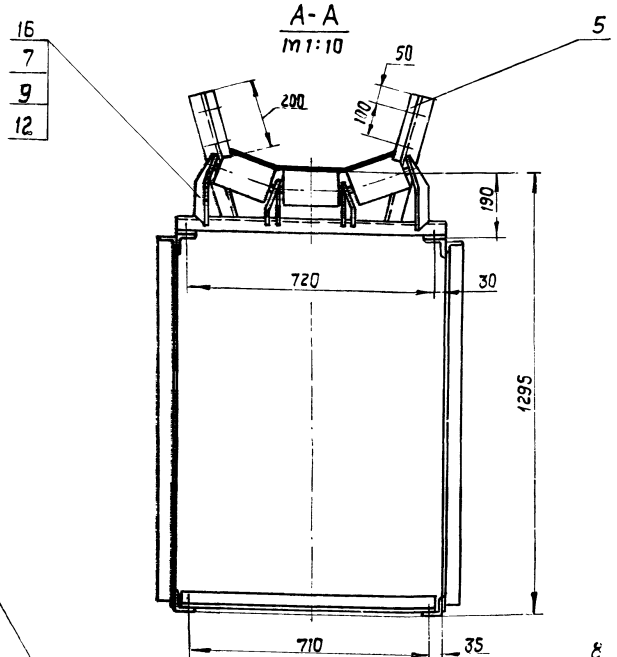

Техническая характеристика.

Конвейер предназначен для передачи кусковых отходов на выносной конвейер

Длина конвейера, мм	— 16725
Частота вращения приводного барабана об/мин.	— 33,6
Ширина ленты, мм	— 500
Скорость движения ленты, м/сек	— 0,7
Тип электродвигателя	— 4А90L4У3
Частота вращения электродвигателя об/мин	- 1500
Мощность электродвигателя, квт	— 2,2
Тип натяжного устройства	— 5032-50-50
Ход натяжного устройства, мм	— 500

1. Размеры для справок.
2. Металлоконструкции после монтажа и пробного пуска грунтовать ФЛ-03-К ГОСТ 9109-81, красить-эмаль ПФ-115 (серая) ГОСТ 6465-76*.

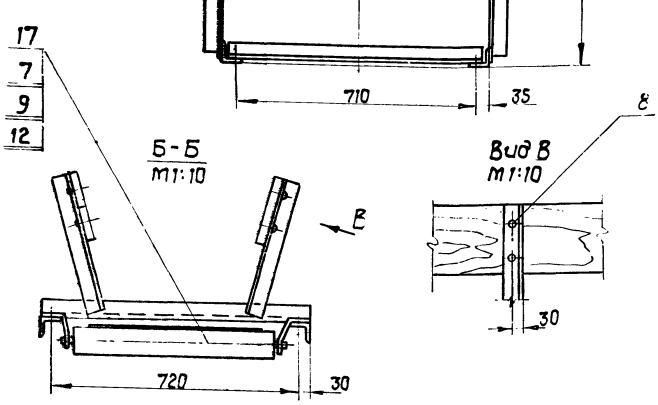

48

8972/5

Изм.	Кол.	№ докум.	Подп.	Дата
Разраб.		Тищук		05-83
Провер.		Зубрин		
Т. контр.		Зубрин		
Рук.		Бойко		
Н. контр.		Косинова		
Утв.		Задавиевич		

НО-19.00.00.000 СБ

Конвейер сборочный
Сборочный чертеж

Литера	Масса	Масштаб
Т - Р	1040	1:50

Лист | Листов 1

Гослесхоз СССР
Союз гипролесхоз
Киевский филиал

Копировал Краснова

Формат А2

Формат	Зона	Поз.	Обозначение	Наименование	Кол.	Примечание
				Документация		
			НО-10.01.00.000 СБ	Сборочный чертеж		* А2-2Л
				Сборочные единицы		
А4		1	НО-19.01.01.000	Рама	1	
А4		2	НО-19.01.02.000	Муфта	1	
А4		3	НО-19.01.03.000	Звездочка	1	
*		4	НО-19.01.04.000	Звездочка натяжная	1	* см. НО-18.01.04.000
				Детали		
		5	НО-19.01.00.001	Звездочка	1	
		6	НО-19.01.00.002	Прокладка	6	
				Стандартные изделия		
		7		Болт М8×60.58 ГОСТ 7798-70*	4	
		8		Болт М20×60.58 ГОСТ 7798-70*	4	
		9		Болт М24×65.58 ГОСТ 7798-70*	4	
		10		Винт М10×16.58 ГОСТ 1476-75*	1	
		11		Винт М12×16.58 ГОСТ 1476-75*	1	

НО-19.01.00.000

Изм.	Лист	№ докум.	Подп.	Дата
Разраб.		Тищук		06.83
Пров.		Зубрин		07.83
Рук.		Бойко		07.83
Н. контр.		Косинова		08.83
Утв.				

Станция приводная

Лит.	Лист	Листов
	1	3

Гослесхоз СССР Союзгипролесхоз Киевский филиал

Копировал Краснова — Формат А4

Формат	Зона	Поз.	Обозначение	Наименование	Кол.	Примечание
		12		Гайка М8.5 ГОСТ 5915-70*	4	
		13		Гайка М20.5 ГОСТ 5915-70*	4	
		14		Гайка М24.5 ГОСТ 5915-70*	4	
		15		Шайба 8.65Г ГОСТ 6402-70*	4	
		16		Шайба 20.65Г ГОСТ 6402-70*	4	
		17		Шайба 24.65Г ГОСТ 6402-70*	4	
		18		Шайба 8.02 ГОСТ 11371-78	4	
		19		Шайба 20.02 ГОСТ 11371-78	4	
		20		Шайба 24.02 ГОСТ 11371-78	4	
		21		Шайба 10.02 ГОСТ 10906-78	4	
		22		Кольцо 60 ГОСТ 2833-77	1	
		23		Кольцо 80 ГОСТ 2833-77	1	
				Прочие изделия		
		24		Барабан 5040Г-60 ГОСТ 22644-77*	1	
		25		Двигатель 4А90L4У3 N=2,2кВт; n=1500 об/мин ГОСТ 19523-71* Е	1	

Инв. № подл. | Подп. и дата | Взам. инв. № | Инв. № дубл. | Подп. и дата | Инв. № подл.

НО-19.01.00.000 — Лист 2

Копировал Краснова — Формат А4

Формат	Зона	Поз.	Обозначение	Наименование	Кол.	Примечание
		26		Редуктор ЦГУ-160-31,5-12	1	
		27		Цепь ПР-25,4-5000 ГОСТ 13568-75* L=2,54м	1	
		28		Звено С-ПР-25,4-5000 ГОСТ 13568-75*	1	

НО-19.01.00.000 — Лист 3

Копировал Краснова — Формат А4

НО-19.01.00.002

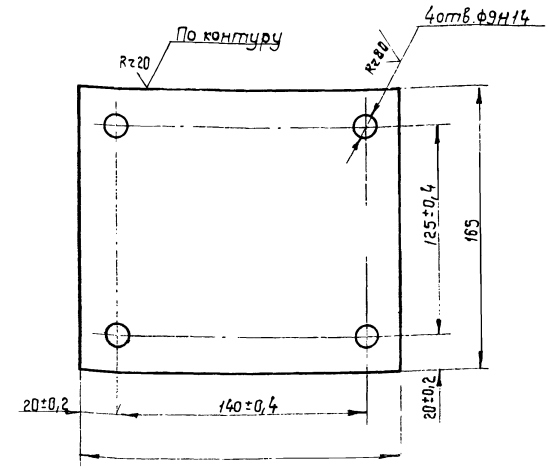

49

8972/5

НО-19.01.00.002

Изм.	Кол.	№ докум.	Подп.	Дата
Разраб.		Тищук		06.83
Провер.		Зубрин		07.83
Т. контр.		Бойко		07.83
Рук.		Бойко		07.83
Н. контр.		Косинова		07.83
Утв.				

Прокладка

Лит.	Масса	Масштаб
Т-Р	0,2	1:2

Лист	Листов 1

Лист 5-ПН-1ГГс.19303-74* 3-IV Ст.3кп ГОСТ 1577-70

Гослесхоз СССР Союзгипролесхоз Киевский филиал

Копировал Краснова — Формат А4

НО-19.01.00.000СБ

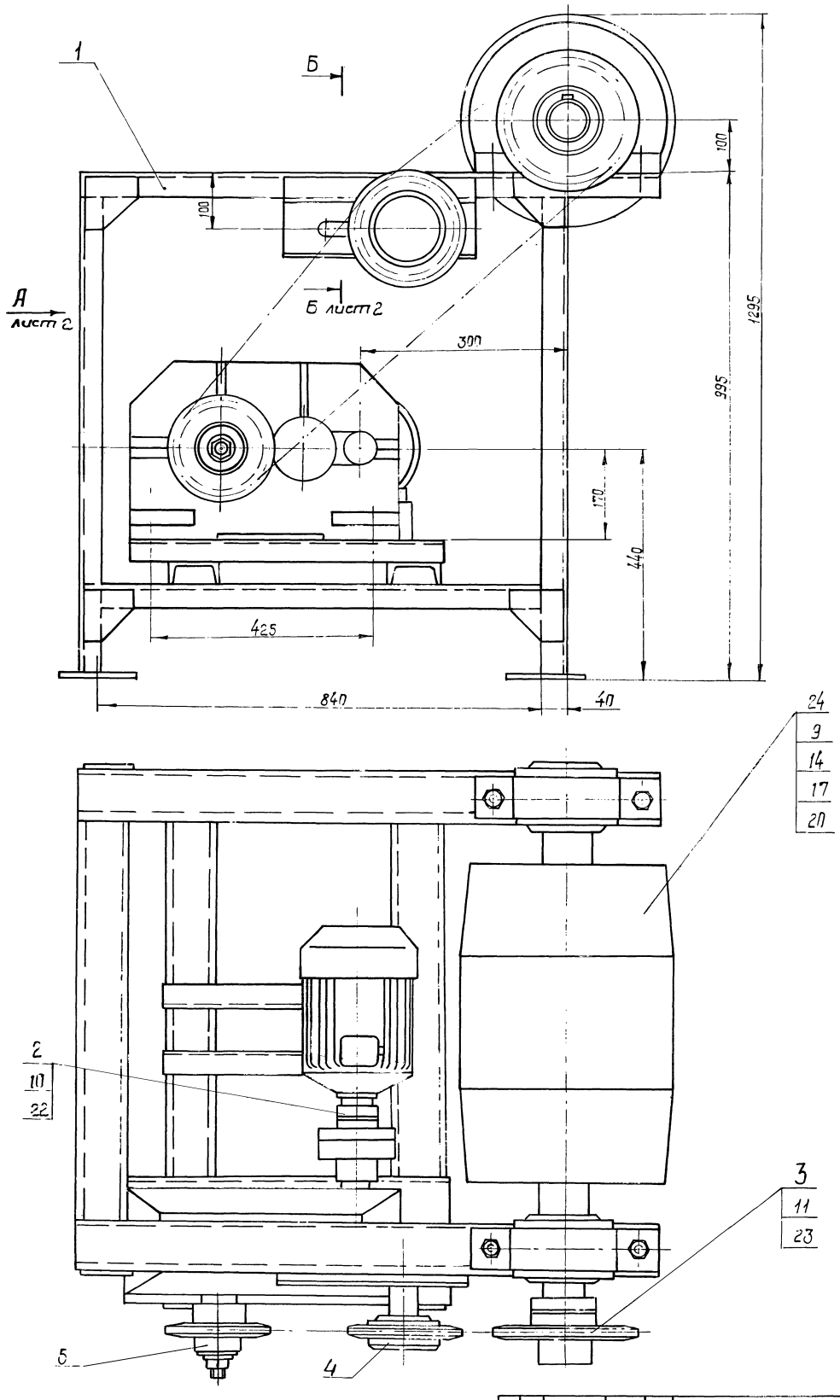

50

8972/5

					НО-19.01.00.000СБ				
Изм	Кол	№ докум.	Подп.	Дата	Станция приводная. Сборочный чертеж	Литера		Масса	Масштаб
Разраб.		Тищук				Т	-	Р	432	1:5
Провер		Зубрин				Лист 1		Листов 2	
Т.контр		Зубрин				Гослесхоз СССР Союзгипролесхоз Киевский филиал			
Рук.		Бойко							
Н.контр		Косинова							
Утв.		Задавцевич							

Копировал Краснова

Формат А2

НО-19.01.00.000 СБ

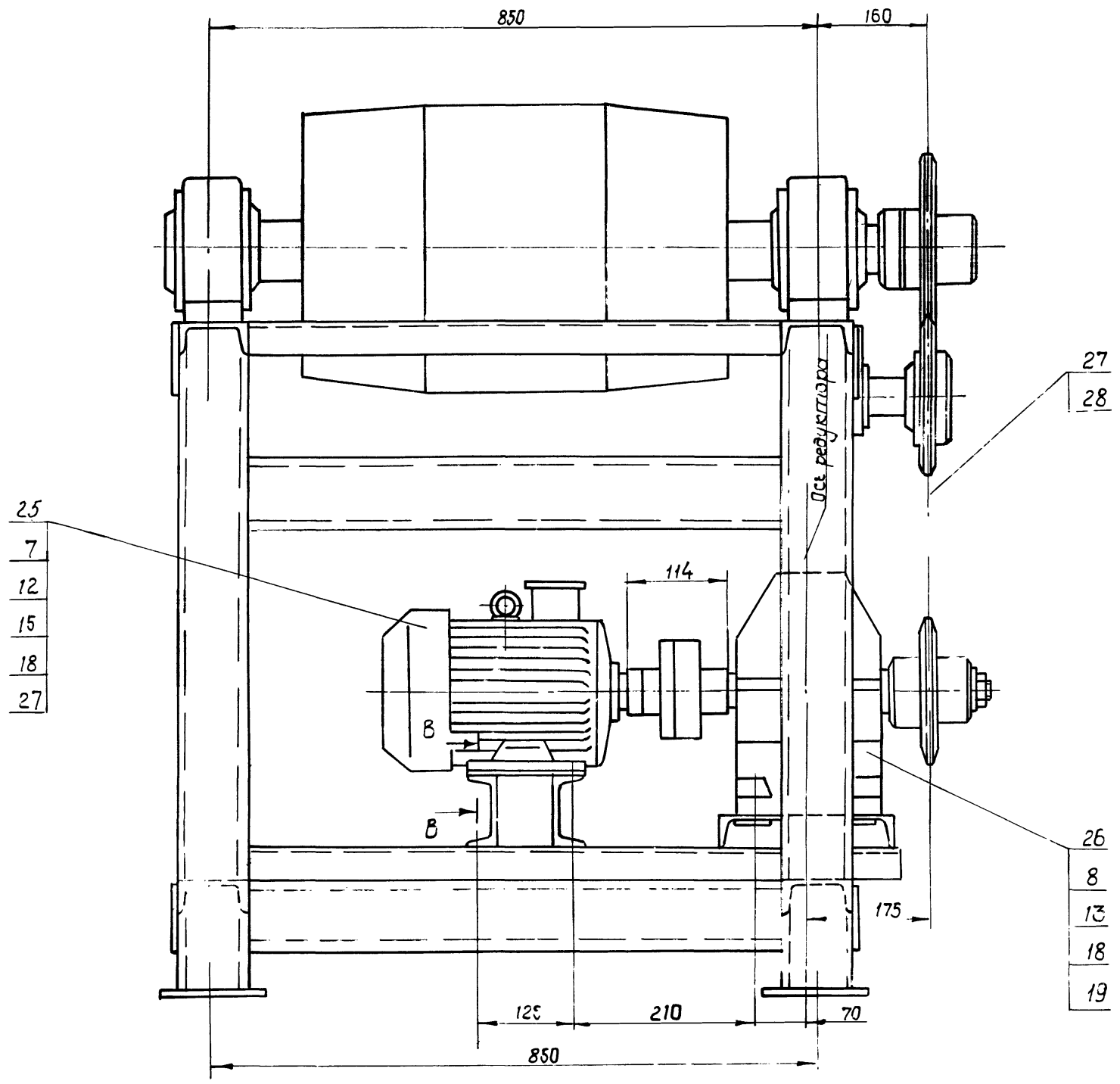

Б - Б
М 1:2

лист 1

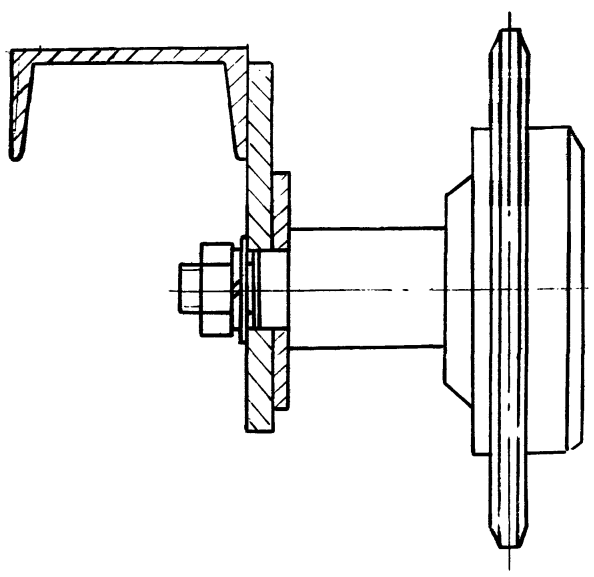

В - В
М 1:2

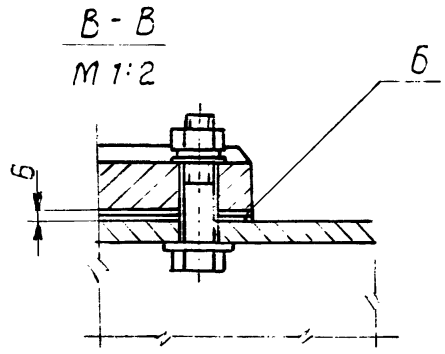

8972/5

Изм	Лист	№ докум.	Подп.	Дата	НО-19.01.00.000 СБ	Лист 2

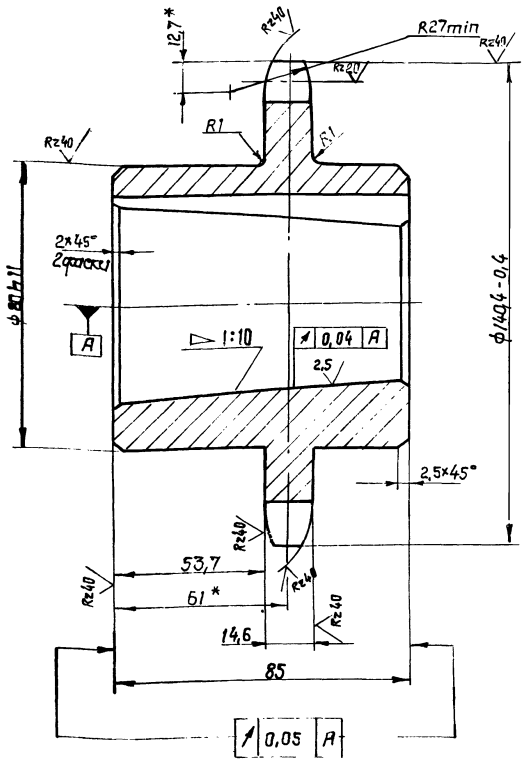

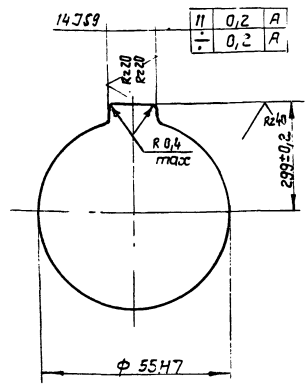

Число зубьев		z	16
Сопрягаемая цепь	Шаг	t	25,4
	Диаметр ролика	D	15,88
Профиль зуба по ГОСТ 591-80		—	смещением
Класс точности по ГОСТ 591-69		—	3
Диаметр окружности впадин		Di	114,14-0,4
Допуск на разность шагов		δt	0,2
Радиальное биение окружности впадин		Eo	0,5
Торцевое биение зубчатого венца		—	0,5
Диаметр делительной окружности		d0	130,20
Сопрягаемая цепь	Ширина внутренней пластины	B	24,13
	Расстояние между внутренними пластинами	Bвн	15,88

1. Отжечь
2. Венец 2,5...3 НКС 40÷50.
3. * Размеры для справок.
4. Неуказанные предельные отклонения размеров: отверстий - H14, валов - h14; остальных $\pm \frac{IT14}{2}$.

Изм.	Кол.	№ докум.	Подп.	Дата	НО-19.01.00.001
Разраб.		Тищук		06.83	Звездочка
Пров.		Зубрин		02.83	
Т.контр.		Зубрин		02.83	
Рук.		Бойко		02.83	
Н.контр.		Косинова		02.83	
Утв.					

Литера Т-Р | Масса 3,4 | Масштаб 1:1
Лист | Листов 1
Круг В-150 ГОСТ 2590-71* / 45-2-5 ГОСТ 1050-74**
Гослесхоз СССР Союзгипролесхоз Киевский филиал

Копировал Краснова — Формат А3

Формат	Зона	Поз.	Обозначение	Наименование	Кол.	Примечание
				Документация		
*			НО-19.01.01.000 СБ	Сборочный чертеж		*А2-2Л
				Детали		
А4		1	НО-19.01.01.001	Поперечина	2	
А4		2	НО-19.01.01.002	Стойка	4	
А4		3	НО-19.01.01.003	Косынка	6	
А4		4	НО-19.01.01.004	Косынка	2	
Б4		5	НО-19.01.01.005	Платик	8	
				Лист Б-ПН-5 ГОСТ 19903-74*		
				3-Ст3кп ГОСТ 14637-79		
				68 h15 × 100 h15		
Б4		6	НО-19.01.01.006	Кронштейн	1	
				Лист Б-ПН-10 ГОСТ 19903-74*		
				3-Ст3кп ГОСТ 14637-79		
				140 h15 × 300 h15		
Б4		7	НО-19.01.01.007	Швеллер	2	
				Швеллер 12 ГОСТ 8240-72		
				Ст.3 ГОСТ 535-79*		
				L = 545 h15		
Б4		8	НО-19.01.01.008	Швеллер	2	
				Швеллер 10 ГОСТ 8240-72		
				Ст.3 ГОСТ 535-79*		
				L = 635 h15		
Б4		9	НО-19.01.01.009	Консоль	2	
				Швеллер 10 ГОСТ 8240-72		
				Ст.3 ГОСТ 535-79* L = 1095 h15		

Изм.	Кол.	№ докум.	Подп.	Дата	НО-19.01.01.000
Разраб.		Тищук		06.83	Рама
Пров.		Зубрин		02.83	
Рук.		Бойко		02.83	
Н.контр.		Косинова		02.83	
Утв.					

Литера Т-Р | Лист 1 | Листов 2
Гослесхоз СССР Союзгипролесхоз Киевский филиал

Копировал Краснова — Формат А4

Формат	Зона	Поз.	Обозначение	Наименование	Кол.	Примечание
Б4		10	НО-01.01.010	Балка	2	
				1Швеллер 10 ГОСТ 8240-72		
				Ст3 ГОСТ 535-79*		
				L = 1000 h15		
Б4		11	НО-01.01.011	Плитка	1	
				Лист Б-ПН-5 ГОСТ 19903-74*		
				3-Ст.3кп ГОСТ 14637-79		
				80 h15 × 300 h15		
А4		12	НО-01.01.012	Пата	4	
Б4		13	НО-01.01.013	Стяжка	4	
				Швеллер 10 ГОСТ 8240-72		
				Ст.3 ГОСТ 535-79*		
				L = 730 h15		

8972/5

Изм.	Лист	№ докум.	Подп.	Дата	НО-19.01.01.000

Лист 2

Копировал Краснова — Формат А4

НО-19.01.01.000 СБ

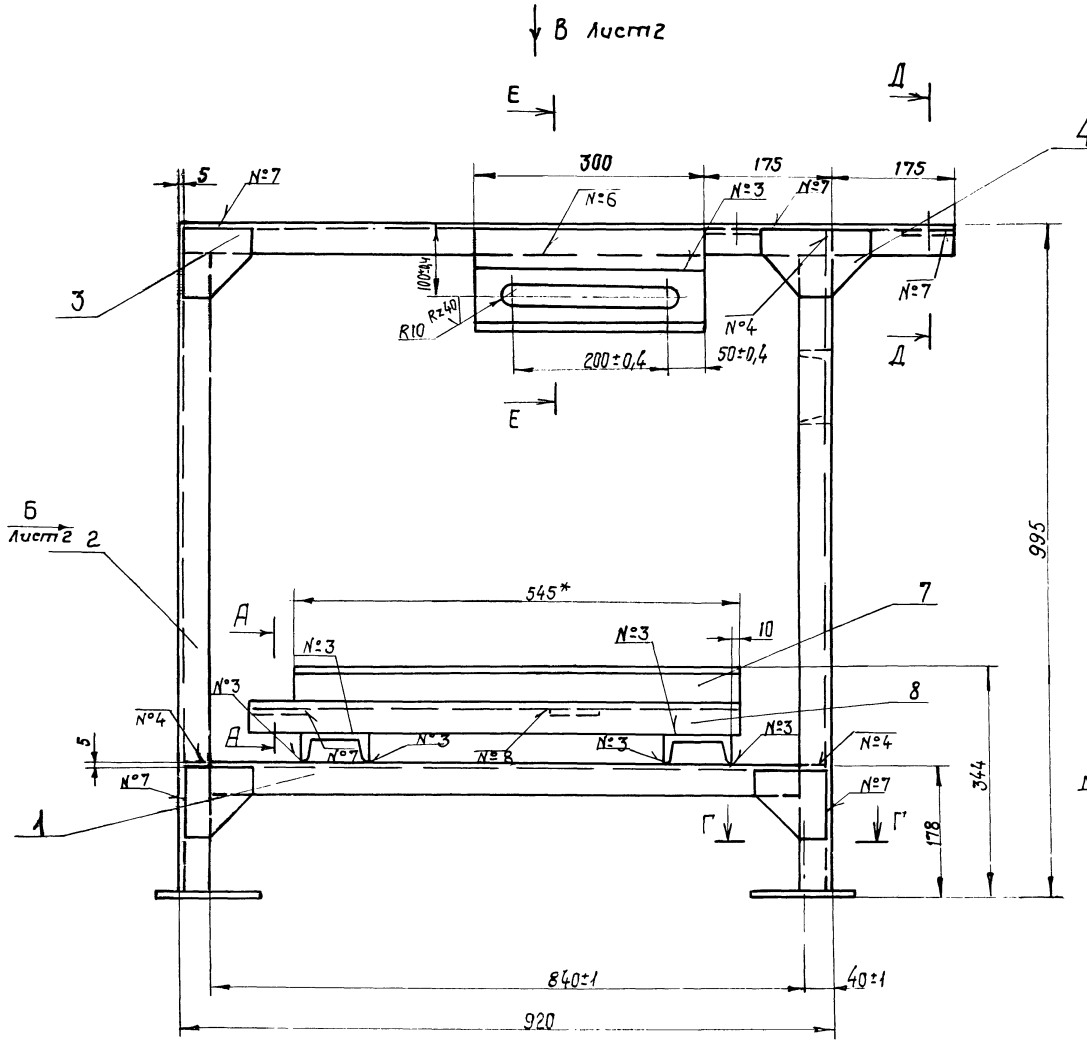

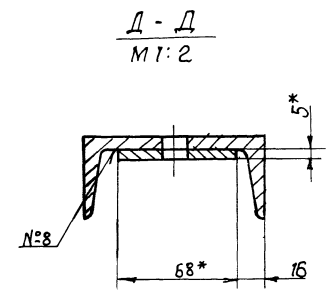

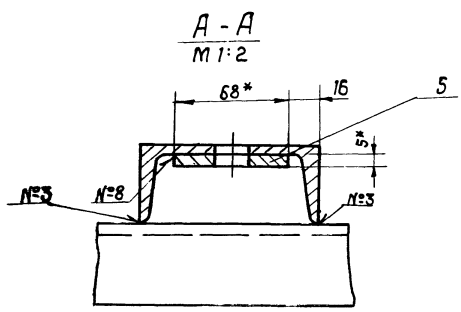

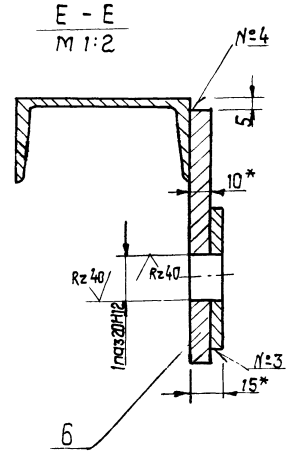

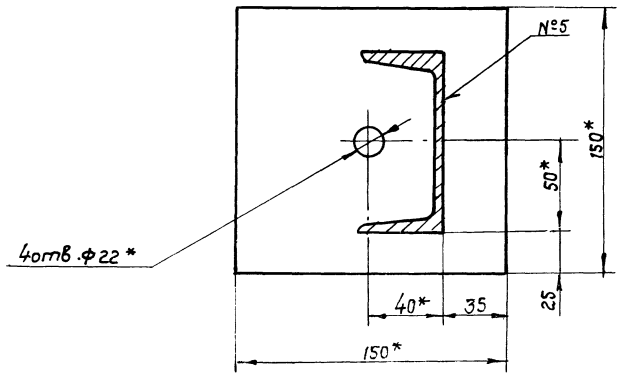

Номер шва	Обозначение	Требования ко шву	Кол.
1	уч-Δ4-⊐		2
2	С2		2
3	Т1-Δ4		30
4	Т1-Δ4-⊐		13
5	Т1-Δ4	По замкнутой линии	4
6	Н1-Δ4		5
7	Н1-Δ4-⊐		12
8	Н1-Δ4	По замкнутой линии	6

1. Сварные швы по ГОСТ 5264-69.
2.* Размеры для справок.
3. Неуказанные предельные отклонения размеров: отверстий - Н15; валов - h15; остальных $\pm\frac{JT15}{2}$

53

8972/5

Изм.	Кол.	№ докум.	Подп.	Дата
Разраб.		Тищук		
Провер.		Зубрин		
Т.контр.		Зубрин		
Рук.		Бойко		
Н.контр.		Косинова		
Утв.		Задависвечко		

НО-19.01.01.000 СБ

Рама
Сборочный чертеж

Литера	Масса	Масштаб
Т-Р	150	1:5

Лист 1 Листов 2

ГОСЛЕСХОЗ СССР
СОЮЗГИПРОЛЕСХОЗ
Киевский филиал

Копировал Краснова

Формат А2

Вид Б лист 1
М 1:5

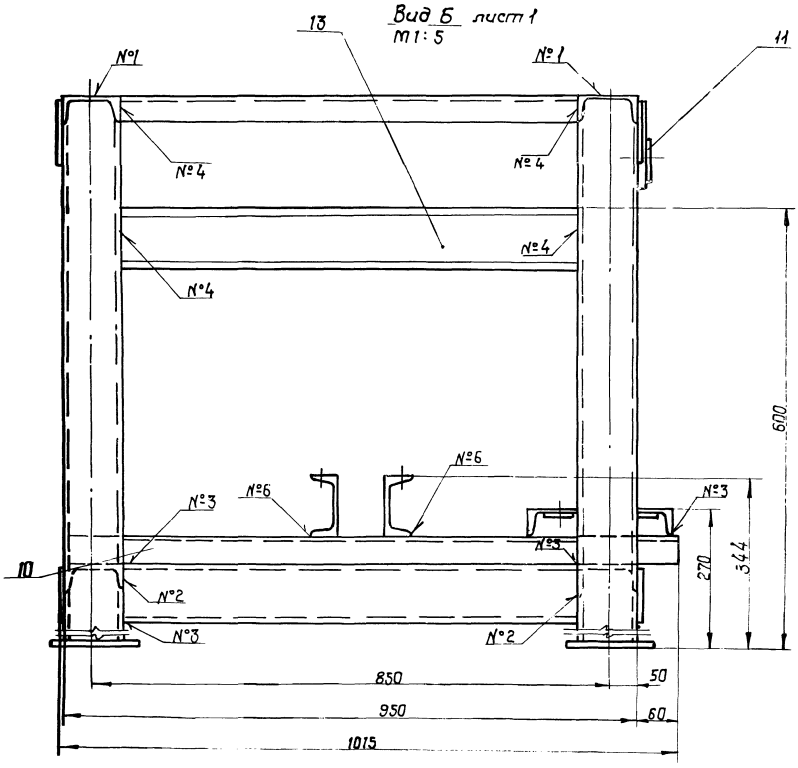

Вид В
М 1:5
лист 1

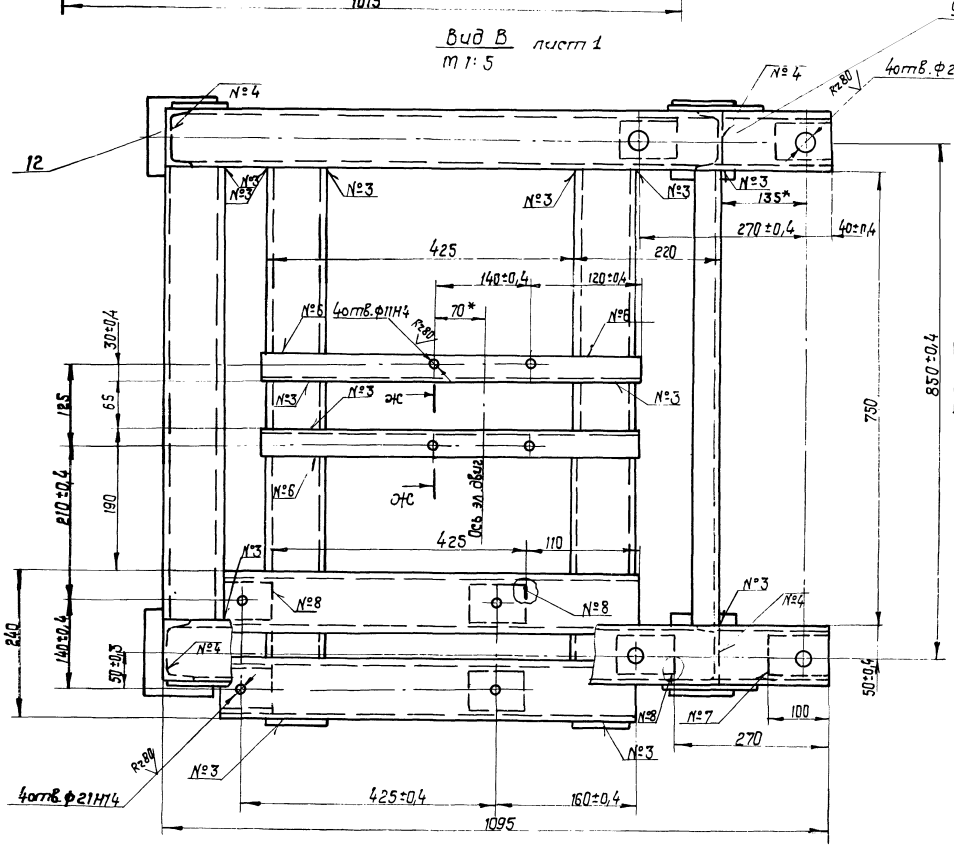

ос-ос повернуто
М 1:2

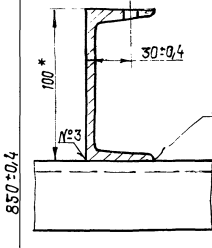

8972/5

Изм	Кол	№докум.	Подп.	Дата	НО-19.01.01.000 СБ	Лист 2

Копировал Краснова Формат А2

НО-19.01.01.001

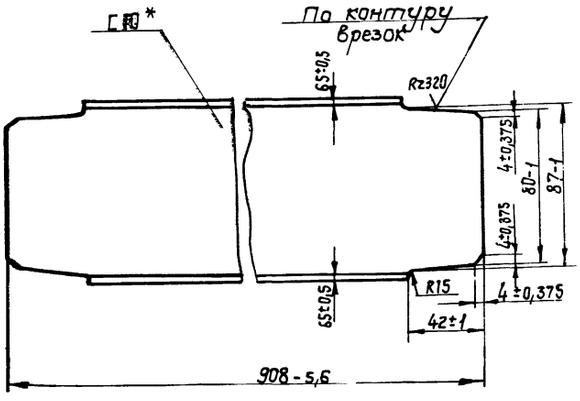

* Размер для справок.

Изм.	Кол.	№докум.	Подп.	Дата
Разраб.		Тищук		
Провер.		Зубрин		
Т.контр.		Зубрин		
Рук.		Бойко		
Н.контр.		Косинова		
Утв.				

НО-19.01.01.001

Поперечина

Лит.	Масса	Масштаб
Т-Р	8,3	1:2

Швеллер 10 ГОСТ 8240-72 / Ст3 ГОСТ 535-79*

Лист 1 Листов 1

Гослесхоз СССР Союзгипролесхоз Киевский филиал

Копировал Краснова Формат А4

НО-19.01.01.002

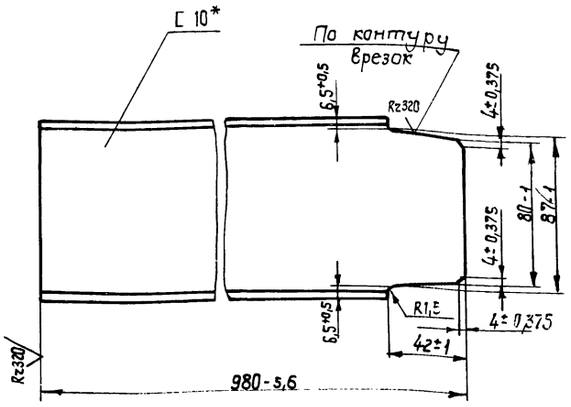

* Размер для справок.

Изм.	Кол.	№докум.	Подп.	Дата
Разраб.		Тищук		
Провер.		Зубрин		
Т.контр.		Зубрин		
Рук.		Бойко		
Н.контр.		Косинова		
Утв.				

НО-19.01.01.002

Стойка

Лит.	Масса	Масштаб
Т-Р	7,8	1:2

Швеллер 10 ГОСТ 8240-72 / Ст3 ГОСТ 535-79*

Лист 1 Листов 1

Гослесхоз СССР Союзгипролесхоз Киевский филиал

Копировал Краснова Формат А4

НО-19.01.01.003

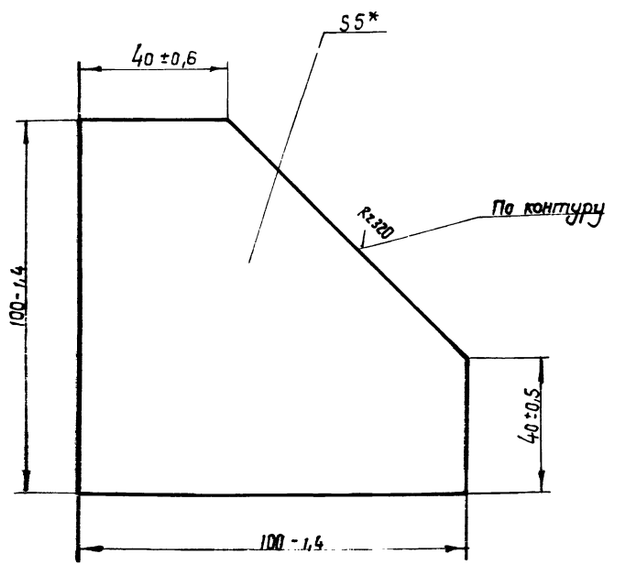

* Размер для справок

Изм.	Кол.	№докум.	Подп.	Дата
Разраб.		Тищук		
Провер.		Зубрин		
Т.контр.		Зубрин		
Рук.		Бойко		
Н.контр.		Косинова		
Утв.				

НО-19.01.01.003

Косынка

Лит.	Масса	Масштаб
Т-Р	0,15	1:1

Лист 6-ПН-5 ГОСТ 19903-74* / 3-Ст.3кп ГОСТ 14637-79

Лист 1 Листов 1

Гослесхоз СССР Союзгипролесхоз Киевский филиал

Копировал Краснова Формат А4

НО-19.01.01.004

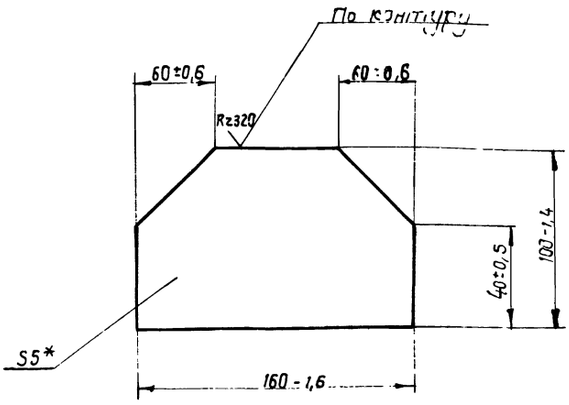

* Размер для справок.

Изм.	Кол.	№докум.	Подп.	Дата
Разраб.		Тищук		
Провер.		Зубрин		
Т.контр.		Зубрин		
Рук.		Бойко		
Н.контр.		Косинова		
Утв.				

НО-19.01.01.004

Косынка

Лит.	Масса	Масштаб
Т-Р	0,48	1:2

Лист 6-ПН-5 ГОСТ 19903-74* / 3 Ст3кп. ГОСТ 14637-79

Лист 1 Листов 1

Гослесхоз СССР Союзгипролесхоз Киевский филиал

Копировал Краснова Формат А4

НО-19.01.01.012

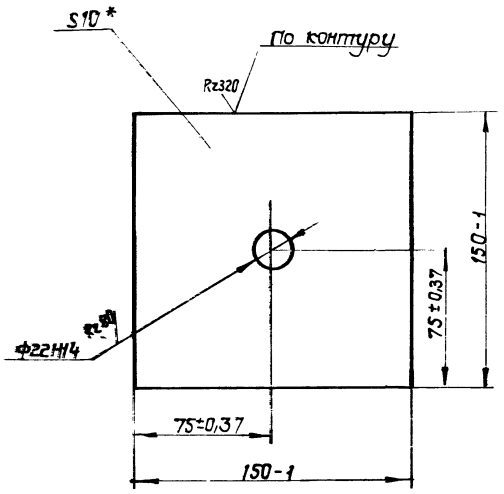

* Размер для справок.

Изм	Лист	№ докум	Подп.	Дата
Разраб.		Тищук		04.85
Провер.		Зубрин		
Т.контр.		Зубрин		
Рук.		Бойко		
Н.контр.		Косинова		
Утв.				

НО-19.01.01.012

Пята

Лит.	Масса	Масштаб
Т - Р	1,8	1:2

Лист | Листов 1

Лист Б-ПН-10 ГОСТ 13903-74* Б-Ст.3 кп ГОСТ 14637-79

Гослесхоз СССР Союзгипролесхоз Киевский филиал

Копировал Краснова — формат А4

Формат	Зона	Поз.	Обозначение	Наименование	Кол.	Примечание
				Документация		
А3			НО-19.01.02.000СБ	Сборочный чертеж		
				Детали		
А3		1	НО-19.01.02.001	Полумуфта	1	
А4		2	НО-19.01.02.002	Втулка распорная	6	
А4		3	НО-19.01.02.003	Втулка упругая	6	
А3		4	НО-19.01.02.004	Полумуфта	1	
А4		5	НО-19.01.02.005	Палец	6	
				Стандартные изделия		
		6		Гайка М10.5 ГОСТ 5915-70*	6	
		7		Шайба 10.65Г ГОСТ 6402-70*	6	

Инв. № подл. | Подп. и дата | Взам. инв. № | Инв. № дубл. | Подп. и дата

Изм	Лист	№ докум	Подп.	Дата
Разраб.		Тищук		04.85
Провер.		Зубрин		
Рук.		Бойко		
Н.контр.		Косинова		
Утв.				

НО-19.01.02.000

Муфта

Литера	Лист	Листов
Т - Р		1

Гослесхоз СССР Союзгипролесхоз Киевский филиал

Копировал Краснова — формат А4

НО-19.01.02.000СБ

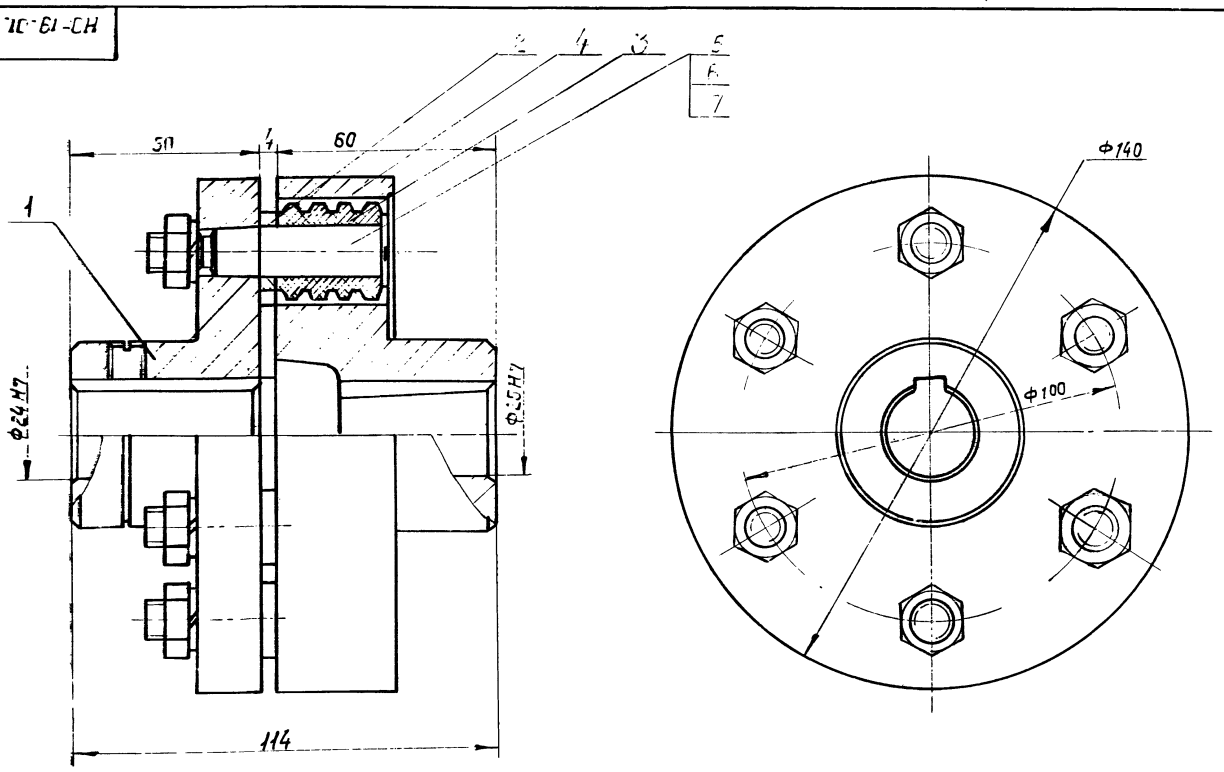

56

8972/5

Изм	Кол	№ докум	Подп.	Дат
Разраб.		Тищук		04.85
Пров.		Зубрин		
Т.контр.		Зубрин		
Рук.		Бойко		
Н.контр.		Косинова		
Утв.				

НО-19.01.02.000СБ

Муфта
Сборочный чертеж

Лит.	Масса	Масштаб
Т - Р	5,6	1:1

Лист | Листов 1

Гослесхоз СССР Союзгипролесхоз Киевский филиал

Копировал Краснова — формат А4

НО-19.01.02.001

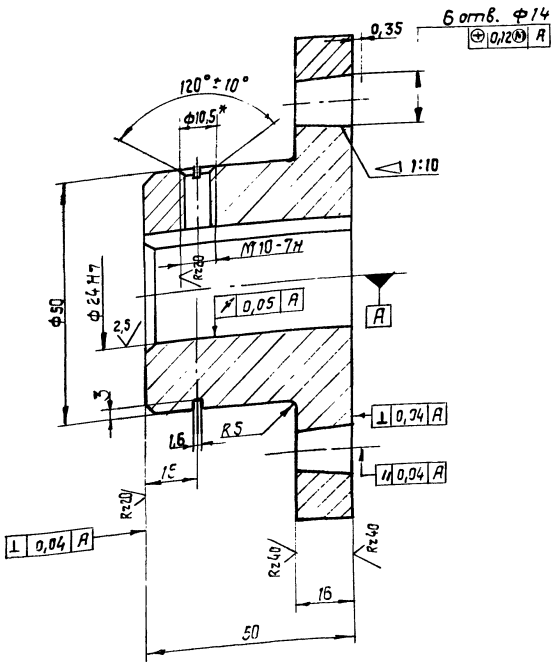

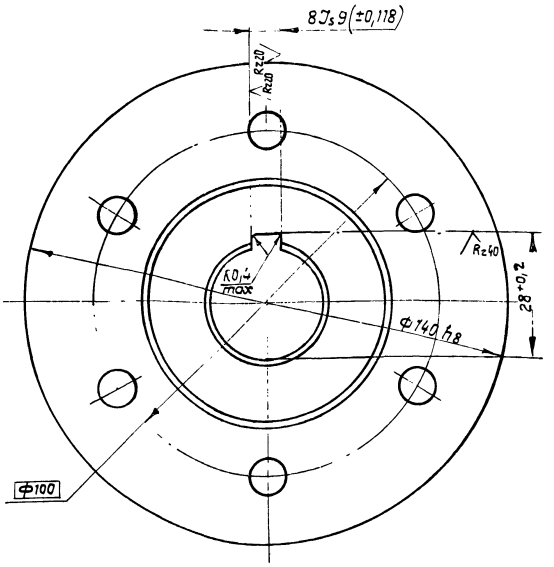

1.* Размер для справок.
2. Неуказанные предельные отклонения размеров: отверстий Н14, валов - h14; остальных ± $\frac{JT14}{2}$.

Изм.	Кол.	№ докум.	Подп.	Дата
Разраб.		Тищук		06-83
Пров.		Зубрин		
Т.контр.		Зубрин		
Рук.		Бойко		
Н.контр.		Косинова		
Утв.				

НО-19.01.02.001

Полутуфта

Литера			Масса	Масштаб
Т	-	р	1,9	1:1

Лист | Листов 1

Чугун СЧ21-40 ГОСТ 1412-79

Гослесхоз СССР Союзгипролесхоз Киевский филиал

Копировал Краснова Формат А3

НО-19.01.02.002

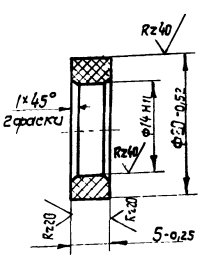

Изм.	Кол.	№ докум.		
Разраб.		Тищук		06-83
Пров.		Зубрин		
Т.контр.		Зубрин		
Рук.		Бойко		
Н.контр.		Косинова		
Утв.				

НО-19.01.02.002

Втулка распорная

Лит.			Масса	Масштаб
Т	-	р	0,15	2:1

Лист | Листов

Круг 22 ГОСТ 2590-71 / Ст3 ГОСТ 535-79

Гослесхоз СССР Союзгипролесхоз Киевский филиал

Копировал Краснова Формат А4

НО-19.01.02.003

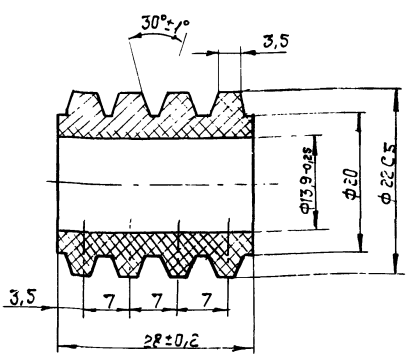

57

8972/5

Изм.	Кол.	№ докум.		
Разраб.		Тищук		06-83
Провер.		Зубрин		
Т.контр.		Зубрин		
Рук.		Бойко		
Н.контр.		Косинова		
Утв.				

НО-19.01.02.003

Втулка упругая

Лит.			Масса	Масштаб
Т	-	р	0,015	2:1

Лист | Листов 1

Резина 4355 МРТУ 38-5-204-65

Гослесхоз СССР Союзгипролесхоз Киевский филиал

Копировал Краснова Формат А4

Инв. № подл. | Подп. и дата | Взам. инв. № | Инв. № дубл. | Подп. и дата

НО-19.01.02.004

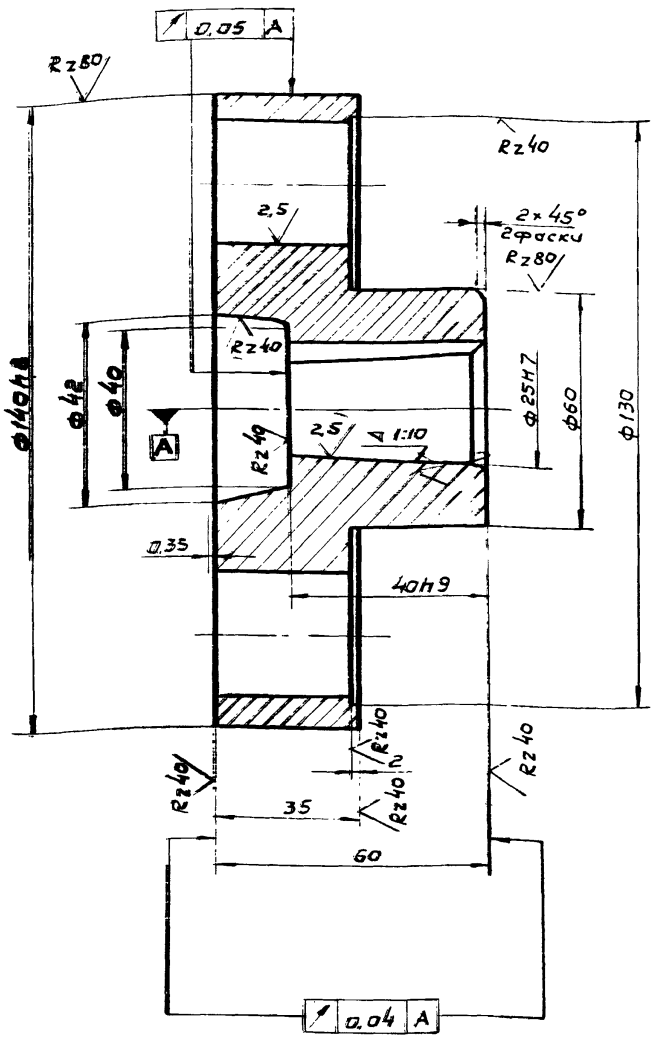

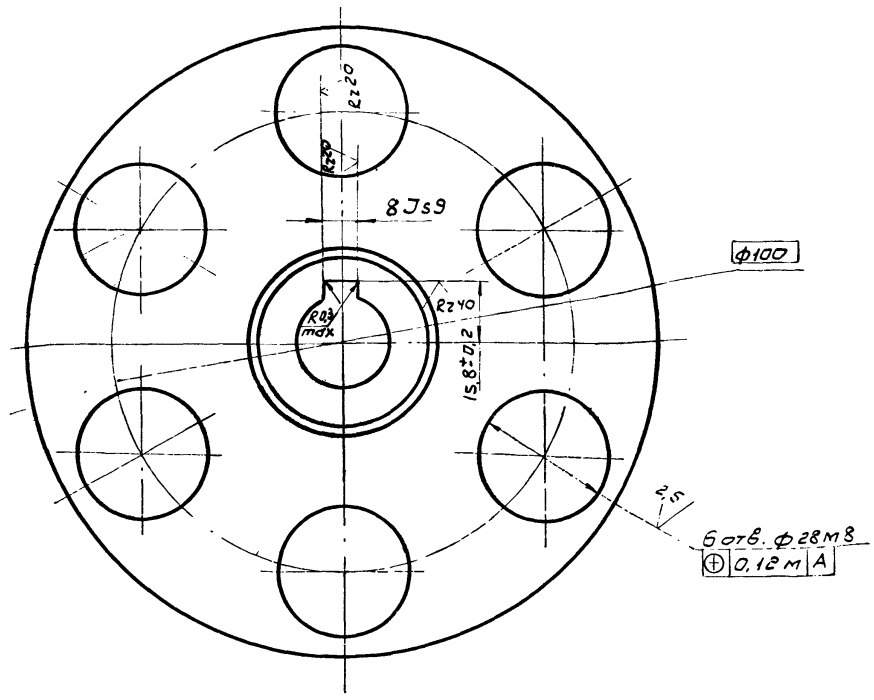

Изм.	Кол.	N докум.	Подпись	Дата
Разраб.		Тищук		11-83
Провер.		Зубрин		
Т.контр.		Зубрин		
Рук.		Байко		
Н.контр.		Касинова		
Утв.				

НО-19.01.02.004

Полумуфта

Литера	Масса	Масштаб
Т-Р	2,3	1:1

Лист Листов 61

Чугун СЧ 21-40 ГОСТ 1412-79*

Гослесхоз СССР Союзгипролесхоз Киевский филиал

Копировал Вербицкая Формат А3

НО-19.01.02.005

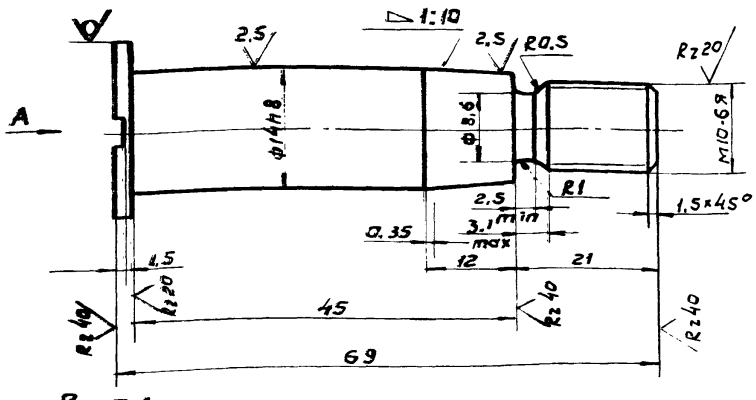

Вид А

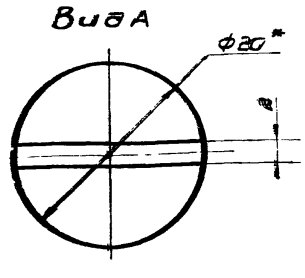

1. Отжечь.
2. HRC 45...50
3. Отклонение конусности по 6-ой степени точности ГОСТ 8908-59.
4. *Размер для справок.
5. Неуказанные предельные отклонения размеров: отверстий по H-14; валов - h14; остальных ± JT14/2.

Изм.	Кол.	N докум.	Подпись	Дата
Разраб.		Тищук		11-83
Провер.		Зубрин		
Т.контр.		Зубрин		
Рук.		Байко		
Н.контр.		Касинова		
Утв.				

НО-19.01.02.005

Палец

Лит.	Масса	Масштаб
Т-Р	0,07	2:1

Лист Листов 61

Круг 20 ГОСТ 2590-71 / 45 ГОСТ 1050-74**

Гослесхоз СССР Союзгипролесхоз Киевский филиал

Копировал Вербицкая Формат А4

Формат	Зона	Поз.	Обозначение	Наименование	Кол.	Примечание
				Документация		
А3			НО-19.01.03.000СБ	Сборочный чертеж		
				Детали		
А4		1	НО-19.01.03.001	Венец	1	
А4		2	НО-19.01.03.002	Ступица	1	

58

Инв.№ подл. | Подпись и дата | Взам.инв.№ | Инв.№ дубл. | Подпись и дата

НО-19.01.03.000

Изм.	Лист	N докум.	Подпись	Дата
Разраб.		Тищук		11-83
Провер.		Зубрин		
Рук.		Байко		
Н.контр.		Касинова		
Утв.				

Звездочка

Литера	Лист	Листов
Т-Р		1

Гослесхоз СССР Союзгипролесхоз Киевский филиал

Копировал Вербицкая Формат А4

8972/5

НО-19.01.03.000 СБ

Rz80 (√)

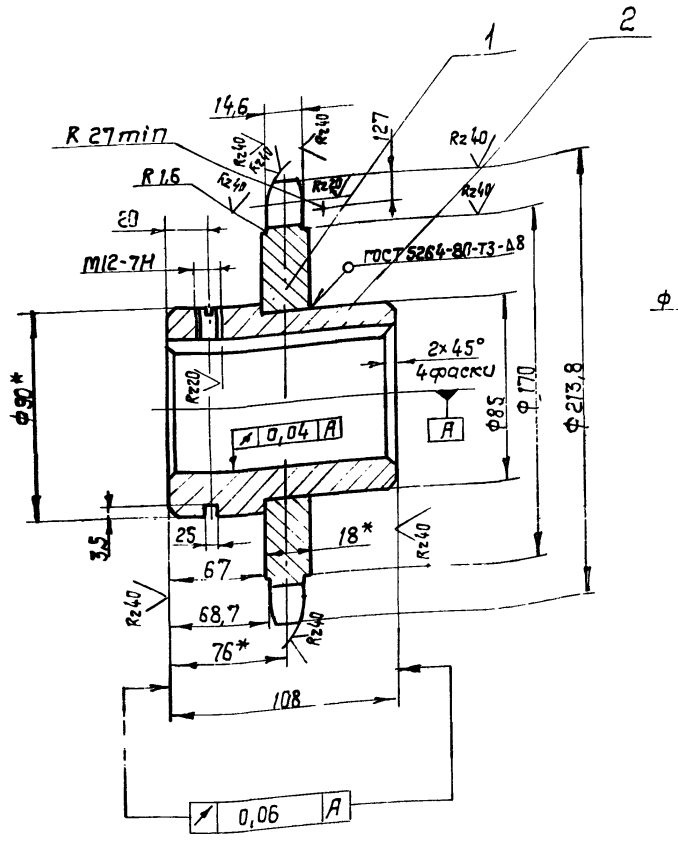

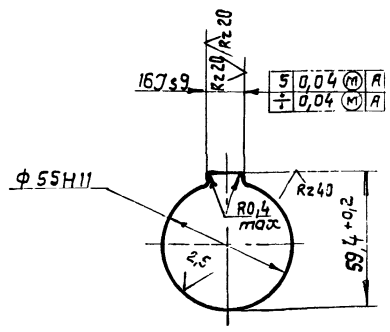

Число зубьев		z	25
	Шаг	t	25,4
	Диаметр ролика	Д	15,88
Профиль зуба по ГОСТ 591-69*		—	со стеснением
Класс точности по ГОСТ 591-69*		—	3
Наибольшая хорда		Lx	186,15-0,6
Допуск на разность шагов		δt	0,25
радиальное биение окружности впадин		Eo	0,63
Торцевое биение зубчатого венца		—	0,63
Диаметр делительной окружности		dд	202,66
сопря-	ширина внутренней пластины	B	24,13
гаемая цепь	Расстояние между внутренними пластинами	Bвн	15,88

1. Отжечь.
2. Венец h_{25}...3 НКС 40...50.
3. * Размеры для справок.
4. Неуказанные предельные отклонения размеров: отверстий - H14; валов - h14; остальных $\pm \frac{IT14}{2}$.
5. Масса наплавленного металла - 0,07 кг.

Изм.	Кол.	№ докум.	Подп.	Дата
Разраб.		Тищук		
Пров.		Зубрин		
Т.контр.		Зубрин		
Рук.		Бойко		
Н.контр.		Касинова		
Утв.				

НО-19.01.03.000 СБ

Звездочка

Сборочный чертеж

Литера	Масса	Масштаб
Т	6,5	1:2

Лист | Листов 1

Гослесхоз СССР Союзгипролесхоз Киевский филиал

Копировал Краснова — Формат А2

НО-19.01.03.001

Rz80 (√)

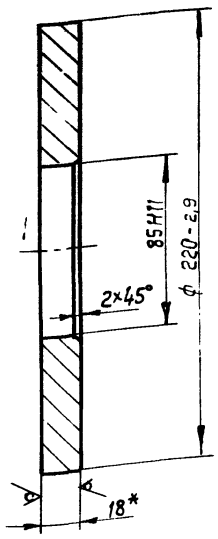

* Размер для справок.

Изм.	Кол.	№ докум.	Подп.	Дата
Разраб.		Тищук		
Пров.		Зубрин		
Т.контр.		Зубрин		
Рук.		Бойко		
Н.контр.		Касинова		
Утв.				

НО-19.01.03.001

Венец

Литера	Масса	Масштаб
Т	2,5	1:2

Лист | Листов 1

Лист 6-ПН-18 ГОСТ 19903-74 / 45 ГОСТ 1050-74**

Гослесхоз СССР Союзгипролесхоз Киевский филиал

Копировал Краснова — Формат А4

НО-19.01.03.002

Rz80 (√)

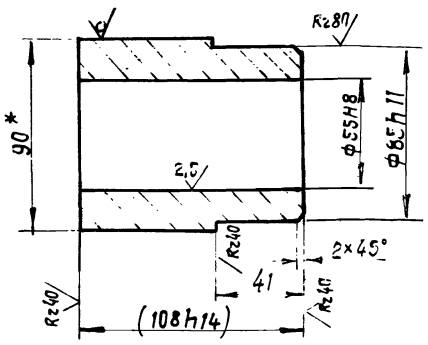

1. Размеры в скобках после сборки.
2. * Размер для справок.

Изм.	Кол.	№ докум.	Подп.	Дата
Разраб.		Тищук		
Провер.		Зубрин		
Т.контр.		Зубрин		
Рук.		Бойко		
Н.контр.		Касинова		
Утв.				

НО-19.01.03.002

Ступица

Литера	Масса	Масштаб
Т	4,0	1:2

Лист | Листов 1

Круг 90 ГОСТ 2590-71** / 45 ГОСТ 1050-74**

Гослесхоз СССР Союзгипролесхоз Киевский филиал

Копировал Краснова — Формат А4

Инв. № подл. | Подп. и дата | Взам. инв. № | Инв. № дубл. | Подп. и дата

59

8 572/5

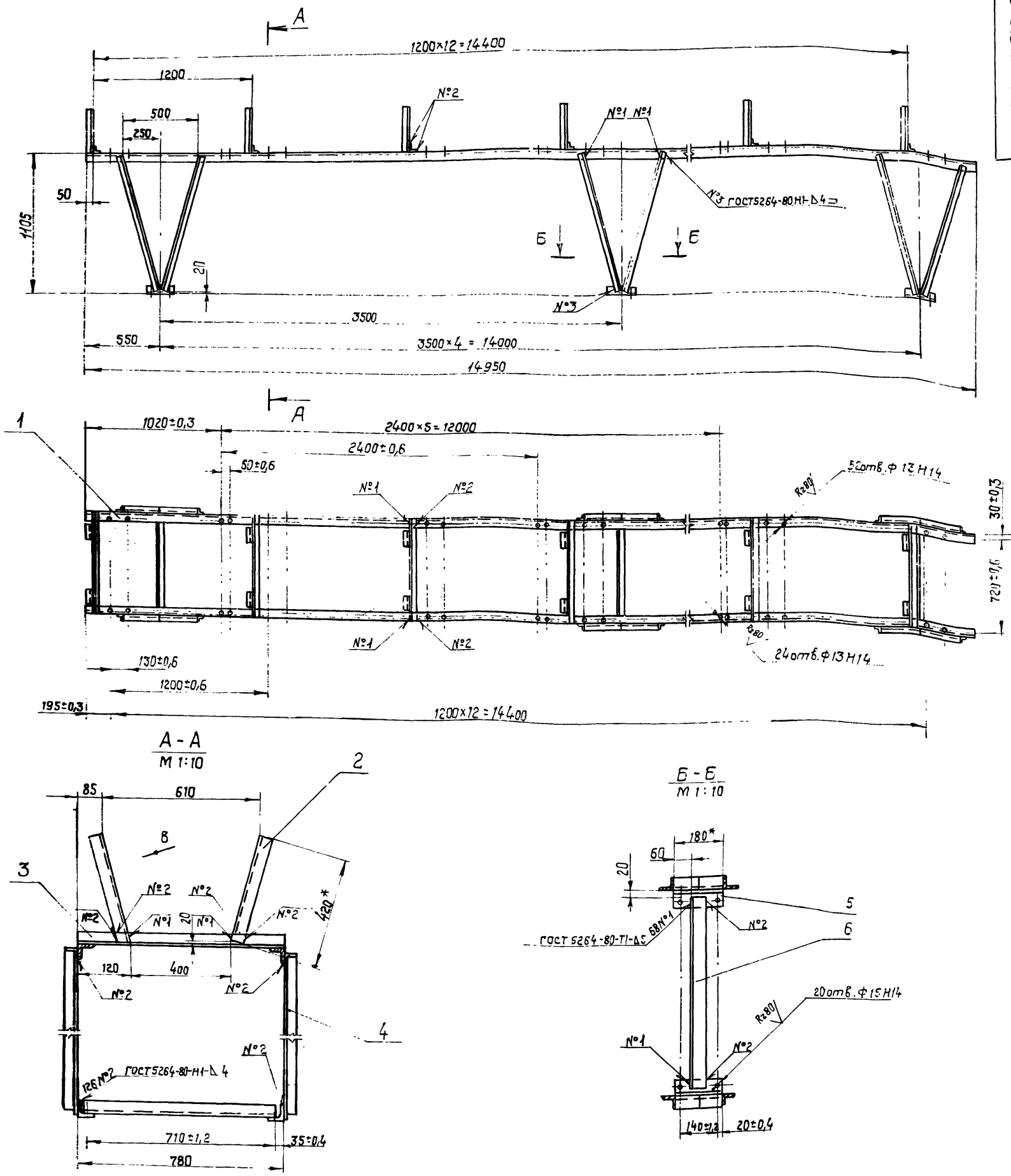

1. * Размеры для справок.
2. Неуказанные предельные отклонения размеров: отверстий - Н15; валов - h15; остальных $\pm\frac{IT15}{2}$
3. Масса наплавленного металла - 1,9 кг.

60

8972/5

					НО-19.02.00.000 СБ				
Изм	Кол	№ докум.	Подп.	Дата	Секция горизонтальная Сборочный чертеж	Литера		Масса	Масштаб
Разраб.		Тищук		06-83		Т	-	Р	195	1:20
Пров.		Зубрин				Лист		Листов 1	
Т. контр.		Зубрин				Госгазхоз СССР			
Рук.		Бойко				Союзгипролезхоз			
Н. контр.		Косинова				Киевский филиал			
Утв.		Задавиковчик							

Копировал Краснова

формат А2

Формат	Зона	Поз.	Обозначение	Наименование	Кол.	Примечание
				Документация		
А1			НО-19.02.00.000 СБ	Сборочный чертеж		
				Детали		
А4		1	НО-19.02.00.001	Пролет	2	
				Уголок 63×63×5 ГОСТ 8509-72*		
				Ст3сп ГОСТ 535-79*		
				L = 14950 h15		
А4		2	НО-19.02.00.002	Уголок	26	
				Уголок 50×50×5 ГОСТ 8509-72*		
				Ст3сп ГОСТ 535-79*		
				L = 420 h15		
А4		3	НО-19.02.00.003	Поперечина	13	
				Уголок 50×50×5 ГОСТ 8509-72*		
				Ст3сп ГОСТ 535-79*		
				L = 780 h15		
А4		4	НО-19.02.00.004	Стойка	20	
				Уголок 50×50×5 ГОСТ 8509-72*		
				Ст3сп ГОСТ 535-79*		
				L = 1100 h15		
А4		5	НО-19.02.00.005	Пята	10	
				Уголок 63×63×5 ГОСТ 8509-72*		
				Ст3сп ГОСТ 535-79* L = 180 h15		
А4		6	НО-19.02.00.006	Стяжка	5	
				Уголок 50×5 ГОСТ 8509-72*		
				Ст3сп ГОСТ 535-79*		
				L = 740 h15		

Изм.	Лист	№ докум.	Подп.	Дата
Разраб.		Тищук		08.83
Пров.		Зубрин		08.83
Рук.		Байка		
Н.контр.		Косинова		
Утв.				

НО-19.02.00.000

Секция горизонтальная

Стадия	Лист	Листов
Т		1

Гослесхоз СССР Союзгипролесхоз Киевский филиал

Формат А4

Инв. № подл. | Подп. и дата | Взам. инв. № | Инв. № дубл. | Подп. и дата

Формат	Зона	Поз.	Обозначение	Наименование	Кол.	Примечание
				Документация		
*			НО-20.00.00.000 СБ	Сборочный чертеж		* А2-2л
				Сборочные единицы		
А4		1	НО-20.01.00.000	Платформа		
				Детали		
А4		2	НО-20.00.00.001	Вал	2	
				Прочие изделия		
		3		Лифт грузоподъемн. 15000 кг - Л-00-00-00	1	Канский з-д бытового оборудования

Изм.	Лист	№ докум.	Подп.	Дата
Разраб.		Тищук		08.83
Пров.		Зубрин		08.83
Рук.		Байка		
Н.контр.		Косинова		
Утв.				

НО-20.00.00.000

Лифт

Литера	Лист	Листов
Т		1

Гослесхоз СССР Союзгипролесхоз Киевский филиал

Копировал Краснова

Формат А4

НО-20.00.00.001

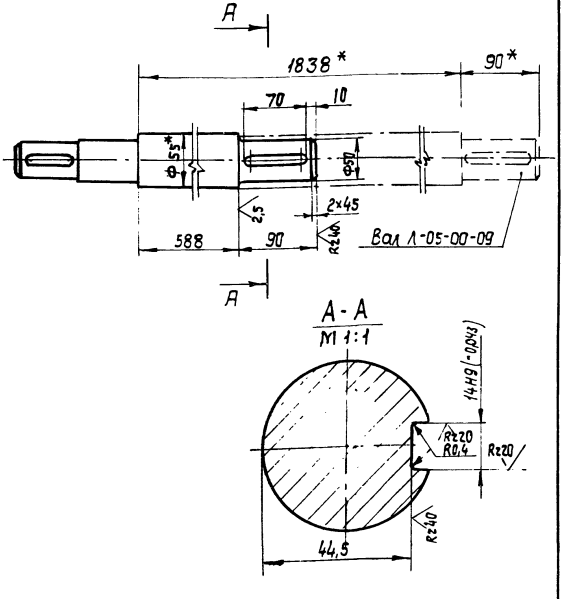

* Размеры для справок.

Изм.	Кол.	№ докум.	Подп.	Дата
Разраб.		Тищук		08.83
Пров.		Зубрин		08.83
Т.контр.		Зубрин		
Рук.		Байка		
Н.контр.		Косинова		

НО-20.00.00.001

Вал

Лит.	Масса	Масштаб
Т	15,6	1:4

Лист	Листов
	1

Гослесхоз СССР Союзгипролесхоз Киевский филиал

Круг 58 ГОСТ 7417-75 / 45-В ГОСТ 1051-73

Формат	Зона	Поз.	Обозначение	Наименование	Кол.	Примечание
				Документация		
*			НО-20.01.00.000 СБ	Сборочный чертеж		А2-2л
				Сборочные изделия		
А4		1	Л-01.01.00	Балка сварная	2	чертежи Канского
А4		2	Л-01.02.00	Рельс	2	з-да
А4		3	Л-01.03.00	Балка поперечная	2	Бытоборудования
				Детали		
А3		6	Л-01.00.02	Гайка	2	
А3		7	Л-01.00.02-01	Гайка	2	
Б4		10	Л-01.00.06	Доска бортовая	2	0,01 м³
				Доска 32×100×3450		
				ГОСТ 2695-71*		
Б4		11	Л-01.00.07	Доска настила	23	0,07 м³
				Доска 45×150×2200		
				ГОСТ 2695-71*		

61

Изм.	Лист	№ докум.	Подп.	Дата
Разраб.		Тищук		08.83
Пров.		Зубрин		08.83
Рук.		Байка		
Н.контр.		Косинова		
Утв.				

НО-20.01.00.000

Платформа

Лит.	Лист	Листов
Т		1

Гослесхоз СССР Союзгипролесхоз Киевский филиал

8372/5

Инв. № подл. | Подп. и дата | Взам. инв. № | Инв. № дубл. | Подп. и дата

НО-20.00.00.000 СБ

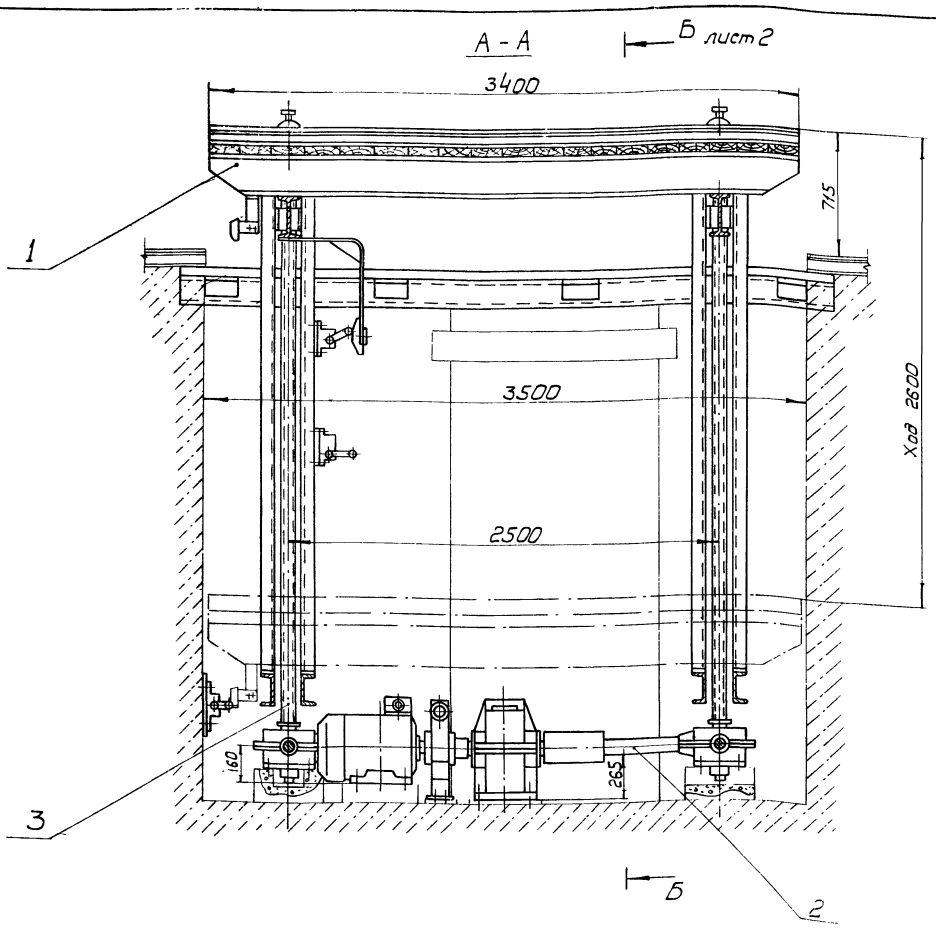

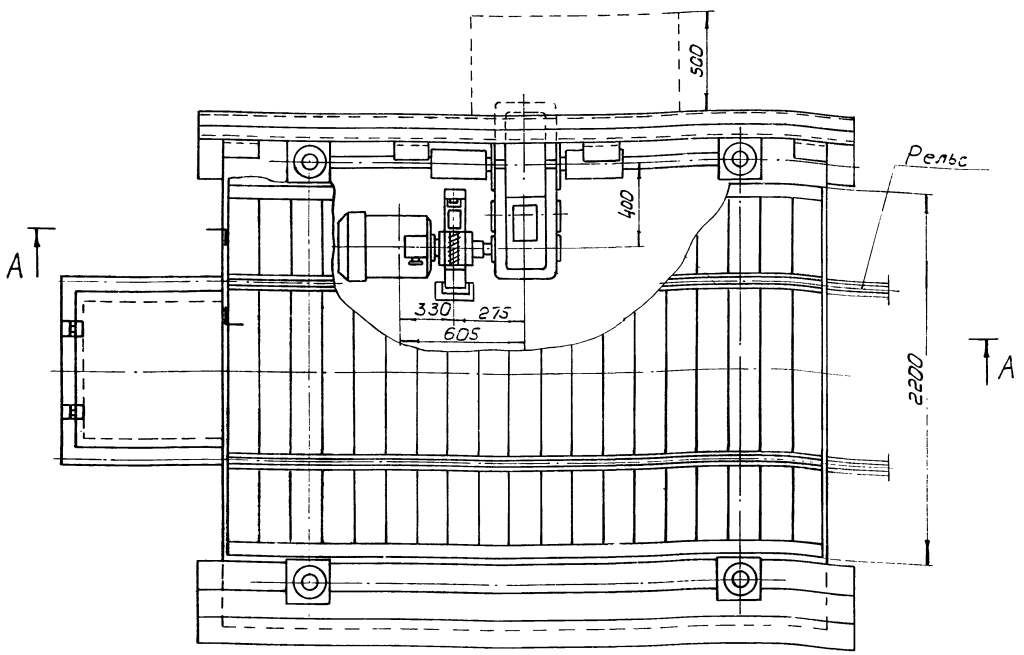

Техническая характеристика.

Лифт монтируется на базе узлов лифта Л-00-00-00СБ грузоподъемностью Q = 15 тс.

Габариты подъемной платформы, мм - 3400 x 2200.

Ход платформы, мм - 2600.

Расстояние между колоннами, мм: по длине - 2500; по ширине - 2480

Скорость перемещения платформы, м/сек - 0,0104.

Электродвигатель 4А 160S6У3, N = 11кВт, h = 975 об/мин.

Редуктор РЦД-400-16-23.

Габариты приямка, мм: длина - 3500, ширина - 3000, высота - 3115.

Размеры для справок.

62

8972/5

Изм.	Кол.	№ докум.	Подпись	Дата	НО-20.00.00.000 СБ			
Разраб.		Тищук			Лифт	Литера	Масса	Масштаб
Провер.		Зубрин			Сборочный чертеж	Т - Р	2380	1:20
Т.контр.		Зубрин						
Рук.		Бойко				Лист 1	Листов 2	
Н.контр.		Косинова				Гослесхоз СССР		
Утв.		Задовсевчука				Союзгипролесхоз		
						Киевский филиал		

Копировал Герман

Формат А2

Б – Б лист 1

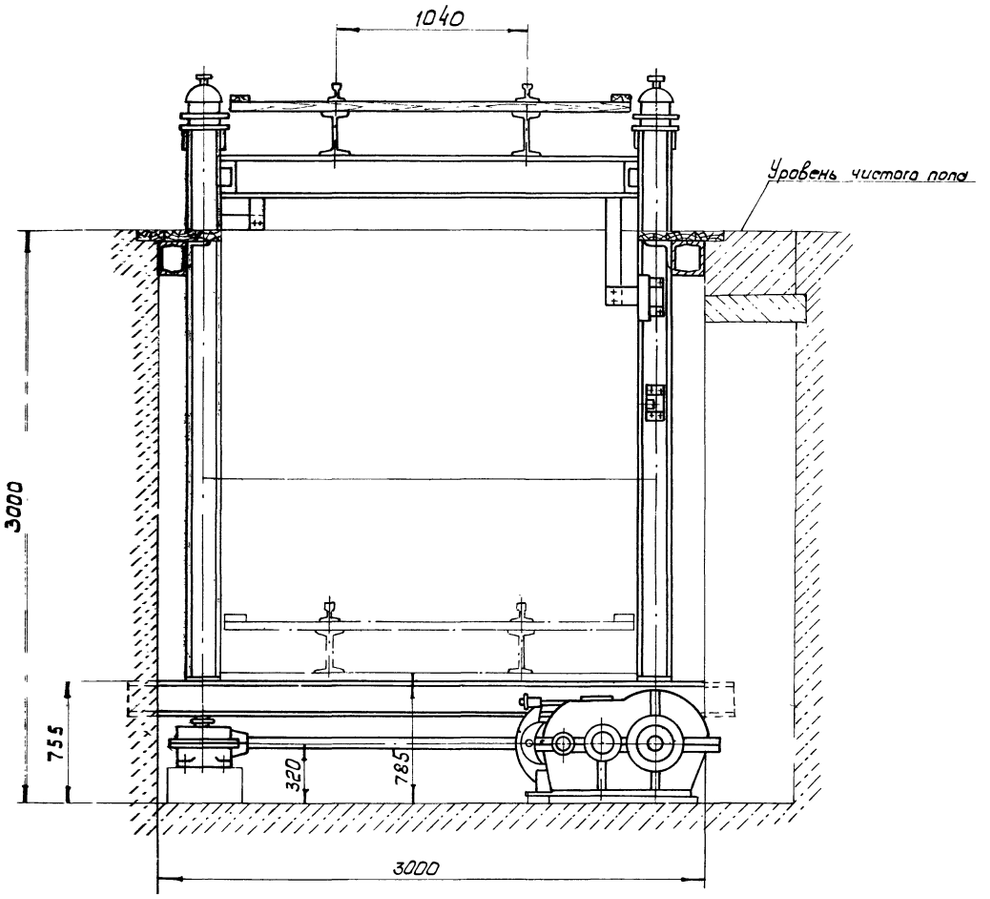

План фундаментных болтов

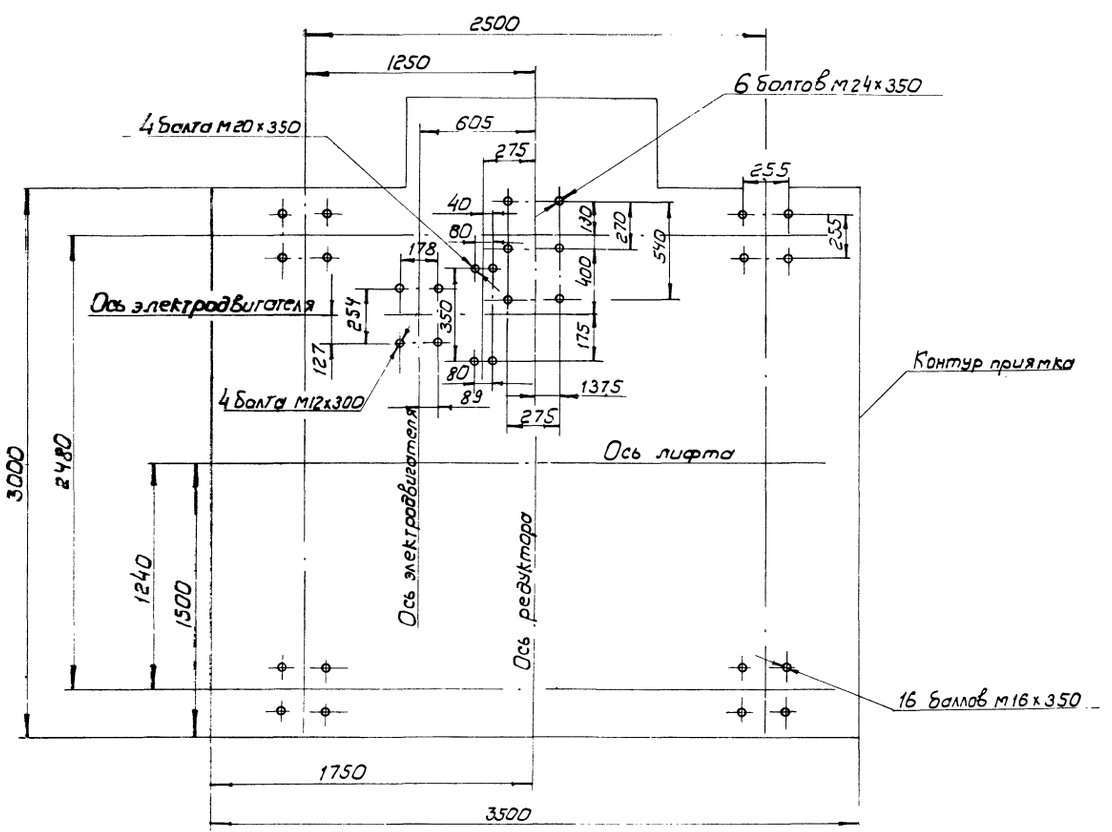

8972/5

Изм.	Кол.	№ докум.	Подпись	Дата	НО-20.00.00.000 СБ	Лист 2

Копировал Герман Формат А2

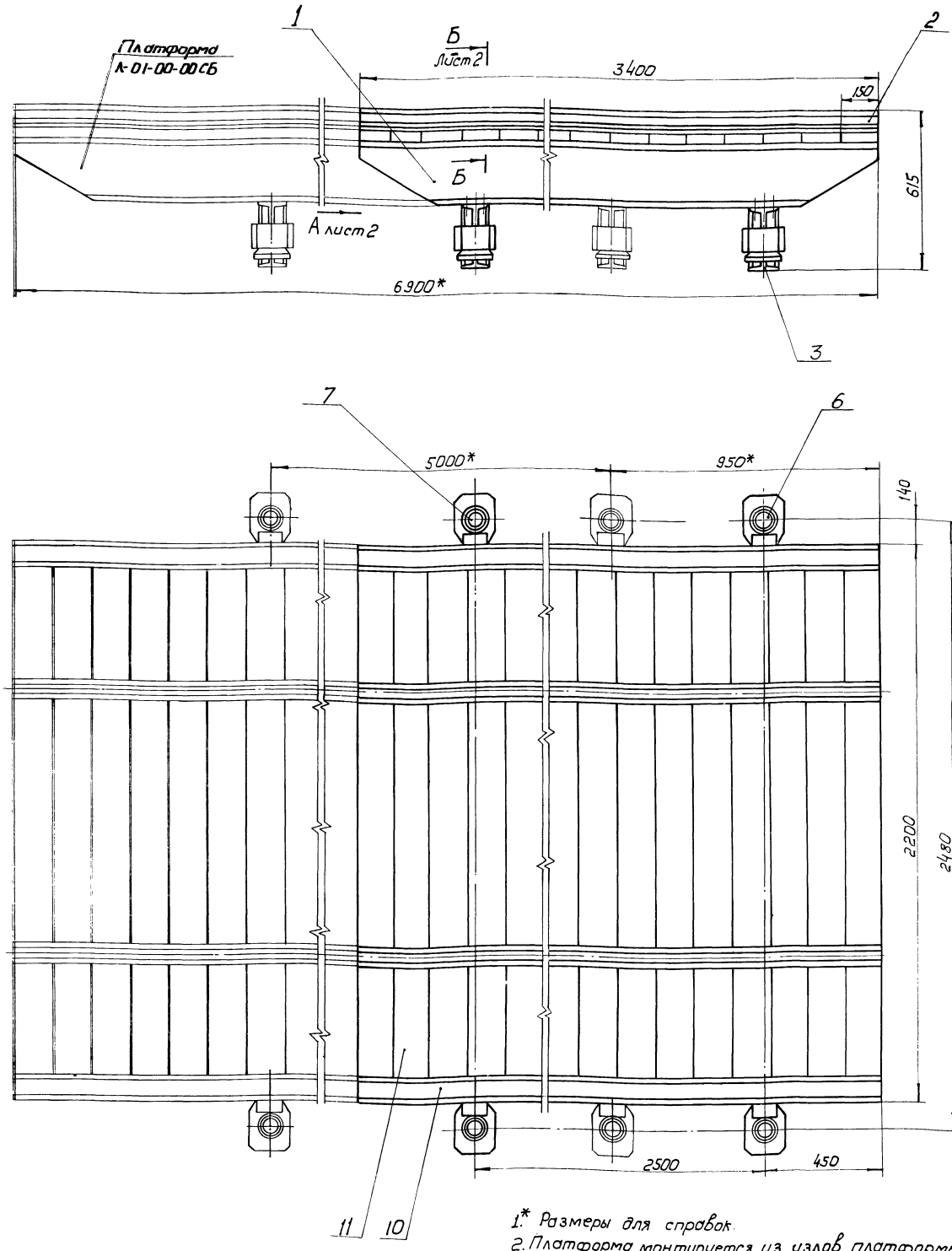

укорачивается до размера 3400мм.

4. Балки поперечные поз. 3 устанавливаются без изменений по размерам на чертеже.

5. Крепеж заимствуется из покупного оборудования.

1.* Размеры для справок.

2. Платформа монтируется из узлов платформы Л-01-00-00.

3. Балка сварная поз. 1 и рельс составной поз. 2

64

8972/5

Изм	Кол.	№ докум.	Подп.	Дата	НО-20.01.00.000 СБ			
Разраб.		Тищук		05.83	Платформа Сборочный чертеж	Литера	Масса	Масштаб
Провер.		Зубрин		09.82		Т - Р	626	1:10
Т.контр.		Зубрин				Лист 1	Листов 2	
Рук.		Бойко				Гослесхоз СССР Союзгипролесхоз Киевский филиал		
Н.контр.		Косинова						
Утв.		Задавиевска						

Копировал Герман

Формат А2

Вид - А лист 1

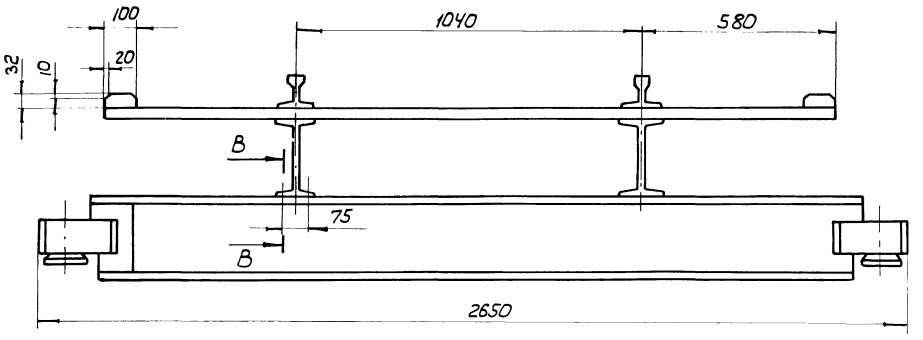

Б - Б
М 1:1 лист 1

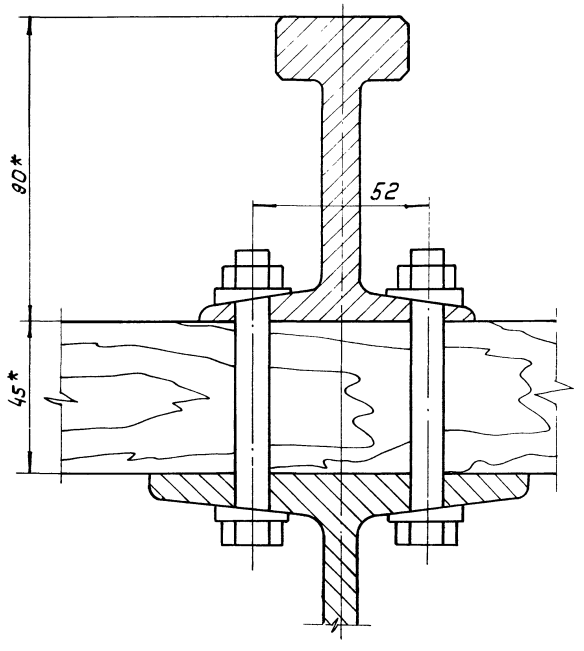

В - В
М 1:1

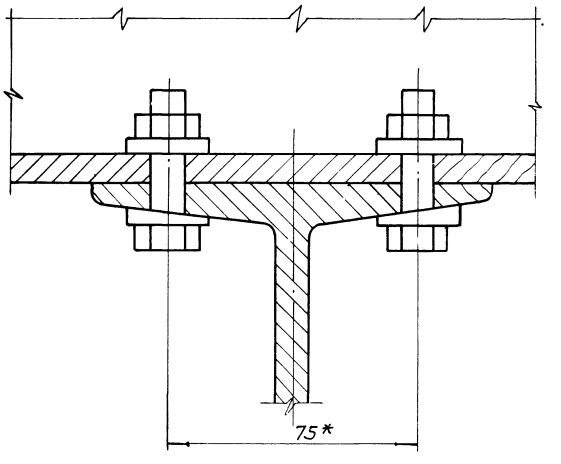

№ страницы	Обозначение	Наименование	Куда входит: Обозначение	Куда входит: Кол.	Общее количество	Примечание
1	НО-21.00.00.000	Затвор бункера			1	
2						
3	НО-21.01.00.000	Рама	НО-21.00.00.000	1	1	
4	НО-21.02.00.000	Вал в сборе	НО-21.00.00.000	1	1	
5						
6						
7						
8						
9						
10						
11						
12						
13						
14						
15						
16						
17						
18						
19						
20						
21						
22						
23						

8972/5

Изм.	Лист	№ докум.	Подпись	Дата
Разраб.		Зубрин		
Провер.		Тищук		03.93
Рук.		Бойко		03.93
Н.контр.		Косинова		03.93
Утв.				

НО-21.00.00.000 ВС

Затвор бункера

Ведомость спецификаций

Литера	Лист	Листов
Т		1

Гослесхоз СССР
СОЮЗГИПРОЛЕСХОЗ
Киевский филиал

Копировал Герман

Формат А3

Формат	Зона	Поз.	Обозначение	Наименование	Кол.	Примечание
				Документация		
А4			НО-21.00.00.000 СБ	Сборочный чертеж		*) ФА2-1л ФА3-1л.
			НО-21.00.00.000 ВС	Ведомость спецификаций	1	
				Сборочные единицы		
А4		1	НО-21.01.00.000	Рама	1	
А4		2	НО-21.02.00.000	Вал в сборе	1	
				Детали		
А3		3	НО-21.00.00.001	Звездочка	1	
А3		4	НО-21.00.00.002	Шибер	1	
А3		5	НО-21.00.00.003	Рейка	2	
А4		6	НО-21.00.00.004	Ролик	30	
А4		7	НО-21.00.00.005	Палец	30	
А4		8	НО-21.00.00.006	Кронштейн	2	
А4		9	НО-21.00.00.007	Уголок	1	
				Стандартные изделия		
				Болты ГОСТ 7798-70*		
		10		М16х35.58	23	
		11		М20х50.58	4	
		12		Болты ГОСТ 7805-70*		
				М5х60.58	4	
		13		М12х30.58	4	
		14		Винт М12х45.58 ГОСТ 17475-80	20	
				Гайки ГОСТ 5915-70*		
		15		М5.6	4	
		16		М12.6	24	
		17		М16.6	23	
		18		М20.6	4	
				Шайбы ГОСТ 6402-70*		
		19		5-6.5Г	4	
		20		12-65Г	24	
		21		16-65Г	21	
		22		20-65Г	4	
				ГОСТ 11371-78		
		23		5.02	4	
		24		12.02	24	
		25		16.02	23	
		26		20.02	4	
				Прочие изделия		
		27		Мотор-редуктор МРА-III-63-6 N=2,2кВт	1	
		28		Выключатель путевой ВПК-2112 (ступень 2 ход слева)	2	
		29		Цепь ПР-25,4-5000 ГОСТ 13568-75* t=2580	1	
		30		Звено С-ПР-25,4-5000 ГОСТ 13568-75*	1	

Изм.	Лист	№ докум.	Подпись	Дата
Разраб.		Зубрин		
Провер.		Тищук		03.93
Рук.		Бойко		03.93
Н.контр.		Косинова		03.93
Утв.				

НО-21.00.00.000

Затвор бункера

Литера	Лист	Листов
Т	1	2

Гослесхоз СССР
СОЮЗГИПРОЛЕСХОЗ
Киевский филиал

Копировал Герман

Формат А4

Инв.№ подл. | Подпись и дата | Взам. инв.№ | Инв.№ дубл. | Подпись и дата

Изм.	Лист	№ докум.	Подпись	Дата

НО-21.00.00.000

Лист 2

Копировал Герман

Формат А4

66

8972/5

НО-21.00.00.000СБ

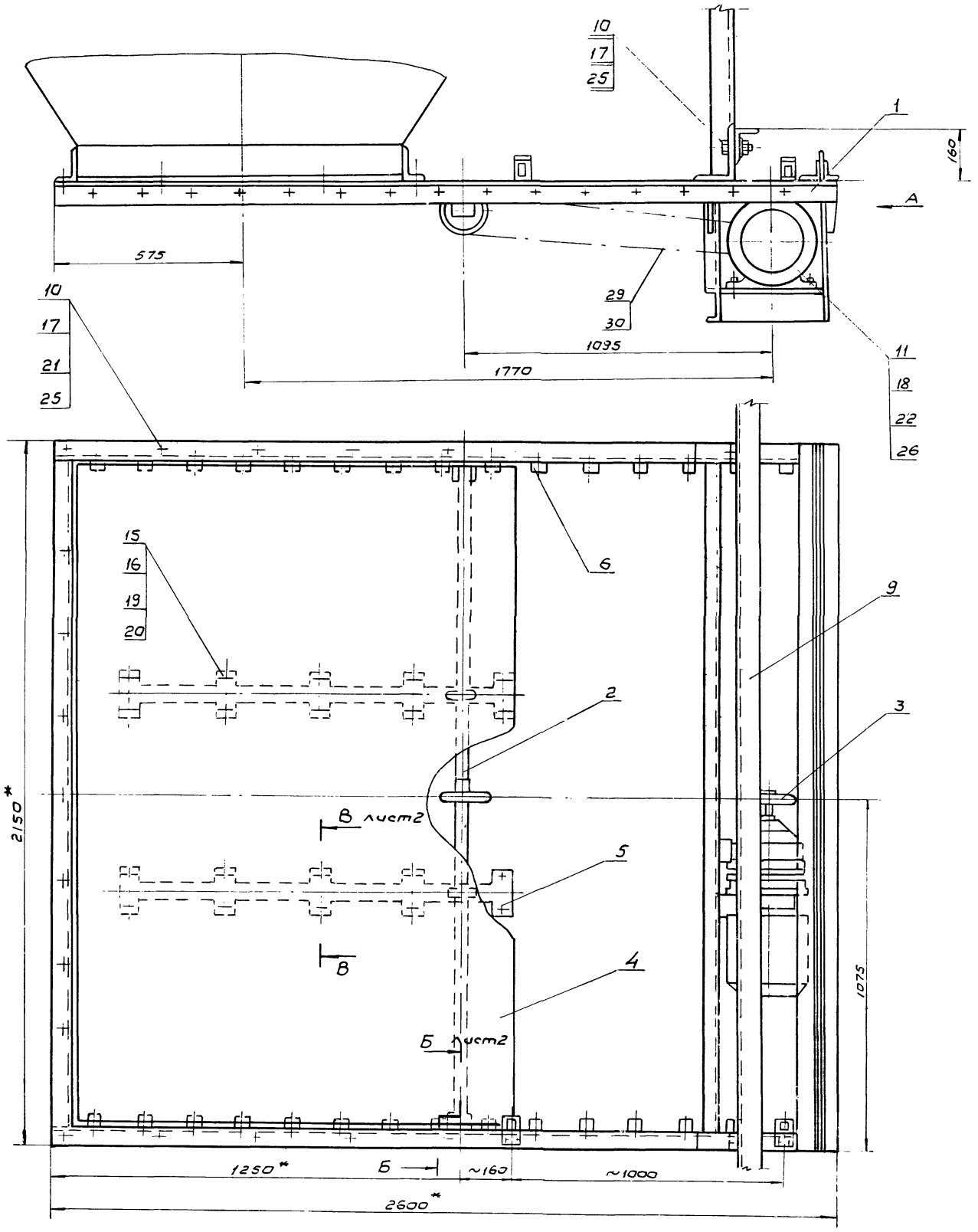

Вид А

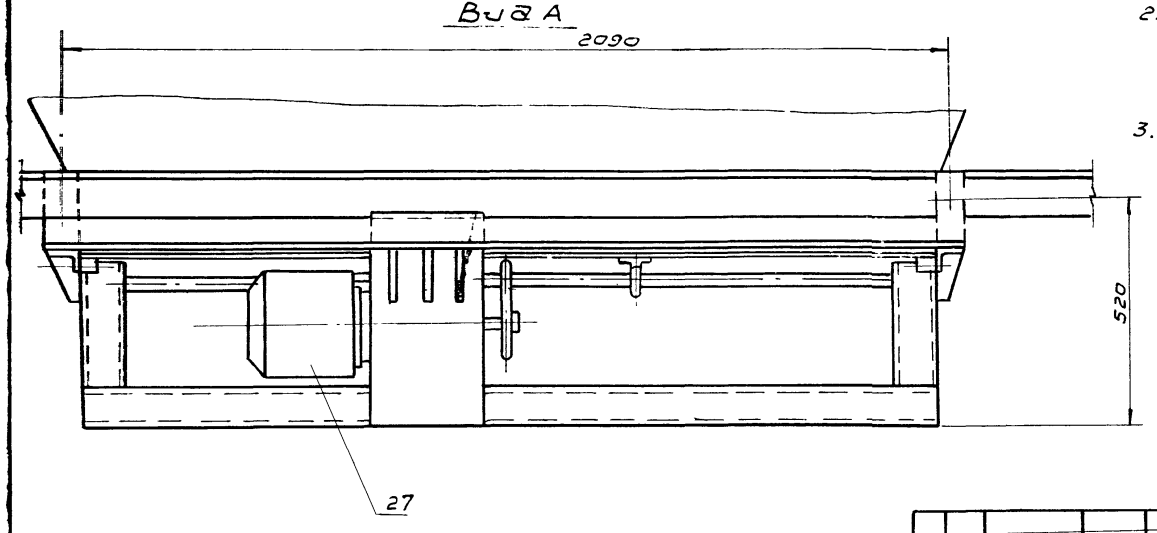

1. * Размеры для справок.
2. Уголок поз.9 приварить к опорам бункера монтажным швом по ГОСТ 5264-80.
3. Металлоконструкции, кроме трущихся мест грунтовать затем красить.

67

8972/5

					НО-21.00.00.000СБ		
Изм.	Кол.	N докум.	Подпись	Дата	Затвор бункера Сборочный чертеж	Литера	Масса / Масштаб
Разраб.		Зубрин				Т - Р	420 / 1:10
Провер.		Тищук				Лист	Листов 1
Т. контр.		Тищук				Рослесхозсоюз Союзгипролесхоз Киевский филиал	
Рук.		Байко					
Н.контр.		Косинова					
Утв.		Задвижкевич					

Копировал Вербицкая

Формат А2

НО-21.00.00.000СБ

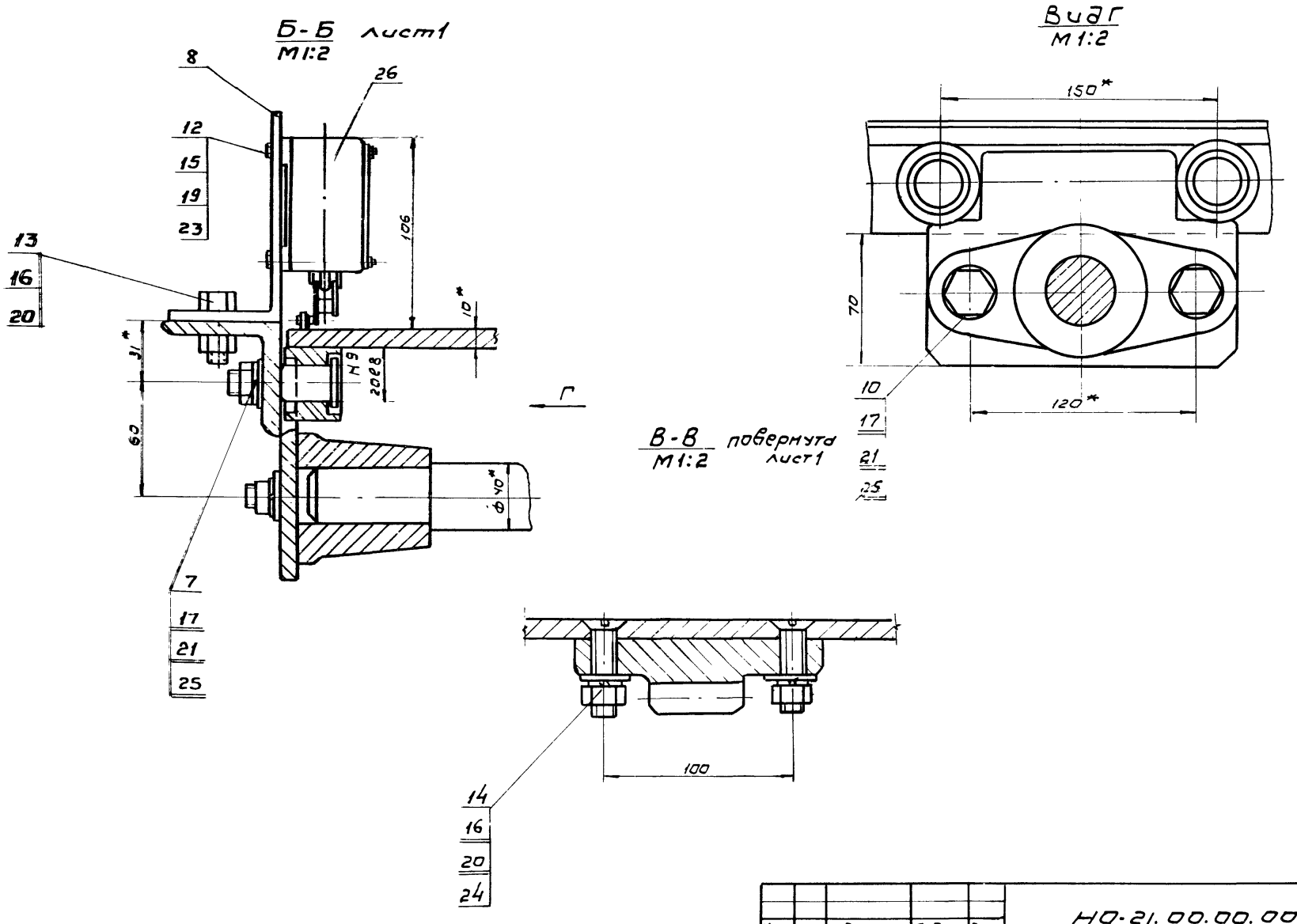

Изм.	Кол.	N докум.	Подпись	Дата	НО-21.00.00.000СБ	Лист 2

Копировал Вербицкая Формат А3

НО-21.00.00.001

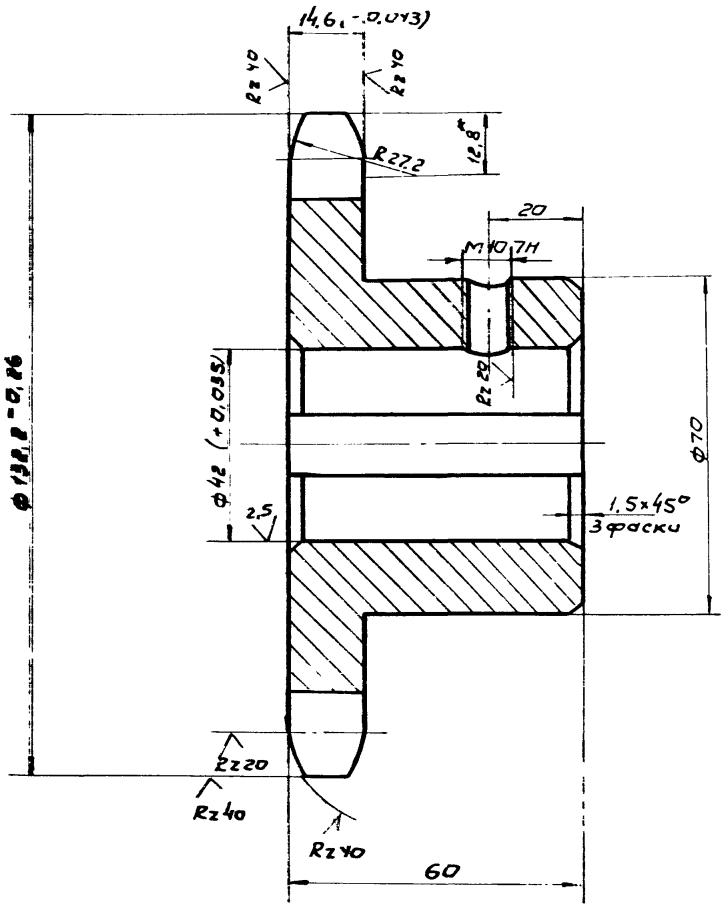

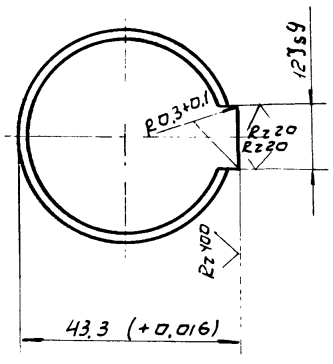

Rz80 (V)

Число зубьев		z	3
Сопрягаемая цепь	шаг	t	25,4
	Диаметр ролика	D	15,88
Профиль зуба по ГОСТ 591-69		—	
Класс точности по ГОСТ 591-69		—	3
Диаметр окружности впадин		DC	106,11
Допуск на разность шагов		δt	0,25
Радиальное биение окружности впадин		Eo	0,08
Торцовое биение зубчатого венца		–	0,08
Диаметр делительной окружности		dd	122
Сопрягаемая цепь	Ширина внутренней пластины	в	24,13
	Расстояние между внутр. пластинами	Bвн	15,88

1.* Размеры для справок.

2. Неуказанные предельные отклонения размеров $\pm \frac{JT14}{2}$

68

8972/5

Изм.	Кол.	N докум.	Подпись	Дата	НО-21.00.00.001			
Разраб.		Зубрин			Звездочка	Лит. Т Р	Масса 2,5	Масштаб 1:1
Провер.		Тищук				Лист	Листов 1	
Т.контр.		Тищук						
Рук.		Бойко			С418-36 ГОСТ 1412-79*	Гослесхоз СССР Союзгипролесхоз Киевский филиал		
Н.контр.		Косинова						
Утв.								

Копировал Вербицкая Формат А3

НО-21.00.00.002

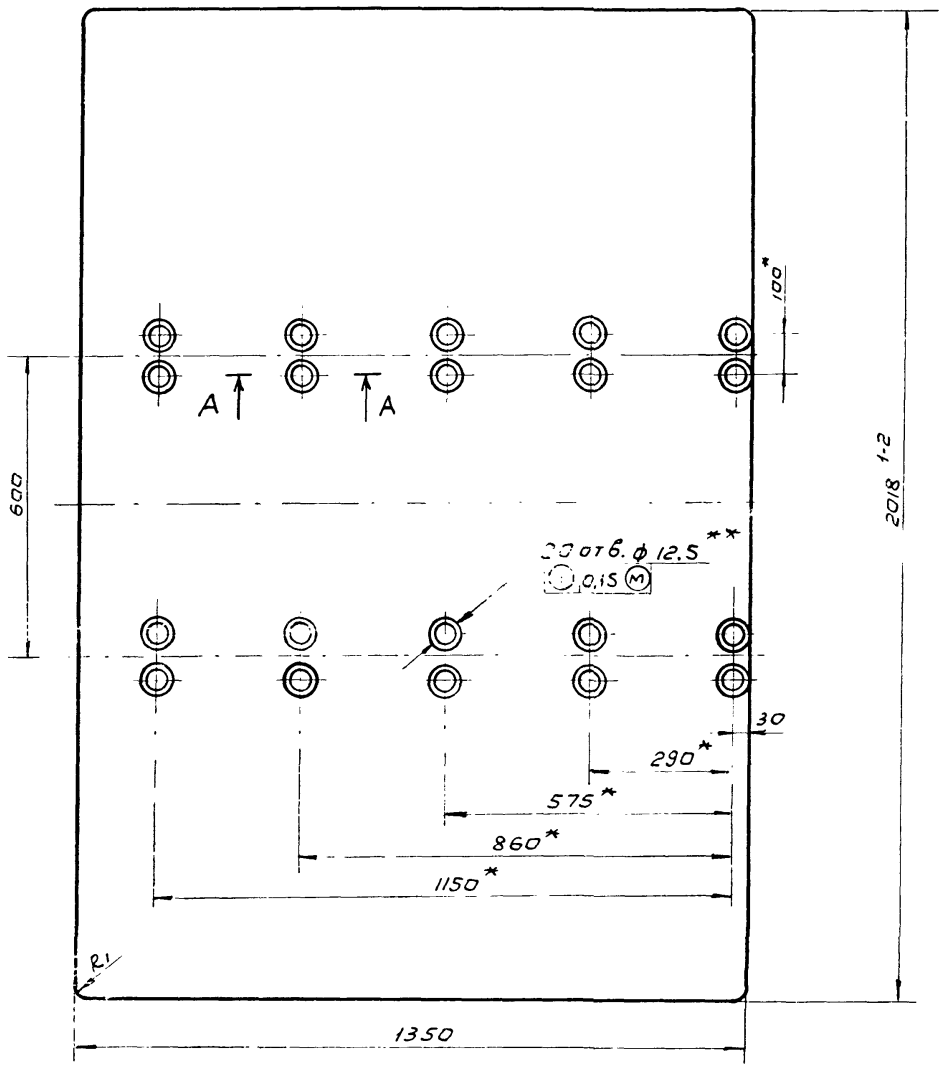

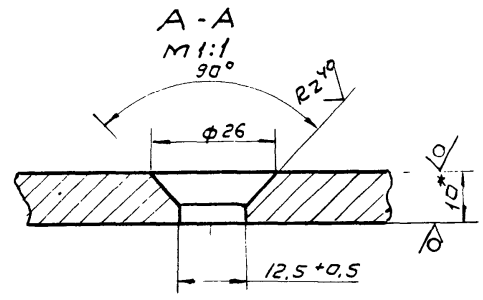

1.* Размеры для справок
2. Неуказанные предельные отклонения размеров $\pm\frac{JT14}{2}$
3** Обработать по дет. НО-21.00.00.003

Изм.	Кол.	N докум.	Подпись	Дата	НО-21.00.00.002			
Разраб.		Зубрин			Шибер	Литера	Масса	Масштаб
Провер.		Тищук				Т Р	214	1:10
Т. контр.		Тищук				Лист	Листов 1	
Рук.		Бойко			Лист 6-ПН-10 ГОСТ 19903-74 / 3-Ст. 3 КП ГОСТ 14637-79	Гослесхоз СССР Союзгипролесхоз Киевский филиал		
Н. контр.		Касинова						
Утв.								

Копировал Вербицкая Формат А3

НО-21.00.00.003

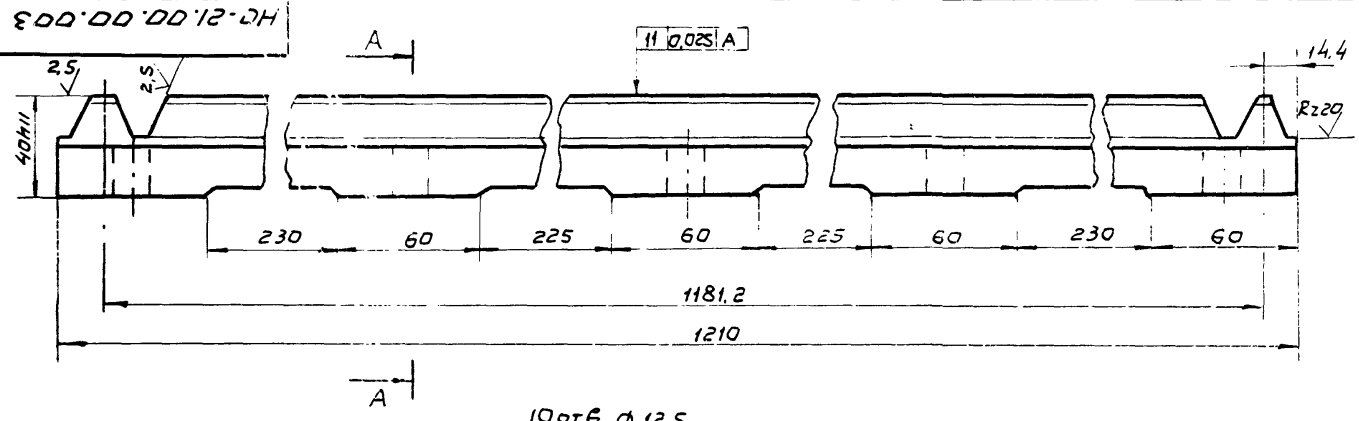

Модуль	m	8
Нормальный исходный контур	—	ГОСТ 13756-78 Э
Степень точности	—	8-7-7-Ва ГОСТ 1642-75 / 8-7-7-Ва ГОСТ 10242-81
Толщина зуба	S	$12.56^{-03}_{-0,5}$
Измерительная высота	h	8
Шаг	t	25,12
Число зубьев	Zp	48

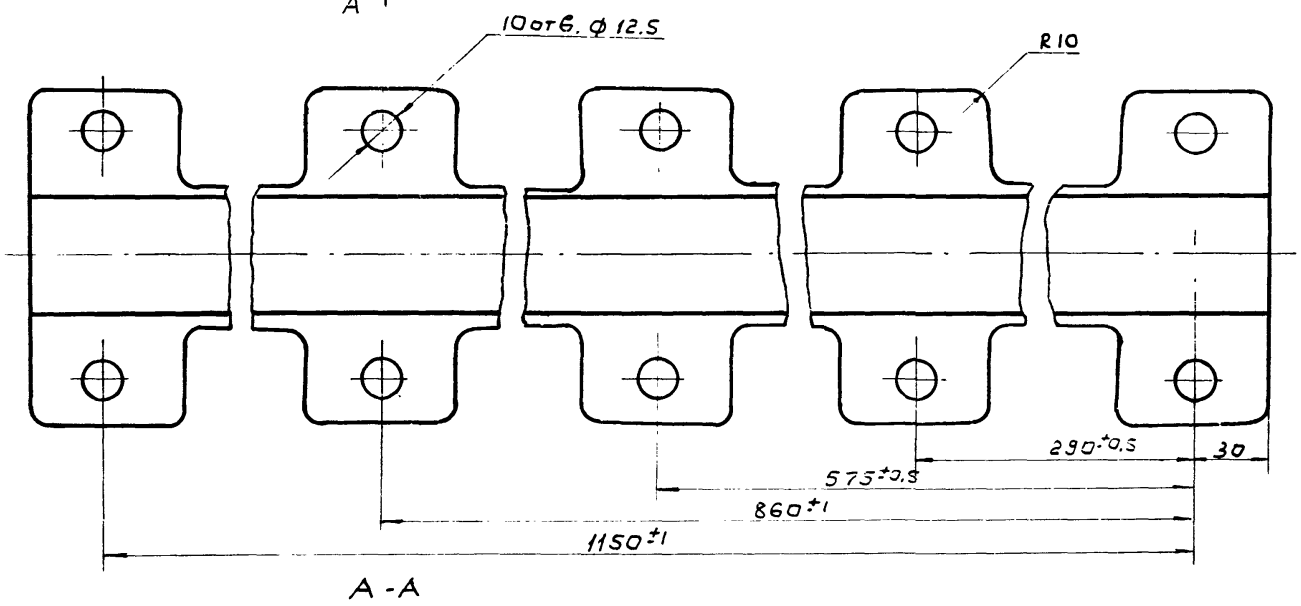

А-А

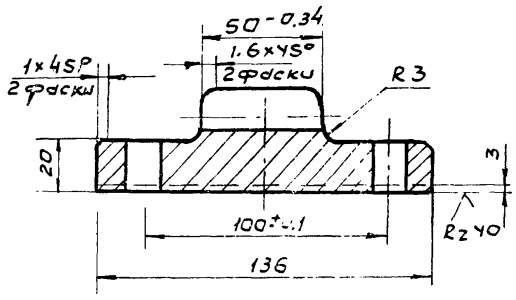

Неуказанные предельные отклонения размеров 69
отверстий - H14; валов - h14; остальных $\pm\frac{JT14}{2}$

8972/5

Изм.	Кол.	N докум.	Подпись	Дата	НО-21.00.00.003			
Разраб.		Зубрин			Рейка	Лит.	Масса	Масштаб
Провер.		Тищук				Т Р	19.7	1:2
Т. контр.		Тищук				Лист	Листов 1	
Рук.		Бойко			С418-36 ГОСТ 1412-79	Гослесхоз СССР Союзгипролесхоз Киевский филиал		
Н. контр.		Касинова						
Утв.								

Копировал Вербицкая Формат А3

НО-21.00.00.004

Rz 40 ▽ (▽)

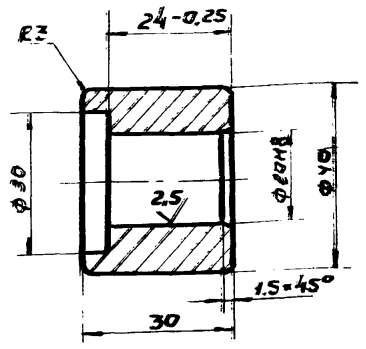

Неуказанные предельные отклонения размеров отверстий-H14; валов-h14 остальных ± JT14/2

Изм.	Кол.	N докум.	Подпись	Дата		
Разраб.		Зубрин			Ролик	Лит. Т-Р; Масса 0,1; Масштаб 1:1
Провер.		Тищук				Лист; Листов 1
Т.контр.		Тищук			20 ГОСТ 1050-74**	Гослесхоз СССР Союзгипролесхоз Киевский филиал
Рук.		Байко				
Н.контр.		Косинова				
Утв.						

Копировал — Формат А4

НО-21.00.00.005

Rz 80 ▽ (▽)

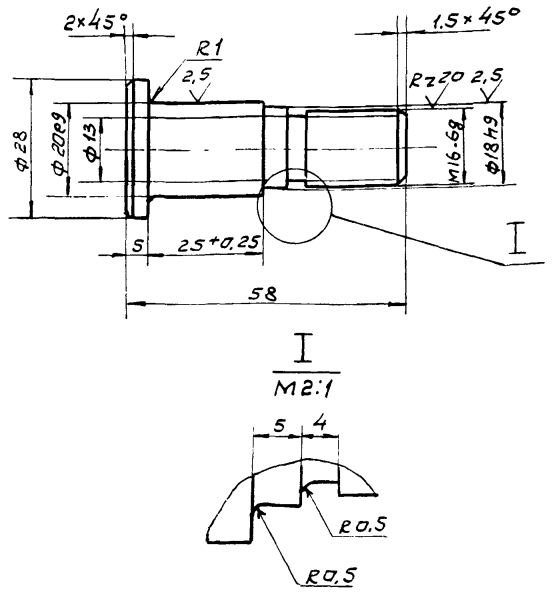

I
М2:1

Неуказанные предельные отклонения размеров: отверстий-H14; валов-h14; остальных ± JT14/2

Изм.	Кол.	N докум.	Подпись	Дата		
Разраб.		Зубрин			Палец	Литера Т-Р; Масса 0,1; Масштаб 1:1
Провер.		Тищук				Лист; Листов 1
Т.контр.		Тищук			40х ГОСТ 1050-74	Гослесхоз СССР Союзгипролесхоз Киевский филиал
Рук.		Байко				
Н.контр.		Косинова				
Утв.						

Копировал Верёшкая — Формат А4

Подпись и дата | Инв.№ подл. | Взам.инв.№ | Инв.№ дубл. | Подпись и дата

НО-21.00.00.006

▽ (▽)

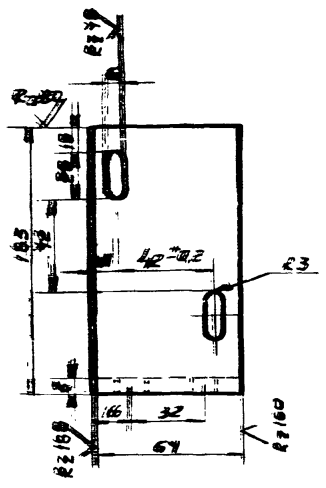

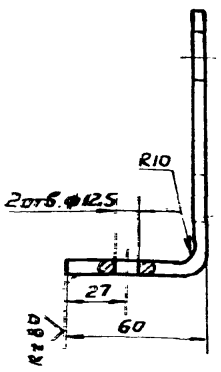

1. * Размер для справок
2. Неуказанные предельные отклонения размеров ± JT14/2

Изм.	Кол.	N докум.	Подпись	Дата		
Разраб.		Зубрин			Кронштейн	Лит. Т-Р; Масса 0,2; Масштаб 1:2
Провер.		Тищук				Лист; Листов 1
Т.контр.		Тищук			Лист Б-ПН-5 ГОСТ 19903-74* / 3-Ст.3кп ГОСТ 14657-79	Гослесхоз СССР Союзгипролесхоз Киевский филиал
Рук.		Байко				
Н.контр.		Косинова				
Утв.						

Копировал Верёшкая — Формат А4

НО-21.00.00.007

▽ (▽)

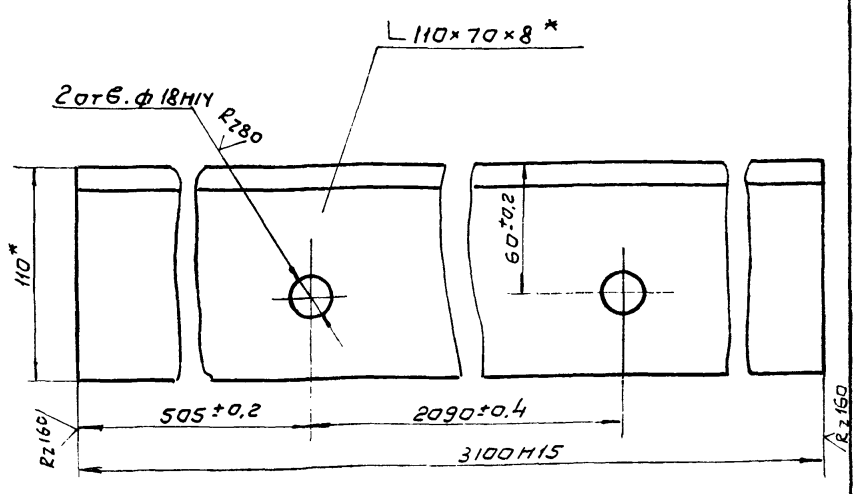

* Размеры для справок

70
8972/5

Изм.	Кол.	N докум.	Подпись	Дата		
Разраб.		Зубрин			Уголок	Лит. Т-Р; Масса 32,7; Масштаб 1:2,5
Провер.		Тищук				Лист; Листов 1
Т.контр.		Тищук			Уголь Б-110×70×8 ГОСТ 8510-72* / Ст.3 ГОСТ 535-79*	Гослесхоз СССР Союзгипролесхоз Киевский филиал
Рук.		Байко				
Н.контр.		Косинова				
Утв.						

Копировал Верёшкая — Формат А4

Формат	Зона	Поз.	Обозначение	Наименование	Кол.	Примечание
				Документация		
А2			НО-21.01.00.000СБ	Сборочный чертеж		
				Детали		
А4		1	НО-21.01.00.001	Рама	2	13,8 кг
				Уголь ник Б 63×63×6		
				ГОСТ 8509-72*		
				Ст.3 ГОСТ 535-79 ℓ=2600 h15		
А4		2	НО-21.01.00.002	Кронштейн	2	
А4		3	НО-21.01.00.003	Ребро	2	
А4		4	НО-21.01.00.004	Стойка	2	
				Швеллер 12 ГОСТ 8240-72		
				Ст.3 ГОСТ 535-79* ℓ=290 h15		
А4		5	НО-21.01.00.005	Ребро	3	
А4		6	НО-21.01.00.006	Поперечина	2	
				Уголь ник Б-63×63×6		
				ГОСТ 8509-72*		
				Ст.3 ГОСТ 535-79* ℓ=2150 h15		
А4		7	НО-21.01.00.007	Кронштейн	2	
				Уголь ник Б-160×100×9		
				ГОСТ 8510-72*		
				Ст.3 ГОСТ 535-79* ℓ=63 h15		
А4		8	НО-21.01.00.008	Рамка	1	
				Уголь ник Б-63×63×6		
				ГОСТ 8509-72*; Ст.3 ГОСТ		
				535-79* ℓ=2024 h15		

Инв.№ подл. | Подпись и дата | Взам.инв.№ | Инв.№ дубл. | Подпись и дата

Изм.	Лист	№ докум.	Подпись	Дата	НО-21.01.00.000			
Разраб.		Зубрин			Рама	Литера	Лист	Листов
Провер.		Тищук				Т	1	2
Рук.		Бойко				Гослесхоз СССР Союзгипролесхоз Киевский филиал		
Н.контр.		Касинова						
Утв.								

Копировал Формат А4

Формат	Зона	Поз.	Обозначение	Наименование	Кол.	Примечание
А4		9	НО-21.01.00.009	Связь	1	
				Швеллер 12 ГОСТ 8240-72		
				Ст.3 ГОСТ 535-79*		
				ℓ=2024 h15		
А4		10	НО-21.01.00.011	Плита	1	
				Лист Б-ПН-8 ГОСТ 19903-74*		
				3-Ст.3кп ГОСТ 14637-79		
				300 h15×520 h15		
А4		11	НО-21.01.00.012	Кронштейн	2	
				Уголь ник Б-110×70×7		
				ГОСТ 8510-72*		
				Ст.3 ГОСТ 535-79*		
				ℓ=352 h15		

Инв.№ подл. | Подпись и дата | Взам.инв.№ | Инв.№ дубл. | Подпись и дата

Изм.	Лист	№ докум.	Подпись	Дата	НО-21.01.00.000	Лист 2

Копировал Вербицкая Формат А4

НО-21.01.00.012-ОН

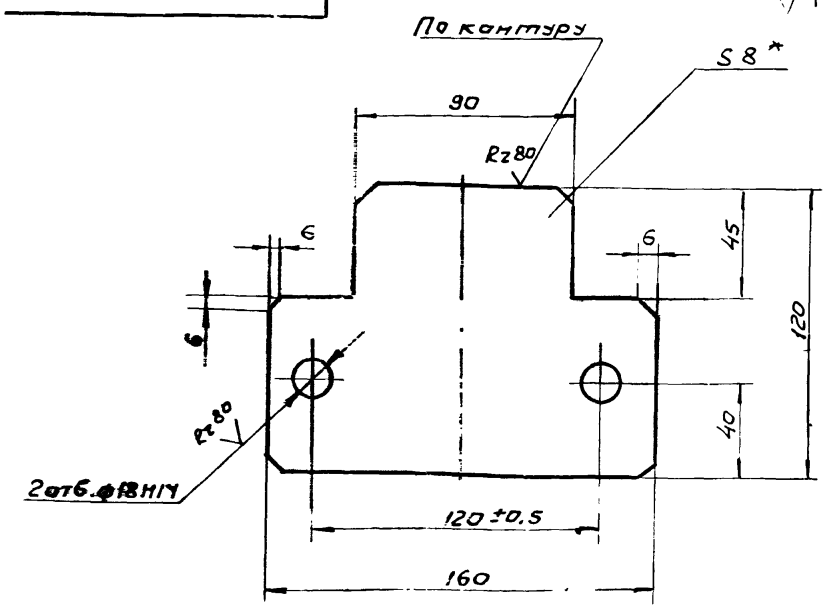

1.* Размер для справок

2. Неуказанные предельные отклонения размеров $\pm \frac{IT15}{2}$

Изм.	Кол.	№ докум.	Подпись	Дата	НО-21.01.00.001			
Разраб.		Зубрин			Кронштейн	Лит.	Масса	Масштаб
Провер.		Тищук				Т - Р	0,35	1:2
Т.контр.		Тищук				Лист	Листов 1	
Рук.		Бойко			Лист Б-ПН-8 ГОСТ 19903-74* 2-Ст.3кп ГОСТ 14637-79	Гослесхоз СССР Союзгипролесхоз Киевский филиал		
Н.контр.		Касинова						
Утв.								

Копировал Формат А4

НО-21.01.00.003

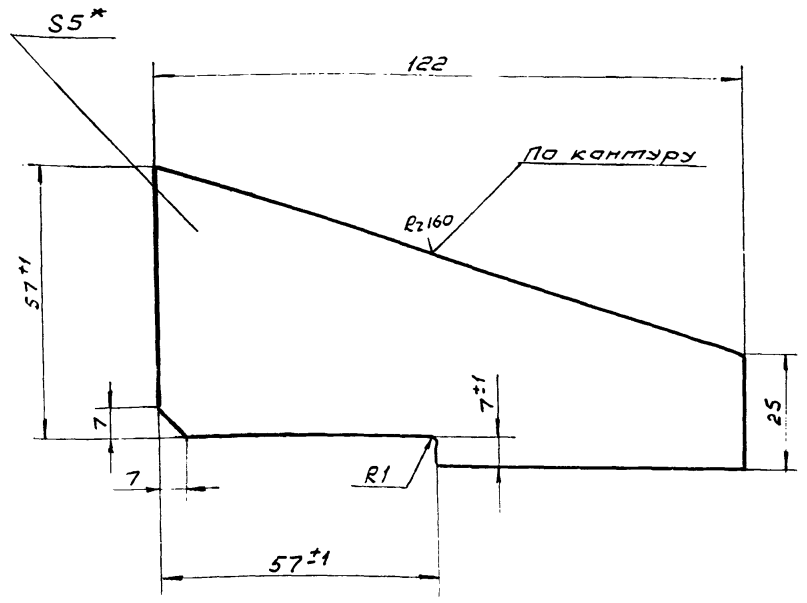

1* Размер для справок

2. Неуказанные предельные отклонения размеров $\pm \frac{IT15}{2}$

71

8972/5

Изм.	Кол.	№ докум.	Подпись	Дата	НО-21.01.00.003			
Разраб.		Зубрин			Ребро	Лит.	Масса	Масштаб
Провер.		Тищук				Т - Р	0,3	1:1
Т.контр.		Тищук				Лист	Листов 1	
Рук.		Бойко			Лист Б-ПН-3 ГОСТ 19903-74* 3-Ст.3кп ГОСТ 14637-79	Гослесхоз СССР Союзгипролесхоз Киевский филиал		
Н.контр.		Касинова						
Утв.								

Копировал Вербицкая Формат А4

НО-21.01.00.000 СБ

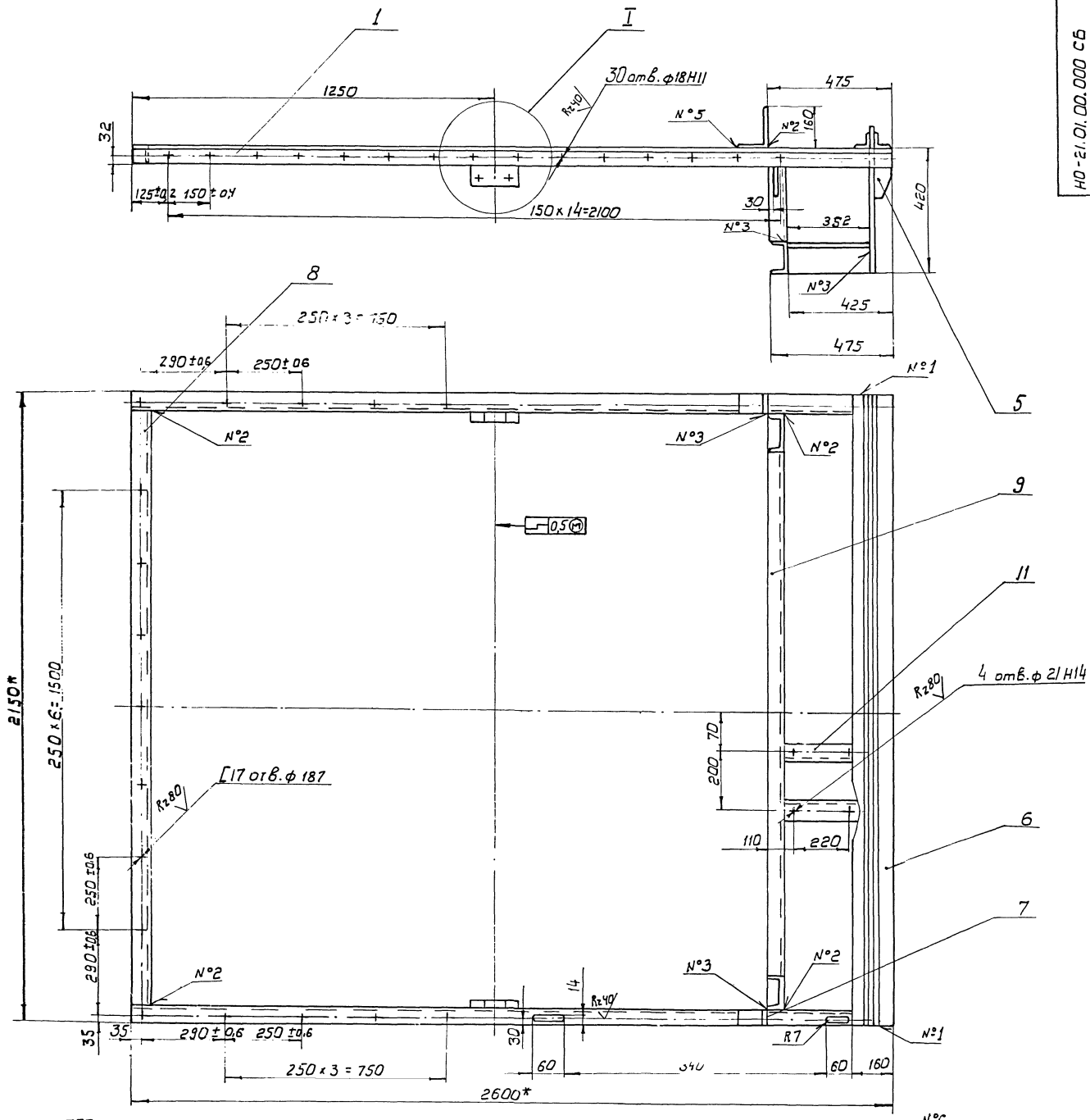

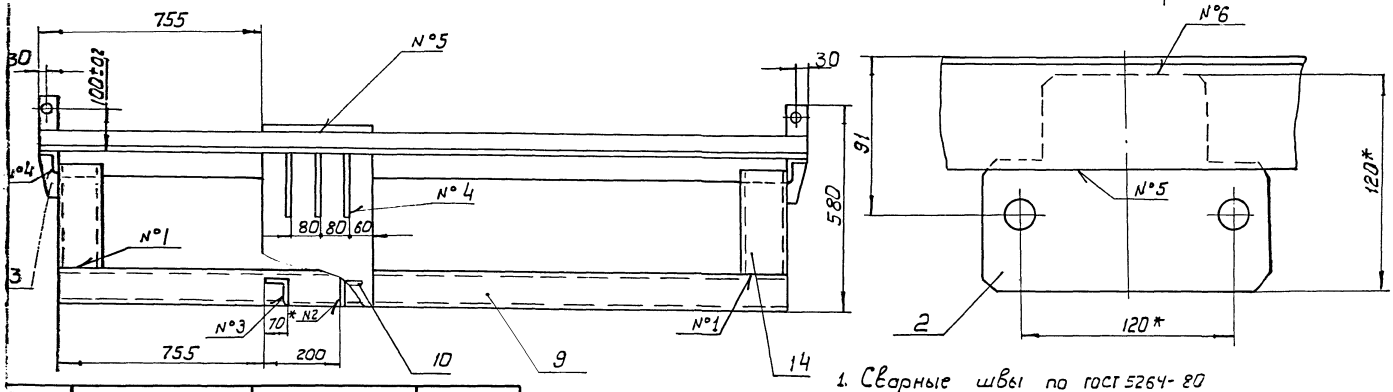

Номер шва	Обозначение	Требования ко шву	К-во швов
1	С2		4
2	Т1 △5		10
3	Т1-△5-□		6
4	Т3-△5-□		5
5	Н1-△5		4
6	Н1-△5-□		2

1. Сварные швы по ГОСТ 5264-80
2. * Размеры для справок
3. Неуказанные предельные отклонения размеров: отверстий -H15, валов-h15, остальных $\pm \frac{IT15}{2}$
4. Масса наплавленного металла - 0,15 кг

72

8972/5

Изм.	Кол.	№ докум.	Подпись	Дата	НО-21.01.00.000 СБ
Разраб.		Зубрин			Рама
Провер.		Тищук			Сборочный чертеж
Т.контр.		Тищук			
Рук.		Бойко			
Н.контр.		Косинова			
Утв.		Задавивода			

Литера	Масса	Масштаб
Т	150	1:10
Лист		Листов 1

Гослесхоз СССР
СОЮЗГИПРОЛЕСХОЗ
Киевский филиал

Копировал Герман

Формат

НО-21.01.00.005

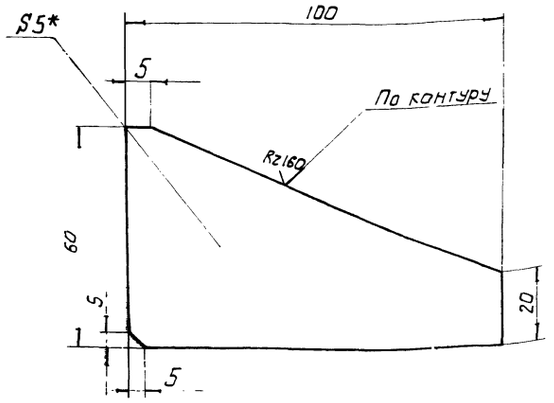

1. * Размер для справок

2. Неуказанные предельные отклонения размеров $\pm \frac{IT15}{2}$.

Изм.	Кол.	№ докум.	Подпись	Дата
Разраб.		Зубрин		
Провер.		Тищук		
Т.контр.		Тищук		
Рук.		Байко		
Н.контр.		Косинова		
Утв.				

НО-21.01.00.005

Ребро

Лит.		Масса	Масштаб
Т	Р	0.25	1:1

Лист 6 ПН-5 ГОСТ 19903-74
3-Ст.3 кп ГОСТ 14637-79

Лист | Листов 1

Гослесхоз СССР
союзгипролесхоз
Киевский филиал

Копировал Герман

Формат А4

Формат	Зона	Поз.	Обозначение	Наименование	Кол.	Примечание
				Документация		
А3			НО-21.02.00.000 СБ	Сборочный чертеж		
				Детали		
А3		1	НО-21.02.00.001	Звездочка	1	
А3		2	НО-21.02.00.002	Шестерня	2	
А3		3	НО-21.02.00.003	Вал	1	
А4		4	НО-21.02.00.004	Корпус	2	
				Стандартные изделия		
		5		Винт М10х30.56 ГОСТ 1476-75*	1	
		6		Шпонка 12х8х50 ГОСТ 23360-78	3	

Подп. и дата | Инв. № дубл. | Взам. инв. № | Инв. № подл. | Подп. и дата

Изм.	Лист	№ докум.	Подпись	Дата
Разраб.		Зубрин		
Провер.		Тищук		
Рук.		Байко		
Н.контр.		Косинова		
Утв.				

НО-21.02.00.000

Вал в сборе

Литера	Лист	Листов
		1

Гослесхоз СССР
союзгипролесхоз
Киевский филиал

Копировал Герман

Формат А4

НО-21.02.00.000 СБ

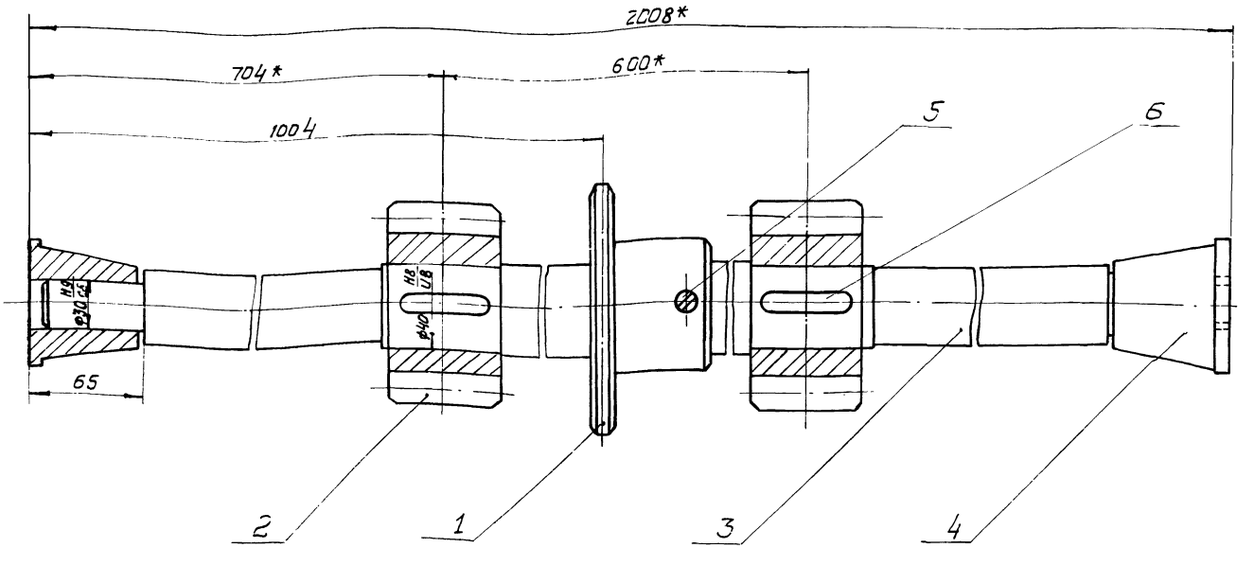

1. Размеры для справок

73

8972/5

НО-21.02.00.000 СБ

Вал в сборе

Сборочный чертеж

Изм.	Кол.	№ докум.	Подпись	Дата
Разраб.		Зубрин		
Провер.		Тищук		
Т.контр.		Тищук		
Рук.		Байко		
Н.контр.		Косинова		
Утв.		Задавивский		

Лит.	Масса	Масштаб
Т Р	27	1:2

Лист | Листов 1

Гослесхоз СССР
союзгипролесхоз
Киевский филиал

Копировал Герман

Формат А3

НО-21.02.00.001

Rz 80 (▽)

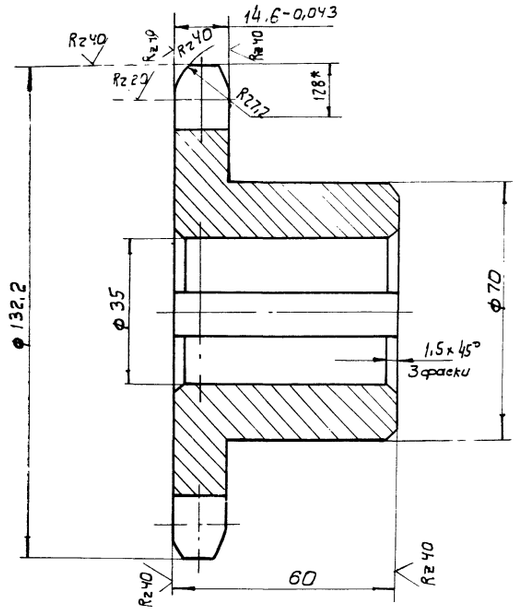

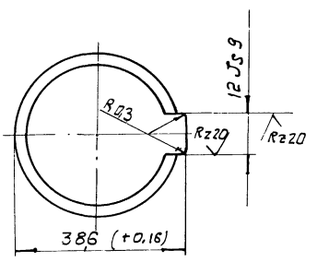

Числа зубьев		z	15
Сопрягаемая цепь	Шаг	t	25,4
	Диаметр ролика	D	15.88
Профиль зуба по ГОСТ 591-69	*	-	Со смещением
Класс точности по ГОСТ 591-69	*	—	3
Диаметр окружности впадин		DL	106.11
Допуск на разность шагов		Et	0.25
Радиальное биение окружности впадин		Eo	0,08
Торцевое биение зубчатого венца		—	0,08
Диаметр делительной окружности		da	122,17
Сопрягаемая цепь	Ширина внутренней пластины	B	24,13
	Расстояние между внутренними пластинами	B6	15,88

1. Венец h·2.5...3 ; HRC 40...50
2. * Размер для справок
3. Неуказанные предельные отклонения размеров: валов - h14; остальных ± JT14/2

Изм.	Кол.	№ докум.	Подпись	Дата
Разраб.		Зубрин		
Провер.		Тищук		
Т.контр.		Тищук		
Рук.		Байко		
Н.контр.		Косинова		
Утв.				

НО-21.02.00.001

Звездочка

Литера	Масса	Масштаб
Т - Р	2,5	1:1
Лист	Листов	

СЧ 18-36 ГОСТ 1412-79*

Гослесхоз СССР Союзгипролесхоз Киевский филиал

Копировал Герман

Формат А3

НО-21.02.00.002

Rz 80 (▽)

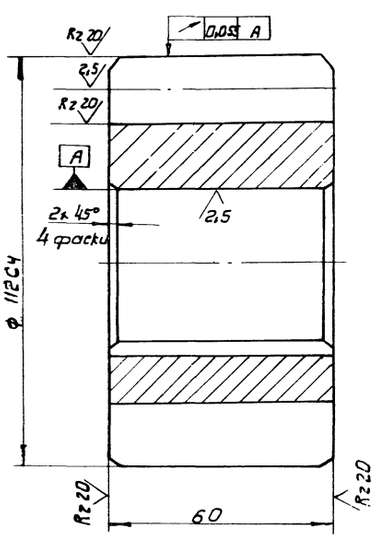

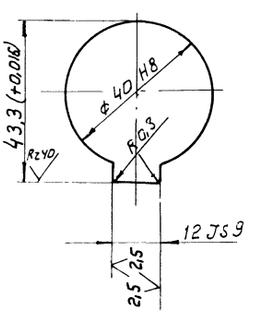

Модуль	m	8
Число зубьев	z	12
Исходный контур	-	ГОСТ 13756-75
Коэффициент смещения	g	0
Степень точности	-	8-7-7-Ва ГОСТ 1642-75
Постоянная хорда	Sc	11,097
Высота до постоянной хорды	hc	5,891
Диаметр делительной окружности	da	96
Толщина зуба по делительной окружности	Sa	12,56

1. Венец h 2,5...3 HRc 40...50
2. Неуказанные предельные отклонения размеров по h14.

74

8972/5

Изм.	Кол.	№ докум.	Подпись	Дата
Разраб.		Зубрин		
Провер.		Тищук		
Т.контр.		Тищук		
Рук		Байко		
Н.контр.		Косинова		
Утв.				

НО-21.02.00.002

Шестерня

Лит.	Масса	Масштаб
Т - Р	2,9	1:1
Лист	Листов 1	

СЧ 18-36 ГОСТ 1412-79*

Гослесхоз СССР Союзгипролесхоз Киевский филиал

Копировал Герман

Формат А3

НО-21.02.00.003

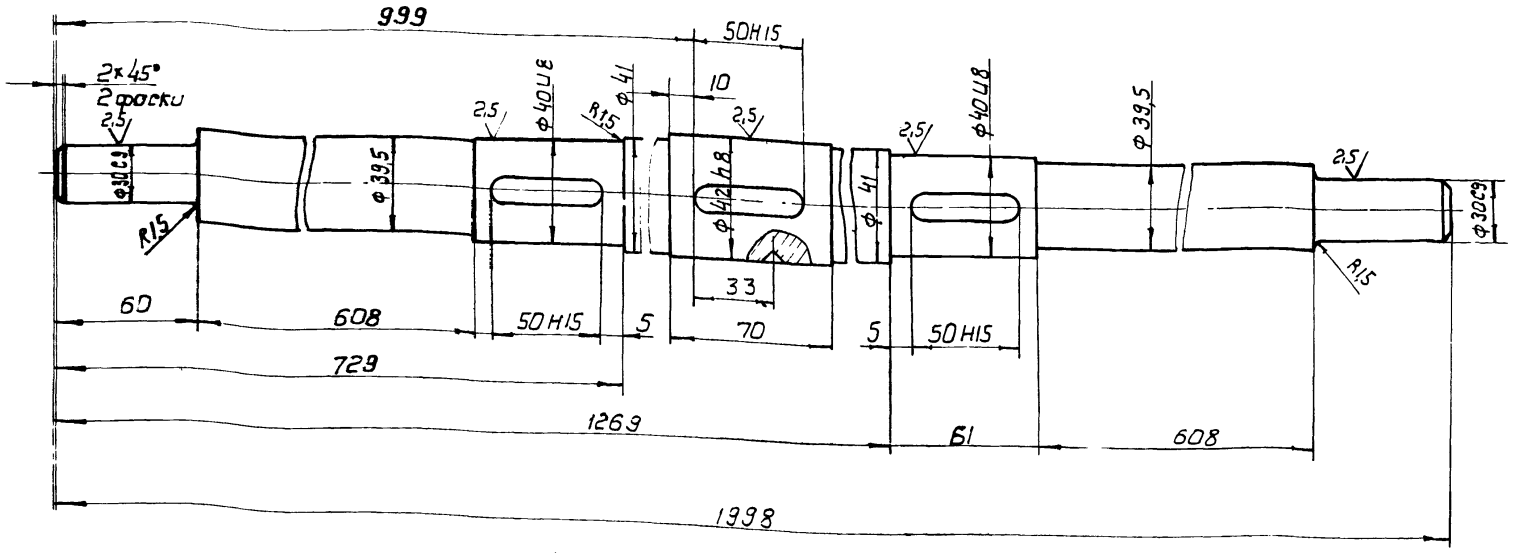

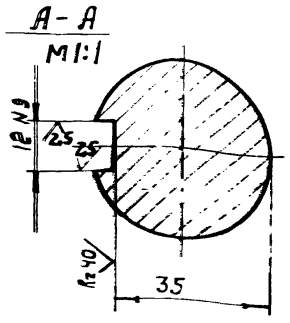

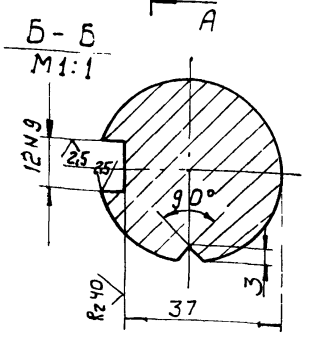

Неуказанные предельные отклонения размеров: валов h14; остальных $\pm \frac{JT14}{2}$.

				НО-21.02.00.003	
Изм.	Кол.	№ докум.	Подпись	Дата	
Разраб.		Зубрин			Вал
Провер.		Тищук			
Т. контр.		Тищук			
Рук.		Бойко			
Н. контр.		Косинова			35 ГОСТ 1050-74**
Утв.					

Литера	Масса	Масштаб
Т - Р	15	1:2
Лист	Листов 1	

Гослесхоз СССР Союзгипролесхоз Киевский филиал

Копировал Герман Формат А3

НО-21.02.00.004

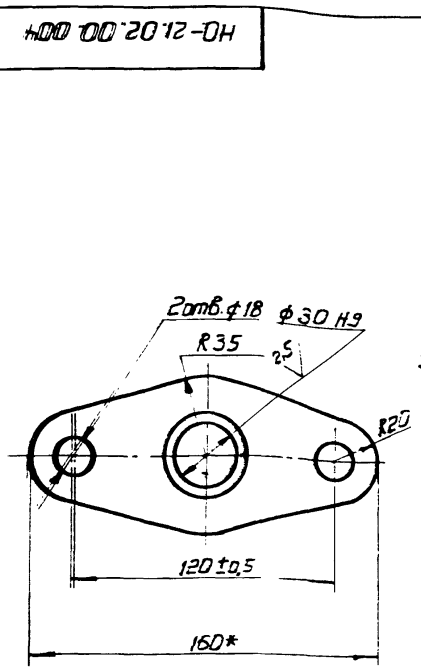

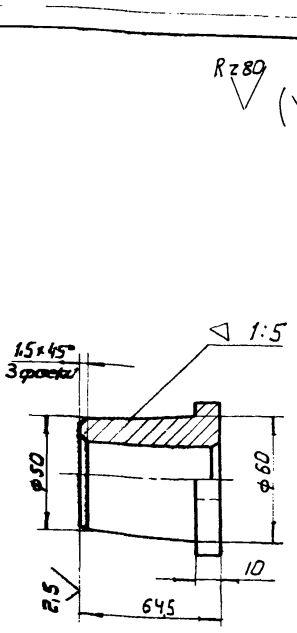

Неуказанные предельные отклонения размеров: отверстий - H14; валов - h14; остальных $\pm \frac{JT14}{2}$.

				НО-21.02.00.004	
Изм.	Кол.	№ докум.	Подпись	Дата	
Разраб.		Зубрин			Корпус
Провер.		Тищук			
Т. контр.		Тищук			
Рук.		Бойко			
Н. контр.		Косинова			35 ГОСТ 1050-74**
Утв.					

Лит.	Масса	Масштаб
Т - Р	1,5	1:2
Лист	Листов 1	

Гослесхоз СССР Союзгипролесхоз Киевский филиал

Копировал Формат А3

НО-22.00.00.003

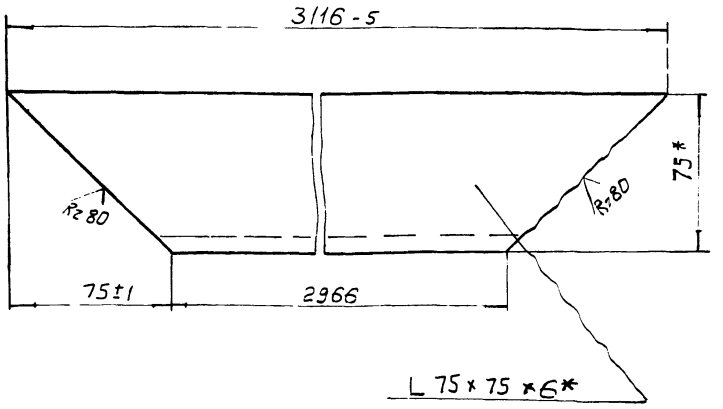

* Размеры для справок

75

8972/5

				НО-22.00.00.003	
Изм.	Кол.	№ докум.	Подпись	Дата	
Разраб.		Зубрин			Уголок
Провер.		Тищук			
Т. контр.		Тищук			
Рук.		Бойко			
Н. контр.		Косинова			Угольник Б-75×75×6 ГОСТ 8509-72
Утв.					Ст.3 ГОСТ 535-79*

Лит	Масса	Масштаб
Т - Р	14	1:2
Лист	Листов 1	

Гослесхоз СССР Союзгипролесхоз Киевский филиал

Копировал Герман Формат А4

Инв. № подл. | Подпись и дата | Взам. инв. № | Инв. № дубл. | Подпись и дата

Формат	Зона	Поз.	Обозначение	Наименование	Кол.	Примечание
				Документация		
А3			НО-22.00.00.000СБ	Сборочный чертеж		
				Детали		
А4		1	НО-22.00.00.001	Уголок	2	* см. черт. НО
*		2	НО-22.00.00.001-01	Уголок	2	17.00.00.00
А4		3	НО-22.00.00.002	Лист	2	* см. черт. НО
*		4	НО-22.00.00.002-01	Лист	2	17.00.00.00
А4		5	НО-22.00.00.003	Уголок	4	
Б.ч		6	НО-22.00.00.004	Уголок Угольник Б75×75×7 ГОСТ 8509-72* Ст.3 ГОСТ 535-79 ℓ = 1986 h16	2	15,8 кг
Б.ч		7	НО-22.00.00.005	Уголок Угольник Б75×75×7 ГОСТ 8509-72* Ст.3 ГОСТ 535-79* ℓ = 1136 h16	2	9,0 кг
Б.ч		8	НО-22.00.00.006	СВ Я36 Полоса 5×60 ГОСТ 103-76 Ст.3 сп. ГОСТ 6422-76 ℓ = 2340-4,4	2	5,5 кг
Б.ч		9	НО-22.00.00.007	СВ Я36 Полоса 5×60 ГОСТ 103-76 Ст.3 кп ГОСТ 6422-76 ℓ = 1800 h16	2	4,2 кг
Б.ч		10	НО-22.00.00.008	СВ Я36 Полоса 5×60 ГОСТ 103-76 Ст.3 кп ГОСТ 6422-76 ℓ = 1215 h16	4	2,86 кг
Б.ч		11	НО-22.00.00.009	СВ Я36 Полоса 5×60 ГОСТ 103-76 Ст.3 кп. ГОСТ 6422-76 ℓ = 1305 h16	4	3,0 кг
Б.ч		12	НО-22.00.00.010	СВ Я36 Полоса 5×60 ГОСТ 103-76 Ст.3 сп. ГОСТ 6422-76 ℓ = 990 h16	2	2,3 кг
Б.ч		13	НО-22.00.00.011	СВ Я36 Полоса 5×60 ГОСТ 103-76 Ст.3 кп. ГОСТ 6422-76 ℓ = 1063 h16	2	2,5 кг

Инв.№ подл. | Подпись и дата | Взам.инв.№ | Инв.№ дубл. | Подпись и дата

Изм.	Лист	№ докум.	Подпись	Дата	НО-22.00.00.000			
Разраб.		Тищук			Бункер	Лит.	Лист	Листов
Провер.		Зубрин				Т - Р	1	2
Рук.		Байко				Гослесхоз СССР Союзгипролесхоз Киевский филиал		
Н.контр.		Касинова						
Утв.								

Копировал Вербицкая Формат А4

Копировал Вербицкая Формат А4

НО-22.00.00.001

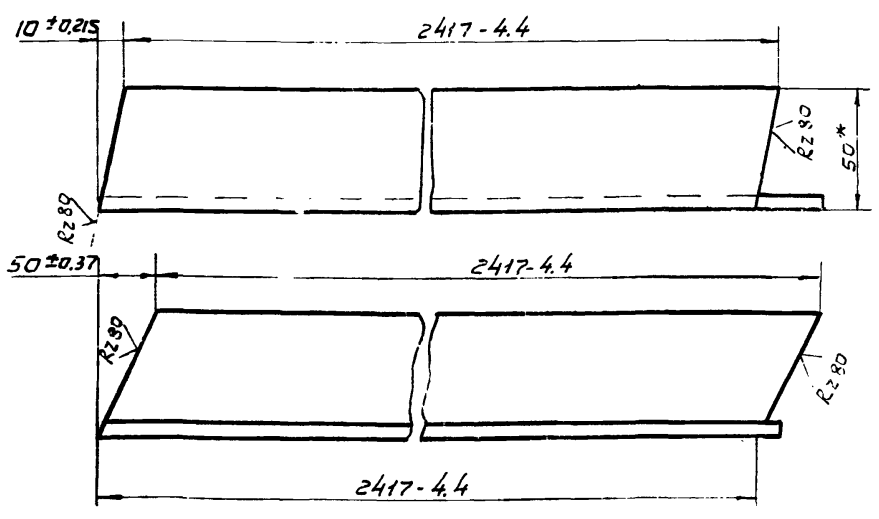

НО-22.00.00.001-01 - Зеркальное отражение
М1:5 остальное см. НО-22.00.00.001



* Размер для справок

НО-22.00.00.001

Изм.	Лист	№ докум.	Подп.	Дата	НО-22.00.00.001			
Разраб.		Тищук		06.83	Уголок	Литера	Масса	Масштаб
Провер.		Зубрин				Т - Р	9	1:2
Т.контр.		Зубрин				Лист	Листов 1	
Руков.		Байко			Угольник Б50×50×5 ГОСТ 8509-72 Ст.3 ГОСТ 535-79*	Гослесхоз СССР Союзгипролесхоз Киевский филиал		
Н.контр.		Касинова						
Утв.								

Копировал Вербицкая Формат А4

НО-22.00.00.002

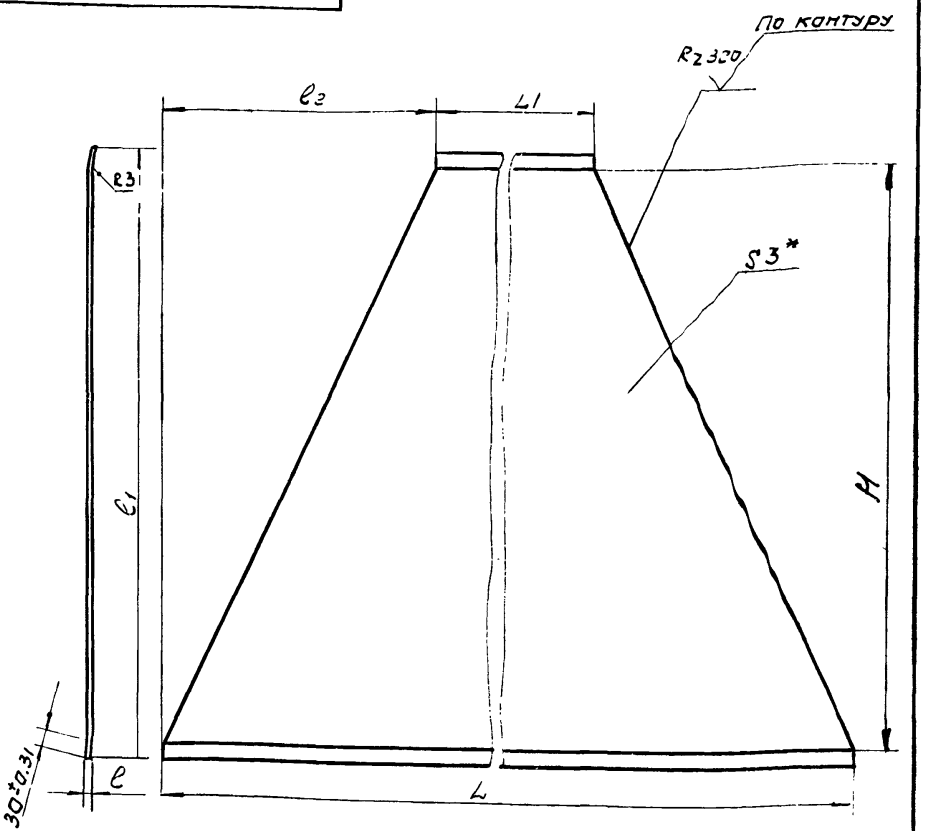

Обозначение	ℓ ± IT14/2	ℓ1 h14	ℓ2 ± IT14/2	L h14	L1 h14	H ± IT14/2	Длина развертки, мм	Масса кг
НО-22.00.00.001	7	2264	990	980	2960	2205	2271	102
-01	13	2421	430	1980	2960	2367	2435	138

* Размер для справок

96
8972/5

НО-22.00.00.002

Изм.	Лист	№ докум.	Подп.	Дата	НО-22.00.00.002			
Разраб.		Тищук		06.83	Лист	Литера	Масса	Масштаб
Провер.		Зубрин				Т - Р	см. табл.	-
Т.контр.		Зубрин				Лист	Листов 1	
Руков.		Байко			Лист Б-ЛМ-3 ГОСТ 19903-74* 3-1 уст. 3 кп ГОСТ 16523-70	Гослесхоз СССР Союзгипролесхоз Киевский филиал		
Н.контр.		Касинова						
Утв.								

Копировал Вербицкая Формат А4

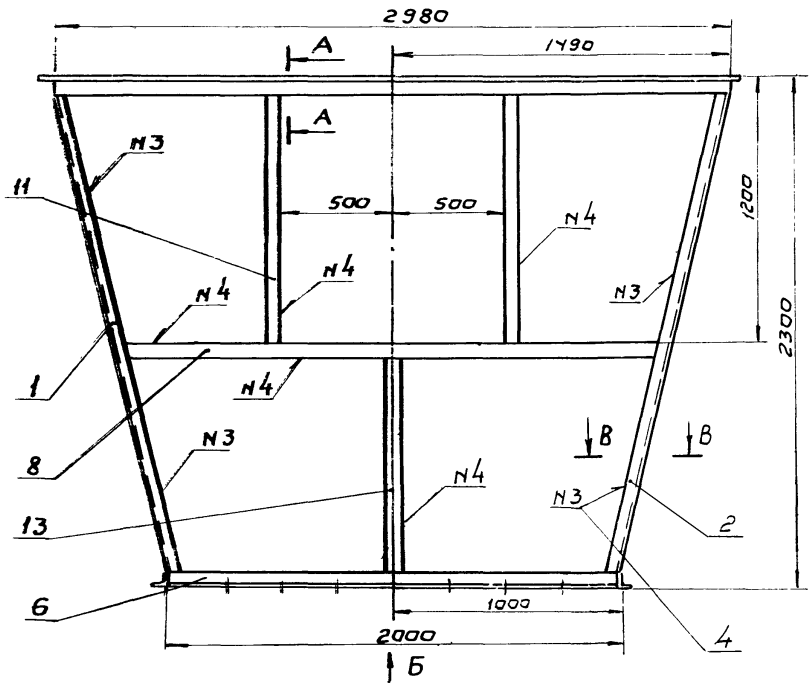

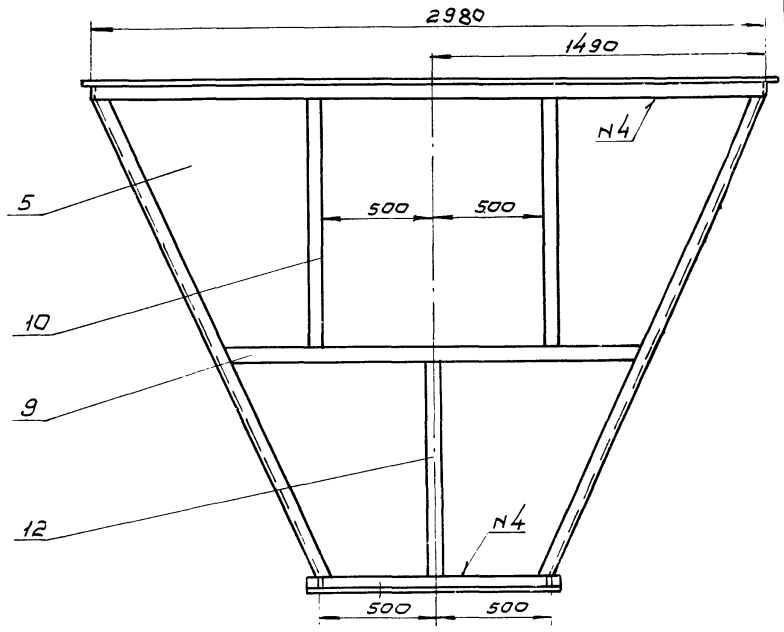

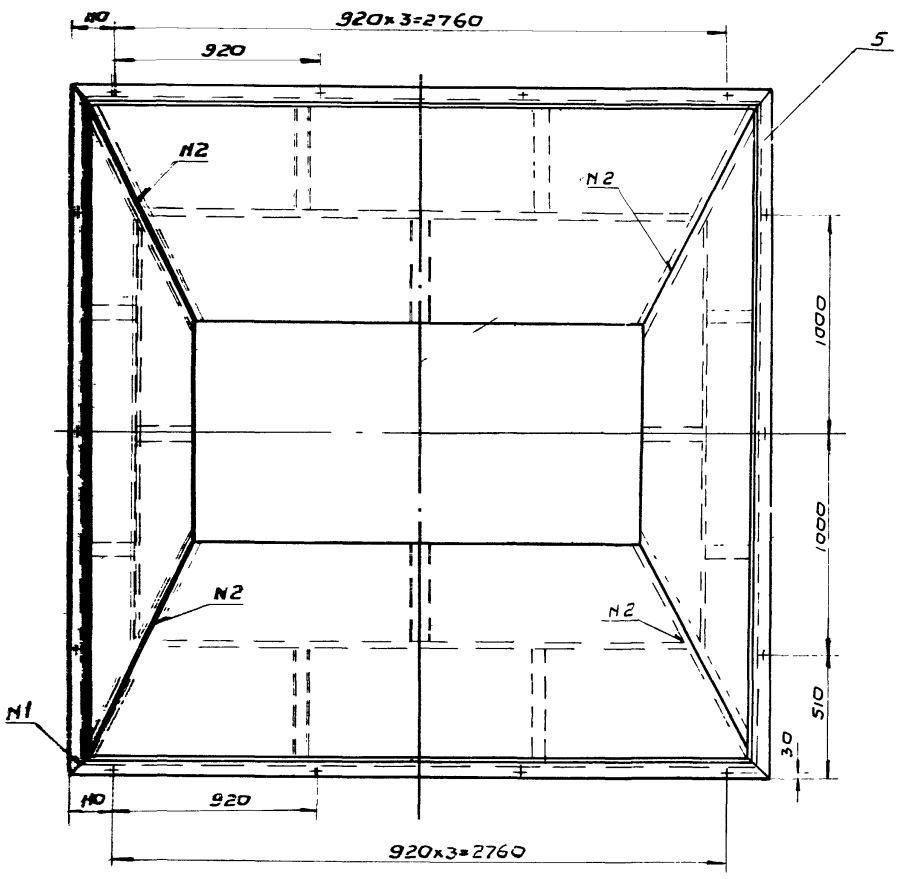

Вид Б

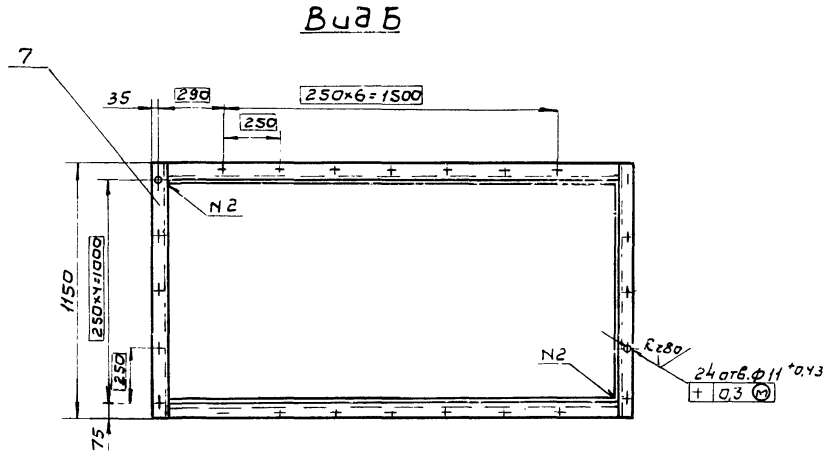

Номер шва	Обозначение шва	Требования ко шву	К-во швов
1	С2		12
2	Т1-Δ3	по замкнутой линии	8
3	Н1-Δ3		24
4	Н1-Δ3-]		20

А-А
М1:2

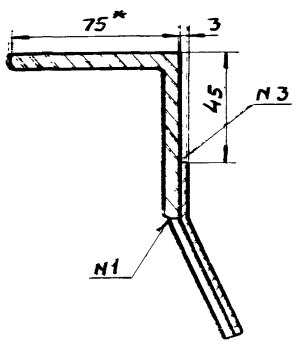

В-В
М1:2

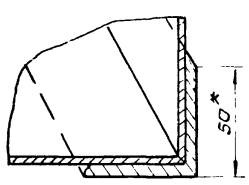

1. Сварные швы по ГОСТ 5264-80.
2. *Размеры для справок.
3. Неуказанные предельные отклонения размеров: валов - по h15, отверстий - по H15, прочих - $\pm\frac{JT15}{2}$.
4. Масса наплавленного металла - 6,0 кг.

77

8972/5

Изм.	Лист	N докум.	Подп.	Дата	НО-22.00.00.000СБ			
Разраб.		Тищук			Бункер Сборочный чертеж	Лит.	Масса	Масштаб
Провер.		Зубрин				Т - Р	600	1:20
Т. контр.		Зубрин				Лист	Листов 1	
Рук.		Бойко				Гослесхоз СССР Союзгипролесхоз Киевский филиал		
Н. контр.		Касинова						
Утв.		Задависвечка						

Копировал Вербицкая Формат А2

№ строки	Обозначение	Наименование	Куда входит: Обозначение	Куда входит: Кол.	Общее количество	Примечание
1						
2	НО-23.00.00.000	Конвейер подающий			1	
3						
4	НО-23.01.00.000	Барабан натяжной	НО-23.00.00.000	1	1	
5	НО-23.02.00.000	Рама	НО-23.00.00.000	1	1	
6	НО-23.03.00.000	Барабан приводной	НО-23.00.00.000	1	1	
7	НО-23.04.00.000	Роликоопора	НО-23.00.00.000	3	3	
8	НО-23.05.00.000	Ограждение	НО-23.00.00.000	1	1	
9						
10	НО-23.01.01.000	Барабан	НО-23.01.00.000	1	1	
11						
12	НО-23.03.01.000	Барабан	НО-23.03.00.000	1	1	
13						
14	НО-23.01.01.010	Труба	НО-23.01.01.000	1	1	
15			НО-23.01.01.000	1	1	
16						
17						
18						
19						
20						
21						
22						
23						

8972/5

Изм.	Лист	N докум.	Подпись	Дата
Разраб.		Зубрин		08.83
Провер.		Тищук		
Рук.		Байко		
Н.контр.		Касинова		
Утв.				

НО-23.00.00.000 ВС

Конвейер подающий

Ведомость спецификаций

Литера	Лист	Листов
Т-Р		1

Гослесхоз СССР
Союзгипролесхоз
Киевский филиал

Копировал Вербицкая Формат А3

Формат	Зона	Поз.	Обозначение	Наименование	Кол.	Примечание
				Документация		
А2			НО-23.00.00.000 СБ	Сборочный чертеж		
А3			НО-23.00.00.000 ВС	Ведомость спецификаций	1	
				Сборочные единицы		
А4		1	НО-23.01.00.000	Барабан натяжной	1	
А4		2	НО-23.02.00.000	Рама	1	
А4		3	НО-23.03.00.000	Барабан приводной	1	
А4		4	НО-23.04.00.000	Роликоопора	3	
А4		5	НО-23.05.00.000	Ограждение	1	
				Детали		
А3		6	НО-23.00.00.001	Звездочка	1	
				Материалы		
		7		Лента 2-500-4ТК-300-6-2-А 20СТ 20-76*	3,6	м
				Стандартные изделия		
				Болты ГОСТ 7798-70*		
		8		М10×25.58	2	
		9		М10×50.58	8	
		10		М10×60.58	4	

Изм.	Лист	N докум.	Подпись	Дата
Разраб.		Зубрин		08.83
Провер.		Тищук		
Рук.		Байко		
Н.контр.		Касинова		
Утв.				

НО-23.00.00.000

Конвейер подающий

Литера	Лист	Листов
Т-Р	1	2

Гослесхоз СССР
Союзгипролесхоз
Киевский филиал

Копировал Вербицкая Формат А4

Формат	Зона	Поз.	Обозначение	Наименование	Кол.	Примечание
		11		М12×140.58	2	
		12		Гайка М10.5 2ОСТ 5915-70*	14	
				Шайба 1 ГОСТ 6402-70*		
		13		10-65 2ОСТ 11371-78	14	
		14		10.02	14	
				Прочие изделия		
		15		Мотор-редуктор МЦ-2С-63-56 КУ3 N=0,75 КВТ 2ОСТ 20721-75*		
		16		Цепь ПР-25,4-5670 2ОСТ 13568-75* ℓ=1000	1	
		17		Звено ℓ-ПР-25,4-5670 2ОСТ 13568-75*	1	

Инв. N подл. | Подпись и дата | Взам. инв. N | Инв. N дубл. | Подпись и дата

Изм.	Лист	N докум.	Подпись	Дата

НО-23.00.00.000

Лист 2

Копировал Вербицкая Формат А4

8972/5

НО-23.00.00.000 СБ

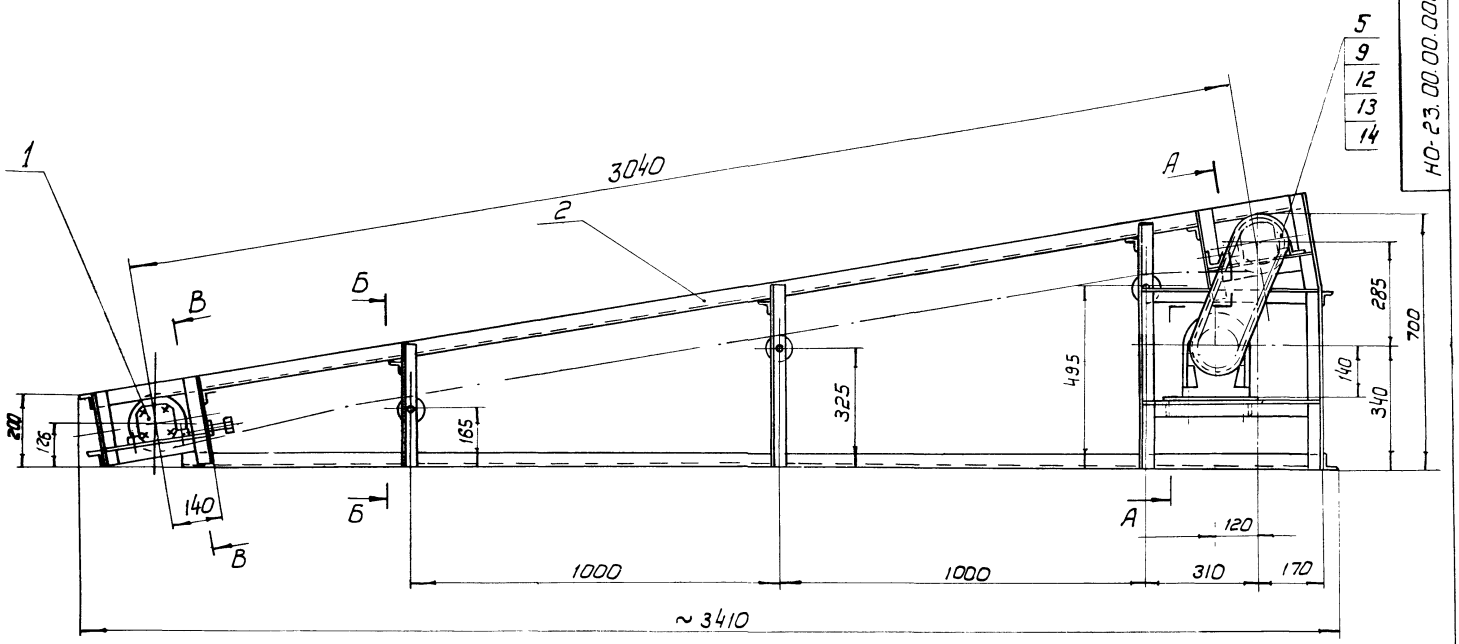

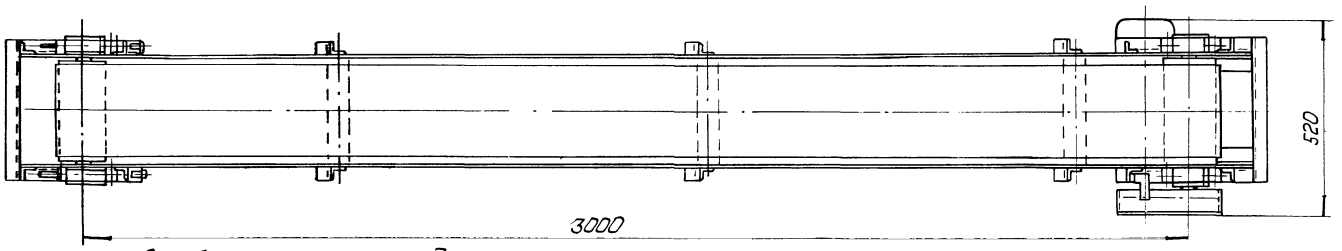

А - А
М 1:5

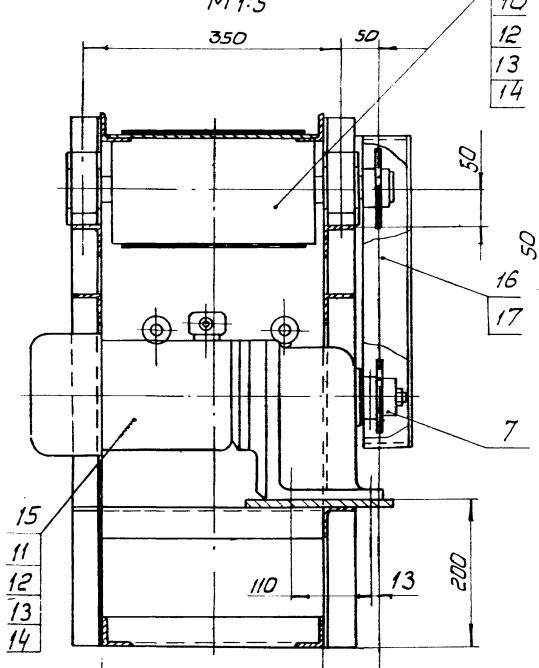

В - В
М 1:5

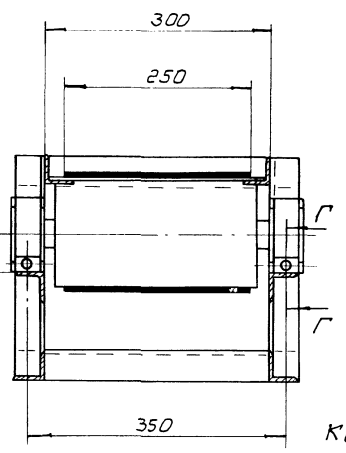

Б - Б
М 1:5

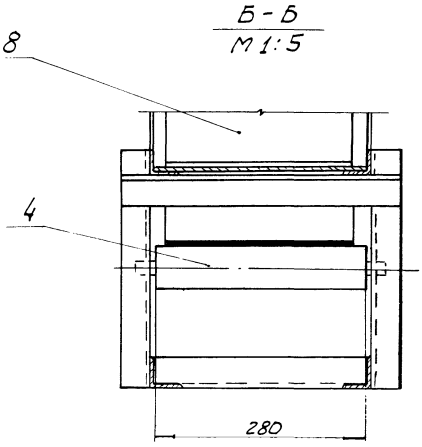

Г - Г
М 1:2 повернуто

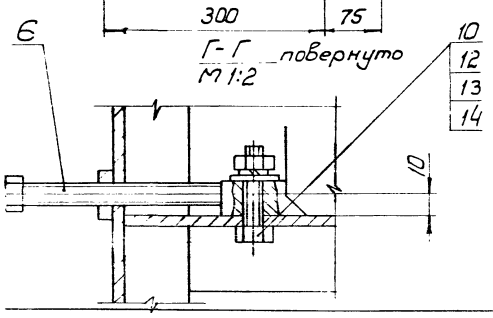

Конвейер предназначен для приема заготовок паркета от станков ПАРК-7 и подачи к станку ПАРК-8.
Скорость движения ленты, м/сек - 0,45
Ширина ленты, мм - 250
Привод - мотор-редуктор МЦ-2С-63-56-КУ3
Мощность привода, кВт - 0,75.

1. Размеры для справок.

2. Металлоконструкции после монтажа грунтовать грунтовкой ФЛ-03К ГОСТ 9109-77, красить-эмаль ПФ-115 (серая)

79

Изм.	Кол.	№ докум.	Подпись	Дата
Разраб.		Зубрин		09.83г.
Провер.		Тищук		
Т. контр.		Тищук		
Рук.		Бойко		
Н. контр.		Косинова		
Утв.		Задавивечка		

НО-23.00.00.000 СБ

Конвейер подающий
Сборочный чертеж

Литера	Масса	Масштаб
Т	185	1:10
Лист	Листов 1	

Госпроект СССР
Союзгипролеспром
Киевский филиал

897-2/5

Копировал Герман

Формат А2

897-2/5

НО-23.00.00.001

Rz80 (V)

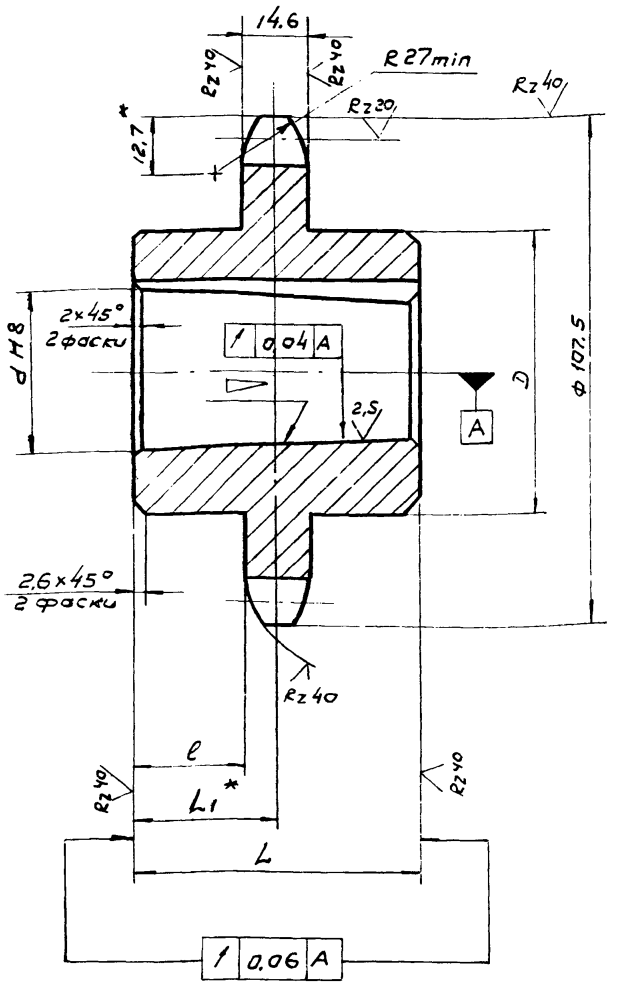

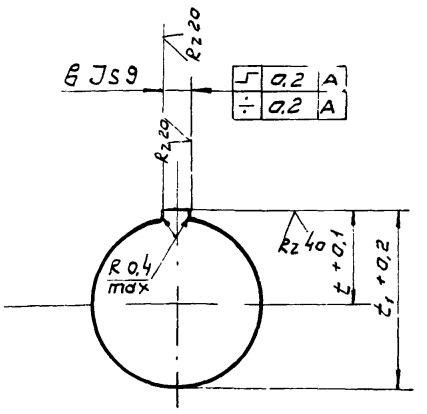

Число зубьев		Z	12
Сопрягаемая цепь	Шаг	t	25.4
	Диаметр ролика	D	15,88
Профиль зуба по ГОСТ 591-69		–	со смещением
Степень точности по ГОСТ 591-69		–	3
Диаметр окружности впадин		Di	82,08-0,35
Допуск на разность шагов		δt	0,26
Радиальное биение окружности впадин		Eo	0,63
Торцевое биение зубчатого венца		–	0,63
Диаметр делительной окружности		da	98.14
Сопрягаемая цепь	Ширина внутренней пластины	в	24.13
	Расстояние между внутренними пластинами	Bвн	15,88

1. Венец h2,5...3; HRC 40...45
2. * Размеры для справок
3. Неуказанные предельные отклонения размеров: отверстий - H14; валов - h14; остальных $\pm \frac{JT14}{2}$

8972/5

Обозначение	d	D	L	L1*	l	▷	R	t	t1	Масса в кг
НО-23.00.00.001	28	55	46	24	16.7	1:10	5	15,25	—	1.4
-01	40	65	40	25	17.7	—	12	—	23.3	1.6

Изм.	Кол.	N докум.	Подпись	Дата
Разраб.		Зубрин		08.83
Провер.		Тищук		
Т.контр.		Тищук		
Рук.		Байко		
Н.контр.		Косинова		
Утв.				

НО-23.00.00.001

Звездочка

Литера	Масса	Масштаб
Т - Р	см. табл.	1:1

Лист | Листов 1

45 ГОСТ 1050-74

Гослесхоз СССР
Союзгипролесхоз
Киевский филиал

Копировал Вербицкая Формат А3

Формат	Зона	Поз.	Обозначение	Наименование	Кол.	Примечание
				Документация		
А2			НО-23.01.00.000СБ	Сборочный чертеж		
				Сборочные единицы		
А4		1	НО-23.01.01.000	Барабан	1	
				Детали		
А3		2	НО-10.03.00.001	Крышка	2	
А3		3	НО-10.03.00.004	Корпус подшипника	2	
А3		4	НО-10.03.00.005	Крышка	2	
А4		5	НО-10.03.00.006	Прокладка	4	
				Материалы		
				Смазка УС-2 ГОСТ 1033-79	0,2	кг
				Стандартные изделия		
				Болты ГОСТ 7798-70*		
		6		М6×16.58	2	
		7		М8×16.58	16	
		8		Шайба 8-65Г ГОСТ 6402-70*	16	

Изм.	Лист	N докум.	Подпись	Дата
Разраб.		Зубрин		08.83
Провер.		Тищук		
Рук.		Байко		
Н.контр.		Косинова		
Утв.				

НО-23.01.00.000

Барабан натяжной

Литера	Лист	Листов
Т - Р	1	2

Гослесхоз СССР
Союзгипролесхоз
Киевский филиал

Копировал Вербицкая Формат А4

Формат	Зона	Поз.	Обозначение	Наименование	Кол.	Примечание
		9		Шайба 7019-0629 ГОСТ 14734-69*	2	
		10		Штифт 4И8×12 ГОСТ 3128-70*	2	
		11		Кольцо СГ49-66-6 ГОСТ 6418-81	2	
		12		Подшипник 1208 ГОСТ 5720-75	2	

Инв. N подл. | Подпись и дата | Взам. инв. N | Инв. N дубл. | Подпись и дата

80

Изм.	Лист	N докум.	Подпись	Дата

НО-23.01.00.000

Лист 2

Копировал Вербицкая Формат А4

НО-23.01.00.000СБ

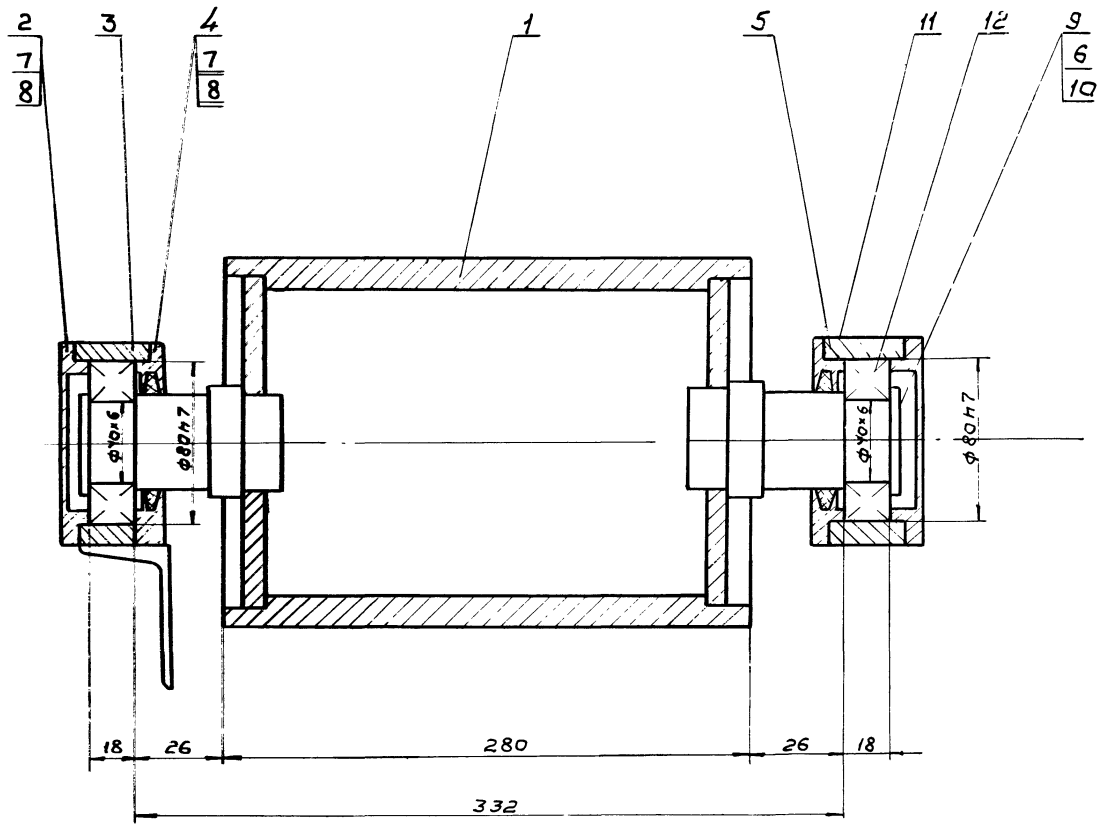

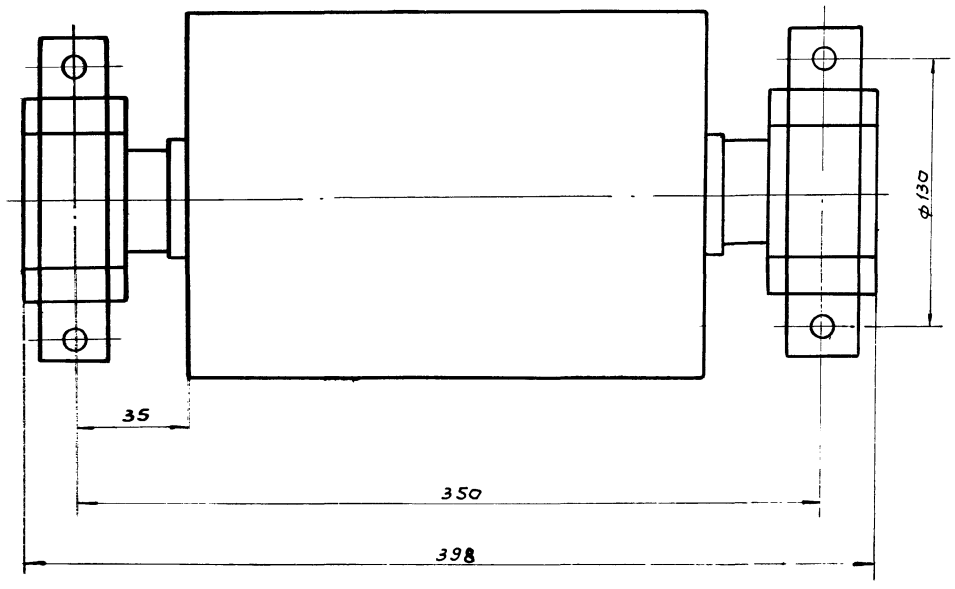

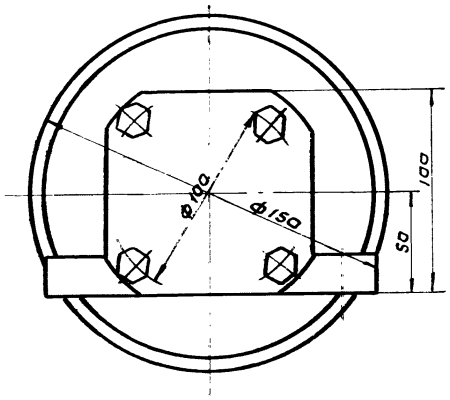

1. Подшипники при сборке запрессовать смазкой УС-2 ГОСТ 1033-74.

2. Размеры для справок.

81

8972/5

					НО-23.01.00.000СБ		
Изм.	Кол.	N докум.	Подпись	Дата	Барабан натяжной Сборочный чертеж	Литера	Масса / Масштаб
Разраб.		Зубрин				Т - р	17.5 / 1:2
Провер.		Тищук				Лист	Листов 1
Т.контр.		Тищук				Гипролесхоз СССР Союзгипролесхоз Кировский филиал	
Рук.		Байко					
Н.контр.		Касимова					
Утв.		Здайбусвецкий					

Копировал Вербицкая

Формат А2

НО-23.01.01.000СБ

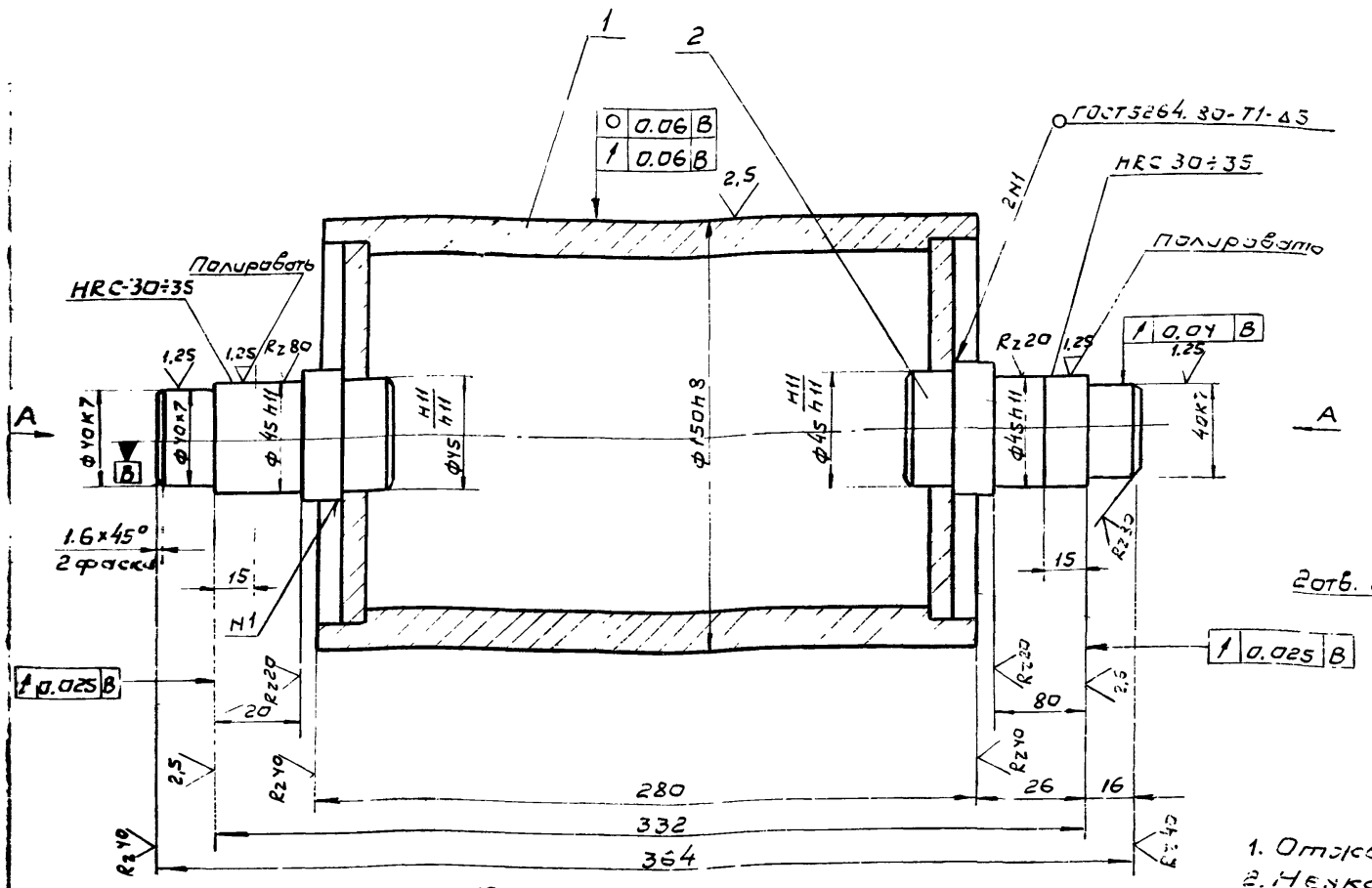

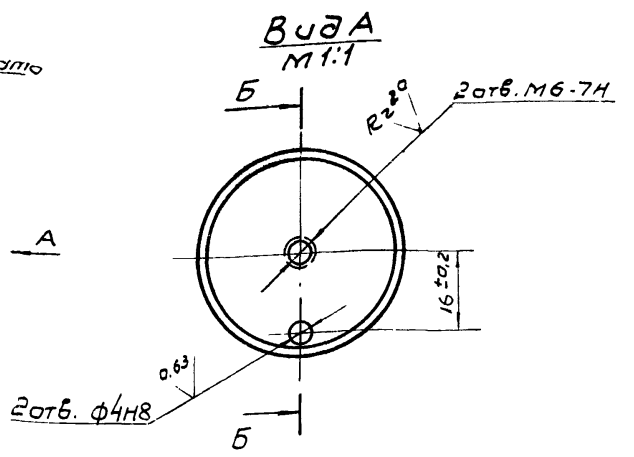

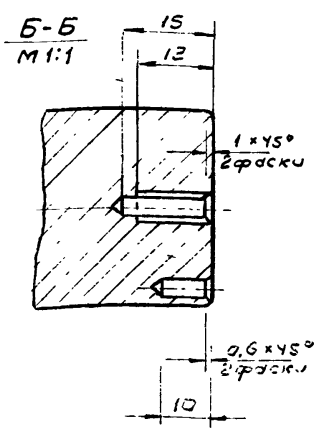

1. Отжечь
2. Неуказанные предельные отклонения размеров: валов - h14; остальных $\pm \frac{УТ15}{2}$.
3. Масса наплавленного металла - 0,1 кг.

Изм.	Кол.	N докум.	Подпись	Дата
Разраб.		Зубрин		
Провер.		Тищук		
Т.контр.		Тищук		
Рук.		Байко		
Н.контр.		Косинова		
Утв.		Задавцевич		

НО-23.01.01.000СБ

Барабан

Сборочный чертеж

Литера	Масса	Масштаб
Т - Р	9.7	1:2

Лист | Листов 1

Гослесхоз СССР
Союзгипролесхоз
Киевский филиал

Копировал Вербицкая Формат А3

Формат	Зона	Поз.	Обозначение	Наименование	Кол.	Примечание
				Документация		
А3			НО-23.01.01.000СБ	Сборочный чертеж		
				Сборочные единицы		
А4		1	НО-23.01.01.010	Труба	1	
				Детали		
А4		2	НО-23.01.01.001	Цапфа	2	

Изм.	Лист	N докум.	Подпись	Дата
Разраб.		Зубрин		
Провер.		Тищук		
Рук.		Байко		
Н.контр.		Косинова		
Утв.				

НО-23.01.01.000

Барабан

Лит.	Лист	Листов
Т - Р		1

Гослесхоз СССР
Союзгипролесхоз
Киевский филиал

Копировал Вербицкая Формат А4

НО-23.01.01.001

Rz80 (√)

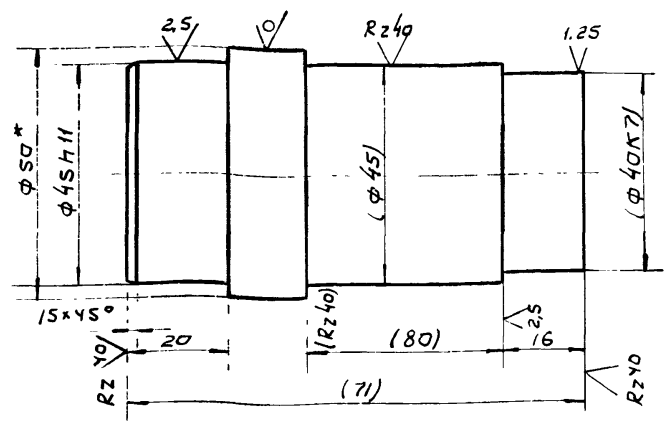

1.* Размер для справок.
2. Размеры в скобках после сборки.

82

8972/5

Изм.	Кол.	N докум.	Подпись	Дата
Разраб.		Зубрин		
Провер.		Тищук		
Т.контр.		Тищук		
Рук.		Байко		
Н.контр.		Косинова		
Утв.				

НО-23.01.01.001

Цапфа

Лит.	Масса	Масштаб
Т - Р	1.3	1:1

Лист | Листов 1

Круг 50 ГОСТ 2590-71* / 45 ГОСТ 1050-74**

Гослесхоз СССР
Союзгипролесхоз
Киевский филиал

Копировал Вербицкая Формат А4

Подпись и дата | Взам. инв. N | Инв. N дубл. | Подпись и дата | Инв. N подл.

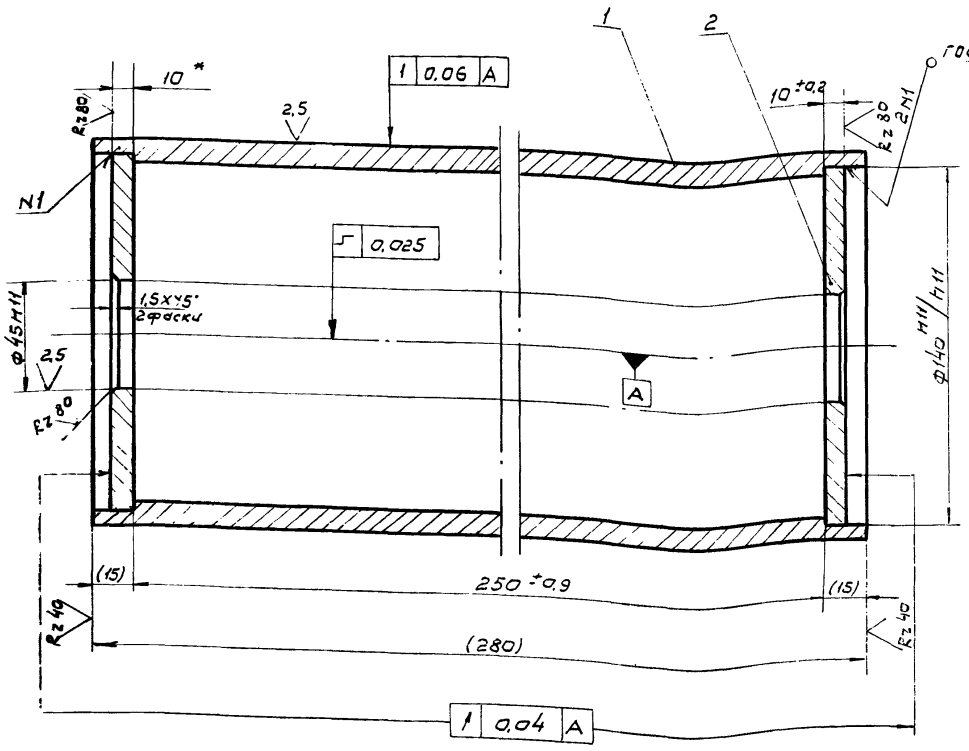

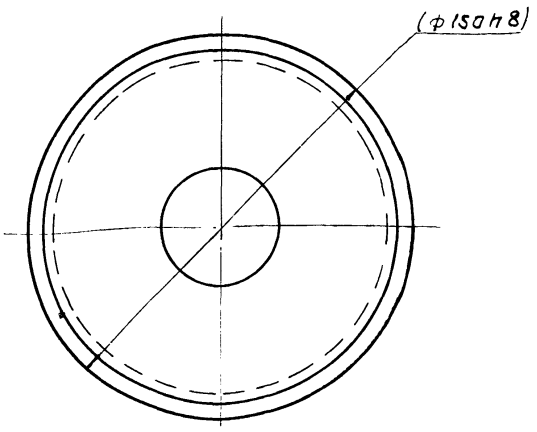

1. Размеры поверхностей в скобках-после сварки.
2. Масса наплавленного металла - 0,07 кг.

Изм.	Кол.	N докум.	Подпись	Дата
Разраб.		Зубрин		
Провер.		Тищук		
Т.контр.		Тищук		
Рук.		Байко		
Н.контр.		Косинова		
Утв.		Задавыбегун		

НО-23.01.01.010 СБ

Труба

Сборочный чертеж

Лит.	Масса	Масштаб
Т - Р	7	1:2

Лист | Листов 1

Гослесхоз СССР
Союзгипролесхоз
Киевский филиал

Копировал Вербицкая Формат А3

Формат	Зона	Поз.	Обозначение	Наименование	Кол.	Примечание
				Документация		
А3			НО-23.01.01.010СБ	Сборочный чертеж		
				Детали		
А4		1	НО-23.01.01.101	Труба	1	
А4		2	НО-23.01.01.102	Фланец	2	

Изм.	Кол.	N докум.	Подпись	Дата
Разраб.		Зубрин		08.83
Провер.		Тищук		
Т.контр.				
Рук.		Байко		
Н.контр.		Косинова		
Утв.				

НО-23.01.01.010

Труба

Лит.	Лист	Листов
Т - Р		1

Гослесхоз СССР
Союзгипролесхоз
Киевский филиал

Копировал Вербицкая Формат А4

НО-23.01.01.101

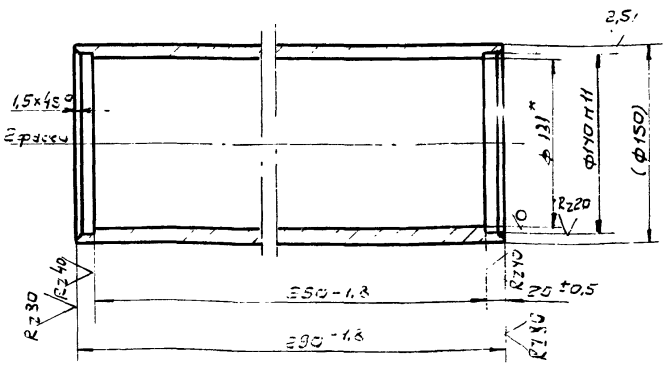

1* Размеры для справок.
2. Размеры в скобках - после сварки.

83
8972/5

Инв.N подл. | Подпись и дата | Взам.инв.N | Инв.N дубл. | Подпись и дата

Изм.	Кол.	N докум.	Подпись	Дата
Разраб.		Зубрин		08.83
Провер.		Тищук		
Т.контр.		Тищук		
Рук.		Байко		
Н.контр.		Косинова		
Утв.				

НО-23.01.01.101

Труба

Труба 159х14 ГОСТ 8732-78* / Б20 ГОСТ 8731-74*

Лит.	Масса	Масштаб
Т - Р	6,5	1:4

Лист | Листов 1

Гослесхоз СССР
Союзгипролесхоз
Киевский филиал

Копировал Вербицкая Формат А4

НО-23.01.01.102

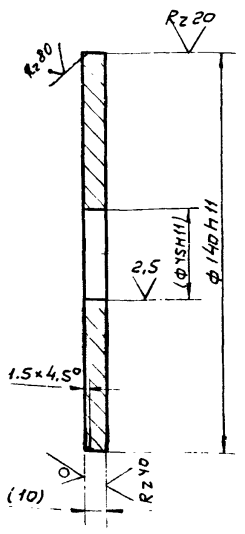

Размеры в скобках-после сварки

Изм.	Кол.	N докум.	Подпись	Дата
Разраб.		Зубрин		08.83
Провер.		Тищук		
Т.контр.		Тищук		
Рук.		Бойко		
Н.контр.		Косинова		
Утв.				

НО-23.01.01.102

Фланец

Лит.	Масса	Масштаб
Т - Р	0,1	1:2

Лист | Листов 1

20 ГОСТ 1050-74*

Гослесхоз СССР
Союзгипролесхоз
Киевский филиал

Копировал | Формат А4

НО-23.02.00.002

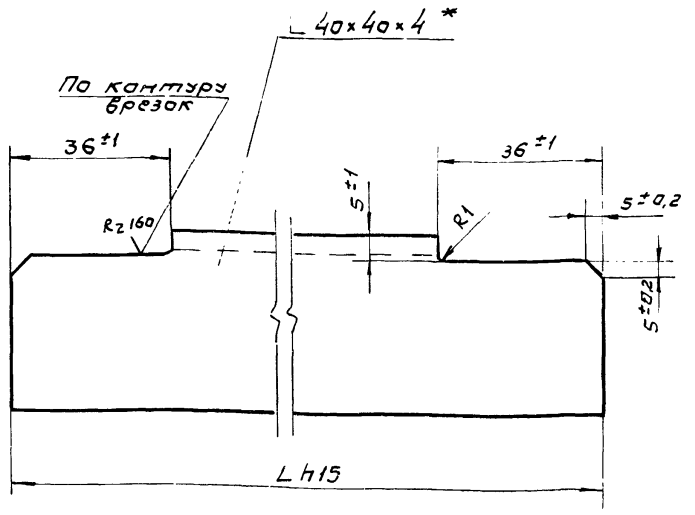

Обозначение	L	Масса в кг
НО-23.02.00.002	290	0,6
-01	490	1,1

* Размер для справок

8972/5

Изм.	Кол.	N докум.	Подпись	Дата
Разраб.		Зубрин		08.83
Провер.		Тищук		
Т.контр.		Тищук		
Рук.		Бойко		
Н.контр.		Косинова		
Утв.				

НО-23.02.00.002

Кронштейн

Литера	Масса	Масштаб
Т - Р	см. табл.	1:1

Лист | Листов 1

Угольник Б-40×40×4 ГОСТ 8509-72 Ст.3 ГОСТ 535-79

Гослесхоз СССР
Союзгипролесхоз
Киевский филиал

Копировал Вербицкая | Формат А4

Формат	Зона	Поз.	Обозначение	Наименование	Кол.	Примечание
				Документация		
12			НО-23.02.00.000СБ	Сборочный чертеж		
				Детали		
54		1	НО-23.02.00.001	Стойка	2	0,5 кг
				Угольник Б-40×40×4		
				ГОСТ 8509-72* Ст3 ГОСТ		
				535-79* ℓ=200 h15		
А4		2	НО-23.02.00.002	Кронштейн	8	
54		3	НО-23.02.00.003	Стойка	2	0,8 кг
				Угольник Б-40×40×4		
				ГОСТ 8509-72* Ст.3 ГОСТ		
				535-79* ℓ=340 h15		
А4		4	НО-23.02.00.004	Прогон	2	
54		5	НО-23.02.00.005	Связь	2	7,5 кг
				Угольник Б-40×40×4		
				ГОСТ 8509-72* Ст.3 ГОСТ		
				535-79* ℓ=3100 h15		
54		6	НО-23.02.00.006	Стойка	2	1,2 кг
				Угольник Б 40×40×4		
				ГОСТ 8509-72* Ст.3 ГОСТ		
				535-79* ℓ=500 h/5		
*		7	НО-23.02.00.002-01	Кронштейн	4	*) см. НО-23.02.00.002
54		8	НО-23.02.00.007	Стойка	2	1,6 кг
				Угольник Б-40×40×4 ГОСТ 8509-72*		
				Ст.3 ГОСТ 535-79* ℓ=670 h15		

Изм.	Лист	N докум.	Подпись	Дата
Разраб.		Зубрин		08.83
Провер.		Тищук		
Рук.		Бойко		
Н.контр.		Косинова		
Утв.				

НО-23.02.00.000

Рама

Литера	Лист	Листов
Т - Р	1	2

Гослесхоз СССР
Союзгипролесхоз
Киевский филиал

Копировал Вербицкая | Формат А4

Формат	Зона	Поз.	Обозначение	Наименование	Кол.	Примечание
54		9	НО-23.02.00.008	Стойка	4	0,6 кг
				Угольник Б-40×40×4		
				ГОСТ 8509-72* Ст.3 ГОСТ		
				535-79* ℓ=250 h15		
54		10	НО-23.02.00.009	Поперечина	8	0,9 кг
				Угольник Б-40×40×4		
				ГОСТ 8509-72* Ст.3 ГОСТ		
				535-79* ℓ=380 h15		
54		11	НО-23.02.00.011	Настил	1	13 кг
				Лист Б-ПН-2 ГОСТ 19903-74*		
				3-IV-Ст.3 КП ГОСТ 16523-70*		
				290 h15×2900 h15		
54		12	НО-23.02.00.012	Плита	1	4 кг
				Лист Б-ПН-10 ГОСТ 19903-74*		
				3-Ст.3 КП ГОСТ 14637-79		
				200 h15×260 h15		
А4		13	НО-23.02.00.013	Стойка	1	
*		14	НО-23.02.00.013-01	Стойка	1	*) см. НО-23.02.00.01
54		15	НО-23.02.00.014	Поперечина	2	0,7 кг
				Угольник Б-40×40×4		
				ГОСТ 8509-72* Ст.3 ГОСТ		
				535-79* ℓ=300 h15		
54		16	НО-23.02.00.015	Бобышка	2	0,03 кг
				Гайка М12 ГОСТ 5931-70*		

84

8972/5

Изм.	Лист	N докум.	Подпись	Дата

НО-23.02.00.000

Лист 2

Копировал | Формат А4

НО-23.02.00.000СБ

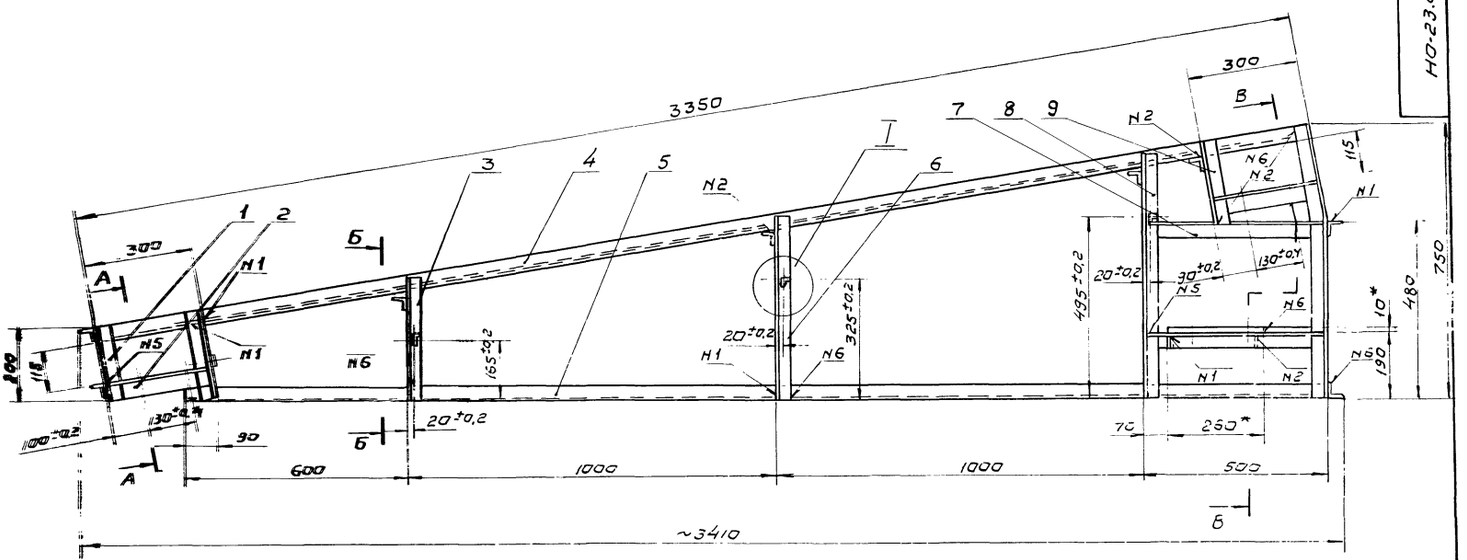

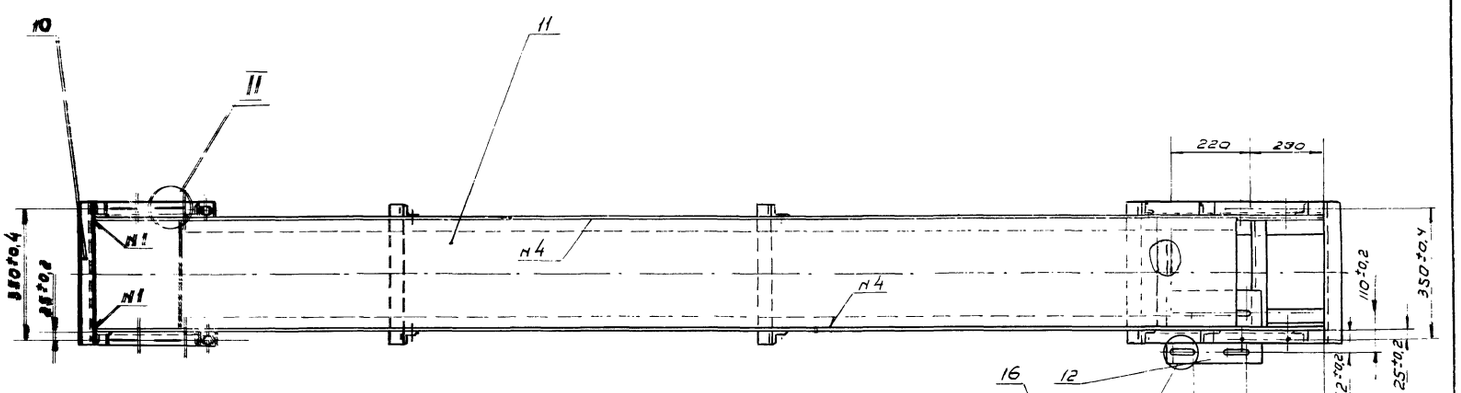

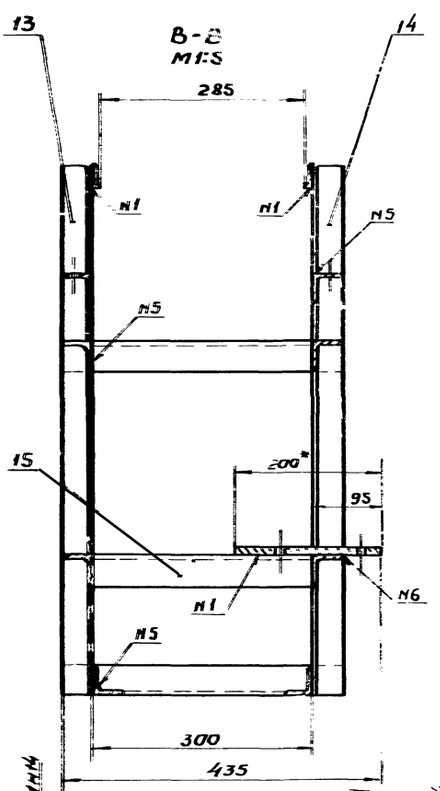

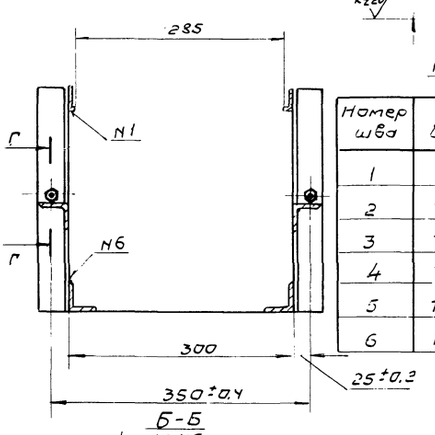

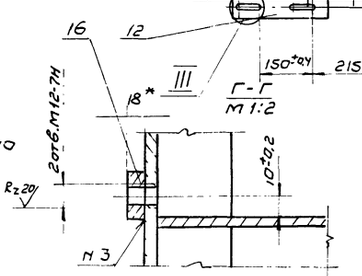

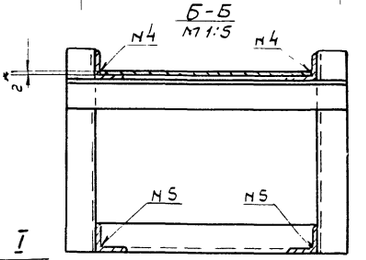

Номер шва	Обозначение	Требование ко шву	Кол-во швов
1	Т1-∟3		34
2	Т1-∟3-□		12
3	Т1-∟3	по замкнутой линии	2
4	Т1-∟1-150/300		2
5	Т3-∟3-□		22
6	Н1-∟3		24

1. Сварные швы по ГОСТ 5264-80.
2. *Размеры для справок.
3. Неуказанные предельные отклонения размеров: отверстий - Н15; валов - h15, остальных ± $\frac{JT15}{2}$.
4. Масса наплавленного металла - 0,8 кг.

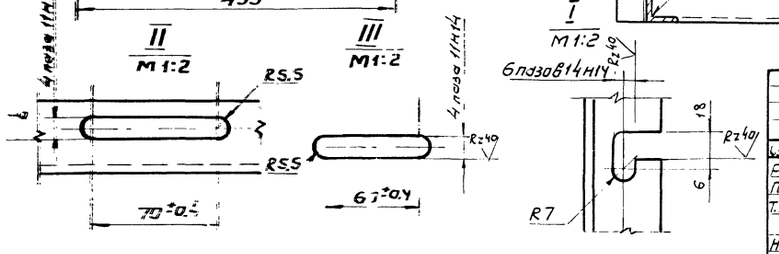

85

8972/5

Изм.	Кол.	N докум.	Подпись	Дата
Разраб.		Зубрин		
Провер.		Тищук		
Т.контр.		Тищук		
Рук.		Бойко		
Н.контр.		Косинова		
Утв.		Задависвечка		

НО-23.02.00.000СБ

Рама

Сборочный чертеж

Литера	Масса	Масштаб
Т-Р	80	1:10

Лист | Листов 1

Заслесхоз СССР
Союзгипролесхоз
Киевский филиал

Копировал Вербицкая

Формат А2

НО-23.02.00.004

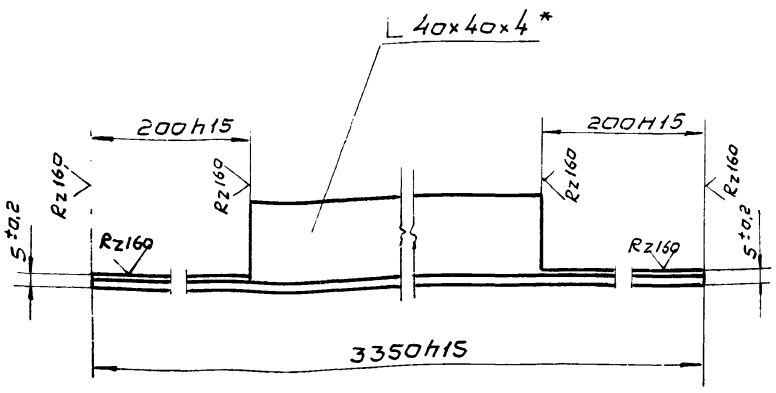

* Размер для справок

Изм.	Кол.	N докум.	Подпись	Дата	НО-23.02.00.004			
Разраб.		Зубрин			Прогон	Лит.	Масса	Масштаб
Провер.		Тищук				Т - Р	7,2	1:2
Т.контр.		Тищук				Лист	Листов 1	
Рук.		Байко						
Н.контр.		Касинова			Уголь 6-40×40×4 ГОСТ 8509-72 / ст.3 ГОСТ 535-79*	Гослесхоз СССР Союзгипролесхоз Киевский филиал		
Утв.								

Копировал Вербицкая Формат А4

НО-23.02.00.013

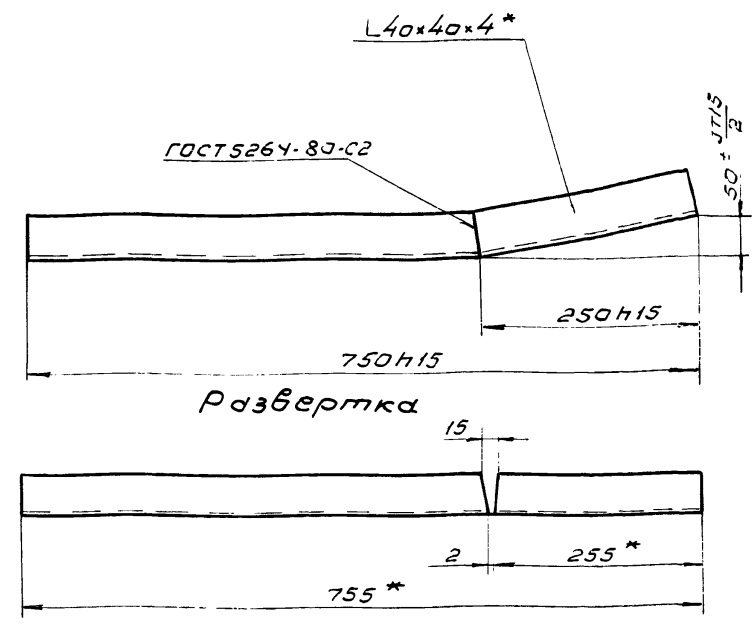

НО-23.02.00.013-01 - зеркальное отражение
остальное см. НО-23.02.00.013
М 1:10

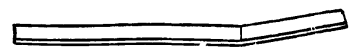

* Размеры для справок

8972/5

Изм.	Кол.	N докум.	Подпись	Дата	НО-23.02.00.013			
Разраб.		Зубрин			Стойка	Литера	Масса	Масштаб
Провер.		Тищук				Т - Р	1,8	1:5
Т.контр.		Тищук				Лист	Листов 1	
Рук.		Байко						
Н.контр.		Касинова			Уголь 6-40×40×4 ГОСТ 8509-72 / ст.3 ГОСТ 535-79*	Гослесхоз СССР Союзгипролесхоз Киевский филиал		
Утв.								

Копировал Вербицкая Формат А4

Инв.№ подл. | Подпись и дата | Взам.инв.№ | Инв.№ дубл. | Подпись и дата

Формат	Зона	Поз.	Обозначение	Наименование	Кол.	Примечание
				Документация		
2			НО-23.03.00.000СБ	Сборочный чертеж		
				Сборочные единицы		
14		1	НО-23.03.01.000	Барабан	1	
				Детали		
13		2	НО-10.03.00.001	Крышка	1	
14		3	НО-10.03.00.003	Втулка	1	
13		4	НО-10.03.00.004	Корпус подшипника	2	
13		5	НО-10.03.00.005	Крышка	3	
14		6	НО-10.03.00.006	Прокладка	4	
*		7	НО-23.00.00.001-01	Звездочка	1	
				Материалы		
				Смазка УС-2 ГОСТ 1033-79	0,2	кг
				Стандартные изделия		
				Болты ГОСТ 7798-70*		
		8		М6×16.58	2	
		9		М8×16.58	16	

Изм.	Лист	N докум.	Подпись	Дата	НО-23.03.00.000			
Разраб.		Зубрин			Барабан приводной	Лит.	Лист	Листов
Провер.		Тищук				Т - Р	1	2
Рук.		Байко				Гослесхоз СССР Союзгипролесхоз Киевский филиал		
Н.контр.		Касинова						
Утв.								

Копировал Вербицкая Формат А4

Формат	Зона	Поз.	Обозначение	Наименование	Кол.	Примечание
		10		Шайба 8-65Г ГОСТ 6402-70*	16	
		11		Шайба 7019-0629 ГОСТ 14734-69	2	
		12		Штифт 408×12 ГОСТ 3128-70*	2	
		13		Кольцо СГ 43-66-6 ГОСТ 6418-81	3	
		14		Подшипник 1208 ГОСТ 5720-75	2	
		15		Шпонка 12×8×40 ГОСТ 13360-79*	1	

Инв.№ подл. | Подпись и дата | Взам.инв.№ | Инв.№ дубл. | Подпись и дата

НО-23.03.00.000

Изм. Лист N докум. Подпись Дата

Лист 2

Копировал Вербицкая Формат А4

НО-23.03.00.000СБ

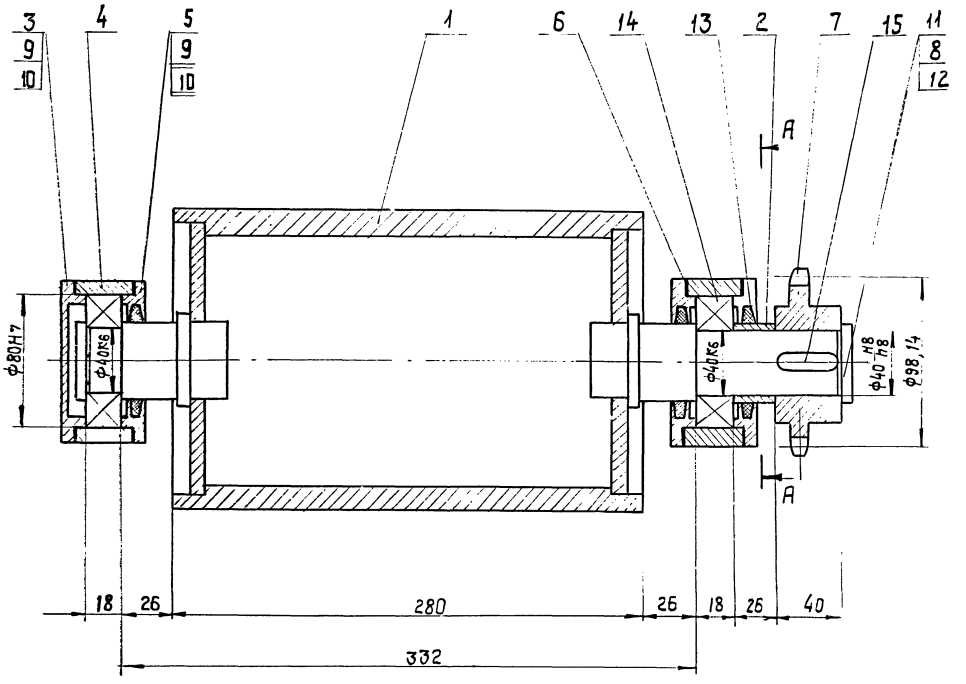

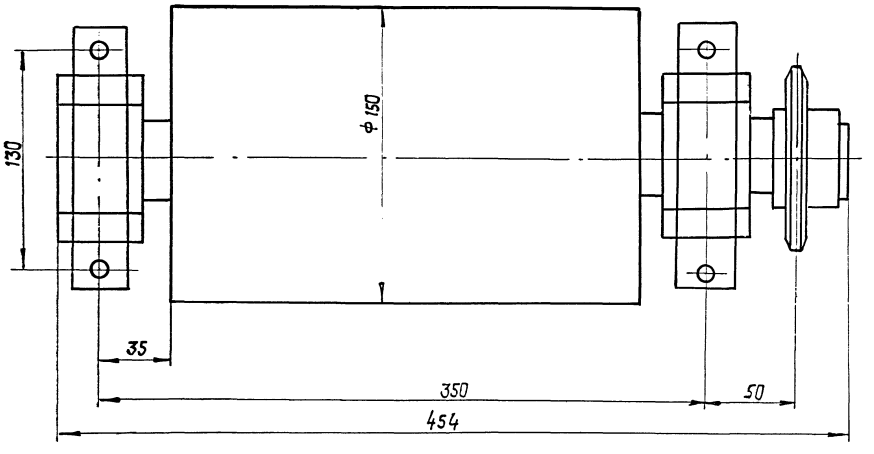

А-А

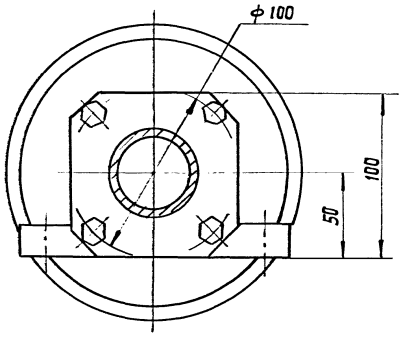

87

8972/5

					НО-23.03.00.000 СБ			
Изм.	Кол.	№ докум.	Подп.	Дата	Барабан приводной Сборочный чертеж	Лит.	Масс.	Масштаб
Разраб.		Зубрин		08.83		Т - Р	20	1:2
Пров.		Тищук				Лист	Листов	
Т. контр.		Тищук				Гослесхоз СССР Союзгипролесхоз Киевский филиал		
Рук.		Бойко						
Н. контр.		Косинова						
Утв.		Задависвечка						

Копировал Краснова Формат 22

НО-23.03.01.000СБ

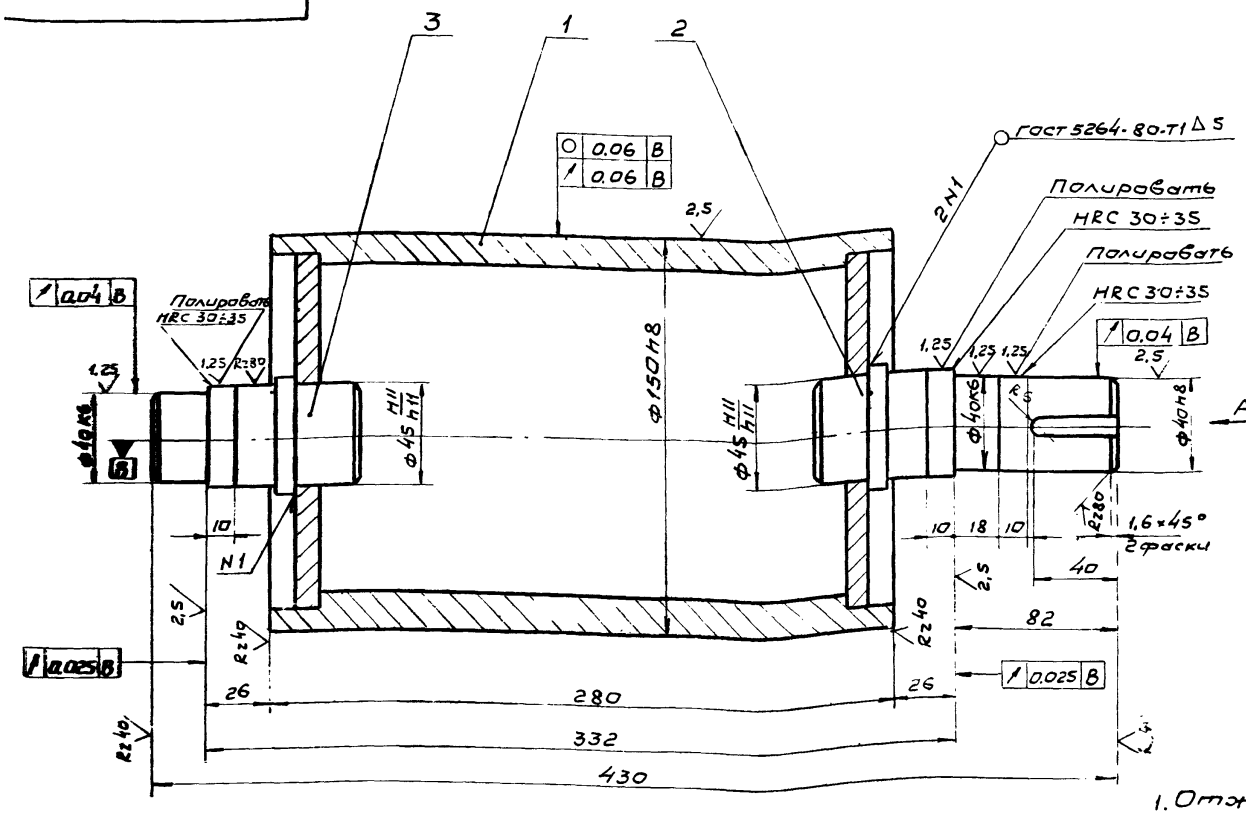

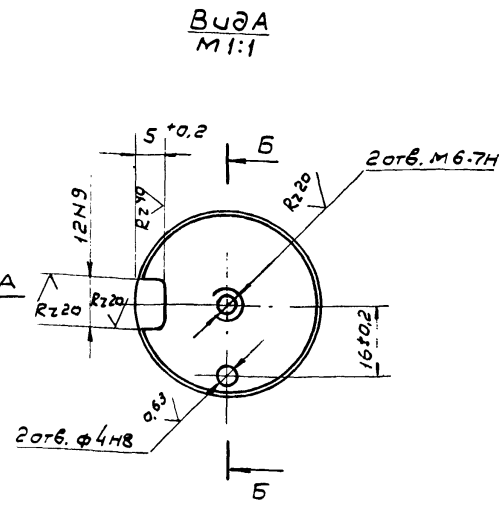

1. Отжечь.
2. Неуказанные предельные отклонения размеров: валов - h 14; остальных $\pm \frac{IT14}{2}$.
3. Масса наплавленного металла ~0,1 кг.

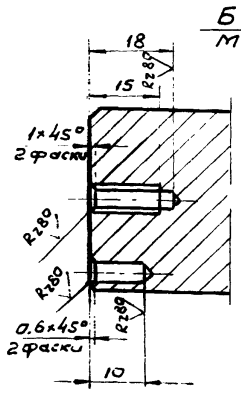

Изм.	Кол.	N докум.	Подпись	Дата
Разраб.		Зубрин		
Пров.		Тищук		
Т.контр.		Тищук		
Рук.		Байко		
Н.контр.		Косинова		
Утв.		Задубиченко		

НО-23.03.01.000СБ

Барабан
Сборочный чертеж

Литера	Масса	Масштаб
Т - Р	10	1:2
Лист	Листов 1	

Гослесхоз СССР
Союзгипролесхоз
Киевский филиал

Копировал Вербицкая Формат А3

Зона	Поз.	Обозначение	Наименование	Кол.	Примечание
			Документация		
		НО-23.03.01.000СБ	Сборочный чертеж		
			Сборочные единицы		
	1	НО-23.01.01.010	Труба	1	
			Детали		
	2	НО-23.03.01.001	Цапфа	1	
	3	НО-23.01.01.001	Цапфа	1	

Изм.	Лист	N докум.	Подпись	Дата
Разраб.		Зубрин		
Провер.		Тищук		
Рук.		Байко		
Н.контр.		Косинова		
Утв.				

НО-23.03.01.000

Барабан

Литера	Лист	Листов
Т - Р		1

Гослесхоз СССР
Союзгипролесхоз
Киевский филиал

Копировал Вербицкая Формат А4

НО-23.03.01.001

Rz 80 (V)

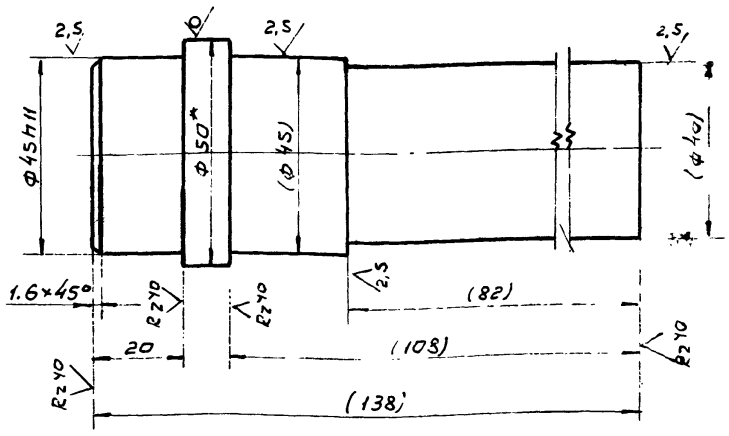

1. Размеры в скобках - после сварки.
2. * Размер для справок.

88
8972/5

Изм.	Кол.	N докум.	Подпись	Дата
Разраб.		Зубрин		
Провер.		Тищук		
Т.контр.		Тищук		
Рук.		Байко		
Н.контр.		Косинова		
Утв.				

НО-23.03.01.001

Цапфа

Круг 50 ГОСТ 2590-71
45 ГОСТ 1050-74

Лит.	Масса	Масштаб
Т - Р	1,5	1:1
Лист	Листов 1	

Гослесхоз СССР
Союзгипролесхоз
Киевский филиал

Копировал Вербицкая Формат

Инв.№ подл. | Подпись и дата | Взам. инв.№ | Инв.№ дубл. | Подпись и дата

Поз.	Обозначение	Наименование	Кол.	Примечание
		Документация		
	НО-23.04.00.000СБ	Сборочный чертеж		
		Детали		
1	НО-23.04.00.001	Труба	1	
2	НО-23.04.00.002	Корпус подшипника	2	
3	НО-23.04.00.003	Крышка	2	
4	НО-23.04.00.004	Втулка	2	
5	НО-23.04.00.005	Ось	1	
6	НО-23.04.00.006	Прокладка	2	
7	НО-23.04.00.007	Кольцо	2	
		Материалы		
		Смазка УС-2 ГОСТ 1033-79	0,1	кг
		Стандартные изделия		
8		Винт М5×5-58 ГОСТ 1476-75*	2	
9		Болт М6×20.58 ГОСТ 7798-70*	12	
10		Шайба 6-65Г ГОСТ 6402-70*	12	

Поз.	Обозначение	Наименование	Кол.	Примечание
11		Кольцо 25 ГОСТ 2833-77	2	
12		Кольцо 1А47 ГОСТ 13941-80	2	
13		Подшипник 204 ГОСТ 8338-75	2	

Изм.	Лист	N докум.	Подпись	Дата
Разраб.		Зубрин		
Провер.		Тищук		
Рук.		Байко		
Н.контр.		Косинова		
Утв.				

НО-23.04.00.000

Роликоопора

Литера	Лист	Листов
Т	1	2

Гаслесхоз СССР Союзгипролесхоз Киевский филиал

Формат А4

Копировал Вербицкая

Изм.	Лист	N докум.	Подпись	Дата

НО-23.04.00.000

Лист 2

Формат А4

НО-23.04.00.000СБ

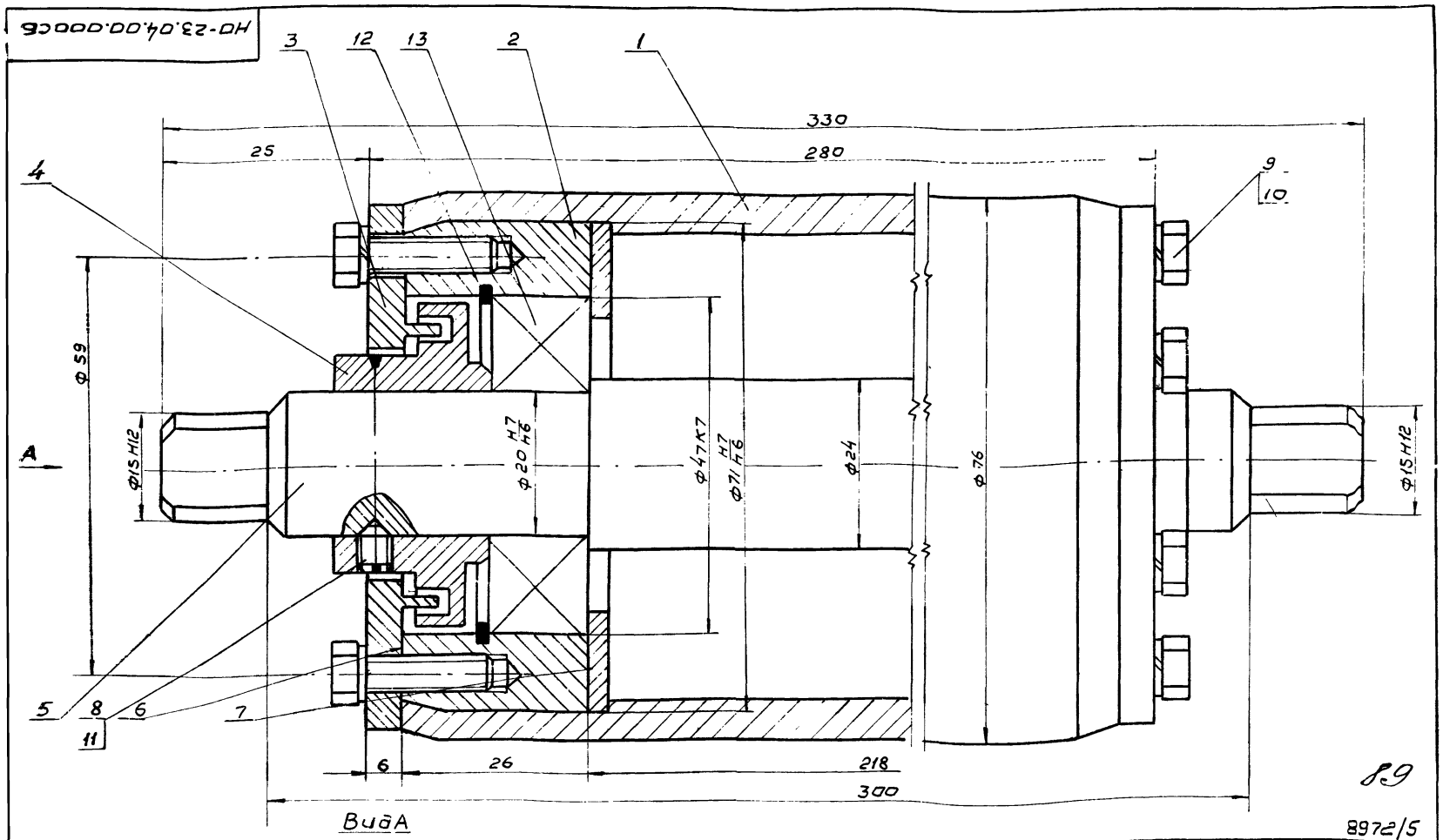

Вид А

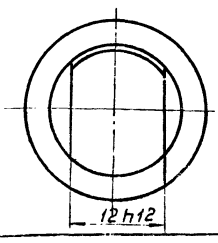

1. Подшипники при сборке запрессовать смазкой УС-2 ГОСТ 1033-79.
2. Размеры для справок.

89

8972/5

Изм.	Кол.	N докум.	Подпись	Дата
Разраб.		Зубрин		
Провер.		Тищук		
Т.контр.		Тищук		
Рук.		Байко		
Н.контр.		Косинова		
Утв.		Заславская		

НО-23.04.00.000СБ

Роликоопора сборочный чертеж

Лит.	Масса	Масштаб
Т-Р	5	2:1
Лист	Листов 1	

Гаслесхоз СССР Союзгипролесхоз Киевский филиал

Копировал Вербицкая

Формат А3

НО-23.04.00.001

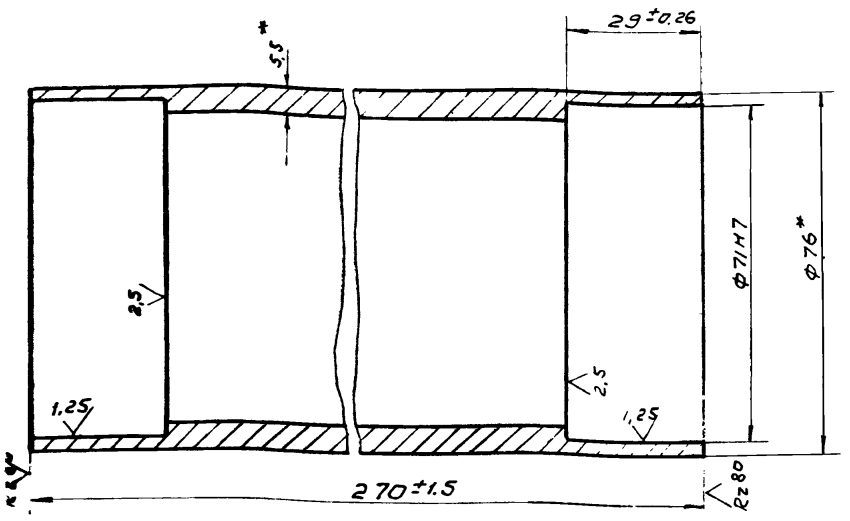

*Размеры для справок

Изм.	Кол.	Н докум.	Подпись	Дата
Разраб.		Зубрин		
Провер.		Тищук		
Т.контр.		Тищук		
Рук.		Байко		
Н.контр.		Касинова		
Утв.				

НО-23.04.00.001

Труба

Литера	Масса	Масштаб
Т - Р	2,2	1:1
Лист	Листов 1	

Труба 76×5,5 ГОСТ 8732-78* / Б20.ГОСТ 8731-74

Гослесхоз СССР
Союзгипролесхоз
Киевский филиал

Копировал Вербицкая Формат А4

НО-23.04.00.002

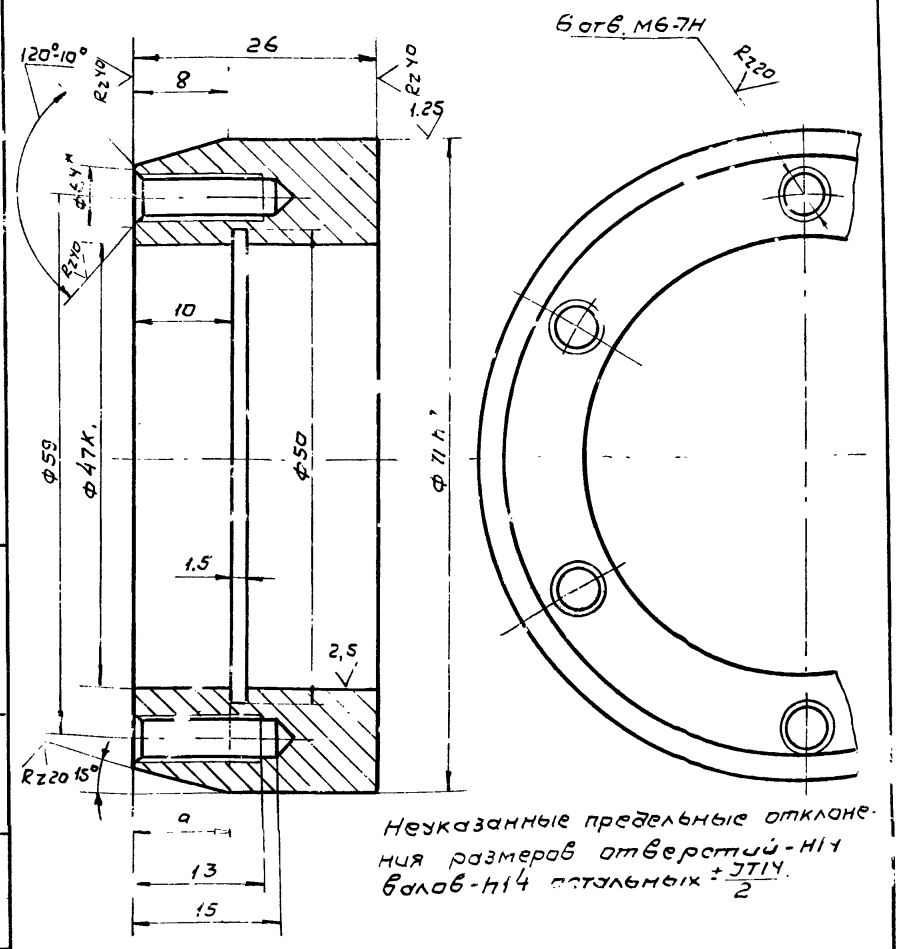

Неуказанные предельные отклонения размеров отверстий - H14 валов - h14 остальных ± JT14/2

Изм.	Кол.	Н докум.	Подпись	Дата
Разраб.		Зубрин		
Провер.		Тищук		
Т.контр.		Тищук		
Рук.		Байко		
Н.контр.		Касинова		
Утв.				

НО-23.04.00.002

Корпус подшипника

Литера	Масса	Масштаб
Т - Р	0,4	2:1
Лист	Листов 1	

35 ГОСТ 1050-74**

Гослесхоз СССР
Союзгипролесхоз
Киевский филиал

Копировал Вербицкая Формат А4

Инв.№ подл. | Подпись и дата | Взам.инв.№ | Инв.№ дубл. | Подпись и дата

НО-23.04.00.003

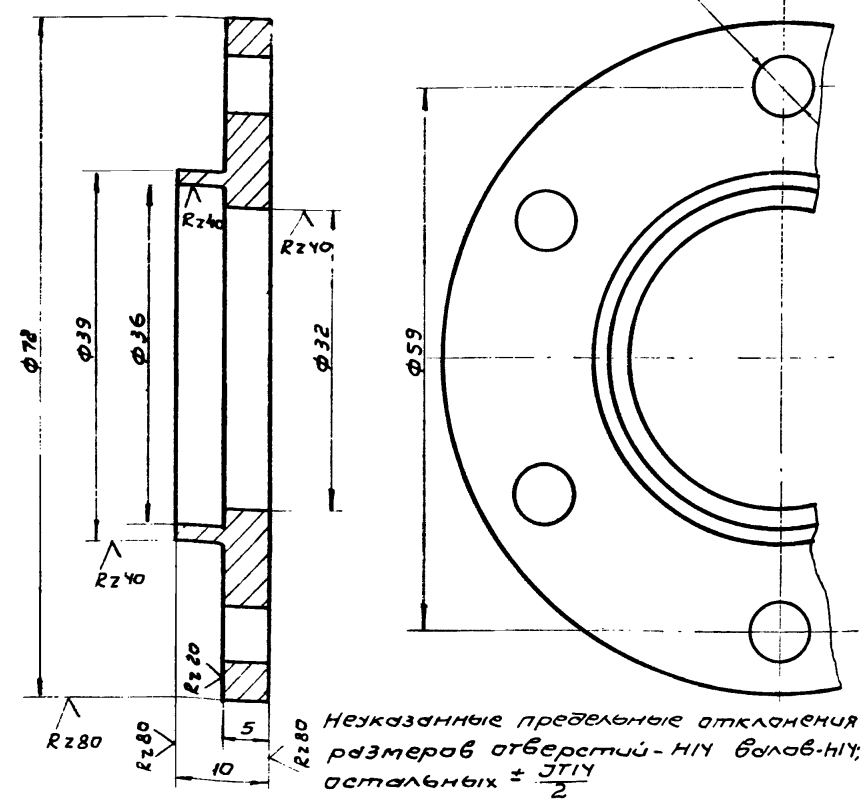

Неуказанные предельные отклонения размеров отверстий - H14 валов - h14; остальных ± JT14/2

Изм.	Кол.	Н докум.	Подпись	Дата
Разраб.		Зубрин		
Провер.		Тищук		
Т.контр.		Тищук		
Рук.		Байко		
Н.контр.		Касинова		
Утв.				

НО-23.04.00.003

Крышка

Лит.	Масса	Масштаб
Т - Р	0,2	2:1
Лист	Листов 1	

Ст.3 ГОСТ 380-71

Гослесхоз СССР
Союзгипролесхоз
Киевский филиал

Копировал Вербицкая Формат А4

НО-23.04.00.004

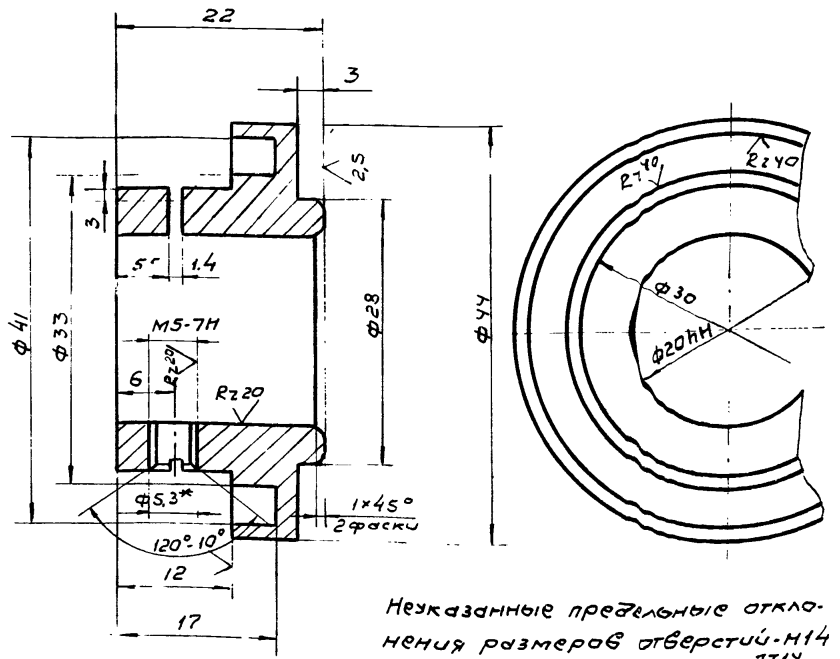

Неуказанные предельные отклонения размеров отверстий - H14 валов - h14; остальных ± JT14/2

Изм.	Кол.	Н докум.	Подпись	Дата
Разраб.		Зубрин		
Провер.		Тищук		
Т.контр.		Тищук		
Рук.		Байко		
Н.контр.		Касинова		
Утв.				

НО-23.04.00.004

Втулка

Лит.	Масса	Масштаб
Т . Р	0,12	2:1
Лист	Листов 1	

Ст.3 ГОСТ 380-71

Гослесхоз СССР
Союзгипролесхоз
Киевский филиал

Копировал Вербицкая Формат А4

НО-23.04.00.005

Rz40 (V)

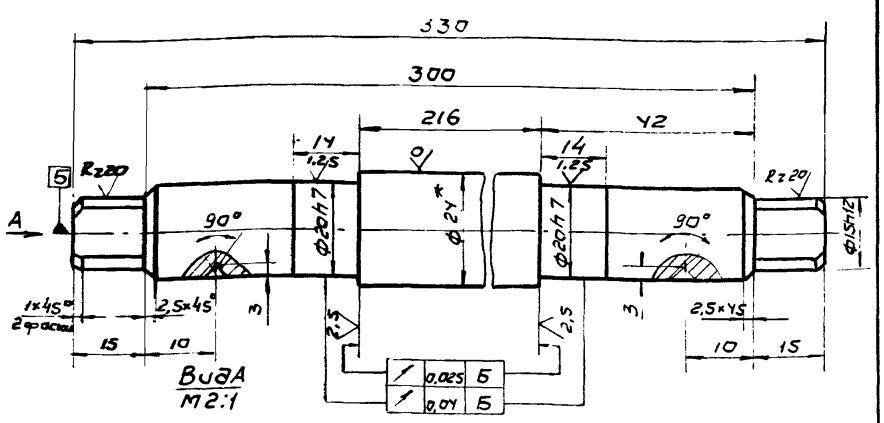

Вид А
М2:1

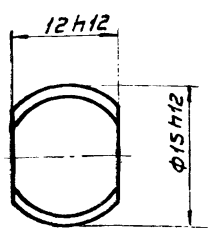

Вид А
М2:1

1.* Размер для справок
2. Неуказанные предельные отклонения размеров отверстий H14 валов h14, остальных ± JT14/2.

				НО-23.04.00.005		
Изм.	Кол.	N докум.	Подпись	Дата		
Разраб.		Зубрин			Ось	Лит. Т-Р; Масса 1,1; Масштаб 1:1
Провер.		Тищук				Лист; Листов 1
Т.контр.		Тищук			Круг 24-4 ГОСТ 7417-75 / 35-Н-51 ГОСТ 1050-74	Гослесхоз СССР Союзгипролесхоз * Киевский филиал
Рук.		Бойко				
Н.контр.		Касинова				
Утв.						

Копировал Вербицкая Формат А4

НО-23.04.00.007

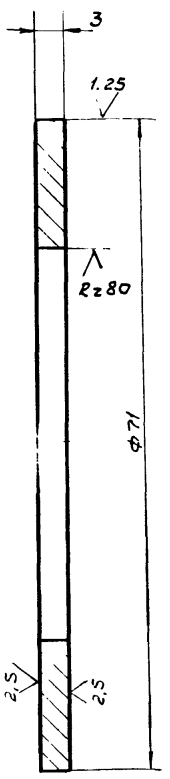

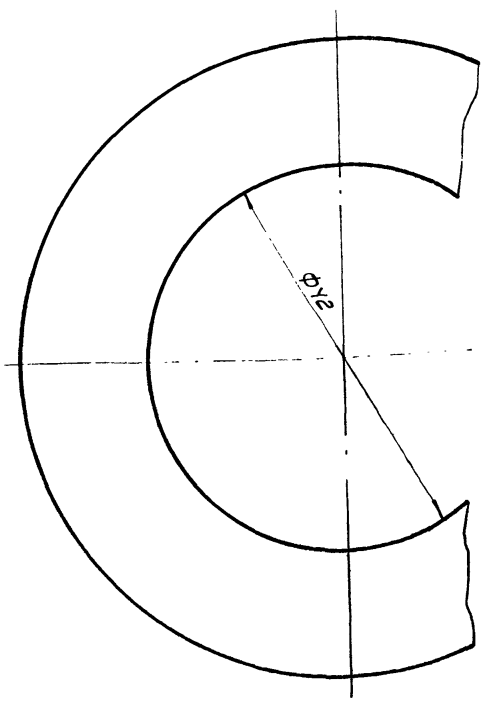

Неуказанные предельные отклонения размеров: отверстий - H14; валов - h14 остальных ± JT14/2

8972/5

				НО-23.04.00.007		
Изм.	Кол.	N докум.	Подпись	Дата		
Разраб.		Зубрин			Кольцо	Литера Т-Р; Масса 0,02; Масштаб 2:1
Провер.		Тищук				Лист; Листов 1
Т.контр.		Тищук			35 ГОСТ 1050-74	Гослесхоз СССР Союзгипролесхоз Киевский филиал
Рук.		Бойко				
Н.контр.		Касинова				
Утв.						

Копировал Вербицкая Формат А4

Инв.№ подл. | Подпись и дата | Взам. инв.№ | Инв.№ дубл. | Подпись и дата

НО-23.04.00.006

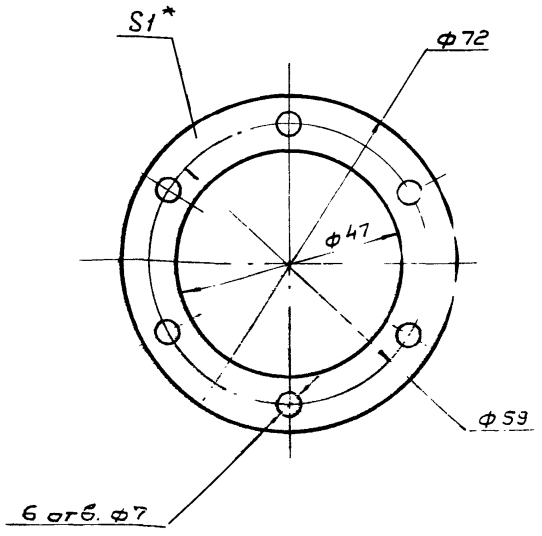

				НО-23.04.00.006		
Изм.	Кол.	N докум.	Подпись	Дата		
Разраб.		Зубрин			Прокладка	Лит. Т-Р; Масса 0,001; Масштаб 1:1
Провер.		Тищук				Лист; Листов 1
Т.контр.		Тищук			Картон прокладочный Б1 ГОСТ 9347-74	Гослесхоз СССР Союзгипролесхоз Киевский филиал
Рук.		Бойко				
Н.контр.		Касинова				
Утв.						

Копировал Вербицкая Формат А4

Формат	Зона	Поз.	Обозначение	Наименование	Кол.	Примечание
				Документация		
А3			НО-23.05.00.000СБ	Сборочный чертеж		
				Детали		
А4		1	НО-23.05.00.001	Стенка	1	
Б4		2	НО-23.05.00.002	Обечайка	1	0,8 кг
				Лист Б-ПН-1,5 2ОСТ 19903-74	*	
				3-IV Ст. 3кп ГОСТ 16523-70	*	
				128h15 × 1070h15		
А4		3	НО-23.05.00.003	Кронштейн	1	
Б4		4	НО-23.05.00.004	Кронштейн	1	0,26 кг
				Лист Б-ПН-3 ГОСТ 19903-74	*	
				3-IV Ст. 3кп ГОСТ 16523-70	*	
				100h15 × 115h15		

91

				НО-23.05.00.000		
Изм.	Лист	N докум.	Подпись	Дата		
Разраб.		Зубрин			Ограждение	Литера Т-Р; Лист; Листов 1
Провер.		Тищук				
Рук.		Бойко				Гослесхоз СССР Союзгипролесхоз Киевский филиал
Н.контр.		Касинова				
Утв.						

Копировал Вербицкая Формат А4

НО-23.05.00.000 СБ

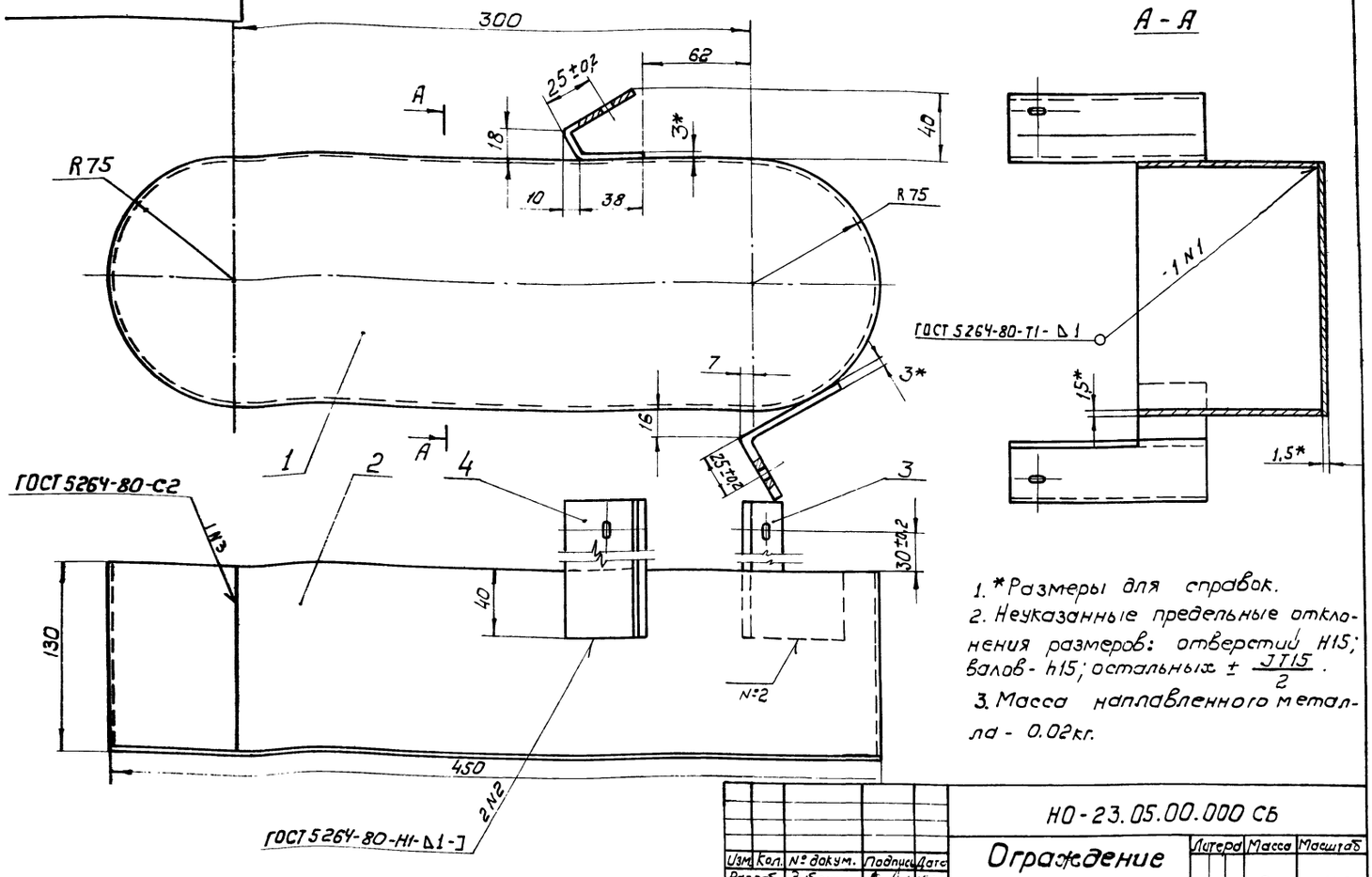

1.* Размеры для справок.
2. Неуказанные предельные отклонения размеров: отверстий H15; валов - h15; остальных ± JT15/2.
3. Масса наплавленного металла - 0.02кг.

Изм.	Кол.	№ докум.	Подпись	Дата
Разраб.		Зубрин		
Провер.		Тищук		
Т.контр.		Тищук		
Рук.		Бойко		
Н.контр.		Косинова		
Утв.		Задвижкова		

НО-23.05.00.000 СБ

Ограждение

Сборочный чертеж

Литера	Масса	Масштаб
Т-Р	2	1:2

Лист | Листов 1

Гослесхоз СССР
Союзгипролесхоз
Киевский филиал

Копировал Герман

Формат А3

НО-23.05.00.001

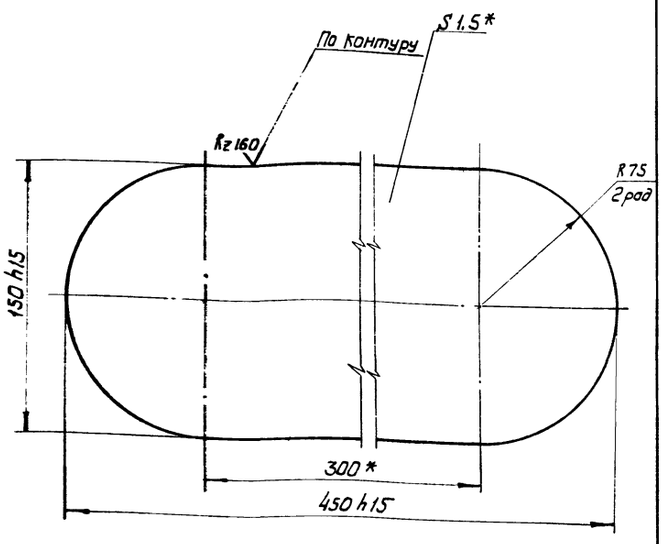

* Размеры для справок.

Изм.	Кол.	№ докум.	Подп.	Дата
Разраб.		Зубрин		
Провер.		Тищук		
Т.контр.		Тищук		
Рук.		Бойко		
Н.контр.		Косинова		
Утв.				

НО-23.05.00.001

Стенка

Лит.	Масса	Масштаб
Т-Р	0,6	1:2

Лист | Листов 1

Лист 6-ПН15 ГОСТ 19903-74
3-IV-Ст.3кп. ГОСТ 16523-70

Гослесхоз СССР
Союзгипролесхоз
Киевский филиал

Копировал Герман

Формат А4

НО-23.05.00.003

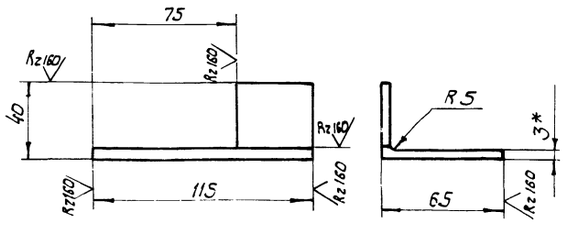

1.* Размер для справок
2. Неуказанные предельные отклонения размеров: отверстий - H15; валов h15; остальных ± JT15/2.
3. Длина развертки L* = 105мм.

92

8972/5

Изм.	Кол.	№ докум.	Подп.	Дата
Разраб.		Зубрин		
Провер.		Тищук		
Т.контр.		Тищук		
Рук.		Бойко		
Н.контр.		Косинова		
Утв.				

Инв.№подл. | Подпись и дата | Взам.инв.№ | Инв.№дубл. | Подпись и дата

НО-23.05.00.003

Кронштейн

Лит.	Масса	Масштаб
Т-Р	0,24	1:2

Лист | Листов 1

Лист 6-ПН-3 ГОСТ 19903-74
3-IV-Ст.3кп. ГОСТ 16523-70

Гослесхоз СССР
Союзгипролесхоз
Киевский филиал

Копировал Герман

Формат А4

Зона	Поз.	Обозначение	Наименование	Кол.	Примечание
			Документация		
		НО-24.00.00.000 СБ	Сборочный чертеж		
			Детали		
	1	НО-24.00.00.001	Фланец	2	
	2	НО-24.00.00.002	Труба	1	
	3	НО-24.00.00.003	Связь	2	0,24кг
			Лента 3х30 Б-Ст.3 пс		
			ГОСТ 6009-74 ℓ=336 h15		
	4	НО-24.00.00.004	Стенка	1	2,7кг.
			Лист Б-ПН-1,5 ГОСТ 19903-74 *		
			3-IV-Ст.3кп ГОСТ 16523-70*		
			394 h15 х 585 h15		
	5	НО-24.00.00.005	Стойка	2	
	6	НО-24.00.00.006	Связь	2	0,26кг
			Лента 3х30 Б-Ст.3 пс		
			ГОСТ 6009-74 ℓ=385 h15		
	7	НО-24.00.00.005-01	Стойка	2	*) см. НО-24.00.00.005
	8	НО-24.00.00.007	Стенка	2	
	9	НО-24.00.00.008	Стенка	1	2,8кг
			Лист Б-ПН-1,5 ГОСТ 19903-74 *		
			3-IV-Ст.3кп ГОСТ 16523-70*		
			394 h15 х 595 h15		
	10	НО-24.00.00.009	Шибер	1	
	11	НО-24.00.00.011	Откос	2	0,6кг
			Лента 3х60 Б Ст.3 пс		
			ГОСТ 6009-74 ℓ=444 h15		

Изм.	Лист	№ докум.	Подпись	Дата
Разраб.		Зубрин		03.82
Пров.		Бобко		03.82
Н.контр.		Косинова		03.82

НО-24.00.00.000

Уловитель крупных отходов

Литера	Лист	Листов
Т	1	4

Госпесхоз СССР Союзгипролесхоз Киевский филиал

Копировал Герман Формат А4

Формат	Зона	Поз.	Обозначение	Наименование	Кол.	Примечание
Б4		12	НО-24.00.00.012	Направляющая	2	0,7кг.
				Угольник Б-32х32х3		
				ГОСТ 8509-72* Ст. 3		
				ГОСТ 535-79* ℓ=450 h15		
			Переменные данные для исполнений			
			НО-24.00.00.000-01 СБ			
			Детали			
*		1	НО-24.00.00.001-01	Фланец	2	*) см. НО-24.00.00.001
*		2	НО-24.00.00.002-01	Труба	1	*) см. НО-24.00.00.002
Б4		3	НО-24.00.00.003	Связь	2	0,24кг
				Лента 3х30 Б-Ст.3 пс		
				ГОСТ 6009-74 ℓ=336 h15		
Б4		4	НО-24.00.00.004	Стенка	1	2,7кг
				Лист Б-ПН-1,5 ГОСТ 19903-74*		
				3-IV Ст3кп ГОСТ 16523-70*		
				394 h15х585 h15		
А4		5	НО-24.00.00.005	Стойка	2	
Б4		6	НО-24.00.00.006	Связь	2	0,24кг
				Лента 3х30-Б Ст.3 пс		
				ГОСТ 6009-74 ℓ=336 h15		
*		7	НО-24.00.00.005-01	Стойка	2	*) см. НО-24.00.00.005
*		8	НО-24.00.00.007-01	Стенка	2	*) см. НО-24.00.00.007
Б4		9	НО-24.00.00.008	Стенка	1	2,8кг.
				Лист Б-ПН-1,5 ГОСТ 19903-74*		
				3-IV-Ст.3кп ГОСТ 16523-70*		
				394 h15х595 h15		
А3		10	НО-24.00.00.009-01	Шибер	1	*) см. НО-24.00.00.009

Подпись и дата | Инв.№ дубл. | Взам.инв.№ | Подпись и дата | Инв.№ подл.

Изм.	Лист	№ докум.	Подпись	Дата

НО-24.00.00.000

Лист 2

Копировал Герман Формат А4

Зона	Поз.	Обозначение	Наименование	Кол.	Примечание
	11	НО-24.00.00.011	Откос	2	0,5 кг
			Лента 3х60 Б-Ст.3пс		
			ГОСТ 6009-74 ℓ=394 h15		
	12	НО-24.00.00.012	Направляющая	2	0,6 кг
			Угольник Б-32х32х3		
			ГОСТ 8509-72*		
			Ст.3 ГОСТ 535-79*		
			ℓ=400 h15		
			НО-24.00.00.000-02 СБ		
			Детали		
*	1	НО-24.00.00.001-02	Фланец	2	*) см. НО-24.00.00.001
*	2	НО-24.00.00.002-02	Труба	1	*) см. НО-24.00.00.002
	3	НО-24.00.00.003	Связь	2	
			Лента 3х30 Б Ст.3пс		
			ГОСТ 6009-74 ℓ=336 h15		
	4	НО-24.00.00.004	Стенка	1	2,7кг
			Лист Б-ПН-1,5 ГОСТ 19903-74*		
			3-IV-Ст3кп ГОСТ 16523-70*		
			394 h15 х 585 h15		
	5	НО-24.00.00.005	Стойка	2	
	6	НО-24.00.00.006	Связь	2	0,2кг
			Лента 3х30 Б-Ст.3пс		
			ГОСТ 6009-74 ℓ=251 h15		
*	7	НО-24.00.00.005-01	Стойка	2	*) см. НО-24.00.00.001
*	8	НО-24.00.00.007-02	Стенка	2	*) см. НО-24.00.00.007
	9	НО-24.00.00.008	Стенка	1	2,8кг.
			Лист Б-ПН1,5 ГОСТ 19903-74*		
			3-IV-Ст.3кп ГОСТ 16523-70*		
			394 h15 х 595 h15		

Изм.	Лист	№ докум.	Подпись	Дата

НО-24.00.00.000

Лист 3

Копировал Герман Формат А4

Формат	Зона	Поз.	Обозначение	Наименование		Примечание
*		10	НО-24.00.00.009-02	Шибер	1	*) см. НО-24.00.00.009
Б4		11	НО-24.00.00.011	Откос	2	0,4 кг
				Лента 3х60-Б-Ст.3 пс.		
				ГОСТ 6009-74 ℓ=260 h15		
Б4		12	НО-24.00.00.012	Направляющая	2	0,4кг
				Угольник Б-32х32х3		
				ГОСТ 8509-72*		
				Ст.3 ГОСТ 535-79*		
				ℓ=266 h15		

Подпись и дата | Инв.№ дубл. | Взам.инв.№ | Подпись и дата | Инв.№ подл.

8972/5 93

Изм.	Лист	№ докум.	Подпись	Дата

НО-24.00.00.000

Лист 4

Копировал Герман Формат А4

8972/5

НО-24.00.00.000СБ

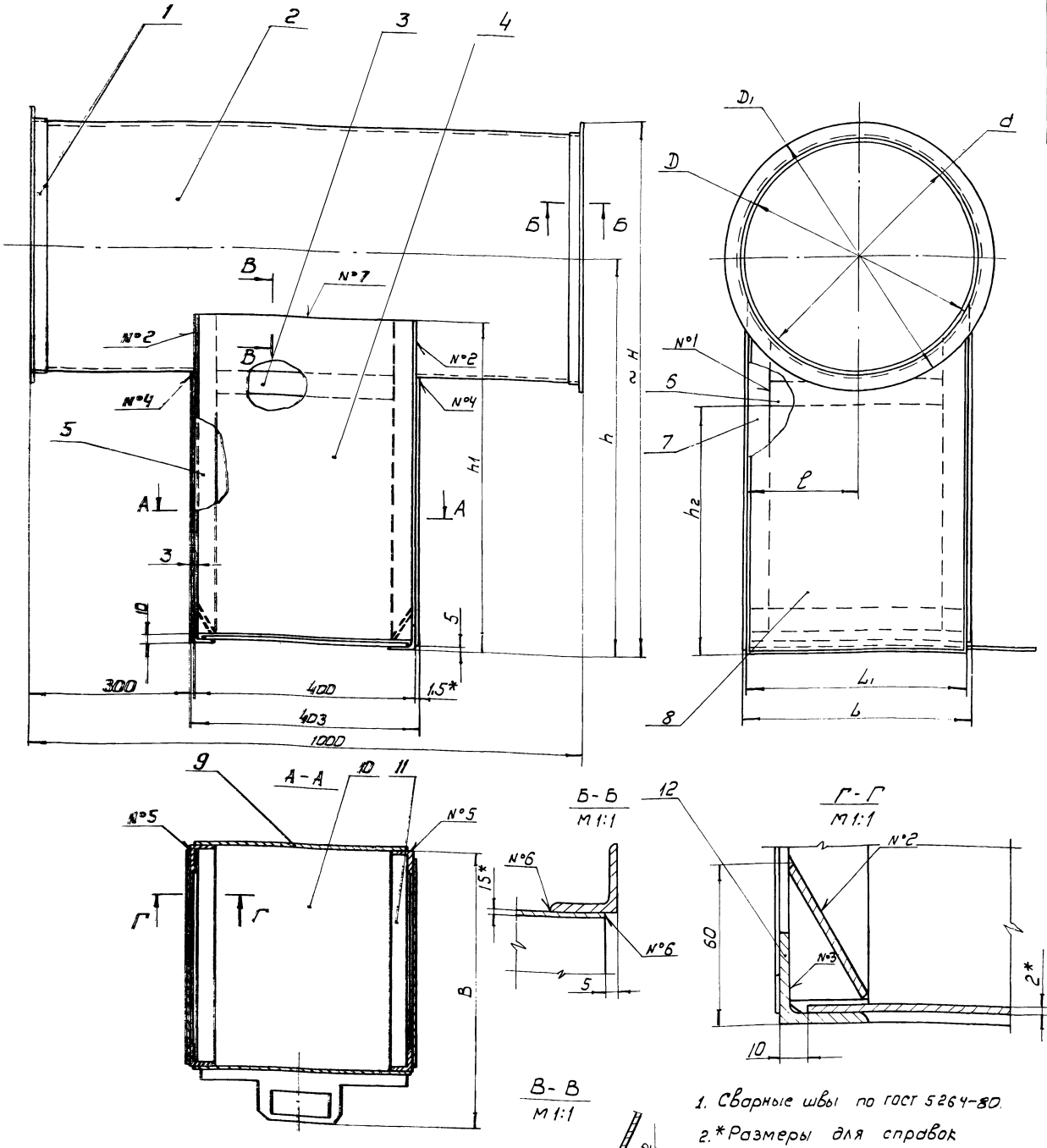

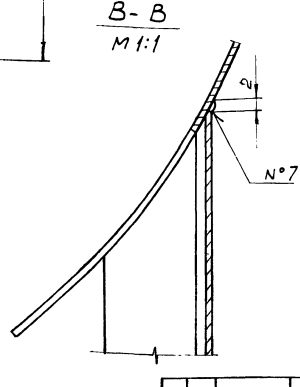

1. Сварные швы по ГОСТ 5264-80.
2. *Размеры для справок
3. Неуказанные предельные отклонения размеров: отверстий - H15; валов - h15; остальных ± $\frac{JT15}{2}$.
4. Масса наплавленного металла - 0,2 кг.

Номер шва	Обозначение	Требования ко шву	Кол-во швов
1	С2		8
2	Т1-Δ2		4
3	Т1-Δ4-]		4
4	Т1-Δ2-]		4
5	Н1-Δ2]		4
6	Н1-Δ2	по замкнутой линии	4
7	Нестандартный	Разрез В-В	2

Обозначение	D	D1	d	L	L1	ℓ	B	H	h	h1	h2	Масса в кг.
НО-24.00.00.000СБ	503	553	500	453	450	225	550	977	700	595	400	30
-D1	453	503	450	403	400	200	500	952	700	595	450	28
-D2	318	368	315	269	266	133	365	884	700	595	450	24

Изм.	Кол.	№ докум.	Подпись	Дата
Разраб.		Зубрин		
Провер.		Тищук		
Т.контр.		Тищук		
Рук.		Бойко		
Н.контр.		Косинова		
Утв.		Задовиевский		

НО-24.00.00.000 СБ

Уловитель крупных кусковых отходов
Сборочный чертеж

Литера	Масса	Масштаб
Т - о	см. табл.	1:5

Лист | Листов 1

Госпроектхоз СССР
Союзгипролесхоз
Киевский филиал

Копировал Герман

Формат А2

94

8972/5

НО-24.00.00.002

ГОСТ 5264-80-С2

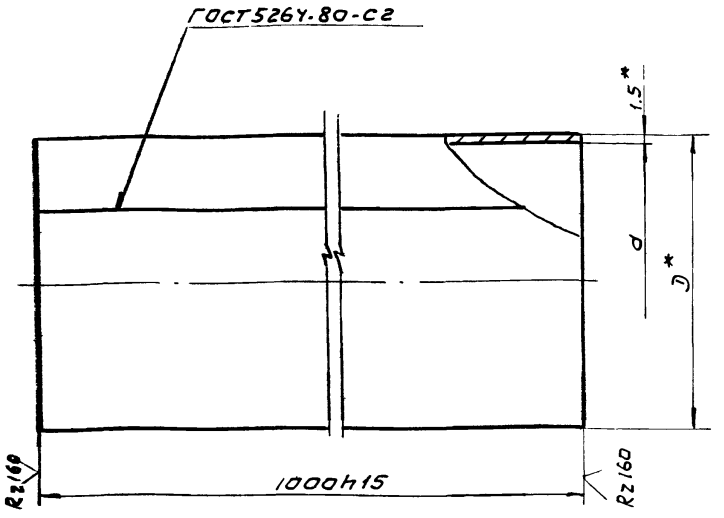

Обозначение	d	D	L*	Масса кг
НО-24.00.00.002	500	503	1570	18.3
-01	450	453	1415	16.4
-02	315	318	990	11.5

1. * Размеры для справок.
2. Длину развертки L* см. табл.

Изм.	Кол.	N докум.	Подпись	Дата
Разраб.		Зубрин		
Провер.		Тищук		
Т. контр.		Тищук		
Рук.		Бойко		
Н. контр.		Косинова		
Утв.				

НО-24.00.00.002

Труба

Литера			Масса	Масштаб
Т	-	Р	см. табл.	-
Лист		Листов 1		

Лист Б-ПН-1.5 ГОСТ 19903-74*
3-IУ-Ст. 3кп ГОСТ 16523-70

Гослесхоз СССР
Союзгипролесхоз
Киевский филиал

Копировал Вербицкая

Формат А4

НО-24.00.00.001

ГОСТ 5264-80-С2

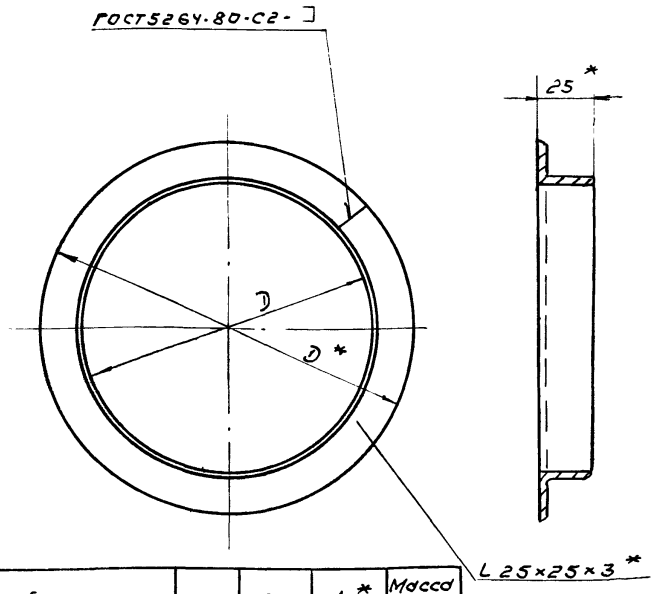

Обозначение	D	D1	L*	Масса кг
НО-24.00.00.001	503	553	1570	1.8
-01	453	503	1415	1.6
-02	318	368	990	1.0

1. * Размеры для справок.
2. Длину развертки L* - см. табл.

Изм.	Кол.	N докум.	Подпись	Дата
Разраб.		Зубрин		
Провер.		Тищук		
Т. контр.		Тищук		
Рук.		Бойко		
Н. контр.		Косинова		
Утв.				

НО-24.00.00.001

Стойка

Литера			Масса	Масштаб
Т	-	Р	см. табл.	1:2,5
Лист		Листов 1		

Уголькник Б-32×32×3 ГОСТ 8509-72
Ст.3 ГОСТ 535-79*

Гослесхоз СССР
Союзгипролесхоз
Киевский филиал

Копировал Вербицкая

Формат А4

Инв. N подл. | Подпись и дата | Взам. инв. N | Инв. N дубл. | Подпись и дата

НО-24.00.00.005

НО-24.00.00.005 L 32×32×3*

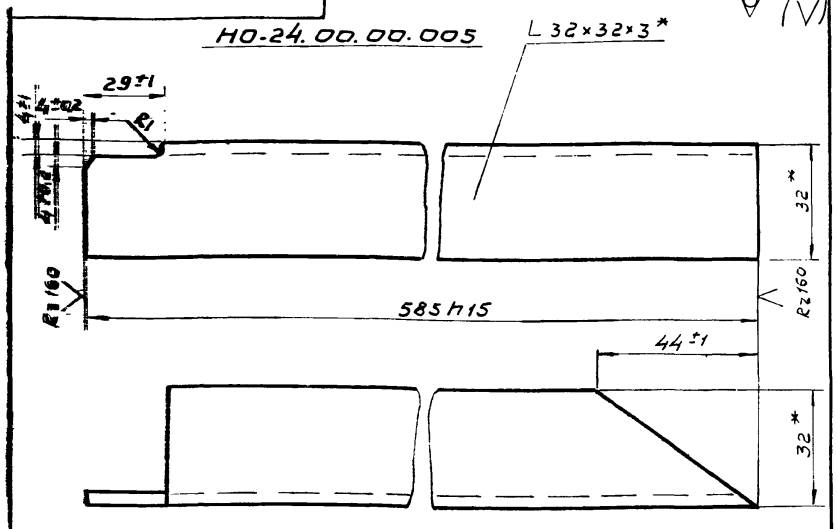

НО-24.00.00.005-01 - зеркальное отражение
остальное см. НО-24.00.00.005
М 1:2

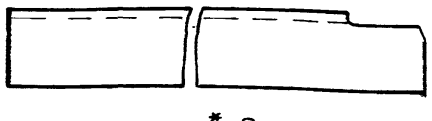

* Размеры для справок

Изм.	Кол.	N докум.	Подпись	Дата
Разраб.		Зубрин		
Провер.		Тищук		
Т. контр.		Тищук		
Рук.		Бойко		
Н. контр.		Косинова		
Утв.				

НО-24.00.00.005

Стойка

Лит.			Масса	Масштаб
Т	-	Р	0.8	1:1
Лист		Листов 1		

Уголькник Б-32×32×3 ГОСТ 8509-72
Ст.3 ГОСТ 535-79*

Гослесхоз СССР
Союзгипролесхоз
Киевский филиал

Копировал Вербицкая

Формат А4

НО-24.00.00.006

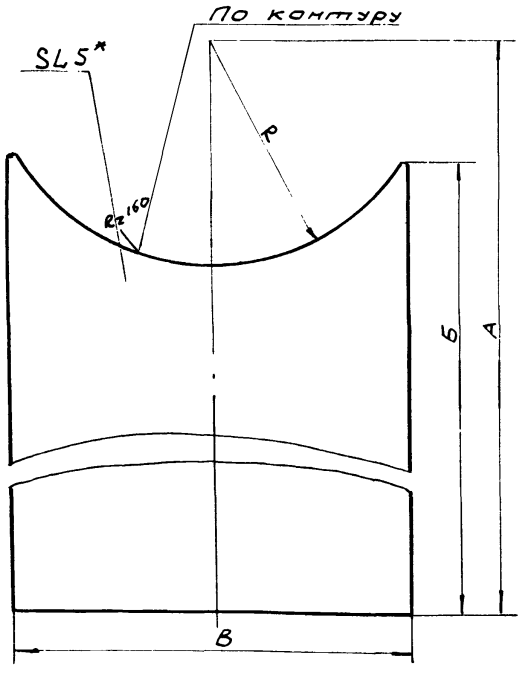

Обозначение	А	Б	В	R	Масса кг
НО-24.00.00.006	700	580	446	251	2,6
-01	700	580	396	226	2,3
-02	700	580	262	159	2,0

1. * Размер для справок

95

8972/5

Изм.	Кол.	N докум.	Подпись	Дата
Разраб.		Зубрин		
Провер.		Тищук		
Т. контр.		Тищук		
Рук.		Бойко		
Н. контр.		Косинова		
Утв.				

НО-24.00.00.006

Стенка

Лит.			Масса	Масштаб
Т	-	Р	см. табл.	-
Лист		Листов 1		

Лист Б-ПН-1.5 ГОСТ 19903-74*
3-IУ Ст. 3кп ГОСТ 16523-70

Гослесхоз СССР
Союзгипролесхоз
Киевский филиал

Формат А4

Поз.	Обозначение	Наименование		Примечание
		Документация		
	НО-25.00.00.000СБ	Сборочный чертеж		
		Детали		
1	НО-25.00.00.001	Стенка	2	
2	НО-25.00.00.002	Стяжка	2	
3	НО-25.00.00.003	Стенка	2	
4	НО-25.00.00.004	Ребро	2	* см. НО-25.00.00.004
5	НО-25.00.00.004-01	Ребро	2	4,4 кг
6	НО-25.00.00.005	Стяжка	2	
		Уголок 5-40×40×3 ГОСТ 8509-72*		
		Ст.3 ГОСТ 535-79		
		L = 2530 h 15		
7	НО-25.00.00.006	Уголок	2	0,95 кг
		Уголок Б-40×40×3 ГОСТ 8509-72*		
		Ст.3 ГОСТ 535-79*		
		L = 530 h 15		
8	НО-25.00.00-007	Уголок	2	0,9 кг
		Уголок Б-40×40×3 ГОСТ 8509-72*		
		Ст.3 ГОСТ 535-79*		
		L = 450 h 15		

Изм.	Кол.	№ докум.	Подпись	Дата
Разраб.		Тищук		
Провер.		Зубрин		
Рук.		Бойко		
Н.контр.		Косинова		
Утв.				

НО-25.00.00.000

Зонт

Литера	Лист	Листов
Т - Р		1

Гослесхоз СССР Союзгипролесхоз Киевский филиал

Копировал Вербицкая Формат А4

Инв.№ подл. | Подпись и дата | Взам.инв.№ | Инв.№ дубл. | Подпись и дата

НО-25.00.00.004

НО-25.00.00.004

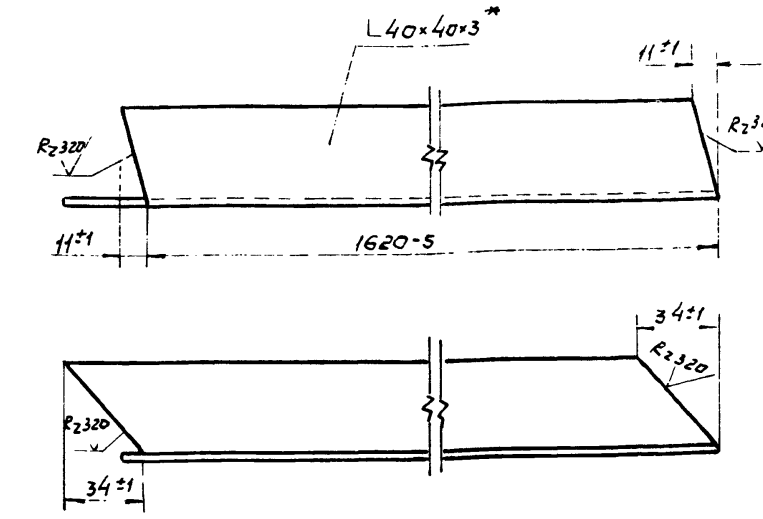

НО-25.00.00.004-01 зеркальное отражение
остальное см. НО- 00.00.002
М 1:4

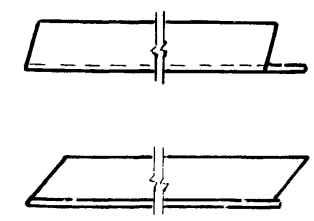

Изм.	Кол.	№ докум.	Подпись	Дата
Разраб.		Тищук		
Провер.		Зубрин		
Т.контр.		Зубрин		
Рук.		Бойко		
Н.контр.		Косинова		
Утв.				

Ребро

Уголок Б-40×40×3 ГОСТ 8509-72* / Ст.3 ГОСТ 535-79*

Литера	Масса	Масштаб
Т - Р	3.0	1:2
Лист	Листов 1	

Гослесхоз СССР Союзгипролесхоз Киевский филиал

Копировал Вербицкая Формат А4

НО-25.00.00.003

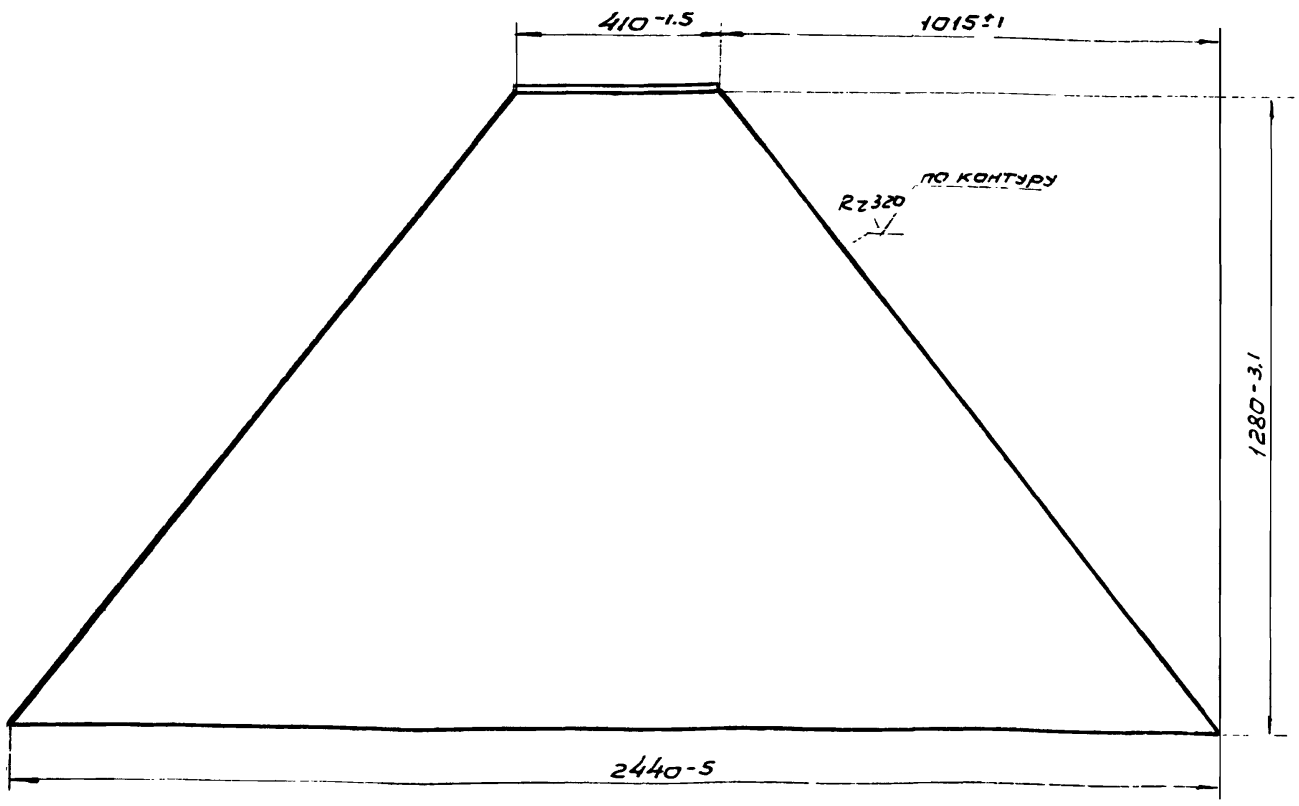

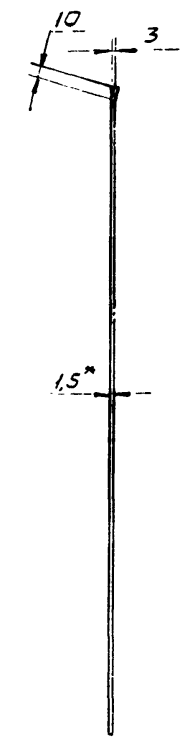

* Размер для справок

96

8972/5

НО-25.00.00.003

Изм.	Кол.	№ докум.	Подпись	Дата
Разраб.		Тищук		
Провер.		Зубрин		
Т.контр.		Зубрин		
Рук.		Бойко		
Н.кс		Косинова		
Утв.				

Стенка

Лист Б-ПН-1.5 ГОСТ 19903-74* / 3-Ст 3 кп ГОСТ 19903-74*

Лит.	Масса	Масштаб
Т - Р	20	1:10
Лист	Листов 1	

Гослесхоз СССР Союзгипролесхоз Киевский филиал

Формат А3

НО-25.00.00.000 СБ

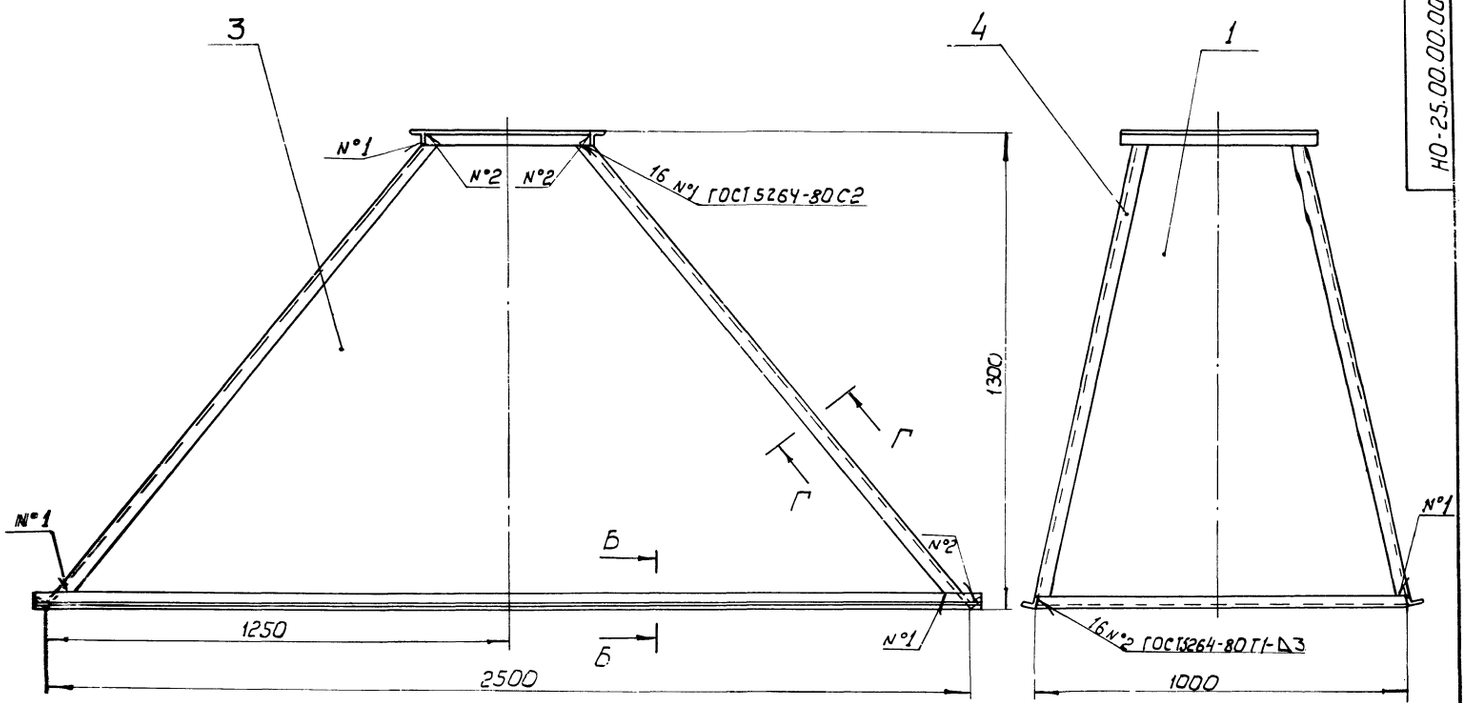

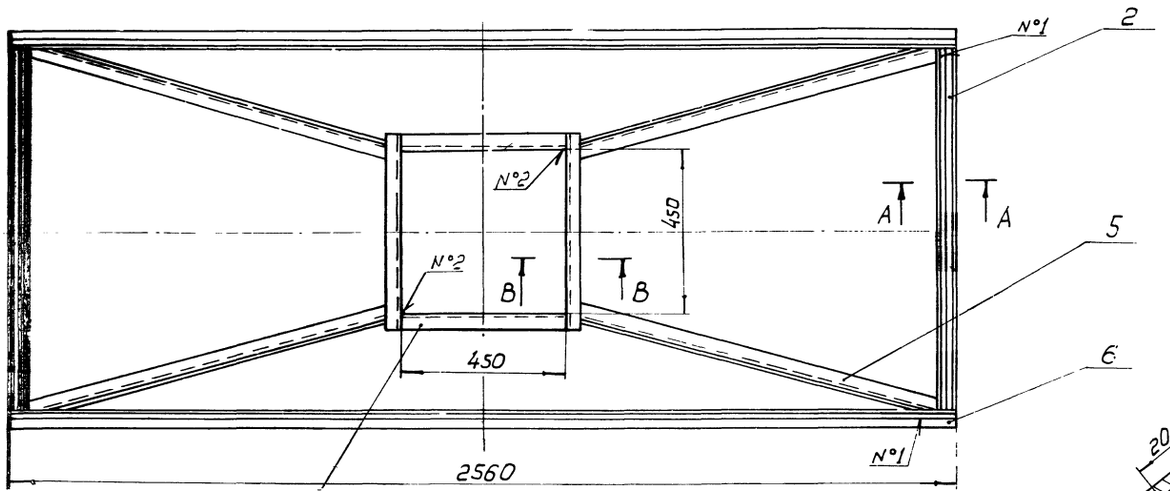

Г - Г
М 1:1

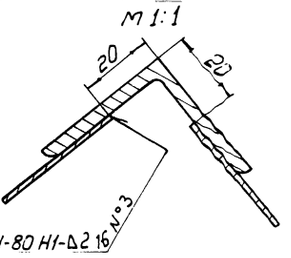

ГОСТ 5264-80 Н1-Д2 16

А - А
М 1:1

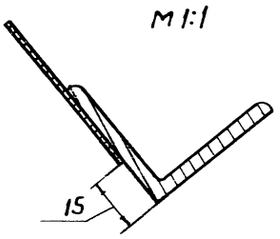

В - В
М 1:1

7

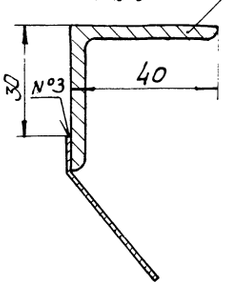

Б - Б
М 1:1

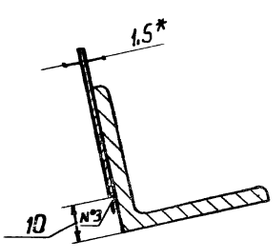

1.* Размеры для справок.
2. Неуказанные предельные отклонения размеров: отверстий - Н15; валов - h15; остальных ± $\frac{IT15}{2}$
3. Масса наплавленного металла - 0,9кг.

97
8972/5

					НО-25.00.00.000 СБ			
Изм.	Кол.	№ докум.	Подп.	Дата	Зонт	Лит.	Масса	Масштаб
Разраб.		Гищук				Т	94	1:10
Пров.		Зубрин		6.9.83	Сборочный чертеж	Лист	Листов 1	
Т.контр.		Зубрин				Гослесхоз СССР		
Рук.		Бойко				Союзгипролесхоз Ясеневский филиал		
Н. контр.		Косинова						
Утв.		Задавирюха						

Копировал Герман

Формат А2

НО-25.00.00.001

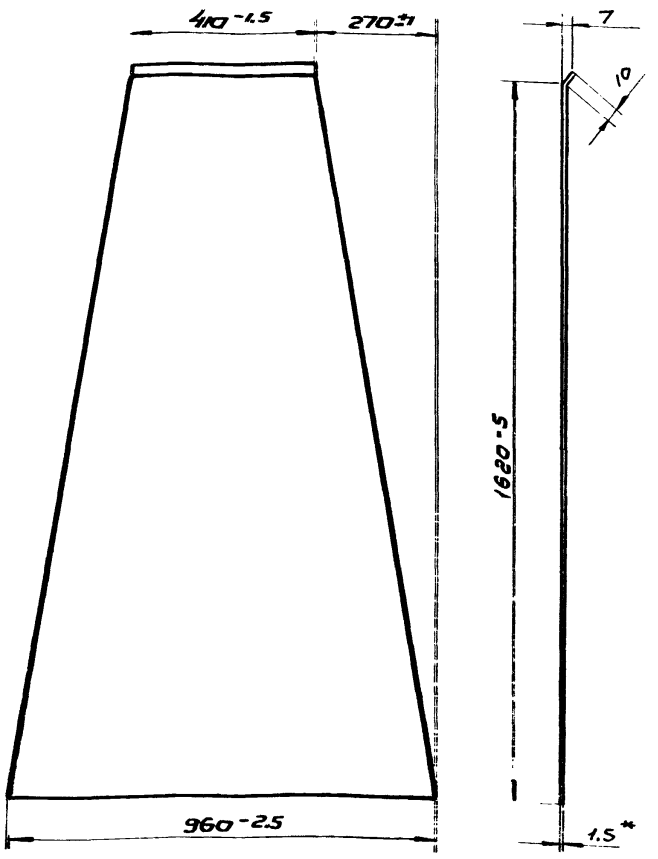

* Размер для справок

Изм.	Кол.	N докум.	Подпись	Дата	НО-25.00.00.001		
Разраб.		Тищук			Стенка	Литера: Т - Р	Масса: 13	Масштаб: 1:10
Провер.		Зубрин				Лист	Листов 1
Т.контр.		Зубрин			Лист 6-ПН-1 ГОСТ 19903-74*	Гослесхоз СССР	
Рук.		Бойко			1У-3-Ст3кп ГОСТ 5523-70*	Союзгипролесхоз	
Н.контр.		Косинова				Киевский филиал	
Утв.							

Копировал Формат А4

НО-25.00.00.002

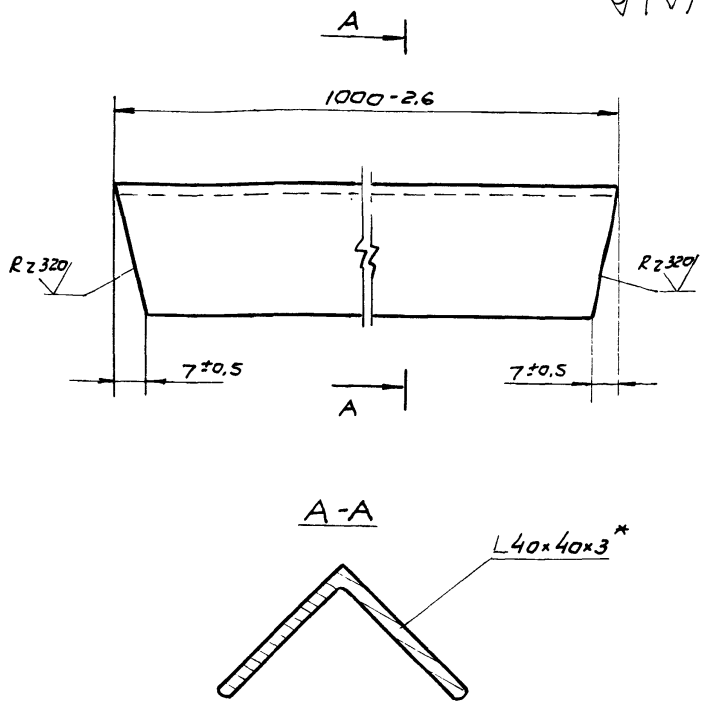

* Размер для справок

Изм.	Кол.	N докум.	Подпись	Дата	НО-25.00.00.002		
Разраб.		Тищук			Стяжка	Литера: Т - Р	Масса: 2	Масштаб: 1:1
Провер.		Зубрин				Лист	Листов 1
Т.контр.		Зубрин			Уголок 6-40×40×3 ГОСТ 8509-72*	Гослесхоз СССР	
Рук.		Бойко			Ст.3 ГОСТ 535-79*	Союзгипролесхоз	
Н.контр.		Косинова				Киевский филиал	
Утв.							

Копировал Вербицкая Формат А4

Инв.N подл. | Подпись и дата | Взам.инв.N | Инв.N дубл. | Подпись и дата

НО-24.00.00.009

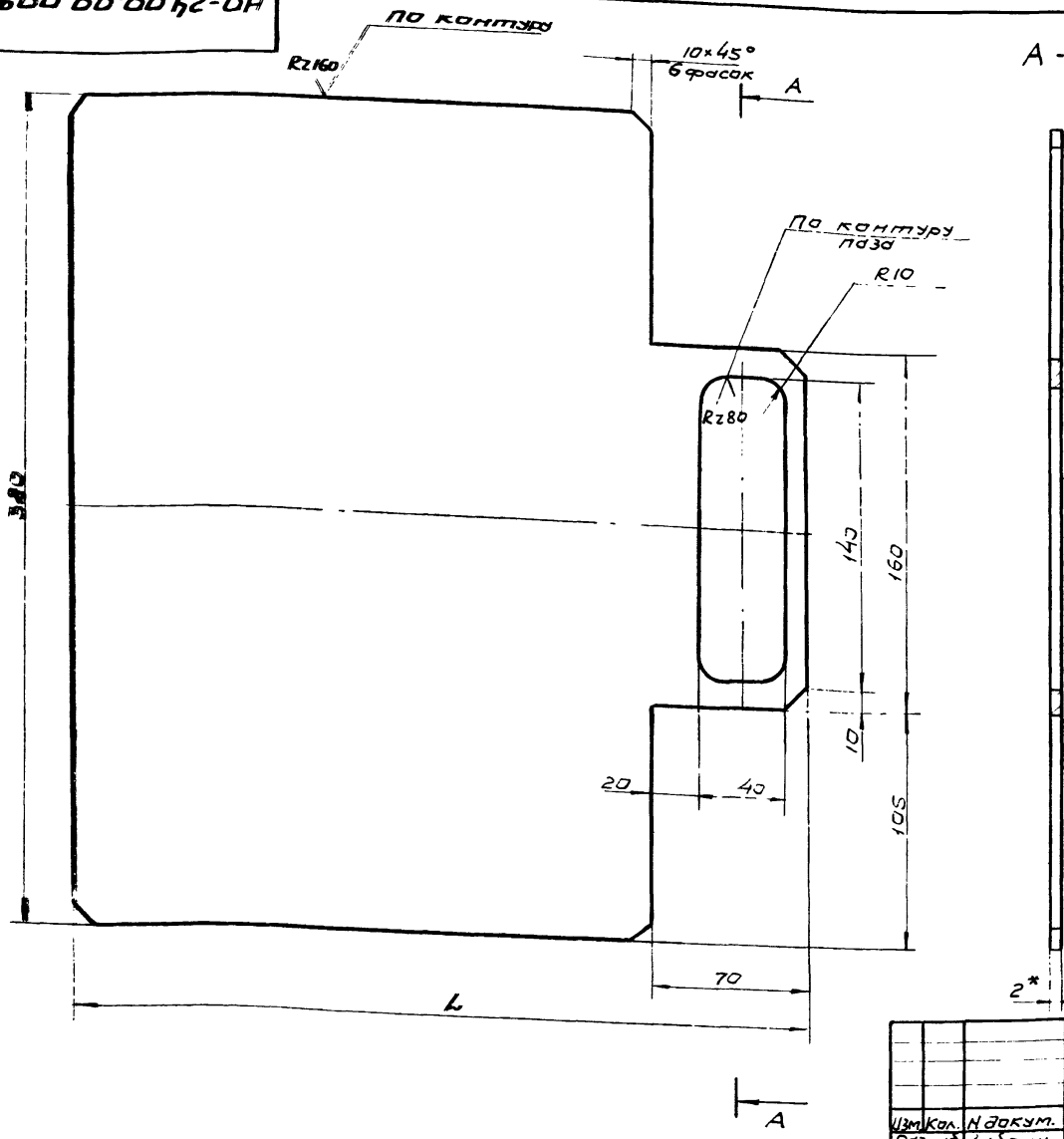

Обозначение	L	Масса в кг
НО-24.00.00.009	530	2,4
-01	480	2,1
-02	345	1,8

1. * Размер для справок.
2. Неуказанные предельные отклонения размеров ± IT15/2

98
8972/5

Изм.	Кол.	N докум.	Подпись	Дата	НО-24.00.00.009		
Разраб.		Зубрин			Шибер	Литера: Т - Р	Масса: см. табл.	Масштаб: 1:2
Провер.		Тищук				Лист	Листов 31
Т.контр.		Тищук			Лист 6-ПН-2 ГОСТ 19903-74*	Гослесхоз СССР	
Рук.		Бойко			3-1У ст.3 кп ГОСТ 5523-70*	Союзгипролесхоз	
Н.контр.		Косинова				Киевский филиал	
Утв.							

Копировал Вербицкая Формат А3

№ строки	Обозначение	Наименование	Куда входит: Обозначение	Куда входит: Кол.	Общее количество	Примечание
1						
2	НО-26.00.00.000	Контейнер для фризы			1	
3						
4	НО-26.01.00.000	Каркас	НО-26.00.00.000	1	1	
5	НО-26.02.00.000	Стенка	НО-26.00.00.000	1	1	
6						
7						
8						
9						
10						
11						
12						
13						
14						
15						
16						
17						
18						
19						
20						
21						
22						
23						

8972/5

Изм.	Лист	№ докум.	Подпись	Дата
Разраб.		Зубрин		
Провер.		Тищук		09.83
Рук.		Байко		09.83
Н. контр.		Касинова		09.83
Утв.				

НО-26.00.00.000 ВС

Контейнер для фризы

Ведомость спецификаций

Литера	Лист	Листов
Т		1

Гослесхоз СССР
Союзгипролесхоз
Киевский филиал

Копировал Герман

Формат А3

Формат	Зона	Поз.	Обозначение	Наименование		Примечание
				Документация		
А2			НО-26.00.00.000 СБ	Сборочный чертеж		
А3			НО-26.00.00.000 ВС	Ведомость спецификаций	1	
				Сборочные единицы		
А4		1	НО-26.01.00.000	Каркас	1	
А4		2	НО-26.02.00.000	Стенка	1	
				Детали		
А4		3	НО-26.00.00.001	Ушко	2	

Изм.	Лист	№ докум.	Подпись	Дата
Разраб.		Зубрин		
Провер.		Тищук		09.83
Рук.		Байко		09.83
Н. контр.		Касинова		09.83
Утв.				

НО-26.00.00.000

Конвейер для фризы

Литера	Лист	Листов
Т		1

Гослесхоз СССР
Союзгипролесхоз
Киевский филиал

Формат А4

Формат	Зона	Поз.	Обозначение	Наименование	Кол.	Примечание
				Документация		
А2			НО-26.01.00.000 СБ	Сборочный чертеж		
				Детали		
Б4		1	НО-26.01.00.001	Стойка	4	2,8 кг.
				Труба 25х3,2		
				гост 3262-75* ℓ=1160 h15		
А4		2	НО-26.01.00.002	Поперечина	4	
Б4		3	НО-26.01.00.003	Свяэь	42	0,2 кг.
				Круг 6 гост 2590-71*		
				Ст.3 гост 535-73*		
				ℓ=1040 h15		
Б4		4	НО-26.01.00.004	Свяэь	14	0,1 кг.
				Круг 6 гост 2590-71*		
				Ст.3 гост 535-73*		
				ℓ=590 h15		
Б4		5	НО-26.01.00.005	Свяэь	24	0,2 кг
				Круг 6 гост 2590-71*		
				Ст.3 гост 535-73*		
				ℓ=1050 h15		
*		6	НО-26.01.00.002-01	Поперечина	4	* см. НО-26.01.00.002
Б4		7	НО-26.01.00.006	Свяэь	30	0,15 кг.
				Круг 6 гост 8509-72*		
				Ст.3 гост 535-73*		
				ℓ=790 h15		
А4		8	НО-26.01.00.007	Пятка	4	99

Подпись и дата | Взам. инв. № | Инв. № дубл. | Подпись и дата | Инв. № подл.

Изм.	Лист	№ докум.	Подпись	Дата
Разраб.		Зубрин		
Провер.		Тищук		
Рук.		Байко		
Н. контр.		Касинова		
Утв.				

НО-26.01.00.000

Каркас

Литера	Лист	Листов
Т		1

Гослесхоз СССР
Союзгипролесхоз
Киевский филиал

Копировал Герман

Формат А4

8972/5

НО-26.00.00.000 СБ

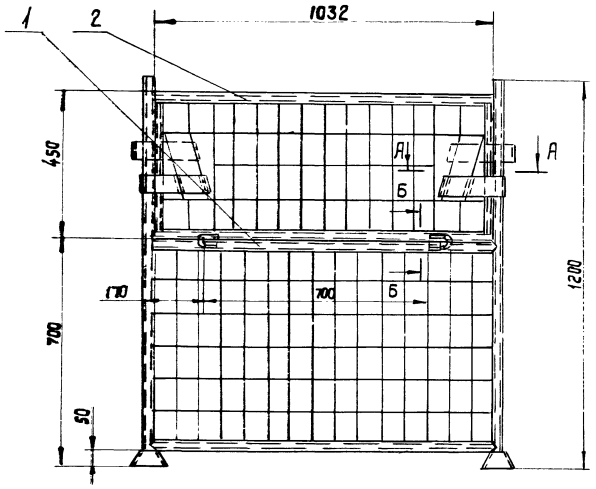

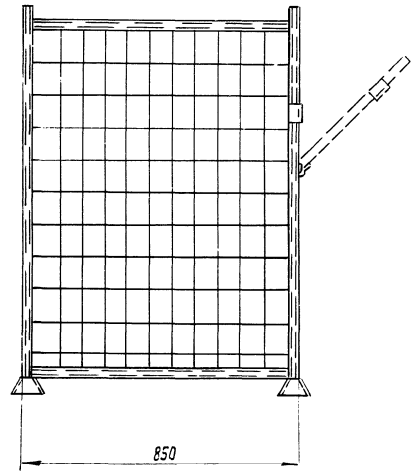

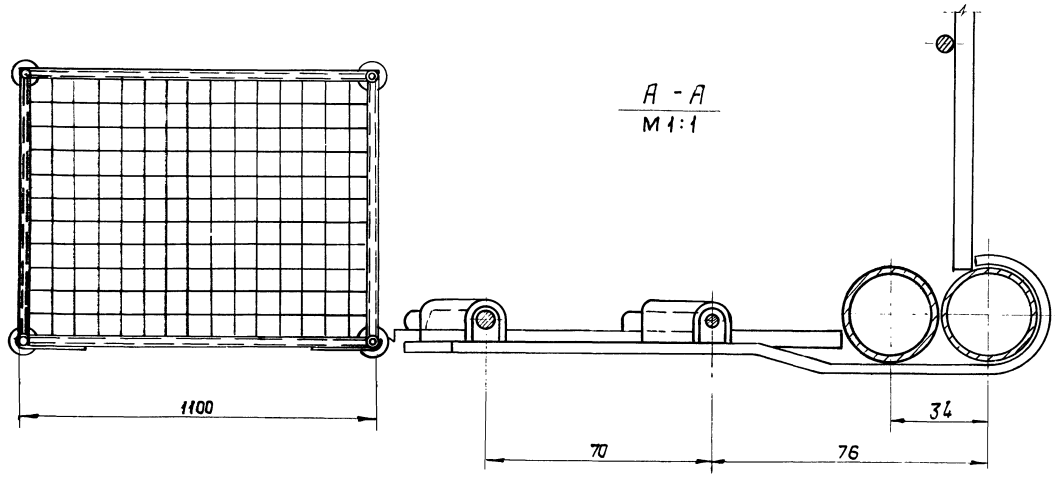

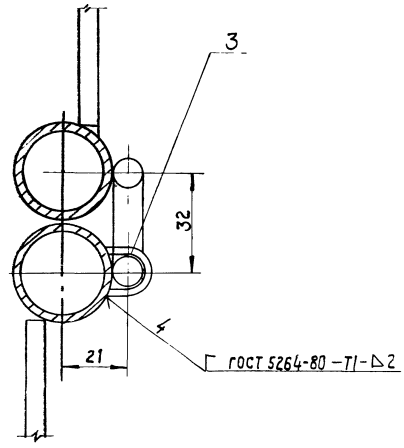

1.* Размеры для справок.
2. Неуказанные предельные отклонения размеров $\pm \frac{JT15}{2}$
3. Контейнер покрыть эмалью ПФ-115(серая) ГОСТ 6465-76.

100

8972/5

					НО-26.00.00.000 СБ				
Изм.	Кол.	№докум.	Подп.	Дата	Контейнер для фризы Сборочный чертеж	Литера		Масса	Масштаб
Разраб.		Зубрин		08.83		Т	-	Р	61	1:10
Пров.		Тищук		08-83		Лист		Листов 1	
Т. контр.		Тищук				Гослесхоз СССР Союзгипролесхоз Киевский филиал			
Рук.		Байко							
Н. контр.		Косинова							
Утв.		Задависвечка							

Копировал Краснова

Формат А2

НО-26.01.00.000СБ

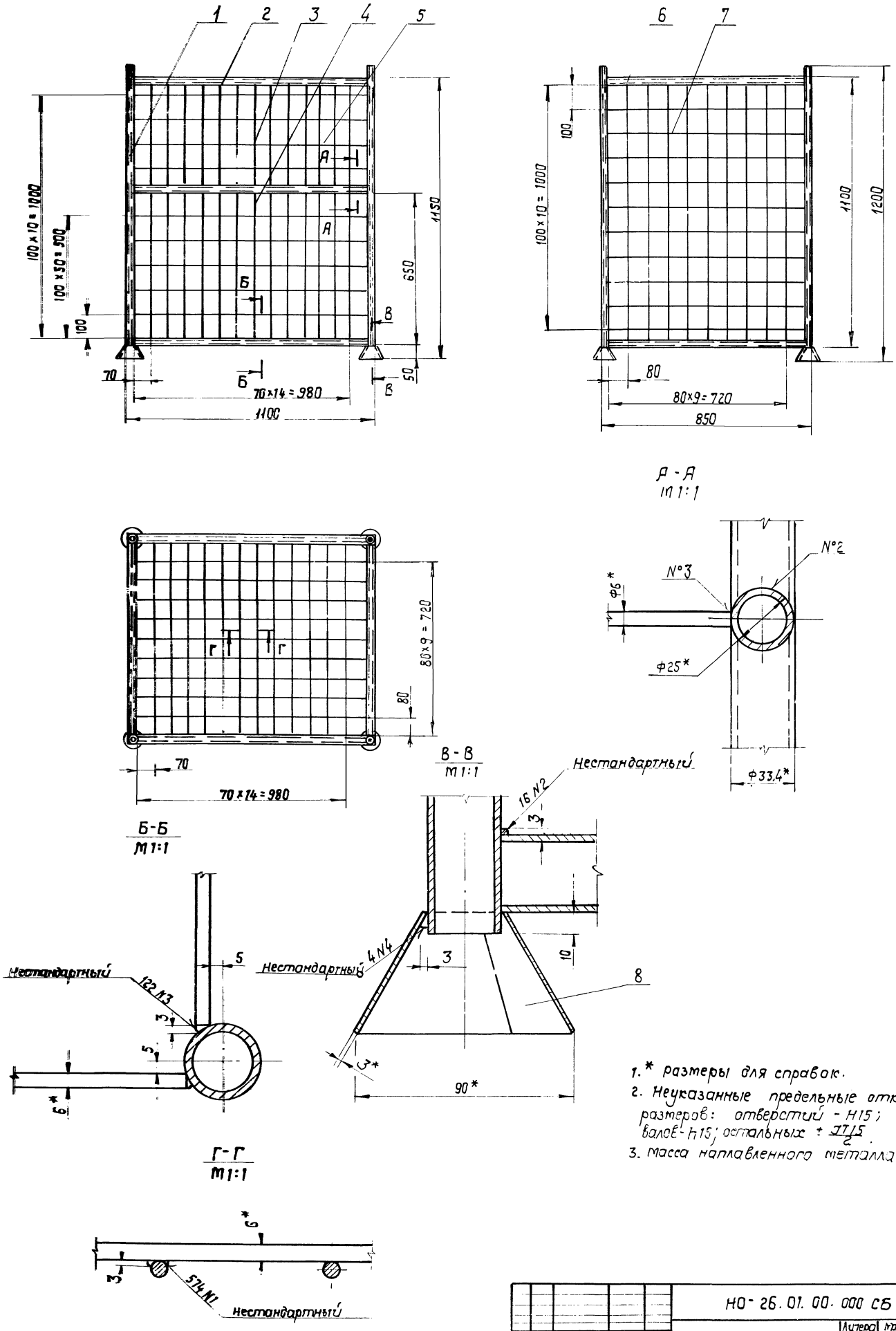

1.* размеры для справок.
2. Неуказанные предельные отклонения размеров: отверстий - H15; валов - h15; остальных ± $\frac{IT15}{2}$.
3. Масса наплавленного металла - 0,5 кг.

101

8972/5

					НО-26.01.00.000 СБ			
Изм.	Кол.	№ докум.	Подп.	Дата	Каркас Сборочный чертеж	Литера	Масса	Масштаб
Разр.		Зубрин		8.83		Т	50,5	1:10
Пров.		Тищук		8.83		Лист	Листов 1	
Т. контр.		Тищук				Гослесхоз СССР Союзгипролесхоз Киевский филиал		
Рук.		Бойко						
Н. контр.		Косинова						
Утв.		Задавидвечна						

Копировал Краснова Формат А2

НО-26.00.00.001

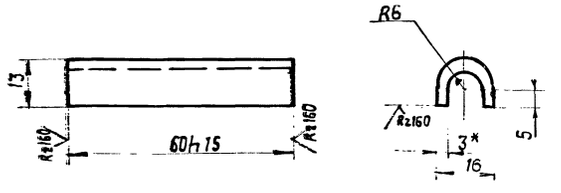

1.* Размер для справок.
2. Длина развертки L* - 26 мм

Изм.	Кол.	№ докум.	Подп.	Дата
Разраб.		Зубрин		08.83
Провер.		Тишук		08.83
Т. контр.		Тишук		
Рук.		Бойко		
Н. контр.		Косинова		
Утв.				

НО-26.00.00.001

Ушко

Литера	Масса	Масштаб
Т - Р	0,04	1:1

Лист | Листов 1

Лист 6-ПН-3 ГОСТ 19903-74 Ст3кп ГОСТ 16523-70

гослесхоз СССР союзгипролесхоз Киевский филиал

Копировал Краснова | формат А4

НО-26.01.00.002

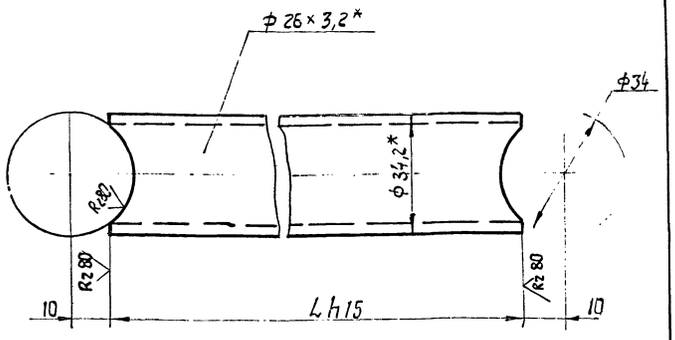

Обозначение	L	Масса в кг
НО-26.01.00.002	1045	2,4
-01	795	2,0
-02	395	1,1

* Размеры для справок.

Изм.	Кол.	№ докум.	Подп.	Дата
Разраб.		Зубрин		08.83
Провер.		Тишук		08.83
Т. контр.		Тишук		
Рук.		Бойко		
Н. контр.		Косинова		
Утв.				

НО-26.01.00.002

Поперечина

Лит.	Масса	Масштаб
Т - Р	см. табл.	1:1

Лист | Листов 1

Труба 25×3,2 ГОСТ 3262-75

гослесхоз СССР союзгипролесхоз Киевский филиал

Копировал Краснова | формат А4

Инв. № подл. | Подп. и дата | Взам. инв. № | Инв. № дубл. | Подп. и дата

НО-26.01.00.007

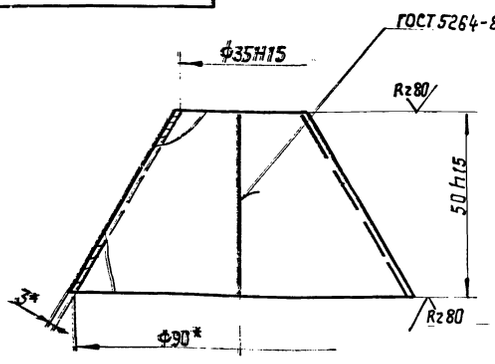

Развертка
М 1:2

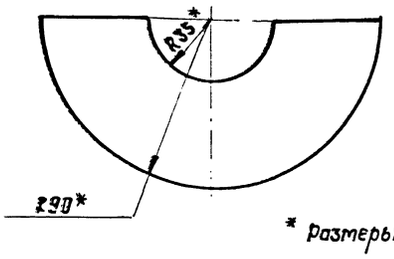

* Размеры для справок.

Изм.	Кол.	№ докум.	Подп.	Дата
Разраб.		Зубрин		08.83
Пров.		Тишук		08.83
Т. контр.		Тишук		
Рук.		Бойко		
Н. контр.		Косинова		
Утв.				

НО-26.01.00.007

Пятка

Лит.	Масса	Масштаб
Т - Р	0,25	1:1

Лист | Листов 1

Лист 6-ПН-3 ГОСТ 19903-74 Ст3кп ГОСТ 16523-70

гослесхоз СССР союзгипролесхоз Киевский филиал

Копировал Краснова | формат А4

НО-26.02.00.009

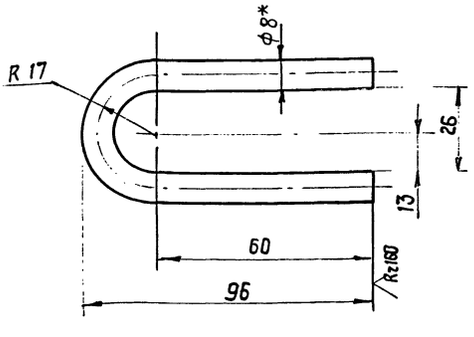

1.* Размеры для справок.
2. Длина развертки L* = 174 мм.
3. Неуказанные предельные отклонения размеров ± JT15/2
4. Острые кромки притупить R 1 мм.

102

8972/5

Инв. № подл. | Подп. и дата | Взам. инв. № | Инв. № дубл. | Подп. и дата

Изм.	Кол.	№ докум.	Подп.	Дата
Разраб.		Зубрин		08.83
Пров.		Тишук		08.83
Т. контр.		Тишук		
Рук.		Бойко		
Н. контр.		Косинова		
Утв.				

НО-26.02.00.009

Скоба

Лит.	Масса	Масштаб
Т - Р	0,07	1:1

Лист | Листов 1

Круг 8 ГОСТ 2590-71* Ст3 ГОСТ 535-79*

гослесхоз СССР союзгипролесхоз Киевский филиал

Копировал Краснова | формат А4

Поз.	Обозначение	Наименование	Кол.	Примечание
		Документация		
	НО-26.02.00.000СБ	Сборочный чертеж		
		Детали		
1	НО-26.02.00.001	Защелка	1	
2	НО-26.02.00.002	Поперечина	2	2,4кг.
		Труба 25×3.2 ГОСТ 3262-75*		
		ℓ=1030 h15		
3	НО-26.02.00.003	Связь	10	0,08кг.
		Круг 6 ГОСТ 2590-71*		
		Ст.3 ГОСТ 535-79* ℓ=395 h15		
4	НО-26.02.00.004	Связь	1	0,15кг
		Круг 6 ГОСТ 2590-71*		
		Ст.3 ГОСТ 535-79* ℓ=720 h15		
5	НО-26.02.00.005	Связь	2	0,2кг
		Круг 6 ГОСТ 2590-71*		
		Ст.3 ГОСТ 535-79* ℓ=970 h15		
6	НО-26.02.00.006	Направляющая	2	0,06кг
		Круг 8 ГОСТ 2590-71*		
		Ст.3 ГОСТ 535-79* ℓ=300 h15		
7	НО-26.02.00.007	Направляющая	2	0,04кг
		Круг 8 ГОСТ 2590-71*		
		Ст.3 ГОСТ 535-79* ℓ=220 h15		
8	НО-26.02.00.008	Связь	2	0,02кг
		Круг 6 ГОСТ 2590-71*		
		Ст.3 ГОСТ 535-79* ℓ=110 h15		

НО-26.02.00.000

Изм.	Кол.	№ докум.	Подп.	Дата
Разраб.		Зубрин		09.83
Провер.		Гищук		
Т.контр.		Гищук		
Рук.		Байко		
Н.контр.		Косинова		
Утв.				

Стенка

Литера	Лист	Листов
Г-Р	1	2

Гослесхоз СССР
Союзгипролесхоз
Киевский филиал

Копировал Герман Формат А4

Формат	Зона	Поз.	Обозначение	Наименование	Кол.	Примечание
А4		9	НО-26.02.00.009	Скоба	2	
А4		10	НО-26.00.00.001	Ушко	4	
*		11	НО-26.01.00.002-02	Поперечина	2	

Инв.№ подл. | Подпись и дата | Взам. инв.№ | Инв.№ дубл. | Подпись и дата

Изм.	Лист	№ докум.	Подп.	Дата

НО-26.02.00.000 Лист 2

Копировал Герман Формат А4

НО-26.02.00.000СБ

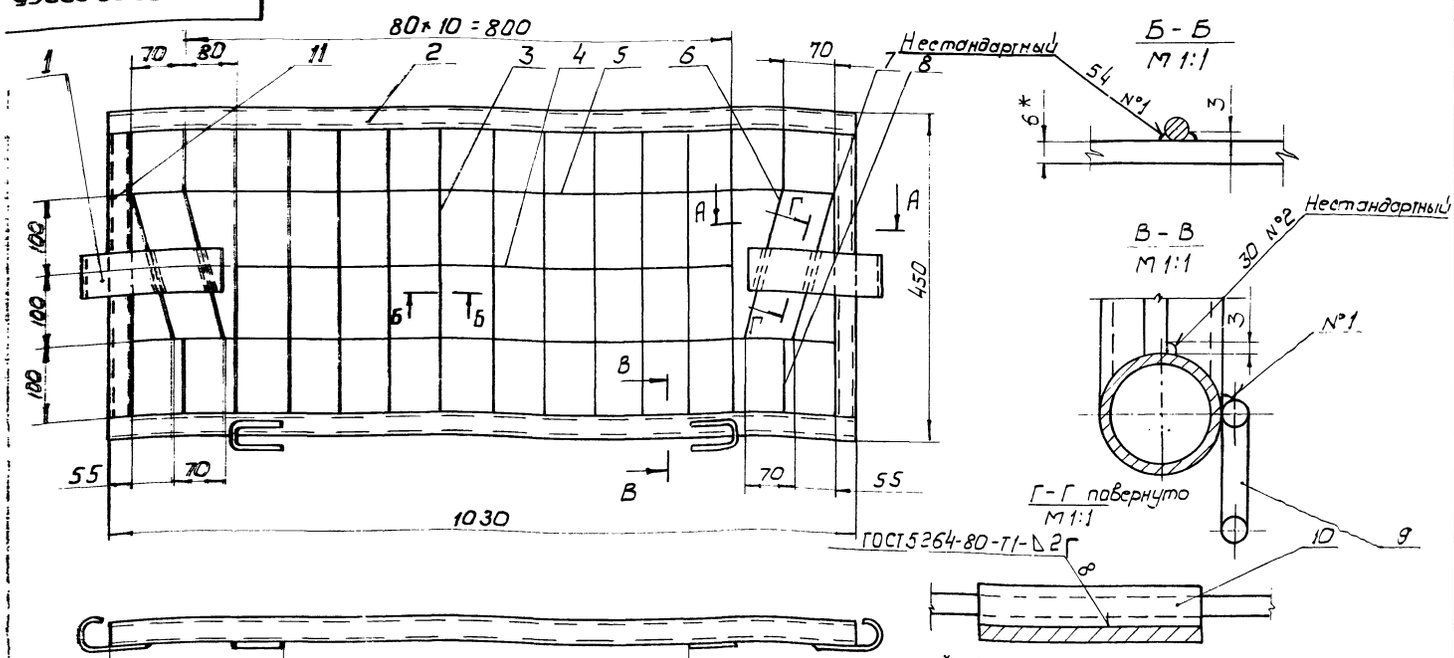

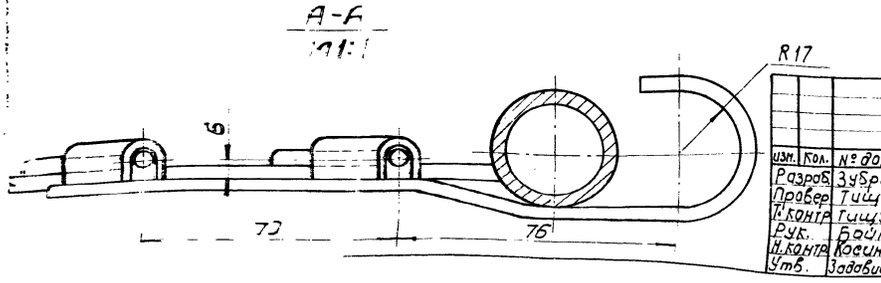

1.* Размеры для справок.
2. Неуказанные предельные отклонения размеров: отверстий - H15; валов - h15; остальных $\pm\frac{IT15}{2}$.
3. Масса наплавленного металла - 0,1 кг.

Изм.	Кол.	№ докум.	Подп.	Дата
Разраб.		Зубрин		09.83
Провер.		Гищук		
Т.контр.		Гищук		
Рук.		Байко		
Н.контр.		Косинова		
Утв.		Задовибенко		

НО-26.02.00.000 СБ

Стенка
Сборочный чертеж

Литера	Масса	Масштаб
Т-Р	11,5	1:5

Лист Листов 1

Гослесхоз СССР
Союзгипролесхоз
Киевский филиал

Копировал Герман Формат А3

НО-26.02.00.001

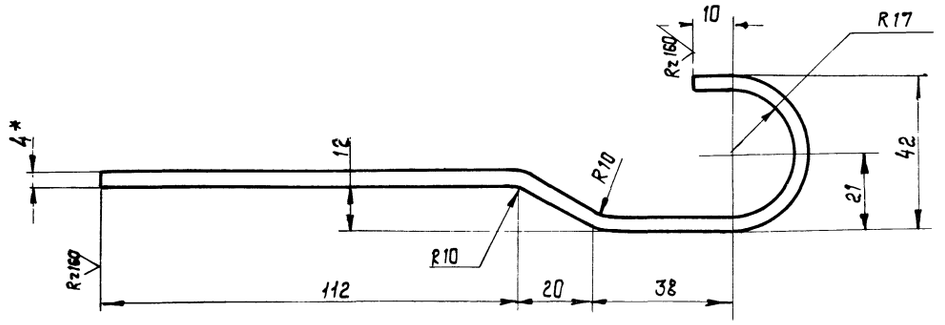

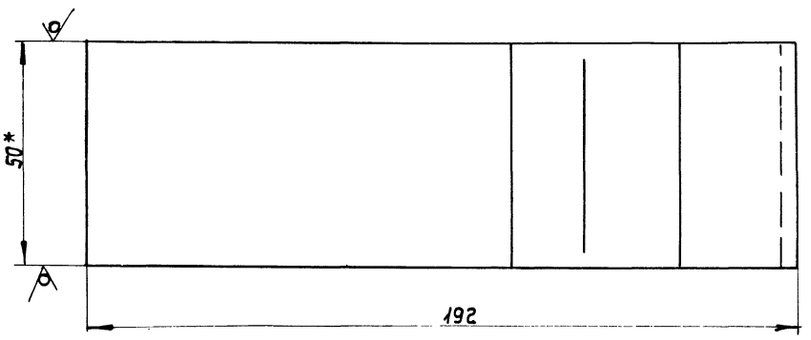

1.* Размеры для справок.
2. Неуказанные предельные отклонения размеров: валов - h15; остальных ± JT15/2.
3. Длина развертки L* = 227 мм.

Изм	Лист	№ докум.	Подпись	Дата	НО-26.02.00.001			
Разраб.		Зубрин		08.83	Защелка	Лит.	Масса	Масштаб
Пров.		Тищук		08.83		Т-Р	0,4	1:1
Т.контр.		Тищук				Лист	Листов 1	
Рук.		Бойко			Полоса Б-2,4×60 ГОСТ 103-76 Ст.3 кп ГОСТ 6422-76	Гослесхоз СССР Союзгипролесхоз Киевский филиал		
Н.контр.		Косинова						
Утв.								

Копировал Краснова Формат А3

№ строки	Наименование	КОД ОКП	Обозначение документа на поставку	Поставщик	Куда входит (обозначение)	Количество: На изделие	В комплекты	На регулир.	Всего	Примечание
1										
2	Подшипники									
3										
4	1206		ГОСТ 5720-75		НО-09.04.00.000	2			2	
5					НО-09.04.00.000-01	2			2	
6					НО-13.02.00.000	2			4	
7					НО-13.02.00.000-01	2			4	
8									12	
9										
10	1208				НО-10.03.00.000	2			56	
11					НО-23.01.00.000	2			4	
12					НО-23.03.00.000	2			4	
13									64	
14										
15	1210				НО-04.02.00.000	2			10	
16										
17	204		ГОСТ 8338-75		НО-23.04.00.000	2			12	
18										
19	205				НО-18.01.04.000	1			1	
20					НО-19.01.03.000	1			1	
21									2	
22										
23	207				НО-09.01.00.000	2			20	
24										
25	208				НО-11.02.00.000	2			10	
26										
27	210				НО-15.00.00.000	2			10	104

8972/5

Изм	Лист	№ докум.	Подп.	Дата	ВП			
Разраб.		Зубрин		08.83	Ведомость покупных изделий	Литера	Лист	Листов
Пров.		Тищук		08.83		Т-Р	1	23
Рук.		Бойко				Гослесхоз СССР Союзгипролесхоз Киевский филиал		
Н.контр.		Косинова						
Утв.								

Копировал Краснова Формат А3

№ строки	Наименование	Код ОКП	Обозначение документа на поставку	Поставщик	Куда входит (обозначение)	Количество: На изделие	Количество: В комплекте	Количество: На регулир.	Количество: Всего	Примечание
1	100096		ГОСТ 8338-75		НО-09.06.00.000	2			12	
2										
3	Кольца									
4										
5	25		ГОСТ 2833-77		НО-23.04.00.000	2			12	
6										
7	60				НО-09.01.00.000	2			20	
8					НО-09.04.00.000	2			2	
9					НО-09.04.00.000-01	3			3	
10					НО-13.02.00.000	3			6	
11					НО-13.02.00.000-01	2			4	
12					НО-18.01.00.000	1			1	
13					НО-19.01.00.000	1			1	
14									3	
15										
16	80				НО-04.02.00.000	2			10	
17					НО-19.01.00.000	1			1	
18										
19										
20	95				НО-18.01.00.000	1			1	
21										
22	59-76-5		6308-71*		НО-15.00.00.000	1			5	
23										
24	24-37-5		6418-81		НО-18.01.00.000	1			1	
25					НО-19.01.03.000	1			1	
26										
27										
28	35-48-5				НО-09.04.00.000	2			2	
29					НО-09.04.00.000-01	2			2	
30					НО-13.02.00.000	2			4	
31					НО-13.02.00.000-01	2			4	

Изм. Лист N докум. Подпись Дата

ВП

Лист 2

Копировал Вербицкая

Формат А3

№ строки	Наименование	Код ОКП	Обозначение документа на поставку	Поставщик	Куда входит (обозначение)	Количество: На изделие	Количество: В комплекте	Количество: На регулир.	Количество: Всего	Примечание
1	39-52-5		ГОСТ 6418-81		НО-09.01.00.000	2			20	
2					НО-11.02.00.000	2			10	
3										
4										
5	49-66-6				НО-10.03.00.000	3			84	
6					НО-23.01.00.000	2			4	
7					НО-23.03.00.000	3			6	
8										
9										
10	54-71-6				НО-04.02.00.000	2			10	
11										
12	1-А-20		ГОСТ 13940-80		НО-02.00.00.000	7			7	
13										
14	1-А-25				НО-18.01.04.000	1			1	
15					НО-19.01.03.000	1			1	
16										
17										
18	1-А-30				НО-09.01.00.000	2			20	
19										
20	1-А-40				НО-11.02.00.000	2			10	
21										
22	1-А-47		ГОСТ 13941-80		НО-23.04.00.000	2			10	
23										
24	Клапаны									
25										
26	1-500-1-Т1-100-2-40		ГОСТ 20-76*		НО-18.00.00.000	82			82	
27					НО-19.00.00.000	34.5			34.5	
28										
29										
30	500-4ТК-300-6-2А				НО-23.00.00.000	3.6			7.2	
31										

8972/5

Изм. Лист N докум. Подпись Дата

ВП

Лист 3

105

Копировал Вербицкая

Формат А3

№ строки	Наименование	Код ОКП	Обозначение документа на поставку	Поставщик	Куда входит (обозначение)	Количество: на изделие	Количество: в комплекте	Количество: на регулир.	Количество: всего	Примечание
1	Цепи									
2										
3	ПР-15.875-2270-1		ГОСТ 13568-75*		НО-09.00.00.000	17049.75			17049.75	мм
4					НО-10.00.00.000	8762.875			35151.5	
5					НО-13.00.00.000	8520.125			8520.125	
6					НО-14.00.00.000	5936.825			5936.825	
7					НО-12.00.00.000	1600			1600	
8										
9	ПР-25.4-5670				НО-18.00.00.000	2540			2540	мм
10					НО-19.00.00.000	2540			2540	
11					НО-23.00.00.000	1000			2000	
12					НО-21.00.00.000	2580			5160	мм
13									2240	
14	Звено С-15.875-2270-1		ГОСТ 13568-75*		НО-09.00.00.000	10			10	
15					НО-10.00.00.000	7			28	
16					НО-13.00.00.000	1			1	
17					НО-14.00.00.000	1			1	
18					НО-12.00.00.000	4			4	
19									44	
20										
21	Звено С-25.4-5670				НО-18.00.00.000	1			1	
22					НО-19.00.00.000	1			1	
23					НО-21.00.00.000	1			2	
24					НО-23.00.00.000	1			2	
25									6	
26										
27	Масленка 1.2.46		ГОСТ 23360-78		НО-04.02.00.000	2			10	
28										
29										
30										
31										

Изм. Лист. № докум. Подпись Дата

ВП Лист 4

Копировал Вербицкая Формат А3

№ строки	Наименование	Код ОКП	Обозначение документа на поставку	Поставщик	Куда входит (обозначение)	Количество: на изделие	Количество: в комплекте	Количество: на регулир.	Количество: всего	Примечание
1	Крепежные изделия									
2										
3	Болты									
4										
5	М6×10.58		ГОСТ 7798-70*		НО-18.01.04.000	6			6	
6					НО-19.01.03.000	6			6	
7									12	
8										
9	М6×16.58				НО-10.03.00.000	2			56	
10					НО-23.01.00.000	2			4	
11					НО-23.03.00.000	2			4	
12										
13										
14	М6×20.58				НО-09.01.00.000	12			120	
15					НО-09.04.00.000	12			12	
16					НО-09.04.00.000-01	12			12	
17					НО-13.02.00.000	12			24	
18					НО-13.02.00.000-01	12			24	
19					НО-23.04.00.000	12			72	
20									264	
21										
22	М6×30.58				НО-17.00.00.000	1			6	
23										
24	М8×16.58				НО-10.03.00.000	16			48	
25					НО-23.01.00.000	16			32	
26					НО-23.03.00.000	16			32	
27									512	
28										
29	М8×20.58				НО-04.02.00.000	16			80	
30					НО-11.02.00.000	12			60	
31									140	ПО6

8972/5

Изм. Лист. № докум. Подпись Дата

ВП Лист 5

Копировал Вербицкая Формат А3

8972/5

№ строки	Наименование	Код ОКП	Обозначение документа на поставку	Поставщик	Куда входит (обозначение)	Количество: На изделие	В комплекты	На регулир.	Всего	Примечание
1	М8×60.58		ГОСТ 7798-70*		НО-19.01.00.000	4			4	
2										
3	М10×25.58				НО-08.00.00.000	12			12	
4					НО-09.00.00.000	24			24	
5					НО-16.00.00.000	88			88	
6					НО-23.00.00.000	2			4	
7									128	
8										
9	М10×30.58				НО-09.00.00.000	16			16	
10					НО-13.00.00.000	16			16	
11					НО-14.00.00.000	16			16	
12					НО-18.00.00.000	7			7	
13									55	
14										
15	М10×35.58				НО-09.00.00.000	8			8	
16					НО-12.00.00.000	16			16	
17									24	
18										
19	М10×40.58				НО-13.00.00.000	4			4	
20					НО-14.00.00.000	4			4	
21					НО-18.01.00.000	7			7	
22									15	
23										
24	М10×50.58				НО-10.00.00.000	28			112	
25					НО-12.00.00.000	4			4	
26					НО-11.00.00.000	20			20	
27					НО-23.00.00.000	8			16	
28									154	
29										
30	М10×60.58				НО-18.01.00.000	4			4	
31					НО-23.00.00.000	4			8	/12

№ строки	Наименование	Код ОКП	Обозначение документа на поставку	Поставщик	Куда входит (обозначение)	Количество: На изделие	В комплекты	На регулир.	Всего	Примечание
1	М10×130.58		ГОСТ 7798-70*		НО-01.00.00.000	30			30	
2					НО-02.00.00.000	42			42	
3									72	
4										
5	М10×170.58				НО-01.00.00.000	30			30	
6					НО-02.00.00.000	42			42	
7									72	
8										
9	М10×120.58				НО-11.00.00.000	12			12	
10										
11	М12×30.58				НО-09.00.00.000	8			8	
12										
13	М12×35.58				НО-18.00.00.000	232			232	
14					НО-19.00.00.000	76			76	
15									308	
16										
17	М12×60.58				НО-10.00.00.000	4			16	
18										
19	М16×40.58				НО-23.00.00.000	2			4	
20										
21	М16×35.58				НО-19.04.00.000	12			12	
22					НО-21.00.00.000	23			46	/58
23	М16×50.58				НО-18.00.00.000	16			16	
24										
25	М16×60.58				НО-11.00.00.000	10			10	
26										
27	М16×70.58				НО-16.00.00.000	30			30	
28										
29	М16×120.58				НО-05.02.00.000	1			38	
30										
31										

107

№ строки	Наименование	Код ОКП	Обозначение документа на поставку	Поставщик	Куда входит (обозначение)	Количество: На изделие	В комплекты	На регулир.	Всего	Примечание
1	М20х58.58		ГОСТ 7798-70		НО-21.00.00.000	4			8	
2										
3	М20х60.58				НО-03.00.00.000	24			24	
4					НО-18.01.00.000	4			4	
5					НО-19.01.00.000	4			4	
6									32	
7										
8	М24х65.58				НО-18.01.00.000	4			4	
9					НО-19.01.00.000	4			4	
10									8	
11										
12	М10х80.58		ГОСТ 7801-81		НО-11.00.00.000	10			10	
13										
14	М5х60.58		ГОСТ 7805-70*		НО-21.00.00.000	4			8	
15										
16	М12х30				НО-21.00.00.000	4			8	
17										
18	Винты									
19										
20	М5х5,58		ГОСТ 1476-75*		НО-23.04.00.000	2			12	
21										
22	М8х16,58				НО-09.01.00.000	2			20	
23										
24	М10х16.58				НО-09.04.00.000	4			4	
25					НО-09.04.00.000-01	3			3	
26					НО-13.02.00.000	3			3	
27					НО-13.02.00.000-01	2			2	
28					НО-15.01.00.000	1			1	
29					НО-19.01.00.000	1			1	
30									14	
31	М10х18.58				НО-04.02.00.000	2			10	

№ строки	Наименование	Код ОКП	Обозначение документа на поставку	Поставщик	Куда входит (обозначение)	Количество: На изделие	В комплекты	На регулир.	Всего	Примечание
1	М10х30.58		ГОСТ 1476-75*		НО-21.02.00.000	1			2	
2										
3	М12х16.58				НО-18.01.00.000	1			1	
4					НО-19.01.00.000	1			1	
5									2	
6										
7	М8х20.58		ГОСТ 1491-80*		НО-15.00.00.000	12			72	
8										
9	М2х6,58		ГОСТ 17473-80*		НО-09.06.00.000	8			48	
10										
11	М3х8.58				НО-13.00.00.000	48			48	
12					НО-14.00.00.000	32			32	
13									80	
14										
15	М4х30.58				НО-09.00.00.000	4			4	
16										
17	М5х16.58		ГОСТ 17475-80*		НО-10.00.00.000	16			64	
18										
19	М6х16.58				НО-04.02.00.000	2			10	
20					НО-09.04.00.000	2			2	
21					НО-09.04.00.000-01	2			2	
22					НО-13.02.00.000	2			2	
23					НО-13.02.00.000-01	2			2	
24									18	
25										
26	М6х45.58									
27					НО-08.00.00.000	45			45	
28	М12х45.58									
29					НО-21.00.00.000	20			40	
30										
31										

Наименование	Код ОКП	Обозначение документа на поставку	Поставщик	Куда входит (обозначение)	Количество: На изделие	В комплекты	На регулир.	Всего	Примечание
Гайка									
М4,5		ГОСТ 5915-70*		НО-09.00.00.000	4			4	
М 3,5				НО-13.00.00.000	48			48	
				НО-14.00.00.000	32			32	
								8	
М 5,5				НО-09.00.00.000	12			12	
				НО-21.00.00.000	4			8	
								20	
М6,5				НО-08.00.00.000	45			45	
М8,5				НО-19.01.00.000	4			4	
М0,5				НО-01.00.00.000	60			60	
				НО-02.00.00.000	84			84	
				НО-08.00.000.000	12			12	
				НО-09.00.00.000	48			48	
				НО-10.00.00.000	28			112	
				НО-11.00.00.000	42			42	
				НО-12.00.00.000	20			20	
				НО-13.00.00.000	20			20	
				НО-14.00.00.000	20			20	
				НО-18.00.00.000	7			7	
				НО-18.01.00.000	11			11	
				НО-18.01.03.000	6			6	
				НО-16.00.00.000	88			88	
				НО-19.01.02.000	6			6	
				НО.23.00.00.000	14			28	564

Наименование	Код ОКП	Обозначение документа на поставку	Поставщик	Куда входит (обозначение)	Количество: На изделие	В комплекты	На регулир.	Всего	Примечание
М12,5		ГОСТ 5915-70		НО-01.00.00.000	16			16	
				НО-02.00.00.000	22			22	
				НО-10.00.00.000	8			32	
				НО-09.00.00.000	8			8	
				НО-18.00.00.000	296			296	
				НО-19.00.00.000	76			76	
				НО-21.00.00.000	24			48	
								498	
М16,5				НО-02.00.00.000	4			4	
				НО-11.00.00.000	42			42	
				НО-08.00.00.000	31			31	
				НО-18.01.04.000	1			2	
				НО-18.00.00.000	4			4	
				НО-15.00.00.000	4			24	
				НО-16.00.00.000	66			66	
				НО-19.00.00.000	20			20	
				НО-19.04.00.000	12			12	
				НО-21.00.00.000	23			46	
								251	
М20,5				НО-01.00.00.000	4			4	
				НО-02.00.00.000	4			4	
				НО-03.00.00.000	27			27	
				НО-11.00.00.000	7			7	
				НО-18.00.00.000	8			8	
				НО-18.01.00.000	4			4	
				НО-19.00.00.000	8			8	
				НО-19.01.00.000	4			4	109
				НО-21.00.00.000	4			8	74

№ строки	Наименование	Код ОКП	Обозначение документа на поставку	Поставщик	Куда входит (обозначение)	Количество: На изделие	В комплекты	На регулир.	Всего	Примечание
1	М24.5		ГОСТ 5915-70*		НО-01.00.00.000	6			6	
2					НО-02.00.00.000	6			6	
3					НО-18.01.00.000	4			4	
4					НО-19.01.00.000	4			4	
5									20	
6										
7	М42×4.5.5		ГОСТ 11871-80		НО-15.00.00.000	1			6	
8										
9	Шайба									
10										
11	3-65Г		6402-70*		НО-13.00.00.000	48			48	
12					НО-14.00.00.000	32			32	
13									80	
14										
15	4-65Г				НО-09.00.00.000	4			4	
16										
17	5-65Г				НО-21.00.00.000	4			4	
18										
19	6-65Г				НО-08.00.00.000	16			16	
20					НО-09.01.00.000	12			120	
21					НО-09.04.00.000	12			12	
22					НО-09.04.00.000-01	12			12	
23					НО-13.02.00.000	12			24	
24					НО-13.02.00.000-01	12			24	
25					НО-18.01.04.000	6			12	
26									220	
27										
28										
29	8-65Г				НО-15.00.00.000	6			36	
30					НО-11.02.00.000	12			60	
31					НО-10.03.00.000	12			336	

№ строки	Наименование	Код ОКП	Обозначение документа на поставку	Поставщик	Куда входит (обозначение)	Количество: На изделие	В комплекты	На регулир.	Всего	Примечание
1	8-65Г		ГОСТ 6402-70*		НО-19.01.00.000	4			4	
2					НО-08.00.00.000	16			16	
3					НО-23.01.00.000	16			32	
4					НО-23.03.00.000	16			32	
5									500	
6										
7	10-65Г				НО-01.00.00.000	60			60	
8					НО-02.00.00.000	84			84	
9					НО-08.00.00.000	12			12	
10					НО-10.00.00.000	28			112	
11					НО-09.00.00.000	48			48	
12					НО-13.00.00.000	20			20	
13					НО-14.00.00.000	20			20	
14					НО-12.00.00.000	20			20	
15					НО-16.00.00.000	88			88	
16					НО-18.00.00.000	7			7	
17					НО-18.01.00.000	11			11	
18					НО-19.01.02.000	6			6	
19					НО-18.01.03.000	6			6	
20					НО-23.00.00.000	14			28	
21					НО-11.00.00.000	30			30	
22									552	
23										
24	12-65Г				НО-01.00.00.000	16			16	
25					НО-02.00.00.000	22			22	
26					НО-09.00.00.000	8			8	
27					НО-10.00.00.000	4			40	
28					НО-18.00.00.000	296			296	
29					НО-19.00.00.000	76			76	
30					НО-21.00.00.000	24			48	
31									506	110

Наименование	Код ОКП	Обозначение документа на поставку	Поставщик	Куда входит (обозначение)	Количество: На изделие	В комплекты	На регулир.	Всего	Примечание
16-65Г		ГОСТ 6402-70*		НО-02.00.00.000	4			4	
				НО-08.00.00.000	31			31	
				НО-11.00.00.000	18			18	
				НО-15.00.00.000	4			24	
				НО-16.00.00.000	66			66	
				НО-18.00.00.000	4			4	
				НО-18.01.04.000	1			2	
				НО-19.00.00.000	20			20	
				НО-19.04.00.000	12			12	
				НО-21.00.00.000	21			42	
								223	
20-65Г				НО-01.00.00.000	4			4	
				НО-02.00.00.000	4			4	
				НО-03.00.00.000	24			24	
				НО-18.00.00.000	8			8	
				НО-18.01.00.000	4			4	
				НО-19.00.00.000	8			8	
				НО-19.01.00.000	4			4	
				НО-21.00.00.000	4			4	
								60	
24-65Г				НО-01.00.00.000	6			6	
				НО-02.00.00.000	6			6	
				НО-18.01.00.000	4			4	
				НО-19.01.00.000	4			4	
								20	

Изм. Лист № докум. Подпись Дата

ВП

Лист 14

Копировал Герман

Формат А3

Наименование	Код ОКП	Обозначение документа на поставку	Поставщик	Куда входит (обозначение)	Количество: На изделие	В комплекты	На регулир.	Всего	Примечание
10.02		ГОСТ 10906-78		НО-10.00.00.000	28			112	
				НО-18.01.00.00.000	7			7	
				НО-19.01.00.00.000	4			4	
								123	
16.02				НО-08.00.00.000	16			16	
				НО-16.00.00.000	48			48	
								64	
20.02				НО-03.00.00.000	24			24	
4.02		11371-78		НО-09.00.00.000	4			4	
5.02				НО-09.00.00.000	8			8	
				НО-21.00.00.000	4			4	
								12	
6.02				НО-06.00.00.000	2			2	
				НО-07.00.00.000	2			4	
				НО-07.00.00.000-01	2			4	
								10	
8.02				НО-19.01.00.000	4			4	
10.02				НО-02.00.00.000	84			84	
				НО-11.00.00.000	42			42	
				НО-09.00.00.000	24			24	
				НО-10.00.00.000	28			112	
				НО-12.00.00.000	20			20	
				НО-13.00.00.000	20			20	111
				НО-14.00.00.000	20			20	

№ строки	Наименование	Код ОКП	Обозначение документа на поставку	Поставщик	Куда входит (обозначение)	Количество: На изделие	В комплекты	На регулир.	Всего	Примечание
1	10.02		ГОСТ 11371-78		НО-18.01.00.000	4			4	
2					НО-23 00.00.000	14			28	
3									354	
4										
5	12.02				НО-01.00.00.000	16			16	
6					НО.02.00.00.000	22			22	
7					НО-03.00.00.000	8			8	
8					НО-10.00.00.000	8			32	
9					НО-21.00.00.000	24			48	
10									124	
11										
12	16.02				НО-02.00.00.000	4			4	
13					НО-11.00.00.000	18			18	
14					НО-18.01.04.000	1			2	
15										
16					НО-19.04.00.000	12			12	
17					НО-21.00.000.000	23			46	
18									82	
19										
20	20.02				НО-01.00.00.000	4			4	
21					НО-12.00.00.000	4			4	
22					НО-11.00.00.000	7			7	
23					НО-03.00.00.000	37			37	
24					НО-19.01.00.000	4			4	
25					НО-18.01.00.000	4			4	
26					НО-21.00.00.000	4			4	
27									64	
28										
29	24.02				НО-01.00.00.000	6			6	
30					НО-02.00.00.000	6			6	
31					НО-18.01.00.000	4			4	

№ строки	Наименование	Код ОКП	Обозначение документа на поставку	Поставщик	Куда входит (обозначение)	Количество: На изделие	В комплекты	На регулир.	Всего	Примечание
1	24.02		ГОСТ 11371-78		НО-19.01.00.000	4			4	
2									20	
3										
4	42.02		ГОСТ 11872-80		НО-15.00.00.000	1			6	
5										
6	7019.0624		ГОСТ 14734-69*		НО-09.04.00.000	2			2	
7					НО-09.04.01.000-01	2			2	
8					НО-13.02.00.000	2			4	
9					НО-13.02.00.000-01	2			4	
10									12	
11										
12	7019-0629				НО-10.03.00.000	2			56	
13					НО-23.01.00.000	2			4	
14					НО-23.03.00.000	2			4	
15									64	
16										
17	7019-0632				НО-04.02.00.000	2			10	
18										
19	Шплинты									
20										
21	1.6×18-001		ГОСТ 397-79*		НО-17.00.00.000	2			12	
22										
23	1.6×20-001				НО-06.00.00.000	2			2	
24					НО-07.00.00.000	2			4	
25					НО-07.00.00.000-01	2			4	
26									10	
27										
28	2×20-001				НО-09.00.00.000	2			2	
29										
30	2.5×30-001				НО-09.00.00.000	3			3	112
31										

Наименование	Код ОКП	Обозначение документа на поставку	Поставщик	Куда входит (обозначение)	Количество: На изделие	В комплекты	На регулир.	Всего	Примечание
Штифты:									
ЧИ8×12		ГОСТ 3128-70*		НО-09.04.00.000	2			2	
				НО-09.04.00.000-01	2			2	
				НО-10.03.00.000	2			56	
				НО-13.02.00.000	2			4	
				НО-13.02.00.000-01	2			4	
				НО-23.01.00.000	2			4	
				НО-23.02.00.000	2			4	
				НО-04.02.00.000	2			10	
								96	
6×25				НО-10.00.00.000	2			8	
Оси:									
22-5В12×70 Ст.3		ГОСТ 9650-80		НО-17.00.00.000	2			12	
22-6d12×50. Ст.3				НО-06.00.00.000	2			2	
				НО-07.00.00.000	2			4	
				НО-07.00.00.000-01	2			4	
								10	
22-6В12×65. Ст.3				НО-09.00.00.000	2			3	
22-8В12×65. Ст.3				НО-09.00.00.000	3			3	
24-20В12×40. Ст.3				НО-02.00.00.000	7			7	

Изм	Лист	№ докум.	Подпись	Дата	ВП	Лист 13

Копировал Герман Формат А3

Наименование	Код ОКП	Обозначение документа на поставку	Поставщик	Куда входит (обозначение)	Количество: На изделие	В комплекте	На регулир.	Всего	Примечание
Шурупы:									
А3×20		ГОСТ 1145-80*		НО-13.00.00.000	60			60	
				НО-14.00.00.000	60			60	
								120	
А5×25				НО-01.00.00.000	350			350	
				НО-02.00.00.000	580			580	
								930	
Б-5×30		ГОСТ 1144-80*		НО-08.00.00.000	44			44	
А6×30				НО-18.00.00.000	152			152	
				НО-19.00.00.000	19			19	
								171	
Гвозди:									
2,5×50		ГОСТ 4028-63*		НО-05.00.00.000	0,5			0,5	кг
				НО-05.00.00.000-01	0,4			1,8	
				НО-05.00.00.000-02	0,3			0,6	
				НО-11.00.00.000	3,0			3,0	
								4,9	кг
Шпонки									
10×8×50		ГОСТ 23360-78		НО-09.04.00.000	2			2	
				НО-09.04.00.000-01	3			3	
				НО-13.02.00.000	1			2	
				НО-13.02.00.000-01	1			2	
								9	

113

8972 5

Изм	Лист	№ докум.	Подпись	Дата	ВП	Лист 19

Копировал Герман Формат А3

№ строки	Наименование	Код ОКП	Обозначение документа на поставку	Поставщик	Куда входит (обозначение)	Количество: На изделие	В комплекты	На регулир.	Всего	Примечание
1	10х8х100		ГОСТ 23360-78		НО-09.04.00.000	1			1	
2					НО-13.02.00.000	1			2	
3					НО-13.02.00.000-01	1			2	
4									4	
5										
6	12х8х40				НО-23.03.00.000	1			2	
7										
8	12х8х50				НО-09.01.00.000	2			20	
9					НО-10.03.00.000	1			28	
10					НО-21.02.00.000	3			6	
11									54	
12										
13	16х10х70				НО-04.02.00.000	4			20	
14										
15	Прочие изделия									
16										
17	Эл. двигатели:				НО-19.01.00.000	1			1	
18	4А90L4У3 N=2,2кВт		ГОСТ 19523-81Е							
19	n=1500 об/мин									
20										
21	4А112М4У3				НО-18.01.00.000	1			1	
22	N=5,5кВт n=1500 об/мин									
23										
24	Мотор-редукторы:									
25										
26	МЦ-2С-63-36-К43	41 6171 1010		Псковский з-д зубчатых колес	НО-09.00.00.000	2			2	
27	N=0,75 кВт.				НО-23.00.00.000	1			2	
28									4	
29										
30	МЦ-2С-63-71К43				НО-13.00.00.000	1			1	
31	N=0,75кВт				НО-14.00.00.000	1			1	2

Изм. Лист № докум. Подпись Дата

ВП Лист 20

Копировал Герман Формат А3

№ строки	Наименование	Код ОКП	Обозначение документа на поставку	Поставщик	Куда входит (обозначение)	Количество: На изделие	В комплекты	На регулир.	Всего	Примечание
1	МЦ-2С-80-35,5-К43	41 6171 1010		Псковский з-д зубчатых колес	НО-10.00.00.000	1			4	
2	N=4 кВт									
3										
4	МРА-III-63Б 2,2кВт.	41 6172 1160		КОПРЗ г. Киев	НО-21.00.00.000	1			2	
5										
6	Редукторы:									
7										
8	Ц2У-160-31,5-12	41 6113 4210		Ижевское ПО „Редуктор"	НО-18.01.00.000	1			1	
9					НО-13.01.00.000	1			1	
10	Путевой выклю-								2	
11	чатель ВПК 2112			Харьковский						
12	(ступень 2; вход слева)			электротранспорт-	НО-21.00.00.000	2			4	
13				ный з-д.						
14	Ролик Р-400			Судинский з-д	НО.05.00.00.000	10			10	
15				„Красный пресс"	НО-05.00.00.000-01	7			14	
16					НО-05.00.00.000-02	6			12	
17					НО-06.00.00.000	14			14	
18					НО-07.00.00.000	6			12	
19					НО-07.00.00.000-01	7			14	
20					НО-09.00.00.000	3			3	
21									79	
22										
23	Р-600			"	НО-03.00.00.000	8			8	
24										
25	Лесотранспортер			Даниловский	НО-01.00.00.000	1			1	
26	продольный для			з-д деревооб-	НО-02.00.00.000	1			1	
27	бревен БА-3М			рабатывающих					2	компл.
28				станков						
29	Транспортер			Кушвинский з-д	НО-16.00.00.000	1			1	компл.
30	опилочный чел-			деревообрабатыва-						
31	ной ТОЦ-16-5			ющих станков					114	

8972/5

Изм. Лист № докум. Подп. Дата

ВП Лист 21

Копировал Герман Формат А3

№ строки	Наименование	Код ОКП	Обозначение документа на поставку	Поставщик	Куда входит (обозначение)	Количество: На изделие	Количество: В комплекты	Количество: На регулир.	Количество: Всего	Примечание
1	Транспортер			Вологодский	НО-04.00.00.000	1			1	
2	поперечный цепной для пиломатериалов ТЦП-5			з-д „Северный коммунар" г. Вологда	НО-08.00.00.000	1			1	
3					НО-11.00.00.000	1			1	
4									3	компл.
5										
6	Рольганги:									
7										
8	ПРДП-63			"	НО-03.00.00.000	1			1	компл.
9										
10	ПРДН-6			"	НО-03.00.00.000	1			1	компл.
11										
12	Лифт для			Верхнеднепровский						
13	укладки штабелей Q = 15 т			з-д бумагоделательного оборудования	НО-20.00.00.000	1			2	компл.
14										
15										
16	Барабаны:									
17										
18	50-40Г-60			Полевский	НО-19.01.00.000	1			1	
19				машиностроительный						
20	5050Г-80			з-д	НО-18.01.00.000	1			1	
21										
22	5032-50-50			"	НО-19.00.00.000	1			1	
23										
24	5040-60-80			"	НО-18.00.00.000	1			1	
25										
26	5025-50			"	НО-19.04.00.000	1			1	
27										
28	5032-50			"	НО-19.04.00.000	2			2	
29										
30										
31										

№ строки	Наименование	Код ОКП	Обозначение документа на поставку	Поставщик	Куда входит (обозначение)	Количество: На изделие	Количество: В комплекты	Количество: На регулир.	Количество: Всего	Примечание
1	Роликоопоры									
2										
3	Ж-50			"	НО-18.00.00.000	38			38	
4					НО-19.00.00.000	13			13	
5									51	
6										
7	Н50А			"	НО-18.00.00.000	16			16	
8					НО-19.00.00.000	8			8	
9									24	
10										
11										
12										
13										
14										
15										
16										
17										
18										
19										
20										
21										
22										
23										
24										
25										
26										
27										
28										
29										
30										
31										

ЦЕНТРАЛЬНЫЙ ИНСТИТУТ ТИПОВОГО ПРОЕКТИРОВАНИЯ
ГОССТРОЯ СССР
КИЕВСКИЙ ФИЛИАЛ
г. Киев-57 ул. Эжена Потье № 12

97/8
Заказ № 6379 Инв. № 8972/5 Тираж 320

Сдано в печать 2.10. 1985 Цена 8-89

gost.e-ecolog.ru