Типовой проект 411-2-156.85

Цех по производству паркета с сушильными камерами мощностью 200 тыс.м² паркета в год

Альбом IV

Нестандартизированное оборудование

КФ ЦИТП ИНВ. N 8972/4

ПРИВЯЗАН

gost.e-ecolog.ru

89: ..
цена: 9-20

Типовой проект 411-2-156.85

Цех по производству паркета с сушильными камерами мощностью 200 тыс.м² паркета в год

Альбом IV

Состав проекта

Альбом I – Общая пояснительная записка. Технологические чертежи. Архитектурно-строительные решения. Конструкции железобетонные.
Альбом II – Внутренние водопровод и канализация. Отопление и вентиляция.
Альбом III – Силовое и осветительное электрооборудование. Автоматизация санитарно-технических систем и технологических процессов. Связь и сигнализация. Задание заводу-изготовителю.
Альбом IV – Нестандартизированное оборудование.
Альбом V – Нестандартизированное оборудование.
Альбом VI – Спецификация оборудования.
Альбом VII – Сметы.
Альбом VIII – Сметы.
Альбом IX – Ведомости потребности в материалах.

Разработан
Киевским филиалом
"Союзгипролесхоз"
Главный инженер филиала М.М.Кияница
Главный инженер проекта В.И.Заславский

Утвержден
Гослесхозом СССР
протокол N 8 от 18.06.1984 г. Введен в действие институтом „Союзгипролесхоз", приказ N 35 от 6.07.1984 г.

КФ ЦИТП инв. N 8972/4
привязан
инв. N

Содержание альбома

Наименование	Обозначение	Стр.
Титульный лист		
Содержание альбома		2,3
Транспортер продольный БА-3м	НО-01.00.00.000 ВС	4
Ведомость спецификаций, специфик.	НО-01.00.00.000	
Транспортер продольный БА-3М	НО-01.00.00.000 СБ	5
Сборочный чертеж		
направляющая. Болт фундаментный	НО-01.00.00.001; НО-01.00.00.002	6
Секция, спецификация	НО-01.00.00.003; НО-01.01.00.000	
Секция, сборочный чертеж	НО-01.01.00.000 СБ	7
Стойка. Стойка. Секция,	НО-01.01.00.001; НО-01.01.00.003	8
Спецификация	НО-01.02.00.000	
Секция, сборочный чертеж	НО-01.02.00.000 СБ	9
Транспортер продольный БА-3М	НО-02.00.00.000 ВС	10
Ведомость спецификаций, Специфик.	НО-02.00.00.000	
Транспортер продольный БА-3м	НО-02.00.00.000 СБ	11
Сборочный чертеж		
Шайба. Рычаг откидной	НО-02.00.00.001; НО-02.00.00.002	12
Секция, сборочный чертеж	НО-02.01.00.000 СБ	13
Секция. Спецификация, Стойка	НО-02.01.00.000; НО-02.01.00.001	14
Стойка, Кронштейн	НО-02.01.00.003; НО-02.01.00.005	
Установка рольгангов	НО-03.00.00.000 ВС	15,16
ПРП-63 и ПРДН-6 на опоры. Ведомость	НО-03.00.00.000 СБ	
спецификаций, Сборочный чертеж	НО-03.00.00.000	
Спецификация. Опора I, Специфи-	НО-03.01.00.000	
кация. Поперечина	НО-03.01.00.002	
Опора I, Сборочный чертеж, Опора	НО-03.01.00.000 СБ	17
II, Спецификация. Косынка	НО-03.02.00.000, НО-03.01.00.003	
Опора II, сборочный чертеж	НО-03.02.00.000 СБ	18
Опора III, сборочный чертеж	НО-03.03.00.000 СБ	19
Опора III, Спецификация, Стойка.	НО-03.03.00.000; НО-03.03.00.002	20,21
Транспортер поперечный, Специ-	НО-04.00.00.000; НО-04.00.00.000 ВС	
фикация, Ведомость спецификаций	НО-04.00.00.002; НО-04.01.00.00.001	
Брусок. Стойка.		
Транспортер поперечный,	НО-04.00.00.000 СБ	22,23
сборочный чертеж		
Рама ведущего вала. Спецификация	НО-04.01.00.000	24
Вал промежуточный, Спецификация	НО-04.02.00.000	
Рама ведущего вала, сборочный чертеж	НО-04.01.00.000 СБ	25
Вал промежуточный, сборочный чертеж	НО-04.02.00.000 СБ	26
Вал. Крышка. Прокладка. Крышка глухая	НО-04.02.00.001 ÷ НО-04.02.00.004	27÷29
Основание. Корпус, Спецификация	НО-04.02.01.000; НО-04.02.01.001	
Сборочный чертеж. Корпус. Звездочка	НО-04.02.01.002; НО-04.02.01.000 СБ	
Сборочный чертеж, Венец.	НО-04.02.02.000 СБ, НО-04.02.02.001	30
Рама промежуточного вала, Спецификация	НО-04.03.00.000, НО-04.03.00.001	31
Стойка, Рама под натяжки, Специфик.	НО-04.03.00.003; НО-04.04.00.000	
Рама промежуточного вала,	НО-04.03.00.000 СБ	32
сборочный чертеж.		
Рама под натяжки, Сборочный чертеж	НО-04.04.00.000 СБ	33
Рольганг приводной, Спецификация	НО-05.00.00.000; НО-05.00.00.000 СБ	34
Сборочный чертеж. Пята, Спецификация	НО-05.02.00.000; НО-05.02.00.000 СБ	
Сборочный чертеж		
Рама. Спецификация, Связь	НО-05.01.00.000, НО-05.01.00.003	36
Рама, сборочный чертеж	НО-05.01.00.000 СБ	37
Бобышка, Уголок, Рольганг неприводной	НО-05.01.00.005, НО-06.02.00.001	38,39
Спецификация, сборочный чертеж	НО-06.00.00.000, НО-06.00.00.000 СБ	
Рама, Спецификация, Сборочный чертеж	НО-06.01.00.000, НО-06.01.00.000 СБ	40,41
Петля, Ребро	НО-06.01.00.006, НО-06.02.00.003	
Рольганг неприводной, Ведомость специф.	НО-06.00.00.000 ВС	42,43
Стол откидной, Спецификация, Сборочн. черт.	НО-06.02.00.000, НО-06.02.00.000 СБ	
Рольганг неприводной, Спецификация	НО-07.00.00.000	44-46
Сборочный чертеж. Рама. Спецификация	НО-07.00.00.000 СБ	
Сборочный чертеж	НО-07.01.00.000, НО-07.01.00.000 СБ	
Транспортер поперечный	НО-08.00.00.000 ВС	47-49
Ведомость спецификаций, Специ-	НО-08.00.00.000	
фикация, Сборочный чертеж	НО-08.00.00.000 СБ	
Рама ведущего вала. Спецификация	НО-08.01.00.000	
Сборочный чертеж	НО-08.01.00.000 СБ	50
Рама под натяжки, сборочный черт.	НО-08.02.00.000 СБ	51
Стойка. Рама под натяжки, специ-	НО-08.01.00.001; НО-08.02.00.000	52
фикация. Направляющая, Специфи-	НО-08.03.00.000	
кация, сборочный чертеж	НО-08.03.00.000 СБ	
Рольганг с двухсторонним	НО-09.00.00.000 ВС	53-55
перекладчикам, ведомость	НО-09.00.00.000	
спецификаций, Спецификация	НО-09.00.00.000 СБ	
Сборочный чертеж		
Звездочка z=20; Звездочка z=14	НО-09.00.00.002, НО-09.00.00.003	56
Ролик. Спецификация, Корпус под-	НО-09.01.00.000	57
шипника, Спецификация	НО-09.01.01.000	
Ролик, сборочный чертеж	НО-09.01.00.000 СБ	58
Звездочка. Прокладка. Крышка.	НО-09.01.00.001 ÷ НО-09.01.00.003	59
Корпус подшипника, сборочный чер-	НО-09.01.01.000 СБ	
теж. Корпус. щека. Ребро. Основание	НО-09.01.01.001 ÷ НО-09.01.01.001	60,61
Ролик. Спецификация	НО-09.01.02.000; НО-09.01.02.010	
Ролик, сборочный чертеж	НО-09.02.00.015; НО-09.01.02.010 СБ	62
Цапфа. Труба. Фланец. Прокладка	НО-09.01.02.101 ÷ НО-09.01.02.003	63
	НО-09.04.00.002	
Рама. Специкация. Уголок. Стойка	НО-09.02.00.000; НО-09.02.00.000 СБ	64-68
Рама, сборочный черт. Ребро. Уголок	НО-09.02.00.001 ÷ НО-09.02.00.011	
Упор, Кронштейн. Направляющая	НО-09.03.00.003	
Уголок. Вилка. Стол откидной, Специф.	НО-09.03.00.000	
Сборочный чертеж. Вал в сборе	НО-09.03.00.000 СБ	69,70
Спецификация, сборочный чертеж	НО-09.04.00.000; НО-09.04.00.000 СБ	
Вал. Корпус подшипника, Специфи-	НО-09.04.01.001; НО-09.04.01.000	71,72
кация, сборочный чертеж, Корпус	НО-09.04.01.000 СБ; НО-09.04.02.001	
фланец, Звездочка, Спецификация	НО-09.04.01.002, НО-09.04.02.000	
Сборочный чертеж. Ступица. Венец	НО-09.04.02.000 СБ, НО-09.04.02.001	73
	НО-09.04.02.002	
Кронштейн, спецификация, Сбо-	НО-09.05.00.000, НО-09.05.00.000 СБ	74
рочный чертеж, Стенка	НО-09.05.00.001	
Ребро, Ролик натяжной. Специ-	НО-09.05.00.002	75
фикация, сборочный чертеж	НО-09.06.00.000; НО-09.06.00.000 СБ	
Ролик, Крышка, Ось; Прокладка	НО-09.06.00.001 ÷ НО-09.06.00.004	76
Упор, Спецификация, сборочный	НО-09.02.00.000; НО-09.07.00.000 СБ	77
чертеж, Кольцо	НО-09.07.00.002	
Рольганг приводной, ведомость	НО-10.00.00.000 ВС	78,79
спецификаций, Спецификация	НО-10.00.00.000	
Сборочный чертеж	НО-10.00.00.000 СБ	
Винт, Ограждение, Звездочка, Ограждение	НО-10.00.00.001 ÷ НО-10.00.00.004	80,81

8972/4

ГИП	Заславский		
Нач.отд.	Задавуевечко		
Гл. спец.	Бойко		
Инж.	Зубрин		09.85

ТП 411-2-156.85

цех по производству паркета с сушильными камерами мощностью 200тыс.м³ паркета в год

Стадия	Лист	Листов
Р.П.	1	2

Содержание альбома (начало)

гослесхоз СССР союзгипролесхоз Киевский филиал

Привязан:

Инв. №

Н. контр. Косинова

Копировал Краснова

формат А2

Содержание альбома

Наименование	Обозначение	Стр.
Рама. Спецификация, сборочный	НО-10.01.00.000, НО-10.01.00.000СБ	82,83
чертеж. Кронштейн	НО-10.01.00.004; НО-10.01.00.006	
Линейка. Линейка разделительная	НО-10.02.00.001÷НО.10.02.00.003	84
Спецификация. Втулка. Упор	НО-10.02.00.000	
Линейка разделительная.	НО-10.02.00.000 СБ	85
Сборочный чертеж		
Связь. Кронштейн. Ролик в сборе	НО-10.02.00.004; НО-10.02.00.005	86
Спецификация	НО-10.03.00.000	
Ролик в сборе, сборочный чертеж	НО-10.03.00.000СБ	87
Крышка. Звездочка. Корпус под-	НО-10.03.00.001÷НО-10.03.00.006	88-90
шипника. Крышка. Втулка	НО-10.03.01.00.000	
Прокладка. Ролик. Спецификация	НО-10.03.01.010	
Труба. Спецификация		
Ролик, сборочный чертеж	НО-10.03.01.000 СБ	91
Труба, сборочный чертеж	НО-10.03.01.010 СБ	92
Цапфа	НО-10.03.01.001, НО-10.03.01.002	
Транспортер поперечный, ведо-	НО-11.00.00.000 ВС	93-95
мость спецификаций, специ-	НО-11.00.00.000	
фикация, сборочный чертеж	НО-11.00.00.000 СБ	
Кронштейн. Направляющая	НО-11.00.00.001, НО-11.00.00.002	96
Рама. Спецификация	НО-11.01.00.000	
Рама, сборочный чертеж	НО-11.01.00.000СБ	91,98
Стойка. Склиз. Прогон. Косынка	НО-11.01.00.001÷НО-11.01.00.009	99-101
Опора. Раскос. Упор. Стойка	НО-11.01.00.019	
Ребро. Звездочка натяжная.	НО-11.02.00.000	
Спецификация		
Звездочка натяжная, сборочный чертеж	НО-11.02.00.000 СБ	102
Вал. Крышка. Звездочка. Кольцо	НО-11.02.00.001 ÷	103,104
Прокладка.	НО-11.02.00.005	
Секция промежуточная,	НО-12.00.00.000	105
Спецификация. Рама, сборочный	НО-12.01.00.000СБ	
чертеж, Спецификация	НО-12.01.00.000	
Секция промежуточная	НО-12.00.00.000 СБ	106
Сборочный чертеж		
Транспортер приемный, ведо-	НО-13.00.00.000ВС	107-108
мость спецификаций, специ-	НО-13.00.00.000	
фикация, сборочный чертеж	НО-13.00.00.000 СБ	
Связь. Стойка. Упор. Пластина	НО-13.01.00.007; НО-13.01.00.011	109-101
Кронштейн. Прогон. Рама. Специ-	НО-13.00.00.001; НО-13.00.00.002	
фикация, Сборочный чертеж	НО-13.01.00.000; НО-13.01.00.000СБ	
Связь. Кронштейн. Стойка	НО-13.01.00.003÷НО-13.01.00.006	112
Вал в сборе. Спецификация	НО-13.02.00.000	113
Сборочный чертеж	НО-13.02.00.000СБ	
Звездочка. Спецификация, сбо-	НО-13.02.01.000; НО-13.02.00.001	114,115
рочный чертеж. Вал. Венец.	НО-13.02.01.000СБ	
Ступица	НО-13.02.01.001, НО-13.02.01.002	
Транспортер приемный, ведо-	НО-14.00.00.000 ВС	116,117
мость спецификаций, специ-	НО-14.00.00.000	
фикация. Сборочный чертеж	НО-14.00.00.000 СБ	
Рама. Спецификация. Прогон.	НО-14.01.00.000; НО-14.01.00.001	118
Стойка. Кронштейн.	НО-14.01.00.002; НО-14.01.00.005	
Рама, сборочный чертеж	НО-14.01.00.000 СБ	119

3

8972/4

ГИП	Заславский			ТП 411-2-156.85
Нач.отд.	Задависвечко			
Гл.спец.	Бойко			Цех по производству паркета с сушильными камерами мощностью 200 тыс. м² паркета в год
Инж.	Зубрин		09.93	
Н.контр.	Косинова			

Привязан:

Инв. №

Стадия	Лист	Листов
Р.П.	2	

Содержание альбома (окончание)

Гослесхоз СССР
союзгипролесхоз
Киевский филиал

Копировал Красноба

Формат 22

№ строки	Обозначение	Наименование	Куда входит: Обозначение	Куда входит: Кол.	Общее количество	Примечание
1	НО-01.00.00.000	Транспортер продольный для бревен БА-3М			1	
2						
3						
4	НО-01.01.00.000	Секция	НО-01.00.00.000	1	1	
5	НО-01.02.00.000	Секция	НО-01.00.00.000	6	6	
6						
7						
8						
9						
10						
11						
12						
13						
14						
15						
16						
17						
18						
19						
20						
21						
22						
23						

8972/4

Изм.	Лист	№ докум.	Подп.	Дата
Разраб.		Зубрин		
Пробр.		Тищук		
Рук.		Бойко		
Н. контр.		Косинова		
Утв.				

НО-01.00.00.000 ВС

Транспортер продольный для бревен БА-3М

Ведомость спецификаций

Литер.	Лист	Листов
Т	Р	1

Гослесхоз СССР
Союзгипролесхоз
Киевский филиал

Копировал Герман

Формат А3

Формат	Зона	Поз.	Обозначение	Наименование	Кол.	Примечание
				Документация		
А1			НО-01.00.00.000 СБ	Сборочный чертеж		
А3			НО-01.00.00.000 ВС	Ведомость спецификаций	1	
				Сборочные единицы		
А4		1	НО.01.01.00.000	Секция	1	
А4		2	НО.01.02.00.000	Секция	6	
				Детали		
А4		3	НО-01.00.00.001	Направляющая	14	
А4		4	НО-01.00.00.002	Направляющая	14	
А4		5	НО-01.00.00.003	Болт фундаментный	16	
*		6	НО-01.00.00.003-02	Болт фундаментный	4	*) см. НО-01.00.00.003
*		7	НО-01.00.00.003-03	Болт фундаментный	6	*) см. НО-01.00.00.003
				Материалы		
		8		Доска 25х200 ГОСТ 8486-66**	0,1	м³
		9		Доска 40х300 ГОСТ 8486-66	0,48	м³
		10		Брус 100х100 ГОСТ 8486-66**	0,42	м³
		11		Брус 150х150 ГОСТ 8486-66**	0,95	м³

Изм.	Лист	№ докум.	Подпись	Дата
Разраб.		Зубрин		
Пробр.		Тищук		
Рук.		Бойко		
Н. контр.		Косинова		
Утв.				

НО-01.00.00.000

Транспортер продольный БА-3М

Литера	Лист	Листов
Т	1	2

Гослесхоз СССР
Союзгипролесхоз
Киевский филиал

8972/4

Копировал

Формат А4

Инв. № подл. | Подпись и дата | Взам. инв. № | Инв. № дубл. | Подпись и дата

Формат	Зона	Поз.	Обозначение	Наименование	Кол.	Примечание
				Стандартные изделия		
		12		Болт М10х130.58 ГОСТ 7798-70*	30	
		13		Болт М10х170.58 ГОСТ 7798-70*	30	
				Гайки ГОСТ 5915-70*		
		14		М 10.5	60	
		15		М 12.5	16	
		16		М 20.5	4	
		17		М 24.5	6	
				Шайбы ГОСТ 6402-70*		
		18		10-65Г	60	
		19		12.65Г	16	
		20		20-65Г	4	
		21		24-65Г	6	
				Шайбы ГОСТ 11371-78		
		22		12.01	16	
		23		20.01	4	
		24		24.01	6	
		25		Шуруп Н5х25 ГОСТ 1145-80*	350	
				Прочие изделия		
		26		Лесотранспортер продольный для бревен БА-3М	1	комплект Даниловский ЗАС

4

Изм.	Лист	№ докум.	Подпись	Дата

НО-01.00.00.000

Лист 2

Копировал Герман

Формат А4

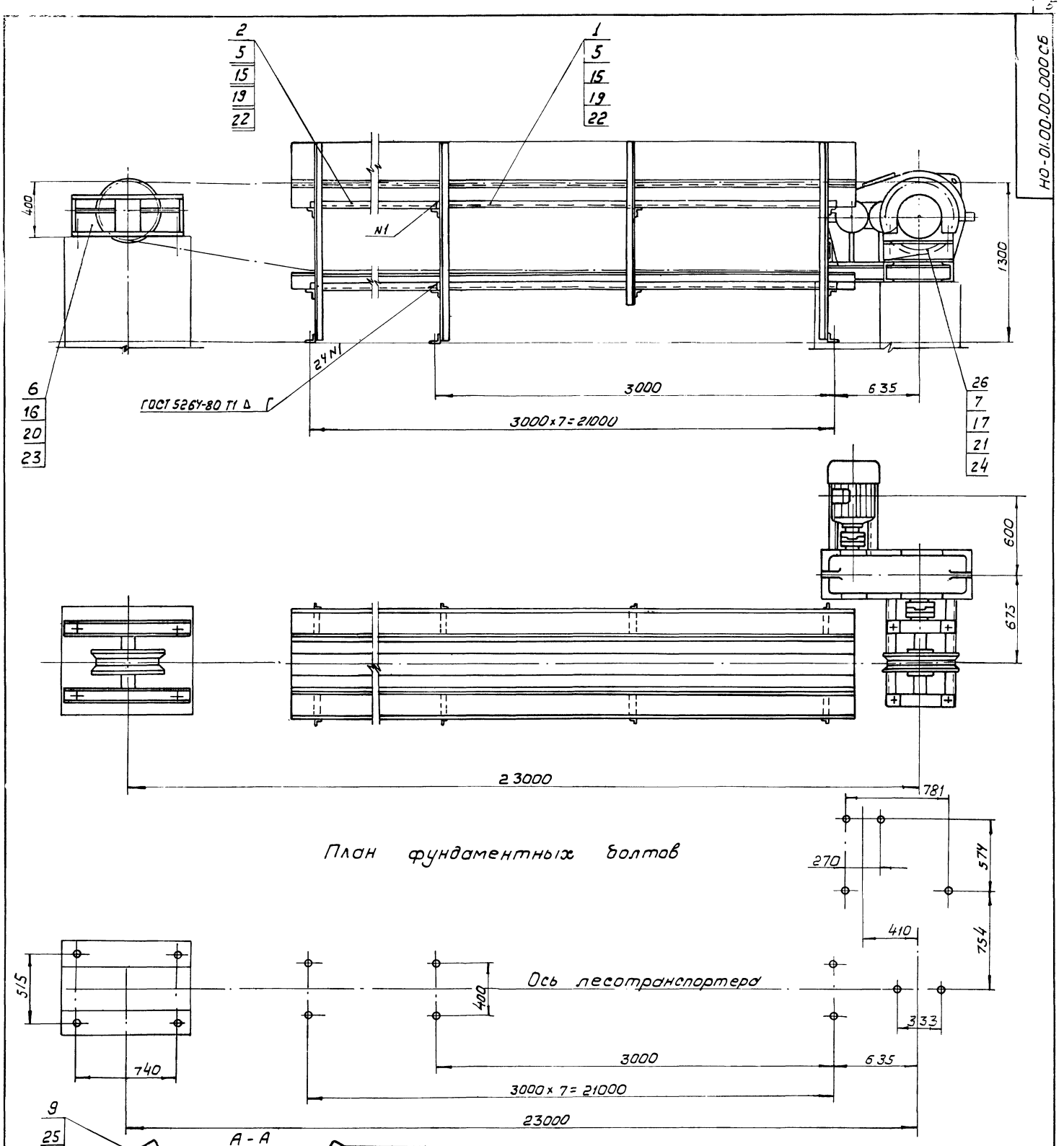

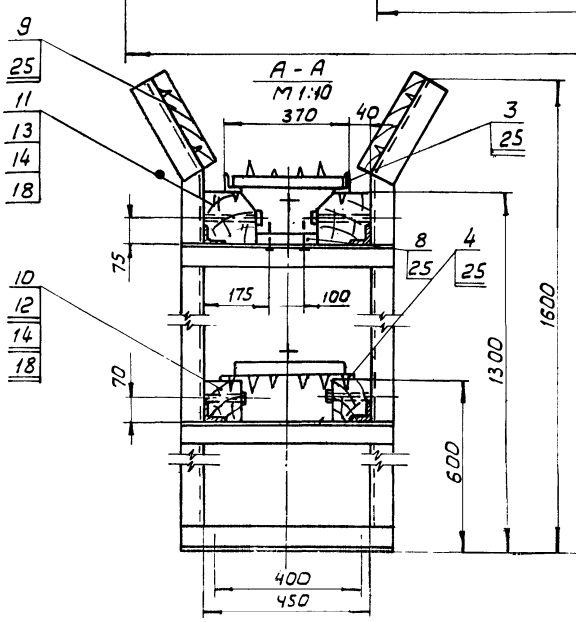

1. Лесотранспортер предназначен для подачи бревен в цех.
2. Шаг траверс - 400 мм.
3. Траверсы варить к цепи монтажным швом по ГОСТ 5264-80.
4. Размеры для справок
5. После монтажа металлоконструкции грунтовать - грунтовка ФЛ-03К ГОСТ 9109-76 красить эмаль ПФ-115 (серия) ГОСТ 6465-81.*

5

8972/4

					НО-01.00.00.000СБ			
Изм.	Кол.	№ докум.	Подпись	Дата	Лесотранспортер продольный БА-3М Сборочный чертеж	Литера	Масса	Масштаб
Разраб.		Зубрин		02.83		Т - Р	2860	1:20
Провер.		Тищук		03.83		Лист	Листов 1	
Т.контр.		Тищук		1X-83		Гослесхоз СССР СОЮЗГИПРОЛЕСХОЗ Киевский филиал		
Рук.		Бойко		03				
Н.контр.		Косинова		02.83				
Утв.		Задовиевчук		02.83				

Копировал Герман

Формат А2

НО-01.00.00.001

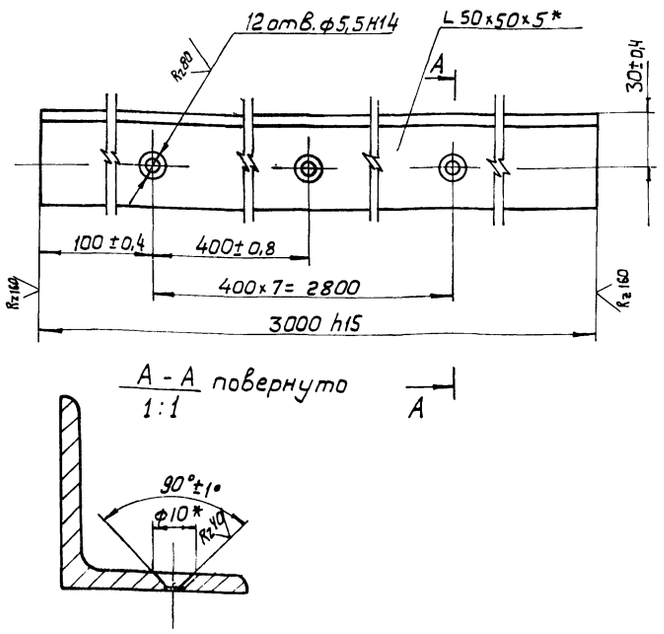

* Размер для справок

8972/4

Изм.	Кол.	№ докум.	Подпись	Дата
Разраб.	Зубрин			
Провер.	Тищук			
Т.контр.	Тищук			
Рук.	Бойко			
Н.контр.	Косинова			
Утв.				

НО-01.00.00.001

Направляющая

Литер	Масса	Масштаб
Т - Р	10,2	1:2

Лист | Листов 1

Угольник Б 50×50×5 ГОСТ 8509-72* / Ст.3 ГОСТ 535-79*

Гослесхоз СССР
СОЮЗГИПРОЛЕСХОЗ
Киевский филиал

Копировал Герман — Формат А4

НО-01.00.00.002

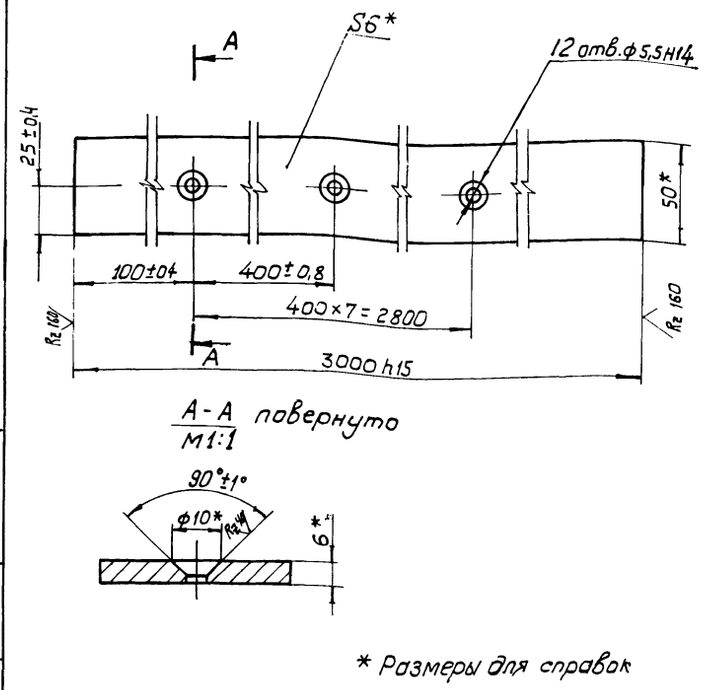

* Размеры для справок

8972/4

Изм.	Кол.	№ докум.	Подпись	Дата
Разраб.	Зубрин			
Провер.	Тищук			
Т.контр.	Тищук			
Рук.	Бойко			
Н.контр.	Косинова			
Утв.				

НО-01.00.00.002

Направляющая

Лит.	Масса	Масштаб
Т - Р	7,1	1:2

Лист | Листов

Полоса Б 26×50 ГОСТ 103-76 / Ст.3 ГОСТ 6422-76

Гослесхоз СССР
СОЮЗГИПРОЛЕСХОЗ
Киевский филиал

Копировал Герман — Формат А4

Инв. № подл. | Подпись и дата | Взам. инв. № | Инв. № дубл. | Подпись и дата

НО-01.00.00.003

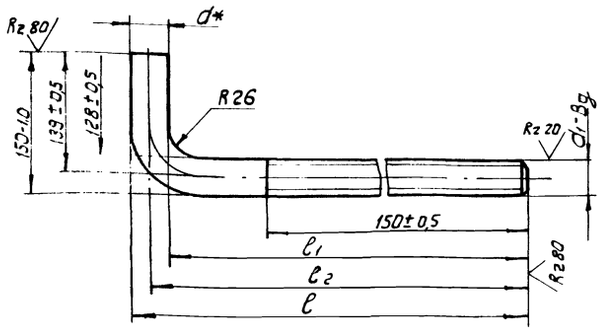

Обозначение	L*	l	l1	l2*	d*	d1	Масса в кг.
НО-01.00.00.003	403	300	286	293	14	М12	0,5
-01	499	400	382	391	18	М16	0,7
-02	495	400	378	389	22	М20	1,5
-03	601	500	474	487	26	М24	2,5

1.* Размеры для справок

2. Неуказанные предельные отклонения размеров: валов - h14; остальных ± $\frac{JT14}{2}$.

3. Длина развертки L* см. табл.

8972/4

Изм.	Кол.	№ докум.	Подп.	Дата
Разраб.	Зубрин			
Провер.	Тищук			
Т.контр.	Тищук			
Рук.	Бойко			
Н.контр.	Косинова			
Утв.				

НО-01.00.00.003

Болт фундаментный

Лит.	Масса	Масштаб
Т - Р	см. табл.	—

Лист | Листов 1

Круг ГОСТ 2590-71* / Ст.3 ГОСТ 535-79*

Гослесхоз СССР
СОЮЗГИПРОЛЕСХОЗ
Киевский филиал

Копировал Герман — Формат А4

Формат	Зона	Поз.	Обозначение	Наименование	Кол.	Примечание
				Документация		
А2			НО-01.01.00.000 СБ	Сборочный чертеж		
				Детали		
А4		1	НО-01.01.00.001	Стойка	2	
Б4		2	НО-01.01.00.002	Прогон	4	11,3кг.
				Угольник Б-50×50×5		
				ГОСТ 8509-72* Ст. 3		
				ГОСТ 535-79* l=3000 h15		
А4		3	НО-01.01.00.003	Стойка	2	
*		4	НО-01.01.00.003-01	Стойка	1	*) см. НО-01.01.00.003
*		5	НО-01.01.00.001-01	Стойка	2	*) см. НО-01.01.00.001
Б4		6	НО-01.01.00.004	Поперечина	6	1,9кг
				Угольник Б-50×50×5		
				ГОСТ 8509-72* Ст 3		
				ГОСТ 535-79* l=570 h15		
Б4		7	НО-01.01.00.005	Поперечина	2	3,8кг.
				Угольник Б-63×63×6		
				ГОСТ 8509-72* Ст. 3		
				ГОСТ 535-79* l=570 h15		

6

Изм.	Лист	№ докум.	Подпись	Дата
Разраб.	Зубрин			
Провер.	Тищук			
Рук.	Бойко			
Н.контр.	Косинова			
Утв.				

НО-01.01.00.000

Секция

Литера	Лист	Листов
Т - Р		1

Гослесхоз СССР
СОЮЗГИПРОЛЕСХОЗ
Киевский филиал

Копировал Герман — Формат А4

Инв. № подл. | Подпись и дата | Взам. инв. № | Инв. № дубл. | Подпись и дата

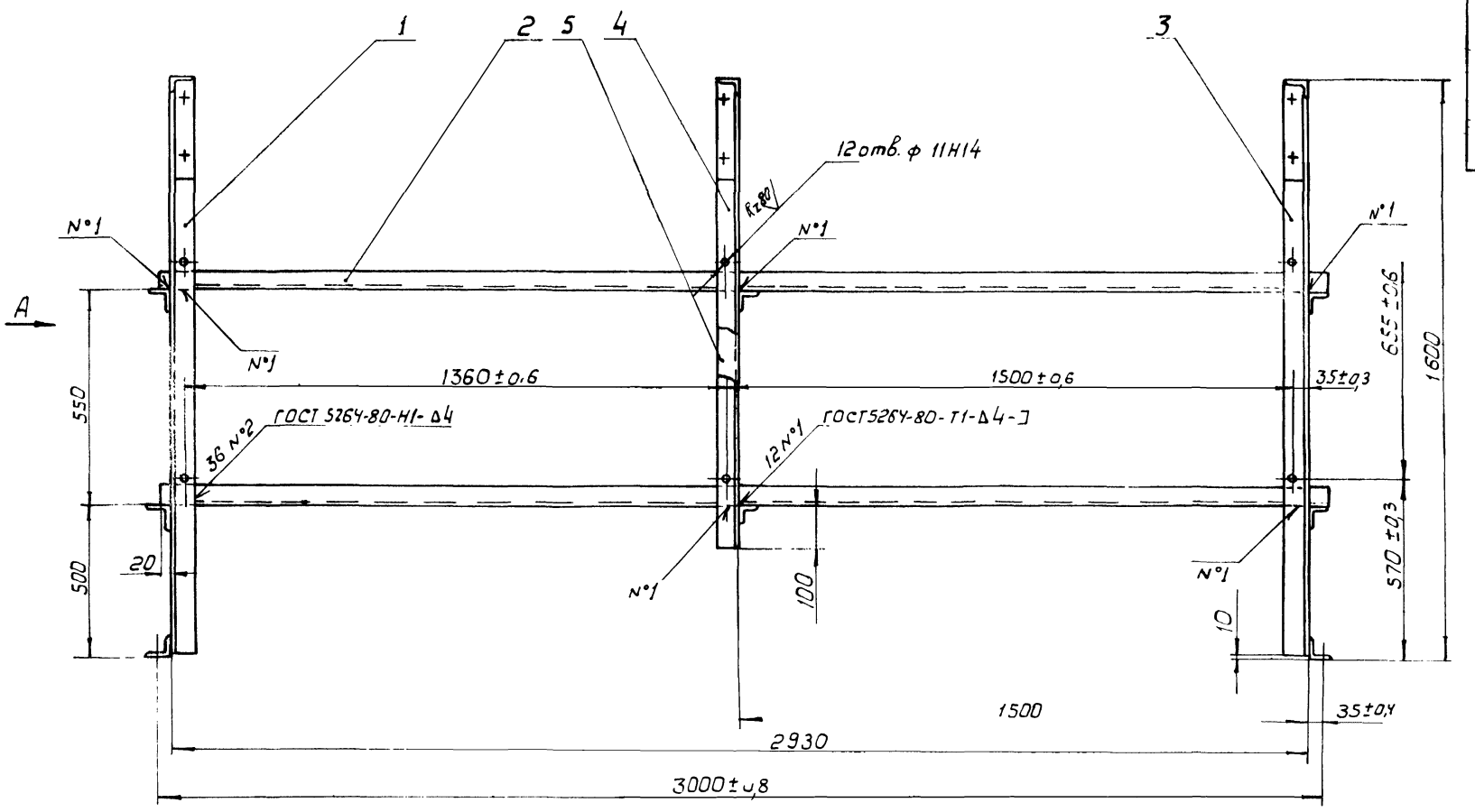

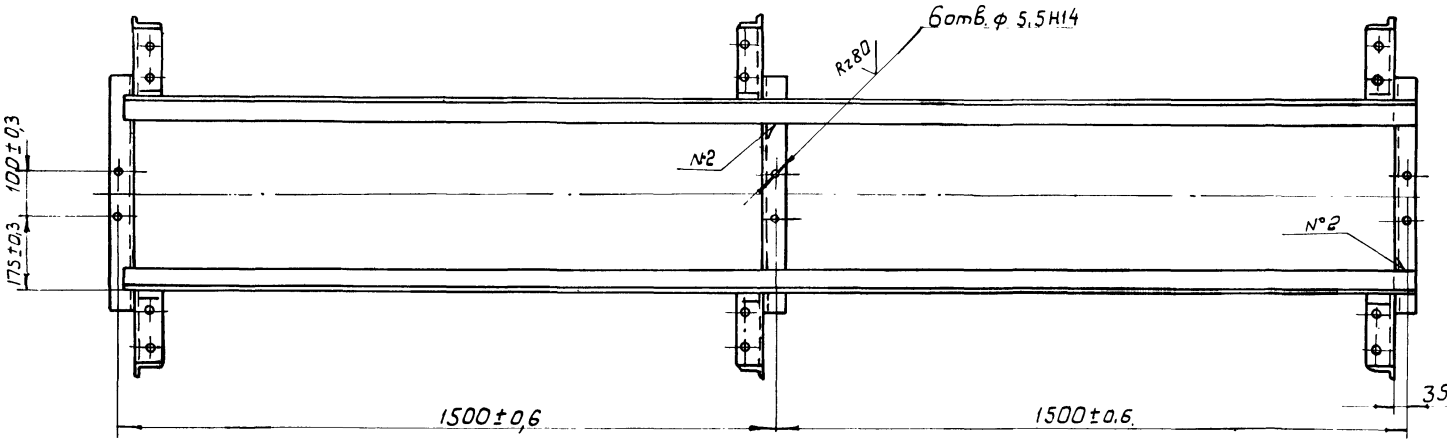

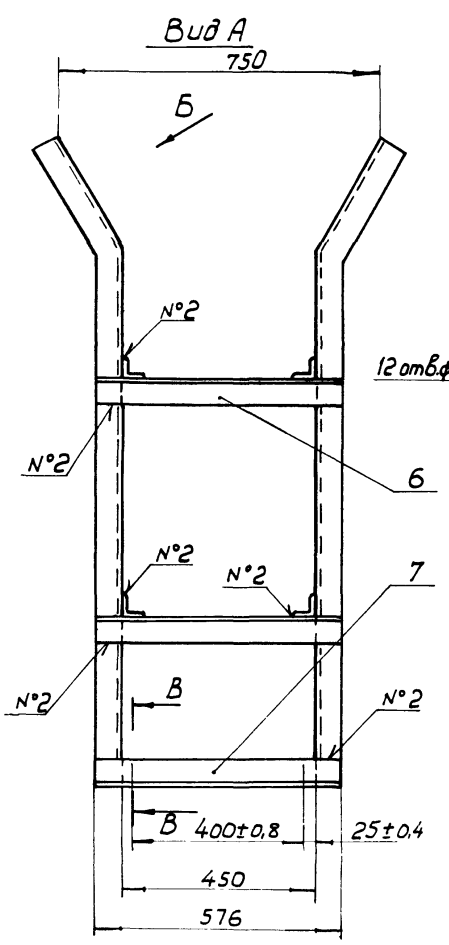

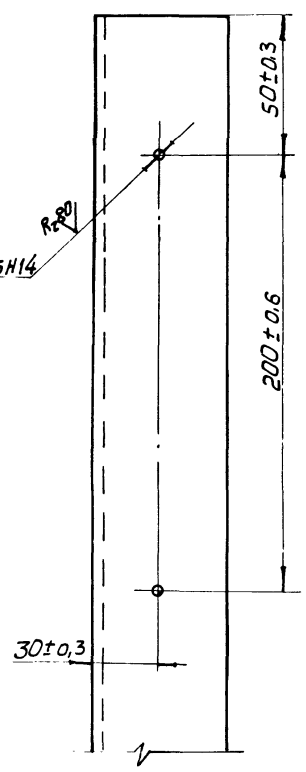

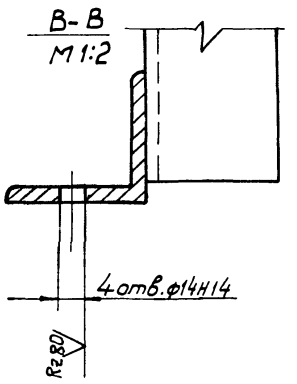

1. Размеры для справок
2. Неуказанные предельные отклонения размеров: отверстий - H15; валов - h15; остальных ± JT15/2.
3. Масса наплавленного металла - 1,2кг.

Изм.	Кол.	№ докум.	Подпись	Дата	НО-01.01.00.000 СБ			
Разраб.		Зубрин			Секция Сборочный чертеж	Литера	Масса	Масштаб
Провер.		Тищук				Т - Р	115	1:10
Т.контр.		Тищук				Лист	Листов 1	
Рук. гр.		Бойко				Гослесхоз СССР Союзгипролесхоз Киевский филиал		
Н.контр.		Косинова						
Утв.								

Копировал Герман

Формат А2

НО-01.01.00.10-ОН

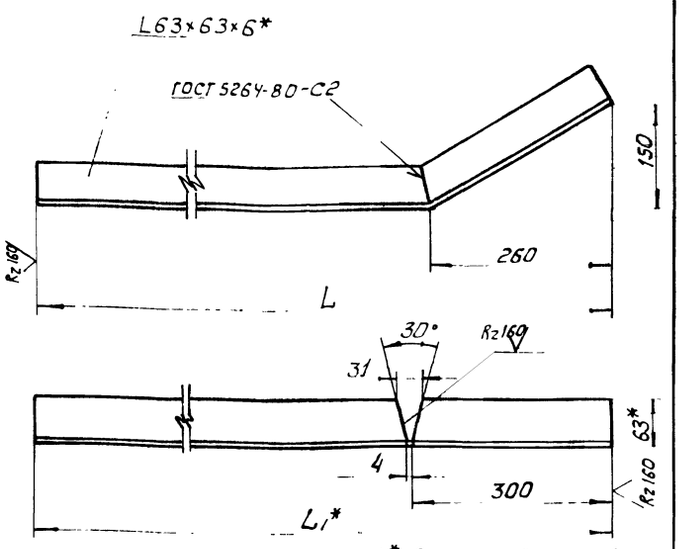

Обозначение	L	L1*	Масса в кг.
НО-01.01.00.001	1600	1640	9,1
-01	1300	1340	7,4
-02	1500	1540	8,6

1.* Размеры для справок
2. Неуказанные предельные отклонения размеров: валов - h15; остальных ± JT15/2

8972/4

НО-01.01.00.001

Изм.	Кол.	№ докум.	Подпись	Дата
Разраб.		Зубрин		
Провер.		Тищук		
Т.контр.		Тищук		
Рук.		Бойко		
Н.контр.		Косинова		
Утв.				

Стойка

Литера	Масса	Масштаб
Т - Р	см. табл.	1:5
Лист	Листов 1	

Угольник Б63×63×6 ГОСТ 8509-72* Ст.3 ГОСТ 535-79*

Гослесхоз СССР СОЮЗГИПРОЛЕСХОЗ Киевский филиал

Копировал Герман Формат А4

НО-01.01.00.003

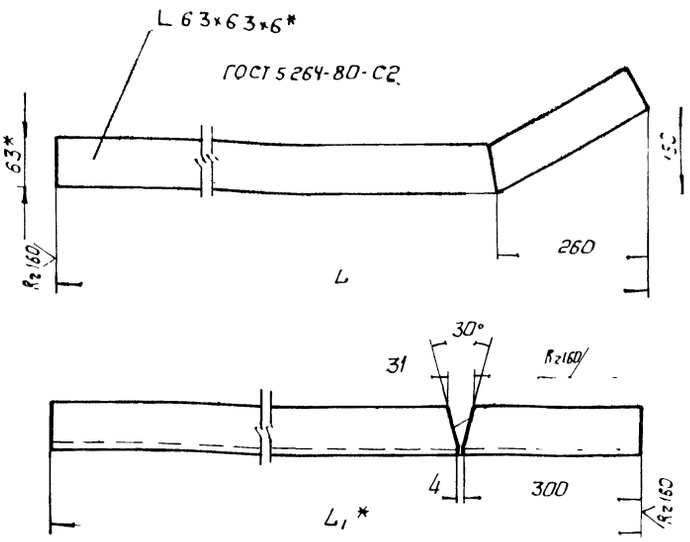

Обозначение	L	L1*	Масса в кг.
НО-01.01.00.003	1600	1640	9,1
-01	1300	1340	7,4
-02	1500	1540	8,6

1.* Размеры для справок
2. Неуказанные предельные отклонения размеров валов - h15; остальных ± JT15/2

8972/4

Инв.№ подл. | Подпись и дата | Взам. инв.№ | Инв.№ дубл. | Подпись и дата

НО-01.01.00.003

Изм.	Кол.	№ докум.	Подпись	Дата
Разраб.		Зубрин		
Провер.		Тищук		
Т.контр.		Тищук		
Рук.		Бойко		
Н.контр.		Косинова		
Утв.				

Стойка

Литера	Масса	Масштаб
Т - Р	см. табл.	1:5
Лист	Листов 1	

Угольник Б63×63×6 ГОСТ 8509-72* Ст 3 ГОСТ 535-79*

Гослесхоз СССР СОЮЗГИПРОЛЕСХОЗ Киевский филиал

Копировал Герман Формат А4

Формат	Зона	Поз.	Обозначение	Наименование	Кол.	Примечание
				Документация		
А2			НО-01.02.00.000СБ	Сборочный чертеж		
				Детали		
БЧ		1	НО-01.02.00.001	Прогон	4	11кг.
				Угольник Б-50×50×5		
				ГОСТ 8509-72* Ст. 3		
				ГОСТ 535-79* ℓ=2950 h15		
БЧ		2	НО-01.02.00.002	Поперечина	4	1,9кг.
				Угольник Б-50×50×5		
				ГОСТ 8509-72* Ст. 3		
				ГОСТ 535-79* ℓ=570 h15		
БЧ		3	НО-01.02.00.003	Поперечина	1	3,8 кг.
				Угольник Б-63×63×6		
				ГОСТ 8509-72* Ст. 3		
				ГОСТ 535-79* ℓ=570 h15		
АЧ		4	НО-01.01.00.001	Стойка	1	
*		5	НО-01.01.00.001-01	Стойка	1	*) см. НО-01.01.00.001
АЧ		6	НО-01.01.00.003	Стойка	1	
*		7	НО-01.01.00.003-01	Стойка	1	*) см. НО-01.01.00.003
				Переменные данные для исполнений		
				НО-01.02.00.000-01СБ		

НО-01.02.00.000

Изм.	Лист	№ докум.	Подпись	Дата
Разраб.		Зубрин		
Провер.		Тищук		
Рук.		Бойко		
Н.контр.		Косинова		
Утв.				

Секция

Литера	Лист	Листов
Т - Р	1	2

8972/4

Гослесхоз СССР СОЮЗГИПРОЛЕСХОЗ Киевский филиал

Копировал Герман Формат А4

Формат	Зона	Поз.	Обозначение	Наименование	Кол.	Примечание
				Детали		
БЧ		1	НО-01.02.00.001	Прогон	4	11кг.
				Угольник Б-50×50×5		
				ГОСТ 8509-72* Ст. 3		
				ГОСТ 535-79* ℓ=2950 h15		
БЧ		2	НО-01.02.00.002	Поперечина	4	1,9кг.
				Угольник Б-50×50×5		
				ГОСТ 8509-72* Ст. 3		
				ГОСТ 535-79* ℓ=570 h15		
БЧ		3	НО-01.02.00.003	Поперечина	1	3,8 кг.
				Угольник Б-63×63×6		
				ГОСТ 8509-72* Ст. 3		
				ГОСТ 535-79* ℓ=570 h15		
*		4	НО-01.01.00.001-02	Стойка	1	
*		5	НО-01.01.00.001-01	Стойка	1	
*		6	НО-01.01.00.003-02	Стойка	1	
*		7	НО-01.01.00.003-01	Стойка	1	

Инв.№ подл. | Подпись и дата | Взам. инв.№ | Инв.№ дубл. | Подпись и дата

НО-01.02.00.000

Изм.	Лист	№ докум.	Подпись	Дата

Копировал Герман Фор

НО-01.02.00.000 СБ

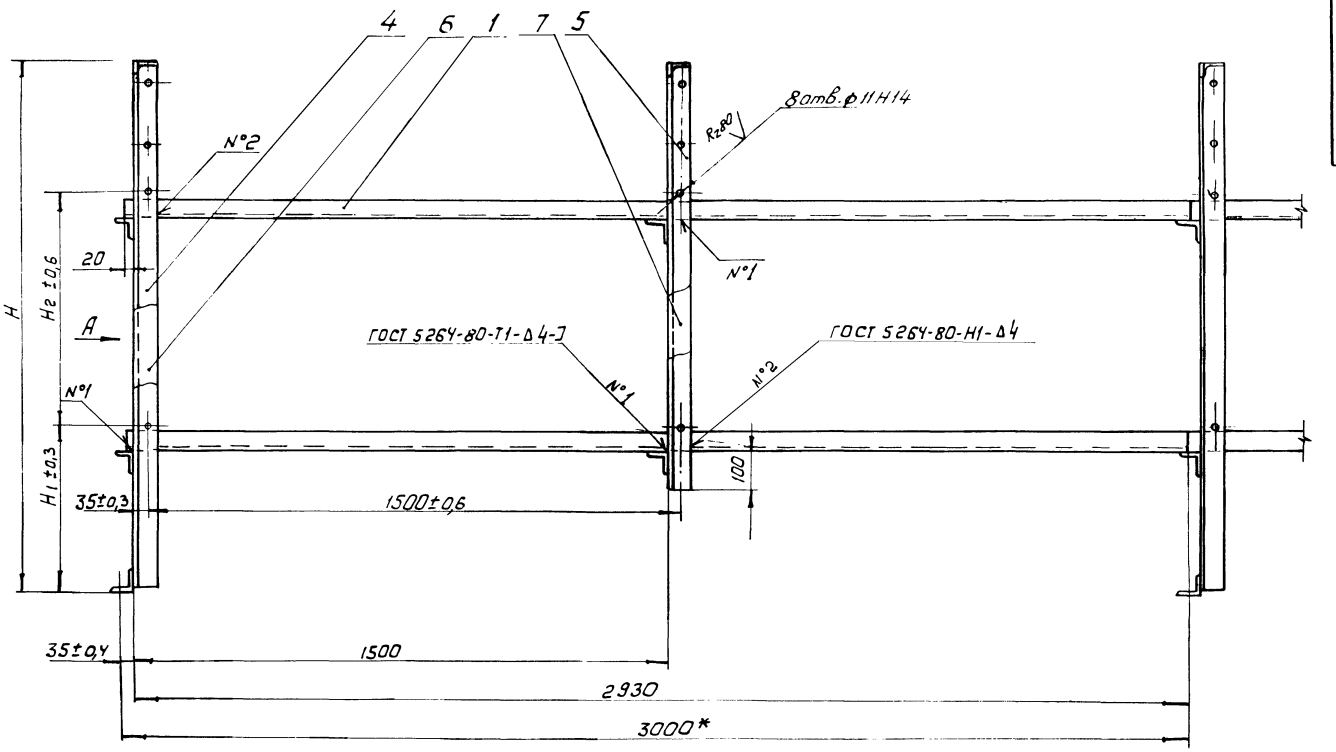

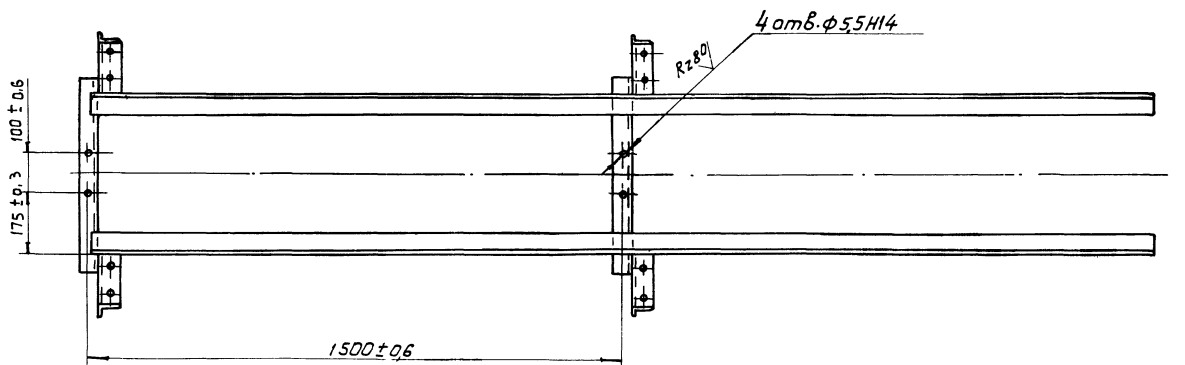

Вид А

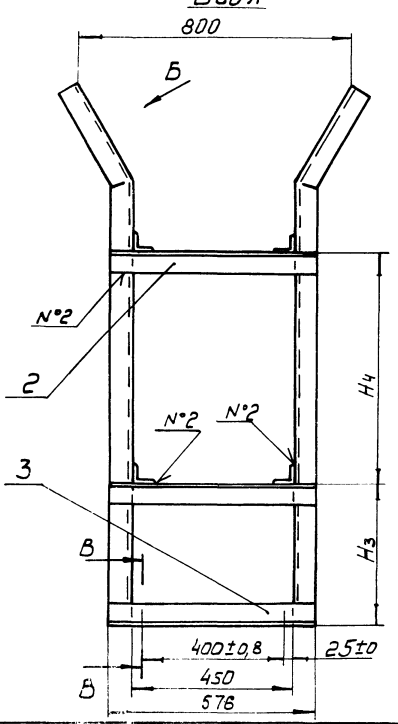

Вид Б повернуто
М1:2

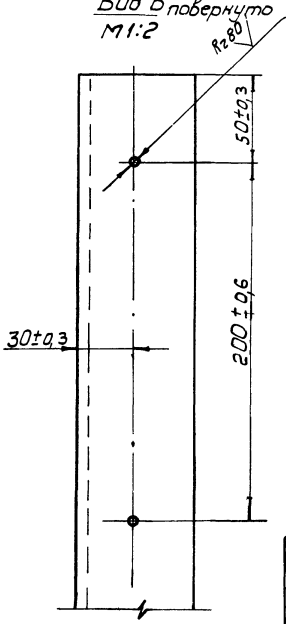

В-В
М1:2

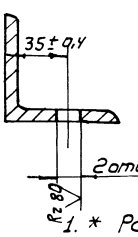

Обозначение	H	H1	H2	H3	H4	Масса в кг.
НО-01.02.00.000 СБ	1600	570	655	500	650	90,0
-01	1500	470	655	400	650	88,0

1. * Размеры для справок
2. Неуказанные предельные отклонения размеров: отверстий - H15, валов - h15, остальных ± IT15/2.
3. Масса наплавленного металла - 0,9кг.

9

8972/4

Изм.	Кол.	№ докум.	Подпись	Дата
Разраб.		Зубрин		06.83
Провер.		Тищук		12.83
Т.контр.		Тищук		08.83
Рук.		Бойко		08.83
Н.контр.		Косинова		08.83
Утв.		Здобнов		09.83

НО-01.02.00.000 СБ

Секция
Сборочный чертеж

Литера	Масса	Масштаб
Т - Р	см. табл.	1:10
Лист	Листов 1	

Гослесхоз СССР
Союзгипролесхоз
Киевский филиал

Копировал Герман

Формат А2

№ строки	Обозначение	Наименование	Куда входит: Обозначение	Куда входит: Кол.	Общее количество	Примечание
1						
2	НО-02.00.00.000	Транспортер продольный для бревен БА-3М			1	
3						
4						
5	НО-02.01.00.000	Секция	НО-02.00.00.000	1	1	
6						
7						
8						
9						
10						
11						
12						
13						
14						
15						
16						
17						
18						
19						
20						
21						
22						
23						

8972/4

Изм.	Лист	№ докум.	Подпись	Дата
Разраб.		Зубрин		
Провер.		Тищук		
Рук.		Бойко		
Н.контр.		Косинова		
Утв.				

НО-02.00.00.000 ВС

Транспортер продольный для бревен БА-3М

Ведомость спецификаций

Литера	Лист	Листов
Т	Р	1

Гослесхоз СССР
Союзгипролесхоз
Киевский филиал

Копировал Герман Формат А3

Формат	Зона	Поз.	Обозначение	Наименование	Кол.	Примечание
				Документация		
А2			НО-02.00.00.000 СБ	Сборочный чертеж		
А3			НО-02.00.00.000 ВС	Ведомость спецификаций	1	
				Сборочные единицы		
А4		1	НО-02.01.00.000	Секция	1	
А4		2	НО-01.02.00.000-01	Секция	8	
				Детали		
А3		3	НО-02.00.00.001	Рычаг откидной	7	
А4		4	НО-02.00.00.002	Шайба	14	
А4		5	НО-01.00.00.001	Направляющая	20	
А4		6	НО-01.00.00.002	Направляющая	20	
А4		7	НО-01.00.00.003	Болт фундаментный	22	
*		8	НО-01.00.00.003-01	Болт фундаментный	4	*) см. НО-01.00.00.003
*		9	НО-01.00.00.003-02	Болт фундаментный	4	*) см. НО-01.00.00.003
*		10	НО-01.00.00.003-03	Болт фундаментный	6	*) см. НО-01.00.00.003
				Материалы		
		11		Доска 25×200 гост 8486-66**	0,31	м³
		12		Доска 40×300 гост 8486-66**	0,7	м³

Изм.	Лист	№ докум.	Подпись	Дата
Разраб.		Зубрин		06.83
Провер.		Тищук		06.83
Рук.		Бойко		06.83
Н.контр.		Косинова		06.83
Утв.				

НО-02.00.00.000

Транспортер продольный БА-3М

Литера	Лист	Листов
Т	1	3

Гослесхоз СССР
Союзгипролесхоз
Киевский филиал

8972/4

Копировал Герман Формат А4

Формат	Зона	Поз.	Обозначение	Наименование	Кол.	Примечание
		13		Брус 100×100 гост 8486-66**	0,62	м³
		14		Брус 150×150 гост 8486-66**	1,4	м³
				Стандартные изделия		
				Болты гост 7798-70*		
		15		М10×130.58	42	
		16		М10×170.58	42	
				Гайки гост 5915-70*		
		17		М10.5	84	
		18		М12.5	22	
		19		М16.5	4	
		20		М20.5	4	
		21		М24.5	6	
				Шайбы гост 6402-70*		
		22		10.65Г	84	
		23		12.65Г	22	
		24		16-65Г	4	
		25		20.65Г	4	
		26		24-65Г	6	
				Шайбы гост 11371-78		
		27		10.01	84	
		28		12.01	22	
		29		16.01	4	
		30		20.01	4	
		31		24.01	6	
		32		Шуруп А5×25 гост 1145-80*	580	
		33		Ось 24-20 В12×40 Ст3 гост 9650-80	7	

Инв.№подл. | Подпись и дата | Взам. инв.№ | Инв.№дубл. | Подпись и дата

Изм.	Лист	№ докум.	Подпись	Дата

НО-02.00.00.000

Лист 2

Копировал Герман Формат А4

10

НО-02.00.00.000 СБ

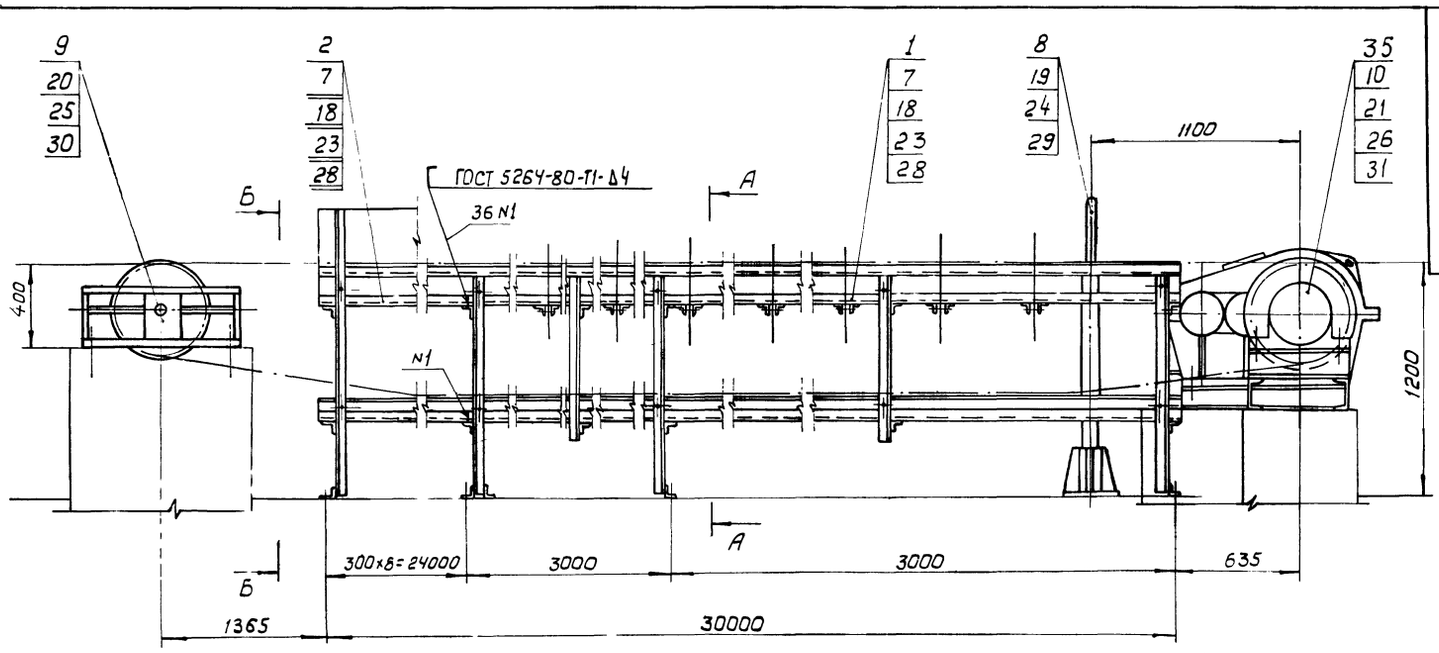

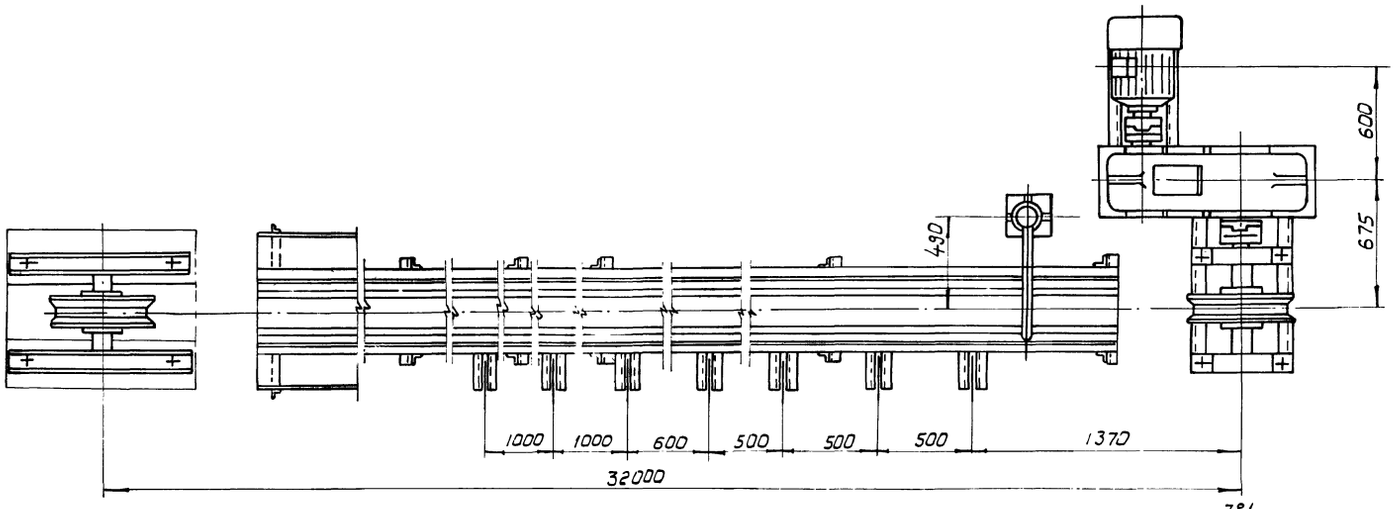

План фундаментных болтов
М 1:50

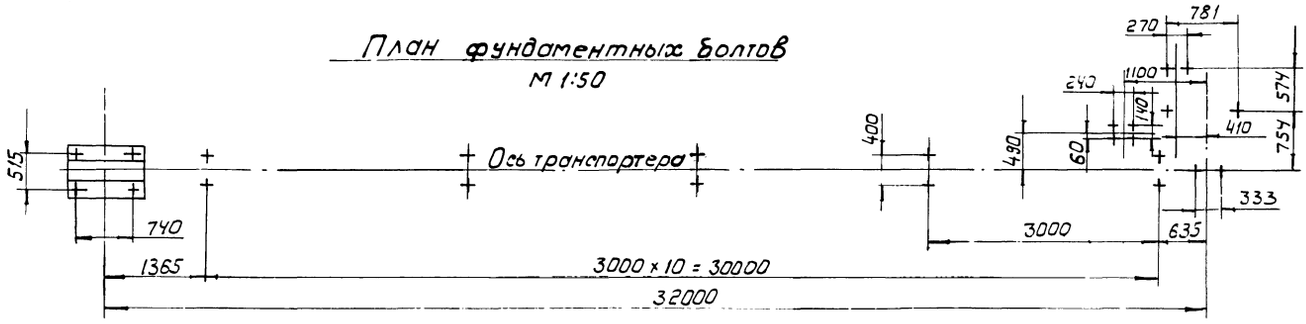

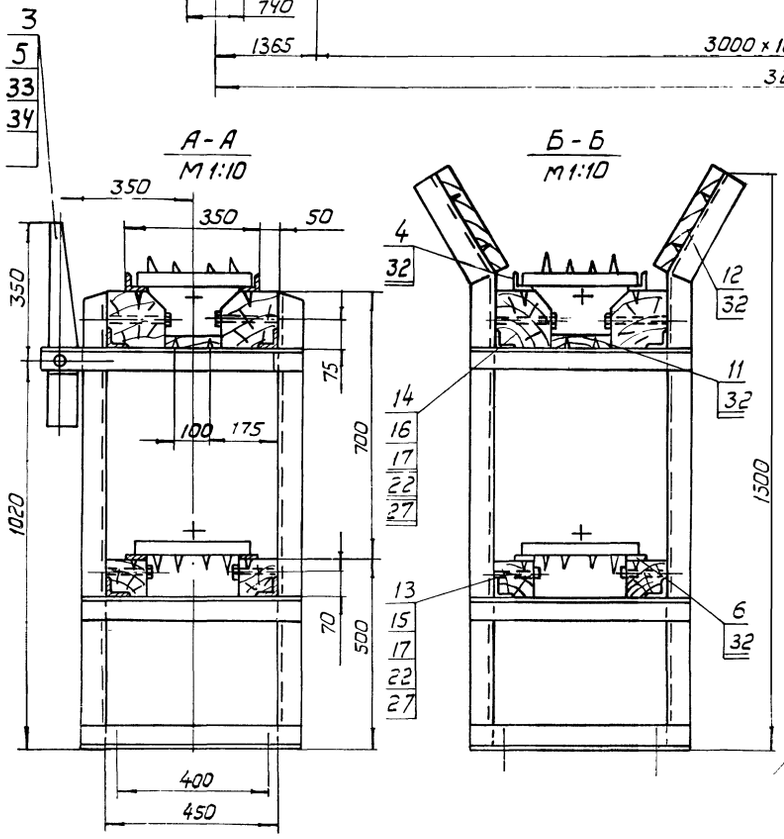

1. Лесотранспортер предназначен для подачи бревен к лесораме РК.
2. Шаг траверс - 400 мм
3. Траверсы варить к цепи монтажным швом по ГОСТ 5264-80.
4. Размеры для справок
5. После монтажа металлоконструкций грунтовать-грунтовка ФЛ-03К ГОСТ 9109-81, красить- эмаль ПФ-115 (серая) ГОСТ 6465-76.*

11

8972/4

					НО-02.00.00.000 СБ				
Изм	Кол.	№ докум.	Подпись	Дата	Лесотранспортер продольный для бревен БА-3М Сборочный чертеж	Литера	Масса	Масштаб	
Разраб.		Зубрин				Т - Р	3450	1:20	
Провер.		Тищук				Лист	Листов 1		
Т.контр.		Тищук				Гослесхоз СССР Союзгипролесхоз Киевский филиал			
Р.к.		Бойко							
Н.конт.		Косинова							
Утв.		Давыдовская							

Копировал Герман

Формат А2

Формат	Зона	Поз.	Обозначение	Наименование	Кол	Примечание
		34		Кольцо 1А-20 ГОСТ 13940-80	7	
				Прочие изделия		
		35		Лесотранспортер продольный для бревен БА-3М	1	компл. Даниловский ЗАС

НО-02.00.00.000 Лист 3

Изм. Лист № докум. Подпись Дата

Копировал Герман

Формат А4

8972/4

200.00.00 СБ-ВН

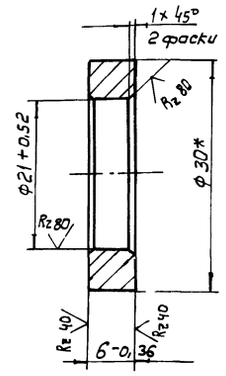

* Размер для справок

8972/4

НО-02.00.00.002

Шайба

Изм.	Кол.	№ докум.	Подпись	Дата
Разраб.		Зубрин		
Провер.		Тищук		
Т. контр.		Тищук		
Рук.		Бойко		
Н. контр.		Косинова		
Утв.				

Подпись и дата | Инв. № подл. | Взам. инв. № | Инв. № дубл. | Подпись и дата

Литера	Масса	Масштаб
Т	0,001	2:1

Лист | Листов 1

Круг 30 ГОСТ 2590-71 *
Ст. 3 ГОСТ 535-79 *

Гослесхоз СССР
Союзгипролесхоз
Киевский филиал

Копировал Герман

Формат А4

100.00.00.00-ОН

Rz 40 (V)

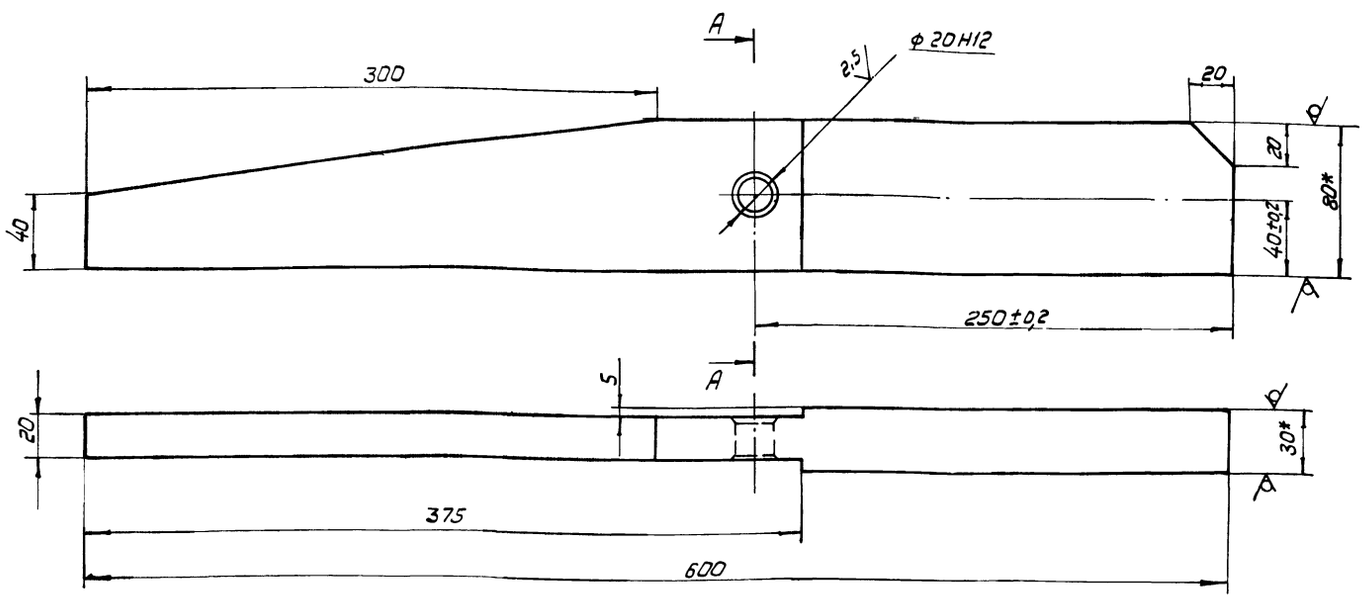

А-А

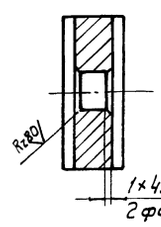

1.* Размеры для справок.

2. Неуказанные предельные отклонения размеров: валов - h14, остальных ± JT14/2.

12

8972/4

НО-02.00.00.001

Рычаг откидной

Изм.	Кол.	№ докум.	Подпись	Дата
Разраб.		Зубрин		
Провер.		Тищук		
Т. контр.		Тищук		
Рук.		Бойко		
Н. контр.		Косинова		
Утв.				

Лит.	Масса	Масштаб
Т	8	1:2

Лист | Листов 1

Полоса $\frac{Б\cdot2}{Ст3кп}$ 38×80 ГОСТ 103-76
Ст3кп ГОСТ 6722-76

Гослесхоз СССР
Союзгипролесхоз
Киевский филиал

Копировал Герман

Формат А3

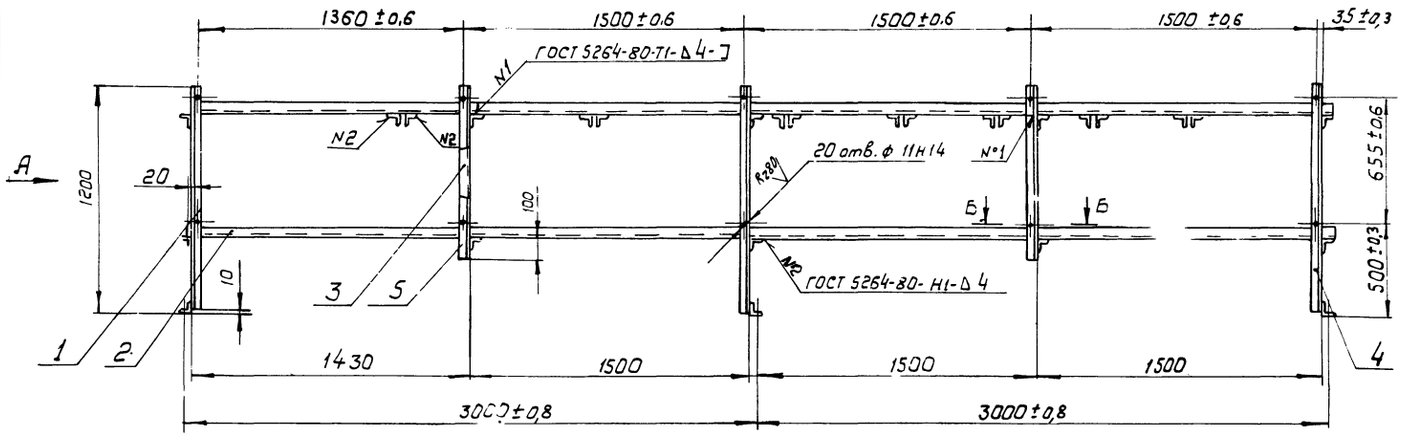

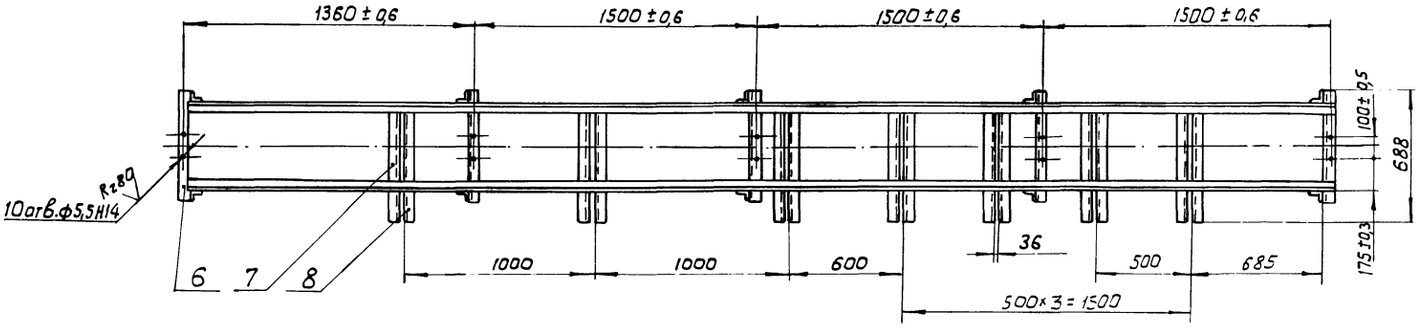

Б - Б
М 1:2

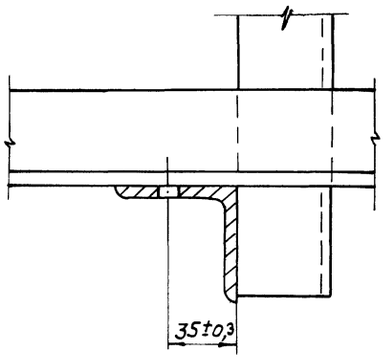

В - В
М 1:2

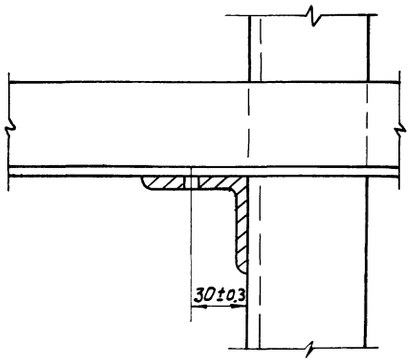

Вид А

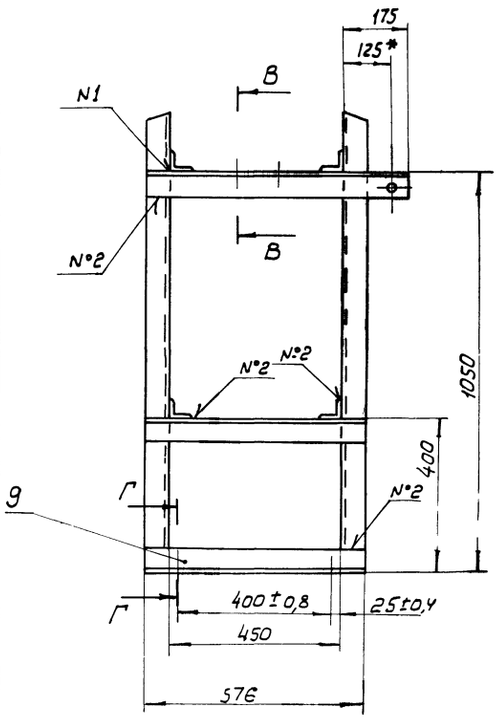

Г - Г
М 1:2

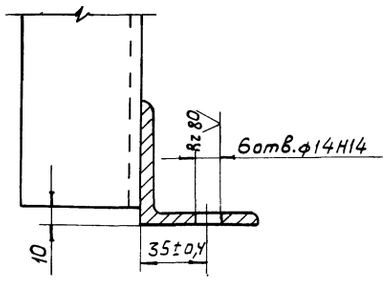

1.* Размеры для справок.

2. Неуказанные предельные отклонения размеров: отверстий - H15; валов - h15; остальных ± JT15/2.

3. Масса наплавленного металла 2,5 кг.

13

8972/4

				НО-02.01.00.000СБ		
Изм.	Кол.	№ докум.	Подпись	Дата	Секция	Литера: Т-А; Масса: 190; Масштаб: 1:20
Разраб.		Зубрин			Сборочный чертеж	Лист; Листов 1
Провер.		Тищук				Госпескоз СССР СОЮЗГИПРОЛЕСХОЗ Киевский филиал
Т.контр.		Тищук				
Рук.		Бойко				
Н.контр.		Касинова				
Утв.		Забавникова				

Копировал: Герман

Формат А3

Формат	Зона	Поз.	Обозначение	Наименование	Кол.	Примечание
				Документация		
А2			НО-02.01.00.000 СБ	Сборочный чертеж		
				Детали		
А4		1	НО-02.01.00.001	Стойка	3	
Б4		2	НО-02.01.00.002	Прогон	4	22,8 кг
				Угольник Б 50×50×5		
				ГОСТ 8509-72*Ст. 3		
				ГОСТ 535-79*Г = 6070 h15		
*		3	НО-02.01.00.001-01	Стойка	2	*) см. НО-02.01.00.001
14		4	НО-02.01.00.003	Стойка	2	
*		5	НО-02.01.00.003-01	Стойка	2	*) см. НО-02.01.00.003
Б4		6	НО-02.01.00.004	Поперечина	10	1,9 кг.
				Угольник Б 50×50×5		
				ГОСТ 8509-72*Ст. 3		
				ГОСТ 535-79*Г = 570 h15		
А4		7	НО-02.01.00.005	Кронштейн	7	
*		8	НО-02.01.00.005-01	Кронштейн	7	*) см. НО-02.01.00.005
Б4		9	НО-02.01.00.006	Поперечина	3	3,8 кг.
				Угольник Б-63×63×6		
				ГОСТ 8509-72*Ст. 3		
				ГОСТ 535-79*Г = 570 h15		

Изм.	Лист	№ докум.	Подпись	Дата
Разраб.		Зубрин		12.83
Провер.		Тищук		12.83
Рук.		Бойко		12.83
Н. контр.		Косинова		12.83
Утв.				

НО-02.01.00.000

Секция

Литера	Лист	Листов
Т		1

Гослесхоз СССР Союзгипролесхоз Киевский филиал

8972/4

Копировал Герман

Формат А4

НО-02.01.00.001

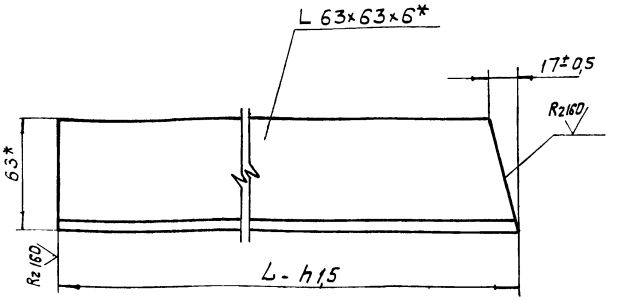

Обозначение	L	Масса 8 кг
НО-02.01.00.001	1190	6,8
-01	900	5,1

* Размеры для справок.

8972/4

Изм.	Кол.	№ докум.	Подпись	Дата
Разраб.		Зубрин		12.83
Провер.		Тищук		12.83
Т. контр.		Тищук		12.83
Рук.		Бойко		12.83
Н. контр.		Косинова		12.83
Утв.				

НО-02.01.00.001

Стойка

Литера	Масса	Масштаб
Т - Р	см. табл.	1:2
Лист	Листов 1	

Угольник Б-63×63×6 ГОСТ 8509-72* Ст.3 ГОСТ 535-79*

Гослесхоз СССР Союзгипролесхоз Киевский филиал

Копировал Герман

Формат А4

НО-02.01.00.003

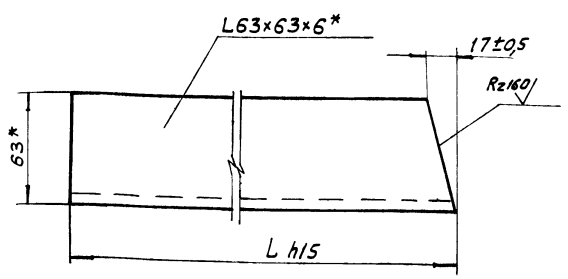

Обозначение	L	Масса 8 кг
НО-02.01.00.003	1190	6,8
-01	900	5,1

* Размеры для справок

8972/4

Изм.	Кол.	№ докум.	Подпись	Дата
Разраб.		Зубрин		07.83
Провер.		Тищук		07.83
Т. контр.		Тищук		07.83
Рук.		Бойко		08.83
Н. контр.		Косинова		08.83
Утв.				

НО-02.01.00.003

Стойка

Лит.	Масса	Масштаб
Т - Р	см. табл.	1:2
Лист	Листов 1	

Угольник Б-63×63×6 ГОСТ 8509-72* Ст.3 ГОСТ 535-79*

Гослесхоз СССР Союзгипролесхоз Киевский филиал

Копировал Герман

Формат А4

НО-02.01.00.005

НО-02.01.00.005

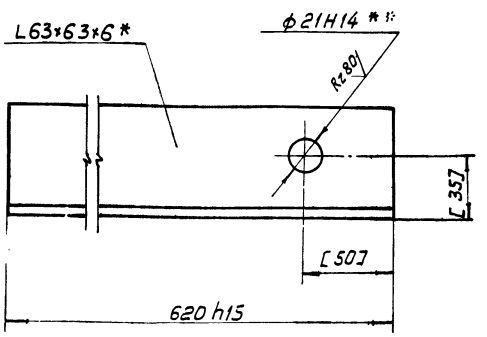

НО-02.01.00.005-01 — зеркальное отражение
остальное см. НО-02.01.00.005
М 1:4

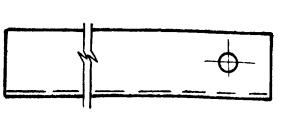

1.* Размер для справок
2.** Отв. ф21Н14 обрабатывать совместно с деталью НО-02.01.00.005-01

14

8972/4

Изм.	Кол.	№ докум.	Подпись	Дата
Разраб.		Зубрин		12.83
Провер.		Тищук		12.83
Т. контр.		Тищук		12.83
Рук.		Бойко		12.83
Н. контр.		Косинова		12.83
Утв.				

НО.02.01.00.005

Кронштейн

Литера	Масса	Масштаб
Т - А	3,5	1:2
Лист	Листов 1	

Угольник Б63×63×6 ГОСТ 8509-72* Ст.3 ГОСТ 535-79

Гослесхоз СССР Союзгипролесхоз Киевский филиал

Копировал Герман

Формат А4

№ строки	Обозначение	Наименование	Куда входит: Обозначение	Куда входит: Кол.	Кол. общее количество	Примечание
1	НО-03.00.00.000	Установка рольгангов ПРДП-63 и ПРДН6			1	
2		на опоры				
3						
4	НО-03.01.00.000	Опора I	НО-03.00.00.000	1	1	
5	НО-03.02.00.000	Опора II	НО-03.00.00.000	1	1	
6	НО-03.03.00.000	Опора III	НО-03.00.00.000	1	1	
7						
8						
9						
10						
11						
12						
13						
14						
15						
16						
17						
18						
19						
20						
21						
22						
23						

8972/4

Изм.	Кол.	N докум.	Подпись	Дата	НО-03.00.00.000ВС			
Разраб.		Зубрин			Установка рольгангов ПРДП-63 и ПРДН 6 на опоры. Ведомость спецификаций	Лит.	Лист	Листов
Провер.		Тищук				Т	-	1
Рук.		Байко				Гослесхоз СССР Союзгипролесхоз Киевский филиал		
Н. контр.		Косинова						
Утв.								

Копировал Вербицкая Формат А3

НО-03.00.00.000СБ

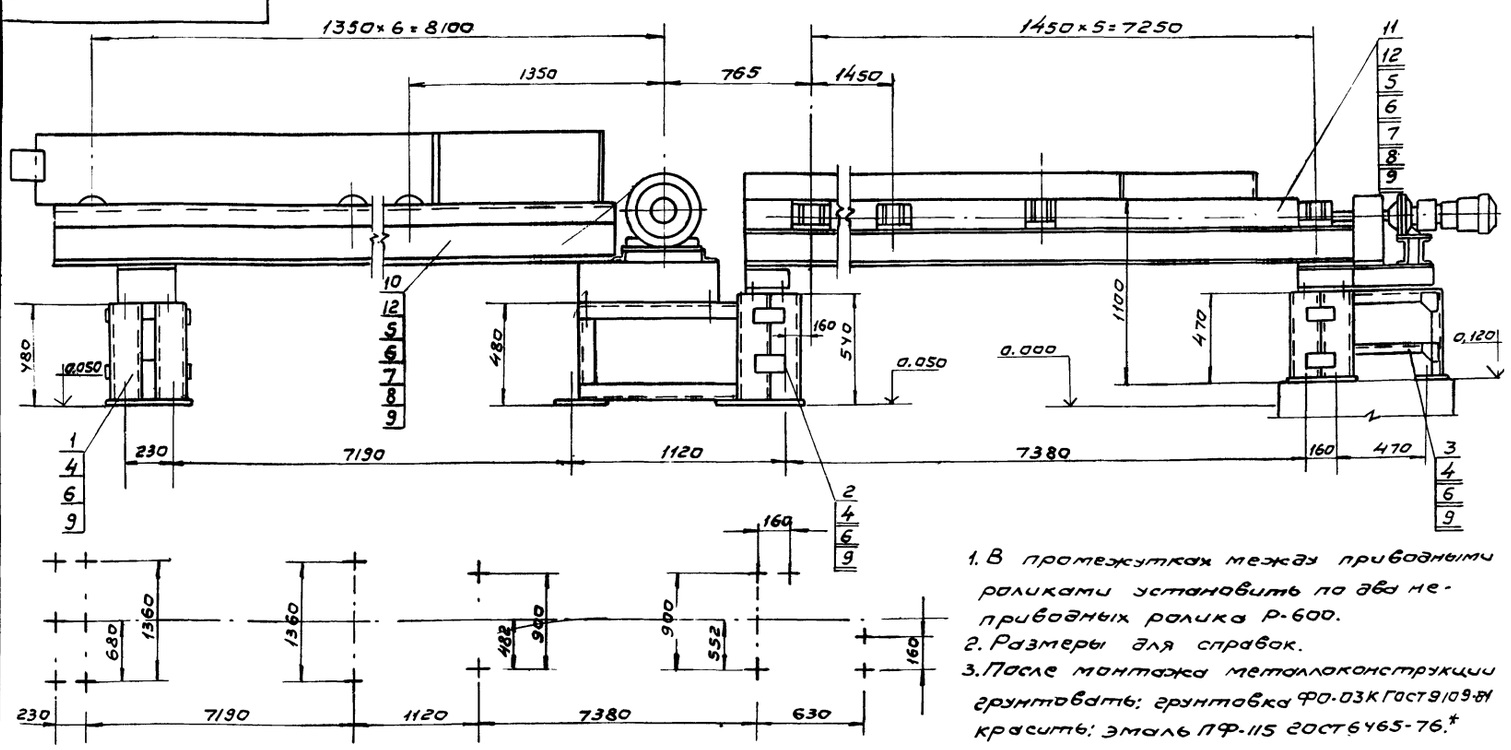

1. В промежутках между приводными роликами установить по два неприводных ролика Р-600.
2. Размеры для справок.
3. После монтажа металлоконструкции грунтовать: грунтовка ФО-03К ГОСТ 9109-81 красить: эмаль ПФ-115 ГОСТ 6465-76.*

15

8972/4

Изм.	Кол.	N докум.	Подпись	Дата	НО-03.00.00.000СБ			
Разраб.		Зубрин			Установка рольгангов ПРДП-63 и ПРДН6 на опоры Сборочный чертеж	Лит.	Масса	Масштаб
Провер.		Тищук				Т		1:20
Т. контр.		Тищук				Листов 1		
Рук.		Байко				Гослесхоз СССР Союзгипролесхоз Киевский филиал		
Н. контр.		Косинова						
Утв.		Вербицкая						

Копировал Вербицкая Формат А3

Формат	Зона	Поз.	Обозначение	Наименование	Кол.	Примечание
				Документация		
А2			НО-03.00.00.000СБ	Сборочный чертеж		
А3			НО-03.00.00.000ВС	Ведомость спецификаций		
				Сборочные единицы		
АУ		1	НО-03.01.00.000	Опора I	1	
АУ		2	НО-03.02.00.000	Опора II	1	
АУ		3	НО-03.03.00.000	Опора III	1	
				Детали		
		4	НО-01.00.00.000	Болт фундаментный	13	
				Стандартные изделия		
		5		Болт М20×60.58 ГОСТ 7798-70*	24	
		6		Гайка М20.5 ГОСТ 5915-70*	27	
		7		Шайба 20-65Г ГОСТ 6402-70*	24	
		8		Шайба 20.02 ГОСТ 10906-78	24	

Изм.	Лист	N докум.	Подпись	Дата	НО-03.00.00.000			
Разраб.		Зубрин		06.83	Установка рольгангов ПРДН-63 и ПРДН-6 на опоры	Литера	Лист	Листов
Провер.		Тищук		07.83		Т - Р	1	2
Рук.		Бойко		07.83		Гослесхоз СССР Союзгипролесхоз Киевский филиал		
Н.контр.		Касинова		08.83				
Утв.								

8972/4

Копировал Вербицкая Формат А4

Формат	Зона	Поз.	Обозначение	Наименование	Кол.	Примечание
		9		Шайба 20.02 ГОСТ 11371-78	37	
				Прочие изделия		
		10		Рольганг ПРДН-63	1	з-д „Северный коммунар" г. Вологда
		11		Рольганг ПРДН-6	1	Судинский з-д „Красный пресс"
		12		Ролик-Р-600		

Инв. N подл. | Подпись и дата | Взам. инв. N | Инв. N дубл. | Подпись и дата

Изм.	Лист	N докум.	Подпись	Дата	НО-03.00.00.000	Лист 2

Копировал Вербицкая Формат А4

Формат	Зона	Поз.	Обозначение	Наименование	Кол.	Примечание
				Документация		
А3			НО-03.01.00.000СБ	Сборочный чертеж		
				Детали		
БУ		1	НО-03.01.00.001	Стойка Швеллер 12 ГОСТ 8240-72* Ст.3 ГОСТ 535-79* l=470h15	4	
АУ		2	НО-03.01.00.002	Поперечина	4	
АУ		3	НО-03.01.00.003	Косынка	8	
БУ		4	НО-03.01.00.004	Связь Швеллер 12 ГОСТ 8240-72* Ст.3 ГОСТ 535-79* l=110h15		
БУ		5	НО-03.01.00.005	Пята Лист Б-ПН-10 ГОСТ 19903-74* 3-Ст.3кп ГОСТ 14637-79 150h15×400h15	2	

Изм.	Лист	N докум.	Подпись	Дата	НО-03.01.00.000			
Разраб.		Зубрин		2.83	Опора I	Литера	Лист	Листов
Провер.		Тищук		4.83		Т - Р		1
Рук.		Бойко		4.83		Гослесхоз СССР Союзгипролесхоз Киевский филиал		
Н.контр.		Касинова		08.83				
Утв.								

8972/4

Копировал Вербицкая Формат А4

НО-03.01.00.002

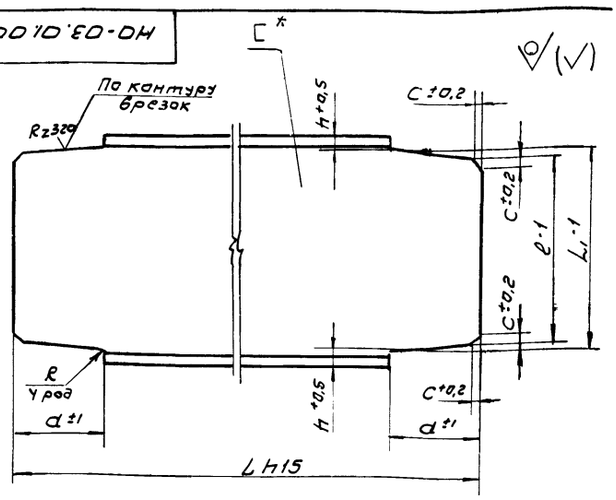

Обозначение	L	L1	l	d	C	R	[*	h	Масса в кг
НО-03.01.00.002	1466	107	99	47	4	1.5	12	6,5	
-01	856	107	99	47	4	1.5	12	6,5	
-02	1036	107	99	47	4	1.5	12	6,5	
-03	1036	147	136	69	5	2	16	6,5	
-04	528	87	80	42	4	1.2	10	6,5	4,2

* Размер для справок

16

8972/4

Изм.	Кол.	N докум.	Подпись	Дата	НО-03.01.00.002				
Разраб.		Зубрин		06.83	Поперечина	Лит.		Масса	Масштаб
Провер.		Тищук		07.83		Т - Р		см. табл.	1:2
Т.контр.		Тищук				Лист		Листов 1	
Рук.		Бойко		07.83	Швеллер ГОСТ 8240-72* Ст.3 ГОСТ 535-79*	Гослесхоз СССР Союзгипролесхоз Киевский филиал			
Н.контр.		Касинова		08.83					
Утв.									

Инв. N подл. | Подпись и дата | Взам. инв. N | Инв. N дубл. | Подпись и дата

Копировал Вербицкая Формат А4

НО-03.01.00.000СБ

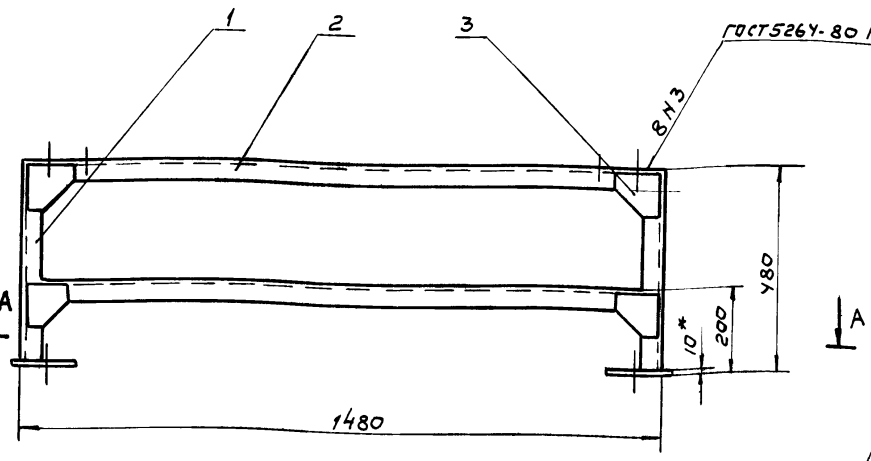

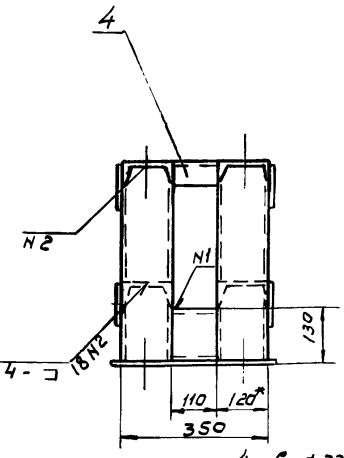

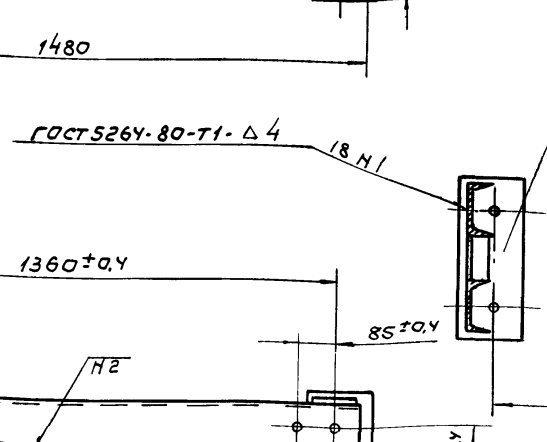

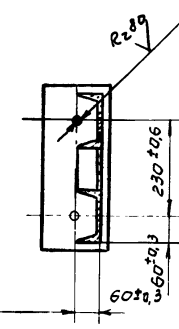

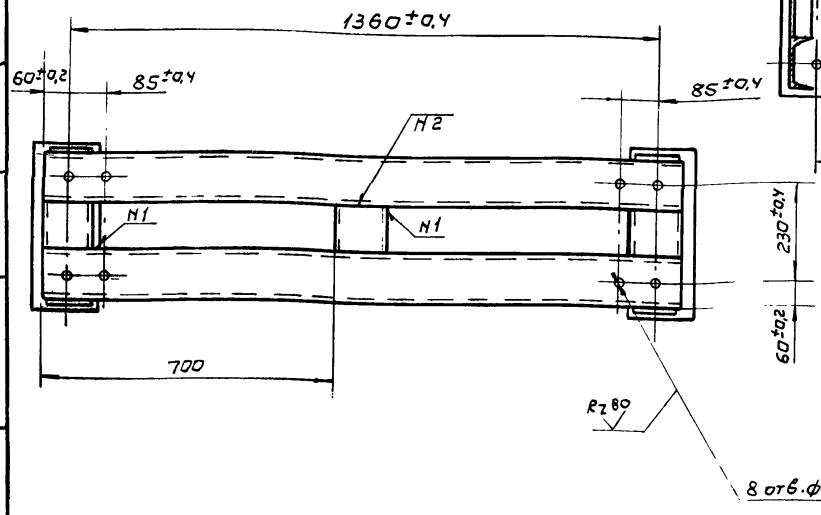

1.* Размеры для справок
2. Неуказанные предельные отклонения размеров; отверстий - Н15; валов - h15; остальных $\pm \frac{IT15}{2}$
3. Масса наплавленного металла - 1кг.

8972/4

					НО-03.01.00.000СБ		
Изм.	Кол.	N докум.	Подпись	Дата	Опора I Сборочный чертеж	Литера	Масса	Масштаб
Разраб.		Зубрин				Т - Р	100	1:10
Провер.		Тищук				Лист	Листов 1
Т.контр.		Тищук				Госпромстальконструкция Союзгипролесхоз СССР Киевский филиал	
Рук.		Байко					
Н.контр.		Касинова					
Утв.		Заславский					

Копировал Вербицкая — Формат А3

Формат	Зона	Поз.	Обозначение	Наименование	Кол.	Примечание
				Документация		
А2			НО-03.02.00.000 СБ	Сборочный чертеж		
				Детали		
Б/У		1	НО-03.02.00.001	Стойка	4	5,2кг
				Швеллер 12 ГОСТ 8240-72*		
				Ст.3 ГОСТ 535-79* ℓ=530 h15		
Б/У		2	НО-03.02.00.002	Накладка	4	0,9кг
				Лист Б-ПН-5 ГОСТ 19903-74*		
				3-Ст.3кп ГОСТ 14637-79		
				80 h15 × 120 h15		
Б/У		3	НО-03.02.00.003	Стойка	4	5,1кг
				Швеллер 12 ГОСТ 8240-72*		
				Ст.3 ГОСТ 535-79* ℓ=470 h15		
Б/У		4	НО-03.02.00.004	Поперечина	5	10,7кг
				Швеллер 12 ГОСТ 8240-72*		
				Ст.3 ГОСТ 535-79* ℓ=1240 h15		
Б/У		5	НО-03.02.00.005	Пята	6	3,4кг
				Лист Б-ПН-10 ГОСТ 19903-74*		
				3-Ст.3кп ГОСТ 14637-79		
				150 h15 × 280 h15		
		6	НО-03.01.00.002-01	Поперечина	4	
		7	НО-03.01.00.002-02	Поперечина	4	
		8	НО-03.01.00.003	Косынка	12	

					НО-03.02.00.000		
Изм.	Лист	N докум.	Подпись	Дата	Опора II	Литера	Лист	Листов
Разраб.		Зубрин		06.83		Т - Р		1
Провер.		Тищук		07.83		Госпромстальконструкция Союзгипролесхоз СССР Киевский филиал		
Рук.		Байко		08.83				
Н.контр.		Касинова		08.83				
Утв.								

Копировал Вербицкая — Формат А4

НО-03.01.00.003

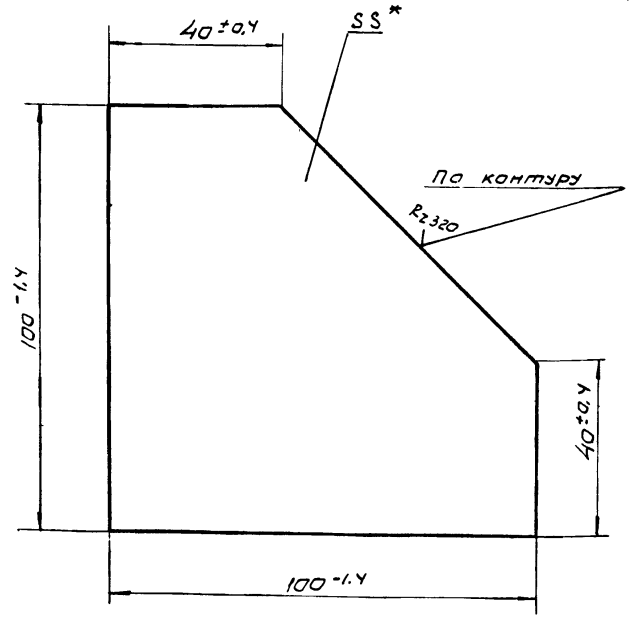

* Размер для справок

					НО-03.01.00.003			
Изм.	Кол.	N докум.	Подпись	Дата	Косынка	Лит.	Масса	Масштаб
Разраб.		Зубрин		06.83		Т - Р	0,3	1:1
Провер.		Тищук		07.83		Лист	Листов 1
Т.контр.		Тищук		07.83		Госпромстальконструкция Союзгипролесхоз СССР Киевский филиал		
Рук.		Байко		08.83	Лист Б-ПН-5 ГОСТ 19903-74* 3-Ст.3кп ГОСТ 14637-79			
Н.контр.		Касинова		08.83				
Утв.								

Копировал Вербицкая — Формат А4

Инв.N подл. | Подпись и дата | Взам.инв.N | Инв.N дубл. | Подпись и дата

17

8972/4

НО-03.02.00.000 СБ

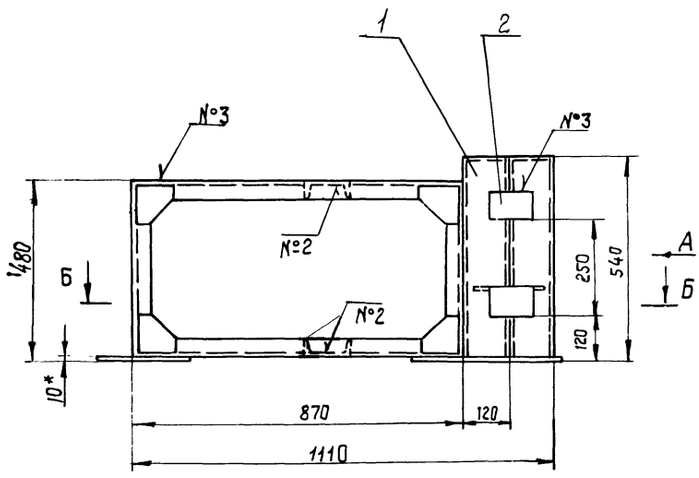

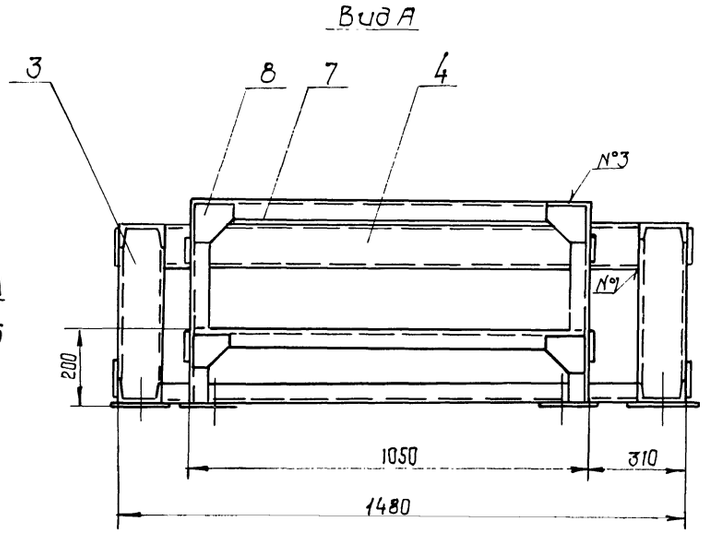

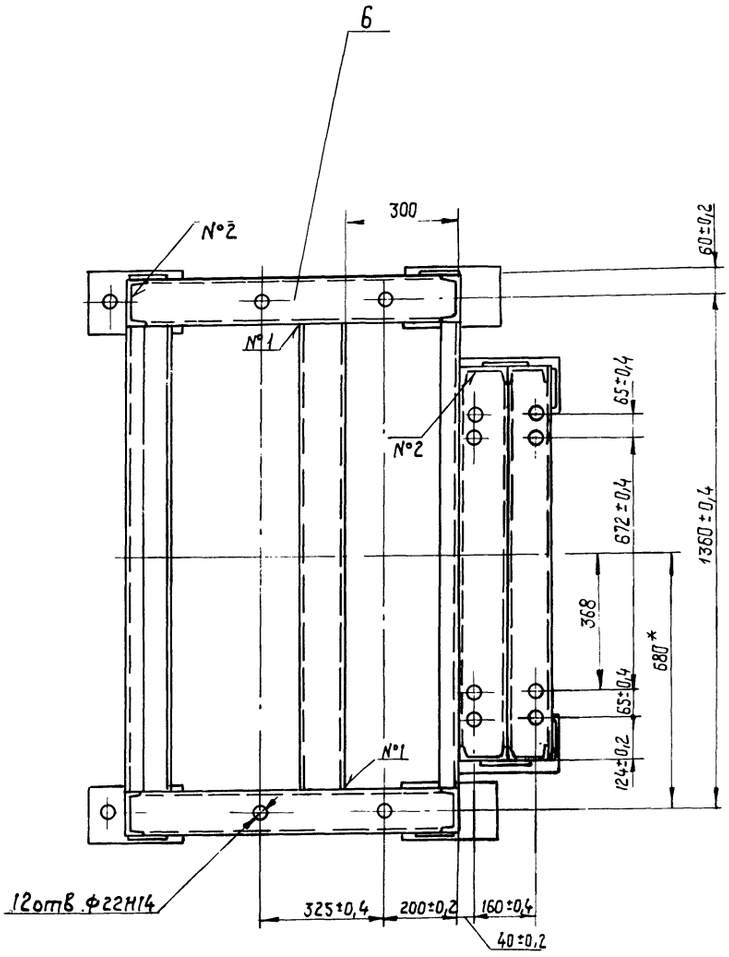

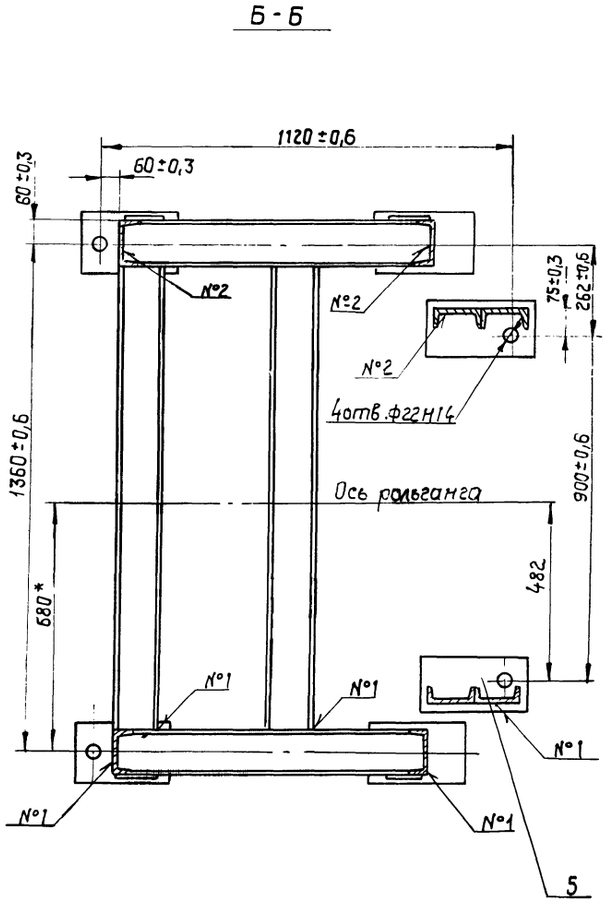

Номер шва	Обозначение шва	Требования ко шву	Количество швов
1	Т1-Δ4		20
2	Т1-Δ4-⊐		28
3	Н1-Δ4-⊐		12
4	Н1-Δ4	по замкнутой линии	4

1. Сварные швы по гост 5264-80.
2.* Размеры для справок.
3. Неуказанные предельные отклонения размеров: отверстий-Н15, валов-h15; остальных $\pm\frac{JT15}{2}$.
4. Масса наплавленного металла – 1,7 кг.

18

8972/4

Изм	Кол	№ докум.	Подп.	Дата
Разраб.		Зубрин		
Провер.		Тищук		
Т. контр.		Тищук		
Рук.		Бойко		
Н. контр.		Косинова		
Утв.		Хадависвечка		

НО-03.02.00.000 СБ

Опора II
Сборочный чертеж

Литера			Масса	Масштаб
Т	–	р	170	1:10

Лист | Листов 1

ГОСЛЕСХОЗ СССР
СОЮЗГИПРОЛЕСХОЗ
Киевский филиал

Копировал Краснова

Формат А2

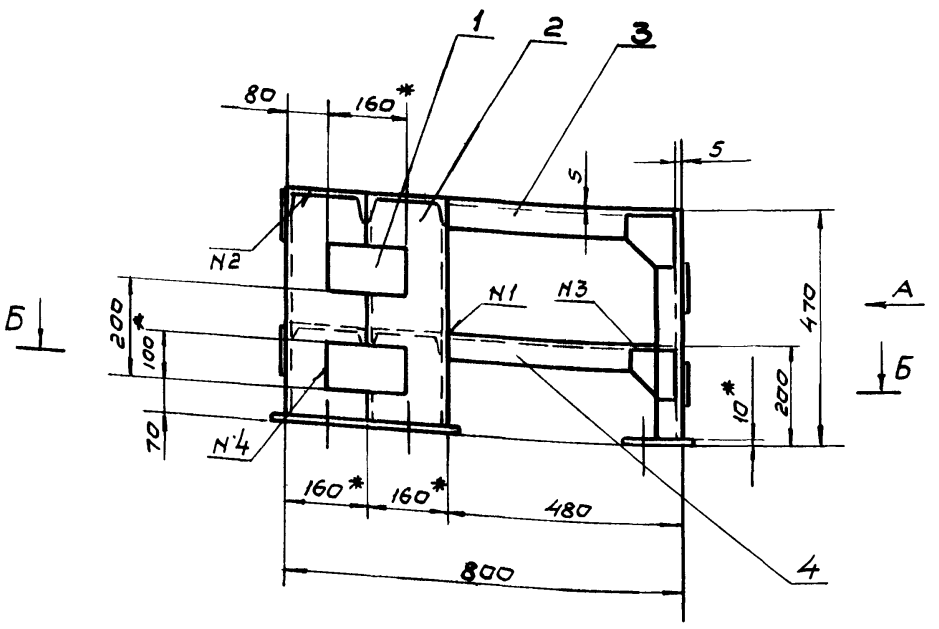

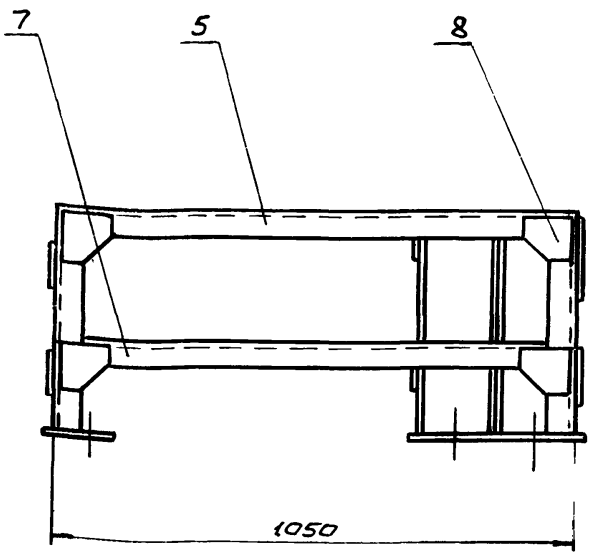

Вид А

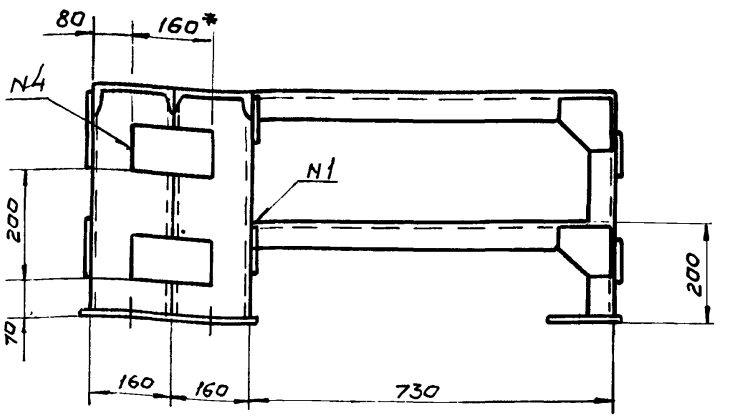

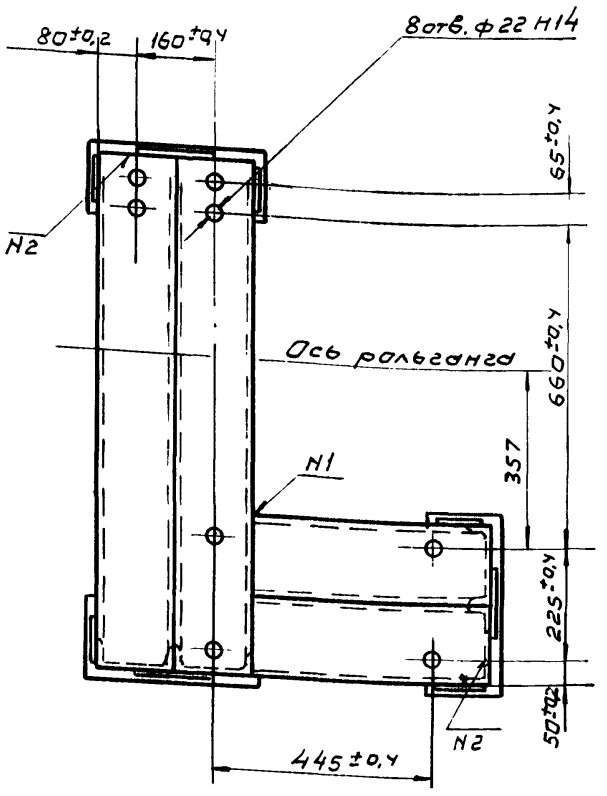

Номер шва	Обозначение шва	Требования по шву	Количество швов
1	Т1-Δ4		8
2	Т1-Δ4-⊐		22
3	Н1-Δ4-⊐		8
4	Н1-Δ4	по замкнутой линии	6

Б-Б

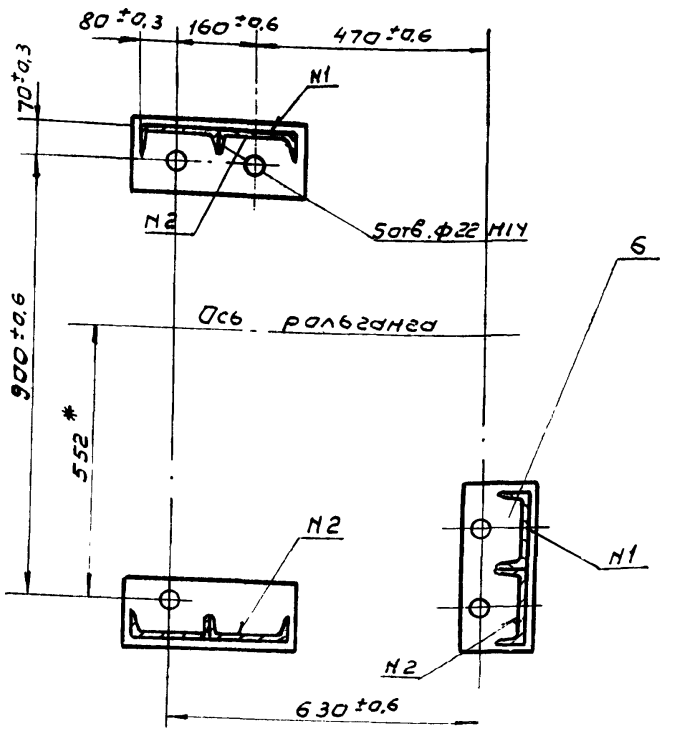

1. Сварные швы по ГОСТ 5264-80.
2. * Размеры для справок.
3. Неуказанные предельные отклонения размеров: отверстий - Н15; валов - Н15; остальных $\pm \frac{JT15}{2}$.
4. Масса наплавленного металла - 1,4 кг.

19

8972/4

Изм.	Кол.	N докум.	Подпись	Дата	НО-03.03.00.000СБ			
Разраб.		Зубрин			Опора III	Литера	Масса	Масштаб
Провер.		Тищук			Сборочный чертеж	Т - р	140	1:10
Т.контр.		Тищук				Лист	Листов 1	
Рук.		Байко				Гослесхоз СССР Союзгипролесхоз Киевский филиал		
Н.контр.		Касинова						
Утв.		Задавцевичка						

Копировал

Формат А2

Формат	Зона	Поз.	Обозначение	Наименование	Кол.	Примечание
				Документация		
А2			НО-03.03.00.000 СБ	Сборочный чертеж		
				Детали		
Б4		1	НО-03.03.00.001	Накладка	6	0,6 кг
				Лист Б-ПН-5 ГОСТ 19903-74*		
				3-Ст.3 КП ГОСТ 14637-79		
				100h15 × 160h15		
А4		2	НО-03.03.00.002	Стойка	6	
Б4		3	НО-03.03.00.003	Связь	2	7 кг
				Швеллер 16 ГОСТ 8240-72*		
				Ст.3 ГОСТ 535-79* l=480h15		
		4	НО-03.03.00.002-01	Стойка	2	
Б4		5	НО-03.03.00.004	Связь	2	14,2 кг
				Швеллер 16 ГОСТ 8240-72*		
				Ст.3 ГОСТ 535-79* l=1050h15		
Б4		6	НО-03.03.00.005	Пята	3	4,2 кг
				Лист Б-ПН-10 ГОСТ 19903-74*		
				3-Ст.3 КП ГОСТ 14637-79		
				150h15 × 360h15		
		7	НО-03.01.00.002-03	Поперечина	2	
		8	НО-03.01.00.003	Косынка	8	

Изм.	Лист	N докум.	Подпись	Дата
Разраб.		Зубрин		06.83
Провер.		Тищук		06.83
Рук.		Бойко		06.83
Н. контр.		Косинова		06.83
Утв.				

НО-03.03.00.000

Опора III

Литера	Лист	Листов
Т - Р		1

Гослесхоз СССР
Союзгипролесхоз
Киевский филиал

8972/4

Копировал Вербицкая Формат А4

НО-03.03.00.002

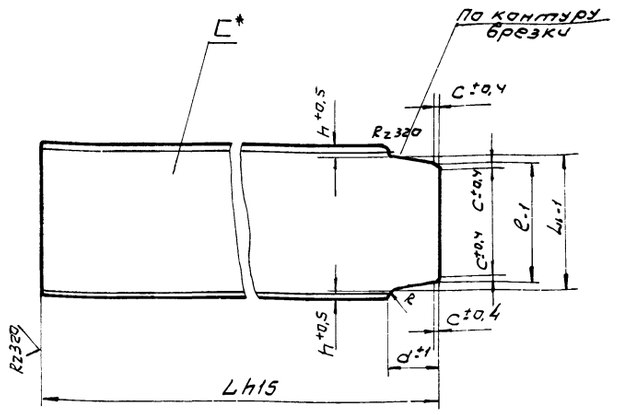

Обозначение	L	L_1	l	d	h	c	R	C*	Масса в кг
НО-03.03.00.002	453	147	136	59	6,5	5	2	16	6,9
-01	473	147	136	59	6,5	5	2	16	6,7
-02	563	147	136	59	6,5	5	2	16	7,1
-03	884	87	80	42	6,5	4	1,5	10	12,8

* Размер для справок 8972/4

Изм.	Кол.	N докум.	Подпись	Дата
Разраб.		Зубрин		
Провер.		Тищук		
Т. контр.		Тищук		
Рук.		Бойко		
Н. контр.		Косинова		
Утв.				

НО-03.03.00.002

Стойка

Литера	Масса	Масштаб
Т - Р	см. табл.	1:4

Лист | Листов 1

Швеллер ГОСТ 8240-72
Ст3 ГОСТ 535-79

Гослесхоз СССР
Союзгипролесхоз
Киевский филиал

Инв. N подл. | Подпись и дата | Взам. инв. N | Инв. N дубл. | Подпись и дата

Копировал Вербицкая Формат А4

Формат	Зона	Поз.	Обозначение	Наименование	Кол.	Примечание
				Документация		
*			НО-04.00.00.000 СБ	Сборочный чертеж		*2л-А2
А3			НО-04.00.00.000 ВС	Ведомость спецификаций	1	
				Сборочные единицы		
А4		1	НО-04.01.00.000	Рама ведущего вала	2	
А4		2	НО-04.02.00.000	Вал промежуточный	2	
А4		3	НО-04.03.00.000	Рама промежуточного вала	1	
А4		4	НО-04.03.00.000	Рама под натяжки	1	
				Детали		
Б4		5	НО-04.00.00.001	Толкатель	35	
				Полоса Б-2-7×30 ГОСТ 103-76		
				Ст.3 КП ГОСТ 6422-76		
				L=90h16		
Б4		6	НО-04.00.00.002	Брус 60×100	2	
				ГОСТ 8486-66**		
А4		7	НО-04.00.00.003	Брусок	2	
Б4		8	НО-04.00.00.004	Доска 60×200	0,75	$м^3$
				ГОСТ 8486-66**		
Б4		9	НО-04.00.00.005	Доска 40×100	0,02	$м^3$
				ГОСТ 8486-66**		
*		10	НО-01.00.00.003-01	Болт фундаментный	31	*см. НО-01.00.00.003
				Стандартные изделия		
		11		Болт М10×85.58	16	
				ГОСТ 7801-81		

Изм.	Лист	N докум.	Подпись	Дата
Разраб.		Тищук		06.83
Провер.		Зубрин		
Рук.		Бойко		
Н. контр.		Зубрин		
Утв.		Задависвечка		

НО-04.00.00.000

Транспортер поперечный

Литера	Лист	Листов
Т - Р	1	2

Гослесхоз СССР
Союзгипролесхоз
Киевский филиал

8972/4

Копировал Вербицкая Формат А4

Формат	Зона	Поз.	Обозначение	Наименование	Кол.	Примечание
		12		Болт М16×60.58	50	
				ГОСТ 7798-70*		
		13		Гайка М10.5	16	
				ГОСТ 5915-70*		
		14		Гайка М16,5	81	
				ГОСТ 5915-70*		
		15		Шайба 10.65Г	16	
				ГОСТ 6402-70*		
		16		Шайба 16.65Г	81	
				ГОСТ 6402-70*		
		17		Шайба 16.05	65	
				ГОСТ 10906-78		
				Прочие изделия		
		18		Транспортер поперечный для пиломатериалов ТЦП-5	1	з-д „Северный коммунар" г. Вологда

Инв. N подл. | Подпись и дата | Взам. инв. N | Инв. N дубл. | Подпись и дата

20

Изм.	Лист	N докум.	Подпись	Дата

НО-04.00.00.000

Лист 2

Копировал Вербицкая Формат А4

№ строки	Обозначение	Наименование	Куда входит: Обозначение	Кол.	Общее количество	Примечание
1	НО-04.00.00.000	Транспортер поперечный			1	
2	НО-04.01.00.000	Рама ведущего вала	НО-04.00.00.000	1	1	
3	НО-04.02.00.000	Вал промежуточный	НО-04.00.00.000	5	5	
4	НО-04.02.01.000	Корпус	НО-04.02.00.000	2	10	
5	НО-04.02.02.000	Звездочка	НО-04.02.00.000	2	10	
6	НО-04.03.00.000	Рама промежуточного вала	НО-04.00.00.000	1	1	
7	НО-04.04.00.000	Рама под натяжки	НО-04.00.00.000	1	1	
8						
9						
10						
11						
12						
13						
14						
15						
16						
17						
18						
19						
20						
21						
22						
23						
24						

8972/4

Изм.	Кол.	№ докум.	Подп.	Дата
Разраб.		Тищук		05.93
Провер.		Зубрин		05.93
Рук.		Бойко		05.93
Н.контр.		Зубрин		05.93
Утв.				

НО-04.00.00.000 ВС

Транспортер поперечный. Ведомость спецификаций

Литера	Лист	Листов
Т		1

Гослесхоз СССР Союзгипролесхоз Киевский филиал

Копировал Краснова — Формат А3

НО-04.00.00.002

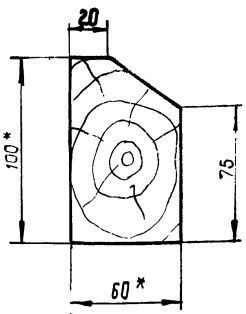

* Размеры для справок.

8972/4

Изм.	Кол.	№ докум.	Подп.	Дата
Разраб.		Тищук		05.93
Провер.		Зубрин		05.93
Т.контр.		Зубрин		05.93
Рук.		Бойко		05.93
Н.контр.		Зубрин		05.93
Утв.				

НО-04.00.00.002

Брусок

Брус 60×100×6000 ГОСТ 8486-66**

Литера	Масса	Масштаб
Т - Р	16,2	1:2

Лист | Листов 1

Гослесхоз СССР Союзгипролесхоз Киевский филиал

Копировал Краснова — Формат А4

НО-04.01.00.001

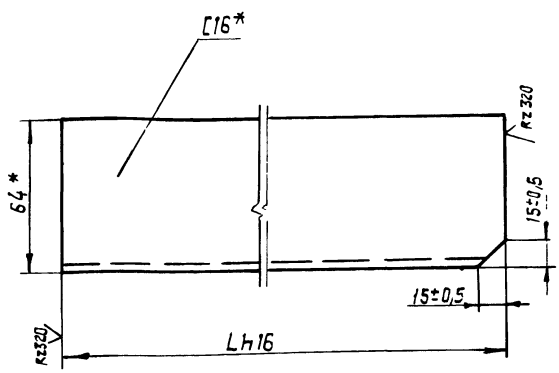

Обозначение	L	Масса в кг
НО-04.01.00.001	562	7,9
-01	402	5,6

* Размеры для справок

21

8972/4

Изм.	Кол.	№ докум.	Подп.	Дата
Разраб.		Тищук		05.93
Провер.		Зубрин		05.93
Т.контр.		Зубрин		05.93
Рук.		Бойко		05.93
Н.контр.		Зубрин		05.93
Утв.				

НО-04.01.00.001

Стойка

швеллер 16 ГОСТ 8240-72* Ст.3 ГОСТ 535-79*

Литера	Масса	Масштаб
Т - Р	см. табл.	1:2

Лист | Листов 1

Гослесхоз СССР Союзгипролесхоз Киевский филиал

Копировал Краснова — Формат А4

Инв.№ подл. | Подп. и дата | Взам.инв.№ | Инв.№ дубл. | Подп. и дата

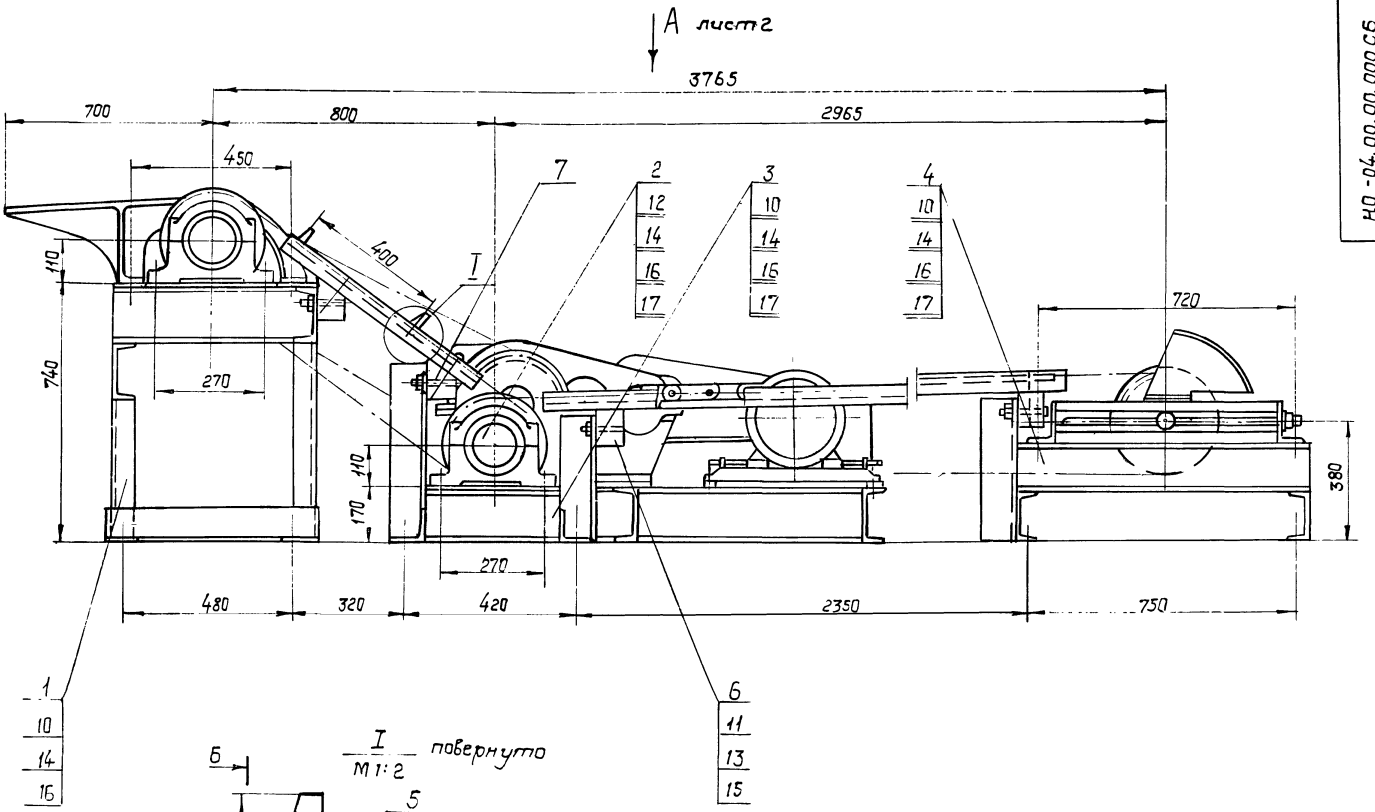

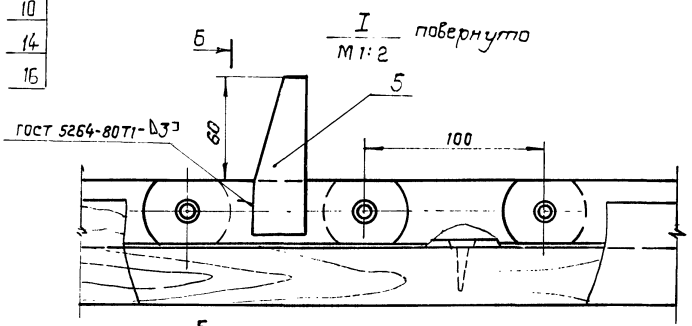

Б-Б
М 1:2

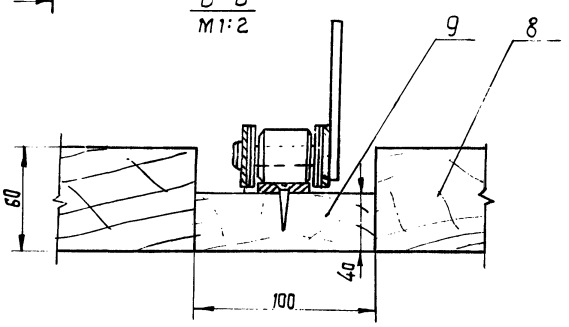

План фундаментных болтов
М 1:50

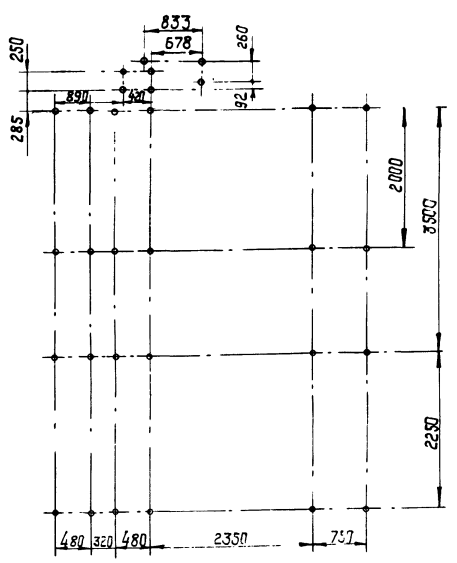

Техническая характеристика.

Транспортер предназначен для транспортировки пиломатериалов длиной от 1 до 6 м.

Количество тяговых цепей, шт. – 5

Скорость тяговых цепей, м/сек – 0,3.

Межосевое расстояние, мм – 3785.

Расстояние между опорами наклонной части, мм – 400

Мощность привода, квт – 3.

1. Размеры для справок.
2. Упоры поз. 5 приварить при монтаже по контуру тяговых цепей наклонной части.
3. Металлоконструкции после монтажа грунтовать грунтовкой ФЛ-03 к ГОСТ 9109-81,* красить – эмаль-ПФ115 ГОСТ 6465-76.*

22

8972/4

					НО-04.00.00.000 СБ			
Изм.	Кол.	№ докум.	Подп.	Дата	Транспортер поперечный сборочный чертеж	Литера	Масса	Масштаб
Разраб.		Тищук				Т – р	2180	1:10
Провер.		Зубрин				Лист 1	Листов 2	
Т.контр.		Зубрин				ГОСЛЕСХОЗ СССР СОЮЗГИПРОЛЕСХОЗ Киевский филиал		
Рук.		Бойко						
Н.контр.		Косинова						
Утв.		Задавцевич						

Копировал Краснова

Формат

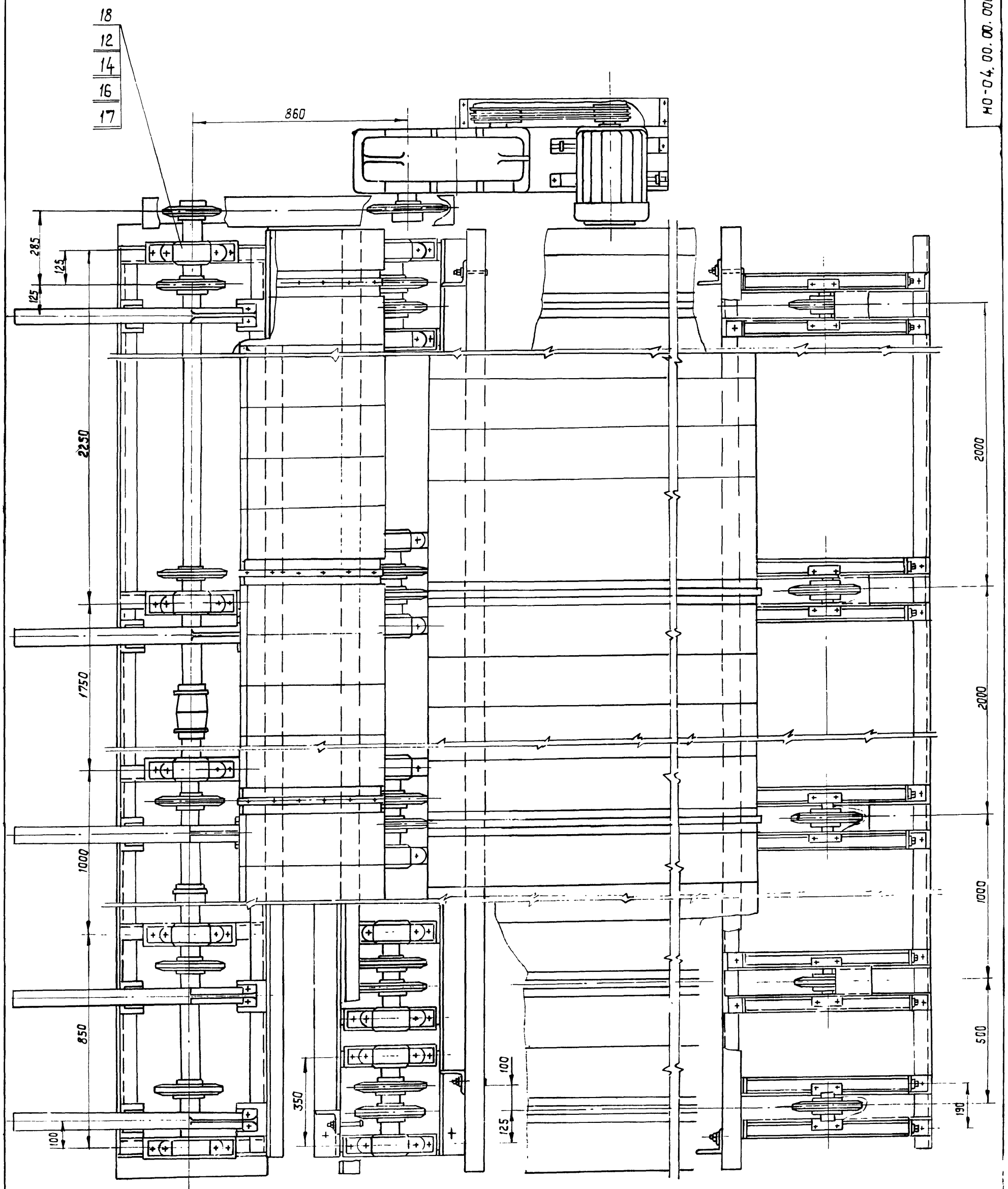

23

8972/4

Изм	Лист	№ докум.	Подп.	Дата	НО-04.00.00.000 СБ	Лист 2

Копировал Формат А2

Формат	Зона	Поз.	Обозначение	Наименование	Кол.	Примечание
				Документация		
А2			НО-04.01.00.000 СБ	Сборочный чертеж		
				Детали		
А4		1	НО-04.01.00.001	Стойка	4	
Б4		2	НО-04.01.00.002	Балка	2	
				Швеллер 16 ГОСТ 8240-72*		
				Ст3 ГОСТ 535-79*		
				L = 5930 h16		
*		3	НО-04.01.00.001-01	Стойка	4	* См. НО-04.01.00.001
Б4		4	НО-04.01.00.003	Прогон	2	
				Уголок 100×100×8 ГОСТ 8509-72*		
				Ст3сп ГОСТ 535-79*		
				L = 5930 h16		
Б4		5	НО-04.01.00.004	Стяжка	2	
				Уголок 100×100×8 ГОСТ 8509-72*		
				Ст3сп ГОСТ 535-79*		
				L = 585 h16		
Б4		6	НО-04.01.00.005	Кронштейн	5	
				Швеллер 16 ГОСТ 8240-72*		
				Ст3 ГОСТ 535-79*		
				L = 100 h16		
Б4		7	НО-04.01.00.006.	Платик	10	
				Лист 6-ПН-10 ГОСТ 19903-74*		
				3-Ст3сп ГОСТ 14637-79		
				100 h16 × 100 h16		

Изм	Лист	№ докум.	Подп.	Дата
Разраб.		Тищук		
Провер.		Зубрин		
Рук.		Бойко		
Н.контр.		Зубрин		
Утв.				

НО-04.01.00.000

Рама ведущего бала

Лит.	Лист	Листов
Т-р	1	2

Гослесхоз СССР Союзгипролесхоз Киевский филиал

8972/4

Копировал Краснова Формат А4

Формат	Зона	Поз.	Обозначение	Наименование	Кол.	Примечание
Б4		8	НО-04.01.00.007	Платик	5	
				Лист 6-ПН 10 ГОСТ 19903-74*		
				3-Ст3сп ГОСТ 14637-79		
				70 h16 × 350 h16		
*		9	НО-03.03.00.002-01	Стойка	5	* См. НО-03.03.00.002
Б4		10	НО-04.01.00.008	Стяжка	1	
				Уголок 63×63×5 ГОСТ 8509-72*		
				Ст3сп ГОСТ 535-79*		
				L = 530 h16		

Инв. № подл. | Подп. и дата | Взам. инв. № | Инв. № дубл. | Подп. и дата

Изм	Лист	№ докум.	Подп.	Дата

НО-04.01.00.000

Лист 2

Копировал Краснова Формат А4

Формат	Зона	Поз.	Обозначение	Наименование	Кол.	Примечание
				Документация		
А2			НО-04.02.00.000 СБ	Сборочный чертеж		
				Сборочные единицы		
А4		1	НО-04.02.01.000	Корпус	2	
А4		2	НО-04.02.02.	Звездочка	2	
				Детали		
А3		3	НО-04.02.00.001	Вал	1	
А3		4	НО-04.02.00.002	Крышка	2	
А4		5	НО-04.02.00.003	Прокладка	4	
А4		6	НО-04.02.00.004	Крышка глухая	2	
				Стандартные изделия		
		8		Болт М8×20.58	16	
				ГОСТ 7798-70*		
		9		Винт М6×16.58	2	
				ГОСТ 17475-80*		
		10		Винт М10×18.58	2	
				ГОСТ 1476-75*		
		11		Шайба 8.65Г	16	
				ГОСТ 6402-70*		
		12		Шайба 7019-0632	2	
				ГОСТ 14734-69*		

Изм	Лист	№ докум.	Подп.	Дата
Разраб.		Тищук		
Провер.		Зубрин		
Рук.		Бойко		
Н.контр.		Косинова		
Утв.				

НО-04.02.00.000

Вал промежуточный

Лит.	Лист	Листов
Т-р	1	2

Гослесхоз СССР Союзгипролесхоз Киевский филиал

8972/4

Копировал Краснова Формат А4

Формат	Зона	Поз.	Обозначение	Наименование	Кол.	Примечание
		13		Штифт 4 Ц8×12	2	
				ГОСТ 3128-70*		
		14		Кольцо 80	2	
				ГОСТ 8833-77		
		15		Кольцо 54-71-6	2	
				ГОСТ 6418-81		
		16		Подшипник 1210	2	
				ГОСТ 5720-75		
		17		Масленка 1.2 Ц6	2	
				ГОСТ 19853-74		
		18		Штонка 16×10×70	4	
				ГОСТ 23360-78		

Инв. № подл. | Подп. и дата | Взам. инв. № | Инв. № дубл. | Подп. и дата

Изм	Лист	№ докум.	Подп.	Дата

НО-04.02.00.000

Лист 2

Копировал Краснова Формат А4

НО-04.01.00.000СБ

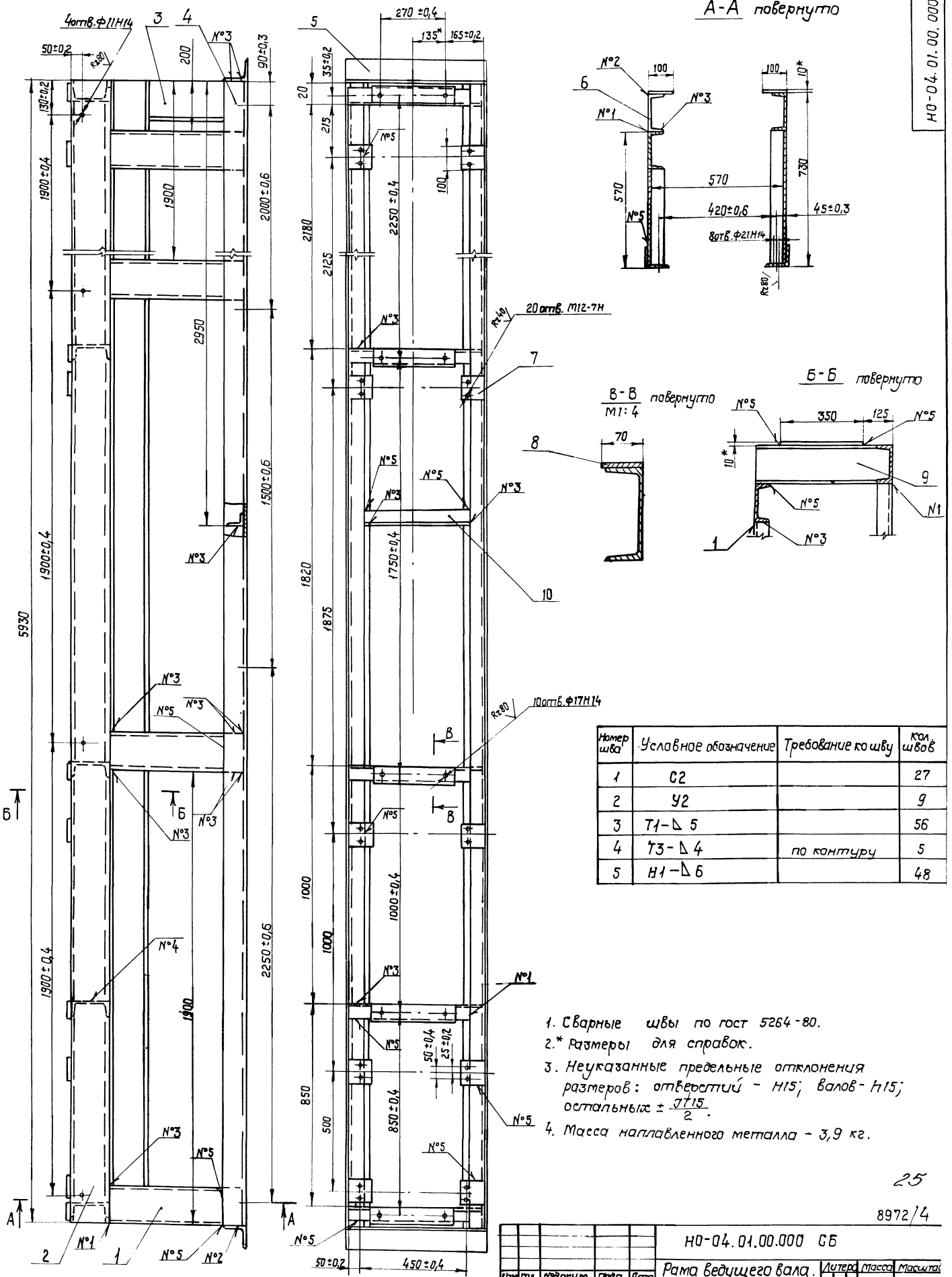

Номер шва	Условное обозначение	Требование ко шву	Кол. швов
1	С2		27
2	У2		9
3	Т1-△5		56
4	Т3-△4	по контуру	5
5	Н1-△6		48

1. Сварные швы по гост 5264-80.
2. * Размеры для справок.
3. Неуказанные предельные отклонения размеров: отверстий - Н15; валов - h15; остальных $\pm \frac{IT15}{2}$.
4. Масса наплавленного металла - 3,9 кг.

25

8972/4

Изм.	Кол.	№ докум.	Подп.	Дата
Разраб.		Тишук		01.83
Провер.		Зубрин		02.83
Т. контр.		Зубрин		02.83
Рук.		Байка		02.83
Н. контр.		Касинова		02.83
Утв.		Войтович		02.83

НО-04.01.00.000 СБ

Рама ведущего вала. Сборочный чертеж

Литера	Масса	Масштаб
Т	392	1:10

Лист | Листов 1

Гослесхоз СССР Союзгипролесхоз Киевский филиал

Копировал Краснова

Формат А2

НО-04.02.00.000СБ

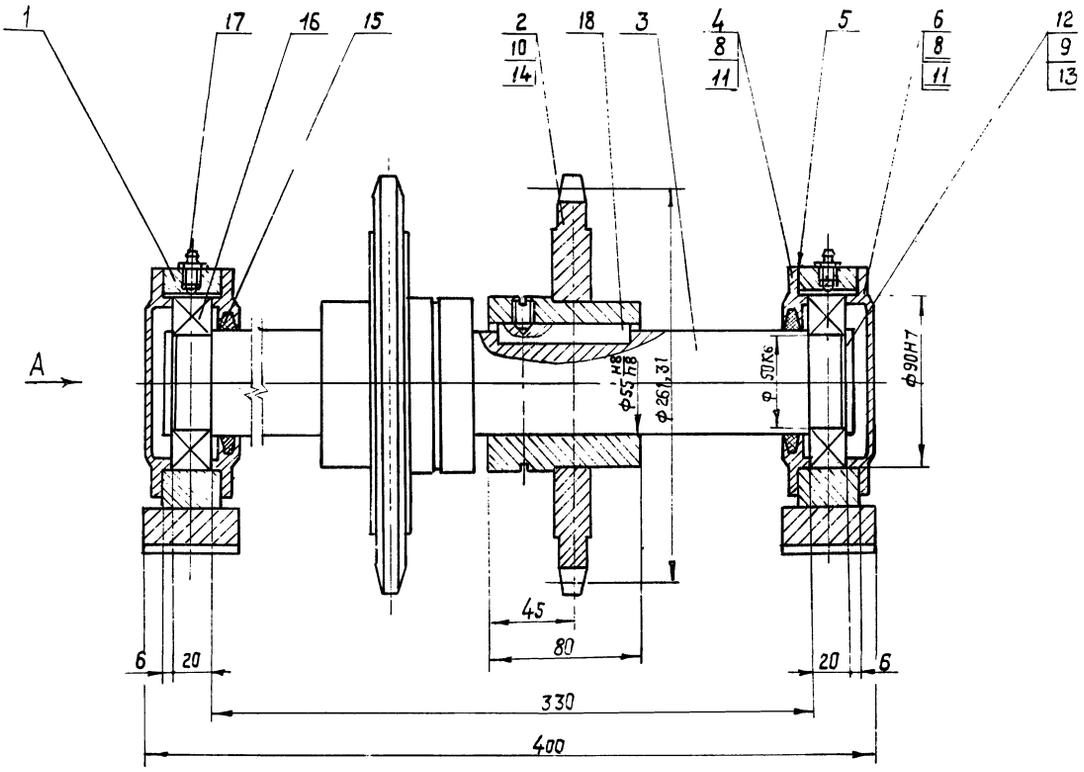

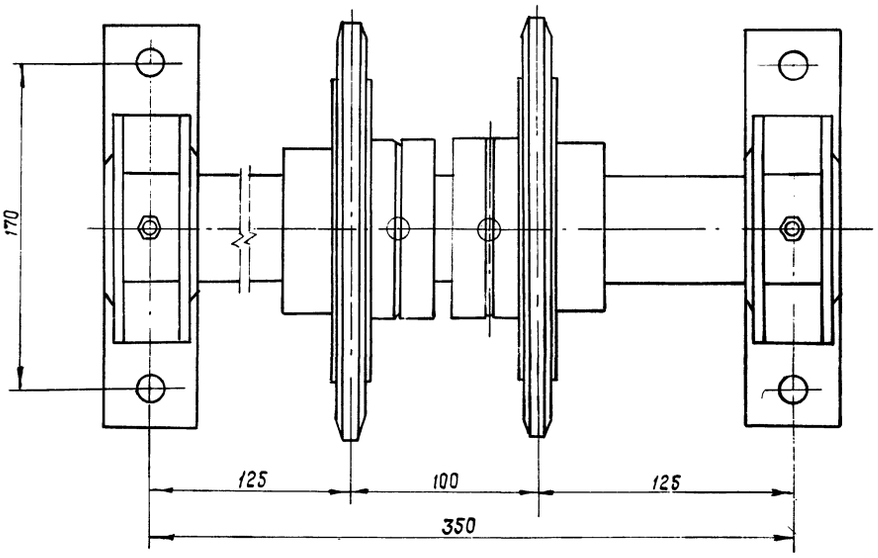

Вид А

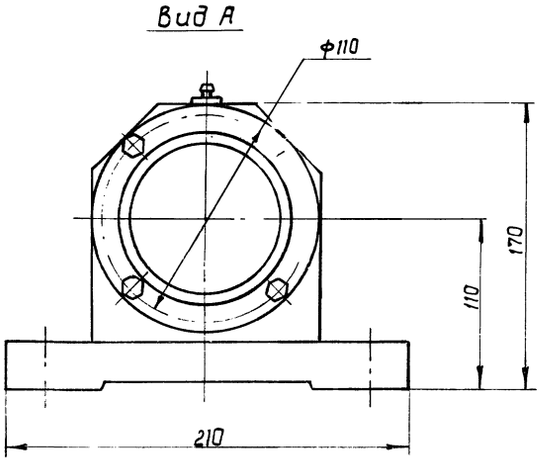

Размеры для справок.

8972/4

				НО-04.02.00.000 СБ			
Изм.	Кол	№ докум.	Подп.	Дата	Вал промежуточный Сборочный чертеж	Лит.	Масса	Масштаб
Разраб.		Тищук		06.93		Т	33,4	1:2
Провер.		Зубрин				Лист	Листов 1
Т.контр.		Зубрин				Гослесхоз СССР Союзгипролесхоз Киевский филиал	
Рук.		Бойко					
Н.контр.		Касимова					
Утв.		Вавабусевич					

Копировал Краснова

Формат А2

НО-04.02.00.001

Rz40 ▽(▽)

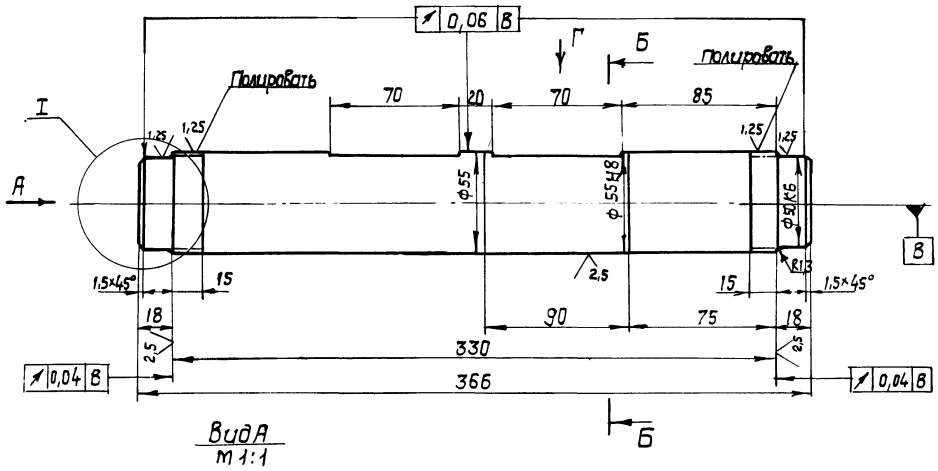

Б-Б
М1:1

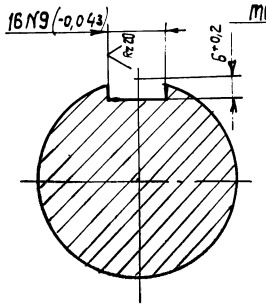

Вид А
М1:1

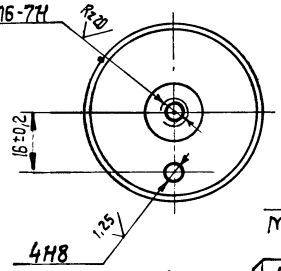

I
М1:1

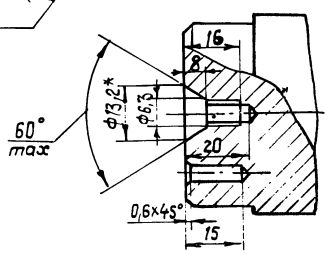

Вид Г

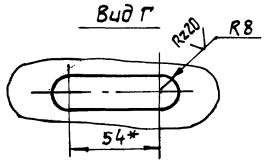

* Размер для справок.

Неуказанные предельные отклонения размеров: отверстий - H14, валов - h14, прочих ± IT14/2.

8972/4

					НО-04.02.00.001		
Изм.	Кол.	№ докум.	Подп.	Дата			
Разраб.		Тищук		05.83	Вал	Лит. Т-Р	Масса 6,1	Масштаб 1:2
Провер.		Зубрин				Лист 1	Листов 1
Т.контр.		Зубрин				Гослесхоз СССР Союзгипролесхоз Киевский филиал	
Рук.		Войко			Круг Б0-4 ГОСТ 7417-75 / 45-В ГОСТ 1051-73*		
Н.контр.		Косинова					
Утв.							

Копировал Краснова Формат А3

НО-04.02.00.002

Rz80 ▽(▽)

А-А

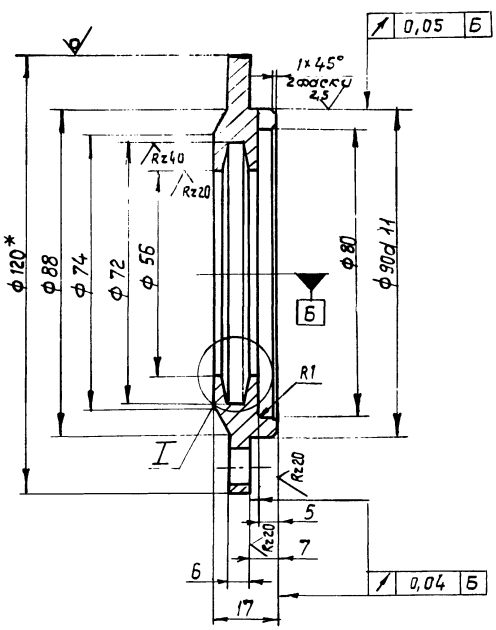

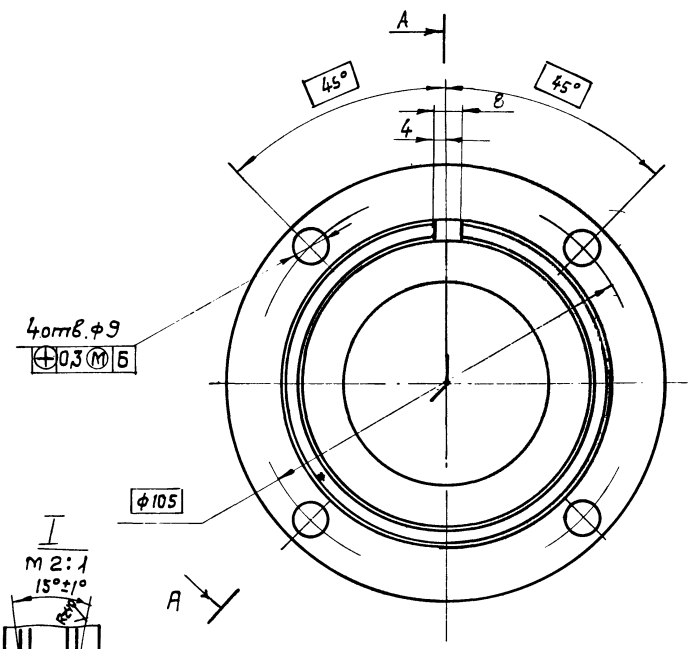

I
М2:1

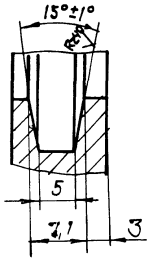

1.* Размер для справок.

2. Неуказанные предельные отклонения размеров: отверстий - H14; валов - h14; остальных ± IT14/2

27

8972/4

					НО-04.02.00.002		
Изм.	Кол.	№ докум.	Подп.	Дата			
Разраб.		Тищук		05.83	Крышка	Лит. Т-Р	Масса 0,65	Масштаб 1:1
Провер.		Зубрин				Лист	Листов
Т.контр.		Зубрин				Гослесхоз СССР Союзгипролесхоз Киевский филиал	
Рук.		Войко			Круг 120 ГОСТ 2590-71* / Ст.3 ГОСТ 535-79*		
Н.контр.		Косинова					
Утв.							

Копировал Краснова Формат А3

НО-04.02.00.003

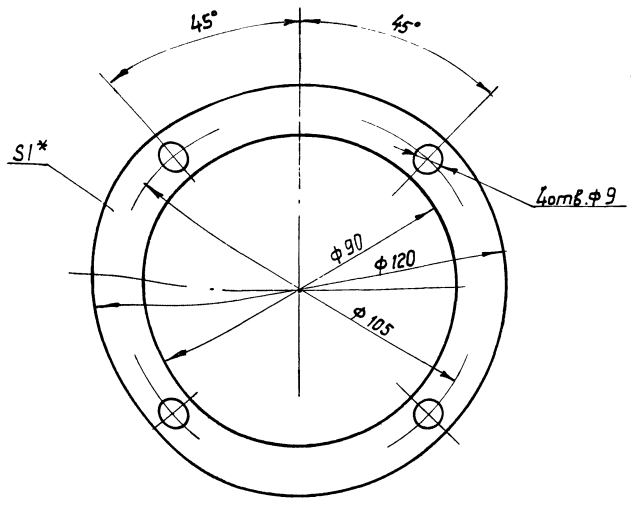

* Размер для справок.

8972/4

Изм	Лист	№докум.	Подп.	Дата	НО-04.02.00.003				
Разраб.		Тищук			Прокладка	Лит.	Масса	Масштаб	
Провер.		Зубрин				Т - Р	0,05	1:1	
Т.контр.		Зубрин				Лист	Листов		
Рук.		Бойко			Картон прокладочный Б1 ГОСТ 9347-74*	ГОСЛЕСХОЗ СССР СОЮЗГИПРОЛЕСХОЗ Киевский филиал			
Н.контр.		Косинова							
Утв.									

Копировал Краснова формат А4

НО-04.02.00.004

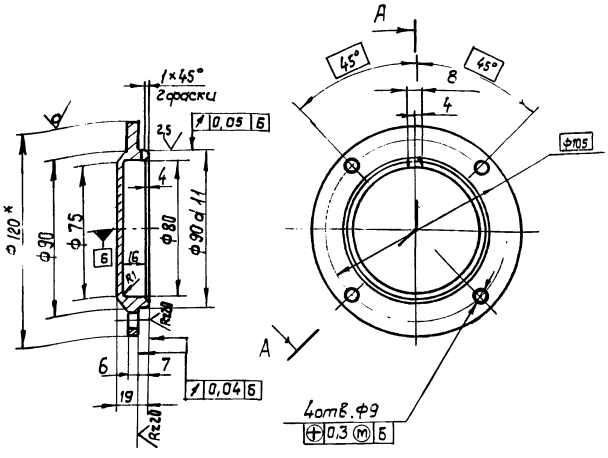

1.* Размеры для справок.
2. Неуказанные предельные отклонения размеров: отверстий - H14; валов - h14; остальных - $\pm \frac{IT14}{2}$

8972/4

Изм	Лист	№докум.	Подп.	Дата	НО-04.02.00.004				
Разраб.		Тищук			Крышка глухая	Лит.	Масса	Масштаб	
Провер.		Зубрин				Т - Р	0,5	1:2	
Т.контр.		Зубрин				Лист	Листов 1		
Рук.		Бойко			Круг 120 ГОСТ 2590-71* / Ст3 ГОСТ 535-79*	ГОСЛЕСХОЗ СССР СОЮЗГИПРОЛЕСХОЗ Киевский филиал			
Н.контр.		Косинова							
Утв.									

Копировал Краснова формат А4

Формат	Зона	Поз.	Обозначение	Наименование	Кол.	Примечание
				Документация		
А3			НО-04.02.01.000 СБ	Сборочный чертеж		
				Детали		
А4		1	НО-04.02.01.001	Корпус	1	
А4		2	НО-04.02.01.002	Основание	1	

Изм	Лист	№докум.	Подп.	Дата	НО-04.02.01.000				
Разраб.		Тищук			Корпус	Лит.	Лист	Листов	
Провер.		Зубрин				Т - Р		1	
Рук.		Бойко				ГОСЛЕСХОЗ СССР СОЮЗГИПРОЛЕСХОЗ Киевский филиал			
Н.контр.		Косинова							
Утв.									

8972/4

НО-04.02.01.002

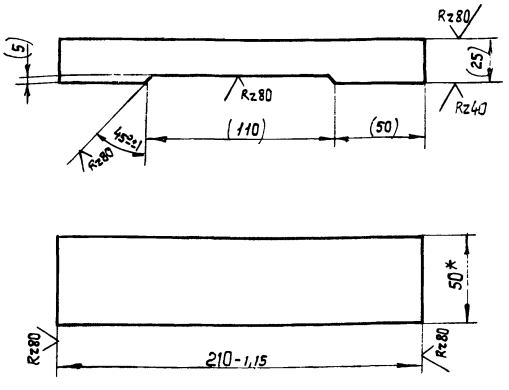

1.* Размер для справок.
2. Размеры в скобках - после сварки

28

8972/4

Изм	Кол	№докум.	Подп.	Дата	НО-04.02.01.002				
Разраб.		Тищук			Основание	Литера	Масса	Масштаб	
Провер.		Зубрин				Т - Р	2	1:2	
Т.контр.		Зубрин				Лист	Листов 1		
Рук.		Бойко			Полоса Б-2 28×50 ГОСТ 103-76 / Ст3 ГОСТ 6422-76	ГОСЛЕСХОЗ СССР СОЮЗГИПРОЛЕСХОЗ Киевский филиал			
Н.контр.		Косинова							
Утв.									

НО-04.02.01.000 СБ

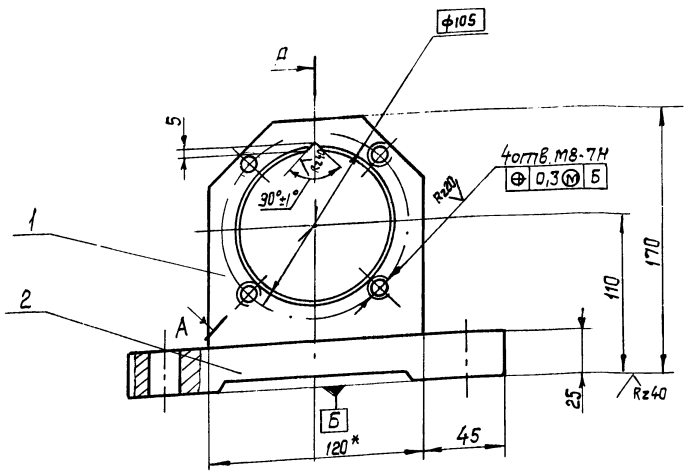

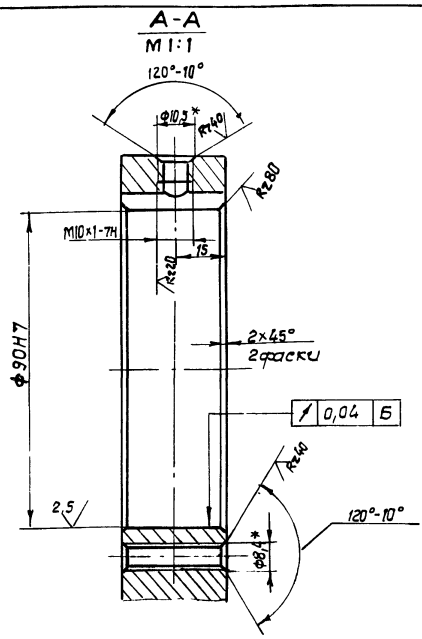

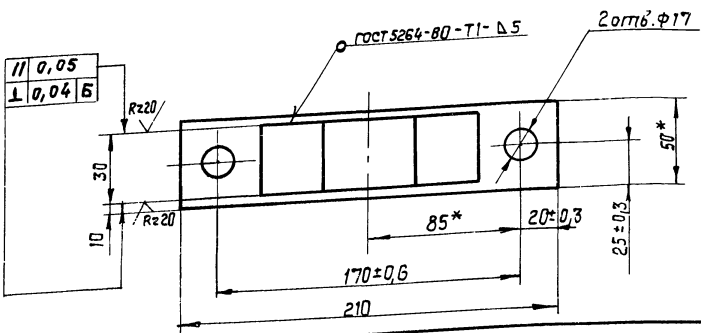

1.* Размеры для справок.
2. Неуказанные предельные отклонения размеров: отверстий - Н14, валов - h14; остальных ± $\frac{JT14}{2}$.
3. Масса наплавленного металла - 0,03 кг.

Изм	Лист	№ докум.	Подп.	Дата	НО-04.02.01.00	Лит.	Масса	Масштаб
Разраб.		Тищук			Корпус Сборочный чертеж	Т - Р	2,8	1:2
Провер.		Зубрин				Лист	Листов 1	
Т. контр.		Зубрин				ГОСЛЕСХОЗ СССР СОЮЗГИПРОЛЕСХОЗ Киевский филиал		
Рук.		Бойко						
Н. контр.		Косинова						
Утв.								

Копировал Краснова формат А3

НО-04.02.01.001

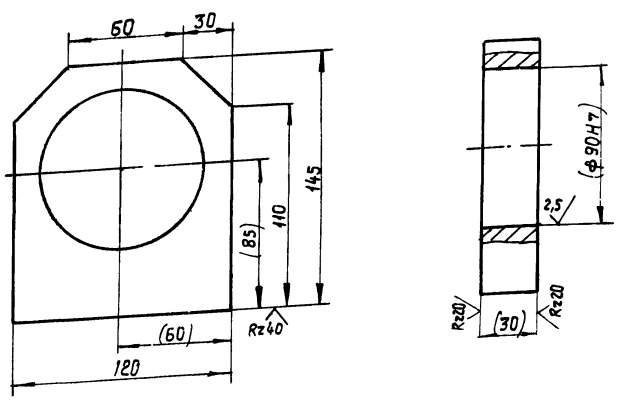

Размеры в скобках после сварки.

Формат	Зона	Поз.	Обозначение	Наименование	Кол.	Примечание
				Документация		
А3			НО-04.02.02.000СБ	Сборочный чертеж		
				Детали		
А4		1	НО-04.02.02.001	Венец	1	
А4		2	НО-04.02.02.002	Ступица	1	

Изм	Лист	№ док.	Подп.	Дата	НО-04.02.01.001	Литера	Масса	Масштаб
Разраб.		Тищук			Корпус	Т - Р	0,8	1:2
Провер.		Зубрин				Лист	Листов 1	
Т. контр.		Зубрин				ГОСЛЕСХОЗ СССР СОЮЗГИПРОЛЕСХОЗ Киевский филиал		
Рук.		Бойко			Сталь 45 ГОСТ 1050-74**			
Н. контр.		Косинова						
Утв.								

Копировал Краснова формат А4

8972/4

Изм	Лист	№ докум.	Подп.	Дата	НО-04.02.02.000	Литера	Лист	Листов
Разраб.		Тищук			Звездочка	Т - Р		1
Провер.		Зубрин				ГОСЛЕСХОЗ СССР СОЮЗГИПРОЛЕСХОЗ Киевский филиал		
Рук.		Бойко						
Н. контр.		Косинова						
Утв.								

Инв. № подл. | Подп. и дата | Взам. инв. № | Инв. № дубл. | Подп. и дата

Копировал Краснова формат А4

Rz80 (√)

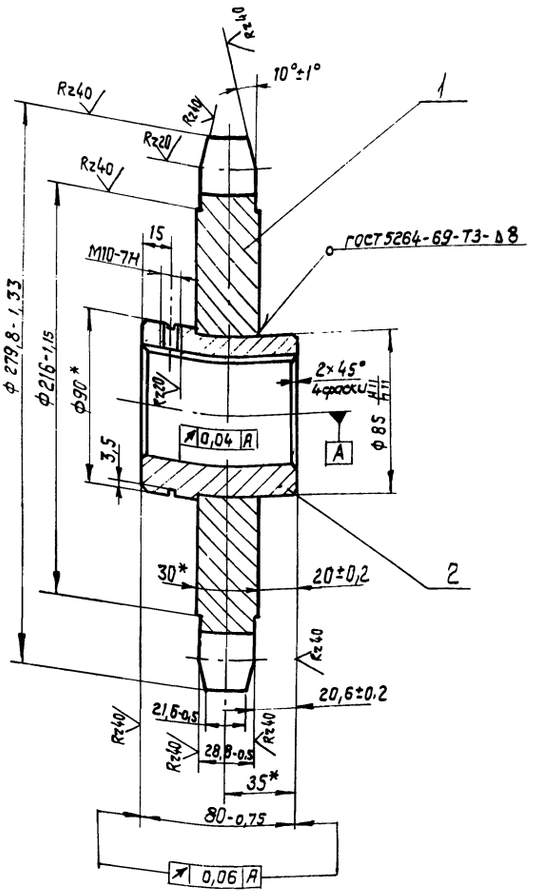

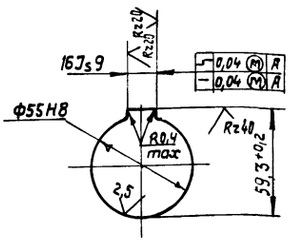

Число зубьев		z	8
Сопрягаемая цепь	Шаг	t	100
	Диаметр ролика	Д	30
Профиль зуба		—	без смещения
Степень точности ГОСТ 592-75		—	2
Диаметр окружности впадин		D_f	228-2,3
Допуск на разность шагов		—	0,7
радиальное биение окружности впадин		—	1,7
радиальное биение зубчатого венца		—	1,7
Диаметр делительной окружности		d	261,31
Сопрягаемая цепь	ширина пластин	B	36
	Расстояние между внутренними пластинами	$B_{вн}$	32
	Предельно допустимое увеличение шага цепи по зацеплению в %	Δt_z	13,3

1. Венец h2,5....3 HRC 40... 50
2.* Размеры для справок.
3. Масса наплавленного металла - 0,1кг.

8972/4

Изм.	Кол.	№ докум.	Подп.	Дата
Разраб.		Тищук		
Провер.		Зубрин		
Т.контр.		Зубрин		
Рук.		Бойко		
Н.контр.		Косинова		
Утв.				

НО-04.02.02.000 СБ

Звездочка
Сборочный чертеж

Литера	Масса	Масштаб
т - р	10,1	1:2

Лист | Листов 1

Гослесхоз СССР
СОЮЗГИПРОЛЕСХОЗ
Киевский филиал

Копировал Краснова

Формат А3

Rz80 (√)

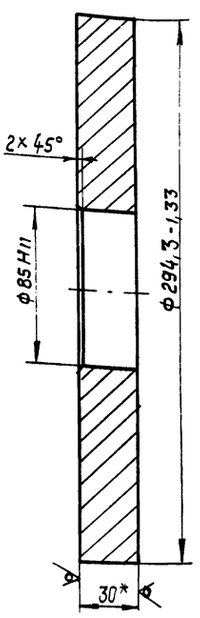

* Размер для справок.

8972/4

Изм.	Кол.	№ докум.	Подп.	Дата
Разраб.		Тищук		06.83
Провер.		Зубрин		
Т.контр.		Зубрин		
Рук.		Бойко		
Н.контр.		Косинова		
Утв.				

НО-04.02.02.001

Венец

Лит.	Масса	Масштаб
т - р	8,4	1:2

Лист | Листов 1

Лист Б-ПН-30 ГОСТ 19903-74*
45 ГОСТ 1050-74**

Гослесхоз СССР
СОЮЗГИПРОЛЕСХОЗ
Киевский филиал

Rz80 (√)

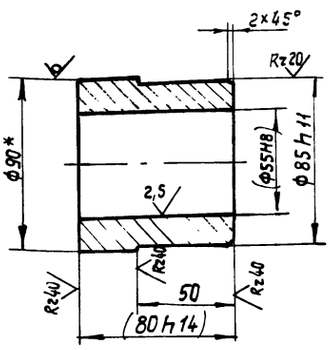

1. Размеры в скобках после сварки.
2.* Размер для справок.

30

8972/4

Изм.	Кол.	№ докум.	Подп.	Дата
Разраб.		Тищук		06.83
Провер.		Зубрин		
Т.контр.		Зубрин		
Рук.		Бойко		
Н.контр.		Косинова		
Утв.				

НО-04.02.02.002

Ступица

Лит.	Масса	Масштаб
т - р	2,1	1:2

Лист | Листов 1

Круг 90 ГОСТ 2590-71*
45 ГОСТ 1050-74*

Гослесхоз СССР
СОЮЗГИПРОЛЕСХОЗ
Киевский филиал

Инв. № подл. | Подп. и дата | Взам. инв. № | Инв. № дубл. | Подп. и дата

Формат	Зона	Поз	Обозначение	Наименование	Кол.	Примечание
				Документация		
А2			НО-04.03.00.000 СБ	Сборочный чертеж	1	
				Детали		
А4		1	НО-04.03.00.001	Стойка	2	
Б4		2	НО-04.03.00.002	Пролет	2	
				Уголок 100×100×8 ГОСТ 8509-72*		
				Ст.3сп ГОСТ 535-79*		
				L = 5930 h16		
А4		3	НО-04.03.00.003	Стойка	2	
*		4	НО-04.03.00.001-01	Стойка	2	* см. НО-04.03.00.001
Б4		5	НО-04.03.00.004	Платик	10	
				Лист Б-ПН10 ГОСТ 19903-74*		
				3-Ст3сп ГОСТ 14637-79		
				70 h16 × 350 h16		
*		6	НО-04.03.00.003-01	Стойка	2	* см. НО-04.03.00.003
Б4		7	НО-04.03.00.005	Опора	10	
				Швеллер 16 ГОСТ 8240-72*		
				Ст.3 ГОСТ 535-79*		
				L = 370 h16		

Изм	Лист	№ докум.	Подп.	Дата
Разраб.		Тищук		05.83
Провер.		Зубрин		
Рук.		Бойко		
Н.контр.		Зубрин		
Утв.				

НО-04.03.00.000

Рама промежуточного вала.

Лит.	Лист	Листов
Т-Р		1

Гослесхоз СССР Союзгипролесхоз Киевский филиал

Копировал — формат А4

НО-04.03.00.001

√(V)

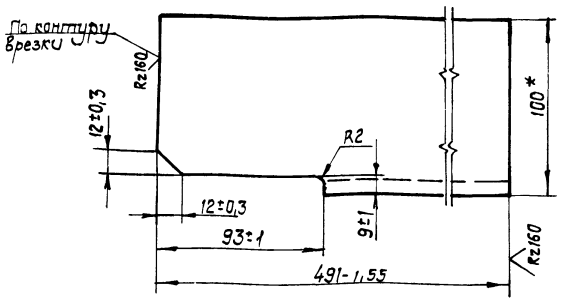

НО-04.03.00.001-01 - зеркальное отражение
Остальное - см. НО-04.03.00.001.
М1:5

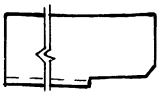

* Размер для справок.

8972/4

Изм	Кол	№ докум	Подп.	Дата
Разраб.		Тищук		05.83
Провер.		Зубрин		
Т.контр.		Зубрин		
Рук.		Бойко		
Н.контр.		Косинова		
Утв.				

НО-04.03.00.001

Стойка

Литера	Масса	Масштаб
Т-Р	5,4	1:2

Лист | Листов 1

Уголок Б-100×100×8 ГОСТ 8509-77* Ст3сп ГОСТ 535-79*

Гослесхоз СССР Союзгипролесхоз Киевский филиал

Копировал Краснова — формат А4

НО-04.03.00.003

√(V)

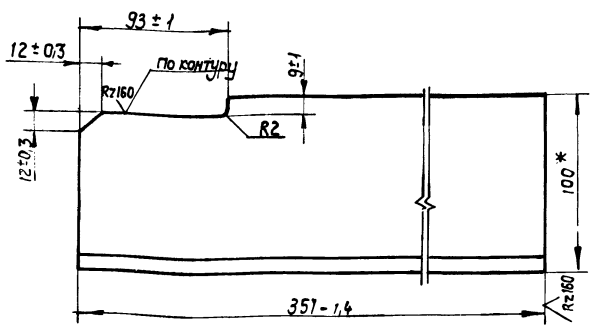

НО-04.03.00.003-01 - зеркальное отражение
Остальное - см. НО-04.03.00.003.
М1:5

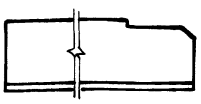

* Размер для справок.

8972/4

Изм	Кол	№ докум	Подп.	Дата
Разраб.		Тищук		05.83
Провер.		Зубрин		
Т.контр.		Зубрин		
Рук.		Бойко		
Н.контр.		Косинова		
Утв.				

НО-04.03.00.003

Стойка

Лит.	Масса	Масштаб
Т-Р	4,2	1:2

Лист | Листов 1

Уголок Б-100×100×8 ГОСТ 8509-72* Ст3сп ГОСТ 535-79*

Гослесхоз СССР Союзгипролесхоз Киевский филиал

8972/4

Копировал Краснова

Формат	Зона	Поз.	Обозначение	Наименование	Кол.	Примечание
				Документация		
А2			НО-04.04.00.000 СБ	Сборочный чертеж	1	
				Детали		
Б4		1	НО-04.04.00.001	Стойка	4	
				Уголок 100×100×8 ГОСТ 8509-72*		
				Ст3сп ГОСТ 535-79*		
				L = 450 h15		
Б4		2	НО-04.04.00.002	Балка	2	
				Швеллер 16 ГОСТ 8240-72*		
				Ст3 ГОСТ 535-79*		
				L = 5930 h15		
Б4		3	НО-04.04.00.003	Связь	10	
				Швеллер 16 ГОСТ 8240-72*		
				Ст3 ГОСТ 535-79*		
				L = 820 h15		

31

Изм	Лист	№ докум.	Подп.	Дата
Разраб.		Тищук		05.83
Провер.		Зубрин		
Рук.		Бойко		
Н.контр.		Зубрин		
Утв.				

НО-04.04.00.000

Рама под натяжки

Лит.	Лист	Листов
Т-Р		1

Гослесхоз СССР Союзгипролесхоз Киевский филиал

Копировал Краснова — формат А4

Вид А повернуто

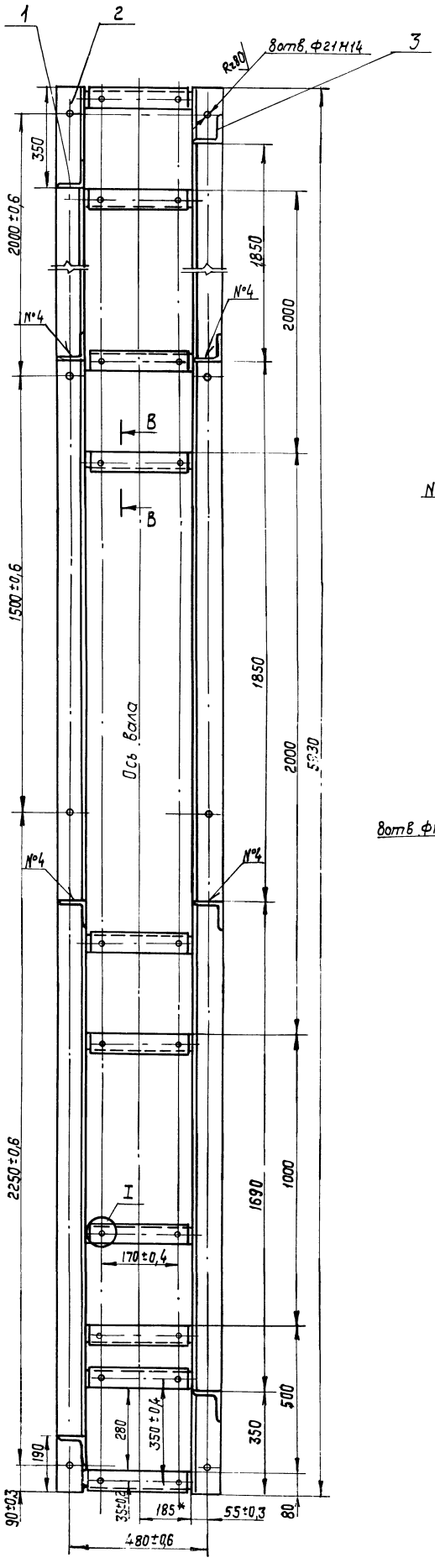

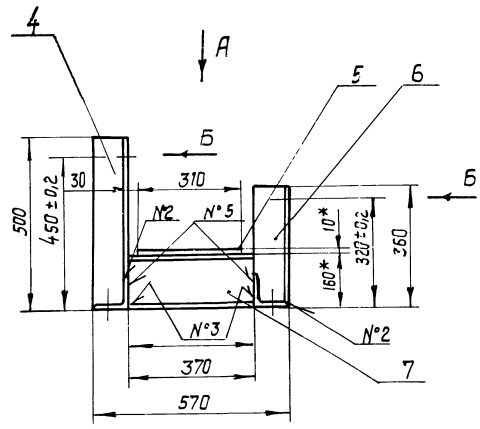

I
m1:4

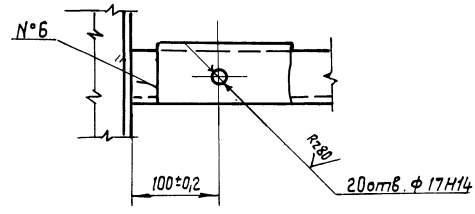

В - В
m1:4 повернуто

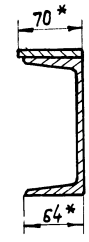

Вид Б
m1:2

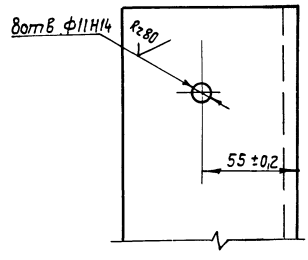

Номер шва	Условное обозначение	Требования ко шву	Кол. швов
1	С2		4
2	У4		4
3	Т1-△4		20
4	Т3-△5 ⊐		8
5	Т3-△4		20
6	Н1-△8		20

1. Сварные швы по гост 5264-80.
2. * Размеры для справок.
3. Неуказанные предельные отклонения размеров: отверстий - H15, валов - h15; остальных - $\pm \frac{IT15}{2}$.
4. Масса наплавленного металла - 2,5 кг.

32

8972/4

Изм.	Кол.	N° докум.	Подп.	Дата	
Разраб.		Тищук		05.15	
Провер.		Зибрин			
Т.контр.		Зибрин			
Рук.		Бойко			
Н.контр.		Косинова			
Утв.		Задайсвечка			

НО-04.03.00.000СБ

Рама промежуточного вала. Сборочный чертеж

Литера	Масса	Масштаб
Т	254	1:10

Лист | Листов 1

Гослесхоз СССР Союзгипролесхоз Киевский филиал

Копировал Краснова

Формат А2

НО-04.04.00.000 СБ

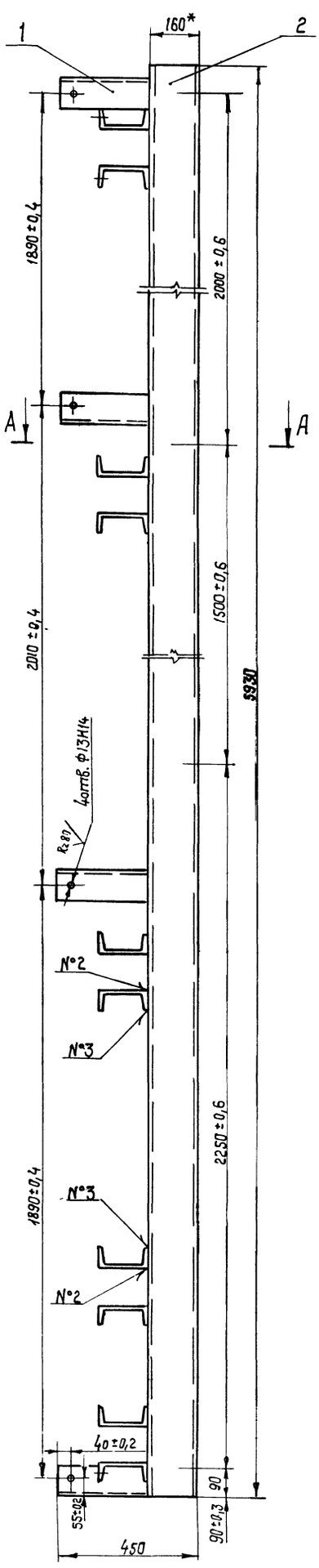

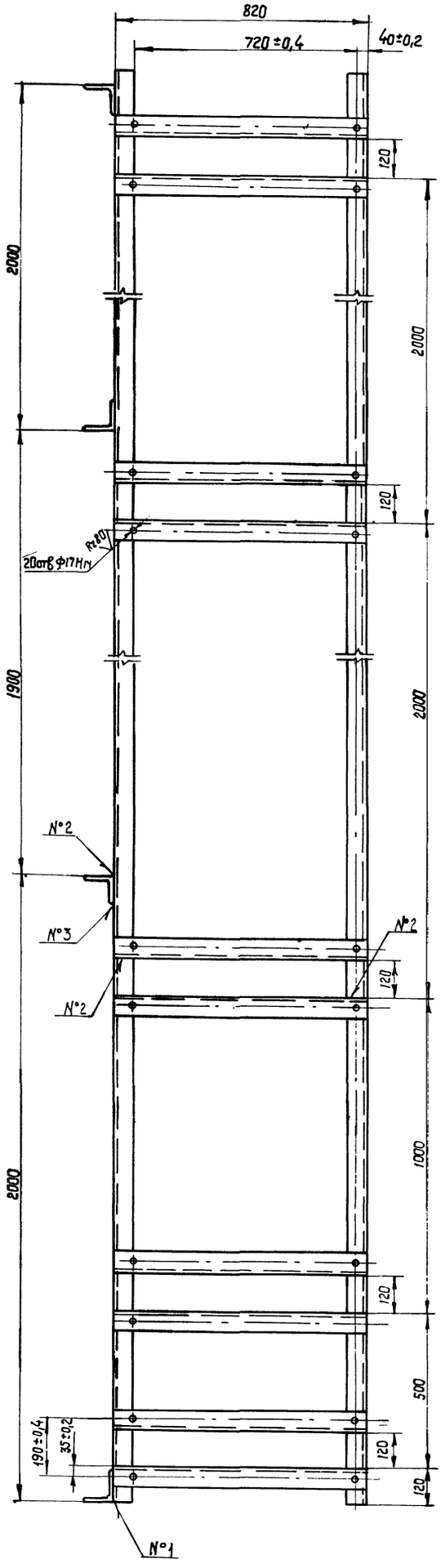

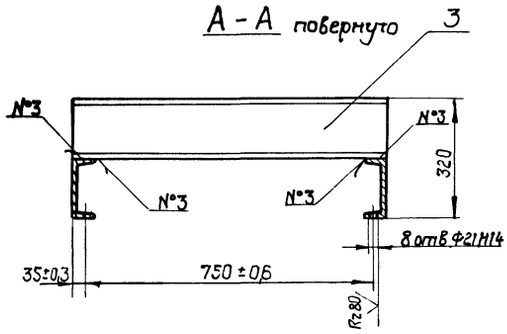

Номер шва	Условное обозначение	Требования ко шву	Кол. швов
1	У2		1
2	Т1 - Δ5		23
3	Н1 - Δ6		44

1. Сварные швы по гост 5264-80
2.* Размер для справок.
3. Неуказанные предельные отклонения размеров: отверстий - H15; валов - h15; прочих - $\pm \frac{IT15}{2}$.
4. Масса наплавленного металла - 3,0.

33
8973/4

				НО-04.04.00.000СБ			
Изм.	Кол.	№ докум.	Подп.	Дата	Рама под натяжки. Сборочный чертеж	Литера	Масса	Масштаб
Разраб.		Тищук		03.13		Т	300	1:10
Провер.		Зубрин				Лист	Листов 1
Т.контр.		Зубрин					
Рук.		Балка					
Н.контр.		Косинова				гослесхоз СССР Союзгипролесхоз Киевский филиал	
Утв.		Здановская					

Копировал Краснова

Формат А2

Формат	Зона	Поз.	Обозначение	Наименование	Кол.	Примечание
				Документация		
А2			НО-05.00.00.000 СБ	Сборочный чертеж		
				Сборочные единицы		
А4		1	НО-05.01.00.000	Рама	1	
А4		2	НО-05.02.00.000	Пята	4	
				Материалы		
				Пиломатериалы ГОСТ 8486-66**		
		3		Брус 40×40	0,01	м³
		4		Доска 25×200	0,03	м³
		5		Гвоздь 2,5×50	0,5	кг
				ГОСТ 4028-63*		
				Прочие изделия		
		6		Ролик Р-400	10	Судинский з-д „Красный пресс"
			Переменные данные для исполнений			
				НО-05.00.00.000 СБ-01		
				Сборочные изделия		
А4		1	НО-05.01.00.000-01	Рама	1	
А4		2	НО-05.02.00.000	Пята	4	

НО-05.00.00.000

Изм	Лист	№ докум.	Подп.	Дата
Разраб.		Зубрин		06.83
Провер.		Тищук		07.83
Рук.		Байко		
Н.контр.		Косинова		
Утв.				

Рольганг неприводной

Литера	Лист	Листов
Т-Р	1	2

ГОСЛЕСХОЗ СССР
СОЮЗГИПРОЛЕСХОЗ
Киевский филиал

8972/4

Копировал Краснова — формат А4

Формат	Зона	Поз.	Обозначение	Наименование	Кол.	Примечание
				Материалы		
				Пиломатериалы ГОСТ 8486-66**		
		3		Брус 40×40	0,006	м³
		4		Доска 25×200	0,02	м³
		5		Гвоздь 2,5×50	0,4	кг
				ГОСТ 4028-63*		
				Прочие изделия		
		6		Ролик - р. 400	7	
				НО-05.00.000.000 СБ-02		
				Сборочные единицы		
А4		1	НО-05.01.00.000-02	Рама	1	
А4		2	НО-05.02.00.000	Пята	4	
				Материалы		
				Пиломатериалы ГОСТ 8486-66**		
		3		Брус 40×40	0,007	м²
		4		Доска 25×200	0,015	м³
		5		Гвоздь 2,5×50	0,3	кг
				ГОСТ 4028-63*		
				Прочие изделия		
		6		Ролик Р-400	6	

Подп. и дата | Инв. № дубл. | Взам. инв. № | Подп. и дата | Инв. № подл.

Изм	Лист	№ докум.	Подп.	Дата

НО-05.00.00.000 — Лист 2

8972/4

Копировал Краснова — формат А4

Формат	Зона	Поз.	Обозначение	Наименование	Кол.	Примечание
				Документация		
А4			НО-05.02.00.000 СБ	Сборочный чертеж		
				Детали		
Б4		1	НО-05.02.00.001	Основание	1	0,6 кг
				Круг 100 ГОСТ 2590-71*		
				Ст.3 ГОСТ 535-79*		
				ℓ = 10h15		
				Стандартные изделия		
		2		Болт М16×120-58	1	
				ГОСТ 7798-70		

НО-05.02.00.000

Изм	Лист	№ докум.	Подп.	Дата
Разраб.		Зубрин		06.83
Провер.		Тищук		07.83
Рук.		Байко		
Н.контр.		Косинова		
Утв.				

Пята

Литера	Лист	Листов
Т-Р		1

ГОСЛЕСХОЗ СССР
СОЮЗГИПРОЛЕСХОЗ
Киевский филиал

8972/4

Копировал Краснова — формат А4

НО-05.02.00.000 СБ

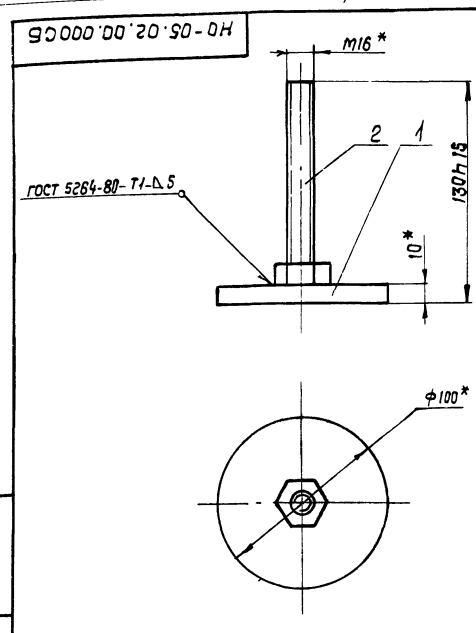

* Размеры для справок.

34

8972/4

Изм	Кол	№ докум.	Подп.	Дата
Разраб.		Зубрин		06.83
Провер.		Тищук		
Т.контр.		Тищук		
Рук.		Байко		
Н.контр.		Косинова		
Утв.		Задависвечко		

Пята
Сборочный чертеж

Лит.	Масса	Масштаб
Т-Р	0,8	1:2

Лист 1 | Листов 1

ГОСЛЕСХОЗ СССР
СОЮЗГИПРОЛЕСХОЗ
Киевский филиал

Подп. и дата | Взам. инв. № | Инв. № дубл. | Подп. и дата | Инв. № подл.

Копировал Краснова — формат А4

НО-05.00.00.000 СБ

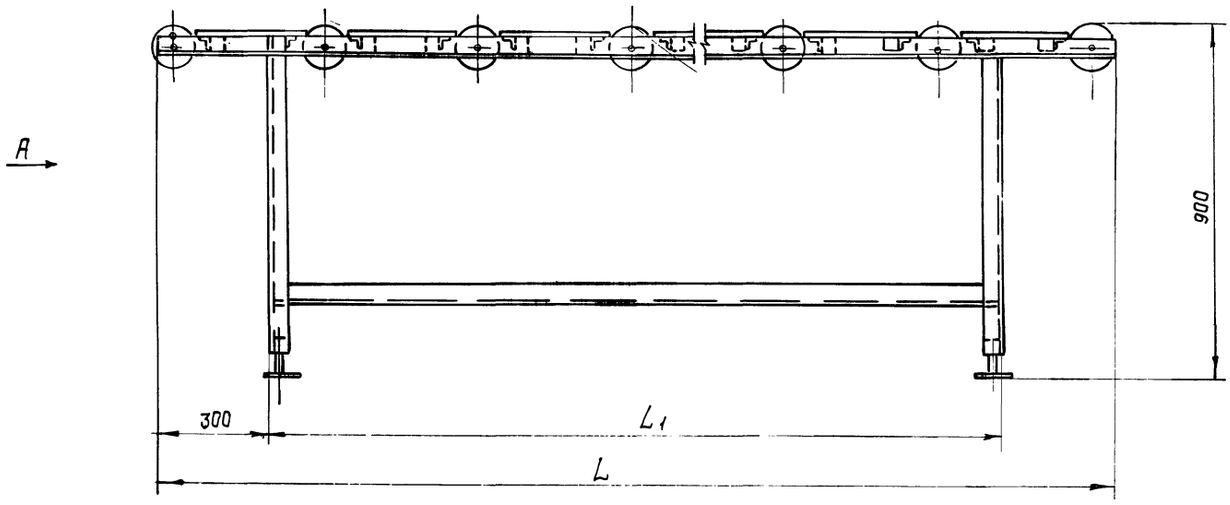

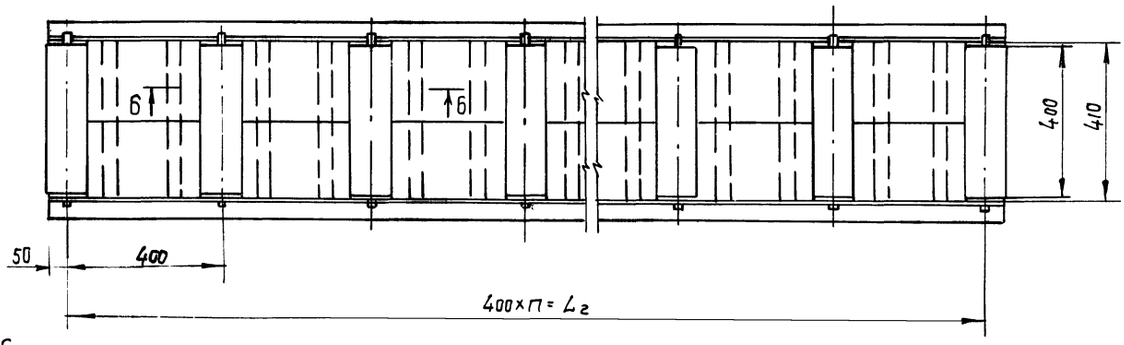

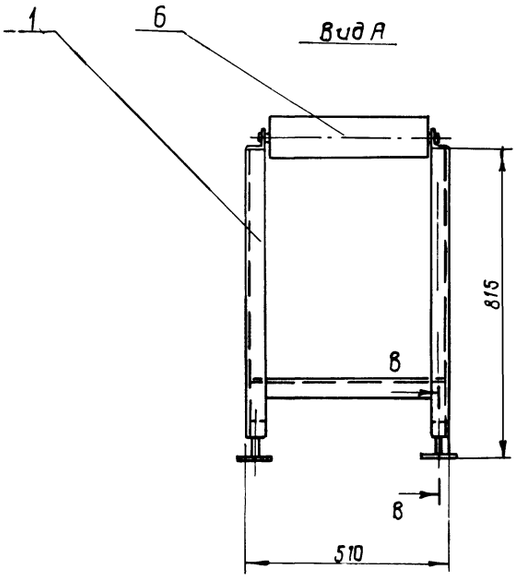

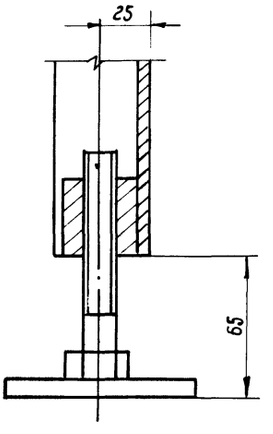

Обозначение	L	L_1	L_2	n	Масса
НО-05.00.00.000СБ	3700	3100	3600	9	170,0
-01	2500	1900	2400	6	122,0
-02	2100	1500	2000	5	104,0

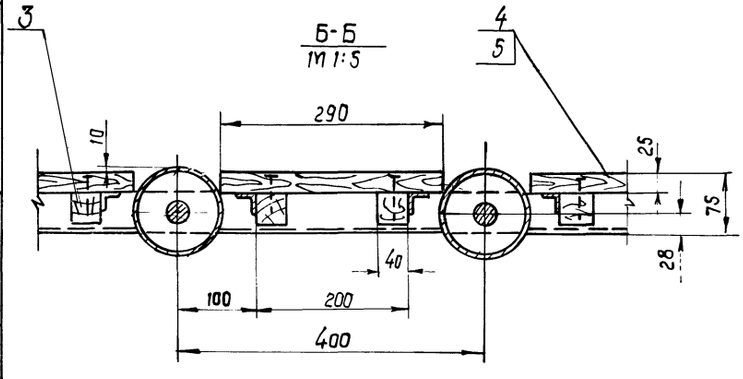

1. Размеры для справок.
2. Металлоконструкции грунтовать грунтовкой ФЛ-03К ГОСТ 6109-81 красить эмалью ПФ-115 (серая) ГОСТ 6465-76.*

35

8972/4

Изм.	Кол.	№ докум.	Подп.	Дата	НО-05.00.00.000 СБ			
Разраб.		Зубрин			Рольганг неприводной Сборочный чертеж	Литера	Масса	Масштаб
Провер.		Тищук				Т - Р	см. табл.	1:10
Т. контр.		Тищук				Лист	Листов 1	
Рук.		Бойко				ГОСЛЕСХОЗ СССР СОЮЗГИПРОЛЕСХОЗ Киевский филиал		
Н. контр.		Косинова						
Утв.		Задовиевчка						

Копировал Краснова

Формат А2

Формат	Зона	Поз.	Обозначение	Наименование	Кол.	Примечание
				Документация		
А2			НО-05.01.00.000 СБ	Сборочный чертеж		
				Детали		
Б4		1	НО-05.01.00.001	Прогон Угольник Б-50×50×5 ГОСТ 8509-72* Ст.3 ГОСТ 535-79* ℓ=3700 h15	2	13,3 кг
Б4		2	НО-05.01.00.002	Стойка Угольник Б-50×50×5 ГОСТ 8509-72* Ст.3 ГОСТ 535-79* ℓ=750 h15	4	2,7 кг
А4		3	НО-05.01.00.003	Связь	2	
Б4		4	НО-05.01.00.004	Кронштейн Угольник Б-25×25×4 ГОСТ 8509-72* Ст.3 ГОСТ 535-79* ℓ=410 h15	18	0,4 кг
*		5	НО-05.01.00.003-01	Связь	2	
А4		6	НО-05.01.00.005	Бабышка	4	
				Переменные данные для исполнений		
				НО-05.01.00.000СБ-01		

Изм.	Лист	№ докум.	Подп.	Дата
Разраб.		Зубрин		06.83
Провер.		Тищук		07.83
Рук.		Байко		07.83
Н.контр.		Косинова		07.83
Утв.				

НО-05.01.00.000

Рама

Литера	Лист	Листов
Т	1	3

Гослесхоз СССР Союзгипролесхоз Киевский филиал

Копировал Краснова Формат А4

Формат	Зона	Поз.	Обозначение	Наименование	Кол.	Примечание
				Детали		
Б4		1	НО-05.01.00.001	Прогон Угольник Б-50×50×5 ГОСТ 8509-72* Ст.3 ГОСТ 535-79* ℓ=2500 h15	2	9,5 кг
Б4		2	НО-05.01.00.002	Стойка Угольник Б50×50×5 ГОСТ 8509-72* Ст.3 ГОСТ 535-79* ℓ=750 h15	4	2,7 кг
А4		3	НО-05.01.00.003-02	Связь	2	
Б4		4	НО-05.01.00.004	Кронштейн Угольник Б-50×50×5 ГОСТ 8509-72* Ст3 ГОСТ 535-79* ℓ=410 h15	12	0,4 кг
*		5	НО-05.01.00.003-01	Связь	2	
А4		6	НО-05.01.00.005	Бабышка	4	
				НО-05.01.00.000СБ-02		
				Детали		
Б4		1	НО-05.01.00.001	Прогон Угольник Б-50×50×5 ГОСТ 8509-72* Ст.3 ГОСТ 535-79* ℓ=2100 h15	2	7,6 кг
Б4		2	НО-05.01.00.002	Стойка Угольник Б-50×50×5 ГОСТ 8509-72* Ст.3 ГОСТ 535-79* ℓ=750 h15	4	2,7 кг
*		3	НО-05.01.00.003-03	Связь	2	

Инв.№ подл. | Подп. и дата | Взам.инв.№ | Инв.№ дубл. | Подп. и дата

Изм.	Лист	№ докум.	Подп.	Дата

НО-05.01.00.000

Лист 2

Копировал Краснова Формат А4

Формат	Зона	Поз.	Обозначение	Наименование	Кол.	Примечание
А4		4	НО-05.01.00.004	Кронштейн Угольник Б-50×50×5 ГОСТ 8509-72* Ст.3 ГОСТ 535-79* ℓ=410 h15	10	0,4 кг
*		5	НО-05.01.00.003-01	Связь	2	
А4		6	НО-05.01.00.005	Бабышка	4	

Инв.№ подл. | Подп. и дата | Взам.инв.№ | Инв.№ дубл. | Подп. и дата

НО-05.01.00.000

Лист 3

8972/4

НО-05.01.00.003

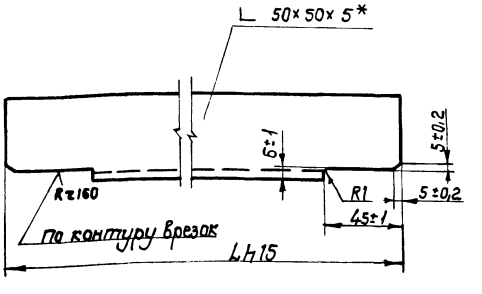

Обозначение	L	Масса в кг
НО-05.01.00.003	3088	11.4
-01	498	1,8
-02	1888	7,4
-03	1488	5,6

* Размер для справок.

36

8972/4

Инв.№ подл. | Подп. и дата | Взам.инв.№ | Инв.№ дубл. | Подп. и дата

Изм.	Кол.	№ докум.	Подп.	Дата
Разраб.		Зубрин		06.83
Провер.		Тищук		07.83
Т. контр.		Тищук		07.83
Рук.		Байко		07.83
Н.контр.		Косинова		07.83

НО-05.01.00.003

Связь

Литера	Масса	Масштаб
Т	см. табл.	1:2

Лист | Листов 1

Гослесхоз СССР Союзгипролесхоз

Уголь Б-50×50×5 ГОСТ 8509-78* Ст3 ГОСТ 535-79*

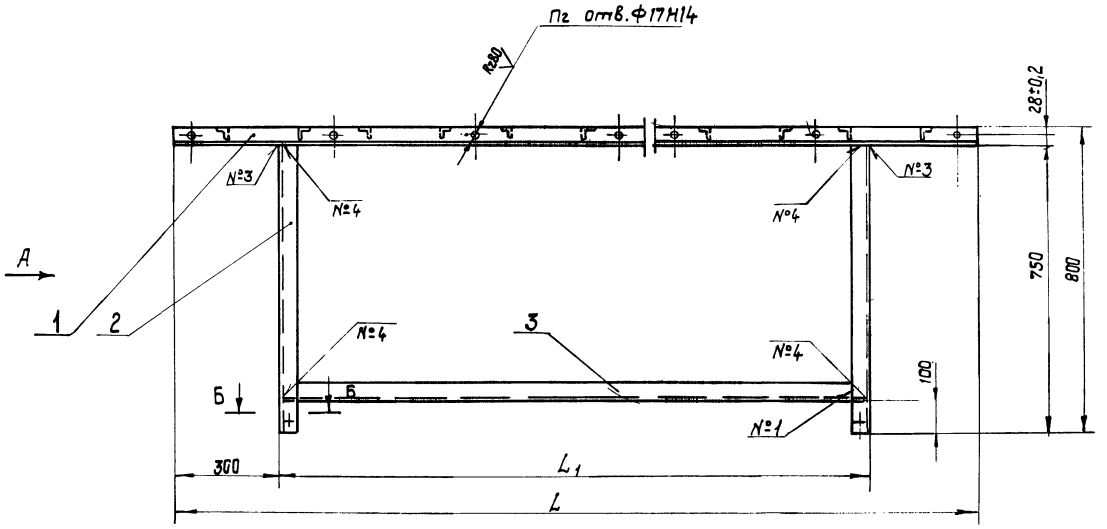

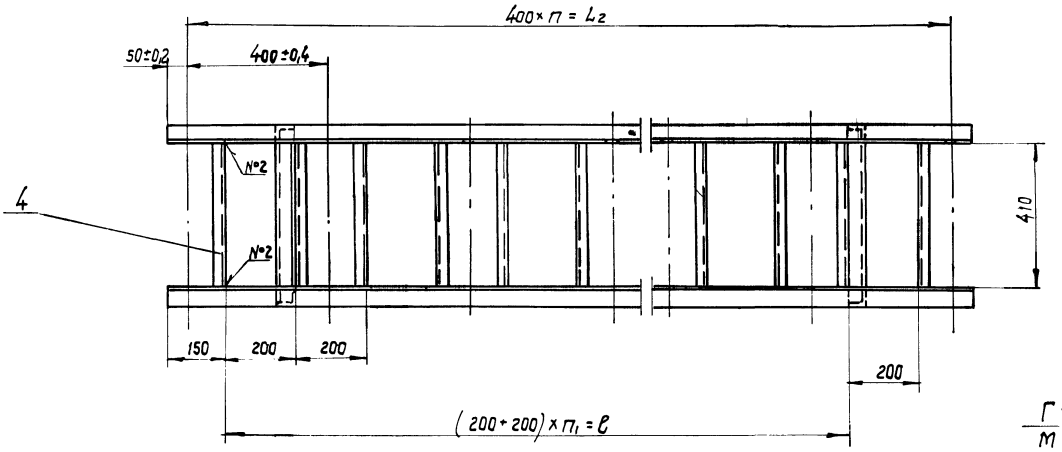

Г-Г
М1:1

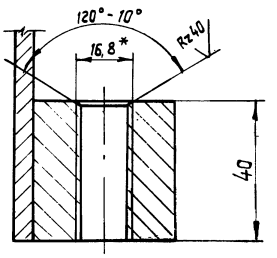

Вид А

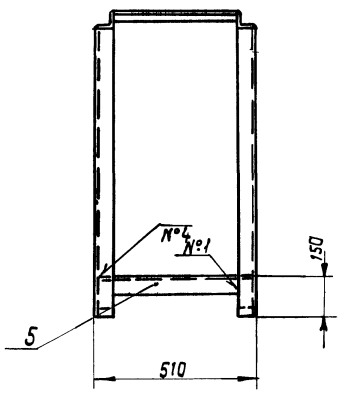

В-В
М1:2

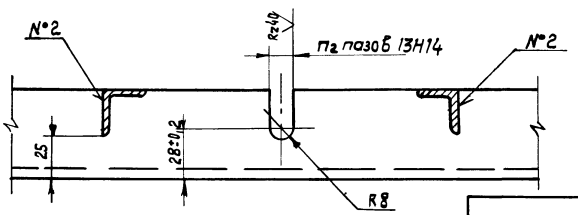

Б-Б
М1:1

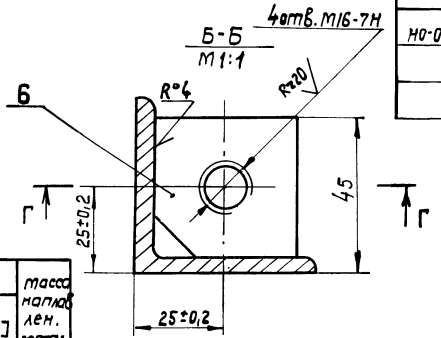

Обозначение	L	L_1	L_2	ℓ	п	$п_1$	$п_2$	Масса
НО-05.01.00.000 СБ	3700	3100	3600	3200	9	8	13	75,0
-01	2500	1900	2400	2000	6	5	7	55,0
-02	2100	1500	2000	1600	5	4	6	47,0

1. Сварные швы по ГОСТ 5264-80.
2. * Размеры для справок.
3. Неуказанные предельные отклонения. размеров: отверстий - Н15; валов - h15; остальных $\pm \frac{JT15}{2}$.
4. Масса наплавленного металла - см. табл.

Таблица сварных швов.

Номер шва / обозначение шва / Обозначение	1	2	3	4	масса наплавлен. метал.
	С2	Т1-Δ3	Т1-Δ4	Т1-Δ4-J	
НО-05.01.00.000 СБ	8	34	4	16	0,7
-01	8	22	4	16	0,5
-02	8	18	4	16	0,5

37

8972/4

Изм	Кол	№ докум.	Подп.	Дата
Разраб.		Зубрин		06.83
Пров.		Тищук		07.83
Т. контр		Тищук		07.83
Рук.		Бойко		08.83
Н. контр.		Косинова		09.83
Утв.		Задависвечка		09.83

НО-05.01.00.000 СБ

Рама
Сборочный чертеж

Литера			Масса	Масштаб
Т	-	Р	см. табл.	1:10

Лист | Листов 1

ГОСЛЕСХОЗ СССР
СОЮЗГИПРОЛЕСХОЗ
Киевский филиал

Копировал Краснова

Формат А2

НО-05.01.00.005

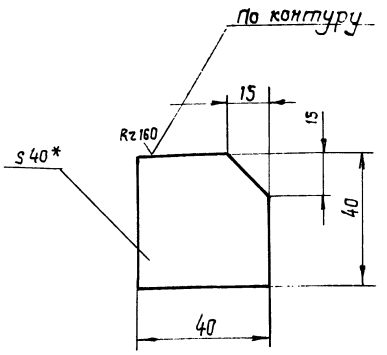

1.* Размер для справок.
2. Неуказанные предельные отклонения размеров ± IT15/2

8972/4

Изм.	Кол.	№докум.	Подп.	Дата
Разраб.		Зубрин		
Пров.		Тищук		
Т.контр.		Тищук		
Рук.		Бойко		
Н.контр.		Косинова		

НО-05.01.00.005

Бобышка

Лит.	Масса	Масштаб
Т	0,5	1:1

Лист | Листов 1

Лист 5 Ст3кп ГОСТ 14637-79

Б-ПН-40 ГОСТ 19903-74

Гослесхоз СССР Союзгипролесхоз Киевский филиал

Копировал Краснова Формат А4

НО-06.02.00.001

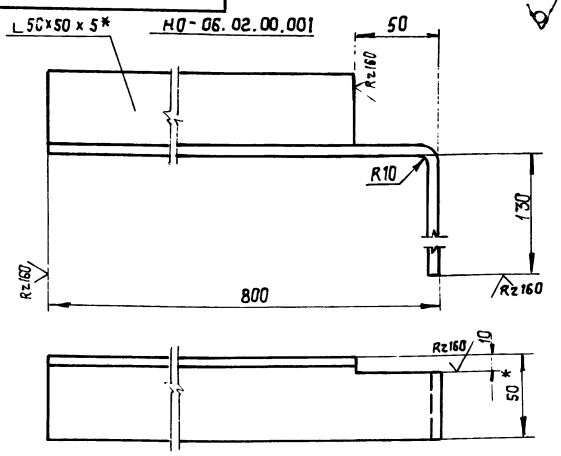

НО-06.02.00.001-01 - зеркальное отражение
остальное см. НО-06.02.00.001
m 1:4

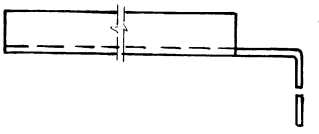

1.* Размеры для справок.
2. Неуказанные предельные отклонения размеров: валов - h15; остальных ± IT15/2
3. Длина развертки L = 940 мм

8972/4

Изм.	Кол.	№докум.	Подп.	Дата
Разраб.		Зубрин		
Пров.		Тищук		
Т.контр.		Тищук		
Рук.		Бойко		
Н.контр.		Косинова		
Утв.				

НО-06.02.00.001

Уголок

Литера	Масса	Масштаб
Т	Р 2,9	1:2

Лист | Листов 1

Уголок 5-50×50×5 ГОСТ 8509-72* / Ст.3 ГОСТ 535-79*

Гослесхоз СССР Союзгипролесхоз Киевский филиал

Копировал Краснова Формат А4

Формат	Зона	Поз.	Обозначение	Наименование	Кол.	Примечание
				Документация		
А2			НО-06.00.00.000 СБ	Сборочный чертеж		
			НО-06.00.00.000 ВС	Ведомость спецификаций	1	
				Сборочные единицы		
А4		1	НО-06.01.00.000	Рама	1	
А4		2	НО-06.02.00.000	Стол откидной	1	
А4		3	НО-05.02.00.000	Пята	6	
				Материалы		
				Пиломатериалы ГОСТ 8486-68**		
		4		Брус 40×40	0,016	м³
		5		Доска 25×200	0,05	м³
		6		Гвоздь 2,5×50 ГОСТ 4028-63*	0,6	кг
				Стандартные изделия		
		7		Ось 22-6д12×50 Ст.3 ГОСТ 9650-80	2	
		8		Шайба 6-02 ГОСТ 11371-78	2	

Изм.	Кол.	№докум.	Подп.	Дата
Разраб.		Зубрин		
Пров.		Тищук		
Рук.		Бойко		
Н.контр.		Косинова		
Утв.				

НО-06.00.00.000

Рольганг неприводной

Лит.	Лист	Листов
Т	1	2

Гослесхоз СССР Союзгипролесхоз Киевский филиал

8972/4

Копировал Краснова Формат А3

Формат	Зона	Поз.	Обозначение	Наименование	Кол.	Примечание
		9		Шплинт 1,6×20 ГОСТ 397-79*	2	
				Прочие изделия		
		10		Ролик Р-400	14	Судинский з-д Красный пресс

НО-06.00.00.000

Копировал Краснова

НО-06.00.00.000 СБ

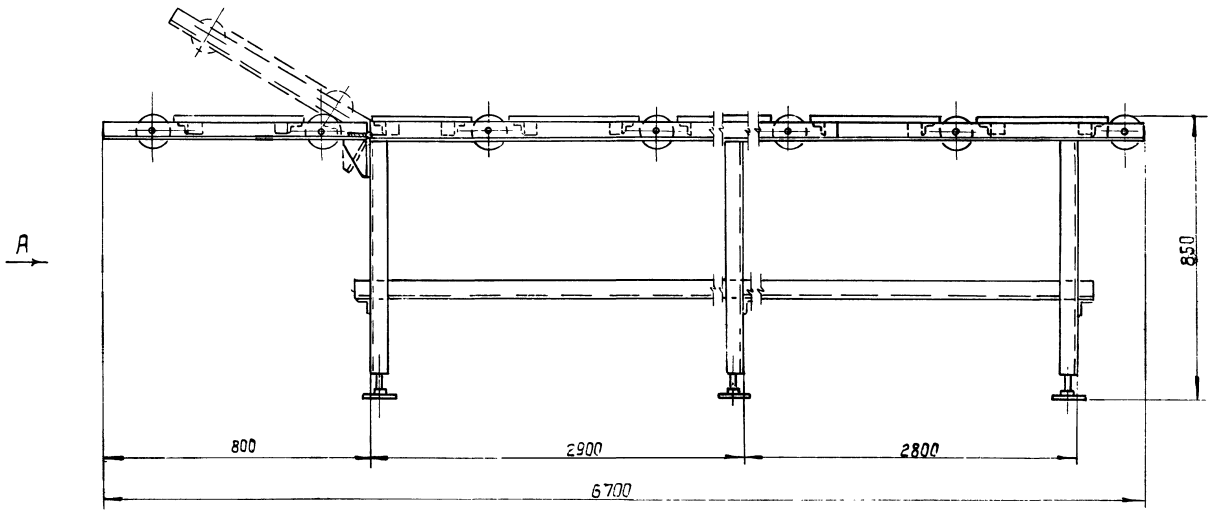

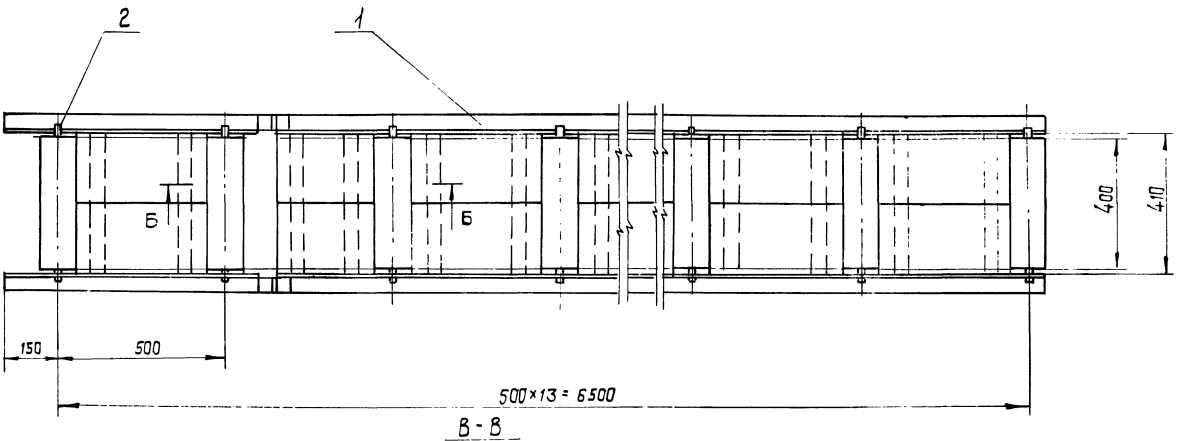

В - В
М 1:2

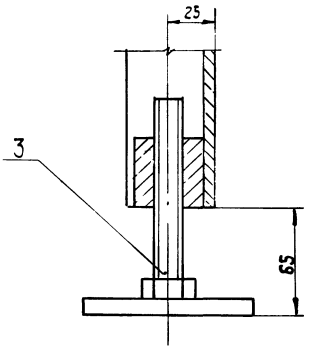

I
М 1:1

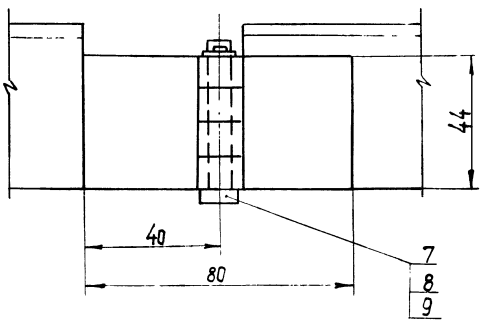

Вид А

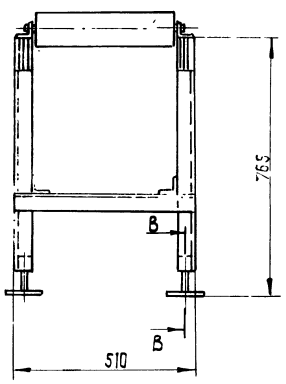

Б - Б
М 1:5

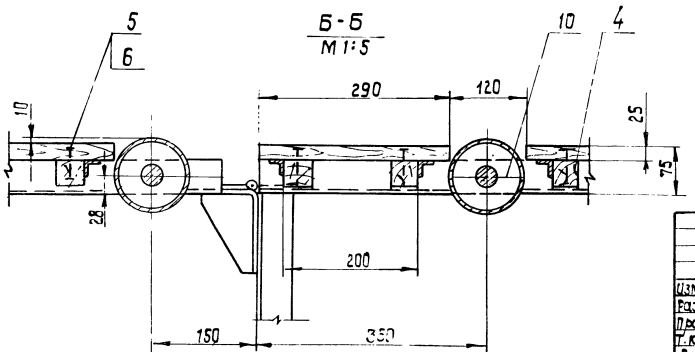

1. Размеры для справок.
2. Металлоконструкции грунтовать грунтовкой ФЛ-03к гост 6109-76, красить эмалью ПФ115(серая) гост 6465-76.

39

8972/4

					НО-06.00.00.000 СБ			
Изм.	Кол.	№докум.	Подп.	Дата	Рольганг неприводной. Сборочный чертеж	Литера	Масса	Масштаб
Разраб.		Зубрин		02.75		Т	265	1:10
Провер.		Тищук		02.75		Лист	Листов 1	
Т.контр.		Тищук				Гослесхоз СССР Союзгипролесхоз Киевский филиал		
Рук.		Бойко						
Н.контр.		Косинова						
Утв.		Радзивиловец						

Копировал: Краснова

Формат А2

Формат	Зона	Поз.	Обозначение	Наименование	Кол.	Примечание
				Документация		
А2			НО-06.01.00.000 СБ	Сборочный чертеж		
				Детали		
Б4		1	НО-06.01.00.001	Стойка Угольник Б-50×50×5 ГОСТ 8509-72* Ст.3 ГОСТ 535-79* ℓ = 765 h15	6	3,0 кг
Б4		2	НО-06.01.00.002	Кронштейн Угольник Б-50×50×5 ГОСТ 8509-72* Ст.3 ГОСТ 535-79* ℓ = 5900 h15	2	21,9 кг
Б4		3	НО-06.01.00.003	Связь Угольник Б-50×50×5 ГОСТ 8509-72* Ст.3 ГОСТ 535-79* ℓ = 5800 h15	2	21,0 кг
Б4		4	НО-06.01.00.004	Кронштейн Угольник Б-25×25×3 ГОСТ 8509-72* Ст.3 ГОСТ 535-79* ℓ = 410 h15	24	0,4 кг

Изм.	Кол.	№ докум.	Подп.	Дата
Разраб.		Зубрин		07.83
Пров.		Тищук		07.83
Рук.		Бойко		
Н.контр.		Косинова		
Утв.				

НО-06.01.00.000

Рама

Литера	Лист	Листов
Т	1	2

Гослесхоз СССР Союзгипролесхоз Киевский филиал

8972/4

Копировал Краснова Формат А4

НО-06.01.00.000

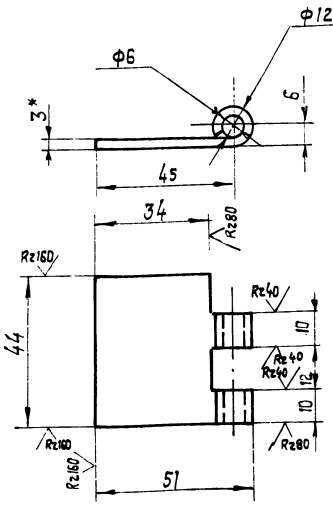

1.* Размер для справок.

2. Неуказанные предельные отклонения размеров: отверстий - H14; валов - h14; остальных ± JT14/2

Инв. № подл. | Подп. и дата | Взам. инв. № | Инв. № дубл. | Подп. и дата

Изм.	Кол.	№ докум.	Подп.	Дата
Разраб.		Зубрин		07.83
Пров.		Тищук		07.83
Т.контр.		Тищук		07.83
Рук.		Бойко		
Н.контр.		Косинова		
Утв.				

НО-06.01.00.006

Петля

Лит.	Масса	Масштаб
Т	0,1	1:1

Лист	Листов

Гослесхоз СССР Союзгипролесхоз Киевский филиал

8972/4

Б-ПН-3 ГОСТ 19903-74*
Лист 3-IV Ст3кп ГОСТ 6523-75

Копировал Краснова Формат А4

Формат	Зона	Поз.	Обозначение	Наименование	Кол.	Примечание
Б4		5	НО-06.01.00.005	Поперечина Угольник Б-50×50×5 ГОСТ 8509-72* Ст.3 ГОСТ 535-79* ℓ = 500 h15	3	1,86 кг
Э4		6	НО-06.01.00.006	Петля	2	
Э4		7	НО-05.01.00.005	Бобышка	6	

Изм.	Лист	№ докум.	Подп.	Дата

НО-06.01.00.000

Лист 2

8972/4

Копировал Краснова Формат А4

НО-06.02.00.003

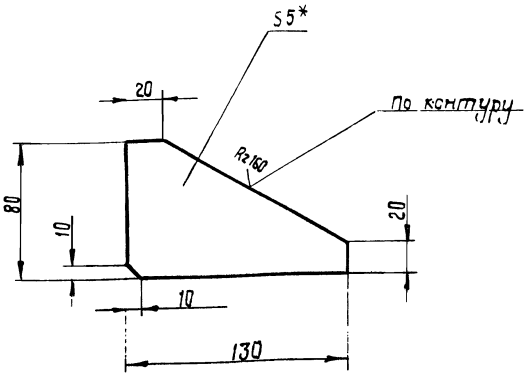

1.* Размер для справок.

2. Неуказанные предельные отклонения размеров: валов - h15, остальных ± JT15/2

Инв. № подл. | Подп. и дата | Взам. инв. № | Инв. № дубл. | Подп. и дата

Изм.	Кол.	№ докум.	Подп.	Дата
Разраб.		Зубрин		07.83
Пров.		Тищук		07.83
Т.контр.		Тищук		
Рук.		Бойко		
Н.контр.		Косинова		
Утв.				

НО-06.02.00.003

Ребро

Лит.	Масса	Масштаб
Т	0,2	1:2

Лист	Листов
	1

Гослесхоз СССР Союзгипролесхоз Киевский филиал

8972/4

Б-ПН-5 ГОСТ 19903-74*
Лист 3-Ст3пс ГОСТ 14637-79

Копировал Краснова Формат А4

НО-06.01.00.000 СБ

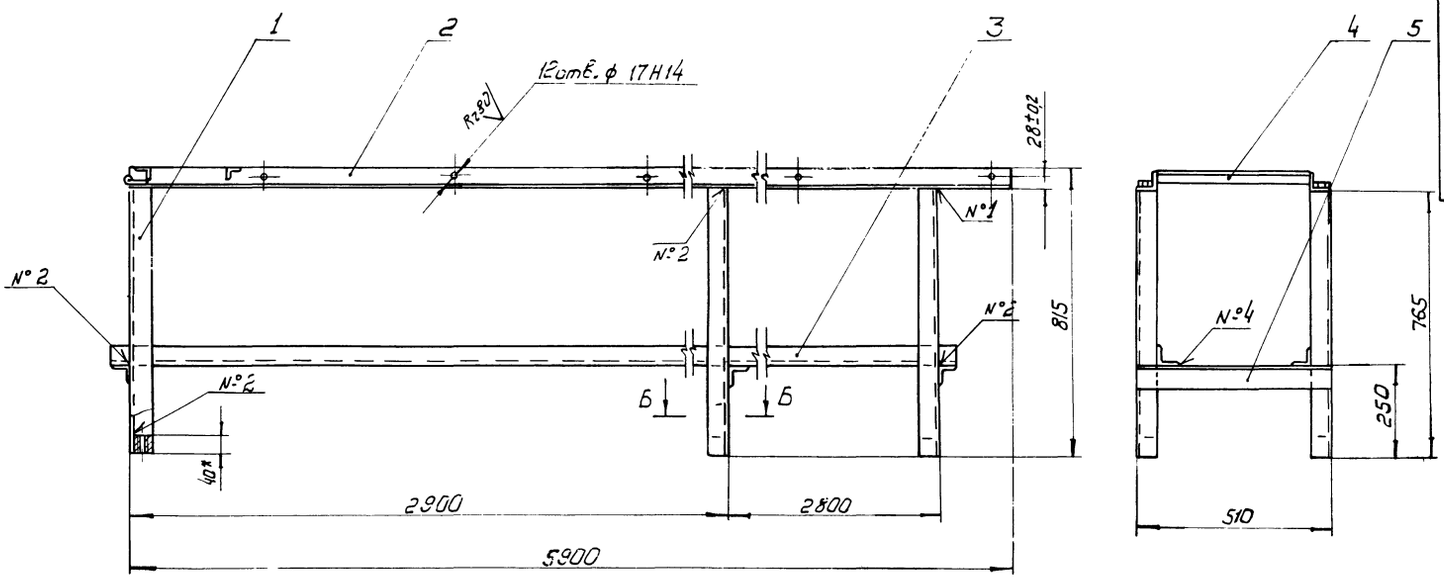

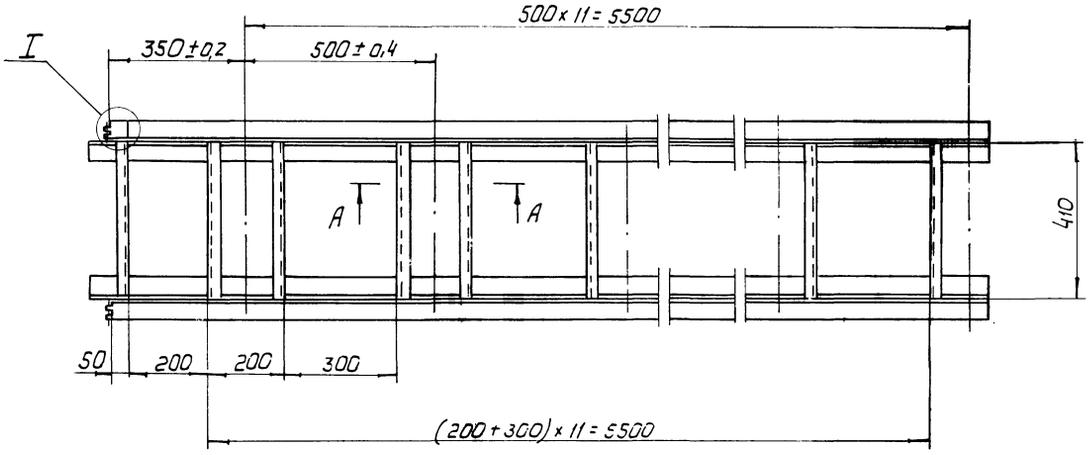

А - А
М 1:2

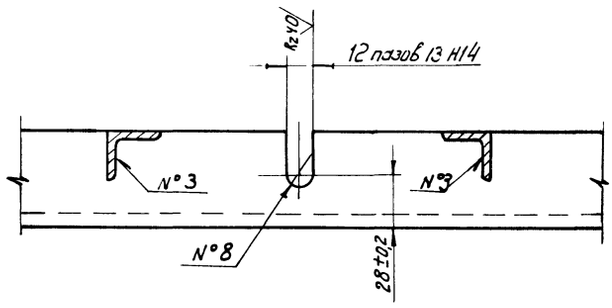

Номер шва	Обозначение	Требования ко шву	К во швов
1	Т1-◺4		24
2	Т1-◺4-⊐		18
3	Т1-◺-2-⊐		48
4	Н1-◺2		8

Б - Б
М 1:2

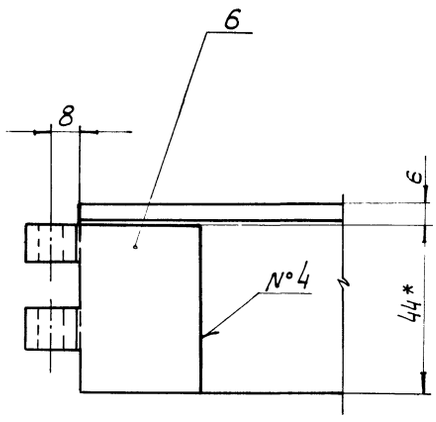

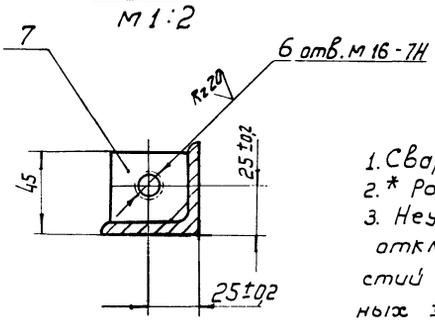

1. Сварные швы по ГОСТ 5264-80
2. * Размеры для справок
3. Неуказанные предельные отклонения размеров: отверстий - Н15; валов - h15; остальных ± $\frac{JT15}{2}$.
4. Масса наплавленного металла - 1,2 кг.

41

8972/4

Изм.	Кол.	№ докум.	Подп.	Дата	НО-06.01.00.000 СБ			
Разраб.		Зубрин			Рама	Литера	Масса	Масштаб
Провер.		Тищук			Сборочный чертеж	Т - Р	123	1:10
Т. контр.		Тищук				Лист	Листов 1	
Рук.		Бойко				Гослесхоз СССР		
Н. контр.		Косинова				Союзгипролесхоз		
Утв.		Задавиевич				Киевский филиал		

Копировал: Герман Формат А2

№ строки	Обозначение	Наименование	Куда входит: Обозначение	Куда входит: Кол.	Общее количество	Примечание
1						
2	НО-06.00.00.000	Рольганг неприводной			1	
3						
4	НО-06.01.00.000	Рама	НО-06.00.00.000	1	1	
5	НО-06.02.00.000	Стол откидной	НО-06.00.00.000	1	1	
6						
7						
8						
9						
10						
11						
12						
13						
14						
15						
16						
17						
18						
19						
20						
21						
22						
23						

8972/4

Изм.	Лист	№ докум.	Подпись	Дата
Разраб.		Зубрин		
Провер.		Тищук		
Рук.		Бойко		
Н. контр.		Касимова		
Утв.				

НО-06.00.00.000ВС

Рольганг неприводной

Ведомость спецификаций

Литера	Лист	Листов
Т		1

Гослесхоз СССР Союзгипролесхоз Киевский филиал

Копировал Бердицкая Формат А3

Формат	Зона	Поз.	Обозначение	Наименование	Кол.	Примечание
				Документация		
А2			НО-06.02.00.000СБ	Сборочный чертеж		
				Детали		
А4		1	НО-06.02.00.001	Уголок	1	
*		2	НО-06.02.00.001-01	Уголок	1	*) см. НО-06.02.00.001
Б4		3	НО-06.02.00.002	Кронштейн	2	0,4 кг
				Угольник Б-25×25×3		
				ГОСТ 8509-72*		
				Ст.3 ГОСТ 535-79*		
				ℓ=410 h15		
А4		4	НО-06.02.00.003	Ребро	2	
Б4		5	НО-06.02.00.004	Связь	1	1,4 кг
				Угольник Б-50×50×5		
				ГОСТ 8509-72*		
				Ст.3 ГОСТ 535-79*		
				ℓ=410 h15		
А4		6	НО-06.01.00.006	Петля	2	
				Переменные данные для изменений		
				НО-06.02.00.000-01-СБ		
				Детали		
А4		1	НО-06.02.00.001	Уголок	1	

Изм.	Лист	№ докум.	Подпись	Дата
Разраб.		Зубрин		
Провер.		Тищук		
Рук.		Бойко		
Н. контр.		Касимова		
Утв.				

НО-06.02.00.000

Стол откидной

Литера	Лист	Листов
Т	1	2

Гослесхоз СССР Союзгипролесхоз Киевский филиал

8972/4

Копировал Бердицкая Формат А4

Формат	Зона	Поз.	Обозначение	Наименование	Кол.	Примечание
		2	НО-06.02.00.001-01	Уголок	1	
Б4		3	НО-06.02.00.002	Кронштейн	4	0,4 кг
				Угольник Б-25×25×3		
				ГОСТ 8509-72* Ст.3		
				ГОСТ 535-79* ℓ=410 h15		
А4		4	НО-06.02.00.003	Ребро	2	
А4		6	НО-06.01.00.006	Петля	2	

Инв.№ подл. | Подпись и дата | Взам. инв.№ | Инв.№ дубл. | Подпись и дата

42

Изм.	Лист	№ докум.	Подпись	Дата

НО-06.02.00.000

Лист 2

Копировал Бердицкая Формат А4

НО-06.02.00.000СБ

НО-06.02.00.000СБ

НО-06.02.00.000-01СБ

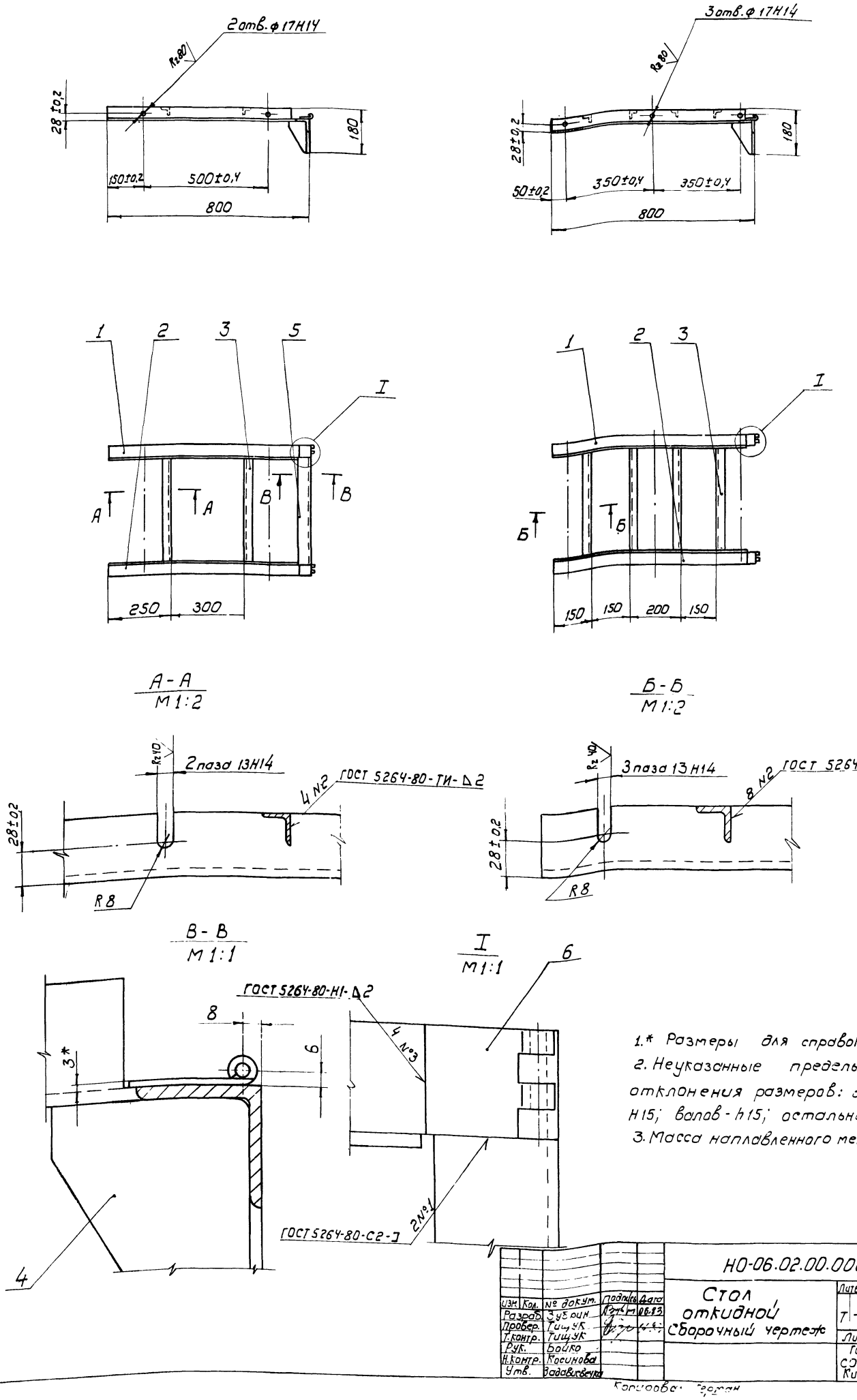

1.* Размеры для справок.
2. Неуказанные предельные отклонения размеров: отверстий Н15; валов - h15; остальных ± $\frac{JT15}{2}$.
3. Масса наплавленного металла 0,1кг.

43

8972/4

Изм.	Кол.	№ докум.	Подпись	Дата
Разраб.		Зубрин		06.83
Провер.		Тищук		
Т.контр.		Тищук		
Рук.		Бойко		
Н.контр.		Косинова		
Утв.		Задависвечка		

НО-06.02.00.000 СБ

Стол откидной
Сборочный чертеж

Литера	Масса	Масштаб
Т-Р	9	1:10

Лист | Листов 1

Гослесхоз СССР
Союзгипролесхоз
Киевский филиал

Копировал Герман

Формат А2

Формат	Зона	Поз.	Обозначение	Наименование	Кол.	Примечание
				Документация		
А2			НО-07.00.00.000СБ	Сборочный чертеж		
				Сборочные единицы		
А4		1	НО-07.01.00.000	Рама	1	
А4		2	НО-05.02.00.000-01	Пята	4	
А4		3	НО-06.02.00.000	Стол откидной	1	
				Материалы		
		4		Пиломатериалы ГОСТ 8486-66**		
		4		Брус 40×40	0,006	м³
		5		Доска 25×200	0,014	м³
		6		Гвоздь 2,5×50 ГОСТ 4028-63*	0,4	кг
				Стандартные изделия		
		7		Ось 22-6 d 12×50 Ст.3 ГОСТ 9650-80	2	
		8		Шайба 6.02 ГОСТ 11371-78	2	
		9		Шплинт 1,6×20 ГОСТ 397-79*	2	

Изм.	Лист	№ докум.	Подпись	Дата	НО-07.00.00.000			
Разраб.		Зубрин			Рольганг непривадной	Литера	Лист	Листов
Провер.		Тищук				Т	1	2
Рук.		Байко				Госпроектмонтажспецстроя СССР Союзгипролесхоз Киевский филиал		
Н.контр.		Касинова						

8972/4

Копировал Вербицкая Формат А4

Формат	Зона	Поз.	Обозначение	Наименование	Кол.	Примечание
				Прочие изделия		
		10		Ролик Р-400	6	Судинский з-д, Красноярский край
				Переменные данные для исполнений		
				НО-07.00.00.000-01СБ		
				Сборочные единицы		
А4		1	НО-07.01.00.000-01	Рама	1	
А4		2	НО-05.02.00.000	Пята	4	
А4		3	НО-06.02.00.000-01	Стол откидной	1	
				Материалы		
				Пиломатериалы ГОСТ 8486-66**		
		4		Брус 40×40	0,007	м³
		5		Доска 25×200	0,02	м³
		6		Гвоздь 2,5×50 ГОСТ 4028-63*	0,5	кг
				Стандартные изделия		
		7		Ось 22-6 d 12×50 Ст.3 ГОСТ 9650-80	2	
		8		Шайба 6.02 ГОСТ 11371-78	2	
		9		Шплинт 4,6×20 ГОСТ 397-79*	2	
				Прочие изделия		
		10		Ролик Р-400	7	

Инв.№ подл. | Подпись и дата | Взам.инв.№ | Инв.№ дубл. | Подпись и дата

Изм.	Лист	№ докум.	Подпись	Дата	НО-07.00.00.000	Лист 2

Копировал Вербицкая Формат А4

Формат	Зона	Поз.	Обозначение	Наименование	Кол.	Примечание
				Документация		
А2			НО-07.01.00.000СБ	Сборочный чертёж		
				Детали		
Б4		1	НО-07.01.00.001	Кронштейн	2	4,6 кг
				Уголь ник Б-50×50×5 ГОСТ 8509-72* Ст.3 ГОСТ 535-79* ℓ=1250 h15		
Б4		2	НО-07.01.00.002	Связь	2	4,7 кг
				Уголь ник Б-50×50×5 ГОСТ 8509-72* Ст.3 ГОСТ 535-79* ℓ=1300 h15		
Б4		3	НО-07.01.00.003	Стойка	4	2,7 кг
				Уголь ник Б-50×50×5 ГОСТ 8509-72* Ст.3 ГОСТ 535-79* ℓ=765 h15		
Б4		4	НО-07.01.00.004	Кронштейн	7	0,4 кг
				Уголь ник Б-25×25×3 ГОСТ 8509-72* Ст.3 ГОСТ 535-79* ℓ=410 h15		
Б4		5	НО-07.01.00.005	Поперечина	2	1,4 кг.
				Уголь ник Б-50×50×5 ГОСТ 8509-72* Ст.3 ГОСТ 535-79* ℓ=500 h15		
А4		6	НО-05.01.00.005	Бобышка	4	
А4		7	НО-06.01.00.006	Петля	2	

Изм.	Лист	№ докум.	Подпись	Дата	НО-07.01.00.000			
Разраб.		Зубрин			Рама	Литера	Лист	Листов
Провер.		Тищук				Т	1	2
Рук.		Байко				Госпроектмонтажспецстроя СССР Союзгипролесхоз Киевский филиал		
Н.контр.		Касинова						
Утв.								

8972/4

Копировал Вербицкая Формат А4

Формат	Зона	Поз.	Обозначение	Наименование	Кол.	Примечание
			Переменные данные	**для исполнений**		
				НО-07.01.00.000-01СБ		
				Детали		
Б4		1	НО-07.01.00.001	Кронштейн	2	6,0 кг
				Уголь ник Б-50×50×5 ГОСТ 8509-72* Ст.3 ГОСТ 535-79* ℓ=1650 h15		
Б4		2	НО-07.01.00.002	Связь	2	6,4 кг
				Уголь ник Б-50×50×5 ГОСТ 8509-72* Ст.3 ГОСТ 535-79* ℓ=1700 h15		
Б4		3	НО-07.01.00.003	Стойка	4	2,7 кг
				Уголь ник Б-50×50×5 ГОСТ 8509-72* Ст.3 ГОСТ 535-79* ℓ=765 h15		
Б4		4	НО-07.01.00.004	Кронштейн	9	0,4 кг
				Уголь ник Б-25×25×5 ГОСТ 8509-72* Ст.3 ГОСТ 535-79* ℓ=410 h15		
Б4		5	НО-07.01.00.005	Поперечина	2	1,4 кг
				Уголь ник Б-50×50×5 ГОСТ 8509-72* Ст.3 ГОСТ 535-79* ℓ=500 h15		
А4		6	НО-05.01.00.005	Бобышка	4	
А4		7	НО-06.01.00.006	Петля	2	

Инв.№ подл. | Подпись и дата | Взам.инв.№ | Инв.№ дубл. | Подпись и дата

Изм.	Лист	№ докум.	Подпись	Дата	НО-07.01.00.000	Лист 2

Копировал Вербицкая Формат А4

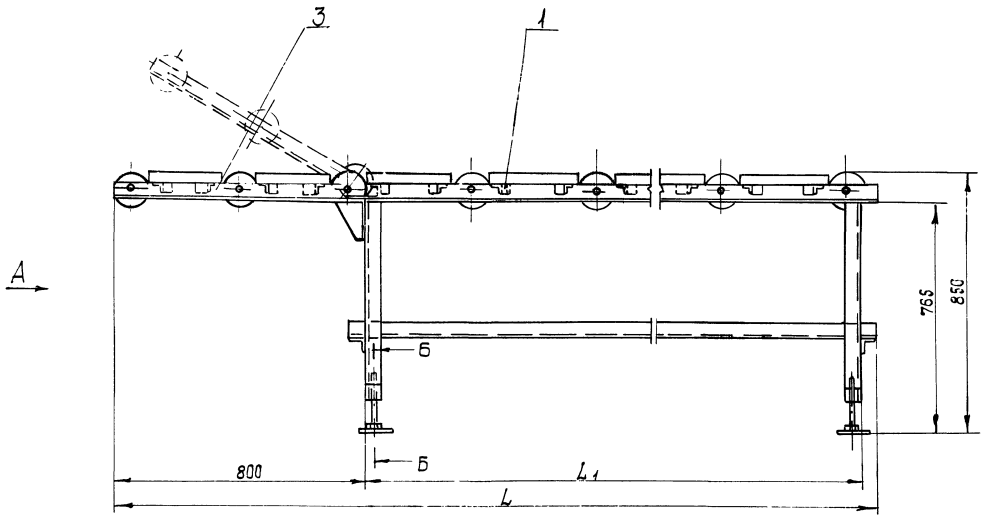

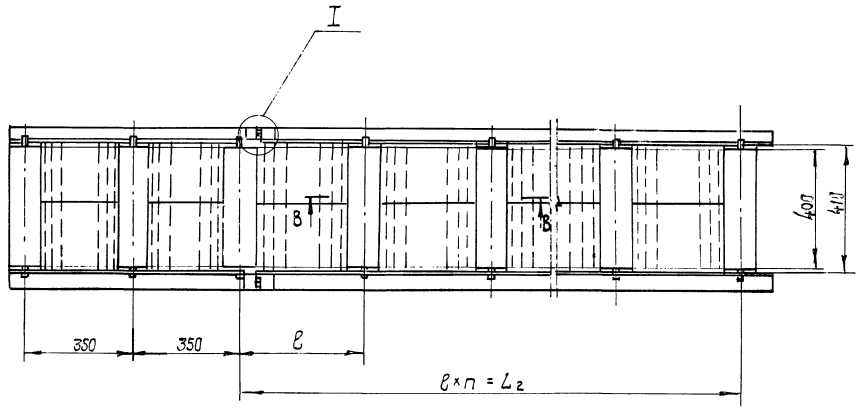

Вид А

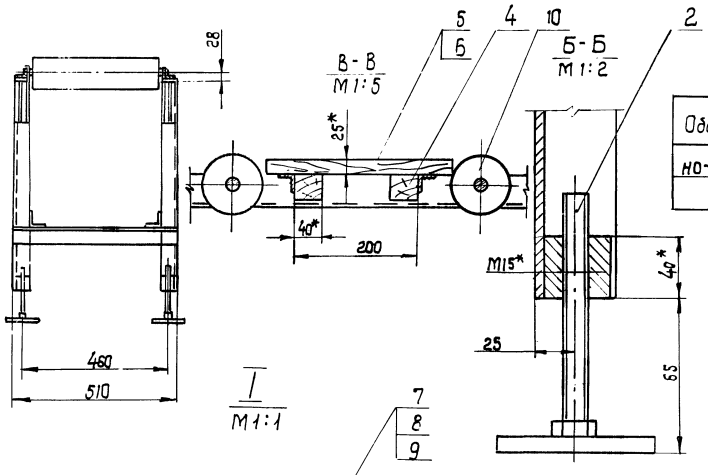

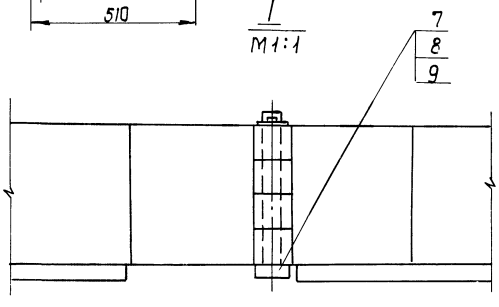

Обозначение	L	L_1	L_2	ℓ	n		Масса в кг
НО-07.00.00.000 СБ	2050	1200	1200	400	3		105,0
-01	2450	1600	1500	400	4		120,0

1.* Размеры для справок.
2. Неуказанные предельные отклонения размеров $\pm \frac{IT15}{2}$
3. Металлоконструкции грунтовать грунтовкой ФЛ-03К ГОСТ 9109-81. Красить эмалью ПФ-115 (серая) ГОСТ 6465-76.

45

8972/4

Изм.	Кол.	№ докум.	Подп.	Дата
Разраб.		Зубрин		07.72
Пров.		Тищук		07.72
Т. контр.		Тищук		07.72
Рук.		Балко		07.72
Н. контр.		Карпинова		07.72
Утв.		Задовинченко		07.72

НО-07.00.00.000 СБ

Рольганг неприводной. Сборочный чертеж

Литера	Масса	Масштаб
т - р	Сост. табл.	1:10
Лист	Листов 1	

Госпроектстальконструкция Госпроектстальконструкция Госпроектстальконструкция

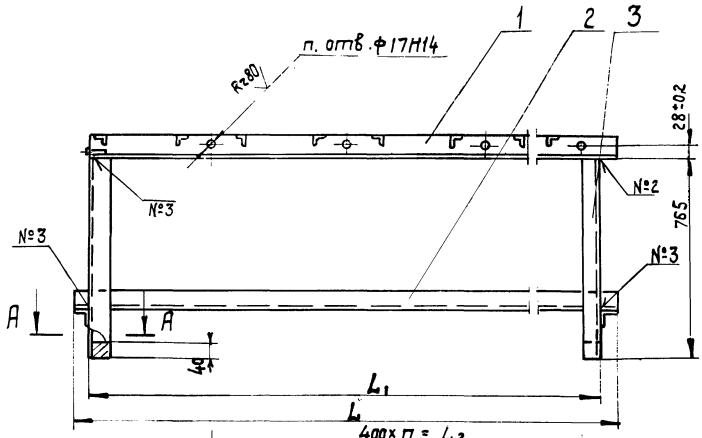

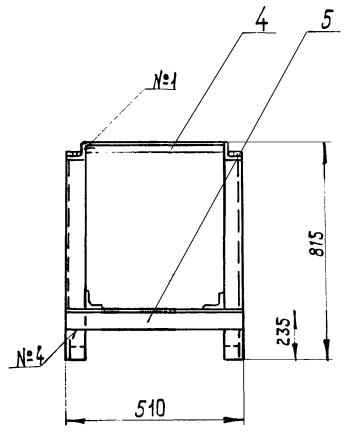

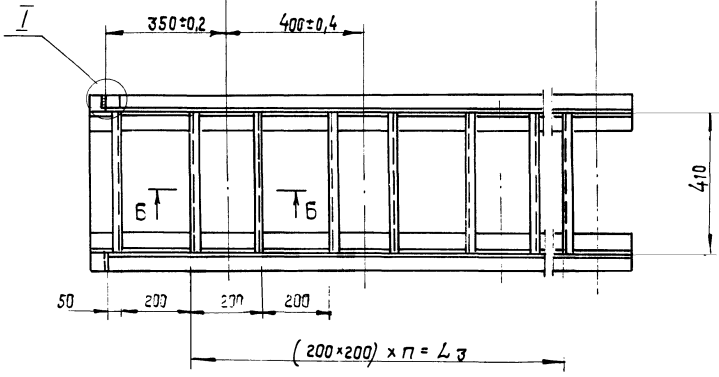

Таблица 1

Номер шва	Обозначение	Требования ко шву	Кол-во швов
1	Т1-△2-□		12
2	Т1-△4		2
3	Т1-△4-□		16
4	Н1-△4		2

Б-Б
М1:2

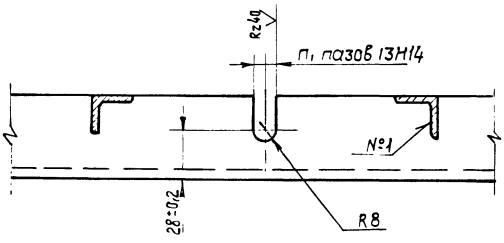

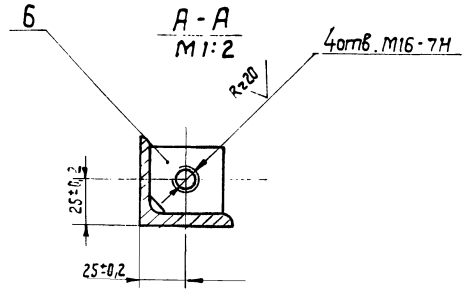

Таблица 2

Обозначение	L	L_1	L_2	L_3	n	n_1	Масса наплавл. метал.	Масса в кг
НО-07.01.00.000 СБ	1300	1200	200	800	2	2	0,4	38,0
-01	1700	1600	1200	1200	3	3	0,4	43,0

I
М 1:1

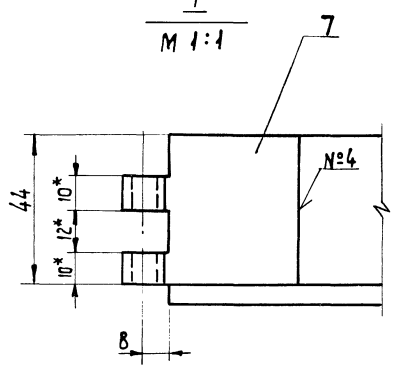

1. Сварные швы по гост 5264-80.
2. Неуказанные предельные отклонения размеров: отверстий - H15; валов h15, остальных ± IT15/2
3. Масса наплавленного металла — см. табл 2.

46
8972/4

					НО-07.01.00.000 СБ			
Изм	Кол	№ докум.	Подп.	Дата	Рама. Сварочный чертеж	Литера	Масса	Масштаб
Разраб.		Зубрин		07.83		Т	см. табл.	1:10
Пров.		Тищук		07.83		Р		
Т.контр.		Тищук		07.83		Лист	Листов	
Рук.		Бойко				Гослесхоз СССР СОЮЗГИПРОЛЕСХОЗ Киевский		
Н.контр.		Касьянова						
Утв.		Задобриевич						

Копировал: "Росинзу" Формат

Формат	Зона	Поз.	Обозначение	Наименование	Кол.	Примечание
				Документация.		
*			НО-08.00.00.000 СБ	Сборочный чертеж		* А2-1л А3-1л
А3			НО-08.00.00.000 ВС	Ведомость спецификации	1	
				Сборочные единицы		
А4		1	НО-08.01.00.000	Рама ведущего вала	1	
А4		2	НО-08.02.00.000	Рама под натяжки	1	
А4		3	НО-08.03.00.000	Направляющая	3	
				Детали.		
*		4	НО-01.00.00.003-01	Болт фундаментный	15	* см. НО-01.00.00.003
				Материал.		
		5		Доска 40×200 ГОСТ 8486-66**	0,2	м³
				Стандартные изделия		
		6		Болт М10×25.58 ГОСТ 7798-70*	12	
		7		Болт М16×50,58 ГОСТ 7798-70*	16	
		8		Винт М6×5,58 ГОСТ 17475-80*	45	

Изм.	Лист	№ докум.	Подпись	Дата
Разраб.	Тищук			
Провер.	Зубрин			
Рук.	Бойко			
Н.контр.	Косинова			
Утв.	Задависвечко			

НО-08.00.00.000

Транспортер поперечный

Литера	Лист	Листов
Т-Р	1	2

Гослесхоз СССР
Союзгипролесхоз
Киевский филиал

8972/4

Копировал Герман Формат А4

Формат	Зона	Поз.	Обозначение	Наименование	Кол.	Примечание
		9		Шуруп Б5×30.09.01 ГОСТ 1144-80	44	
		10		Гайка М6,5 ГОСТ 5915-70*	45	
		11		Гайка М10,5 ГОСТ 5915-70*	12	
		12		Гайка М16,5 ГОСТ 5915-70*	31	
		13		Шайба 6.65Г ГОСТ 6402-70*	16	
		14		Шайба 10.65 Г ГОСТ 6402-70*	12	
		15		Шайба 16.65Г ГОСТ 6402-70*	31	
		16		Шайба 16.01 ГОСТ 10906-78	16	
				Прочие изделия.		
		17		Транспортер поперечный для пиломатериалов ТЦП-5	1	(комплект) з-д „Северный коммунар" г. Вологда

Инв.№ подл. | Подпись и дата | Взам. инв.№ | Инв.№ дубл. | Подпись и дата

Изм.	Лист	№ докум.	Подпись	Дата

НО-08.00.00.000

Лист 2

Копировал Герман Формат А4

№ строки	Обозначение	Наименование	Куда входит: Обозначение	Кол.	Общее количество	Примечание
1	НО-08.00.00.000	Транспортер поперечный			1	
2	НО-08.01.00.000	Рама ведущего вала	НО-08.00.00.000	1	1	
3	НО-08.02.00.000	Рама под натяжки	"	1	1	
4	НО-08.03.00.000	Направляющая	"	1	1	
5						
6						
7						
8						
9						
10						
11						
12						
13						
14						
15						
16						
17						
18						
19						
20						
21						
22						
23						

8972/4

Изм.	Кол.	№ докум.	Подпись	Дата
Разраб.	Тищук			
Провер.	Зубрин			
Рук.	Бойко			
Н.контр.	Косинова			
Утв.	Задависвечко			

НО-08.00.00.000ВС

Транспортер поперечный
Ведомость спецификации

Литера	Лист	Листов
Т-Р		

Гослесхоз СССР
Союзгипролесхоз
Киевский филиал

Копировал Герман Формат А3

НО-08.00.00.000 СБ

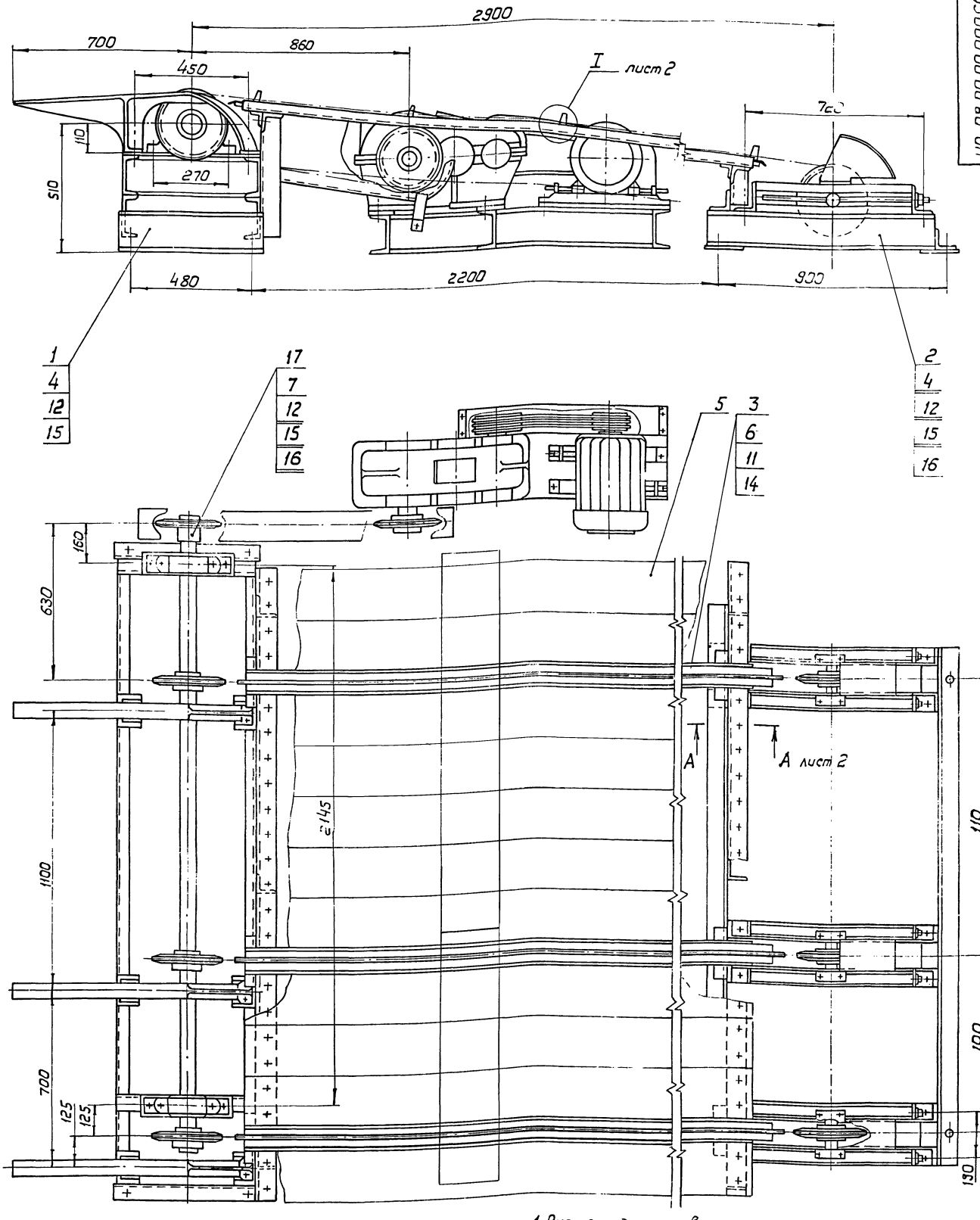

Транспортер предназначен для транспортировки пиломатериалов длиной от 1 до 2,5 м.

Количество тяговых цепей, шт	– 3
Скорость тяговых цепей, м/сек.	– 0,3
Межосевое расстояние, мм	– 2900
Расстояние между упорами, мм	– 600
Мощность привода, квт.	– 3

Транспортер монтируется из узлов ТУП-5.

1. Размеры для справок.
2. Металлоконструкции после монтажа грунтовать грунтовкой ФЛ-03К ГОСТ 9109-81; красить- эмаль ПФ115 ГОСТ 6465-76.*
3. Промежутки между цепями зашить досками как показано на чертеже.

4в

8972/4

Изм.	Кол.	№ докум.	Подпись	Дата
Разраб.		Тищук		25.12
Провер.		Зубрин		12.82
Т.контр.		Зубрин		
Рук.		Бойко		
Н.контр.		Косинова		12.12
Утв.		Задовольная		

НО-08.00.00.000 СБ

Транспортер поперечный. Сборочный чертеж

Литера	Масса	Масштаб
Т-Р	1090	1:10

Лист 1 Листов 2

Гослесхоз СССР. Союзгипролесхоз Киевский филиал

Копировал Герман

Формат А2

НО-08.00.00.000 СБ

А - А
М 1:2 лист 1

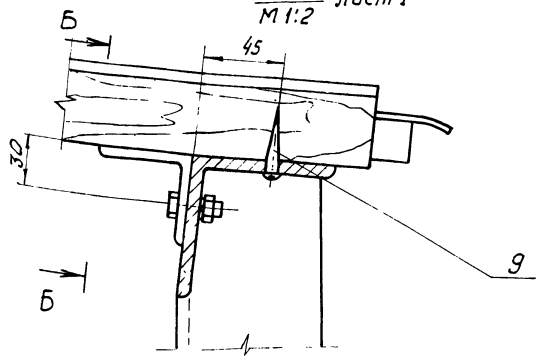

Б - Б
М 1:2

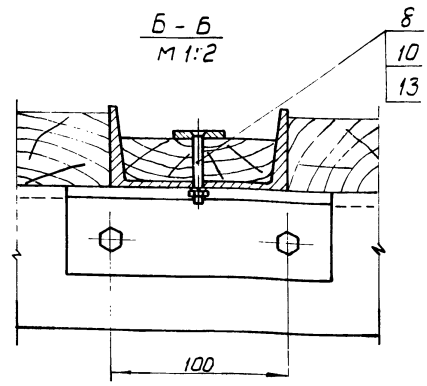

План фундаментных болтов
М 1:25

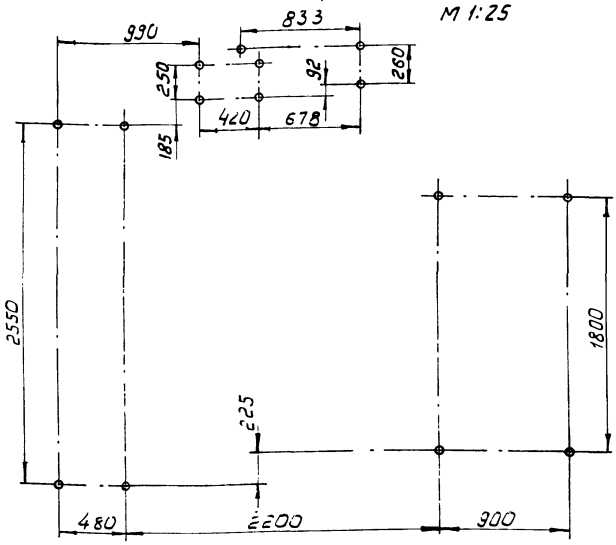

I
М 1:2 лист 1

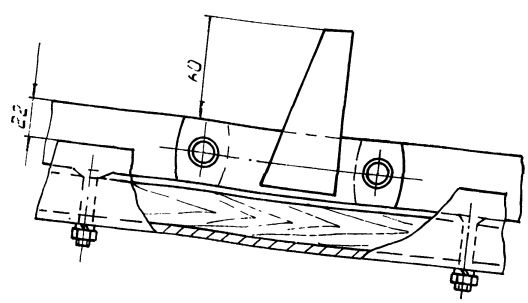

8972/4

Изм.	Кол.	№ докум.	Подпись	Дата	НО-08.00.00.000 СБ	Лист 2

Копировал Герман Формат А3

Формат	Зона	Поз.	Обозначение	Наименование	Кол.	Примечание
				Документация		
А2			НО-08.01.00.000 СБ	Сборочный чертеж		
				Детали.		
А4		1	НО-08.01.00.001	Стойка	3	
Б4		2	НО-08.01.00.002	Опора	2	
				Швеллер 16 ГОСТ 8240-72*		
				Ст.3 ГОСТ 535-79*		
				L = 570 h15		
Б4		3	НО-08.01.00.003	Балка	2	
				Швеллер 16 ГОСТ 8240-72*		
				Ст.3 ГОСТ 535-79*		
				L = 2480 h15		
Б4		4	НО-08.01.00.004	Кронштейн	6	
				Швеллер 16 ГОСТ 8240-72*		
				Ст.3 ГОСТ 535-79*		
				L = 100 h15		
Б4		5	НО-08.01.00.005	Платик	6	
				Лист 6-ПН-10 ГОСТ 19903-74*		
				3-Ст3кп ГОСТ 14637-79		
				80h15 × 90h15		
Б4		6	НО-08.01.00.006	Платик	2	
				Лист 6-ПН-10 ГОСТ 19903-74*		
				3-Ст3кп ГОСТ 14637-79		
				65h15 × 370h15		

Изм.	Лист	№ докум.	Подпись	Дата	НО-08.01.00.000	Литера	Лист	Листов
Разраб.		Тищук			Рама ведущего Вала	Т-Р	1	2
Провер.		Зубрин				Гослесхоз СССР Союзгипролесхоз Киевский филиал		
Рук.		Бойко						
Н.контр.		Косинова						
Утв.		Задорожный						

8972/4

Копировал Герман Формат А4

Формат	Зона	Поз.	Обозначение	Наименование	Кол.	Примечание
Б4		7	НО-08.01.00.007	Поперечина	2	
				Швеллер 16 ГОСТ 8240-72*		
				Ст.3 ГОСТ 535-79*		
				L = 550 h15		
Б4		8	НО-08.01.00.008	Пролет	1	
				Уголок Б-80×80×6 ГОСТ 8509-72*		
				Ст.3 сп. ГОСТ 535-79*		
				L = 2500 h15		

Инв.№ подл. | Подпись и дата | Взам.инв.№ | Инв.№ дубл. | Подпись и дата

49

Изм.	Лист	№ докум.	Подпись	Дата	НО-08.01.00.000	Лист 2

Копировал Герман Формат А4

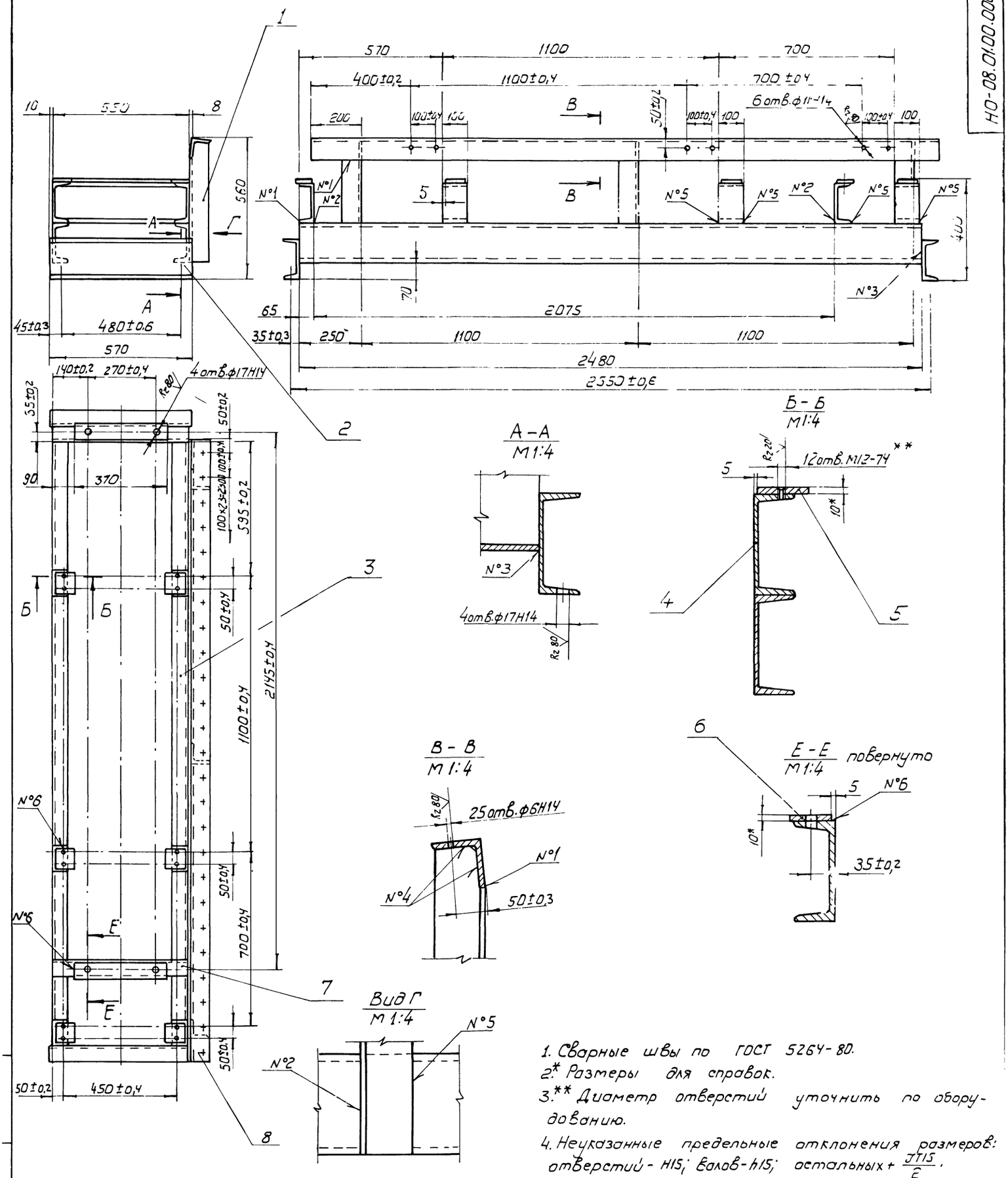

1. Сварные швы по ГОСТ 5264-80.
2.* Размеры для справок.
3.** Диаметр отверстий уточнить по оборудованию.
4. Неуказанные предельные отклонения размеров: отверстий - H15; валов - h15; остальных + $\frac{JT15}{2}$.
5. Масса наплавленного металла - 1,1 кг.

Номер шва	Условное обозначение	Кол. швов
1	С2	5
2	Т1-◺5	7
3	Т1-◺5 ⊐	4
4	Т3-◺5	6
5	Н1-◺5	17
6	Н1-◺5 ⊐	8

50

8972/4

				НО-08.01.00.000 СБ				
Изм.	Кол.	№ докум.	Подпись	Дат.	Рама ве[illegible]щего вала	Литера	Масса	Масштаб
Разраб.		Тищук		06.8		Т-Р	183,8	1:10
Провер.		Зубрин			Сборочный чертеж	Лист	Листов 1	
Т.контр.		Зубрин				Гослесхоз СССР		
Рук.		Бойко				Союзгипролесхоз		
Н.контр.		Косинова				Киевский филиал		
Утв.		Задавиченко						

Копировал Герман Формат А2

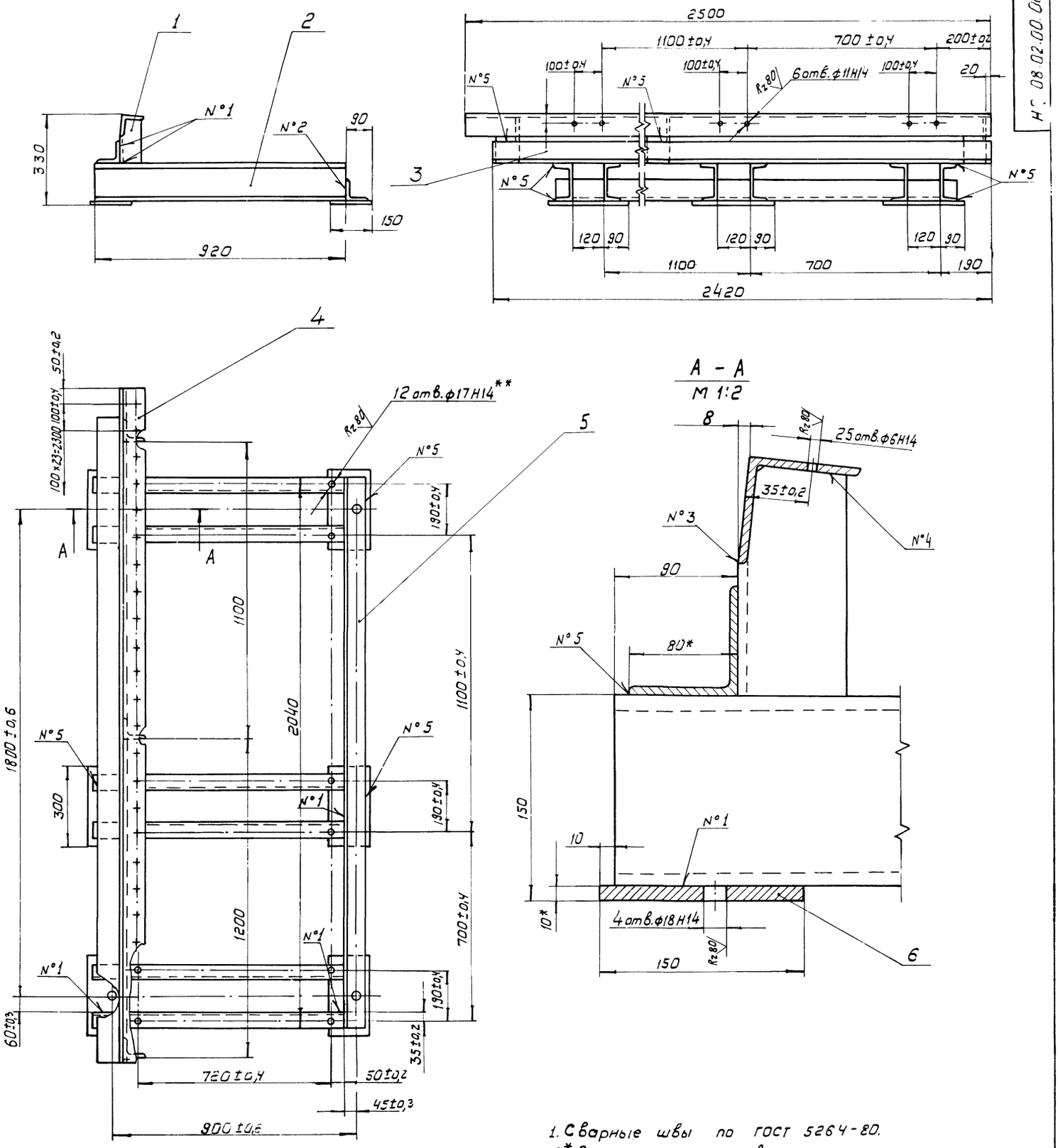

1. Сварные швы по ГОСТ 5264-80.
2.* Размеры для справок.
3.** Диаметр отверстий уточнить по оборудованию.
4. Неуказанные предельные отклонения размеров: отверстий - Н15; валов - h15; остальных ± $\frac{JT15}{2}$.
5. Масса наплавленного металла - 1,4 кг.

Номер шва	Условное обозначение	Кол. швов.
1	Т1-◺5	24
2	Т3-◺4	6
3	С2	3
4	Т3-◺5 ▭	3
5	Н1-◺5	24

51

8972/4

					НО-08.02.00.000 СБ			
Изм.	Кол.	№ докум.	Подпись	Дата	Рама под натяжки	Лит.	Масса	Масштаб
Разраб.		Тищук		06.83		Т - Р	144,8	1:10
Провер.		Зубрин			Сборочный чертеж	Лист	Листов 1	
Т.контр.		Зубрин				Гослесхоз СССР		
Рук.		Бойко				Союзгипролесхоз		
Н.контр.		Косинова				Киевский филиал		
Утв.		Задависвечка						

Копировал Герман

Формат А2

НО-08.01.00.001

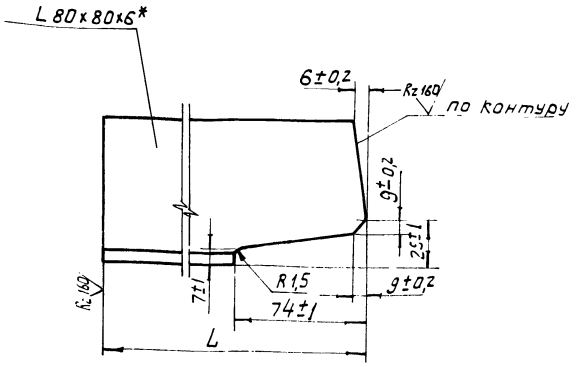

Обозначение	L	Масса
НО-08.01.00.001	481	3,5
- 01	171	1,2

* Размер для справок

8972/4

Изм.	Кол.	№ докум.	Подпись	Дата
Разраб.		Тищук		
Провер.		Зубрин		
Т. контр.		Зубрин		
Рук.		Бойко		
Н. контр.		Косинова		
Утв.				

НО-08.01.00.001

Стойка

Лит.	Масса	Масштаб
Т - Р	см. табл.	1:2
Лист	Листов 1	

Уголок Б-80х80х6 ГОСТ 8509-72*
Ст.3 сп. ГОСТ 535-79*

Гослесхоз СССР
Союзгипролесхоз
Киевский филиал

Копировал Герман — Формат А4

Формат	Зона	Поз.	Обозначение	Наименование	Кол.	Примечание
				Документация		
А2			НО-08.02.00.000	Сборочный чертеж		
				Детали.		
*		1	НО-08.01.00.001-01	Стойка	5	
Б4		2	НО-08.02.00.001	Балка	6	
				Швеллер 14 ГОСТ 8240-72*		
				Ст.3 ГОСТ 535-79*		
				L = 920 h15		
Б4		3	НО-08.02.00.002	Стяжка	1	
				Уголок Б-80х80х6 ГОСТ 8509-72*		
				Ст.3сп ГОСТ 535-79*		
				L = 2420 h15		
Б4		4	НО-08.02.00.003	Кронштейн	1	
				Уголок Б-80х80х6 ГОСТ 8509-72*		
				Ст.3сп. ГОСТ 535-79*		
				L = 2500 h15		
Б4		5	НО-08.02.00.004	Стяжка	1	
				Уголок Б-80х80х6 ГОСТ 8509-72*		
				Ст.3сп. ГОСТ 535-79*		
				L = 2040 h15		
Б4		6	НО-08.02.00.005	Платик	6	
				Лист Б-ПН-10 ГОСТ 19903-74*		
				3-Ст3кп ГОСТ 14637-79		
				150 h15 х 300 h15		

Подпись и дата | Инв. № подл. | Взам. инв. № | Инв. № дубл. | Подпись и дата

НО-08.02.00.000

Рама под натяжки

Изм.	Лист	№ докум.	Подпись	Дата
Разраб.		Тищук		
Провер.		Зубрин		
Рук.		Бойко		
Н. контр.		Косинова		
Утв.		Задавысвенко		

Литера	Лист	Листов
Т - Р		

Гослесхоз СССР
Союзгипролесхоз
Киевский филиал

Копировал Герман — Формат А4

Формат	Зона	Поз.	Обозначение	Наименование	Кол.	Примечание
				Документация		
А4			НО-08.03.00.000	Сборочный чертеж		
				Детали		
Б4		1	НО-08.03.00.001	Направляющая	1	
				Швеллер 16 ГОСТ 8240-72*		
				Ст.3 ГОСТ 535-79*		
				L = 2380 h15		
Б4		2	НО-08.03.00.002	Кронштейн	2	
				Уголок Б-50х50х5 ГОСТ 8509-72*		
				Ст.3сп ГОСТ 535-79*		
				L = 150 h15		

Подпись и дата | Инв. № подл. | Взам. инв. № | Инв. № дубл. | Подпись и дата

НО-08.03.00.000

Направляющая

Изм.	Лист	№ докум.	Подпись	Дата
Разраб.		Тищук		
Провер.		Зубрин		
Рук.		Бойко		
Н. контр.		Косинова		
Утв.		Задавысвенко		

Литера	Лист	Листов
Т - Р		1

Гослесхоз СССР
Союзгипролесхоз
Киевский филиал

8972/4

Копировал Герман — Формат А4

НО-08.03.00.000 СБ

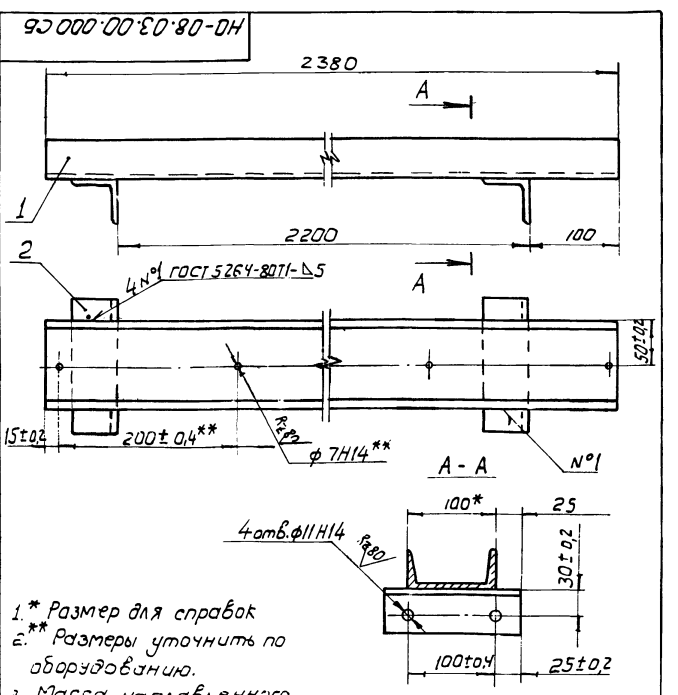

1. * Размер для справок
2. ** Размеры уточнить по оборудованию.
3. Масса наплавленного металла - 0,2кг.

52

8972/4

Подпись и дата | Инв. № подл. | Взам. инв. № | Инв. № дубл. | Подпись и дата

НО-08.03.00.000 СБ

Направляющая
Сборочный чертеж

Изм.	Кол.	№ докум.	Подпись	Дата
Разраб.		Тищук		
Провер.		Зубрин		
Т. контр.		Зубрин		
Рук.		Бойко		
Н. контр.		Косинова		
Утв.		Задавысвенко		

Лит.	Масса	Масштаб
Т - Р	21	1:4
Лист	Листов 1	

Гослесхоз СССР
Союзгипролесхоз
Киевский филиал

Копировал Герман — Формат А4

№ строки	Обозначение	Наименование	Куда входит: Обозначение	Кол.	Общее количество	Примечание
1	НО-09.00.00.000	Рольганг с двухсторонним			1	
2		перекладчиком				
3						
4	НО-09.01.00.000	Ролик	НО-09.00.000.00	6	6	
5	НО-09.02.00.000	Рама	"	1	1	
6	НО-09.03.00.000	Стол откидной	"	1	1	
7	НО-09.04.00.000	Вал в сборе	"	1	1	
8	НО-09.04.00.000-01	Вал в сборе	"	1	1	
9	НО-09.05.00.000	Кронштейн	"	2	2	
10	НО-09.05.00.00-01	Кронштейн	"	2	2	
11	НО-09.06.00.000	Ролик натяжной		6	6	
12	НО-09.07.00.000	Упор		1	1	
13						
14	НО-09.01.01.000	Корпус	НО-09.01.00.000	2	12	
15	НО-09.01.02.000	Ролик	НО-09.01.00.000	1	5	
16						
17	НО-09.04.01.000	Корпус подшипника	НО-09.04.00.000	2	2	
18	НО-09.04.02.000	Звездочка	НО-09.04.00.000	3	3	
19						
20	НО-09.04.01.000	Корпус подшипника	НО-09.04.00.000-01	2	2	
21	НО-09.04.01.000	Звездочка	НО-09.04.00.000-02	3	3	
22						
23						

8972/4

Изм.	Лист	№ докум.	Подп.	Дата	НО-09.00.00.000 ВС			
Разраб.		Зубрин		07.83	Рольганг с двухсторонним перекладчиком	Лит.	Лист	Листов
Пров.		Тищук		07.83		Т-Р		1
Рук.		Бойко			Ведомость спецификаций	Гослесхоз СССР Союзгипролесхоз Киевский филиал		
Н.контр.		Косинова						
Утв.		Задовисвечка						

Копировал Краснова Формат А3

Формат	Зона	Поз.	Обозначение	Наименование	Кол.	Примечание
				Документация		
*			НО-09.00.00.000 СБ	Сборочный чертеж		ФА2-2Л
А3			НО-09.00.00.000 ВС	Ведомость спецификаций	1	
				Сборочные единицы		
А4		1	НО-09.01.00.000	Ролик	6	
А4		2	НО-09.02.00.000	Рама	1	
А4		3	НО-09.03.00.000	Стол откидной	1	
А4		4	НО-09.04.00.000	Вал в сборе	1	
*		5	НО-09.04.00.000-01	Вал в сборе	1	*) см. черт. НО-06.04.00.000
А4		6	НО-09.05.00.000	Кронштейн	2	
*		7	НО-09.05.00.000-01	Кронштейн	2	*) см. черт. НО-06.05.00.000
А4		8	НО-09.06.00.000	Ролик натяжной	6	
А4		9	НО-09.07.00.000	Упор	1	
				Детали		
Б4		10	НО-09.00.00.001	Упор	3	0,06 кг
				Квадрат В5 ГОСТ 2591-71		
				Ст.3 ГОСТ 535-79*		
				ℓ = 30 h 15		
А3		11	НО-09.00.00.002	Звездочка z=20, t=15,875	1	
А3		12	НО-09.00.00.003	Звездочка z=14, t=15,875	1	

Изм.	Лист	№ докум.	Подп.	Дата	НО-09.00.00.000			
Разраб.		Зубрин		07.83	Рольганг с двухсторонним перекладчиком	Литера	Лист	Листов
Пров.		Тищук		07.83		Т-Р	1	3
Рук.		Бойко				Гослесхоз СССР Союзгипролесхоз Киевский филиал		
Н.контр.		Косинова						
Утв.		Задовисвечка						

8972/4

Формат А4

Форм.	Зона	Поз.	Обозначение	Наименование	Кол.	Примечание
				Стандартные изделия		
				Болт ГОСТ 7798-70*		
		13		М10×25.58	24	
		14		М10×30.58	16	
		15		М10×35.58	8	
		16		М12×30.58	8	
		17		Винт М4×90.58	4	
				ГОСТ 17473-80*		
				Ось ГОСТ 9650-80		
		18		226×5×65 Ст.3	2	
		19		228×5×85 Ст.3	3	
				Гайка ГОСТ 5915-70		
		20		М4.5	4	
		21		М5.5	12	
		22		М10.5	48	
		23		М12.5	8	
				Шайба ГОСТ 6402-70*		
		24		4-65Г	4	
		25		10-65Г	48	
		26		12-65Г	8	
				ГОСТ 11371-78		
		27		4.01	4	
		28		5.01	12	
		29		10.01	24	
		30		12.01	8	
				Шплинт ГОСТ 397-79		
		31		2×20.001	2	
		32		2,5×30.001	3	

Инв. № подл. | Подп. и дата | Взам. инв. № | Инв. № дубл. | Подп. и дата

53

Изм.	Лист	№ докум.	Подп.	Дата	НО-09.00.00.000	Лист 2

Копировал Краснова Формат А4

НО-09.00.00.000 СБ

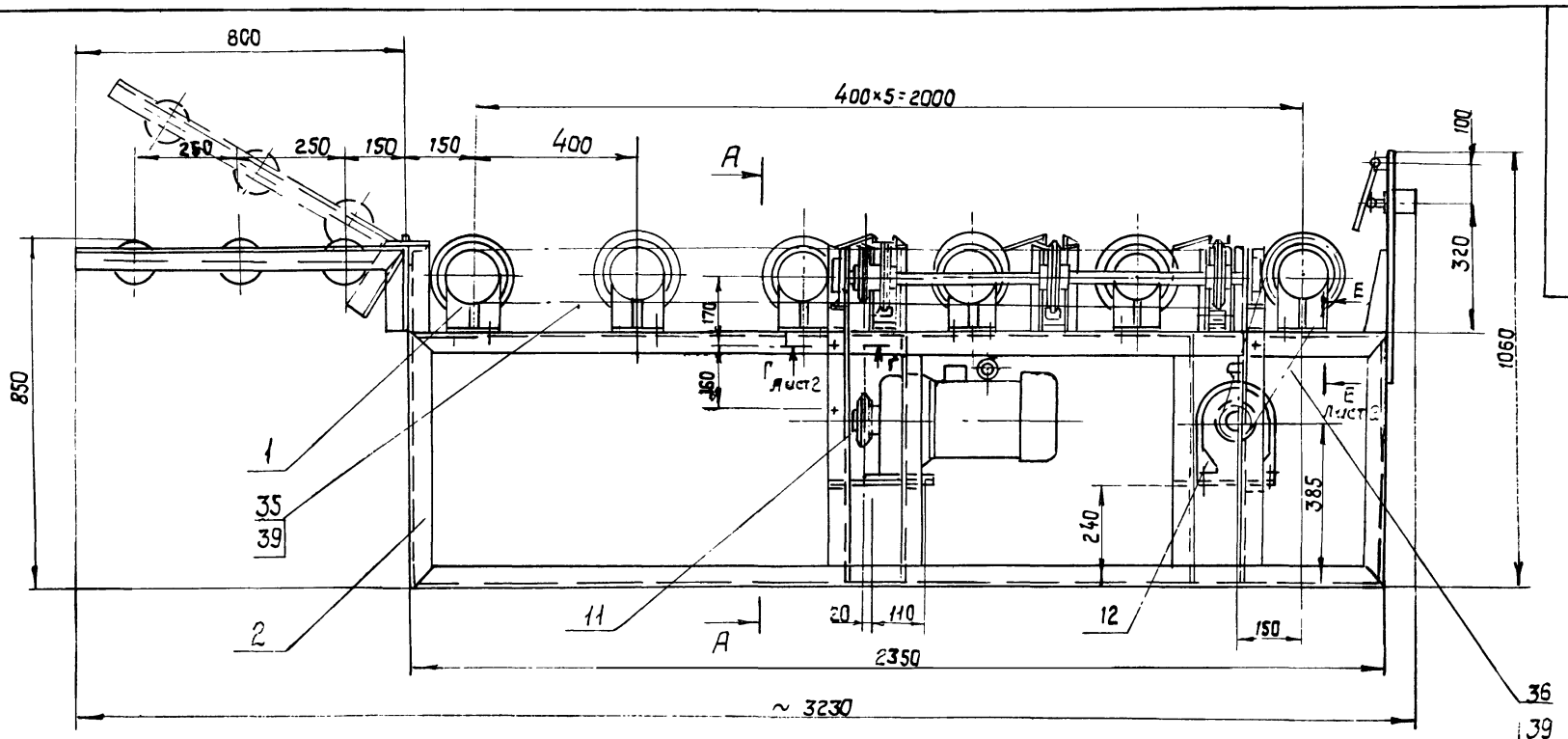

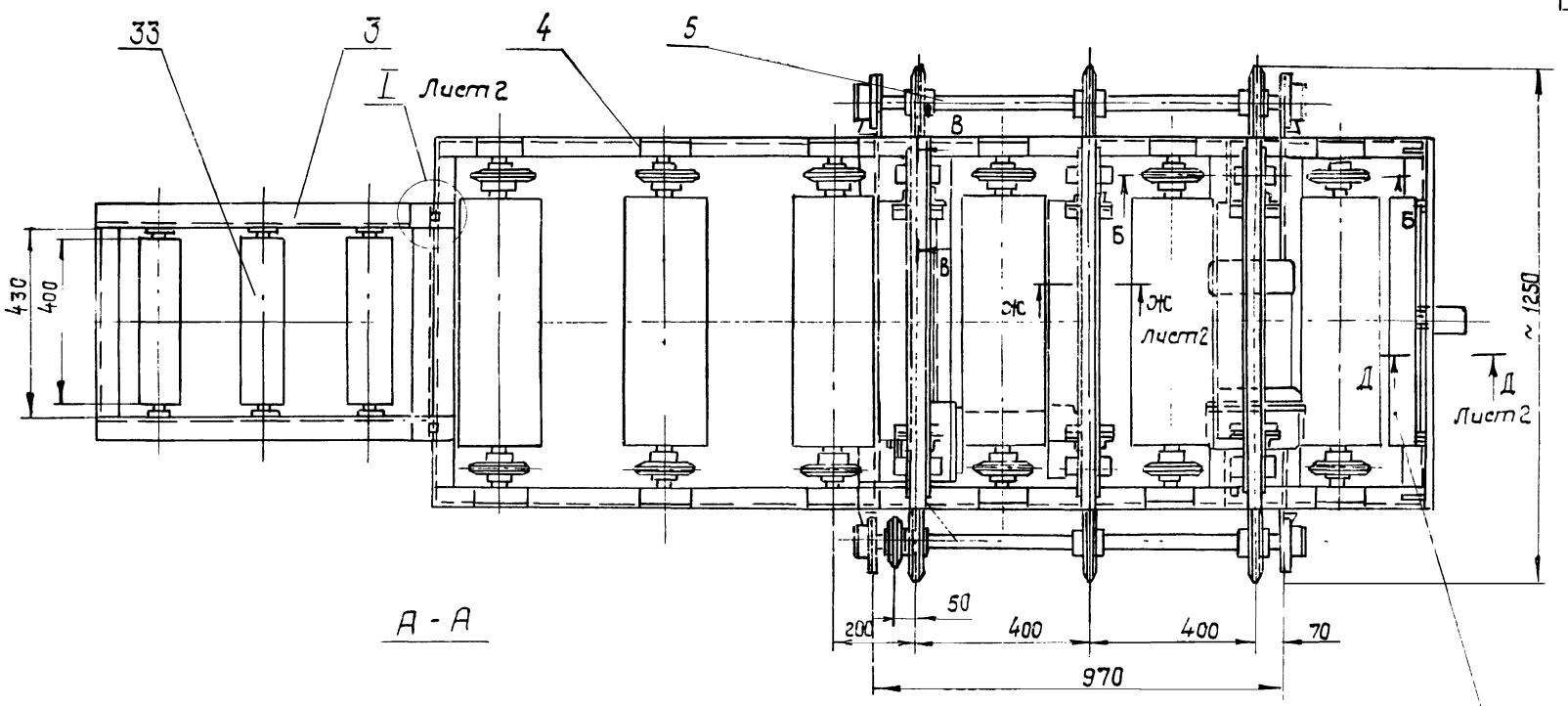

А - А

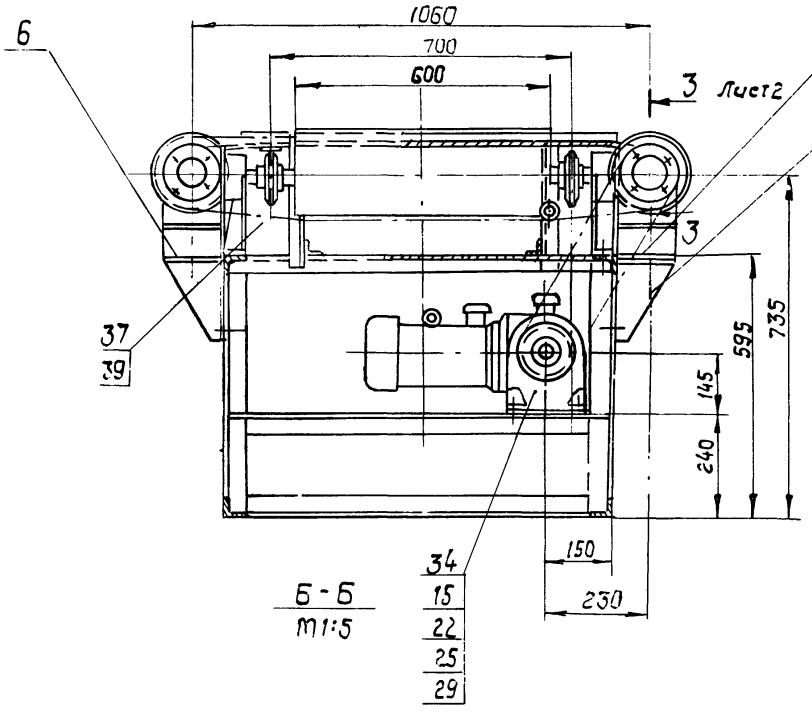

Б - Б
М1:5

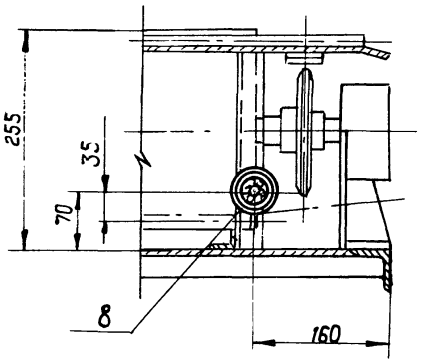

В - В повернуто
М1:5

Рольганг предназначен для подачи пиломатериалов длиной 1÷1,5м от станка ЦКБ-40 к станкам ЧТ-120.
Скорость рольганга, м/сек - 0,60.
Скорость цепного перекладчика, м/сек - 0,3.
Суммарная мощность, квт - 1,5.

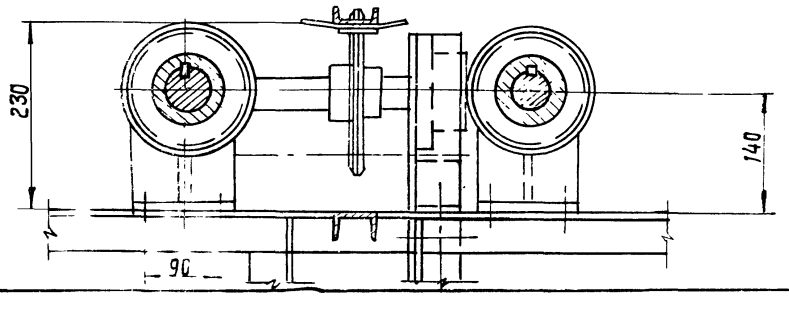

1. Размеры для справок.
2. Упор приварить при монтаже согласно чертежа (вид и лист).
3. После монтажа и пробного пуска металлоконструкции грунтовать - грунтовкой ФЛ-03К ГОСТ 9109-76 окрасить эталью ПФ-115 ГОСТ 6465-76.

54
8972/4

Изм.	Лист	№ докум.	Подп.	Дата	НО-09.00.00.000 СБ		
Разраб.		Зубрин		06.83	Рольганг с двухсторонним перекладчиком. Сборочный чертеж	Лит.	Масса	Масштаб
Провер.		Тищук		06.83		Т - Р	590	1:10
Т. контр.		Тищук				Лист 1	Листов 2	
Рук.		Бойко				Гослесхоз СССР Союзгипролесхоз Киевский филиал		
Н. контр.		Косинова						
Утв.		Забавиченко						

Копировал: Краснова Формат А2

Г-Г Лист 1
М 1:1

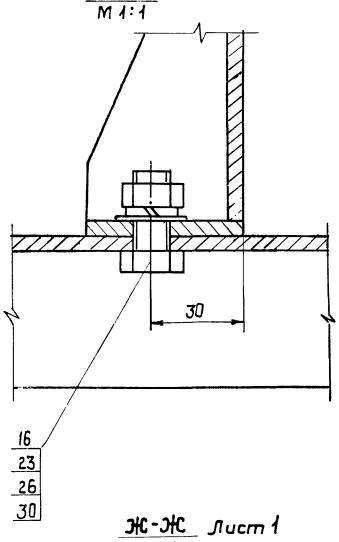

Д-Д Лист 1
М 1:1

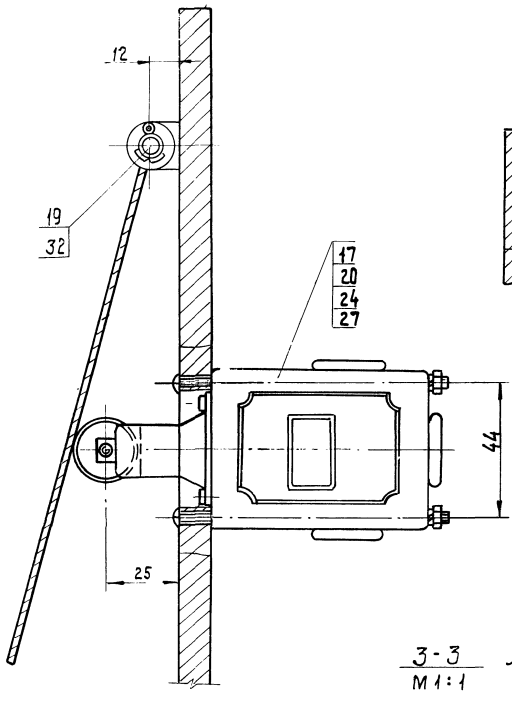

Е-Е Лист 1
М 1:1

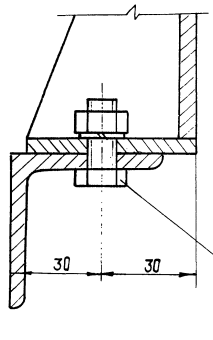

Ж-Ж Лист 1
М 1:1

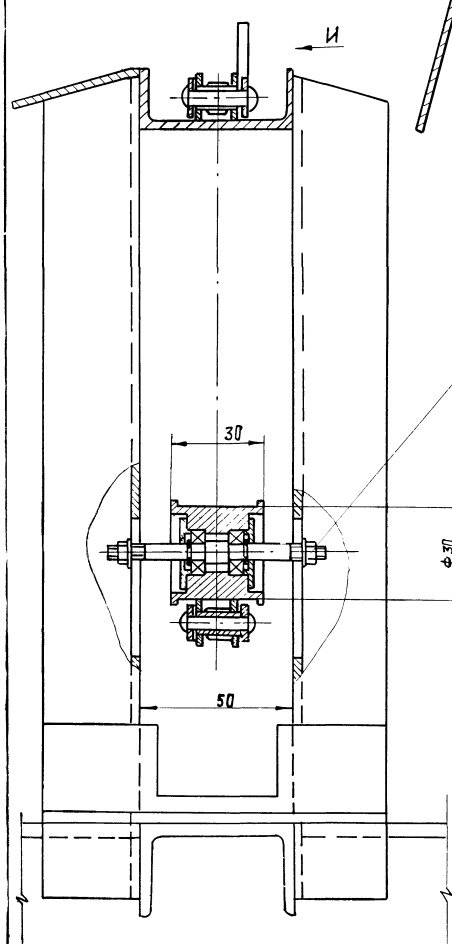

З-З Лист 1
М 1:1

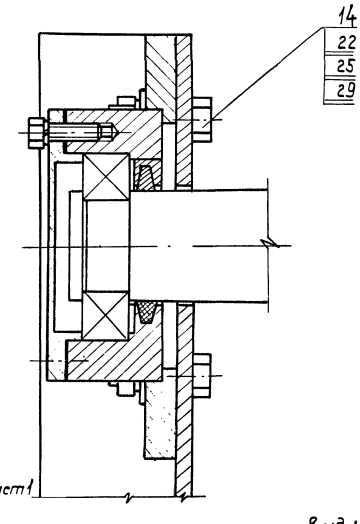

I Лист 1
М 1:1

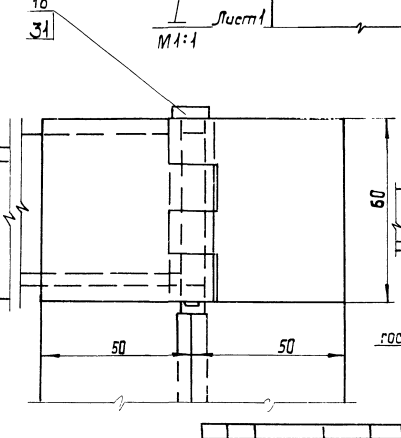

Вид И
М 1:1

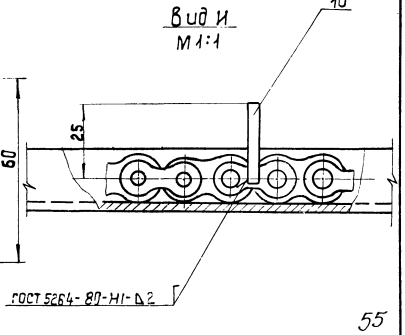

55

8972/4

НО-09.00.00.002

Rz80 √(√)

Число зубьев		z	20
Сопрягаемая цепь	Шаг	t	15,875
	Диаметр ролика	d	10,16
Профиль зуба по ГОСТ 591-69		—	со смещением
Класс точности по ГОСТ 591-69		—	3
Диаметр окружности впадин		D_i	91,17 -0,4
Допуск на разность шагов		δt	0,16
Радиальное биение окружности впадин		E_o	0,5
Торцевое биение зубчатого венца		—	0,5
Диаметр делительной окружности		dd	101,48
Сопрягаемая цепь	Ширина внутренней пластины	B	14,73
	Расстояние между внутренними пластинами	$B_{вн}$	9,65

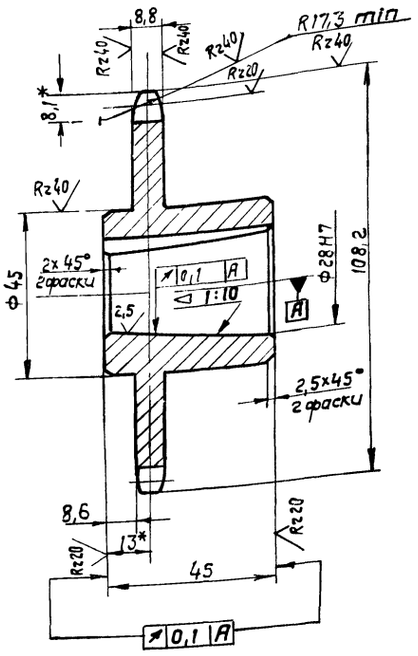

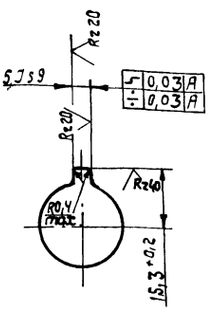

1. Венец $h_{2,5}$... 3 HRC 40... 50
2.* Размеры для справок.
3. Неуказанные предельные отклонения размеров: отверстий – H14; валов – h14; остальных $\pm \frac{IT14}{2}$.

8972/4

					НО-09.00.00.002				
Изм.	Кол.	№докум.	Подп.	Дата	Звездочка z=20 t=15,875	Лит.	Масса	Масштаб	
Разраб.		Зубрин		06.83		Т	Р	0,9	1:1
Пров.		Тищук		06.83		Лист		Листов 1	
Т.контр.		Тищук		06.83					
Рук.		Байко		16.83	45 ГОСТ 1050-74 **	Гослесхоз СССР Союзгипролесхоз Киевский филиал			
Н.контр.		Косинова		16.83					
Утв.									

Копировал Краснова — Формат А3

НО-09.00.00.003

Rz80 √(√)

Число зубьев		z	14
Сопрягаемая цепь	Шаг	t	15,875
	Диаметр ролика	d	10,16
Профиль зуба по ГОСТ 591-69		—	со смещением
Класс точности по ГОСТ 591-69		—	3
Диаметр окружности впадин		D_i	61,03 -0,38
Допуск на разность шагов		δt	0,16
Радиальное биение окружности впадин		E_o	0,5
Торцевое биение зубчатого венца		—	0,5
Диаметр делительной окружности		d_3	71,34
Сопрягаемая цепь	Ширина внутренней пластины	B	14,73
	Расстояние между внутренними пластинами	$B_{вн}$	9,65

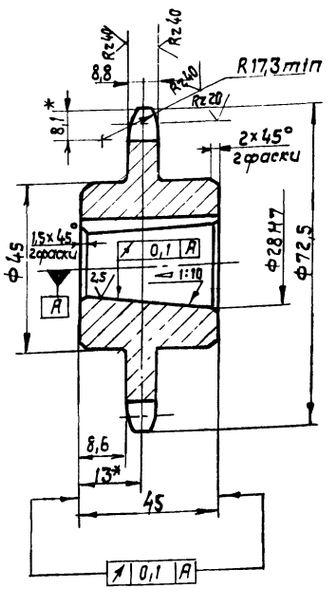

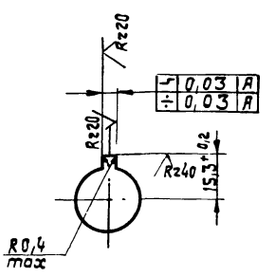

1. Венец $h_{2,5}$... 3; HRC 40... 50
2* Размеры для справок.
3. Неуказанные предельные отклонения размеров: отверстий – H14; валов – h14; остальных $\pm \frac{IT14}{2}$.

8972/4

					НО-09.00.00.003				
Изм.	Кол.	№докум.	Подп.	Дата	Звездочка z=14, t=15,875	Лит.	Масса	Масштаб	
Разраб.		Зубрин		06.83		Т	Р	0,3	1:1
Пров.		Тищук		06.83		Лист		Листов 1	
Т.контр.		Тищук		06.83					
Рук.		Байко		16.83	45 ГОСТ 1050-74 **	Гослесхоз СССР Союзгипролесхоз Киевский филиал			
Н.контр.		Косинова		16.83					
Утв.									

Копировал Краснова — Формат А3

Формат	Зона	Поз.	Обозначение	Наименование	Кол.	Примечание
				Прочие изделия		
		33		Ролик р-400	3	Судимский з-д "Красный пресс"
		34		Мотор-редуктор мц-2с-63-56 к43 гост 20721-75*	2	
				Цепь пр15.875-2270-2 гост 13568-75*		
		35		ℓ = 1254, 125	5	
		36		ℓ = 1285, 875	1	
		37		ℓ = 2714, 625	3	
		38		ℓ = 1349, 375	1	
		39		Звено с-пр-15.875-2270-2 гост 13568-75*	10	

Инв.№подл. | Подп. и дата | Взам.инв.№ | Инв.№дубл. | Подп. и дата

Изм.	Лист	№докум.	Подп.	Дата	НО-09.00.00.000	Лист 3

8972/4

Копировал Краснова — Формат А4

Формат	Зона	Поз.	Обозначение	Наименование	Кол.	Примечание
				Документация		
А2			НО-09.01.00.000 СБ	Сборочный чертеж		
				Сборочные единицы		
А4		1	НО-09.01.01.000	Корпус подшипника	2	
А4		2	НО-09.01.02.000	Ролик	1	
				Детали		
А3		3	НО-09.01.00.001	Звездочка	2	
А4		4	НО-09.01.00.002	Прокладка	2	
А4		5	НО-09.01.00.003	Крышка	2	
				Материалы		
				Смазка УС-1 гост 1033-79		
				Стандартные изделия		
		6		Винт М8×16.58 гост 1476-75*	2	
		7		Болт М5×20.58 гост 7798-70*	12	
		8		Шайба 6-65Г гост 6402-70*	12	

Инв.№подл. | Подп. и дата | Взам.инв.№ | Инв.№дубл. | Подп. и дата

Изм.	Лист	№докум.	Подп.	Дата	НО-09.01.00.000	Литера	Лист	Листов
Разраб.		Зубрин		06.83	Ролик	Т	1	2
Пров.		Тищук						
Рук.		Байко				Гослесхоз СССР Союзгипролесхоз Киевский филиал		
Н.контр.		Косинова						
Утв.								

Копировал Краснова — Формат А4

Формат	Зона	Поз.	Обозначение	Наименование	Кол.	Примечание
		9		Кольцо 1-А-30 гост 13940-80	2	
		10		Кольцо 60 гост 2833-77	2	
		11		Кольцо 39-52-5 гост 6418-81	2	
		12		Подшипник 207 гост 8338-75	2	
		13		Шпонка 12×8×50 гост 23360-78	2	

Инв.№подл. | Подп. и дата | Взам.инв.№ | Инв.№дубл. | Подп. и дата

Изм.	Лист	№докум.	Подп.	Дата	НО-09.01.00.000	Лист 2

8972/4

Копировал Краснова — Формат А4

Формат	Зона	Поз.	Обозначение	Наименование	Кол.	Примечание
				Документация		
А3			НО-09.01.01.000 СБ	Сборочный чертеж		
				Детали		
А4		1	НО-09.01.01.001	Корпус	1	
А4		2	НО-09.01.01.002	Щека	1	
А4		3	НО-09.01.01.003	Ребро	1	
А4		4	НО-09.01.01.004	Основание	1	

57

Инв.№подл. | Подп. и дата | Взам.инв.№ | Инв.№дубл. | Подп. и дата

Изм.	Лист	№докум.	Подп.	Дата	НО-09.01.01.000	Литера	Лист	Листов
Разраб.		Зубрин		06.83	Корпус подшипника	Т	1	1
Пров.		Тищук						
Рук.		Байко				Гослесхоз СССР Союзгипролесхоз Киевский филиал		
Н.контр.		Косинова						
Утв.								

Копировал Краснова — Формат А4

НО-09.01.00.000 СБ

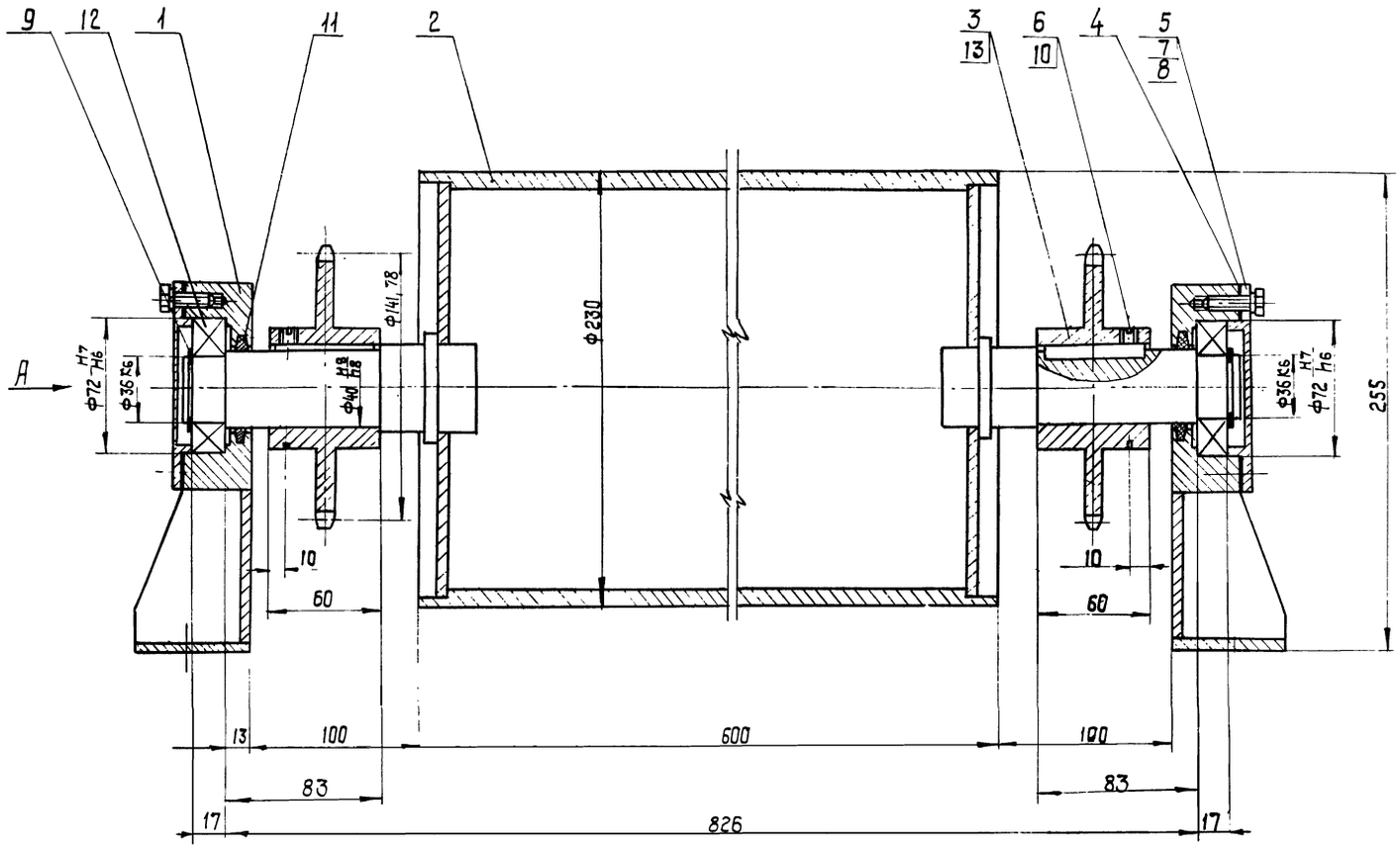

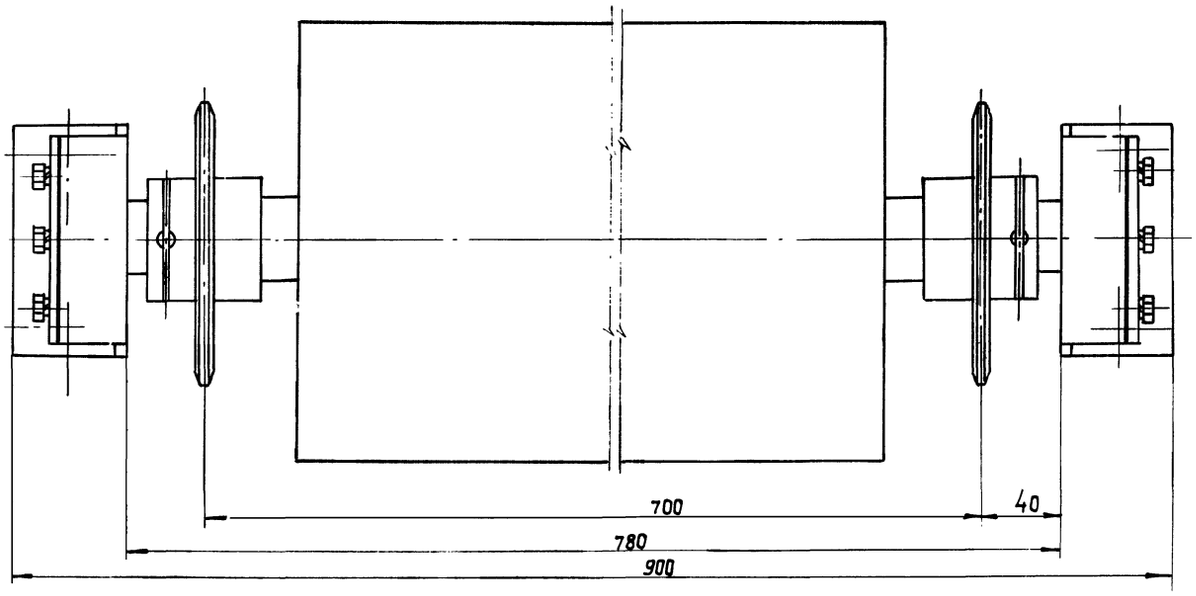

Вид А

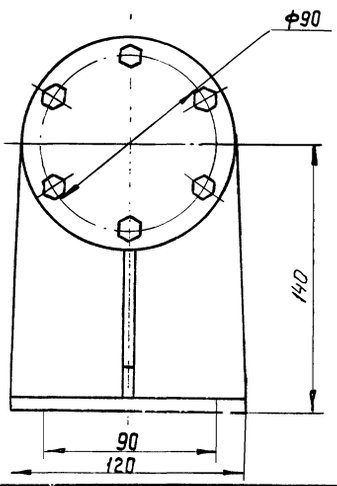

58

8972/4

					НО-09.01.00.000 СБ			
Изм	Кол	№ докум.	Подпр.	Дата	Ролик Сборочный чертеж	Литера	Масса	Масштаб
Разраб.		Зубрин		06.83		Т - Р	38,5	1:2
Пров.		Тищук				Лист	Листов 1	
Т. контр.		Тищук				Гослесхоз СССР Союзгипролесхоз Киевский филиал		
Рук.		Бойко						
Н. контр.		Косинова						
Утв.		Задавиевчка						

Копировал Краснова

Формат А2

НО-09.01.00.001

Rz80 (√)

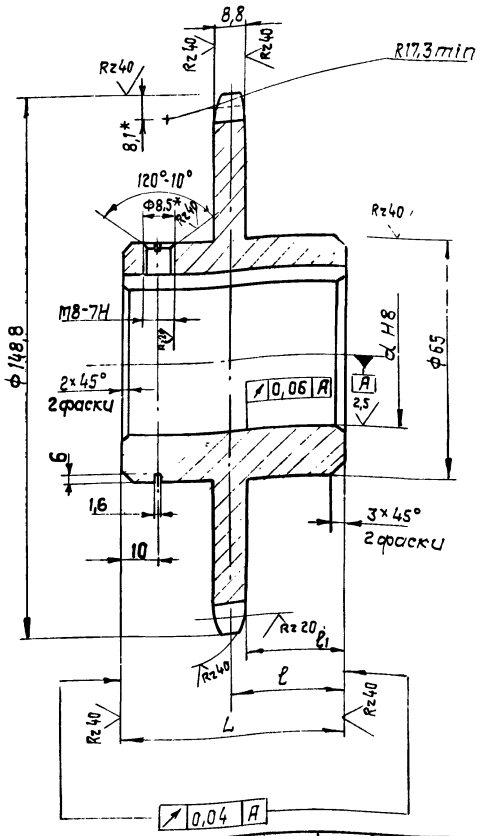

Обозначение	d	L	l	l_1	B	h	Масса, в кг
НО-09.01.00.001	40	60	30	25,6	12	43,3	1,3
-01	36	50	25	20,6	10	39,3	1,2

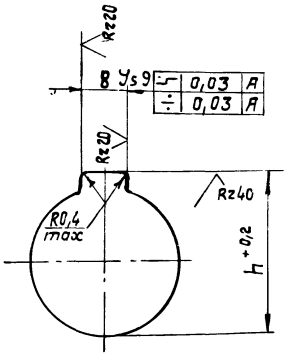

Число зубьев		z	28
Сопрягаемая цепь	Шаг	t	15,875
	Диаметр ролика	Д	10,16
Профиль зуба по ГОСТ 591-69		—	со смещением
Класс точности по ГОСТ 591-69		—	3
Диаметр окружности впадин		d_i	131,47-0,1
Допуск на разность шагов		δt	0,2
Радиальное биение окружности впадин		E_o	0,63
Торцевое биение зубчатого венца		—	0,63
Диаметр делительной окружности		d_d	141,78
Сопрягаемая цепь	Ширина внутренней пластины	в	14,73
	Расстояние между внутренними пластинами	$в_в$	9,65

1. Отжечь.
2. Венец $h_{2,5}$... 3 HRC 40... 50.
3* Размеры для справок.
4. Неуказанные предельные отклонения размеров отверстий - H14; валов - h14; остальных $\pm \frac{IT14}{2}$

8972/4

Изм.	Кол.	№ докум.	Подп.	Дата
Разраб.		Зубрин		06.83
Пров.		Тищук		
Т. контр.		Тищук		
Рук.		Бойко		
Н. контр.		Косинова		
Утв.				

НО-09.01.00.001

Звездочка

Литера	Масса	Масштаб
Т	ст. табл.	1:1

Лист | Листов 1

45 ГОСТ 1050-74**

Гослесхоз СССР Союзгипролесхоз Киевский филиал

Копировал Краснова

Формат А3

НО-09.01.00.002

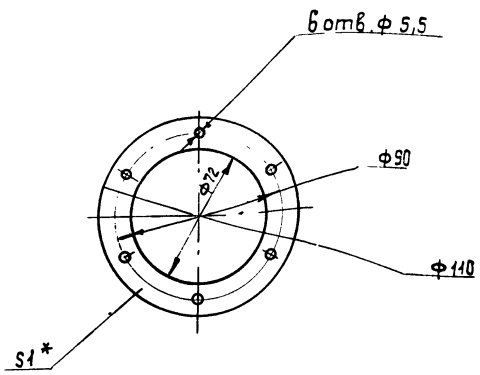

* Размер для справок.

8972/4

Изм.	Кол.	№ докум.	Подп.	Дата
Разраб.		Зубрин		06.83
Пров.		Тищук		06.83
Т. контр.		Тищук		
Рук.		Бойко		
Н. контр.		Косинова		
Утв.				

НО-09.01.00.002

Прокладка

Литера	Масса	Масштаб
Т	0,001	1:2

Лист | Листов 1

Картон прокладочный Б1 ГОСТ 9347-74*

Гослесхоз СССР Союзгипролесхоз Киевский филиал

Копировал Краснова

Формат А4

НО-09.01.00.003

Rz80 (√)

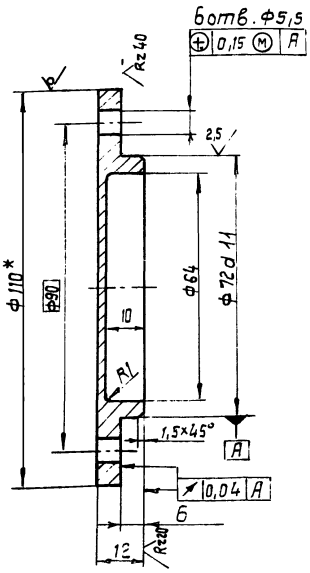

1.* Размер для справок.
2. Неуказанные предельные отклонения размеров: отверстий - H14, валов - h14; остальные $\pm \frac{IT14}{2}$

59

8972/4

Изм.	Кол.	№ докум.	Подп.	Дата
Разраб.		Зубрин		06.83
Пров.		Тищук		06.83
Т. контр.		Тищук		
Рук.		Бойко		
Н. контр.		Косинова		
Утв.				

НО-09.01.00.003

Крышка

Лит.	Масса	Масштаб
Т	0,4	1:1

Лист | Листов 1

110 ГОСТ 2590-71 / Круг Ст.3 ГОСТ 535-79*

Гослесхоз СССР Союзгипролесхоз Киевский филиал

Копировал Краснова

Формат А3

Инв. № подл. | Подп. и дата | Взам. инв. № | Инв. № дубл. | Подп. и дата

НО-09.01.01.000СБ

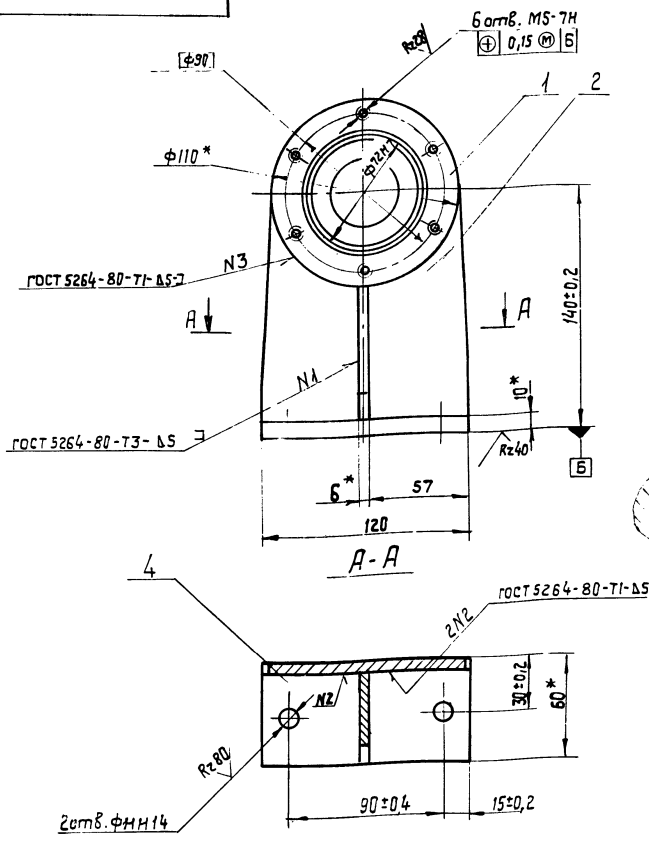

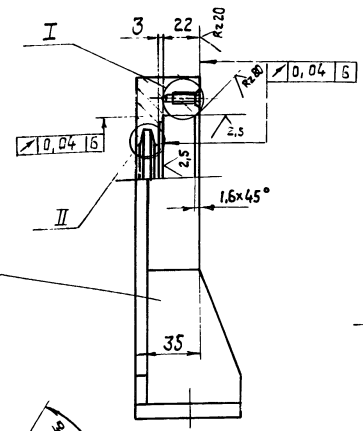

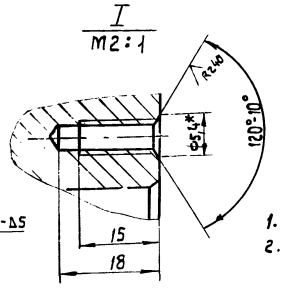

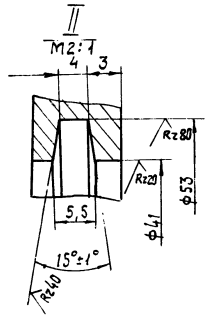

1. * Размеры для справок.
2. Неуказанные предельные отклонения размеров: отверстий - H15; валов - h15; остальных ± $\frac{IT15}{2}$.
3. Масса наплавленного металла - 0,03 кг.

8972/4

Изм.	Кол.	№ докум.	Подп.	Дата	НО-09.01.01.000 СБ			
Разраб.		Зубрин		06.93	Корпус подшипника Сборочный чертеж	Лит.	Масса	Масштаб
Провер.		Тишук				Т	3,2	1:2
Т.контр.		Тишук				Лист	Листов 1	
Рук.		Бойко				Гослесхоз СССР Союзгипролесхоз Киевский филиал		
Н.контр.		Касинова						
Рук.		Вдовиченко						

Копировал Краснова — Формат А3

НО-09.01.01.001

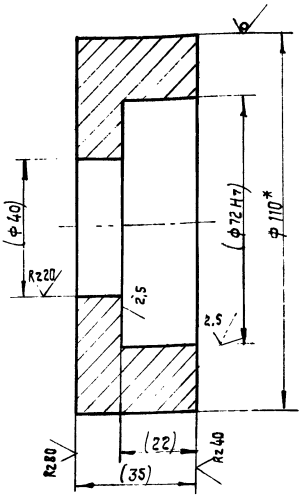

1. Размеры в скобках - после сварки.
2. * Размер для справок.

8972/4

Изм.	Кол.	№ докум.	Подп.	Дата	НО-09.01.01.001			
Разраб.		Зубрин		06.93	Корпус	Литера	Масса	Масштаб
Провер.		Тишук				Т	1,8	1:1
Т.контр.		Тишук				Лист	Листов 1	
Рук.		Бойко				Гослесхоз СССР Союзгипролесхоз Киевский филиал		
Н.контр.		Касинова						
Утв.								

Круг 110 ГОСТ 2590-71* / 45 ГОСТ 1050-74**

Копировал Краснова — Формат А4

НО-09.01.01.002

Rz160/ (√)

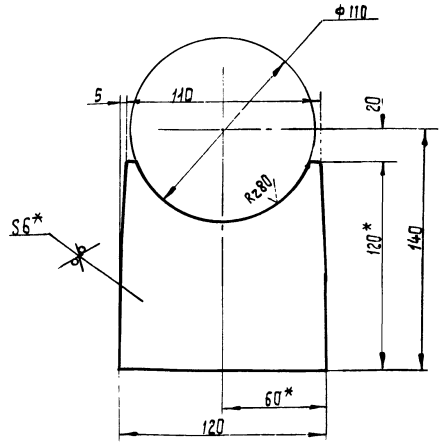

1. * Размеры для справок.
2. Неуказанные предельные отклонения размеров: отверстий - H15; валов - h15; остальных ± $\frac{IT15}{2}$.

60

8972/4

Изм.	Кол.	№ докум.	Подп.	Дата	НО-09.01.01.002			
Разраб.		Зубрин		06.93	Щека	Литера	Масса	Масштаб
Пров.		Тишук		06.93		Т	0,6	1:2
Т.контр.		Тишук		06.93		Лист	Листов 1	
Рук.		Бойко		06.93		Гослесхоз СССР Союзгипролесхоз Киевский филиал		
Н.контр.		Касинова		06.93				
Утв.								

Лист 6-ПН-5 ГОСТ 19903-74 / 3-Ст3кп ГОСТ 14637-79

Копировал Краснова — Формат А3

Инв.№подл. | Подп. и дата | Взам.инв.№ | Инв.№дубл. | Подп. и дата

Формат	Зона	Поз.	Обозначение	Наименование	Кол.	Примечание
				Документация		
А3			НО-09.01.02.000СБ	Сборочный чертеж		
				Сборочные единицы		
А4		1	НО-09.01.02.010	Ролик		

Изм.	Лист	№ докум.	Подп.	Дата
Разраб.		Зубрин		16.83
Пров.		Тищук		16.83
Рук.		Бойко		
Н.контр.		Косинова		
Утв.				

НО-09.01.02.000

Ролик

Лит.	Лист	Листов
Т		1

Гослесхоз СССР Союзгипролесхоз Киевский филиал

Копировал Герман

Формат А4

8972/4

Инв.№ подл. | Подп. и дата | Взам. инв.№ | Инв.№ дубл. | Подпись и дата

Формат	Зона	Поз.	Обозначение	Наименование	Кол.	Примечание
				Документация		
А3			НО-09.01.02.010СБ	Сборочный чертеж		
				Детали		
А4		1	НО-09.01.02.101	Цапфа	2	
А4		2	НО-09.01.02.102	Труба	1	
А4		3	НО-09.01.02.103	Фланец	2	

Изм.	Лист	№ докум.	Подп.	Дата
Разраб.		Зубрин		16.83
Пров.		Тищук		16.83
Рук.		Бойко		
Н.контр.		Косинова		
Утв.				

НО-09.01.02.010

Ролик

Лит.	Лист	Листов
Т		1

Гослесхоз СССР Союзгипролесхоз Киевский филиал

Копировал Герман

Формат А4

Инв.№ подл. | Подп. и дата | Взам. инв.№ | Инв.№ дубл. | Подпись и дата

НО-09.01.01.003

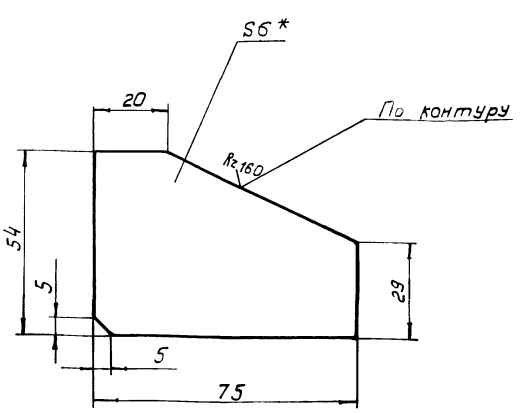

1. * Размер для справок.
2. Неуказанные предельные отклонения размеров: валов - h15, остальных $\pm \frac{JT15}{2}$.

8972/4

НО-09.01.01.003

Ребро

Литера	Масса	Масштаб
Т	0,14	1:1

Изм.	Кол.	№ докум.	Подп.	Дата
Разраб.		Зубрин		16.83
Провер.		Тищук		16.83
Т.контр.		Тищук		16.83
Рук.		Бойко		
Н.контр.		Косинова		
Утв.				

Б-ПН-6 ГОСТ 19903-74*
Лист 3-Ст.3 кп. ГОСТ 14637-79

Лист | Листов 1

Гослесхоз СССР Союзгипролесхоз Киевский филиал

Копировал Герман

Формат А4

НО-09.01.01.004

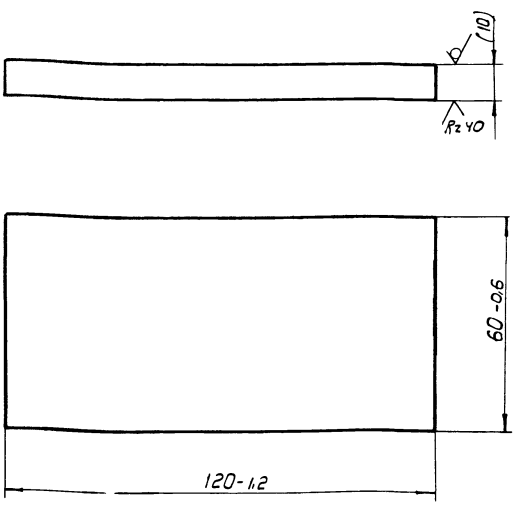

Размер в скобах - после сварки.

8972/4

НО-09.01.01.004

Основание

Лит.	Масса	Масштаб
Т	0,5	1:

Изм.	Кол.	№ докум.	Подп.	Дата
Разраб.		Зубрин		16.83
Провер.		Тищук		16.83
Т.контр.		Тищук		16.83
Рук.		Бойко		
Н.контр.		Косинова		
Утв.				

Б-ПН-12 ГОСТ 19903-74*
Лист 3-Ст.3 кп. ГОСТ 14637-79

Лист | Листов 1

Гослесхоз СССР Союзгипролесхоз Киевский филиал

Копировал Герман

Формат А4

Инв.№ подл. | Подп. и дата | Взам. инв.№ | Инв.№ дубл. | Подпись и дата

НО-09.01.02.000 СБ

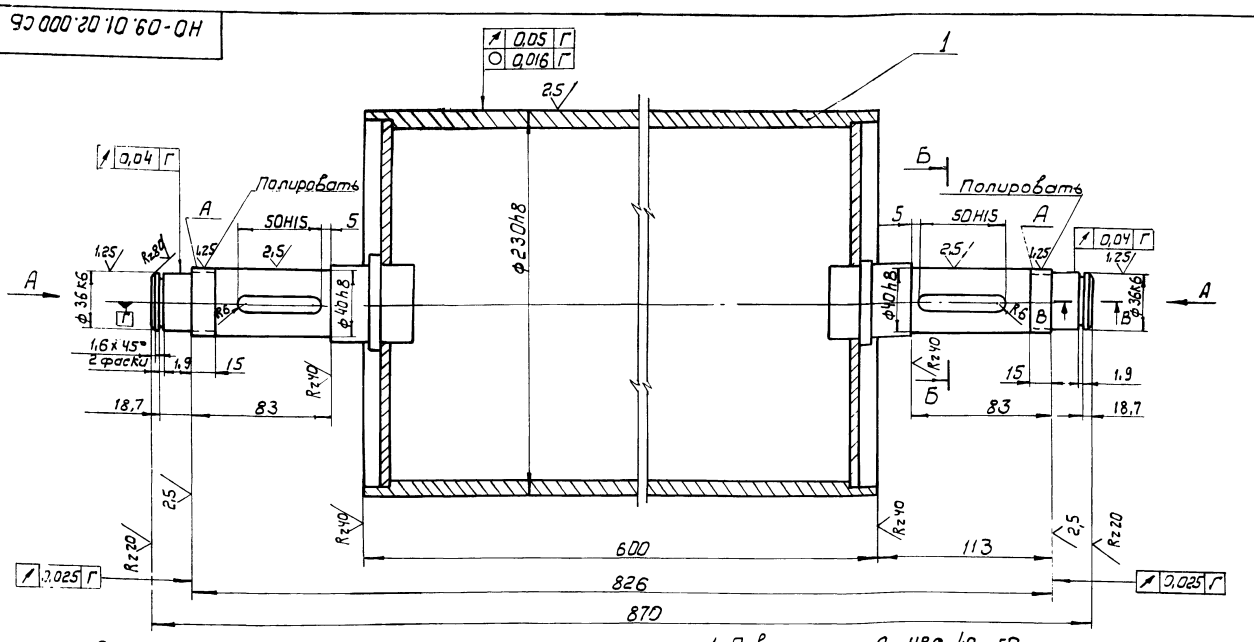

1. Поверхность А - HRC-40...50
2* Размеры для справок.
3. Неуказанные предельные отклонения размеров: отверстий - H14; валов - h14; остальных $\pm \frac{IT14}{2}$.

8972/4

Изм.	Кол.	№ докум.	Подп.	Дата
Разраб.		Зубрин		07.93
Пров.		Тищук		07.93
Т. контр.		Тищук		
Рук.		Бойко		
Н. контр.		Косинова		
Утв.		Задавысвета		

НО-09.01.02.000 СБ

Ролик
Сборочный чертеж

Лит.	Масса	Масштаб
Т - А	28,5	1:2
Лист	Листов 1	

Госпесхоз СССР
Союзгипролесхоз
Киевский филиал

Копировал Герман

Формат А3

НО-09.01.02.010 СБ

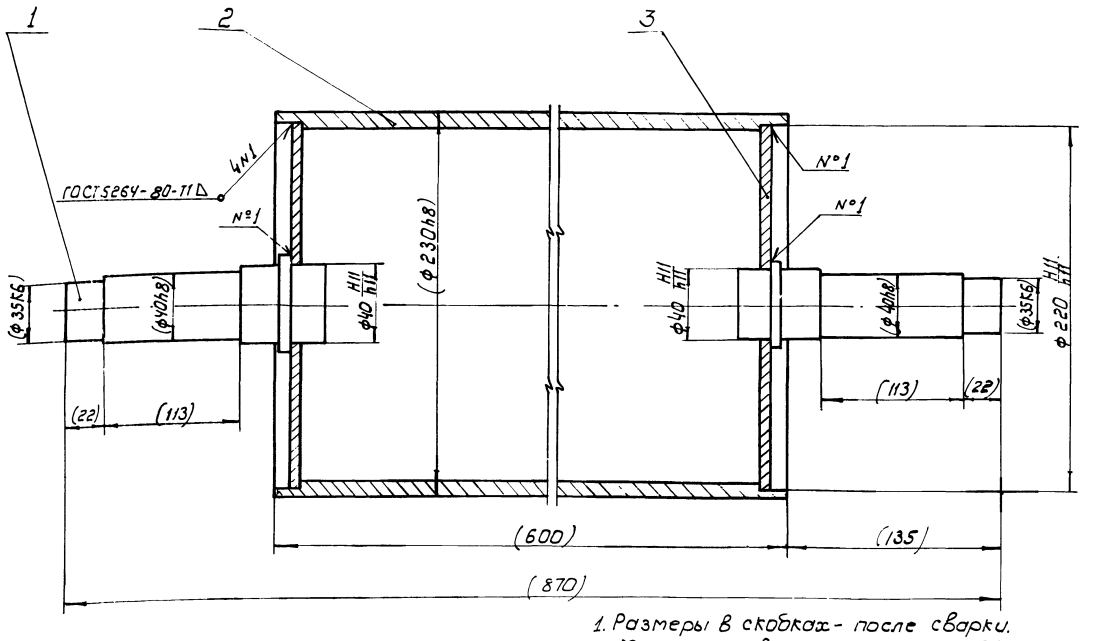

1. Размеры в скобках - после сварки.
2. Масса наплавленного металла - 0,3 кг.

62

8972/4

Изм.	Кол.	№ докум.	Подп.	Дата
Разраб.		Зубрин		07.93
Пров.		Тищук		07.93
Т. контр.		Тищук		
Рук.		Бойко		
Н. контр.		Косинова		
Утв.		Задавысвета		

НО-09.01.02.010 СБ

Ролик
Сборочный чертеж

Лит.	Масса	Масштаб
Т - А	28,5	1:2
Лист	Листов 1	

Госпесхоз СССР
Союзгипролесхоз
Киевский филиал

Копировал Герман

Формат А4

НО-09.01.02.101

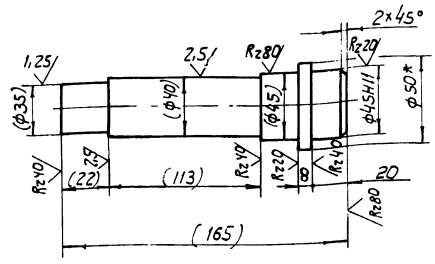

Размеры в скобках - после сварки.

8972/4

Изм.	Кол.	№ докум.	Подп.	Дата	НО-09.01.02.101	
Разраб.		Зубрин			Цапфа	Литера: Т – Р; Масса: 1,5; Масштаб: 1:2
Пробер.		Тищук				Лист; Листов 1
Т.контр.		Тищук			Круг 50 ГОСТ 2590-71* / 35 ГОСТ 1050-74**	Гослесхоз СССР, Союзгипролесхоз, Киевский филиал
Рук.		Байко				
Н.контр.		Касинова				
Утв.						

Копировал Герман — Формат А4

НО-09.01.02.102

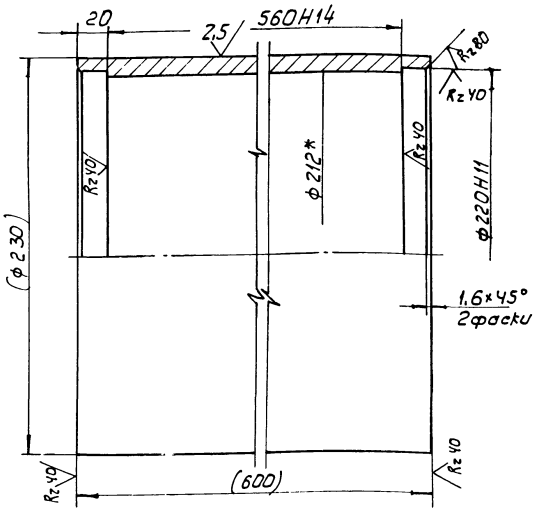

1. Размеры в скобках после сварки.
2.* Размер для справок.

8972/4

Изм.	Кол.	№ докум.	Подп.	Дата	НО-09.01.02.102	
Разраб.		Зубрин			Труба	Литера: Т – Р; Масса: 21,6; Масштаб: 1:2
Пров.		Тищук				Лист; Листов 1
Т.контр.		Тищук			Труба 240×14 ГОСТ 8734-75* / 20 ГОСТ 8733-74*	Гослесхоз СССР, Союзгипролесхоз, Киевский филиал
Рук.		Байко				
Н.контр.		Касинова				
Утв.						

Копировал Герман — Формат А4

Инв.№ подл. | Подп. и дата | Взам. инв.№ | Инв.№ дубл. | Подп. и дата

НО-09.04.00.002

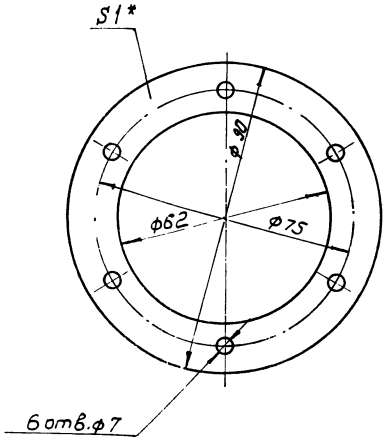

Размер для справок.

8972/4

Изм.	Кол.	№ докум.	Подп.	Дата	НО-09.04.00.002	
Разраб.		Зубрин			Прокладка	Литера: Т – Р; Масса: 0,002; Масштаб: 1:1
Пров.		Тищук				Лист; Листов 1
Т.контр.		Тищук			Картон прокладочный Б1 ГОСТ 9347-74*	Гослесхоз СССР, Союзгипролесхоз, Киевский филиал
Рук.		Байко				
Н.контр.		Касинова				
Утв.						

Копировал Герман — Формат А4

НО-09.01.02.103

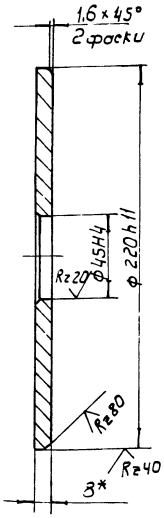

* Размер для справок.

63

8972/4

Изм.	Кол.	№ докум.	Подп.	Дата	НО-09.01.02.103	
Разраб.		Зубрин			Фланец	Литера: Т – Р; Масса: 1,9; Масштаб: 1:2
Пров.		Тищук				Лист; Листов 1
Т.контр.		Тищук			Лист 6-ПН-8 ГОСТ 19903-74 / 3-Ст.3 кп ГОСТ 14637-79	Гослесхоз СССР, Союзгипролесхоз, Киевский филиал
Рук.		Байко				
Н.контр.		Касинова				
Утв.						

Копировал Герман — Формат А4

Формат	Зона	Поз.	Обозначение	Наименование	Кол.	Примечание
				Документация		
*			НО-09.02.00.000 СБ	Сборочный чертеж		*) ФА2-2л
				Детали		
А4		1	НО-09.02.00.001	Уголок	2	
А4		2	НО-09.02.00.002	Стойка	6	
		3	НО-09.02.00.002-01	Стойка	6	
А4		4	НО-09.02.00.003	Ребро	3	
Б4		5	НО-09.02.00.004	Отбой	3	1,9 кг
				Лист Б-ПН-3 ГОСТ 19903-74*		
				3-IV-Ст.3кп ГОСТ 16523-70*		
				110h15 × 560 h15		
		6	НО-09.02.00.001-01	Уголок	2	
		7	НО-09.02.00.001-02	Уголок	2	
		8	НО-09.02.00.001-03	Уголок	4	
Б4		9	НО-09.02.00.005	Плита	1	2,0 кг.
				Лист Б-ПН-5 ГОСТ 19903-74*		
				3-Ст.3кп ГОСТ 14637-79		
				200h15 × 250h15		
А4		10	НО-09.02.00.006	Упор	1	
А4		11	НО-09.02.00.007	Кронштейн	3	
А4		12	НО-09.02.00.008	Направляющая	3	
А4		13	НО-09.02.00.009	Уголок	8	
А4		14	НО-09.02.00.011	Вилка	3	

Изм.	Лист	№ докум.	Подп.	Дата
Разраб.		Зубрин		06.83
Провер.		Тищук		06.83
Рук.		Бойко		
Н. контр.		Косинова		
Утв.				

НО-09-02.00.000

Рама

Литера	Лист	Листов
Т		2

Гослесхоз СССР
Союзгипролесхоз
Киевский филиал

8972/4

Формат А4

Копировал Герман

Формат	Зона	Поз.	Обозначение	Наименование	Кол.	Примечание
Б4		15	НО-09.02.00.012	Накладка	6	0,14 кг
				Лист Б-ПН6 ГОСТ 19903-74*		
				3-IV Ст.3кп ГОСТ 16523-70*		
				50h 15 × 115 h 15		
Б4		16	НО-09.02.00.013	Связь	6	0,17 кг
				Уголок Б-32×32×3		
				ГОСТ 8509-72*, Ст. 3		
				ГОСТ 535-79* ℓ = 115 h15		
		17	НО-09.02.00.009-01	Уголок	8	
А4		18	НО-06.01.00.003	Петля	2	

Подп. и дата | Инв. № дубл. | Взам. инв. № | Подп. и дата | Инв. № подл.

НО-09.02.00.000

Лист 2

Изм. Лист № докум. Подп. Дата

Копировал Герман

Формат А4

НО-09.02.00.001

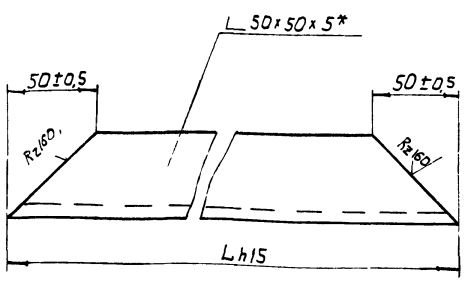

Обозначение	L	Масса в кг.
НО-09.02.00.001	2350	8,7
-01	550	1,9
-02	165	0,4
-03	595	2,0
-04	1570	4,3

* Размер для справок

8972/4

Изм.	Лист	№ докум.	Подпись	Дата
Разраб.		Зубрин		06.83
Провер.		Тищук		06.83
Т. контр.		Тищук		
Рук.		Бойко		
Н. контр.		Косинова		
Утв.				

НО-09.02.00.001

Уголок

Угольник Б-50×50×5 ГОСТ 8509-72*
Ст.3 ГОСТ 535-79*

Литера	Масса	Масштаб
Т	см. табл.	1:2

Лист	Листов
	1

Гослесхоз СССР
Союзгипролесхоз
Киевский филиал

Копировал Герман

Формат А4

НО-09.02.00.002

НО-09.02.00.002

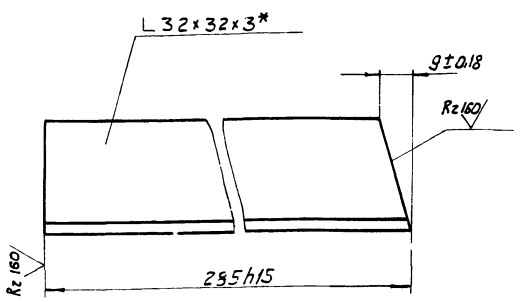

НО-09.02.00.002-01 - зеркальное отражение
остальное см. НО.09.02.00.002
М 1:2



Размер для справок.

64

8972/4

Изм.	Кол.	№ докум.	Подп.	Дата
Разраб.		Зубрин		06.83
Провер.		Тищук		06.83
Т. контр.		Тищук		
Рук.		Бойко		
Н. контр.		Косинова		
Утв.				

НО-09.02.00.002

Стойка

Б-32×32×3 ГОСТ 8509-72*
Угольник Ст.3 ГОСТ 535-79*

Литера	Масса	Масштаб
Т	0,4	1:1

Лист	Листов
	1

Гослесхоз СССР
Союзгипролесхоз
Киевский филиал

Копировал Герман

Формат А4

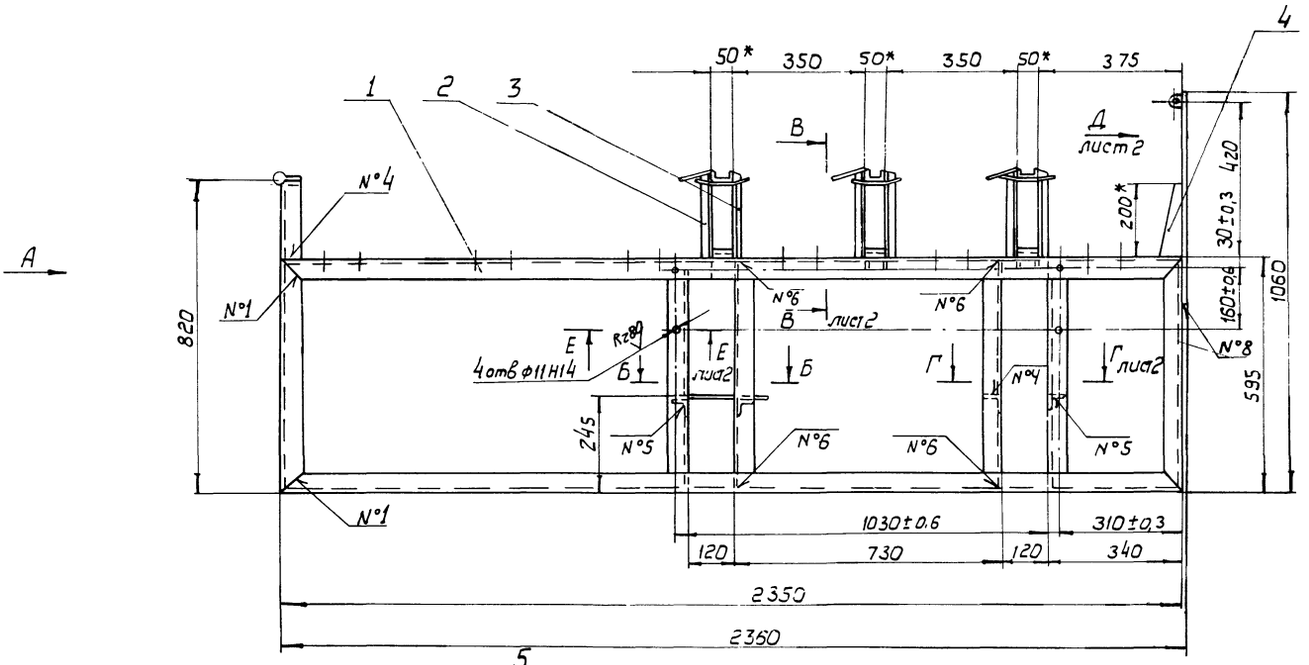

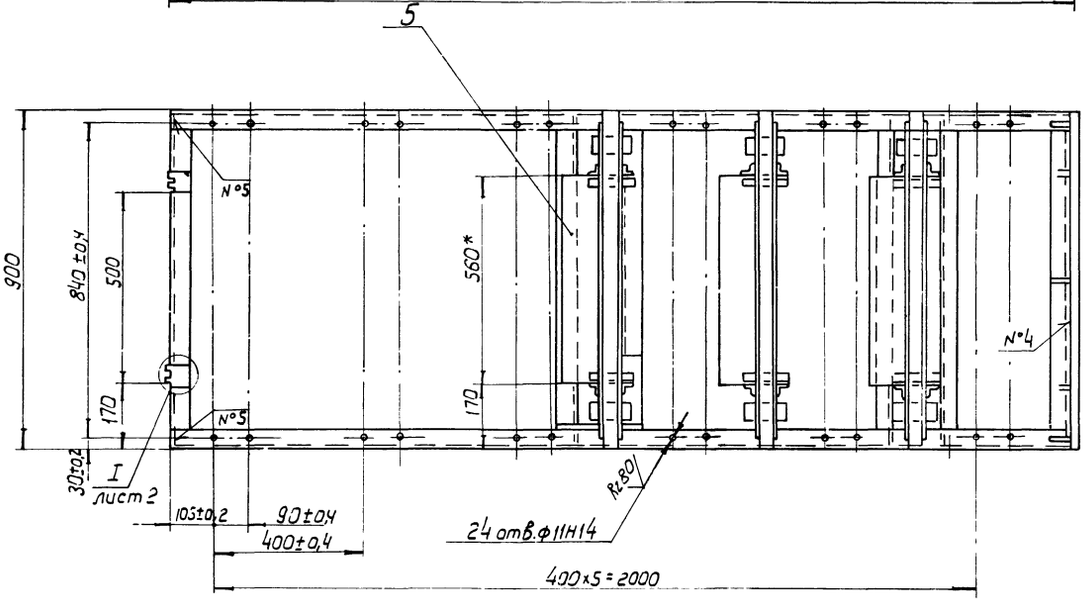

Вид А

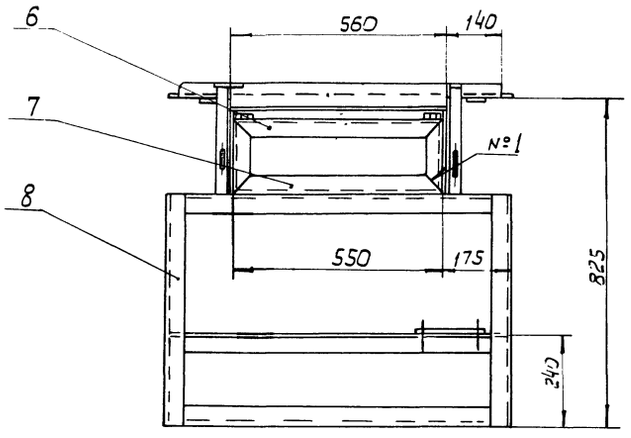

Б-Б

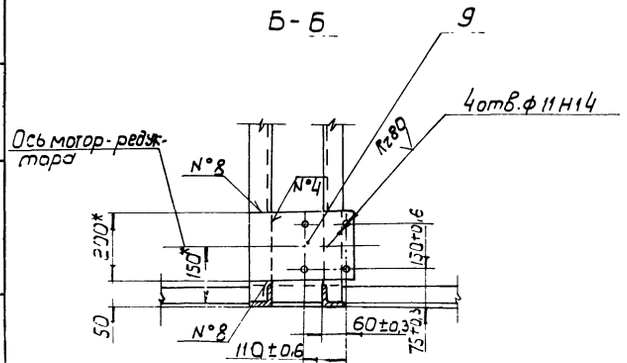

Номер шва	Обозначение шва	Требования ко шву	Колич. швов
1	С2		8
2	Т1-Δ2		40
3	Т1-Δ2-]		24
4	Т1-Δ4		12
5	Т1-Δ4-]		16
6	Т3-Δ4-]		16
7	Н1-Δ2		40
8	Н1-Δ4		6
9			

1. Сварные швы по ГОСТ 5264-80.
2*. Размеры для справок
3. Неуказанные предельные отклонения размеров: отверстий - Н15, валов - h15; остальных ± $\frac{JT15}{2}$
4. Масса наплавленного металла - 0,15кг.

65

8972/4

					НО-09.02.00.000 СБ				
изм	кол.	№ докум.	Подп.	Дата	Рама	Литера		Масса	Масштаб
Разраб.		Зубрин			Сборочный чертеж	Т	-	Р	150	1:10
Провер.		Тищук				Лист 1		Листов 2	
Т.контр.		Тищук				Гослесхоз СССР союзгипролесхоз Киевский филиал			
Рук.		Бойко							
Н.контр.		Косинова							
Утв.		Задавиевич							

Копировал Герман

В - В
М 1:4 лист 1

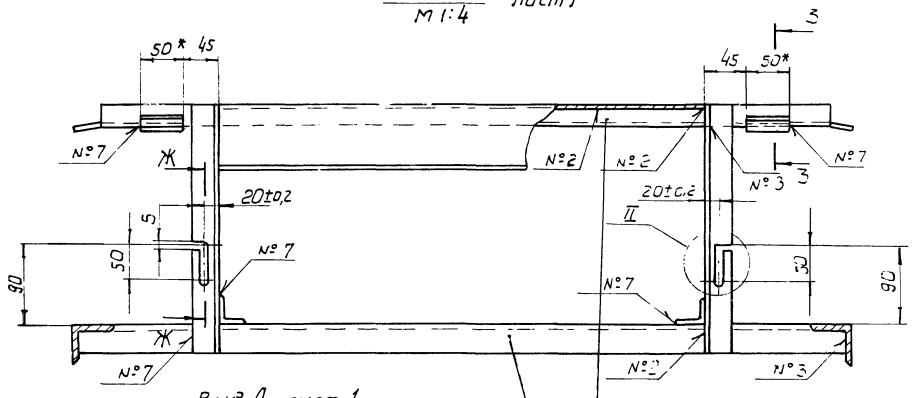

Вид Д лист 1
М 1:5

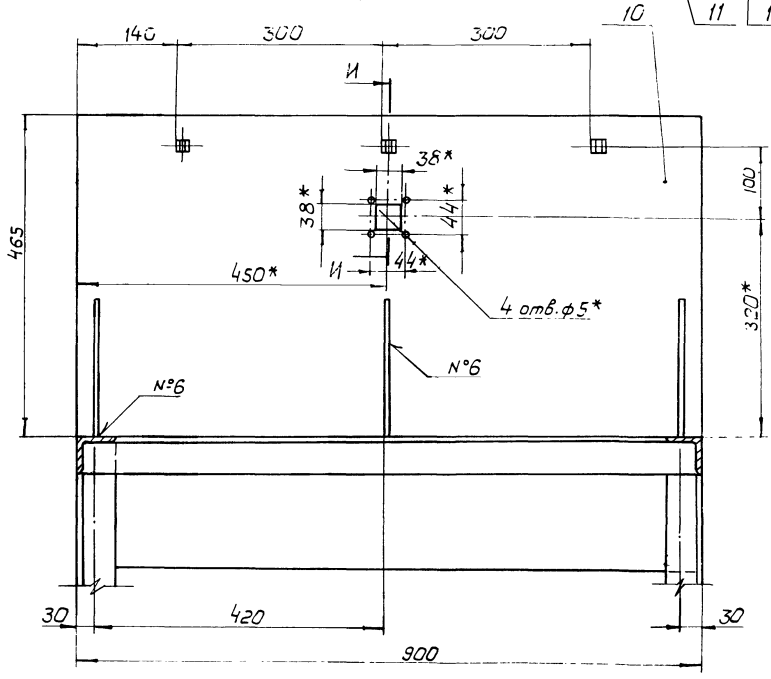

Г - Г
М 1:10 лист 1

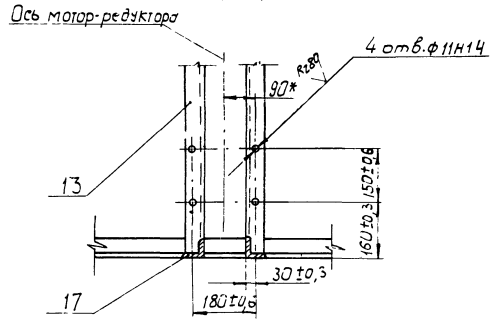

З - З
М 1:2

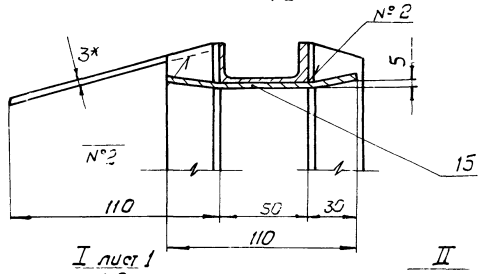

I лист 1
М 1:2

II
М 1:1

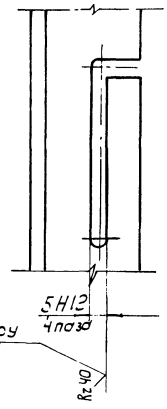

Ж - Ж
М 1:1

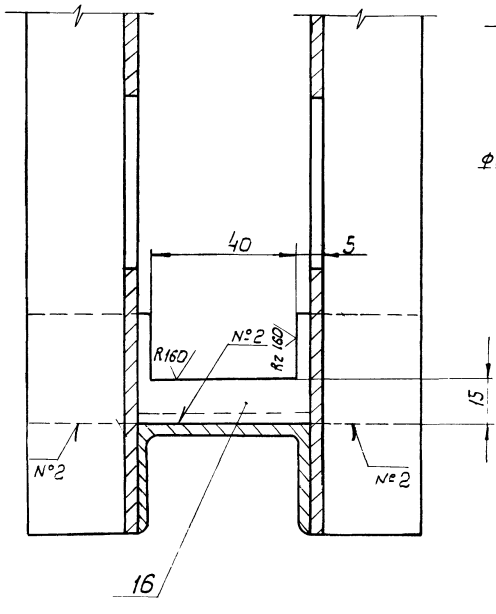

И - И
М 1:1

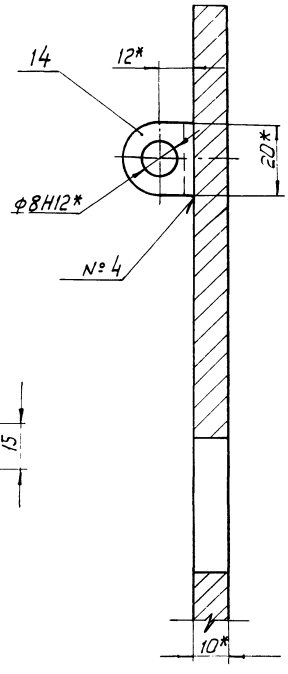

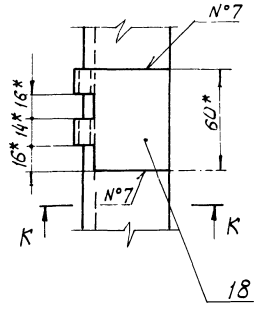

К - К
М 1:2

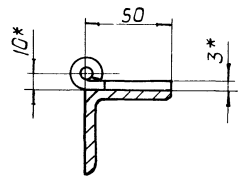

Е - Е лист 1
М 1:2

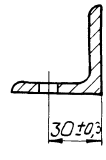

НО-09.02.00.003

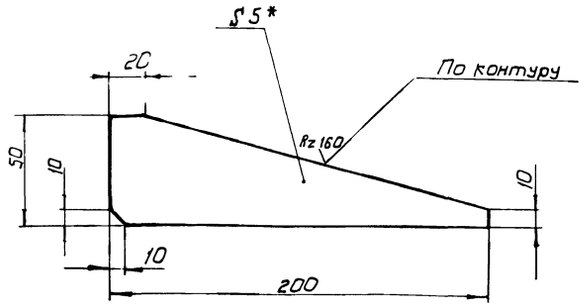

1.* Размер для справок
2. Неуказанные предельные отклонения размеров: валов - h15; остальных ± JT15/2

8972/4

НО-09.02.00.003

Изм.	Кол.	№ докум.	Подп.	Дата
Разраб.		Зубрин		
Провер.		Тищук		09.83
Т.контр.		Тищук		
Рук.		Бойко		09.83
Н.контр.		Косинова		09.83
Утв.				

Ребро

Литера	Масса	Масштаб
Т-Р	0,2	1:2
Лист	Листов 1	

Лист 6-ПН-5 ГОСТ 19903-74*
3-Ст.3 кп ГОСТ 14637-79

Гослесхоз СССР
Союзгипролесхоз
Киевский филиал

Копировал Герман Формат А4

НО-09.03.00.003

НО-09.03.00.0

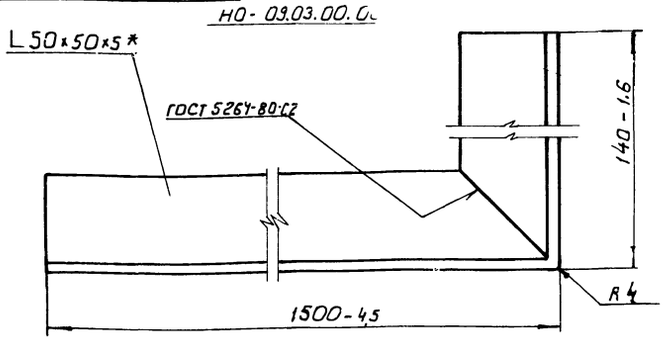

НО-09.03.00.003-01 - Зеркальное отражение
остальное см. НО-41.01.00.013

М 1:4

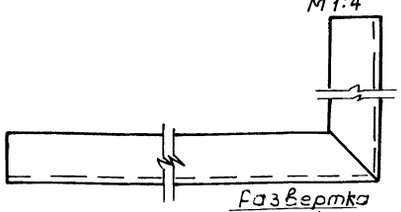

* Размеры для справок

Развертка
М 1:4

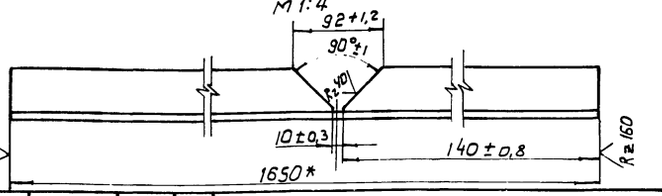

Изм.	Кол.	№ докум.	Подп.	Дата
Разраб.		Зубрин		
Провер.		Тищук		09.83
Т.контр.		Тищук		
Рук.		Бойко		09.83
Н.контр.		Косинова		09.83
Утв.				

Уголок

Литера	Масса	Масштаб
Т-Р	0,1	1:1
Лист	Листов 1	

Лист 6-ПН-3 ГОСТ 19903-74*
3-IV Ст.3 кп ГОСТ 16523-70*

Гослесхоз СССР
Союзгипролесхоз
Киевский филиал

Копировал Герман Формат А4

НО-09.02.00.006

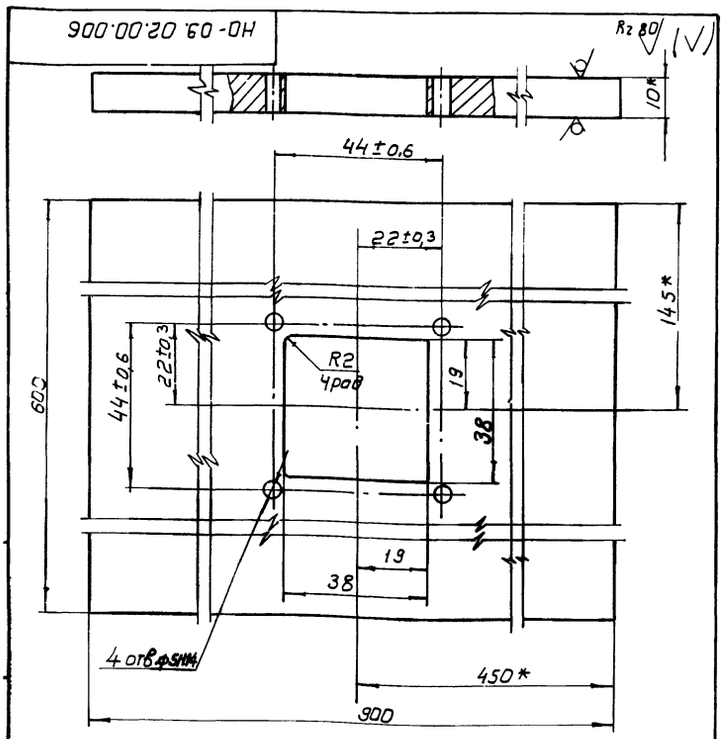

1.* Размеры для справок
2. Неуказанные предельные отклонения размеров: отверстий - H15; валов - h15; остальных ± JT15/2.

8972/4

НО-09.02.00.006

Изм.	Кол.	№ докум.	Подп.	Дата
Разраб.		Зубрин		
Провер.		Тищук		09.83
Т.контр.		Тищук		
Рук.		Бойко		09.83
Н.контр.		Косинова		09.83
Утв.				

Упор

Литера	Масса	Масштаб
Т-Р	42	1:1
Лист	Листов 1	

Лист 6-ПН-10 ГОСТ 19903-74*
3-Ст.3 кп ГОСТ 14637-79

Гослесхоз СССР
Союзгипролесхоз
Киевский филиал

Копировал Герман Формат А4

НО-09.02.00.007

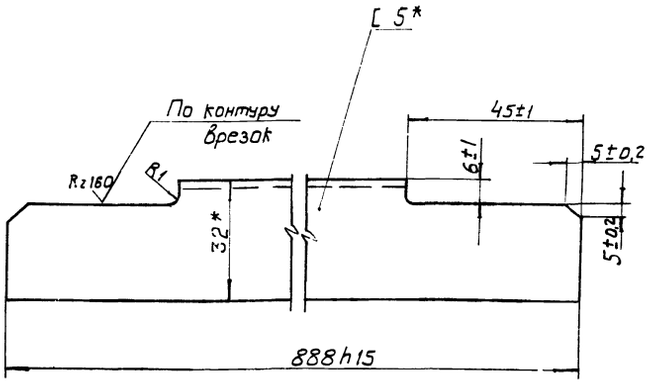

* Размеры для справок

67

8972/4

НО-09.02.00.007

Изм.	Кол.	№ докум.	Подпись	Дата
Разраб.		Зубрин		
Провер.		Тищук		09.83
Т.контр.		Тищук		
Рук.		Бойко		09.83
Н.контр.		Косинова		09.83
Утв.				

Кронштейн

Литера	Масса	Масштаб
Т-Р	4	1:1
Лист	Листов 1	

Швеллер 5П ГОСТ 8240-72*
Ст.3 ГОСТ 535-79*

Гослесхоз СССР
Союзгипролесхоз
Киевский филиал

Копировал Герман Формат А4

НО-09.02.00.008

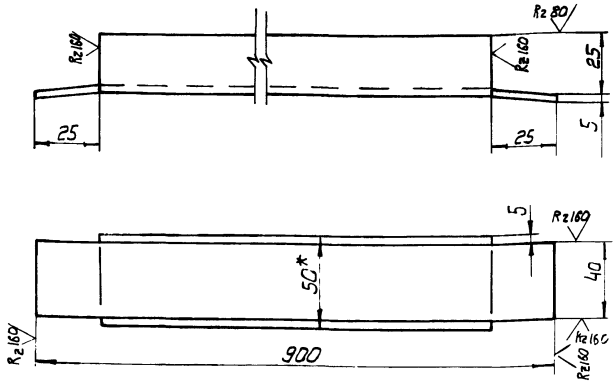

1.* Размер для справок

2. Неуказанные предельные отклонения размеров - валов - h15; остальных ± JT15/2

8972/4

Изм.	Лист	№ докум.	Подпись	Дата
Разраб.		Зубрин		
Провер.		Тищук		
Т.контр.		Тищук		09.83
Рук.		Бойко		09.83
Н.контр.		Косинова		09.83
Утв.				

НО-09.02.00.008

Направляющая

Литера	Масса	Масштаб
Т - Р	4	1:2
Лист	Листов 1	

Швеллер 5П ГОСТ 8240-72 / Ст.3 ГОСТ 535-79

Гослесхоз СССР Союзгипролесхоз Киевский филиал

Копировал Герман Формат А4

НО-09.02.00.009

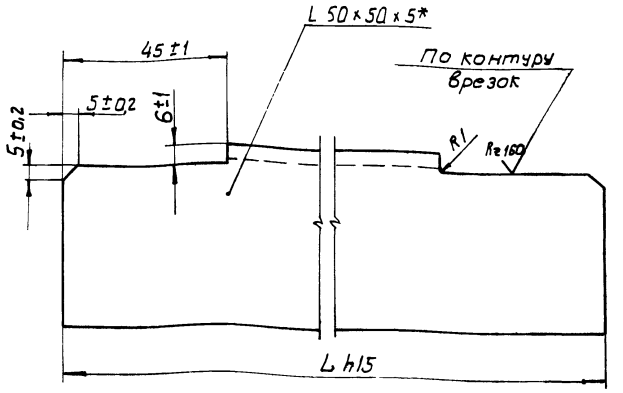

Обозначение	L	Масса в кг
НО-09.02.00.009	888	3,5
-01	583	1,8
-02	238	1,0
-03	1278	4,8*
-04	1488	5,6
-05	608	1,9

* Размер для справок

8972/4

Изм.	Лист	№ докум.	Подпись	Дата
Разраб.		Зубрин		
Провер.		Тищук		09.83
Т.контр.		Тищук		
Рук.		Бойко		09.83
Н.контр.		Косинова		09.83
Утв.				

НО-09.02.00.009

Уголок

Литера	Масса	Масштаб
Т - Р	см. табл.	1:1
Лист	Листов 1	

Уголок Б 50 x 50 x 5 ГОСТ 8509-72 / Ст.3 ГОСТ 535-79*

Гослесхоз СССР Союзгипролесхоз Киевский филиал

Копировал Герман Формат А4

Формат	Зона	Поз.	Обозначение	Наименование	Кол.	Примечание
				Документация		
А3			НО-09.03.00.000 СБ	Сборочный чертеж		
				Детали		
Б4		1	НО-09.03.00.001	Связь	2	1,8 кг
				Угольник Б-50 x 50 x 5 ГОСТ 8509-72* Ст. 3 ГОСТ 535-79* ℓ = 430 h15		
Б4		2	НО-09.03.00.002	Накладка	6	0,1 кг
				Лист Б-ПН-10 ГОСТ 19903-74* / 3-Ст. 3 кп. ГОСТ 14637-79 / 30 h15 x 50 h15		
А4		3	НО-09.03.00.003	Уголок	1	
*		4	НО-09.03.00.003-01	Уголок	1	К см. черт. НО-09.01.00.001
А4		5	НО-66.01.00.006	Петля	2	

Изм.	Лист	№ докум.	Подпись	Дата
Разраб.		Зубрин		
Провер.		Тищук		09.83
Рук.		Бойко		09.83
Н.контр.		Косинова		09.83
Утв.				

НО-09.03.00.000

Стол откидной

Литера	Лист	Листов
Т - Р		1

Гослесхоз СССР Союзгипролесхоз Киевский филиал

8972/4

Копировал Герман Формат А4

НО-09.02.00.011

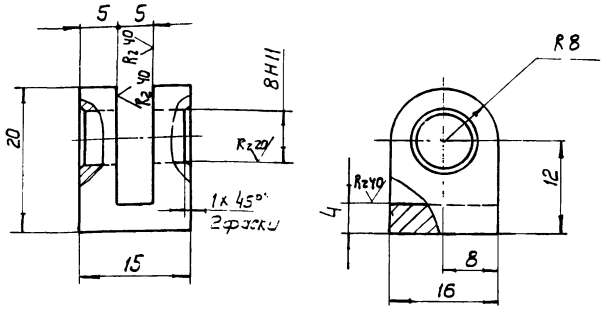

Неуказанные предельные отклонения размеров: отверстий - H14; валов - h14; остальных ± JT14/2.

68

8972/4

Изм.	Кол.	№ докум.	Подпись	Дата
Разраб.		Зубрин		
Провер.		Тищук		09.83
Т.контр.		Тищук		
Рук.		Бойко		09.83
Н.контр.		Косинова		09.83
Утв.				

НО-09.02.00.011

Вилка

Литера	Масса	Масштаб
Т - Р	0,03	2:1
Лист	Листов 1	

20 ГОСТ 1050-74**

Гослесхоз СССР Союзгипролесхоз Киевский филиал

Копировал Герман Формат А4

НО-09.03.00.000 СБ

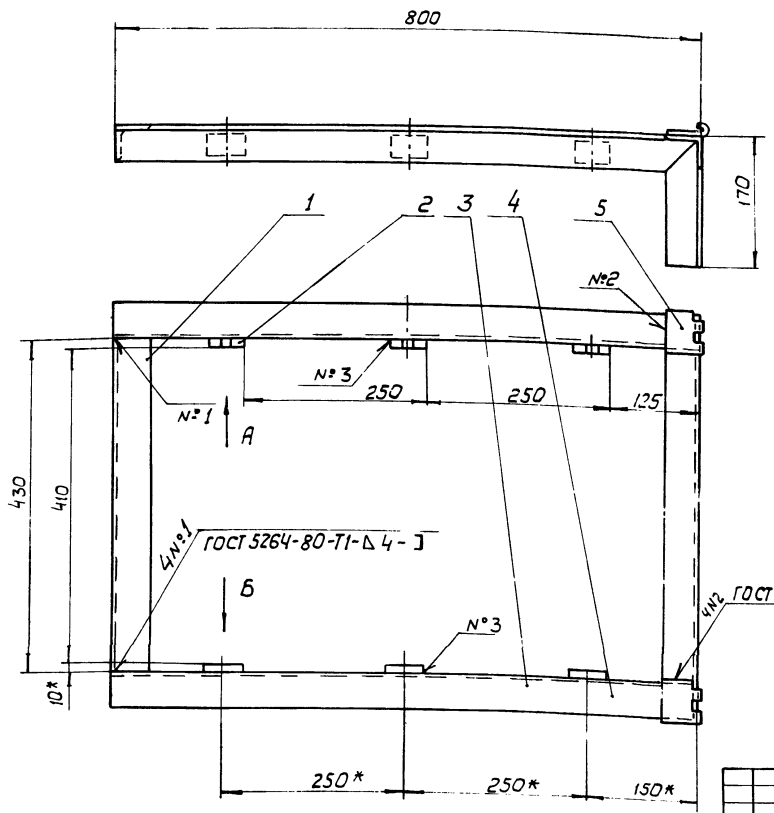

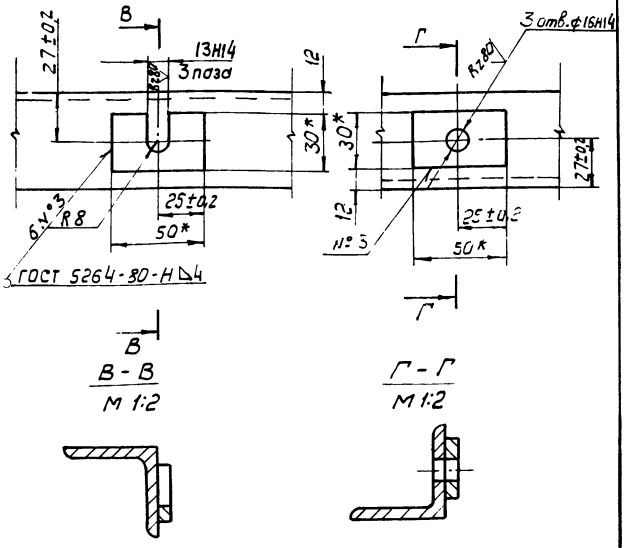

1.* Размеры для справок

2. Неуказанные предельные отклонения размеров: отверстий - Н15; валов - h15; остальных $\pm \frac{IT15}{2}$.

3. Масса наплавленного металла - 0,12 кг.

8972/4

Изм.	Кол.	№ докум.	Подпись	Дата
Разраб.		Зубрин		6.83
Провер.		Тищук		6.83
Т.контр.		Тищук		6.83
Рук.		Бойко		
Н.контр.		Косинова		
Утв.		Задавитченко		

НО-09.03.00.000 СБ

Стол откидной Сборочный чертеж

Лит	Масса	Масштаб
Т - Р	12	1:5
Лист	Листов 1	

Гослесхоз СССР Союзгипролесхоз Киевский филиал

Копировал Герман

Формат А3

Формат	Зона	Поз.	Обозначение	Наименование	Кол.	Примечание
				Документация		
А3			НО-09.04.00.000 СБ	Сборочный чертеж		
				Сборочные единицы		
А4		1	НО-09.04.01.000	Корпус подшипника	2	
А4		2	НО-09.04.02.000	Звездочка	3	
				Детали		
А3		3	НО-09.04.00.001	Вал	1	
А4		4	НО-09.04.00.002	Прокладка	2	
А4		5	НО-09.04.00.003	Крышка	2	
		6	НО-09.01.00.001-01	Звездочка	1	
				Материалы		
				Смазка УС-1 ГОСТ 1033-79		
				Стандартные изделия		
				Винт ГОСТ 17475-80*		
		7		М6×16-О.55 ГОСТ 1476-75*	2	
		8		М10×16.58	4	

Изм.	Лист	№ докум.	Подпись	Дата
Разраб.		Зубрин		06.83
Провер.		Тищук		06.83
Рук.		Бойко		06.83
Н.контр.		Косинова		06.83
Утв.				

НО-09.04.00.000

Вал в сборе

Литер	Лист	Листов
Т - Р	1	3

Гослесхоз СССР Союзгипролесхоз Киевский филиал

8972/4

Копировал Герман

Формат А4

Формат	Зона	Поз.	Обозначение	Наименование	Кол.	Примечание
		9		Болт М6×20.58 ГОСТ 7798-70*	12	
		10		Шайба Б-65-Г ГОСТ 6402-70*	12	
		11		Шайба 7019-0624 ГОСТ 14734-69*	2	
		12		Штифт 4Пр22а×12 ГОСТ 3128-70*	2	
		13		Кольцо 48-35-5 ГОСТ 6418-81	2	
		14		Кольцо 60 ГОСТ 2833-77	4	
		15		Подшипник 1206 ГОСТ 5720-75	2	
		16		Шпонка ГОСТ 23360-78 10×8×100	1	
		17		10×8×50	2	
				НО-09.04.00.000-01СБ		
				Переменные данные для исполнений		
				Сборочные единицы		
А4		1	НО-09.04.01.000	Корпус подшипника	2	
А4		2	НО-09.04.02.000	Звездочка	3	
				Детали		
А3		3	НО-09.04.00.001	Вал	1	
А4		4	НО-09.04.00.002	Прокладка	2	
А4		5	НО-09.04.00.003	Крышка	2	

Инв.№ подл. | Подпись и дата | Взам.инв.№ | Инв.№ дубл. | Подпись и дата

Изм.	Лист	№ докум.	Подпись	Дата

НО-09.04.00.000

Лист 2

Копировал Герман

Формат А4

69

Формат	Зона	Поз.	Обозначение	Наименование	Кол.	Примечание
				Материалы		
				Смазка УС-1 гост 1033-79		
				Стандартные изделия		
				Винт гост 14475-80*		
		7		М6 × 16 - 05Б гост 1476-75*	2	
		8		М10 × 16.58	3	
		9		Болт М6×20.58 гост 7798-70*	12	
		10		Шайба 6-65Г гост 6402-70*	12	
		11		Шайба 7019-0624 гост 14734-69	2	
		12		Штифт 4Пр2 20×12 гост 3128-70	2	
		13		Кольцо 48×35-5 гост 6418-81	2	
		14		Кольцо 60 гост 2833-77	3	
		15		Подшипник 1206 гост 5720-75	2	
		16		Шпонка гост 23360-78 10×8×50	3	

Изм	Лист	№докум.	Подп.	Дата	НО-09.04.00.000	Лист 3

Копировал Краснова

формат А4

НО-09.04.00.003

Rz80 (√)

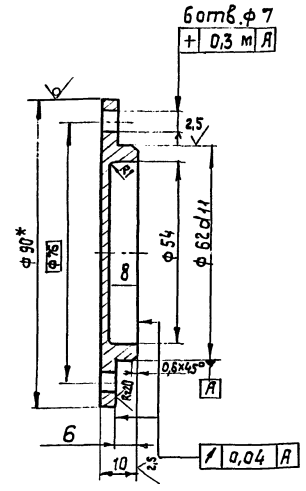

1.* Размер для справок.
2. Неуказанные предельные отклонения размеров: отверстий - H14, валов - h14; остальных ± $\frac{\text{IT14}}{2}$.

8972/4

Изм	Кол.	№докум.	Подп.	Дата	НО-09.04.00.003	Лит.	Масса	Масштаб
Разраб.		Зубрин		06.83	Крышка	Т-Р	0,2	1:1
Пров.		Тищук				Лист	Листов 1	
Т.контр.		Тищук						
Рук.		Бойко						
Н.контр.		Косинова			Круг 90 гост 2590-71* Ст.3 гост 535-79*			
Утв.								

Гослесхоз СССР Союзгипролесхоз Киевский филиал

Копировал Краснова

формат А4

НО-09.04.00.000СБ

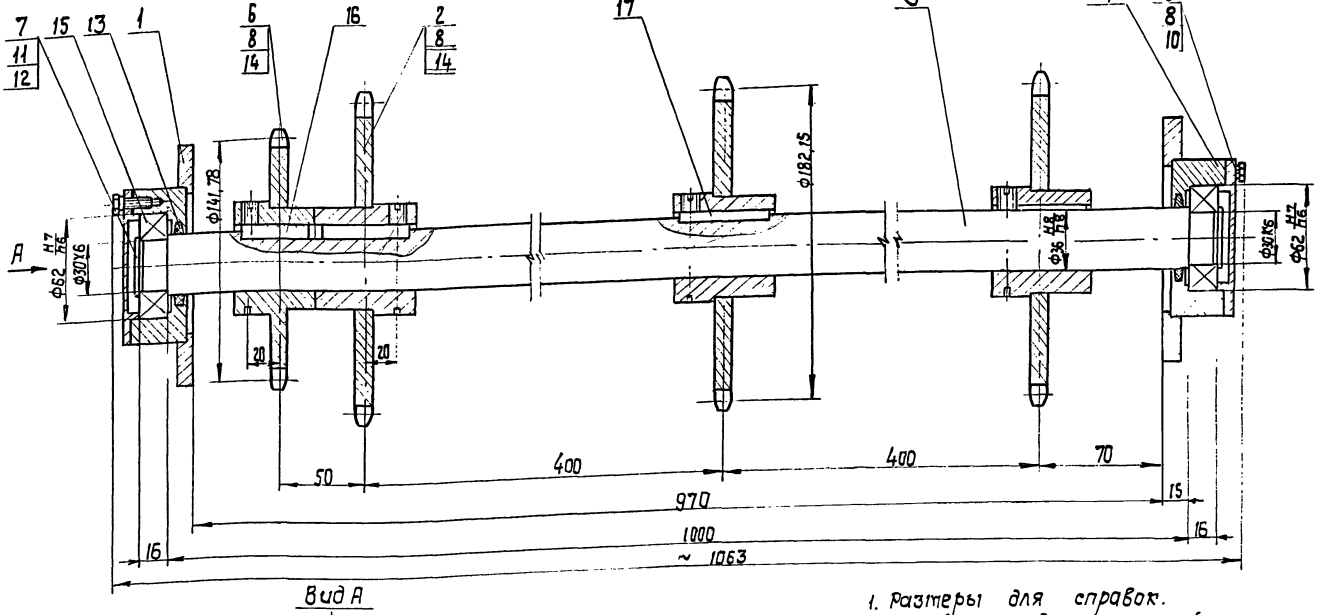

Вид А

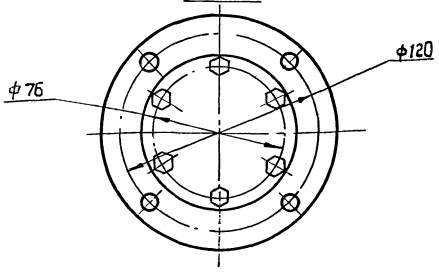

1. Размеры для справок.
При сборке подшипники забить смазкой УС-1 гост 1033-79.

70

8972/4

Изм	Кол.	№докум.	Подп.	Дата	НО-09.04.00.000 СБ	Лит.	Масса	Масштаб
Разраб.		Зубрин		06.83	Вал в сборе Сборочный чертеж	Т-Р	19,5	1:2
Пров.		Тищук				Лист	Листов 1	
Т.контр.		Тищук						
Рук.		Бойко						
Н.контр.		Косинова						
Утв.		Задависвечка						

Гослесхоз СССР Союзгипролесхоз Киевский филиал

Копировал Краснова

формат А3

Rz80 (√)

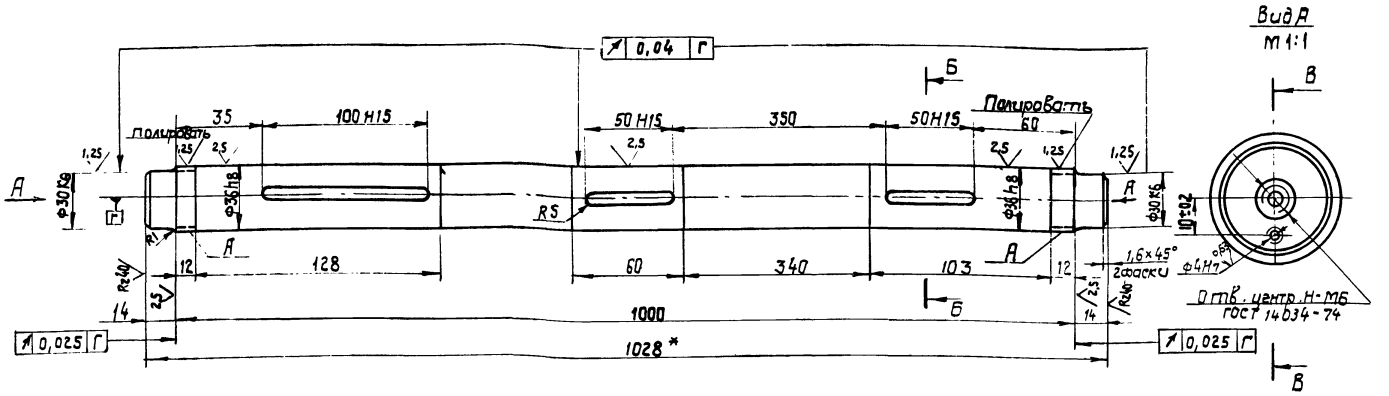

Б-Б
М1:1

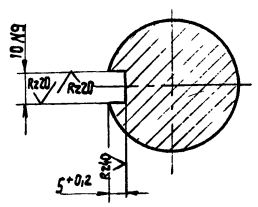

В-В
М1:1

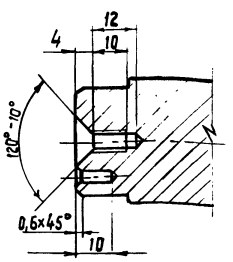

1. Поверхность А твердость HRC 40... 50
2.* Размер для справок
3. Неуказанные предельные отклонения размеров: отверстий - H14; валов - h14; остальных ± IT14/2

8972/4

					НО-09.04.00.001			
Изм.	Кол.	№докум.	Подп.	Дата	Вал	Лит.	Масса	Масштаб
Разраб.		Зубрин		06.83		Т-Р	8	1:2
Пров.		Тищук				Лист	Листов 1	
Т.контр.		Тищук						
Рук.		Балко		06.83	35 ГОСТ 1050-74**	Гослесхоз СССР союзгипролесхоз Киевский филиал		
Н.контр.		Косинова		06.83				
Утв.								

Копировал Краснова — Формат А3

Формат	Зона	Поз.	Обозначение	Наименование	Кол	Примечание
				Документация		
А3			НО-09.04.01.000 СБ	Сборочный чертеж		
				Детали		
А4		1	НО-09.04.01.001	Корпус	1	
А4		2	НО-09.04.01.002	Фланец	1	

					НО-09.04.01.000			
Изм.	Лист	№докум.	Подп.	Дата	Корпус подшипника	Литера	Лист	Листов
Разраб.		Зубрин		06.83		Т-Р		1
Пров.		Тищук		06.83		Гослесхоз СССР союзгипролесхоз Киевский филиал		
Рук.		Балко		06.83				
Н.контр.		Косинова		06.83				
Утв.								

Копировал Краснова — Формат А4

НО-09.04.01.001

Rz80 (√)

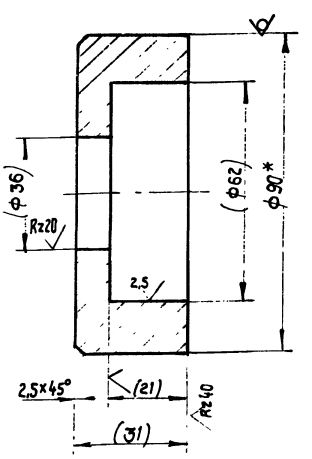

1. Размеры в скобках - после сварки.
2.* Размер для справок.

71

8972/4

					НО-09.04.01.001			
Изм.	Кол.	№докум.	Подп.	Дата	Корпус	Литера	Масса	Масштаб
Разраб.		Зубрин		06.83		Т-Р	1,4	1:1
Пров.		Тищук		06.83		Лист	Листов 1	
Т.контр.		Тищук						
Рук.		Балко		06.83	Круг 80 ГОСТ 2590-71 / 35 ГОСТ 1050-74	Гослесхоз СССР союзгипролесхоз Киевский филиал		
Н.контр.		Косинова		06.83				
Утв.								

Копировал Краснова — Формат А4

Инв.№ подл. | Подп. и дата | Взам.инв.№ | Инв.№ дубл. | Подп. и дата

НО-09.04.01.000 СБ

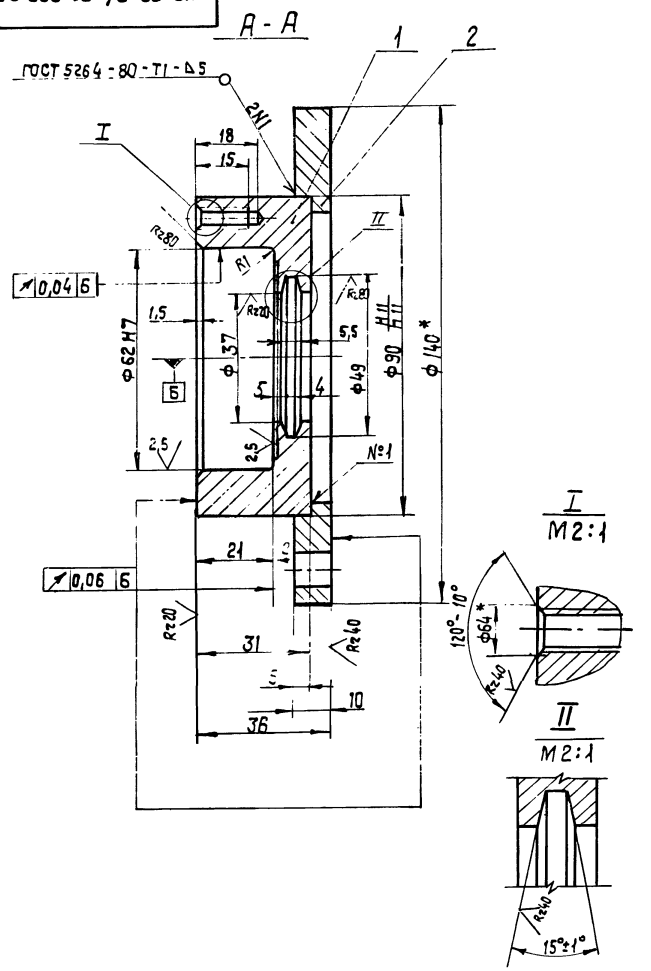

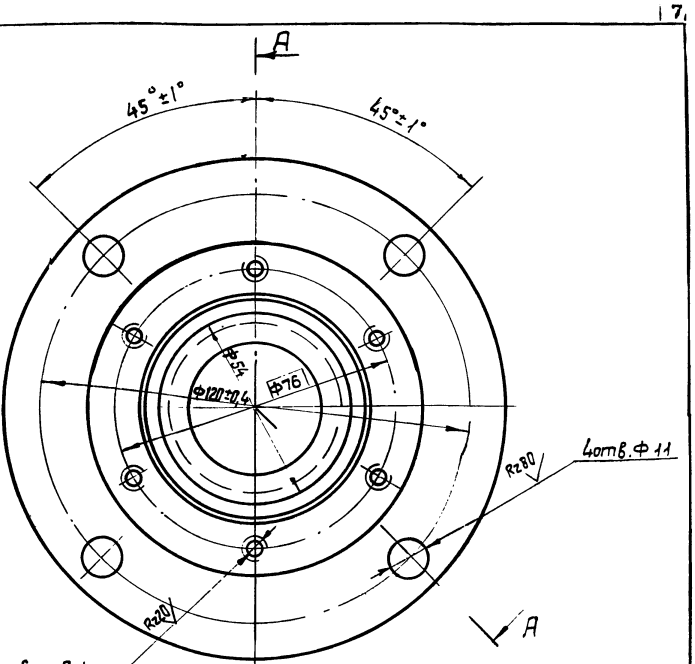

1.* Размеры для справок.
2. Неуказанные предельные отклонения размеров: отверстий-Н14; валов; h 14; остальных ± $\frac{IT14}{2}$.
3. Масса наплавленного металла - 0,02 кг.

8972/4

Изм	Кол.	№докум.	Подп.	Дата	НО-09.04.01.000 СБ	Литера	Масса	Масштаб
Разраб.		Зубрин		06.83	Корпус подшипника Сборочный чертеж	Т - Р	2,0	1:1
Провер.		Тищук		06.83		Лист	Листов 1	
Т.контр.		Тищук				Гослесхоз СССР Союзгипролесхоз Киевский филиал		
Рук.		Байко						
Н.контр.		Косинова						
Утв.		Задависвечко						

Копировал Краснова формат А3

Формат	Зона	Поз.	Обозначение	Наименование	Кол.	Примечание
				Документация		
А3			НО-09.04.02.000 СБ	Сборочный чертеж		
				Детали		
А4		1	НО-09.04.02.001	Венец	1	
А4		2	НО-09.04.02.002	Ступица	1	

Изм	Лист	№докум.	Подп.	Дата	НО-09.04.02.000	Литера	Лист	Листов
Разраб.		Зубрин		06.83	Звездочка	Т - Р		1
Пров.		Тищук		06.83		Гослесхоз СССР Союзгипролесхоз Киевский филиал		
Рук.		Байко						
Н.контр.		Косинова						
Утв.								

8972/4

Копировал Краснова формат А4

НО-09.04.01.002

Rz80 (√)

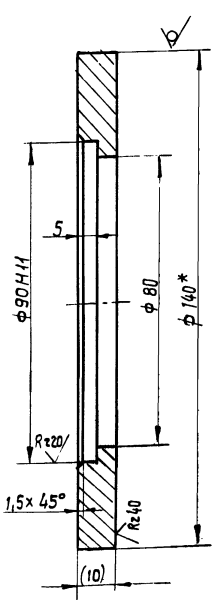

1. Размеры в скобках - после сварки.
2.* Размер для справок.

72

8972/4

Изм	Кол.	№докум.	Подп.	Дата	НО-09.04.01.002	Литера	Масса	Масштаб
Разраб.		Зубрин		06.83	Фланец	Т - Р	0,6	1:1
Провер.		Тищук		06.83		Лист	Листов 1	
Т.контр.		Тищук				Гослесхоз СССР Союзгипролесхоз Киевский филиал		
Рук.		Байко			Круг 140 ГОСТ 2590-71* / 35 ГОСТ 1050-74**			
Н.контр.		Косинова						
Утв.								

Копировал Краснова формат А4

НО-09.04.02.000СБ

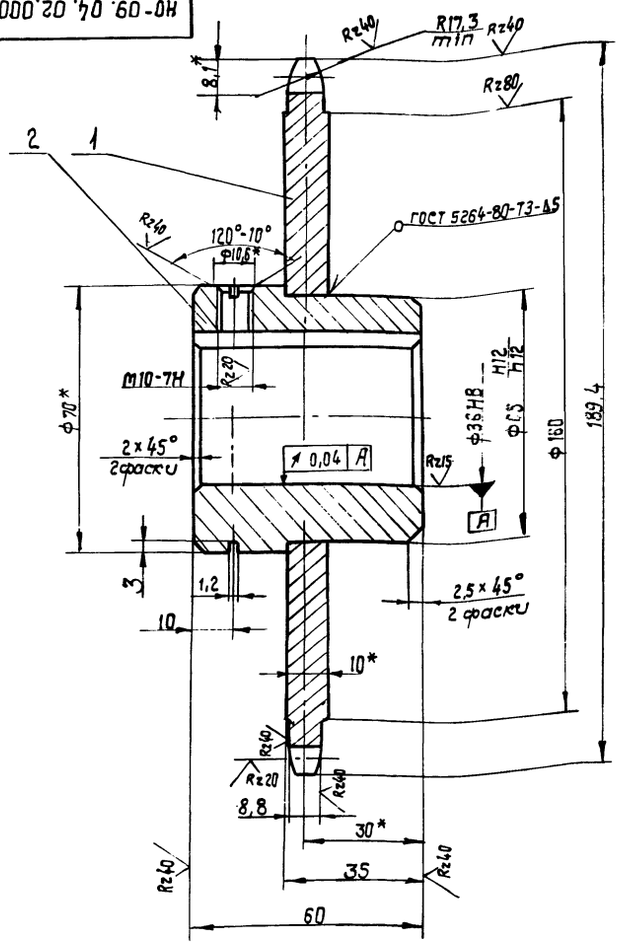

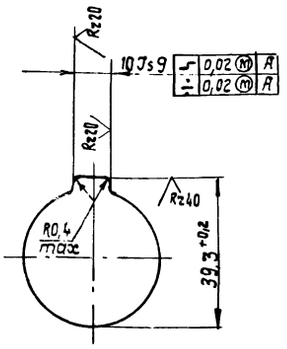

Число зубьев		z	36
Сопрягаемая цепь	Шаг	t	15,875
	Диаметр ролика	D	10,16
Профиль зуба по ГОСТ 591-69		—	со смещением
Класс точности по ГОСТ 591-69		—	3
Диаметр окружности впадин		Di	171,84-0,5
Допуск на разность шагов		δt	0,2
Радиальное биение окружности впадин		Eo	0,63
Торцевое биение зубчатого венца		—	0,63
Диаметр делительной окружности		dd	182,15
Сопрягаемая цепь	Ширина внутренней пластины	18	14,73
	Расстояние между внутренними пластинами	Bвн	9,65

1. Отжечь.
2. Венец $h_{2,5...3}$; HRC 40...50.
3.* Размеры для справок.
4. Неуказанные предельные отклонения размеров: отверстий - H14; валов - h14; остальных $\pm \frac{IT14}{2}$
5. Масса наплавленного металла - 0,02 кг.

8972/4

Изм.	Кол.	№ докум.	Подп.	Дата
Разраб.		Зубрин		16.83
Пров.		Тищук		06.83
Т.контр.		Тищук		
Рук.		Байко		
Н.контр.		Косинова		
Утв.				

НО-09.04.02.000СБ

Звездочка
Сборочный чертеж

Лит.	Масса	Масштаб
Т	1,9	1:1

Лист | Листов 1

Гослесхоз СССР
Союзгипролесхоз
Киевский филиал

Копировал | Формат А3

НО-09.04.02.002

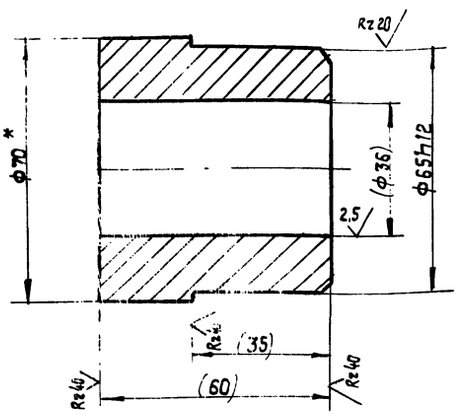

1. Размеры в скобках - после сварки.
2.* Размеры для справок.

8972/4

Изм.	Кол.	№ докум.	Подп.	Дата
Разраб.		Зубрин		06.83
Провер.		Тищук		06.83
Т.контр.		Тищук		
Рук.		Байко		06.83
Н.контр.		Косинова		06.83
Утв.				

НО-09.04.02.002

Ступица

Лит.	Масса	Масштаб
Т	1,1	1:1

Лист | Листов 1

Круг 70 ГОСТ 2590-71* / 35 ГОСТ 1050-74**

Гослесхоз СССР
Союзгипролесхоз
Киевский филиал

Копировал Краснова | Формат А4

НО-09.04.02.001

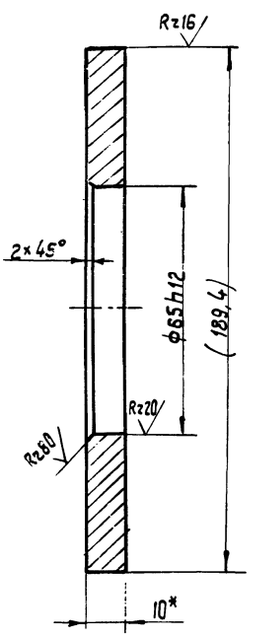

1. Размеры в скобках после сварки.
2.* Размер для справок.

73

8972/4

Изм.	Кол.	№ докум.	Подп.	Дата
Разраб.		Зубрин		16.83
Провер.		Тищук		06.83
Т.контр.		Тищук		
Рук.		Байко		06.83
Н.контр.		Косинова		06.83
Утв.				

НО-09.04.02.001

Венец

Литера	Масса	Масштаб
Т	0,8	1:1

Лист | Листов 1

Лист Б-ПН-10 ГОСТ 19903-74* / 35 ГОСТ 1050-74**

Гослесхоз СССР
Союзгипролесхоз
Киевский филиал

Копировал Краснова | Формат А4

Инв.№подл. | Подп. и дата | Взам.инв.№ | Инв.№дубл. | Подп. и дата

НО-09.05.00.000СБ

НО-09.05.00.000 СБ

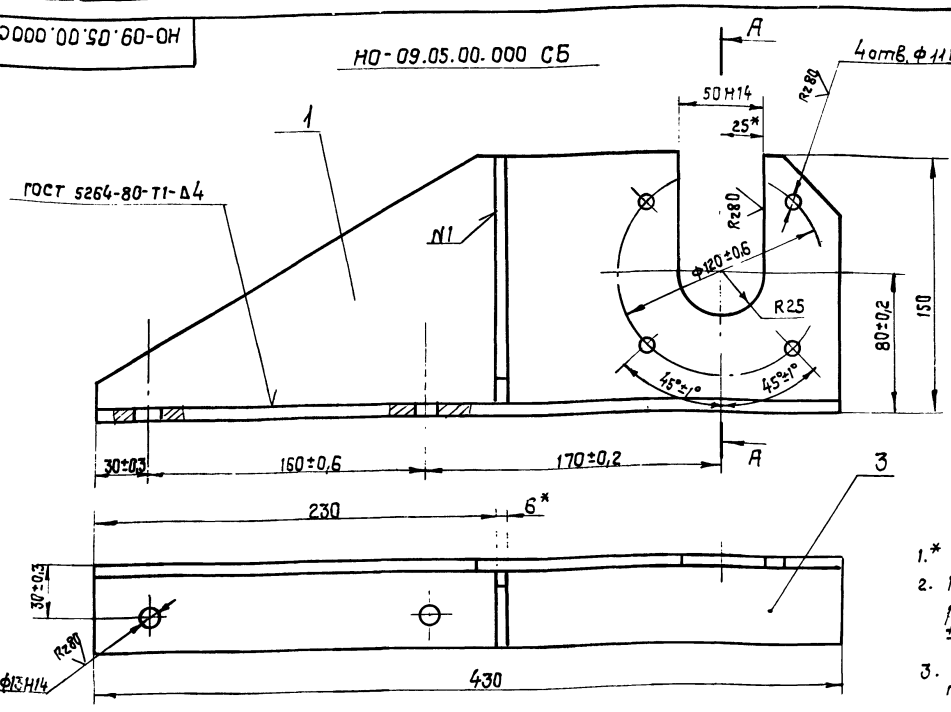

1.* Размеры для справок.
2. Неуказанные предельные отклонения размеров: валов - h15; остальных $\pm \frac{JT15}{2}$.
3. Масса наплавленного металла - 0,03 кг.

НО-09.05.00.000-01 СБ - зеркальное отражение остальное см. НО-06.05.00.000 СБ
М 1:4

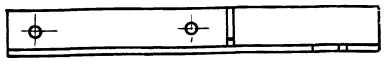

8972/4

					НО-09.05.00.000 СБ			
Изм.	Кол.	№ докум.	Подп.	Дата	Кронштейн Сборочный чертеж	Литера	Масса	Масштаб
Разраб.		Зубрин		06.83		Т	3,2	1:2
Провер.		Тищук		06.83		Лист	Листов 1	
Т. контр.		Тищук		06.83		Гослесхоз СССР Союзгипролесхоз Киевский филиал		
Рук.		Бойко		6.83				
Н. контр.		Косинова		11.83				
Утв.								

Копировал Краснова Формат А3

Формат	Зона	Поз.	Обозначение	Наименование	Кол.	Примечание
				Документация		
А3			НО-09.05.00.000 СБ	Сборочный чертеж		
				Детали		
А4		1	НО-09.05.00.001	Стенка	1	
А4		2	НО-09.05.00.002	Ребро	1	
Б4		3	НО-09.05.00.003	Основание	1	1,0 кг
				Лист Б-ПН-6 ГОСТ 19903-74	*	
				3-Ст3кп ГОСТ 14637-79		
				50 h15 х 430 h15		
				НО-06.05.00.000-01 СБ		
				Зеркальное отражение остальное см. НО-06.05.00.000 СБ		

					НО-09.05.00.000			
Изм.	Лист	№ докум.	Подп.	Дата	Кронштейн	Лит.	Лист	Листов 1
Разраб.		Зубрин		06.83		Т-Р		
Пров.		Тищук		06.83		Гослесхоз СССР Союзгипролесхоз Киевский филиал		
Т. контр.		Тищук		06.83				
Н. контр.		Косинова		11.83				
Утв.								

8972/4

Копировал Краснова Формат А4

НО-09.05.00.001

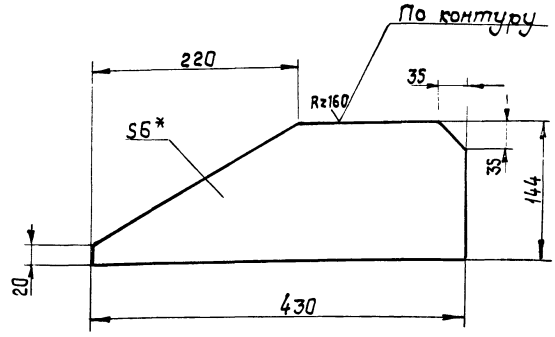

1.* Размер для справок.
2. Неуказанные предельные отклонения: размеров: валов - h15; остальных $\pm \frac{JT15}{2}$.

74

8972/4

					НО-09.05.00.001			
Изм.	Кол.	№ докум.	Подп.	Дата	Стенка	Литера	Масса	Масштаб
Разраб.		Зубрин		06.83		Т-Р	2,0	1:4
Провер.		Тищук		06.83		Лист	Листов 1	
Т. контр.		Тищук		06.83		Гослесхоз СССР Союзгипролесхоз Киевский филиал		
Рук.		Бойко		6.83				
Н. контр.		Косинова		11.83				
Утв.								

Б-ПН-5 ГОСТ 19903-74
Лист 3-Ст3кп ГОСТ 14637-79

Копировал Краснова Формат А4

Инв. № подл. | Подп. и дата | Взам. инв. № | Инв. № дубл. | Подп. и дата

НО-09.05.00.002

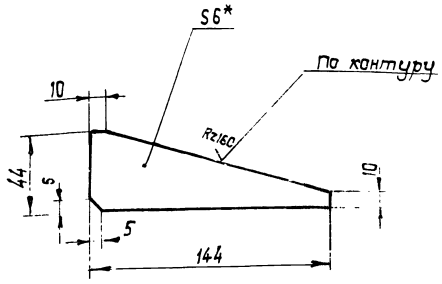

1. * Размеры для справок.
2. Неуказанные предельные отклонения размеров: валов - h15, остальных ± JT15/2

8972/4

Изм.	Кол.	№ докум.	Подп.	Дата
Разраб.		Зибрин		06.83
Провер.		Тишук		
Т.контр.		Тишук		
Рук.		Бойко		
Н.контр.		Косинова		06.83
Утв.				

НО-09.05.00.002

Ребро

Лит.	Масса	Масштаб
Т - Р	0,2	1:2
Лист	Листов 1	

5-ПН-6 ГОСТ 19903-74
Лист 3-Ст3 кп ГОСТ 14637-79

Гослесхоз СССР Союзгипролесхоз Киевский филиал

Копировал Краснова Формат А4

175

Формат	Зона	Поз.	Обозначение	Наименование		Примечание
				Документация		
А3			НО-09.06.00.000 СБ	Сборочный чертеж		
				Детали		
А4		1	НО-09.06.00.001	Ролик	1	
А4		2	НО-09.06.00.002	Крышка	2	
А4		3	НО-09-06.00.003	Ось	1	
А4		4	НО-09.06.00.004	Прокладка	2	
				Материалы		
				Смазка УС-1 ГОСТ 1033-79		
				Стандартные изделия		
		5		Винт М2×6 58 ГОСТ 17473-80	8	
		6		Кольцо запорное 6 МН 470-71	2	
		7		Подшипник 1000096 ГОСТ 8338-75	2	

Инв.№ подл. | Подп. и дата | Взам.инв.№ | Инв.№ дубл. | Подп. и дата

Изм.	Лист	№ докум.	Подп.	Дата
Разраб.		Зибрин		06.83
Провер.		Тишук		
Рук.		Бойко		
Н.контр.		Косинова		06.83
Утв.				

НО-09.06.00.000

Ролик натяжной

Литера	Лист	Листов
Т - Р		1

Гослесхоз СССР Союзгипролесхоз Киевский филиал

Копировал Краснова Формат А4

НО-09.06.00.000СБ

А-А повернуто

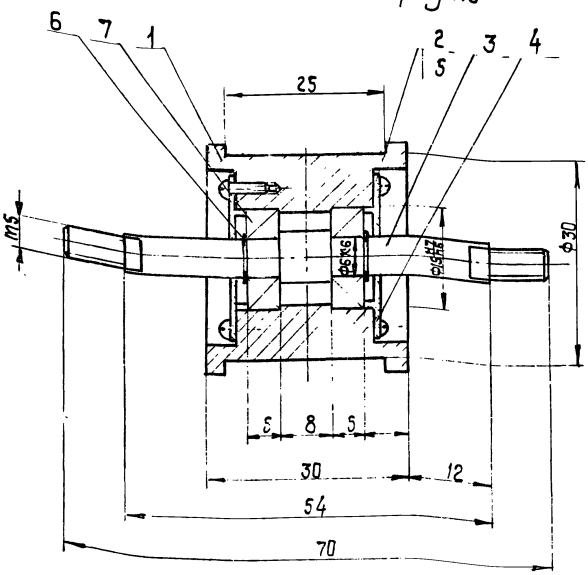

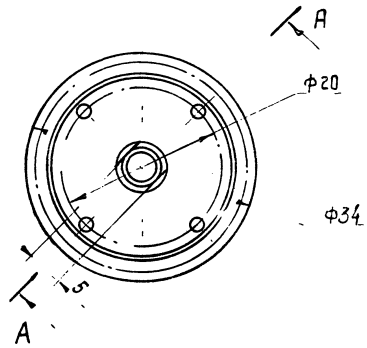

Подшипники при сварке смазать смазкой УС-1 ГОСТ 1033-79.

175

8972/4

Изм.	Кол.	№ докум.	Подп.	Дата
Разраб.		Зибрин		06.83
Провер.		Тишук		
Т.контр.		Тишук		
Рук.		Бойко		
Н.контр.		Косинова		06.83
Утв.		Задействована		

НО-09.06.00.000 СБ

Ролик натяжной сборочный чертеж

Лит.	Масса	Масштаб
Т - Р	0,2	2:1
Лист	Листов 1	

Гослесхоз СССР Союзгипролесхоз Киевский филиал

Копировал Краснова Формат А3

НО-09.06.00.001

Rz80 (V)

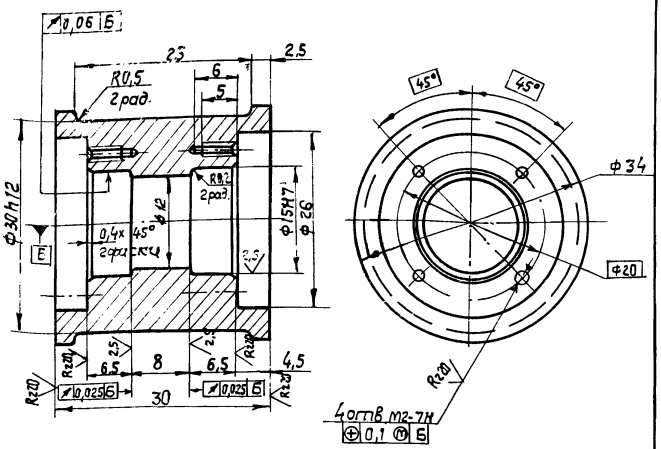

Неуказанные предельные отклонения размеров: отверстий - H14; валов - h14; остальных ± IT14/2

8972/4

Изм.	Кол.	№ докум.	Подп.	Дата	НО-09.06.00.001		
Разраб.		Зубрин		06.83	Ролик	Литера: Т – Р; Масса: 0,1; Масштаб: 2:1	
Пров.		Тищук		06.83		Лист	Листов 1
Т. контр.		Тищук		06.83			
Рук.		Бойко		VI.83	20 гост 1050-74**	Гослесхоз СССР Союзгипролесхоз Киевский филиал	
Н. контр.		Косинова		VI.83			
Утв.							

Копировал Краснова — Формат А4

НО-09.06.00.002

Rz40 (V)

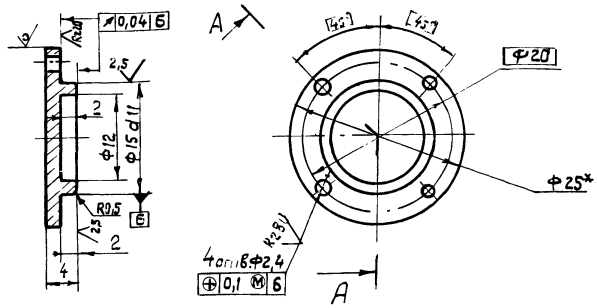

1.* Размер для справок.
2. Неуказанные предельные отклонения размеров: отверстий - H14; валов - h14; остальных ± IT14/2.

8972/4

Изм.	Кол.	№ докум.	Подп.	Дата	НО-09.06.00.002		
Разраб.		Зубрин		06.83	Крышка	Литера: Т – Р; Масса: 0,03; Масштаб: 2:1	
Пров.		Тищук		06.83		Лист	Листов 1
Т. контр.		Тищук		06.83			
Рук.		Бойко		VI.83	25 гост 2590-71* Круг Ст.3 гост 535-79	Гослесхоз СССР Союзгипролесхоз Киевский филиал	
Н. контр.		Косинова		VI.83			
Утв.							

Копировал Краснова — Формат А4

Инв. № подл. | Подп. и дата | Взам. инв. № | Инв. № дубл. | Подп. и дата

НО-09.06.00.003

Rz80 (V)

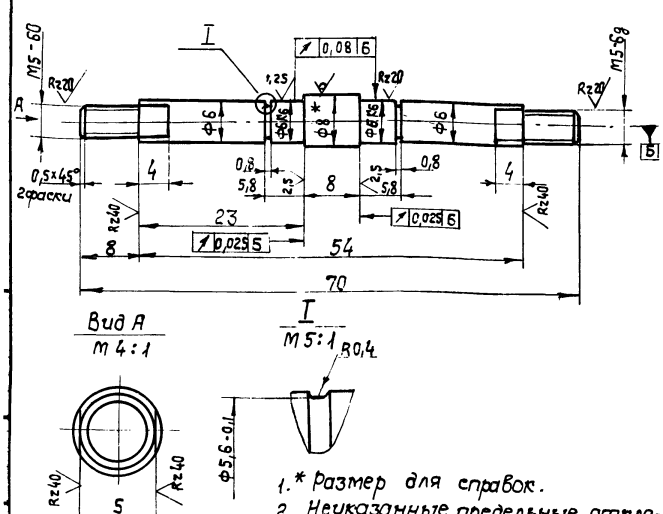

1.* Размер для справок.
2. Неуказанные предельные отклонения размеров: валов - h14; остальных ± IT14/2.

8972/4

Изм.	Кол.	№ докум.	Подп.	Дата	НО-09.06.00.003		
Разраб.		Зубрин		06.83	Ось	Лит.: Т – Р; Масса: 0,02; Масштаб: 2:1	
Пров.		Тищук		06.83		Лист	Листов 1
Т. контр.		Тищук		06.83			
Рук.		Бойко		VI.83	Круг 8 гост 2590-71* 20 гост 1050-74**	Гослесхоз СССР Союзгипролесхоз Киевский филиал	
Н. контр.		Косинова		VI.83			
Утв.							

Копировал Краснова — Формат А4

НО-09.06.00.004

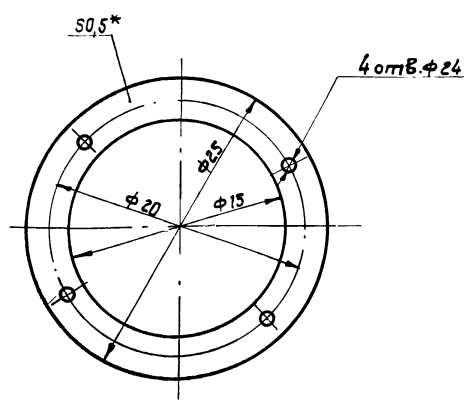

* Размер для справок.

76

8972/4

Изм.	Кол.	№ докум.	Подп.	Дата	НО-09.06.00.004		
Разраб.		Зубрин		06.83	Прокладка	Литера: Т – Р; Масса: 0,001; Масштаб: 4:1	
Пров.		Тищук		06.83		Лист	Листов 1
Т. контр.		Тищук		06.83			
Рук.		Бойко		VI.83	Картон прокладочный Б0,5 гост 9347-74*	Гослесхоз СССР Союзгипролесхоз Киевский филиал	
Н. контр.		Косинова		VI.83			
Утв.							

Копировал Краснова — Формат А4

Инв. № подл. | Подп. и дата | Взам. инв. № | Инв. № дубл. | Подп. и дата

НО-09.07.00.000СБ

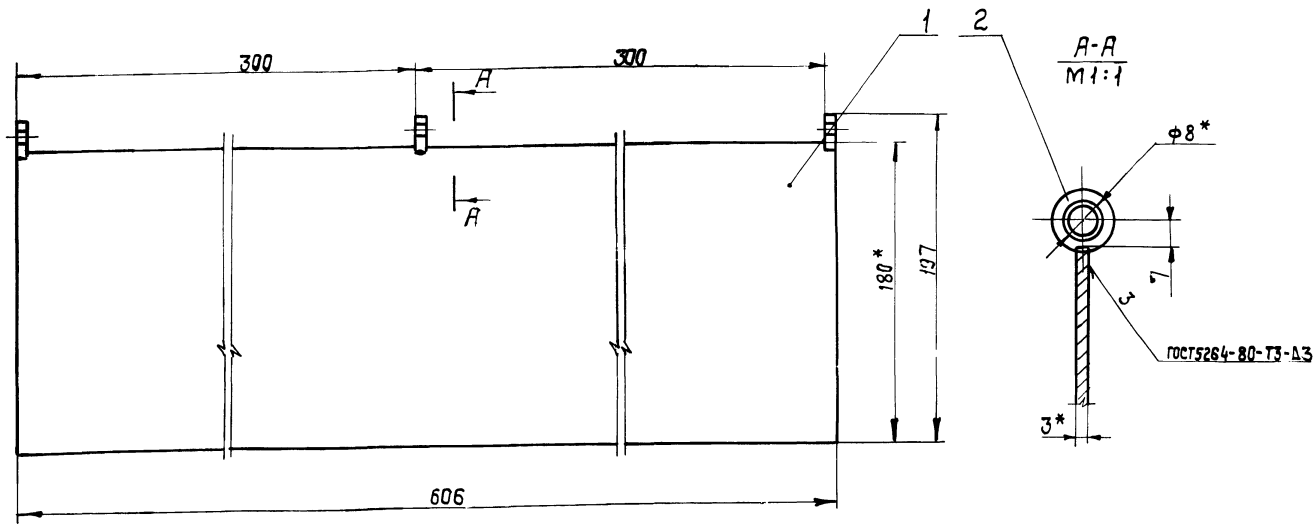

1. * Размеры для справок.
2. Неуказанные предельные отклонения размеров ± JT15/2
3. Масса наплавленного металла - 0,026 кг.

8972/4

					НО-09.07.00.000 СБ		
Изм.	Кол.	№докум.	Подп.	Дата	Упор Сборочный чертеж	Литера	Масса	Масштаб
Разраб.		Зубрин		06.83		Т	-	Р	2,6	1:2
Провер.		Тищук		06.83		Лист	Листов 1	
Т.контр.		Тищук				Гослесхоз СССР Союзгипролесхоз Киевский филиал	
Рук.		Бойко		11.83			
Н.контр.		Косинова		11.83			
Утв.		Забавичев					

Копировал Краснова — Формат А3

Форм.	Зона	Поз.	Обозначение	Наименование	Кол.	Примечание
				Документация		
А3			НО-09.07.00.000 СБ	Сборочный чертеж		
				Детали		
Б4		1	НО-09.07.00.001	Лист	1	2,5кг
				Лист Б-ПН-3 ГОСТ19903-74	*	
				3-IV-Ст3кп ГОСТ16523-70	*	
				180h 15×606 h15		
А4		2	НО-09.07.00.002	Кольцо	3	

					НО-09.07.00.000		
Изм.	Кол.	№докум.	Подп.	Дата	Упор	Лит.	Лист	Листов 6
Разраб.		Зубрин		06.83		Т	-	Р	1	
Пров.		Тищук		06.83		Гослесхоз СССР Союзгипролесхоз Киевский филиал	
Рук.		Бойко		11.83			
Н.контр.		Косинова		11.83			
Утв.							

Копировал Краснова — Формат А4

8972/4

Инв.№подл. | Подп. и дата | Взам.инв.№ | Инв.№дубл. | Подп. и дата

НО-09.07.00.002

Rz80 V(V)

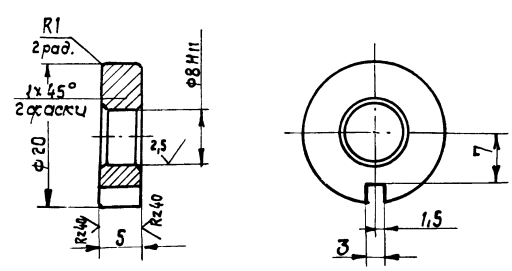

Неуказанные предельные отклонения размеров: отверстий - H14; валов - h14; остальных ± JT14/2.

707

8972/4

					НО-09.07.00.002		
Изм.	Кол.	№докум.	Подп.	Дата	Кольцо	Литера	Масса	Масштаб
Разраб.		Зубрин		06.83		Т	-	Р	0,01	2:1
Провер.		Тищук		06.83		Лист	Листов 1	
Н.контр.		Тищук			Ст.3 по ГОСТ 380-71	Гослесхоз СССР Союзгипролесхоз Киевский филиал	
Рук.		Бойко		11.83			
Н.контр.		Косинова		11.83			
Утв.							

Копировал Краснова — Формат А4

N строки	Обозначение	Наименование	Куда входит: Обозначение	Куда входит: Кол.	Общее количество	Примечание
1						
2	НО-10.00.00.000	Рольганг приводной			1	
3						
4	НО-10.01.00.000	Рама	НО-10.00.00.000	1	1	
5	НО-10.02.00.000	Линейка разделительная	НО-10.00.00.000	1	1	
6	НО-10.03.00.000	Ролик в сборе	НО-10.00.00.000	7	7	
7						
8	НО-10.03.01.000	Ролик	НО-10.03.00.000	1	7	
9						
10	НО-10.03.01.010	Труба	НО-10.03.01.000	1	7	
11						
12						
13						
14						
15						
16						
17						
18						
19						
20						
21						
22						
23						

8972/4

Изм.	Лист	N докум.	Подпись	Дата	НО-10.00.00.000ВС			
Разраб.		Зубрин		07.83	Рольганг приводной	Литера	Лист	Листов
Провер.		Тищук				Т - Р		1
Рук.		Байко			Ведомость спецификаций	Гослесхоз СССР Союзгипролесхоз Киевский филиал		
Н. контр.		Касимова						
Утв.								

Копировал Вербицкая Формат А3

Поз.	Обозначение	Наименование	Кол.	Примечание
		Документация		
А2	НО-10.00.00.000 СБ	Сборочный чертеж		
А1	НО-10.00.00.000 ВС	Ведомость спецификаций	1	
		Сборочные единицы		
А4	1 НО-10.01.00.000	Рама	1	
А4	2 НО-10.02.00.000	Линейка разделительная	1	
А4	3 НО-10.03.00.000	Ролик в сборе	7	
		Детали		
А3	4 НО-10.00.00.001	Винт	2	
А3	5 НО-10.00.00.002	Ограждение	1	
А3	6 НО-10.00.00.003	Ограждение	1	
А3	7 НО-10.00.00.004	Звездочка	1	
А4	8 НО-01.00.00.003	Болт фундаментный	4	
		Стандартные изделия		
	9	Винт М5×16.58 ГОСТ 17475-80*	16	
		Болты ГОСТ 7798-70*		
	10	М10×50.58	28	
	11	М12×60.58	4	

Изм.	Лист	N докум.	Подпись	Дата	НО-10.00.00.000			
Разраб.		Зубрин		07.83	Рольганг приводной	Литера	Лист	Листов
Провер.		Тищук				Т - Р	1	2
Рук.		Байко				Гослесхоз СССР Союзгипролесхоз Киевский филиал		
Н. контр.		Касимова						
Утв.								

8972/4

Копировал Формат А4

Поз.	Обозначение	Наименование	Кол.	Примечание
		Гайки ГОСТ 5915-70*		
12		М10.5	28	
13		М12.5	8	
		Шайбы ГОСТ 6402-70*		
14		10-65Г	28	
15		12-65Г ГОСТ 10906-78	4	
16		10.02 ГОСТ 11371-78	28	
17		10.02	28	
18		12.02	8	
19		Штифт 6×25 ГОСТ 3128-70*	2	
		Прочие изделия		
20		Цепь ПР15,875-2270-1 ГОСТ 13568-75* ℓ=1000,125	1	
21		Цепь ПР15,875-2270-1 ГОСТ 13568-75* ℓ=127,125	6	
22		Звено С-ПР-15,875-2270-1 ГОСТ 13568-75*	7	
23		Мотор-редуктор МЦ-2С-80-35,5-КУ3 ГОСТ 20721-75*	1	

Инв. N подл. | Подпись и дата | Взам. инв. N | Инв. N дубл. | Подпись и дата

78

Изм.	Лист	N докум.	Подпись	Дата	НО-10.00.00.000	Лист 2

Копировал Формат А4

НО-10.00.00.000 СБ

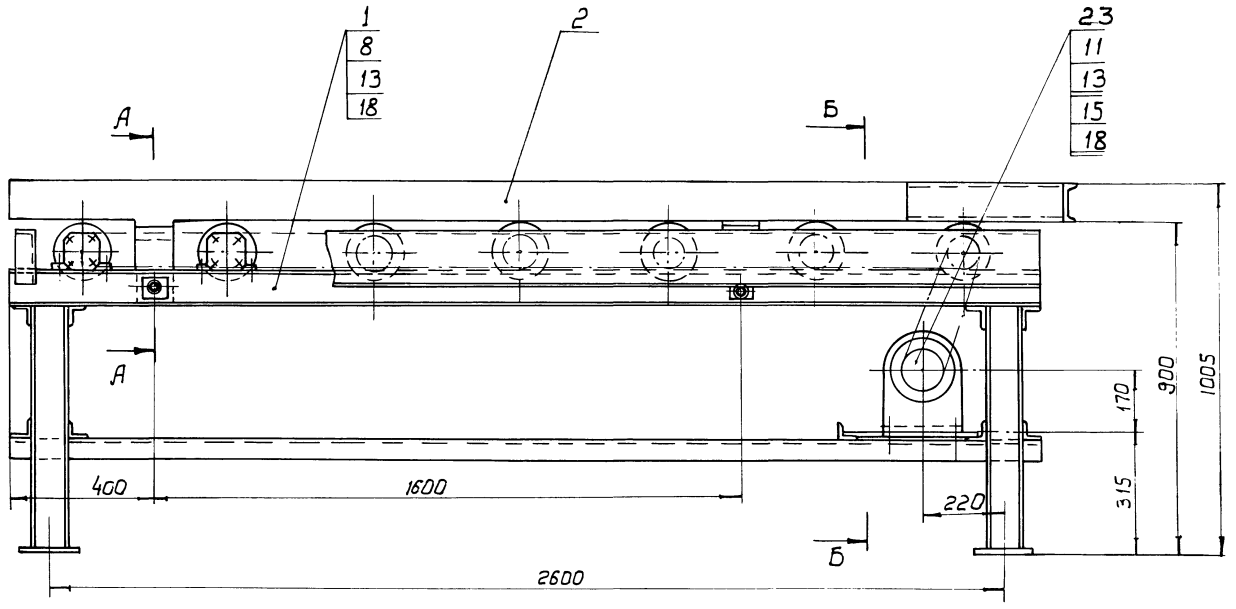

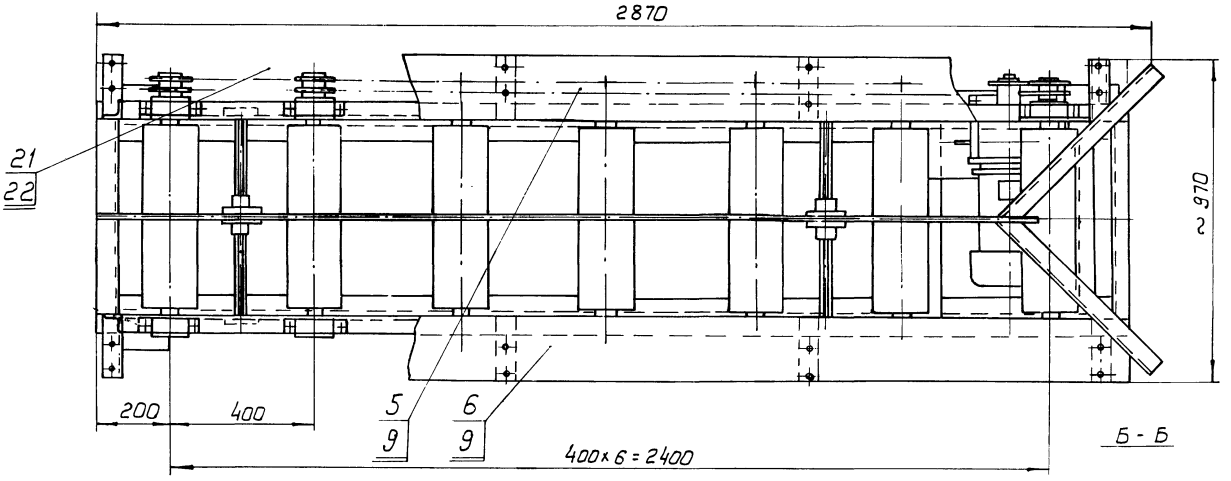

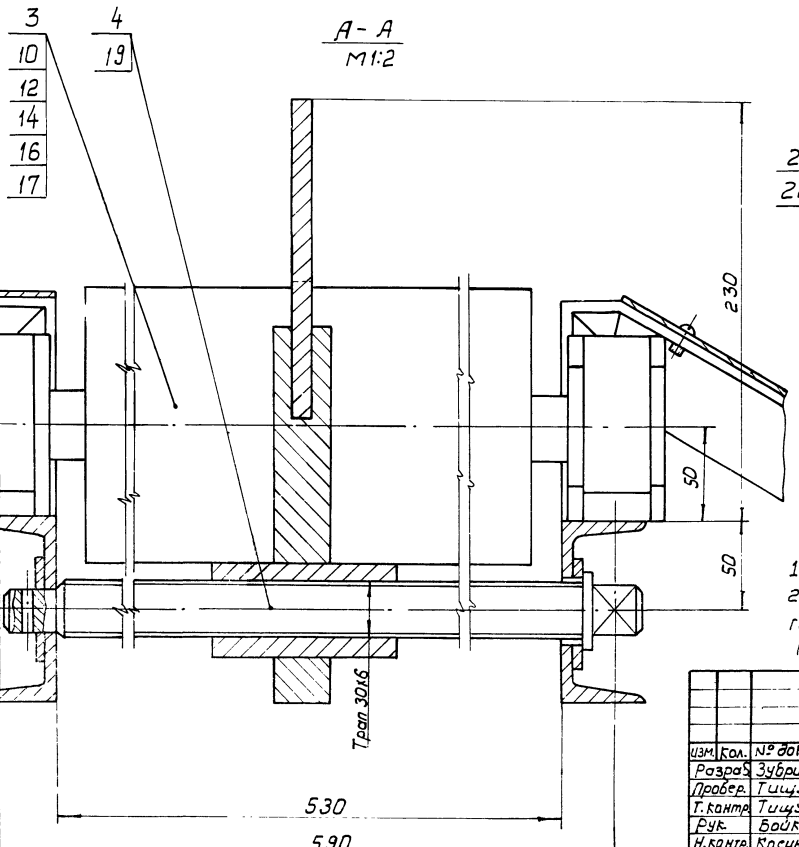

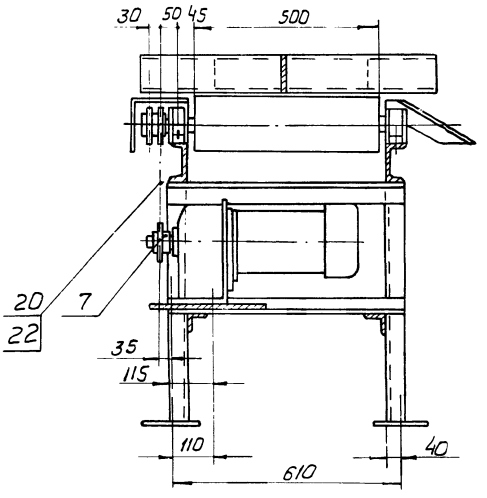

Рольганг предназначен для подачи пиломатериалов длиной от 1 до 2,5м к станку ЦК6-40 и возврата для повторной распиловки на станке ЦМ-120.
Скорость рольганга, м/сек - 0,3
Мощность привода, квт - 1,1

1. Размеры для справок.
2. Металлоконструкции после монтажа и пробного пуска грунтовать грунтовкой ФЛ-03К ГОСТ 9109-81. Красить эмалью ПФ-115 (серая) ГОСТ 6465-76.*

79

Изм.	Кол.	№ докум.	Подпись	Дата
Разраб.		Зубрин		
Провер.		Тищук		
Т. контр.		Тищук		
Рук.		Бойко		
Н. контр.		Косинова		
Утв.		Задавирюха		

НО-10.00.00.000 СБ

Рольганг приводной
Сборочный чертеж

Литера	Масса	Масштаб
Т - А	545	1:10
Лист	Листов 1	

Гослесхоз СССР
Союзгипролесхоз
Киевский филиал

Копировал Герман

Формат А2

НО-10.00.00.001

Rz80 ▽(√)

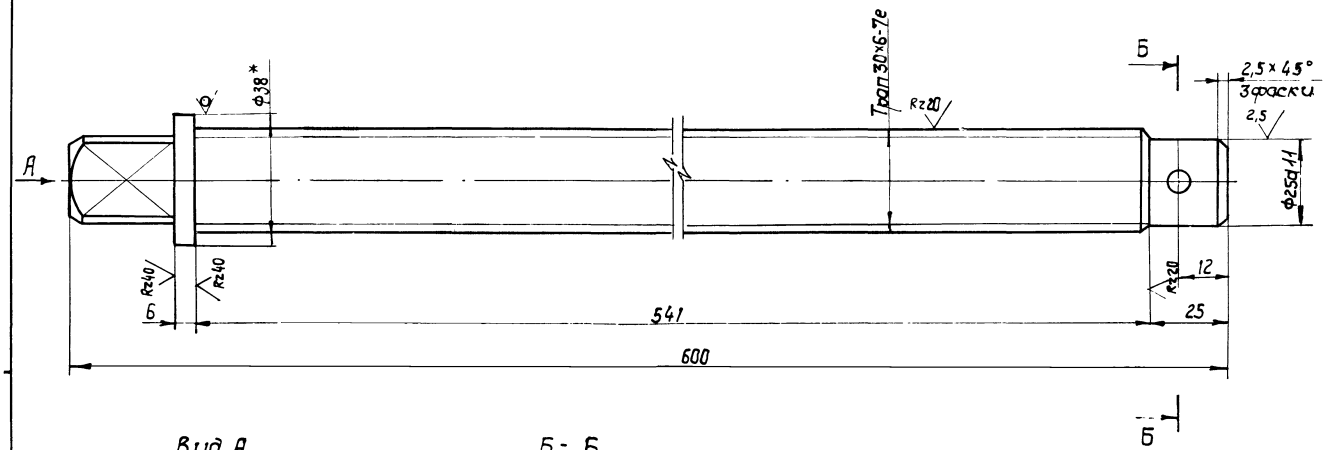

Вид А

Б - Б

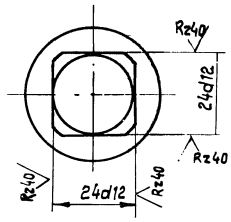

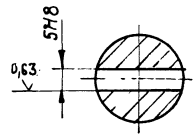

1.* Размер для справок.
2. Неуказанные предельные отклонения размеров: валов - h14; остальные ± IT14/2

8972/4

					НО-10.00.00.001		
Изм.	Лист	N докум.	Подп.	Дата	Винт	Литера	Лист	Листов
Разраб.		Зубрин				т	р	3	1:1
Провер.		Тищук						Лист	Листов
Т. контр.		Тищук							
Рук.		Байко							
Н. контр.		Косинова			38-3а ГОСТ 7417-75 Круг 35-Н-В ГОСТ 1051-73*	Гослесхоз СССР Союзгипролесхоз Киевский филиал	
Утв.							

Копировал Краснова — формат А3

НО-10.00.00.002

▽(√)

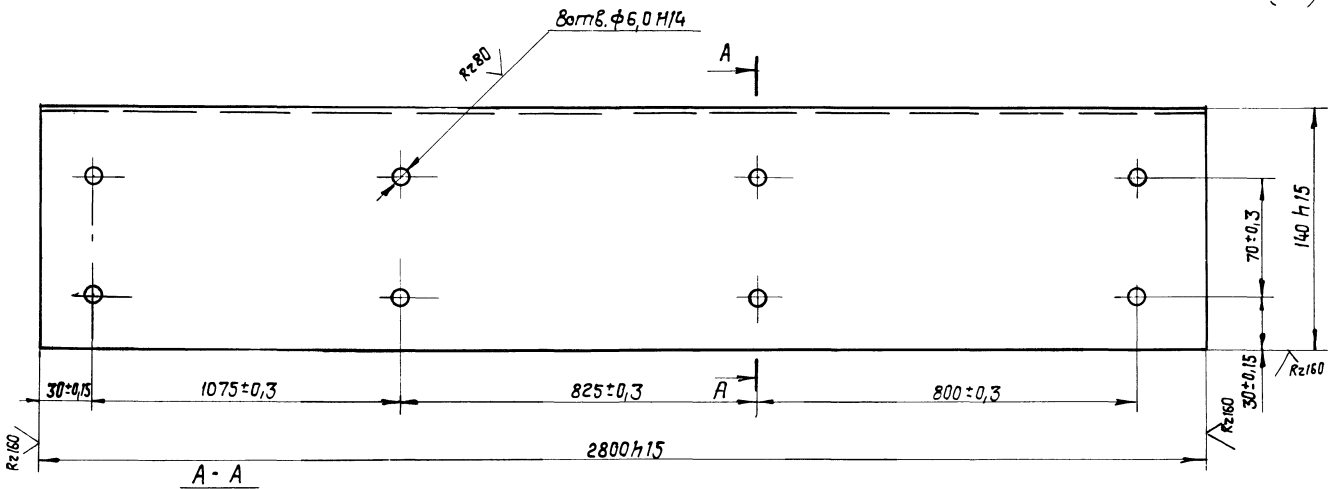

А - А

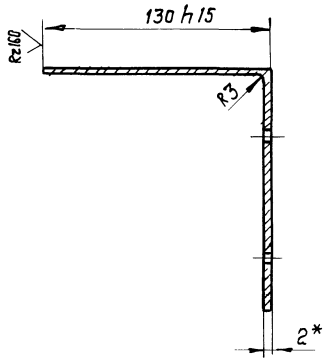

1.* Размер для справок.
2. Длина развертки L* - 275 мм

80

8972/4

					НО-10.00.00.002		
Изм.	Лист	N докум.	Подп.	Дата	Ограждение	Лит	Масса	Масштаб
Разраб.		Зубрин				т	р	12	1:2
Провер.		Тищук						Лист	Листов 1
Т. контр.		Тищук							
Рук.		Байко			Б-ПН-2 ГОСТ 19903-74* Лист 3-IV Ст3кп ГОСТ 16523-70*	Гослесхоз СССР Союзгипролесхоз Киевский филиал	
Н. контр.		Косинова					
Утв.							

Копировал Краснова — формат А3

НО-10.00.00.003

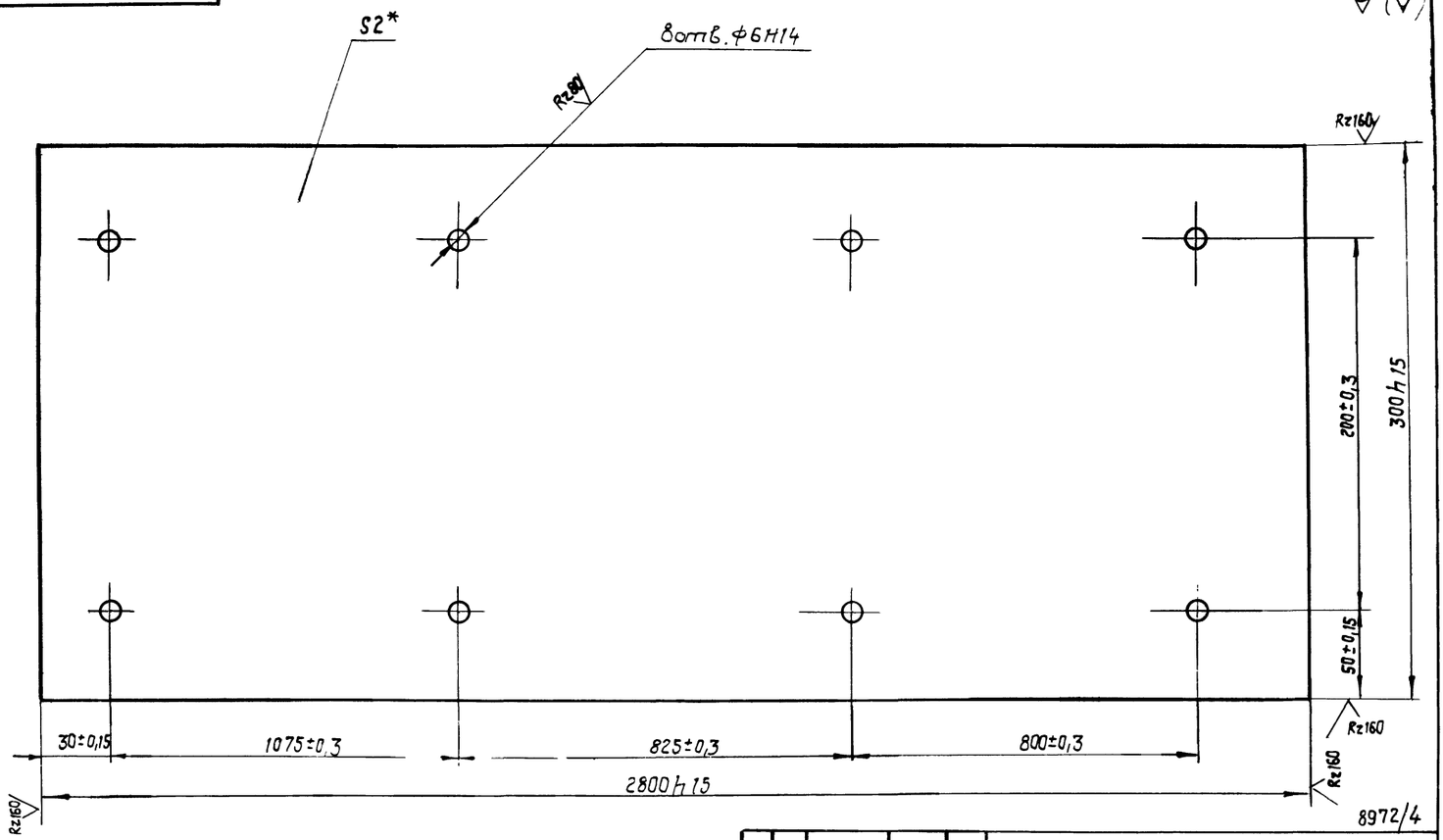

* Размер для справок.

Изм.	Кол.	№ докум.	Подп.	Дата
Разраб.		Зубрин		
Провер.		Тишук		
Т. контр.		Тишук		
Рук.		Байко		
Н. контр.		Краснова		
Утв.				

НО-10.00.00.003

Ограждение

Литера	Масса	Масштаб
Т	13	1:2

Лист	Листов 1

Лист 6-ПН-2 ГОСТ 19903-74*
3-IV Ст3кп ГОСТ 16523-70*

Гослесхоз СССР
Союзгипролесхоз
Киевский филиал

Копировал Краснова

Формат А3

НО-10.00.00.004

Rz80 (V)

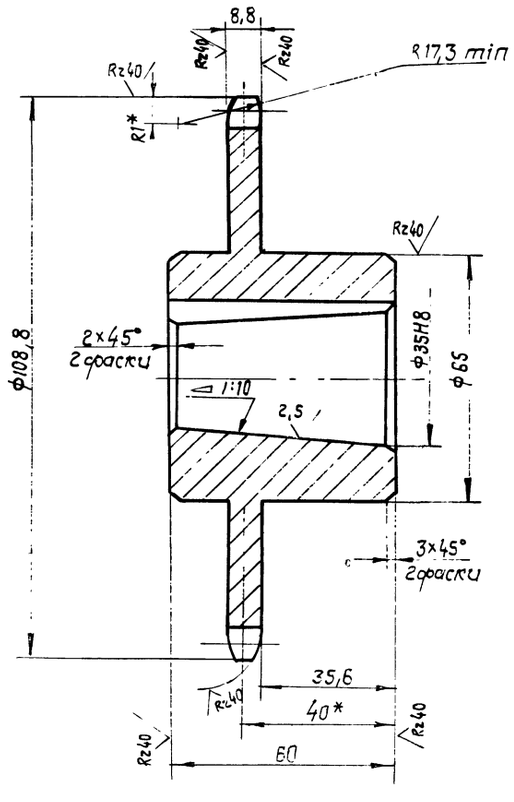

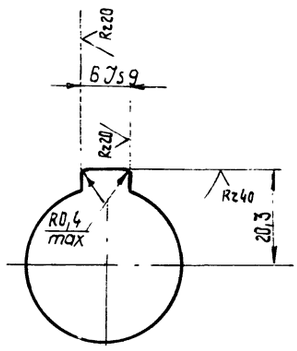

Число зубьев		z	20
Сопрягаемая цепь	Шаг	t	15,875
	Диаметр ролика	D	10,16
Профиль зуба по ГОСТ 591-69		—	со смещением
Класс точности по ГОСТ 591-69		—	3
Диаметр окружности впадин		Di	91,17-0,45
Допуск на разность шагов		δt	0,2
Радиальное биение окружности впадин		Eр	0,63
Торцевое биение зубчатого венца		—	0,63
Диаметр делительной окружности		da	101,48
Сопрягаемая цепь	Ширина внутренней пластины	b	14,73
	Расстояние между внутренними пластинами	bBH	9,65

1. Отжечь.
2. Венец h 2,5...3 HRC 40...50.
3. * Размеры для справок.
4. Неуказанные предельные отклонения размеров: отверстий - H14; валов - h14; остальных $\pm \frac{IT14}{2}$.

81

8972/4

НО-10.00.00.004

Изм.	Кол.	№ докум.	Подп.	Дата
Разраб.		Зубрин		
Пров.		Тишук		
Т. контр.		Тишук		
Рук.		Байко		
Н. контр.		Краснова		
Утв.				

Звездочка

Лит.	Масса	Масштаб
Т	1,0	1:1

Лист	Листов 1

45 ГОСТ 1050-74**

Гослесхоз СССР
Союзгипролесхоз
Киевский филиал

Копировал Краснова

Формат А3

НО-10.01.00.000СБ

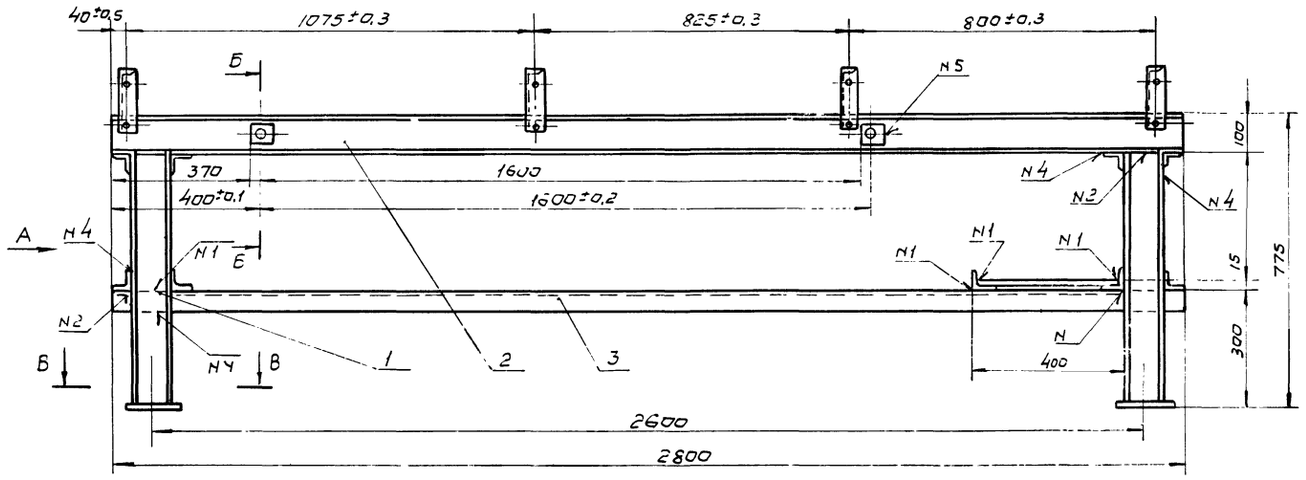

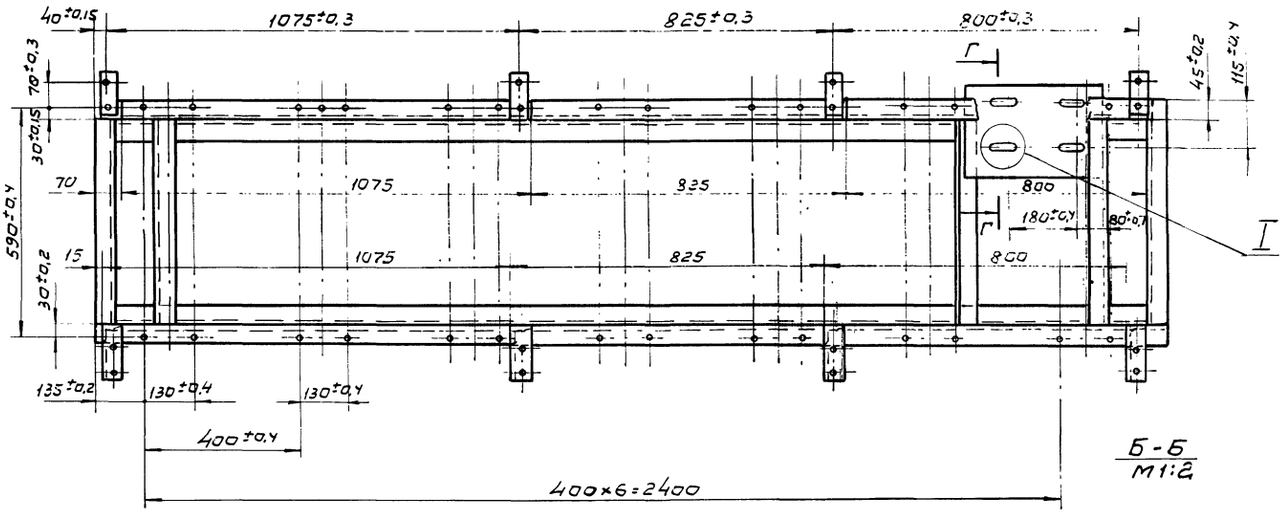

Б-Б
М1:2

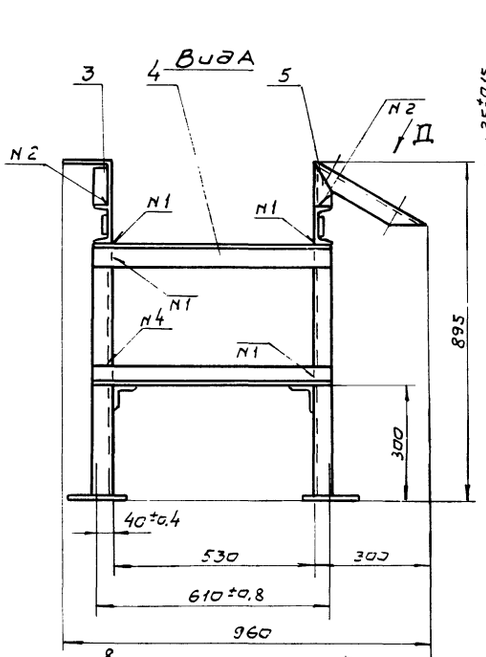

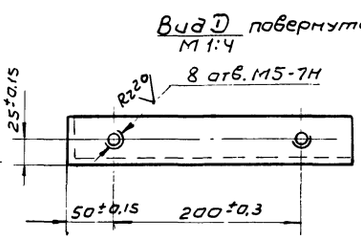

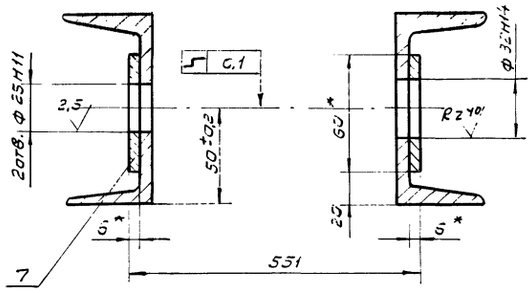

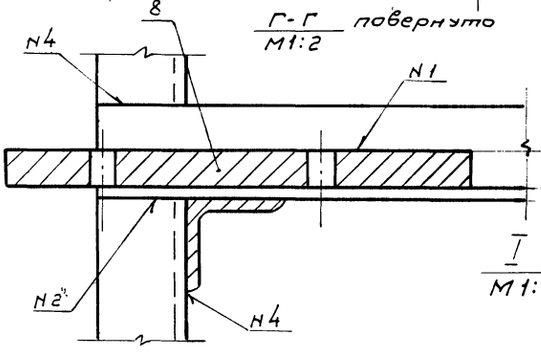

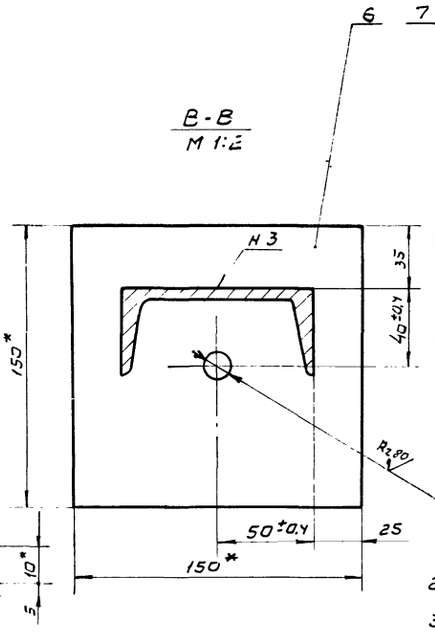

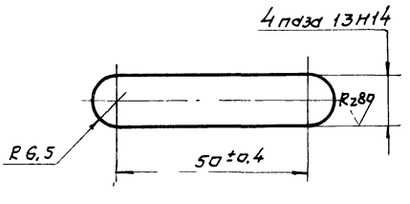

Номер шва	Обозначение	Требования ко шву	К-во швов
1	Т1-Δ4		28
2	Т1-Δ4-⊐		18
3	Т1-Δ4	по замкнутой линии	4
4	Н1-Δ4		22
5	Н1 Δ4	по замкнутой линии	4

1. Сварные швы по гост 5264-80.
2. *Размеры для справок.
3. Неуказанные предельные отклонения размеров: отверстий - Н15; валов - h15; остальных $\pm \frac{УТ15}{2}$.
4. Масса наплавленного металла - 1,2 кг.

82

Изм.	Кол.	Н. Зарум.	Подпись	Дата	НО-10.01.00.000СБ			
Разраб.		Зубрин			Рама	Литера	Масса	Масштаб
Провер.		Тищук			Сборочный чертеж	Т - Р	115	1:10
Т.контр.		Тищук				Лист	Листов 1	
Рук.		Бойко				Гослесхоз СССР		
Н.контр.		Касинова				Союзгипролесхоз		
Утв.		Задависвечка				Киевский филиал		

Копировал Верещукин Формат А

Формат	Зона	Поз.	Обозначение	Наименование	Кол.	Примечание
				Документация		
А2			НО-10.01.00.000СБ	Сборочный чертеж		
				Детали		
БЧ		1	НО-10.01.00.001	Стойка	4	5,6 кг
				Швеллер 10 ГОСТ 8240-72*		
				Ст.3 ГОСТ 535-79		
				ℓ= 665 h15		
БЧ		2	НО-10.01.00.002	Балка	2	14 кг.
				Швеллер 10 ГОСТ 8240-72*		
				Ст.3 ГОСТ 535-79		
				ℓ= 2800 h15		
БЧ		3	НО-10.01.00.003	Связь	2	10,6 кг
				Уголь ник Б-50×50×5		
				ГОСТ 8509-72*		
				Ст.3 ГОСТ 535-79*		
				ℓ= 2800 h15		
А2		4	НО-10.01.00.004	Кронштейн	4	
БЧ		5	НО-10.01.00.005	Поперечина	9	2 кг
				Уголь ник Б-50×50×5		
				ГОСТ 8509-72		
				Ст.3 ГОСТ 535-79*		
				ℓ= 610 h15		
А2		6	НО-10.01.00.006	Кронштейн	4	

Изм.	Лист	№ докум.	Подп.	Дата
Разраб.		Зубрин		06.83
Провер.		Тищук		
Рук.		Бойко		
Н.контр.		Косинова		
Утв.				

НО-10.01.00.000

Рама

Литера	Лист	Листов
Т	1	2

Гослесхоз СССР Союзгипролесхоз Киевский филиал

Копировал Герман

Формат А4

8972/4

Формат	Зона	Поз.	Обозначение	Наименование	Кол.	Примечание
БЧ		7	НО-10.01.00.007	Пята	4	1,7 кг
				Лист Б-ПН-10 ГОСТ 19903-74*		
				3-Ст.3кп ГОСТ 14637-79		
				150 h15 × 150 h15		
БЧ		8	НО-10.01.00.008	Накладка	4	0,2 кг
				Лист 6 ПН-6 ГОСТ 19903-74*		
				3-Ст. 3кп ГОСТ 14637-79		
				60 h15 × 60 h15		
БЧ		9	НО-10.01.00.009	Плита	1	7,4 кг
				Лист Б-ПН-10 ГОСТ 19903-74*		
				3-Ст. 3кп ГОСТ 14637-79		
				250h15 × 385 h15		

Инв.№ подл. | Подп. и дата | Взам. инв.№ | Инв.№ дубл. | Подпись и дата

Изм.	Лист	№ докум.	Подп.	Дата

НО-10.01.00.000

Лист 2

8972/4

Копировал Герман

Формат А4

НО-10.01.00.004

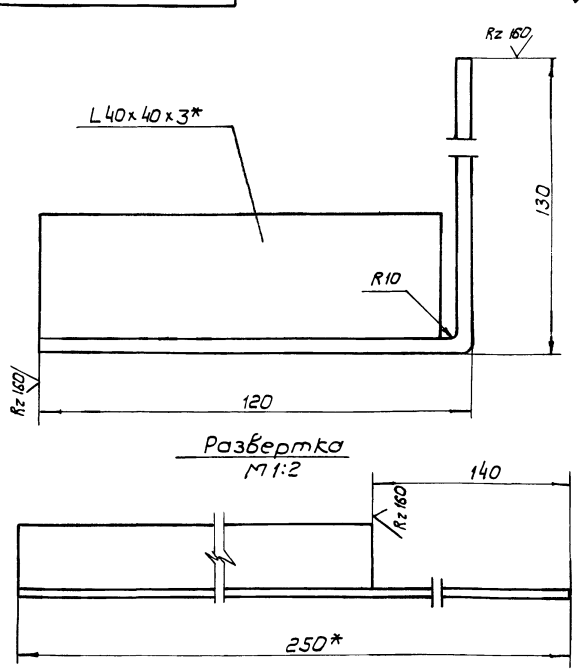

Развертка
М 1:2

1. * Размеры для справок
2. Неуказанные предельные отклонения размеров валов-h15; остальных ± JT15/2

Изм.	Кол.	№ докум.	Подп.	Дата
Разраб.		Зубрин		06.83
Провер.		Тищук		
Т. контр.		Тищук		
Рук.		Бойко		
Н. контр.		Косинова		
Утв.				

НО-10.01.00.004

Кронштейн

Лит.	Масса	Масштаб
Т	1,2	1:1

Лист	Листов 1

Уголь ник Б-40×40×3 ГОСТ 8509-72* / Ст.3 ГОСТ 535-79*

Гослесхоз СССР Союзгипролесхоз Киевский филиал

8972/4

Копировал Герман

Формат А4

НО-10.01.00.006

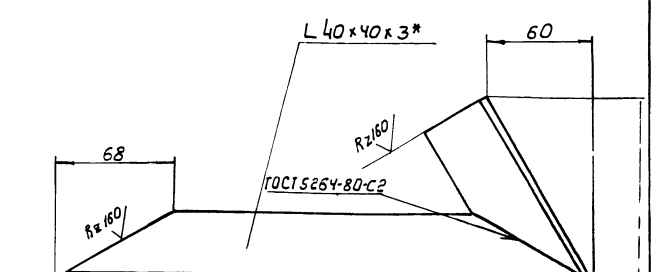

Развертка

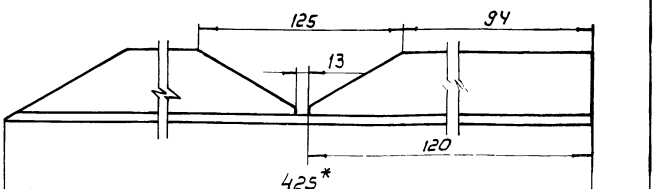

1* Размеры для справок.
2. Неуказанные предельные отклонения размеров отверстий-H15; валов-h15; остальных ± JT15/2

83

Инв.№ подл. | Подпись и дата | Взам. инв.№ | Инв.№ дубл. | Подпись и дата

Изм.	Кол.	№ докум.	Подп.	Дата
Разраб.		Зубрин		06.83
Провер.		Тищук		
Т. контр.		Тищук		
Рук.		Бойко		
Н. контр.		Косинова		
Утв.				

НО-10.01.00.006

Кронштейн

Лит.	Масса	Масштаб
Т	1,3	1:2

Лист	Листов 1

Уголь ник Б-40×40×3 ГОСТ 8509-72* / Ст.3 ГОСТ 535-79*

Гослесхоз СССР Союзгипролесхоз Киевский филиал

8972/4

Копировал Герман

Формат А4

НО-10.02.00.001

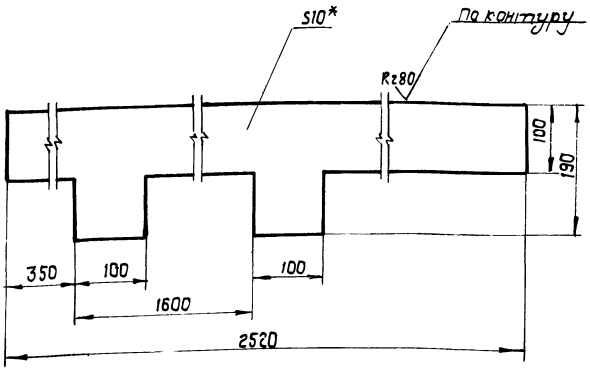

1.* Размер для справок.
2. Неуказанные предельные отклонения размеров: валов - h15, остальных $\pm \frac{JT15}{2}$.

8972/4

Изм	Кол.	№докум.	Подп.	Дата	НО-10.02.00.001	Лит.	Масса	Масштаб
Разраб.		Зубрин		06.83	Линейка	Р	21	1:5
Пров.		Тищук		06.83		Лист	Листов 1	
Т.контр.		Тищук						
Рук.		Бойко			Лист Е-ПН-10 ГОСТ 19903-74* / 3-Ст3кп ГОСТ 14637-79	Гослесхоз СССР Союзгипролесхоз Киевский филиал		
Н.контр.		Косинова						
Утв.								

Формат А4

Формат	Зона	Поз.	Обозначение	Наименование	Кол	Примечание
				Документация		
А2			НО-10.02.00.000СБ	Сборочный чертеж		
				Детали		
А4		1	НО-10.02.00.001	Линейка	1	
А4		2	НО-10.02.00.002	Втулка	2	
А4		3	НО-10.02.00.003	Упор	2	
А4		4	НО-10.02.00.004	Связь	1	
А4		5	НО-10.02.00.005	Кронштейн	2	

Подп. и дата | Взам. инв. № | Инв. № дубл. | Подп. и дата | Инв. № подл.

Изм	Кол	№докум.	Подп.	Дата	НО-10.02.00.000	Литера	Лист	Листов
Разраб.		Зубрин		06.83	Линейка разделительная	Т-Р		1
Пров.		Тищук		06.83		Гослесхоз СССР Союзгипролесхоз Киевский филиал		
Рук.		Бойко						
Н.контр.		Косинова						
Утв.								

Копировал Краснова

Формат А4

8972/4

НО-10.02.00.002

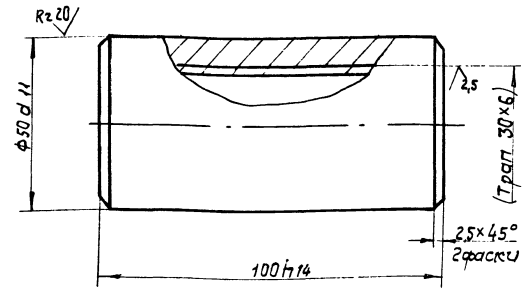

Размеры в скобках - после сварки.

8972/4

Изм	Кол	№докум.	Подп.	Дата	НО-10.02.00.002	Лит.	Масса	Масштаб
Разраб.		Зубрин		06.83	Втулка	Т-Р	0,1	1:1
Пров.		Тищук		06.83		Лист 1	Листов 1	
Т.контр.		Тищук						
Рук.		Бойко			35 ГОСТ 1050-74**	Гослесхоз СССР Союзгипролесхоз Киевский филиал		
Н.контр.		Косинова						
Утв.								

Копировал Краснова

Формат А4

НО-10.02.00.003

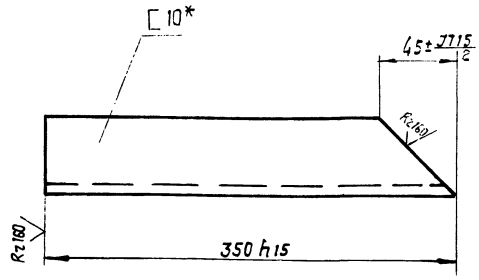

* Размер для справок.

84

8972/4

Изм	Кол	№докум.	Подп.	Дата	НО-10.02.00.003	Лит.	Масса	Масштаб
Разраб.		Зубрин		06.83	Упор	Т-Р	2,6	1:2
Пров.		Тищук		06.83		Лист	Листов 1	
Т.контр.		Тищук						
Рук.		Бойко			Швеллер 10 ГОСТ 8240-72* / Ст.3 ГОСТ 535-79*	Гослесхоз СССР Союзгипролесхоз Киевский филиал		
Н.контр.		Косинова						
Утв.								

Подп. и дата | Взам. инв. № | Инв. № дубл. | Подп. и дата | Инв. № подл.

Копировал Краснова

Формат А4

НО-10.02.00.000СБ

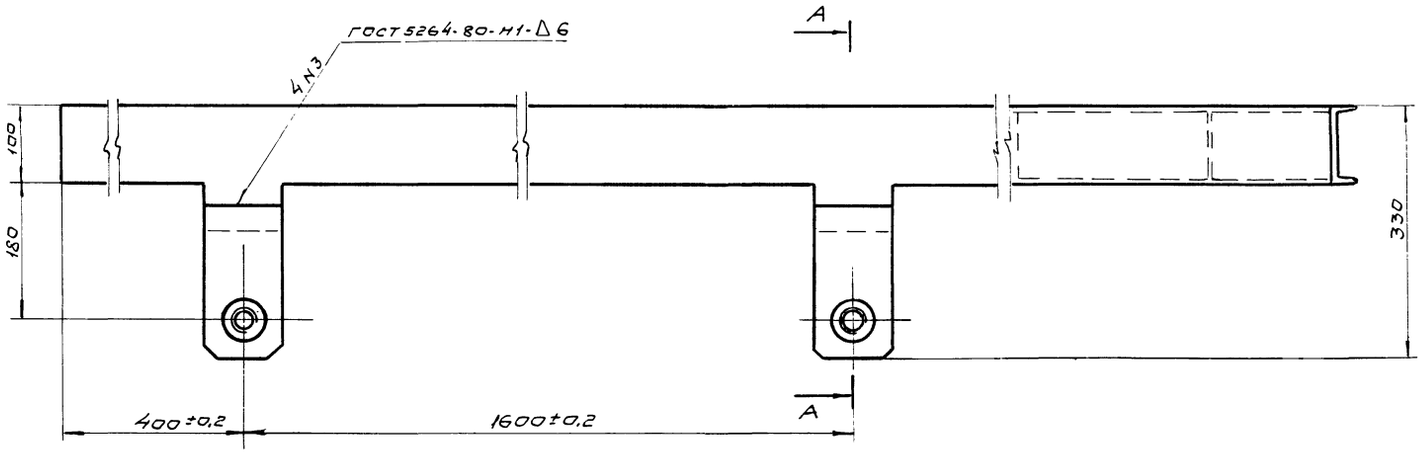

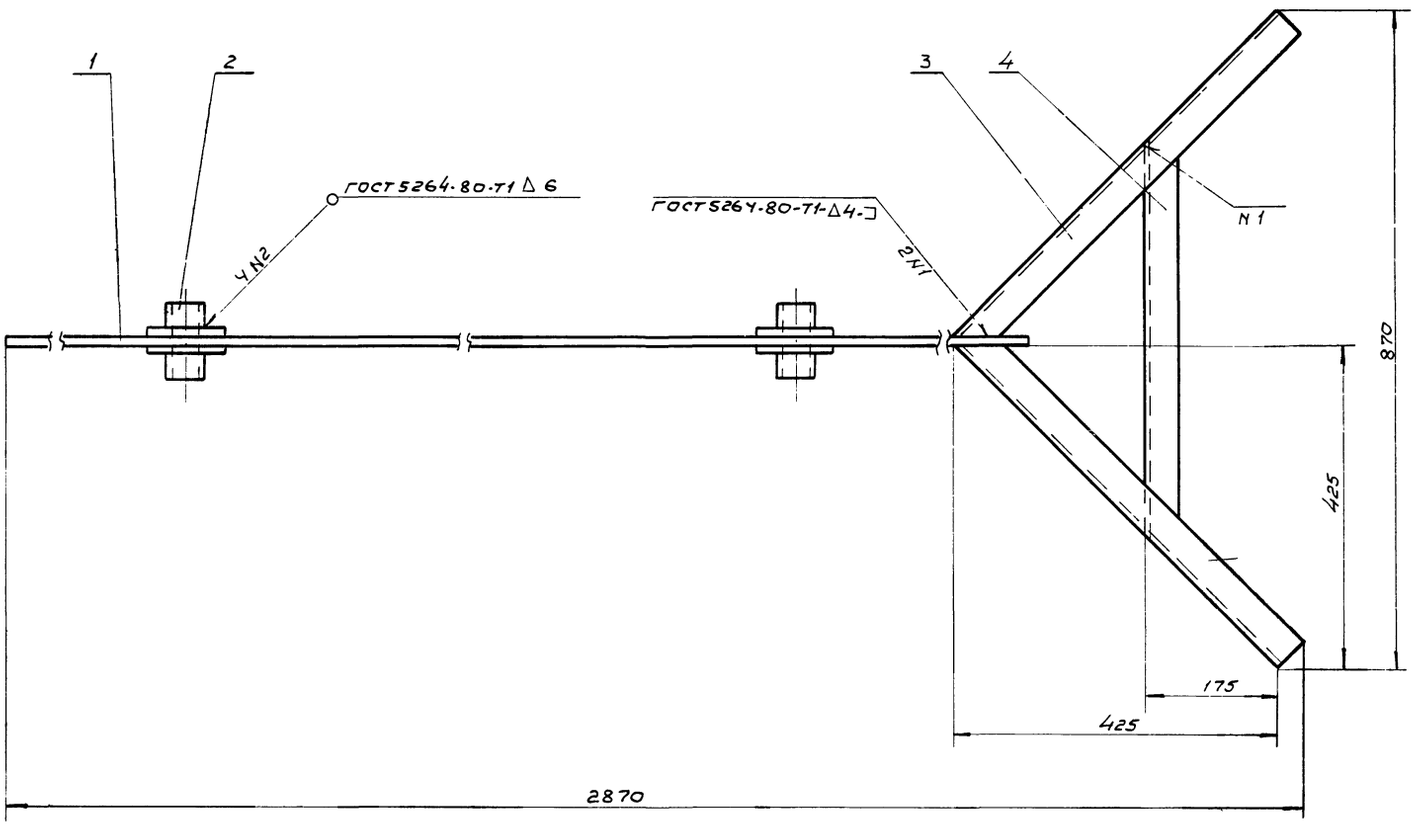

А-А
М 1:2

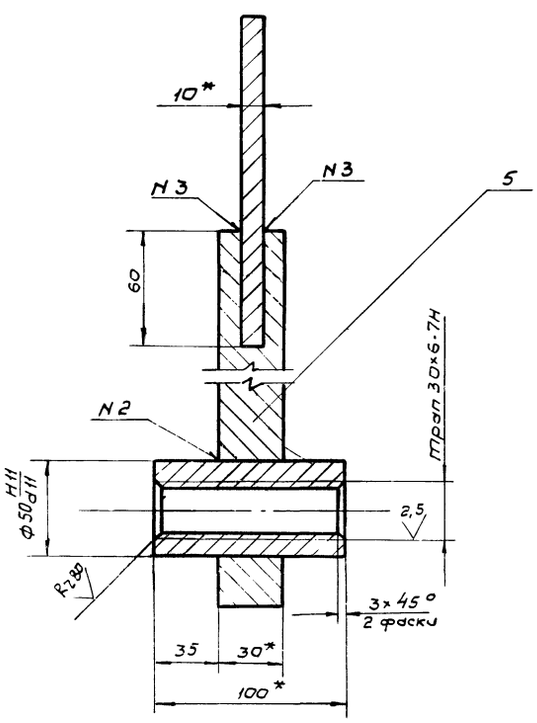

1. Размеры для справок.
2. Неуказанные предельные отклонения размеров: отверстий H15; валов - h15 остальных $\pm \frac{IT}{2}$.
3. Масса наплавленного металла - 0,4 кг.

85

8972/4

				НО-10.02.00.000СБ			
Изм.	Кол.	№ докум.	Подпись	Дата	Линейка разделительная Сборочный чертеж	Лит.	Масса	Масштаб
Разраб.		Зубрин		07.83		Т - Р	37	1:5
Провер.		Тищук				Лист	Листов 1	
Т.контр.		Тищук				Гослесхоз СССР Союзгипролесхоз Киевский филиал		
Рук.		Бойко						
Н.контр.		Касинова						
Утв.		Завьюшенка						

Копировал Графическая

Формат А2

НО-10.02.00.004

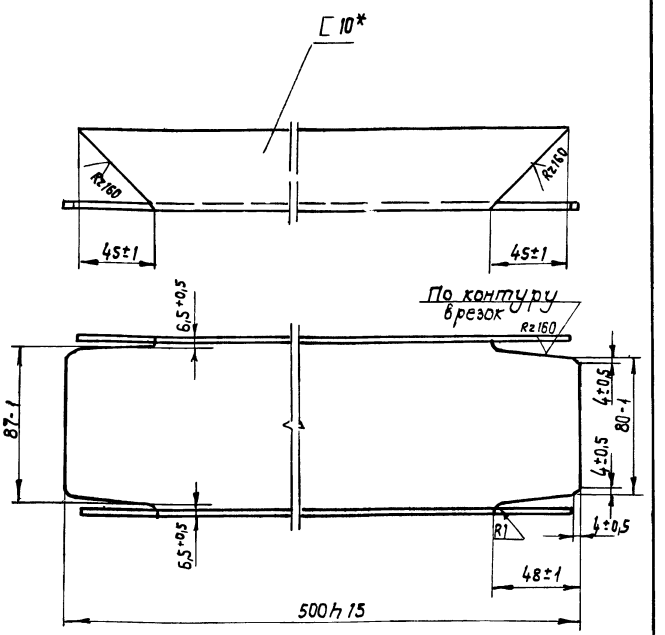

* Размер для справок.

8972/4

Изм.	Кол.	№ докум.	Подп.	Дата	НО-10.02.00.004	Лит.	Масса	Масштаб
Разраб.		Зубрин			Связь	Т	4,2	1:2
Провер.		Тищук				Лист	Листов 1	
Т.контр.		Тищук				Гослесхоз СССР Союзгипролесхоз Киевский филиал		
Рук.		Байко						
Н.контр.		Косинова			10 ГОСТ 8240-72 * Швеллер Ст.3 ГОСТ 535-79 *			
Утв.								

Копировал Краснова — Формат А4

НО-10.02.00.005

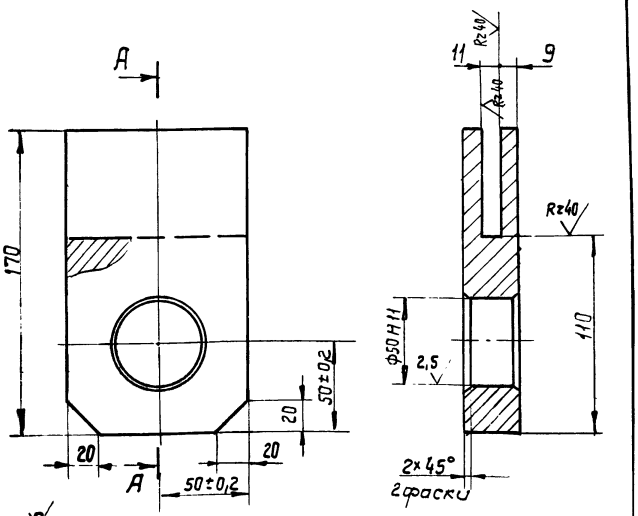

1. * Размер для справок.
2. Неуказанные предельные отклонения размеров: отверстий — H14; валов - h14; остальных ± IT14/2

8972/4

Изм.	Кол.	№ докум.	Подп.	Дата	НО-10.02.00.005	Лит.	Масса	Масштаб
Разраб.		Зубрин			Кронштейн	Т	3	1:2
Провер.		Тищук				Лист	Листов 1	
Т.контр.		Тищук				Гослесхоз СССР Союзгипролесхоз Киевский филиал		
Рук.		Байко						
Н.контр.		Косинова			Лист 5-ПН-30 ГОСТ 19903-74 * 3-Ст3кп ГОСТ 14637-79			
Утв.								

Копировал Краснова — Формат А4

Формат	Зона	Поз.	Обозначение	Наименование	Кол.	Примечание
				Документация		
			НО-10.03.00.000 СБ	Сборочный чертеж		
				Сборочные единицы		
А4		1	НО-10.03.01.000	Ролик		
				Детали		
А3		2	НО-10.03.00.001	Крышка	1	
А3		3	НО-10.03.00.002	Звездочка	1	
А4		4	НО-10.03.00.003	Втулка	1	
А3		5	НО-10.03.00.004	Корпус подшипника	2	
А3		6	НО-10.03.00.005	Крышка	3	
А4		7	НО-10.03.00.006	Прокладка	4	
				Материалы		
				Смазка УС-2 ГОСТ 1033-79	0,2	кг
				Стандартные изделия		
				Болты ГОСТ 7798-70 *		
		8		М6×16.58	2	
		9		М8×16.58	16	

Изм.	Лист	№ докум.	Подп.	Дата	НО-10.03.00.000	Лит.	Лист	Листов
Разраб.		Зубрин			Ролик в сборе	Т	1	
Провер.		Тищук				Гослесхоз СССР Союзгипролесхоз Киевский филиал		
Рук.		Байко						
Н.контр.		Косинова						
Утв.								

8972/4

Копировал Краснова — Формат А4

Формат	Зона	Поз.	Обозначение	Наименование	Кол.	Примечание
		10		Шайба 8-65Г ГОСТ 6402-70 *	16	
		11		Штифт ×12 ГОСТ 3128-70	2	
		12		Кольцо СГ49-66.-6 ГОСТ 6418-81	3	
		13		Шайба 7019-0629 ГОСТ 14734-69	2	
		14		Подшипник 1208 ГОСТ 5720-75	2	
		15		Шпонка 12×8×50 ГОСТ 23360-78	1	

86

Изм.	Лист	№ докум.	Подпись	Дата	НО-10.03.00.000	Лист 2

Копировал Краснова — Формат А4

НО-10.03.00.000 СБ

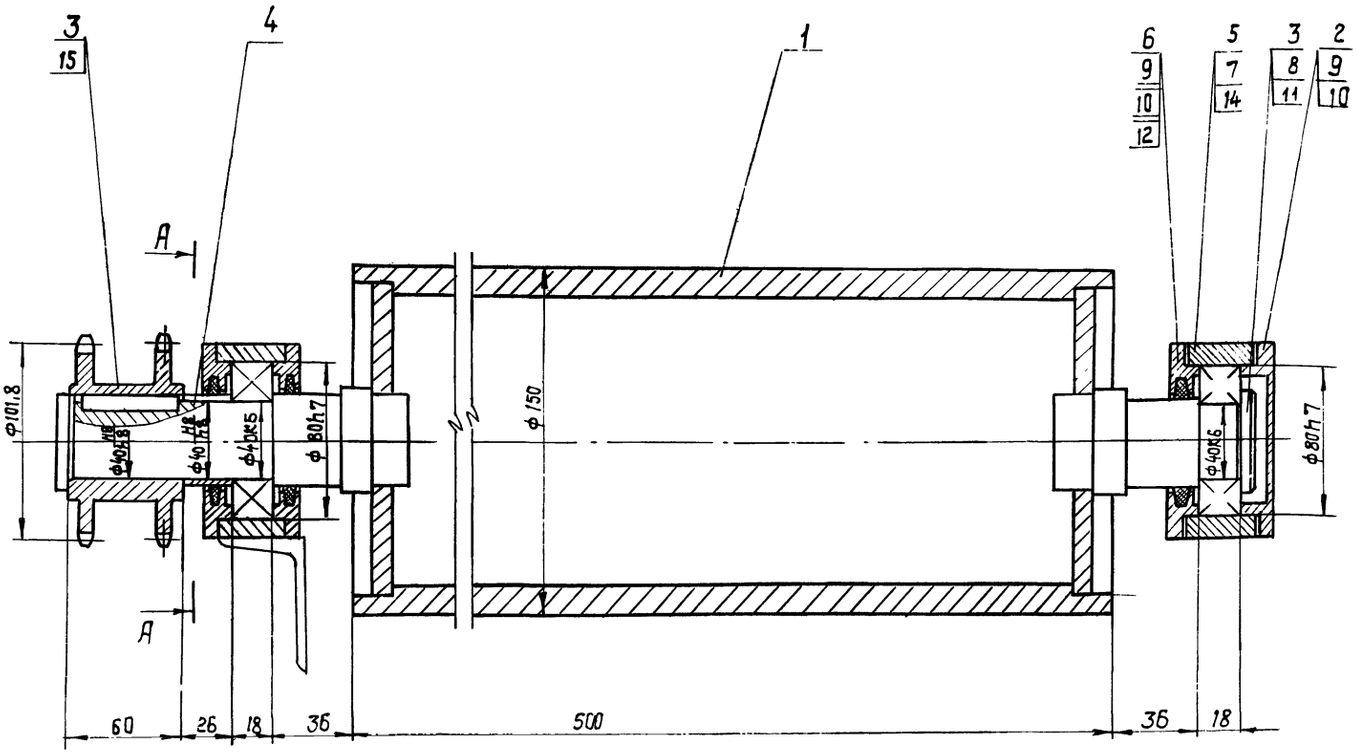

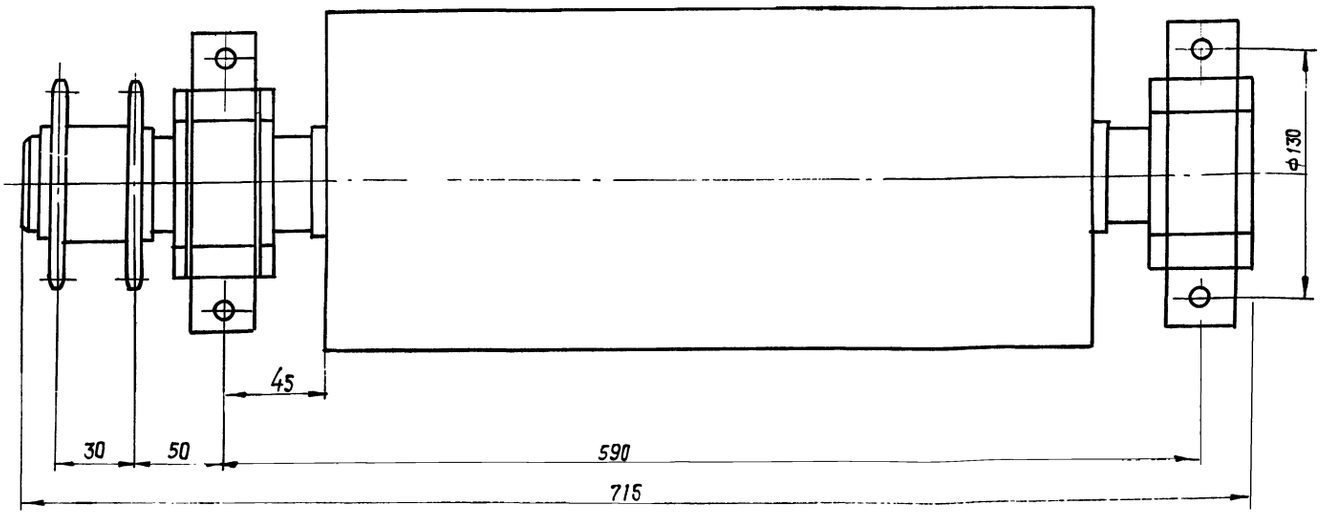

А - А

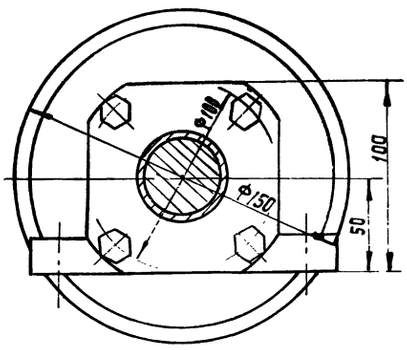

1. Размеры для справок.
2. При сборке подшипники запрессовать смазкой УС-2 ГОСТ 1033-79.

87

8972/4

					НО-10.03.00.000 СБ		
Изм.	Кол.	№докум.	Подп.	Дата	Ролик в сборе. Сборочный чертеж.	Лит.	Масса	Масштаб
Разраб.		Зубрин				Т	43	1:2
Пров.		Тищук				Лист	Листов 1
Т. контр.		Тищук					
Рук.		Бойко				Гослесхоз СССР Союзгипролесхоз Киевский филиал	
Н. контр.		Косинова					
Утв.		Заславский					

Копировал Краснова

Формат А2

НО-10.03.00.001

Rz80 (√)

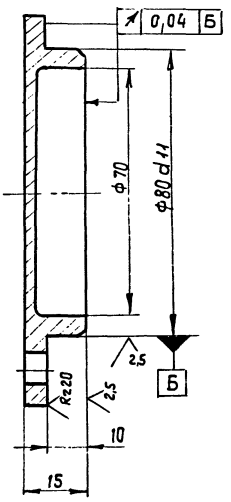

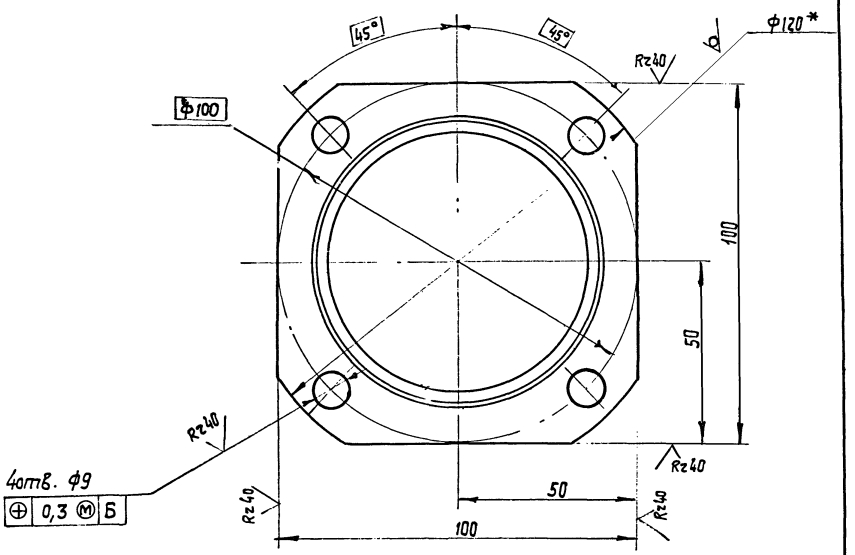

1. * Размер для справок.
2. Неуказанные предельные отклонения размеров: отверстий - H14, валов - h14; прочих $\pm \frac{JT14}{2}$.

8972/4

				НО-10.03.00.001			
Изм.	Кол.	№докум.	Подп.	Дата	Крышка	Лист	Масса	Масштаб
Разраб.		Зубрин				Т	р	0,6	1:1
Провер.		Тишук				Лист	Листов 1
Т. контр.		Тишук					
Рук.		Бойко					
Н. контр.		Косинова			Круг 120 ГОСТ 2590-71 * / Ст.3 ГОСТ 535-79 *	Гослесхоз СССР Союзгипролесхоз Киевский филиал	
Утв.							

Копировал Краснова Формат А3

НО-10.03.00.002

Rz 80 (√)

Число зубьев		z	20
Сопрягаемая цепь	Шаг	t	15,875
	Диаметр ролика	D	10,16
Профиль зуба по ГОСТ 591-69*		—	соответствует
Класс точности по ГОСТ 591-69*		—	3
Диаметр окружности впадин		D_1	91,17-0,45
Допуск на разность шагов		δt	0,16
Радиальное биение окружности впадин		E_o	0,5
Торцевое биение зубчатого венца		-	0,5
Диаметр делительной окружности		dд	101,48
Сопрягаемая цепь	Ширина внутренней пластины	B	14,73
	Ширина между внутренними пластинами	$B_{вн}$	9,65
	Расстояние между рядами	A	40
	Число рядов	—	2

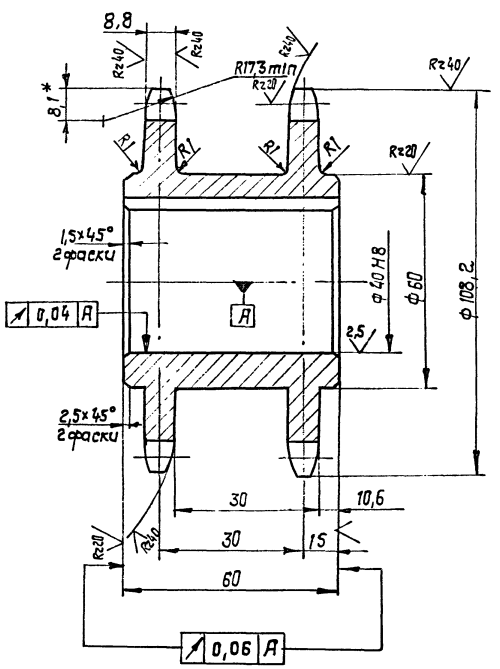

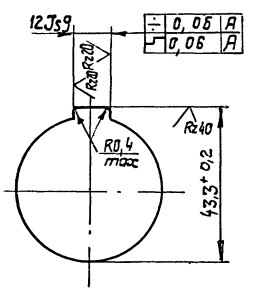

1. Венец h2,5 ÷ 3 HRC 45 ÷ 50.
2. * Размеры для справок.
3. Неуказанные предельные отклонения размеров: отверстий - H14; валов h14 прочих - $\pm \frac{JT14}{2}$

88

8972/4

				НО-10.03.00.002			
Изм.	Лист	№докум.	Подп.	Дата	Звездочка	Лит.	Масса	Масштаб
Разраб.		Зубрин				Т	р	1,7	1:1
Провер.		Тишук				Лист	Листов 1
Т. контр.		Тишук					
Рук.		Бойко					
Н. контр.		Косинова			45 ГОСТ 1050-74**	Гослесхоз СССР Союзгипролесхоз Киевский филиал	
Утв.							

Копировал Краснова Формат А3

НО-10.03.00.004

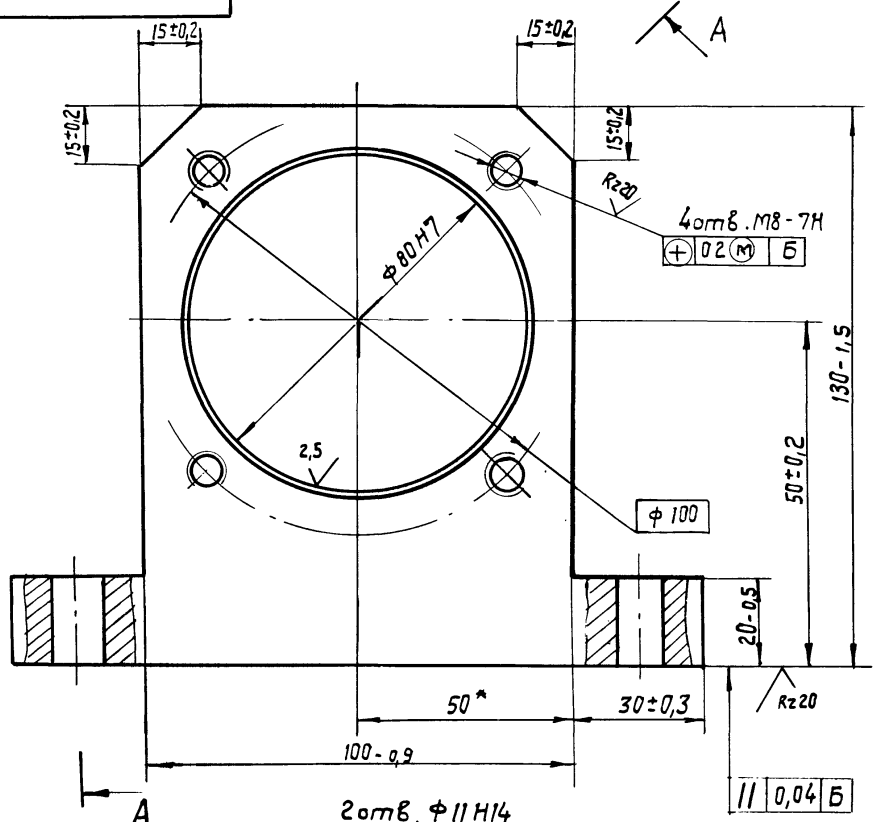

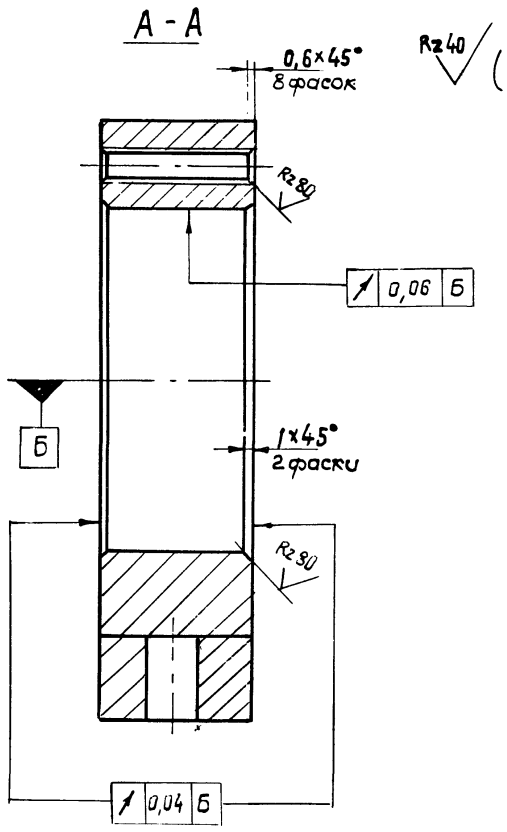

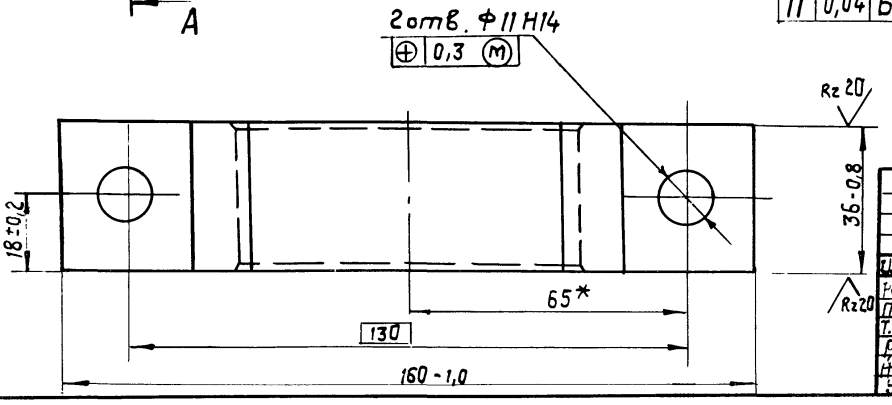

8972/4

					НО-10.03.00.004		
Изм.	Кол.	№ докум.	Подп.	Дата			
Разраб.		Зубрин			Корпус подшипника	Литера: Т-Р; Масса: 2; Масштаб: 1:1	
Пров.		Гицук				Лист	Листов 1
Т.контр.		Гицук			45 ГОСТ 1050-74**	Гослесхоз СССР Союзгипролесхоз Киевский филиал	
Рук.		Гайко					
Н.контр.		Касинова					
Утв.							

Копировал Красиво

Формат А3

НО-10.03.00.005

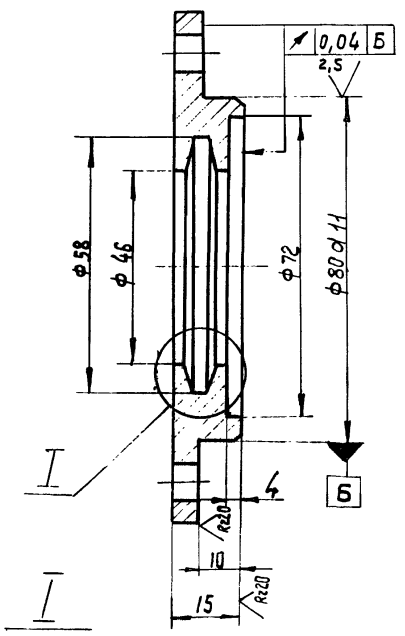

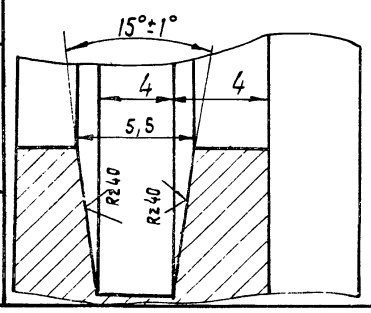

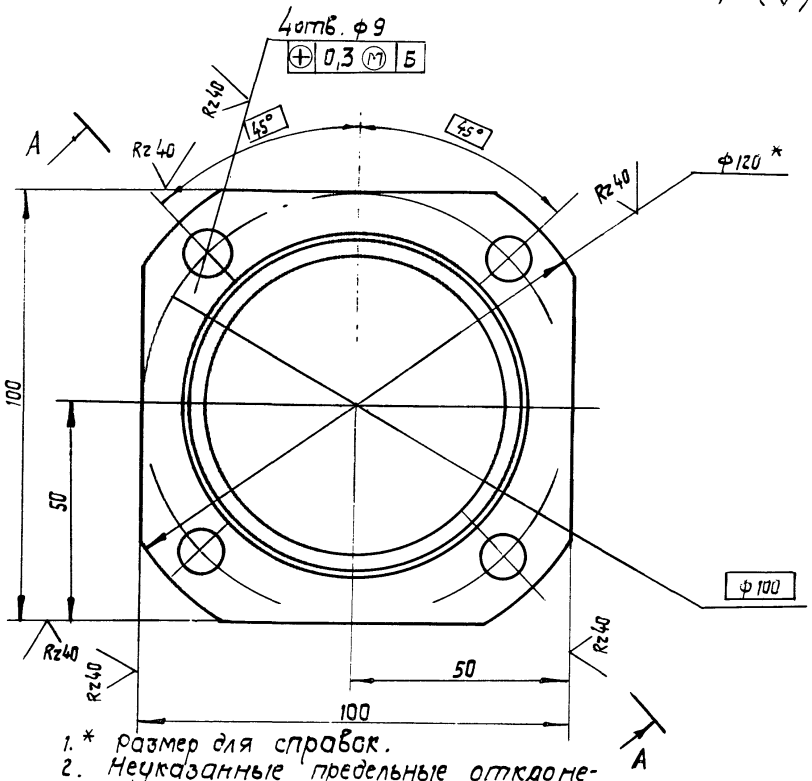

1. * размер для справок.
2. Неуказанные предельные отклонения размеров: отверстий — Н14, валов — h14;

89

8972/4

					НО-10.03.00.005		
Изм.	Кол.	№ докум.	Подп.	Дата			
Разраб.		Зубрин			Крышка	Лит.: Т-Р; Масса: 0,9; Масш: 1:1	
Пров.		Гицук				Лист	Листов 1
Т.контр.		Гицук			Круг 120 ГОСТ 2590-71* / Ст.3 ГОСТ 535-79*	Гослесхоз СССР Союзгипролесхоз Киевский филиал	
Рук.		Гайко					
Н.контр.		Касинова					
Утв.							

НО-10.03.00.003

Rz 80 (√)

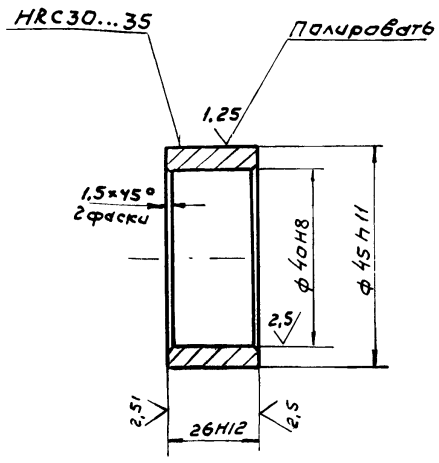

8972/4

Изм.	Кол.	N докум.	Подпись	Дата
Разраб.		Зубрин		
Провер.		Тищук		
Т. контр.		Тищук		
Рук.		Бойко		
Н. контр.		Косинова		
Утв.				

НО-10.03.00.003

Втулка

Лист	Масса	Масштаб
Т - Р	0,08	1:1

Лист | Листов 1

35 гост 1050-74

Гослесхоз СССР
Союзгипролесхоз
Киевский филиал

Копировал Вербицкая Формат А4

НО-10.03.00.006

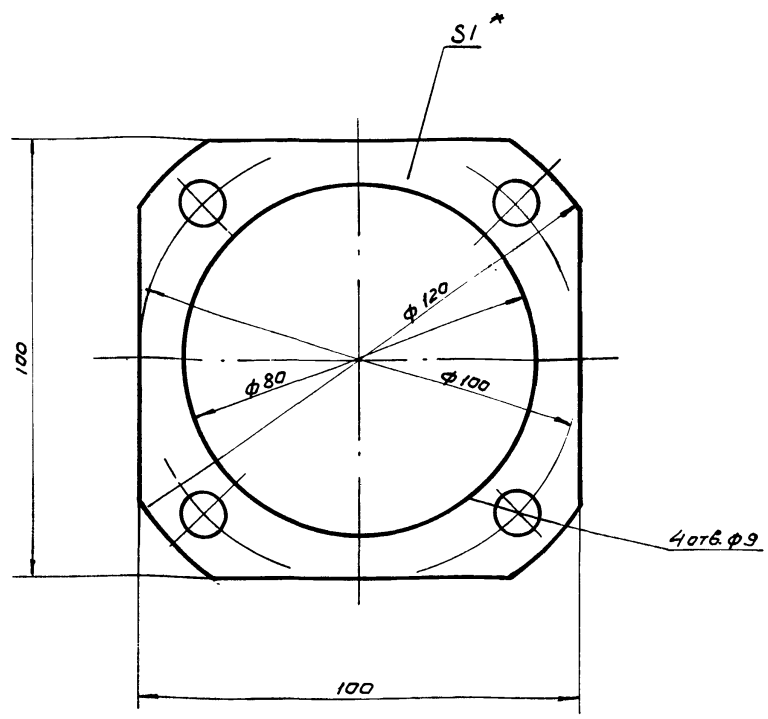

* Разрез для справок

8972/4

Изм.	Кол.	N докум.	Подпись	Дата
Разраб.		Зубрин		
Провер.		Тищук		
Т. контр.		Тищук		
Рук.		Бойко		
Н. контр.		Косинова		
Утв.				

НО-10.03.00.006

Прокладка

Литера	Масса	Масштаб
Т - Р	0,04	1:1

Лист | Листов 1

Картон прокладочный Б1 гост 9347-74 *

Гослесхоз СССР
Союзгипролесхоз
Киевский филиал

Копировал Вербицкая Формат А4

Инв. N подл. | Подпись и дата | Взам. инв. N | Инв. N дубл. | Подпись и дата

Формат	Зона	Поз.	Обозначение	Наименование	Кол.	Примечание
				Документация		
А2			НО-10.03.01.000СБ	Сборочный чертеж		
				Сборочные единицы		
А4		1	НО-10.03.01.010	Труба	1	
				Детали		
А4		2	НО-10.03.01.001	Цапфа	1	
А4		3	НО-10.03.01.002	Цапфа	1	

Изм.	Лист	N докум.	Подпись	Дата
Разраб.		Зубрин		
Провер.		Тищук		
Рук.		Бойко		
Н. контр.		Косинова		
Утв.				

НО-10.03.01.000

Ролик

Литера	Лист	Листов
Т - Р		1

Гослесхоз СССР
Союзгипролесхоз
Киевский филиал

8972/4

Формат	Зона	Поз.	Обозначение	Наименование	Кол.	Примечание
				Документация		
А3			НО-10.03.01.010СБ	Сборочный чертеж		
				Детали		
Б4		1	НО-10.03.01.101	Труба	1	23 кг
				Труба 159×14		
				гост 8732-78 *		
				Б-10 гост 8731-74 *		
Б4		2	НО-10.03.01.102	Фланец	2	1,5 кг
				Лист 6-ПН-10 гост		
				19903-74 * 3 Ст. 3 кп		
				гост 14637-79 ф140 h15		

90

Изм.	Лист	N докум.	Подпись	Дата
Разраб.		Зубрин		
Провер.		Тищук		
Рук.		Бойко		
Н. контр.		Косинова		
Утв.				

НО-10.03.01.010

Труба

Литера	Лист	Листов
Т - Р		1

Гослесхоз СССР
Союзгипролесхоз
Киевский филиал

8972/4

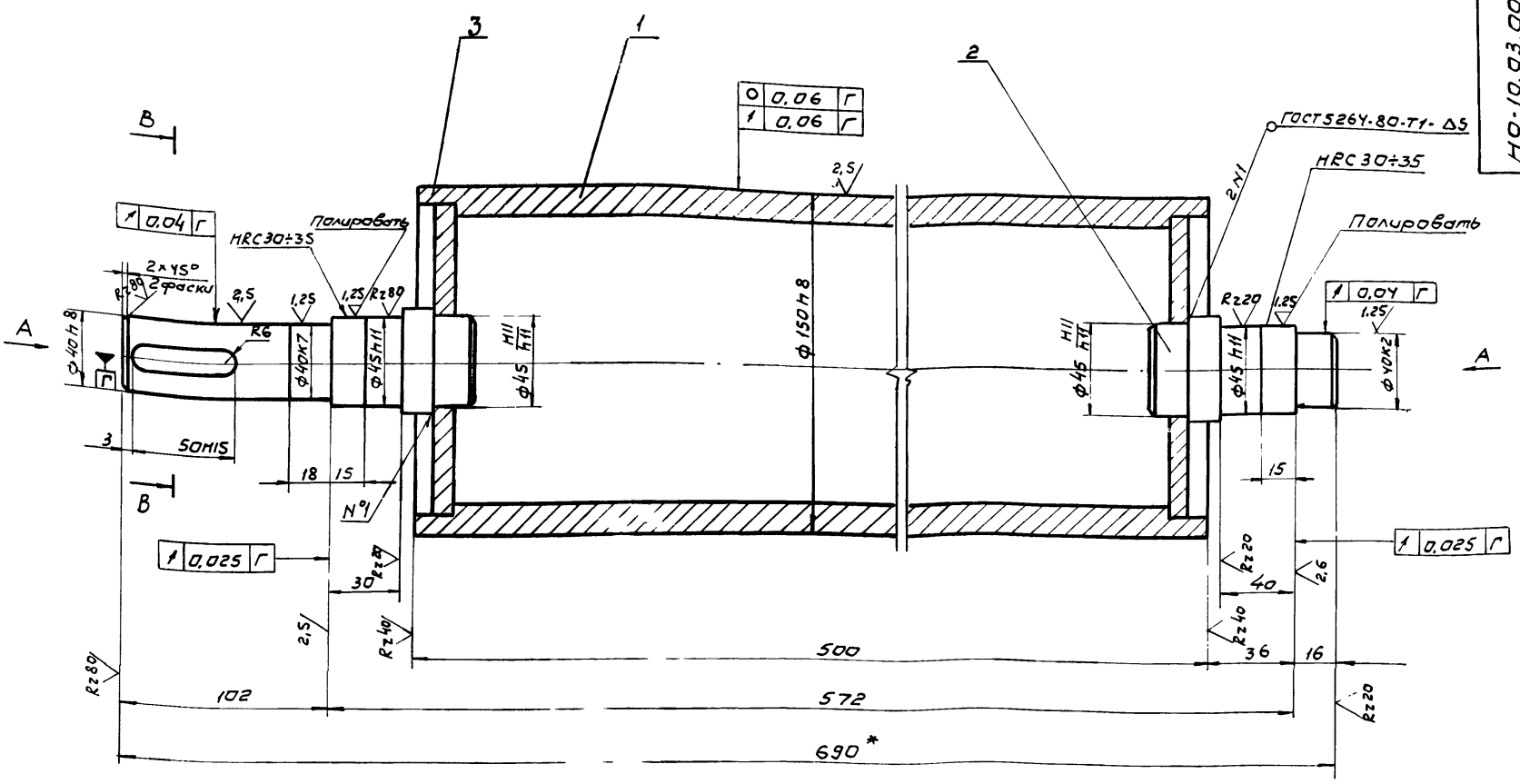

Вид А
М1:1

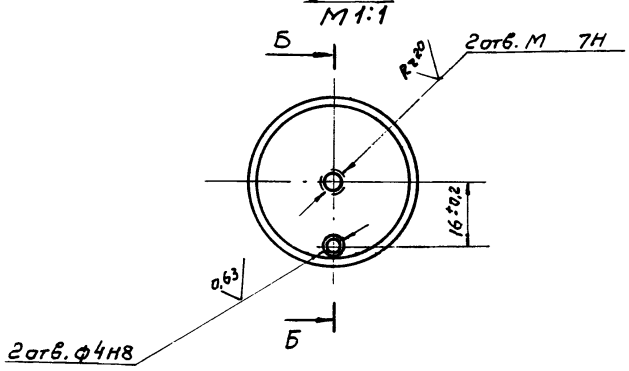

Б-Б
М1:1

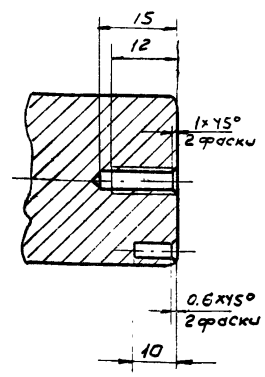

В-В
М1:1

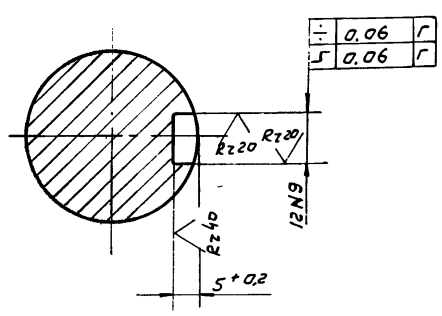

1.* Размеры для справок.

2. Неуказанные предельные отклонения размеров: отверстий - H14; валов - h14; остальных ± $\frac{JT14}{2}$

91

8972/4

Изм.	Кол.	N докум.	Подпись	Дата	НО-10.03.01.000СБ			
Разраб.		Зубрин			Ролик Сборочный чертеж	Литера	Масса	Масштаб
Провер.		Тищук				Т - Р	34	1:2
Т.контр.		Тищук				Лист	Листов 1	
Рук.		Байко				Гослесхоз СССР Союзгипролесхоз Киевский филиал		
Н.контр.		Касинова						
Утв.		Задавиквечка						

Копировал Вербицкая

Формат А4

НО-10.03.01.002

Rz 80 (√)

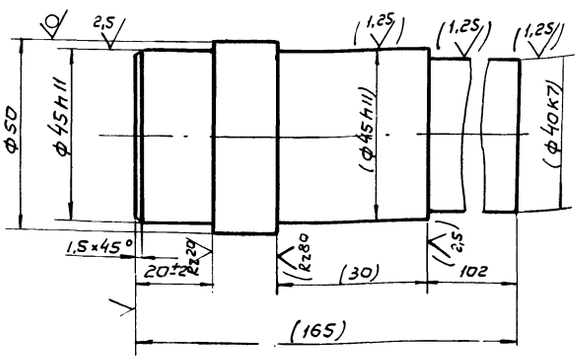

1.* Размер для справок
2. Размеры в скобках - после сварки.

8972/4

				НО-10.03.01.002		
Изм.	Кол.	N докум.	Подпись	Дата		
Разраб.		Зубрин		07.83	Цапфа	Лит. Т-Р; Масса 1,8; Масштаб 1:1
Провер.		Тищук				Лист; Листов 1
Т.контр.		Тищук		08.83		
Рук.		Байко		08.83	Круг 50-3 ГОСТ 7417-75 / 45-Н-В ГОСТ 1051-73*	Гослесхоз СССР Союзгипролесхоз Киевский филиал
Н.контр.		Касинова		08.83		
Утв.						

Копировал Вердицкая Формат А4

НО-10.03.01.000

Rz 80 (√)

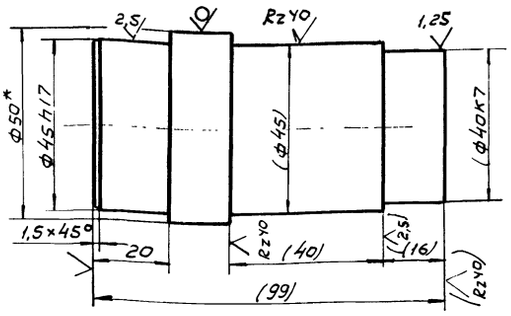

1.* Размер для справок
2. Размеры в скобках - после сварки.

8972/4

				НО-10.03.01.001		
Изм.	Кол.	N докум.	Подпись	Дата		
Разраб.		Зубрин			Цапфа	Литера Т-Р; Масса 1:5; Масштаб 1:1
Провер.		Тищук				Лист; Листов 1
Т.контр.		Тищук		08.83		
Рук.		Байко			Круг 50-3 ГОСТ 7417-75 / 45-Н-В ГОСТ 1051-73*	Гослесхоз СССР Союзгипролесхоз Киевский филиал
Н.контр.		Касинова				
Утв.						

Копировал Вердицкая Формат А4

Инв.N подл. | Подпись и дата | Взам.инв.N | Инв.N дубл. | Подпись и дата

НО-10.03.01.010сб

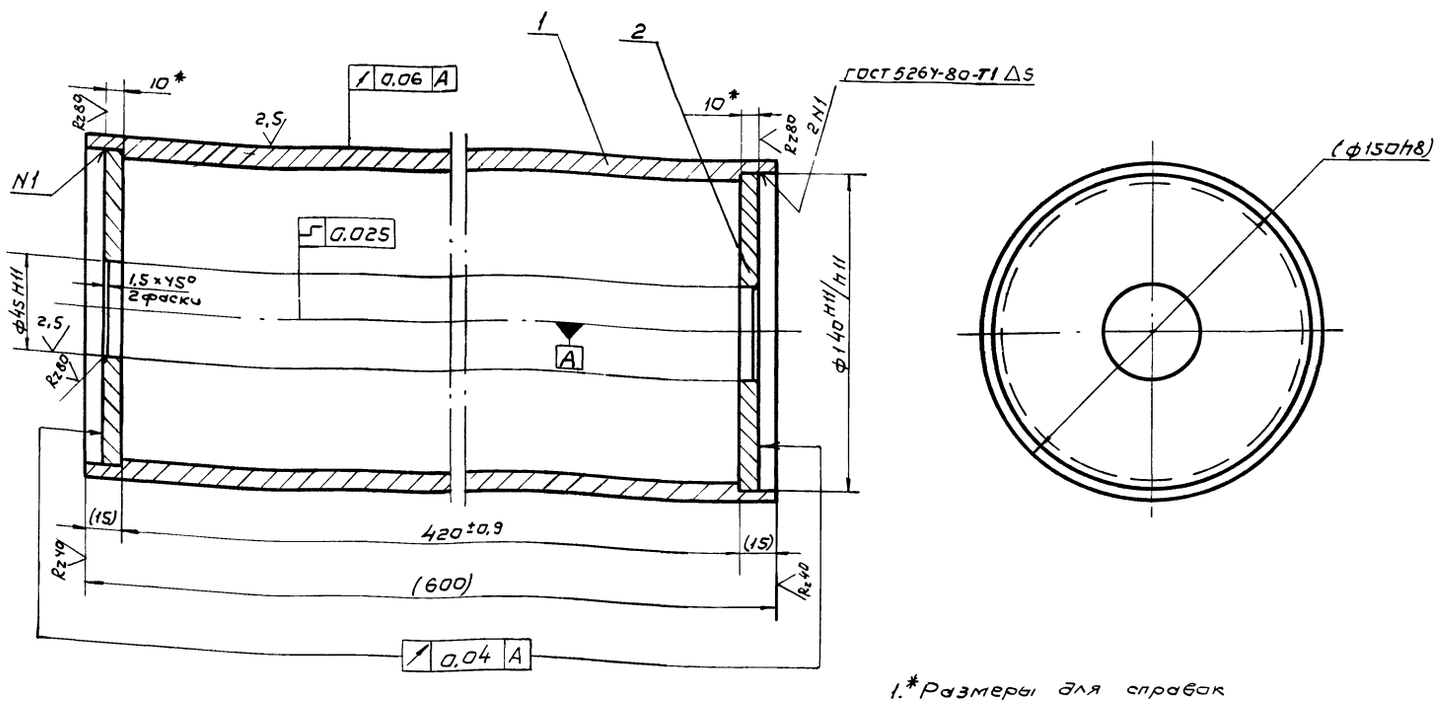

1.* Размеры для справок
2. Размеры поверхностей в скобках - после сварки.
3. Масса наплавленного металла - 0,3 кг

92

8972/4

				НО-10.03.01.010сб		
Изм.	Кол.	N докум.	Подпись	Дата		
Разраб.		Зубрин		08.83	Труба (Сварочный чертеж)	Лит. Т-Р; Масса 26; Масштаб 1:2
Провер.		Тищук		08.83		Лист; Листов 1
Т.контр.		Тищук		08.83		
Рук.		Байко		08.83		Гослесхоз СССР Союзгипролесхоз Киевский филиал
Н.контр.		Касинова		08.83		
Утв.		Вердицкая		08.83		

Копировал Вердицкая Формат А3

№ строки	Обозначение	Наименование	Куда входит: Обозначение	Куда входит: Кол.	Общее количество	Примечание
1	НО-11.00.00.000	Транспортер поперечный			1	
2						
3	НО-11.01.00.000	Рама	НО-11.00.00.000	1	1	
4	НО-11.02.00.000	Звездочка натяжная	НО-11.00.00.000	5	5	
5						
6						
7						
8						
9						
10						
11						
12						
13						
14						
15						
16						
17						
18						
19						
20						
21						
22						
23						

411-2-156.85

8972/4

Изм.	Кол.	№ докум.	Подп.	Дата
Разраб.		Зубрин		
Провер.		Тищук		
Рук.		Бойко		
Н.контр.		Косинова		
Утв.				

НО-11.00.00.000 ВС

Транспортер поперечный

Ведомость спецификаций

Лит.	Лист	Листов
Т	Р	1

Гослесхоз СССР Союзгипролесхоз Киевский филиал

Копировал Вербицкая Формат А3

Формат	Зона	Поз.	Обозначение	Наименование	Кол.	Примечание
				Документация		
А2			НО-11.00.00.000 СБ	Сборочный чертеж		
А3			НО-11.00.00.000 ВС	Ведомость спецификаций	1	
				Сборочные единицы		
А4		1	НО-11.01.00.000	Рама	1	
А4		2	НО-11.02.00.000	Звездочка натяжная	5	
				Детали		
А4		3	НО-11.00.00.001	Кронштейн	10	
А4		4	НО-11.00.00.002	Направляющая	5	
А4		5	НО-01.00.00.003	Болт фундаментн.	8	
А4		6	НО-01.00.00.003-03	Болт фундаментн.	7	
				Материалы		
		7		Брус 60×100 ГОСТ 8486-66**	0,08	м³
		8		Доска 32×150 ГОСТ 8486-66**	0,2	м³

Изм.	Лист	№ докум.	Подп.	Дата
Разраб.		Зубрин		06.83
Провер.		Тищук		06.83
Рук.		Бойко		06.83
Н.контр.		Косинова		06.83
Утв.				

НО-11.00.00.000

Транспортер поперечный

Лит.	Лист	Листов
Т	Р	1	2

Гослесхоз СССР Союзгипролесхоз Киевский филиал

8972/4

Копировал Вербицкая Формат А4

Инв.№ подл. | Подп. и дата | Взам.инв.№ | Инв.№ дубл. | Подп. и дата

Формат	Зона	Поз.	Обозначение	Наименование	Кол.	Примечание
				Стандартные изделия		
				Болты ГОСТ 7798-70*		
		9		М10×50.58	20	
		10		М10×120.58	12	
		11		М16×60.58	10	
				ГОСТ 7801-81		
		12		М10×80.58	10	
		13		Звезда 2,5×50 ГОСТ 4028-63*	3	кг
				Гайки ГОСТ 5915-70*		
		14		М10.5	42	
		15		М16.5	18	
		16		М20.5	7	
				Шайбы ГОСТ 6402-70*		
		17		10.65Г	30	
		18		16.65Г	18	
				Шайбы ГОСТ 11371-78		
		19		10.02	42	
		20		16.02	18	
		21		20.02	7	
				Прочие изделия		
		22		Транспортер поперечный для пиломатериалов ТЦП-5	1	(компл. з-д „Северный коммунар" г. Вологда 93)

Изм.	Лист	№ докум.	Подп.	Дата

НО-11.00.00.000

Лист 2

Копировал Вербицкая Формат А4

НО-11.00.00.000СБ

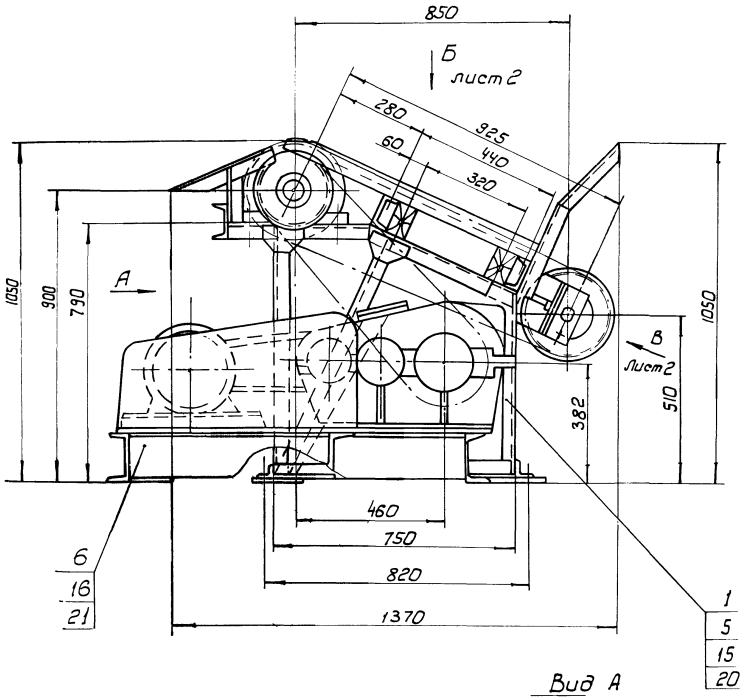

Вид А

План фундаментных болтов
М 1:20

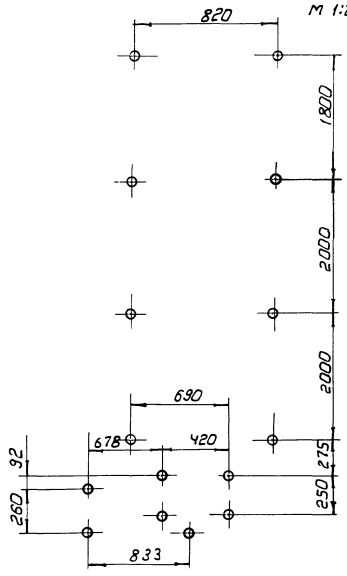

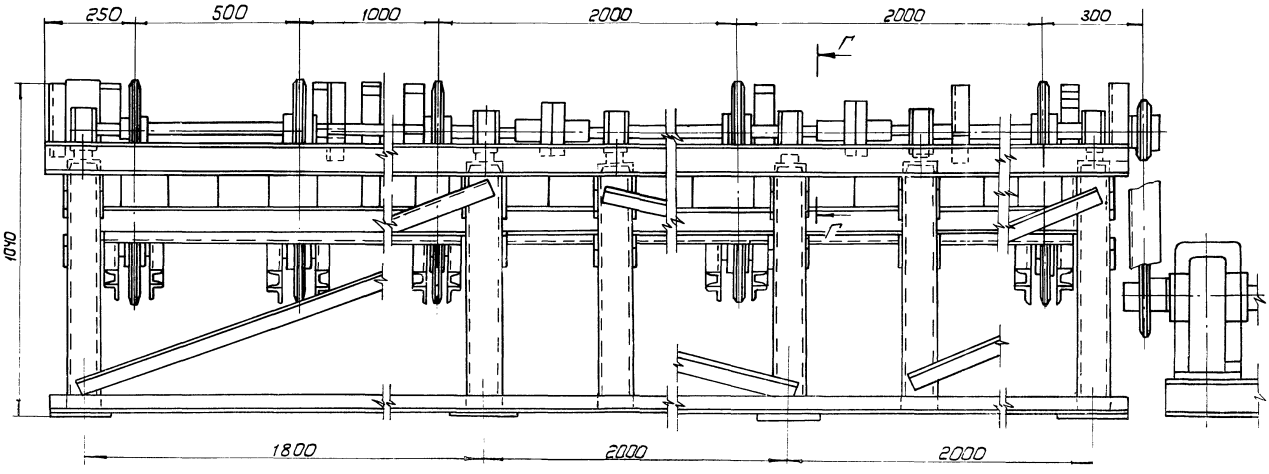

Г - Г
М 1:5

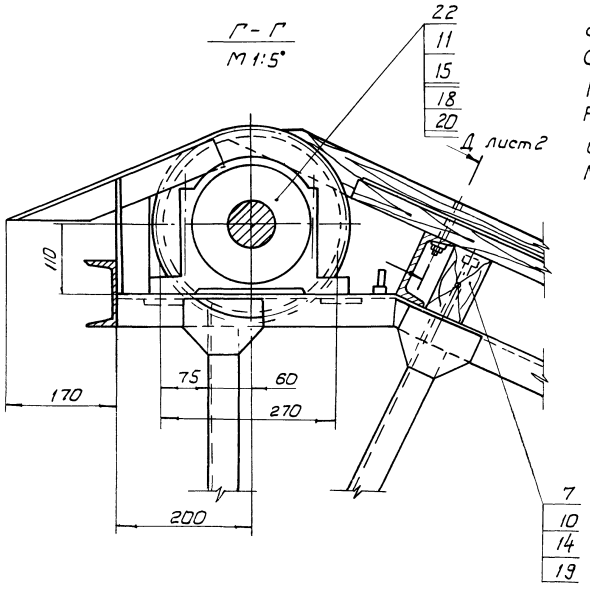

Транспортер предназначен для подачи пиломатериалов длиной от 1 до 6 м.с рольганга ПРДН-6 к станку ЦКБ-40
Скорость движения цепей, м/сек - 0,3
Количество тяговых цепей, шт, - 5
Расстояние между тяговыми цепями мм - 500, 1000, 2000, 2000
Шаг между упорами, мм - 400
Мощность привода, кВт - 3,0
Транспортер монтируется из узлов транспортера поперечного для пиломатериалов ТЦП-5.

1. Размеры для справок
2. Упоры варить монтажным швом по ГОСТ 5264-80
3. Металлоконструкции после монтажа и пробного пуска грунтовать грунтовкой ФЛ-03К ГОСТ 9109-71.
Окрасить эмалью ПФ-115 (серая) ГОСТ 6465-76.*

94

8972/4

					НО-11.00.00.000СБ				
изм.	Кол.	№ докум.	Подпись	Дата	Транспортер поперечный Сборочный чертеж	Литера		Масса	Масштаб
Разраб.		Зубрин		07.83		Т	-	Р	1700	1:10
Провер.		Тищук				Лист 1		Листов 2	
Т.контр.		Тищук				Гослесхоз СССР Союзгипролесхоз Киевский филиал			
Рук.		Бойко							
Н.контр.		Косинова							
Утв.		Задавиевский							

Копировал Герман

Формат А2

Вид Б
М 1:10
Лист 1

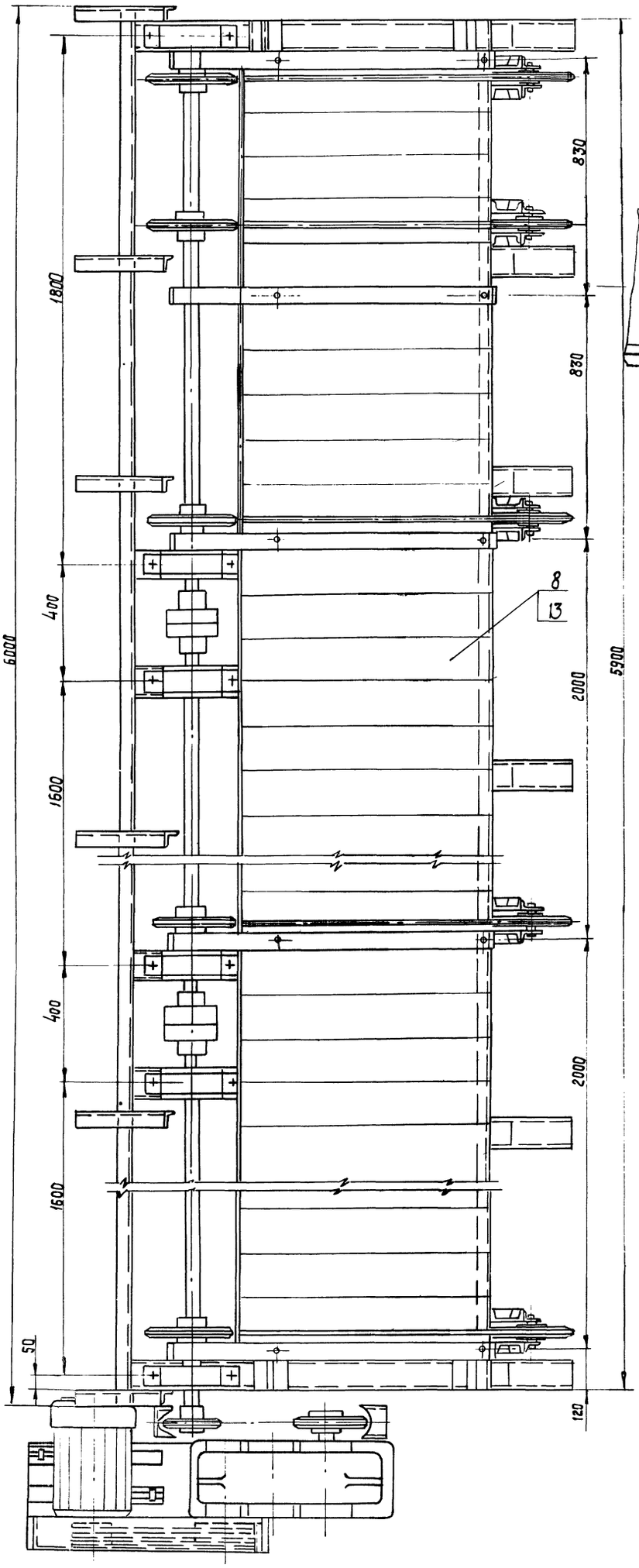

Вид В
М 1:2
Лист 1

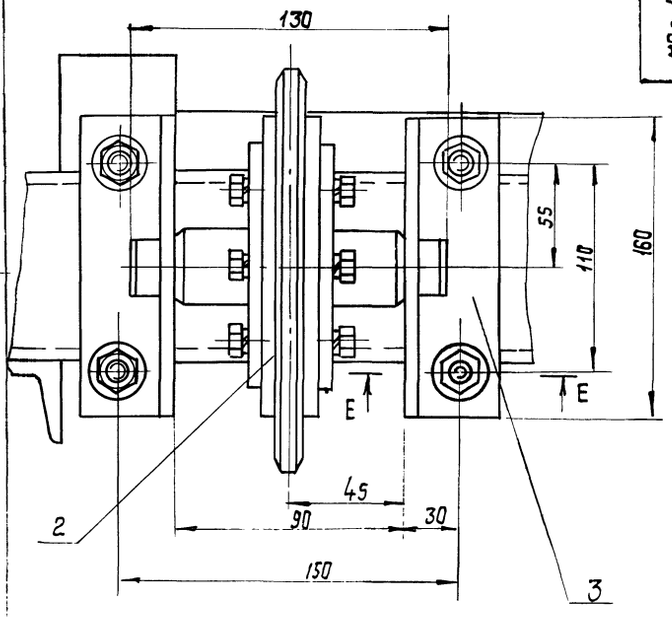

Е - Е
М 1:2

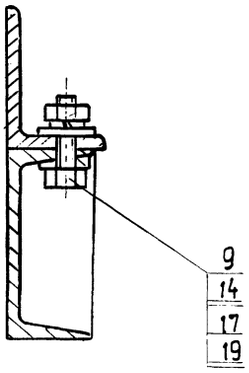

Д - Д
М 1:2
повернуто
Лист 1

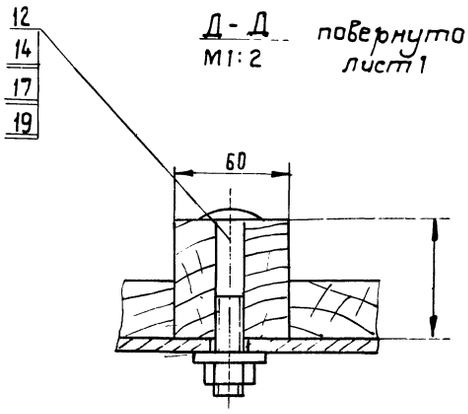

95

8972/4

Изм.	Лист	№ докум.	Подп.	Дата	НО - 11-00.00000.СБ	Лист 2

Копировал красново

Формат А2

НО-11.00.00.001

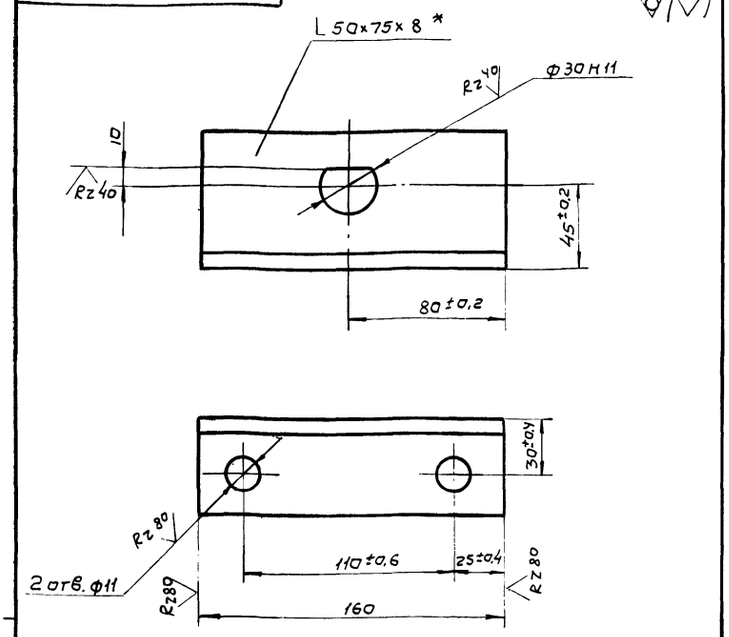

1. * Размер для справок.
2. Неуказанные предельные отклонения размеров: отверстий - H14; валов - h14; остальных ± IT14/2

8972/4

Изм.	Кол.	№ докум.	Подп.	Дата	НО-11.00.00.001	Лит.	Масса	Масштаб
Разраб.		Зубрин		06.83	Кронштейн	Т - Р	1,2	1:2
Провер.		Тищук				Лист	Листов 1	
Т. контр.		Тищук				Гослесхоз СССР Союзгипролесхоз Киевский филиал		
Рук.		Байко						
Н. контр.		Касинова			Уголник Б-50×75×8 ГОСТ 8510-72* Ст.3 ГОСТ 535-79*			
Утв.								

Копировал Вербицкая Формат А4

НО-11.00.00.002

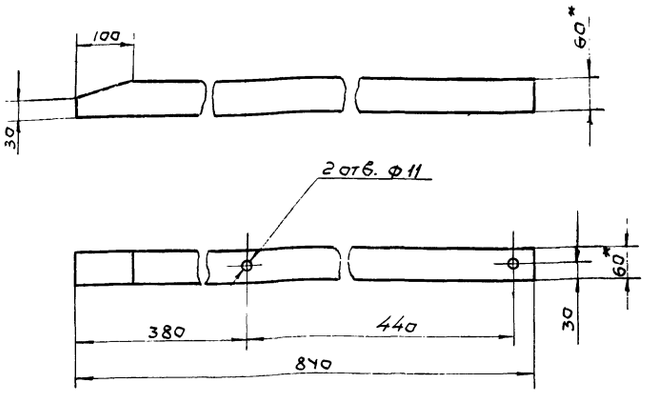

* Размеры для справок

8972/4

Изм.	Кол.	№ докум.	Подп.	Дата	НО-11.00.00.002	Лит.	Масса	Масштаб
Разраб.		Зубрин		06.83	Направляющая	Т - Р	1,5	1:10
Провер.		Тищук				Лист	Листов 1	
Т. контр.		Тищук				Гослесхоз СССР Союзгипролесхоз Киевский филиал		
Рук.		Байко						
Н. контр.		Касинова			Брус 60×60 ГОСТ 8486-66*			
Утв.								

Копировал Вербицкая Формат А4

Формат	Зона	Поз.	Обозначение	Наименование	Кол.	Примечание
				Документация		
А2			НО-11.01.00.000 СБ	Сборочный чертеж		
				Детали		
А4		1	НО-11.01.00.001	Стойка	6	
А4		2	НО-11.01.00.002	Склиз	6	
А4		3	НО-11.01.00.003	Косынка	24	
А4		4	НО-11.01.00.004	Прогон	6	
А4		5	НО-11.01.00.005	Опора	12	
А4		6	НО-11.01.00.006	Раскос	6	
А4		7	НО-11.01.00.007	Упор	5	
А4		8	НО-11.01.00.008	Косынка	12	
А4		9	НО-11.01.00.009	Опора	6	
Б4		10	НО-11.01.00.011	Связь Угольник Б-63×63-5 ГОСТ 8509-72* Ст.3 ГОСТ 535-79* ℓ=750 h15	2	2,7 кг
Б4		11	НО-11.01.00.012	Поперечина Швеллер 10 ГОСТ 8240-72* Ст.3 ГОСТ 535-79* ℓ=6000 h15	1	51 кг
Б4		12	НО-11.01.00.013	Связь Угольник Б-50×50×5 ГОСТ 8509-72* Ст.3 ГОСТ 535-79* ℓ=2100 h15	1	7,6 кг

Изм.	Лист	№ докум.	Подп.	Дата	НО-11.01.00.000	Лит.	Лист	Листов
Разраб.		Зубрин		06.83	Рама	Т - Р	1	2
Пров.		Тищук				Гослесхоз СССР Союзгипролесхоз Киевский филиал		
Рук.		Байко						
Н. контр.		Касинова						
Утв.								

8972/4

Копировал Вербицкая Формат А4

Формат	Зона	Поз.	Обозначение	Наименование	Кол.	Примечание
Б4		13	НО-11.01.00.014	Связь Угольник Б-63×63×5 ГОСТ 8509-72, * Ст. 3 ГОСТ 535-79* ℓ=6000 h15	2	22,2 кг
Б4		14	НО-11.01.00.015	Связь Угольник Б50×50×5 ГОСТ 8509-72 * Ст. 3 ГОСТ 535-79* ℓ=1900 h15	2	7,4 кг
Б4		15	НО-11.01.00.016	Кронштейн Швеллер 10 ГОСТ 8240-72* Ст. 3 ГОСТ 535-79* ℓ=160 h15	10	1,4 кг
Б4		16	НО-11.01.00.017	Поперечина Швеллер 10 ГОСТ 8240-72* Ст. 3 ГОСТ 535-79* ℓ=5800 h15	2	50 кг
Б4		17	НО-11.01.00.018	Платик Лист 6-ПН-5 ГОСТ 19903-74* 3-Ст.3кп ГОСТ 14637-79 60 h15×60 h15	12	0,14 кг
А4		18	НО-11.01.00.019	Ребро	10	
Б4		19	НО-11.01.00.021	Пята Лист 6-ПН-10 ГОСТ 19903-74* 3-Ст.3кп ГОСТ 14637-79 180 h15×200 h15	4	2,8 кг

Изм.	Лист	№ докум.	Подп.	Дата	НО-11.01.00.000	Лист 2

Копировал Вербицкая Формат А4

НО-11.01.00.000СБ

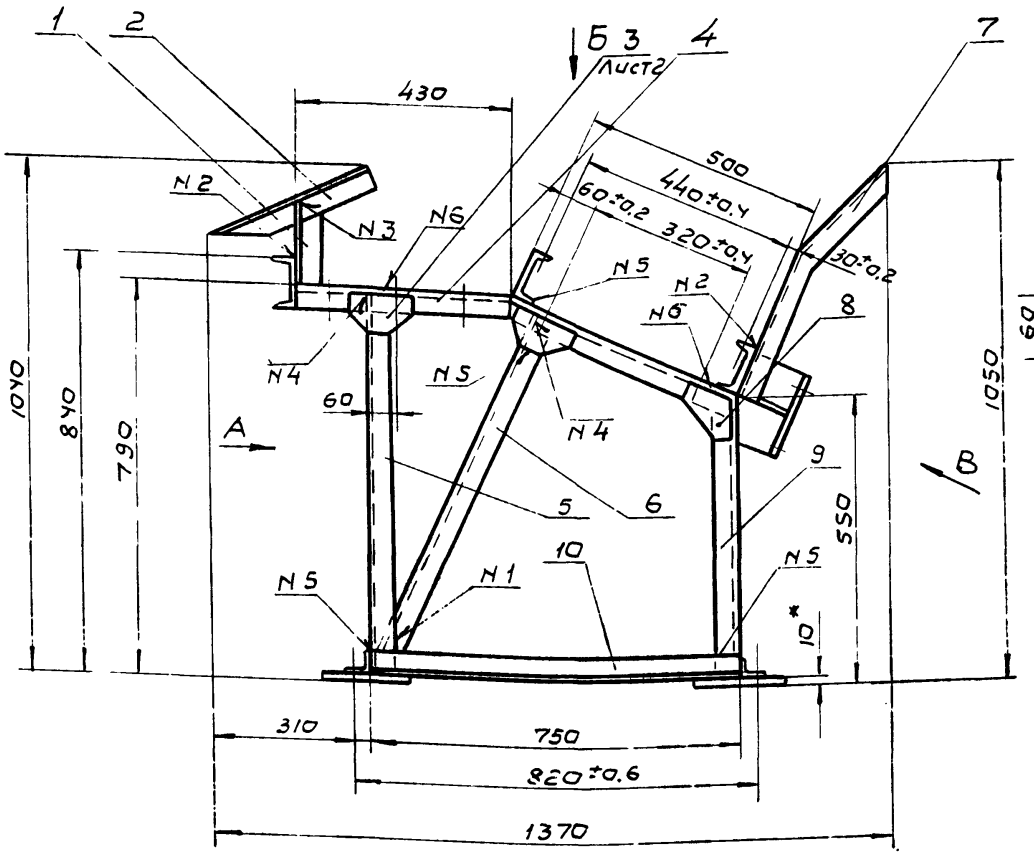

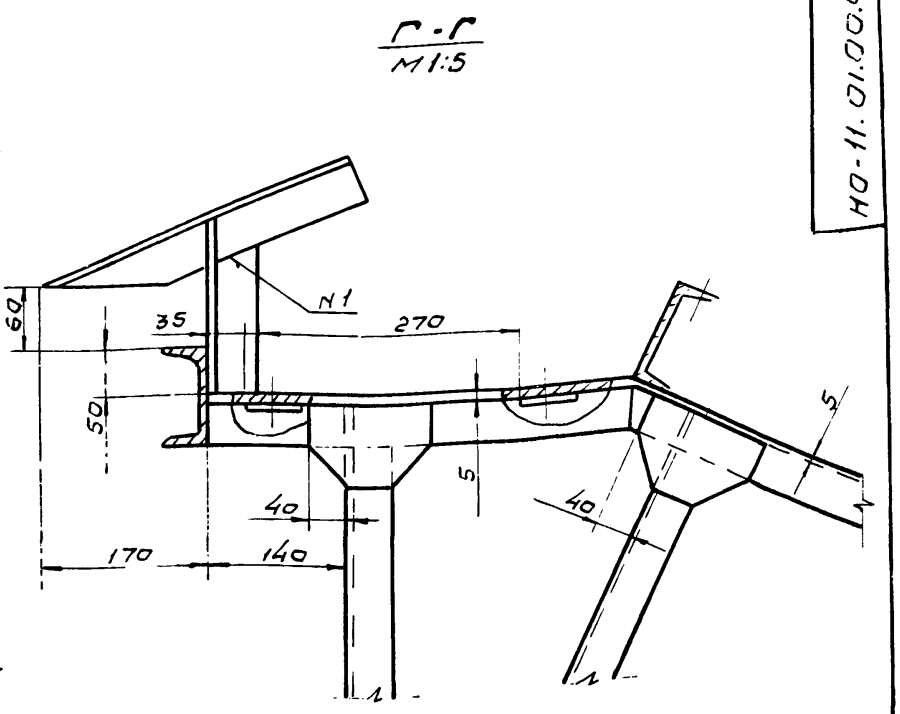

Вид А

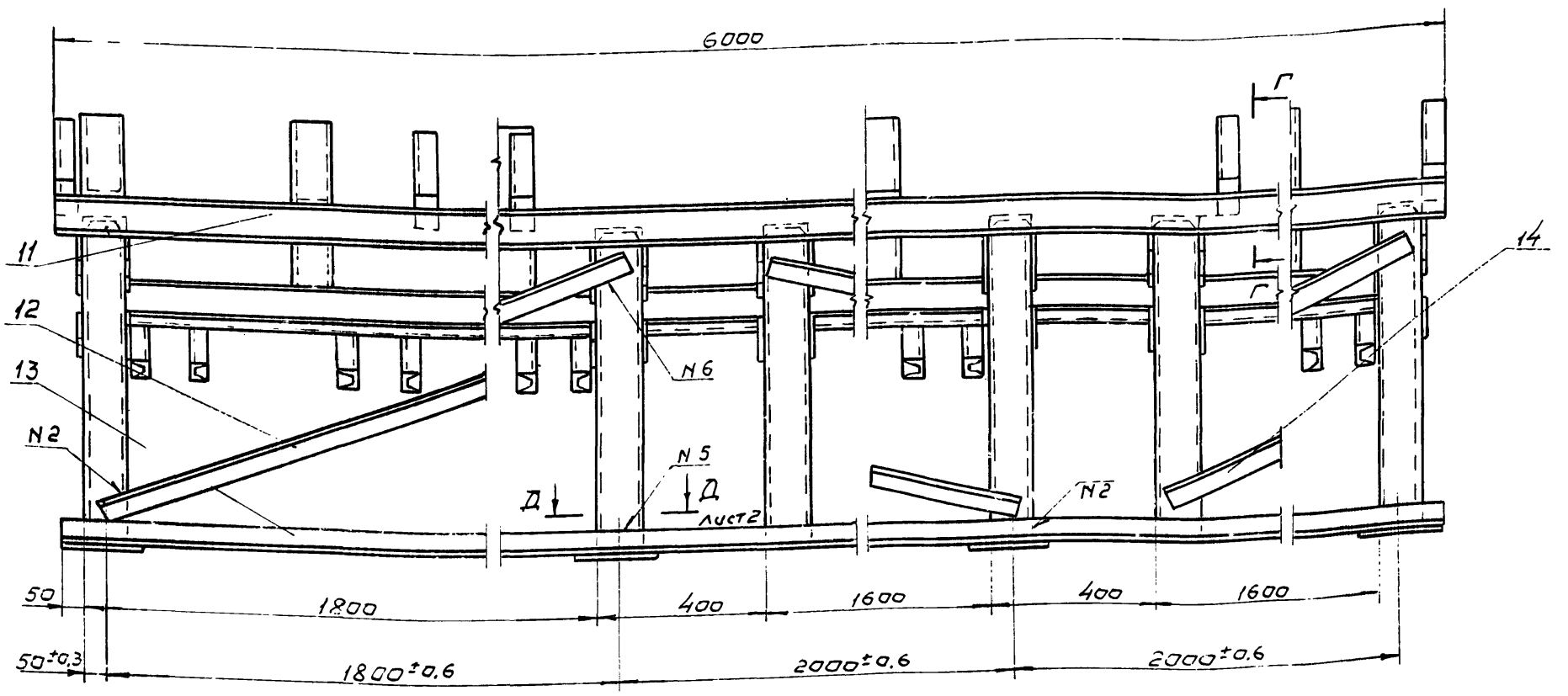

Вид В повернуто
М1:2

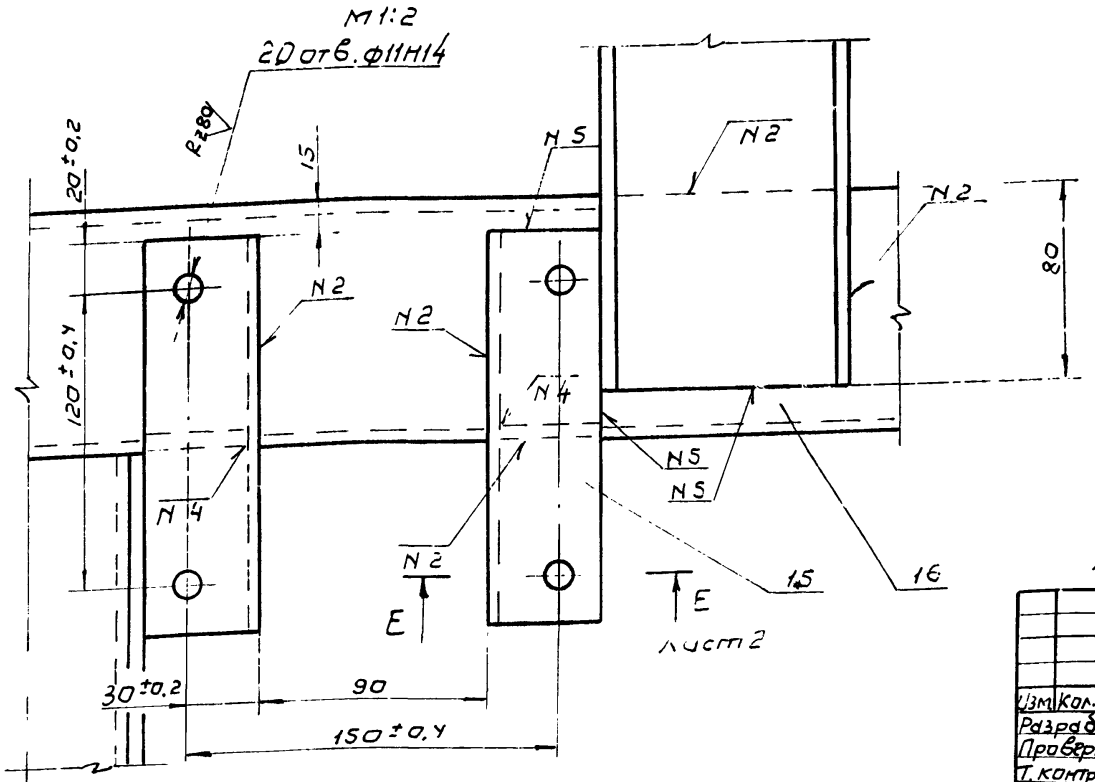

Номер шва	Обозначение	Требования ко шву	Колич. швов
1	С2		18
2	Т1-Δ4		76
3	Т1-Δ4-]		24
4	Т3-Δ4-]		22
5	Н1-Δ4		40
6	Н1-Δ4-]		42
7	Н1-Δ4	по замкнутой линии	12

1. Сварные швы по ГОСТ 5264-80.
2.* Размеры для справок.
3. Неуказанные предельные отклонения размеров отверстий; валов-h15; остальных ± $\frac{J715}{2}$
4. Масса наплавленного металла - 5 кг.

9

Изм.	Кол.	N докум.	Подп.	Дата	НО-11.01.00.000СБ			
Разраб.		Зубрин		06.83	Рама	Лит.	Масса	Масштаб
Провер.		Тищук			Сборочный чертеж	Т - Р	500	1:10
Т. контр.		Тищук				Лист 1	Листов 2	
Рук.		Бойко				Гослесхоз СССР Союзгипролесхоз Киевский филиал		
Н. контр.		Косинова						
Утв.		Задависвечко						

Копировал

Формат А.

НО-11.01.00.000 СБ

Вид Б лист 1
М1:10

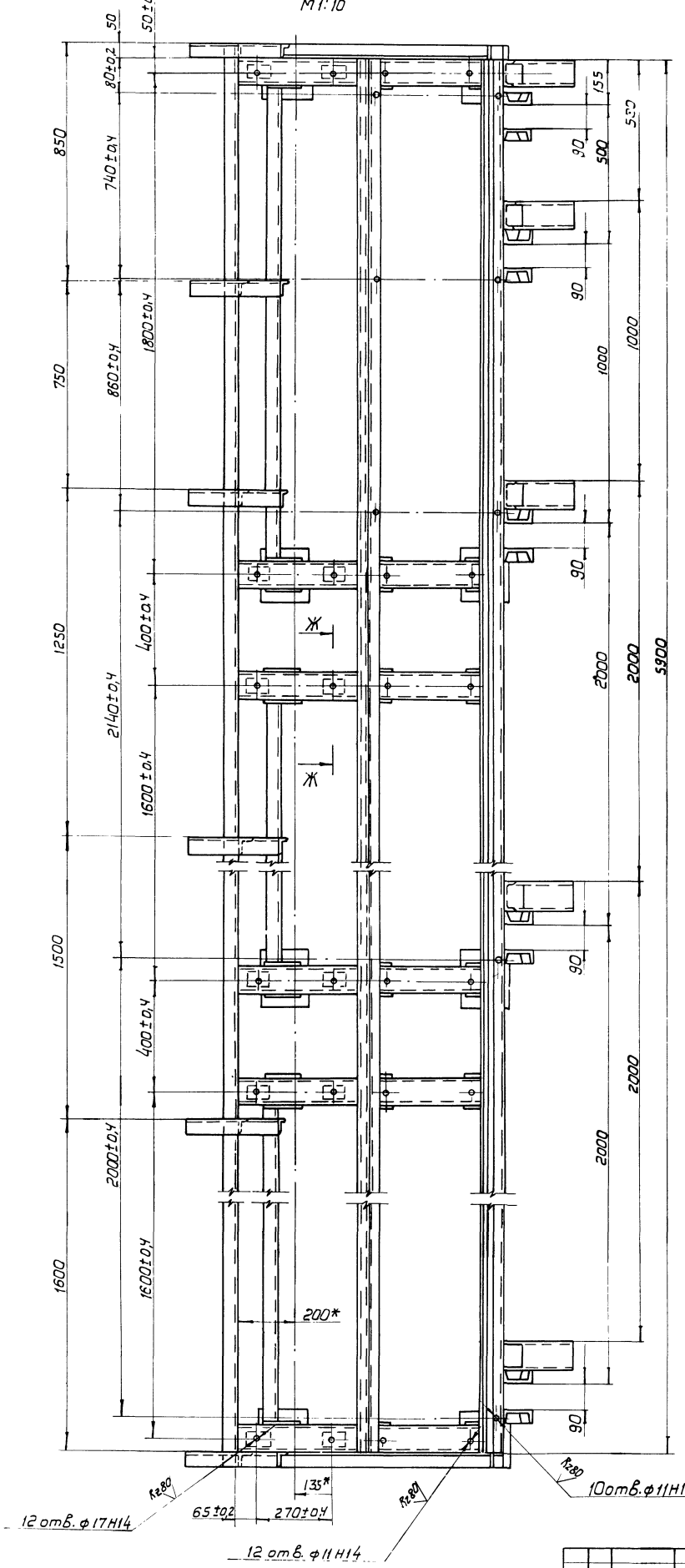

19

А-А лист 1

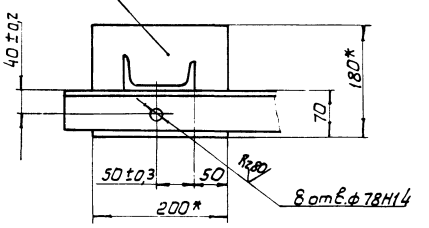

Е-Е лист 1
М1:2

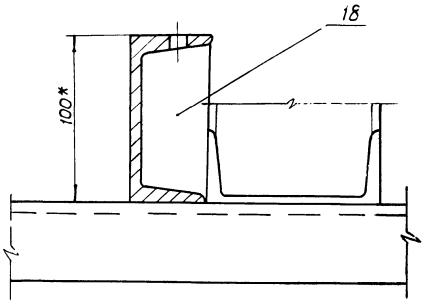

Ж-Ж повернуто
М1:2

17

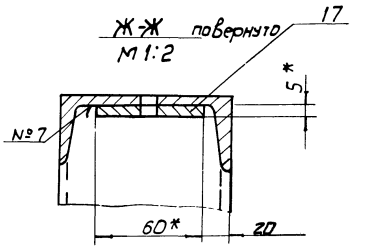

98

8972/4

Изм.	Кол.	№ докум.	Подп.	Дата	НО-11.01.00.000 СБ	Лист 2

Копировал Герман Формат А4

НО-11.01.00.001

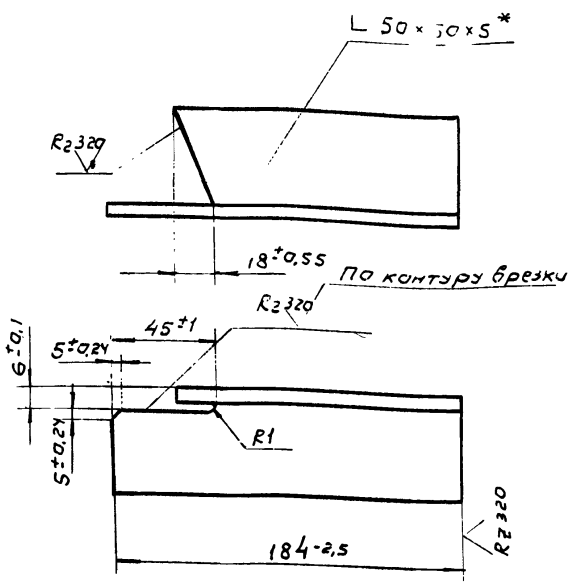

* Размер для справок

8972/4

Изм.	Кол.	№ докум.	Подпись	Дата
Разраб.		Зубрин		06.83
Провер.		Тищук		
Т.контр.		Тищук		
Рук.		Байко		
Н.контр.		Косинова		
Утв.				

НО-11.01.00.001 Стойка

Лит.	Масса	Масштаб
Т - Р	0,7	1:2
Лист	Листов 1	

Уголок Б-50×50×5 ГОСТ 8509-72* / Ст.3 ГОСТ 535-79*

Гослесхоз СССР Союзгипролесхоз Киевский филиал

Копировал Вербицкая Формат А4

НО-11.01.00.002

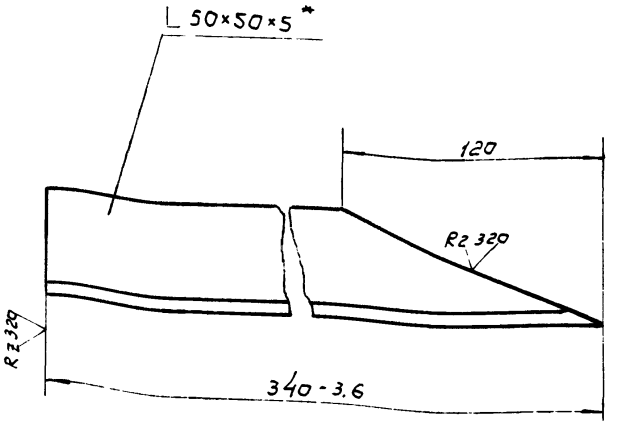

* Размер для справок

99

8972/4

Изм.	Кол.	N докум.	Подп.	Дата
Разраб.		Зубрин		06.83
Провер.		Тищук		
Т.контр.		Тищук		
Рук.		Байко		
Н.контр.		Косинова		
Утв.				

НО-11.01.00.002 Скиз

Литера	Масса	Масштаб
Т - Р	1,1	1:2
Лист	Листов 1	

Уголок Б-50×50×5 ГОСТ 8509-72* / Ст.3 ГОСТ 535-79*

Гослесхоз СССР Союзгипролесхоз Киевский филиал

Копировал Вербицкая Формат А4

Инв.N подл. | Подпись и дата | Взам.инв.N | Инв.N дубл. | Подпись и дата

НО-11.01.00.004

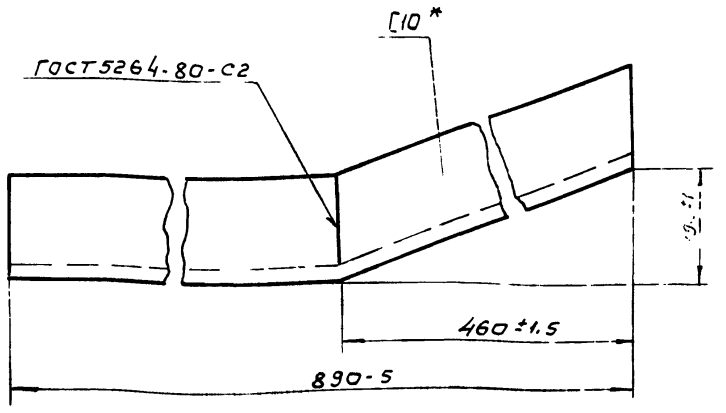

* Размеры для справок

8972/4

Изм.	Кол.	№ докум.	Подпись	Дата
Разраб.		Зубрин		06.83
Провер.		Тищук		
Т.контр.		Тищук		
Рук.		Байко		
Н.контр.		Косинова		
Утв.				

НО-11.01.00.004 Прогон

Литера	Масса	Масштаб
Т - Р	8,4	1:1
Лист	Листов 1	

Швеллер 10 ГОСТ 8240-72* / Ст.3 ГОСТ 535-79*

Гослесхоз СССР Союзгипролесхоз Киевский филиал

Копировал Формат А4

НО-11.01.00.003

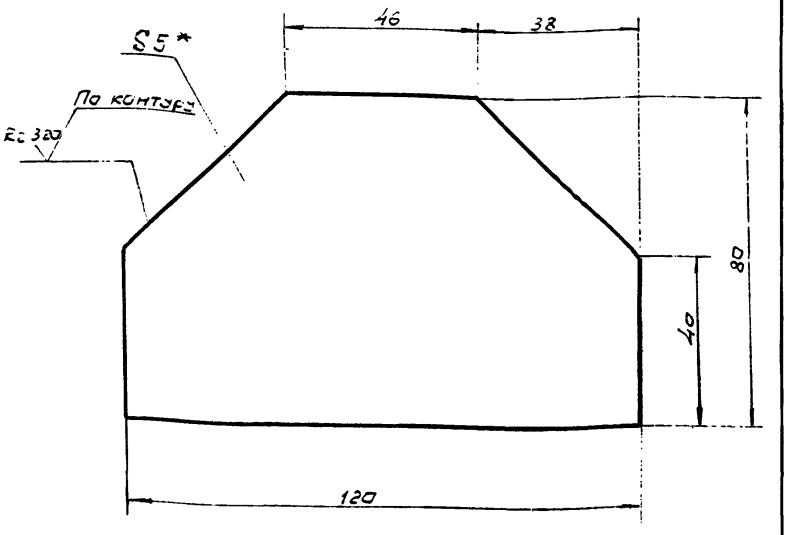

1. * Размер для справок
2. Неуказанные предельные отклонения размеров: валов - h16; стальных $\pm \frac{IT16}{2}$.

99

8972/4

Изм.	Кол	№ докум.	Подпись	Дата
Разраб.		Зубрин		06.83
Провер.		Тищук		
Т.контр.		Тищук		
Рук.		Байко		
Н.контр.		Косинова		
Утв.				

НО-11.01.00.003 Косынка

Литера	Масса	Масштаб
Т - Р	0,3	1:1
Лист	Листов 1	

Лист Б-ПН-5 ГОСТ 19903-74 / 3-Ст3кп ГОСТ 14637-79

Гослесхоз СССР Союзгипролесхоз Киевский филиал

Копировал Вербицкая Формат А4

НО-11.01.00.005

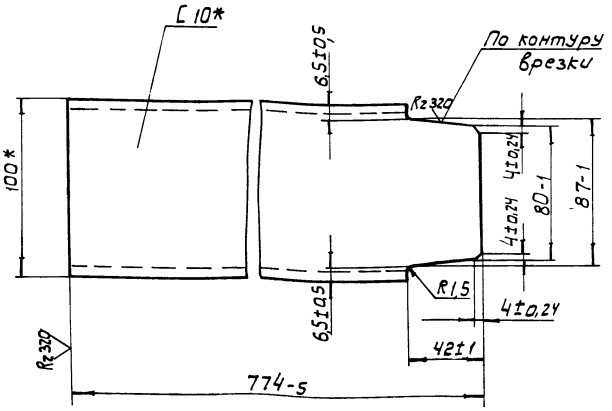

* Размеры для справок.

8972/4

Изм.	Кол.	№ докум.	Подпись	Дата
Разраб.		Зубрин		07.83
Провер.		Тищук		07.83
Т. контр.		Тищук		
Рук.		Бойко		
Н. контр.		Косинова		
Утв.				

НО-11.01.00.005

Опора

Лит.	Масса	Масштаб
Т-Р	6,5	1:2
Лист	Листов 1	

Швеллер 10 ГОСТ 8240-72*
Ст.3 ГОСТ 535-79*

Гослесхоз СССР
Союзгипролесхоз
Киевский филиал

Копировал Герман Формат А4

НО-11.01.00.007

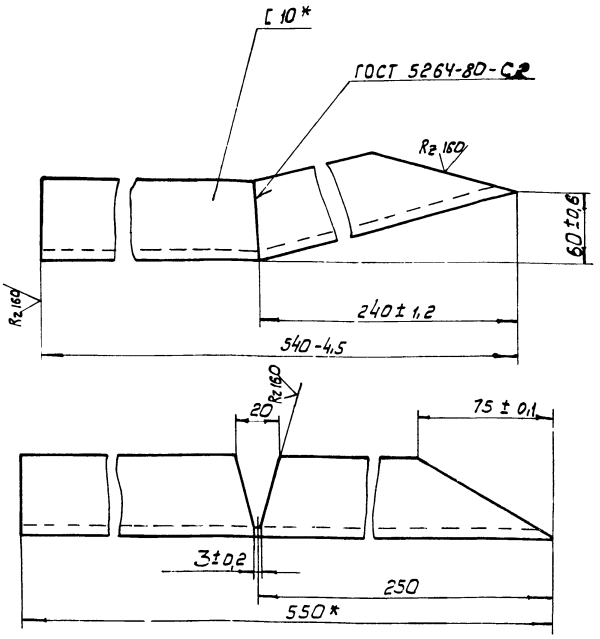

* Размеры для справок

8972/4

Изм.	Кол.	№ докум.	Подп.	Дата
Разраб.		Зубрин		07.83
Провер.		Тищук		07.83
Т. контр.		Тищук		
Рук.		Бойко		
Н. контр.		Косинова		
Утв.				

НО-11.01.00.007

Упор

Литера	Масса	Масштаб
Т-Р	4,5	1:2
Лист	Листов 1	

Швеллер 10 ГОСТ 8240-72*
Ст.3 ГОСТ 535-79

Гослесхоз СССР
Союзгипролесхоз
Киевский филиал

Копировал Герман Формат А4

Инв.№ подл. | Подп. и дата | Взам. инв.№ | Инв.№ дубл. | Подпись и дата

НО-11.01.00.006

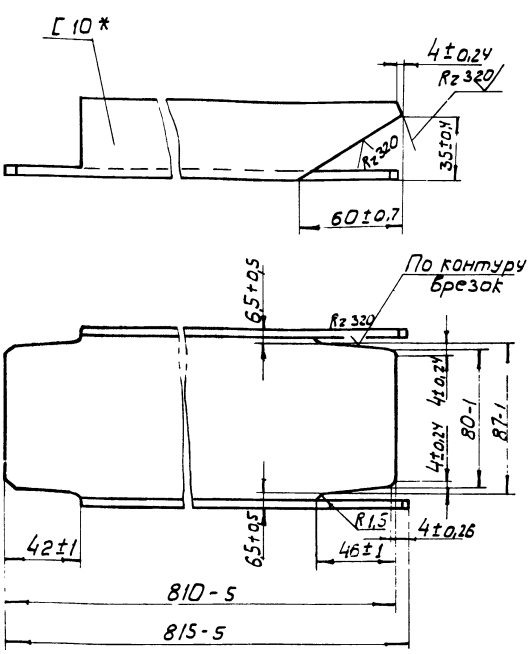

* Размер для справок.

8972/4

Изм.	Кол.	№ докум.	Подп.	Дата
Разраб.		Зубрин		07.83
Провер.		Тищук		07.83
Т. контр.		Тищук		
Рук.		Бойко		
Н. контр.		Косинова		
Утв.				

НО-11.01.00.006

Раскос

Лит.	Масса	Масштаб
Т-Р	6,5	1:2
Лист	Листов 1	

Швеллер 10 ГОСТ 8240-72*
Ст.3 ГОСТ 535-79

Гослесхоз СССР
Союзгипролесхоз
Киевский филиал

Копировал Герман Формат А4

НО-11.01.00.008

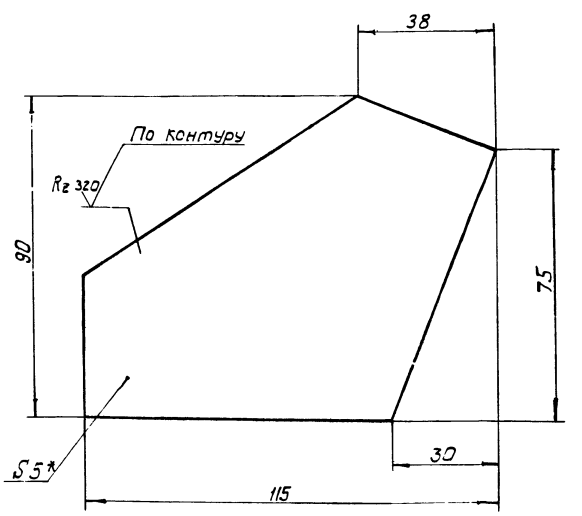

1.* Размер для справок.
2. Неуказанные предельные отклонения размеров: валов -h15; остальных ± $\frac{IT16}{2}$

8972/4

Изм.	Кол.	№ докум.	Подп.	Дата
Разраб.		Зубрин		07.83
Провер.		Тищук		07.83
Т. контр.		Тищук		
Рук.		Бойко		
Н. контр.		Косинова		
Утв.				

НО-11.01.00.008

Косынка

Лит.	Масса	Масштаб
Т-Р	0,3	1:1
Лист	Листов 1	

Лист Б.ПН-5 ГОСТ 19903-74*
3-Ст.3 кп. ГОСТ 14637-79

Гослесхоз СССР
Союзгипролесхоз
Киевский филиал

Копировал Герман Формат А4

Инв.№ подл. | Подпись и дата | Взам. инв.№ | Инв.№ дубл. | Подпись и дата

НО-11.01.00.009

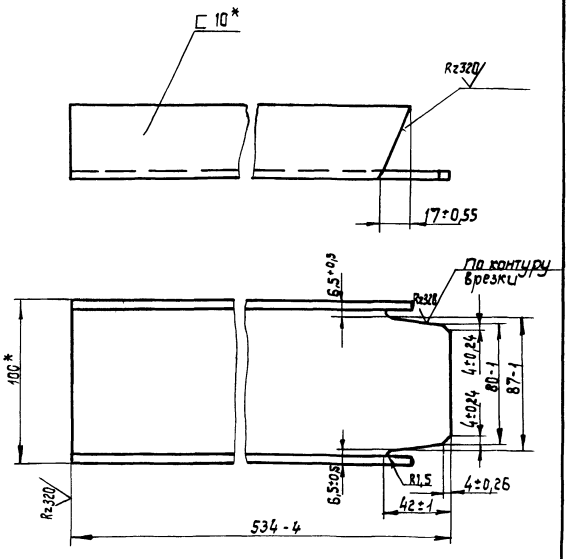

* Размеры для справок.

8972/4

Изм.	Кол.	№ докум.	Подп.	Дата	НО-11.01.00.009			
Разраб.		Зубрин		06.83	Стойка	Лит.	Масса	Масштаб
Пров.		Тищук		06.83		т	4,2	1:2
Т.контр.						Лист	Листов 1	
Рук.		Бойко			Швеллер 10 ГОСТ 8240-72 * / Ст.3 ГОСТ 535-79 *	гослесхоз СССР, союзгипролесхоз, Киевский филиал		
Н.контр.		Косинова						
Чтб.								

Копировал Краснова — Формат А4

НО-11.01.00.019

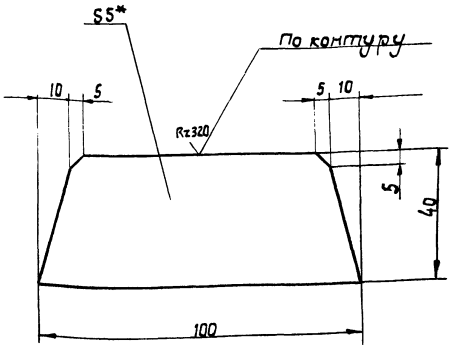

1. * Размер для справок.
2. Неуказанные предельные отклонения размеров: валов - h15, остальных ± IT15/2

8972/4

Изм.	Кол.	№ докум.	Подп.	Дата	НО-11.01.00.019			
Разраб.		Зубрин		06.83	Ребро	Литера	Масса	Масштаб
Пров.		Тищук		06.83		т	0,14	1:1
Т.контр.						Лист	Листов 1	
Рук.		Бойко			Лист 6-ПН-5 ГОСТ 19903-74 * / 3-Ст.3кп ГОСТ 14637-79	гослесхоз СССР, союзгипролесхоз, Киевский филиал		
Н.контр.		Косинова						
Чтб.								

Копировал Краснова — Формат А4

Формат	Зона	Поз.	Обозначение	Наименование	Кол.	Примечание
				Документация		
А2			НО-11.02.00.000СБ	Сборочный чертеж		
				Детали		
А3		1	НО-11.02.00.001	Вал	1	
А3		2	НО-11.02.00.002	Крышка	2	
А4		3	НО-11.02.00.003	Кольцо	1	
А3		4	НО-11.02.00.004	Звездочка	1	
А4		5	НО-11.02.00.005	Прокладка	2	
				Материалы		
				Смазка УС-1 ГОСТ 1033-79		
				Стандартные изделия		
		6		Болт М8×20.58 ГОСТ 7798-70 *	12	
		7		Шайба 8-65Г ГОСТ 6402-70 *	12	
		8		Кольцо 1-А-40 ГОСТ 13940-80	2	
		9		Кольцо 39-52-5 ГОСТ 6418-81	2	

Изм.	Лист	№ докум.	Подп.	Дата	НО-11.02.00.000			
Разраб.		Зубрин		06.83	Звездочка натяжная	Литера	Лист	Листов
Пров.		Тищук		06.83		т	1	2
Рук.		Бойко				гослесхоз СССР, союзгипролесхоз, Киевский филиал		
Н.контр.		Косинова						
Чтб.								

8972/4

Формат	Зона	Поз.	Обозначение	Наименование	Кол.	Примечание
		10		Подшипник 208 ГОСТ 8338-75	2	

Изм.	Лист	№ докум.	Подп.	Дата	НО-11.02.00.000			
								Лист 2

Инв.№подл. | Подп. и дата | Взам.инв.№ | Инв.№дубл. | Подп. и дата

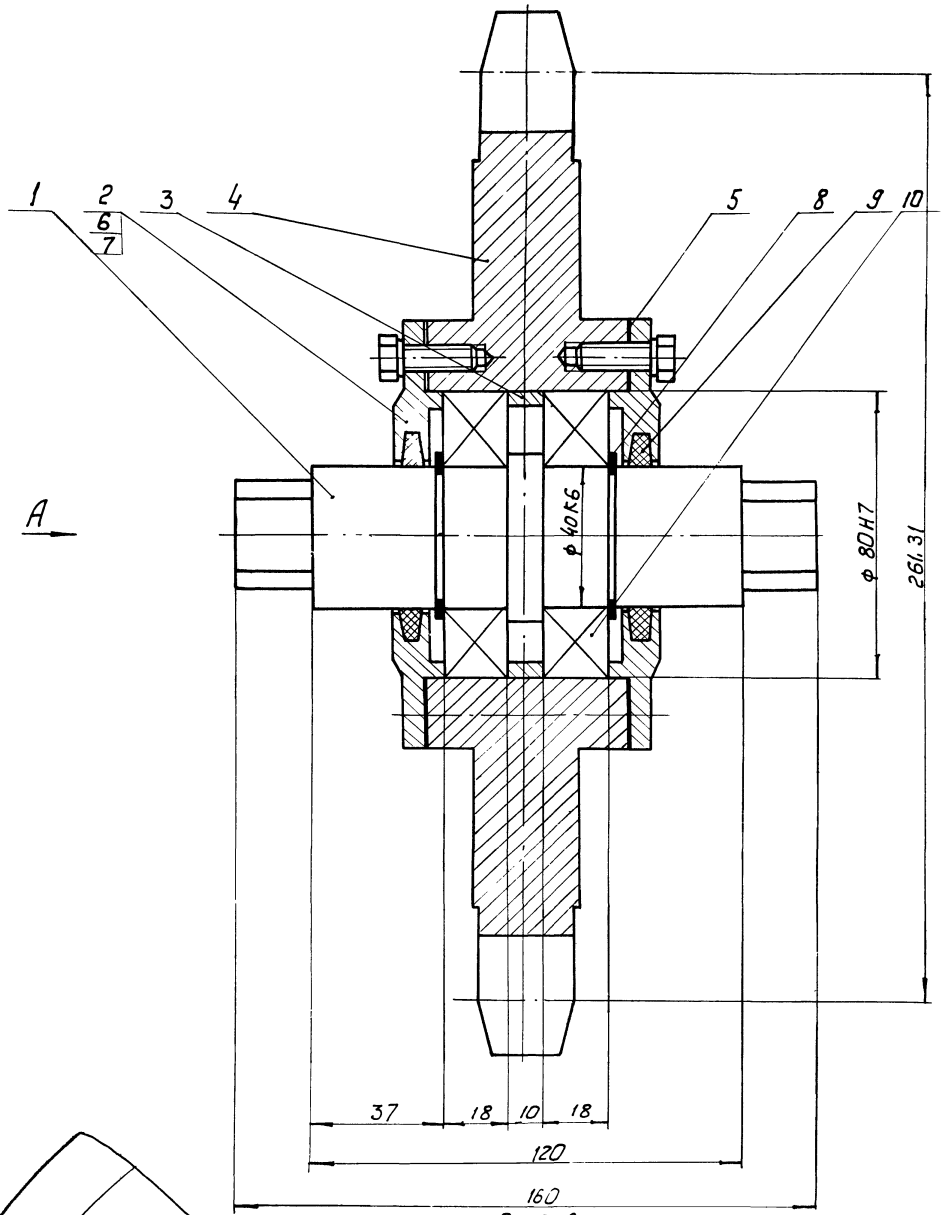

Вид А

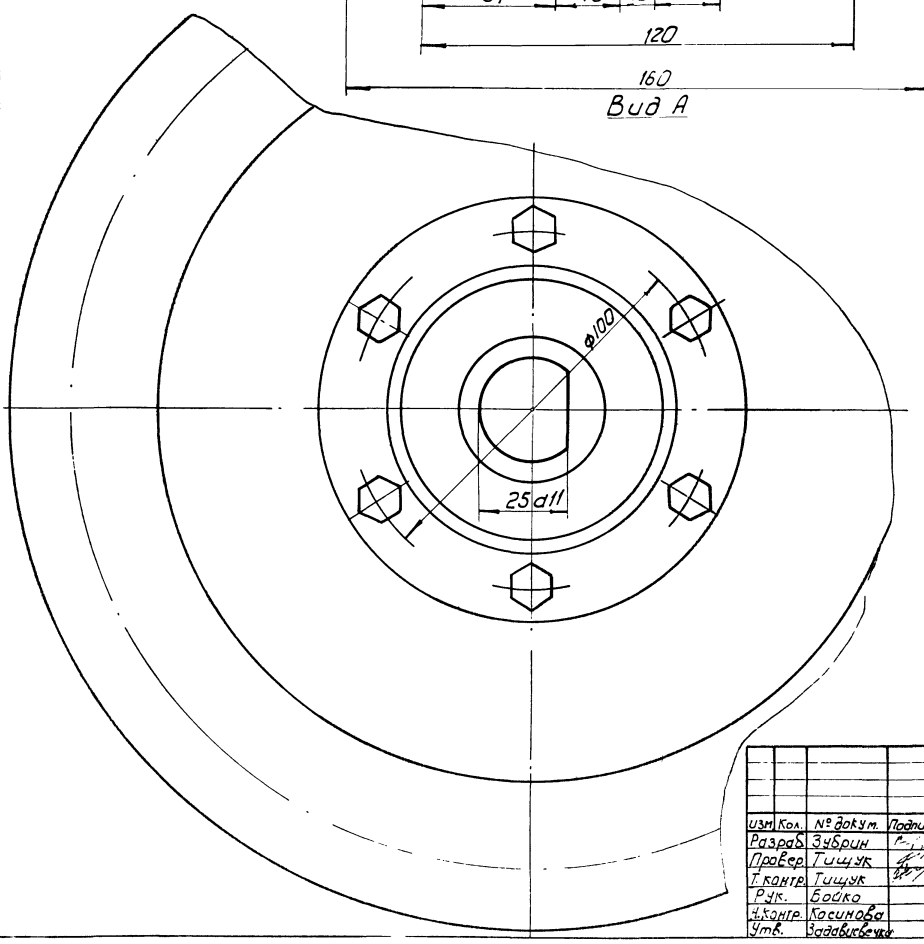

1. Размеры для справки
2. При сборке подшипник забить смазкой УС-1 ГОСТ 1033-79.

102

8972/4

				НО-11.02.00.000СБ			
Изм.	Кол.	№ докум.	Подпись	Дата	Звездочка натяжная	Литера	Масса	Масштаб
Разраб.		Зубрин				Т	Р	7	1:1
Провер.		Гицук			Сборочный чертеж			
Т.контр.		Гицук				Лист	Листов 1	
Рук.		Бойко				Гослесхоз СССР Союзгипролесхоз Киевский филиал		
Н.контр.		Косинова						
Утв.		Задавибочка						

Копировал Герман

Формат А3

НО-11.02.00.001

Rz 80 (▽)

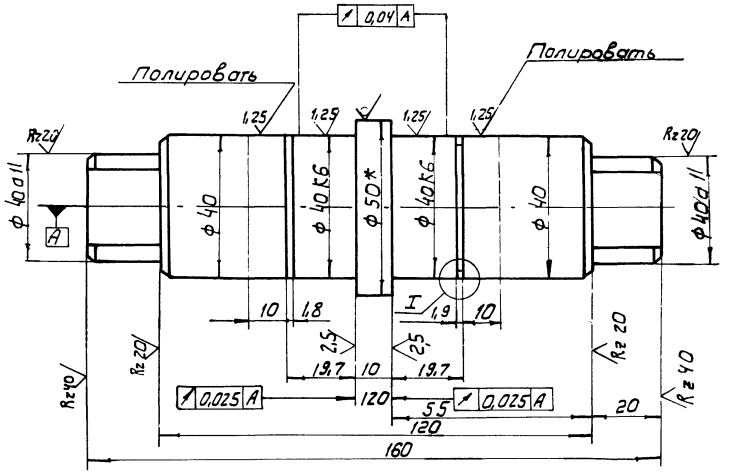

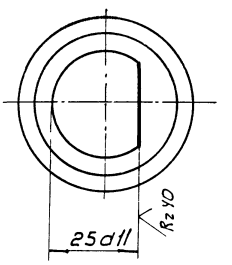

I
М 5:1

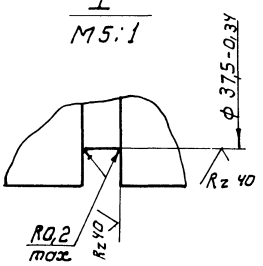

1. Размер для справок
2. Неуказанные предельные отклонения размеров: отверстий - H14; валов - h14, остальных ± JT14/2.

8972/4

					НО-11.02.00.001		
Изм.	Кол.	№ докум.	Подпись	Дата	Вал	Литера	Масса / Масштаб
Разраб.		Зубрин		16.9?		Т - Р	1.6 / 1:1
Провер.		Гищук		06.87		Лист	Листов 1
Т. контр.		Гищук				Гослесхоз СССР	
Рук.		Байко			Круг В-50 ГОСТ 2590-71* / 45 ГОСТ 1050-74**	Союзгипролесхоз	
Н. контр.		Косинова				Киевский филиал	
Утв.							

Копировал Герман Формат А3

НО-11.02.00.002

Rz 80 (▽)

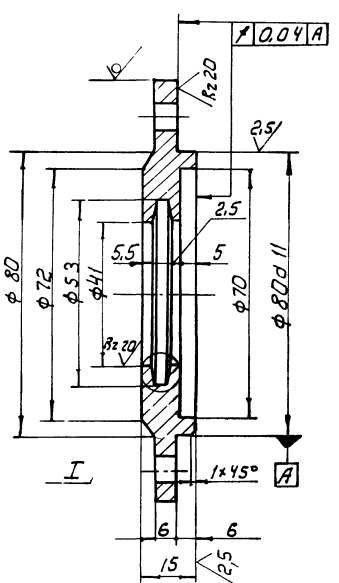

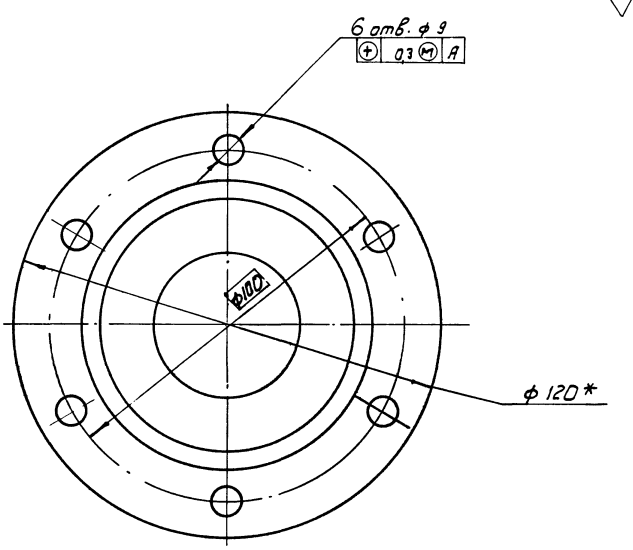

I
М 4:1

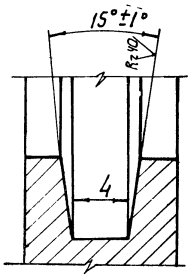

1.* Размер для справок.
2. Неуказанные предельные отклонения размеров: отверстий - H14, валов - h14, остальных ± JT14/2.

103

8972/4

					НО-11.02.00.002		
Изм.	Кол.	№ докум.	Подп.	Дата	Крышка	Лит.	Масса / Масштаб
Разраб.		Зубрин		16.9?		Т - Р	0,5 / 1:1
Провер.		Гищук		06.87		Лист	Листов 1
Т. контр.		Гищук				Гослесхоз СССР	
Рук.		Байко			Круг В-12 ГОСТ 2590-71* / Ст.3пс ГОСТ 535-79	Союзгипролесхоз	
Н. контр.		Косинова				Киевский филиал	
Утв.							

Копировал Герман Формат А3

НО-11.02.00.004

Rz80 ▽(▽)

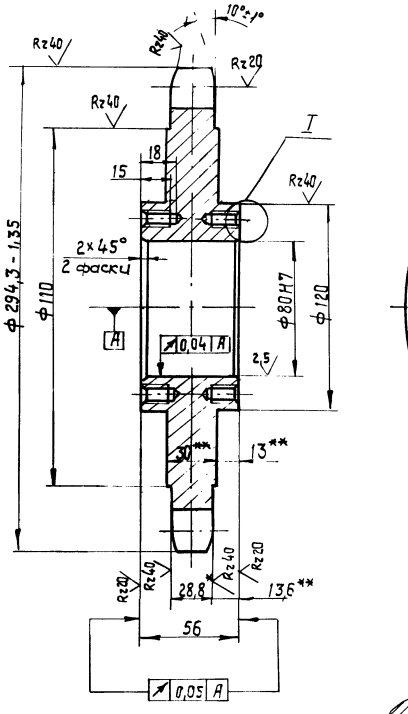

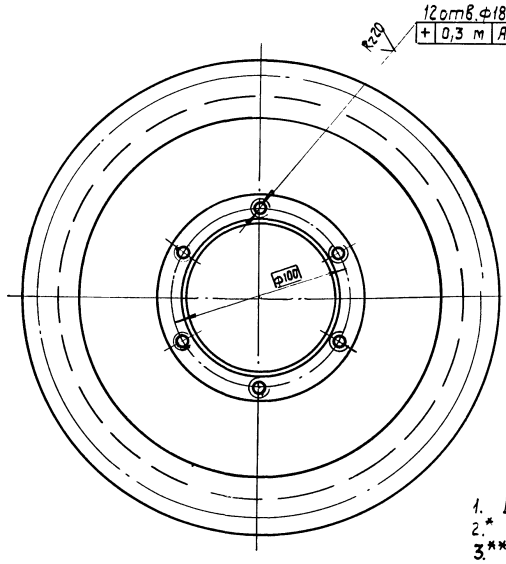

Число зубьев		z	8
Сопрягаемая цепь	Шаг	t	100
	Диаметр ролика	D	30**
Профиль зуба по ГОСТ 592-68		–	при λ=ϕ12,2
Степень точности по ГОСТ 592-68		–	2
Диаметр окружности впадин		Di	231,3-2,3
Допуск на разность шагов		–	0,7
Радиальное биение окружности впадин		–	1,7
Торцевое биение зубчатого венца		–	1,7
Диаметр делительной окружности		dд	261,31
Сопрягаемая цепь	Ширина внутренней пластины	B	36**
	Расстояние между внутренними пластинами	Bвн	32**
	Предельно допустимое увеличение шага цепи по зацеплению в %	Δt	13,3

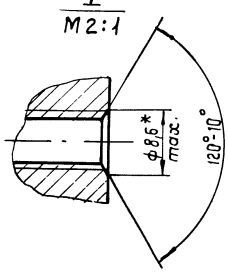

1. Венец h2,5...3 HRC 45...50.
2. * Размеры для справок.
3. ** Размеры уточнить при получении тяговых цепей транспортера ТЦП-5.
4. Неуказанные предельные отклонения размеров: отверстий – H14; валов – h14; остальных ± JT14/2.

8972/4

Изм.	Кол.	№докум.	Подп.	Дата
Разраб.		Зубрин		06.83
Провер.		Тищук		
Т. контр.		Тищук		
Рук.		Бойко		
Н. контр.		Косинова		
Утв.				

НО-11.02.00.004

Звездочка

Литер	Масса	Масштаб
Р	3,5	1:2
Лист	Листов 1	

45 ГОСТ 1050-74**

Гослесхоз СССР Союзгипролесхоз Киевский филиал

Копировал Краснова Формат А3

НО-11.02.00.003

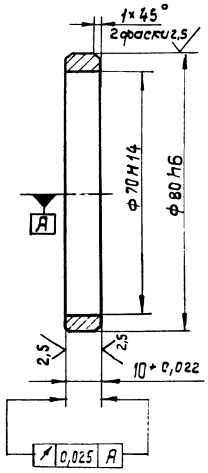

8972/4

НО-11.02.00.003

Изм.	Кол.	№докум.	Подп.	Дата
Разраб.		Зубрин		06.83
Провер.		Тищук		
Т. контр.		Тищук		
Рук.		Бойко		
Н. контр.		Косинова		
Утв.				

Кольцо

Литер	Масса	Масштаб
Р	0,05	1:1
Лист	Листов 1	

35 ГОСТ 1050-74**

Гослесхоз СССР Союзгипролесхоз Киевский филиал

Копировал Краснова Формат А4

НО-11.02.00.005

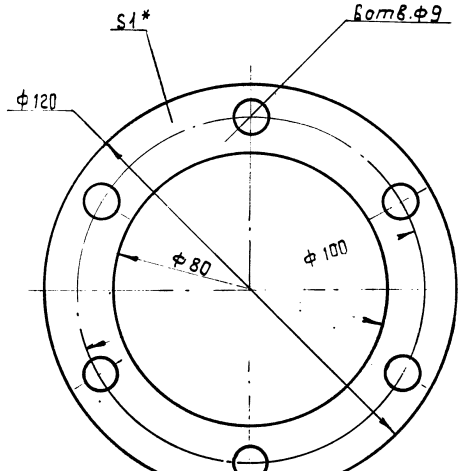

* Размер для справок.

104

8972/4

Инв. № подл. | Подп. и дата | Взам. инв. № | Инв. № дубл. | Подп. и дата

НО-11.02.00.005

Изм.	Кол.	№докум.	Подп.	Дата
Разраб.		Зубрин		06.83
Провер.		Тищук		
Т. контр.		Тищук		
Рук.		Бойко		
Н. контр.		Косинова		
Утв.				

Прокладка

Литер	Масса	Масштаб
Р	0,001	1:1
Лист	Листов 1	

Картон прокладочный Б1 ГОСТ 9347-74*

Гослесхоз СССР Союзгипролесхоз Киевский филиал

Копировал Краснова Формат А4

Формат	Зона	Поз.	Обозначение	Наименование	Кол.	Примечание
				Документация		
А2			НО-12.00.00.000 СБ	Сборочный чертеж		
				Сборочные единицы		
А4		1	НО-12.01.00.000	Рама	1	
А4		2	НО-09.01.00.000	Ролик	4	
				Стандартные изделия		
		3		Болт М10×35.56 ГОСТ 7798-70*	16	
		4		Болт М10×50.56 ГОСТ 7798-70*	4	
		5		Гайка М10.5 ГОСТ 5915-70*	20	
		6		Шайба 10-65Г ГОСТ 6402-70	20	
		7		Шайба 10.02 ГОСТ 11371-78	20	
		8		Цепь ПР-15.875-2700 ГОСТ 13568-75* ℓ=1600	4	
		9		Звено С-ПР-15.875-2700 ГОСТ 13568-75	4	

Изм.	Лист	№ докум.	Подп.	Дата
Разраб.		Зубрин		
Провер.		Тищук		
Рук.		Бойко		
Н. контр.		Косинова		
Утв.				

НО-12.00.00.000

Секция промежуточная

Литера	Лист	Листов
Т-Р		1

Гослесхоз СССР
Союзгипролесхоз
Киевский филиал

Копировал Герман

Формат А4

8972/4

Формат	Зона	Поз.	Обозначение	Наименование	Кол.	Примечание
				Документация		
А3			НО-12.01.00.000 СБ	Сборочный чертеж		
				Детали		
А4		1	НО-12.01.00.001	Пропан Угольник Б-50×50×5 ГОСТ 8509-72* Ст.3 ГОСТ 535-79* ℓ=2500 h15	4	9,4 кг
Б4		2	НО-12.01.00.002	Поперечина Угольник Б-50×50×5 ГОСТ 8509-72* Ст.3 ГОСТ 535-79* ℓ=820 h15	6	3,2 кг
Б4		3	НО-12.01.00.003	Накладка Лист Б-ПН-10 ГОСТ 19903-74* 3 Ст.3кп ГОСТ 14637-79 100 h15×120 h15	4	0,8 кг
		4	НО-09.02.00.011-02	Уголок	6	

Подпись и дата | Инв. № дубл. | Взам. инв. № | Подпись и дата | Инв. № подл.

Изм.	Лист	№ докум.	Подпись	Дата
Разраб.		Зубрин		
Провер.		Тищук		
Рук.		Бойко		
Н. контр.		Косинова		
Утв.				

НО-12.01.00.000

Рама

Литера	Лист	Листов
Т-Р		1

Гослесхоз СССР
Союзгипролесхоз
Киевский филиал

Копировал Герман

Формат А4

8972/4

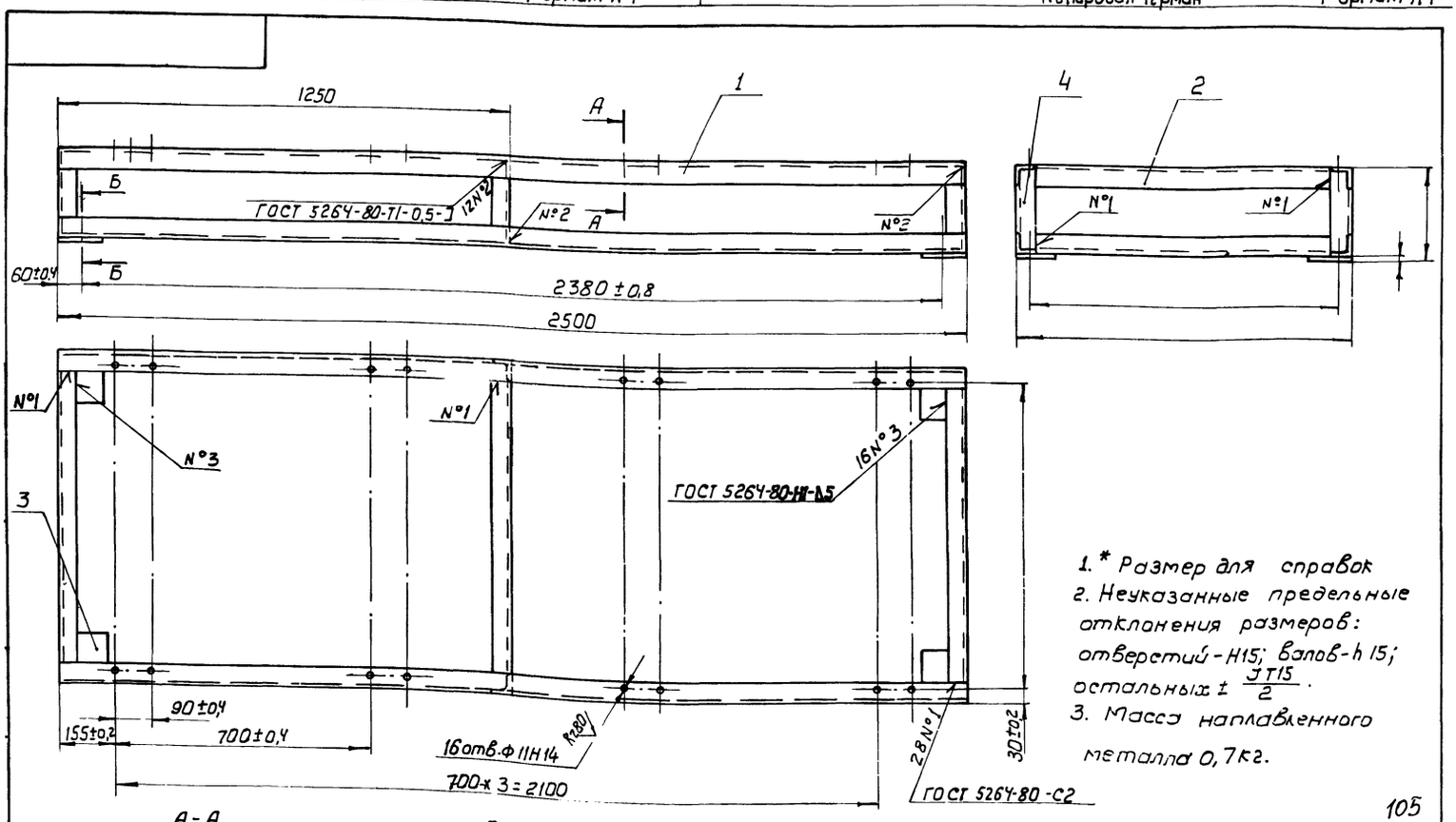

1.* Размер для справок
2. Неуказанные предельные отклонения размеров: отверстий - Н15; валов - h15; остальных ± $\frac{JT15}{2}$.
3. Масса наплавленного металла 0,7 кг.

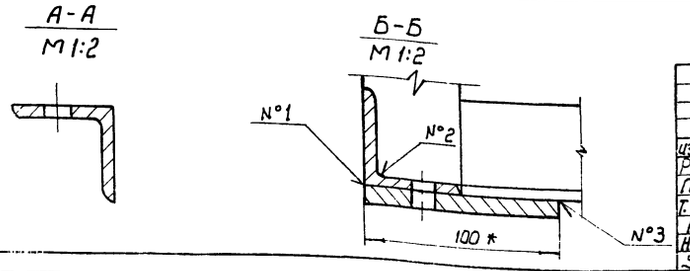

105

8972/4

НО-12.01.00.000 СБ

Рама
Сборочный чертеж

Изм.	Кол.	№ докум.	Подпись	Дата
Разраб.		Зубрин		
Провер.		Тищук		
Т. контр.		Тищук		
Рук.		Бойко		
Н. контр.		Косинова		
Утв.		Задовиевская		

Литера	Масса	Масштаб
Т-Р	70	1:10

Лист | Листов 1

Гослесхоз СССР
Союзгипролесхоз
Киевский филиал

Копировал Герман

Формат А3

НО-12.00.00.000 СБ

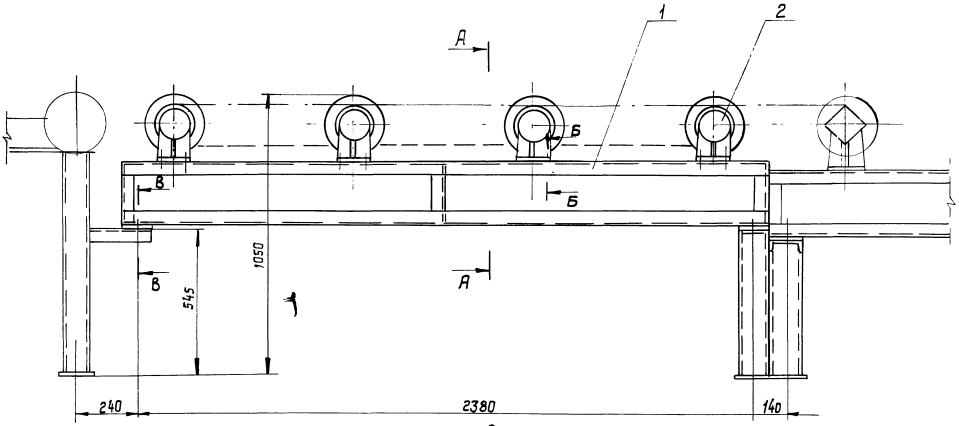

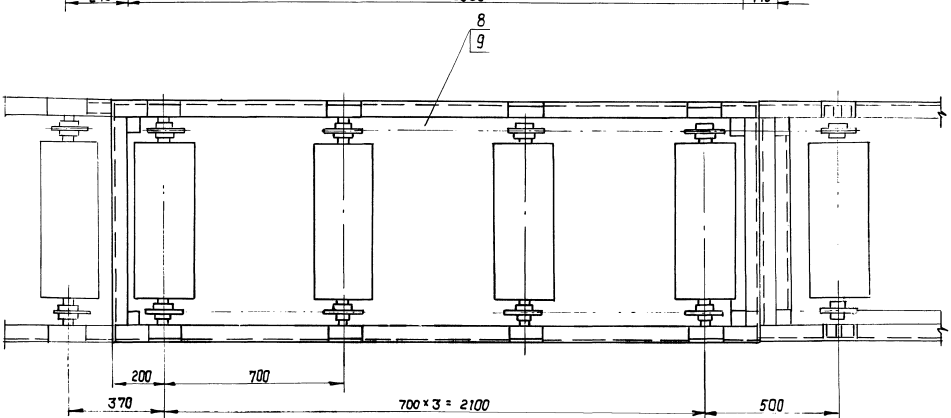

А-А

Б-Б
М 1:2

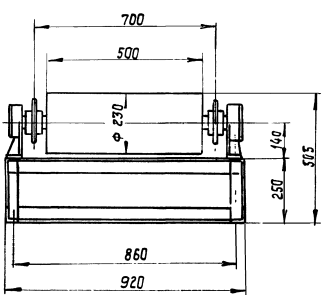

В-В
М 1:2

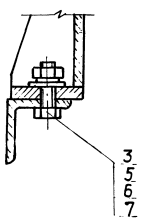

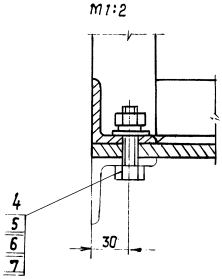

1. Секция протежуточная устанавливается между конвейером РКШ поз. 5 и конвейером с двухсторонним перекладчиком РПБ поз. 6.
2. Привод от конвейера РПБ.
3. Размеры для справок.

106

8972/4

Изм.	Кол.	№докум.	Подп.	Дата	НО-12.00.00.000 СБ			
Разраб.		Зубрин		07.83	Секция протежуточная Сборочный чертеж.	Лит.	Масса	Масштаб
Пров.		Тищук		07.83		7	230	1:10
Т.контр.		Тищук				Лист	Листов 1	
Рук.		Бойко				Гослесхоз ССР		
Н.контр.		Косунова				СОЮЗГИПРОЛЕСХОЗ		
Утв.		Вадовиевич				Киевский филиал		

Формат А2

№строки	Обозначение	Наименование	Куда входит: обозначение	Куда входит: кол.	Общее колич.	Примечание
1						
2	НО-13.00.00.000	Транспортер приемный			1	
3						
4	НО-13.01.00.000	Рама	НО-13.00.00.000	1	1	
5	НО-13.02.00.000	Вал в сборе	НО-13.00.00.000	1	1	
6	НО-13.02.00.000-01	Вал в сборе	НО-13.00.00.000	1	1	
7						
8	НО-13.02.02.000	Звездочка	НО-13.02.00.000	2	2	
9			НО-13.02.00.000-01	2	2	
10						
11						
12						
13						
14						
15						
16						
17						
18						
19						
20						
21						
22						
23						
24						
25						
26						
27						

8972/4

НО-13.00.00.000 ВС

Изм.	Лист	№докум.	Подп.	Дата
Разраб.	Зубрин			07.93
Провер.	Тицик			07.93
Рук.	Байко			
Н.контр.	Косинова			
Утв.				

Транспортер приемный
Ведомость спецификаций

Лит.	Лист	Листов
Т-1-р		1

Гослесхоз СССР
Союзгипролесхоз
Киевский филиал

Копировал Краснова — Формат А3

Формат	Зона	Поз.	Обозначение	Наименование	Кол.	Примечание
				Документация		
*			НО-13.00.00.000 СБ	Сборочный чертеж		*) ФА2-1л ФА3-1л
А3			НО-13.00.00.000 ВС	Ведомость спецификаций	1	
				Сборочные единицы		
А4		1	НО-13.01.00.000	Рама	1	
А4		2	НО-13.02.00.000	Вал в сборе	1	
		3	НО-13.02.00.000-01	Вал в сборе	1	
				Детали		
А4		4	НО-13.00.00.001	Упор	6	
А4		5	НО-13.00.00.002	Пластина	24	
А3		6	НО.09.00.00.003	Звездочка	1	
				Материалы		
		7		Доска 25×150 ГОСТ 8486-66**	0,07	м³
				Стандартные изделия		
		8		Винт ГОСТ 17473-80* М3×8.58	48	
				Болты ГОСТ 7798-70*		
		9		М10×30.58	16	
		10		М10×40.58	4	
				Гайки ГОСТ 5915-70*		
		11		М3.5	48	
		12		М10.5	20	
				Шайбы ГОСТ 6402-70*		
		13		3-65Г	48	
		14		10-65Г ГОСТ 11371-78	20	
		15		10-01	20	
		16		Шуруп А3×20 ГОСТ 1145-80	60	
				Прочие изделия		
		17		Мотор-редуктор МЦ-2С-63-71-КУ3 ГОСТ 20721-75*	1	
		18		Цепь ПР15.875-2270-2 ГОСТ 13568-75* t=587,375	18	
		19		Цепь ПР-15.875-2270-2 ГОСТ 13568-75* t=1511,625	1	
		20		Звено С-ПР-15.875-2270-2 ГОСТ 13568-75*	1	

Инв.№ подл. | Подп. и дата | Взам.инв.№ | Инв.№ дубл. | Подп. и дата

НО-13.00.00.000

Изм.	Лист	№докум.	Подп.	Дата
Разраб.	Зубрин			07.93
Пров.	Тицик			07.93
Рук.	Байко			
Н.контр.	Косинова			
Утв.				

Транспортер приемный

Литера	Лист	Листов
Т-1-р	1	2

Гослесхоз СССР
Союзгипролесхоз
Киевский филиал

8972/4

Формат А4

НО-13.00.00.000

Лист 2

Изм. Лист №докум. Подп. Дата

Копировал Краснова — Формат А4

НО-13.00.00.000СБ

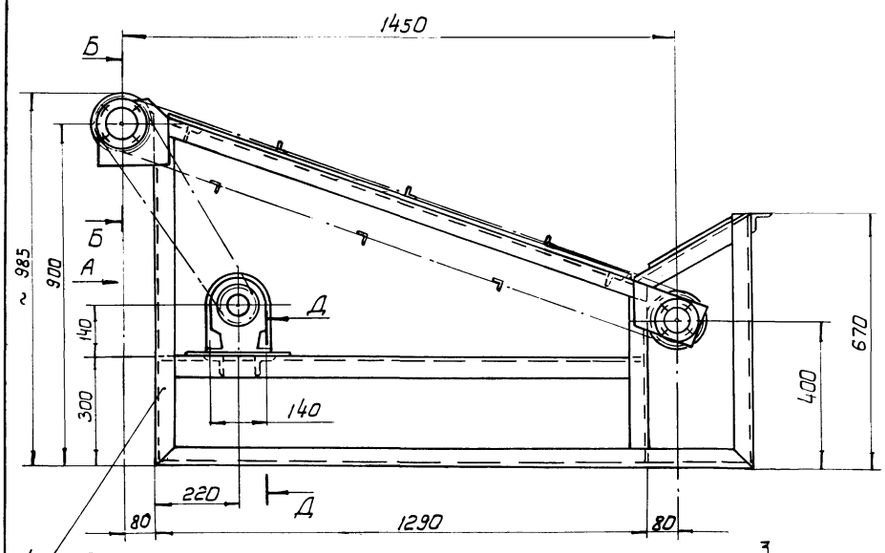

Б - Б
М 1:1

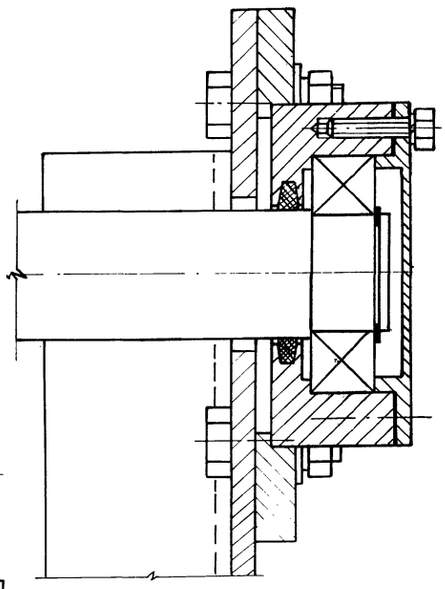

Д - Д
М 1:1

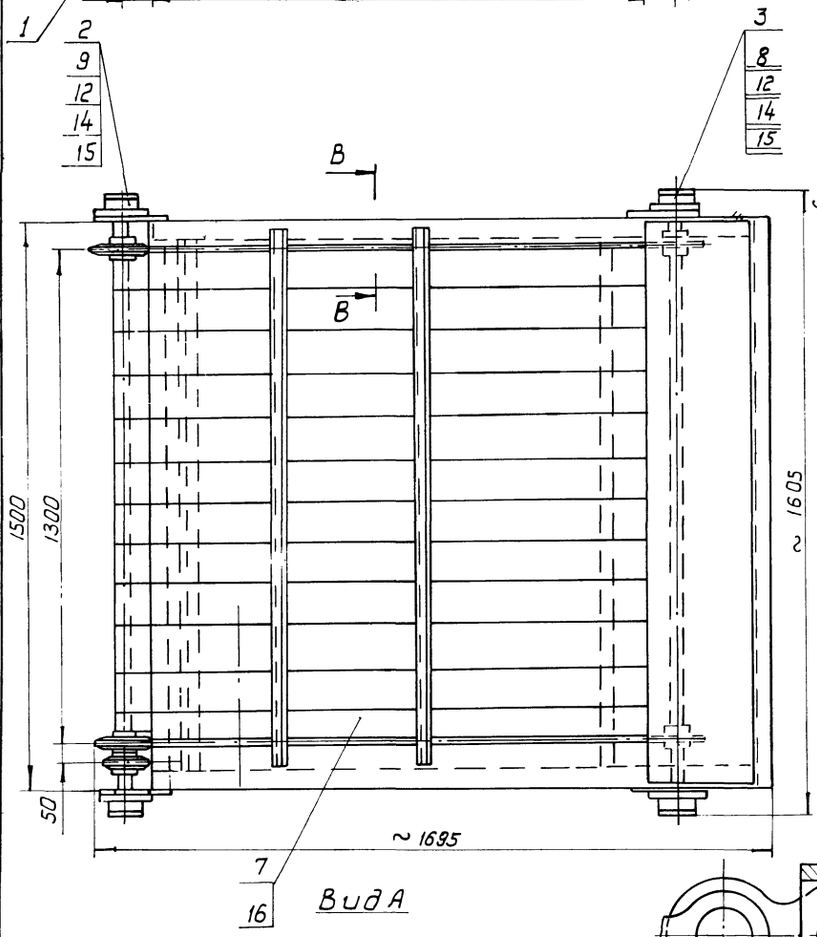

Вид А

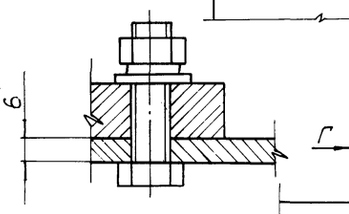

В - В повернуто
М 2:1

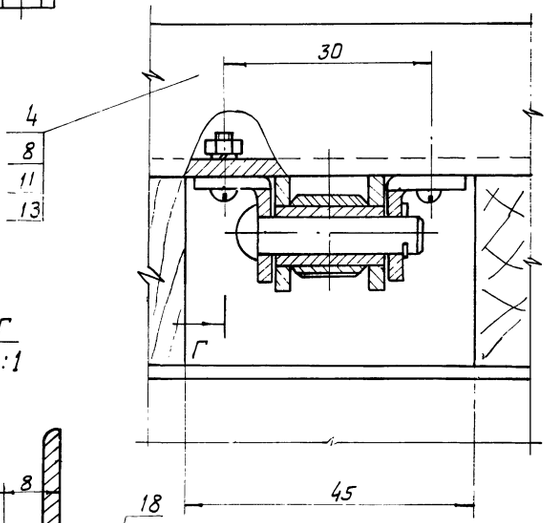

Г-Г
М2:1

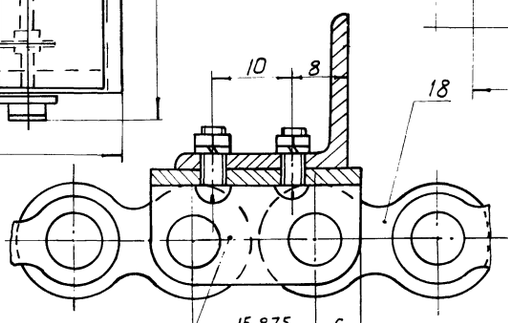

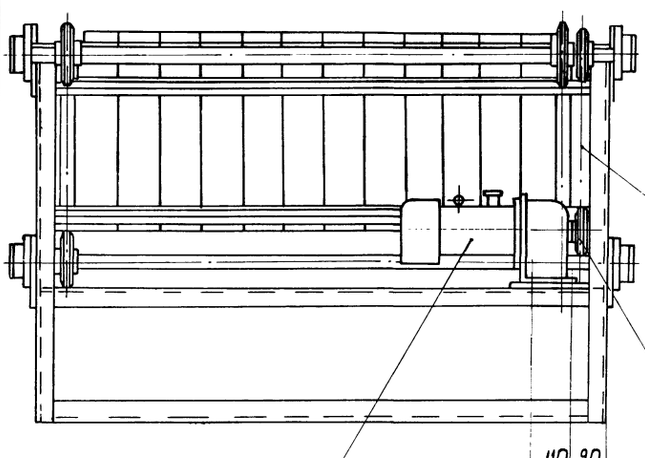

Транспортер предназначен для приемки пиломатериалов длиной от 0.6 до 1,5 м от станка ЦКБ-40, накопления и подачи к станку ЦМ-120.

Скорость движения цепи, м/сек - 0,3.
Мощность привода, квт - 0,75
Цепь тяговая ПР-15.875-2270-2 ГОСТ 13568-75.
Расстояние между упорами, мм - 603,25.
Число упоров, шт. - 6.

1. Размеры для справок.
2. После монтажа и пробного пуска металлоконструкций; грунтовать-грунтовка ФЛ-03К ГОСТ 9109-81 красить эмаль ПФ-115 (серая) ГОСТ 6465-76.* 108

Изм.	Кол.	№ докум.	Подпись	Дата
Разраб.		Зубрин		
Провер.		Тищук		
Т. контр.		Тищук		
Рук.		Байко		
Н. контр.		Косинова		
Утв.		Задавирюха		

НО-13.00.00.000 СБ

Транспортер поперечный
Сборочный чертеж

Литера	Масса	Масштаб
Т - Р	335	1:10
Лист	Листов 1	

Гослесхоз СССР
Союзгипролесхоз
Киевский филиал

Копировал Герман
Формат А2

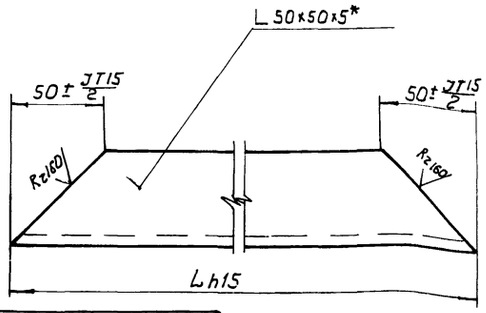

Обозначение	L	Масса кг
НО-13.01.00.011	1570	5,6
-01	620	1,9

* Размер для справок

8972/4

Изм.	Кол.	№ докум.	Подп.	Дата	НО-13.01.00.011	Литера	Масса	Масштаб
Разраб.		Зубрин			Связь	Т		1:2
Провер.		Тищук				Лист 1	Листов 1	
Т. контр.		Тищук			Угольник Б-50х50х5 ГОСТ 8509-72 / Ст. 3 ГОСТ 535-79	Гослесхоз СССР союзгипролесхоз Киевский филиал		
Н. контр.		Косинова						
Утв.								

Копировал Герман — Формат А4

НО-13.01.00.007

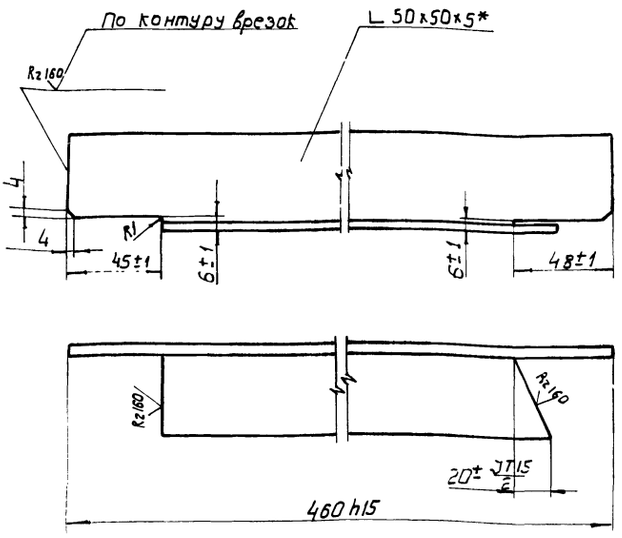

НО-13.01.00.007.01- зеркальное отражение
остальное см. НО-13.01.00.007
М 1:4



* Размер для справок

8972/4

Изм.	Кол.	№ докум.	Подп.	Дата	НО-13.01.00.007	Литера	Масса	Масштаб
Разраб.		Зубрин			Стойка	Т	- Р	1,6	1:2
Пров.		Тищук				Лист 1	Листов 1	
Т. контр.		Тищук			Угольник Б-50х50х5 ГОСТ 8509-72* / Ст. 3 ГОСТ 535-79	Гослесхоз СССР союзгипролесхоз Киевский филиал		
Рук.		Бойко						
Н. контр.		Косинова						
Утв.								

Копировал Герман — Формат А4

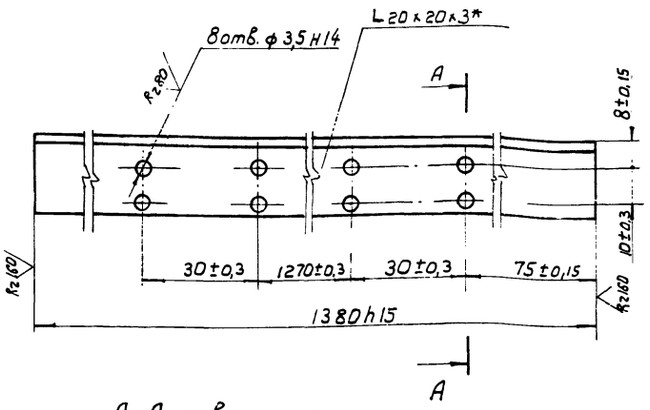

А-А повернуто



* Размер для справок.

8972/4

Изм.	Кол.	№ докум.	Подп.	Дата	НО-13.00.00.001	Лит	Масса	Масштаб
Разраб.		Зубрин			Упор	Т	- Р	1,2	1:1
Провер.		Тищук				Лист	Листов 1	
Т. контр.		Тищук			Угольник Б-20х20х3 ГОСТ 8509-72 / Ст. 3 ГОСТ 535-79*	Гослесхоз СССР союзгипролесхоз Киевский филиал		
Рук.		Бойко						
Н. контр.		Косинова						
Утв.								

Копировал Герман — Формат А4

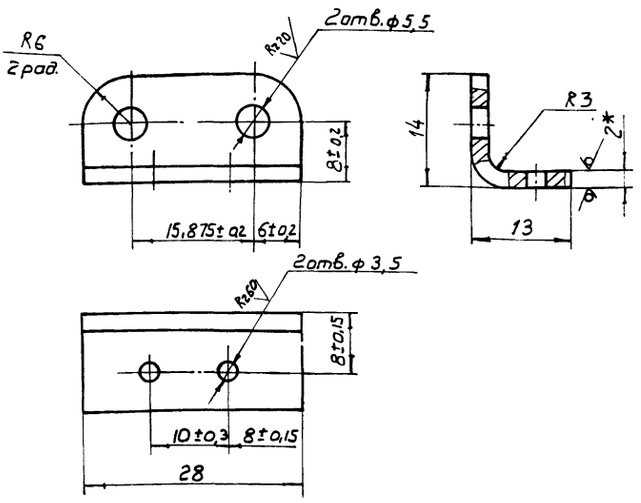

1. Твердость HRC 40...50.
2. * Размеры для справок.
3. Неуказанные предельные отклонения размеров: отверстий - H14, валов - h14.
4. Длина развертки L* - 30мм.

109

8972/4

Изм.	Лист	№ докум.	Подп.	Дата	НО-13.00.00.002	Лит.	Масса	Масштаб
Разраб.		Зубрин			Пластина	Т	- Р	0,01	2:1
Пров.		Тищук				Лист	Листов 1	
Т. контр.		Тищук			Лист Б-ПН-2 ГОСТ 19904-74* / 40Х ГОСТ 1642-75*	Гослесхоз СССР союзгипролесхоз Киевский филиал		
Рук.		Бойко						
Н. контр.		Косинова						
Утв.								

Копировал Герман — Формат А4

Формат	Зона	Поз.	Обозначение	Наименование	Кол.	Примечание
				Документация		
А2			НО-13.01.00.000 СБ	Сборочный чертеж		
				Детали		
А4		1	НО-13.01.00.001	Кронштейн	2	
А4		2	НО-13.01.00.002	Прогон	1	
*		3	НО-13.01.00.002-01	Прогон	1	*) см. черт. НО-09.01.00.002
А4		4	НО-13.01.00.003	Связь	1	
А4		5	НО-13.01.00.004	Кронштейн	2	
А4		6	НО-13.01.00.005	Стойка	1	
*		7	НО-13.01.00.003-01	Связь	1	*) см. черт. НО-13.01.00.003
А4		8	НО-13.01.00.006	Стойка	1	
*		9	НО-13.01.00.006-01	Стойка	1	*) см. НО-13.01.00.006
А4		10	НО-13.01.00.007	Стойка	1	
*		11	НО-13.01.00.007-01	Стойка	1	*) см. НО-13.01.00.007
Б4		12	НО-13.01.00.008	Отбой	1	10,5 кг
				Лист Б-ПН-2 ГОСТ 19903-74 *		
				3-IV-Ст.3кп ГОСТ 16523-70 *		
				310 h15 х 1490 h15		
Б4		13	НО-13.01.00.009	Плита	1	6,2 кг
				Лист Б-ПН-6 ГОСТ 19903-74 *		
				3-Ст.3кп ГОСТ 14637-79		
				250 h15 х 2990 h15		
*		14	НО-13.01.00.005-01	Стойка	1	*) см. НО-13.01.00.005
А4		15	НО-13.01.00.011	Связь	2	

Изм.	Лист	№ докум.	Подп.	Дата
Разраб.		Зубрин		
Пров.		Тищук		
Рук.		Бойко		
Н. контр.		Косинова		
Утв.				

НО-13.01.00.000

Рама

Лит.	Лист	Листов
Г-Р	1	2

Гослесхоз СССР
Союзгипролесхоз
Киевский филиал

8972/4

Копировал Герман Формат А4

Форм.	Зона	Поз.	Обозначение	Наименование	Кол.	Примечание
Б4		16	НО-03.01.00.012	Поперечина	4	5,3 кг
				Уголь 6 50х50х5		
				ГОСТ 8509-72*		
				Ст. 3 ГОСТ 535-79*		
				ℓ = 1400 h15		
Б4		17	НО-13.00.00.013	Поперечина	1	5,4 кг
				Уголь 6 50х50х5		
				ГОСТ 8509-72*, Ст. 3		
				ГОСТ 535-79* ℓ = 1500 h15		
А4		18	НО-09.02.00.009-03	Уголок	3	*) см. черт. НО-02.00.009
*		19	НО-09.02.00.009-04	Уголок	4	*) см. черт. НО-02.00.009

Изм.	Лист	№ докум.	Подп.	Дата

НО-13.01.00.000

Лист 2

8972/4

Копировал Герман Формат А4

НО-13.01.00.001

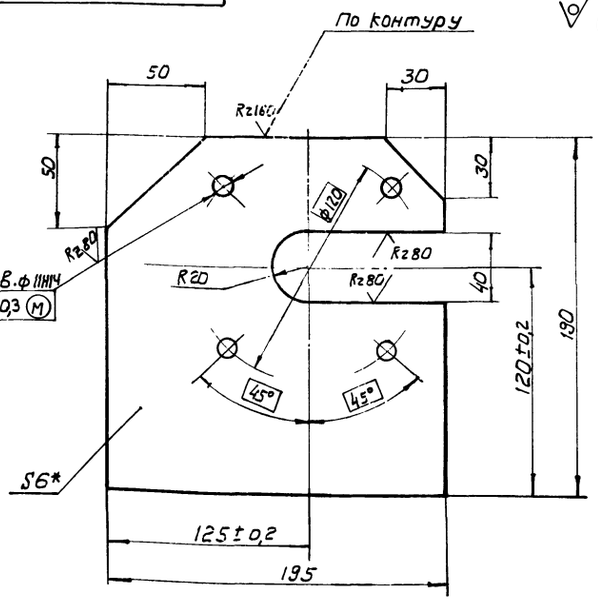

1.* Размер для справок

2. Неуказанные предельные отклонения размеров: отверстий - H15, валов - h15, остальных ± JT15/2.

8972/4

Изм.	Кол.	№ докум.	Подп.	Дата
Разраб.		Зубрин		
Пров.		Тищук		
Т. контр.		Тищук		
Рук.		Бойко		
Н. контр.		Косинова		
Утв.				

НО-13.01.00.001

Кронштейн

Литера	Масса	Масштаб
Р	1,6	1:2
Лист	Листов 1	

Б-ПН-6 ГОСТ 19903-74*
Лист 3-Ст3кп ГОСТ 14637-79

Гослесхоз СССР
Союзгипролесхоз
Киевский филиал

Копировал Герман Формат А4

НО-13.01.00.002

НО-13.01.00.002

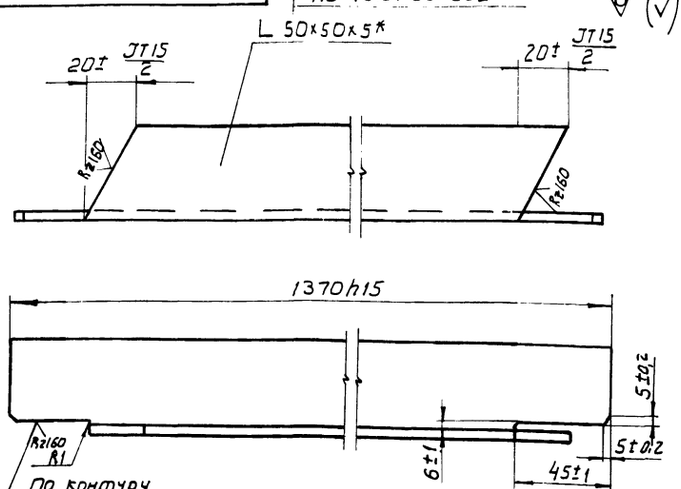

НО-13.01.00.002-01 - зеркальное отражение
остальное см. НО-13.01.00.002
М 1:4

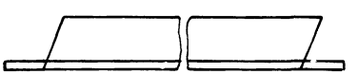

* Размер для справок

110

8972/4

Изм.	Кол.	№ докум.	Подп.	Дата
Разраб.		Зубрин		
Пров.		Тищук		
Т. контр.		Тищук		
Рук.		Бойко		
Н. контр.		Косинова		
Утв.				

НО-13.01.00.002

Прогон

Лит.	Масса	Масштаб
Г-Р	4,6	1:2
Лист	Листов	

Уголь Б-50х50х5 ГОСТ 8509-72
Ст. 3 ГОСТ 535-79*

Гослесхоз СССР
Союзгипролесхоз
Киевский филиал

Копировал Герман Формат А4

НО-13.01.00.000 СБ

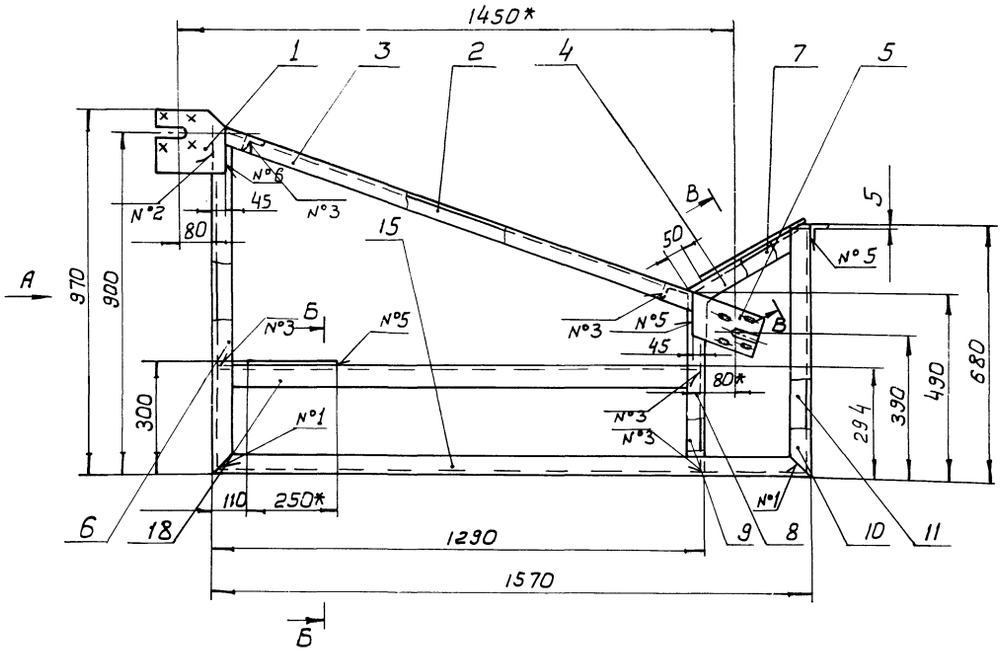

Б - Б
1:2

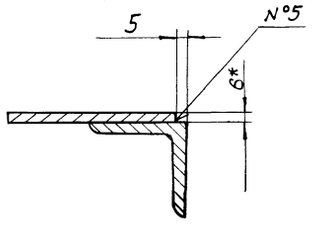

В - В
М1:2 повернуто

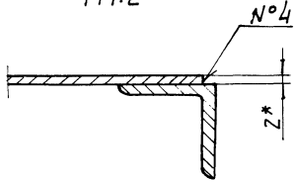

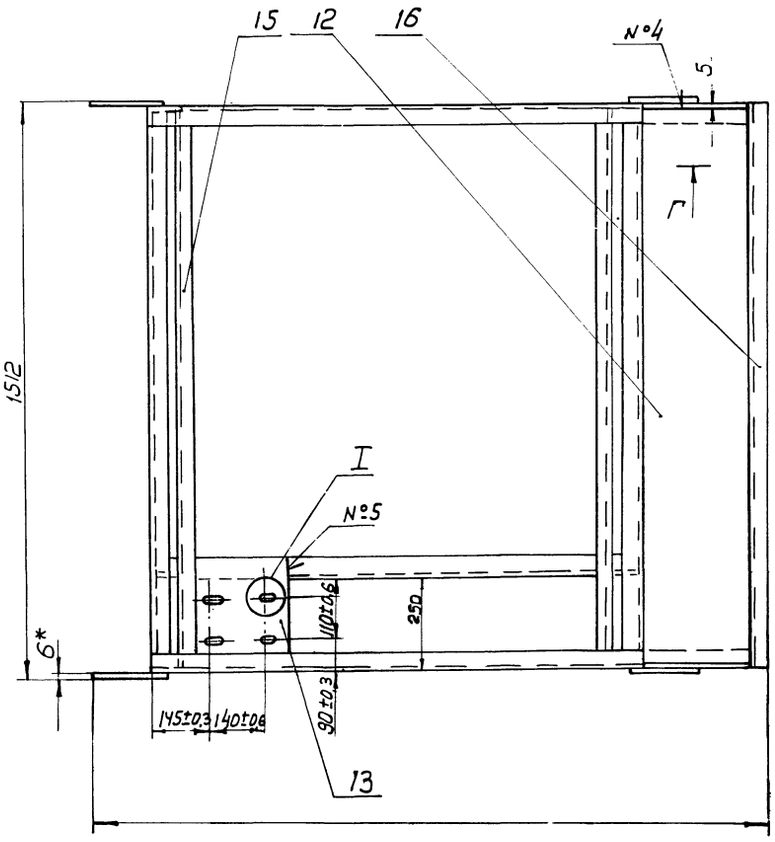

Г - Г
М1:2

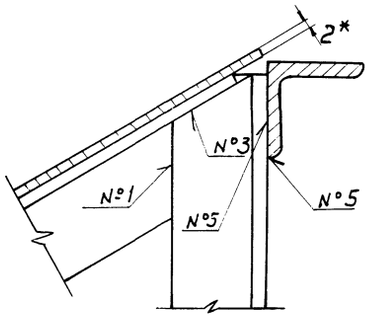

Номер шва	Обозначение	Требования ко шву	Количест. швов
1	С2		16
2	Т1-△4		16
3	Т1-△4-□		14
4	Н1-△2		3
5	Н1-△4		4
6	Н1-△4-□		4

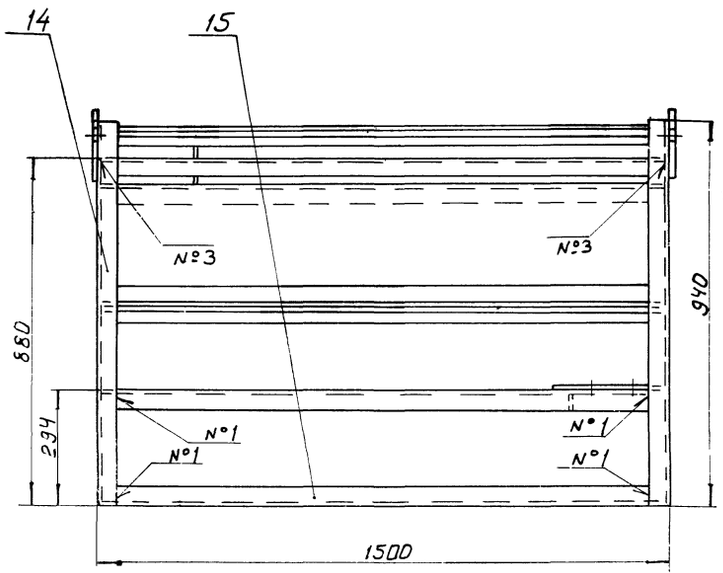

I
М1:1

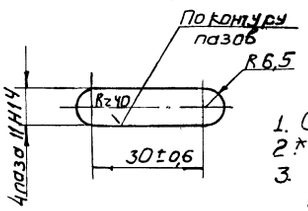

1. Сварные швы по ГОСТ 5264-80.
2. * Размеры для справок.
3. Неуказанные предельные отклонения размеров: отверстий - H15; валов - h15; остальных ± IT15/2.
4. Масса наплавленного металла - 12 кг.

8972/4

					НО-13.01.00.000 СБ		
Изм.	Кол.	№ докум.	Подп.	Дата	Рама	Литера	Масса	Масштаб
Разраб.		Зубрин				Т - Р	12.6	1:10
Провер.		Тищук		09.83	Сборочный чертеж	Лист	Листов 1
Т.контр.		Тищук		09.83			
Рук.		Бойко		09.83		Гослесхоз СССР СОЮЗГИПРОЛЕСХОЗ Киевский филиал	
Н.контр.		Косинова		09.83			
Утв.		Задавыкин		09.83			

Копировал Герман

Формат А2

НО-13.01.00.003

НО-13.01.00.003

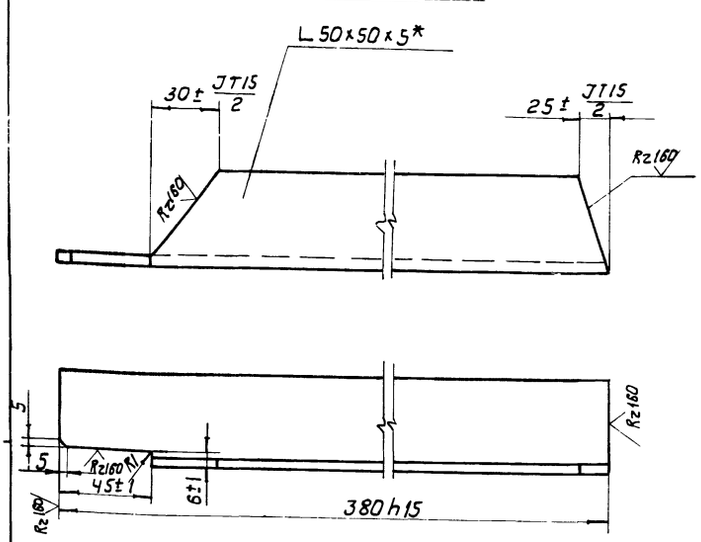

НО-13.01.00.003-01 – зеркальное отражение
остальное см. НО-13.01.00.003
м 1:4

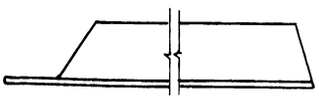

*Размер для справок

8972/4

Изм.	Кол.	№ докум.	Подпись	Дата	НО-13.01.00.003		
Разраб.		Зубрин			Связь	Литера: Т-Р; Масса: 1,5; Масштаб: 1:2	
Провер.		Тищук		09.83		Лист; Листов 1	
Т.контр.		Тищук		09.83	Угольник Б-50×50×5 ГОСТ 8509-72 / Ст.3 ГОСТ 535-79*	Гослесхоз СССР, Союзгипролесхоз, Киевский филиал	
Рук.		Байко		09.83			
Н.контр.		Косинова		09.83			
Утв.							

Копировал Герман — Формат А4

НО-13.01.00.004

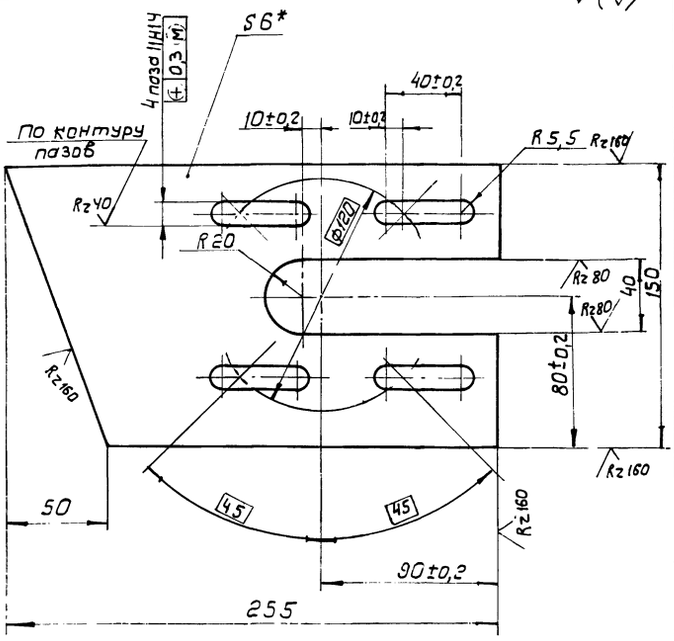

1.* Размер для справок.
2. Неуказанные предельные отклонения размеров: отверстий – H15; валов – h15; остальных ±JT15/2.

8972/4

Изм.	Кол.	№ докум.	Подп.	Дата	НО-13.01.00.004		
Разраб.		Зубрин			Кронштейн	Литера: Т-Р; Масса: 1,7; Масштаб: 1:2	
Провер.		Тищук		09.83		Лист; Листов 1	
Т.контр.		Тищук			Лист Б-ЛН-6 ГОСТ 19903-74* / 3-Ст.3 кп ГОСТ 14637-39	Гослесхоз СССР, Союзгипролесхоз, Киевский филиал	
Рук.		Байко		09.83			
Н.контр.		Косинова		09.83			
Утв.							

Копировал Герман — Формат А4

НО-13.01.00.005

НО-13.01.00.005

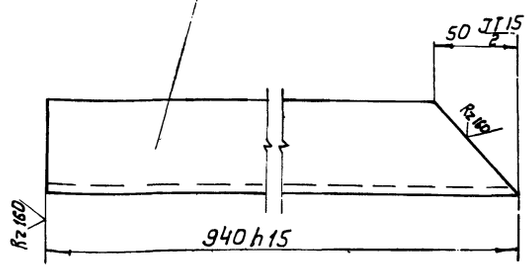

НО-13.01.00.005-01 – зеркальное отражение
остальное см. НО-13.01.00.005
м 1:4.

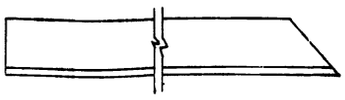

*Размер для справок.

8972/4

Изм.	Кол.	№ докум.	Подпись	Дата	НО-13.01.00.005		
Разраб.		Зубрин			Стойка	Литера: Т-Р; Масса: 3,7; Масштаб: 1:2	
Провер.		Тищук		09.83		Лист; Листов 1	
Т.контр.		Тищук			Угольник Б-50×50×5 ГОСТ 8509-72 / Ст.3 ГОСТ 535-79*	Гослесхоз СССР, Союзгипролесхоз, Киевский филиал	
Рук.		Байко		09.83			
Н.контр.		Косинова		09.83			
Утв.							

Копировал Герман — Формат А4

НО-13.01.00.006

НО-13.01.00.006

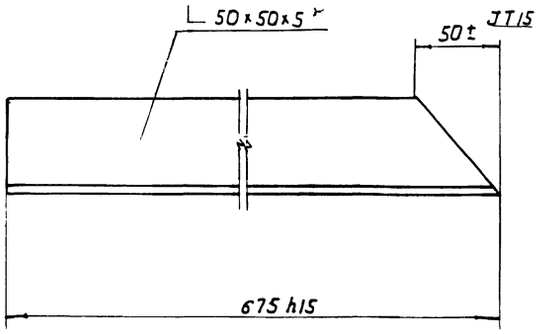

НО-13.01.00.006-01 – зеркальное отражение
остальное см. НО-13.01.00.006
м 1:4

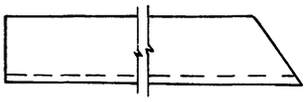

*Размер для справок.

112

8972/4

Изм.	Кол.	№ докум.	Подп.	Дата	НО-13.01.00.006		
Разраб.		Зубрин			Стойка	Литера: Т-Р; Масса: 2,1; Масштаб: 1:2	
Пров.		Тищук		09.83		Лист; Листов 1	
Т.контр.		Тищук			Угольник Б-50×50×5 ГОСТ 8509-72* / Ст.3 ГОСТ 535-79*	Гослесхоз СССР, Союзгипролесхоз, Киевский филиал	
Рук.		Байко		09.82			
Н.контр.		Косинова		09.83			
Утв.				09.83			

Копировал Герман — Формат А4

Формат	Зона	Поз.	Обозначение	Наименование	Кол.	Примечание
				Документация		
А3			НО-13.02.00.000 СБ	Сборочный чертеж		
				Сборочные единицы		
А4		1	НО-13.02.01.000	Звездочка	2	
А4		2	НО-13.04.01.000	Корпус подшипника	2	
				Детали		
А3		3	НО-13.02.00.001	Вал	1	
А4		4	НО-13.04.00.002	Прокладка	2	
А4		5	НО-13.04.00.003	Крышка	2	
А3		6	НО-13.01.00.001-001	Звездочка	1	
				Материалы		
				Смазка УС-1 ГОСТ 1033-79		
				Стандартные изделия		
				Винт М16×1Е×0,55 ГОСТ 17475-80	2	
		7				
		8		Винт М10×16.58 ГОСТ 1476-75*	3	

Изм.	Лист	№ докум.	Подп.	Дата	НО-13.02.00.000			
Разраб.		Зубрин			Вал в сборе	Литера	Лист	Листов
Пров.		Тищук				Т	1	2
Рук.		Балко				Гослесхоз СССР Союзгипролесхоз Киевский филиал		
Н.контр.		Косинова						
Утв.								

8972/4

Копировал Краснова Формат А4

Формат	Зона	Поз.	Обозначение	Наименование	Кол.	Примечание
		9		Болт М16×20.58 ГОСТ 7798-70*	12	
		10		Шайба 6-65Г ГОСТ 6402-70*	12	
		11		Шайба 7019-0624 ГОСТ 14734-69*	2	
		12		Штифт 4Пр2 га×12 ГОСТ 3128-70*	2	
		13		Кольцо 48-35-5 ГОСТ 6418-81	2	
		14		Кольцо 60 ГОСТ 6833-77	3	
		15		Подшипник 1206 ГОСТ 5720-75	2	
				Шпонка ГОСТ 23360-78		
		16		10×8×100	1	
		17		10×8×50	1	
				Переменные данные для исполнений		
				НО-13.02.00.000-01СБ		
				Сборочные единицы		
А4		1	НО-13.02.01.000	Звездочка	2	
А4		2	НО-13.04.01.000	Корпус подшипника	2	
				Детали		
А3		3	НО-13.02.00.001	Вал	1	
А4		4	НО-13.04.00.002	Прокладка	2	
А4		5	НО-13.04.00.003	Крышка	2	

Инв.№подл. | Подп. и дата | Взам.инв.№ | Инв.№дубл. | Подп. и дата

Изм.	Лист	№ докум.	Подп.	Дата	НО-13.02.00.000	Лист 2

Копировал Краснова Формат А4

НО-13.04.00.000 СБ

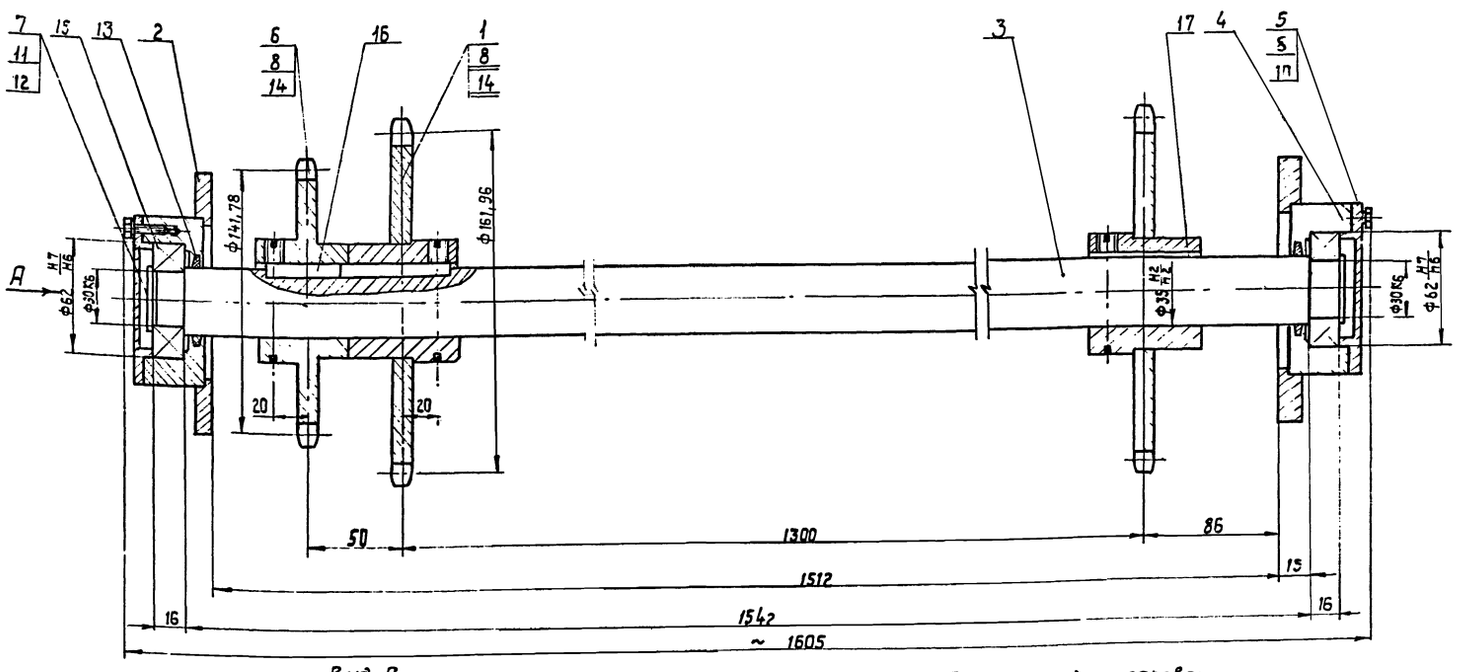

Вид А

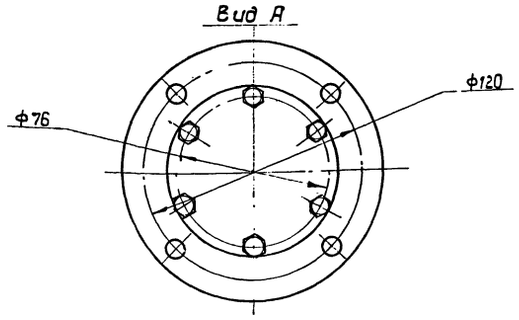

Размеры для справок.
При сборке подшипники забить смазкой УС-1 ГОСТ 7033-73.

113

8972/4

Изм.	Кол.	№ докум.	Подп.	Дата	НО-13.02.00.000 СБ			
Разраб.		Зубрин			Вал в сборе. Сборочный чертеж	Литера	Масса	Масштаб
Пров.		Тищук				Т	27,5	1:2
Т.контр.		Тищук				Лист	Листов 1	
Рук.		Балко				Гослесхоз СССР Союзгипролесхоз Киевский филиал		
Н.контр.		Косинова						
Утв.		Здзябусевич						

Копировал Краснова Формат А3

Формат	Зона	Поз.	Обозначение	Наименование		Примечание
				Материалы		
				Смазка УС-1 ГОСТ 1033-79		
				Стандартные изделия		
				Винт ГОСТ 17475-80*		
		7		М6×16-056 ГОСТ 1476-76*	2	
		8		М10×16.58	2	
		9		Болт М6×20.58 ГОСТ 7799-70*	12	
		10		Шайба 6 65Г ГОСТ 6402-70*	12	
		11		Шайба 7019-0684 ГОСТ 14734-69	2	
		12		Штифт 4Прга×12 ГОСТ 3128-70	2	
		13		Кольцо 48×36-5 ГОСТ 6418-81	2	
		14		Кольцо 60 ГОСТ 2833-80	2	
		15		Подшипник 1206 ГОСТ 5720-75	2	
				Шпонка ГОСТ 23360-78		
		16		10×8×100	1	
		17		10×8×50	1	

Изм.	Лист	№ докум.	Подп.	Дата	НО-13.02.00.000	Лист 3

Копировал Краснова Формат А4

Формат	Зона	Поз.	Обозначение	Наименование	Кол	Примечание
				Документация		
А3			НО-13.02.01.000СБ	Сборочный чертеж		
				Детали		
А4		1	НО-13.02.01.001	Венец	1	
А4		2	НО-13.02.01.002	Ступица	1	

Инв.№подл. | Подп. и дата | Взам.инв.№ | Инв.№дубл. | Подп. и дата

Изм.	Лист	№ докум.	Подп.	Дата	НО-13.02.01.000			
Разраб.		Зубрин		07.93	Звездочка	Лит.	Лист	Листов
Пров.		Тищук		07.93		Т		1
Рук.		Байко				Гослесхоз СССР Союзгипролесхоз Киевский филиал		
Н.контр.		Косинова						
Утв.								

Копировал Краснова Формат А4

НО-13.04.00.001

Rz80 (√)

Вид А
М 1:1

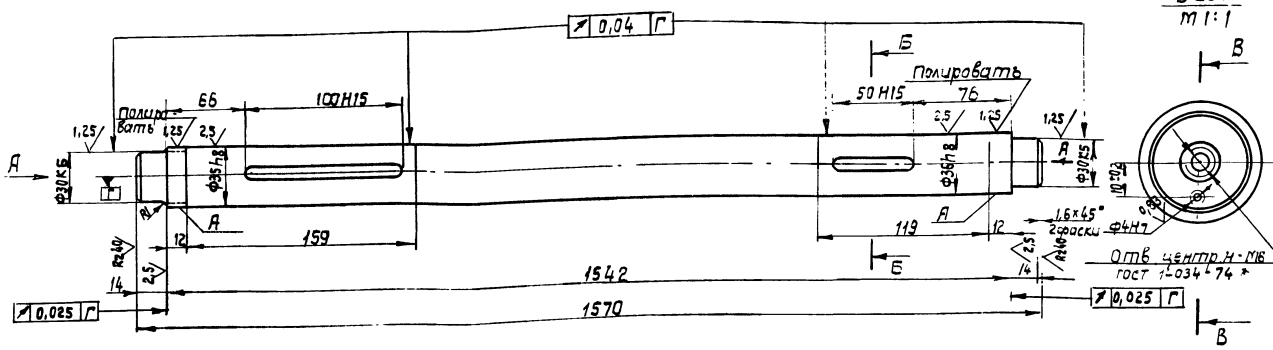

Б-Б
М 1:1

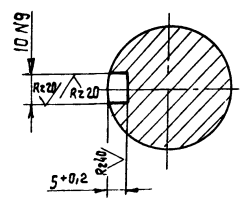

В-В
М 1:1

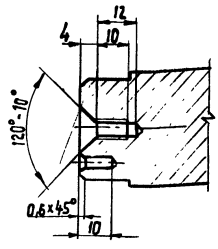

1. Поверхность А твердость HRC 40...50.
2.* Размер для справок.
3 Неуказанные предельные отклонения размеров: отверстий - H14, валов - h 14; остальных $\pm \frac{IT14}{2}$.

114

8972/4

Изм.	Кол.	№ докум.	Подп.	Дата	НО-13.02.00.001			
Разраб.		Зубрин		07.93	Вал	Лит.	Масса	Масштаб
Пров.		Тищук		07.93		Т	82	1:2
Т.контр.		Тищук				Лист	Листов 1	
Рук.		Байко			35 ГОСТ 1050-74	Гослесхоз СССР Союзгипролесхоз Киевский филиал		
Н.контр.		Косинова						
Утв.								

Копировал Краснова Формат А3

НО-13.02.01.000СБ

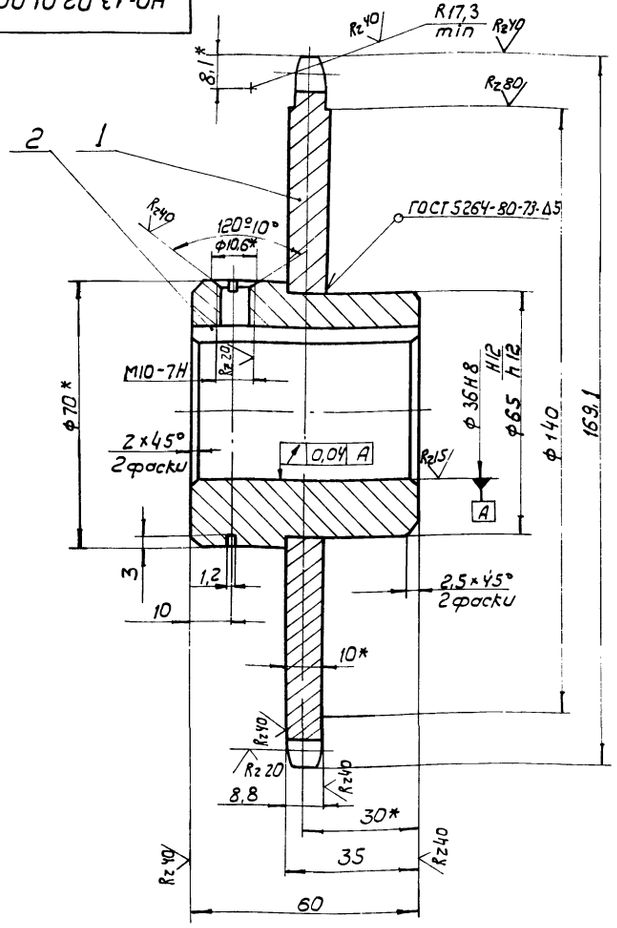

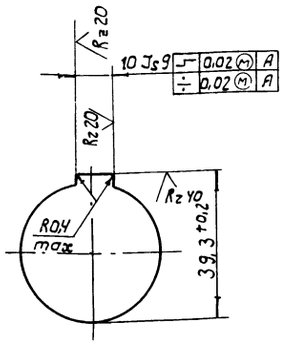

Число зубьев		z	32
Сопрягаемая цепь	Шаг	t	15,875
	Диаметр ролика	D	10,16
Профиль зуба по ГОСТ 501-69*		–	Со смещением
Класс точности по ГОСТ 501-69*		–	3
Диаметр окружности впадин		Di	151,65-0,5
Допуск на разность шагов		δt	0,2
Радиальное биение окружности впадин		Eo	0,63
Торцевое биение зубчатого венца		–	0,63
Диаметр делительной окружности		dд	161,96
Сопрягаемая цепь	Ширина внутренней пластины	Гв	14,73
	Расстояние между внутренними пластинами	Ввн.	9,65

1. Отжечь.
2. Венец h 2,5...3 : HRC 40...50
3. * Размеры для справок
4. Неуказанные предельные отклонения размеров: отверстий - H14, валов - h14; остальных $\pm \frac{JT14}{2}$
5. Масса наплавленного металла - 0,02 кг

8972/4

Изм.	Кол.	№ докум.	Подп.	Дата
Разраб.		Зубрин		06.83
Провер.		Тищук		06.83
Т. контр.		Тищук		
Рук.		Бойко		
Н. контр.		Косинова		
Утв.		Задавиевская		

НО-13.02.01.000СБ

Звездочка
Сборочный чертеж

Литера	Масса	Масштаб
Т - Р	1,9	1:1

Лист | Листов 1

Гослесхоз СССР
Союзгипролесхоз
Киевский филиал

Копировал Герман — Формат А3

НО-13.02.01.002

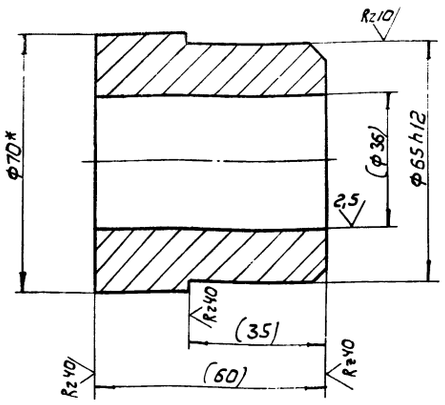

1. Размеры в скобках - после сварки.
2.* Размеры для справок.

8972/4

НО-13.02.01.002

Изм.	Кол.	№ докум.	Подп.	Дата
Разраб.		Зубрин		06.83
Провер.		Тищук		06.83
Т. контр.		Тищук		
Рук.		Бойко		
Н. контр.		Косинова		
Утв.				

Ступица

Лит.	Масса	Масштаб
Т - Р	1,1	1:1

Лист | Листов 1

Круг 70 ГОСТ 2590-71* / 35 ГОСТ 1050-74**

Гослесхоз СССР
Союзгипролесхоз
Киевский филиал

Копировал Герман — Формат А4

НО-13.02.01.001

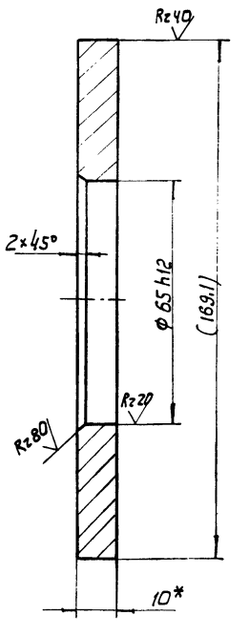

1. Размеры в скобках после сварки
2.* Размер для справок.

115

8972/4

Изм.	Лист	№ докум.	Подпись	Дата
Разраб.		Зубрин		06.83
Провер.		Тищук		06.83
Т. контр.		Тищук		
Рук.		Бойко		
Н. контр.		Косинова		
Утв.				

НО-13.02.01.001

Венец

Литера	Масса	Масштаб
Т - Р	0,8	1:1

Лист | Листов 1

Лист Б-ПН-10 ГОСТ 19903-74 / 35 ГОСТ 1050-74**

Гослесхоз СССР
Союзгипролесхоз
Киевский филиал

Копировал Герман — Формат А4

Инв. № подл. | Подп. и дата | Взам. инв. № | Инв. № дубл. | Подп. и дата

№ строки	Обозначение	Наименование	Куда входит: Обозначение		Кол.	Примечание
1	НО-14.00.00.000	Транспортер приемный			1	
2						
3	НО-14.01.00.000	Рама	НО-14.00.00.000	1	1	
4						
5						
6						
7						
8						
9						
10						
11						
12						
13						
14						
15						
16						
17						
18						
19						
20						
21						
22						
23						

8972/4

Изм.	Лист	№ докум.	Подпись	Дата
Разраб.		Зубрин		
Провер		Тищук		09.83
Рук.		Бойко		09.83
Н. контр.		Косинова		09.83
Утв.				

НО-14.00.00.000 ВС

Транспортер приемный
Ведомость спецификаций

Литера	Лист	Листов
Т-Р		1

Гослесхоз СССР
Союзгипролесхоз
Киевский филиал

Копировал Герман — Формат А3

Формат	Зона	Поз.	Обозначение	Наименование	Кол.	Примечание
				Документация		
А2			НО-14.00.00.000СБ	Сборочный чертеж		
А3			НО-14.00.00.000 ВС	Ведомость спецификаций	1	
				Сборочные единицы		
А4		1	НО-14.01.00.000	Рама	1	
А4		2	НО-13.02.00.000	Вал в сборе	1	
*		3	НО-13.02.00.000-01	Вал в сборе	1	
				Детали		
А4		4	НО-13.00.00.001	Упор	4	
А4		5	НО-13.00.00.002	Пластина	16	
А3		6	НО-09.00.00.003	Звездочка	1	
				Материалы		
		7		Доска 25×150 ГОСТ 8486-66**	0,04	м³
				Стандартные изделия		
		8		Винт М3×8,58 ГОСТ 17473-80*	32	
		9		Болты ГОСТ 7798-70* М10×30.58	16	
		10		М10×40.58	4	
				Гайки ГОСТ 5915-70*		
		11		М 3.5	32	
		12		М10.5	20	
				Шайбы ГОСТ 6402-70*		
		13		3-65Г	32	
		14		10-65Г ГОСТ 11371-78	20	
		15		10.01	20	
		16		Шуруп А3×20 ГОСТ 1145-80*	60	
				Прочие изделия		
		17		Мотор-редуктор МЦ-2С-63-71-КУ3 ГОСТ 20721-75*	1	
		18		Цепь ПР-15,875-2270 ГОСТ 13568-75* l=545,625	8	
		19		Цепь ПР-15,875-2270 ГОСТ 13568-75* l=1571,625	1	
		20		Звено-С-ПР-15,875-2270 ГОСТ 13568-75*	1	

Изм.	Лист	№ докум.	Подпись	Дата
Разраб.		Зубрин		
Провер		Тищук		09.83
Рук.		Бойко		09.83
Н. контр.		Косинова		09.83
Утв.				

НО-14.00.00.000

Транспортер приемный

Литера	Лист	Листов
Т-Р	1	2

Гослесхоз СССР
Союзгипролесхоз
Киевский филиал

8972/4

Копировал Герман — Формат А4

Инв.№ подл. | Подпись и дата | Взам.инв.№ | Инв.№ дубл. | Подпись и дата

Изм.	Лист	№ докум.	Подпись	Дата

НО-14.00.00.000

Лист 2

116

Копировал Герман — Формат А4

НО-14.00.00.000 СБ

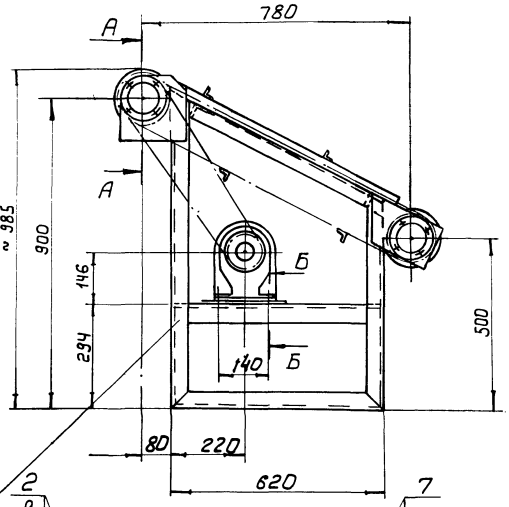

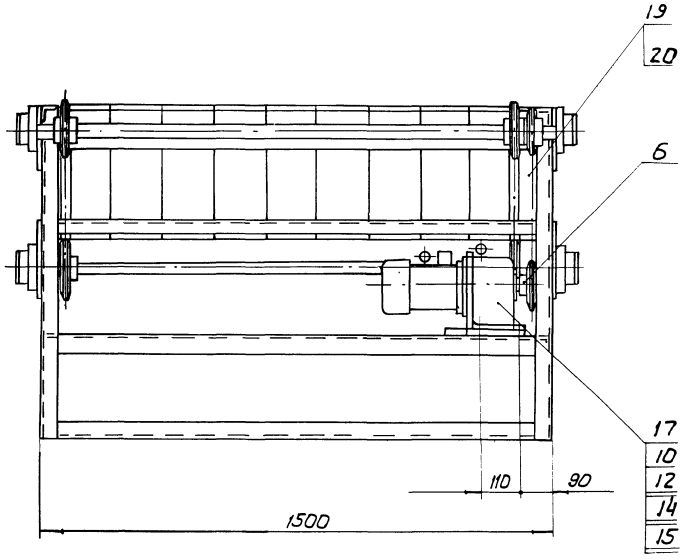

1
2
9
12
14
15
7
16
3
9
12
14
15

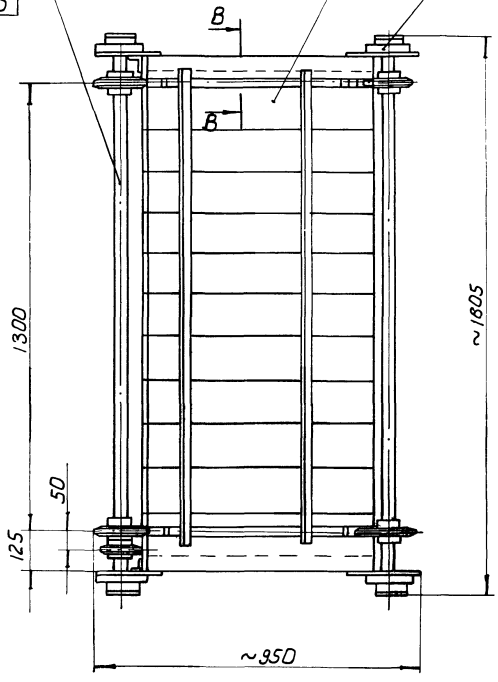

Б-Б
М1:1

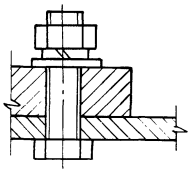

В-В повернуто
М2:1

Г

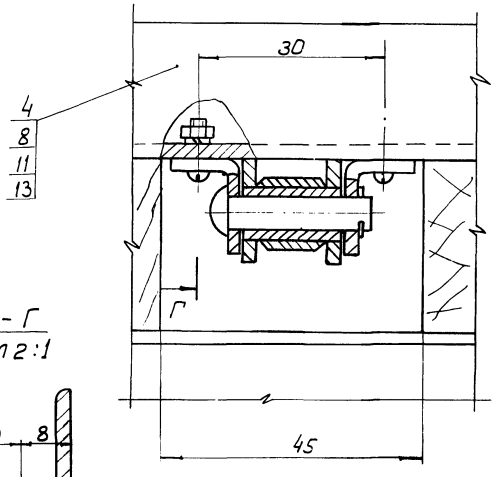

Г-Г
М2:1

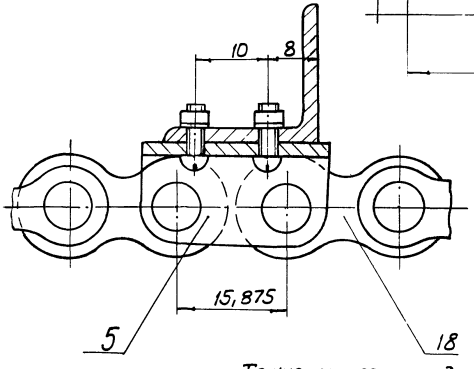

А-А
М1:1

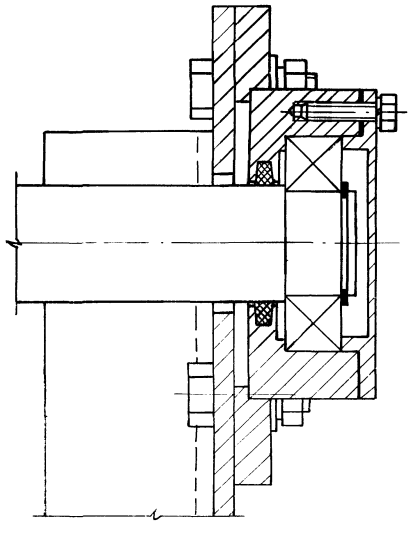

Транспортер предназначен для приемки пиломатериалов длиной от 0,6 до 1,5 м, накопления и подачи к станку ЦМ-120.

Скорость движения цепи, м/сек. – 0,3

Мощность привода, квт – 0,75

Цепь тяговая ПР-15,875-2270-2 ГОСТ 13568-75

Расстояние между упорами, мм – 551,5

Число упоров, шт – 4

1. Размеры для справок

2. После монтажа и пробного пуска металлоконструкции грунтовать грунтовкой ФЛ-03К ГОСТ 9109-81, красить эмалью ПФ115 (серая) ГОСТ 6465-76.* 8972/4

					НО-14.00.00.000 СБ		
Изм.	Кол.	№ докум.	Подпись	Дата	Транспортер приемный Сборочный чертеж	Литера	Масса	Масштаб
Разраб.		Зубрин				Т – Р	165	1:10
Провер.		Тищук				Лист	Листов 1	
Т. контр.		Тищук						
Рук.		Бойко				Гослесхоз СССР Союзгипролесхоз Киевский филиал		
Н.контр.		Косинова						
Утв.		Забавский						

Копировал Герман

Формат А2

Формат	Зона	Поз.	Обозначение	Наименование	Кол.	Примечание
				Документация		
А2			НО-14.01.00.000 СБ	Сборочный чертеж		
				Детали		
А4		1	НО-14.01.00.001	Прогон	1	
*		2	НО-14.01.00.001-01	Прогон	1	*) см НО-14.01.00.001
А4		3	НО-14.01.00.002	Стойка	1	
*		4	НО-14.01.00.002-01	Стойка	1	*) см НО-14.01.00.002
Б4		5	НО-14.01.00.003	Поперечина	2	5,3 кг.
				Угольник Б-50х50х5		
				ГОСТ 8509-72; * Ст.3 ГОСТ		
				535-79 * ℓ = 1400 h15		
Б4		6	НО-14.01.00.004	Плита	1	6,2 кг
				Лист Б-ПН-6 ГОСТ 13903-74 *		
				3-Ст.3кп ГОСТ 14637-79		
				250h15х290h15		
А4		7	НО-14.01.00.005	Кронштейн	2	
А4		8	НО-13.01.00.001	Кронштейн	2	
А4		9	НО-13.01.00.005	Стойка	1	
*		10	НО-13.01.00.005-01	Стойка	1	*) см НО-13.01.00.005
*		11	НО-13.01.00.011-01	Уголок	2	*) см. НО-13.01.00.011
*		12	НО-09.02.00.009-04	Уголок	4	*) см. НО-09.02.00.002
*		13	НО-09.02.00.009-05	Уголок	3	*) см. НО-09.02.00.003

Изм.	Кол.	Лист	№ докум.	Подпись	Дата
Разраб.			Зубрин		09.83
Провер.			Тищук		09.83
Рук.			Бойко		09.83
Н. контр.			Косинова		09.83
Утв.					

НО-14.01.00.000

Рама

Литера	Лист	Листов
Т-Р		1

Гослесхоз СССР
Союзгипролесхоз
Киевский филиал

8972/4

Копировал Герман Формат А4

НО-14.01.00.001

НО-14.01.00.001

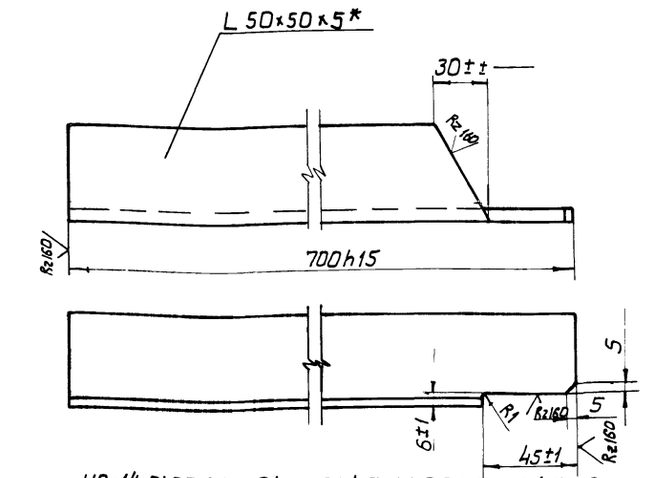

НО-14.01.00.001-01 - зеркальное отражение
остальное см. НО-14.01.00.001
М 1:4

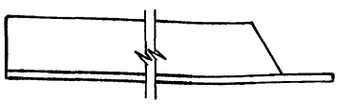

* Размер для справок

8972/4

Изм.	Кол.	Лист	№ докум.	Подпись	Дата
Разраб.			Зубрин		09.83
Провер.			Тищук		09.83
Т. контр.			Тищук		09.83
Рук.			Бойко		09.83
Н. контр.			Косинова		09.83
Утв.					

НО-14.01.00.001

Прогон

Литера	Масса	Масштаб
Т-Р	1,9	1:2

Лист	Листов 1

Гослесхоз СССР
Союзгипролесхоз
Киевский филиал

Угольник Б-50х50х5 ГОСТ 8509-72
Ст.3 ГОСТ 535-79

Копировал Герман Формат А4

НО-14.01.00.002

НО-14.01.00.002

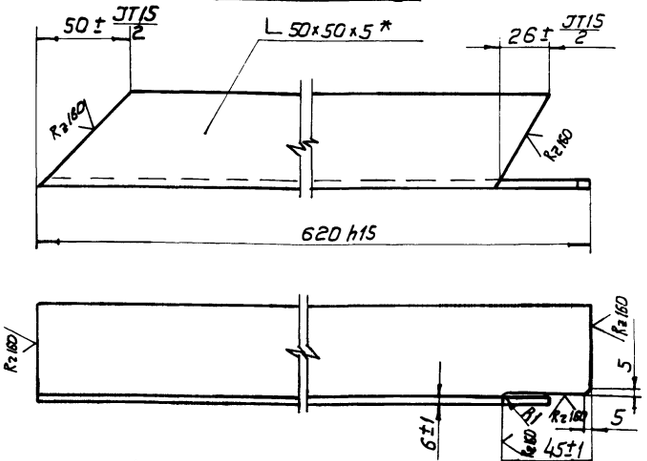

НО-14.01.00.002-01 - зеркальное отражение
остальное см. НО-14.01.00.002
М 1:4

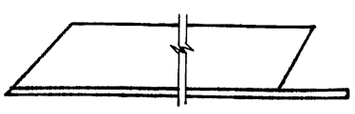

* Размер для справок.

8972/4

Изм.	Кол.	Лист	№ докум.	Подпись	Дата
Разраб.			Зубрин		09.83
Провер.			Тищук		09.83
Т. контр.			Тищук		09.83
Рук.			Бойко		09.83
Н. контр.			Косинова		09.83
Утв.					

НО-14.01.02.002

Стойка

Лит.	Масса	Масштаб
Т-Р	1,8	1:2

Лист	Листов 1

Гослесхоз СССР
Союзгипролесхоз
Киевский филиал

Угольник Б-50х50х5 ГОСТ 8509-72
Ст.3 ГОСТ 535-79 *

Копировал Герман Формат А4

НО-14.01.00.005

НО-14.01.00.005

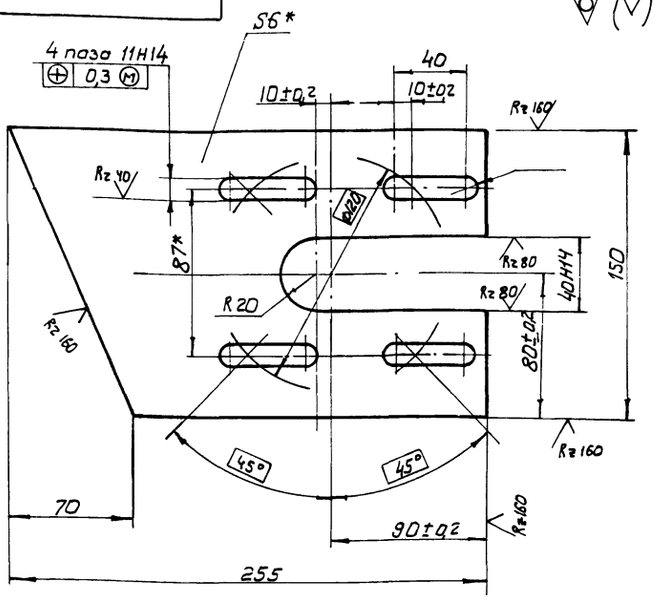

1.* Размеры для справок
2. Неуказанные предельные отклонения размеров: валов - h15; остальных ± JT15/2.

118

8972/4

Изм.	Кол.	Лист	№ докум.	Подпись	Дата
Разраб.			Зубрин		09.83
Провер.			Тищук		09.83
Т. контр.			Тищук		09.83
Рук.			Бойко		09.83
Н. контр.			Косинова		09.83
Утв.					

НО-14.01.00.005

Кронштейн

Лит.	Масса	Масштаб
Т-Р	1,7	1:2

Лист	Листов 1

Гослесхоз СССР
Союзгипролесхоз
Киевский филиал

Лист Б-ПН-6 ГОСТ 13903-74 *
3-Ст.3 кп. ГОСТ 14637-79

Копировал Герман Формат А4

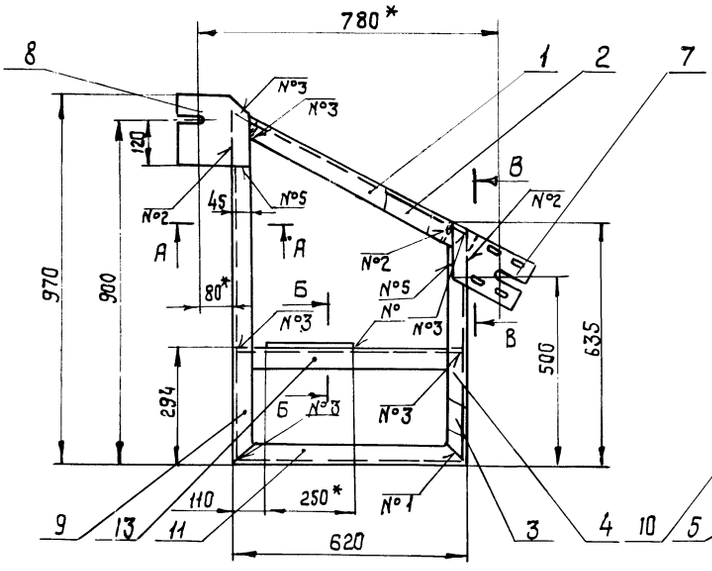

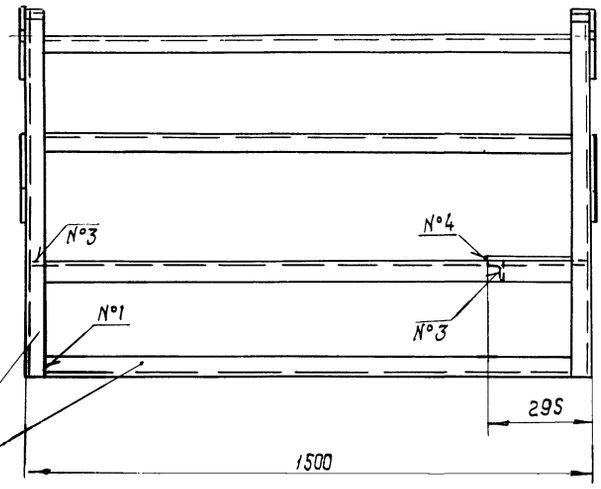

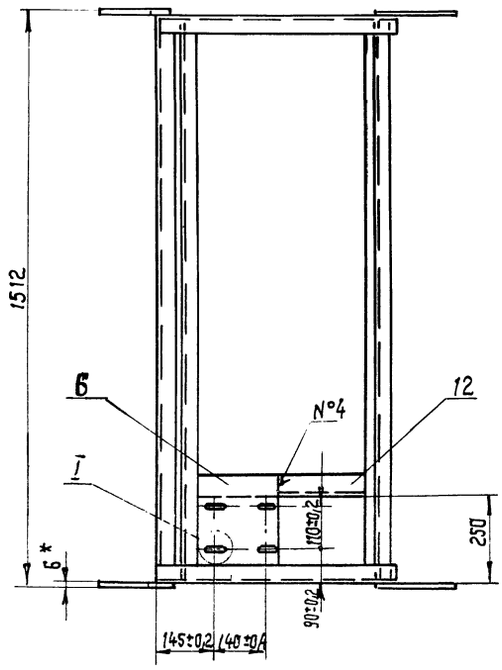

Б-Б
М 1:2

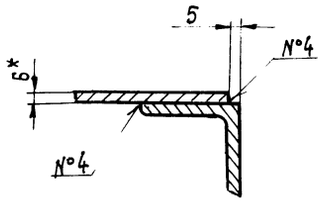

В-В
М 1:2

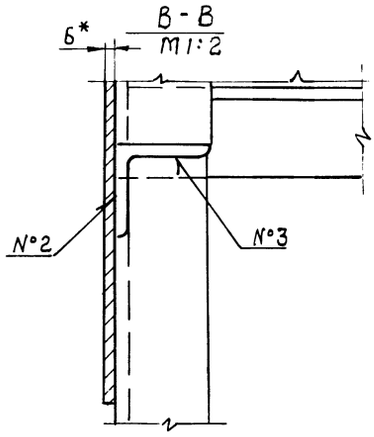

Номер шва	Обозначение	Требования ко шву	К-во швов
1	С2		20
2	Т1-Δ4		8
3	Т1-Δ4-Э		24
4	Н1-Δ4		4
5	Н1-Δ4-Э		8

А-А
М 1:2

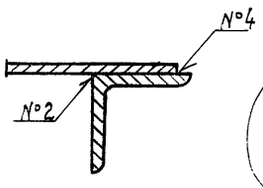

I
М 1:1

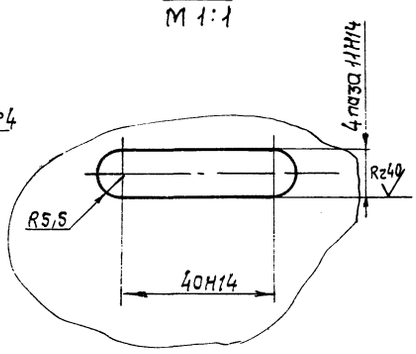

1. Сварные швы по гост 5264-80.
2. * Размеры для справок.
3. Неуказанные предельные отклонения размеров: валов - Н15; остальных ± IT15/2.
4. Масса наплавленного металла - 0,6 кг.

119

8972/4

				НО-14.01.00.000 СБ		
Изм.	Кол.	№ докум.	Подп.	Дата	Рама	Литера: Т-Р; Масса: 60; Масштаб: 1:10
Разраб.		Зубрин		06.83	Сборочный чертеж	
Пров.		Чищук		06.83		Лист; Листов 1
Т. контр.		Чищук				
Рук.		Байко				Гослесхоз СССР Союзгипролесхоз Киевский филиал
Н. контр.		Касинова				
Утв.						

Копировал краснова

Формат А2

ЦЕНТРАЛЬНЫЙ ИНСТИТУТ ТИПОВОГО ПРОЕКТИРОВАНИЯ
ГОССТРОЯ СССР
КИЕВСКИЙ ФИЛИАЛ
г. Киев-57 ул. Эжена Потье № 12

97/7
Заказ № 6378 Инв. № 8972/У Тираж 320
Сдано в печать 2.10 198 5 Цена 9.20

gost.e-ecolog.ru