Типовой проект
411-2-156.85

Цех по производству паркета с сушильными камерами мощностью 200 тыс.м² паркета в год

Альбом II

Внутренние водопровод и канализация
Отопление и вентиляция

8972/2

gost.e-ecolog.ru

КФ ЦИТП ИНВ N 8972/2
ПРИВЯЗАН
ИНВ N

ЦЕНТРАЛЬНЫЙ ИНСТИТУТ ТИПОВОГО ПРОЕКТИРОВАНИЯ
ГОССТРОЯ СССР
КИЕВСКИЙ ФИЛИАЛ
г. Киев-57 ул. Эжена Потье № 12

97/5
Заказ № 6376 Инв. № 8972/2 Тираж 320

Сдано в печать 2.10. 1985 Цена 2-13

Типовой проект
411-2-156.85

Цех по производству паркета с сушильными камерами мощностью 200 тыс.м² паркета в год

Альбом II

Состав проекта

Альбом I – Общая пояснительная записка. Технологические чертежи. Архитектурно-строительные решения. Конструкции железобетонные.
Альбом II – Внутренние водопровод и канализация. Отопление и вентиляция.
Альбом III – Силовое и осветительное электрооборудование. Автоматизация санитарно-технических систем и технологических процессов. Связь и сигнализация. Задание заводу-изготовителю.
Альбом IV – Нестандартизированное оборудование.
Альбом V – Нестандартизированное оборудование.
Альбом VI – Спецификация оборудования.
Альбом VII – Сметы.
Альбом VIII – Сметы.
Альбом IX – Ведомости потребности в материалах.

КФ ЦИТП ИНВ. N 8972/2

Разработан
Киевским филиалом
"Союзгипролесхоз"

Главный инженер филиала М.М.Кияница
Главный инженер проекта В.И.Заславский

Утвержден
Гослесхозом СССР
Протокол N 8 от 18.06.1984. Введен в действие институтом "Союзгипролесхоз", приказ N 55 от 6.07.1984 г.

Привязан
Инв.N

Альбом II

Типовой проект 411-2-156.85

Наименование чертежа	Номер чертежа	Номер страницы
1	2	3
Содержание альбома		2
Водоснабжение и канализация		
Общие данные	ВК-1	3
План на отм. 0.000	ВК-2	4
План на отм. 3.600 и 4.800	ВК-3	5
между осями 5-10 и Г-Е		
Схемы системы Т3, В1, К1	ВК-4	6
Отопление и вентиляция		
Общие данные (начало)	ОВ-1	7
Общие данные (продолжение)	ОВ-2	8
Общие данные (окончание)	ОВ-3	9
План на отм. 0.000 между осями 1÷8 и А÷Д	ОВ-4	10

1	2	3
План на отм. 0.000 между осями 5÷10 и Г÷Е	ОВ-5	11
План на отм. 0.000 между осями 8÷13 и А÷Г	ОВ-6	12
План на отм. 3.600 и 4.800 между осями 5÷10 и Г÷Е	ОВ-7	13
Разрез 1-1. Местные отсосы от технологического оборудования	ОВ-8	14
Система отопления 1	ОВ-9	15
Система отопления 2	ОВ-10	16
Система теплоснабжения установок П1÷П4	ОВ-11	17
Система теплоснабжения установок У1, У2		
Схемы систем П2, П3, П4, ПТ3, В2, В3, В4, В5, В6, У1, У2	ОВ-12	18
Схемы систем ПТ4, П1, В10, Р1, Р2, Р3, Р4, ВЕ1, ВЕ2	ОВ-13	19
Схемы систем ПТ1, ПТ2, ПТ5	ОВ-14	20
Установки систем П1, П3. План. Разрезы. Спецификация	ОВ-15	21
Установки систем П2, П4. План. Разрезы	ОВ-16	22
Спецификация отопительно-вентиляционных установок	ОВ-17	23
Установки систем ПТ1, ПТ2, ПТ3, ПТ4, ПТ5	ОВ-18	24
План расположения циклонов. Спецификация пне-	ОВ-19	25
вмотранспортных установок ПТ1÷ПТ5		
Теплопункт	ОВ-20	26

8972/2 2

ГИП	Заславский		VIII.83
Нач. отд.	Задависвечка		VIII.83
Гл. спец	Ширман		VIII.83
Рук. гр.	Шевченко		VIII-83
Н. контр	Ширман		VIII.83

ТП - 411-2-156.85

цех по производству паркета с сушильными камерами мощностью 200 тыс. м² паркета в год

Стадия	Лист	Листов
Р.П.	1	1

Содержание альбома

Гослесхоз СССР
Союзгипролесхоз
Киевский филиал

Привязан:

Инв. №

Альбом II

Типовой проект 411-2-156.85

Ведомость ссылочных и прилагаемых документов

Обозначение	Наименование	Примечание
	Ссылочные	
Серия 4.900-8	Альбом оборудования фасонных	
Вып. I, II	частей и арматуры для сетей и сооруже-	
	ний водопровода и канализации	
Серия 4.901-8	Вводы водопровода и установка	
	счетчиков холодной воды	
	Прилагаемые	
ВКСО	Спецификация оборудования	на 4 листах
ВКВМ	Ведомость материалов	на 1 листе

Ведомость основного комплекта чертежей ВК

Лист	Наименование	Примечание
1	Общие данные	
2	План на отм. 0.000	
3	План на отм. 3.600 и 4.800 между осями 5-10и Г-Е	
4	Схемы систем Т3, В1, К1	

Ведомость чертежей основных комплектов

Обозначение	Наименование	Примечание
ТХ	Технология производства	
АР	Архитектурные решения	
КЖС	Конструкции железобетонные	
ВК	Внутренние водопровод и	
	канализация	
ОВ	Отопление и вентиляция	
ЭМ	Силовое электрооборудование	
ЭО	Электрическое освещение	
СС	Связь и сигнализация	
АТХ	Автоматизация технологическо-	
	го процесса	
АОВ	Автоматизация отопления	
	и вентиляции	

Основные показатели по чертежам водопровода и канализации

Наименование системы	Потребный напор на вводе, м	Расчетный расход м³/сут	м³/ч	л/с	при пожаре л/с	Установленная мощность электродвигателей, кВт	Примечание
Хозяйственно-							
питьевой и проти-							
вопожарный водо-							
провод	23,5	3.45	2.04	0.83	10.4		
Горячее водоснабжение	15.0	3.78	2.65	1.03			
Бытовая							
канализация	—	7.23	4.69	3.46			

Условные обозначения.

—В1— хозяйственно-питьевой и противопожарный водопровод.

Общие указания.

Проект водоснабжения и канализации разработан в соответствии со СНиП II-34-76 и СНиП II-30-76.

Трубопроводы систем В1 и Т3 выполняются из стальных водогазопроводных оцинкованных легких труб ф 15÷50 мм ГОСТ 3262-75* и из стальных электросварных труб ф 76×2,8 и 108×2,8 мм ГОСТ 10704-76* и окрашиваются масляной краской за два раза.

Трубопроводы системы К1 выполняются из чугунных канализационных труб ф 50÷100 мм ГОСТ 6942.3-80 и покрываются Кузбасским лаком.

При монтаже трубопроводов руководствоваться СНиП III-28-75.

Отметки вводов водопровода и выпусков канализации уточняются при привязке проекта.

Расчетный расход воды на поливку территории учитывается при привязке проекта.

Типовой проект разработан в соответствии с действующими нормами и правилами и предусматривает мероприятия обеспечивающие взрывную, взрывопожарную и пожарную безопасность при эксплуатации здания.

Главный инженер проекта В.И.Зославский

8972/2 3

Привязан:

Инв. №:

ГИП	Зославский		VII-85
Нач.отд.	Задвивченко		
Гл.спец	Ширман		
Рук.гр.	Шевченко		
Н.контр	Ширман		

ТП 411-2-156.85 ВК

цех по производству паркета с сушильными камерами мощностью 200 тыс. м² паркета в год

Стадия	Лист	Листов
Р.П.	1	4

Общие данные

Гослесхоз СССР Союзгипролесхоз Киевский филиал

Копировал Красова Формат А2

Альбом II

Типовой проект 411-2-156.85

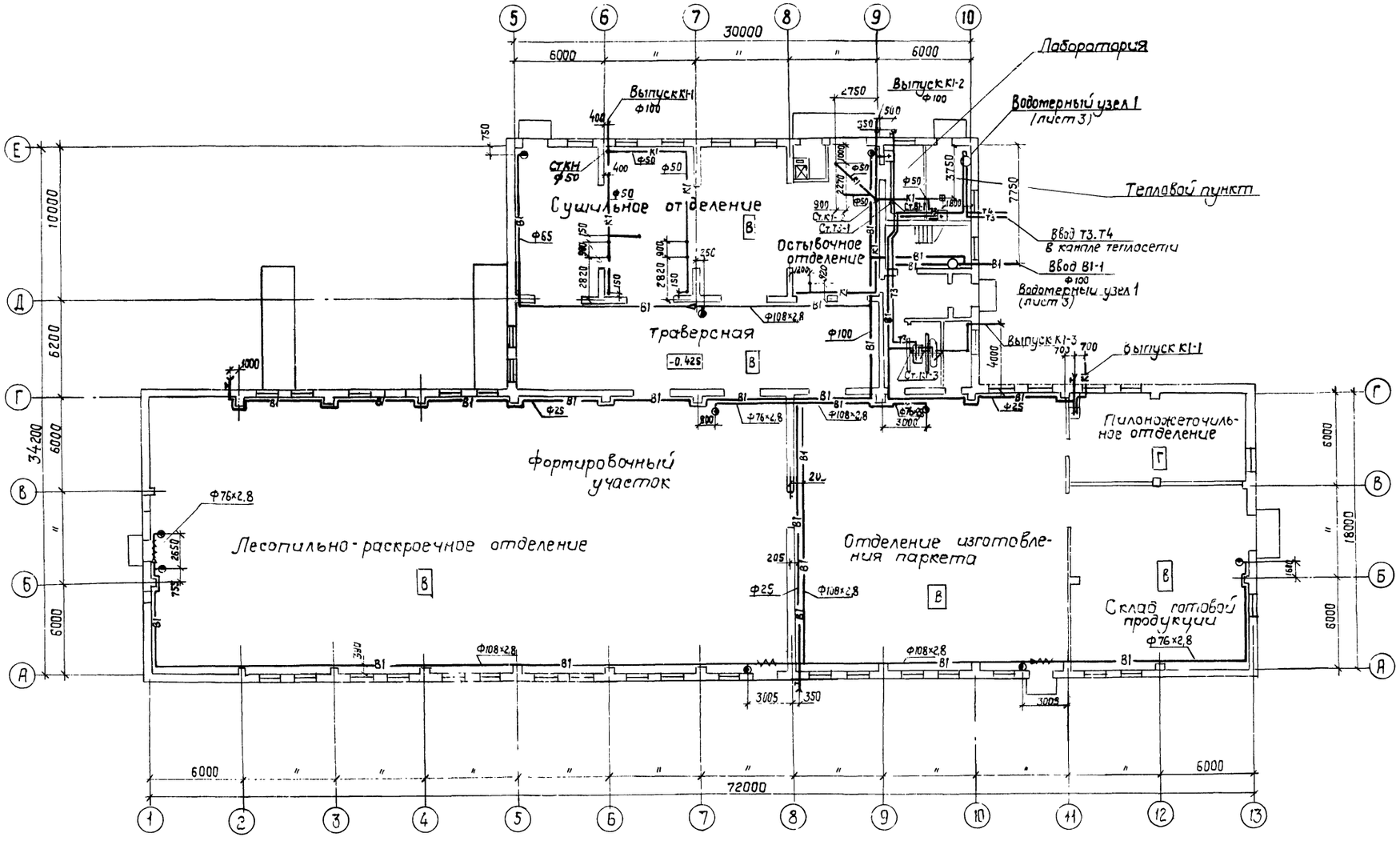

8972/2 4

ГИП	Заславский		VII 83
Нач.отд.	Водовисвечка		VIII.83
Гл.спец.	Ширман		VIII-83
Рук.гр.	Шевченко		VIII-83
Н.контр.	Ширман		VIII-83

ТП 411-2-156.84 ВК

цех по производству паркета с сушильными камерами мощностью 200 тыс.м² паркета в год

Стадия	Лист	Листов
Р.П.	2	

План на отм. 0.000

Гослесхоз СССР
Союзгипролесхоз
Киевский филиал

Привязан:

Инв. №

Согласовано:

Технолог.сек.	Бойко	
Архит.стр.сект.	Сквирский	
Эл.технич.сект.	Олейник	

Альбом II

Типовой проект 411-2-156.85

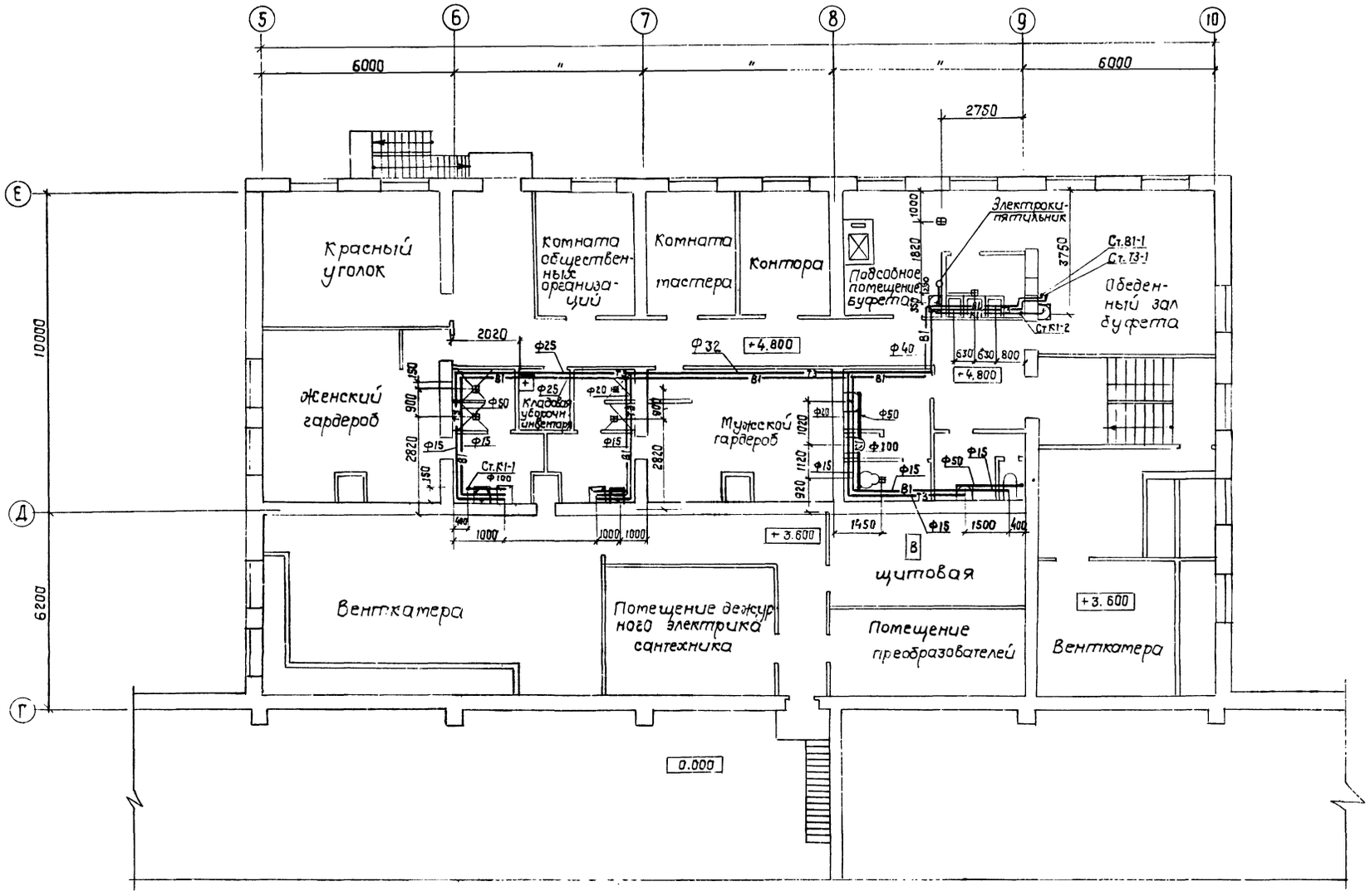

8972/2 5

ГИП	Заславский		VIII.83
Нач.отд.	Задавидовича		VIII.83
Гл.спец.	Ширман		VIII.83
Рук.гр.	Шевченко		VIII.83
Н.контр	Ширман		VIII.83

ТП 411-2-156.85 ВК

Цех по производству паркета с сушильными камерами, мощностью 200 тыс. м² паркета в год

Стадия	Лист	Листов
Р.П.	3	

План на отм. 3.600 и 4.800 между осями 5-10 и Г-Е

Гослесхоз СССР
Союзгипролесхоз
Киевский филиал

Привязан:

Инв. №

Согласовано:
Арх.строит.сек. Сквирский
Эл.техн.сект. Олейник

Копировал Краснова

Альбом II

Типовой проект 411-2-156.85

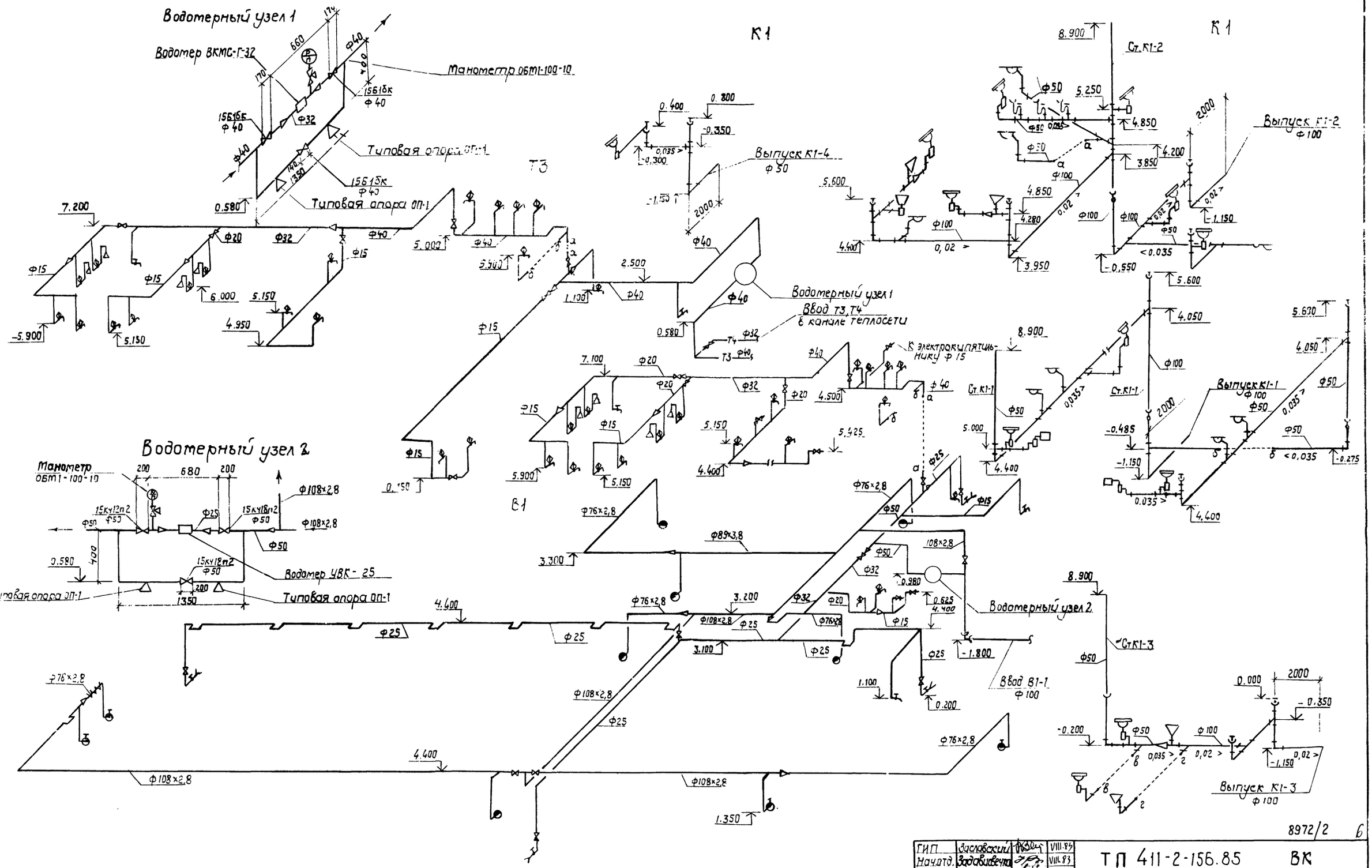

Мойки подключать к сети канализации с разрывом струи 20 мм.

ГИП	Заславский		VIII.85
Нач.отд.	Задавидевча		VIII.85
Гл.спец.	Ширман		VIII.85
Рук.гр.	Шевченко		VIII-85

Привязан:

Инв. №

Н.контр. Ширман 8.85

ТП 411-2-156.85 ВК

Цех по производству паркета с сушильными камерами мощностью 200 тыс. м² паркета в год

Стадия	Лист	Листов
Р.П.	4	

Схемы систем Т3, В1, К1.

Госпроект СССР Союзгипролесхоз Киевский филиал

8972/2 6

Альбом II

Типовой проект 411-2-156.85

План - схема

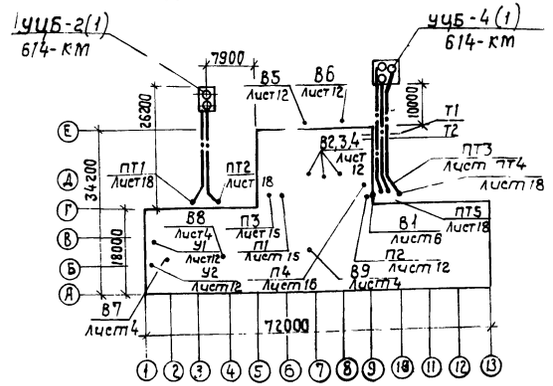

Условные обозначения.

ПТ — Система пневмотранспорта.

Установка циклона с бункером на опорах.

Воздуховод из асбестоцементного короба на плане

—А— То же на схеме

—КК— Кирпичный внутристенный канал

Воздуховод пневмотранспорта до ф 225

Вертикальный коллектор

4г.т. 4000 ф 108×3,5 — Регистр из гладких труб ф 108×3,5 длиной 4м

Ведомость рабочих чертежей основного комплекта ВК

Лист	Наименование	Примечание
1	Общие данные (начало)	
2	Общие данные (продолжение)	
3	Общие данные (окончание)	
4	План на отм. 0.000 между осями 1÷8 и А÷Д	
5	План на отм. 0.000 между осями 5÷10 и Г÷Е	
6	План на отм. 3.000 между осями 8÷13 и А÷Г	
7	План на отм. 3.600 и 4.800 между осями 5÷10 и Г÷Е	
8	Разрез 1-1. Местные отсосы от технологического оборудован.	
9	Схема системы отопления 1.	
10	Схема системы отопления 2.	
11	Система теплоснабжения установок П1÷П4	
	Система теплоснабжения установок У1, У2	
12	Схемы систем П2, П3, П4, ПТ3, В2, В3, В4, В5, В6, У1, У2	
13	Схемы систем ПТ4, П1, В10, Р1, Р2, Р3, Р4, ВЕ1, ВЕ2	
14	Схемы систем ПТ1, ПТ2, ПТ5	
15	Установки систем П1, П3. План. Разрезы. Спецификация	
16	Установки систем П2, П4. План. Разрезы.	
17	Спецификация отопительно-вентиляционных установок	
18	Установки систем ПТ1, ПТ2, ПТ3, ПТ4, ПТ5	
19	План расположения циклонов. Спецификация пневмотранспортных установок ПТ1÷ПТ5.	
20	Теплопункт.	

Ведомость основных комплектов чертежей

Обозначение	Наименование	Примечание
ТХ	Технология производства	
АР	Архитектурно-строительные решения	
КЖС	Конструкции железобетонные	
ВК	Внутренние водопровод и канализация	
ОВ	Отопление и вентиляция	
ЭМ	Силовое электрооборудование	
ЭО	Электрическое освещение	
СС	Связь и сигнализация	
АТХ	Автоматизация технологического процесса	
АОВ	Автоматизация отопления и вентиляции	

Основные показатели по чертежам отопления и вентиляции

Наименование здания (сооружения) помещения	Объем м³	Периоды года при tн, °С	Расход тепла, вт/час ккал/час: на отопление	на вентиляцию	на горячее водоснабжение	Общий	Расход пара на технологию, кг/час	Установлен. мощн. эл. двигат. квт.
Производственная часть	12927,3	холодный -20°	99 810 / 85 820	873025 / 752 605	—	972 839 / 838 425	700	309,99
		холодный -30°	117685 / 101 190	1118 455 / 964 185	—	1236 140 / 1065 375		
		холодный -40°	129 210 / 111 100	1361 055 / 1173 320	—	1490 265 / 1284 420		
Вспомогательные помещения	165,6	холодный -20°	18 405 / 15 825	350 70 / 30 235	184915 / 159 000	238 390 / 205 060	—	2,275
		холодный -30°	20685 / 17745	48140 / 41200	184915 / 159000	253 690 / 217 945		
		холодный -40°	22 420 / 19320	67645 / 58 315	184915 / 159000	275030 / 236 635		

Типовой проект разработан в соответствии с действующими нормами и правилами и предусматривает мероприятия, обеспечивающие взрывную, взрывопожарную и пожарную безопасность при эксплуатации здания.
Главный инженер проекта В.И. Заславский.

Привязан:

Инв. №

8972/2 7

ГИП	Заславский		IX.83	ТП 411-2-156.85 ОВ
Нач.отд.	Задобривская		IX.83	
Гл.спец.	Ширман		IX.83	цех по производству паркета с специальными катерами мощностью 200 тыс. м² паркета в год
Рук.гр.	Железная		IX.83	
Ст.инж.	Грутман		IX.83	
Техник	Смертенко		IX.83	Стадия Р.П. / Лист 1 / Листов 20
Н.контр.	Ширман		IX.83	Общие данные (начало) — Гослесхоз СССР, Союзгипролесхоз, Киевский филиал

Копировал Краснова

Формат А2

Альбом II

Типовой проект 411-2-156.85

Ведомость ссылочных и прилагаемых документов

Обозначение	Наименование	Примечание
	Ссылочные документы	
Серия 1.494-2, вып. 10,11	Воздушно-тепловые завесы для ворот промышленных зданий.	ЦИТП
Серия 1.494-10	Решетки щелевые регулирующие типа Р	"
Серия 5.904-13, вып.0,1-1,12	Заслонки воздушные унифицированные для систем вентиляции	"
Серия 1.494-21	Крепление решеток воздухоприточных типа „РР" и щелевых регулирующих типа „Р" к воздуховодам строительным конструкциям	"
Серия 1.494-26, вып.1,2	Унифицированные конструкции приточных вентиляционных установок	"
Серия 1.494-30, вып.1,2	Установка и крепление вентиляторов к строительным конструкциям	"
Серия 1.494-32	Зонты и дефлекторы вентиляционных систем	"
Серия 5.904-10	Узлы прохода вентиляционных вытяжных шахт через покрытия промышленных зданий. Узлы прохода общего назначения	
Серия 4.904-13	Щиберы стальные неутепленные	"
Серия 4.904-69	Детали крепления санитарно технических приборов и трубопроводов	"
Серия 5.903-1	Узлы обвязки регулирующих клапанов на трубопроводах теплоснабжения калориферных установок	"
Серия 5.904-4	Двери и люки для вентиляционных камер	"
Серия 5.904-5	Гибкие вставки к центробежным вентиляторам	
Серия 5.904-6, вып.0,1	Воздухораспределители перфорированные круглые. Тип ВПК	"
Серия 1.494-33	Клапаны лепестковые к вентиляторам осевым типа ОБ-300 №№ 4-12,5	"
614-1849, 614-1996	Коллектор вертикальный типа КВБ	Гипродрев-пром
614-289; 614-313; 614-389, 614-393	Циклоны типа к	"
614-1604; 614-1608	Установка ниппеля и заглушки в лючке для замера давления	"
614-1891	Люк для чистки воздуховодов л-1	"
614-1913	Люк для чистки воздуховодов л-2	"
614-КМ29,24,21	Опоры под циклоны и бункеры	"
Серия 5.903-2, вып. 0,1	Воздухосборники для систем отопления и теплоснабжения вентиляционных установок	ЦИТП ЦИТП
	Прилагаемые документы	
ОВ.СО	Спецификация оборудования	
ОВ ВМ	Ведомость потребности в материалах	

Общие указания

Расчетные параметры наружного воздуха в холодный период года приняты $t_н = -20°C$, $t_н = -30°C$, $t_н = -40°C$.

Расчетная температура внутреннего воздуха в производственных помещениях в холодный период года $t_{вн} = 17°C$, в бытовых помещениях - согласно СН и П II-92-76 „Вспомогательные здания и помещения промышленных предприятий."

Теплоноситель для системы отопления и теплоснабжения вентиляционных установок - горячая вода с параметрами $t_п = 130°C$; $t_о = 70°C$

Воздуховоды вентиляционных систем П1, П2, П3, П4, В5, В6, проложенные внутри помещения, покрываются изнутри и снаружи грунтом ГФ-020. за один раз в соответствии с ГОСТ 9.032-74.* После грунтовки воздуховоды окрашиваются эмалью ПФ-115 в два слоя.

Воздуховоды систем пневмотранспорта, проложенные вне здания, выполняются из листовой стали $\delta = 1{,}5$мм по ГОСТ 19903-74.* Воздуховоды окрашиваются грунтом ХС-010, за один раз и эмалью ПХВ до монтажа и второй раз после монтажа.

Воздуховоды систем пневмотранспорта, проложенные внутри здания, выполняются из листовой стали $\delta = 1$ мм по ГОСТ 19904-74 и окрашиваются по аналогии с воздуховодами систем П1, П2, П3, П4. Воздуховоды систем В2 ÷ В4 и В10 выполняются из оцинкованной стали ГОСТ 19904-74.*

Трубопроводы системы отопления, прокладываемые в подпольных каналах и трубопроводы системы теплоснабжения отопительно-вентиляционных установок диаметром до 25мм - изолируются пухшнуром $\delta = 30$мм с покровным слоем из стеклорубероида; диаметром более 25мм - изолируются полуцилиндрами из минеральной ваты $\delta = 30$мм с покровным слоем из стеклорубероида.

В качестве нагревательных приборов для отопления производственной части приняты регистры из гладких труб, для отопления вспомогательных помещений - радиаторы „М-140-АС."

Трубопроводы отопления и теплоснабжения отопительно-вентиляционных установок и нагревательные приборы систем отопления окрашиваются масляной краской за два раза.

8

8972/2

ГИП	Заславский		09.83	ТП 411-2-156.85 ОВ	
Нач.отд.	Задавиевечка		09.83		
Гл.спец.	Ширман		09.83	цех по производству паркета с сушильными камерами мощностью 200 тыс.м² паркета в год	
Рук.гр.	Железная		09.83		Стадия: Р.П. Лист: 2 Листов:
Ст.инж.	Грутман		09.83		
Н.контр.	Ширман		09.83	Общие данные (продолжение)	Госгражданстрой СССР Союзгипролесхоз Киевский филиал

Привязан:

Инв. №

Копировал Ермакова

Формат А4

Альбом II

Типовой проект 411-2-156.85

Характеристика отопительно-вентиляционного оборудования

Обозначение системы	Кол. систем	Наименование обслуживаемого помещения (технологического оборудования)	Тип установки, агрегата	Вентилятор: Тип, исполн. взывозащите	№	Схема исполнения	Положение	L, м³/ч	P, па/кгс/м²	n, об/мин	Электродвигатель: Тип, исполнение по взрывозащите	N, квт	n, об/мин	Воздухонагреватель: Тип	№	Кол.	Т-ра нагрева, °С от	до	Расход тепла, вт/ккал/час	ΔP, кгс/м²	Фильтр: Тип	№	Кол.	ΔP, кгс/м²	Концентрация, мг/м³ начальная	конечная	Примечание
П1	1	Лесопильно-раскроечное отделение	А10-3	ВЦ4-70	10	6	Л270	21069	686/70	670	4А132 М6	7,5	960	КВБ	11А-П	1	-20	+17	260430/224510	8,65							
														КВБ	12А-П	1	-30	+18,44	341765/294625	8,65							
														КВБ	12А-П	1	-40	+19,58	419370/361525	8,65							
П2	1	Отделение изготовления паркета	А10-5	ВЦ4-70	10	6	Пр270	30681	686/70	750	4А160S6	11	970	КВБ	12А-П	1	-20	17,32	382525/329765	8,0							
														КВБ	12А-П	1	-30	17,53	487180/419980	8,0							
														КВС	12А-П	2	-40	17,49	589270/507990	6,2							
П3	1	Сушильное отделение	А10-3	ВЦ4-70	10	6	Пр270	16750	588/60	670	4А132 М6	7,5	960	КВБ	11А-П	1	-20	17	207045/178490	5,38							
														КВБ	11А-П	1	-30	17	263005/226730	5,38							
														КВС	12А-П	1	-40	17	318960/274965	5,38							
П4	1	Буфет, бытовые помещения	А5090-2	ВЦ4-70	5	1	Пр0°	4117	539/55	1410				КВС	8А-П	1	-9,5	16	35070/30235	5,1	ФяР		4	5			
								4117	539/55	1410	4А80В4	1,5	1410	КВС	9А-П	1	-19	16	48140/41500	5,1							
								4602	539/55	1410				КВБ	9А-П	1	-28	16	67645/58315	5,1							
В1	1	Курительная	—	Вентилятор вытяжной канальный „ВК-794 „Самал"							—	0,025	—														
В2,3,4	3	Сушильное отделение	—	В-06-300	4	1	—	6000	240/24,5	2840	4А71А2	0,76	2840														Работает периодически
В5,6	2	"	А6,3105-1	ВЦ4-70	6,3	1	Пр0	10300	441/45	930	4А100LВ6	2,2	930														
В7,8,9	3	Лесопильно-раскроечное отделение		Ц3-04	8-6	—	—	15000	676/69	920	4А80В6У2	1,1	920														работает в теплый период года
В10	1	Буфет	—	КЦ3-90	5	—	—	3655	245/25	915	4А80А6У2	0,75	915														
ПГ-1	1	Лесопильно-раскроечное отделение	П8-4а	В-ЦП6-45	8	6	Пр0°	10830	2940/300	1650	4А200М4	37	1475								К	20	1	71,6	9750	97,5	
ПТ-2	1	"	П8-4а	"	8	6	Пр0°	10240	2940/300	1650	4А200М4	37	1475								К	20	1	62,0	9750	97,5	
ПТ-3	1	Отделение изготовления паркета	П8-4а	"	8	6	Л0°	11899	2940/300	1650	4А200М4	37	1475								К	20	1	6,0	9750	97,5	
ПТ-4	1	"	П8-4а	"	8	6	Л0°	14094	2940/300	1650	4А200М4	37	1475								К	22	1	84	9750	97,5	
ПТ-5	1	"	Р5-4	В-ЦП7-40	5	6	Пр0°	4188	2940/300	2250	4А132М4	11	1450								К	14	1	71	9750	97,5	
У1,2	2	Технологический проект	А3,15105-1	В-Ц4-70	3,15	1	Пр180/Л180	1800	294/30	1400	4АА63В4	0,37	1400	КВС	6А-П	1	12	45	23020/19945								
														КВС	6А-П	2	12	50	26505/22850								
														КВС	6А-П	2	12	60	33455/28840								
Р1,2,3,4	4	Заточное отделение		Агрегат ПА-212							А0Е2-21-2Ф2	1,5	2860														

8972/2 9

ГИП	Заславский		
Нач. отд.	Задависвечко		
Гл. спец.	Ширман		
Рук. гр.	Железная		IX.83
Вт. инж.	Грутман		IX.83
Техник	Смертенко		IX.83
Н. контр.	Ширман		IX.83

Привязан:

Инв. №

ТП 411-2-156.85 ОВ

Цех по производству паркета с сушильными камерами мощностью 200 тыс. м² паркета в год

Стадия	Лист	Листов
Р.П.	3	

Общие данные (окончание)

Гослесхоз СССР
Союзгипролесхоз
Киевский филиал

Копировал Краснова

Формат А2

Типовой проект 411-2-156.85 Альбом II

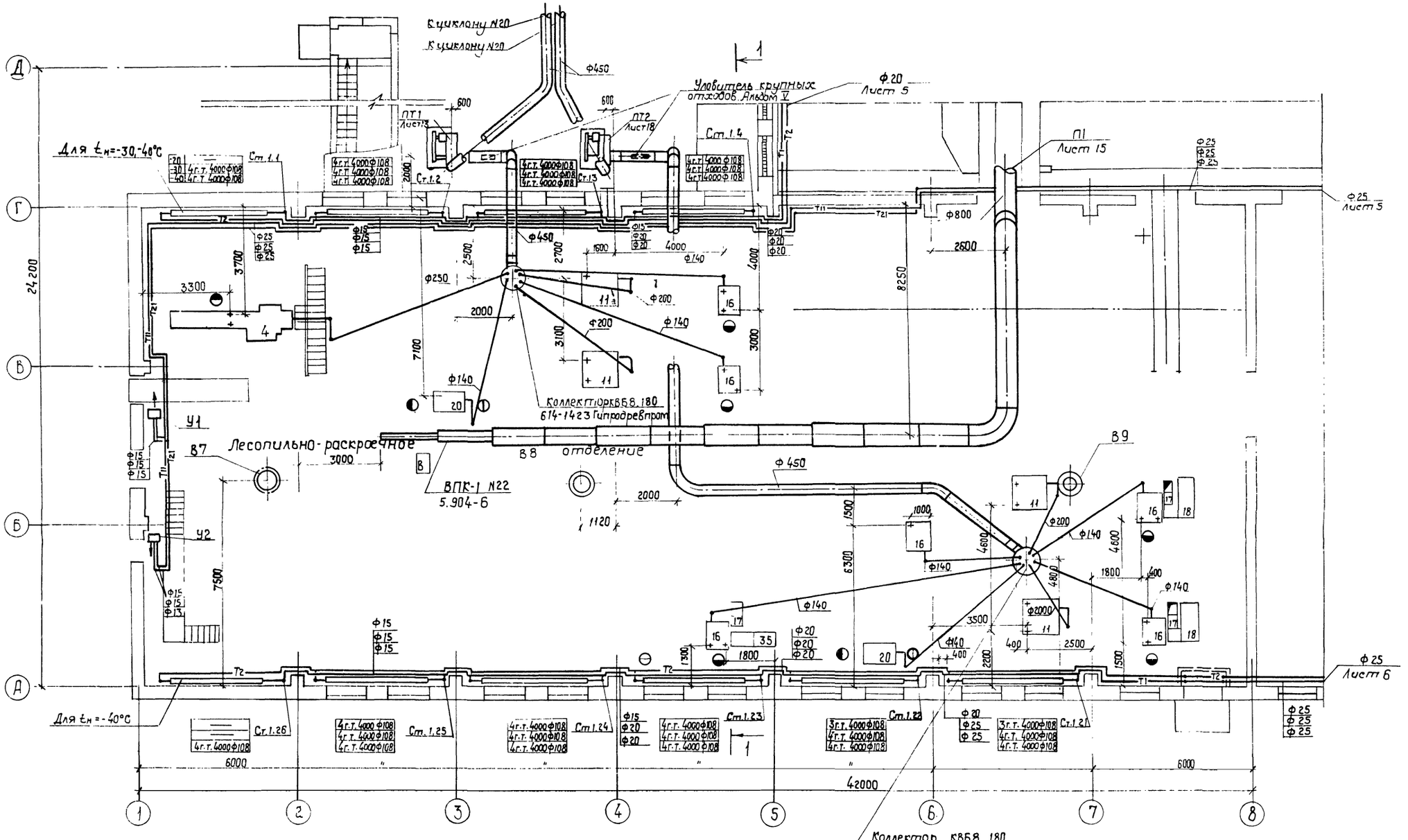

8972/2 10

ГИП	Заславский		IX.83	ТП 411-2-156.85 ОВ
Нач.отд	Задависвечка		IX.83	
Гл.спец.	Ширман		IX.83	Цех по производству паркета с сушильными камерами мощностью 200 тыс. м² паркета в год
Рук.гр.	Железная		IX.83	
Ст.инж.	Грутман		IX.83	Стадия: Р.П. / Лист: 4 / Листов:
Н контр.	Ширман		IX.83	План на отм. 0.000 между осями 1÷8 и А-Д.

Привязан:

Инв №

Гослесхоз СССР
СОЮЗГИПРОЛЕСХОЗ
Киевский филиал

Согласовано:
Стр.сект. Сквирский
Технолог. сект. Бойко
Эл.техн. сектор Олейник

Копировал Краснова Формат А2

Типовой проект 411-2-156.85 Альбом II

План на отм. 0.000 между осями 5÷10 и Г–Е

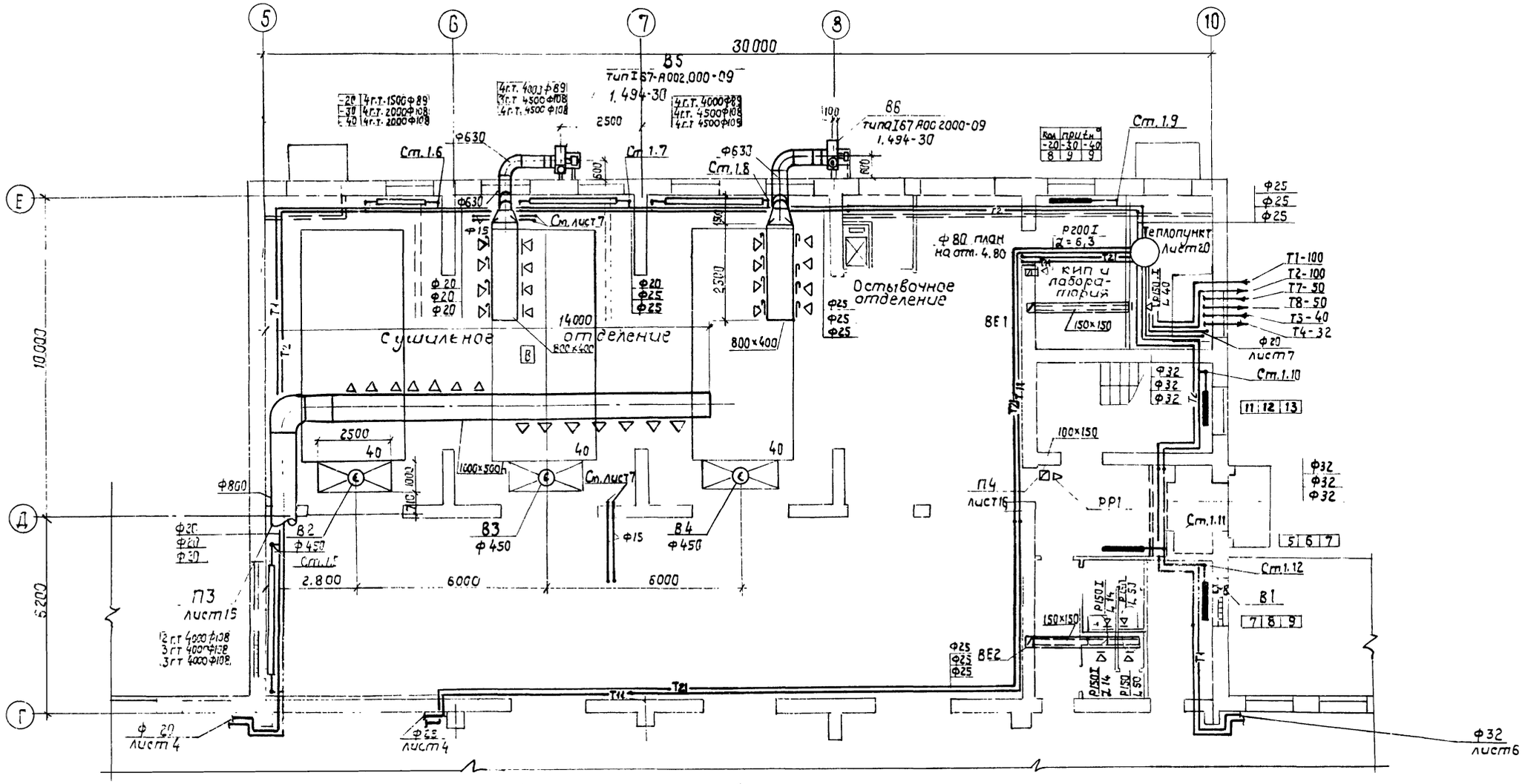

фрагмент тамбура входа для t=-40°С

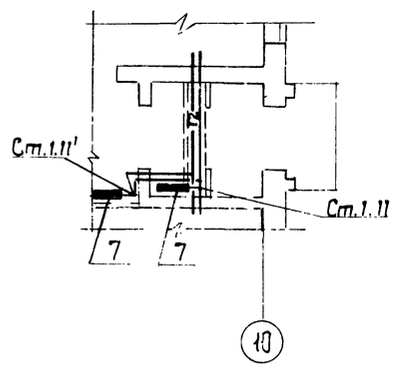

8972/2 11

ГИП	Заславский			ТП 411-2-156.85 ОВ
Нач.отд.	Задависвечко			
Гл.спец.	Ширман		IX.83	цех по производству паркета с сушильными камерами мощностью 200тыс.м² паркета в год.
Рук.гр.	Железная		IX.83	
Ст.инж.	Грутман			
Техник	Смертенко			Стадия: Р.П. / Лист: 5 / Листов: –
Н.контр.	Ширман		IX.83	План на отм. 0.000 между осями 5÷10 и Г–Е

Привязан:

Инв. №

Гослесхоз СССР
Союзгипролесхоз
Киевский филиал

Копировал Краснова

Формат А2

Альбом II

Типовой проект 411-2-156.85

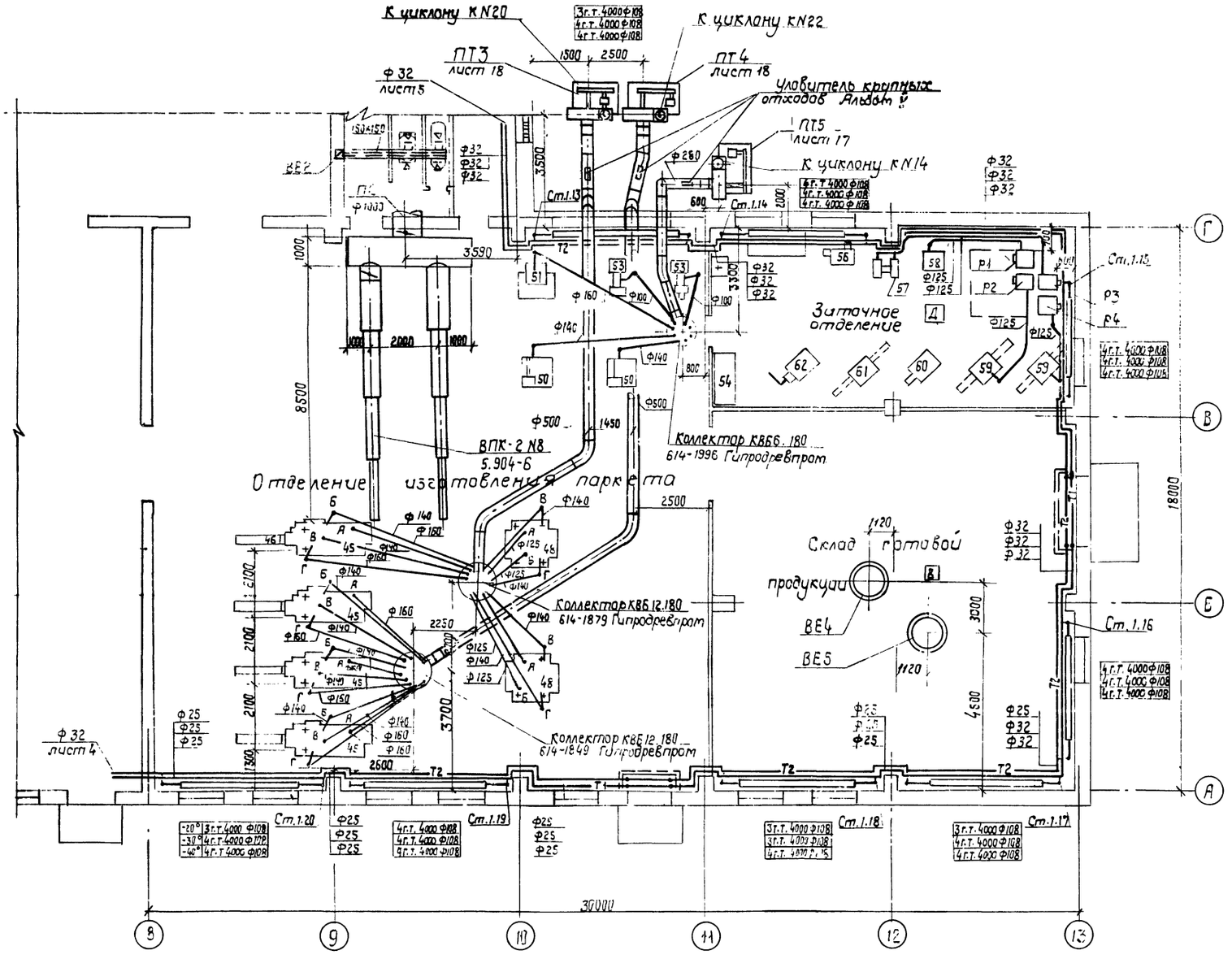

8972/2 12

ГИП	Заславский			ТП 411-2-156 85	ОВ
Нач.отд.	Задависвечка		1	цех по производству паркета с сушильными камерами мощностью 200 тыс.м² паркета в год	
Гл.спец.	Ширтан				
Рук.гр.	Железная				
Ст. инж.	Грутман			Стадия: Р.П.	Лист: 6	Листов: —
Привязан:				План на отм. 0.000 между осями 8÷13 и А-Г	Гослесхоз СССР Союзгипролесхоз Киевский филиал
Инв. N°		Н. контр.	Ширтан		

Альбом II

Типовой проект 411-2-156.85

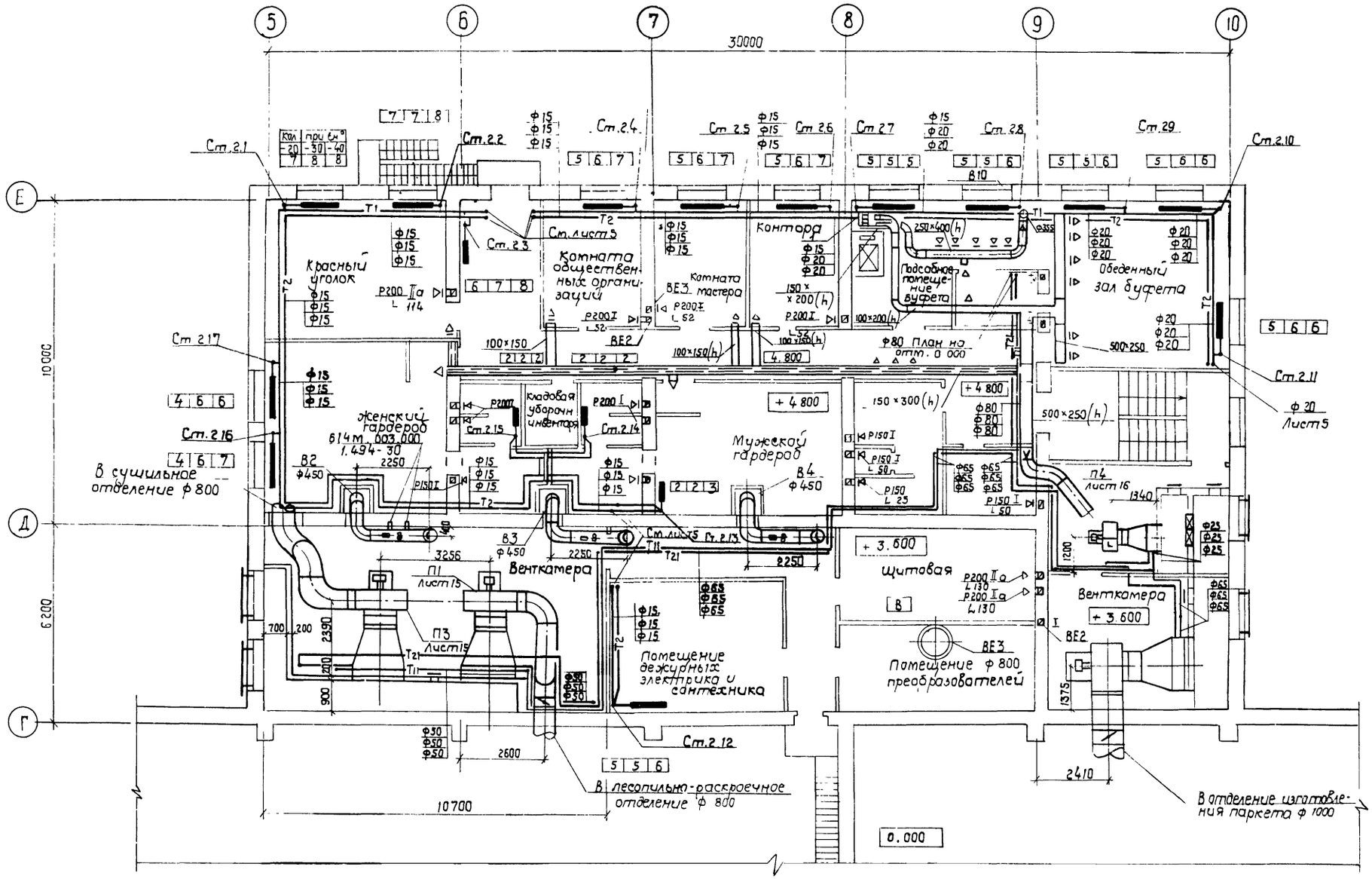

Согласовано:

Стр. сект.	Скворцкий	
Элект. сект.	Олейник	

ГИП	Заславский		IX.83	ТП 411-2-156.85 ОВ
Нач. отд	Заславская		IX.83	
Гл. спец	Ширман		IX.83	Цех по производству паркета с сушильными камерами мощностью 600 тыс м² паркета в год
Рук. гр.	Железная		IX.83	
Ст. инж.	Грунтман		IX.83	Стадия: Р.П. | Лист: 7 | Листов:
Техник	Стертенко		IX.83	
Н. контр	Ширман		IX.83	План на отм. 3.600 и 4.800 между осями 5÷10 и Г-Е

Привязан:

Инв №

Гослесхоз СССР Союзгипролесхоз Киевский филиал

8972/2 13

Формат А3

Альбом II

Типовой проект 411-2-156.85

Разрез 1-1

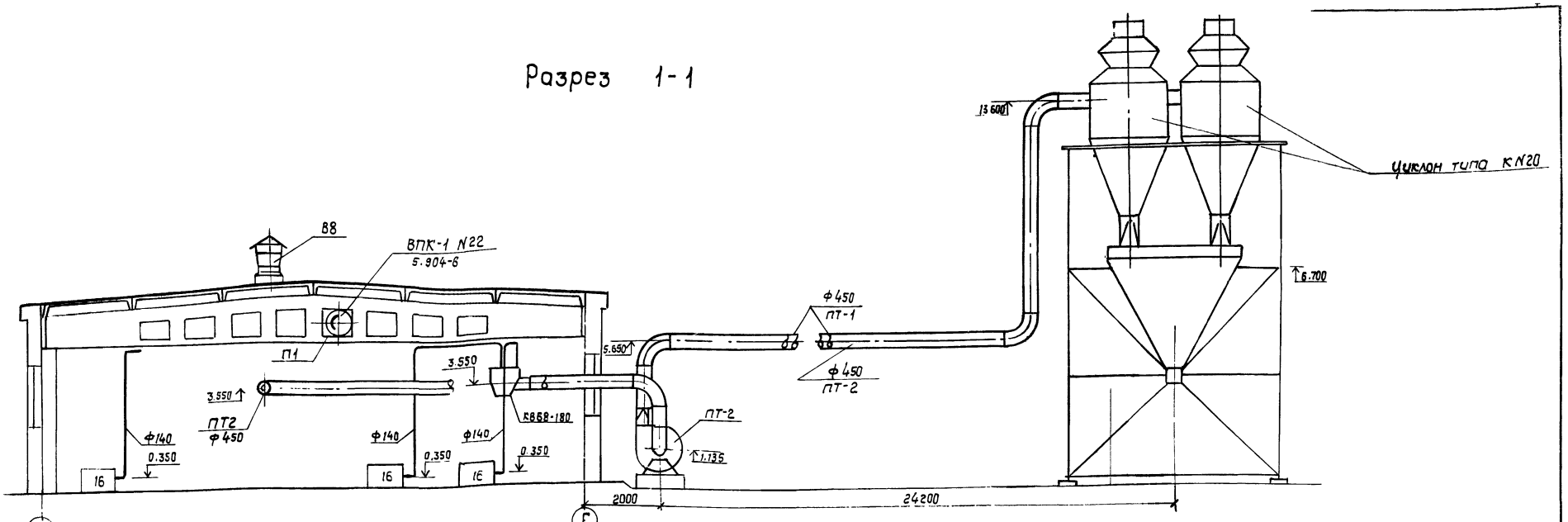

Местные отсосы от технологического оборудования.

Технологическое оборудование			Характеристика выделяющихся вредностей	Объем вытяжки м3/ч		Характеристика местного отсоса		Обозначение системы	Примечание
Поз.	Наименование	кол.		на ед. оборуд.	Всего	Обозначение	Применяемые документы		
4	Станок круглопильный ЦГК-Н	1	Опилки	3170	3170	Пылеприемник	Встроенный отсос	ПТ1	
11	Станок круглопильный ЦН-120	4	Опилки	2000	8000	"	"	ПТ1,2	
16	Станок торцовочный ЦТБ-40	6	Опилки	900	5400	"	"	ПТ1,2	
20	Станок круглопильный ЦБ-2	2	Опилки	860	1720	"	"	ПТ1,2	
40	Камера лесосушильная ЛКП-4	3	Влажный воздух	200	600	Зонт	Альбом V	В2,3,4	работает периодически
45	Станок строгальный паркетный ПАРК-7	4	Стружка	4300	17200	Пылеприемник	Встроенный отсос	ПТ3,4	
48	Станок двухсторонний паркетный канцевания ПАРК-8	2	Стружка	3120	6240	"	"	ПТ3,4	
50	Станок торцовочный	2	Опилки	840	1680	"	"	ПТ5	
51	Станок фрезерный ФС-1	1	Стружка	1190	1190	"	"	ПТ5	
53	Станок токарный ТН-200	2	Стружка	350	700	"	"	ПТ5	
57	Станок точильно-шлифовальный 36-631	1	Абразивная пыль	450	450	"	Встроенный отсос	Р3	
58	Станок заточной T_2 ПТ-4	1	Абразивная пыль	400	400	"	"	Р1	
59	Станок заточной T_2 ПН-6	2	Абразивная пыль	540	1080	"	"	Р2,3	
1	Плита ПЭСМ-2	1	Влага, тепло	350	350	МВО-420	"	В10	

8972/2

14

ГИП	Заславский			ТП 411-2-156.85 ОВ
Нач. отд	Задависечка			
Гл. спец	Ширман			Цех по производству паркета с сушильными камерами мощностью 2007 тыс м² паркета в год
Рук. гр.	Железная		IX.83	
Ст. инж.	Гриттман		IX.83	Стадия: Р П. / Лист: 8 / Листов:
Техник	Смертенко		IX.83	
Привязан:				Разрез 1-1 Местные отсосы от технологического оборудования
Инв. №	Н. контр.	Ширман	IX.83	Гослесхоз СССР Союзгипролесхоз Киевский филиал

Альбом II

Типовой проект 411-2-156.85

Система отопления

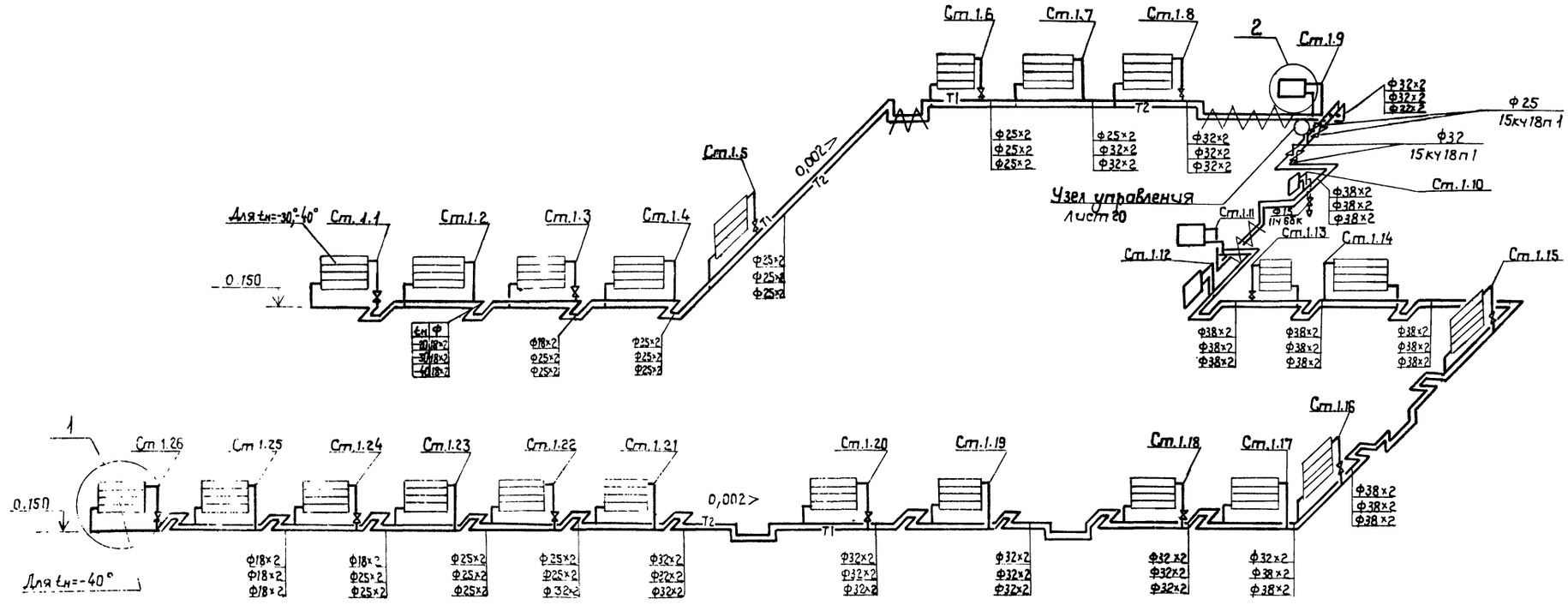

$t_н = -40°C$

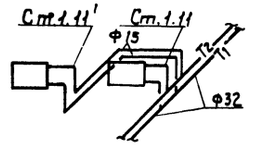

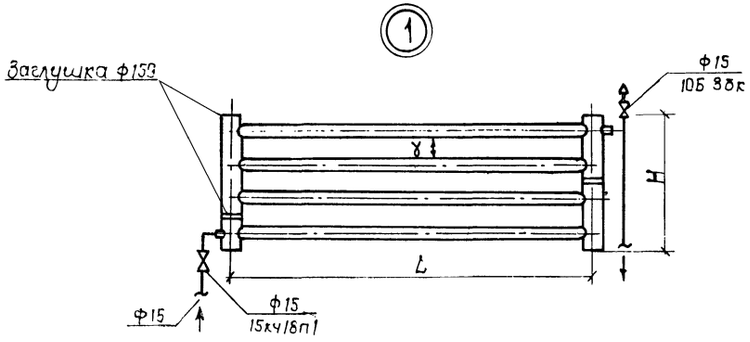

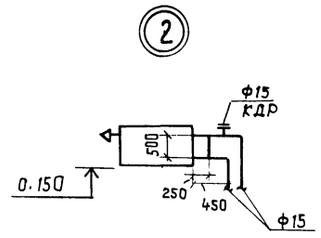

8972/2

15

ГИП	Заславский		IX.83	ТП 411-2-156.85 ОВ
Нач.отд.	Задависвечка		IX.83	
Гл.спец.	Ширман		IX.83	Цех по производству паркета с сушильными камерами мощностью 200 тыс.м² паркета в год.
Рук.гр.	Железная		IX.83	
Ст.инж.	Грутман		IX.83	Стадия: Р.П. / Лист: 9 / Листов:
Н.контр.	Ширман		IX.83	Схема системы отопления 1

Привязан:

Инв. №

Гослесхоз СССР
Союзгипролесхоз
Киевский филиал

Копировал Краснова

Формат А2

Типовой проект 411-2-156 85 Альбом II

Система отопления 2.

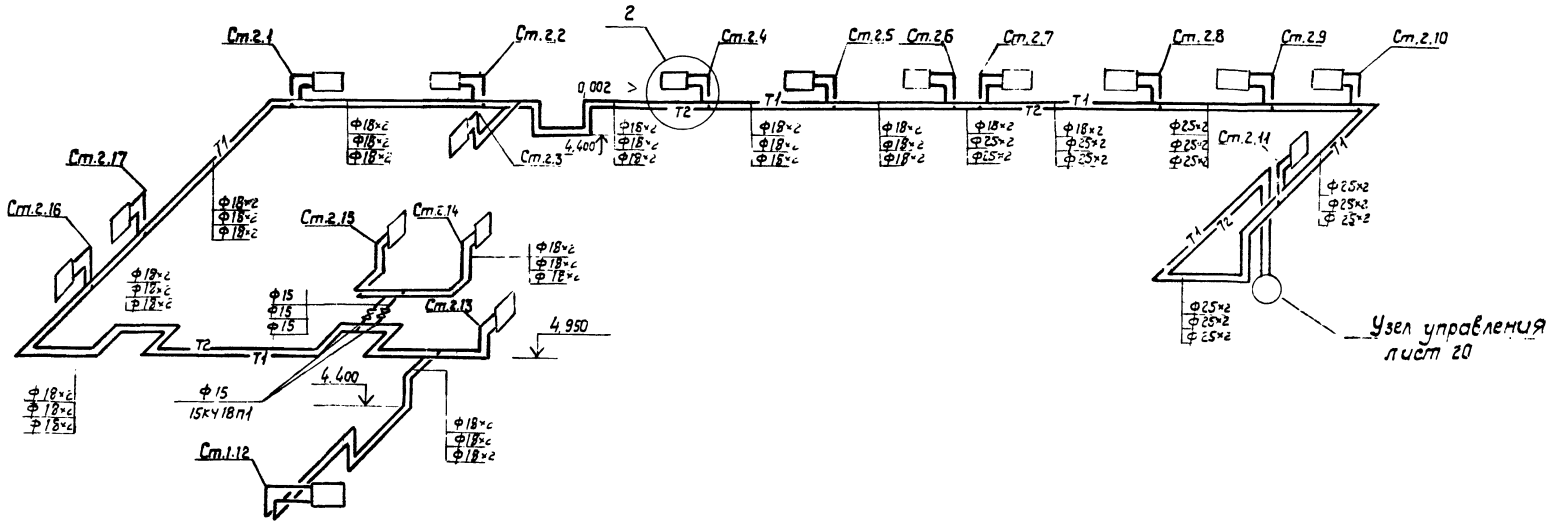

Таблица регистров.

Марка	Диаметр нитки	Диаметр колонки	Длина нитки L, м	к-во ниток	Длина регистра, м	Расстояние между нитками Z, мм	Высота регистра H, мм	Поверхность нагрева, экм	Заглушка δ=3,2		Вес регистра кг
									ф	кол.	
РГ-1	89×2,8	108×2,8	1,5	4	6,0	140	850	2,15	108	6	54,5
РГ-2	89×2,8	108×2,8	4,0	4	16,0	140	850	5,73	108	6	113,9
РГ-3	108×2,8	159×3,2	2,0	4	8,0	150	950	3,70	159	6	100,4
РГ-4	108×2,8	159×3,2	4,0	2	8,0	150	450	3,70	159	4	84,0
РГ-5	108×2,8	159×3,2	4,0	3	12,0	150	700	5,54	159	6	126,3
РГ-6	108×2,8	159×3,2	4,0	4	16,0	150	950	7,39	159	6	158,5
РГ-7	108×2,8	159×3,2	4,5	3	13,5	150	700	6,24	159	6	137,2
РГ-8	108×2,8	159×3,2	4,5	4	18,0	150	950	8,32	159	6	173,0

8972/2 16

ГИП	Зиславский		
Нач.отд.	Задависвечко		
Гл.спец.	Ширман		
Рук.гр.	Железная		
Н.контр.	Ширман		

ТП 411-2-156.85 ОВ

Цех по производству паркета с сушильными камерами мощностью 200тыс.м² паркета в т/з

Стадия	Лист	Листов
Р.П.	10	

Схема системы отопления 2

Гослесхоз СССР
Союзгипролесхоз
Киевский филиал

Привязан:

Инв. №

Альбом II

Типовой проект 411-2-156.85

Система теплоснабжения установок У1, У2.

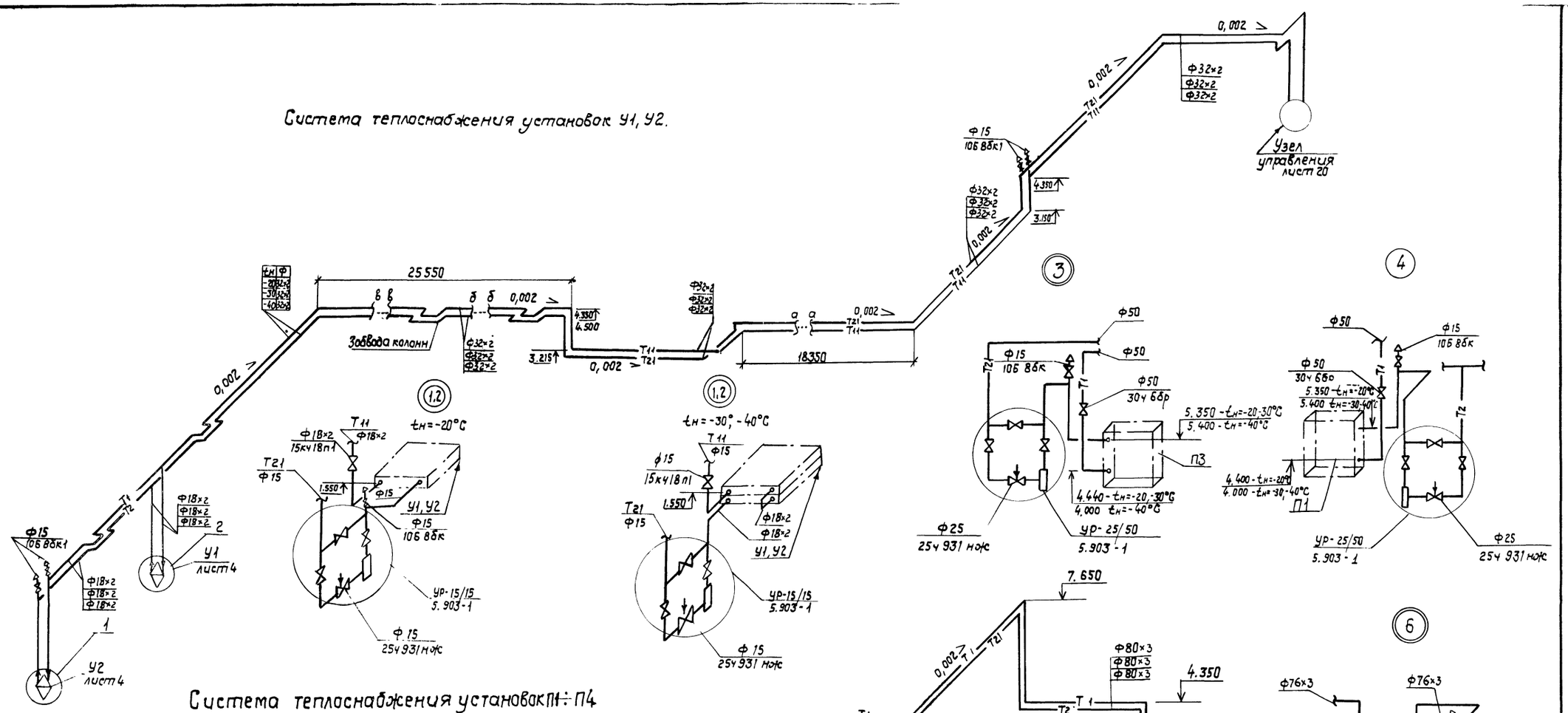

Система теплоснабжения установок П1÷П4

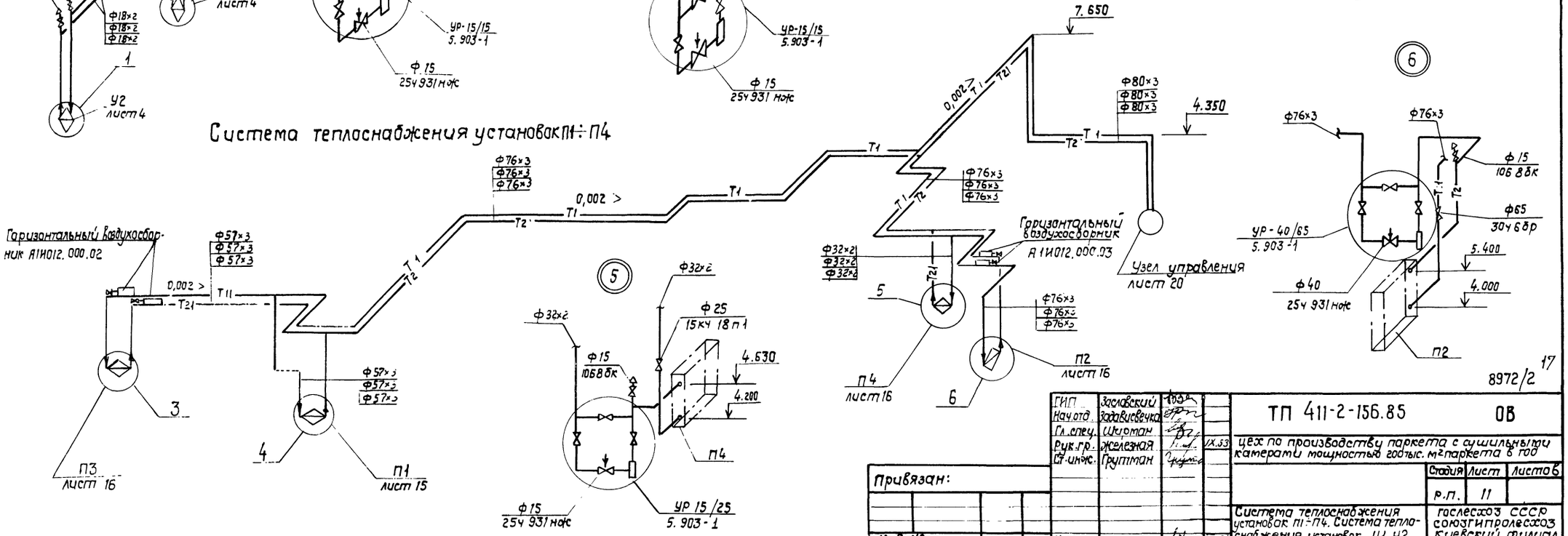

ГИП	Заславский		
Нач.отд	Задавичечка		
Гл.спец.	Ширман		
Рук.гр.	Железная		IX.83
Ст.инж.	Грунтман		
Н.контр.	Ширман		IX.83

Привязан:

Инв. №

ТП 411-2-156.85 ОВ

Цех по производству паркета с сушильными камерами мощностью 6000 тыс. м² паркета в год

Стадия	Лист	Листов
Р.П.	11	

Система теплоснабжения установок П1÷П4. Система теплоснабжения установок У1, У2

Гослесхоз СССР Союзгипролесхоз Киевский филиал

8972/2 17

Копировал Краснова

Формат А2.

Альбом II

Типовой проект 411-2-156.85

П3

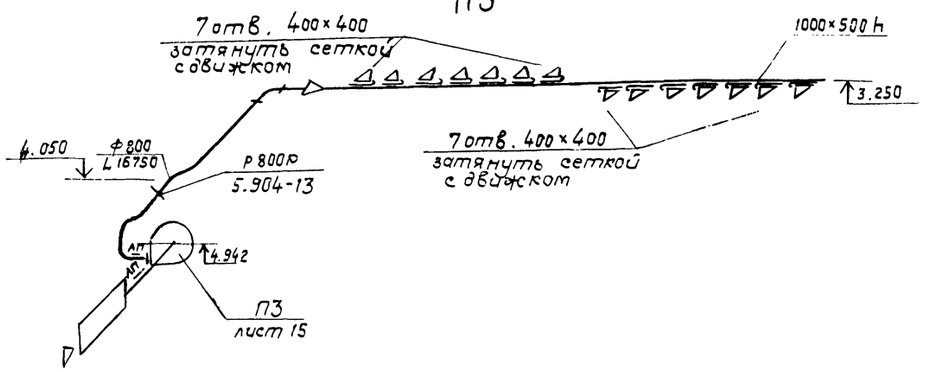

П4

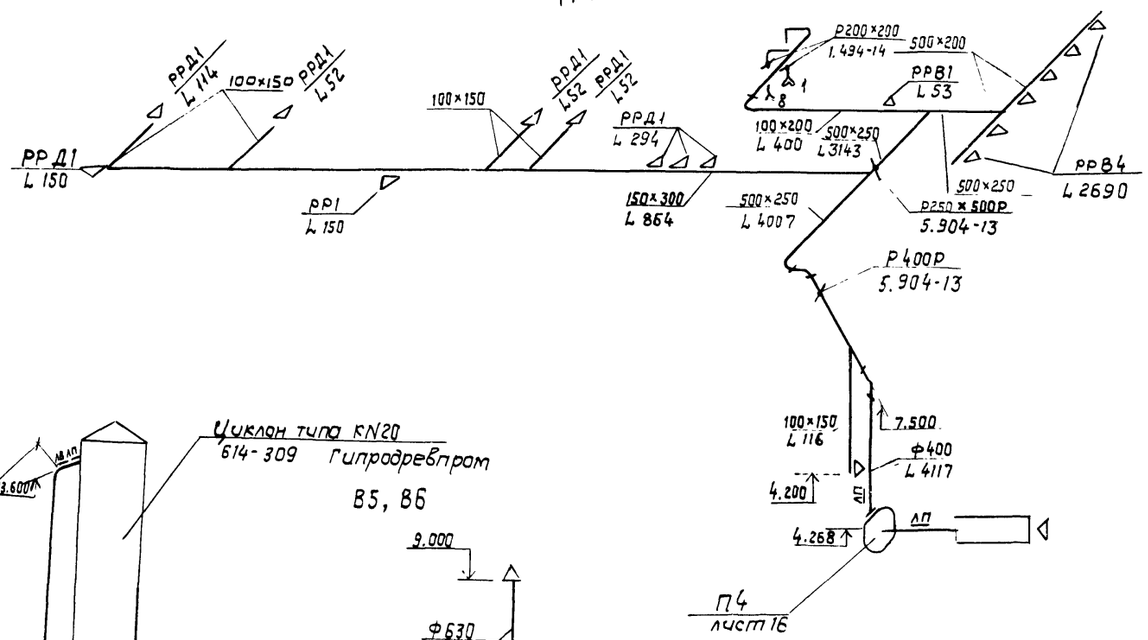

П2

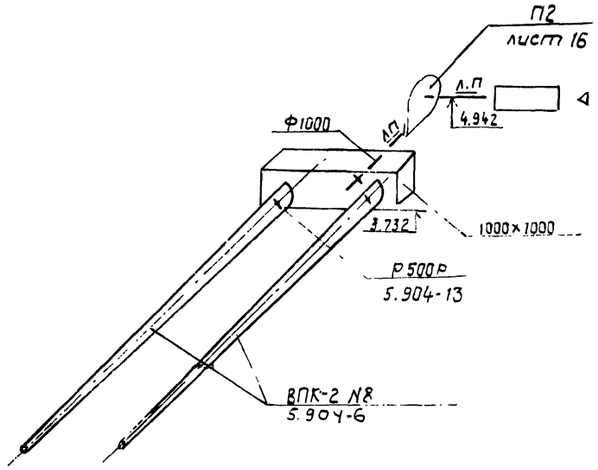

ПТ3

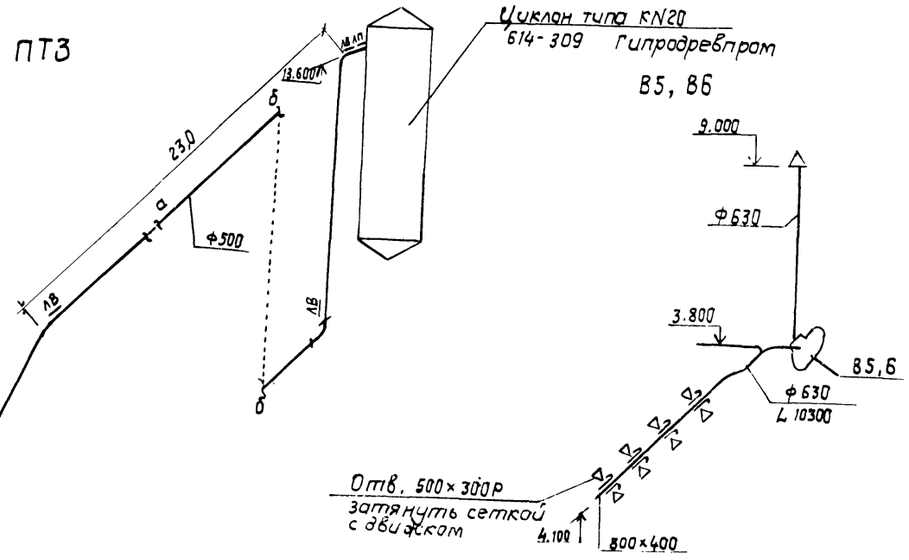

В5, В6

В2, В3, В4

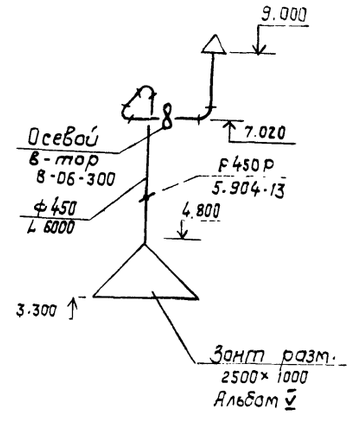

У2

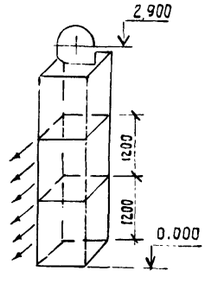

У1

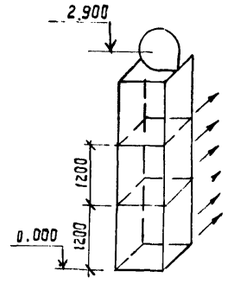

8972/2 18

ГИП	Заславский			ТП 411-2-156.85 ОВ	
Нач. отд.	Забавичечка				
Гл. спец.	Ширман				
Рук. гр.	Железная		11.83	Цех по производству паркета с сушильными камерами мощностью 200 тыс. м² паркета в год	
Техник	Смертенко				Стадия: Р П; Лист: 12; Листов:
Привязан:				Схемы систем П2, П3, П4, ПТ3, В2, В3, В4, В5, В6, У1, У2	Гослесхоз СССР Союзгипролесхоз Киевский филиал
Инв. №		Н. контр	Ширман	11.83	

Альбом II

Типовой проект 411-2-156.85

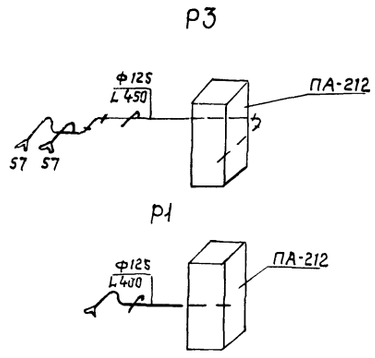

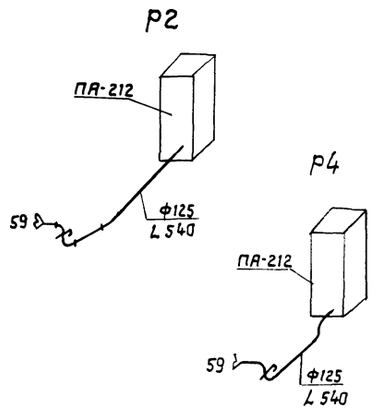

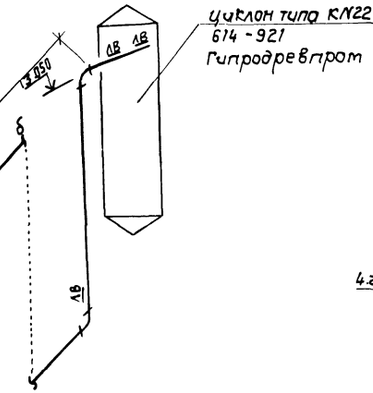

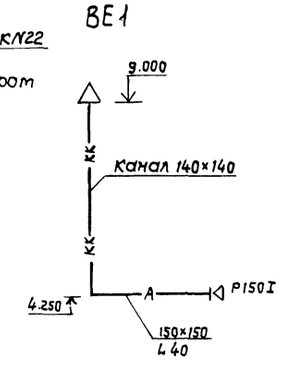

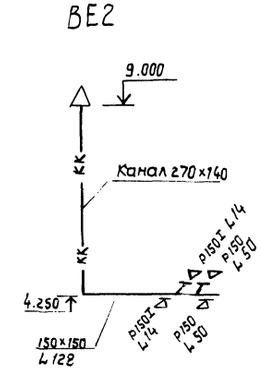

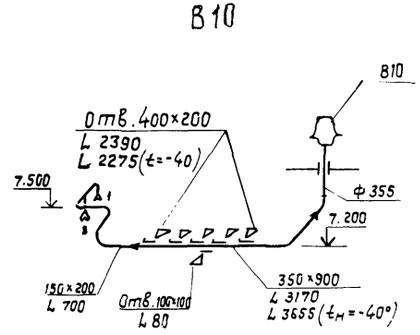

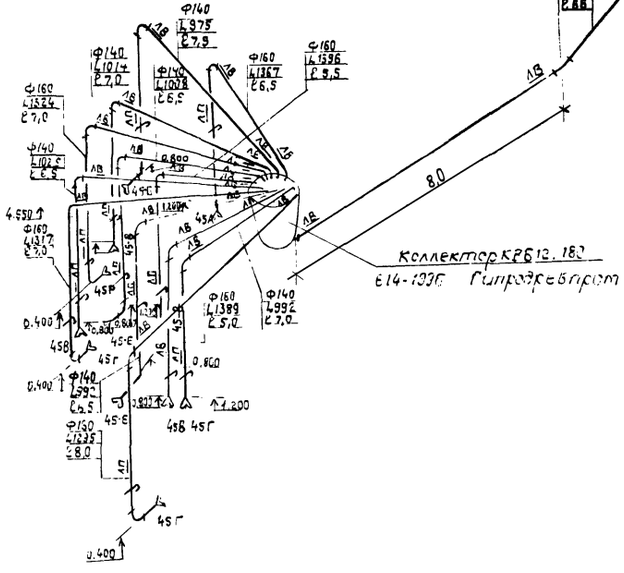

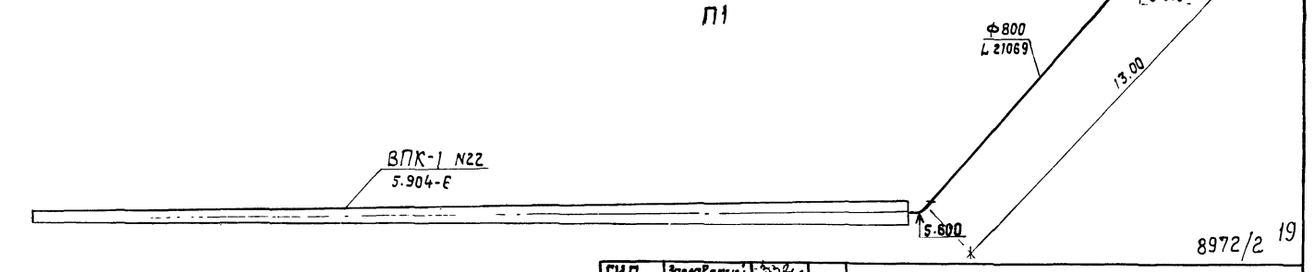

8972/2 19

ГИП	Заславский			ТП 411-2-156.85	ОВ
Нач.отд.	Задавыстчко			Цех по производству паркета с сушильными камерами мощностью 200тыс.м² паркета в год	
Гл.спец.	Ширман				
Рук.гр.	Железная				
Техник	Смертенко				
Привязан:				Стадия: Р.П.	Лист: 13
Инв.№:		Н.контр.	Ширман	Схемы систем ПТ4, П1, В10, Р1÷4, ВЕ1, ВЕ2	Гослесхоз СССР Союзгипролесхоз Киевский филиал

Копировал Краснова

Формат А2

Типовой проект 411-2-156.85 Альбом II

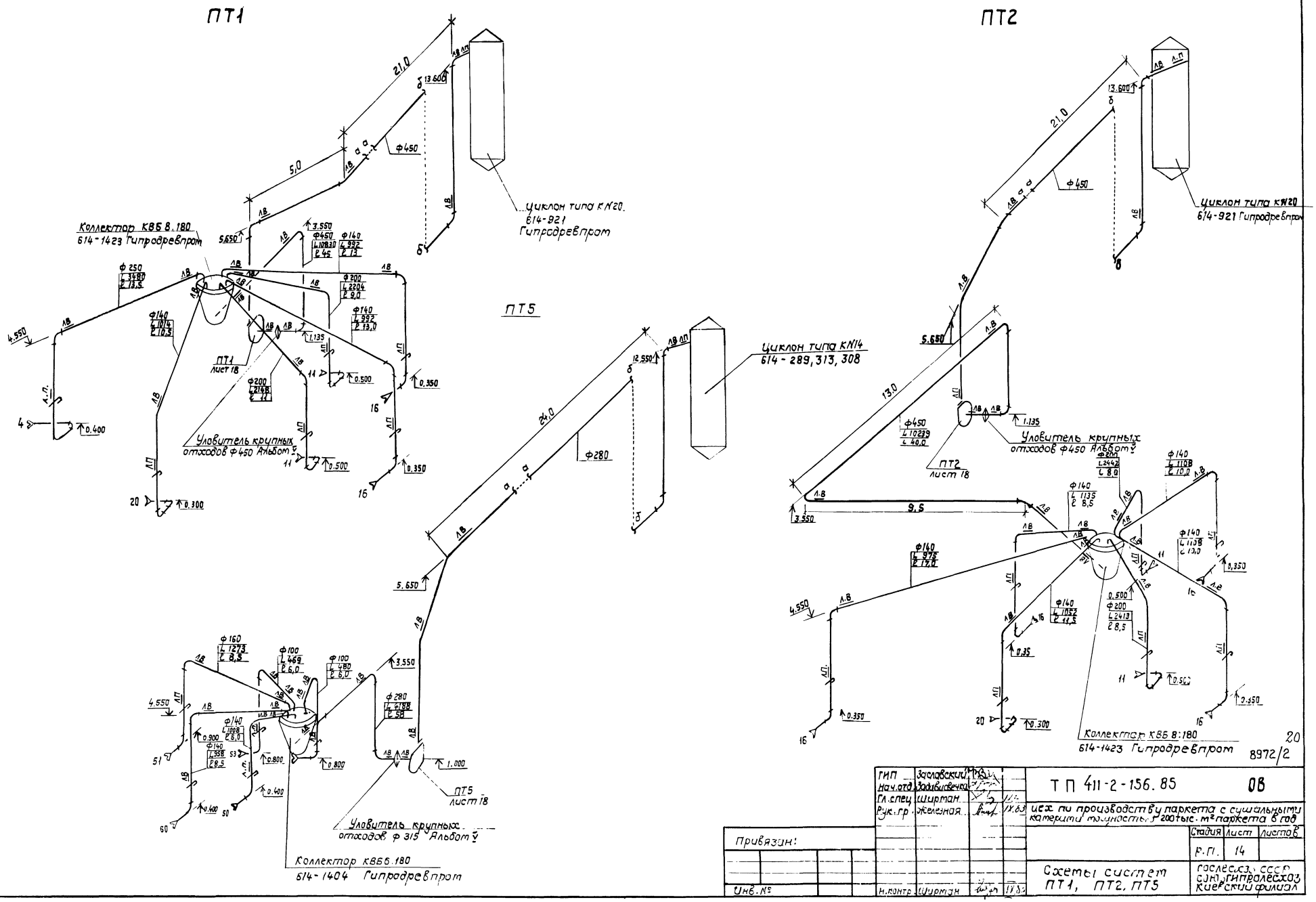

20

8972/2

ГИП	Заславский			ТП 411-2-156.85 ОВ
Нач.отд	Задависвечка			
Гл.спец	Ширман			цех по производству паркета с сушильными камерами мощностью 200 тыс. м² паркета в год
Рук.гр.	Железная		IX.83	
				Стадия / Лист / Листов: Р.П. / 14
Н.контр.	Ширман		IX.83	Схемы систем ПТ1, ПТ2, ПТ5

Привязан:

Инв. №

Госпроект СССР
Союз гипролесхоз
Киевский филиал

Копировал Краснова

Формат А2

Альбом II

Типовой проект 411-2-156.85

Разрез 1-1

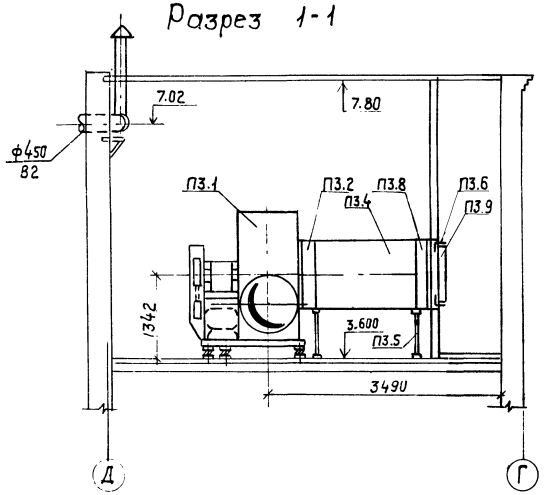

Разрез 2-2

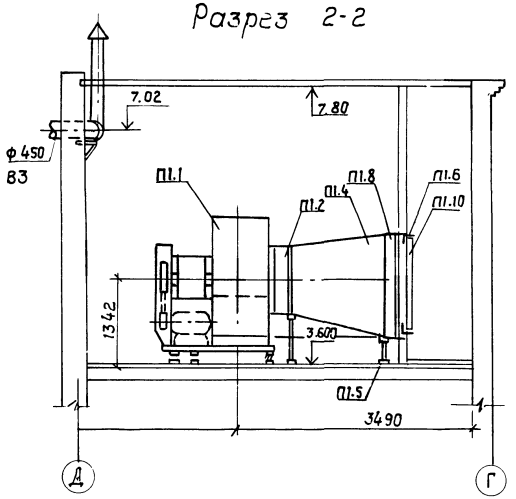

План

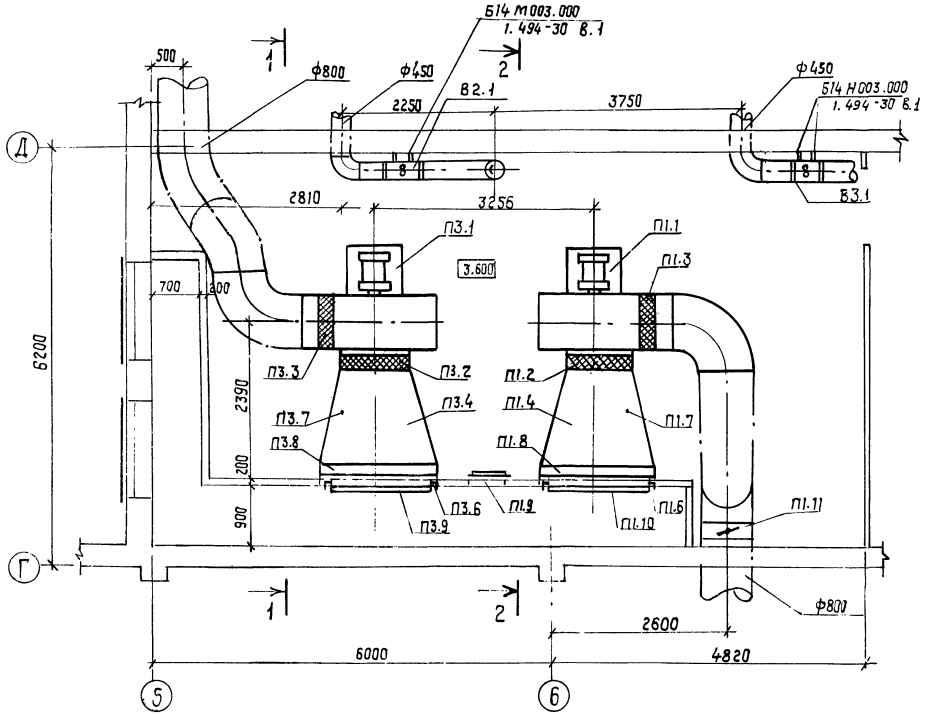

Спецификация отопительно-вентиляционных установок

Марка поз.	Обозначение	Наименование	Кол.	Масса ед. кг	Примечание
П1.1	Учреждение ИО-400/4 г. Плавск	Агрегат вентиляторный А10-3 компл.	1	837	
		а. Вентилятор центробежный ВЦ4-70 А10с			
		колесом Дном. положение Л270°, исп.6			
		б. Электродвигатель 4А132 М6 960 об/мин			
		N 7,5 кВт			
П1.2	5.904-5	Вставка гибкая В523	1		
П1.3		То же, ВНА 16	1		
П1.4	1.494-26 В.1	Диффузор Д41 $t_н$=-20°			
		Д48 $t_н$=-30,-40	1		
П1.5	1.494-26 В.1	Подставка под калорифер	2		
П1.6	1.494-26 В.1	Рамка Р12 $t_н$=-20°, Р20 $t_н$=-30;-40°	1		
П1.7	Б14-1604, Б14-1608 Гипродревпром	Лючок с присоединительным ниппелем	1		
П1.8	Учреждение ЭСХ-385/4	Калорифер КВБ 11А-П			
		$t_н$=-20°С	1	351	
		КВБ 12А-П $t_н$=-30°,-40°	1	518,3	
П1.9	5.904-4	Дверь герметическая утепленная Ду 1,25×0,5	1	36	
П1.10	1.494-26 вып. 2	Клапан створный			
		тип II Кр 17 $t_н$=-20°	1		
		тип II Кр 19 $t_н$=-30,-40	1		
П1.11	5.904-13 вып. 1-2	Заслонка воздушная			
		Р 800 Р	1		
П1.12	Учреждение п/я ЯС 3/7	Лебедка ручная рычажная	1	32	

8972/2 21

ГИП	Заславский		ТП 411-2-156.85		ОВ
Нач.отд.	Задвисвечка				
Гл.спец.	Ширтман		Цех по производству паркета с сушильными камерами мощностью 200 тыс. м² паркета в год		
рук.гр.	Железная			Стадия	Лист	Листов
				Р.П	15	
Привязан:			Установки систем П1, П3 План. Разрезы1. Спецификация	Гослесхоз СССР Союзгипролесхоз Киевский филиал	
Инв.№		Н.контр.	Ширтман		

Копировал Краснова

Формат А2

Альбом II

Типовой проект 411-2-156.85

Разрез 1-1

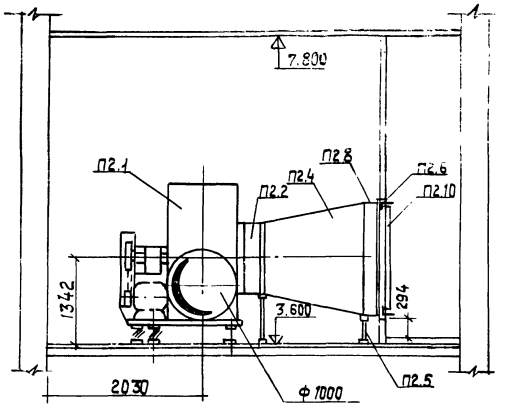

План

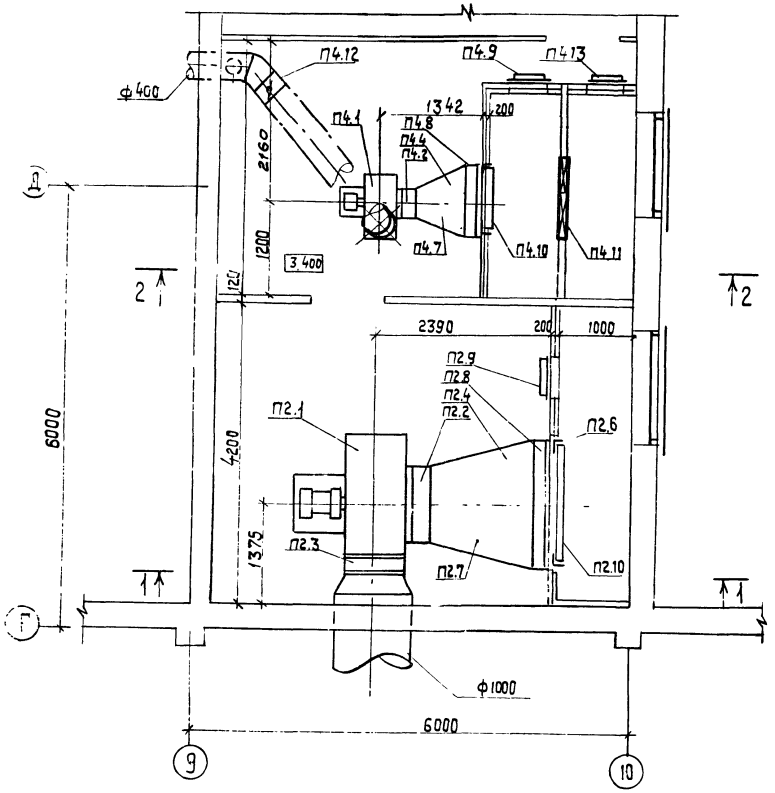

Разрез 2-2

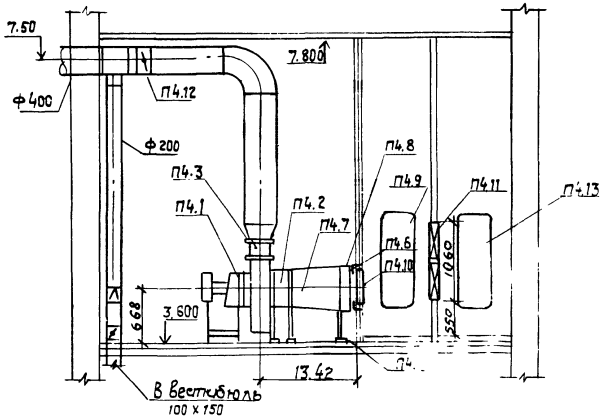

Спецификацию отопительно вентиляционных установок ст. лист 17.

8972/2 22

ГИП	Заславский			ТП 411-2-156.85	ОВ
Нач.отд.	Заславская				
Гл.спец.	Ширман			цех по производству паркета с сушильными камерами мощностью 1200тыс.м² паркета в год	
Рук.гр.	Железная		IX.83		Стадия: р.п. / Лист: 16 / Листов:
Привязан:				Установки систем П2, П4 План, Разрезы.	Гослесхоз СССР Союзгипролесхоз Киевский филиал
Инв. №		Н.контр.	Ширман	IX.83	

Формат А2

Типовой проект 411-2-156.85 Альбом II

Спецификация отопительно-вентиляционных установок

Марка поз.	Обозначение	Наименование	Кол.	Масса, ед. кг	Примечание
		П2			
П2.1		Агрегат вентиляторный А10-5, компл.	1		
		а. Вентилятор радиальный В-Ц4-70 N10 с колесом Д ном. положение Пр 270° исп. 6			
		б. Электродвигатель 4А160S6 970об/мин. N 11 квт			
П2.2	5.904-5	Вставка гибкая ВВ23	1		
П2.3		То же, ВНА 16	1		
П2.4	1.494-26 в.1	Диффузор Д48 $t_н$=-40	1		
		Д48 $t_н$=-20°, -30°	1		
П2-5	1.494-26 в.1	Подставка под калорифер	2		
П2.6	1.494-26 в.1	Рамка Р20 $t_н$=-20° -30°, -40°	1		
П2.7	614-1604, 614-1608 Гипродревпром	Лючок с присоединительным ниппелем	1		
П2.8		Калорифер КВБ12А-П $t_н$=-20°, -30°	1		
		КВС12А-П $t_н$=-40°	2		
П2.9	5.904-4	Дверь герметическая утепленная Ду1,25×0,5	1	36	
П2.10	1.494-26 вып. 2	Клапан створный тип II Кр19 $t_н$= -20°, -30°, -40°	1		
П2.11	Учреждение п/я ЯС 3/7	Лебедка ручная рычажная	1		
		В2, В3, В4			
В2.1		Вентилятор			
В3.1		осевой В-06-300			
В4.1		N6,3 с электродвигателем 4А71А2 2840об/мин N=0,76 квт	1		
В2,2 В3,2 В4.2	1.494-30 вып. 1	Установка в-ра на кронштейне Б14М003.000	1		

Марка поз.	Обозначение	Наименование	Кол.	Масса, ед. кг	Примечание
		П3			
П3.1		Агрегат вентиляторный А10-3 компл.	1	837	
		а. Вентилятор радиальный В-Ц4-70 N10 с колесом Д ном. положение Пр 270° исп. 6			
		б. Электродвигатель 4А132М6 960об/мин N = 7,5 квт			
П3.2	5.904-5	Вставка гибкая ВВ23	1		
П3.3		То же ВНА 16	1		
П3.4	1.494-26 вып. 1	Диффузор Д41 $t_н$=-20°, -30°	1		
		Д48 $t_н$=-40°	1		
П3.5	1.494-26 вып. 1	Подставка под калорифер	2		
П3.6	1.494-26 вып. 1	Рамка Р12 $t_н$=-20°, -30°	1		
		Р20 $t_н$=-40°	1		
П3,7	614-1604, 614-1608 Гипродревпром	Лючок с присоединительным ниппелем	1		
П3.8		Калорифер КВБ11А-П $t_н$=-20°, -30°	1		
		КВС12А-П $t_н$=-40°	1		
П3,9	1.494-26 вып. 2	Клапан створный тип II Кр 17 $t_н$=-20°,	1		
		тип II Кр 19 $t_н$=-30, -40	1		
П3.10	Учреждение п/я ЯС 3/7	Лебедка ручная рычажная	1		

Марка поз.	Обозначение	Наименование		Масса, ед. кг	Примечание
		П4			
П4.1		Агрегат вентиляторный А5090-2, компл.:	1	117	
		а. Вентилятор радиальный В-Ц 4-70 N5 с колесом 0,9Д ном. положение Пр0°, исп. 1;			
		б) Электродвигатель 4А80В4 1410об/мин N1,5 квт			
П4.2	5.904-5	Вставка гибкая ВВ20	1		
П4.3		ВНА13	1		
П4.4	1.494-26 в.1	Диффузор Д6 $t_н$=-20	1		
П4.5		Д7 $t_н$=-30, $t_н$=-40°	1		
П4.6	1.494-26 в.1	Рамка Р3 $t_н$=-20°	1		
		Р4 $t_н$=-30, $t_н$=-40°	1		
П4.7	614-1604, 614-1608 Гипродревпром	Лючок с присоединительным ниппелем	1		
П4.8		Калорифер КВС8А-П $t_н$=-20	1		
		КВС9А-П $t_н$=-30	1		
		КВБ9А-П $t_н$=-40	1		
П4.9	5.904-4	Дверь герметическая утепленная Ду 1,25×0,5	1		
П4.10	1.494-26	Клапан створный тип I Кр6 $t_н$=-20	1		
		тип I Кр11 $t_н$=-30, -40°	1		
П4.11		Фильтр ячейковый ФяР	4		
П4.12	5.904-13, вып. 1, 2	Заслонка воздушная Р400Р	1		
П4.13	5.904-4	Дверь герметичная неутепленная Д1,25×0,5	1		
П4.14	Учреждение п/я ЯС 3/7	Лебедка рычажная ручная	1		
П4.15	1.494-26 в.1	Подставка под калорифер	2		

8972/2 23

ГИП	Заславский		
Нач.отд.	Задависвечка		
Гл.спец.	Ширман		11.83
Рук.гр.	Железная		11.83
Ст.инж.	Грутман		
Техник	Смертенко		
Н.контр.	Ширман		11.83

Привязан:

Инв. №

ТП 411-2-156.85 08

Цех по производству паркета с сушильными камерами мощностью 200 тыс. м² паркета в год

Стадия	Лист	Листов
Р.П.	17	

Спецификация отопительно-вентиляционных установок

Гослесхоз СССР
Союзгипролесхоз
Киевский филиал

Альбом V

Типовой проект 411-2-156.85

Разрез 1-1

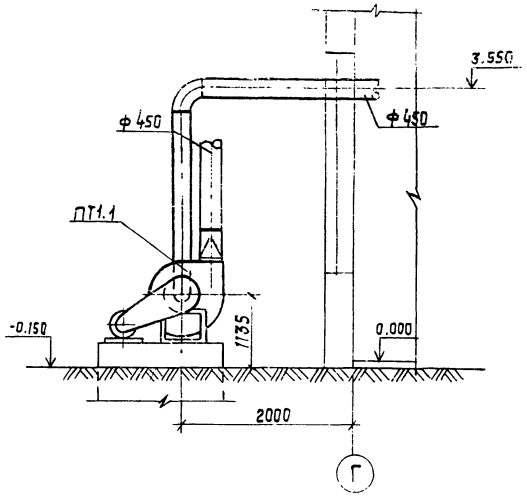

Разрез 2-2

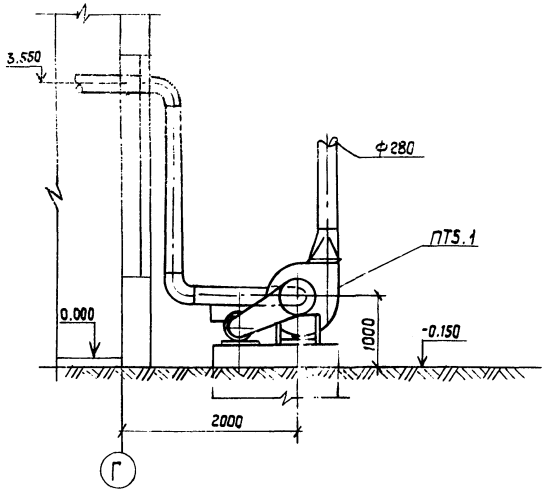

Разрез 3-3

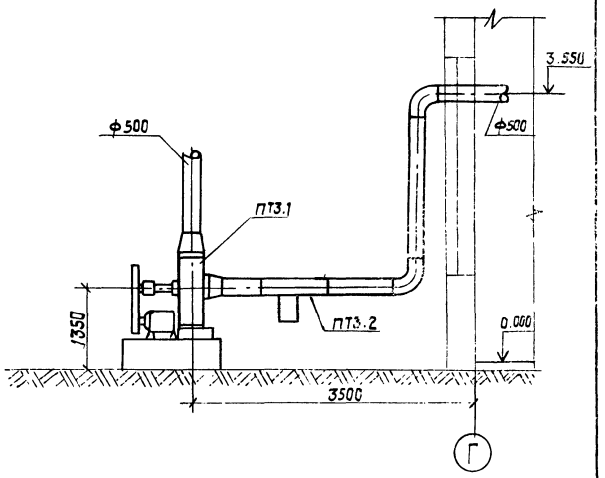

План ПТ1, ПТ2

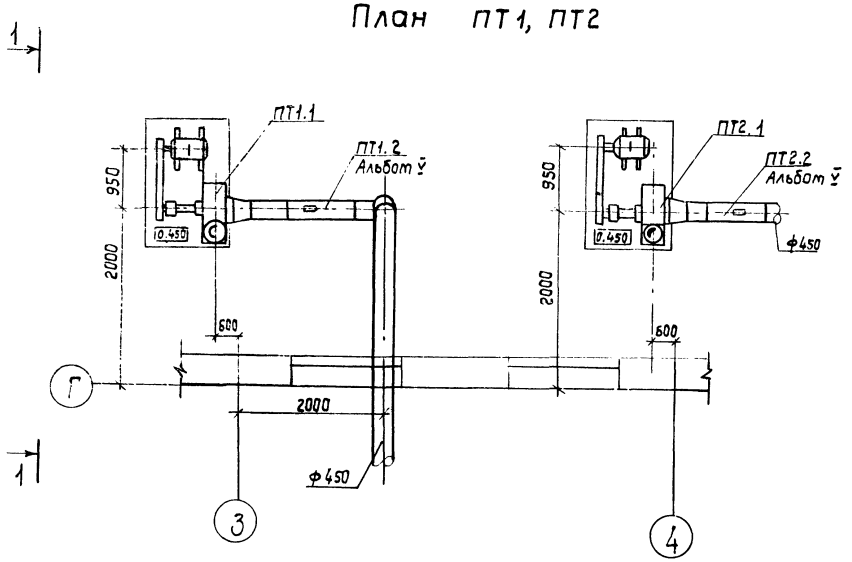

План ПТ3, ПТ4, ПТ5

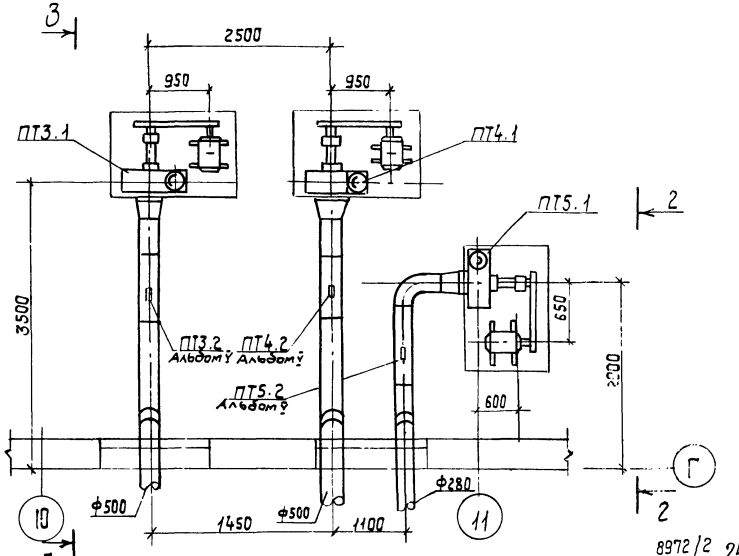

8972/2 24

ГИП	Заславский			ТП 411-2-156.85	ОВ
Нач.отд.	Задвисвечк				
Гл.спец.	Ширман		IX.83	Цех по производству паркета с сушильными камерами мощностью 200тыс.м² паркета в год	
Рук.гр.	Железная		IX.83		
					Стадия: Р.П. / Лист: 18 / Листов:
Н.контр.	Ширман		IX.83	Установка систем ПТ1, ПТ2, ПТ3, ПТ4, ПТ5	Гослесхоз СССР Союзгипролесхоз Киевский филиал

Привязан:

Инв. №

Копировал Краснова

Формат А2

Альбом II

Типовой проект 411-2-156.85

План расположения циклонов

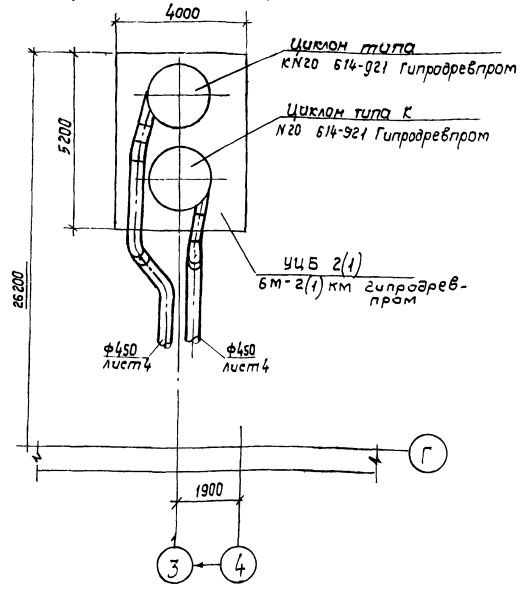

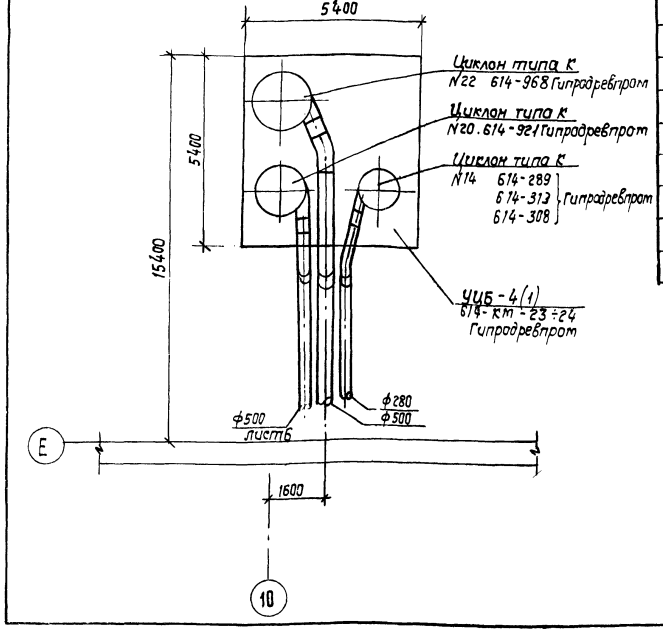

Спецификация пневмотранспортных установок ПТ1÷ПТ5

Марка	Обозначение	Наименование	Кол.	Масса ед. кг	Примечание
		ПТ1, 2			
ПТ1.1		Агрегат вентиляторный			
ПТ2.1		П8-40, компл.	1	895	
		а. вентилятор центробежный пылевой			
		В-ЦП6-45-8 исполнение 6, положение ПрО°			
		б. электродвигатель			
		4А 200 М4 n = 1475 об/мин			
		N = 37 квт			
ПТ1.2	Альбом V	Уловитель крупных			
ПТ2.2		отходов для ф 450	1		
		ПТ3, 4			
ПТ3.1		Агрегат вентиля-			
ПТ4.1		торный П8-40, компл.	1	895	
		а. вентилятор центробежный пылевой			
		В-ЦП6-45-8 исполнение 6, положение Л0°			
		б. электродвигатель			
		4А 200 М4 n = 1475 об/мин			
		N = 37 квт			
ПТ3.2	Альбом V	Уловитель крупных			
ПТ4.2		отходов для ф 500	1		

Марка	Обозначение	Наименование	Кол.	Масса ед. кг	Примечание
		ПТ5			
ПТ5.1		Агрегат вентилятор-			
		ный; Р5-4, компл.	1	337	
		а. вентилятор центро-			
		бежный, пылевой			
		В-ЦП7-40-5 исп. 6			
		положение ПрО°			
		б. электродвигатель			
		4А 132 М4 n = 1450 об/мин			
		N = 11 квт			
ПТ5.2	Альбом V	Уловитель крупных			
		отходов для ф 280	1		

Привязан:

Инв. №

ГИП	Засовецкий		
Нач.отд	Забавичева		
Гл.спец.	Ширман		VII 85
Рук.гр.	Железная		IX 83
Н.контр.	Ширман		V 85

8972/2 25

ТП 411-2-156.85 ОВ

Цех по производству паркета с сушильными камерами мощностью 200 тыс. м² паркета в год

Стадия	Лист	Листов
Р.П.	19	

План расположения циклонов. Спецификация пневмотранспортных установок

Гослесхоз СССР Союзгипролесхоз Киевский филиал

Формат А2

Альбом II

Типовой проект 411-2-156.85

Узел управления

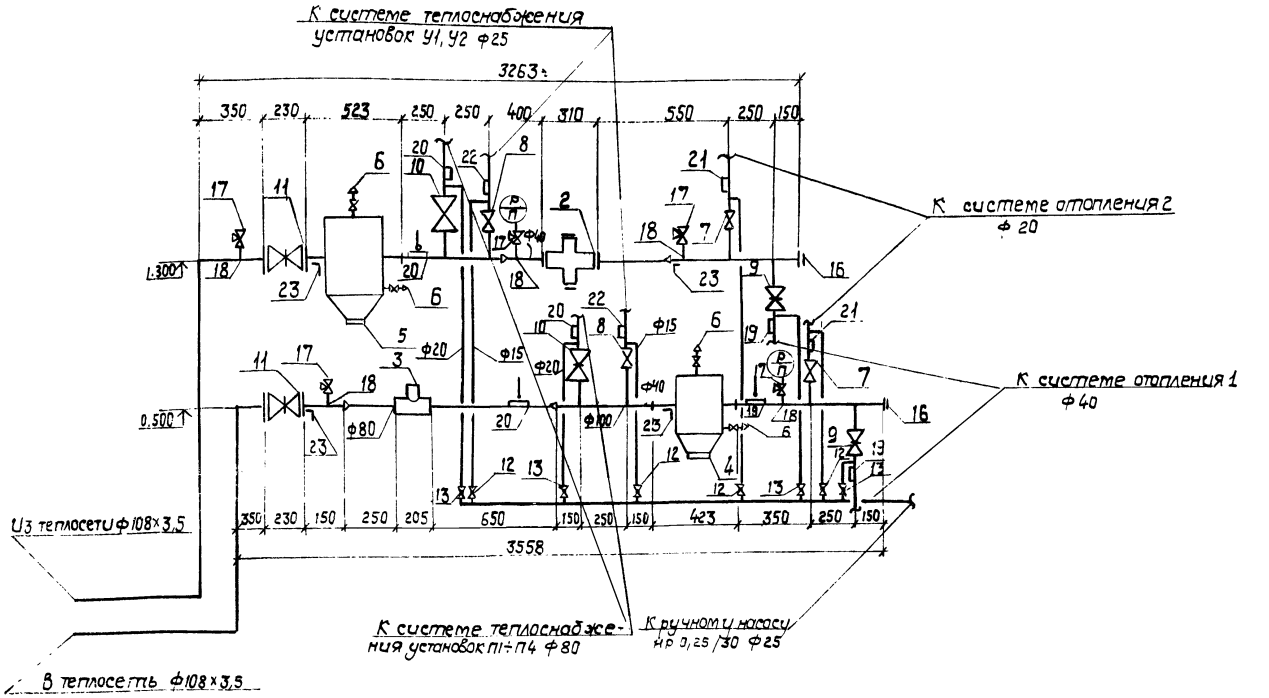

Спецификация

1	Завод г. Валуйки	Насос ручной НР0,25/30	1	16	
2	Завод „Теплоприбор" г. Улан-Удэ	Универсальный регулятор расхода и давления УРРД-25	1		
3	Завод „Ленводоприбор"	Водомер турбинный ВТГ-80	1		
4	4.903-10, в 8	Грязевик абонентский Т34.01	1		
5		Т34.05	1		
6	Каталог ЦКБА	Вентиль запорный муфтовый 15кч18п1 ф15	4		
7		ф20	2		
8	Каталог ЦКБА	Вентиль запорный фланцевый 15кч19п1 ф25	3		
9		ф40	2		
10	Каталог ЦКБА	Задвижка параллельная 30ч6бр ф80	2		
11		ф100	2		
12	Каталог ЦКБА	Кран проходной пробковый 11ч6бк ф15	4		
13		ф20	4		
14		ф25	4		
15	Каталог ЦКБА	Клапан обратный муфтовый 16б1бк ф25	1		
16	4.903-10	Заглушка Т115.05	2		
17	Каталог ЦКБА	Кран трехходовой для манометра 14м1-16	5		
18		Закладная деталь для установки манометра типа 3КЧ-46-70	5		
19		Закладная деталь для установки термометра 3-3КЧ-3-75	3		
20		10-3КЧ-1-75	4		
21		17-3КЧ-2-75	2		
22		18-3КЧ-2-75	2		
23		Металлоконструкции		55,0	

Схема обвязки насоса НР 0,25/30

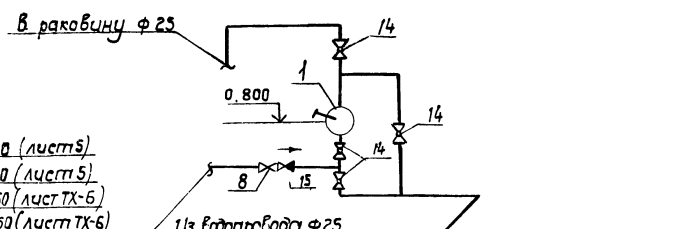

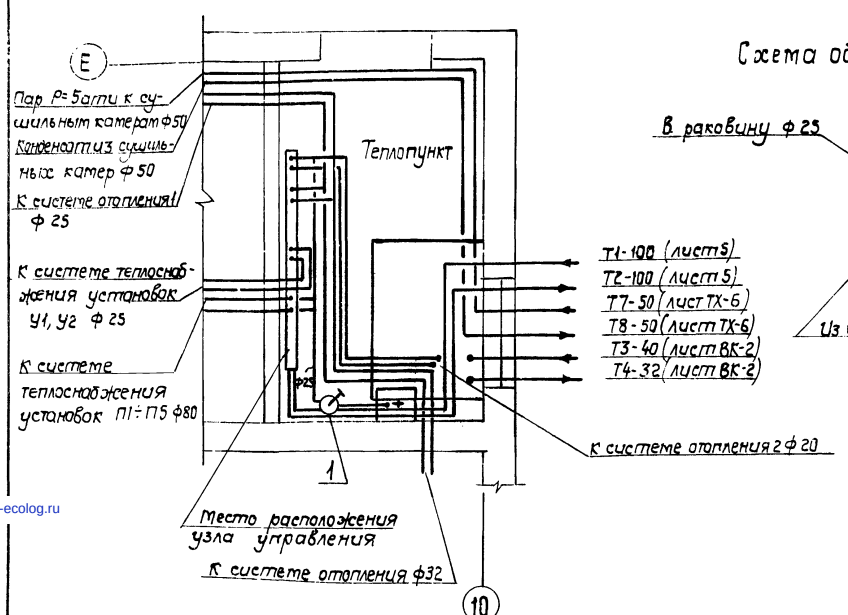

ГИП	Заславский				ТП 411-2-156.85 ОВ
Нач.отд	Задавлевчка				
Гл.спец	Ширтман		IX.83		цех по производству паркета с сушильными камерами мощностью 200 тыс.м² паркета в год
Рук.гр.	Железная		IX.83		Стадия Р.П. Лист 20 Листов
Н.контр	Ширтман		IX.83	Теплопункт	Гослесхоз СССР Союзгипролесхоз Киевский филиал

Привязан:

Инв. №

(26) 8972/2

gost.e-ecolog.ru

Формат А2