Типовой проект
411-2-156.85

Цех по производству паркета с сушильными камерами мощностью 200тыс.м² паркета в год

Альбом I

Общая пояснительная записка
Технологические чертежи
Архитектурно-строительные решения
Конструкции железобетонные

8972/1
gost.e-ecolog.ru

КФ ЦИТП ИНВ.N 8972/1
ПРИВЯЗАН
ИНВ.N

Типовой проект
411-2-156.85

Цех по производству паркета с сушильными камерами мощностью 200 тыс.м² паркета в год

Альбом I

Состав проекта

Альбом I – Общая пояснительная записка. Технологические чертежи. Архитектурно-строительные решения. Конструкции железобетонные.
Альбом II – Внутренние водопровод и канализация. Отопление и вентиляция.
Альбом III – Силовое и осветительное электрооборудование. Автоматизация санитарно-технических систем и технологических процессов. Связь и сигнализация. Задание заводу-изготовителю.
Альбом IV – Нестандартизированное оборудование.
Альбом V – Нестандартизированное оборудование.
Альбом VI – Спецификация оборудования.
Альбом VII – Сметы.
Альбом VIII – Сметы.
Альбом IX – Ведомости потребности в материалах.

КФ ЦИТП. ИНВ. N 8972/1

Разработан
Киевским филиалом
„Союзгипролесхоз"

Главный инженер филиала М.М. Кияница
Главный инженер проекта В.И. Заславский

Утвержден
Гослесхозом СССР
Протокол N 8 от 18.06.1984 г. Введен в действие институтом „Союзгипролесхоз", приказ N 35 от 6.07.1984 г.

Привязан
Инв. №

Альбом I

Типовой проект 411-2-156. 85

Наименование чертежа	№ листа	№ страницы альбома
1	2	3
Содержание альбома	2	2
Пояснительная записка	ПЗ	3-14
Технология производства		
Общие данные. Спецификация /начало/	ТХ-1	15
Спецификация (окончание)	ТХ-2	16
План расположения технологического оборудования	ТХ-3	17
План расположения технологического оборудования в осях 1-8; А-Г.	ТХ-4	18
План расположения технологического оборудования в осях 8-3; А-Г.	ТХ-5	19
План расположения технологического оборудования в осях 5-10; Г-Д	ТХ-6	20
План конвейеров	ТХ-7	21
План на отм. 0.000. Система технологического пароснабжения	ТХ-8	22
Буфет	ТХ-9	23
Архитектурные решения		
Общие данные / начало)	АР-1	24
Общие данные /окончание/	АР-2	25
План на отм. 0.000	АР-3	26
Фрагмент плана 1. Фрагмент тамбура входа для t=-40°	АР-4	27
План на отм. 4.800	АР-5	28
Разрезы	АР-6	29
Фасады	АР-7	30
Входы из транспортерных туннелей Сечения. Детали	АР-8	31
Развертки стен с вентиляционными каналами	АР-9	32
Форкамеры	АР-10	33
План полов	АР-11	34
Ведомость перемычек / начало/	АР-12	35
Ведомость перемычек /продолжение/	АР-13	36
Ведомость перемычек /окончание/	АР-14	37
План кровли. Спецификации	АР-15	38
Схема расположения элементов заполнения оконных проемов. Передаточное окно Д50*. ПД4*	АР-16	39
Конструкции железобетонные		
Общие данные (начало)	КЖ-1.1	40
Общие данные (окончание)	КЖ-1.2	41
План фундаментов	КЖ-2	42

1	2	3
Сечение фундаментов 1-1÷15-15. Элемент плана 1	КЖ-3	43
Элемент плана 2. Сечения 16-16÷21-21 Ведомость перемычек	КЖ-4	44
План фундаментов 1 (вариант сборные)	КЖ-5	45
Сечения фундаментов 1-1÷9-9 для t=-20°С	КЖ-6	46
Сечения фундаментов 1-1÷9-9. Спецификация элементов к схемам расположения элементов фундаментов для t=-30°С	КЖ-7	47
Сечения фундаментов 1-1÷9-9 для t=-40°С	КЖ-8	48
Сечения фундаментов 10-10÷19-19	КЖ-9	49
Схема расположения элементов фундаментов по осям А, 1, 5, 13 для t=-20°С	КЖ-10	50
Схемы расположения элементов фундаментов по осям Г, 8, 10 для t=-20°С	КЖ-11	51
Схемы расположения элементов фундаментов по осям Д, Е, 6, 7, 8, 9 и стенам лестничной клетки для t=-20°С	КЖ-12	52
Схемы расположения элементов фундаментов по оси А, по осям 1-13 по оси 5 для t=-30°С	КЖ-13	53
Схемы расположения элементов фундаментов по оси Г, по оси 10, по оси 8, для t=-30°С	КЖ-14	54
Схемы расположения элементов фундаментов по осям Д, Е, 6, 7, 8, 9 и стенам лестничной клетки для t=-30°С	КЖ-15	55
Схемы расположения элементов фундаментов по осям А, 1, 5, 13 для t=-40°С	КЖ-16	56
Схемы расположения элементов фундаментов по оси Г, по осям 8, 10 для t=-40°С	КЖ-17	57
Схемы расположения элементов фундаментов по осям А, Б, 6, 7, 8, 9 и стенам лестничной клетки для t=-40°С	КЖ-18	58
Схемы расположения фундаментов под оборудование каналов и приямка в осях 1-8	КЖ-19	59
Схемы расположения фундаментов под оборудование каналов и приямка в осях 8-13	КЖ-20	60
Схемы расположения фундаментов под оборудование каналов и приямка в осях 5-10 между осями Г-Е	КЖ-21	61
Эстакада у лесораты. Схемы расположения фундаментов под оборудование вне цеха.	КЖ-22	62
Схема расположения фундаментов под оборудование на отм. 3.600. Сечения 1-1÷7-7.	КЖ-23	63
Схема расположения фундаментов под оборудование на отм. -2.900	КЖ-24	64
Схема расположения фундаментов под оборудование на отм. -2.400	КЖ-25	65
Схема расположения плит покрытия тоннелей ТТ1 и ТТ2. Схема расположения балок тоннеля ТТ1.	КЖ-26	66
Фундамент под оборудование ФОм1 опалубочный чертеж.	КЖ-27	67
Фундамент под оборудование ФОм1. Армирование.	КЖ-28	68
Фундамент под оборудование. ФОм2	КЖ-29	69
Фундаменты под оборудование ФОм3,4, 6÷8	КЖ-30	70
Фундамент под оборудование ФОм5. Опалубочный чертеж	КЖ-31	71
Фундамент под оборудование, ФОм5 Армирование.	КЖ-32	72
Фундамент под оборудование ФОм5. Фрагменты планов 1÷4	КЖ-33	73
Фундаменты под оборудование ФОм9÷ФОм12	КЖ-34	74
Фундамент под оборудование ФОм13	КЖ-35	75
Фундаменты под оборудование ФОм14÷ФОм17	КЖ-36	76
Фундаменты под оборудование ФОм18÷ФОм20	КЖ-37	77
Фундаменты под оборудование ФОм21÷ФОм25	КЖ-38	78
Схемы расположения балок покрытия и перекрытия и опорных плит	КЖ-39	79
Схема расположения плит покрытия	КЖ-40	80

1	2	3
Схемы расположения плит перекрытия, элементов лестницы Л1, Узлы 1 и 2	КЖ-41	81
Монолитные участки Ум1 и Ум2	КЖ-42	82
Монолитные участки Ум3÷Ум5	КЖ-43	83
Монолитные участки Ум6, Ум7, Балка БМ1	КЖ-44	84
Опорные плиты ОПм1÷ОПм7	КЖ-45	85
Балки покрытия Б1÷Б3. Плиты П3, П4.	КЖ-46	86
Подвесной путь в осях 5-8.	КЖ-47	87
Подвесной путь в осях 8-9.	КЖ-48	88
Схемы расположения эстакад пневмотранспорта	КЖ-49	89
Эстакады транспортеров для выноса отходов, верхнее строение ВС1.	КЖ-50	90
Узлы верхнего строения ВС1	КЖ-51	91
Короб ленточного транспортера КД1.	КЖ-52	92
Опора под бункер ОБ1, Узел 1	КЖ-53	93
Узлы 2,3,6. Стойки СК1, СК2	КЖ-54	94
Конструкция фундаментов Фм1÷Фм3	КЖ-55	95
Переходной мостик ПМ1. Лестница Лм1, Лм2.	КЖ-56	96
Переходный мостик Пм2, козырек; Стремянки.	КЖ-57	97
Каркасы КП1, Кр1÷Кр4	КЖ-58	98
Изделия закладные МН1÷МН12	КЖ-59	99
Изделия закладные МН13÷МН23	КЖ-60	100
Сетки С1÷С3. Траверсы Т1 и Т2. Монтажные элементы МС1÷МС8. Защитное обрамление ОМ1	КЖ-61	101
Щиты Щ1÷Щ6	КЖ-62	102
Молниезащита.	КЖ-63	103

2
8972/1

ГИП	Заславский		09.83
Нач.отд.	Задовисвечко		09.83
Гл.спец	Сквирский		09.83
Ст.инж	Левицкая		09.83
Н.конт.	Сквирский		09.83

ТП 411-2-156. 85

Цех по производству паркета с сушильными камерами мощностью 200 тыс. м² паркета в год

Стадия	Лист	Листов
Р.П.		

Содержание альбома

Гослесхоз СССР
СОЮЗГИПРОЛЕСХОЗ
Киевский филиал

Привязан:

Инв. №

Пояснительная записка.

1. Общая часть.

Типовой проект „Цех по производству паркета с сушильными камерами мощностью 200 тыс. м² паркета в год" разработан на основании задания, выданного Гослесхозом СССР и плана типового проектирования на 1982 г, раздел III, пункт III 7,3,2.

Настоящий проект – корректировка типового проекта № 411-2-130. Необходимость в корректировке типового проекта вызвана заменой устаревшего технологического оборудования, изменением норм на проектирование и основных положений по комплектации и оформлению типовых проектов распространяемых в ЦИТП.

Проект разработан в соответствии с инструкцией по типовому проектированию СН 227-82 и учитывает следующие условия строительства:

Климатический районы – I, II, III;

Сейсмичность района – не выше 6 баллов;

Территория – без подработки горными выработками; расчетная зимняя температура воздуха -20°, -30° (основной вариант) и -40°С, скоростной напор ветра для I, II и III географических районов, вес снегового покрова 150 кгс/м²; рельеф территории спокойный, грунтовые воды отсутствуют.

Грунты основания непучинистые, непросадочные со следующими нормативными характеристиками:

$\varphi = 28°$; $C = 0{,}02$ кг/см²; $E = 150$ кг/см²; $\gamma_0 = 1{,}8$ т/м³.

Класс здания – II

Степень долговечности – II.

Степень огнестойкости – II.

Категория производства по пожарной опасности-В.

Инженерное оборудование здания:

водопровод горячей и холодной воды, канализация, отопление, вентиляция, электроснабжение, радио, телефон и пожарная сигнализация, технологическое пароснабжение.

Предусмотрено заземление оборудования и молниезащита здания.

Цех предназначен для строительства на действующих и проектируемых предприятиях лесного хозяйства и других ведомств.

Номенклатура продукции: штучный паркет и ручки точеные.

В качестве сырья приняты низкосортная лиственная древесина, поступающая в цех в виде длинномера и коротья, длиной от 1 до 6 метров.

В соответствии с заданием на проектирование сушка пиломатериалов предусматривается в сушильных камерах, расположенных вне цеха.

При замене станочного оборудования паркетного отделения цех может быть использован для производства тары, столярных, токарных и других изделий.

Сметы составлены в ценах 1984 года.

2. Технико-экономические показатели.

Оценка технико-экономических показателей проекта, а также результаты сравнения этих показателей с показателями проекта-аналога (т. п. 411-2-130) произведены в сопоставимых объемах и ценах. Сметная стоимость типового проекта 411-2-130 скорректирована в соответствии с ценами 1984 года. Результаты корректировки и сравнение стоимостных показателей приведены в таблице.

Наименование данных и показателей	Ед. изм.	Стоимость ед. изм. в ценах 1969 г руб.	Стоимость ед. изм. в ценах 1984 г руб.	Индекс для пересчета	Данные и показатели: проект аналог 411-2-130 Стоимость в ценах 1969 г руб.	проект аналог 411-2-130 Стоимость в ценах 1984 г руб.	рассматриваемый проект (в ценах 1984 г) руб.	Отклонение показателей проекта-аналога в сопоставимых ценах (1984 г) + увеличение – снижение: в натуральном выражении	Отклонение показателей проекта-аналога в сопоставимых ценах (1984 г) + увеличение – снижение: в %	Примечание
1	2	3	4	5	6	7	8	9	10	11
Общестроительные работы										
Земляные работы	м³	0,97	1,65	1,7	841	1430	1015	– 415	29,0	
фундаменты	м³	29,64	38,58	1,3×1,2	11493	14941	13772	– 1169	7,8	
Стены	м³	35,37	45,21	1,28×1,25	27354	35013	43040	+ 8027	22,9	
Перекрытия	м²	11,91	15,20	1,28	2859	3659	6704	+ 3045	83,2	
Покрытия и кровля	м²	17,54	20,46	1,17	30265	35410	39594	+ 4184	11,8	
Полы	м²	6,1	7,21	1,18	11268	13296	16075	+ 2779	20,9	
Перегородки	м²	4,57	5,38	1,18	1790	2112	3060	+ 948	44,9	
Лестницы	м² гор-пр.	18,34	23,39	1,27	310	394	721	+ 327	83,0	
Оконные проемы	м²	16,27	30,09	1,85	6361	11768	6283	– 5485	46,6	
Дверные проемы	м²	27,85	25,51	0,92	3347	3079	3654	+ 575	18,7	
Отделочные работы наружные и внутренние	м²	0,31	0,41	1,32	4009	5292	3820	– 1472	27,8	
Прочие работы	м² площ. застр.	2,83	3,39	1,2	5016	6019	7563	+ 1544	25,7	
Итого по надземной части здания										
Спецстроительные работы по зданию										
Спецстроительные работы в цехе	м³	0,5	2,35	2,24	13674	30630	26460	– 4170	13,6	
Спецстроительные работы вне цеха	руб.	—	—	—	—	—	4270	+ 4270	—	

ГИП	Засловский		XII.83	ТП 411-2-156.85 ПЗ
Нач. отд.	Задавичевска		XII.83	Цех по производству паркета с сушильными камерами мощностью 200 тыс. м² паркета в год
Гл. спец.	Байка		XII.83	Стадия: Р.П. Лист: 1 Листов: 12
Привязан:				Пояснительная записка (начало)
Инв. №				Гослесхоз СССР Союзгипролесхоз Киевский филиал

1	2	3	4	5	6	7	8	9	10	11
	Санитарно-технические работы									
Водопровод холодной воды	м3 здания	0,16	0,18	1,13	2151	2431	2390	-41	1,7	
Водопровод горячей воды	"	0,01	0,02	2,0	154	308	300	-8	2,6	
Хозфекальная канализация	"	0,07	0,08	1,14	871	959	1100	+141	14,7	
Производственная канализация	"	0,04	—		489		—	—		
Внутренние водостоки	"	0,07	—		860		—	—		
Отопление и узел управления	"	0,38	0,36	0,95	5016	4765	4670	-95	2,0	
Наружный пневмотранспорт опоры, бункеры, воздуховоды	—	—	—	—	—	—	14994	+14994	—	
Теплоснабжение калориферов	м3 здания	0,21	0,24	1,14	2793	3184	3110	-74	2,3	
Пароснабжение сушильных камер	"	0,025	0,04	1,6	323	517	500	-17	3,3	
Вентиляция	"	1,70	1,34	0,79	22282	17602	17556	-46	0,3	
	Электромонтажные работы									
Электроосвещение	м3 здания	0,61	0,72	1,18	7999	9439	9420	19	0,2	
Монтаж силового электрооборудования	"	0,68	0,89	1,13	8850	11505	11640	+135	1,2	
КИП и автоматика	"	0,17	0,24	1,14	2166	3032	3110	+78	26	
	Технологическое оборудование									
Монтаж технологического оборудования	м3 здания	0,53	1,41	2,6	6889	17911	17381	-530	3,0	
То же вне цеха	—	—	—	—	—	—	1069	+1069	—	
Буфет	"	0,01	0,02	2	74	148	300	+152	102,7	
	Слабые токи									
Монтаж, радио, телефон	м3 здания	0,016	0,021	1,31	203	266	280	+14	5,3	
Сигнализация	"	0,047	0,05	1,06	610	647	520	-127	19,6	
Итого строительно-монтажные работы	руб.	—	-	—	180310	235757	264371	+28614	12,1	
	Оборудование									
Теплоснабжение калориферов					910	—		-910		
Технологическое оборудование	руб.	—	—	—	143580	—	137270	-6310	—	
Оборудование буфета	"	—	—	—	1650	—	2200	+550	—	
Электросиловое оборудование	"	—	—	—	9150	—	4200	-4950	—	
Пожхимстанция	"	—	—	—	20	—	30	+10	—	
КИП и автоматика	"	—	—	—	3330	—	2100	-1230	—	
Слаботочные устройства	"	—	—	—	130	—	100	-30	—	
Оборудование бытовых	"	—	—	—	4920	—	1130	-3790	—	
Итого оборудование	"	—			163690	163690	147030	-16660	10,2	
Общая сметная стоимость	"	—	—	—	344000	399447	411401	+11954	3,0	

Как видно из вышеприведенной таблицы общая сметная стоимость строительства в сопоставимых ценах в сравнении с типовым проектом 411-2-130 увеличилась на 11,954 тыс. руб или на 3%.

Однако, при сравнении разработанного проекта с проектом-аналогом, следует учитывать то, что в проекте разработаны и учтены сметами сооружения для удаления отходов производства цеха со стоимостью строительно-монтажных работ 20,333 тыс. руб.

Это спецстроительные работы вне цеха — 4,27 тыс. руб, наружный пневмотранспорт (эстакады, бункеры, воздуховоды) — 14,994 тыс. руб. и монтаж технологического оборудования — 1,069 тыс. руб.

Следовательно, для дальнейшего сравнения принятых решений в сопоставимых объемах и ценах, общая сметная стоимость типового проекта 411-2-130 в ценах 1984 года принята в размере 419,78 тыс. руб. (399,447 + 20,333); в том числе строительно монтажные работы — 256,09 тыс. руб. оборудование — 163,69 тыс. руб

Состав технико-экономических показателей для оценки решений, принятых в типовом проекте цеха приведен в соответствии с приложением 2 к „Временному положению о порядке проведения экспертизы типовой проектной документации предприятий, зданий и сооружений в ЦИТП."

За расчетную единицу принята 1 тыс. кв. м паркета. Расчетных единиц — 200.

В отличие от т.п. 411-2-130 списочная численность работающих, производительность труда и себестоимость в проекте приведены с учетом надворных рабочих.

Увеличение расходов основных строительных материалов вызвано включением в проект наружных сооружений.

Сравнение технико-экономических показателей проекта и проекта-аналога приведено в таблице. Сметная стоимость дана в ценах 1984 года.

4
8972/1

ГИП	Заславский		8.85
Нач.отд.	Задавидович		VIII.85
Гл.спец.	Бойко		VIII.85

ТП 411-2-156.85 ПЗ

Цех по производству паркета с сушильными камерами мощностью 200 тыс. м² паркета в год

Стадия	Лист	Листов
Р.П.	2	

Пояснительная записка (продолжение)

Гослесхоз СССР
Союзгипролесхоз
Киевский филиал

Привязан:

Инв. №

№ п/п	Наименование данных и показателей	Ед. изм.	Данные показателей: Проект	ТП № 411-2-130	Отклонение показателей +увеличение -снижение: в натуральн. выраж.	в %	привязка	Примечание
1	2	3	4	5	6	7	8	9
	1. Технико-экономические показатели							
1.1	Проектная мощность в натуральном выражении	тыс. м²	19,0	16,41	+2,6	15,8		
1.2	Годовой выпуск товарной продукции:							
	- в натуральном выражении	тыс. м³	3,04	7,31	-4,27	53,4		
	- в оптовых ценах	тыс. руб.	1222,00	1276,82	-45,82	3,6		
1.3	Себестоимость продукции годовой выпуск	тыс. руб.	654,60	578,01	+75,59	13,2		
	- на расчетную единицу	руб	3,27	2,89	+0,38	13,2		
1.4	Годовая прибыль	тыс. руб.	567,40	698,01	-131,41	18,8		
1.5	Уровень рентабельности реализуемой продукции	%	87	121	-34	28,7		
1.6	Срок окупаемости капитальных вложений	лет	0,7	0,6	+0,1	16,7		
1.7	Списочная численность работающих	чел.	66	70	-4	5,7		
	в том числе: рабочих	чел.	62	67	-5	7,5		
1.8	Уровень механизации и автоматизации производственных процессов	%	67	—	—	—		
1.9	Режим работы цеха:							
	- рабочие дни в году	дн.	260	260	+10	4		
	- рабочие смены в сутки	смен	2	2	—	—		
	- продолжительность смены	час.	8	8	—	—		
	- коэффициент сменности по рабочим		1,72	1,59	+0,13	8,2		
	- коэффициент сменности работы основного оборудования		1,63	1,53	+0,15	9,8		

1	2	3	4	5	6	7	8	9
1.10	Производительность труда (годовая)							
	а) выработка на 1 работающего:							
	- в натуральном выражении	м³	46	104	-58	55,8		
	- по стоимости товарной продукции:	руб.	18515	18237	+278	1,5		
	б) выработка на 1 рабочего							
	- в натуральном выражении	м³	49	109	-60	55,0		
	- по стоимости товарной продукции	руб.	19710	19057	+653	3,4		
1.11	Коэффициент экономической эффективности капитальных вложений		1,38	1,66	-0,28	16,9		
1.12	Приведенные затраты на единицу товарной продукции	руб.	0,54	0,45	+0,09	20,0		
1.13	Объем строительный здания	м³	13092,7	13074,7	+18,0	0,1		
	объем строительный здания на расчетную единицу	м³	65,6	65,4	+0,1	0,1		
1.14	Площадь здания: застройки	м²	1928,3	1770,09	+158,21	8,9		
	общая	м²	2230,2	1907,48	+322,72	16,9		
	Площадь общая здания на расчетную единицу	м²	11,15	9,54	+1,61	16,9		
	2. Сметная стоимость							
2.1	Стоимость общая	тыс. руб.	411,40	419,78	-8,38	2,0		
	в том числе: строительно-монтажных работ	тыс. руб.	264,37	256,09	+8,28	3,2		
	оборудование	"	147,03	163,69	-16,66	10,2		
	Стоимость строительно-монтажных работ на 1 м² общей площади	руб.	118,54	134,26	-15,72	11,7		

1	2	3	4	5	6	7	8
	Стоимость строительно-монтажных работ на 1 м³ строительного объема	руб.	20,19	19,59	+0,60	3,1	
	Стоимость общая на расчетную единицу	руб.	2057	2099	-42	2,0	
	3. Трудоемкость						
3.1	Постоечные трудовые затраты	чел.-дн.	6177	6421	-244	3,8	
	То же, на 1 м² общей площади	чел.-дн.	2,77	3,37	-0,60	17,8	
	То же на 1 м³ строительного объема	чел.-дн.	0,47	0,49	-0,02	4,1	
	То же, на расчетную единицу	чел.-дн.	30,9	32,1	-1,2	3,7	
	4. Расход строительных материалов						
4.1	Цемент, приведенный к марке М400	т	506,12	248,68	+257,44	103,5	
	в том числе:						
	в постоечных условиях	т	493,25	—	—	—	
	цемент, приведенный к марке М400 на 1 м² общей площади	т	0,23	0,13	+0,10	76,9	
	То же, на 1 м³ строительного объема	т	0,04	—	—	—	
4.2	Сталь, общий	т	43,37	80,82	-37,45	46,3	
	в том числе:						
	в постоечных условиях	т	24,51	—	—	—	
	Сталь, приведенная к классам А-I и С 38/23	т	55,62	—	—	—	
	То же, на 1 м² общей площади	т	0,025	—	—	—	
	То же, на 1 м³ строительного объема	т	0,004	—	—	—	
	Сталь прокатная, приведенная С38/23	т	15,60	—	—	—	
	в том числе:						
	в постоечных условиях	т	5,15	—	—	—	
4.3	Бетон и железобетон, общий	м³	1346,42	324,94	+421,48	45,6	
	То же, на 1 м² общ. площади	м³	0,60	0,48	+0,12	25	

ГИП	Заславский	
Нач. отд.	Задависвечка	
Гл. спец.	Бойко	

ТП 411-2-156.85 ПЗ

Цех по производству паркета с сушильными камерами мощностью 200 тыс. м² паркета в год

Стадия	Лист	Листов
Р.П.	3	

Пояснительная записка (продолжение)

Гослесхоз СССР Союзгипролесхоз Киевский филиал

Привязан:

Инв. №

1	2	3	4	5	6	7	8	9.
	Тоже, на 1м³ строит. объема	м³	0,10	0,07	+0,03	42,9		
4.4.	Лесоматериалы, общий	м³	84,0	37,5	+46,5	124		
	в том числе:							
	в построечных условиях	м³	5,9	—	—	—		
	Лесоматериалы, приведенные к круглому лесу.	м³	126,2	—	—	—		
	То же, на 1м² общей площади	м³	0,06					
4.5	Кирпич. общий	тыс. шт.	401,5	317,50	+84	26,5		
	То же, на 1м² общей площ.	"	0,18	0,17	0,01	5,9		
	5. Эксплуатационные расходы							
5.1	Расход холодной воды	м³/ч	4,69	—	—	—		
		м³/сут	3,45	3,00	+0,45	15,0		
5.2	То же, горячей воды	м³/сут	3,78	2,75	+1,03	37,5		
5.3	Расход тепла	ккал/ч	1283320	1317040	-33720	2,6		
	в том числе:							
	на отопление	"	118935	272040	-153105	56,3		
	на вентиляцию	"	1005385	1045000	-39615	3,8		
	на горячее водоснабжение	"	159 000	—	—	—		
5.4	Потребная электрическая мощность	квт.	371	356,3	+14,7	4,1		

Как видно из таблицы, основные технико-экономические показатели проекта отличаются от показателей типового проекта · 411-2-130.

Увеличение потребности количества перерабатываемого сырья вызвано тем, что в баланс сырья введены лесоматериалы низких сортов. Уменьшение годового выпуска товарной продукции в натуральном выражении и оптовых ценах обусловлено исключением из программы технологической щепы из-за малой загрузки рубительной машины.

В связи с повышением уровня механизации производственных процессов снижена на 5,7% списочная численность работающих в цехе и повышена производительность труда по стоимости товарной продукции (на работающего 1,5%, на рабочего 3,4%). Снижение выработки в натуральном выражении вызвано исключением из программы цеха технологической щепы.

Лучшее объемно-планировочное решение цеха позволило при одинаковом строительном объеме увеличить общую площадь здания на 322,7м² или 16,9% и снизить общую сметную стоимость на 8,38 тыс. руб. или 2,0%. Увеличение общей стоимости строительно-монтажных работ на 8,28 тыс. руб. или 3,2% вызвано тем, что в проекте разработаны и осмечены сооружения, находящиеся вне цеха (эстакады, бункера, циклоны и пневмотранспорт) общей сметной стоимостью 20,33 тыс. руб. Следовательно стоимость строительно-монтажных работ в сопоставимых объемах фактически снижена на 12,05 тыс. руб. или 4,7%. Уменьшение стоимости оборудования на 18,66 тыс. руб. или 10,2% обусловлено более рациональным его подбором. Стоимость строительно-монтажных работ на 1м² общей площади снижена на 15,72 руб, а стоимость 1м³ увеличина на 0,6 руб, но в сопоставимых объемах (без сооружений находящихся вне цеха) стоимость 1м² общей площади снижена на 24,83 руб, а стоимость 1м³ снижена на 0,95 руб. Построечные трудзатраты снижена на 3,8%. Увеличение расхода бетона и цемента связано с включением в проект сооружений, находящихся вне цеха. Снижение расхода стали вызвано заменой конструкций противопожарных дверей, уменьшением протяженности путей узкой колеи и отсутствием крановых путей. Увеличение расхода лесоматериалов вызвано включением столярных изделий 48,1м³ в общий объем древесины и заменой одинарного стекления - двойным. В соответствии с новыми нормативными требованиями. Толщина стен производственной части увеличина с 38см до 51, что привело к увеличению расхода кирпича на 84 тыс. штук и уменьшению расхода тепла 2,6%.

Учитывая вышеизложенное, следует считать настоящий проект более экономичным, чем типовой проект № 411-2-130, несмотря на большую общую сметную стоимость, так как она отражает фактическую стоимость не только цеха, но и оборудования находящегося вне здания, без которого не может происходить технологический процесс.

3. Схема генерального плана.

На листе ПЗ-11 приведена схема генерального плана, на которой показана взаимосвязь цеха со складом сырья, бункерами и циклонами для отходов.

На схеме представлена сеть автодорог и озеленение. Схема генерального плана не является обязательной при привязке проекта, так как в каждом конкретном случае следует исходить из компановки всего комплекса зданий и сооружений промплощадки.

Оснащение склада сырья механизмами и доставка сырья на промплощадку (автомобильным или железнодорожным транспортом), а также утилизация отходов решаются при привязке проекта.

4. Технологическая часть.

Характеристика, номенклатура и объем выпускаемой продукции.

Цех по производству штучного паркета предназначен для переработки низкосортной древесины получаемой от рубок главного и промежуточного пользования.

Годовая программа по выпуску готовой продукции:

1. Паркет штучный (гост 862.1-76) — 200 тыс. м²
2. Ручки точеные (ост 13-16-72) — 600 тыс. шт.

Характеристика и обоснование технических решений и технологического процесса.

Предварительно подсортированные по сортиментам и диаметрам лесоматериалы со склада сырья подаются мостовым краном на накопительные площадки цеха для накатки их на продольные лесотранспортеры. Распиловка лесоматериалов в цехе производится на двух потоках.

Первый поток.

На первом (ратном) потоке деловые сортименты и технологическое сырье диаметром более 28 см продольным лесотранспортером БА-3 м (поз. 21) подаются в цех, где сбрасывателем СБР-80-1 (поз. 22) перемещаются на впереди рамную тележку ПРТ1-63 (поз. 23) лесопильной рамы РК (поз. 24).

При распиловке короткомерных лесоматериалов на тележку рекомендуется устанавливать рольганг.

Полученный пиломатериал рольгангами ПРДП-63 (поз. 25) и цепному поперечному транспортеру (поз. 27) подается на рольганг (поз. 28) торцовочного станка ЦКБ-40 (поз. 16). На станке ЦКБ-40 производится вырезка дефектных мест и поперечный раскрой пиломатериалов на кратные по длине заготовки.

Приводным рольгангом (поз. 29) заготовки подаются к круглопильным станкам ЦМ-120 (поз. 11) для продольной распиловки.

Станки оборудуются отделителями заготовок и возврата их (поз. 12, 13) для дальнейшей распиловки.

Окончательная торцовка заготовок производится на торцовочных станках ЦКБ-40 (поз. 16).

Готовая фриза укладывается в контейнеры и подается на сушку.

6
8972/1

ГИП	Заславский		VIII.83
Нач. отд.	Задорожевич		VIII.83
Гл. спец.	Бойко		VIII.83

ТП 411-2-156.85 ПЗ

Цех по производству паркета с сушильными камерами мощностью 200 тыс. м² паркета в год

Стадия	Лист	Листов
Р.П.	4	

Пояснительная записка (продолжение)

Гослесхоз СССР
Союзгипролесхоз
Киевский филиал

Привязан:

Инв. №

Горбыли и подгорбыльные доски разделительным устройством рольганга ПРДП-63 (поз.25) разделяются и поперечным цепным транспортером (поз.34) передаются на рольганг (поз.28) торцовочного станка ЦКБ-40 (поз.16) для вырезки дефектных мест, гнили, сучков и поперечного раскроя пиломатериалов на заготовки кратной длины.

Продольный раскрой пиломатериалов производится на станках Ц6-2 (поз.20) и ЦМ-120 (поз.11) с получением заготовок для паркета и мелких токарных изделий.

Второй поток.

Короткомерный лесоматериал длиной до 2,5 метров и диаметром до 28 см подается продольным лесотранспортером БА-3М (поз.1) и сбрасываются конвейером роликовым ОТД-1.00.00.000 (поз.2) на конвейер цепной ОТД-2.00.00.000 (поз 3) к станку ЦСК-М (поз.4). Полученный брус приводным рольгангом РПБ.00.00.000 (поз.6) передается к круглопильным станкам ЦМ-120 (поз.11) для продольной распиловки.

Станки оборудуются отделителем заготовок и возврата их для дальнейшей распиловки.

Окончательная торцовка заготовок производится на торцовочных станках ЦКБ-40 (поз.16).

Готовая фриза укладывается в конвейеры и подается на сушку.

Горбыли конвейером роликовым с разделительными шинами РКШ.00.00.000 (поз.5) отделяются и сбрасываются на поперечный цепной транспортер (поз.19).

Продольный раскрой пиломатериалов производится на станках Ц6-2 (поз.20) и ЦМ-120 (поз.11) с получением заготовок для паркета и мелких токарных изделий.

Сушильное отделение.

Для выпуска товарной продукции в соответствии с ГОСТ'ом предусматривается организация сушильного хозяйства на основе сушильных камер Лот НИИЛХП-4.

Пиломатериалы для сушки укладываются в пакеты (в контейнерах) сплошными рядами с прокладками между ними. Прокладки по высоте укладываются вертикально одна над другой, крайние - заподлицо с торцами пиломатериалов. Контейнеры оборудуются прижимами.

Сушильный штабель формируется из контейнеров при помощи лифта и транспортируется траверсной тележкой ЭТ-4,5 в сушильные камеры периодического действия Лот НИИЛХП-4.

Сушка пиломатериалов производится в паровоздушной среде по заданным режимам.

Предусмотрена возможность оттоферной подсушки.

Режим сушки выбирается согласно породы и назначения по ГОСТ 19773-74.

Высушенный материал перед выкаткой охлаждается, непосредственно, в камерах при закрытых дверях до температуры 35-40°С. Сухой пиломатериал, после полного остывания, подается в производство, а треки сушильные и контейнеры возвращаются для повторного формирования штабеля.

Отделение изготовления паркета.

Талью электрической (поз. 44) сушильные штабели расформировываются и контейнеры с заготовками подаются к строгальным станкам ПАРК-7 (поз. 45).

На четырехсторонних строгальных станках ПАРК-7 оборудованных питателями, и паркетных конуреобразователях ПАРК-8 (поз.48) производится профильное строгание и обработка паркетных фриз с образованием паза и гребня.

Паркет сортируется, увязывается в пачки и вывозится на склад готовой продукции.

Паркетные планки имеющие дефекты, перерабатываются на торцовочных станках с кареткой (поз. 50) и фрезерном станке (поз. 51).

Штучный паркет формируется в пакет на поддоне размером 1200×800 мм (ГОСТ 9557-73) и скрепляется стропами М036-81. В один пакет укладывается в среднем 50 м² паркета.

Кусковые отходы, пригодные для изготовления токарных изделий, обрабатываются на торцовочном (поз. 50) и токарном ТН-200 поз. 53 станках.

Токарные изделия не отделываются.

Склад готовой продукции.

Склад готовой продукции рассчитан на хранение десятидневного запаса продукции цеха.

Готовые изделия хранятся на поддонах или в контейнерах.

Складские, погрузочно-разгрузочные работы выполняются электропогрузчиком ЭП-103-2,8.

Заточное отделение.

Заточка режущего инструмента производится в заточном отделении, оснащенном полным комплектом оборудования: станки для заточки ленточных и дисковых пил, для плющения и развода зубьев пил, пиловальцовка, пилоштамп и другое вспомогательное оборудование.

Напольный транспорт, подъемно-транспортное оборудование.

Механизация межстаночных операций осуществляется приводными и неприводными рольгангами, цепными и ленточными транспортерами, тележками с подъемной платформой, электропогрузчиком ЭП-103-2,8, талью электрической и лифтами.

Для формирования и разборки сушильных штабелей и их транспортировки предусмотрены лифты, траверсная тележка ЭТ-4,5 и тали электрические.

Удаление опилок и мелких кусковых отходов от станков производится пневмотранспортом.

Кусковые отходы собираются системой ленточных конвейеров с накоплением их в бункере.

Опилки от лесопильной рамы РК (поз. 24) удаляются транспортером ТОЦ16-5 (поз.71) с накоплением их в бункере.

Режим работы.

а) цеха:

Количество рабочих дней в году	—	260
Смен в сутки	—	2
Продолжительность смены	—	8 часов
Каждая восьмая суббота	—	рабочий день

б) сушильное отделение:

количество рабочих дней в году	—	335
смен в сутки	—	3
продолжительность смены	—	8 часов

ГИП	Заславский		VIII.83	ТП 411-2-156.85 ПЗ
Нач.отд.	Задорожненко		VIII.83	
Гл.спец.	Бойко		VIII.83	Цех по производству паркета с сушильными камерами мощностью 2000 тыс.м² паркета в год
				Стадия: Р.П. | Лист: 8 | Листов:
				Пояснительная записка (Продолжение)
				Госгражданпроект Киевский филиал

Привязан

Инв. №

Альбом I

Типовой проект 411-2-156.85

Основные и вспомогательные материалы.

1. Лесоматериалы круглые лиственных пород по гост 9462-71* — 11136 m^3
2. Технологическое сырье для переработки по ост 1376-79 — 7869 m^3
3. Колпачки металлические для ручек точеных — 600,0 тыс. шт.
4. Проволока стальная низкоуглеродистая общего назначения по гост 3282-74* (1,4-II гост 3282-74*) — 9940 кг
5. Шкурка шлифовальная тканевая по гост 5009 — 420,0 m^2

Баланс сырья и отходов.

N п/п	Наименование сырья	Наименование готовой продукции	Един. изм.	Колич. сырья на программу	Колич. древесины в готовой продукции	Количество отходов: Кусковые отходы	Опилки	Стружки	Усушка, распил.
1.	Пиловочник березовый III-IV с	Фриза паркетная	m^3	11136	3491	4683	2182	—	780
			%	100	31,3	42,1	19,6	—	7,0
2	Технологическое сырье	Фриза паркетная	m^3	7869	1496	3957	1944	—	472
			%	100	19,0	50,3	24,7	—	6,0
		Итого	-	19005	4987	8640	4126		1252
3	Горбыль	Фриза паркетная	m^3	1011	263	572	176	—	—
			%	100	26,0	56,6	17,4	—	—
4	Фриза паркетная	Паркет штучный	m^3	5250	3000	484	66	1574	126
			%	100	57,1	9,2	1,3	30,0	2,4
5	Кусковые отходы (деловые)	Ручки точеные	m^3	369	45	190	49	78	7
			%	100	12,2	51,5	13,3	21,1	1,9
		Итого				1246	291	1652	133
		Всего					4417	1656	1385

Штатная ведомость

N п/п	Наименование профессий	Группа производств. процессов	Разряд	Количество работающих: Всего	в том числе 1	2	3
	Производственные рабочие						
1	Рамщик	$1^б$	5	2	1	1	
2	Рамщик	$1^б$	3	1	1	—	
3	Торцовщик	$1^б$	4	10	5	5	
4	Торцовщик	$1^б$	2	2	1	1	
5	Станочник-распиловщик	$1^б$	4	1	1	—	
6	Станочник-распиловщик	$1^б$	3	4	3	1	
7	Станочник-распиловщик	$1^б$	2	3	2	1	
8	Станочник токарных станков	$1^б$	3	4	2	2	
9	Станочник фрезерных станков	$1^б$	3	1	1	—	
10	Станочник строгальных станков	$1^б$	4	9	5	4	
11	Торцовщик	$1^б$	3	5	3	2	
12	Сушильщик пиломатериалов	$11^а$	4	4*	1	1	1
	Итого	—	—	46	26	18	1
	Вспомогательные рабочие						
1	Укладчик деталей	$1^б$	2	2	1	1	
2	Транспортные рабочие	$1^б$	2	5	3	2	
3	Транспортные рабочие	$11^б$	2	1	1	—	
4	Укладчик пиломатериалов, деталей	$1^б$	3	3	2	1	
5	Пилоточ-нажеточ.	$1^в$	4	3	2	1	
6	Слесарь-электрик	$1^в$	4	2	1	1	
	Итого			16	10	6	
1	ИТР	$1^а$		2	1	1	
2	Служащие	$1^а$		1	1	—	
3	МОП	$1^б$		1	—	1	
	Итого			4	2	2	
	Всего			66	38	26	1

*Один сушильщик пиломатериалов — подменный.

5. Архитектурные решения.

Объемно-планировочные решения.

Здание цеха в плане Т-образной формы состоит из 2-х объемов.

Основной объем — производственные помещения, размещаемые в одноэтажном здании с размерами в осях наружных стен 18,0×72,0 м и высотой до низа несущих конструкций покрытия 4,8 м.

В этой части здания размещаются:

1. Лесопильно-раскроечное отделение.
2. Отделение изготовления паркета.
3. Заточное отделение.
4. Формировочный участок.
5. Склад готовой продукции.

К продольной стене производственной части здания (по оси Г) примыкает двухэтажная пристройка с размерами в осях наружных стен 30,0×16,2 м. Высота первого этажа 4,5 м от пола до потолка, второго — 3 м. Высота траверсной — 3,3 м, а помещений над ней — 4,2 м.

На первом этаже двухэтажной части здания расположены:

1. Сушильное отделение.
2. КИП и лаборатория.
3. Теплопункт.
4. Остывочная
5. Санузлы.
6. Траверсная
7. Вестибюль

На втором этаже 2-х этажной части здания расположены бытовые помещения, венткамеры и буфет. Пристройка двухэтажной части здания к продольной стене цеха позволяет, в случае необходимости, произвести расширение производственных помещений и уменьшает площадь участка, на котором располагается цех, т.к. у этой же стены располагаются бункеры

8
8972/1

ГИП	Засловский	ТП 411-2-156.85 ПЗ
Нач. отд.	Бадавиевич	Цех по производству паркета с сушильными камерами мощностью 200 тыс. м³ паркета в год
Гл. спец.	Вайка	Стадия: Р.П. Лист: 6 Листов:
Гл. спец.	Сквирский	Пояснительная записка (продолжение)
Привязан:		Гипроцентр Киевский филиал
Инв. №		

Альбом I

Типовой проект 411-2-156.85

удаления отходов и вентиляторы пневмотранспорта.

Отделочные работы.

Кирпичная кладка фасадов выполняется с подбором лицевой поверхности кирпича под расшивку швов. Цоколь, дверные и оконные откосы штукатурятся цементным раствором. Изнутри, в производственных помещениях кладка кирпичных стен ведется под расшивку швов с последующей окраской.

В бытовых помещениях кирпичные стены и перегородки оштукатуриваются; перегородки из гипсоблоков затираются. Стены, в зависимости от назначения помещений, окрашиваются клеевыми, известковыми или водостойкими красками, устраиваются панели, окрашенные масляными красками или облицованные керамической плиткой.

Все деревянные и металлические элементы окрашиваются масляными красками в 2 слоя по грунтовке.

Типы полов даны на листе АР-11.

Типы отделочных работ – на листе АР-2.

Расчет оборудования бытовых помещений.

Расчет произведен в соответствии со СНиП II-92-76 и приведен в таблице.

Группа производственных процессов по СНиП II-92-76	Виды одежды и их сочетания при хранении	Списочный состав	Гардеробные шкафы: ширина 25 см		ширина 33 см		Мак. стена		Душевые: Душ. сетки		Умыв. Умывальн.		Ножн. ванны		Уборные		Курилки	Кол-во мест для обогрева рабочих	Кол-во мест для обогрева мотоциклистов
			м	ж	м	ж	м	ж	м	ж	м	ж	м	ж	м	ж			
I а	Уличная домашняя и специальная	2	1	–	–	–	–	1	1	–	–	1/1	1/1							
I б	"	20	33	20	33	–	–	15	17	15/15	17/12	15/10	17/10							
I в	"	5	–	–	–	5	–	3	–	3/7	–	3/10	–							
II а	"	–	4	–	–	–	4	–	1	–	1/6	–	1/20							
II б	"	–	1	–	1	–	1	–	1	–	1/4	–	1/20							
	Всего	27	39	20	34	5	5	19	20	2	2	2	2	1	1	1	1	9	24	18

Гардеробы оборудуются закрытыми одинарными шкафами шириной 25 и 33 см, глубиной 50 см и высотой 165 см.

В соответствии со СНиП II-92-76 п.3.23 в гардеробах дополнительно устанавливается подача шкафа для хранения чистой и грязной рабочей одежды.

Душевые размещаются смежно с гардеробными и имеют преддушевые, оборудованные скамьями, крючками для одежды и полотенец, полочками для туалетных принадлежностей.

Умывальники и ножные ванны размещаются в преддушевых. Предусмотрены столы для глажки одежды.

Буфет рассчитанный на 10 п.м. состоит из зала с раздаточной, подсобного помещения и моечной столовой посуды. Набор и площади помещений буфета приняты согласно СНиП II-L.8-71.

Конструкции

Здание цеха однопролетное с несущими продольными и торцевыми стенами, с шагом пилястр 6,0 м пролетом 18,0 м и высотой до низа балок покрытия 4,8 м. По оси В несущая кирпичная стена.

Ограждающие и несущие конструкции двухэтажной части здания – кирпичные стены с шагом 6,0 и 6,2 м.

Стены цеха выполняются из кирпича М75 ГОСТ 530-80 на растворе М25.

Фундаменты – ленточные, монолитные, бутобетонные.

Вариант – из сборных бетонных и железобетонных блоков по серии 1.112-5 и ГОСТ 13579-78.

На отметке -0.03 в стенах устраивается горизонтальная гидроизоляция толщиной 2 см из цементного раствора состава 1:2. Перегородки в помещениях с влажной средой – кирпичные, в остальных помещениях – из гипсоблоков.

Железобетонные балки покрытия по серии 1.462-3, в.1 опираются на железобетонные опорные подушки, связанные с кладкой стен.

Участки пилястр и примыкающего простенка в пределах 1,2 м ниже опорной подушки армируются сетками. По балкам покрытия укладываются сборные железобетонные плиты по ГОСТ 22701.1-77.

Перекрытие и покрытие двухэтажной части здания, выполняются из сборных железобетонных плит по серии 1.141-1, в.59.

Лестница на второй этаж из сборных железобетонных маршей и площадок по серии 1.227-1.

Лестницы в венткамеру на отметке 3.600 и наружная эвакуационная – металлические.

Перемычки – сборные железобетонные по серии 1.138-10.

Основной тип утеплителя покрытия – пенобетон, $\gamma = 400$ кгс/м³. Тип и толщина утеплителя уточняется при привязке проекта (см. таблицу на листе АР-2).

Кровля рулонная. Над производственной частью здания трехслойная, над двухэтажной частью – четырехслойная.

Оконные и дверные блоки деревянные, спецификация приведена на листе АР-3.

Эстакада пневмотранспорта запроектирована по сборным железобетонным колоннам серии 3.015-2/77.

Башмаки под колонны – монолитные железобетонные.

Фундаменты установки циклонов и бункеров отходов – монолитные бетонные. Опоры эстакад транспортеров отходов – металлические.

Указания по производству работ в зимних условиях.

Монтаж сборных железобетонных фундаментных блоков производить только на непромерзшее основание с защитой его от промерзания как при производстве работ, так и по окончании их.

Монтаж блоков вести в соответствии со СНиП III-16-80.

Кладку кирпичных стен вести на растворах марки 50 с противоморозными химическими добавками, не вызывающими коррозии материалов кладки.

Раствор приготавливать на портландцементе.

Несущие пилястры с простенками и столбы должны быть армированы сетками из арматуры ф 5 BI через три ряда кладки.

Кладка в зимних условиях, а также в период оттаивания должна систематически контролироваться.

На период оттаивания зимней кладки выполнить мероприятия по укреплению несущих конструкций в соответствии со СНиП III-17-78.

8972/1

ГИП	Засобский			УПИ.83
Нач.отд.	Бобровская			УПИ.83
Гл.спец.	Добурский			УПИ.83

ТП 411-2-156.85 ПЗ

Цех по производству паркета с сушильными камерами мощностью 200 тыс. м² паркета в год.

Привязан:

Инв. №

Н.контр.	Скляренко		УПИ.83

Стадия	Лист	Листов
Р.П.	7	

Пояснительная записка (продолжение)

Госкомгражданстрой СССР Союзгипролесхоз Киевский филиал

6. Санитарно-техническая часть.

Водоснабжение и канализация.

Водоснабжение и канализация цеха разработаны в соответствии с действующими СН и П-II-30-76; СН и П II 34-76; СН и П II-92-76.

Источником водоснабжения служит внутриплощадочная сеть, обеспечивающая расчетный расход и напор.

В цехе принята единая система хозяйственно-питьевого и противопожарного водопровода.

Горячее водоснабжение – централизованное.

Общий расход воды — 7,23 м³/сутки

Необходимый напор на вводе — 23,5 м.

Расход воды на наружное пожаротушение — 15 л/с.

Сточные воды по своему составу относятся к хоз. фекальным.

Количество сточных вод — 7,23 м³/сут.

Сточные воды сбрасываются во внутриплощадочную сеть канализации.

Отопление и вентиляция.

Отопление и вентиляция цеха разработана в соответствии со СН и П II-33-75, СН и П II-92-76, СН и П II-12-77 и ГОСТ 12.1.005-76.

В производственной части в качестве нагревательных приборов приняты регистры из гладких труб. Подающие и обратные трубопроводы прокладываются над полом и частично в подпольных каналах.

Система отопления административно-бытовой части здания - однотрубная, с нижней разводкой. Нагревательные приборы - радиаторы М140-АО.

Подающие и обратные трубопроводы прокладываются над полом второго этажа и частично над полом 1го.

Теплоносителем для нужд отопления и теплоснабжения вентиляционных установок служит горячая вода с параметрами $t_н = 130°C$, $t_о = 70°C$.

Вентиляция производственных помещений запроектирована приточно-вытяжная с механическим и естественным побуждением воздуха.

Основными вредностями в лесопильно-раскроечном отделении и в отделении изготовления паркета являются отходы от обработки древесины. Древесные стружки и опилки удаляются системами пневмотранспорта ПТ1 ÷ ПТ5. Удаляемый системами пневмотранспорта воздух перед выбросом в атмосферу подвергается очистке в циклонах типа К (клайпедского ОЭКДМ).

В теплый период года в лесопильно-раскроечном отделении дополнительно работают вытяжные системы В7÷В9. Удаленный системами пневмотранспорта ПТ1 ÷ ПТ5 воздух компенсируется приточными системами П1 и П2 в холодный период. Вентиляция сушильного отделения направлена на борьбу с теплоизбытками.

При открывании дверей сушильных камер включаются местные отсосы систем В2, В3, В4.

Общеобменная вытяжка осуществляется системами В5, В6. Удаляемый воздух компенсируется приточной системой П3. Вытяжка из буфета осуществляется системой В10, приток - от системы П4.

Кратности воздухообмена во вспомогательных помещениях приняты по СН и П II-92-76.

Приток осуществляется системой П4, вытяжка за счет избыточного давления.

7. Электротехническая часть.

Силовое электрооборудование и электроосвещение.

Проект силового электрооборудования и электроосвещения цеха разработан в соответствии с правилами устройства электроустановок (ПУЭ издания 1976 г.) и указаниями СН357-77, СН202-81*, СН305-77 и СН102-76.

Нормы освещенности приняты согласно СН и П II-4-79. По надежности электроснабжения электроприемники цеха отнесены к 3 категории. По условиям окружающей среды, в соответствии с ПУЭ, производственные помещения относятся к классу П-П и П-П^а, кроме бытовых помещений и венткамеры, которые относятся к помещениям с нормальной средой.

Проект разработан для электрической сети переменного тока напряжением 380/220 в системе с глухозаземленной нейтралью.

Предусмотрено устройство силового и осветительного вводов. Электрические нагрузки и годовой расход электроэнергии приведены в таблице.

№№ п/п	Наименование	Установленная мощн. кВт.	Коэффициент мощности	Максимальные нагрузки: Активная	Максимальные нагрузки: Редуктивн. квар.	Средняя нагрузка за макс. загруз. смену: Активная кВт.	Средняя нагрузка за макс. загруз. смену: Реактивная квар.	Средняя нагрузка за макс. загруз. смену: Полная кВа	Годовой расход эл. энергии кВт/час
1	Силовое электрооборудование	826,6	0,73	410	321	342	321	460	521625
2	Электроосвещение	32,5	0,9	29,9	7,7	29,9	7,7	30,7	37050
	Итого:	859	0,75	440	328	371	328		558675
	Компенсация реактивной мощности				-225		-225		
	Всего:	859	0,97	440	103	371	103	385	558675

Компенсация реактивной мощности.

В соответствии с произведенным расчетом естественный средне-взвешенный коэффициент мощности по объекту составляет 0,73.

Проектом предусмотрено повышение значения коэффициента мощности до величины 0,97.

Компенсация реактивной мощности осуществляется на напряжении 0,38 кв.

В соответствии с данными расчета компенсаторов реактивной мощности приняты конденсаторные установки типа УКН-0, 38-150У3 и УКН-0, 38-75У3, устанавливаемые в электрощитовой цеха.

8. Автоматизация санитарно-технических систем и технологических процессов.

Раздел АОВ проекта разработан для приточных систем П1-П4, пневмотранспорта ПТ1-ПТ5, агрегатов Р1-Р4, сблокированных со станками, вентсистем В2-В4, В7-В9 и воздушных завес У1, У2.

Схемы автоматизации предусматривают местное и сблокированное управление электроприводами.

Условные обозначения приборов и средств автоматизации приточных систем и завесы приняты по ОСТ 36.27-77.

10
8972/1

ГИП	Заславский	ТП 411-2-156.85 ПЗ	
Нач.отд.	Задависвечко		
Гл.спец.	Ширман	Цех по производству паркета с сушильными камерами мощностью 200 тыс. м² паркета в год	
Рук.гр.	Шевченко		Стадия / Лист / Листов
Рук.сек.	Олейник		Р.П. / 8
Привязан:		Пояснительная записка (продолжение)	Гослесхоз СССР Союзгипролесхоз Киевский филиал
Инв. №			

Альбом I

Типовой проект 411-2-156.85

Схемы предусматривают:

Системы П1, П2 – регулирование температуры в помещении, защита калорифера от замораживания при работающей и неработающей системе, световая сигнализация нормальной работы и срабатывания защиты от замораживания.

Системы П3, П4 – защиту калорифера от замораживания при работающей и неработающей системе путем воздействия на соленоидный вентиль на обратном теплоносителе, световую сигнализацию нормальной работы и угрозы замораживания.

Системы ПТ1–ПТ5, Р1–Р4 – запрет работы станков при отключенных вентиляторах.

Системы В2–В5 – включение при открывании дверей сушильных шкафов поз. 401-3. Конечные выключатели устанавливаются на дверях шкафов по месту.

Системы В7–В9 – включение при повышении температуры в зоне датчика выше 28°С.

Воздушные завесы У1, У2 – включение при снижении температуры в зоне ворот до 15°С.

Щиты автоматизации выполнены по ост 160.800.485-77.

Монтаж приборов и средств автоматизации выполняется согласно СН и П III-34-74.

Раздел АТХ проекта разработан для: лесорамы поз. 24, транспортера опилочного поз. 71, ленточных конвейеров поз. 72-74, рольганга с перекладчиком поз. 29.

Схемы предусматривают:

разрешение на включение лесорамы поз. 24 после транспортера п. 71, предпусковая звуковая и световая сигнализация внутри и звуковая снаружи цеха.

Сблокированное управление ленточных конвейеров поз. 72-74 в последовательности поз. 72 – первый, затем поз. 73 и 74 вместе, предпусковая звуковая и световая сигнализация внутри, звуковая – снаружи цеха.

Управление рольгангом и цепным перекладчиком поз. 29 из двух мест (посты 1ПУ, 2ПУ) с выбраным направлением укладки, рабочий и аварийный останов и снятие блокировки рольганга с перекладчиком.

Схемы автоматизации выполнены по гост 2-755-74 и предусматривают местное и сблокированное управление электроприводами.

Щиты автоматизации выполнены по ост 160.800.485-77.

9. Связь и сигнализация.

Противопожарная сигнализация выполнена на базе концентратора малой емкости типа „Сигнал Ч3" и включает в себя приемную станцию, пожарные извещатели и линии проводной связи.

При срабатывании тепловых датчиков аппаратура выдает свето-звуковой сигнал о возникновении ненормальных изменений в контролируемых помещениях.

При возникновении пожара в помещении аппаратура также автоматически отключает электродвигатели вентсистем.

Для радиофикации помещений проектом предусмотрена установка шести динамических громкоговорителей. Питание громкоговорителей – от местной сети.

Телефонная связь осуществляется установкой трех телефонных аппаратов с подключением к местной сети кабелем.

10. Охрана труда и противопожарные мероприятия.

Генплан.

Во избежание случаев травматизма на территории предприятия при привязке цеха предложенная схема генплана предусматривает разделение грузовых и людских потоков.

Сеть автодорог обеспечивает подъезд пожарных автомашин для наружного пожаротушения. Расчетный расход воды на наружное пожаротушение (15 л/с) должен быть обеспечен от водопроводной сети или пожводоемов.

Автодороги проектируются с твердым покрытием, оборудуются искусственным освещением и предупредительными знаками и указателями.

На генеральном плане в районе биржи сырья должны быть выделены места для курения и устроены переходные мостики через бревнотаски.

При проектировании генплана следует учитывать: направление господствующих ветров, благоустройство территории с выделением мест отдыха и спортплощадок: максимальное озеление свободных площадей, соблюдение санитарных и противопожарных разрывов между зданиями и сооружениями на промплощадке с учетом окружающей застройки, а также обеспечение медицинским обслуживанием работающих на предприятии.

Цех

Мероприятия по технике безопасности и производственной санитарии в здании цеха отражены в соответствующих комплектах чертежей и приведены в настоящем разделе пояснительной записки.

Конвейеры и бревнотаска оборудуются световой и звуковой сигнализацией.

Расстояние между станками, складочными местами, а также ширина проходов и проездов приняты в соответствии с требованиями ГОСТ 12.3.007-75.

Станки, механизмы и транспортеры оборудуются надежными приспособлениями для их включения и остановки.

Предусматриваются индивидуальные средства защиты (наушники, очки).

Для предупреждения травматизма принятое в проекте серийно-выпускаемое и нестандартизированное оборудование оснащено ограждениями и предохранительными устройствами, сблокированными в необходимых случаях с электроприводом оборудования и окрашенными в опознавательные цвета и отвечает требованиям стандартов безопасности труда.

Производственные помещения оборудуются системами приточно-вытяжной вентиляции и пневмотранспортом.

11

8972/1

ГИП	Заславский		VIII.83
Нач.отд.	Задависвечка		VIII.83
Гл.спец.	Бойко		VIII.83
Рук.сект.	Олейник		VIII.83

ТП 411-2-156.85 ПЗ

Цех по производству паркета с сушильными камерами мощностью 200 тыс. м² паркета в год

Стадия	Лист	Листов
Р.П.	9	

Привязан:

Инв. №

Пояснительная записка (продолжение)

Гослесхоз СССР
Союзгипролесхоз
Киевский филиал

Сигнально-предупреждающую окраску опасных элементов производственного оборудования трубопроводов и внутрицехового транспорта устройств и средств пожаротушения и обеспечения безопасности, а также цветовое решение производственных знаков безопасности выполняется в соответствии с требованиями ГОСТ 12.4.026-76*.

Для защиты людей от поражения электротоком предусматривается зануление. Зануление выполняется присоединением электрооборудования к естественным заземлителям (стальные трубы электропроводки, металлические стационарные открыто проложенные трубопроводы всех назначений, кроме трубопроводов канализации и центрального отопления).

Зануление сетей, прокладываемых в помещениях, выполняется присоединением рабочего нулевого провода к электрооборудованию.

Защита здания от прямых ударов молнии осуществляется в соответствии с „Инструкцией по проектированию и устройству молниезащиты зданий и сооружений" СН 305-77.

Здание относится к III категории молниезащиты. Молниеприемником служит металлическая сетка из круглой стали диаметром 6 мм с ячейками 12×12 м и выполняется по всей площади здания. Величина импульсного сопротивления каждого заземлителя должна быть не более 10 Ом, а в грунтах с удельным сопротивлением 500 Ом и выше - не более 40 Ом.

Для защиты от заноса высоких потенциалов по подземным коммуникациям их необходимо при вводе в здание присоединить к заземлителю молниезащиты или к рабочему нулевому проводнику электрических сетей.

Естественное и искусственное освещение производственных и бытовых помещений принято в соответствии со СНиП II-4-79 люминесцентными лампами.

Окна для расчетных температур -20° и -30° С приняты с двойным остеклением, для -40° С - с тройным.

Очистка и замена остекления осуществляется с переносных стремянок.

Бытовые помещения мастерской запроектированы в соответствии со СНиП II-92-76 и состоят из гардеробов, душевых, уборных, буфета и красного уголка.

Уборка пола в производственных помещениях сухая, в бытовых - влажная.

Мероприятия по борьбе с шумом.

Для предотвращения вредного влияния шума на работающих, в проекте предусмотрен ряд мероприятий по снижению уровня звукового давления.

Цех разделен стенами и перегородками для локализации оборудования, которое является источником шума.

Венткамеры располагаются в отдельных изолированных помещениях.

Бытовые помещения размещены в пристройке к цеху и помещения с постоянным пребыванием людей не примыкают непосредственно к производственным помещениям.

Технологическое оборудование по подготовке режущего инструмента и вентиляционные агрегаты изолируются путем устройства специальных фундаментов или установки на амортизаторы.

Пылеприемники и оградительные устройства режущего инструмента применяются со звукопоглащающим покрытием внутренних и наружных плоскостей.

При выборе вентиляторов приняты окружные скорости допускаемые по условиям относительной бесшумности.

Соединения воздуховодов с вентиляторами осуществляется при помощи гибких вставок.

Вентиляторы и приводы вентиляционных установок пневмотранспорта устанавливаются вне здания.

В связи с тем, что технологическое оборудование имеет уровень звукового давления более 85ДБА и невозможности снизить уровень шума технологическими средствами до допускаемого значения предусматриваются средства индивидуальной защиты-наушники ВЦНИИОТ.

Противопожарные мероприятия.

Степень огнестойкости здания цеха - II.

Помещения цеха разделяются кирпичными стенами и перегородками с трудносгораемыми заполнениями дверных проемов, имеющими предел огнестойкости 0,75 часа.

Все помещения имеют по два не менее эвакуационных выхода.

Здание оборудуется противопожарным водопроводом, пожарной сигнализацией и молниезащитой.

В цехе предусматриваются первичные средства пожаротушения: огнетушители, ручной инструмент, ящики с песком и т.д.

В бытовых помещениях запроектирована комната для курения.

11. Мероприятия по защите окружающей среды.

Основными неблагоприятными выделениями, вызывающими загрязнение воздуха на рабочих местах и в цехе и вне его являются древесная пыль.

Системами аспирации древесная пыль и опилки удаляются от станков и поступают в циклон, из которого в атмосферу выбрасывается очищенный воздух.

12
8972/1

ГИП	Заславский	[подпись]	VIII.83
Нач.отд.	Задавидович	[подпись]	VIII.83
Гл.спец.	Бойко	[подпись]	VIII.83

ТП 411-2-156.85 ПЗ

Цех по производству паркета с сушильными камерами мощностью 200 тыс. м² паркета в год

Стадия	Лист	Листов
Р.П.	10	

Пояснительная записка (продолжение)

Гослесхоз СССР
Союзгипролесхоз
Киевский филиал

Привязан:

Инв. №

12. Рекомендации по рациональной организации строительства.

В соответствии с СН 440-79 раздел Д §40. Продолжительность строительства цеха по производству паркета с сушильными камерами тощностью 200 тыс. кв.м паркета в год составляет 8 месяцев.

Подготовительный период - 1 месяц.

В подготовительный период должны быть выполнены:

1. Проект производства работ.
2. Вертикальная планировка.
3. Инженерные сети

При разработке строительства в конкретных условиях площадки строительства, необходимо соблюдать следующие основные требования:

1. Обеспечить подъезд к сооруженному объекту с покрытием соответствующим конкретным условиям площадки строительства.
2. Обеспечить незатопляемость площадки в период дождей и снеготаяния.
3. Разместить временные сооружения и складские площадки для строительных конструкций и материалов.
4. Обеспечить объект электроснабжением, теплоснабжением и водоснабжением на период строительства от действующих или от постоянных проектируемых сетей.

Разработку котлована и траншей рекомендуется выполнять с помощью экскаватора „обратная лопата" емкостью ковша 0,25 м³ с погрузкой излишнего грунта для отвозки автосамосвалами.

Зачистка котлована и траншей до проектных отметок, а также доработку под отдельные мелкие конструкции и сооружения выполняется вручную. Перемещение грунта во временный отвал и засыпку грунта производится бульдозером на тракторе ДТ-75.

Монтаж сборных железобетонных конструкций ведется раздельным способом краном на гусеничном ходу СКГ-40 со стрелой 25 м с маневровым гуськом 10,7 м или пневмоколесным краном К-255 со стрелой 15 м.

Кирпичная кладка стен и перегородок ведется с инвентарных подмостей. Территория строительной площадки во избежание доступа посторонних лиц ограждается сплошным забором. На площадке должны быть установлены указатели проходов и проездов, а опасные зоны ограждены.

Все работы производить в соответствии с правилами производства и приемки работ СНиП III-4-80 „Техника безопасности в строительстве."

Объемы основных работ

№№ п/п	Наименование работ	Единица измерен.	Колич. единиц измерен.
1.	Выемка грунта	м³	2145
2.	Обратная засыпка и подсыпка под полы	м³	1125
3.	Отвозка грунта	м³	1020
4	Тоже, щебеночные	м³	71,5
5.	Устройство бетонной подготовки	м³	952,94
6.	Устройство монолитных железобетонных конструкций	м³	116,83
7.	Монтаж сборных железобетонных конструкций	м³	276,67
8.	Монтаж стальных конструкций	т	22,98
9.	Заполнение дверных проемов	м²	143,26
10.	Заполнение оконных проемов	м²	208,78
11	Устройство полов	м²	2230
12	Устройство кровли	м²	1935

13. Указания по привязке проекта.

Привязка проекта осуществляется в соответствии с заданием на проектирование и другими исходными данными.

Пропуски в тексте, обозначенные прямоугольной раткой ☐ заполняются при привязке проекта.

Утилизацию отходов производства решить комплектно для всей промплощадки деревообрабатывающего предприятия с учетом требований по экономии сырьевых ресурсов.

ГИП	Заславский		VIII.83
Нач.отд.	Задавичка		VIII.83
Гл.спец.	Басова		VIII.83

ТП 411-2-156.85 ПЗ

Цех по производству паркета с сушильными камерами тощностью 200тыс.м² паркета в год.

Привязан:

Инв. №

Пояснительная записка (продолжение)

Стадия	Лист	Листов
Р.П.	11	

Гослесхоз СССР Союзгипролесхоз Киевский филиал

Схема генплана

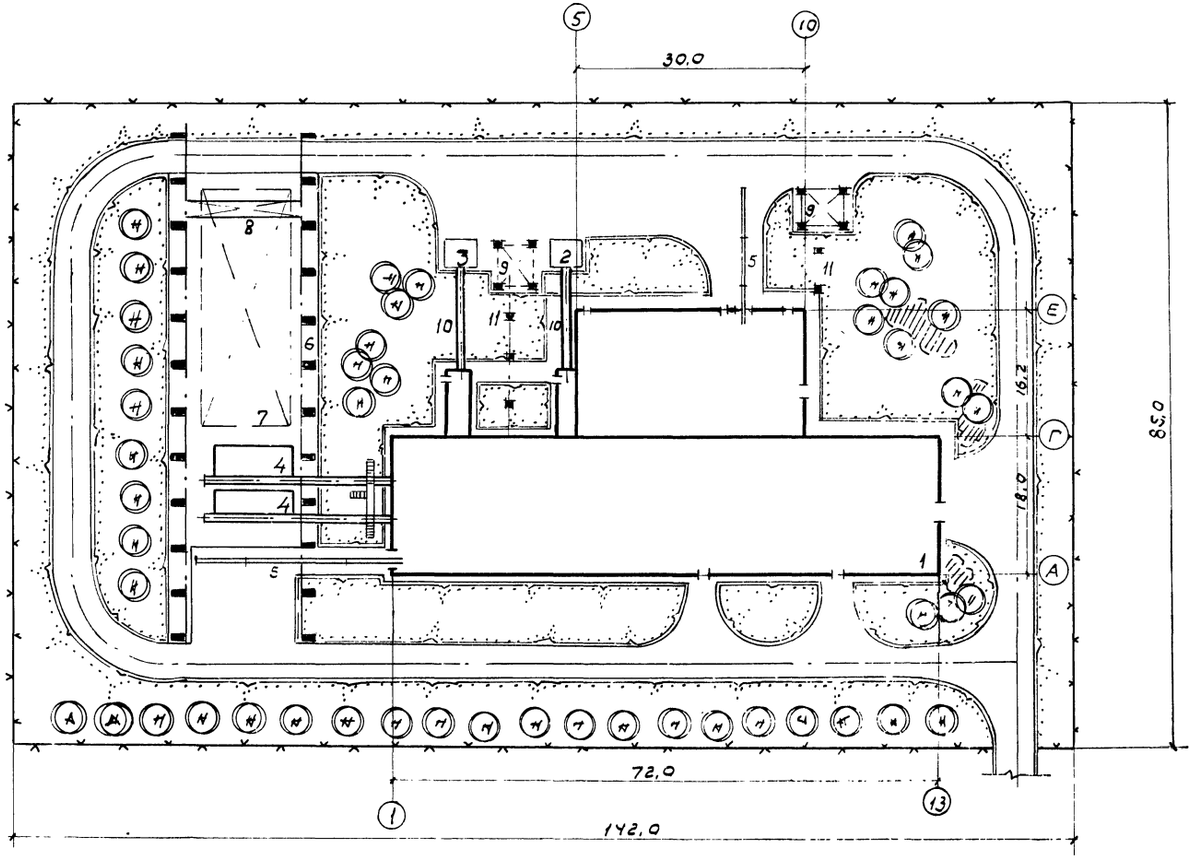

Экспликация зданий и сооружений

Позиция по генплану	Наименование	Примечание
1	Цех по производству паркета с сушильными камерами мощностью 200 тыс. м² паркета в год	Союзгипролесхоз Киевский филиал
2	Бункер кусковых отходов	"
3	Бункер опилок	"
4	Накопительные площадки	——
5	Рельсы узкой колеи	——
6	Эстакада мостового крана	——
7	Штабели лесоматериалов	——
8	Мостовой кран грузоподъемностью 5 тн.	——
9	Установка под циклоны	Союзгипролесхоз Киевский филиал
10	Эстакада удаления отходов	—"—
11	Эстакада пневмотранспорта	—"—

Технико-экономические показатели

1. Площадь территории 1.21 га
2. Площадь застройки 3770,0 м²
3. Площадь дорог и площадок 2240 м²
4. Площадь озеленения 6100 м²
5. Плотность застройки 31%

Приведенная схема не является обязательной при привязке проекта, т.к. в каждом случае нужно исходить из конкретных условий строительства.

Площадка должна иметь водопровод, канализацию, электроэнергию и теплоснабжение.

В соответствии со СНиП II 31-74 наружное пожаротушение предусматривается от кольцевой водопроводной сети с напором 20 метров, расход 15 л/сек. или от пожводоемов.

В комплект чертежей настоящего проекта входят позиции 1, 2, 3, 9, 10, 11 схемы генплана.

14

V 8972/1

ГИП	Заславский			ТП 411-2-156.85	ПЗ
Нач. отд.	Заславский				
Гл. спец.	Байко				
Гл. спец.	Скворский			Цех по производству паркета с сушильными камерами мощностью 200 тыс. м² паркета в год	
Ст. инж.	Луценко				
				Стадия: РП	Лист: 12	Листов:
				Схема генплана	Гослесхоз СССР Союзгипролесхоз Киевский филиал

Типовой проект 411-2-156.85 Альбом I

Ведомость чертежей основного комплекта марки ТХ

Лист	Наименование	Примечание
1	Общие данные. Спецификация (начало)	
2	Спецификация (окончание)	
3	План расположения технологического оборудования	
4	План расположения технологического оборудования в осях 1÷8, А-Г	
5	План расположения технологического оборудования в осях 8÷13, А-Г	
6	План расположения технологического оборудования в осях 5÷10, Г÷Д.	
7	План конвейеров	
8	План на отм. 0.000. Система технологического пароснабжения.	
9	Буфет	

Ведомость основных комплектов

Обозначение	Наименование	Примечание
ТХ	Технология производства	
АР	Архитектурные решения	
КЖ	Конструкции железобетонные	
ВК	Внутренние водопровод и канализация	
ОВ	Отопление и вентиляция	
ЭМ	Силовое электрооборудование	
ЭО	Электрическое освещение	
СС	Связь и сигнализация	
АТХ	Автоматизация технологических процессов	
АОВ	Автоматизация отопления и вентиляции	

Спецификация

NN поз.	Наименование	К-во	Модель	Мощность кВт Един.	Мощность кВт Общ.	Масса кг	Примечание
1	2	3	4	5	6	7	8
	Лесопильно-раскроечное отделение						
1	Продольный лесотранспортер	1	БА-3м	11,0	11,0	2860	НО-01.00.00.000 Альбом-IV Даниловский з-д
2	Конвейер роликовый	1	ОТД-1.00 00.000	1,1	1,1	713	Брянский з-д „Лесхозмаш"
3	Конвейер цепной	1	ОТД-2.00 00.000	1,1	1,1	590	"
4	Станок круглопильный	1	ЦГКМ	40+0,8	40,8	1650	"
5	Конвейер роликовый с разделительными шинами	1	РКШ.00 00.000	1,1	1,1	1650	" НО-12.00.00.000 Альбом IV
6	Конвейер приводной с двухсторонним брусоперекл.	1	РПБ.00 00.000	2,6	2,6	490	Брянский з-д „Лесхозмаш"
7	Накопитель	1	ОТД-4.00 00.000	—	—	—	"
8	Накопитель	1	ОТД-5.00 00.000	—	—	—	"
9	Конвейер роликовый	1	ОТД-3.00 00.000	1,1	1,1	490	"
10	Рольганг неприводной	1	Нестанд. оборудов.	—	—	170	НО-05.00.00.000 Альбом-IV
11	Станок круглопильный	4	ЦМ-120	30+0,75	123,0	1500	Софринский экспер. механ. завод.
12	Рольганг приводной	4	Нест. оборуд.	1,1	4,4	570	НО-10.00.00.000 Альбом IV
13	Транспортер ленточный	4	ТЛ-3.400	0,55	2,2	160	Брянский з-д „Лесхозмаш"
14	Накопитель	4	Собств. изгот.	—	—	—	Деревян. 9,2×6,5×0,9 м
15	Рольганг неприводной	4	Н.О.	—	—	120	НО-07.00.00.000 Альбом IV
16	Станок торцовочный	6	ЦКБ-40	7,0+2,2	55,2	758	Тюменский станкостроит. завод
17	Лоток	6	Собств. изгот.	—	—	10	металл
18	Стол	4	покупн.	—	—	—	Деревян.
19	Транспортер поперечный цепной	1	ТЦП-5	3,0	3,0	1090	НО-08.00.00.000 Альбом-IV
20	Станок круглопильный	2	ЦБ-2	4,0	8,0	690	Уссурийский машино-строит. завод
21	Продольный лесотранспортер	1	БА-3м	11,0	11,0	3450	НО-02.00.00.000 Альбом-IV Даниловский з-д
22	Сбрасыватель бревен	1	СБР-80-1	3,0	3,0	800	Вологодский з-д „Северный коммунар"
23	Тележка	1	ПРТ-1-63	6,2	6,2	1658	Даниловский ЗДС
24	Рама лесопильная коротышевая	1	РК	55+5,5	61,5	6612	Новозыбковский ст. стр. завод
25	Рольганг за лесорамой II ряда	1	ПРДП-63	3,0	3,0	3060	Вологодский ЗДС „Северный коммунар"
26	Рольганг навесной	1	ПРДН-6	3,0	3,0	1630	
27	Транспортер поперечный цепной	1	ТЦП-5	2,2	2,2	1700	НО-11.00.00.000 Альбом-IV
28	Рольганг неприводной	2	Н.О	—	—	266	НО-06.00.00.000 Альбом-IV
29	Рольганг приводной	1	"	0,75+0,75	1,5	590	НО-09.00.00.000 Альбом-IV
30	Транспортер поперечный	1	"	0,75	0,75	335	НО-13.00.00.000 Альбом-IV
31	Транспортер поперечный	1	"	0,75	0,75	165	НО-14.00.00.000 Альбом-IV
32	Рольганг неприводной	1	"	—	—	104	НО-05.00.00.000 Альбом-IV
33	Рольганг неприводной	1	"	—	—	122	НО-05.00.00.000 Альбом-IV
34	Транспортер поперечный цепной	1	ТЦП-10	3,0	3,0	2180	НО-04.00.00.000 Альбом-IV
35	Рольганг неприводной	1	Н.О	—	—	105	НО-07.00.00.000 Альбом-IV
	Формировочный участок.						
36	Таль электрическая	1	ТЭ-2-511	2,8+0,27	6,14	275	Фрунзенский маш. стр. з-д им. Ленина
37	Лифт	1	Л.00.00.06	5,5	5,5	2380	НО-20.00.00.000 Альбом V
38	Контейнеры	50	Н.О.	—	—	61	НО-26.00.00.000 Альбом-V
	Сушильное отделение						
39	Траверсная тележка электрофицированная	1	ЭТ-4,5	2,2+2,6	4,8	2400	Канский завод бумагодел. обор.
40	Камера лесосушильная	3	Лат. ний ЛХП-4	22,0	66,0	10108	Киверцовский завод „Спецлесмаш"
41	Трек сушильный	46	—	—	—	31	Дмитриевский з-д „Лесхозмаш"
42	Блок оборотный	5	Н.О	—	—	34,2	НО-15.00.00.000 Альбом-V

15
8972/1

Привязан:

Инв. №

ГИП	Заславский	[подпись]	VIII.85
Нач. отд.	Задавиевич	[подпись]	VIII.85
Гл. спец.	Бойко	[подпись]	VIII.85
Инж.	Тищук	[подпись]	VIII.85
Н. контр.	Косинова	[подпись]	VIII.85

ТП 411-2-156.85 ТХ

Цех по производству паркета с сушильными камерами мощностью 200 тыс. м³ паркета в год

Стадия	Лист	Листов
Р.П.	1	9

Общие данные
Спецификация (начало)

Гослесхоз СССР
Союзгипролесхоз
Киевский филиал

Типовой проект разработан в соответствии с действующими нормами и правилами и предусматривает мероприятия, обеспечивающие взрывную, взрывопожарную и пожарную безопасность при эксплуатации здания
Главный инженер проекта [подпись] В.И. Заславский

Типовой проект 411-2-156.85 Альбом I

1	2	3	4	5	6	7	8
	Отделение изготовления паркета						
43	Лифт	1	Л00.00.000	5,5	5,5	2,380	НО-20.00.00.000 Альбом V
44	Таль электрическая	1	ТЭ1-511	1,7+0,18	1,88	195	Гороховетский з-д ПТО
45	Станок строгальный паркетный	4	ПАРК-7	17,5 +3,0	82,0	3300	Боровичский ЗДС
46	Питатель к станку ПАРК-7	4	Собств. изготовл.	—	—	150	металл
47	Подающий конвейер	2	н.о.	0,75	1,50	250	НО-23.00.00.000 Альбом - V
48	Станок паркетный двухсторонний, концеравнит	2	ПАРК-8	14,0+ 0,6+1,5	16,1	2150	Боровичский ЗДС
49	Стол сортировочный с планками	2	Собств изгот.	—	—	—	Деревян. 1,6×1,6×0,8 м
50	Станок торцовочный	2	н.о	3,0	6,0	350	Инв. N к/ф Союзгипролесхоз
51	Станок фрезерный	1	ФС-1	5,5	5,5	840	Днепропетровский ст. стр. завод
52	Стол	1	Собств. изготовл.	—	—	—	Деревян.
53	Станок токарный	2	ТН-200	2,2	4,4	160	Сузукский эксп. мех. завод
	Заточное отделение						
54	Стеллаж	1	Собств. изгот.	—	—	100	металл
55	Верстак слесарный с тисками	1	ВС-00	—	—	156	Ветковский авторем. завод
56	Станок для вальцовки	1	ПВ-35	1,5	1,5	500	Кировский ст. стр. завод
57	Станок точильно-шлифовальный	1	ЗБ-631	0,6	0,6	150	Тукачевский ст. стр. завод
58	Станок заточной	1	ТчПТ-4	0,6+0,4	1,0	860	Кировский ст. стр. завод
59	Станок заточной	2	ТчПН-6	1,7	3,4	500	"
60	Станок для развода зубьев пил	1	РПК-8	0,55	0,55	470	"
61	Станок полуавтоматический для холодного плющения	1	ПХФ-2	1,5	1,5	400	"

1	2	3	4	5	6	7	8
62	Станок пилоштамповочный	1	ПШП-2	2,2	2,2	300	Кировский ст. стр. завод
б/п	Подставка под станок ПВ-35	1	покупн.	—	—	—	Деревян.
б/п	Наковальня однорогая	1	НО-32	—	—	32	Ивановский мех. завод
б/п	Плита для рихтовки	1	собств. изгот.	—	—	30	металл
б/п	Тумбочки для инструмента	4	покупн.	—	—	—	Деревян.
	Лаборатория						
63	Стол лабораторный	1	покупн	—	—	—	Деревян.
64	Весы настольные циферблатные	1	ВНЦ-2	—	—	—	Тюменский з-д весовых приборов
65	Шкаф для хранения приборов и инструмента	1	покупн	—	—	—	Деревян.
66	Стол консольный для весов	1	собств. изгот.	—	—	—	трамар 0,5×0,5 м
67	Весы лабораторные технические с разновесами	1	ВлР-50	—	—		Ленинградский з-д „Госметр"
68	Влагомер электронный	1	ЭВ-2К	—	—	—	з-д катоприбор
69	Стол под сушильный шкаф	1	покупн.	—	—	—	Деревян.
70	Шкаф сушильный	1	В-151	0,5	0,5	—	Одесский з-д „Медприбор"
б/п	Секундомер	1	СМ-60	—	—	—	покупное
б/п	набор измерительных инструментов	1	—	—	—	—	покупное
б/п	Психрометр „Августа"	1	ПБ-16	—	—	—	Клиновский термометр. завод
б/п	Лабораторный набор термометров	1	ТЛ-4 ТЛ-6	—	—	—	покупное
б/п	Термометр технический	1	А N4	—	—	—	"
б/п	Психрометр аспирационный	1	М-34	—	—	—	Московский з-д „Гидрометрприбор"
б/п	Анемометр крыльчатый	1	АСС-3	—	—	—	"
б/п	Барометр-анероид	1	БР-52	—	—	—	покупное

1	2	3	4	5	6	7	8
	Внутрицеховое оборудование						
71	Транспортер опилочный	1	ТОЦ-16-5	5,5	5,5	3740	НО-16.00.00.000 Альбом - V
72	Ленточный конвейер (выносной)	1	5050-80	5,5	5,5	2970	НО-18.00.00.000 Альбом - V
73	Ленточный конвейер (сборный)	1	5040-60	2,2	2,2	1040	НО-19.00.00.000 Альбом - V
74	Ленточный конвейер	1	ТК-13	1,7	1,7	425	Днепропетровский з-д строит. маш.
б/п	Тележка с подъемной платформой	3	ТР-025	—	—	50	ПТП „Промтехнизация" г. Москва
б/п	Электропогрузчик	1	ЭП-103-28	—	—	2400	Свердловский машиностр. з-д им. Калинина
б/п	резино-металлические опоры	120	ОВ-31	—	—	1,6	Орджоникидзовский з-д
б/п	Поддоны	310	ГОСТ 9557-73*	—	—	—	Деревянные 1,2×0,8
				—	—	—	

1. За условную **отметку 0.000 принят уровень** пола цеха.
2. Технологические проемы для сброса кусковых отходов на ленточные конвейера ограждаются перилами высотой 1 м.
   Лотки для сброса кусковых отходов изготавливают по месту.
3. Станки ЦБ-2 /поз.20/ установить без каретки.
4. Рольганги ПРДП-63 /поз.25/ и ПРДН-6 /поз.26/ дополняются приводными роликами для транспортировки пиломатериалов длиной от 1 метра.
5. Передвижной конвейер ТК-13 /поз. 74/ укоротить на 1 метр и установить без механизма передвижения.
6. Трубы выброса от сушильных камер ЛатнииЛХП-4 /поз.40/ вывести в оконные проемы.
7. К рычагам сбрасывателя СБР-80-1 (поз. 22) приварить швеллер N12, $\ell = 4,7$ м.

V 16 8972/1

ГИП	Заславский			ТП 411-2-156.85 ТХ
Нач. отд.	Задавиевич			
Гл. спец	Бойко			Цех по производству паркета с сушильными камерами мощностью 200тыс. кв. м паркета в год
Инж.	Тищук			
Н. контр.	Косинова			Спецификация /окончание/

Стадия	Лист	Листов
Р.П.	2	

Гослесхоз СССР Союзгипролесхоз Киевский филиал

Привязан:

инв. №

Альбом I

Типовой проект 411-2-156.85

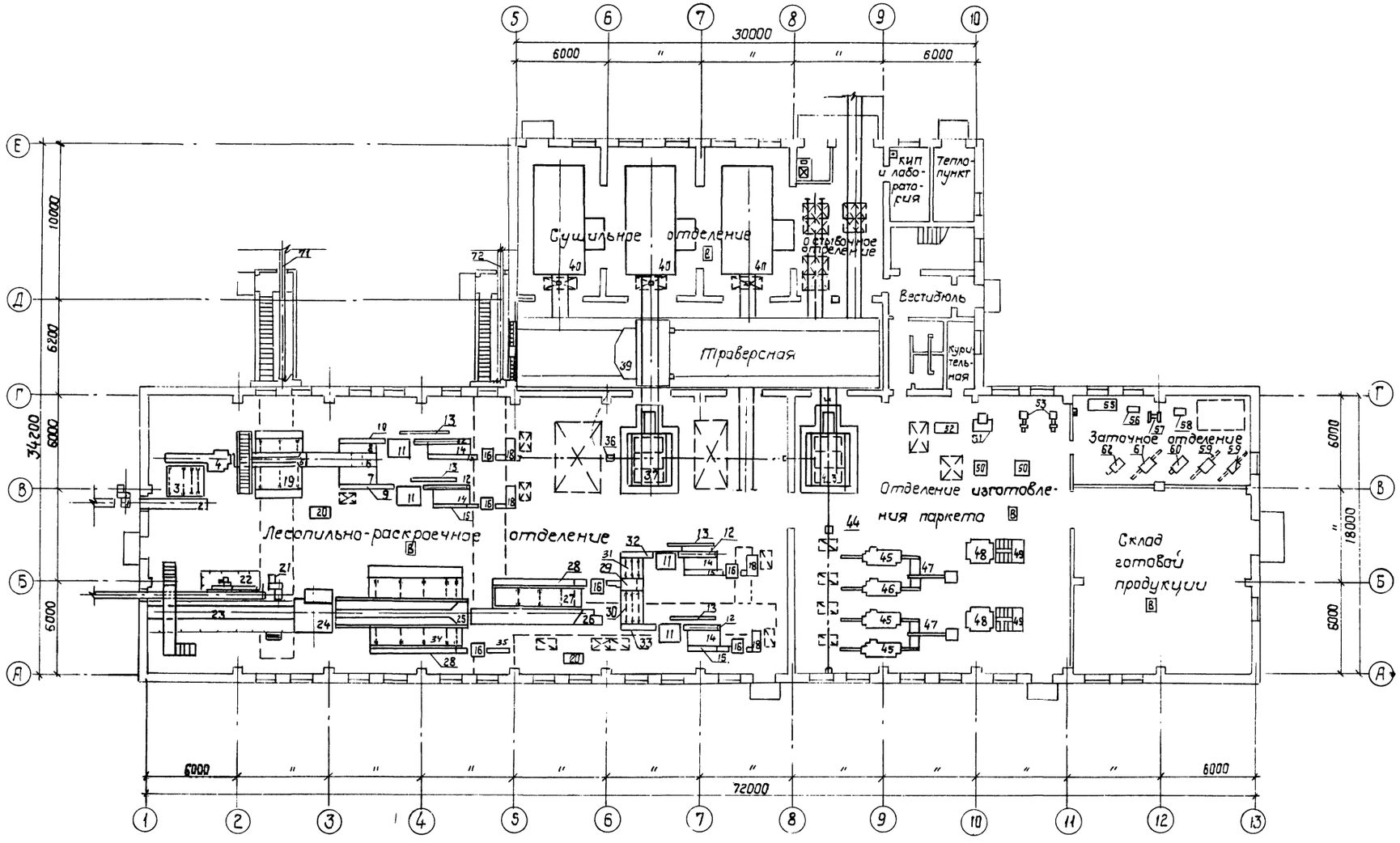

1. Спецификацию технологического оборудования ст. лист ТХ-1, 2
2. План расположения технологического оборудования: в осях 1÷8 ст. лист ТХ-4,
в осях 8÷13 ст. лист ТХ-5
в осях 5÷10, Г-Д ст. лист ТХ-6

17
8972/1

ГИП	Заславский		
Нач.отд.	Задовиченко		
Гл.спец	Байко		
Инж.	Тищук		
Н.контр.	Косинова		

ТП 411-2-156.85 ТХ

цех по производству паркета с сушильными камерами мощностью 200 тыс. м² паркета в год

Стадия	Лист	Листов
р.п.	3	

План расположения технологического оборудования

Гослесхоз СССР
Союзгипролесхоз
Киевский филиал

Привязан:

Инв. №

Стр. сект. Скворцов
Зап. техн. сек. Ширман
Эл. технич. сек. Олейник

Альбом I

Типовой проект 411-2-156.85

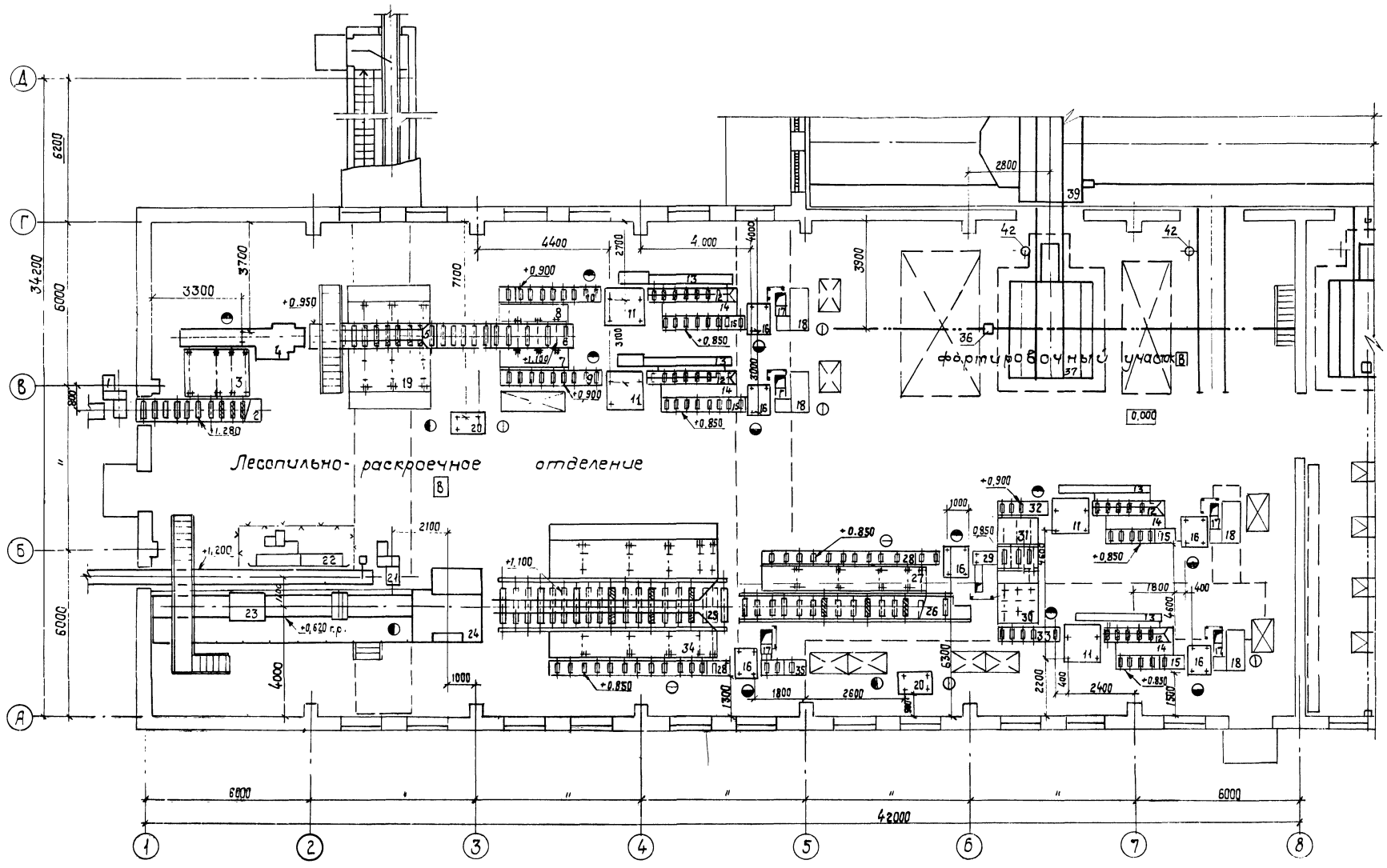

1. За условную отметку 0,000 принят уровень пола цеха.
2. Данный лист читать листами ТХ-5,6.

18
8972/1

ГИП	Заславский		
Нач.отд.	Задавиевич		
Гл.спец.	Бойко		
Инж.	Тищук		
Н.конт.	Корнилов		

ТП 411-2-156.85 ТХ

Цех по производству паркета с сушильными камерами мощностью 200 тыс. м² паркета в год

Стадия	Лист	Листов
Р.П.	4	

План расположения технологического оборудования в осях 1-8, А-Г

Госпроектсоюз СССР
Союзпроектсоюз
Киевский филиал

Привязан:

Инв. №

Согласовано:

Альбом I

Типовой проект 411-2-156.85

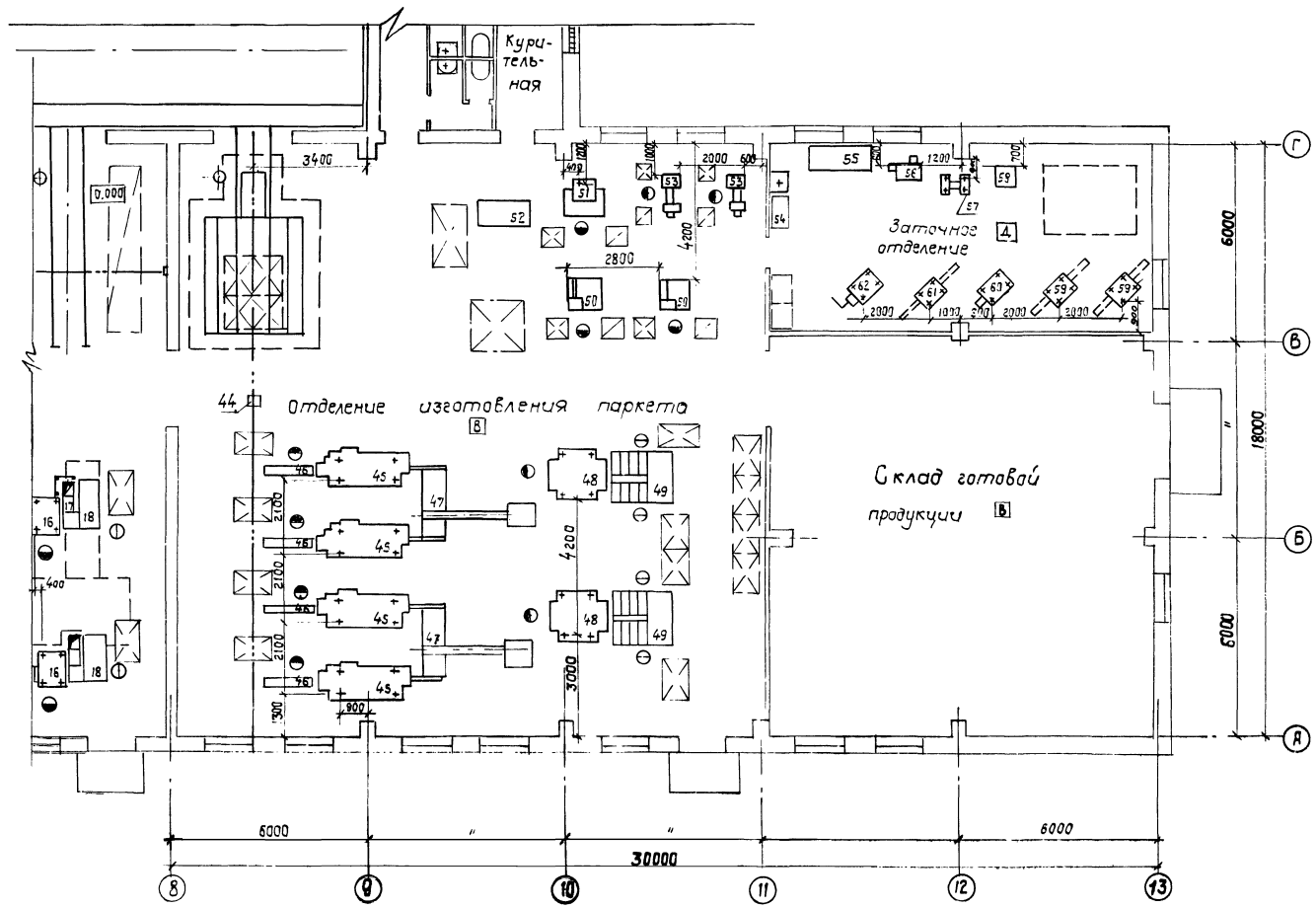

1. За условную отметку 0.000 принят уровень пола цеха.
2. Данный лист читать с листами ТХ-4,6.

19
8972/1

ГИП	Заславский		
Нач.отд.	Задавиовчка		
Гл.спец.	Бойко		
Инж.	Тищук		
Н.контр.	Носицкий		

ТП 411-2-156.85 ТХ

Цех по производству паркета с сушильными камерами мощностью 200тыс. м² паркета в год

Стадия	Лист	Листов
Р.П.	5	

План расположения технологического оборудования в осях 8÷13, А÷Г

Гослесхоз СССР
Союзгипролесхоз
Киевский филиал

Привязан:

Инв. N

Согласовано:
Стр. сектор Сибирский
Сан.техн.сект. Ш.Ицкман
Эл.техн.сект. Олейник

Альбом I

Типовой проект 411-2-156.85

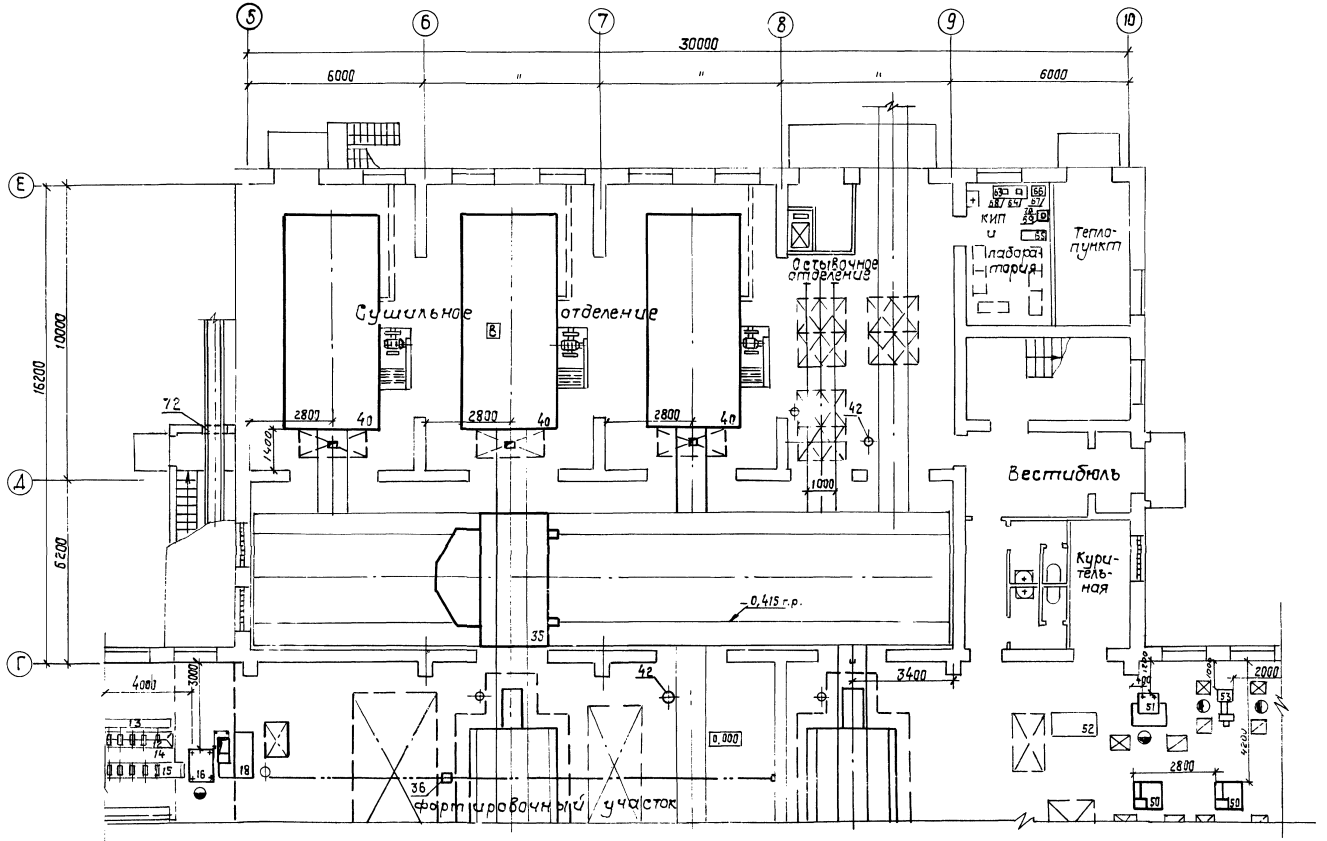

1. За отметку 0.000 принят уровень пола цеха.
2. Данный лист читать с листами ТХ-4,5.

20
8972/1

ГИП	Заславский		
Нач.отд.	Задавиевич		
Гл.спец.	Бойко		
Инж.	Тищук		
Н.контр.	Косинова		

Привязан:

Инв. №

ТП 411-2-156.85 ТХ

Цех по производству паркета с сушильными камерами мощностью 20 тыс. м² паркета в год

Стадия	Лист	Листов
Р.П.	6	

План расположения технологического оборудования в осях 5÷10; Г-Д

Гослесхоз СССР
Союзгипролесхоз
Киевский филиал

Согласовано:

Строит.сект.	Сквирский	
Сан.техн.сек.	Шифтер	
Электрич.сек.	Олейник	

Типовой проект 411-2-156.85 Альбом 1

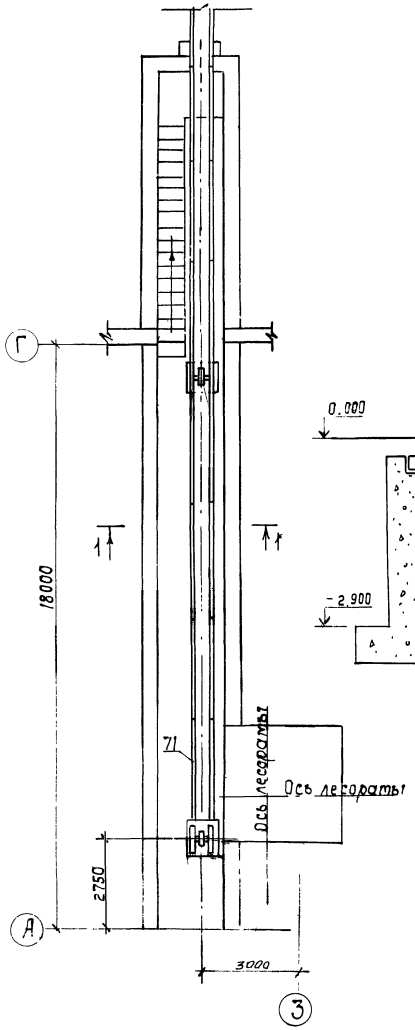

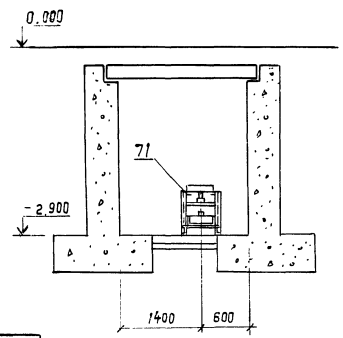

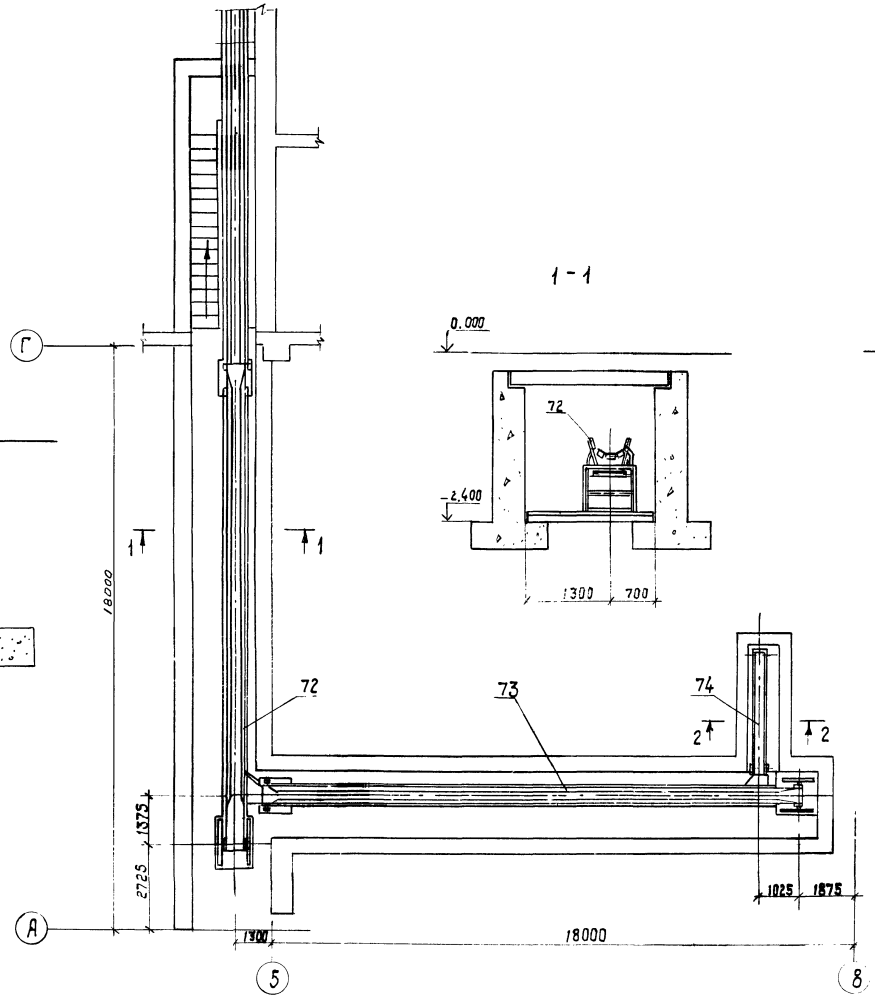

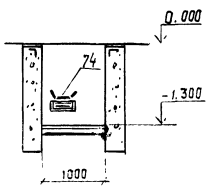

81
8972/1

1. За отметку 0.000 принят уровень пола цеха.
2. Данный лист читать с листом ТХ-4.

ГИП	Заславский			ТП 411-2-156.85 ТХ	
Нач.отд.	Задорожная			Цех по производству паркета с сушильными камерами мощностью 200 тыс. м² паркета в год	
Гл.спец.	Бойко				
Инж.	Тищук				Стадия: Р.П. Лист: 7 Листов:
Привязан:				План конвейеров	Гослесхоз СССР Домзагипролесхоз Киевский филиал
Инв.№		Н.контр.	Косинова		

Альбом I

Типовой проект 411-2-156.85

План на отм. 0.000

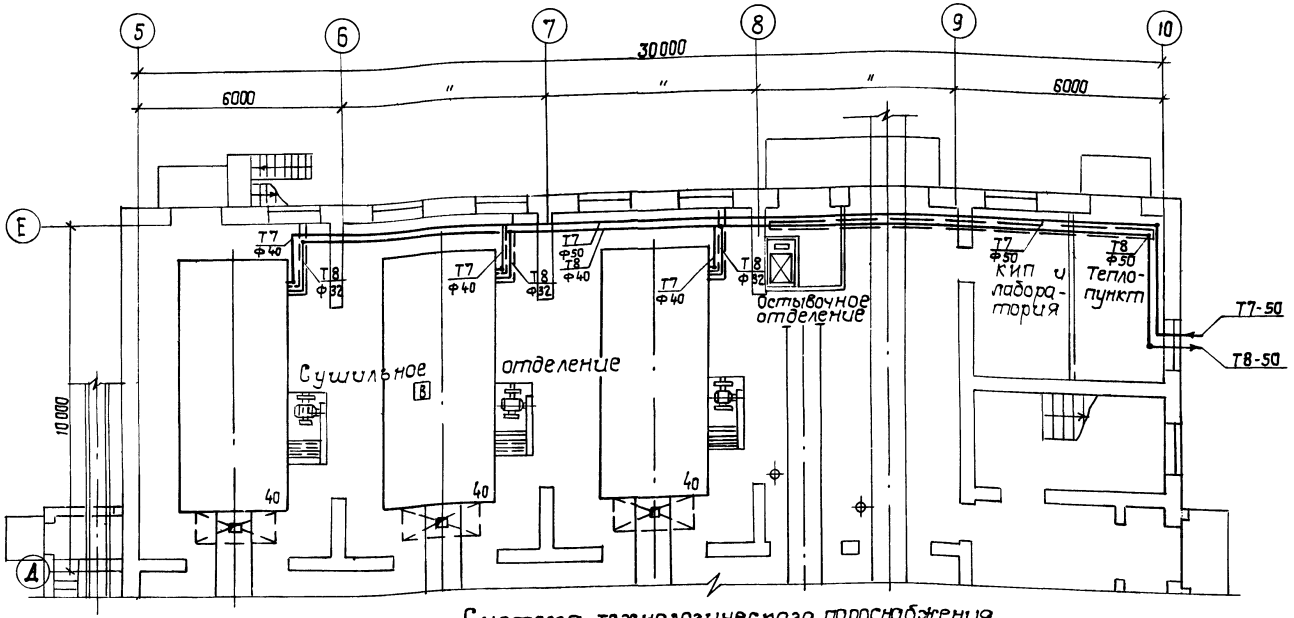

Система технологического пароснабжения

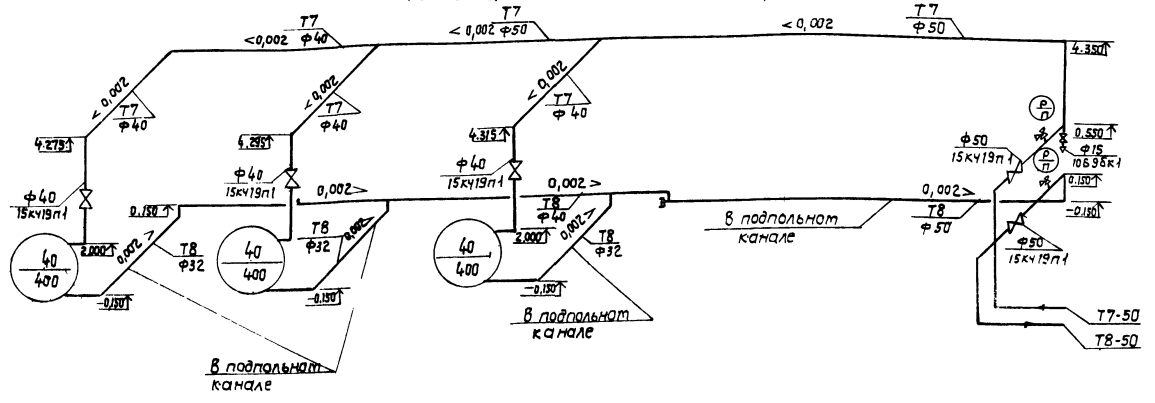

Спецификация

Марка, поз.	Обозначение	Наименование	Кол.	Масса, ед.кг	Примечание
1	Каталог ЦКБА	Вентиль запорный фланцевый 15кч19п1ф40	3		
		ф50	2		
2	Каталог ЦКБА	Кран продно-спускной с прямым спуском 10Б9бк1 ф15	1		
3	Каталог ЦКБА	Кран трехходовой для манометра 14М1-16	2		
4		Закладная деталь для установки манометра типа ЗКЧ-46-70	2		
5		Трубопровод из водогазопроводных обыкновенных труб по ГОСТ3262-75*			
		ф15	4		м
		ф32	25		м
		ф40	35		м
		ф50	51		м
6		Грунтовка ГФ-020	17,5		м²
7		Антикоррозийное покрытие лаком БТ-577	17,5		м²
8		Изоляция трубопроводов минераловатными полуцилиндрами δ=50мм	1,55		м³
9		Покровный слой из стеклорубероида по ГОСТ 15879-70	55		м²
10		Масляная окраска за 2 раза	55		м²
11		Гидравлическое испытание системы	115		м
12		Манометр ОБМ-1-160-10 по ГОСТ 8625-77** Е	2		

Условные обозначения.

Т7 ф50 — Паропровод Р=5ата диаметром 50мм.

Т8 ф50 — Конденсатопровод диаметром 50мм.

40/400 — Номер позиции технологического оборудования. Максимальный расход пара в кг/ч

1. Запорная и регулирующая арматура входит в комплект поставки сушильных камер.

Согласовано:
Гл. инж. проекта Кабцурин
Гл. спец. проекта Плеханов

Привязан:

Инв. №

ГИП	Заславский		
Нач. отд.	Здравкова		
Гл. спец.	Байка		
Рук. гр.	Зеленая		
Ст. инж.	Гриттман		
Н. контр.	Ширман		

ТП 411-2-156.85 ТХ

Цех по производству паркета с сушильными камерами мощностью 200тыс. м² паркета в год

Стадия	Лист	Листов
Р.П.	8	

План на отм. 0.000. Система технологического пароснабжения.

Госпроектхоз СССР Союзгипролесхоз Киевский филиал

22
8972/1

Альбом I

Типовой проект 411-2-156.85

План буфета

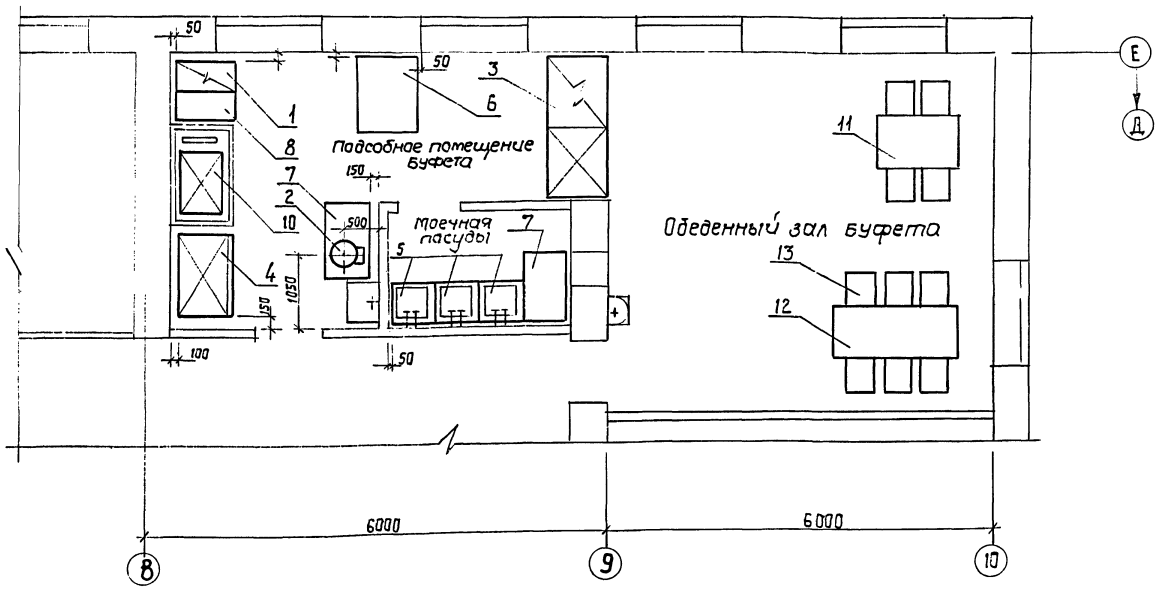

Спецификация технологического оборудования

N N	Наименование оборудования	Марка	К-во	Габаритн. размер	Мощность 1 шт.	Мощность общ.	Завод изготовитель
1	Плита	ПЭСТ-2	1	420×840×860	6.0	6.0	объединение таджикторгмаш
2	Кипятильник	КНЭ-25	1	427×303×622	3.0	3.0	калининградский торгмаш
3	Прилавок-витрина для буфетов	ПР-Ш	1	2058×854×1035	3.17	3.17	люберецкий торгмаш
4	Холодильный шкаф	ШХ-056	1	1200×786×1775	0.25	0.25	Барановичский торгмаш
5	Моечная ванна	ВТ-1А	3	630×630×860	—	—	Люберецкий торгмаш
6	Стол производствен.	СП-1050	1	1050×840×860	—	—	"
7	"	СП-1050А	2	1050×630×860	—	—	"
8	Секция вставка	ВСТ-420	1	420×840×860	—	—	объединение таджикторгмаш
9	Вентотсос	МВО-420	2	420×720×400	—	—	комиссаровский торгмаш
10	Лифт грузовой малый	ЛГМ-100	1	кабина 900×650×1000	1.1	1.1	Свердловский торгмаш
11	Стол обеденный	—	1	1200×800×750	—	—	Союзинвентарь
12	"	—	1	1800×800×750	—	—	
13	Стул	—	10	410×425×710			

Монтажная схема технологического оборудования

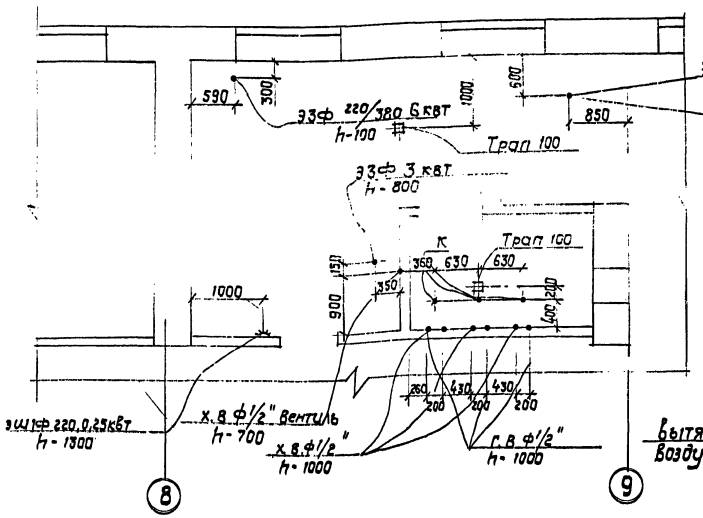

Монтажная схема вентиляционных отсосов

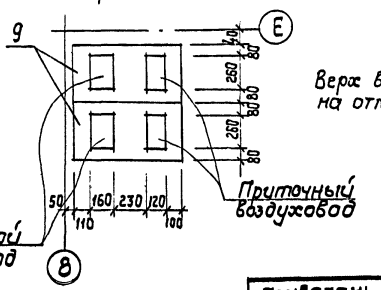

Верх вентотсоса на отм. 6.760

23
8972/1

ГИП	Заславский		
Нач.отд.	Задавиевечер		
Гл.спец.	Скворский		
Вед.инж.	Шнайдерман		

Привязан!

Инв. №

ТП 411-2-156.85 ТХ

Цех по производству паркета с сушильными камерами мощностью 600 тыс.м² паркета в год

Стадия	Лист	Листов
Р.П.	9	

Буфет

Госгражданстрой СССР Союзгипролесхоз

Альбом

Типовой проект 411-2-156.85

Ведомость рабочих чертежей основного комплекта АР

Лист	Наименование	Примечание
1	Общие данные (начало)	
2	" (окончание)	
3	План на отм. 0.000	
4	Фрагмент 1. Фрагмент тамбура входа для t=-40°С	
5	План на отм. 4.800	
6	Разрезы	
7	Фасады	
8	Выходы из транспортерных туннелей. Сечения. Детали	
9	Развертки стен с вентиляционными каналами	
10	Форкамеры	
11	Планы полов	
12	Ведомость перемычек (начало)	
13	Ведомость перемычек (продолжение)	
14	Ведомость перемычек (окончание)	
15	План кровли. Спецификации	
16	Схема расположения элементов заполнения оконных проемов. Передаточное окно. Д50*. ПД4*	

Ведомость основных комплектов

Обозначение	Наименование	Примечание
ТХ	Технология производства	
АР	Архитектурные решения	
КЖ	Конструкции железобетонные	
ОВ	Отопление и вентиляция	
ВК	Внутренние водопровод и канализация	
ЭМ	Силовое электрооборудование	
ЭО	Электрическое освещение	
СС	Связь и сигнализация	
АТХ	Автоматизация технологического процесса	
АОВ	Автоматизация отопления и вентиляции.	

Проект разработан в соответствии с действующими нормами и правилами и предусматривает мероприятия, обеспечивающие взрывную, взрывопожарную и пожарную безопасность при эксплуатации здания

Главный инженер проекта В.И. Заславский

Ведомость спецификаций

Лист	Наименование	Примечание
15	Спецификация элементов заполнения проемов	
15	Спецификация гардеробного оборудования	
12,13,14	Спецификации перемычек	

Таблица толщин стен и утеплителя покрытия

t°C	A	Утеплитель покрытия над цехом, мм, пенобетон γ=400 кг/м³ ГОСТ 25485-82.	Утеплитель покрытия над бытовками мм, пенобетон γ=400 кг/м³ ГОСТ 25485-82
-20°C	380	120	120
-30°C	510	180	160
-40°C	640	200	180

Основные строительные показатели

№	Наименование	Ед. изм.	К-во
1	Площадь застройки	м²	1928,3
2	Общая площадь	"	2230.2
3	в т.ч. площадь туннелей	"	74.6
4	Строительный объем	м³	13092.9
5	в т. ч. объем туннелей	"	354.9

Общие указания

За условную отметку 0.000 принята отметка чистого пола цеха, что соответствует отметке на генплане [ ]

Здание II степени огнестойкости

Стены и перегородки выполняются из кирпича глиняного пластического прессования М75 ГОСТ 530-80 на растворе М25. Перегородки толщиной 80 из гипсобетонных блоков. Кладка наружных стен ведется с подбором лицевой поверхности пав расшивку швов, цоколь и портал входа в бытовые помещения оштукатуриваются цементно-песчаным раствором состава 1:3.

При кладке стен в откосы дверных и оконных проемов закладываются антисептированные деревянные пробки через 4 ряда кладки, но не менее 2* по высоте. Все столярные и металлические элементы окрашиваются по грунтовке масляной краской в 2 слоя.

Уровень чистого пола в санузлах, душевых, преддушевых и умывальниках выполняется на 20мм ниже пола примыкающих к ним помещений.

Состав кровли: рубероид РЗМ-350 ГОСТ 10923-76, битумная мастика МБК-Г-65, для мест примыканий МБК-Г-85 ГОСТ 2889-80. На участках кровель над выходами из туннелей применяется мастика МБК-Г-85, ГОСТ 2889-80.

Водоизоляционный ковер крепится толевыми гвоздями размером 2х25мм (ГОСТ 402.9-63*) через 200 мм к деревянным антисептированным рейкам.

Эти участки кровли окрашиваются краской БТ-177 ГОСТ 5631-79.

В месте перепада высот на пониженном участке кровли предусматривается защитный слой из песчаного асфальтобетона толщиной 30мм. и шириной 0,75мм.

Вокруг здания устраивается асфальтовая отмостка (асфальт 25 по щебеночной подготовке) шириной 0,75м.

24
8972/1

Привязан:

Инв. №

ГИП	Заславский		VII.83
Нач. отд.	Задависвето		VII.83
Гл. спец.	Скворский		VII.83
Ведущ. инж.	Шайферман		VII.83
Н. контр.	Скворский		VII.83

ТП 411-2-156.85 АР

Цех по производству паркета с сушильными камерами мощностью 200 тыс. м³ сырья в год.

Стадия	Лист	Листов
Р.П.	1	16

Общие данные (начало)

Гослесхоз СССР Союзгипролесхоз Киевский филиал

Альбом

Типовой проект 411-2-156.85

Ведомость ссылочных и прилагаемых документов

Обозначение	Наименование	Примечание
	Ссылочные документы	
1.136-10	Двери деревянные внутренние для жилых и общественных зданий	
1.236-6 в.1	Окна и балконные двери общественных зданий	
ГОСТ 14624-69	Двери деревянные для зданий промпредприятий	
Серия 1.136-2	Подоконные деревянные доски для жилых и общественных зданий	
Серия 2.435-6 в.5	Противопожарные двери и ворота промышленных зданий	
Серия 1.136-11	Двери деревянные наружные входные, тамбурные и служебные для жилых и общественных зданий	
Серия 2.460-15 в.0.1	Типовые узлы покрытий промышленных зданий в местах установки крышных вентиляторов	
Серия 2.460-14 в.0.1	Типовые узлы покрытий промышленных зданий в местах пропуска вентиляционных шахт	
Серия 2.430-3 в.4.2	Типовые архитектурно-строительные детали промышленных зданий с кирпичными стенами	
1.138-10 в.1.2	Перемычки железобетонные для зданий с кирпичными стенами	
ГОСТ 12506-81	Окна деревянные для зданий промпредприятий	
Серия 2.436-9	Архитектурно-строительные детали окон с применением деревянных оконных блоков по ГОСТ 12506-81.	
1.136-12 в.1.	Унифицированные деревянные фрамуги для жилых, общественных зданий и административно-бытовых зданий промышленных предприятий	
1.479.5-1	Шкафы деревянные для хранения одежды в санитарно-бытовых помещениях промпредприятий	
1.494-27 в.1	Вызывноприемные устройства к окнам деревянным для зданий промышленных предприятий	

Ведомость отделки помещений площадь в м².

Наименование помещения	Потолок		Стены или перегородки		Низ стен или перегородок			Примечания
	Площадь	Вид отделки	Площадь	Вид отделки	Площадь	Вид отделки	Высота мм	
Гардеробы курительная	53,5	Расшивка швов Окраска водоэмульсионная	68,2	Штукатурка известковая простая окраска водоэмульсионная	68,0	Масляная простая	1500	
Обеденный зал буфета, контора, комната мастера	50,9	Расшивка швов, окраска клеевая простая	24,0	Штукатурка известковая простая окраска клеевая простая	—	—	—	
Красный уголок К-та общественных организаций	36,1	Расшивка швов окраска клеевая улучшенная	21,8	Штукатурка известковая улучшенная окраска клеевая улучшенная	—	—	—	
Вестибюль, коридоры бытовых, тамбур, лестничная клетка	79,8	Расшивка швов окраска клеевая простая	213,1	Штукатурка известковая простая окраска клеевая простая	1315	Масляная простая	1500	
Уборные, помещение личной гигиены женщины, кладовая уборочного инвентаря, моечная посуды, подсобное помещение буфета лаборатория	63,3	Расшивка швов окраска водоэмульсионная	172,7	штукатурка цементная простая окраска водоэмульсионная	14,0	Глазурованная керамическая плитка	1500	
Душевые, преддушевые	17.8	Расшивка швов окраска масляная	41,3	Штукатурка цементная простая окраска масляная	60.8	"	1800	
Сушильное отделение лесопильно-раскроечное отделение формировочный участок, траверсная, щитовая, теплопункт, венткамеры, заточное отделение, склад готовой продукции, отделение изготовления паркета. Помещение преобразователей, помещение дежурных, остывочное отделение	1914,2	Расшивка швов окраска известковая	272,1	Окраска известковая	—	—	—	

25
8972/1

ГИП	Заславский		VIII.85
Нач.отд.	Заславский		VIII.85
Гл.спец.	Скворский		VIII.85
Вед.инж.	Шнайдерман		VIII.85

ТП 411-2-156.85 АР

Цех по производству паркета с сушильными камерами мощностью 200тыс.м² паркета в год.

Стадия	Лист	Листов
Р.П.	2	

Общие данные (окончание)

Госкомхоз СССР Союзгипролесхоз Киевский филиал

Привязан

Инв.№

Н.контр. Скворский VIII.85

Альбом

Типовой проект 411-2-156.85

План на отм. 0.000

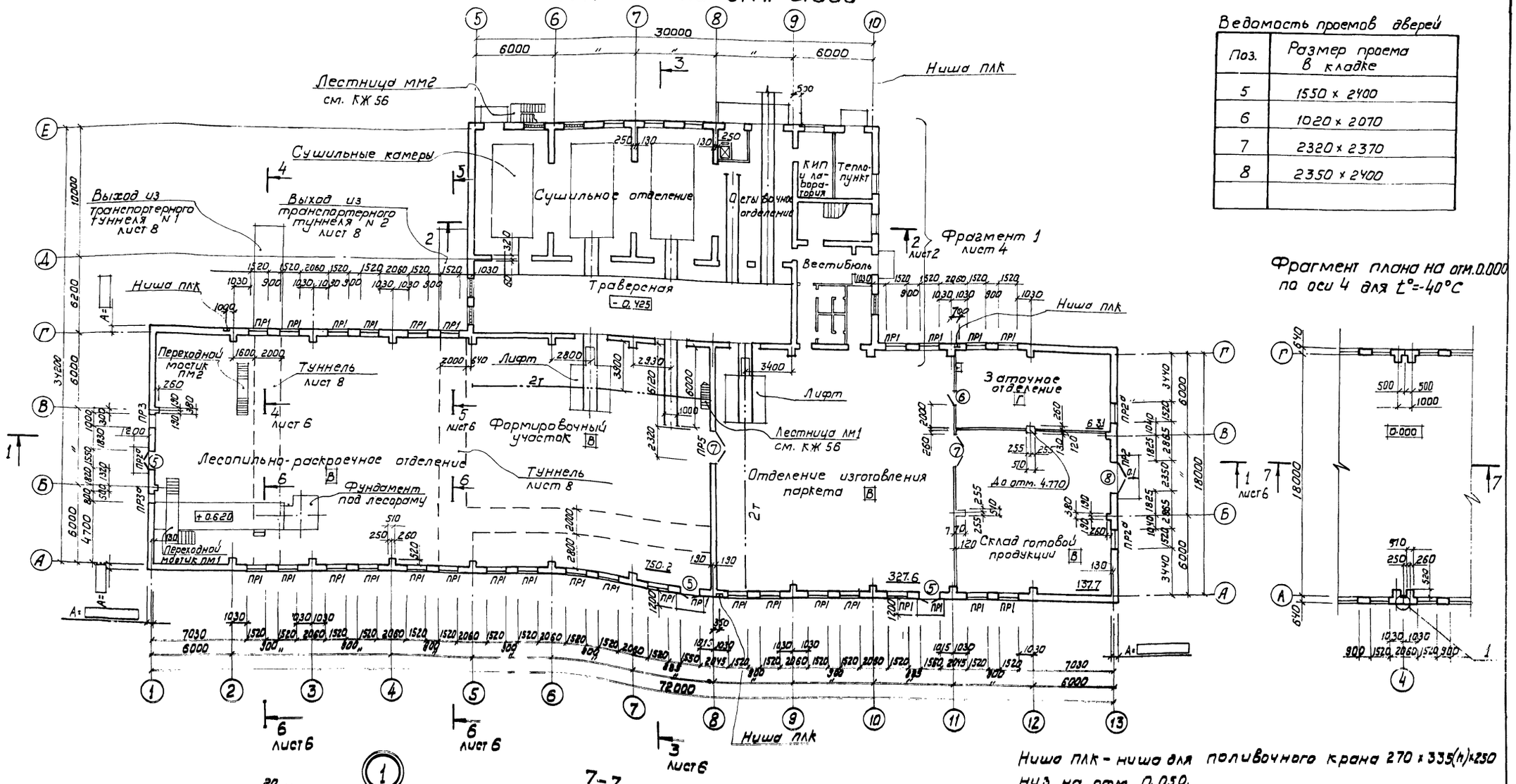

Ведомость проемов дверей

Поз.	Размер проема в кладке
5	1550 × 2400
6	1020 × 2070
7	2320 × 2370
8	2350 × 2400

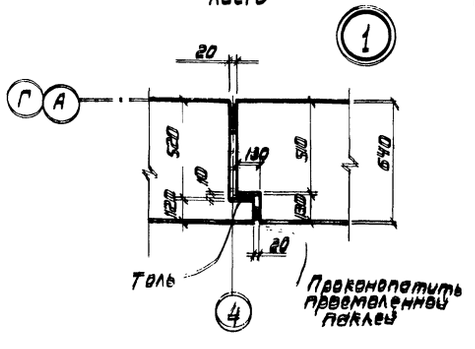

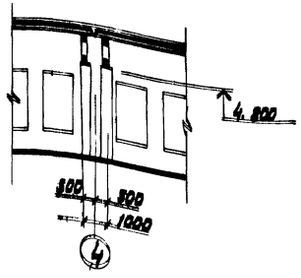

Ниша ПЛК - ниша для поливочного крана 270 × 335(h) × 250 низ на отм. 0.050.

Пилястры и примыкающие участки стены в местах опирания балок покрытия армируются сетками из арматуры ф 5ВI с ячейками 60×60 через 3 ряда кладки в пределах 1м. ниже распределительных подушек.

26

8978/1

ГИП	Задорожный			411-2-156.85 АР
Нач. отд.	Задорожный			
Гл. спец.	Сабуровский			
Рук. гр.	Шляпников			

Цех по производству паркета с сушильными камерами мощностью 250 тыс. м² паркета в год

Привязан

Стадия	Лист	Листов
Р.П	3	

План на отм. 0.000

Гипролесхоз СССР ордена Трудового Красного Знамени

Альбом

Типовой проект 411-2-156.85

Фрагмент 1

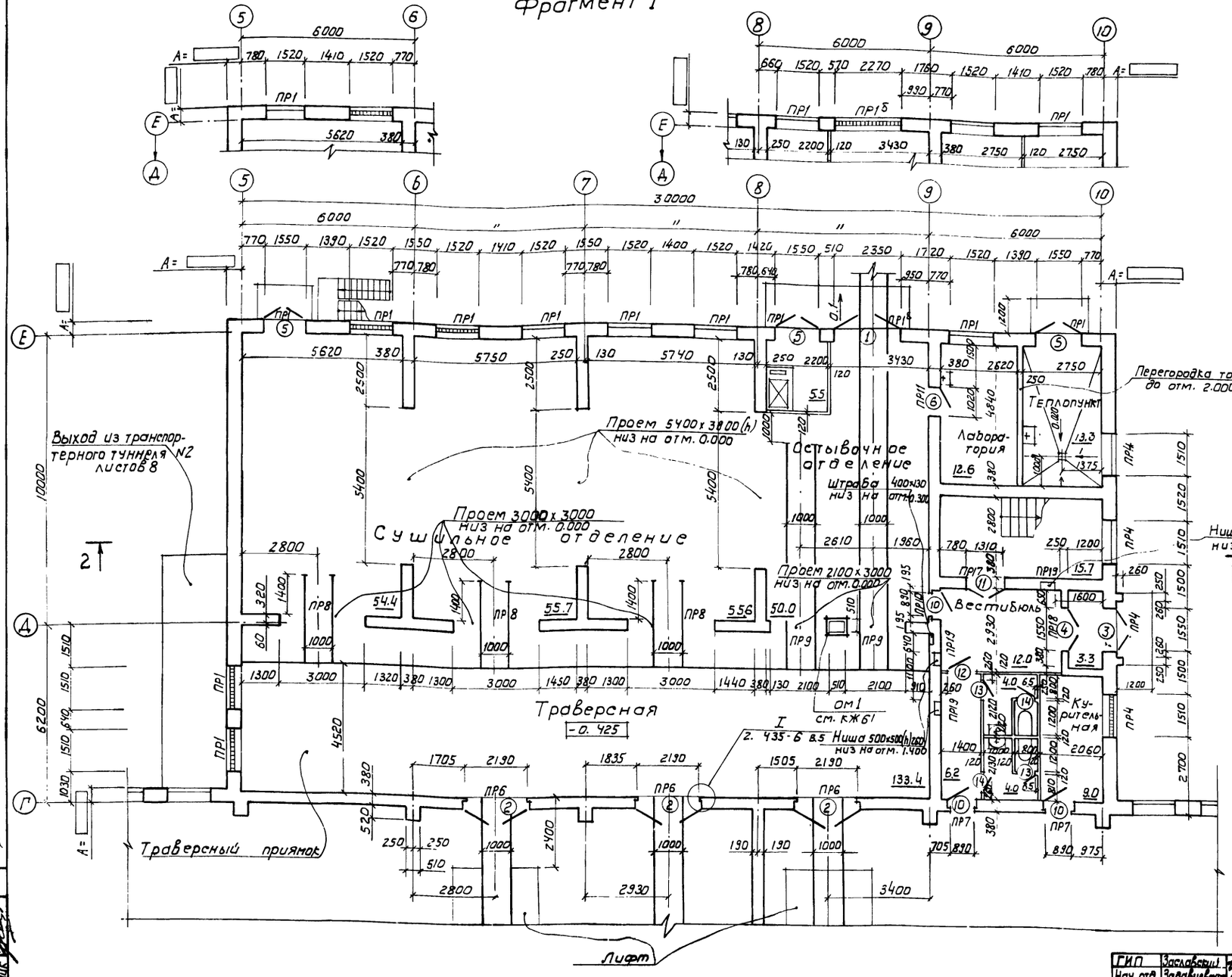

Ведомость проемов дверей

Поз.	Размер проема в кладке
1	2350 x 3000
2	2320 x 3000
3	1550 x 2400
4	"
5	"
6	1020 x 2070
10	"
11	1310 x 2070

Фрагмент тамбура входа для t=-40°C

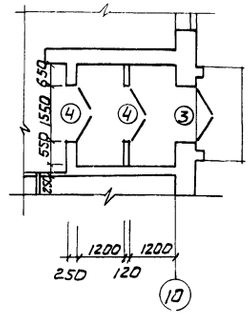

Развертки стен с вентиляционными каналами см. лист 9.
В кирпичные стены по осям 6, 7 и 8, в местах опирания на них монолитных балок заложить арматурные сетки длиной 1м с ячейками 60x60 из арматуры ф5 BI через 4 ряда кладки на всю высоту первого этажа.

27
8972/1

Столб по оси Д между осями 8-9 выполняется из кирпича М100 на растворе М50 и армируется сетками из арматуры ф5 BI с ячейками 60x60 через 4 ряда кладки на всю высоту этажа. Обойму ом.1 посадить на цементный раствор М50.

ГИП	Заславский		VIII.83
Нач. отд.	Задавиевский		VIII.83
Гл. спец.	Сквирский		VIII.83
Вед. инж.	Шнайдерман		VIII.83
Н. контр.	Сквирский		VIII.83

Привязан:

Инв. №

ТП 411-2-156.85 АР

Цех по производству паркета с сушильными камерами мощностью 200 тыс. м² паркета в год.

Стадия	Лист	Листов
Р.П.	4	

Фрагмент 1. Фрагмент тамбура входа для t=-40°C

Гослесхоз СССР
Союзгипролесхоз
Киевский филиал

Согласовано
Техн. сект. Бойко
Сан. техн. сект. Ширман
Электротех. сект. Олейник

Типовой проект 411-2-156.85 Альбом

План на отм. 4.800

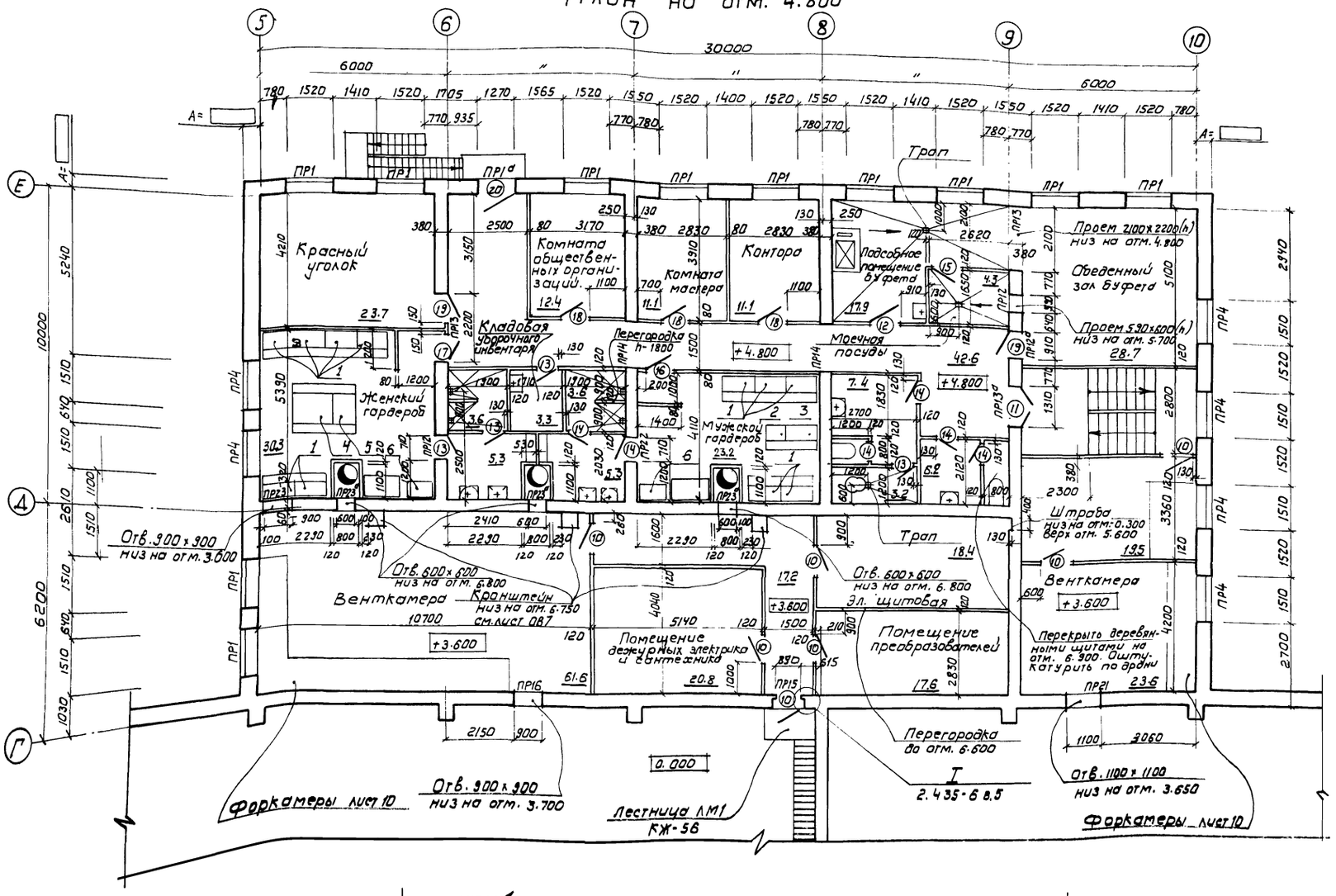

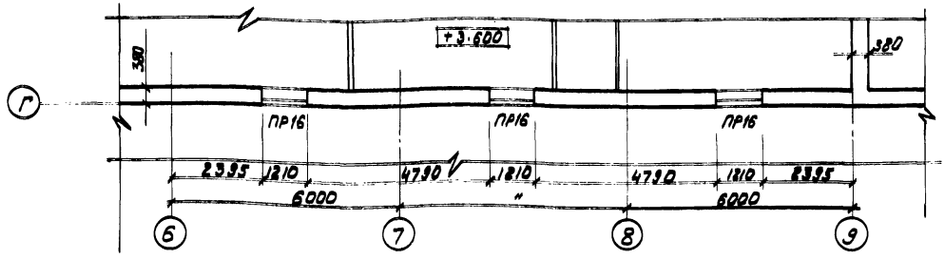

Ведомость проемов дверей

Поз.	Размер проема в кладке
10	1020 × 2070
11	1310 × 2070
12	910 × 2070
13	710 × 2070
14	"
15	910 × 2070
16	"
17	"
18	"
19	"
20	1210 × 2810

Спецификацию гардеробного оборудования см. лист АР-15.

28
8972/1

ГИП	Заславский		VIII.83
Нач. отд.	Задависвечка		VIII.83
Гл. спец.	Сквирский		VIII.83
Вед. инж.	Шнайдерман		VIII.83
Н. контр.	Сквирский		VIII.83

ТП 411-2-156.85 АР

Цех по производству паркета с сушильными камерами мощностью 200тыс. м² паркета в год

Стадия	Лист	Листов
Р.П.	5	

План на отм. 4.800

Гослесхоз СССР
Союзгипролесхоз
Киевский филиал

Привязан:

Согласовано:
Инж. сект. Ширман
Гр. сект. Олейник

Альбом

Типовой проект 411-2-156.85

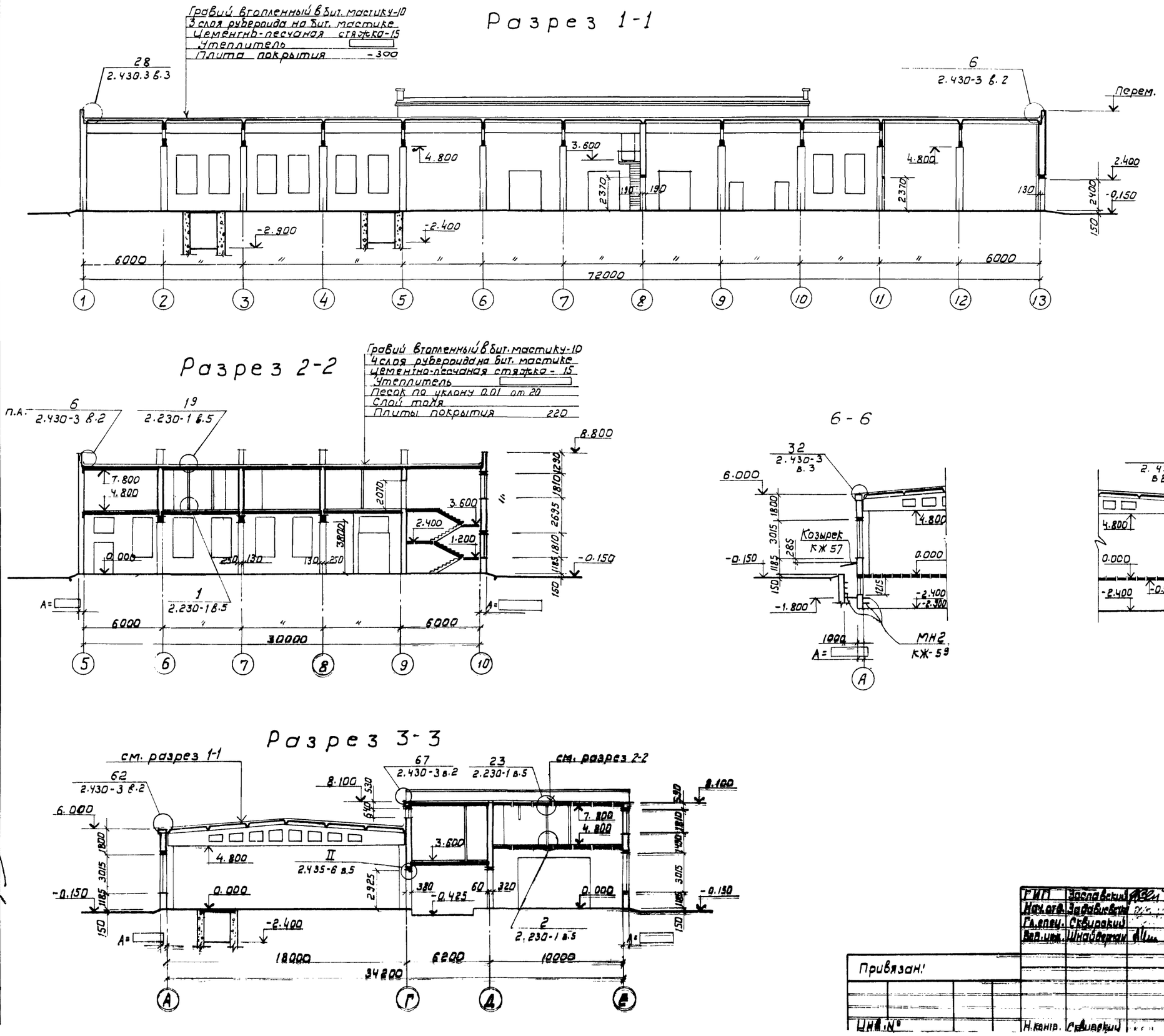

29

8972/1

ГИП	Заславский		VIII.83
Нач.отд.	Задавиевич		VIII.83
Гл.спец.	Сквирский		VIII.83
Вед.инж.	Шнайдерман		VIII.83

ТП 411-2-156.85 АР

Цех по производству паркета с сушильными камерами мощностью 200 тыс. м² паркета в год.

Стадия	Лист	Листов
Р.П.	6	

Привязан:

Инв. №

Н.контр. Сквирский

Разрезы

Госпесхоз СССР
Союзгипропесхоз
Киевский филиал

Альбом

Типовой проект 411-2-156.85

Фасад 1-13

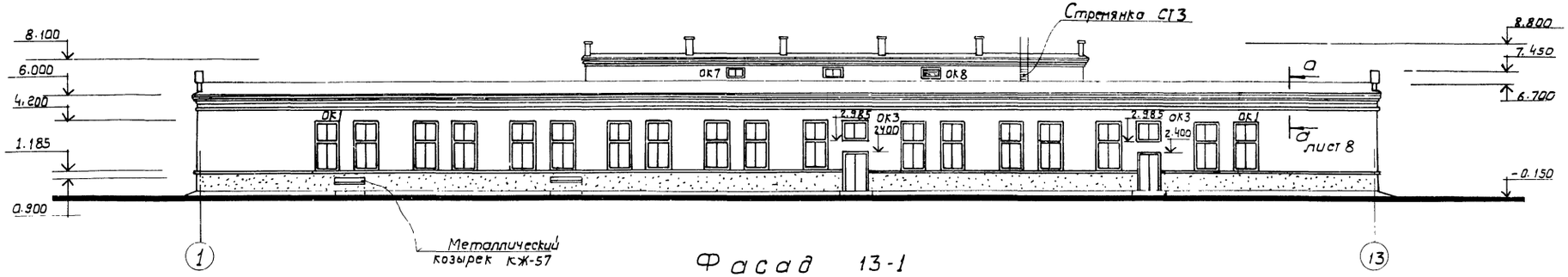

Фасад 13-1

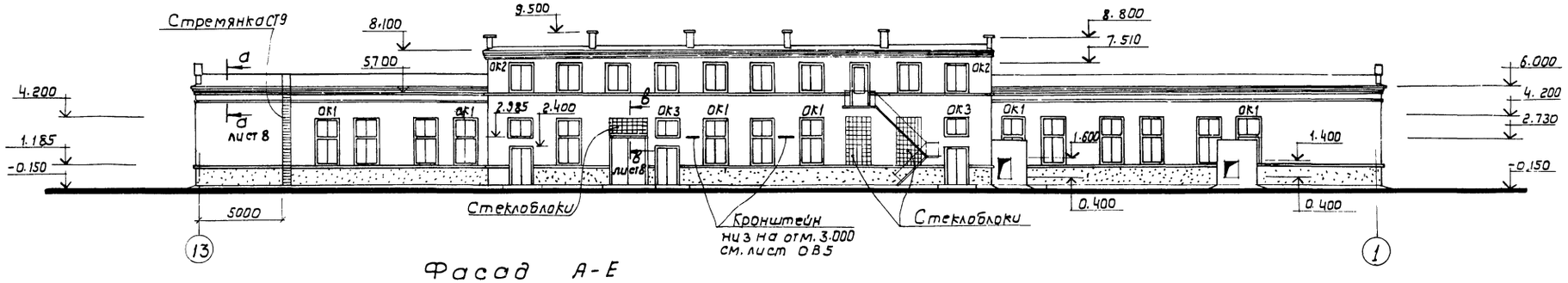

Фасад А-Е

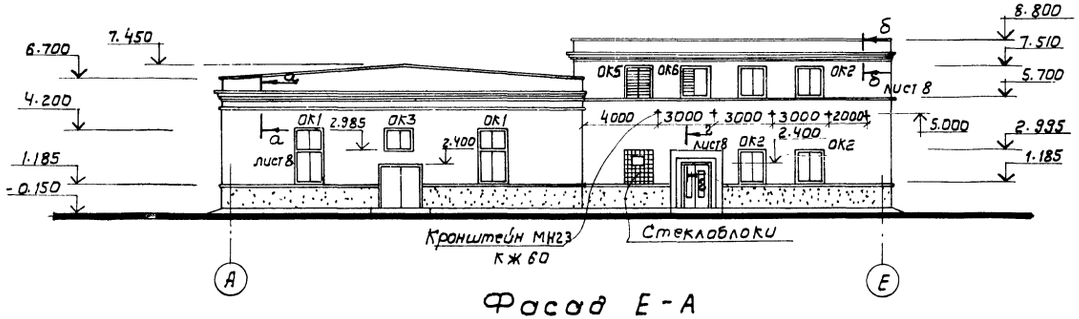

Фасад Е-А

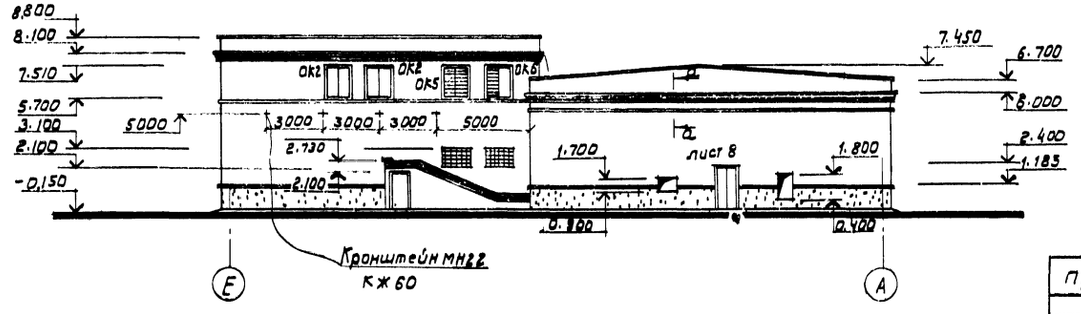

30

V 8972/1

ГИП	Заславский			ТП 411-2-156.85 АР
Нач. отд.	Заславский			
Гл. спец.	Скворецкий			Цех по производству паркета с сушильными камерами мощностью 200 тыс. м² паркета в год.
Вед. инж.	Шнайдерман			
Привязан:				Стадия: Р.П. | Лист: 7 | Листов:
Инв. №	Н. контр.	Скворецкий		Фасады
				Гослесхоз СССР Союзгипролесхоз Киевский филиал

Альбом ТП 411-2-156.85

Выход из транспортерного туннеля №1.

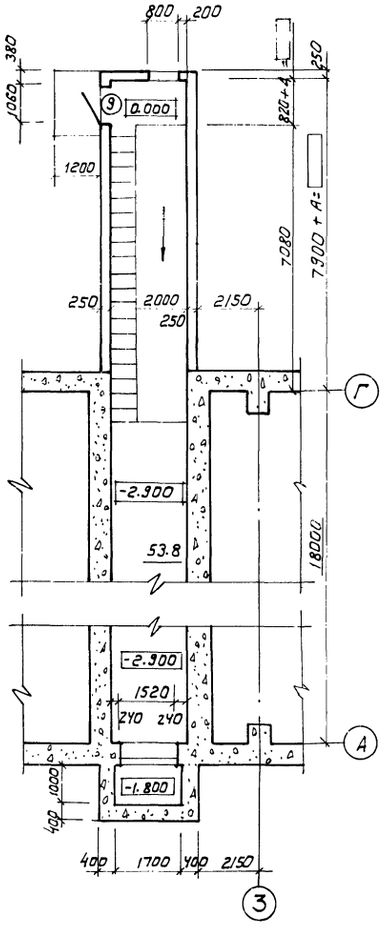

Выход из транспортерного туннеля №2

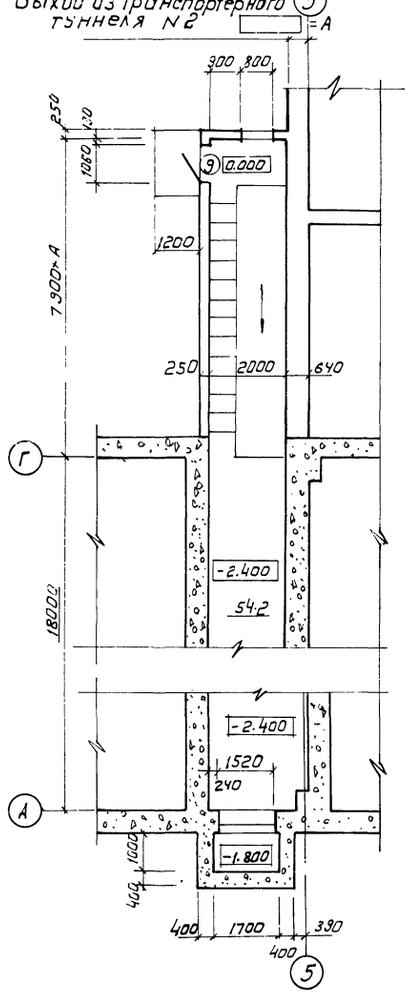

а-а

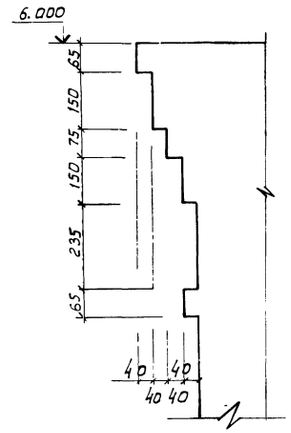

б-б

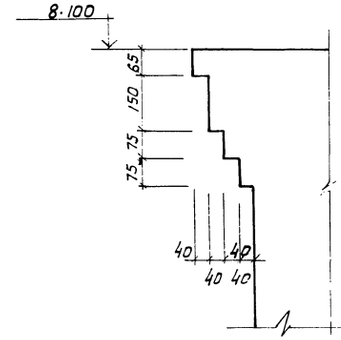

в-в

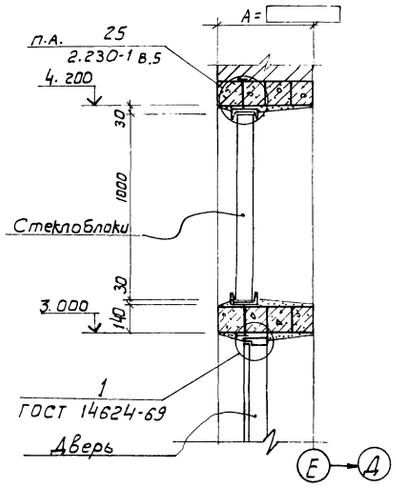

Деталь сопряжения кирпичной перегородки и балки покрытия.

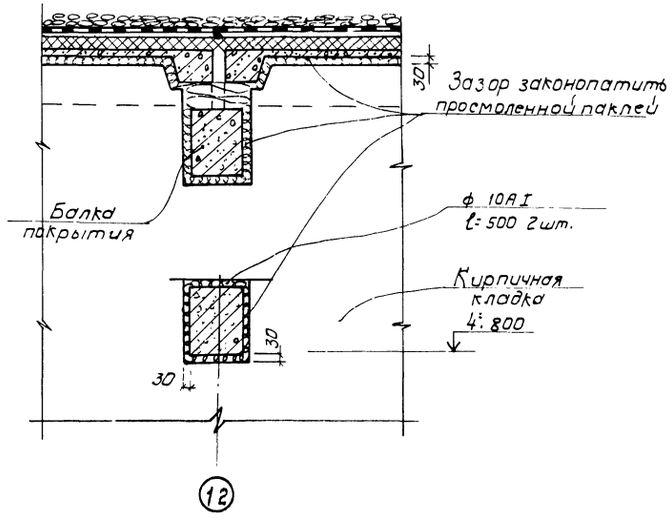

г-г

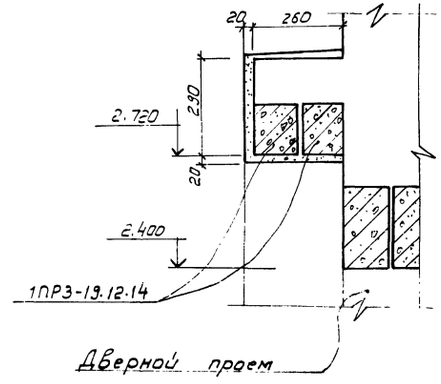

Деталь крыльца

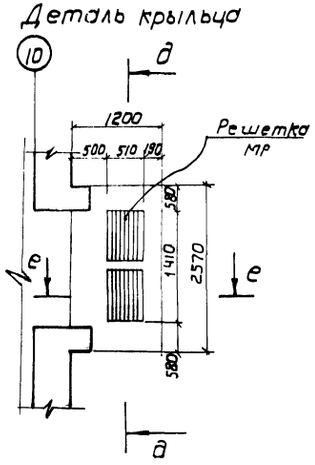

д-д

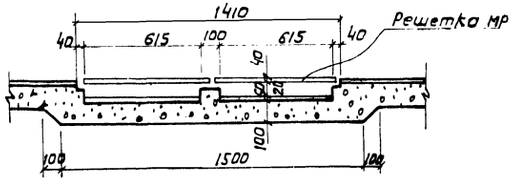

е-е

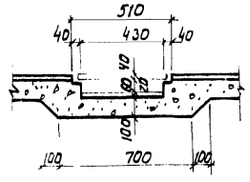

31
8972/11

ГИП	Зеленевский		VIII.83	ТП 411-2-156.85 АР
Нач. отд.	Заславцев		VIII.83	
Гл. спец.	Свирский		VIII.83	Цех по производству паркета с сушильными камерами мощностью 200 тыс. м² паркета в год.
Вед. инж.	Шнайдерман		VIII.83	
Привязан:				Стадия: Р.П. Лист: 8 Листов:
Инв. №		Н. контр.	Свирский	Выходы из транспортерных туннелей. Сечения. Детали. — Гослесхоз СССР, Союзгипролесхоз, Киевский филиал

Альбом

Типовой проект 411-2-156.85

Согласовано:

Сан.техн.сект. Ширман

Развертка стены по оси 6

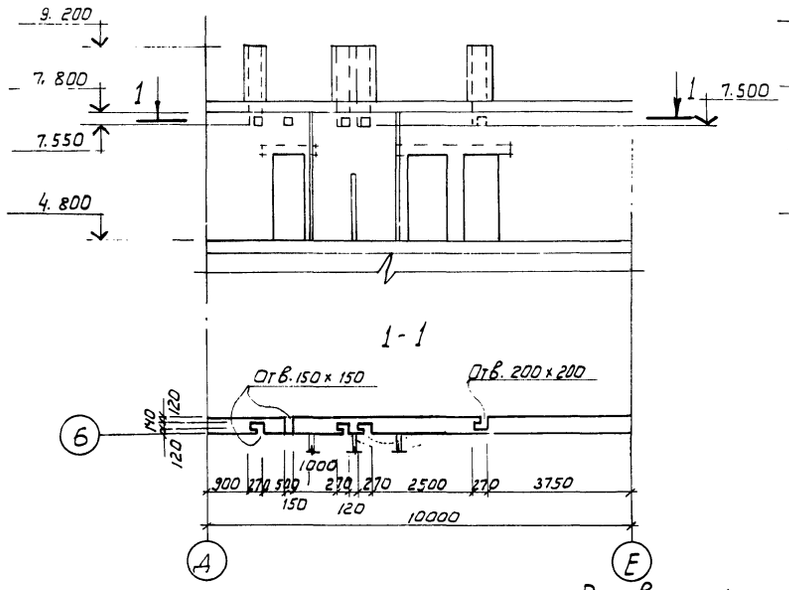

Развертка стены по оси 7

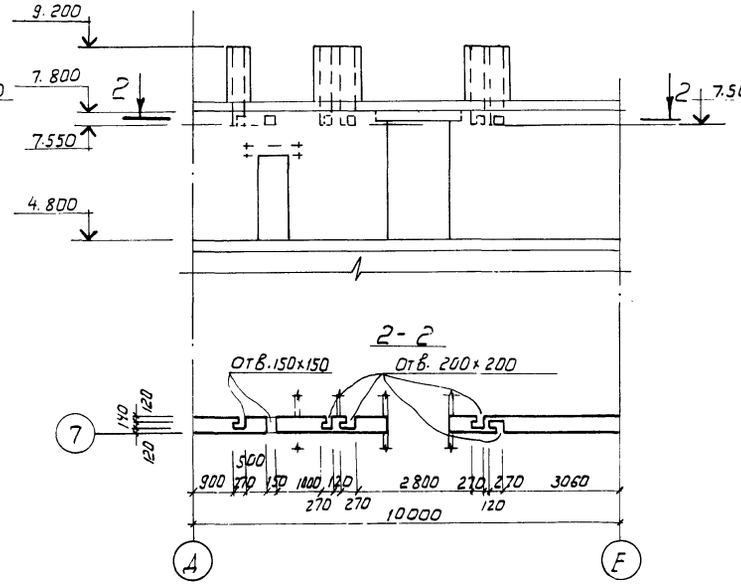

Развертка стены по оси 8

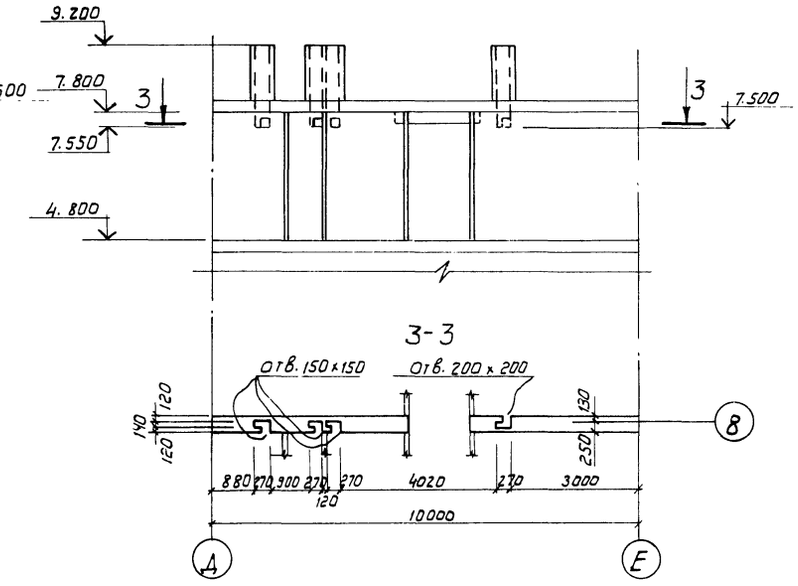

Развертка стены по оси 9

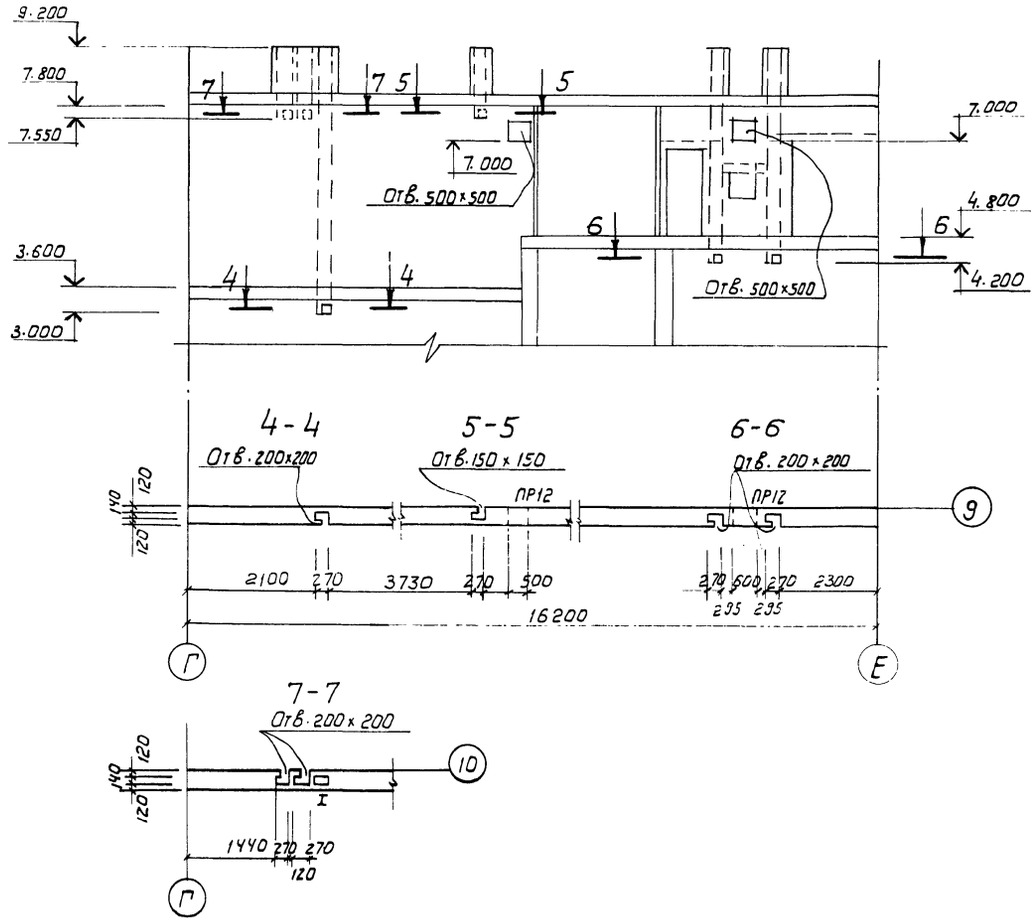

Деталь коренника

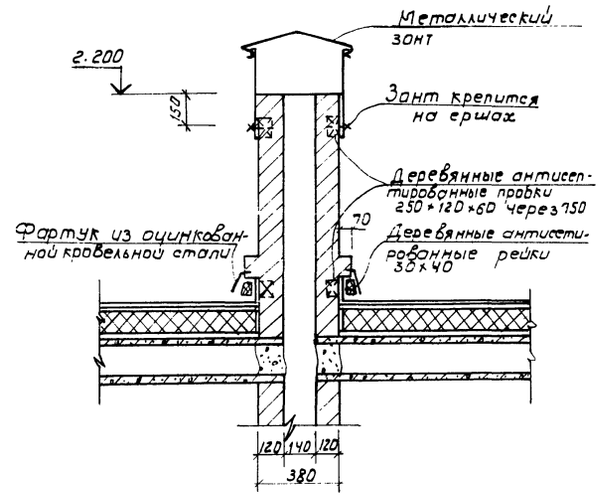

Участки стен с вентиляционными каналами выполнить с подбором поверхности кирпича.

32

8972/1

ГИП	Заславский		VIII.83
Нач. отд.	Задависвечко		VIII.83
Гл. спец.	Сквирский		VIII.83
Вед. инж.	Шнайдерман		VIII.83
Н. контр.	Сквирский		

ТП 411-2-156.85 АР

Цех по производству паркета с сушильными камерами мощностью 200 тыс. м² паркета в год.

Стадия	Лист	Листов
Р. П.	9	

Привязан:

Инв. №

Развертки стен с вентиляционными каналами

Госпесхоз СССР
Союзгипролесхоз
Киевский филиал

Форкамеры вентсистем П2 и П4

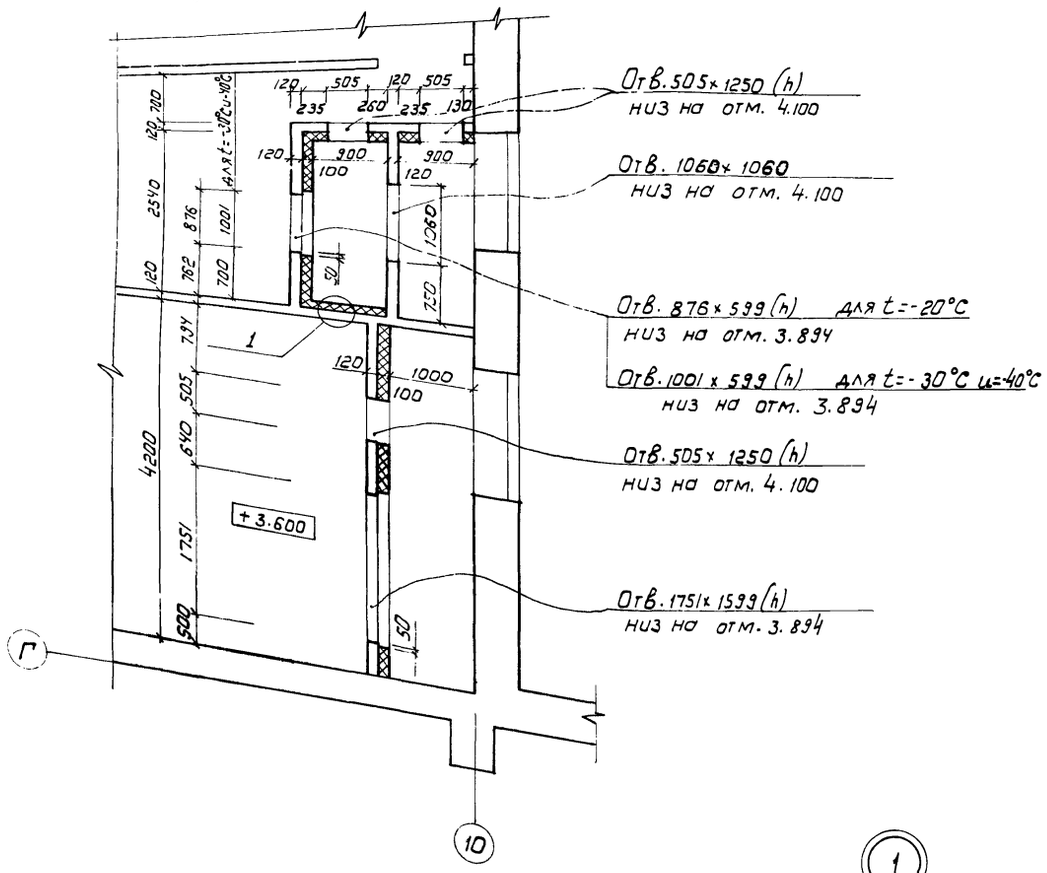

Форкамеры вентсистем П1 и П3

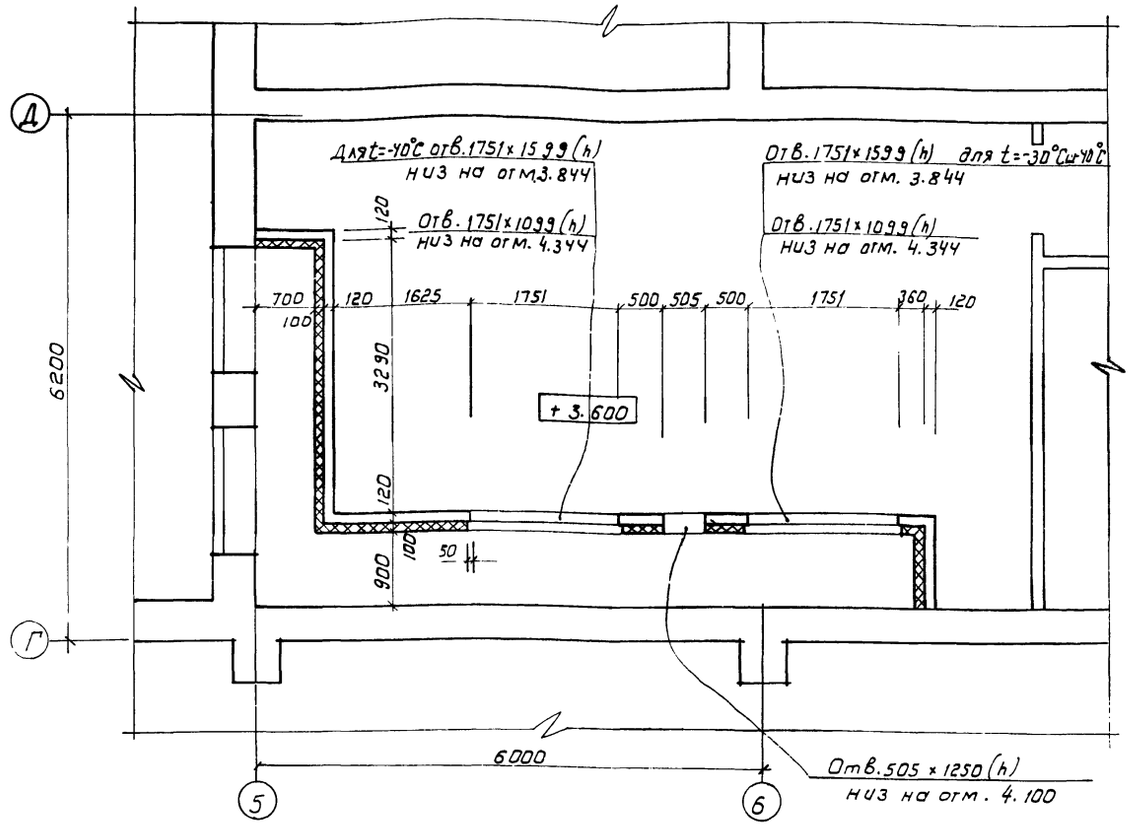

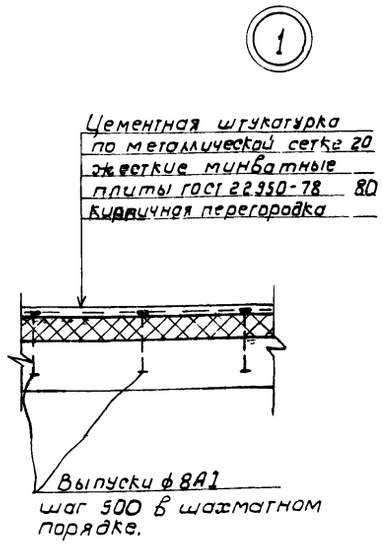

В полу форкамер предусмотреть жесткие минераловатные плиты ГОСТ 22950-78, оштукатуренные цементным раствором по металлической сетке.

Перегородки форкамер возводить совместно с монтажом сантехнического оборудования.

Типы узлов воздухозабора см. лист 6 и чертежи ОВ.

Расход металла на выпуски ф8 AI - 24.0 кг.

33

8972/1

ГИП	Заславский		VIII.83	ТП 411-2-156.85 АР	
Нач. отд.	Заславичечка		VIII.83		
Гл. спец.	Скворский		VIII.83		
Вед. инж.	Шнайдерман		VIII.83	Цех по производству паркета с сушильными камерами мощностью 200 тыс. м² паркета в год.	
				Стадия: Р.П.	Лист: 10
Привязан:				Форкамеры	Гослесхоз СССР Союзгипролесхоз Киевский филиал
Инв. №:				Н. контр. Скворский	

Типовой проект 411-2-156.85 Альбом

Экспликация полов

Наименование помещения по проекту	Тип пола по проекту	Схема пола	Элементы пола и их толщина	Площадь пола м²
Вестибюль тамбур, лестничная клетка коридор	1		Мозаичное покрытие Терраццо (раствор М200) 20мм Цементно-песчаный р-р М100 40мм Бетонный подстилающий слой (бетон М100) 80мм Уплотненный щебнем грунт основания	37,2
Производственные помещения	2		Бетонное покрытие (бетон М300) 25мм Бетонный подстилающий слой (бетон М100) 150мм Уплотненный щебнем грунт основания	1741,2
Уборные, курительная, лаборатория	3		Керамическая плитка ГОСТ 6787-80 13мм. Прослойка и заполнение швов м³ цементно-песчаного р-ра М150 15мм Бетонный подстилающий слой (бетон М100) 80мм Уплотненный щебнем грунт основания	30,3
Венткамеры щитовая, коридор, помещение преобразователей, помещение дежурных электрика и сантехника	4		Бетонное покрытие (бетон М200) 20мм Цементно-песчаный р-р М150 60мм Железобетонная плита	178,6
Красный уголок, коридор II-го этажа, женский гардероб, мужской гардероб, контора, к-та мастера, к-та общественных организаций, обеденный зал буфета	5		Линолеум ГОСТ 7251-77 5мм Прослойка из холодной мастики на водостойких вяжущих 1мм Легкий бетон М150 74мм Железобетонная плита 220мм	183,1
Душевая, кладовая уборочного инвентаря, подсобное помещение буфета, моечная посуды, уборные	6		Керамическая плитка ГОСТ 6787-80 13мм Прослойка и заполнение швов из битумной мастики 2мм 2 слоя гидроизола на битумной мастике 5мм Бетон М100 40мм Железобетонная плита 220мм	59,8

Полы туннелей см. тип пола 2

План полов на отм. 4.800

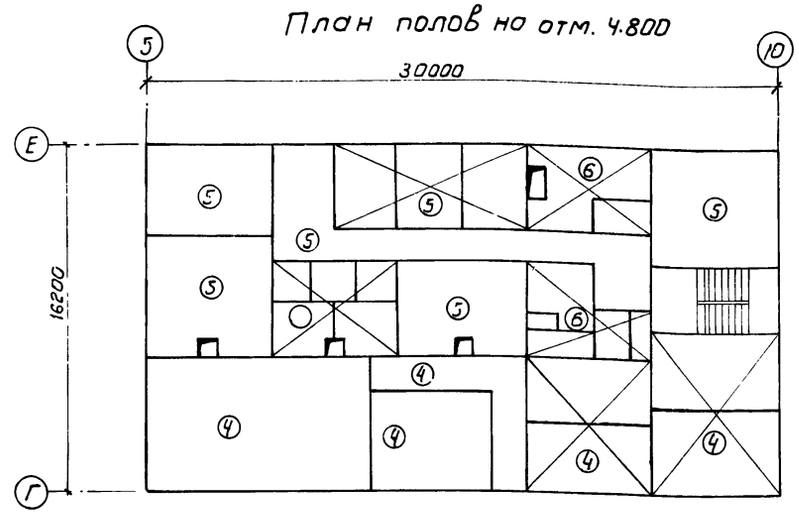

План полов на отм. 0.000

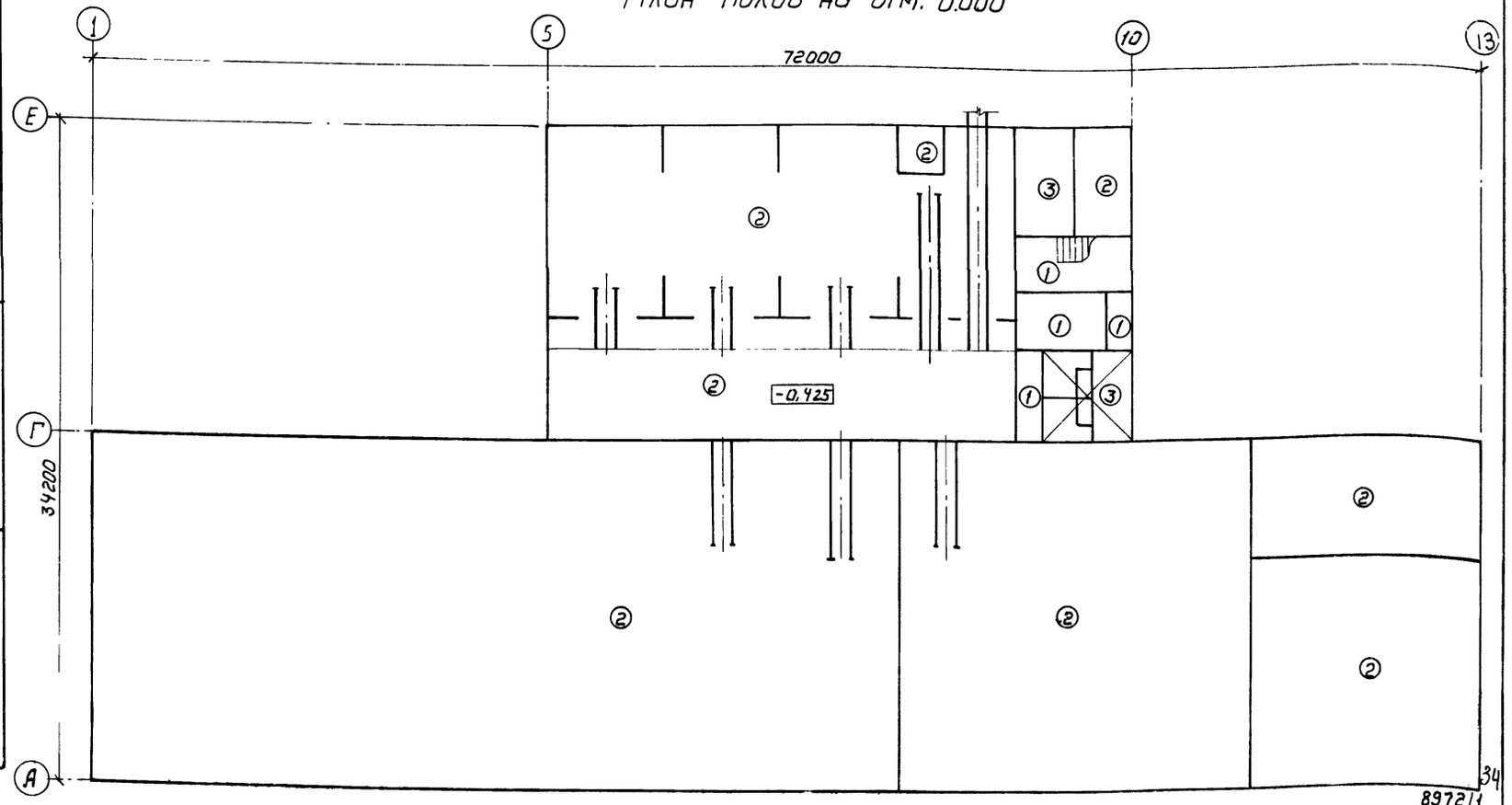

34

8972/1

ГИП	Заславский		VIII.83
Нач. отд.	Задавиевский		VIII.83
Гл. спец.	Сквирский		VIII.83
Вед. инж.	Шнайдерман		VIII.83
Н. контр.	Сквирский		

Привязан:

Инв. №

ТП 411-2-156.85 АР

Цех по производству паркета с сушильными камерами мощностью 200 тыс. м² паркета в год.

Стадия	Лист	Листов
Р.П	11	

План полов

Гослесхоз СССР
Союзгипролесхоз
Киевский филиал

Ведомость перемычек

Марка поз.	Схема сечения
1	2
Для t = -20°C	
ПР1 ПР1а ПР1б	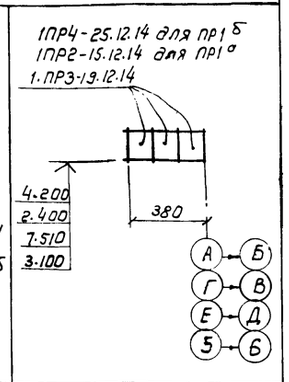
ПР2 ПР2а	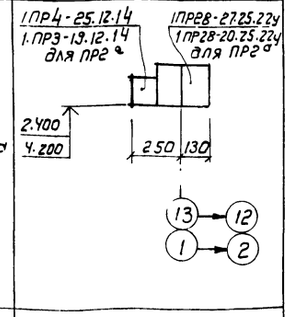
ПР3 ПР3а	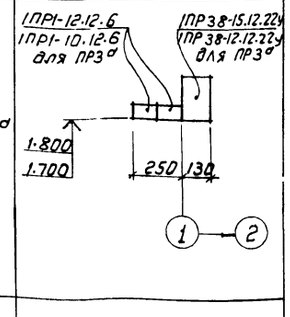
ПР4	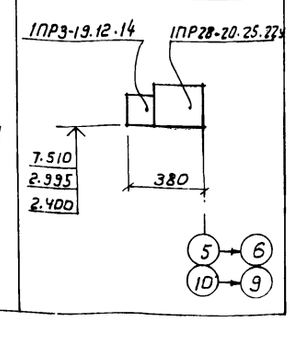

1	2
Для t = -30°C	
ПР1 ПР1а ПР1б	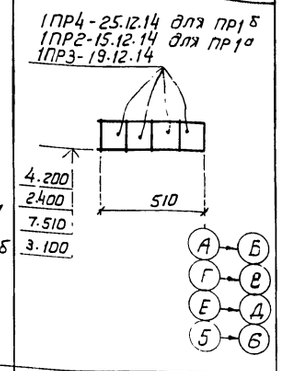
ПР2 ПР2а	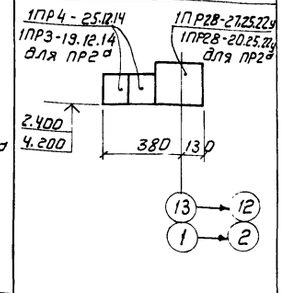
ПР3 ПР3а	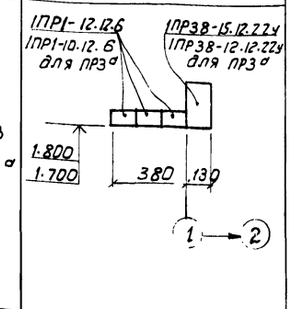
ПР4	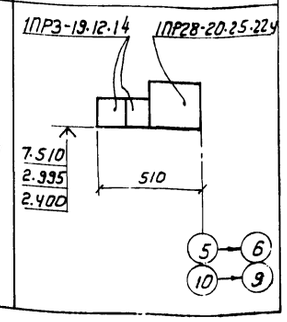

Спецификация перемычек

Марка поз.	Обозначение	Наименование	Кол. на этаж 1	Кол. на этаж 2	Всего	Масса, ед.кг	Примечание
Для t = -20°C							
ПР1	1.138.10.в.1	1ПР3-19.12.14	138	33	171	75	
ПР1а	"	1ПР2-15.12.14	-	3	3	75	
ПР1б	"	1ПР4-25.12.14	6	-	6	100	
ПР2	"	1ПР4-25.12.14	1	-	1	100	
	"	1ПР28-27.25.22у	1	-	1	375	
ПР2а	"	1ПР3-19.12.14	4	-	4	75	
	"	1ПР28-20.25.22у	4	-	4	275	
ПР3	"	1ПР1-12.12.6	2	-	2	25	
	"	1ПР38-15.12.22у	1	-	1	100	
ПР3а	"	1ПР1-10.12.6	2	-	2	25	
	"	1ПР38-12.12.22у	1	-	1	75	
ПР4	"	1ПР3-19.12.14	4	6	10	75	
	"	1ПР28-20.25.22у	4	6	10	275	
Для t = -30°C							
ПР1	1.138-10.в.1	1ПР3-19.12.14	149	44	193	75	
ПР1а	"	1ПР2-15.12.14	-	4	4	75	
ПР1б	"	1ПР4-25.12.14	8	-	8	100	
ПР2	"	1ПР4-25.12.14	2	-	2	100	
	"	1ПР28-27.25.22у	1	-	1	375	
ПР2а	"	1ПР3-19.12.14	8	-	8	75	
	"	1ПР28-20.25.22у	4	-	4	275	
ПР3	"	1ПР1-12.12.6	3	-	3	25	
	"	1ПР38-15.12.22у	1	-	1	100	
ПР3а	"	1ПР1-10.12.6	3	-	3	25	
	"	1ПР38-12.12.22у	1	-	1	75	
ПР4	"	1ПР3-19.12.14	8	12	20	75	
	"	1ПР28-20.25.22у	4	6	10	275	

35
8972/1

ГИП	Заславский		VIII.83
Нач. отд.	Задавиский		VIII.83
Гл. спец.	Сквирский		VIII.83
Вед. инж.	Шнайдерман		VIII.83
Н. контр.	Сквирский		

ТП 411-2-156.85 АР

Цех по производству паркета с сушильными камерами мощностью 200 тыс.м² паркета в год.

Стадия	Лист	Листов
Р.П.	12	

Привязан:

Инв. №

Ведомость перемычек (начало)

Гослесхоз СССР
Союзгипролесхоз
Киевский филиал

Типовой проект 411-2-156.85 Альбом

Ведомость перемычек

Марка, поз.	Схема сечения
1	2
Для t = -40°C	
ПР1, ПР1а, ПР1б	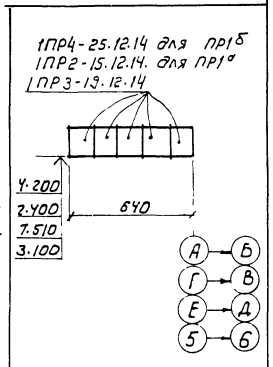
ПР2, ПР2а	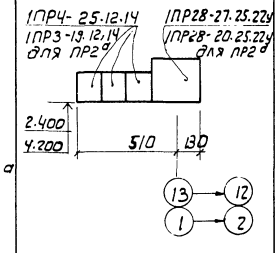
ПР3, ПР3а	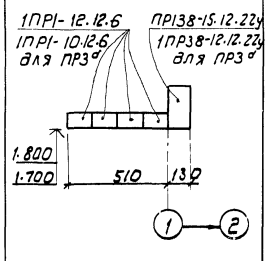
ПР4	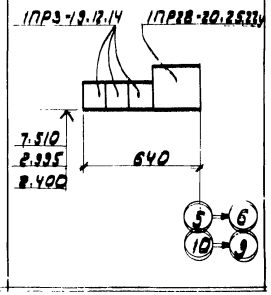

1	2
Для t = -20°C; -30°C; -40°C	
ПР5	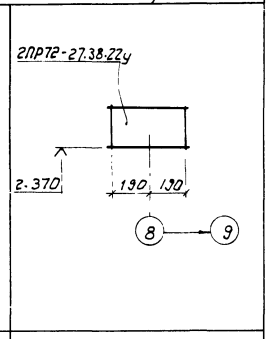
ПР6	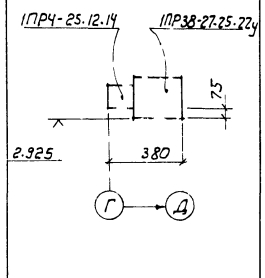
ПР7	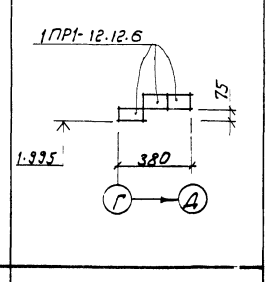
ПР8	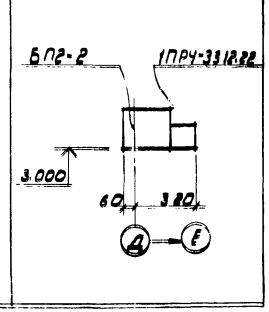

1	2
ПР9	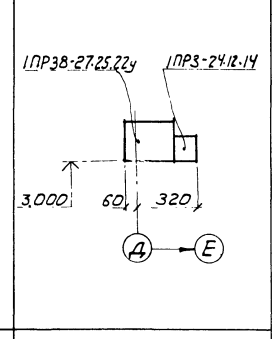
ПР10	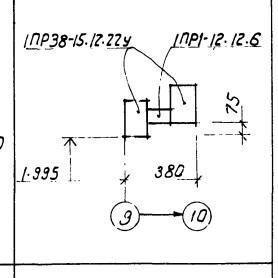
ПР11	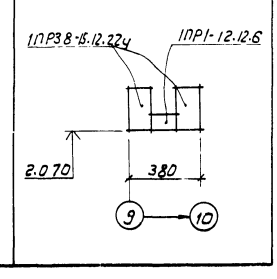

Спецификация перемычек

Марка, поз.	Обозначение	Наименование	Кол. на этаж 1	Кол. на этаж 2	Всего	Масса ед. кг.	Примечание
Для t = -40°C							
ПР1	1.138-10. в.1	1ПР3-19.12.14	160	44	204	75	
ПР1а	"	1ПР2-15.12.14	-	5	5	75	
ПР1б	"	1ПР4-25.12.14	10	-	10	100	
ПР2	"	1ПР4-25.12.14	3	-	3	100	
	"	1ПР28-27.25.22у	1	-	1	375	
ПР2а	"	1ПР3-19.12.14	12	-	12	75	
	"	1ПР28-20.25.22у	4	-	4	275	
ПР3	"	1ПР1-12.12.6	4	-	4	25	
	"	1ПР38.15.12.22у	1	-	1	100	
ПР3а	"	1ПР1-10.12.6	4	-	4	25	
	"	1ПР38-12.12.22у	1	-	1	75	
ПР4	"	1ПР3-19.12.14	12	18	30	75	
	"	1ПР28-20.25.22у	4	6	10	275	
Для t = -20°C; -30°C; -40°C							
ПР5	1.138-10. в.2	2ПР72-27.38.22у	1	-	1	570	
ПР6	" в.1	1ПР4-25.12.14	3	-	3	100	
	"	1ПР38-27.25.22у	3	-	3	375	
ПР7	"	1ПР1-12.12.6	6	-	6	25	
ПР8	"	1ПР4-33.12.22	3	-	3	225	
	КЭ-01-58 в.2	БП2-2	3	-	3	600	
ПР9	1.138.10 в.1	1ПР3-24.12.14	2	-	2	100	
	"	1ПР38-27.25.22у	2	-	2	375	
ПР10	"	1ПР-12.12.6	1	-	1	25	
	"	1ПР38-15.12.22у	2	-	2	100	
ПР11	"	1ПР1-12.12.6	1	-	1	25	
	"	1ПР38-15.12.22у	2	-	2	100	

36

8972/1

ГИП	Заславский		VIII.89
Нач. отд.	Задависвечка		VIII.89
Гл. спец.	Сквирский		VIII.89
Вед. инж.	Шнайдерман		VIII.89
Н. контр.	Сквирский		

ТП 411-2-156.85 АР

Цех по производству паркета с сушильными камерами мощностью 200 тыс. м² паркета в год.

Стадия	Лист	Листов
Р.П.	13	

Ведомость перемычек (продолжение)

Госпроектсоюз СССР
Союзгипроксоюз
Киевский филиал

Привязан:

Инв. №

Ведомость перемычек

Марка поз.	Схема сечения
1	2
Для $t=-20°C; -30°C; -40°C$	
ПР12 ПР12а	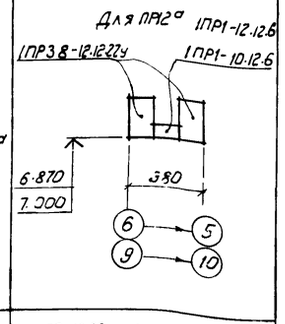
ПР13 ПР13а	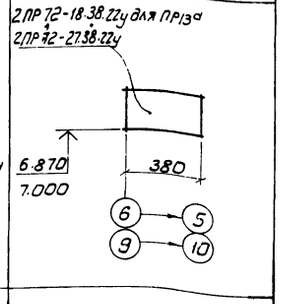
ПР14	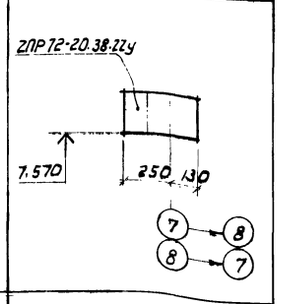
ПР15	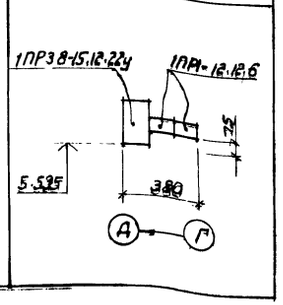

1	2
ПР16	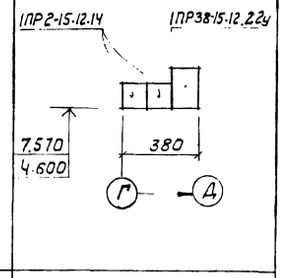
ПР17	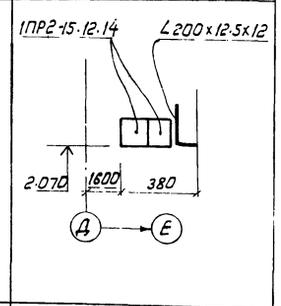
ПР18	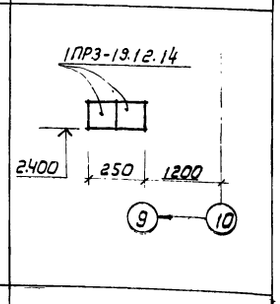
ПР19	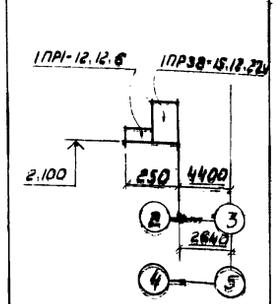

1	2
ПР20	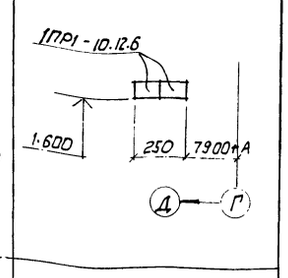
ПР21	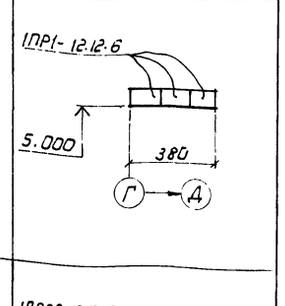
ПР22	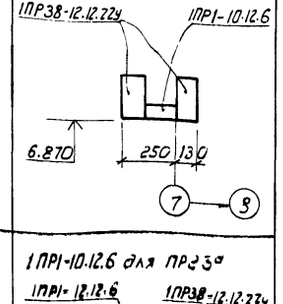
ПР23 ПР23а	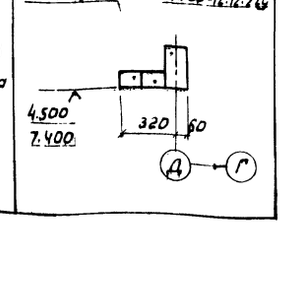

Спецификация перемычек

Марка поз.	Обозначение	Наименование	Кол. на этаже 1	Кол. на этаже 2	Всего	Масса ед.кг.	Примечание
ПР12	1.138-10 в.1	1ПР1-10.12.6	-	4	4	25	
	"	1ПР38-12.12.22у	-	8	8	75	
ПР12а	"	1ПР1-12.12.6	-	1	1	25	
	"	1.ПР38-12.12.22у	-	2	2	75	
ПР13	" в.2	2ПР72-27.38.22у	-	2	2	570	
ПР13А	"	2ПР72-18.38.22у	-	1	1	375	
ПР14	"	2ПР72-20.38.22у	-	2	2	75	
ПР15	" в.1	1ПР1-12.12.6	-	2	2	25	
	"	1ПР38-15.12.22у	-	1	1	100	
ПР16	"	1ПР2-15.12.14	-	8	8	75	
	"	1ПР38-15.12.22у	-	4	4	100	
ПР17	"	1ПР2-15.12.14	2	-	2	75	
	ГОСТ 8510-72	∠200/12,5×12	1	-	1	44.6	ℓ=1500
ПР18	1.138-10 в.1	1ПР3-19.12.14	2	-	2	75	
ПР19	"	1ПР1-12.12.6	5	-	5	25	
	"	1ПР38-15.12.22у	5	-	5	100	
ПР20	"	1ПР1-10.12.6	4	-	4	25	
ПР21	"	1ПР1-12.12.6	-	3	3	50	
ПР22	"	1ПР1-10.12.6	-	1	1	25	
	"	1ПР38-12.12.22у	-	2	2	75	
ПР23	"	1ПР1-12.12.6	-	2	2	25	
	"	1ПР38-12.12.22у	-	1	1	75	
ПР23а	"	1ПР1-10.12.6	-	6	6	25	
	"	1ПР38-12.12.22у	-	3	3	75	

Над проемом по оси 11 заложить 1ПР4-25.12.14

Над проемами в перегородках заложить 2ф8АI

37

8972/1

ГИП	Заславский		VIII.83
Нач. отд.	Задавиевена		VIII.83
Гл. спец.	Сквирский		VIII.83
Вед. инж.	Шнайдерман		VIII.83
Н. контр.	Сквирский		

ТП 411-2-156.85 АР

Цех по производству паркета с сушильными камерами мощностью 200 тыс. паркета в год

Стадия	Лист	Листов
Р. П.	14	

Ведомость перемычек (окончание)

Гиспесхоз СССР
Союзгипролесхоз
Киевский филиал

Привязан!

Инв. №

Спецификация элементов заполнения проемов

Марка, поз.	Обозначение	Наименование	Кол. на этаже 1	Кол. на этаже 2	Всего	Масса ед. кг	Примечание
1	АР-16	Д50*	1	-	1		
2	АР-16	ПД-4*	3	-	3		
3	1.136-11	ДН23-7.7-9	1	-	1		
4	"	ДТ23-7.7-9	1	-	1		Для t=-40° 2 шт.
5	ГОСТ 14624-69	Д52	6	-	6		Обшить кровельной
6	"	Д37	2	-	2		сталью по
7	"	Д30	2	-	2		асбесто-картону
8	"	Д50	1	-	1		
9	"	Д56	2	-	2		
10	1.435-6 в.5	ПД-5	3	7	10		
11	1.136-10	Д021-13у	1	1	2		
12	"	ДГ21-9 вп	1	1	2		
13	"	ДГ 21-7вп	2	4	6		
14	"	ДГ 21-7влп	2	6	8		
15	"	ДГ21-9 влп	-	1	1		
16	"	ДГ21-9	-	1	1		
17	"	ДГ21-9л	-	1	1		
18	"	Д021-9	-	3	3		
19	"	Д021-9л	-	2	2		
20	1.236-6 в.1	БС28-12	-	1	1		Для t=-40° БРС 28-12 1.236-17
ОК1	ГОСТ 12506-81	НС1-94	34	-	34		
	"	НС2-94	34	-	34		
ОК2	ГОСТ 12506-81	НС2-94	2	13	15		Для t=-40° заполнение Н2-94
	1.136-2	Подоконная доска Д018-20	2	13	15		
ОК3	ГОСТ 12506-81	НС1-94	5	-	5		
ОК4	"	ВС1-94	2	-	2		см. тумбы
ОК5	"	Н2-94	-	2	2		
	1.494-27	Жалюзийные решетки 5С1А.000.000.01	-	4	4		
ОК6	ГОСТ 12506-81	Н2-94	-	2	2		
	1.494-27	Жалюзийные решетки 5С1А.000.000-01	-	2	2		
ОК7	1.136-12 в.1	ФВО 06-12	-	2	2		
ОК8	"	ФВО 06-12	-	1	1		
	1.494-27	Жалюзийные решетки №1	-	7	7		

План кровли

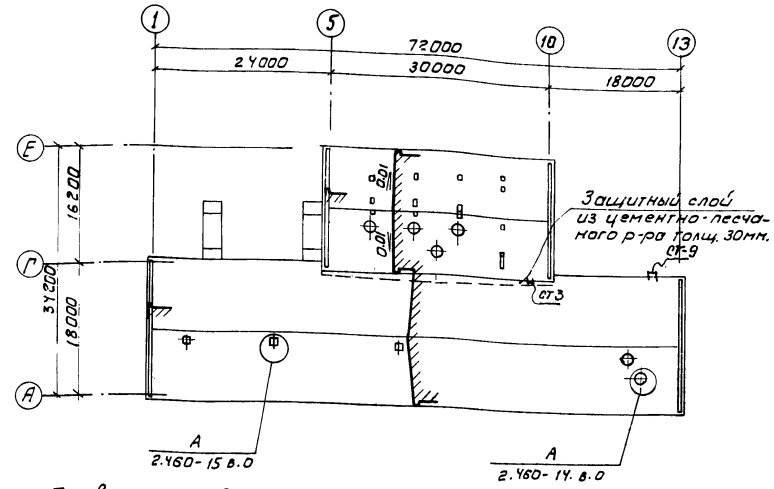

Привязку отверстий для крышных вентиляторов и вентиляционных шахт см. КЖ-40.

Спецификация гардеробного оборудования

Поз.	Обозначение	Наименование	Кол.	Масса ед. кг	Примечание
		Шкафы деревянные			
1	1.479.5-1	ДД-25.4	11		со скамьей
2	"	ДД-33.2	1		"
3	"	ДД-33.3	1		"
4	"	2ДД-25.5	1		"
5	"	2ДД-33.3	1		"
6	"	ДД-40.2	2		

Двери Д50*, ПД-4* выполняются по типу дверей Д50 ГОСТ 14624-69 и ПД-4 по Серии 2.435-6 в.5 с изменением габаритных размеров. Двери Д30, Д52, Д37 обить кровельной сталью в нахлестку по асбестокартону толщиной 3мм. Двери Д30 должны быть самозакрывающимися с уплотнением в притворах.

8972/1/38

ГИП	Заславский				ТП 411-2-156.85 АР	
Нач. отд.	Заславский					
Гл. спец.	Скворцова					
Рук. гр.	Шнайдерман				Цех по производству паркета с пиломатериалами и машинной готовой паркет 8 тыс.	
					Стадия: Р.П.	Лист: 15
Привязан:					План кровли. Спецификации	Госгражданпроект СССР Союзгипроспецсельстрой Типовой филиал
Инв. №						

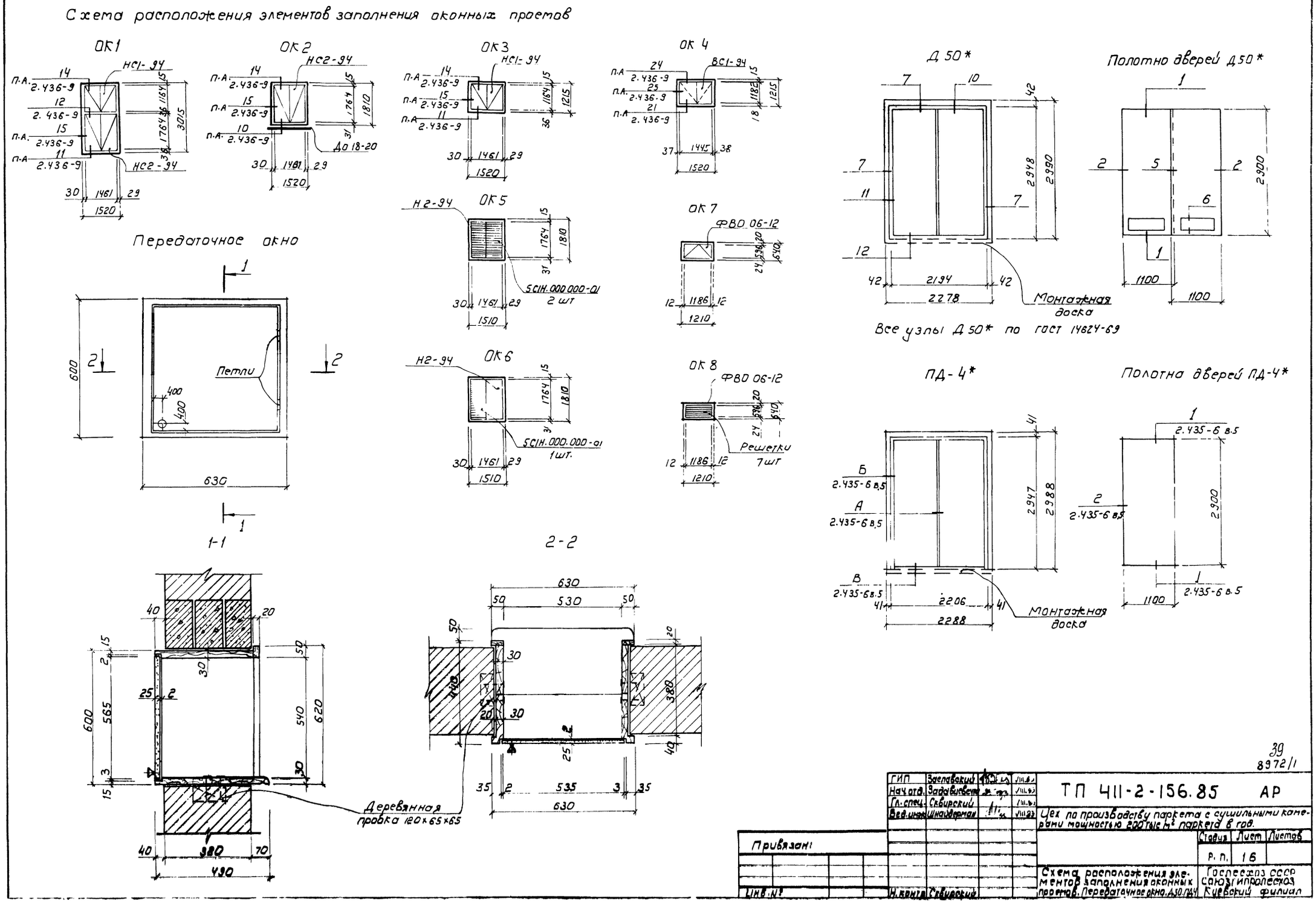
Схема расположения элементов заполнения оконных проемов
ОК1
ОК2
ОК3
ОК4
ОК5
ОК6
ОК7
ОК8
НС1-94
НС2-94
ВС1-94
Н2-94
ФВО 06-12
Д 50*
Полотно дверей Д50*
Монтажная доска
Все узлы Д 50* по гост 14624-69
ПД-4*
Полотна дверей ПД-4*
Передаточное окно
Петли
1-1
2-2
Деревянная пробка 120×65×65
39
8972/1
ГИП Заславский
Нач отд. Задавиевич
Гл. спец. Сквирский
Вед. инж. Шнайдерман
Н. контр. Сквирский
ТП 411-2-156.85 АР
Цех по производству паркета с сушильными камерами мощностью 200 тыс м² паркета в год.
Стадия Лист Листов
Р. П. 16
Схема расположения элементов заполнения оконных проемов. Передаточное окно. Д50. ПД4
Госпесхоз СССР
Союзгипролесхоз
Киевский филиал
Привязан:
Инв. №

Типовой проект 411-2-156.85 Альбом I

Ведомость основных комплектов рабочих чертежей

Обозначение	Наименование	Примечание
ТХ	Технология производства	
АР	Архитектурные решения	
КЖ	Конструкции железобетонные	
ВК	Внутренние водопровод и канализация	
ОВ	Отопление и вентиляция	
ЭМ	Силовое электрооборудование	
ЭО	Электрическое освещение	
СС	Связь и сигнализация	
АТХ	Автоматизация технологии производства	
АОВ	Автоматизация отопления и вентиляции	

Ведомость рабочих чертежей основного комплекта

Лист	Наименование	Примечание
1.1	Общие данные (начало)	
1.2	Общие данные (окончание)	
2	План фундаментов	
3	Сечения фундаментов 1-1÷15-15. Элемент плана 1	
4	Элемент плана 2. Сечения 16-16 ÷ 21-21 Ведомость перемычек	
5	План фундаментов (фундаменты сборные)	
6	Сечения фундаментов 1-1 ÷ 9-9 для t°=-20°C	
7	Сечения фундаментов 1-1 ÷ 9-9. Спецификация к схемам расположения элементов фундаментов для t°=-30°C	
8	Сечения фундаментов 1-1 ÷ 9-9 для t°=-40°C	
9	Сечения фундаментов 10-10 ÷ 19-19	
10	Схемы расположения элементов фундаментов по осям А, 1, 5, 13 для t°=-20°C	
11	Схемы расположения элементов фундаментов по осям Г, 8, 10 для t°=-20°C	

Проект разработан в соответствии с действующими нормами и правилами и предусматривает мероприятия, обеспечивающие взрывную, взрывопожарную и пожарную безопасность при эксплуатации здания.

Гл. инженер проекта В.И. Заславский

Ведомость рабочих чертежей основного комплекта (продолжение)

Лист	Наименование	Примечание
12	Схемы расположения элементов фундаментов по осям Д, Е, 6, 7, 8, 9 и стенам лестничной клетки для t°=-20°C	
13	Схемы расположения элементов фундаментов по оси А, по осям 1-13 по оси 5 для t°=-30°C	
14	Схемы расположения элементов фундаментов по оси Г, по оси 10, по оси 8 для t°=-30°C	
15	Схемы расположения элементов фундаментов по осям Д, Е, 6, 7, 8, 9 и стенам лестничной клетки для t°=-30°C	
16	Схемы расположения элементов фундаментов по осям А, 1, 5, 13 для t°=-40°C	
17	Схемы расположения элементов фундаментов по оси Г, по осям 8, 10 для t°=-40°C	
18	Схемы расположения элементов фундаментов по осям Д, Е, 6, 7, 8, 9 и стенам лестничной клетки для t°=-40°C	
19	Схема расположения фундаментов под оборудование каналов и приямка в осях 1-8	
20	Схема расположения фундаментов под оборудование, каналов и приямка в осях 8-13	
21	Схема расположения фундаментов под оборудование, каналов и приямка в осях 5-10 между осями Г-Е	
22	Эстакада у лесорамы. Схемы расположения фундаментов под оборудование вне цеха.	
23	Схема расположения фундаментов под оборудование на отм. 3.600 Сечения 1-1 ÷ 7-7	
24	Схема расположения фундаментов под оборудование на отм. -2.900.	
25	Схема расположения фундаментов под оборудование на отм. -2.400	
26	Схема расположения плит покрытия тоннелей ТТ1 и ТТ2. Схема расположения балок тоннеля ТТ1.	
27	Фундамент под оборудование ФОМ1 Опалубочный чертеж	
28	Фундамент под оборудование ФОМ1 Армирование	
29	Фундамент под оборудование ФОМ2	
30	Фундаменты под оборудование ФОМ3, 4, 6÷8	
31	Фундамент под оборудование ФОМ5 Опалубочный чертеж	
32	Фундамент под оборудование ФОМ5 Армирование.	
33	Фундамент под оборудование ФОМ5 Фрагменты планов 1÷4	
34	Фундаменты под оборудование ФОМ9÷ФОМ12	
35	Фундамент под оборудование ФОМ13	
36	Фундамент под оборудование ФОМ14÷ФОМ17	

Ведомость рабочих чертежей основного комплекта (окончание)

Лист	Наименование	Примечан.
37	Фундаменты под оборудование ФОМ18 ÷ ФОМ20	
38	Фундаменты под оборудование ФОМ21 ÷ ФОМ25	
39	Схемы расположения балок покрытия и перекрытия и опорных плит	
40	Схема расположения плит покрытия	
41	Схемы расположения плит перекрытия, элементов лестницы Л1. Узлы 1 и 2.	
42	Монолитные участки УМ1 и УМ2	
43	Монолитные участки УМ3 ÷ УМ5	
44	Монолитные участки УМ6, УМ7, Балка БМ1	
45	Опорные плиты ОПМ1 ÷ ОПМ7	
46	Балки покрытия Б1-Б4. Плиты П3, П4	
47	Подвесной путь в осях 5-8	
48	Подвесной путь в осях 8-9	
49	Схемы расположения эстакад пневмотранспорта	
50	Эстакады транспортеров для выноса отходов, верхнее строение ВС1	
51	Узлы верхнего строения ВС1	
52	Короб ленточного транспортера КД1	
53	Опора под бункер ОБ1. Узел 1	
54	Узлы 2, 3, 6. Стойки СК1, СК2.	
55	Конструкция фундаментов ФОМ1 ÷ ФОМ3	
56	Переходной мостик ПМ1, лестница ЛМ1, ЛМ2	
57	Переходной мостик ПМ2, козырек, стремянки	
58	Каркасы КП1, КР1 ÷ КР4	
59	Изделия закладные МН1 ÷ МН12	
60	Изделия закладные МН13 ÷ МН23	
61	Сетки С1 ÷ С3, траверсы Т1 и Т2. Монтажные элементы МС1 ÷ МС8. Защитное обрамление ОМ1	
62	Щиты Щ1 ÷ Щ6	
63	Молниезащита	

40
8972/1

Инв. №

ГИП	Заславский		
Нач.отд.	Вадависвечка		
Гл.спец.	Сквирский		
Рук.гр.	Заводник		
Вед.инж.	Вайтман		
Н.контр.	Заводник		

Привязан:

ТП 411-2-156.85 КЖ.

Цех по производству паркета с сушильными камерами мощностью 200 тыс. м² паркета в год

Стадия	Лист	Листов
Р.П.	1.1	63

Общие данные (начало)

Гослесхоз СССР
Союзгипролесхоз
Киевский филиал

Ведомость объемов сборных бетонных и железобетонных конструкций по рабочим чертежам основного комплекта марки КЖ

№ строки	Наименование группы элементов конструкции	Код	Кол. $м^3$	Примечание
1	Блоки фундаментов	5811000000	211,2	
2	Плиты фундаментов	5813000000	67,0	
3	Колонны	5821000000	2,8	
4	Балки стропильные	5822000000	41,5	
5	Перемычки	5828000000	14,1	
6	Плиты покрытий	5841000000	145,6	
7	Плиты перекрытий	5842000000	48,0	
8	Элементы лестниц	5891000000	3,7	
9	Сборные конструкции каналов	5858000000	24,2	
	Всего бетона и железобетона		558,1	

Материалы на изготовление сборных бетонных и железобетонных конструкций учтены в ведомости потребности в материалах и отдельно не учитываются.

Ведомость спецификаций

Лист	Наименование	Примечание
2	Спецификация сборных элементов к плану фундаментов	
4	Спецификация перемычек	
6	Спецификация к схемам расположения элементов фундаментов для $t° = -20°C$	
7	Спецификация к схемам расположения элементов фундаментов для $t° = -30°C$	
8	Спецификация к схемам расположения элементов фундаментов для $t° = -40°C$	
20	Спецификация элементов к схемам расположения фундаментов под оборудование, тоннелей и приямков	
26	Спецификация элементов к схемам расположения плит покрытия тоннелей ТТ1 и ТТ2 и балок тоннеля ТТ1.	
39	Спецификация элементов к схемам расположения балок покрытия и опорных плит	
41	Спецификация элементов к схемам расположения плит перекрытия и лестницы Л1	
49	Спецификация элементов к схемам расположения эстакад пневмотранспорта	
50	Спецификация элементов к схемам расположения эстакад транспортеров для выноса отходов	
63	Спецификация элементов к схеме расположения молниезащиты	

Ведомость ссылочных и прилагаемых документов

Обозначение	Наименование	Примечание
Ссылочные документы		
1.112-5, вып. 2.4	Плиты железобетонные для ленточных фундаментов	
ГОСТ 13579-78	Блоки бетонные для стен подвалов	
1.138-10, вып. 1, 2, 4	Перемычки железобетонные для зданий с кирпичными стенами	
ГОСТ 8993-75*	Шпалы деревянные для железных дорог узкой колеи	
3.006-2; вып. II-2	Сборные железобетонные каналы из лотковых элементов	
1.462-3, вып I, III	Железобетонные предварительно напряженные двухскатные балки для покрытий промзданий	
ГОСТ 22701.1-77	Плиты железобетонные ребристые размером 6×3 для покрытий производственных зданий типа ПГ	
ГОСТ 22701.2-77	То же плиты типа ПВ	
ГОСТ 22701.5-77	Плиты железобетонные ребристые размером 6×3 для покрытий производственных зданий. Арматурные изделия и закладные детали	
1.141-1, вып. 17.59	Предварительно напряженные панели перекрытий железобетонные многопустотные	
1.494-24, вып. 1	Стаканы для крепления крышных вентиляторов дефлекторов и зонтов.	
2.240-1, вып. 2	Детали перекрытий общественных кирпичных зданий	
2.430-3, вып. 3	Типовые архитектурно-строительные детали промышленных зданий с кирпичными стенами	
1.459-2, вып. 3, 4	Стальные лестницы, переходные площадки и ограждения	
3.015-2/77, вып. II-1	Унифицированные одноярусные эстакады под технические трубопроводы.	
ИИ21-1	Лестницы с кирпичными стенами. Марши, площадки балки.	
ИИ27-2	Лестницы с кирпичными стенами. Лестничные ограждения.	
1.225-2, вып. 5	Прогоны железобетонные для наружных и внутренних кирпичных стен.	
Гипродрев г. Ленинград выпуск VI, арх № 44686	„Пневматический транспорт измельченной древесины"	

Общие указания.

За отметку 0.000 принята отметка чистого пола 1го этажа, что соответствует отметке [ ] на генплане.

Данные о грунтах и указания по возведению фундаментов см. листы „План фундаментов."

Временная нагрузка на перекрытие принята по СН и П II-6-74. Нагрузка в венткамере 300 кгс/$м^2$.

Антикоррозионная защита соединительных и закладных изделий, элементов крепления и молниезащиты предусматривается в соответствии со СН и П II-28-73*. „Защита строительных конструкций от коррозий."

Места с поврежденным, после монтажной сварки антикоррозионным покрытием закладных и соединительных изделий покрываются масляной краской за 2 раза.

Монтаж и приемку сборных железобетонных конструкций производится в соответствии с рабочими чертежами и СН и П III-16-80. Изготовление и приемку монолитных бетонных и железобетонных конструкций производить в соответствии с рабочими чертежами и СН и П III-15-76.

Технические требования по изготовлению арматурных и закладных изделий.

Плоские арматурные изделия изготовлять при помощи контактной точечной сварки. Сварку сеток производить во всех точках пересечения стержней.

Сварку вести в соответствии с ГОСТ 19292-80. „Соединение сварных элементов закладных деталей сборных железобетонных конструкций" и СН393-78."

Указания по сварке соединений арматуры и закладных деталей железобетонных конструкций.

Сварку тавровых соединений круглых стержней с листовым прокатом закладных изделий выполнять под слоем флюса.

Материал прокатной стали для закладных изделий принят ВСТ3 КП2 для сварных конструкций - по ГОСТ 380-71*

411
8972/1

ГИП	Заславский		
Нач. отд.	Задависвечко		
Гл. спец.	Сквирский		
Рук. гр.	Заводник		
Вед. инж.	Байтман		
Н. контр.	Заводник		

ТП 411-2-156.85 КЖ

Цех по производству паркета с сушильными камерами мощностью 200 тыс $м^2$ паркета в год

Стадия	Лист	Листов
Р.П.	1,2	

Общие данные /окончание/

Гослесхоз СССР
Союзгипролесхоз
Киевский филиал

Привязан:

Инв. №

Типовой проект 411-2-156.85 Альбом I

План фундаментов

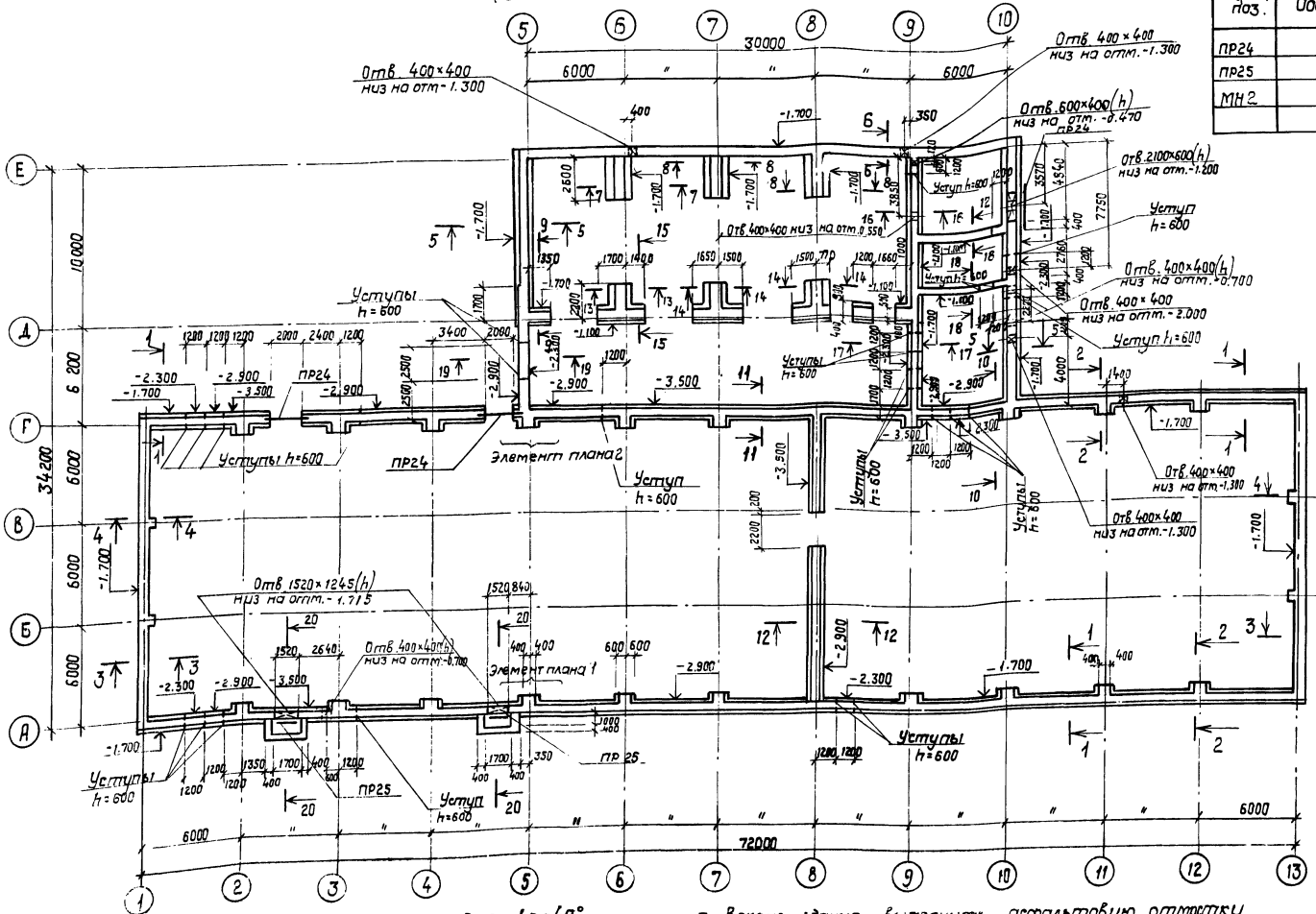

Спецификация сборных элементов к плану фундаментов

Марка поз.	Обозначение	Наименование	Кол.	Масса ед. кг	Примечание
ПР24	КЖ-4	Перемычка ПР24	3		
ПР25	То же	То же ПР25	2		
МН2	КЖ-59	Изделие закладное МН2	5		

1. За отметку 0.000 принята отметка чистого пола первого этажа, что соответствует отметке на генплане ▭
2. Основанием фундаментов приняты сухие непучинистые непросадочные грунты со следующими характеристиками: $C_н = 0{,}02$ кгс/см²; $\varphi_н = 28°$; $\gamma = 1{,}87$ т/м³; $E = 150$ кгс/см² ($C^н = 2$ кПа; $E = 14{,}7$ мПа)
3. Кирпичные стены ниже отметки 0.000 выполнить из хорошо обожженого красного кирпича М100 на растворе М50 и со стороны грунта промазать горячим битумом за 2 раза.
4. Фундаменты выполнить из бутобетона: бут. М200, бетон М100.
5. Горизонтальную гидроизоляцию стен выполнить из слоя цементного раствора состава 1:2 толщиной 30 мм на отметке -0.030.
6. Обратную засыпку пазух фундаментов производить местным материковым грунтом без строительного мусора с послойным трамбованием. Толщина слоев 200-300 мм.

42
8972/1

Фрагмент плана для t=-40°

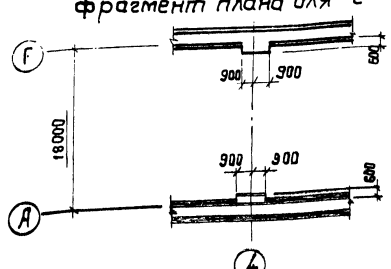

7. Вокруг здания выполнить асфальтовую отмостку шириной 750 мм.
8. Расход арматуры на утолщение бетонной подготовки ф10АI - 157,0 кг ф6АI - 12,0 кг
9. Настоящий лист рассматривать с листами КЖ-3, КЖ-4.
10. Нагрузки на обрез фундамента:
Ось А - 11,8 т/п.м.
Ось Е - 5,4 т/п.м.
Ось 5 - 11,3 т/п.м.

ГИП	Заславский		
Нач.отд.	Задависвечка		
Гл.спец.	Сквирский		
Рук.гр.	Заводник		
Ст.инж.	Левицкая		
Н.контр.	Заводник		

Привязан:

Инв. №

ТП 411-2-156.85 КЖ

Цех по производству паркета с сушильными камерами мощностью 200 тыс. м² паркета в год

Стадия	Лист	Листов
Р.П.	2	

План фундаментов

Гослесхоз СССР
Союзгипролесхоз
Киевский филиал

Согласовано:

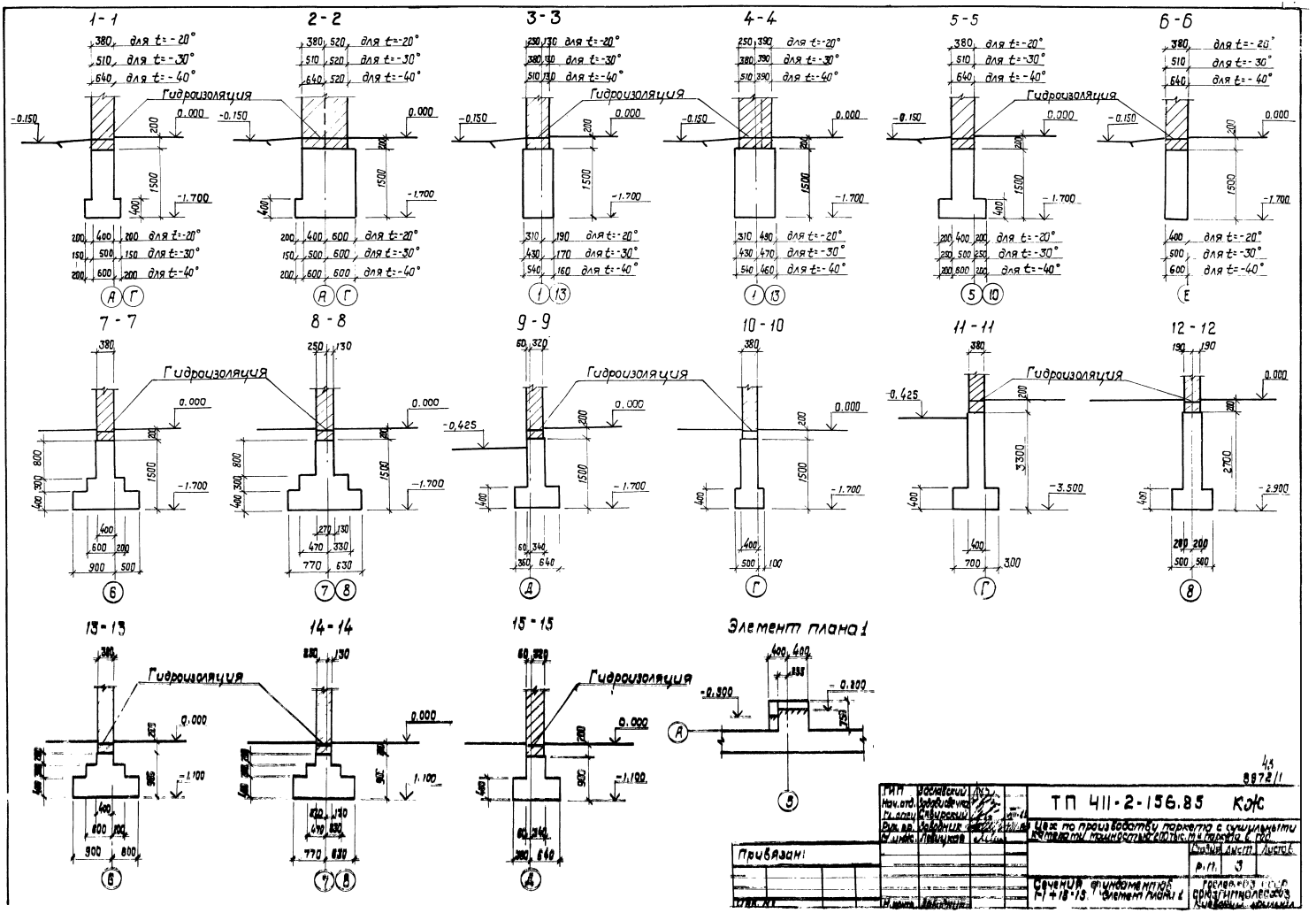
1-1
2-2
3-3
4-4
5-5
6-6
7-7
8-8
9-9
10-10
11-11
12-12
13-13
14-14
15-15
Элемент плана 1
Гидроизоляция
для t=-20°
для t=-30°
для t=-40°
ТП 411-2-156.85 КЖ
Цех по производству паркета с сушильными камерами мощностью 200 тыс. м² паркета в год
Сечения фундаментов Ф-1 + 18-13. Элемент плана 1
Привязан:
Стадия
Лист
Листов
Р.П.
3
Гипроводхоз
Проект 411-2-156.85
Альбом 1

Типовой проект 411-2-156.85 Альбом I

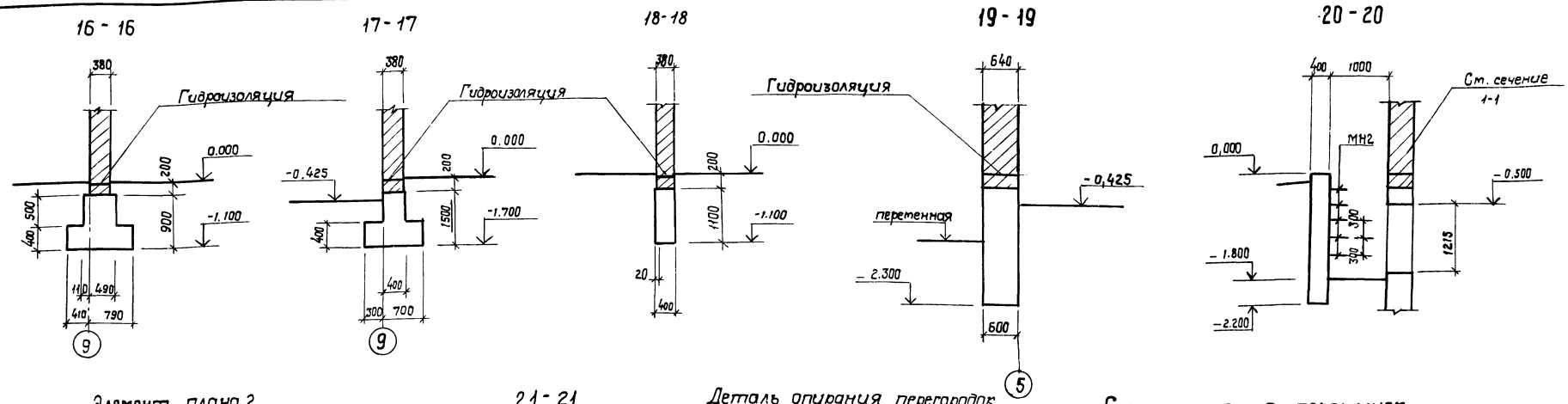

Элемент плана 2

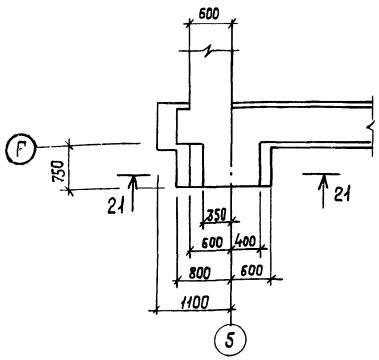

21 - 21

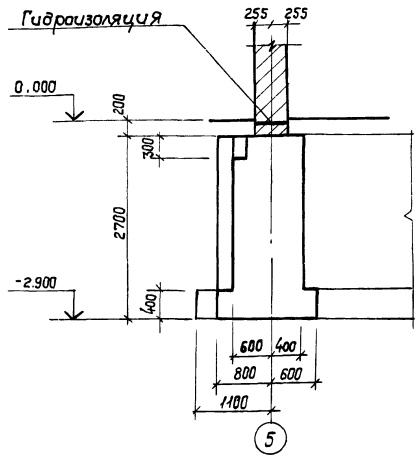

Деталь опирания перегородок

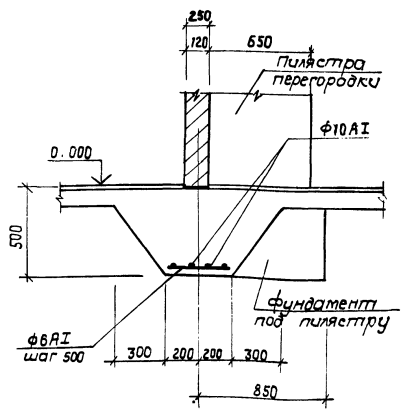

Спецификация перемычек.

Марка поз.	Обозначение	Наименование	Кол.	Масса ед. кг	Примечание
		для t = -20°C			
ПР24	1.138-10, в.1	2ПР72-27.38.22у	1		
ПР25	"	2ПР72-20.38.22у	1		
		для t = -30°C			
ПР24	1.138-10, в.1	2ПР73-27.51.22у	1		
ПР25	"	2ПР73-20.51-22у	1		
		для t = -40°C			
ПР24	1.138.-10, в.1	2ПР72-27.38.22у	1		
	"	1ПР38-27.25.22у	1		
ПР25	"	2ПР72-20.38.22у	1		
	"	1ПР28-20.25.22у	1		

Ведомость перемычек.

Марка поз.	Схема сечения	Марка поз.	Схема сечения	Марка поз.	Схема сечения
для t = -20°C		для t = -30°C		для t = -40°C	
ПР24	2ПР72-27.38.22у; -0.200; -0.600; 220; 380; Г 10	ПР24	2ПР73-27.51.22у; -0.200; -0.600; 220; 510; Г 10	ПР24	2ПР72-27.38.22у; -0.200; -0.600; 220; 640; 1ПР38-27.25.22у; Г 10
ПР25	2ПР72-20.38.22у; -0.500; 220; 380; А	ПР25	2ПР73-20.51.22у; -0.500; 220; 510; А	ПР25	2ПР72-20.38.22у; -0.500; 220; 640; 1ПР28-20.25.22у; А

44
8972/1

ГИП	Заславский		
Нач.отд	Задавковечка		
Гл.спец	Сквирский		VIII.83
Рук.гр.	Заводник		VIII.83
Ст.инж	Левицкая		
Н.контр			

Привязан:

Инв. №

ТП 411-2-156.85 КЖ

Цех по производству паркета с сушильными камерами мощностью 200тыс.м² паркета в год

Стадия	Лист	Листов
Р.П.	4	

Элемент плана 2
Сечения 16-16 - 21-21.
Ведомость перемычек.

Гослесхоз СССР
Союзгипролесхоз
Киевский филиал

План фундаментов

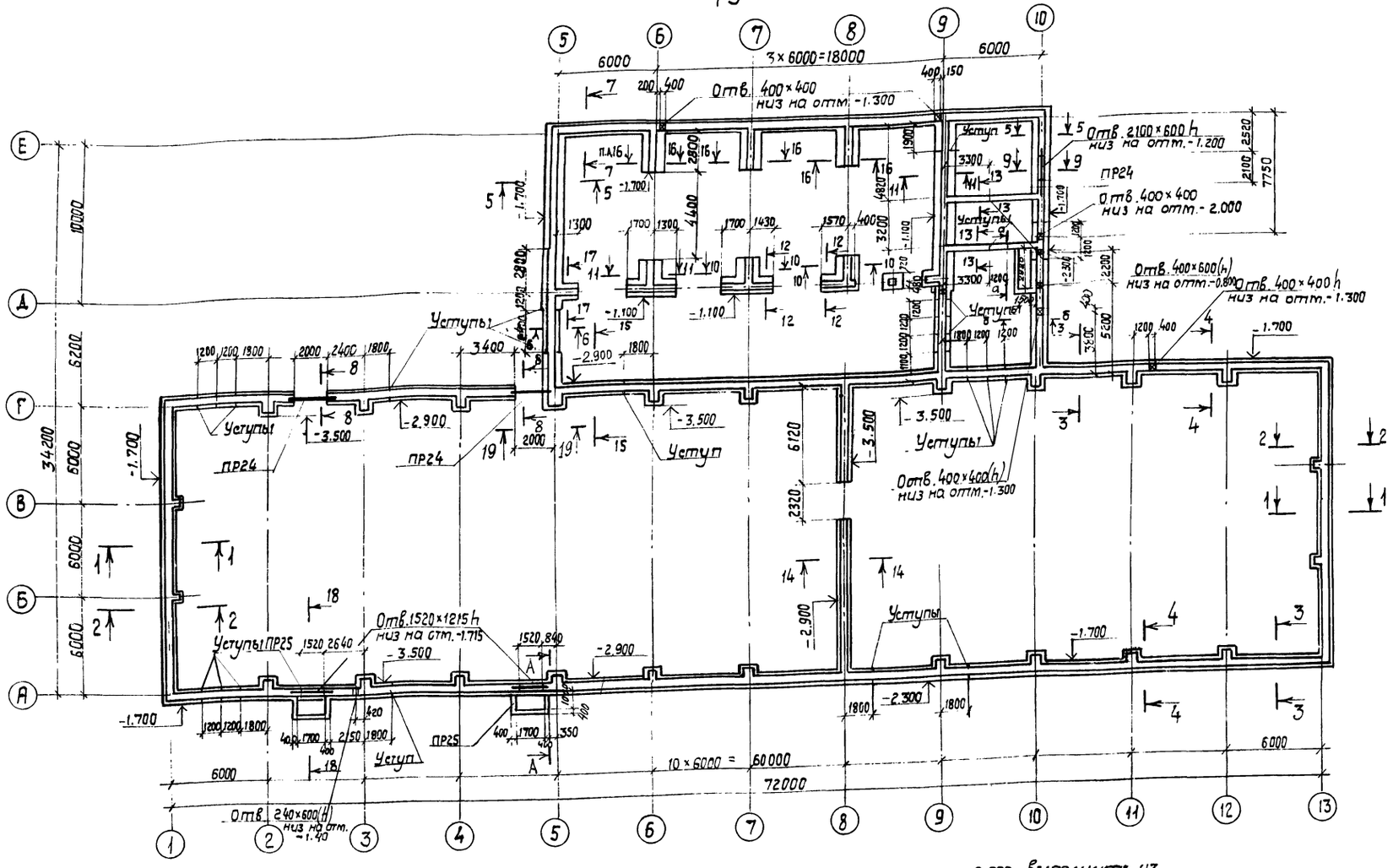

фрагмент плана для температуры $t = -40°C$

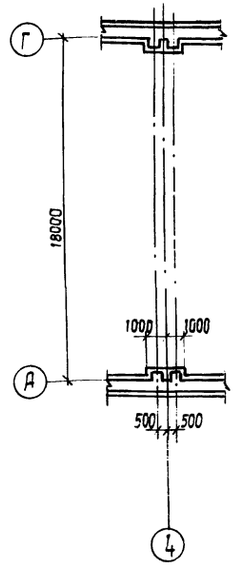

1. За отметку 0.000 принята отметка чистого пола 1го этажа, что соответствует абсолютной отметке ▭ на генплане.
2. Основанием фундаментов приняты сухие непучинистые непрасодочные грунты со следующими нормативными характеристиками $C_н = 0{,}02$ кгс/см^3, $\varphi_н = 28°$, $\gamma = 1{,}8$ т/м^3, $E_н = 150$ кгс/м^2.
3. Горизонтальную гидроизоляцию выполнить из слоя цементного раствора состава 1:2 толщиной 30мм на отметке - 0.030.
4. Плиты для ленточных фундаментов и нижние бетонные блоки укладывать на выравненную поверхность. Бетонные блоки укладывать на цементном растворе М50.
5. Монолитные участки выполнить из бетона М100. Расход бетона на монолитные участки 5,94 м^3.
6. Обратную засыпку пазух фундаментов производить местным талым грунтом без включением строительного мусора с управлением слоями не более 300 мм до $\gamma_{ск} = 1{,}6$ тс/м^3.
7. Вокруг здания выполнить асфальтовую отмостку шириной 750 мм.
8. Кирпичные стены ниже отметки 0.000 выполнить из хорошо обожженного кирпича М100 на растворе М50 и со стороны грунта промазать горячим битумом за 2 раза.
9. Все обозначенные на плане уступы высотой h=600.

45
8972/1

ГИП	Заславский		ТП 411-2-156.85	КЖС
Нач.отд.	Задавиевич			
Гл.спец.	Сквирский	VII-83	Цех по производству паркета с сушильными камерами мощностью 600 тыс. м² паркета в год	
Рук.гр.	Заводник	VIII-83		
Техник	Герасимова		Стадия	Лист	Листов
			Р.П.	5	
Н.контр.	Заводник		План фундаментов (фундаменты сборные)	Гослесхоз СССР Союзгипролесхоз Киевский филиал	

Привязан:

Инв. №

Альбом I

Типовой проект 411-2-156.85

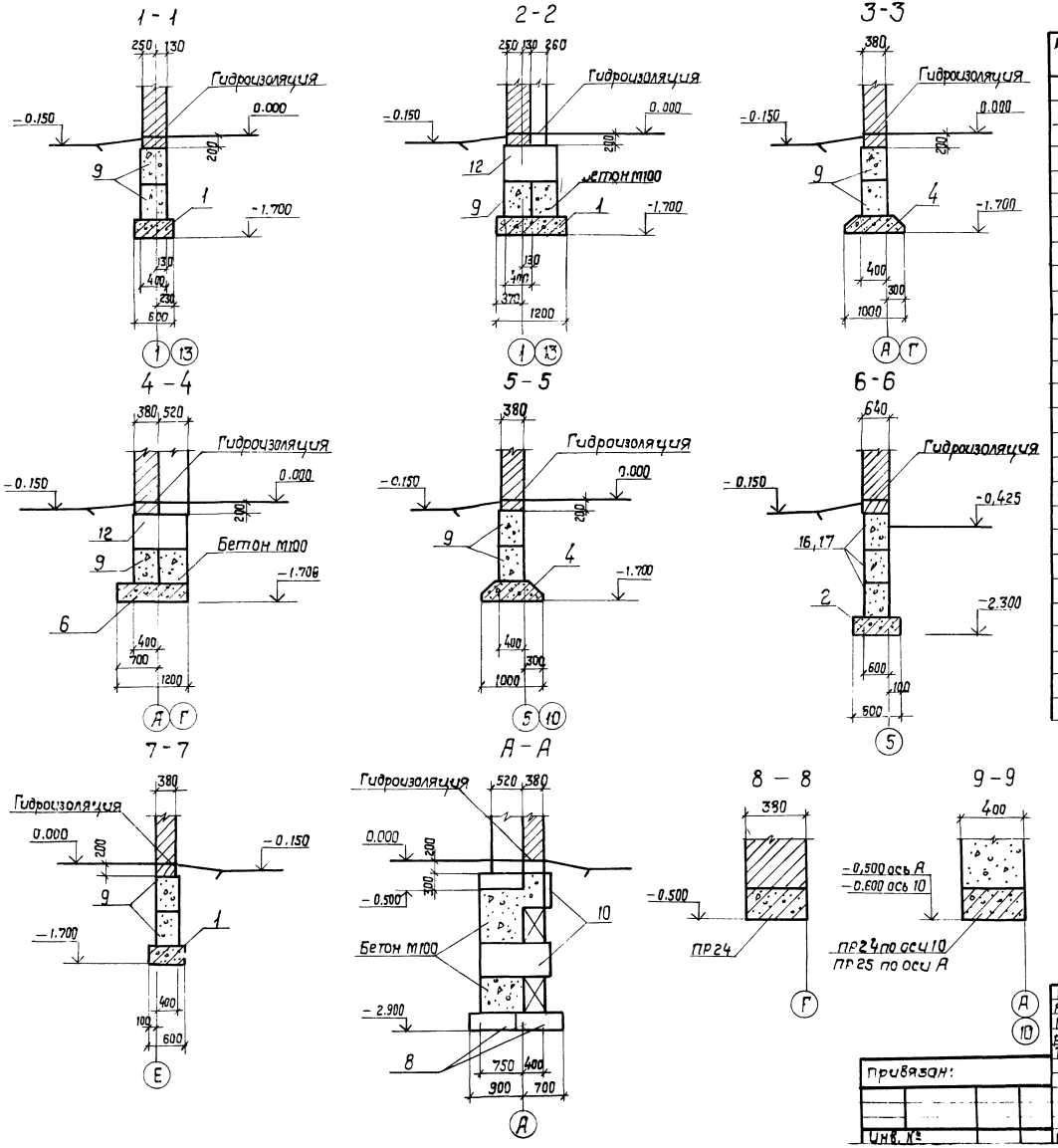

Спецификация к схемам расположения элементов фундаментов для температуры t=-20°С

Марка поз.	Обозначение	Наименование	Кол.	Масса ед. кг	Примечание
		Плиты ленточных фундаментов			
1	1.112-5, вып. 4	ФЛ6.12-4	28	520	
2	1.112-5, вып. 2	ФЛ8.24-2	1	685	
3	1.112-5, вып. 2	ФЛ10.8-2	10	570	
4	1.112-5, вып. 2	ФЛ10.12-2	111	750	
5	1.112-5, вып. 2	ФЛ10.24-2	13	1500	
6	1.112-5, вып. 2	ФЛ12.12-2	22	870	
7	1.112-5, вып. 2	ФЛ14.12-2	12	1040	
8	1.112-5, вып. 2	ФЛ14.8-2	3	685	
8а	1.112-5, вып. 2	ФЛ16.8-2	2	825	
		Блоки бетонные для стен подвалов			
9	ГОСТ 13579-78	ФБС.24.4.6-Т	201	1300	
10	ГОСТ 13579-78	ФБС 12.4.6-Т	89	640	
11	ГОСТ 13579-78	ФБС 9.4.6-Т	195	470	
12	ГОСТ 13579-78	ФБС 9.6.6-Т	39	700	
13	ГОСТ 13579-78	ФБС 12.4.3-Т	10	310	
14	ГОСТ 13579-78	ФБС .9.3.6-Т	5	350	
15	ГОСТ 13579-78	ФБС 24.3.6-Т	10	970	
16	ГОСТ 13579-78	ФБС 24.6.6-Т	7	1960	
17	ГОСТ 13579-78	ФБС 12.6.6-Т	2	960	
		Перемычки			
ПР24	КЖ-4	Перемычка ПР24	3		
ПР25	То же	" ПР25	2		
		Изделие закладное			
МН2	КЖ-59	МН2	5		

План фундаментов и общие примечания смотреть на листе КЖ-5.

46
8972/1

ГИП	Заславский		
Нач.отд.	Задависвечка		
Гл.спец.	Сквирский		
Рук. гр.	Заводник		
Техн.	Герасимова		
Н.контр.	Заводник		

ТП 411-2-156.85 КЖ

Цех по производству паркета с сушильными камерами мощностью 200 тыс. м² паркета в год

Стадия	Лист	Листов
Р.П.	6	

Сечения фундаментов 1-1 ÷ 9-9 для t=-20°С

Гослесхоз СССР
Союзгипролесхоз
Киевский филиал

Привязан:

Инв. №

Типовой проект 411-2-156.85 Альбом

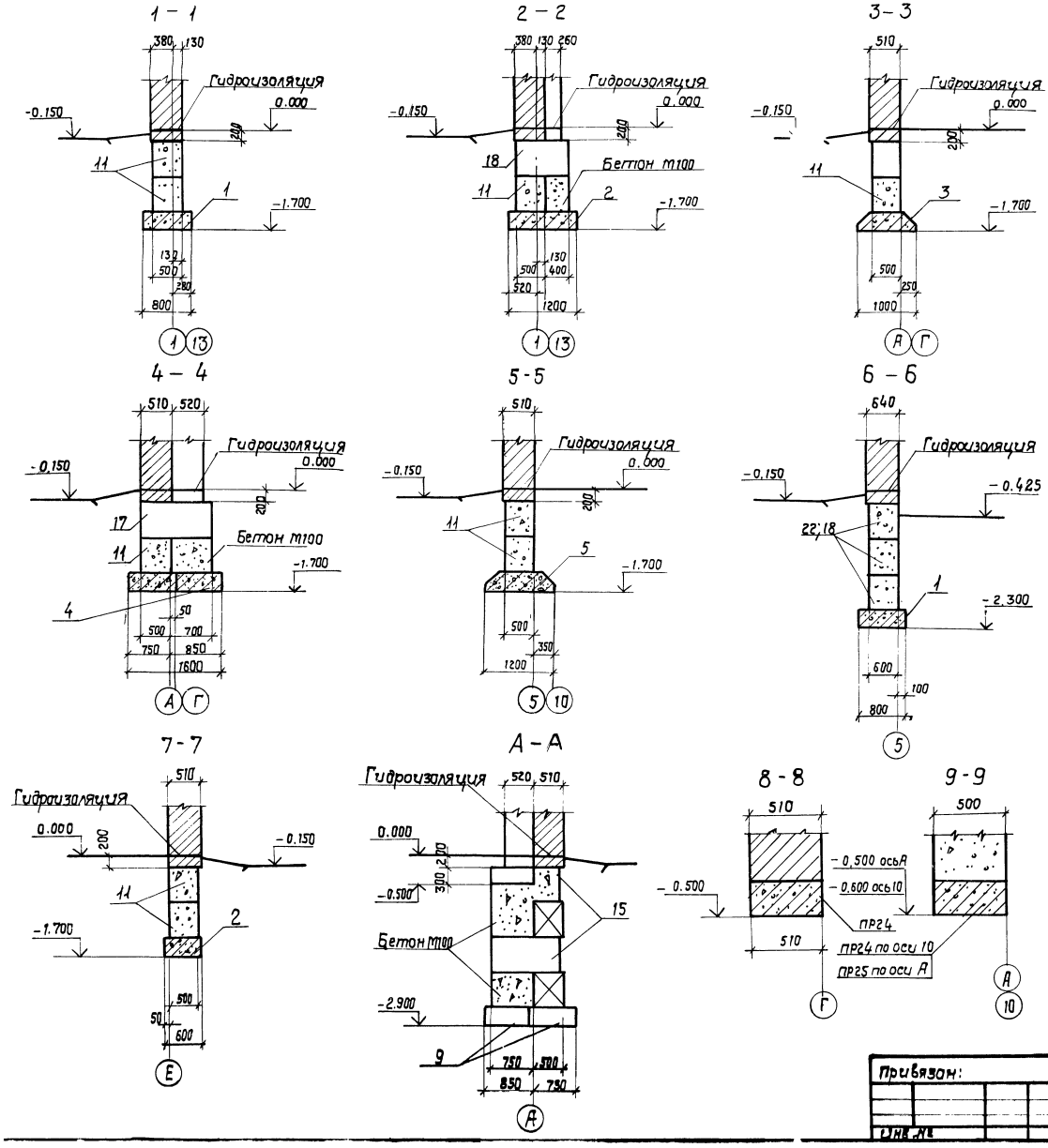

Спецификация к схемам расположения элементов фундаментов для температуры t=30°С

Поз.	Обозначение	Наименование	Кол.	Масса ед. кг	Примечание
		Плиты ленточных фундаментов			
1	1.112-5, вып. 2	ФЛ 8.12-2	24	685	
2	1.112-5, вып. 4	ФЛ 6.12-4	19	520	
3	1.112-5, вып. 2	ФЛ 10.12-2	94	750	
4	1.112-5, вып. 2	ФЛ 12.8-2	38	570	
5	1.112-5, вып. 2	ФЛ 12.12-2	18	870	
6	1.112-5, вып. 2	ФЛ 10.8-2	8	495	
7	1.112-5, вып. 2	ФЛ 12.24-2	4	1760	
8	1.112-5, вып. 2	ФЛ 14.12-2	19	1040	
9	1.112-5, вып. 2	ФЛ 14.8-2	1	685	
9а	1.112-5, вып. 2	ФЛ 16.8-2	2	825	
		Блоки бетонные для стен подвалов			
11	ГОСТ 13579-78	ФБС 24.5.6-Т	143	1630	
12	ГОСТ 13579-78	ФБС 9.5.6-Т	89	590	
13	ГОСТ 13579-78	ФБС 12.5.6-Т	56	790	
14	ГОСТ 13579-78	ФБС 24.4.6-Т	48	640	
15	ГОСТ 13579-78	ФБС 12.4.6-Т	45	1300	
16	ГОСТ 13579-78	ФБС 9.4.6-Т	82	470	
17	ГОСТ 13579-78	ФБС 12.6.6-Т	19	960	
18	ГОСТ 13579-78	ФБС 9.6.6-Т	5	700	
19	ГОСТ 13579-78	ФБС 12.4.3-Т	8	310	
20	ГОСТ 13579-78	ФБС 9.3.6-Т	6	350	
21	ГОСТ 13579-78	ФБС 24.3.6-Т	10	970	
22	ГОСТ 13579-78	ФБС 24.6.6-Т	6	1960	
		Перемычки			
ПР24	КЖС-4	Перемычка ПР24	3		
ПР25	То же	" ПР25	2		
		Изделие закладное			
МН2	КЖС-59	МН2	5		

План фундаментов и общие примечания смотреть на листе КЖС-5.

47
8972/1

ГИП	Заславский		
Нач.отд.	Задависвечка		
Гл.спец.	Сквирский		VIII-83
Рук.ед.	Завадник		VIII-83
Инжен.	Герасимов		
Н.контр.	Завадник		

ТП 411-2-156.85 КЖС

Цех по производству паркета с сушильными камерами мощностью 200 тыс. м² паркета в год

Стадия	Лист	Листов
Р.П.	7	

Сечения фундаментов 1-1 ÷ 9-9. Спецификация к схемам расположения элементов фундам.

Гослесхоз СССР
Союзгипролесхоз
Киевский филиал

Привязан:

Инв. №

1 – 1

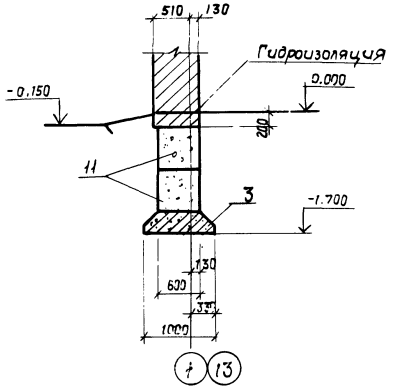

2 – 2

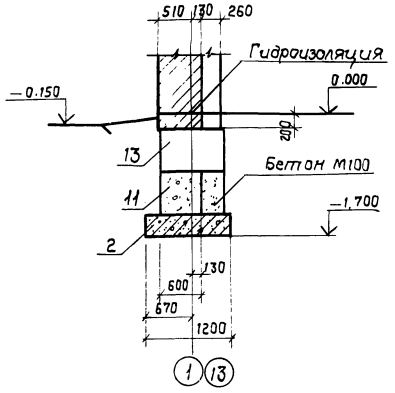

3 – 3

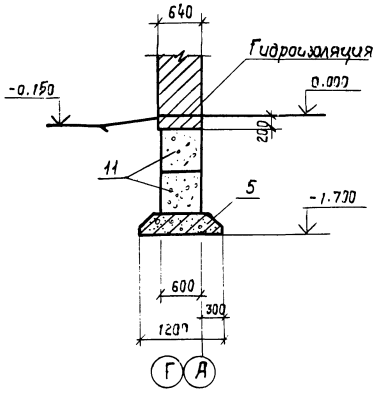

4 – 4

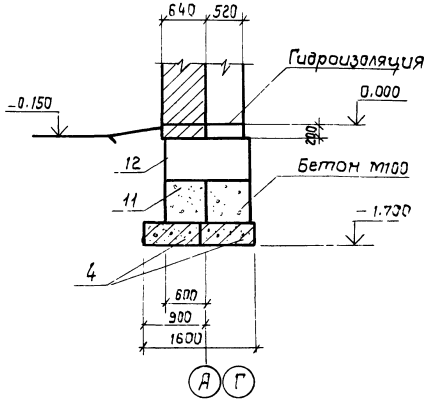

5 – 5

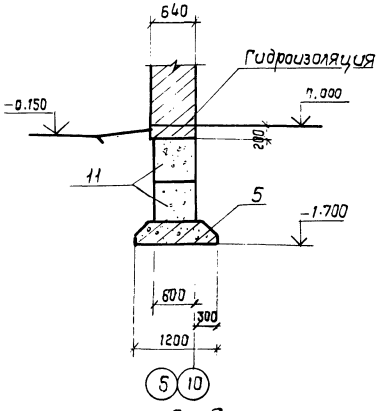

6 – 6

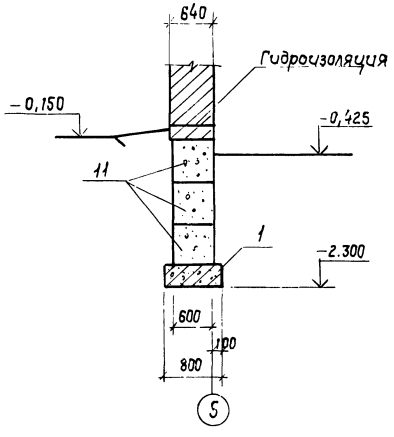

7 – 7

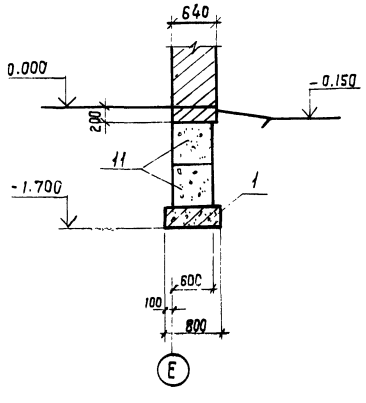

А – А

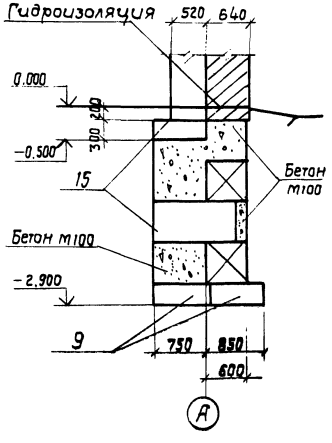

8 – 8

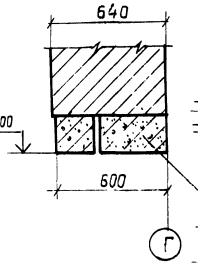

9 – 9

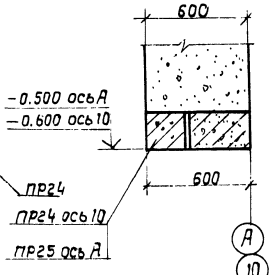

Спецификация к схемам расположения элементов фундаментов для температуры t=-40°С.

Марка поз.	Обозначение	Наименование	Кол.	Масса ед. кг.	Примечание
		Плиты ленточных фундаментов			
1	1.112-5, вып. 2	ФЛ8.12-2	17	685	
2	1.112-5, вып. 4	ФЛ6.12-4	4	520	
3	1.112-5, вып. 2	ФЛ10.12-2	54	750	
4	1.112-5, вып. 2	ФЛ12.8-2	38	570	
5	1.112-5, вып. 2	ФЛ12.12-2	77	870	
6	1.112-5, вып. 2	ФЛ10.8-2	7	495	
7	1.112-5, вып. 2	ФЛ12.24-2	4	1760	
8	1.112-5, вып. 2	ФЛ14.12-2	19	1040	
9	1.112-5, вып. 2	ФЛ14.8-2	1	685	
9а	1.112-5, вып. 2	ФЛ16.8-2	2	825	
		Блоки бетонные для стен подвалов			
11	ГОСТ 13579-78	ФБС24.6.6-Т	148	1960	
12	ГОСТ 13579-78	ФБС12.6.6-Т	79	960	
13	ГОСТ 13579-78	ФБС9.6-6-Т	90	700	
14	ГОСТ 13579-78	ФБС24.4.6-Т	48	1300	
15	ГОСТ 13579-78	ФБС12.4.6-Т	47	640	
16	ГОСТ 13579-78	ФБС9.4.6-Т	78	470	
17	ГОСТ 13579-78	ФБС12.4.3-Т	9	310	
18	ГОСТ 13579-78	ФБС9.3.6-Т	5	350	
19	ГОСТ 13579-78	ФБС24.3.6-Т	10	970	
		Перетычки			
ПР24	КЖС-4	Перетычка ПР24	3		
ПР25	То же	" ПР25	2		
		Изделие закладное			
МН2	КЖС-59	МН2	5		

План фундаментов и общие примечания смотреть на листе КЖС-5

48
8972/1

ГИП	Заславский		ТП 411-2-156.85 КЖС
Нач.отд.	Задвисвечка		
Гл.спец.	Скворский		Цех по производству паркета с сушильными категории точностью 6 тыс. м² паркета в год
Рук.гр.	Заводник		
Техник	Герасимова		Стадия: Р.П. Лист: 8 Листов:
Н.контр.	Заводник		Сечения фундаментов 1-1 ÷ 9-9 для t=-40°С
			Госгражданстрой СССР Союзгипролесхоз Киевский филиал

Привязан:

Инв. №

10 - 10

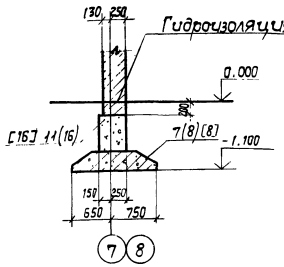

11 - 11

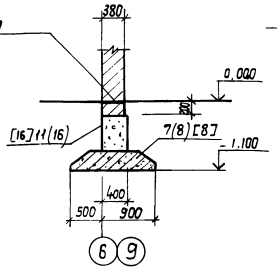

12 - 12

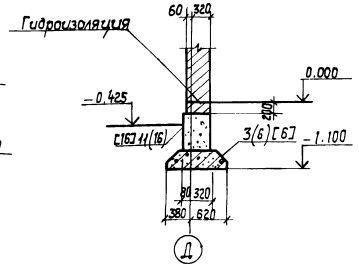

13 - 13

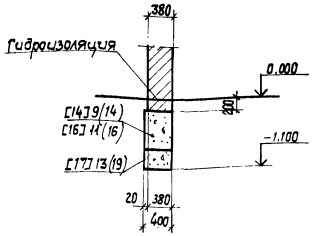

14 - 14

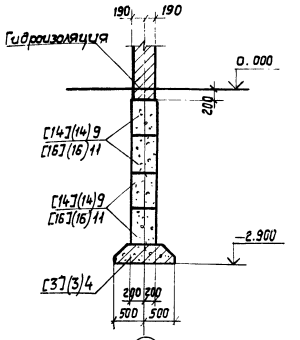

15 - 15

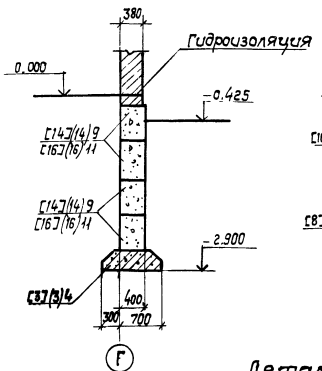

16 - 16

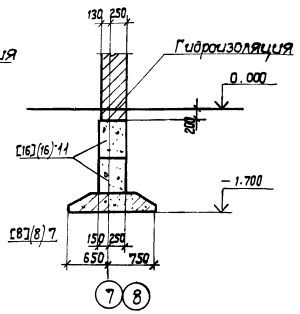

17 - 17

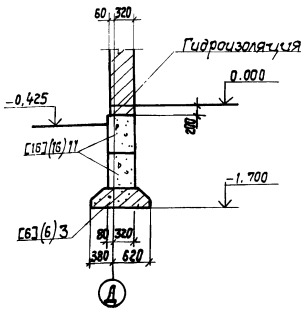

18 - 18

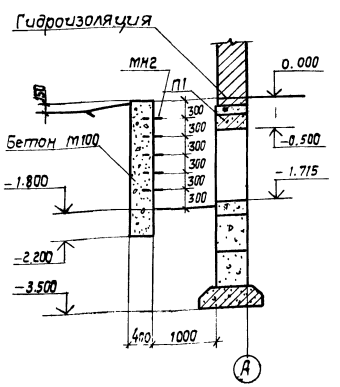

19 - 19

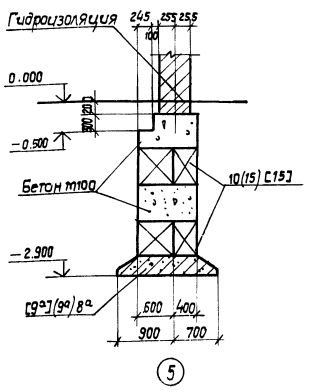

Деталь опирания кирпичных перегородок.

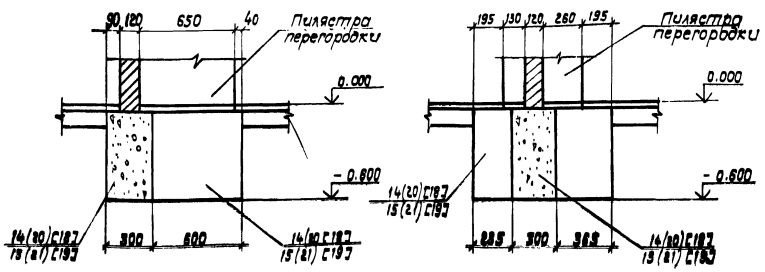

1. Марка блока без скобок для $t°=-20°C$, марка блока в круглых скобках для $t°=-30°C$, марка блока в квадратных скобках для $t°=-40°C$.
2. Изделие закладное мн2 включены в спецификации на листе 6, 7, 8.

49
8972/1

Привязан:

Инв. № подл.

ГИП	Заславский			ТП 411-2-156.85 КЖС	
Нач.отд	Забровский				
Гл.спец	Скворцов			Узлы по производству паркетных щитов с клеем мощностью 40 тыс. м² паркета в год	
Рук.гр.	Заровнюк				
Техник	Прасолова				
				Стадия: Р.П.	Лист: 9	Листов:
Н.контр.	Чебанов			Сечения фундаментов 10 - 10 ÷ 19 - 19	Госгражданпроект СССР Орготделпроект Киевский филиал

Альбом I

Типовой проект 411-2-156.85

Схема расположения элементов фундаментов по оси А в осях 1-9

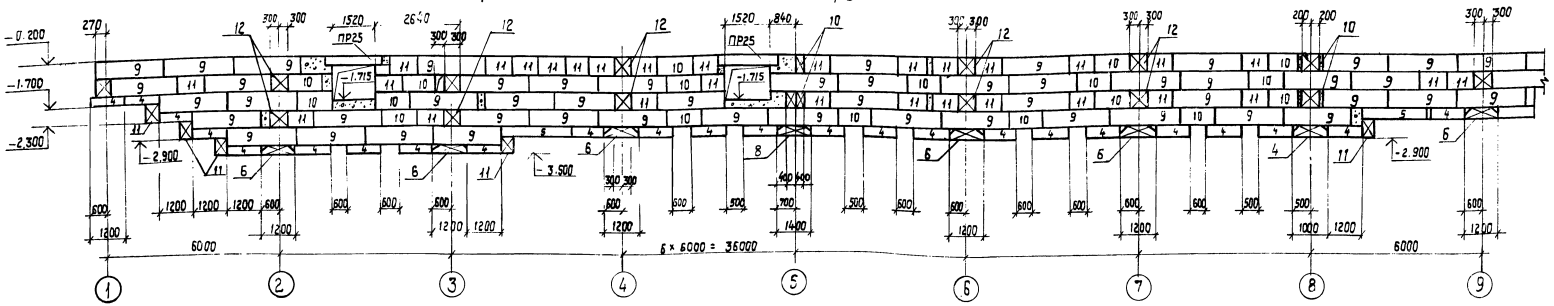

Схема расположения элементов фундаментов по оси А в осях 9-13

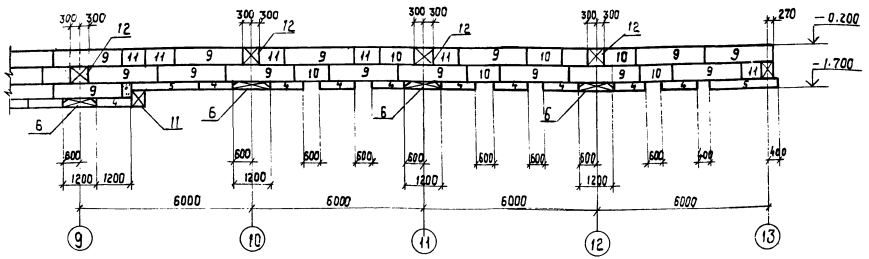

Схема расположения элементов фундаментов по оси 5

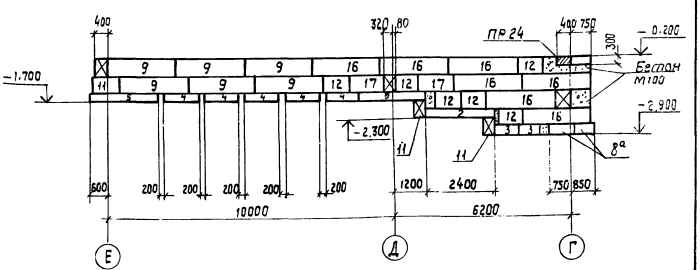

Схема расположения элементов фундаментов по осям 1-и13

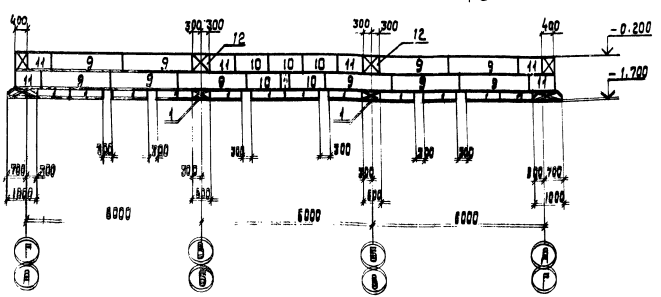

План фундаментов и общие примечания смотреть на листе КЖ-5.

50
8972/1

ГИП	Заславский		ТП 411-2-156.85 КЖ
Нач.отд.	Заславский		
Гл.спец.	Сквирский		Цех по производству паркета с сушильным камерами мощностью 20 тыс. м² паркета в год
Рук.гр.	Заводник		
Техник	Герасимова		Стадия: Р.П. / Лист: 10 / Листов:
Привязан:			Схемы расположения элементов фундаментов по осям А, 1, 9, 13 для Ф=20 Ф
Инв. №			Госпроектсоюз СССР Союзгипроводстрой Киевский филиал

Альбом I

Типовой проект 411-2-156.85

Схема расположения фундаментов по оси Г в осях 5-13

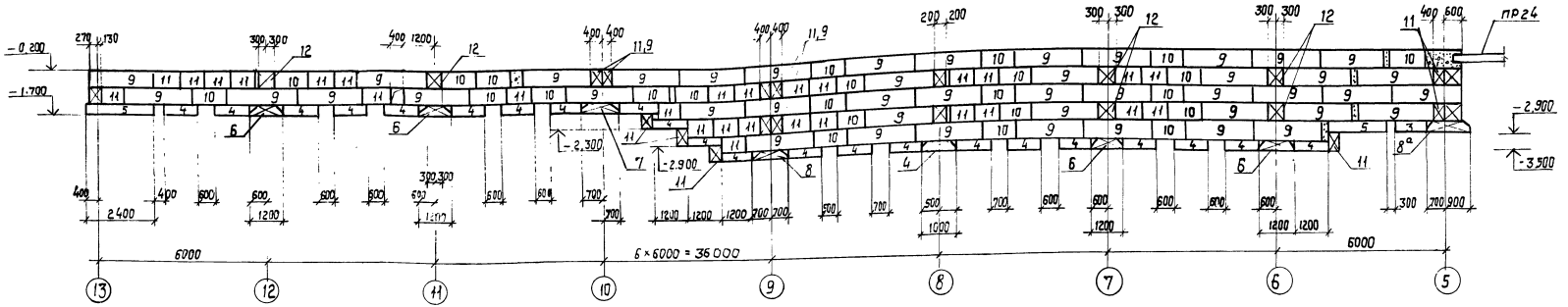

Схема расположения элементов фундаментов по оси Г в осях 1-5

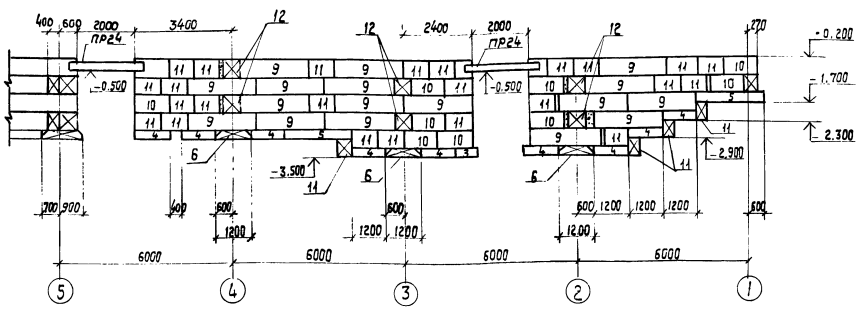

Схема расположения элементов фундаментов по оси 10

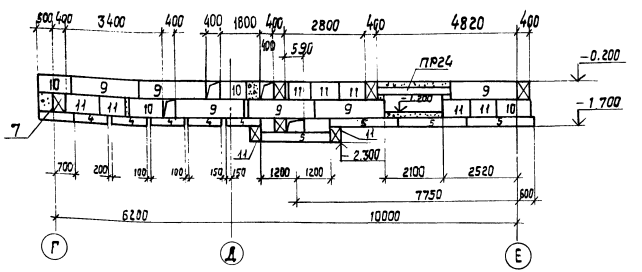

Схема расположения элементов фундаментов по оси 8

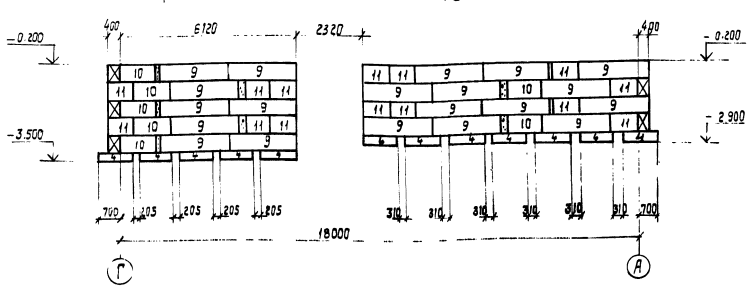

План фундаментов и общие примечания смотреть на листе КЖ-5.

51
8972/1

ГИП	Заславский		ТП 411-2-156.85 КЖ
Нач. отд.	Задависвечка		
Гл. спец.	Сквирский		Цех по производству паркета с сушильными камерами мощностью 200 тыс. м² паркета в год
Рук. гр.	Заводник		
Техник	Герасимова		Стадия: р.п. / Лист: 11 / Листов:
Н. контр.	Заводник		Схемы расположения элементов фундаментов по осям Г, В, 10 для t = -20°С
			Гослесхоз СССР, Союзгипролесхоз, Киевский филиал

Привязан:

Инв. №

Альбом I

Типовой проект 411-2-156.85

Схема расположения элементов фундаментов по оси Д

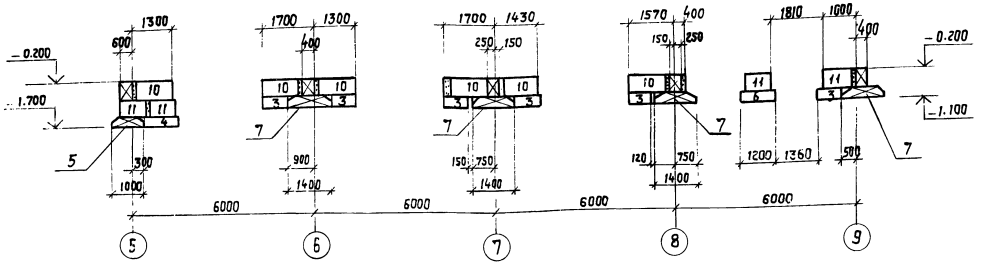

Схема расположения элементов фундаментов по оси 9

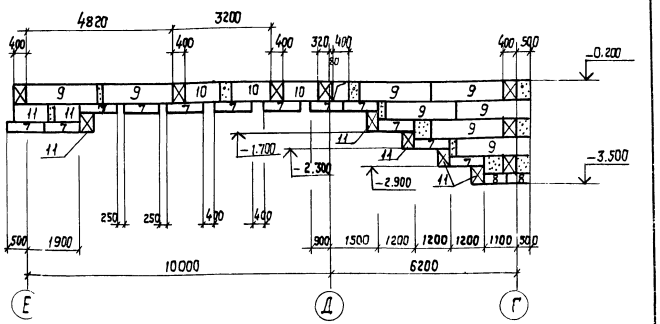

Схема расположения элементов фундаментов по оси Е

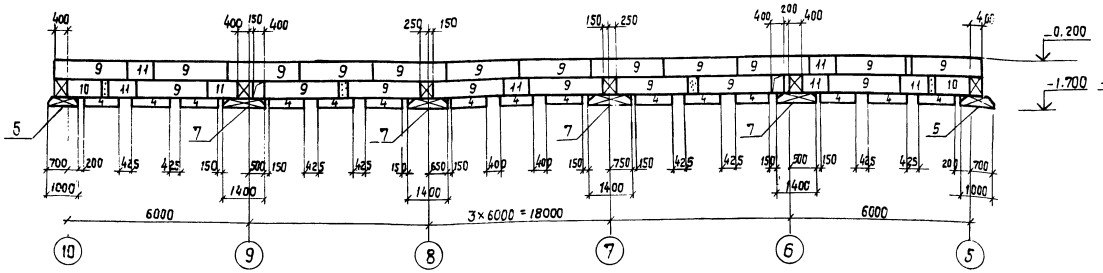

Схема расположения элементов фундаментов по осям 6, 7, 8

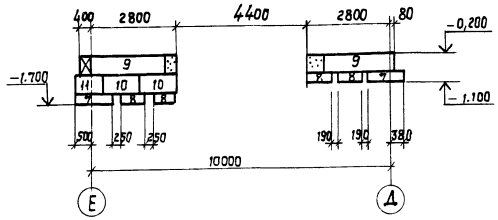

Схемы расположения элементов фундаментов по стенам лестничной клетки

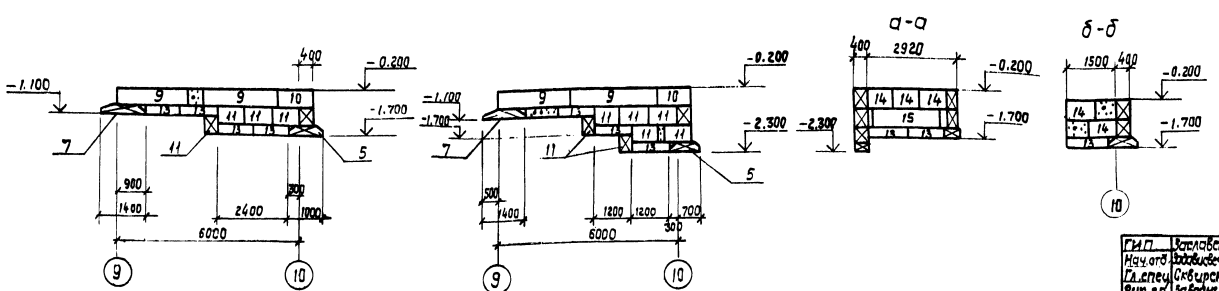

План фундаментов и общие примечания смотреть на листе КЖ-5

52
8972/1

ГИП	Заславский		ТП 411-2-156.85 КЖ
Нач.отд.	Задависвечка		
Гл.спец.	Сквирский		
Рук.ер.	Заводник	VIII	Цех по производству паркета с сушильными камерами мощностью 200 тыс. м² паркета в год
Техник	Герасимова		
Н.контр.	Заводник		

Привязан:

Стадия	Лист	Листов
Р.П.	12	

Схемы расположения элементов фундаментов по осям 4, 6, 7, 8, 9 и стенам лестничной клетки

Госгрессоз СССР
Союзгипролесхоз
Киевский филиал

Альбом I

Типовой проект 411-2-156.85

Схема расположения элементов фундаментов по оси А в осях 1-9.

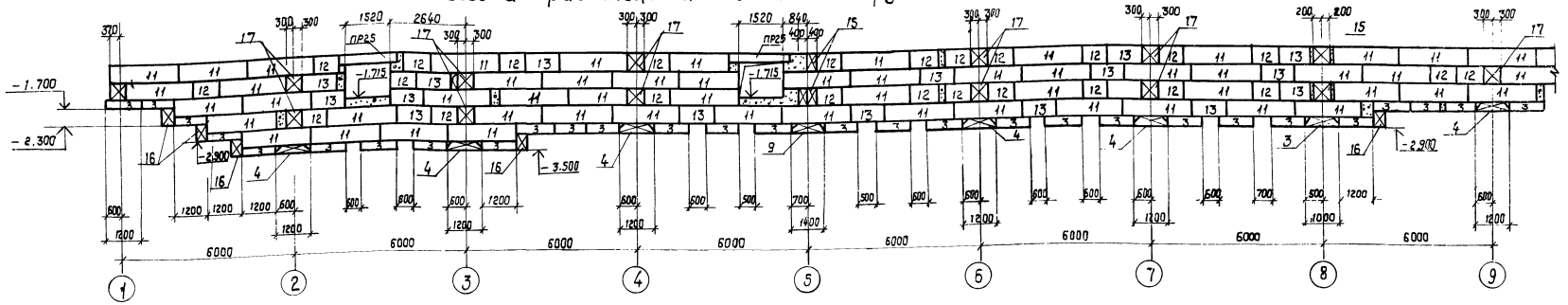

Схема расположения элементов фундаментов по оси А в осях 9-13

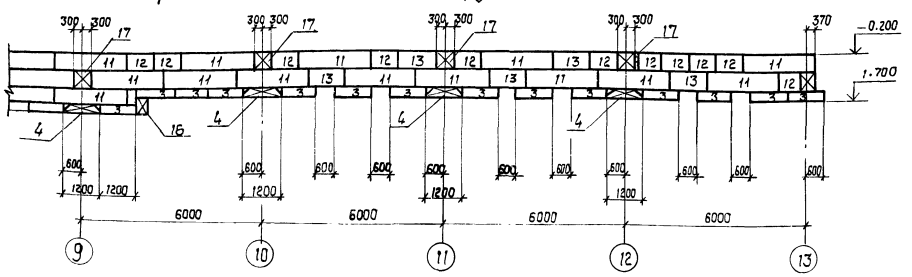

Схема расположения элементов фундаментов по оси 5

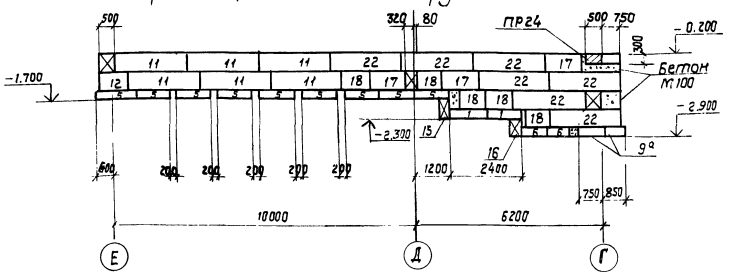

Схема расположения элементов фундаментов по осям 1 и 13.

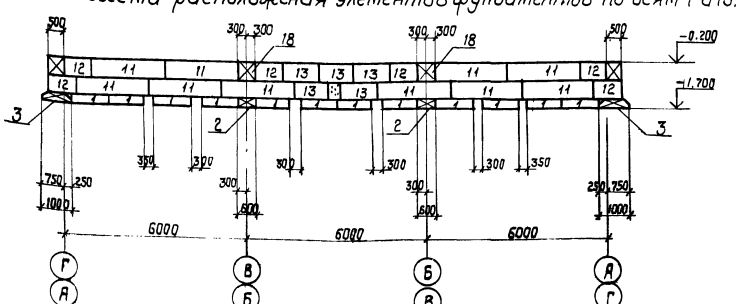

План фундаментов и общие примечания смотреть на листе КЖ-5.

53
8972/1

ГИП	Заславский		ТП 411-2-156.85 КЖ
Нач.отд.	Задавиовечна		
Гл.спец	Сквирский		Цех по производству паркета с сушильными камерами мощностью 200тыс. м² паркета в год
Рук.гр.	Заводник		
Техник	Герасимова		
Н.контр	Заводник		

Привязан:

Инв. №

Стадия	Лист	Листов
Р.П.	13	

Схемы расположения элементов фундаментов по оси А, по осям 1-8, по осям 9-13

Гослесхоз СССР
Союзгипролесхоз
Киевский филиал

Альбом I

Типовой проект 411-2-156.85

Схема расположения элементов фундаментов по оси Г в осях 5-13

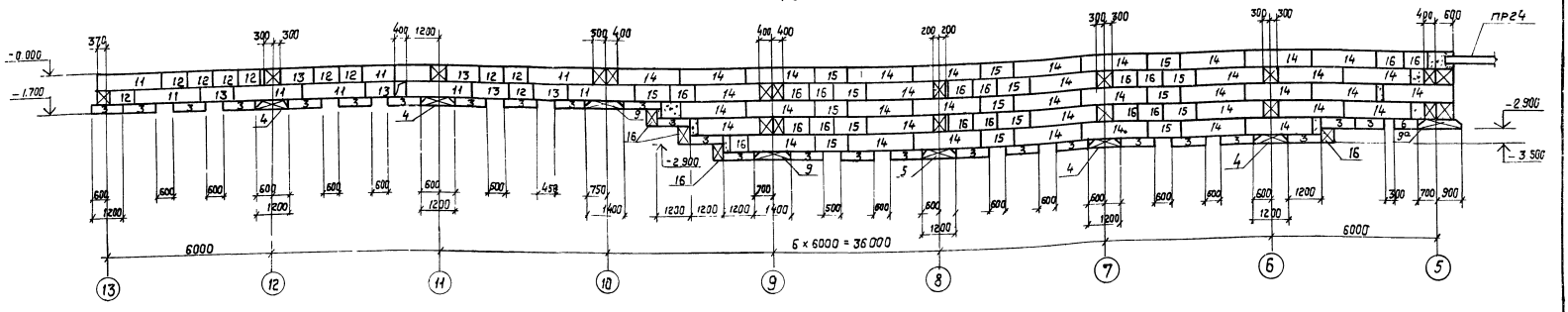

Схема расположения элементов фундаментов по оси Г в осях 1-5

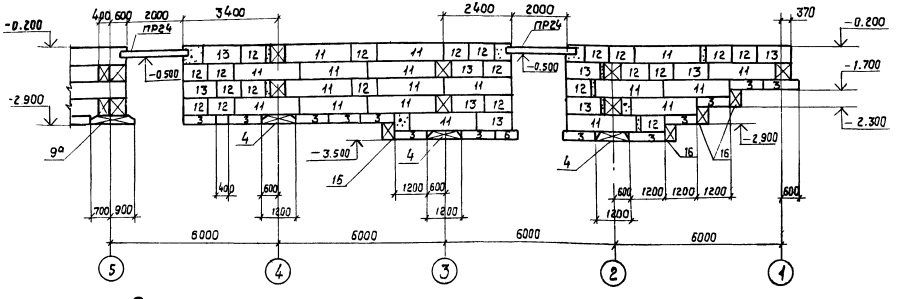

Схема расположения элементов фундаментов по оси 10

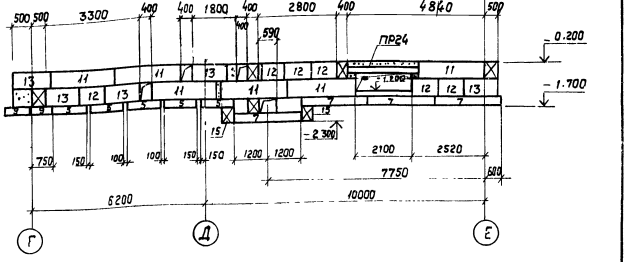

Схема расположения элементов фундаментов по оси 8

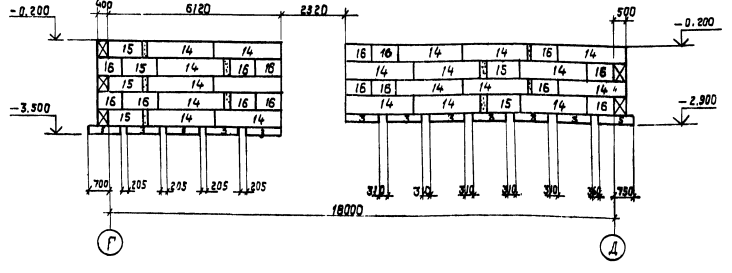

План фундаментов и общие примечания смотреть на листе КЖ-5.

54

8972/1

ГИП	Заславский		ТП 411-2-156.85 КЖ
Нач. отд.	Задавиловский		
Гл. спец.	Сквирский		Цех по производству паркета с сушильными катерами мощностью 200 тыс. м² паркета в год
Рук. гр.	Завадник		
Техник	Герасимова		Стадия / Лист / Листов: Р.П. / 14
Н. контр.	Завадник		Схемы расположения элементов фундаментов по оси Г, по оси 10, по оси 8 для 4 и 30°

Привязан:

Гослесхоз СССР
Союзгипролесхоз
Киевский филиал

Типовой проект 411-2-156.85 Альбом I

Схема расположения элементов фундаментов по оси Д

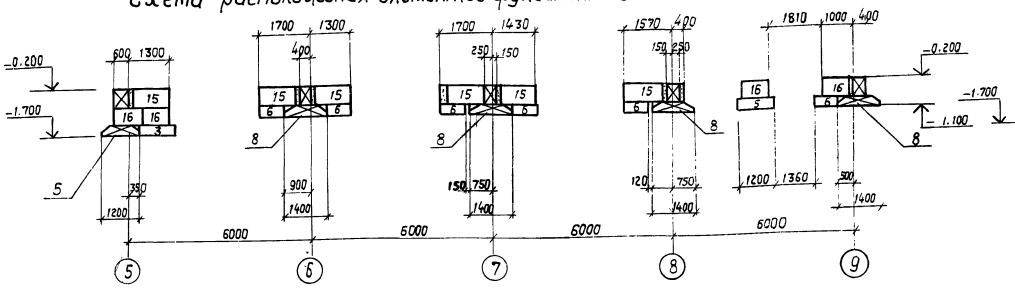

Схема расположения элементов фундаментов по оси 9.

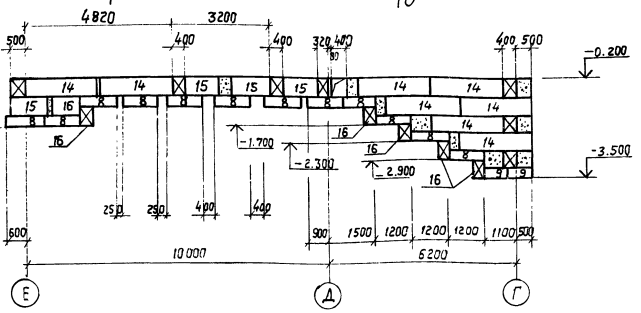

Схема расположения элементов фундаментов по оси Е

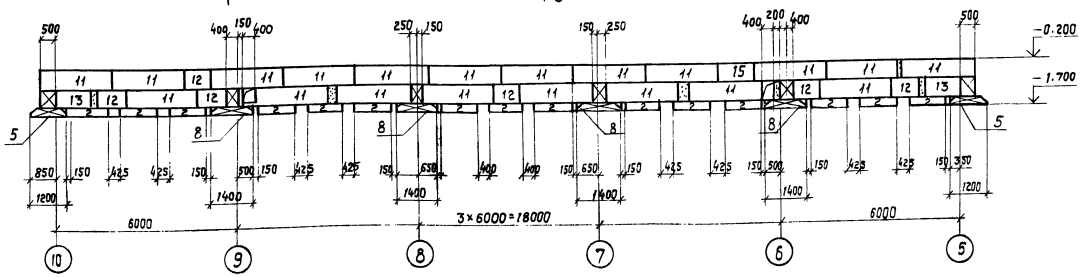

Схема расположения элементов фундаментов по осям 6, 7, 8

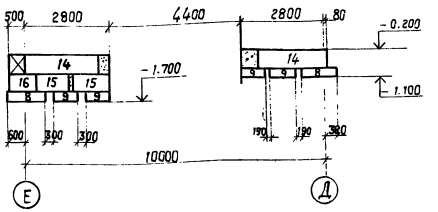

План фундаментов и общие примечания смотреть на листе КЖ-5.

Схемы расположения элементов фундаментов по стенам лестничной клетки

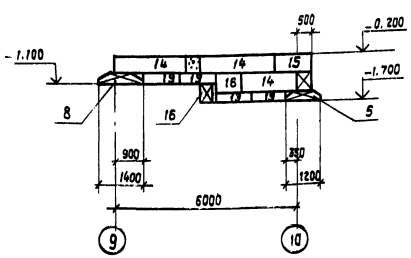

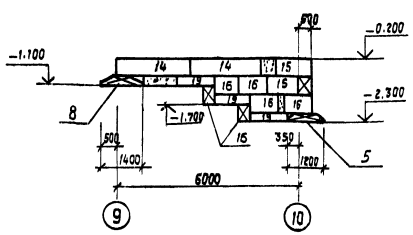

а-а

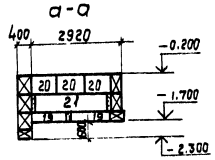

б-б

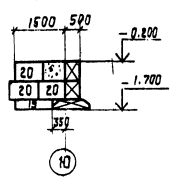

55
8972/1

ГИП	Заславский		ТП 411-2-156.85 КЖ
Нач.отд.	Задавидович		
Гл.спец.	Сквирский		Цех по производству паркета с сушильными камерами мощностью 400 тыс. м² паркета в год
Рук.гр.	Заводник		
Техник	Гераситова		Стадия: Р.П. Лист: 15 Листов:
Н.контр.	Заводник		Схемы расположения элементов фундаментов по осям Д, Е, 6, 7, 8 и стенам лестничной клетки для + = 30°
			Госдепхоз СССР Гипрогипролесхоз Киевский филиал

Привязан:

Инв. №

Альбом I

Типовой проект 411-2-156.85

Схема расположения элементов фундаментов по оси А в осях 1-9

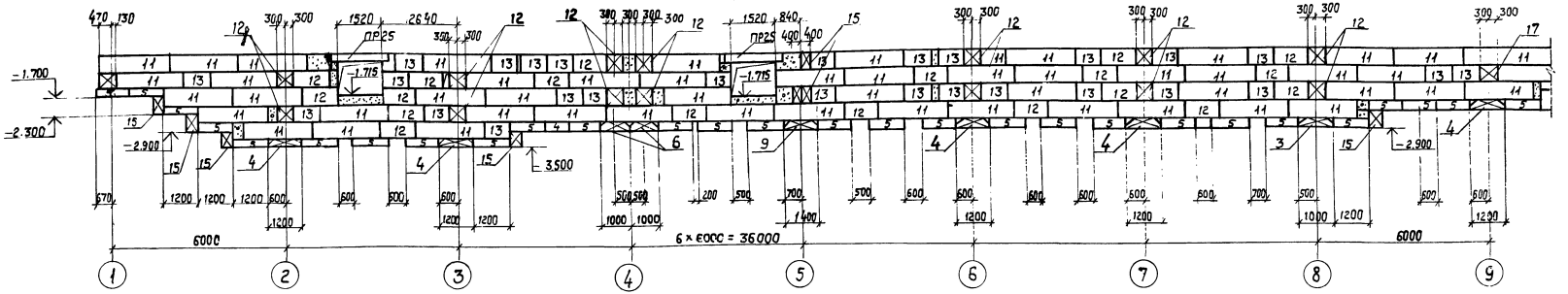

Схема расположения элементов фундаментов по оси А в осях 9-13

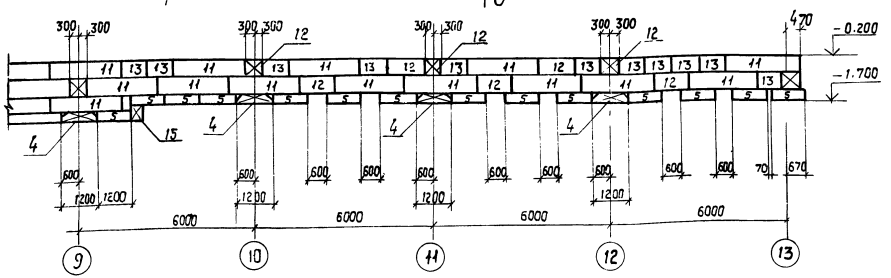

Схема расположения элементов фундаментов по оси 5

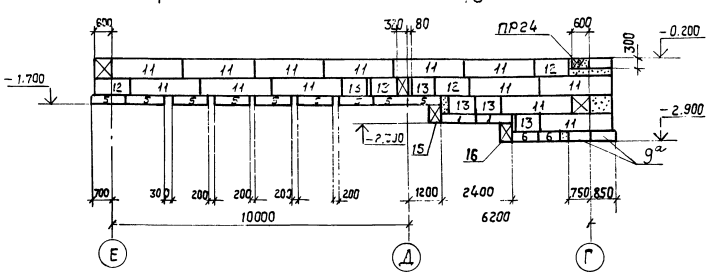

Схема расположения элементов фундаментов по осям 1 и 13.

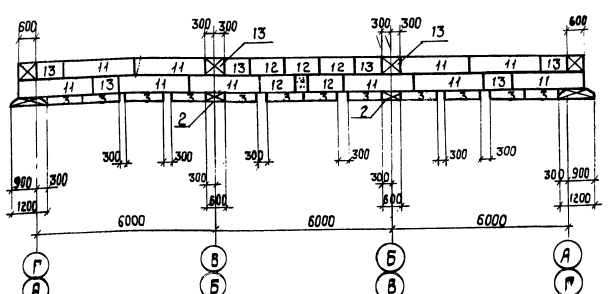

План фундаментов и общие примечания смотреть на листе КЖ-5.

56

8972/1

ГИП	Заславский		ТП 411-2-156.85 КЖ
Нач.отд.	Задовиевич		
Гл.спец.	Сквирский		Цех по производству паркета с сушильными камерами мощностью 200 тыс.м² паркета в год
Рук.гр.	Зльодник		
Техн.	Герасимова		Стадия / Лист / Листов
			Р.П. / 16
Н.контр.	Заводник		Схемы расположения элементов фундаментов по осям А, 1, 3, 13 для t=-40°С
			Гослеехоз СССР Союзгипролесхоз Киевский филиал

Привязан:

Инв. №

Альбом I

Типовой проект 411-2-156.85

Схема расположения элементов фундаментов по оси Г в осях 5-13

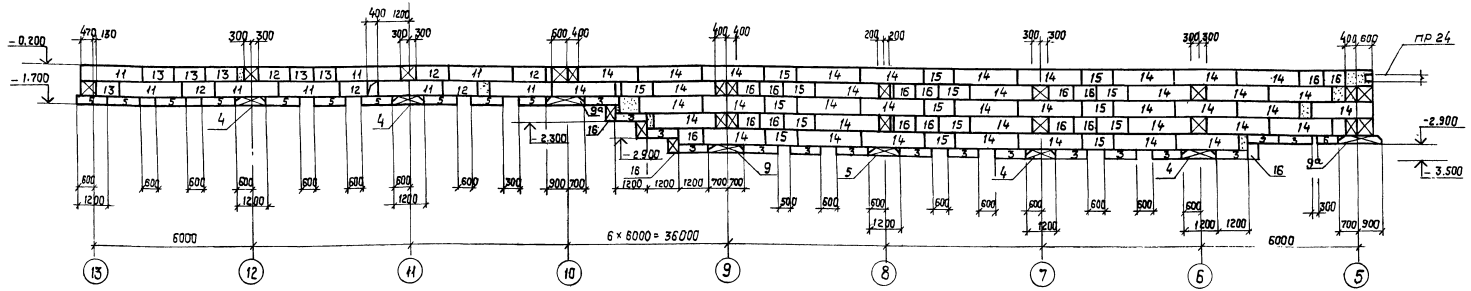

Схема расположения элементов фундаментов по оси Г в осях 1-5.

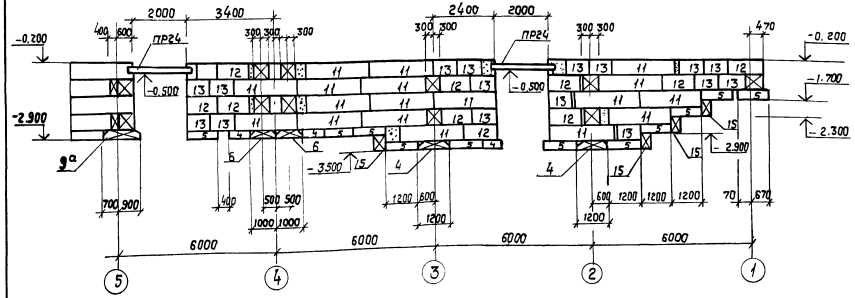

Схема расположения элементов фундаментов по оси 10

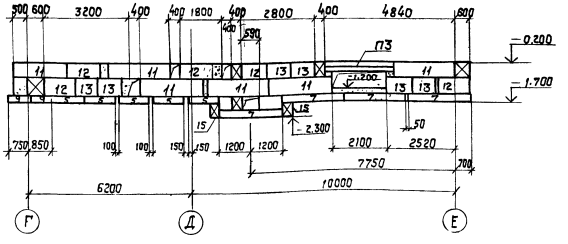

План фундаментов и общие примечания смотреть на листе КЖ-5.

Схема расположения элементов фундаментов по оси 8

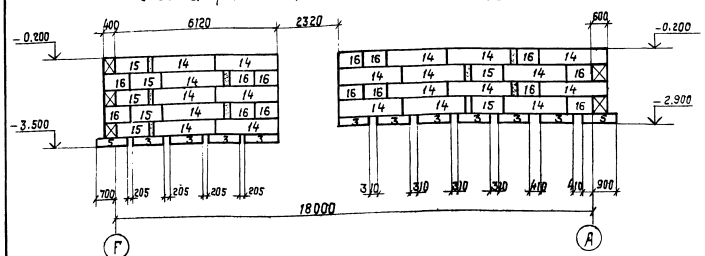

57
8972/1

ГИП	Заславский		ТП 411-2-156.85 КЖ
Нач.отд	Задависвеча		
Гл.спец	Сквирский		Цех по производству паркета с сушильными катерами мощностью 200 тыс. м² паркета в год
Рук.гр.	Заводник		
Техник	Герасимова		Стадия: Р.П. / Лист: 17 / Листов:
Н.конт.	Заводник		Схемы расположения элементов фундаментов по оси Г, по осям 8,9 для t = -40°
			Гослесхоз СССР Союзгипролесхоз Киевский филиал

Привязан:

Инв. №

Типовой проект 411-2-156.85 Альбом I

Схема расположения элементов фундаментов по оси Д

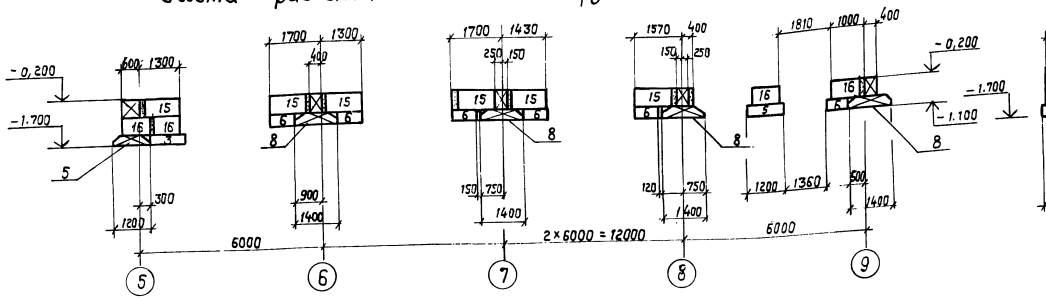

Схема расположения элементов фундаментов по оси 9.

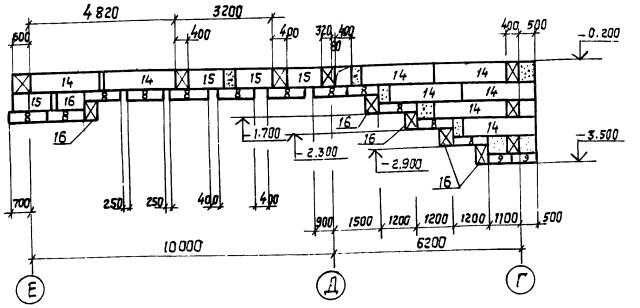

Схема расположения элементов фундаментов по оси Е

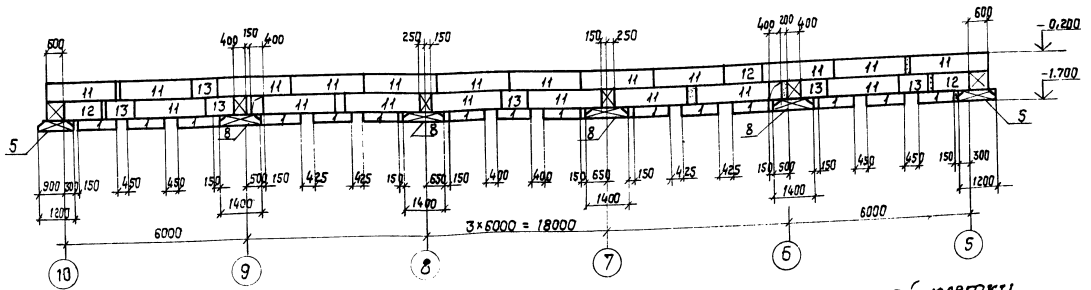

Схема расположения элементов фундаментов по осям 6, 7, 8

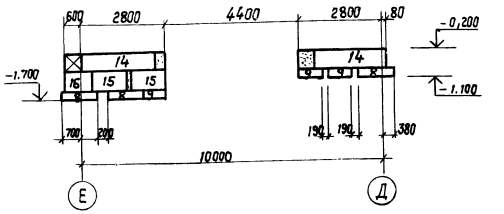

Схемы расположения элементов фундаментов по стенам лестничной клетки

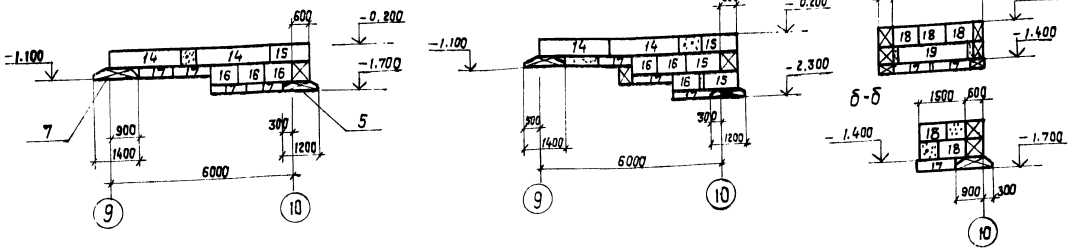

1. План фундаментов и общие примечания смотреть на листе КЖ-5.

58

8972/1

ГИП	Ваславский		ТП 411-2-156.85 КЖ
Нач.отд.	Задависвечко		
Гл.спец.	Сквирский		Цех по производству паркета с сушильными камерами мощностью 200 тыс. м² паркета в год
Рук.гр.	Заводник		Стадия: Р.П. / Лист: 18 / Листов:
Техн.	Герасимова		
Н.контр.	Заводник		Схемы расположения элементов фундаментов по осям Д, Е, 6, 7, 8, 9 и стенам лестничной клетки
			Гослесхоз СССР, союзГИПРОЛЕСХОЗ, Киевский [illegible]

Привязан:

Инв. №

Альбом I

Типовой проект 411-2-156.85

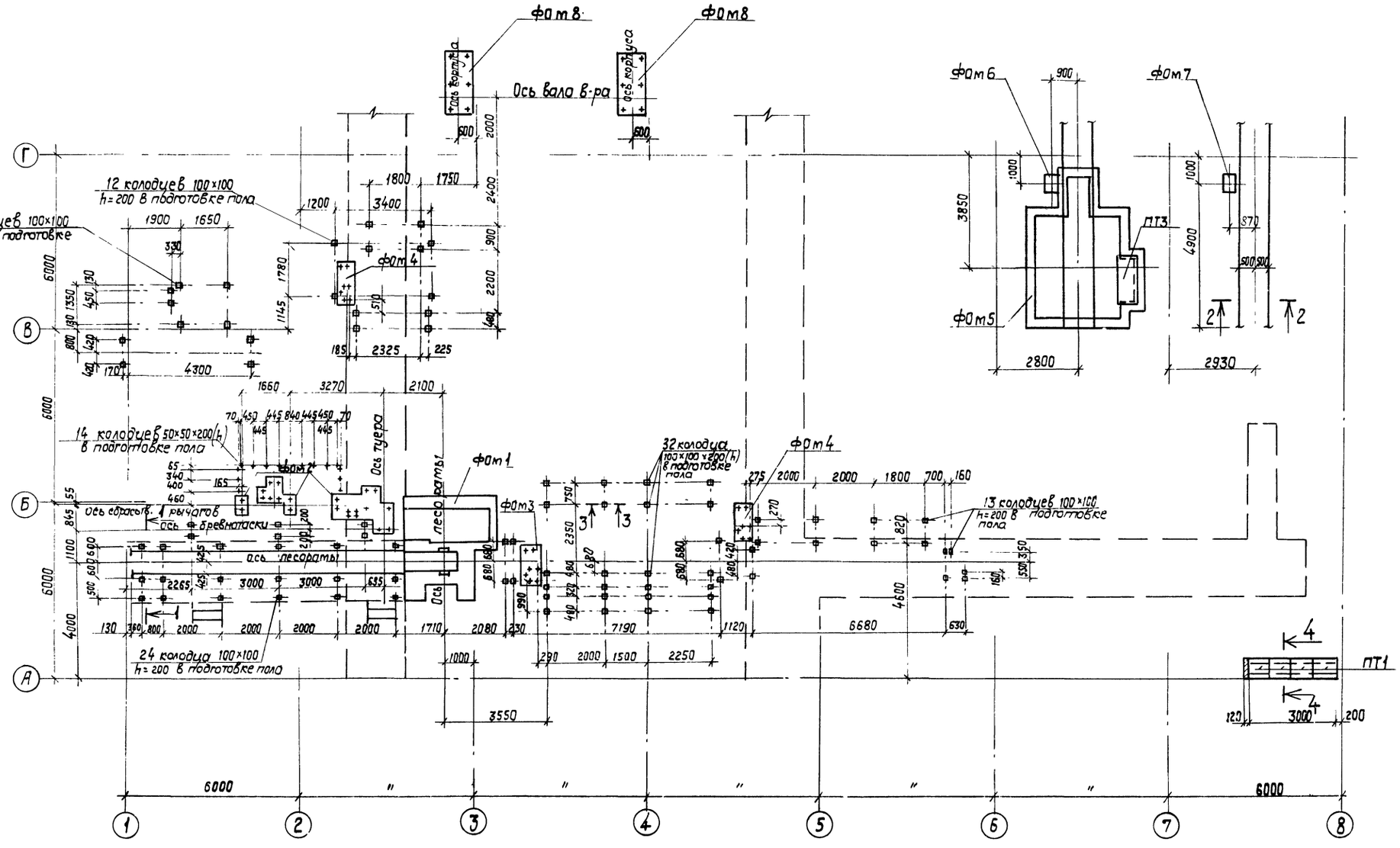

1. Грунт в основании фундаментов под оборудование, тоннелей и приятков тщательно уплотнить.
2. Стенки подпольных каналов и приятка выполнить из кирпича марки 100 на растворе марки 50.
3. Наружные поверхности каналов и приятка обмазать горячим битумом за 2 раза.
4. Обратную засыпку пазух каналов производить с послойным трамбованием после монтажа плит покрытия.
5. Разбивку анкерных болтов на фундаментах под оборудование производить после получения оборудования.
6. Настоящий лист рассматривать совместно с листами КЖ-20, 21, 23.

59

8972/1

ГИП	Заславский		ТП 411-2-156.85 КЖ
Нач.отд.	Задависвечка		
Гл.спец.	Сквирский		Цех по производству паркета с сушильными камерами мощностью 200 тыс м² паркета в год
Рук.ер.	Заводник		
Вед.инж.	Байтман		
Привязан:			Стадия: Р.П. / Лист: 19 / Листов:
Инв. №	Н.контр.	Заводник	Схема расположения фундаментов под оборудование каналов и приятка в осях 1-8
			Гослесхоз СССР, Союзгипролесхоз, Киевский филиал

Согласовано:
Технолог. сект. Бойко
Сан техн. сект. Ширман

Типовой проект 411-2-156.85 Альбом I

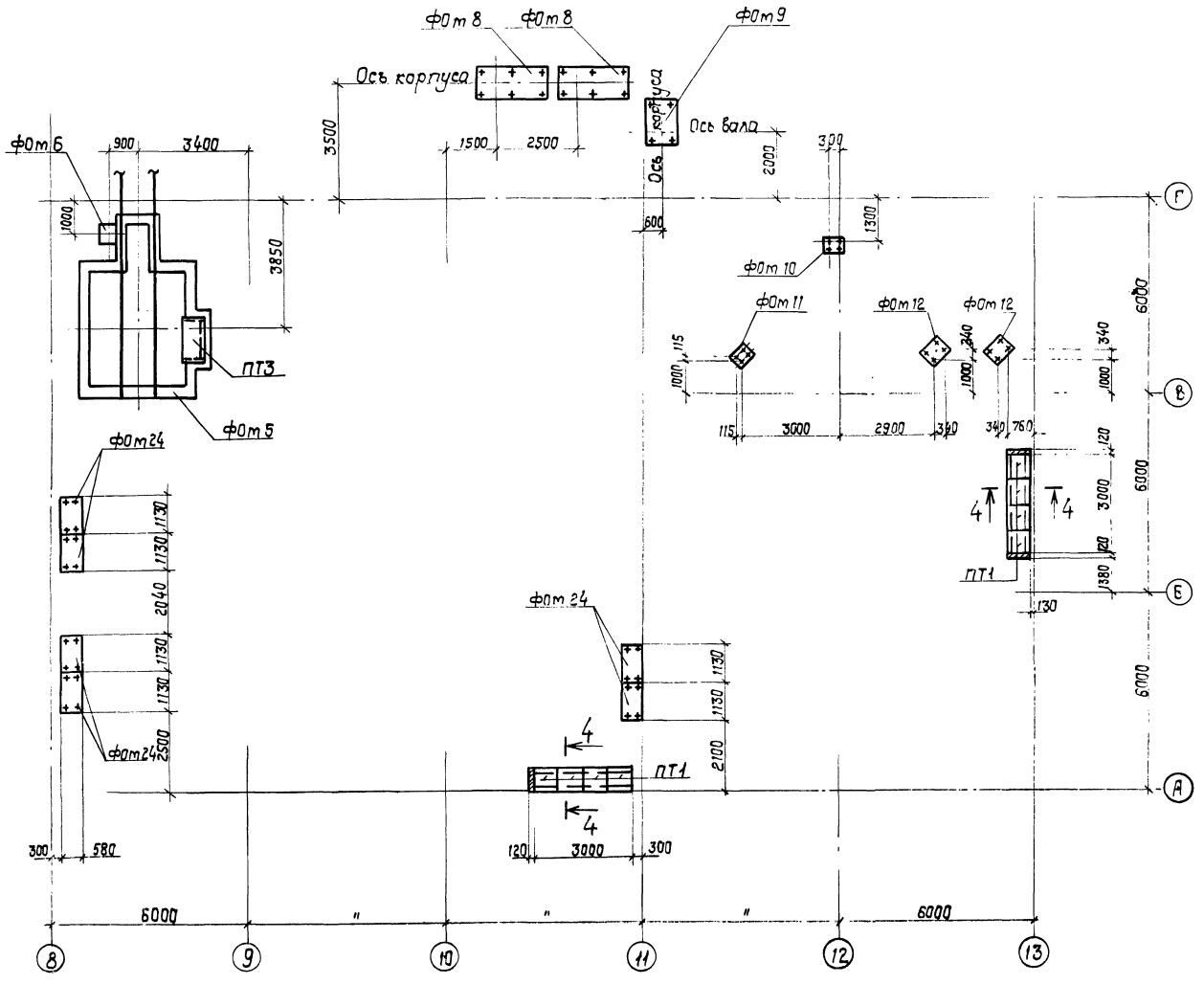

1. Настоящий лист рассматривать совместно с листами КЖ-19, 21, 23.
2. Общие примечания см. лист КЖ-19.

Спецификация элементов к схемам расположения фундаментов под оборудование, тоннелей и приятков.

Марка поз.	Обозначение	Наименование	Кол.	Масса ед. кг	Примечание
	ГОСТ 8993-75	Шпала тип II-А		114	
ПТ1	3.006-2, вып. II-2	Плита перекрытия ПЗ-15	20	50	
ПТ2	То же	То же П5д-86	14	100	
ПТ3	"	" П10д-56	2	190	
Фот 1	КЖ-27	Фундамент под оборудование Фот 1	1		
Фот 2	КЖ-29	То же Фот 2	1		
Фот 3	КЖ-30	" Фот 3	1		
Фот 4	То же	" Фот 4	2		
Фот 5	КЖ-31	" Фот 5	2		
Фот 6	КЖ-30	" Фот 6	2		
Фот 7	То же	" Фот 7	3		
Фот 8	"	" Фот 8	4		
Фот 9	КЖ-34	" Фот 9	1		
Фот 10	То же	" Фот 10	1		
Фот 11	"	" Фот 11	1		
Фот 12	"	" Фот 12	2		
Фот 13	КЖ-35	" Фот 13	3		
Фот 14	КЖ-36	" Фот 14	1		
Фот 15	То же	" Фот 15	1		
Фот 16	"	" Фот 16	2		
Фот 17	"	" Фот 17	1		
Фот 18	КЖ-37	" Фот 18	1		
Фот 19	То же	" Фот 19	1		
Фот 20	"	" Фот 20	1		
Фот 21	КЖ-38	" Фот 21	1		
Фот 22	То же	" Фот 22	15		
Фот 23	"	" Фот 23	2		
Фот 24	"	" Фот 24	6		
Фот 25	"	" Фот 25	6		
Щ1	КЖ-62	Щит Щ1	6		
МН1	КЖ-59	Изделие закладное МН1	4		
МН2	То же	То же МН2	3		
МН3	"	" МН3	8		п.м.
МН15	КЖ-60	" МН15	50		

60
8972/1

ГИП	Заславский		ТП 411-2-156.85 КЖ
Нач.отд.	Задависвечка		
Гл.спец.	Сквирский		Цех по производству паркета с сушильными камерами мощностью 200 тыс. м² паркета в год
Рук.гр.	Завадник		
Вед.инж.	Байтман		Стадия: Р.П. / Лист: 20 / Листов:
Н.контр.	Завадник		Схема расположения фундаментов под оборудование, каналов и приятка восях 8-13
			Гослесхоз СССР, Союзгипролесхоз, Киевский филиал

Привязан:

Инв. №

Согласовано:

Альбом I

Типовой проект 411-2-156.85

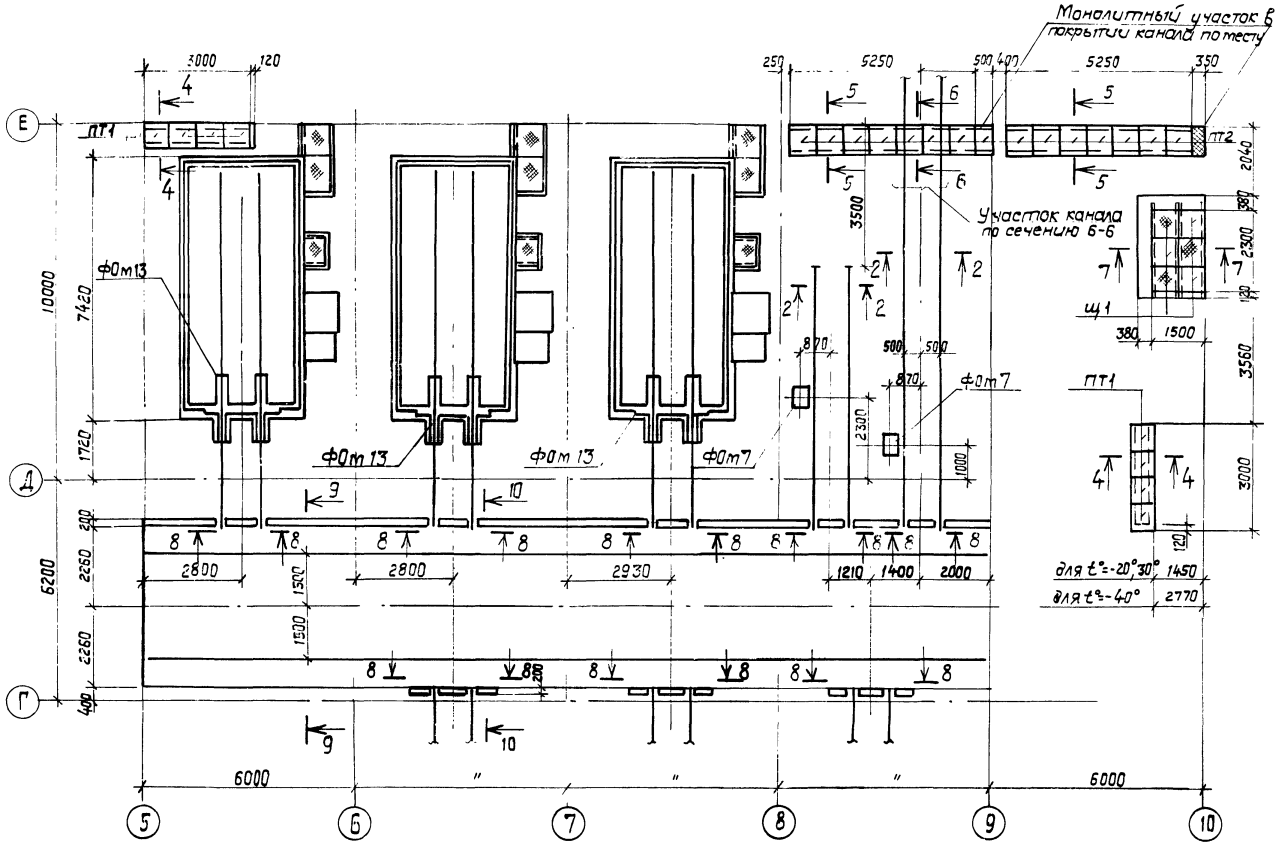

8 - 8

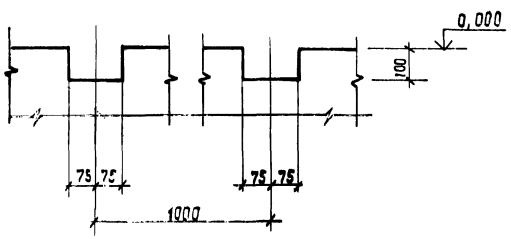

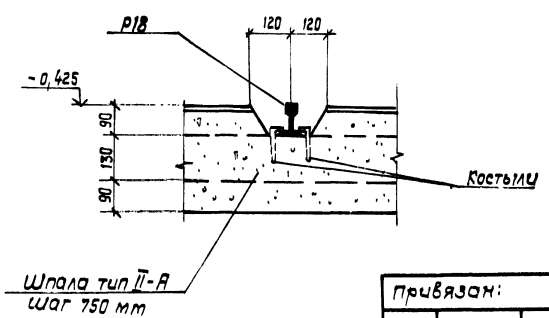

9 - 9

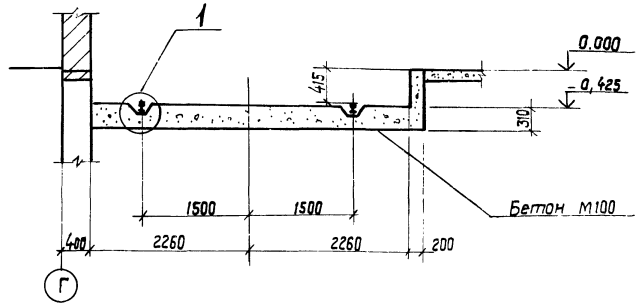

10 - 10

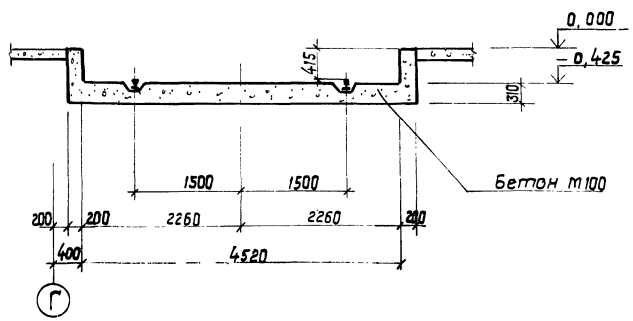

1. Настоящий лист рассматривать совместно с листами КЖС-19 и КЖС-20; 23
2. Общие примечания см. лист КЖС-19.

61
8972/1

ГИП	Цесарский			ТП 411-2-156.85 КЖ	
Нач.отд.	Подобедченко				
Гл.спец.	Сибирский			Цех по производству паркета с сушильными камерами мощностью 200тыс.м² паркета в год	
Рук.гр.	Заборник				
Вед.инж.	Бортман				Стадия / Лист / Листов
					Р.П. / 21 /
Привязан:				Схема расположения оборудования по оборудованию и материалов по цеху. Время 5-10 минут	Гослесхоз СССР Союзгипролесхоз Киевский филиал
Инв. №		Н.контр.	Заборник		

Альбом I

Типовой проект 411-2-156.85

Эстакада у лесораты.

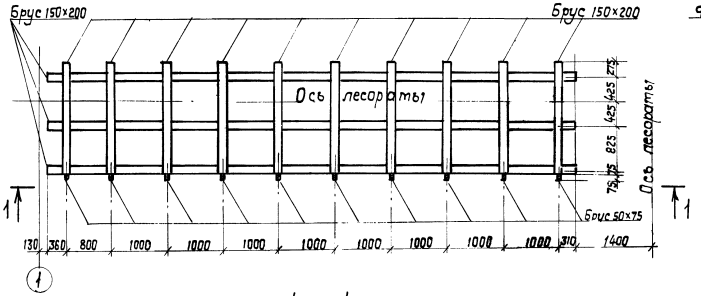

1 — 1

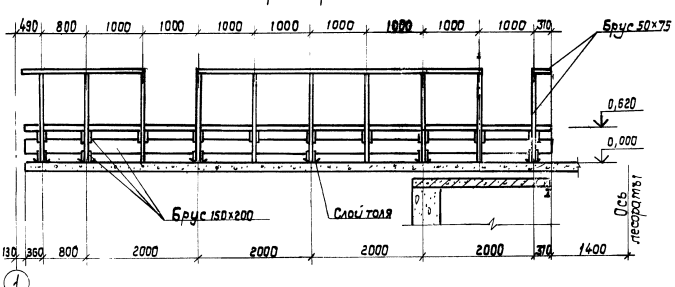

3 - 3

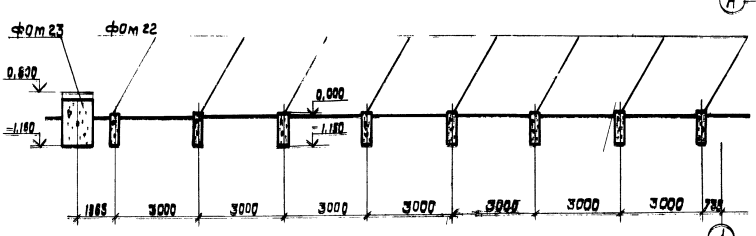

Схема расположения фундаментов бревнотаски вне цеха у оси „В"

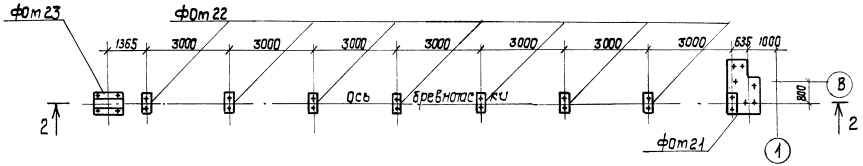

2 - 2

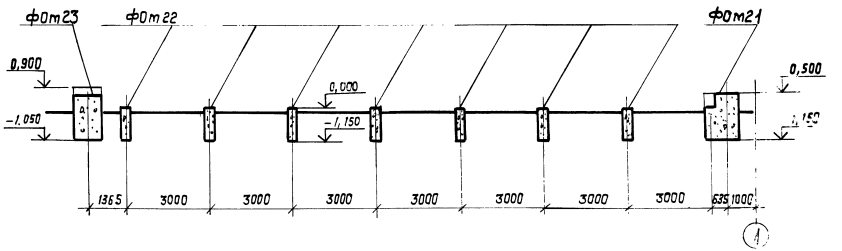

Схема расположения фундаментов бревнотаски вне цеха у оси „А"

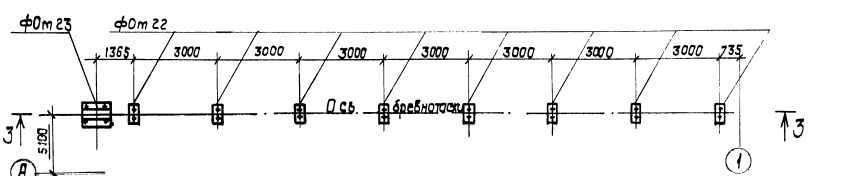

1. Настоящий лист рассматривать совместно с листами КЖС-19.
2. Расход древесины на эстакаду у лесораты составляет 2,5 м³.
3. Общие примечания см. лист КЖС-19.

62
887211

ГИП	Васильевский			ТП 411-2-156.85 КЖС	
Нач. отд.	Добровольский				
Гл. спец.	Кабаевский			Цех на производстве паркета с сушильными вагонами мощностью 60 тыс. м² паркета в год	
Рук. гр.	Соболевский				
Ведущ.	Балтинов				Стадия / Лист / Листов
					Р.П. / 62 /
Привязан:				Типовое проектное задание разработано Госгражданпроектом Минстроя СССР совместно с Киевским филиалом	
Инв. №					

Госгражданпроект
Типовое проектное задание разработано совместно с Киевским филиалом

Схема расположения фундаментов под оборудование на отм. 3.600

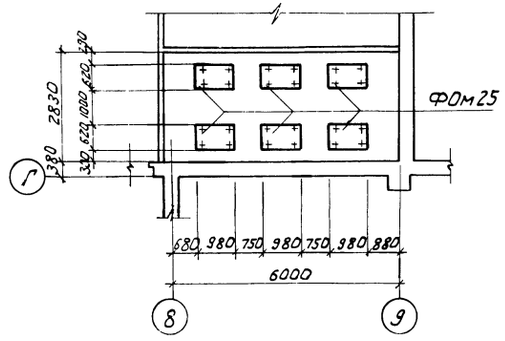

3 - 3

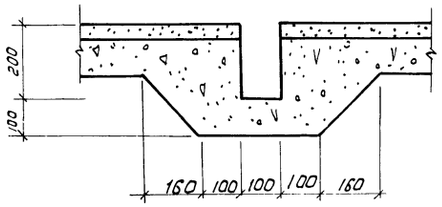

4 - 4

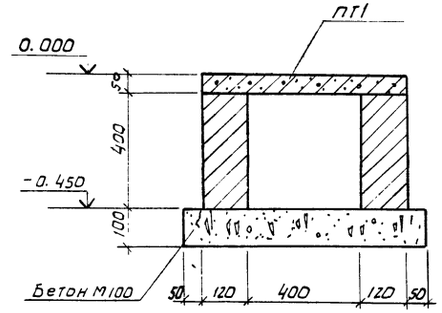

1 - 1

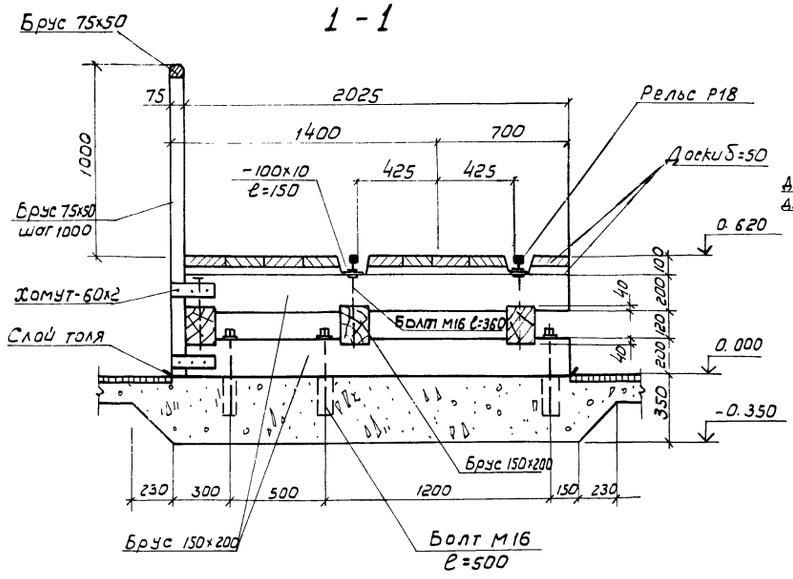

5-5, 6-6

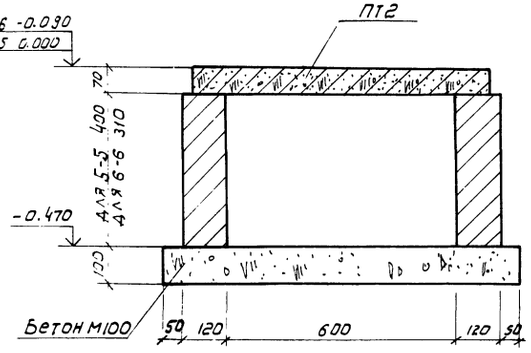

7 - 7

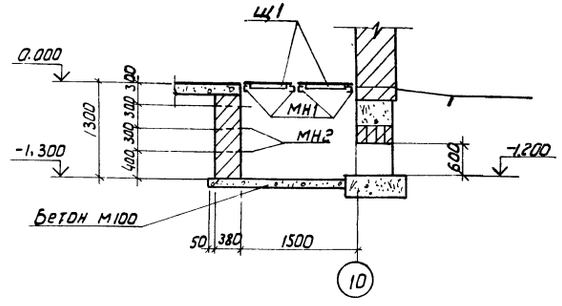

2 - 2

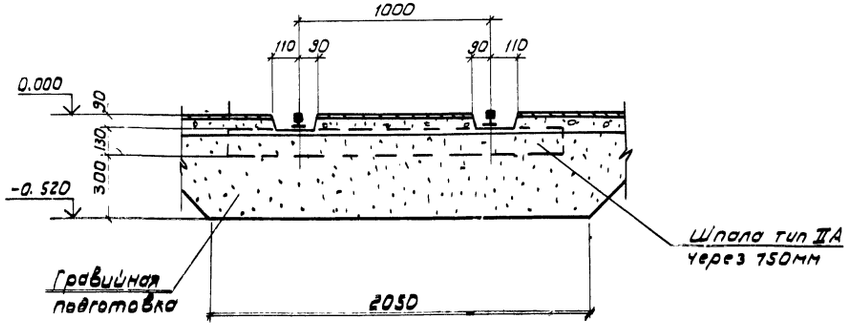

Общие примечания см. лист КЖ-19

63
8972/1

ГИП	Заславский			ТП 411-2-156.85 КЖ		
Нач. отд.	Зофа Викевка					
Гл. спец.	Скворский			Цех по производству паркета с сушильными камерами мощностью 200 тыс. м² паркета в год.		
Рук. гр.	Забавник					
Вед. инж.	Бойтман				Стадия	Лист	Листов
Привязан:					Р.П.	23	
Инв. №	Н. контр.	Забавник		Схема расположения фундаментов под оборудование на отм. 3.600 Сечения 1-1 – 7-7	Госплановск СССР Союзгипроовощ Киевский филиал		

Зп. сектор Южный Урал

Альбом I

Типовой проект 411-2-156.85

Схема расположения фундаментов под оборудование на отметке - 2.900.

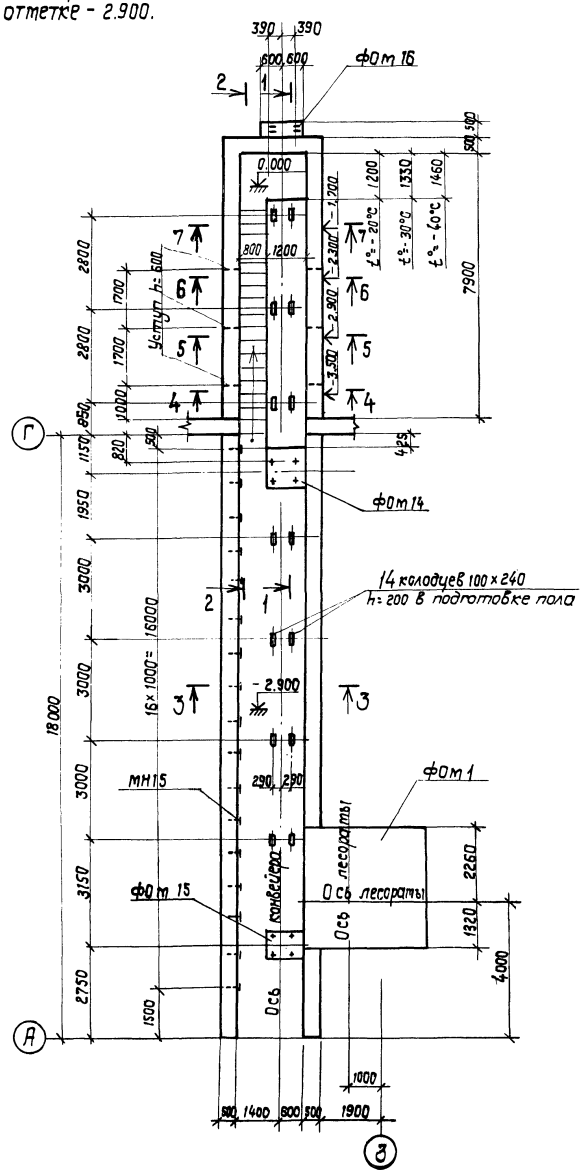

1 - 1

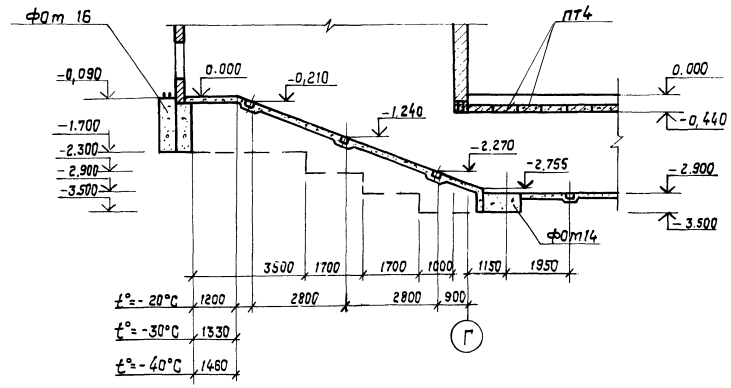

2 - 2

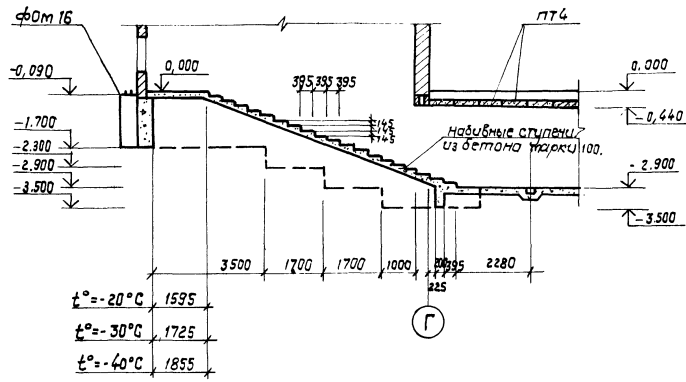

7 - 7

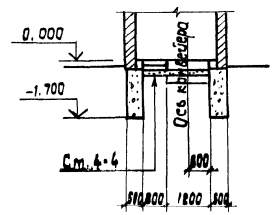

Общие примечания ст. лист КЖ-19.

3 - 3

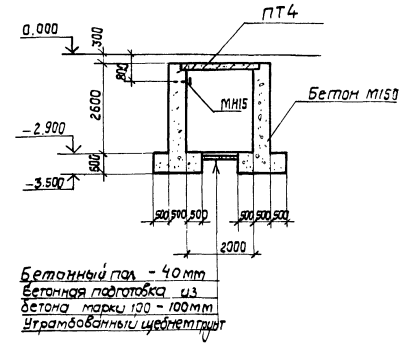

4 - 4

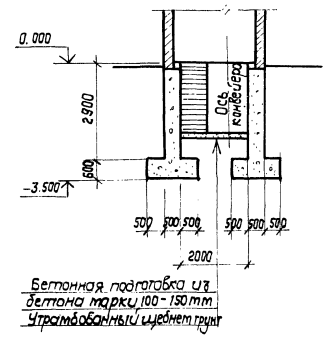

5-5; 6-6

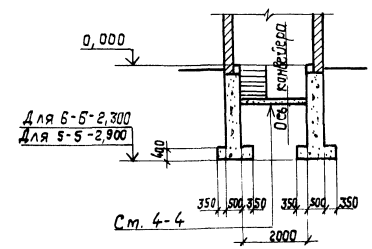

64

8972/1

ГИП	Заславский		
Нач. отд.	Задависвечка		
Гл. спец.	Сквирский		
Рук. гр.	Заводник		
Вед. инж.	Бойтман		
Н. контр.	Заводник		

ТП 411-2-156.85 КЖ

Цех по производству паркета с сушильными камерами мощностью 200 тыс. м² паркета в год

Стадия	Лист	Листов
Р.П.	24	

Схема расположения фундаментов под оборудование на отм. -2.900

Гослесхоз СССР
Союзгипролесхоз
Киевский филиал

Привязан:

Инв. №

Согласовано:
Технолог-ов Бойко

Альбом I

Типовой проект 411-2-156.85

Схема расположения фундаментов под оборудование на отметке -2.400

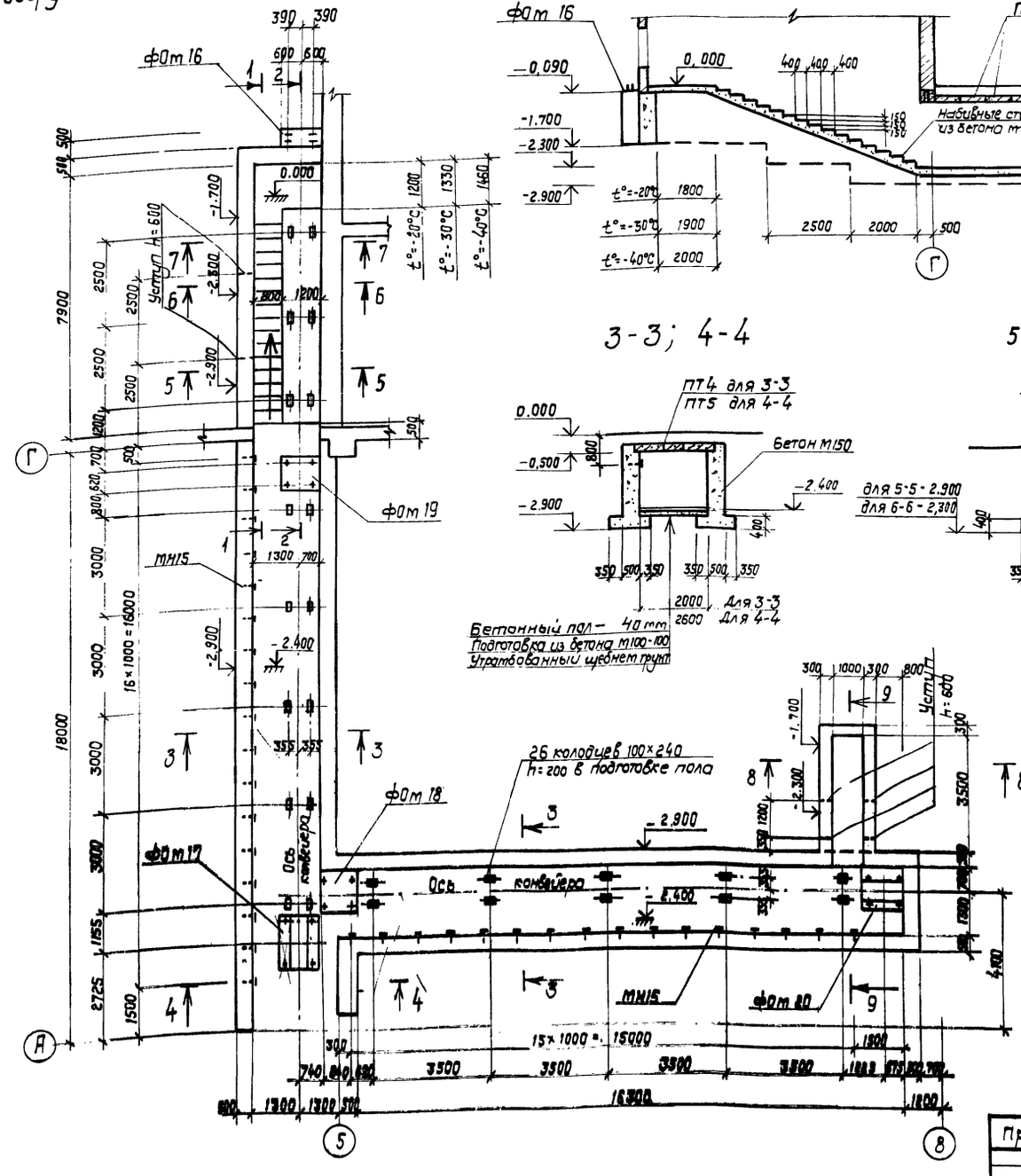

1 - 1

2 - 2

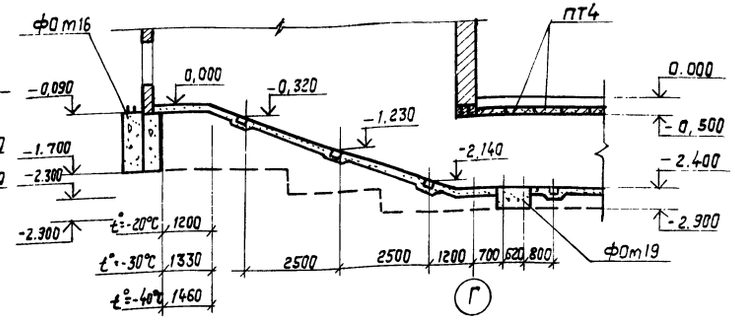

3-3; 4-4

Бетонный пол – 40 мм
Подготовка из бетона М100-100
Утрамбованный щебнем грунт

5-5; 6-6

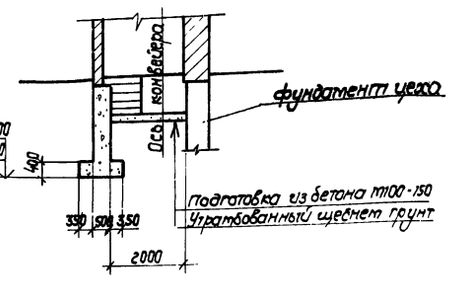

7 - 7

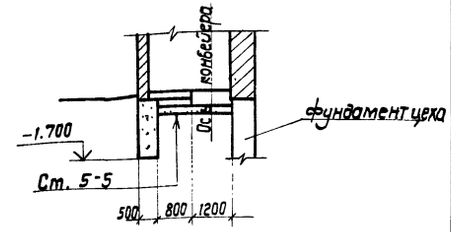

8 - 8

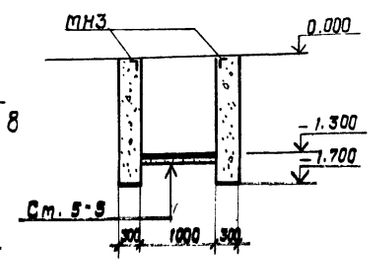

9 - 9

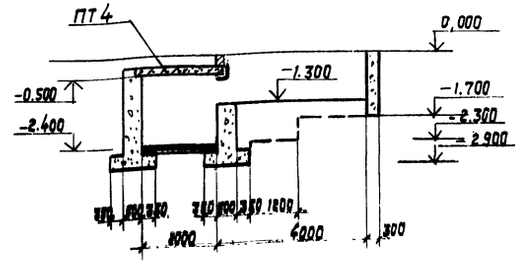

Общие примечания см. лист КЖС-19.

65

8972/1

ГИП	Засядкевич		ТП 411-2-156.85 КЖС		
Нач. отд.	Хлебопечкин				
Гл. спец.	Пайдуганов		Цех по производству паркета с сушильными камерами мощностью 600 тыс. м² паркета в год		
Рук. гр.	Хлебопечкин				
Инж.	Белоглазов			Стадия	Лист	Листов
Привязан:				Р.П.	25	
Инв. № подл.			Схема расположения фундаментов под оборудование на отм. -2.400	Госпромстроя СССР Союзгипролесхоз Киевский филиал		

Альбом I

Типовой проект 411-2-156.85

Согласовано:

Схема расположения плит покрытия тоннеля ТТ1

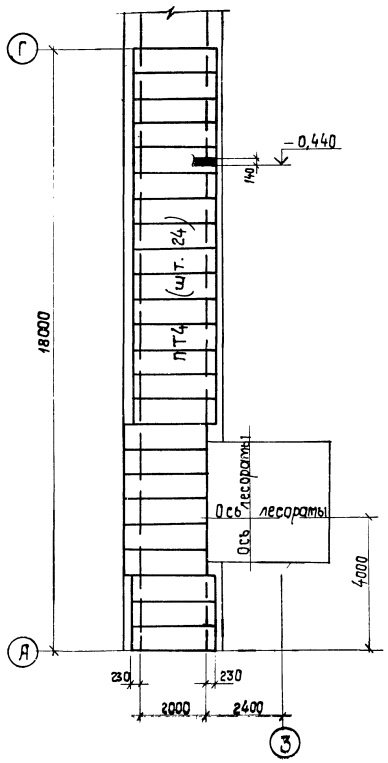

Схема расположения плит и щитов покрытия тоннеля ТТ2.

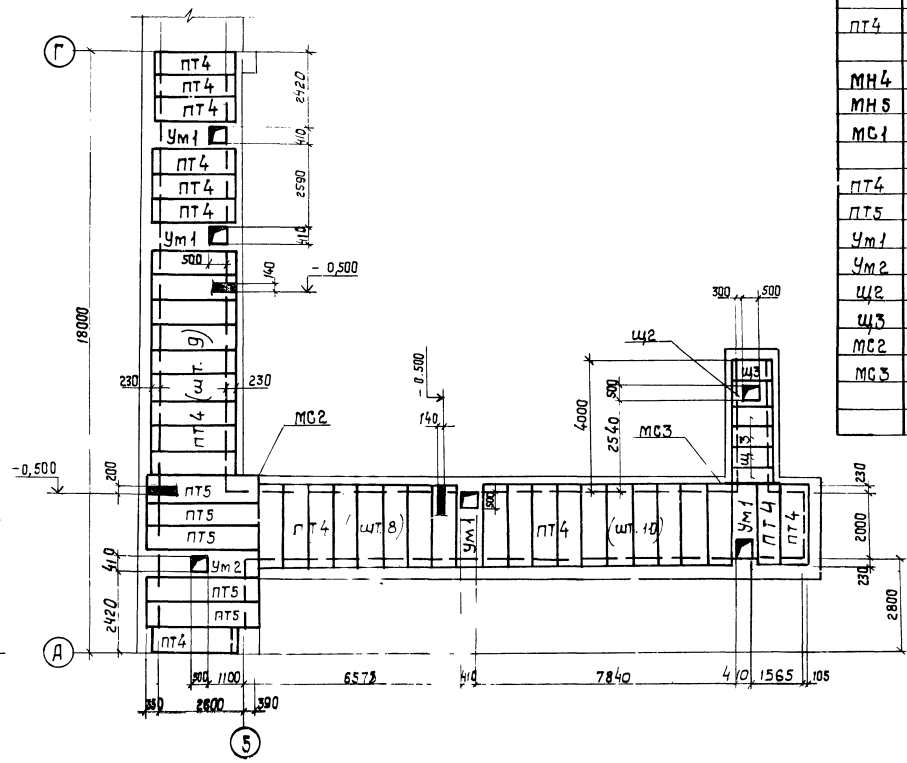

Спецификация элементов к схемам расположения на листе КЖ-6б

Марка, поз.	Обозначение	Наименование	Кол.	Масса ед. кг	Примечание
		Схема расположения плит покрытия тоннеля ТТ1			
ПТ4	3.006-2, вып. II-2	Плита П20д-3б	24	640	
		Схема расположения балок тоннеля ТТ1			
МН4	КЖС-59	Балка МН4	1		
МН5	То же	То же МН5	2		
МС1	"	Соединительн. изделие МС1	2		
		Схема расположения плит и щитов покрытия тоннеля ТТ2			
ПТ4	3.006-2, вып. II-2	Плита П20д-3б	36	640	
ПТ5	То же	То же П26д-3б	5	1250	
Ум1	КЖС-42	Монолитный участок Ум1	4		
Ум2	То же	То же Ум2	1		
Щ2	КЖС-62	Щит Щ2	1		
Щ3	То же	То же Щ3	5		
МС2	КЖС-61	Соединительное изделие МС2	1		
МС3	То же	То же МС3	1		

1. Монтаж и приемку железобетонных элементов производить руководствуясь указаниями соответствующих серий и СНиП III-16-79.
2. Плиты покрытия тоннелей уложить на цементном растворе марки 50. Швы между плитами заделать раствором марки 50.

Схема расположения балок тоннеля ТТ1

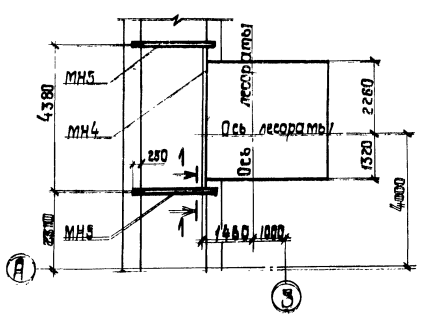

1 — 1

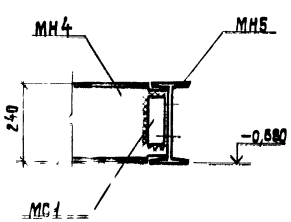

66
8972/1

ГИП	Заславский			ТП 411-2-156.85 КЖ
Нач.отд.	Заславская			
Гл.спец.	Скляревич			Цех по производству паркета с сучучальными планками тщательно строганых паркетин в год
Рук.гр.	Заведник			
Вед.инж.	Бахтин			Стадия Р.П. Листов 28
Привязан!				
Инв.№	Н.контр.	Заславский		Схема расположения плит покрытия тоннелей ТТ1 и ТТ2. Схема расположения балок тоннеля ТТ1 — Госпромстройпроект СССР СОЮЗГИПРОЛЕСХОЗ Киевский филиал

Типовой проект 411-2-156.85

ФОм1

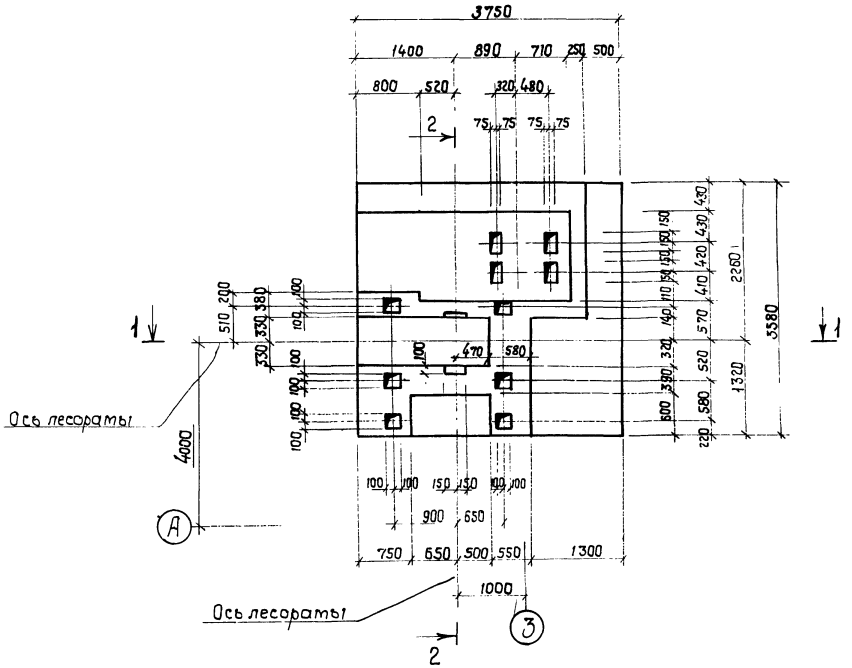

2 - 2

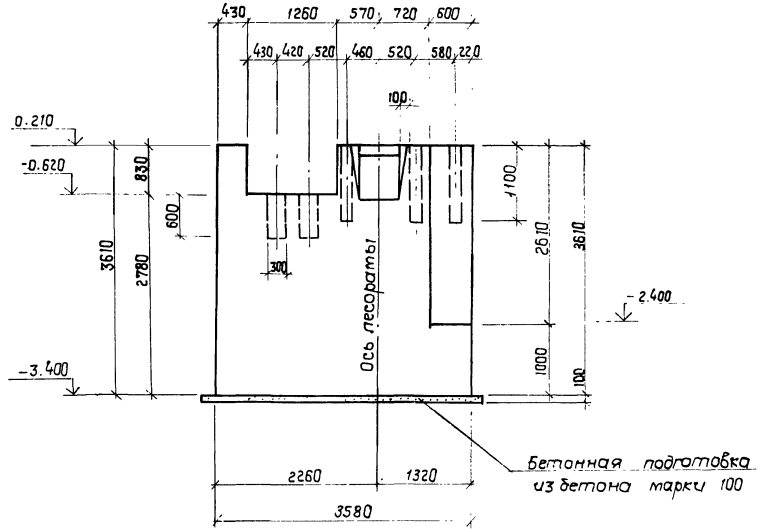

1 - 1

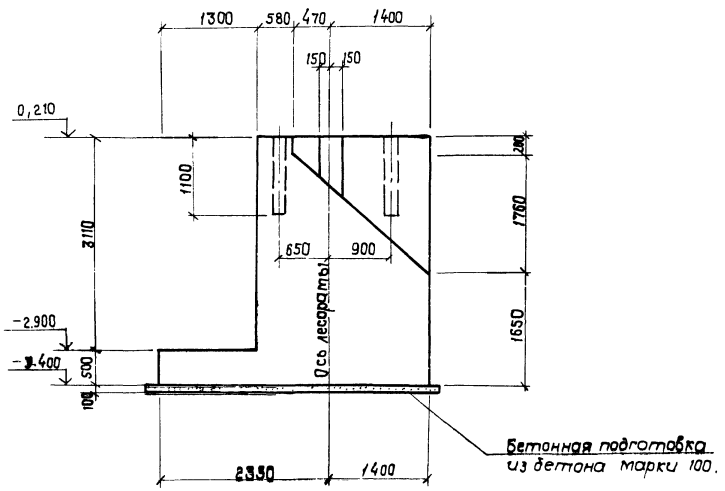

1. Фундамент ФОм1 замаркирован на листе КЖ-19.
2. Армирование фундамента ФОм1 см. лист КЖ-28.
3. Бетонирование фундамента ФОм1 вести непрерывно. Укладку бетона вести горизонтальными слоями с уплотнением глубинными вибраторами.
4. Разбивку анкерных болтов уточнить по получении оборудования.

67
8972/1

ГИП	Заславский		VIII-83
Нач.отд.	Задавиевичка		VIII-83
Гл.спец.	Сквирский		VIII-83
Рук.гр.	Заводник		VIII-83
Вед.инж.	Бойтман		
Н.контр.	Заводник		VIII-83

ТП 411-2-156.85 КЖ

Цех по производству паркета с сушильными камерами мощностью 200 тыс. м² паркета в год

Стадия	Лист	Листов
Р.П.	27	

Фундамент под оборудование ФОм1. Опалубочный чертеж

Гослесхоз СССР
Союзгипролесхоз
Киевский филиал

Привязан:

Инв №:

Согласовано:
Технол. сект. Бойко

Альбом I

Типовой проект 411-2-156.88

ФОм1 (армирование)

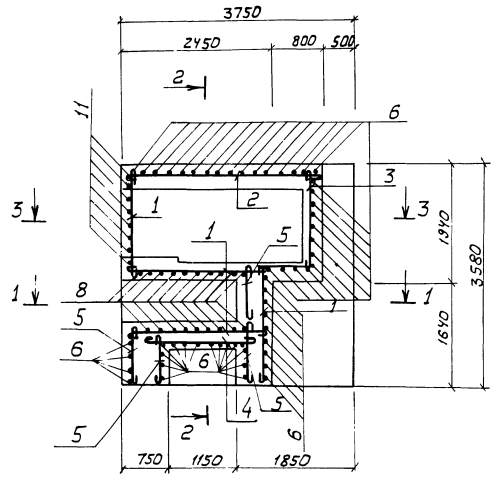

2 - 2

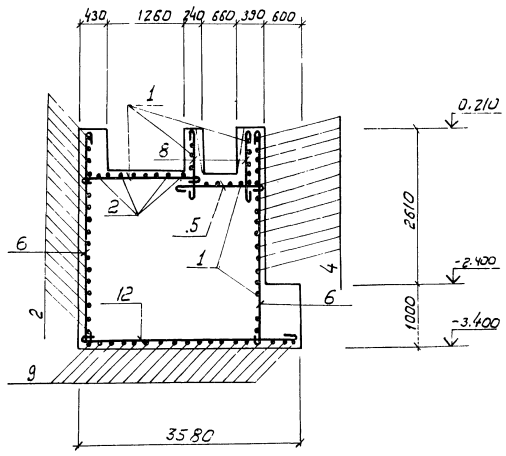

Спецификация фундамента под оборудование ФОм1

Формат	Зона	Поз.	Обозначение	Наименование	Кол.	Примечание
				Детали		
				ф 10А-I ГОСТ 5781-75		
БЧ		1	КЖ-28	ℓ= 1980	68	1,2 кг
БЧ		2	То же	ℓ= 3330	25	2,0 кг
БЧ		3	"	ℓ= 3060	16	1,9 кг
БЧ		4	"	ℓ= 1470	13	0,9 кг
БЧ		5	"	ℓ= 930	63	0,6 кг
БЧ		6	"	ℓ= 3680	58	2,3 кг
БЧ		7	"	ℓ= 1730	17	1,1 кг
БЧ		8	"	от ℓ= 750 до ℓ= 2590, ℓср= 1670	18	1,0 кг
БЧ		9	"	ℓ= 3830	19	2,4 кг
БЧ		10	"	ℓ= 660	8	0,4 кг
БЧ		11	"	ℓ= 2830	10	1,7 кг
БЧ		12	"	ℓ= 3600	31	2,2 кг
				Материалы		
				Бетон марки 200		31,7 м³

Ведомость деталей

Поз.	Эскиз
3	1810, 1100

1 - 1

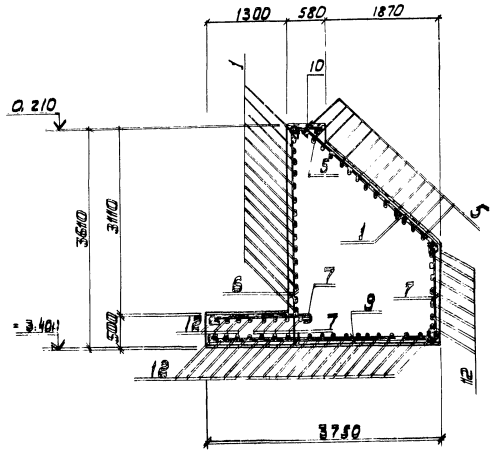

3 - 3

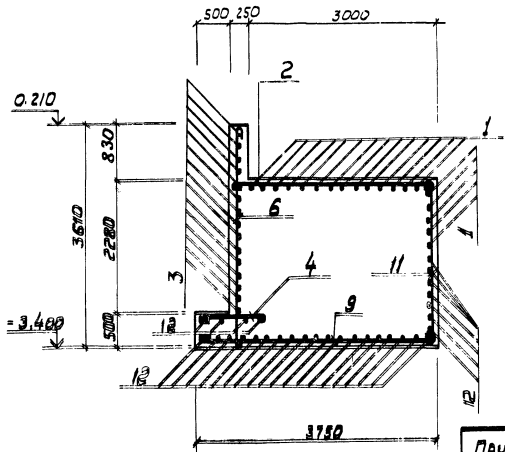

1. Опалубочный чертеж фундамента см. лист КЖ-27.
2. Армирование производить отдельными стержнями. Шаг арматуры 200 мм.
3. Защитный слой бетона - 20 мм, у основания фундамента - 35 мм.
4. Стержни, пересекающие колодцы под анкерные болты, сдвинуть по месту.

Ведомость расхода стали на элемент, кг

Марка элемента	Изделия арматурные				Общий расход
	Арматура класса			Всего	
	A-I				
	ГОСТ 5781-75				
	ф10		Итого		
ФОм1	516,0		516,0	516,0	516,0

ГИП	Завьялов		ТП 411-2-156.85 КЖ		
Нач.отд.	Завьялов				
Гл.спец.	Скворцов		Узел по примыканию паркета к бетонному основанию мастичным способом. Паркет в 2 слоя		
Рук.гр.	Завьялов			Стадия	Лист	Листов
Техник	Бейтнер			Р.П.	28	
Привязан			Фундамент под оборудование ФОм1. Армирование	Госгражданпроект СОЮЗГИПРОНЕФТЕХИМСПЕЦСТРОЯ Киевский филиал		
Инв.№						
Копировал	Завьялов					

Альбом I

Типовой проект 411-2-156.85

ФОм 2

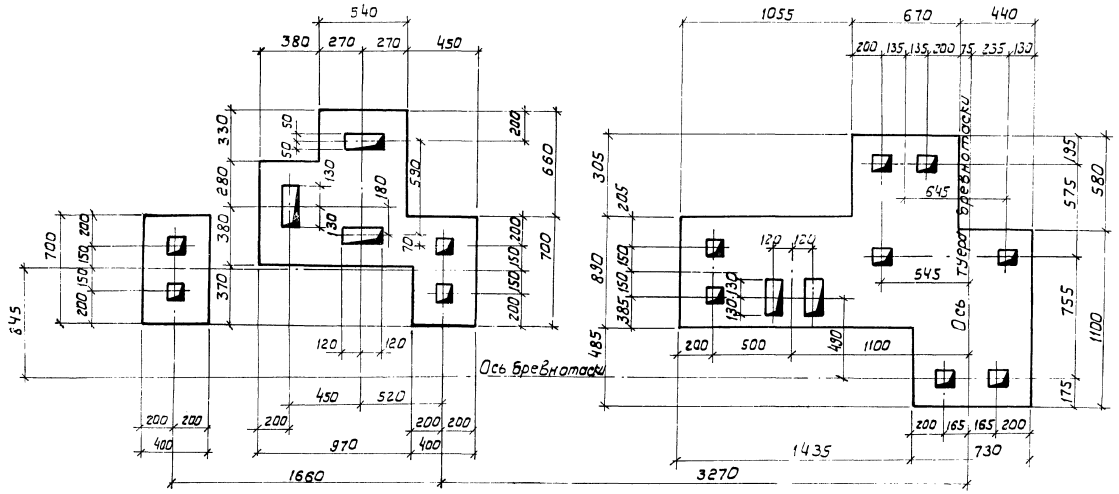

1 - 1

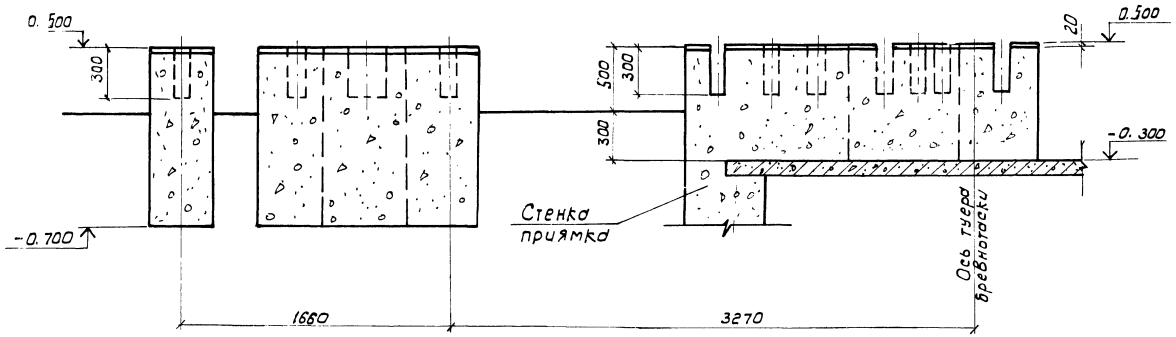

Спецификация фундамента под оборудование

Формат	Зона	Поз.	Обозначение	Наименование	Кол.	Примечание
			КЖ-29	ФОм 2		
				материалы		
				Бетон марки 100	4,8	$м^3$

1. Данный лист рассматривать совместно с листом КЖ-19.
2. Грунт в основании фундаментов тщательно утрамбовать.
3. Разбивку колодцев под анкерные болты уточнить по получении оборудования.
4. Все колодцы под анкерные болты 100×100×300(h).

69

8972/1

ГИП	Заславский		ТП 411-2-156.85 КЖ
Нач. отд.	Задавцевич		
Гл. спец.	Сквирский		Цех по производству паркета с сушильными камерами мощностью 200 тыс. м² паркета в год.
Рук. гр.	Заводник		
Вед. инж.	Байтман		

Стадия	Лист	Листов
Р. П.	29	

Фундамент под оборудование ФОм 2.

Госпесхоз СССР
Союзгипролесхоз
Киевский филиал

Привязан

Инв. №

Н. контр. Заводник

Согласовано

Технол. сект.

Альбом I

Типовой проект 411-2-156.85

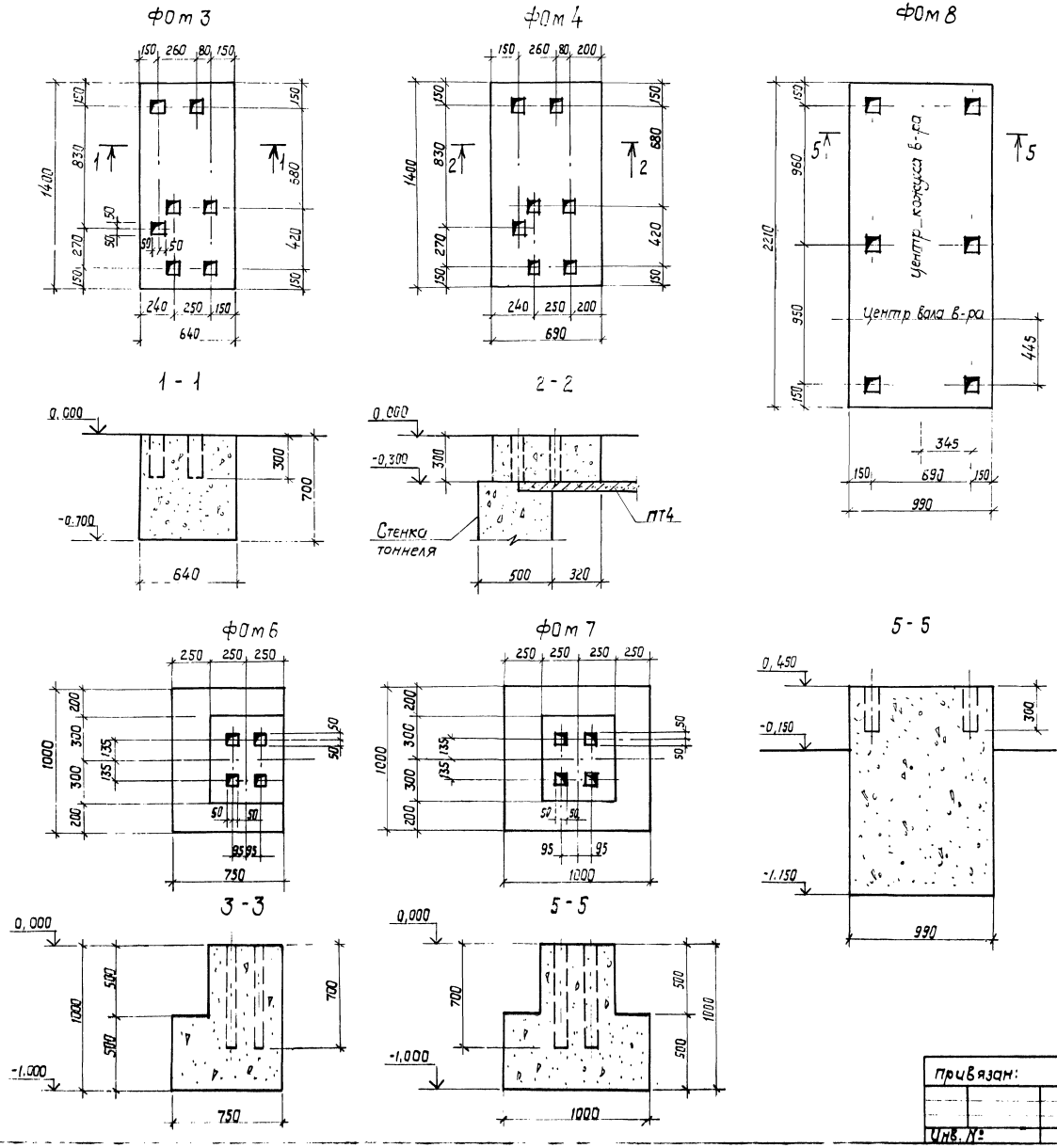

Спецификация фундаментов под оборудование

Формат	Зона	Поз.	Обозначение	Наименование	Кол.	Примечание
			кж-30	фом 3		
				Материалы		
				Бетон марки 100		0,6 м³
			кж-30	фом 4		
				Материалы		
				Бетон марки 100		0,4 м³
			кж-30	фом 6		
				Материалы		
				Бетон марки 100		0,6 м³
			кж-30	фом 7		
				Материалы		
				Бетон марки 100		0,7 м³
			кж-30	фом 8		
				Материалы		
				Бетон марки 100		3,5 м³

1. Фундаменты замаркированы на листах кж-19
2. Все колодцы под анкерные болты 100 × 100 мм.
3. Общие примечания см. лист кж-19.

70
8972/1

ГИП	Заславский	
Нач. отд.	Задавиевечко	
Гл. спец.	Сквирский	
Рук. гр.	Заводник	
Вед. инж.	Байтман	
Н. контр.	Заводник	

ТП 411-2-156.85 КЖ

Цех по производству паркета с сушильными камерами мощностью 200 тыс. м² паркета в год

Стадия | Лист | Листов
Р.П. | 30

Фундаменты под оборудование ФОм 3 - ФОм 4, ФОм 6 - ФОм 8

Гослесхоз СОЮЗГИПРОЛЕСХОЗ Киевский филиал

Привязан:

Инв. №

Согласовано:
Технолог. сект. Байко
Сан. техн. сект. Ширтман

Альбом I

Типовой проект 411-2-156.85

ФОМ 5

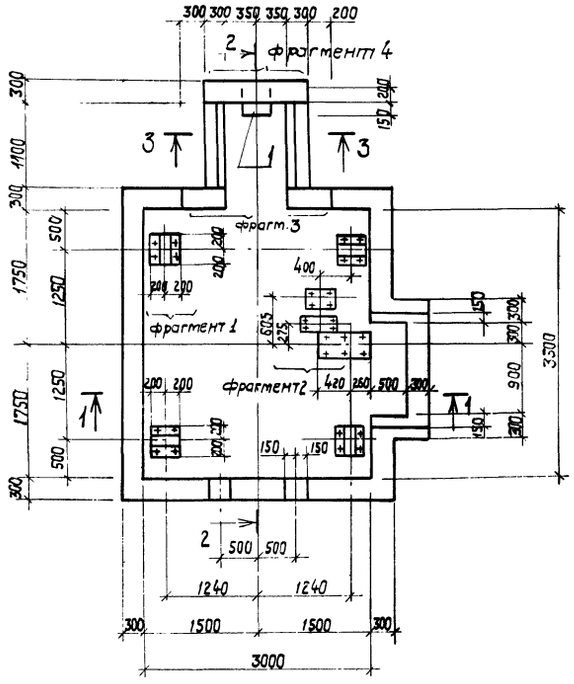

2 - 2

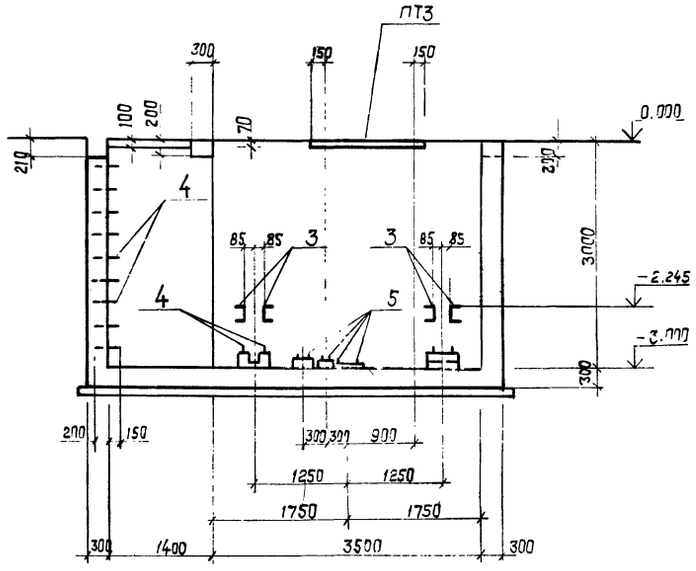

1 - 1

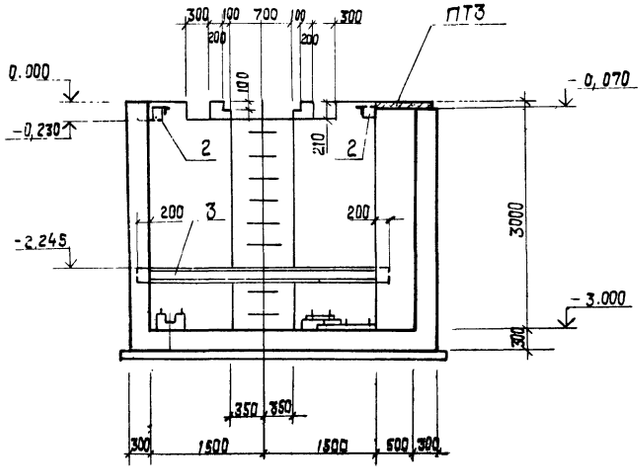

3 - 3

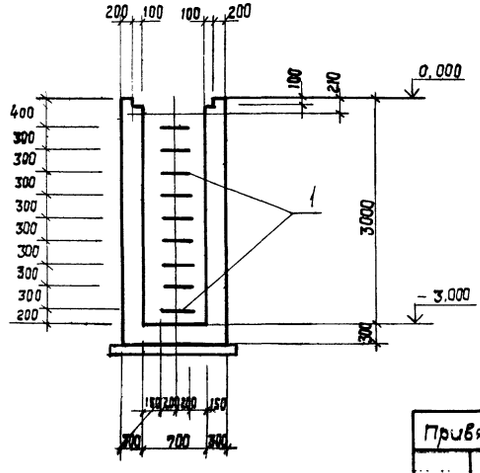

Спецификация фундамента под оборудование ФОМ 5

Формат	Зона	Поз.	Обозначение	Наименование	Кол.	Примечание
				Сборочные единицы		
				Изделия закладные		
А2		1	КЖ-53	МН2	9	
А2		2	То же	МН6	2	
А2		3	"	МН7	4	
А2		4	"	МН8	16	
А2		5	"	МН9	14	
А2		6	"	МН10	4	
				Детали		
				Ф10 А I ГОСТ 5781-75		
Б4		7	КЖ-31	ℓ = 2340	12	1,4 кг
Б4		8	То же	ℓ = 1890	24	1,2 кг
Б4		9	"	ℓ = 2140	24	1,3 кг
Б4		10	"	ℓ = 1890	14	1,2 кг
Б4		11	"	ℓ = 1740	12	1,1 кг
Б4		12	"	ℓ = 3180	26	2,0 кг
Б4		13	"	ℓ = 3390	146	2,1 кг
Б4		14	"	ℓ = 5590	10	3,4 кг
Б4		15	"	ℓ = 3690	20	2,3 кг
Б4		16	"	ℓ = 4190	34	2,6 кг
Б4		17	"	ℓ = 5190	24	3,2 кг
Б4		18	"	ℓ = 4690	24	2,9 кг
Б4		19	"	ℓ = 2560	18	1,6 кг
Б4		20	"	ℓ = 2790	43	1,7 кг
Б4		21	"	ℓ = 1390	24	0,8 кг
Б4		22	"	ℓ = 2340	12	1,4 кг
				Материалы		
				Бетон марки 200		21,4 м³

1. За условную отм. 0.000 принят уровень чистого пола цеха.
2. Армирование ФОМ 5 см. лист КЖ-32.
3. Бетонирование вести непрерывно. Укладку бетона вести горизонтальными слоями с виброуплотнением.
4. Под фундаментом выполнить бетонную подготовку из бетона марки 50 толщиной 100 мм.
5. Разбивку анкерных болтов уточнить по получении оборудования.
6. Фрагменты 1÷4 см. лист КЖ-33.
7. Изделие закладное поз. 2 приварить к арматуре стенки.
8. Плита ПТ3 включена в спецификацию на листе КЖ-20.

71

8972/1

ГИП	Заславский		
Нач. отд.	Задависвечка		
Гл. спец.	Сквирский		
Рук. гр.	Заводник		
Вед. инж.	Баиттан		
Н. контр.	Заводник		

Привязан:

Инв. №

ТП 411-2-156.85 КЖ

Цех по производству паркета с сушильными камерами мощностью 200 тыс. м² паркета в год

Стадия	Лист	Листов
Р.П.	31	

Фундамент под оборудование ФОМ 5 опалубочный чертеж

Гослесхоз СССР
Союзгипролесхоз
Киевский филиал

Альбом

Типовой проект 411-2-156.85

ФОм5 (армирование)

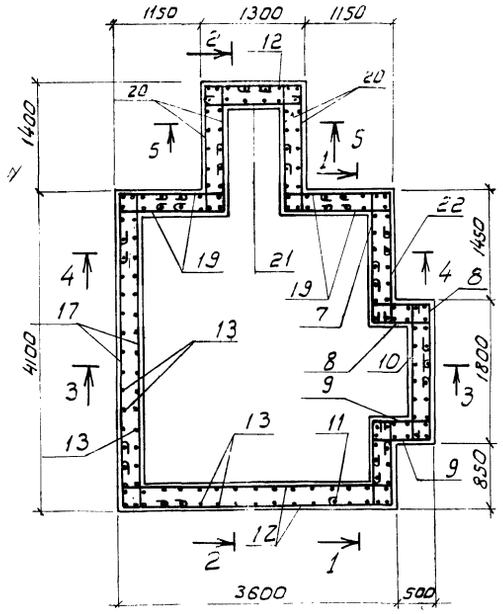

1 - 1

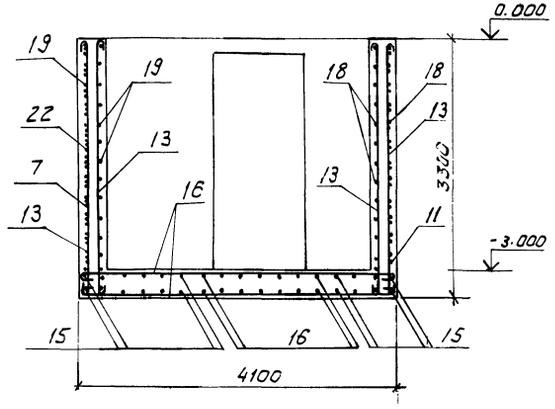

4 - 4

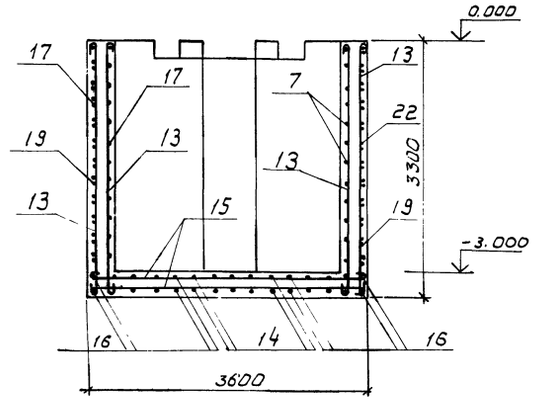

2 - 2

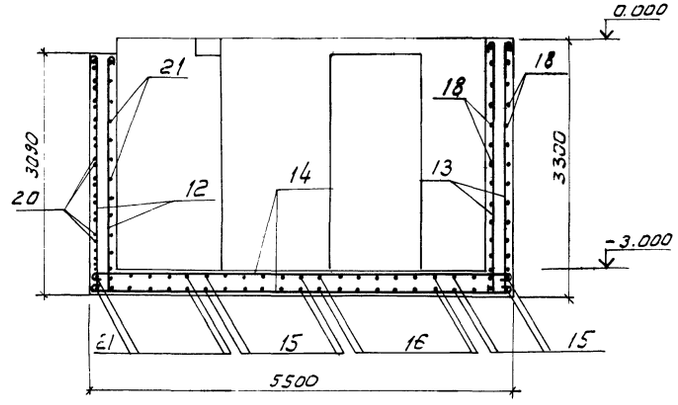

5 - 5

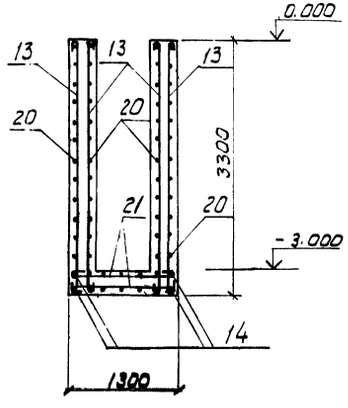

3 - 3

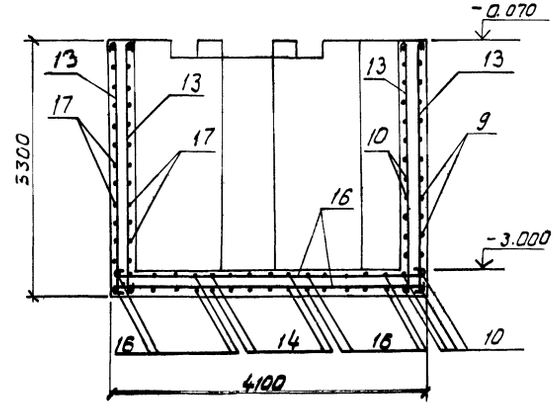

Ведомость деталей

Поз.	Эскиз
7	500 1710
8	500 760 500
9	500 760 750
11	500 1110
17	500 4060 500
18	500 3560 750
19	500 1410 500
20	500 1660 500
22	500 1710

Ведомость расхода стали на элемент, кг.

Марка элемента	Изделия арматурные			Всего	Общий расход.
	Арматура класса А-I ГОСТ 5781-75				
	ф10		Итого		
ФОм5	975,0		975,0	975,0	975,0

1. Армирование фундамента производить отдельными стержнями. Шаг арматуры 250 мм.
2. Защитный слой бетона - 20 мм. У основания фундамента - 35 мм.
3. Опалубочный чертеж фундамента см. лист КЖ-31.

72
8972/1

ГИП	Заславский		
Нач. отд.	Задависвеч		
Гл. спец.	Сквирский		
Рук. гр.	Заводник		
Вед. инж.	Байтман		
Н. контр.	Заводник		

Привязан:

Инв. №

ТП 411-2-156.85 КЖ

Цех по производству паркета с сушильными камерами мощностью 200 тыс. м² паркета в год.

Стадия	Лист	Листов
Р.П.	32	

Фундамент под оборудование ФОм5. Армирование.

Гиспесхоз ССР
Союзгипролесхоз
Киевский филиал

Схема расположения закладных деталей

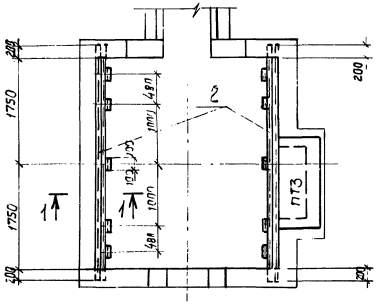

1 - 1

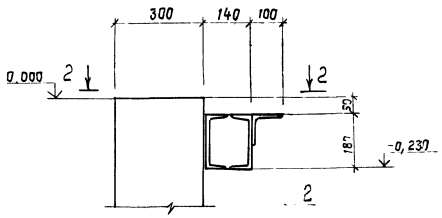

2 - 2

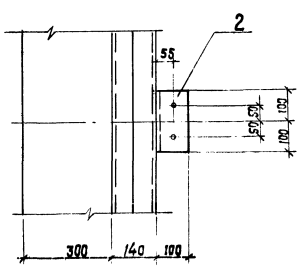

Фрагмент плана 1

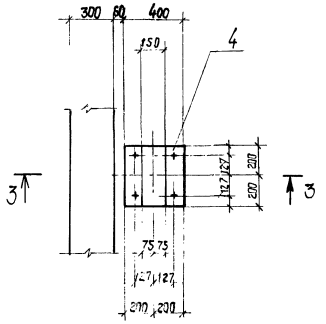

3 - 3

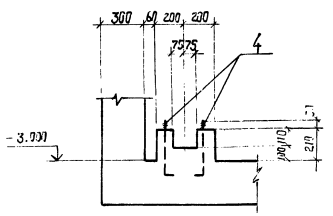

Фрагмент плана 4

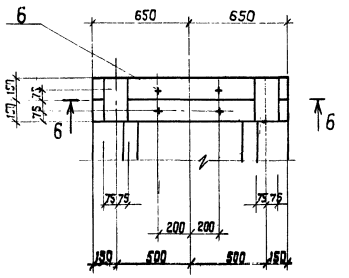

Фрагмент плана 2

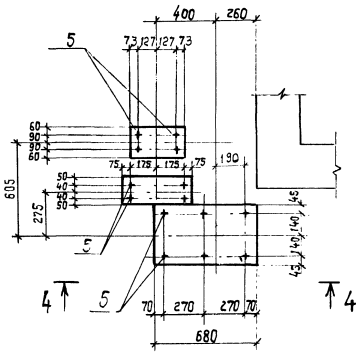

4 - 4

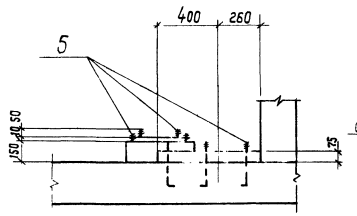

6 - 6

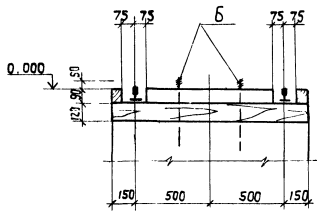

Фрагмент плана 3

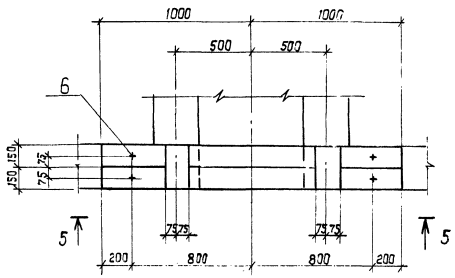

5 - 5

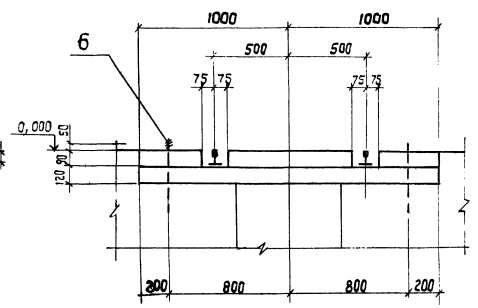

Основные примечания см. лист КЖЕ-19.

73
8972/1

ГИП	Заславский			ТП 411-2-156.85 КЖ			
Нач.отд.	Заславская			Цех по производству паркета с сушильными камерами мощностью 200 тыс. м² паркета в год			
Гл.спец.	Скворский				Стадия	Лист	Листов
Рук.гр.	Заславская				Р.П.	33	
Вед.инж.	Байтман			Фундамент под оборудование Фм 5 Фрагменты планов 1-4	Госгражданпроект СССР Союзгипролесхоз Киевский филиал		
Привязан:							
Инв. №		Н.контр.	Заславская				

Альбом I
Типовой проект 411-2-156.85

Альбом I

Типовой проект 411-2-156.85

фом 9

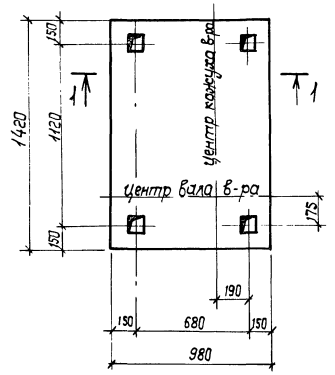

1 — 1

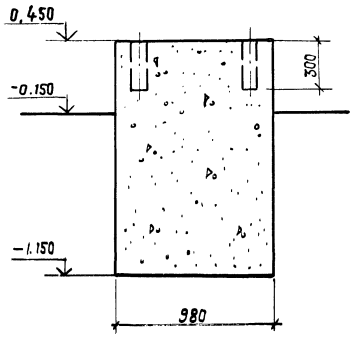

фом 10

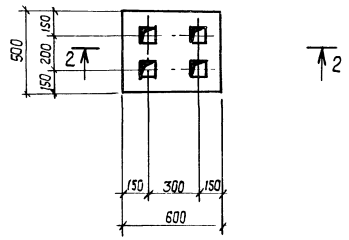

2 - 2

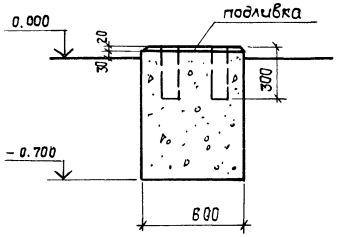

фом 12

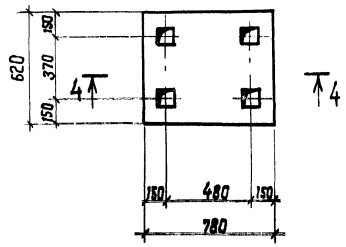

фом 11

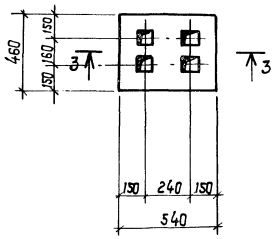

3 - 3

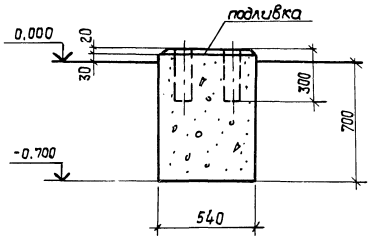

4 - 4

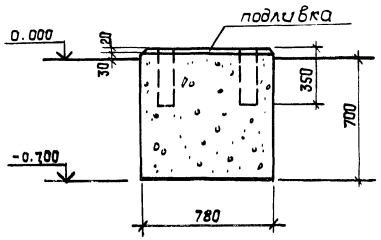

Спецификация фундаментов под оборудование

Формат	Зона	Поз.	Обозначение	Наименование	Кол.	Примечание
			КЖС-34	фом 9		
				Материалы:		
				Бетон марки 100		2,2 м³
			КЖС-34	фом 10		
				Материалы:		
				Бетон марки 100		0,2 м³
			КЖС-34	фом 11		
				Материалы:		
				Бетон марки 100		0,2 м³
			КЖС-34	фом 12		
				Материалы:		
				Бетон марки 100		0,4 м³

1. Фундаменты затаркированы на листах КЖС-20.
2. Все колодцы под анкерные болты 100×100 мм.
3. Общие примечания см. лист КЖС-19.

74
8972/1

ГИП	Атмовский		ТП 411-2-156.85 КЖС		
Нач. отд.	Зубрицкий		Узлы по производству паркета с силиконовыми компаунды, мощностью годовой выработки 6 тыс. м² в год		
Гл. спец.	Сибиряков				
Рук. гр.	Давыдкин				
Исполн.	Войтман			Стадия	Лист	Листов
				Р.П.	34	
			Фундаменты под взрывозащищенное оборудование фом 9 – фом 12	Челябинское СПО Оргтехстрой Киевский филиал	

Привязан:

Инв. №

Согласовано:

Альбом I

Типовой проект 411-2-156.85

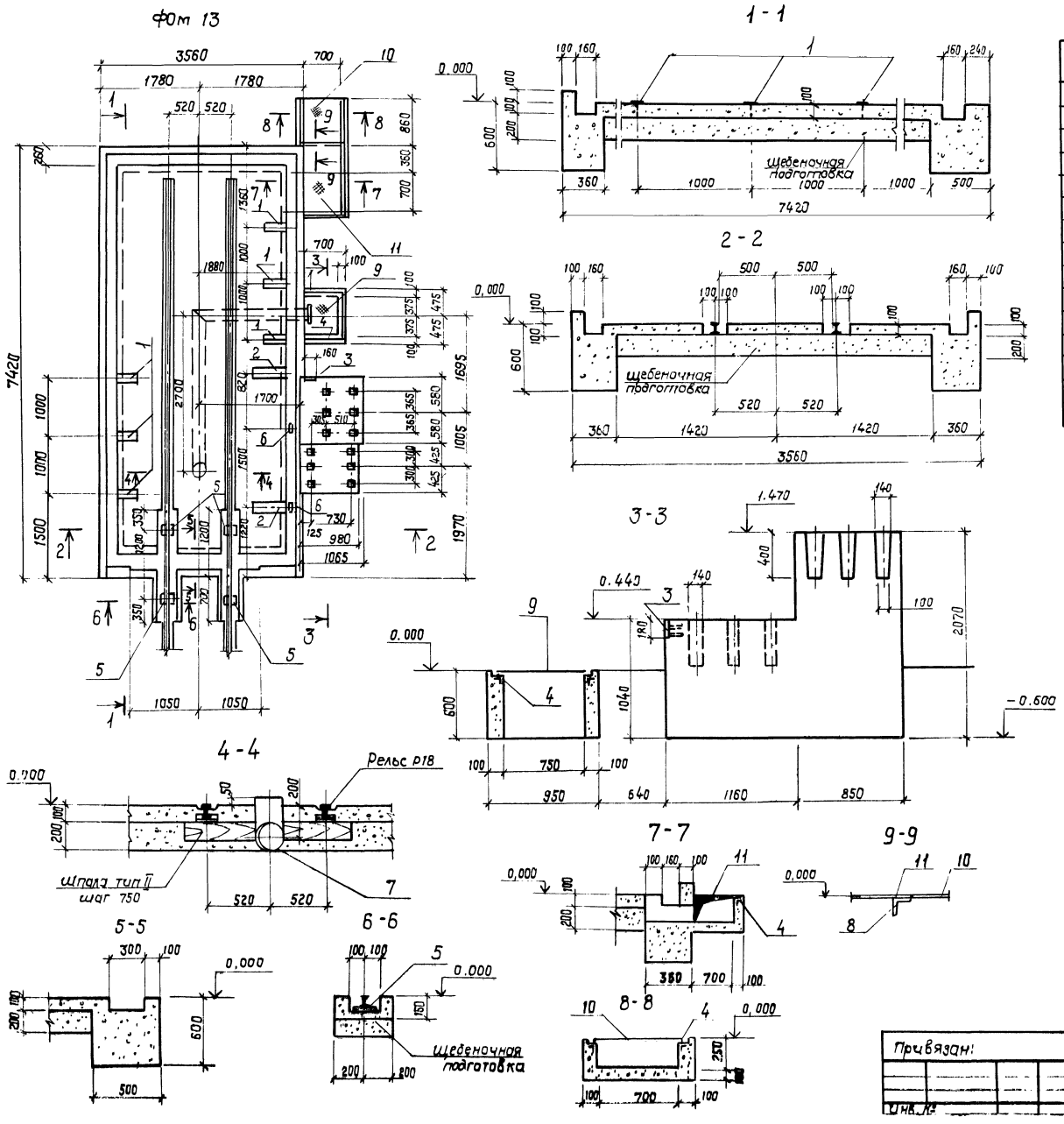

Спецификация фундамента под оборудование ФОМ13

Формат	Зона	Поз.	Обозначение	Наименование	Кол.	Примечание
				Сборочные единицы		
				Изделия закладные		
		1	КЖС-59	МН 11	6	
		2	То же	МН 12	2	
		3	КЖС-60	МН 13	1	
		4	То же	МН 3	7	п. м.
		5	"	МН 14	4	
		6	"	МН 15	2	
		7	"	МН 16	1	
		8	"	МН 17	1	
		9	КЖС-62	Щит Щ4	1	
		10	То же	То же Щ5	1	
		11	"	" Щ6	1	
				Материалы		
				Бетон марки 150		10,4 м³

1. Данный лист рассматривать совместно с листом КЖС-21.
2. За условную отметку 0.000 принята отметка головки рельса, что соответствует отметке чистого пола цеха.
3. Грунт в основании фундаментов тщательно уплотнить.
4. Количество шпал тип II-А по ГОСТ 8993-75 составляет 9 шт.
5. Бетонирование вести с тщательным вибрированием.

75

8972/1

ГИП	Заславский		VIII.83
Нач. отд.	Задовисвечна		VIII.83
Гл. спец.	Сквирский		VIII.83
Рук. гр.	Заводник		VIII.83
Вед. инж.	Байтман		VIII.83
Н. контр.	Сквирский		VIII.83

ТП 411-2-156.85 КЖС

Цех по производству паркета с сушильными камерами мощностью 10 тыс. м² паркета в год

Стадия	Лист	Листов
Р.П.	35	

Фундамент под оборудование ФОМ13

Гослесхоз СССР
Союзгипролесхоз
Киевский филиал

Привязан:

Инв. №

Согласовано
Технолог. сек. Бокс

Типовой проект 411-2-156.85

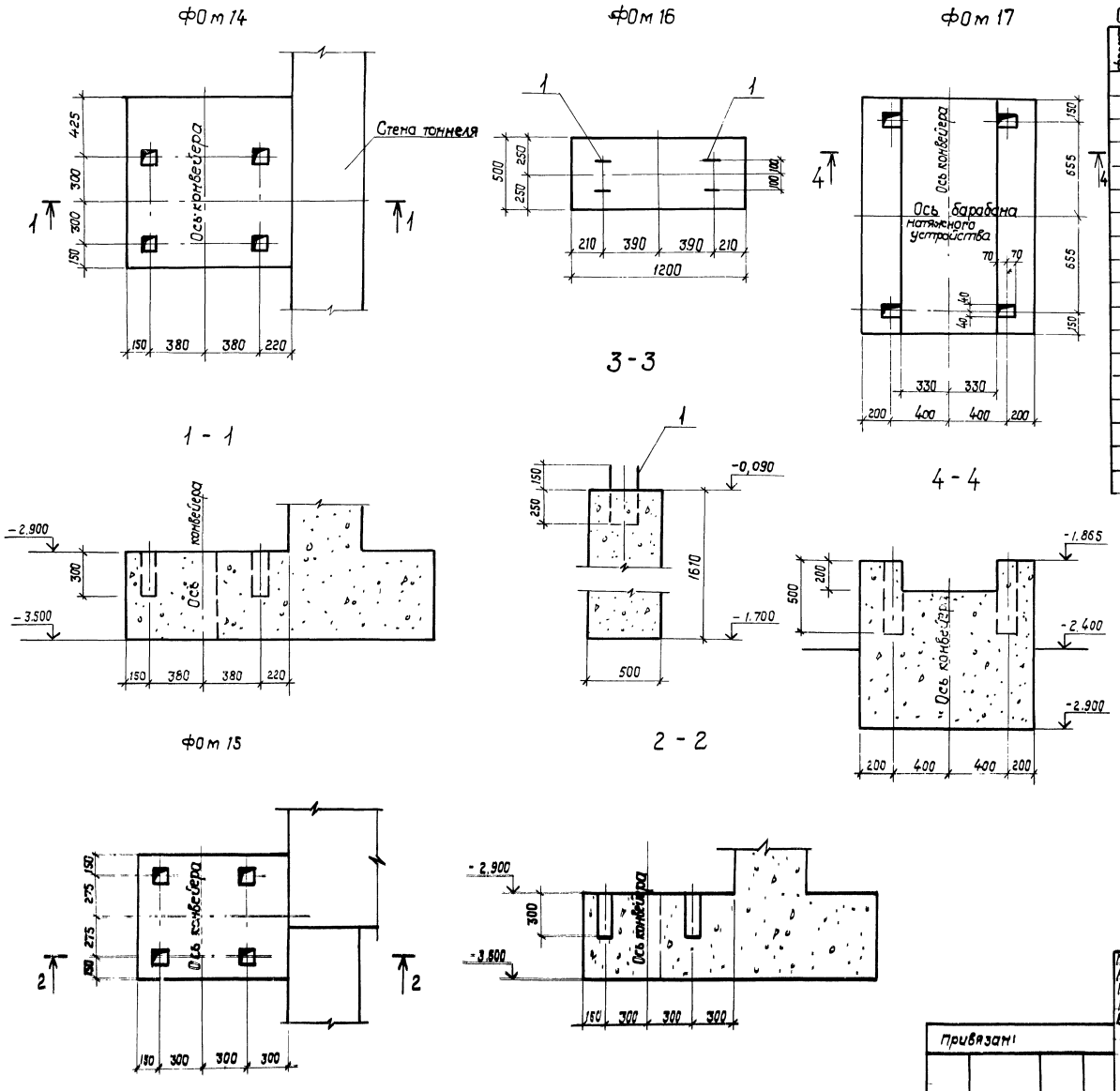

Спецификация фундаментов под оборудование

Формат	Зона	Поз.	Обозначение	Наименование	Кол.	Примечание
			КЖ-36	ФОм 14		
				Материалы		
				Бетон марки 150		0,45 м³
			КЖ-36	ФОм 15		
				Материалы		
				Бетон марки 150		0,5 м³
			КЖ-36	ФОм 16		
				Изделия закладные		
		1	КЖ-60	МН18	2	
				Материалы		
				Бетон марки 100		0,4 м³
			КЖ-36	ФОм 17		
				Материалы		
				Бетон марки 100		1,7 м³

1. Фундаменты замаркированы на листах КЖ-24,25.
2. Все колодцы под анкерные болты 100×100 мм.
3. Общие примечания см. лист КЖ-19.

76

8972/1

ГИП	Заславский		ТП 411-2-156.85 КЖ
Нач.отд.	Задависвечка		
Гл.спец	Сквирский		цех по производству паркета с сушильными камерами мощностью 200 тыс. м² паркета в год
Рук.гр.	Заводник		
Вед.инж.	Байтман		Стадия: р.п. / Лист: 36 / Листов:
Н. контр.	Заводник		Фундаменты под оборудование ФОм14-ФОм17

Привязан!

Гослесхоз СССР
Союзгипролесхоз
Киевский ...

Альбом I

Типовой проект 411-2-156.85

Согласовано: Технолог.сек. Бойко

ФОм 18

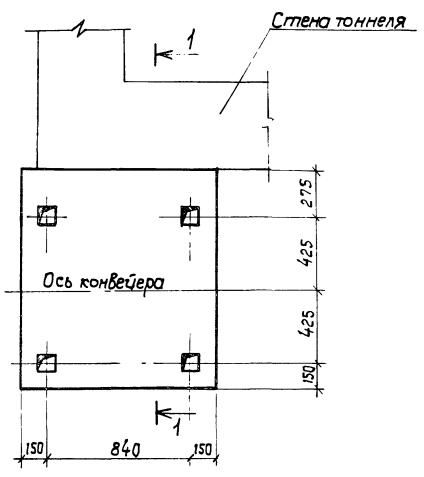

1 - 1

ФОм 20

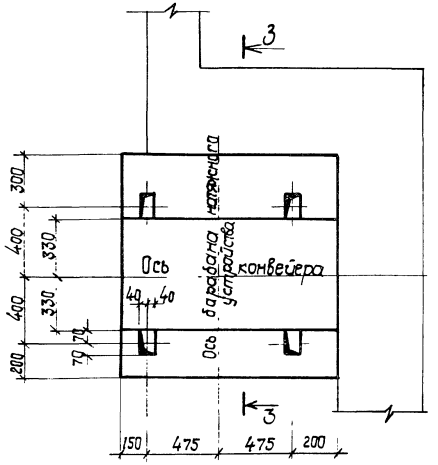

3 - 3

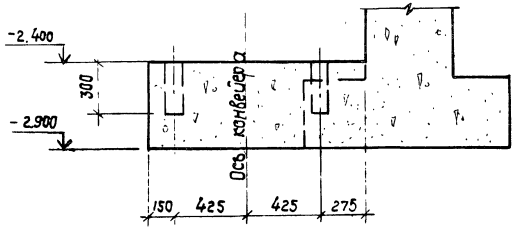

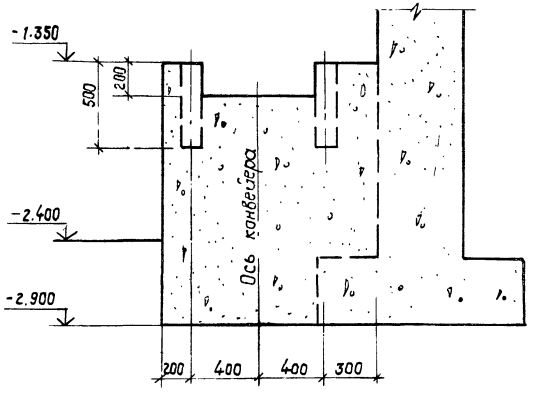

2 - 2

ФОм 19

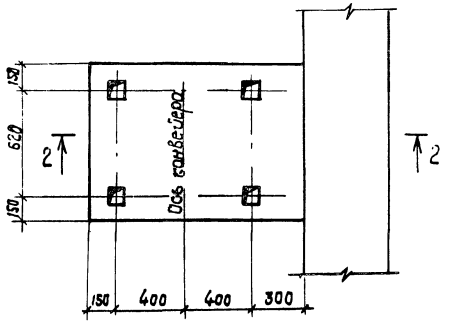

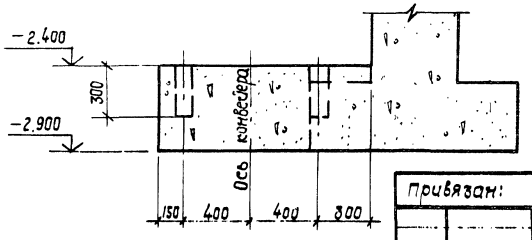

Спецификация фундаментов под оборудование

Формат	Дата	Поз.	Обозначение	Наименование	Кол.	Примечание
			КЖ-37	ФОм 18		
				Материалы		
				Бетон марки 100		0,5 м³
			КЖ-37	ФОм 19		
				Материалы		
				Бетон марки 100		0,45 м³
			КЖ-37	ФОм 20		
				Материалы		
				Бетон марки 100		2,15 м³

1. Фундаменты замаркированы на листах КЖ-24,25.
2. Все колодцы под анкерные болты 100×100 мм.
3. Общие примечания см. лист КЖ-19.

77

8972/1

ГИП	Заславский		ТП 411-2-156.85 КЖ
Нач.отд.	Задависвечко		
Гл.спец.	Скворцовский		Цех по производству паркета с сушильными камерами мощностью 200 тыс. м² паркета в год
Рук.гр.	Заводник		
Вед.инж.	Байтман		
Н.контр.	Заводник		Фундаменты под оборудование ФОм 18 ÷ ФОм 20

Стадия	Лист	Листов
Р.П.	37	

Гослесхоз СССР
Союзгипролесхоз
Киевский филиал

Привязан:

Инв. №

Типовой проект 411-2-156.85 Альбом I

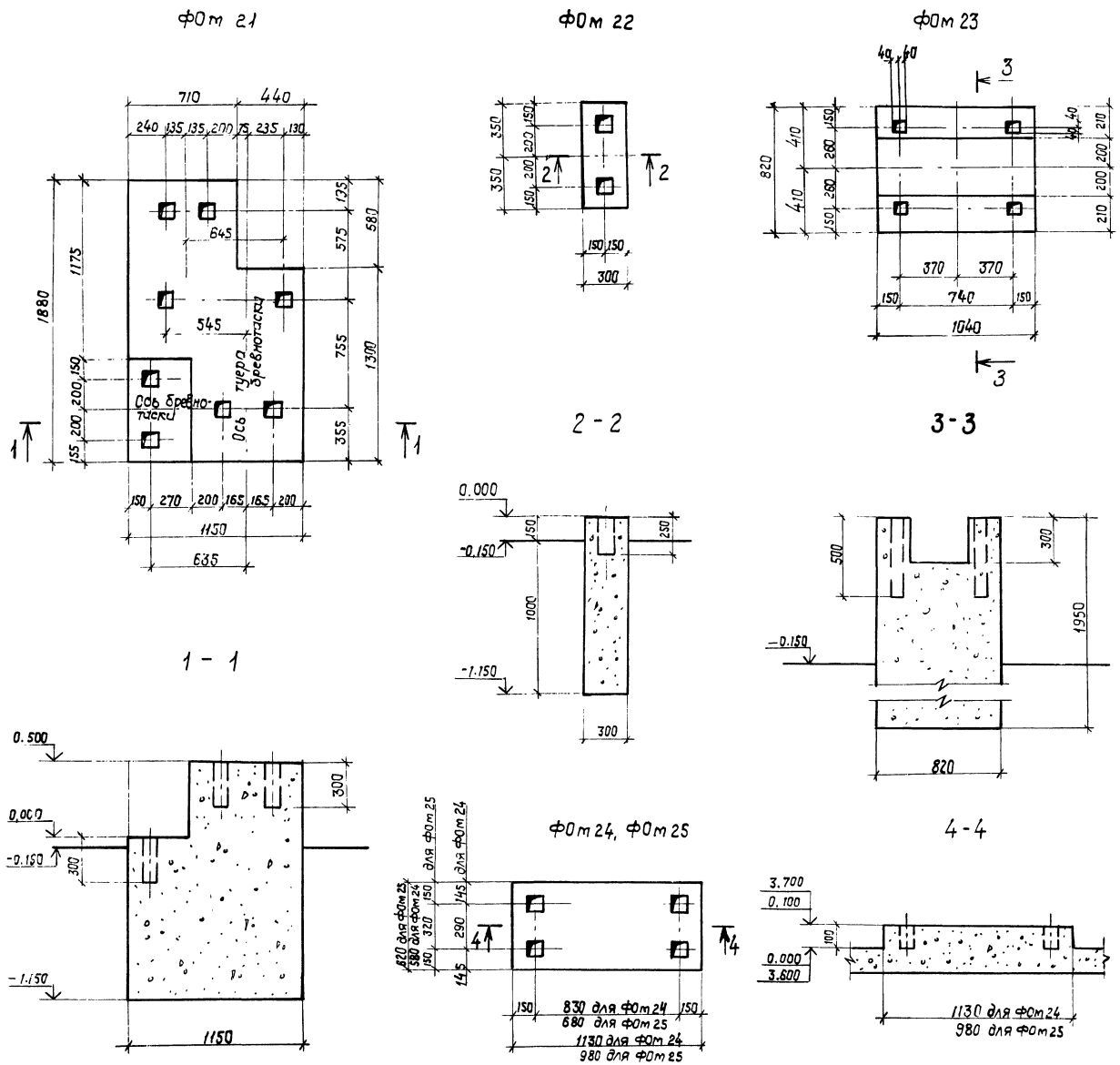

Спецификация фундаментов под оборудование

Формат	Дома	Поз.	Обозначение	Наименование	Кол.	Примечание
			КЖ-38	ФОм 21		
				Материалы		
				Бетон марки 100		3,0 м³
			КЖ-38	ФОм 22		
				Материалы		
				Бетон марки 100		0,25 м³
			КЖ-38	ФОм 23		
				Материалы		
				Бетон марки 100		1,4 м³
			КЖ-38	ФОм 24		
				Материалы		
				Бетон марки 100		0,1 м³
			КЖ-38	ФОм 25		
				Материалы		
				Бетон марки 100		0,1 м³

1. Фундаменты замаркированы на листе КЖ-22.
2. Все колодцы под анкерные болты 100×100 мм.
3. Общие примечания см. лист КЖ-19.

78

8972/1

ГИП	Заславский		ТП 411-2-156.85 КЖ
Нач.отд.	Задовисвечка		
Гл.спец.	Сквирский	VIII-85	Цех по производству паркета с сушильными камерами мощностью 200 тыс. м² паркета в год
Рук.гр.	Заводник	VIII-85	
Вед.инж.	Байтман		

Стадия: Р.П. | Лист: 38 | Листов:

Фундаменты под оборудование

Гослесхоз СССР
Союзгипролесхоз

Привязан:

Согласовано:
Технол.сект.
Рук.эл.тэн.сект.

Схема расположения балок покрытия и опорных плит

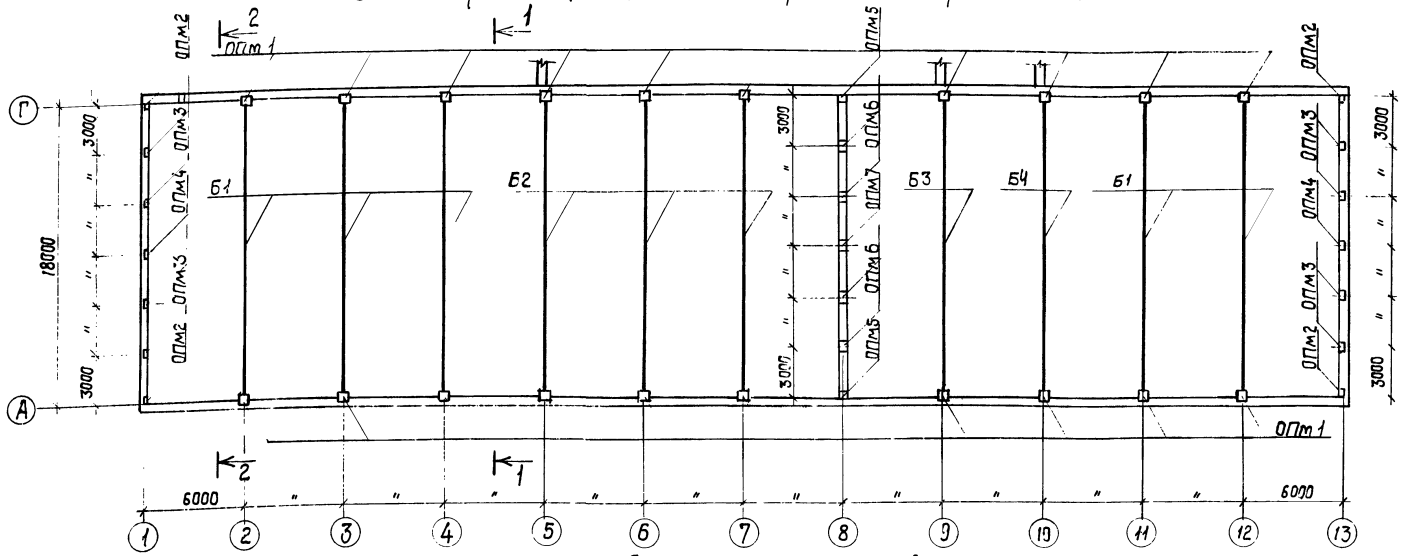

Схема расположения балок покрытия и опорных плит по оси 4 для t = -40°С

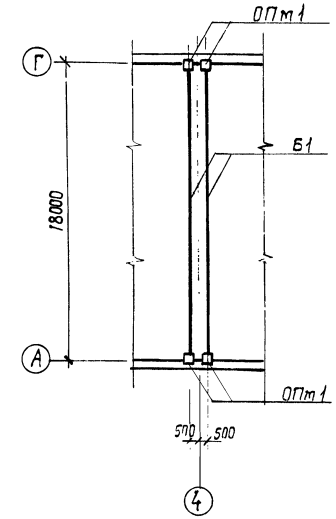

1 - 1

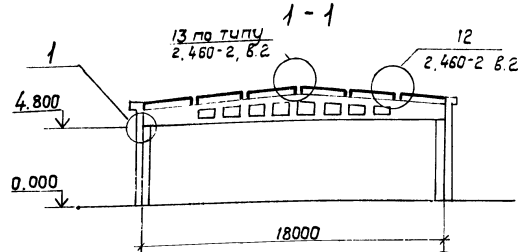

2 - 2

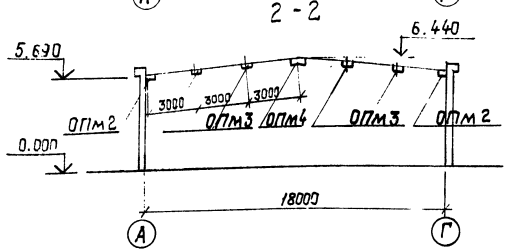

Схема расположения балок перекрытия и опорных плит на отм. 3.800

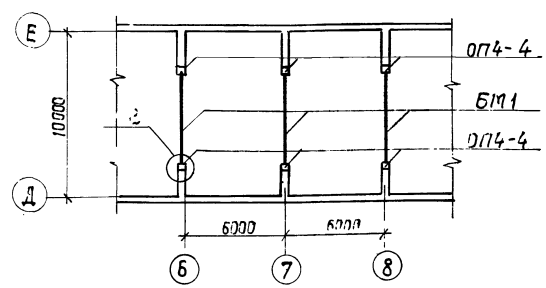

1. Монтаж и приемку сборных железобетонных конструкций производить в соответствии со СНиП III-16-80.

2. Изготовление и приемку монолитных железобетонных конструкций производить руководствуясь СНиП III-15-76.

3. Сварку стальных конструкций производить электродами типа Э42 по ГОСТ 9467-75.

4. Толщина сварных швов - 6 мм, но не более меньшей из толщин свариваемых элементов.

5. Узлы 1 и 2 разработаны на листе КЖ - 41

6. Цифры в числителе относятся к варианту с t=-20° и -30°, в знаменателе - к варианту с t=-40°.

Спецификация элементов, замаркированных на данном листе

Марка поз.	Обозначение	Наименование	Кол.	Масса ед. кг.	Примечание
		Балки покрытия			
Б1	1.462-1-3/80 КЖ-46	2БДР18 - 3АIVГ-1	5/6	10400	
Б2	То же,	2БДР18 - 6АIVГ2	3	10400	
Б3	"	2БДР18 - 6АIVГ-3	1	10400	
Б4		2БДР18-4АIV-1			
БМ1	КЖ - 44	Балки перекрытия БМ1	3		
		Опорные плиты			
ОПМ1	КЖ - 45	ОПМ1	20/22		
ОПМ2	То же	ОПМ2	4		
ОПМ3	"	ОПМ3	8		
ОПМ4	"	ОПМ4	2		
ОПМ5	"	ОПМ5	2		
ОПМ6	"	ОПМ6	4		
ОПМ7	"	ОПМ7	1		
ОП4-4	1.225-2, Вып. 5	ОП4-4	6	50	

8972/1 79

ГИП	Засовский			ТП 411-2-156.85 КЖ
Нач.отд.	Забавичева			Цех по производству паркета с сушильными камерами мощностью 200 тыс.м² паркета в год
Гл.спец.	Скворский		VII-41	
Рук.гр.	Забавник		VII-39	
Привязан:				Стадия Р.П. / Лист 39 / Листов
Инв.№	Н.контр.	Забавник		Схемы расположения балок покрытия и перекрытия и опорных плит.
				Госгражданпроект СССР Союзгипролесдрев Киевский филиал

Типовой проект 411-2-156.85

Согласовано:

Схема расположения плит покрытия

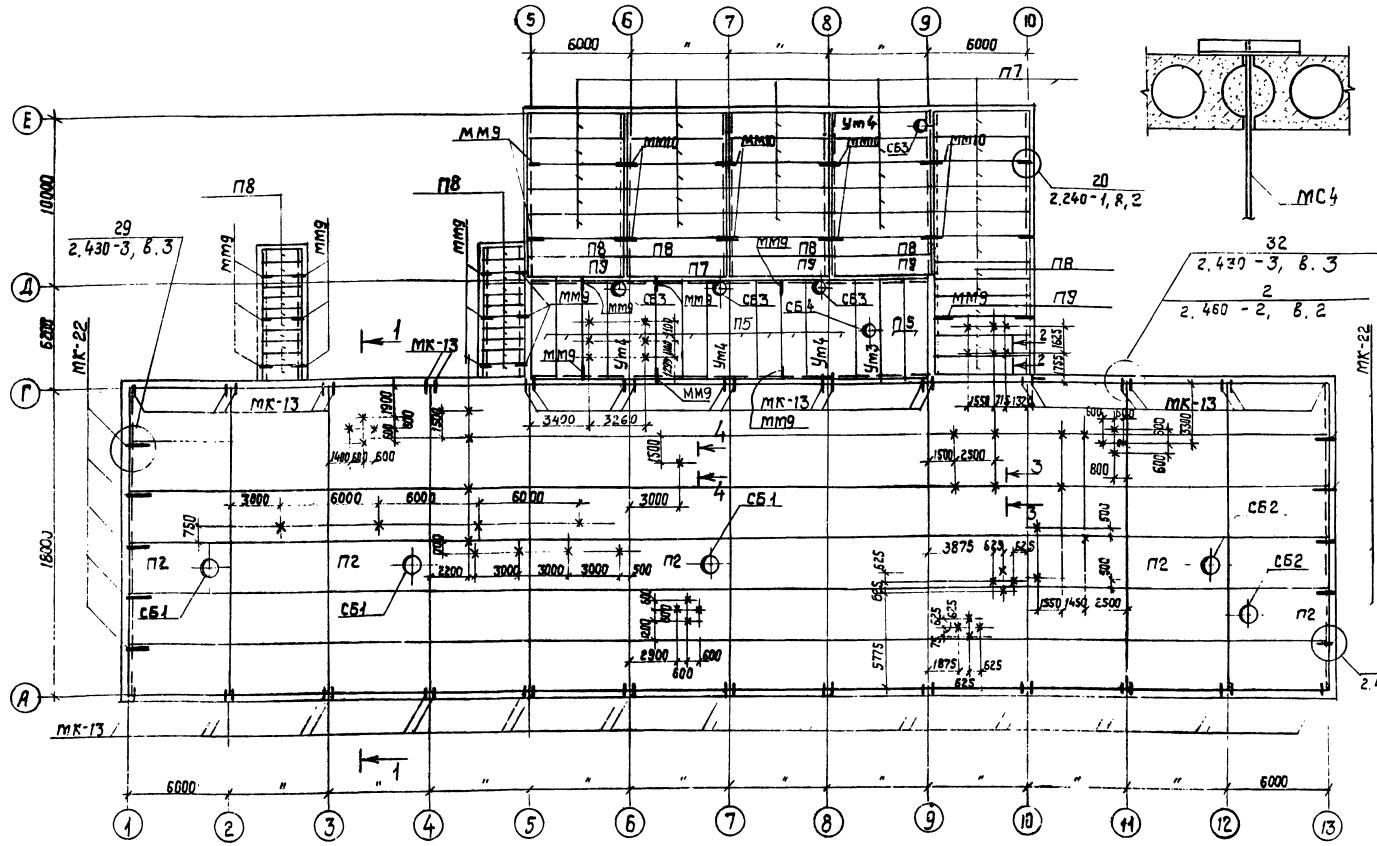

2-2

3-3

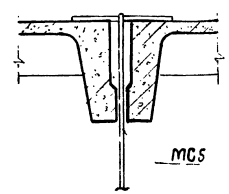

4-4

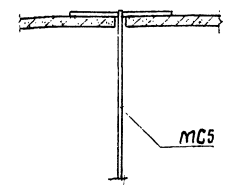

Схема расположения плит покрытия в осях 3÷5 для t = -40°С

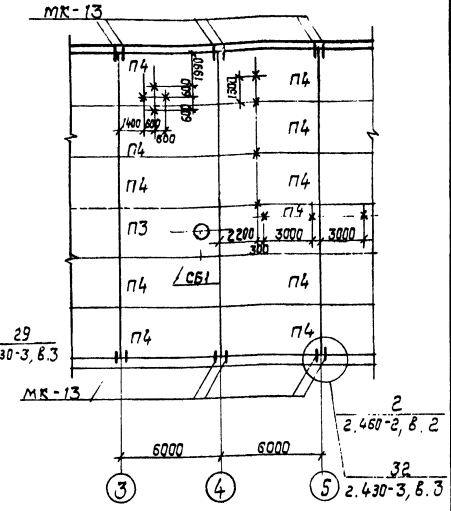

1. Все незамаркированные плиты - П1; все незамаркированные подвески в осях А÷Г — МС5 в осях Г÷Е - МС4.
2. Разрез 1-1 см. лист КЖС-39.
3. Швы между ребристыми плитами заполнить цементным раствором М150, между плитами с круглыми пустотами - М100.
4. Торцы плит с круглыми пустотами заделать бетоном М100 на глубину до 150 мм.
5. Отверстия в ребристых плитах ф до 200мм и в плитах с пустотами ф до 150мм, пробить по месту без нарушения ребер.
6. Ребристые плиты приварить к закладным деталям балок (опорных плит) не менее чем в 3 точках.
7. Сварку производить электродами типа Э42 по ГОСТ 9467-75.
8. Толщина сварных швов - 6 мм, но не более меньшей из толщин свариваемых элементов.
9. Монтаж и приемку сборных железобетонных элементов производить руководствуясь указаниями соответствующих серий и СНиП III-16-80.
10. Спецификацию к схеме расположения плит покрытия см. лист КЖС-41.

80

8972/1

ГИП	Заславский			ТП 411-2-156.85 КЖС	
Нач.отд.	Заславский				
Гл.спец.	Сибирский			Цех по производству паркета с сушильными камерами мощностью 250 тыс. м² паркета в год	
Рук.гр.	Заводник				
				Стадия: Р.П.	Лист: 40
Привязан:				Схема расположения плит покрытия.	Госгражданпроект СССР Союзгипролесхоз

Схема расположения плит перекрытия

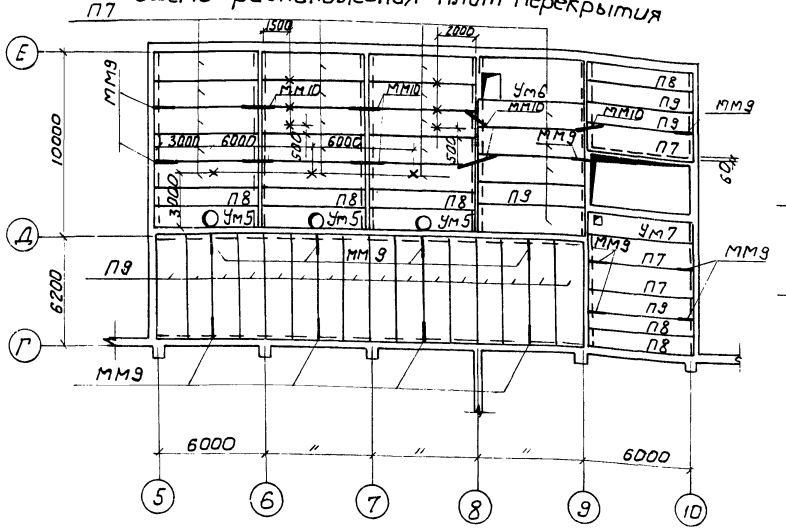

Схема расположения элементов лестницы 1М.

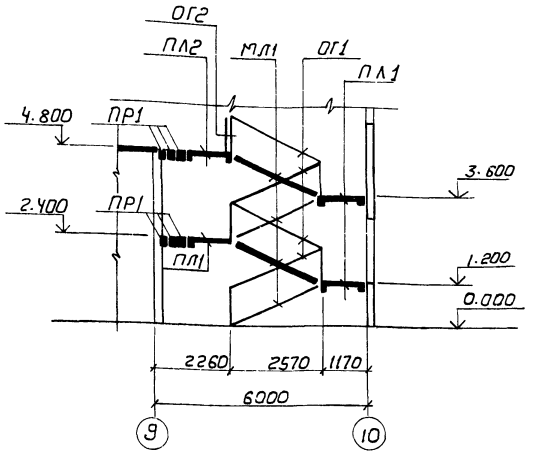

Спецификация элементов к схемам расположения на листах КЖ-40 и КЖ-41

Марка поз.	Обозначение	Наименование	Кол.	Масса ед. кг.	Примечание
		Плиты покрытия			
П1	ГОСТ 22701.1-77	ПГ-3А IV т	57/46	2650	
П2	ГОСТ 22701.2-77	ПВ10-3А IV т	5/4	3600	
П3	То же, КЖ-46	ПВ10-3А-IV т-1	1	3600	t=-40°C
П4	ГОСТ 22701.1-77, КЖ-46	ПГ-3А IV т-1	11	2650	t=-40°C
П5	ГОСТ 22701-1-77	ПГ-5А IV т	5	2650	
П6	То же	ПГ-4А IV т	5	2650	
П7	1.141-1, Вып. 59	ПК-60.15-3А IV т	37	2800	
П8	То же,	ПК-60.10-3А IV т	6	1725	
П9	"	ПК-60.12-3А IV т	8	2100	
П10	3.006-2, Вып II-2	П20д-3	22	640	
		Плиты перекрытия			
П7	1.141-1, Вып. 59	ПК-60.15-3А IV т	22	2800	
П8	То же	ПК-60.10-3А IV т	6	1725	
П9	"	ПК-60.12-3А IV т	20	2100	
		Стаканы			
СБ1	1.494-24, Вып. 1	СБ10Б-2	3	280	
СБ2	То же	СБ10Б-1	2	280	
СБ3	"	СБ7А-1	4	290	
СБ4	"	СБ10А-1	1	250	
		Монол. уч-ки покрыт.			
Ум3	КЖ-43	Ум3	1		
Ум4	КЖ-43	Ум4	4		
		Монол. уч-ки перекр.			
Ум5	КЖ-43	Ум5	3		
Ум6	КЖ-44	Ум6	1		
Ум7	КЖ-44	Ум7	1		
		Подвески покрыт.			
МС4	КЖ-61	МС4	12		
МС5	КЖ-61	МС5	39		
		Подвески перекрытий			
МС5	КЖ-61	МС5	3		
		Монтажн. детали покр.			
ММ9	2.240-1, Вып. 2	ММ9	24		
ММ10	То же	ММ10	8		
		Монтажн. детали перекр.			
ММ9	2.240-1, Вып.2	ММ9	16		
ММ10	То же	ММ10	6		
		Стальн. эл-ты покр.			
МК-13	2.430-3, Вып. 3	МК-13	48		
МК-22	То же	МК-22	10		
		Лестница			
МЛ1	ИИ 27-1	ЛМ1	4	1450	
ПЛ1	То же,	ЛП1	3	1030	
ПЛ2	"	ЛП1а	1	1030	
ПР1	1.138-10, Вып. 4	1ПР60-33.25.22у	6	450	
ОГ1	ИИ 27-2	Л01	4		
ОГ2	То же	Л08	1		81

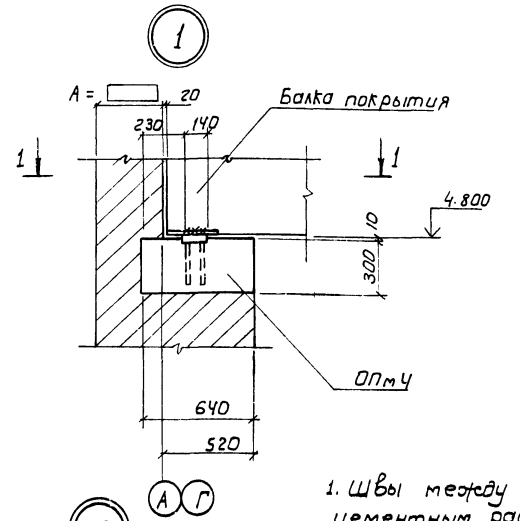

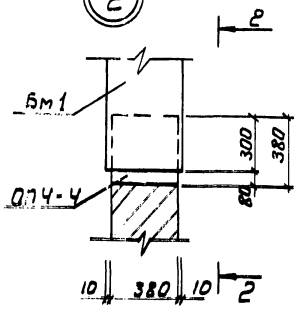

1. Швы между плитами заполнить цементным раствором М100.
2. Торцы плит с круглыми пустотами заделать бетоном М100 на глубину до 150мм.
3. Отверстия в плитах ф до 150мм. пробить по месту без нарушения ребер.
4. Монтаж и приемку сборных железобетонных элементов производить руководствуясь указаниями соответствующих серий и СНиП III-16-80.
5. Цифры в числителе относятся к варианту с t=-20° и -30°, в знаменателе - к варианту с t=-40°.
6. Подвески, указанные на схеме расположения плит перекрытия - МС5.

ГИП	Заводский	КЖ	VIII.83	ТП 411-2-156.85 КЖ
Нач. отд.	Заводский	КЖ	VIII.83	Цех по производству паркета с сушильными камерами мощностью 200тыс.м² паркета в год
Гл. спец.	Заводский	КЖ	VIII.83	
Рук. гр.	Заводский	КЖ	VIII.83	
Привязан:				Стадия Р.П. Лист 41 Листов
				Схемы расположения плит перекрытия, элемен... Киевский филиал Союзгипролесхоз

Инв. № подл. | Подпись и дата | Взам. инв. №

ЦИТП Госстроя СССР 1987211

Ут1

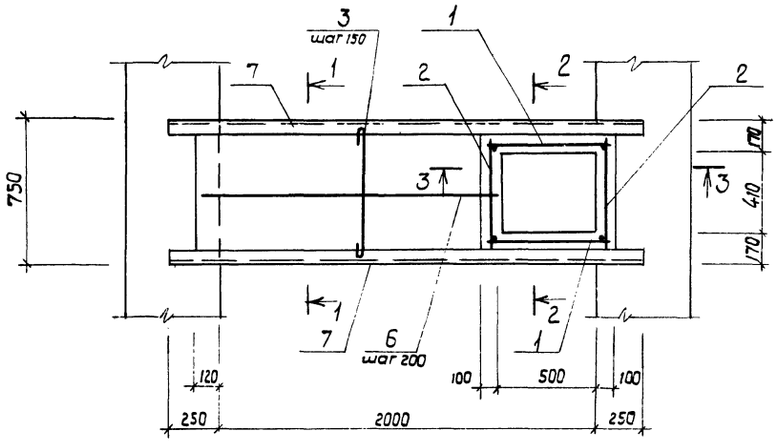

2-2

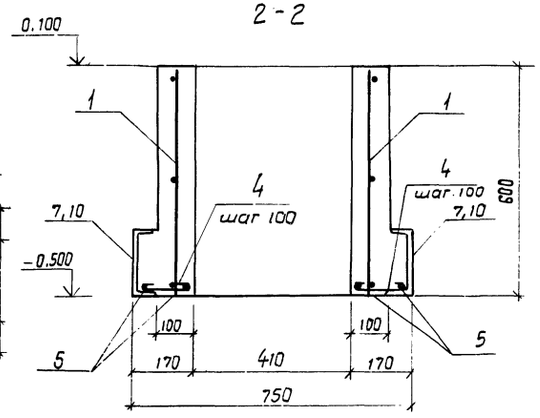

Ут2

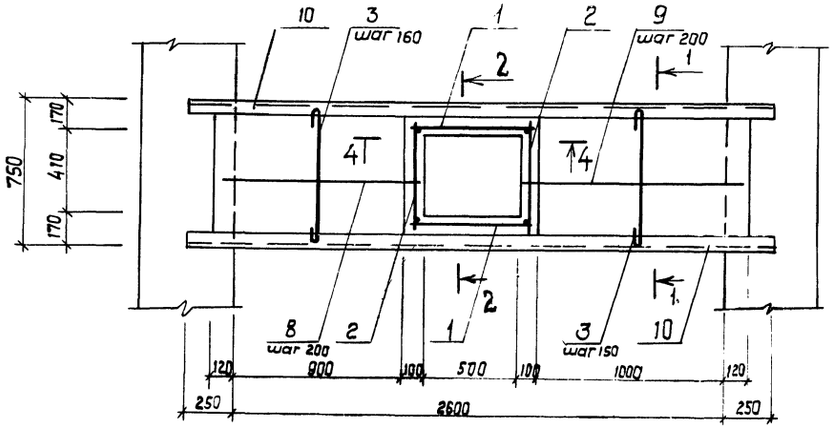

3-3

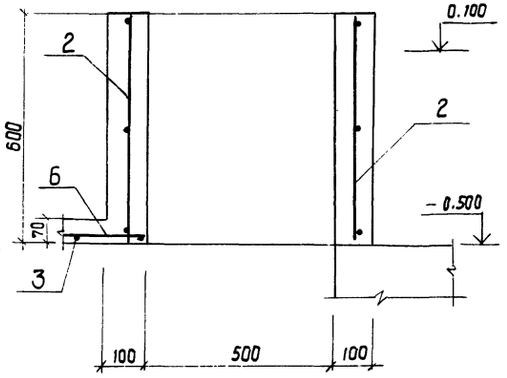

4-4

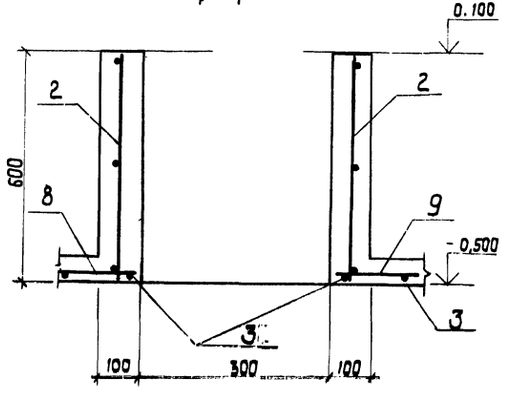

1-1

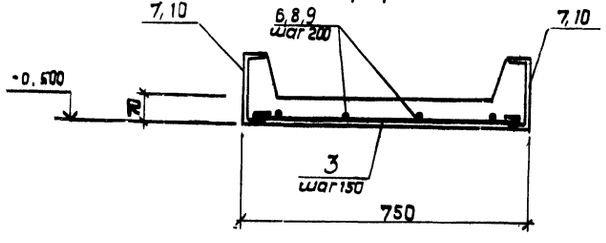

Спецификация монолитных участков Ут1, Ут2

Формат	Зона	Поз.	Обозначение	Наименование	Кол.	Примечание
				Ут1		
				Сборочные единицы		
		1	КЖС-58	Каркас плоский КР3	2	
		2	То же	То же КР4	2	
				Детали		
		3	КЖС-42	ф8AI ГОСТ 5781-75 ℓ=830	12	3,9 кг
		4	То же	То же ℓ=250	14	1,4 кг
		5	"	ф6AI ГОСТ 5781-75 ℓ=2200	4	2,0 кг
		6	"	То же ℓ=1600	2	0,7 кг
		7	"	[18 ГОСТ 8240-72 ℓ=2500	2	81,5 кг
				Материалы		
				Бетон М200		0,25 м³
				Ут2		
				Сборочные единицы		
		1	КЖС-58	Каркас плоский КР1	2	
		2	То же	То же КР2	2	
				Детали		
		3	КЖС-42	ф8AI ГОСТ 5781-75 ℓ=830	17	3,9 кг
		4	То же	То же ℓ=250	14	1,4 кг
		5	"	ф6AI ГОСТ 5781-75 ℓ=2200	4	2,0 кг
		8	"	То же ℓ=1100	2	0,5 кг
		9	"	То же ℓ=1200	2	0,5 кг
		10	"	[20 ГОСТ 8240-72 ℓ=3100	2	114 кг
				Материалы		
				Бетон М200		0,26 м³

Ведомость расхода стали на элемент, кг

Марка элемента	Изделия арматурные					Всего	Изделия закладные				Всего	Общий расход
	Арматура класса AI ГОСТ 5781-75						Прокат марки ВСт3кп2 ГОСТ 8240-72		ГОСТ 3262-75 трубы 20×3,2			
	ф6	ф8	ф10		Итого		[18	[20		Итого		
Ут1	5,5	5,3	4,8		15,6	15,6	81,5		4,0	85,5	85,5	101,1
Ут2	5,8	5,3	4,8		15,9	15,9	114		4,0	118	118	133,9

Основные примечания см. лист КЖС-44.

82
8972/1

ГИП	Засловский		ТП 411-2-156.85 КЖС
Нач.отд.	Добровольский		
Гл.спец.	Скворцовский		Цех по производству паркета с сушильным и калорифером мощностью паркета 8 тыс м²/год
Рук.гр.	Заболотний		
Ст.инж.	Левицкая		Стадия Р.П. Лист 42 Листов
Привязан.			Монолитные участки Ут1, Ут2
Инв.№ подл.	Заболотний		Гослесхоз СССР Союзгипролесхоз Киевский филиал

Ум 3

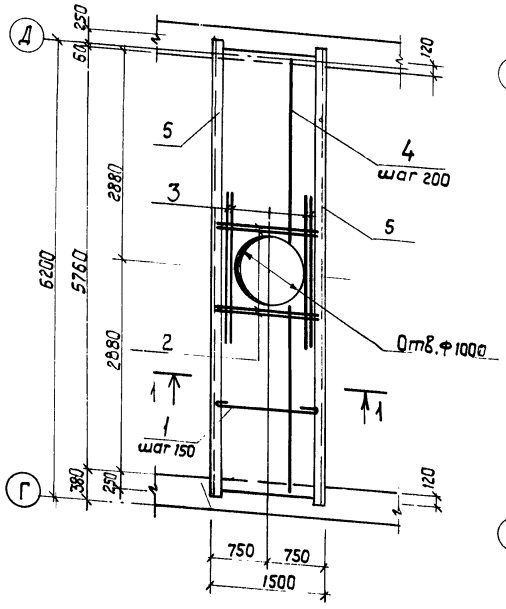

Ум 4

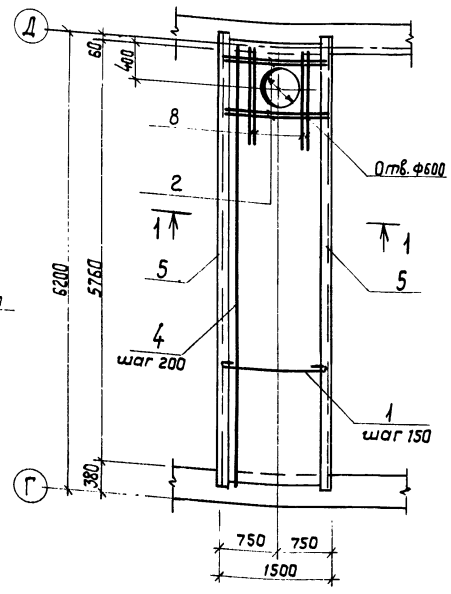

2 - 2

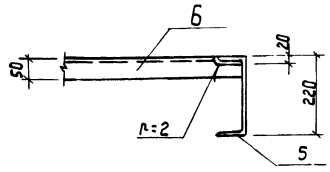

3 - 3

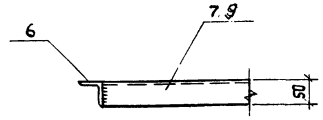

Ум 5

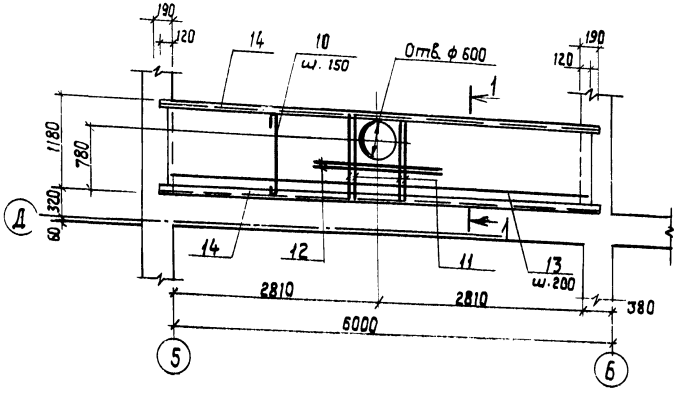

1 - 1

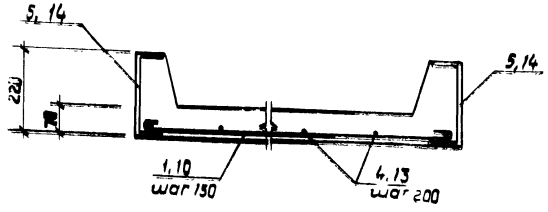

Деталь обрамления отверстий в Ум 3, Ум 4

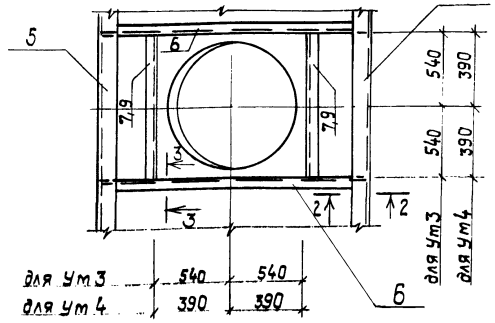

Ведомость расхода стали на элемент, кг

Марка элемента	Изделия арматурные					Изделия закладные				Общий расход
	Арматура класса AI ГОСТ 5781-75					Прокат марки ВСт3кп2 ГОСТ 535-79 и ГОСТ 8239-72				
	ф6	ф8	ф12		Итого	Всего	[22	L5×5	Итого	Всего	
Ум 3	10,6	25,6	12,8		48,4	48,4	262,9	19,4	282,3	282,3	330,7
Ум 4	10,6	25,6	9,8		46,0	46,0	262,9	17,1	280,0	280,0	326,0
Ум 5	9,1	19,9	6,7		35,7		252,0		252,0	252,0	287,7

Спецификация монолитных участков Ум3 ÷ Ум 5

Формат	Зона	Поз.	Обозначение	Наименование	Кол.	Примечание
				Ум 3		
				Детали		
		1	Кжс-43	ф8AI ГОСТ 5781-75 ℓ=1580	41	25,6 кг
		2	То же	ф12AI ГОСТ 5781-75 ℓ=1480	4	5,3 кг
		3	"	То же ℓ=1950	4	6,9 кг
		4	"	ф6AI ГОСТ 5781-75 ℓ=5980	8	10,6 кг
		5	"	[22 ГОСТ 8240-72 ℓ=6260	2	262,9 кг
		6	"	L5×5 ГОСТ 8509-72* ℓ=1480	2	11,2 кг
		7	"	То же ℓ=1080	2	8,2 кг
				Материалы		
				Бетон М200		0,63 м³
				Ум 4		
				Детали		
		1	Кжс-43	ф8AI ГОСТ 5781-75 ℓ=1580	41	25,6 кг
		2	То же	ф12AI ГОСТ 5781-75 ℓ=1480	4	5,3 кг
		8	"	То же ℓ=1250	4	4,5 кг
		4	"	ф6AI ГОСТ 5781-75 ℓ=5980	8	10,6 кг
		5	"	[22 ГОСТ 8240-72 ℓ=6260	2	262,9 кг
		6	"	L5×5 ГОСТ 8509-72* ℓ=1480	2	11,2 кг
		9	"	То же ℓ=780	2	5,9 кг
				Материалы		
				Бетон М200		0,63 м³
				Ум 5		
				Детали		
		10	Кжс-43	ф8AI ГОСТ 5781-75 ℓ=1260	40	19,9 кг
		11	То же	ф12AI ГОСТ 5781-75 ℓ=1160	4	4,1 кг
		12	"	То же ℓ=1450	2	2,6 кг
		13	"	ф6AI ГОСТ 5781-75 ℓ=5840	7	9,1 кг
		14	"	[22 ГОСТ 8240-72 ℓ=6000	2	252,0 кг
				Материалы		
				Бетон М200		0,48 м³

Основные примечания см. лист Кжс-44.

83
8972/1

Привязан

Инв. №

ГИП	Заславский	ТП 411-2-156.85 Кжс	
Нач. отд.	Забавичева		
Гл. спец.	Скворецкий	Цех по производству паркета с сушильными материальностью годовых. м² паркета в год	
Рук. гр.	Заводник		
Ст. инж.	Лобанкова		
Н. контр.	Заводник	Монолитные участки Ум3 ÷ Ум5	Стадия Лист Листов: Р.М. 43
			Госгражданпроект Госгражданпроекта Свердловской области

Альбом I

Инв. № подл. | Подпись и дата | Взам. инв. №

Ум6

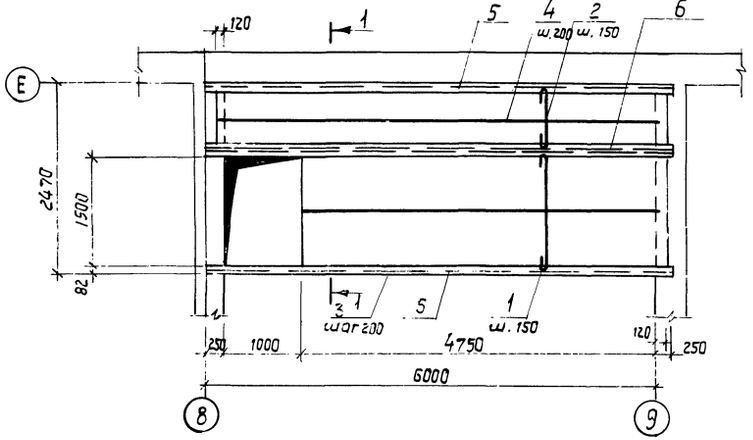

1 - 1

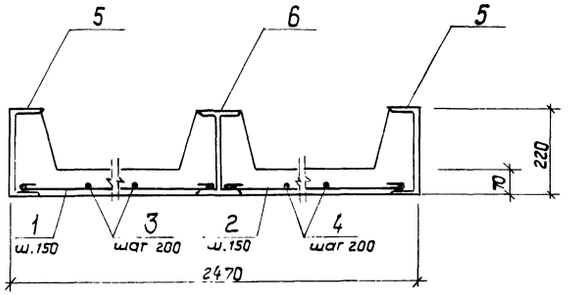

Ум7

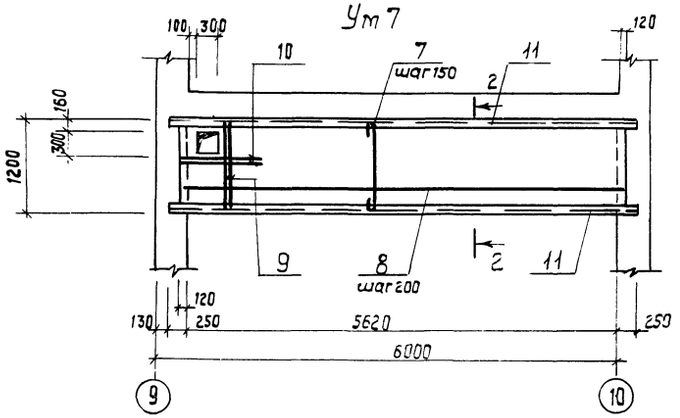

2 - 2

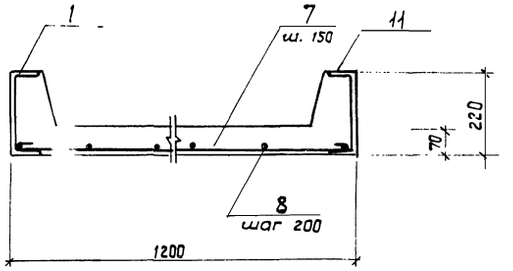

Бт1

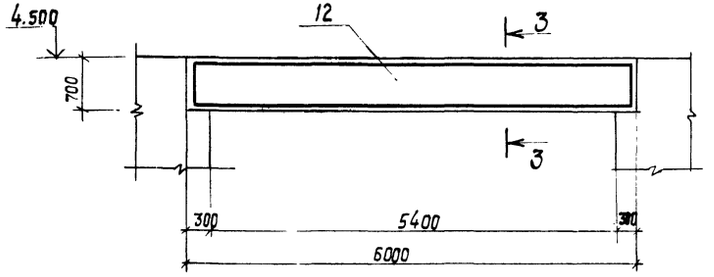

3-3

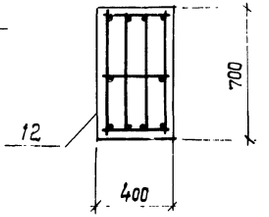

Расчетная схема Бт1

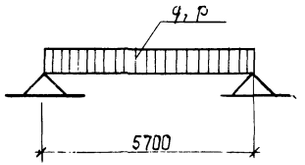

расчетные нагрузки для Бт1

постоянная $q = 9,5$ тс/м

временная $p = 2,7$ тс/м

Спецификация монолитных участков Ум6, Ум7 и балки Бт1.

Формат	Зона	Поз.	Обозначение	Наименование	Кол	Примечание
				Ум6		
				Детали		
		1	КЖС-44	ФВАI ГОСТ 5781-75 ℓ= 1700	33	22,2 кг
		2	То же	То же ℓ= 970	41	15,7 кг
		3	"	ФбАI ГОСТ 5781-75 ℓ= 4850	9	9,7 кг
		4	"	То же ℓ= 5970	5	6,6 кг
		5	"	[22 ГОСТ 8240-72 ℓ= 6250	2	262,5 кг
		6	"	I22 ГОСТ 8239-72 ℓ= 6250	1	150 кг
				Материалы		
				Бетон М200		0,88 м³
				Ум7		
				Детали		
		7	КЖС-44	ФВАI ГОСТ 5781-75 ℓ= 1290	39	19,9 кг
		8	То же	ФбАI ГОСТ 5781-75 ℓ= 5970	7	9,3 кг
		9	"	Ф12АI ГОСТ 5781-75 ℓ= 1180	2	2,1 кг
		10	"	То же ℓ= 830	2	1,5 кг
		11	"	[22 ГОСТ 8240-72, ℓ= 6120	2	262,5 кг
				Бт1		
				Сборочные единицы		
		12	КЖС-58	Каркас пространственный КП1	1	
				Материалы		
				Бетон М200	1,7	1,7 м³

Ведомость стали на элемент, кг

Марка элемента	Изделия арматурные							Всего	Закладные изделия			Всего	Общий расход
	Арматура класса								Прокат марки				
	AI ГОСТ 5781-75					AIII ГОСТ 5781-75			Ст3 кп2				
	Фб	Ф8	Ф10	Ф12	Итого	Ф32	Итого		ГОСТ 8240-72 [22	ГОСТ 8239-72 I22	Итого		
Ум6	16,3	37,9			54,2			54,2	262,5	150,0	412,5	412,5	466,7
Ум7	9,3	19,9		3,6	32,8			32,8	257,0		257,0	257,0	289,8
Бт1		6,6	44,8	31,8	83,2	150,8	150,8	234,0					234,0

1. Рабочую арматуру монолитных участков приварить к стальным балкам.
2. Стальные балки монолитных участков опирать на подушки 250×250×150(h) из бетона М150.
3. Корыта, образованные монолитными участками, засыпать шлаком с объемным весом до 700 кгс/м³.

ГИП	Заславский		VIII.85
Нач.отд.	Забавичев		VIII.85
Гл.спец.	Скворский		VIII.85
Рук.гр.	Забавник		VIII.85
Ст.инж.	Левицкая		

ТП 411-2-156.85 КЖС

Цех по производству паркета с сушильным катератом мощностью 200 тыс. м² паркета в год

Стадия	Лист	Листов
Р.П.	44	

Монолитные участки Ум6, Ум7. Балка Бт1

Гослесхоз СССР Союзгипролесхоз Киевский филиал

Привязан:

Инв. №

Н. контр. Забавник

Альбом

Типовой проект 411-2-156.85

ОПм1

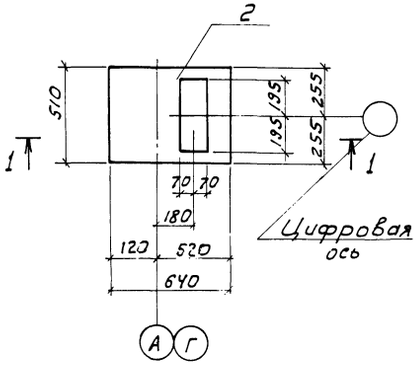

ОПм2

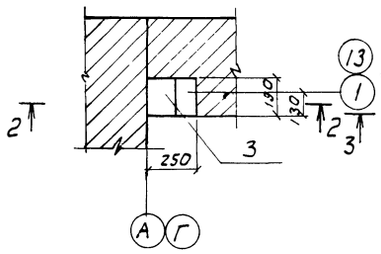

ОПм3

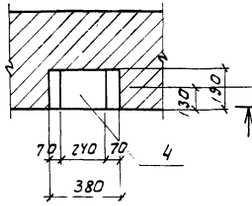

ОПм4

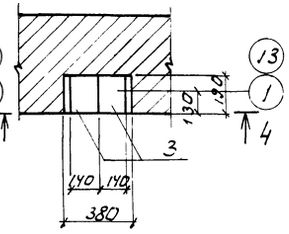

1-1

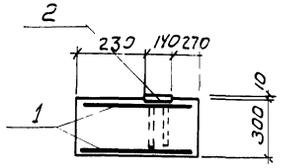

2-2

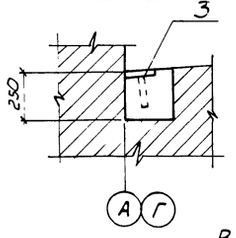

3-3

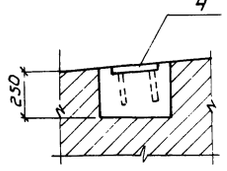

4-4

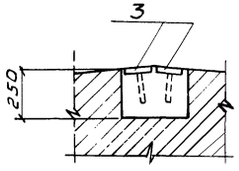

ОПм5

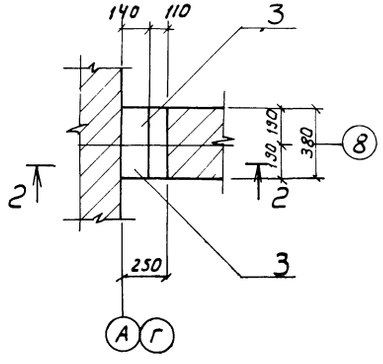

ОПм6

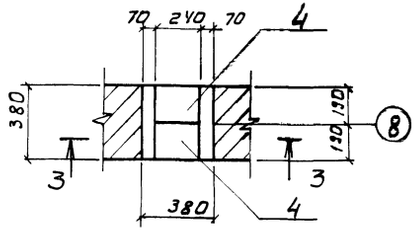

ОПм7

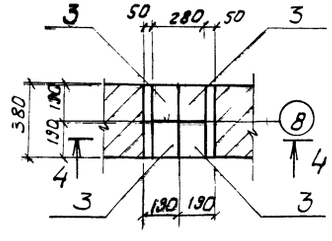

Ведомость расхода стали на элемент, кг

Марка элемента	Изделия арматурн.		Изделия закладные					Всего	Общий расход
	Арм. класс: AI	Всего	Арматура класса AII		Прокат марки ВСт3кп2				
	ГОСТ 5781-75		ГОСТ 5781-75		ГОСТ 103-76				
	ф8		ф10	Итого	-б=8	-б=20	Итого		
ОПм1	5,2	5,2	2,0	2,0	—	8,6	8,6	10,6	15,8
ОПм2	—	—	0,2	0,2	1,8	—	1,8	2,0	2,0
ОПм3	—	—	0,4	0,4	3,0	—	3,0	3,4	3,4
ОПм4	—	—	0,4	0,4	3,6	—	3,6	4,0	4,0
ОПм5	—	—	0,4	0,4	3,6	—	3,6	4,0	4,0
ОПм6	—	—	0,8	0,8	6,0	—	6,0	6,8	6,8
ОПм7	—	—	0,8	0,8	7,2	—	7,2	8,0	8,0

Изготовление бетонных и железобетонных плит выполнить в соответствии с указаниями СНиП III-15-76.

Спецификация элементов на ОПм1-ОПм7

Формат	Зона	Поз.	Обозначение	Наименование	Кол.	Приме-чание
			КЖ-45	ОПм1		
				Сборочные единицы		
		1	КЖ-61	Сетка арматурная С1	2	
		2	1.423-3, Вып. 2	Издел. закладное М2-2	1	
				Материалы:		
				Бетон М200	0,1	м3
			КЖ-45	ОПм2		
				Сборочные единицы		
		3	1.462-3, Вып. 3	Издел. закл. М4-1-3	1	
				Материалы:		
				Бетон М100	0,01	м3
			КЖ-45	ОПм3		
				Сборочные единицы		
		4	1.462-3, Вып. 3	Издел. закл. М4-3-3	1	
				Материалы		
				Бетон М100	0,02	м3
			КЖ-45	ОПм4		
				Сборочные единицы		
		3	1.462-3, Вып. 3	Издел. закл. М4-1-3	2	
				Материалы		
				Бетон М100	0,02	м3
			КЖ-45	ОПм5		
				Сборочные единицы		
		3	1.462-3, Вып. 3	Издел. закл. М4-1-3	2	
				Материалы:		
				Бетон М100	0,02	м3
			КЖ-45	ОПм6		
				Сборочные единицы		
		4	1.462-3, Вып. 3	Издел. закл. М4-3-3	2	
				Материалы		
				Бетон М100	0,04	м3
			КЖ-45	ОПм7		
				Сборочн. единицы		
		3	1.462-3, Вып. 3	Издел. закл. М4-1-3	4	
				Материалы		
				Бетон М100	0,04	м3

85
8372/1

ГИП	Заславский	ТП 411-2-156.85 КЖ	
Нач. отд.	Задобривский		
Гл. спец.	Скворецкий		
Рук. гр.	Завадник	Цех по производству паркета с сушильными камерами мощностью 200 тыс. м² паркета в год.	
		Стадия: Р.П.	Лист: 45
Н. контр.	Завадник	Опорные плиты ОПм1 ÷ ОПм7	Гослесхоз СССР, Союзгипролесхоз, Киевский филиал

Привязан:

Инв. №

Типовой проект 411-2-156.85 Альбом I

Б1; Б2

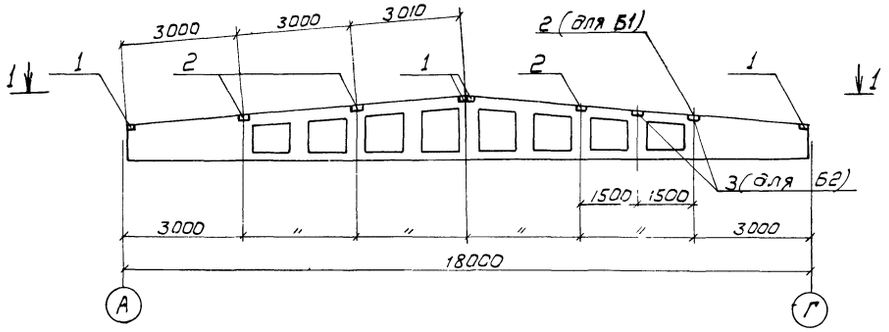

1-1

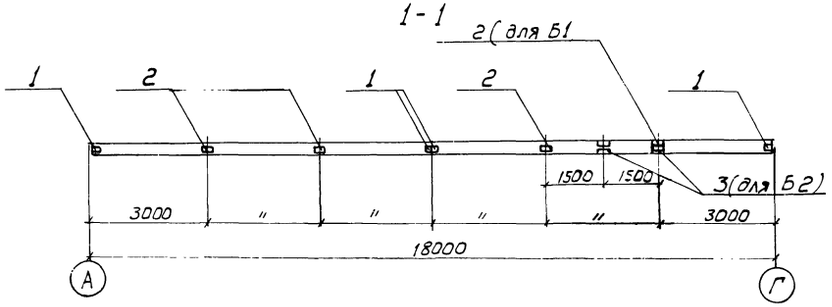

Б3

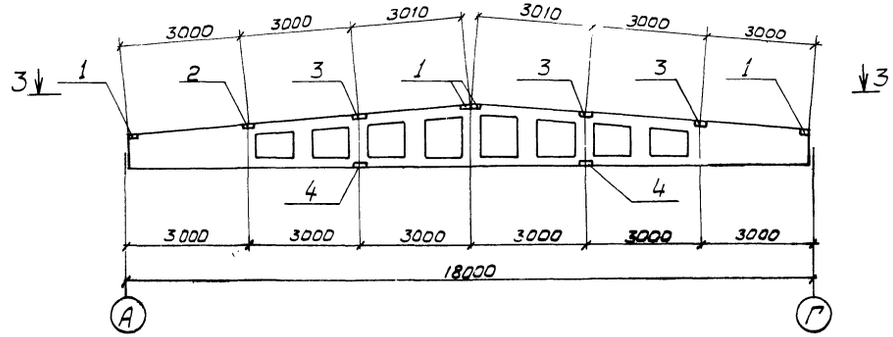

3-3

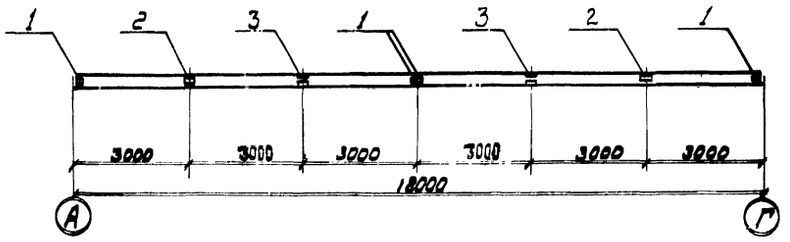

П3; П4 (для t=-40°)

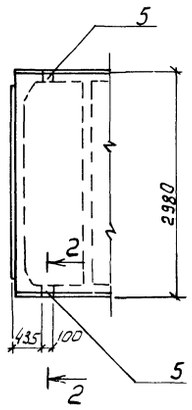

Спецификация дополнительных закладных изделий

Формат	Зона	Поз.	Обозначение	Наименование	Кол.	Примечание
				Б1		
				Сборочные единицы		
				Изделия закладные		
		1	1.462-3, вып. III	М4-1-3	4	
		2	То же,	М4-3-4	4	
				Б2		
				Сборочные единицы		
				Изделия закладные		
		1	1.462-3, вып. III	М4-1-3	4	
		2	То же,	М4-3-4	3	
		3	"	М4-10-4	2	
				Б3		
				Сборочные единицы		
				Изделия закладные		
		1	1.462-3, вып. III	М4-1-3	4	
		2	То же,	М4-3-4	2	
		3	"	М4-10-4	2	
		4	"	М3-30	2	
				П3, П4		
				Сборочные единицы		
				Изделия закладные		
		5	ГОСТ 22701.5-77	Закладная деталь М9	2	

1. Разработанные на данном чертеже нетиповые элементы отличаются от типовых по соответствующим сериям только наличием и разбивкой дополнительных закладных изделий.
2. Разрез 2-2 см. ГОСТ 22701.0-77, стр. 22.

86

8972/1

ГИП	Заславский		ТП 411-2-156.85 КЖ
Нач.отд.	Задавирчук		
Гл.спец.	Скворцов		Цех по производству паркета с сушильными камерами мощностью 200 тыс. м² паркета в год.
Рук.гр.	Заводник		

Стадия	Лист	Листов
Р.П.	46	

Привязан

Инв. №

Н.контр. Заводник

Балки покрытия Б1+Б4. Плиты П3; П4

Госпсехоз СССР
Союзгипролесхоз
Киевский филиал

Альбом

Типовой проект 411-2-156.85

Подвесной путь в осях 5-8

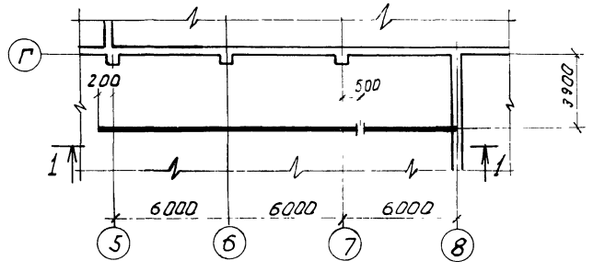

1-1

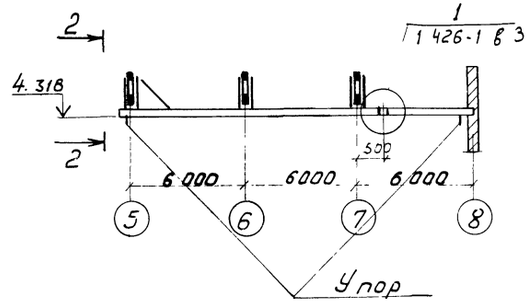

Таблица сечений

Марка	Сечение	Состав сечения	Расчетн. условия	Примечания
а	I	I 24м	Конструктивно	
б	[	[60x50x3	"	
в	L	L 6,3x5	"	
г	L	L 10x7	"	

2-2

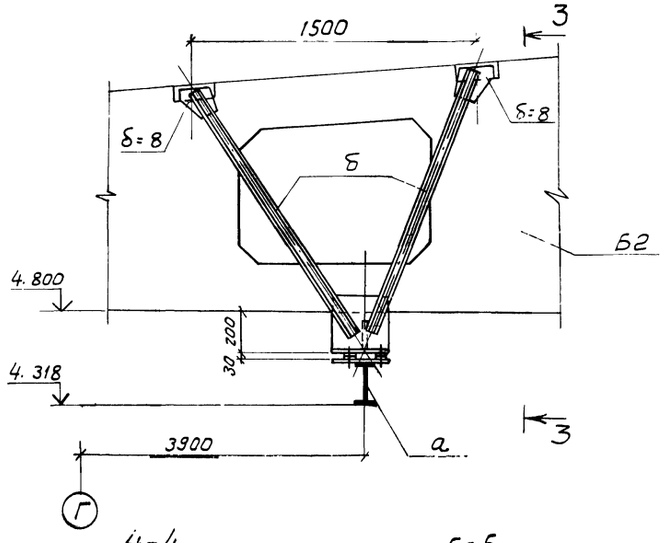

3-3

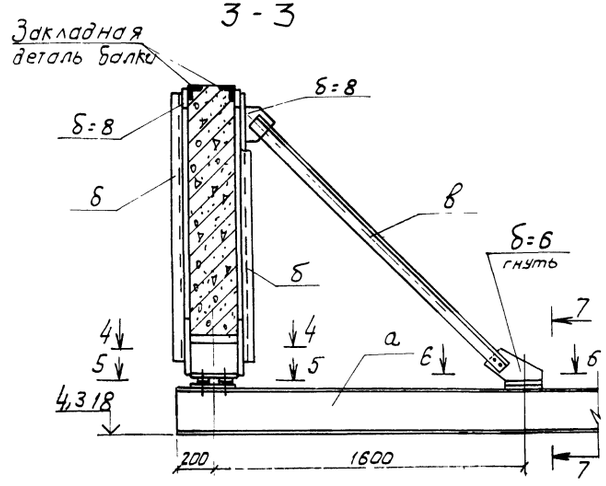

Техническая спецификация стали

NN п/п	Профиль	Вес, т		Примечания
		в ст 3 пс 2		
I Двутавры. ГОСТ 19425-74*				
1	I 24м	0,7		
II. Гнутый профиль				
1	[60x50x3	0,072		
III. Сталь прокатная угловая, равнополочная ГОСТ 8509-72*				
	L 6,3x5	0,018		
	L 10x7	0,004		
IV. Сталь горячекатанная полосовая, ГОСТ 103-76				
1	δ=6	0,006		
2	δ=8	0,143		
3	δ=12	0,054		

4-4

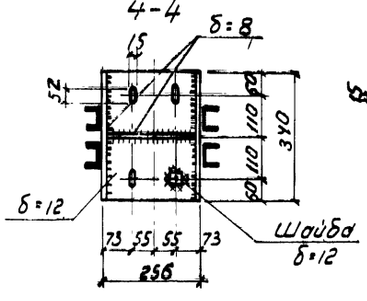

5-5

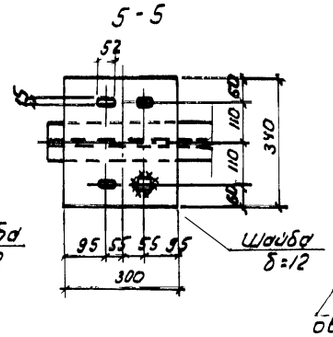

6-6

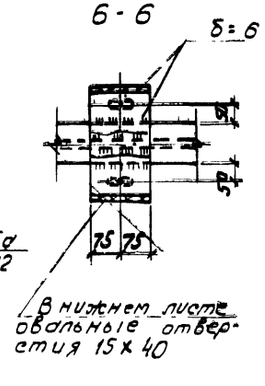

7-7

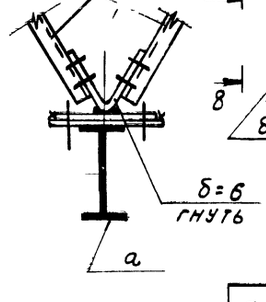

Деталь упора

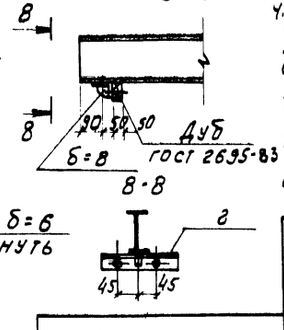

1. Настоящий лист выполнен на стадии КМ и является исходным материалом для разработки чертежей на стадии КМД.
2. Подвесной путь выполнен в соответствии с указаниями серии 1.426-1, вып. 3.
3. Подвесной путь рассчитан для подвески одного электрического тельфера грузоподъемностью Q = 2тс.
4. Изготовление и монтаж металлоконструкций производить в соответствии со СНиП III-18-75.
5. Сварку производить электродами типа Э42, ГОСТ 9466-75.
6. Толщина сварных швов - 6мм, но не более меньшей из толщин одного из свариваемых элементов.
7. Все металлоконструкции окрасить масляной краской в 2 слоя, за исключением ездовых плоскостей.
8. Все неоговоренные болты - М12.
9. Под опорой балки, опирающейся на кирпичную стену, выполнить бетонную подушку из бетона М100, размером 250x250x150 (h).

8972/1 87

ГИП	Заславский		
Нач.отд.	Задависвечка		
Гл.спец.	Сквирский		
Рук.гр.	Заводник		
Н.контр.	Заводник		

ТП 411-2-156.85 КЖ

Цех по производству паркета с сушильными камерами мощностью 200 тыс м² паркета в год.

Стадия	Лист	Листов
РП	47	

Привязан:

Инв. №

Подвесной путь в осях 5-8

Госпесхоз СССР
Союзгипролесхоз
Киевский филиал

сектор | бойко

Альбом

Типовой проект 411-2-156.85

Подвесной путь в осях 8-9

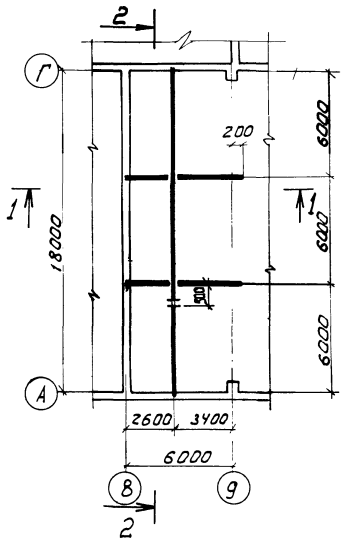

2-2

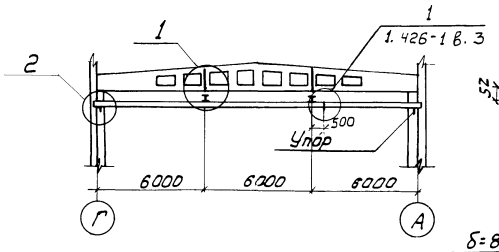

3-3

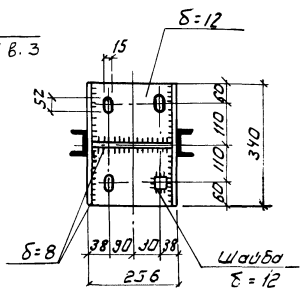

1

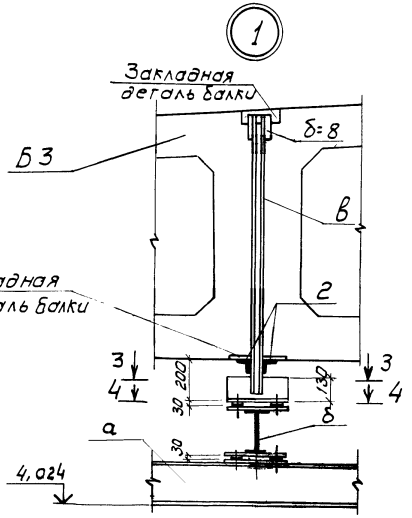

4-4

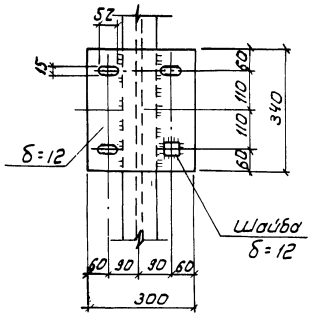

1-1

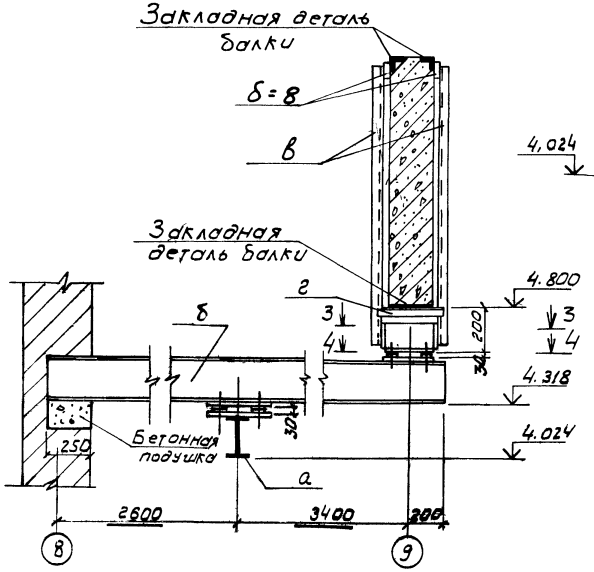

2

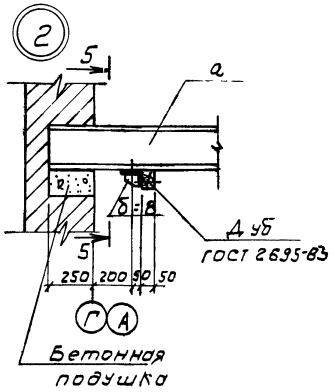

5-5

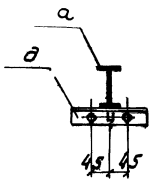

Таблица сечений

Марка	Сечение	Состав сечения	Расчетные усилия	Примечания
а	I	I 24 М	Конструктивно	
б	I	I 24	"	
в	C	C 60х50х3	"	
г	L	L 5х5	"	
д	L	L 10х7	"	

Техническая спецификация стали

№№ п/п	Профиль	Вес, г		Примечания
		Вст3пс2		
I	Двутавры, ГОСТ 19425-74*			
1	I 24М	0,71		
II	Двутавры, ГОСТ 8239-72			
1	I 24	0,342		
III	Гнутый профиль			
1	C 60х50х3	0,024		
IV	Сталь прокатная угловая равнополочная, ГОСТ 8509-72*			
1	L 5х5	0,004		
2	L 10х7	0,004		
V	Сталь горячекатанная полосовая. ГОСТ 103-76			
1	δ=8	0,02		
2	δ=12	0,145		

Примечания см. на листе КЖ-47

Согласовано
Технолог. сектор Бойко

ГИП	Заславский			ТП 411-2-156.85 КЖ
Нач. отд.	Заславский			
Гл. спец.	Сидорский			Цех по производству паркета с сушильными камерами мощностью 200 тыс. м² паркета в год
Рук. гр.	Заславский			
				Стадия Р.П. Лист 48 Листов
Привязан.				Подвесной путь в осях 8-9
Инв. №		Н. контр.	Заславский	Гослесхоз СССР Союзгипролесхоз Киевский филиал

88

8972/1

Схема расположения эстакады пневмотранспорта у оси 5

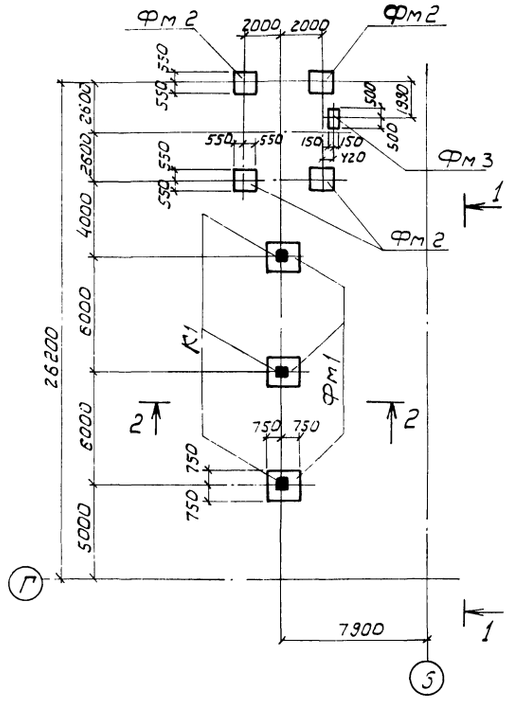

1 - 1

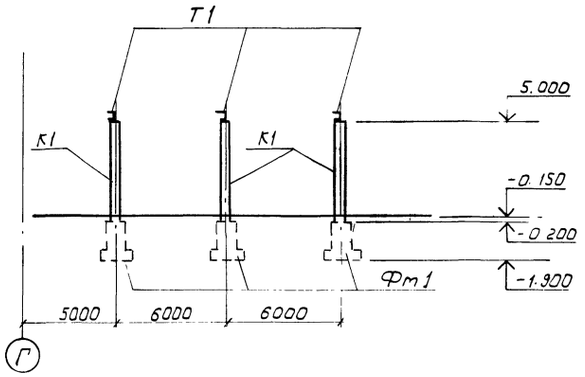

2 - 2

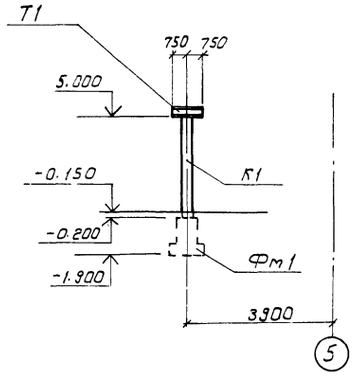

3 - 3

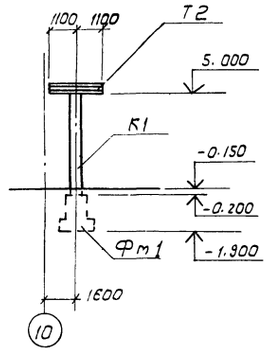

Схема расположения эстакады пневмотранспорта у оси 10

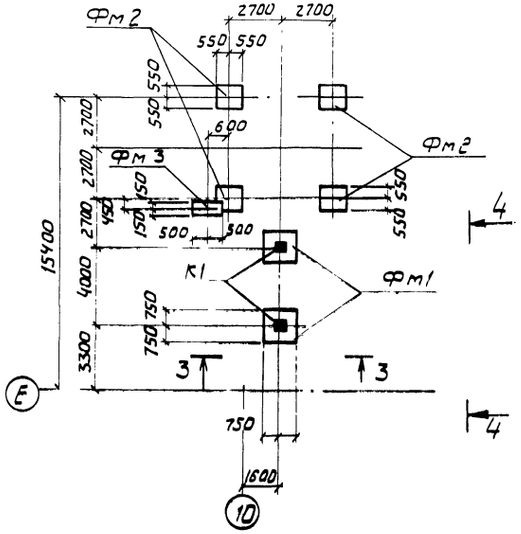

4 - 4

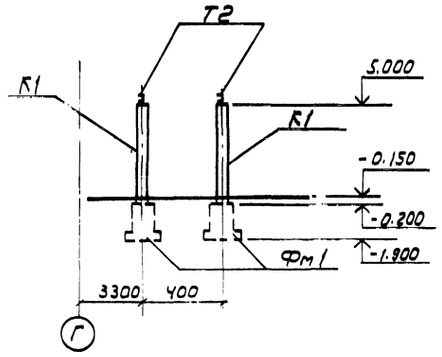

Спецификация элементов к схемам расположенным на листе

Марка, поз.	Обозначение	Наименование	Кол.	Масса ед, кг	Примечание
К1	3.015-2/77, вып II-1	Колонна К1-1	5	1400	
Фм1	КЖ-55	Фундамент Фм1	5		
Фм2	То же	То же, Фм2	8		
Фм3	"	" Фм3	2		
Т1	КЖ-61	Траверса Т1	3		
Т2	То же	То же, Т2	2		

1. Геологические условия см. листы КЖ2 или КЖ-5
2. Монтаж и приемку сборных железобетонных элементов производить руководствуясь указаниями соответствующих серий и СНиП III-18-75.
3. Все металлические конструкции окрасить кузбасслаком за 2 раза.
4. Сварку производить электродами Э42 по ГОСТ 9466-75.

89

8972/1

ГИП	Заславский		
Нач. отд.	Задависвет		
Гл. спец.	Сквирский		
Рук. гр.	Заводник		
Ст. инж.	Левицкая		
Н. контр.	Заводник		

ТП 411-2-156.85 КЖ

Цех по производству паркета с сушильными камерами мощностью 200 тыс. м² паркета в год.

Стадия	Лист	Листов
Р.П.	49	

Схемы расположения эстакад пневмотранспорта

Гослесхоз СССР
Союзгипролесхоз
Киевский филиал

Привязан:

Инв. №

Альбом I

Типовой проект 411-2-156.85

Схемы расположения эстакад транспортеров для выноса отходов

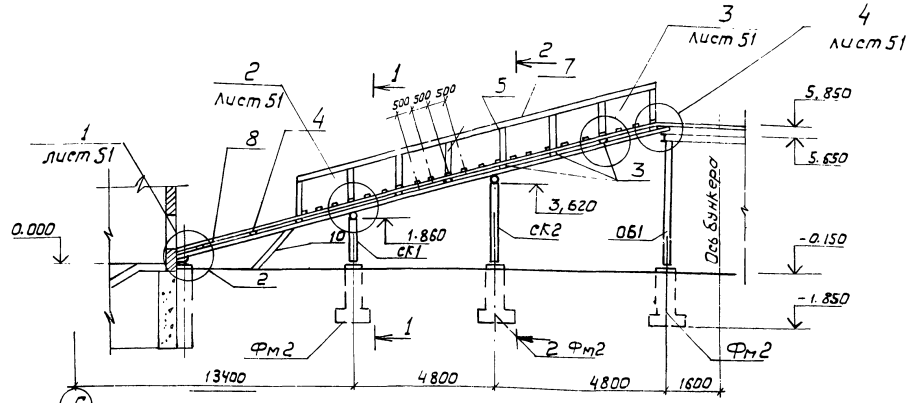

Схемы расположения фундаментов эстакад транспортеров для выноса отходов

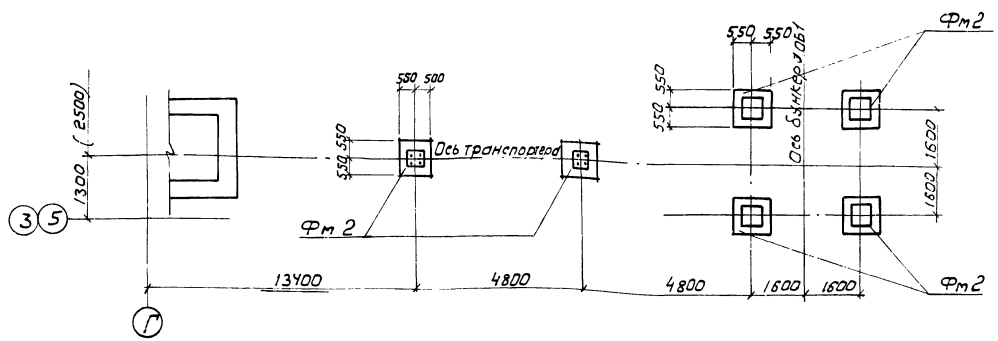

Верхнее строение эстакад ВС1

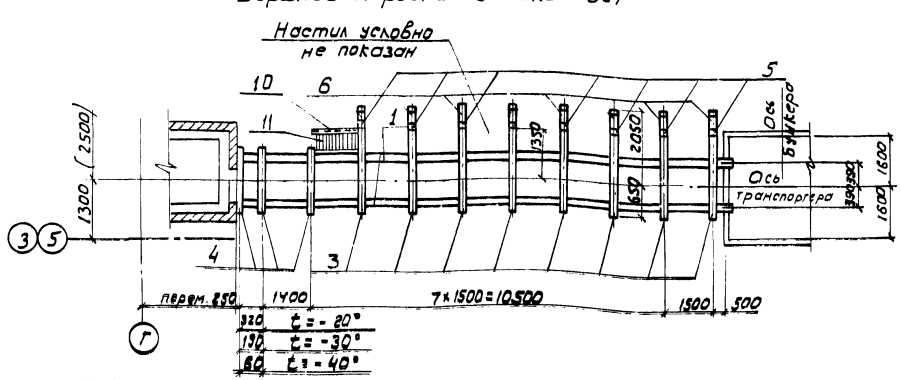

1-1, 2-2

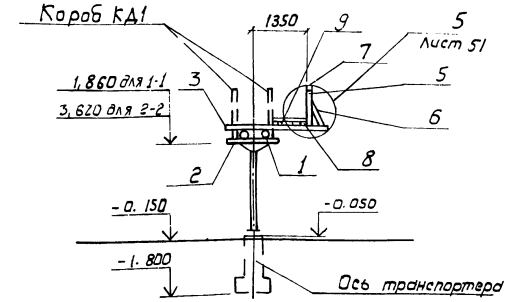

Спецификация элементов к схемам расположения эстакад транспортеров для выноса отходов

Марка, поз.	Обозначение	Наименование	Кол.	Масса, ед.кг	Примечание
ВС1	КЖ-50	Верхнее строение ВС1	2		
КД1	КЖ-52	Короб КД1	2		
		Стойки:			
СК1	КЖ-54	СК1	2	117	
СК2		СК2	2	161	
ОБ1	КЖ-53	Опора под бункер ОБ1	2		
		Фундаменты:			
Фм2	КЖ-55	Фм2	12		

1. За условную отметку 0.000 принята отметка чистого пола цеха.
2. Деревянные элементы эстакад должны изготовляться из древесины хвойных пород (сосна, ель) с влажностью не более 20%.
3. Качества древесины должно удовлетворять требованиям ГОСТ 9685-61*.
4. Антисептирование древесины производить антисептическими пастами по всей поверхности с последующим гидроизоляционным покрытием.
5. Размеры в скобках для эстакады у оси 3.
6. Спецификацию древесины на ВС1 см. лист КЖ-51.

90

8972/1

ГИП	Заславский		ТП 411-2-156.85 КЖ
Нач. отд.	Задавиевский		
Гл. спец.	Скворцовский		Цех по производству паркета с сушильными камерами мощностью 200 тыс. м³ паркета в год
Рук. гр.	Заводник		Стадия: Р.П. Лист: 50 Листов:
Н. контр.	Заводник		Эстакады транспортеров для выноса отходов. Верхнее строение ВС1
			Госпесхоз СССР Союзгипролесхоз Киевский филиал

Привязан:

Инв. №

Согласовано

Технолог. сектор Бойко

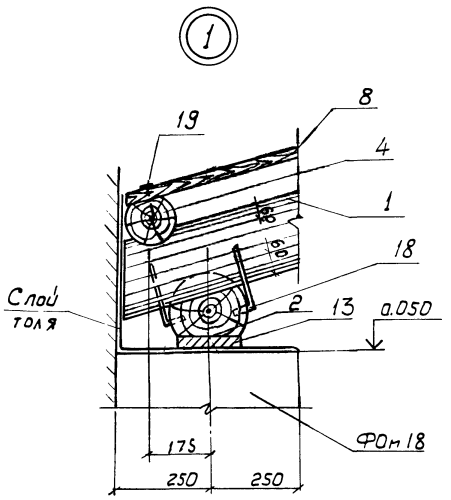

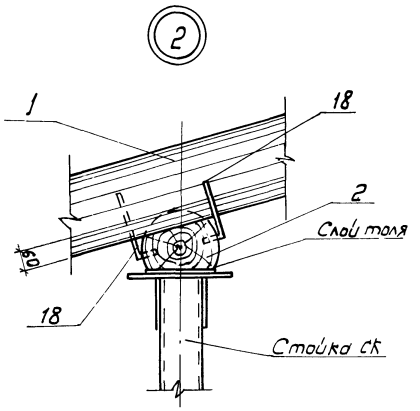

Деталь стыка прогона

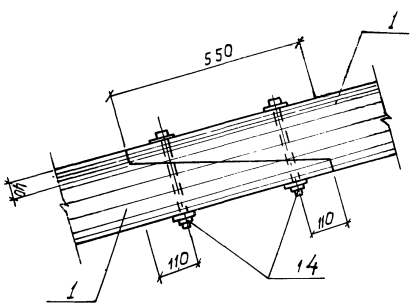

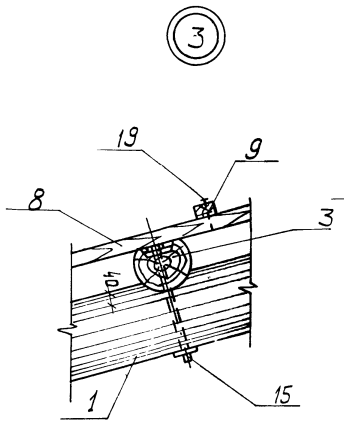

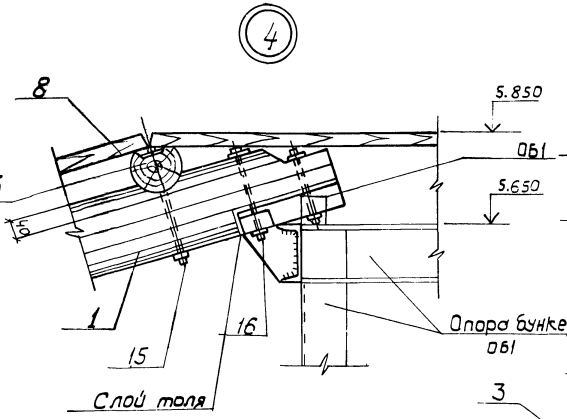

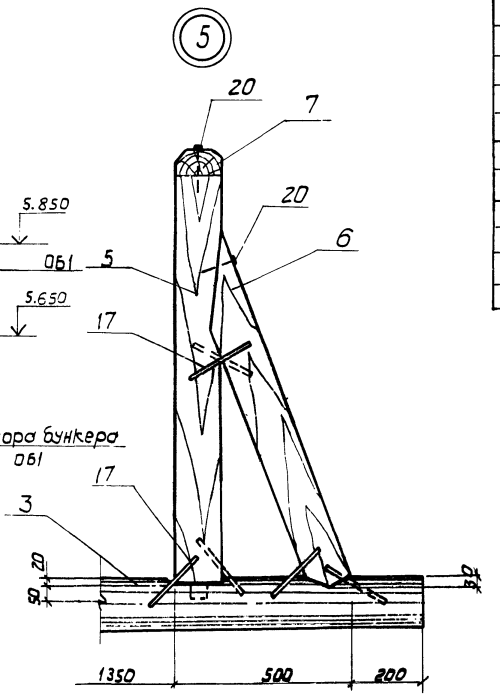

Деталь крепления лежня к стойке СК

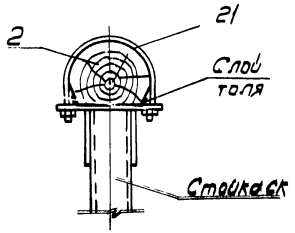

Деталь лестницы

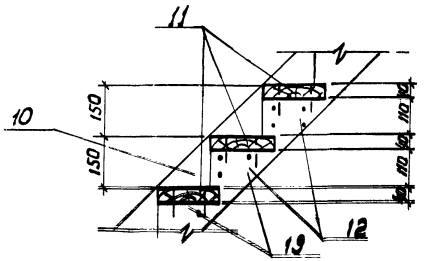

Спецификация элементов верхнего строения ВС1.

Форма	Зона	Поз.	Обозначение	Наименование	Кол.	Примечание
		1	КЖ-50	Прогон d=220, ℓ=31230	–	1,40м
		2	То же	Лежень d=220, ℓ=1300	3	0,20м³
		3	"	Поперечина d=150, ℓ=2700	8	0,56м³
		4	"	То же, ℓ=2000	3	0,28м³
		5	"	Стойка перил 130×75, ℓ=1200	8	0,09м³
		6	"	Подкос перил 130×75, ℓ=1150	8	0,09м³
		7	"	Поручень 130×75, ℓ=11200	–	0,11м³
		8	"	Настил б=40, S=11,5	–	0,46м³
		9	"	Ходовые бруски 40×40×1000	22	0,03м³
		10	"	Тетива 180×40, ℓ=2100	2	0,03м³
		11	"	Проступи 180×40, ℓ=1000	8	0,06м³
		12	"	Накладка 110×40, ℓ=220	16	0,02м³
		13	"	Подкладка 180×40, ℓ=500	2	0,01м³
		14	ГОСТ 7798-70*, ГОСТ 5915-70*	Болт с гайкой и двумя шайбами d=16, ℓ=260	8	4,8кг.
		15	То же	То же, d=12, ℓ=320	20	12,0кг
		16	"	" d12 ℓ=240	2	1,0кг
		17		Скоба строительная прямая 200×80×10	48	10,5кг
		18		То же развернутая	12	2,7кг
		19	ГОСТ 4028-63*	Гвозди строительные круглые 3,0×70	270	1,1кг
		20	То же	То же, 4,0×120	34	0,4кг
		21	КЖ-61	Хомут МС6	4	2,0кг

1. Данный лист рассматривать совместно с листом КЖе-50.

8972/1

ГИП	Заславский		ТП 411-2-156.85 КЖ
Нач.отд	Заславский		
Гл.спец.	Скворский		Цех по производству паркета с сушильными камерами мощностью 6 тыс. паркета в год
Рук. гр.	Заславский		
Привязан			Стадия: Р.П. / Лист: 51 / Листов:
Инв.№	Н.контр.	Заславский	Узлы верхнего строения ВС1. — Гослесхоз СССР Союзгипролесхоз

Альбом I

Типовой проект 411-2-156.85

Короб ленточного транспортера КД1.

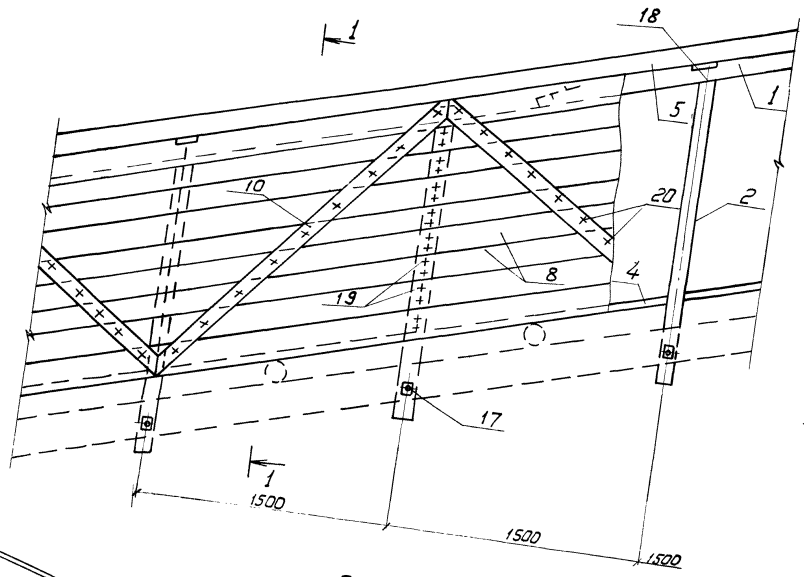

1 - 1

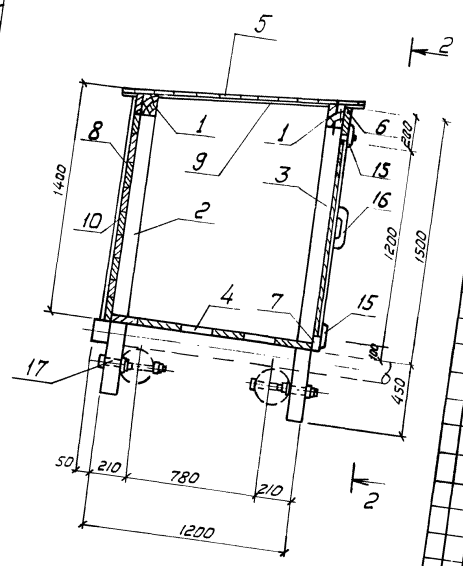

2-2

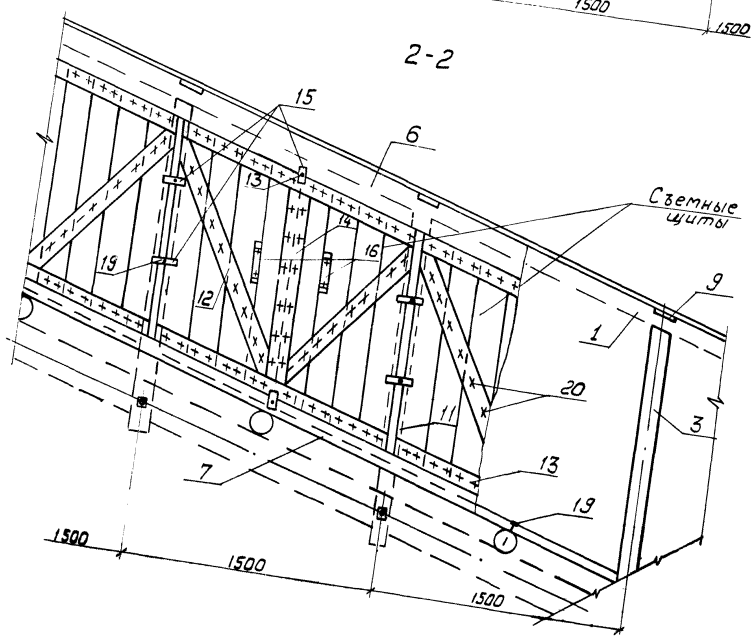

Завертыш (поз.15)

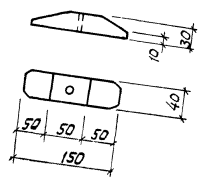

Ручка (поз.16)

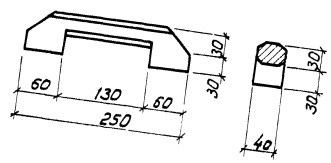

Спецификация элементов на короб КД1

Формат	Зона	Поз.	Обозначение	Наименование	Кол.	Примечание
		1		Обвязка 100×100, ℓ=32000	–	0,32м³
		2	КЖ-52	Стойка 100×100, ℓ=1850	11	0,21м³
		3	То же	То же, ℓ=1950	11	0,21м³
		4	"	Настил δ=40, S=130м²	–	0,78м³
		5	"	То же, δ=16, S=22,0м²	–	0,34м³
		6	"	Доска боковой стенки 200×32, ℓ=15000	–	0,1м³
		7	"	То же, 100×32, ℓ=16000	–	0,05м³
		8	"	Обшивка δ=16, S=220м²	–	0,34м³
		9	"	Поперечная доска 100×22, ℓ=1400	11	0,04м³
		10	"	Раскос 100×16, ℓ=2500	10	0,04м³
		11	"	Доска светного щита 180×16, ℓ=1250	76	0,27м³
		12	"	Раскос светного щита 100×16, ℓ=1500	20	0,05м³
		13	"	Горизонтальная обвязка щита 100×16, ℓ=1600	20	0,05м³
		14	"	Вертикальная обвязка щита 100×16, ℓ=1200	10	0,02м³
		15	"	Завертыш 40×30, ℓ=150	42	0,01м³
		16	ГОСТ 7798-70*, ГОСТ 5915-70*	Ручка 60×40, ℓ=250	20	0,01м³
		17	ГОСТ 7798-70*	Болт с гайкой и двумя шайбами d=12, ℓ=320	22	13,2кг
		18	ГОСТ 4028-63*	Гвозди строительные круглые 6,0×200	22	0,9кг
		19	То же	То же, 3,0×70	430	1,9кг
		20	"	1,4×25	840	0,4кг

1. Данный лист рассматривать совместно листом КЖ-50

ГИП	Заславский		
Нач. отд.	Заславский		
Гл. спец.	Скворецкий		
Рук. гр.	Заславский		

Привязан.

Инв. №

Н. контр. Заславский

8972/1

ТП 411-2-156.85 КЖ

Цех по производству паркета с сушильными камерами мощностью 200 тыс. м² паркета в год

Короб ленточного транспортера КД1.

Стадия	Лист	Листов
Р.П.	52	

Гослесхоз СССР Союзгипролесхоз

Альбом I

Типовой проект 411-2-156.85

Опора под бункер 06!

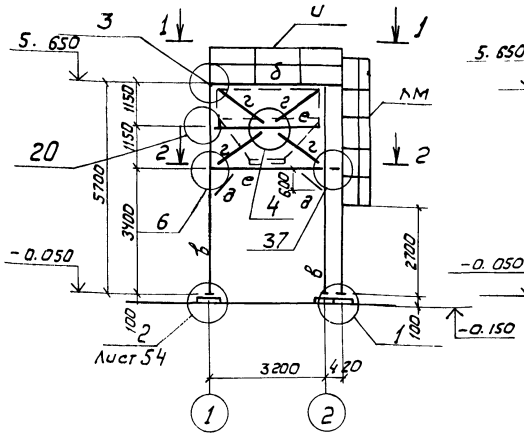

3-3

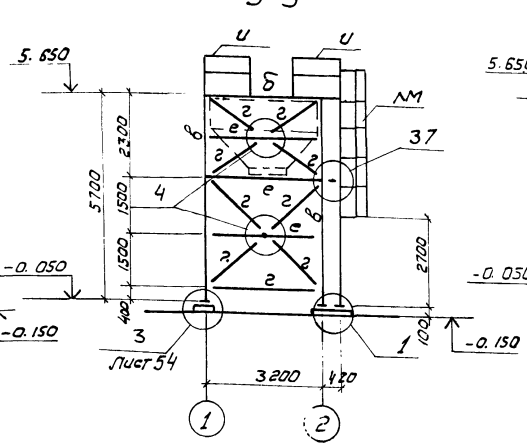

4-4

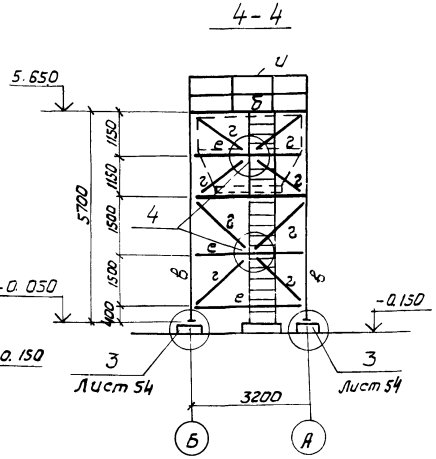

Ведомость элементов

Марка	Сечение эскиз	Поз.	Состав	Опорные усилия M1 тс.м	N1 тс	Q1 тс	Группа конструкций	Марка металла	Примечание
б	[	1	[16	0,7	-	1,7	IV	Вст.3кп6	
в	L	1	L125×8	-	5,3	-	"	"	
г	L	1	L75×6	Конструктивно			"	"	
д	L	1	L63×5	Конструктивно			VI	"	
е	[	1	[14	Конструктивно			"	"	
и		1	ГнL50×36×2,5				"	"	
		2	L25×3				"	"	
		3	-80×6				"	"	
лм		1	L63×5				"	"	
		2	ф18				"	"	
к	[	1	[20				"	"	

Техническая спецификация стали

N п/п	Профиль	Вес, т Вст3кп6			Примечания
	I. Швеллеры по гост 8240-72				
1	[14	0,551			
2	[16	0,199			
3	[20	0,011			
	II. Сталь угловая равнобокая по гост 8509-72*				
1	L25×3	0,015			
2	L63×5	0,075			
3	L75×6	0,387			
4	L100×8	0,015			
5	L125×8	0,354			
	III. Сталь холодногнутая угловая неравнобокая по гост 19771-74*				
1	ГнL50×36×2,5	0,045			
	IV. Сталь полосовая по гост 103-76				
1	-δ=6	0,056			
2	-δ=8	0,117			
3	-δ=10	0,016			
4	-δ=20	0,121			
	V. Сталь круглая по гост 2590-71*				
1	ф18	0,021			

1-1

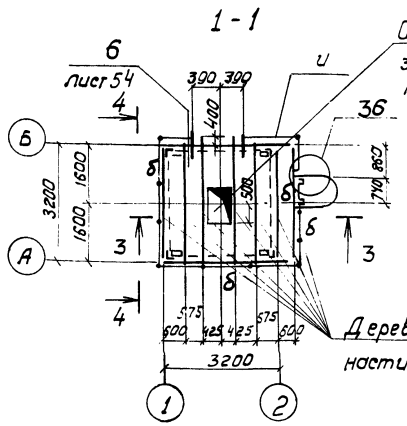

2-2

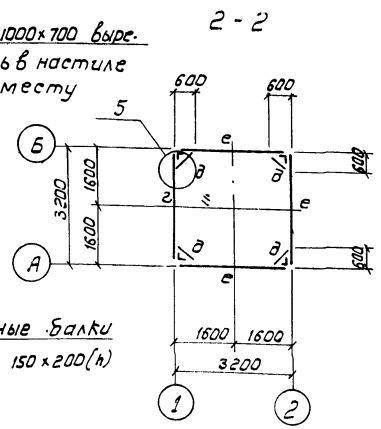

5-5

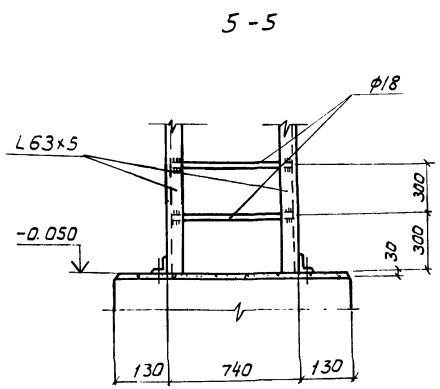

6-6

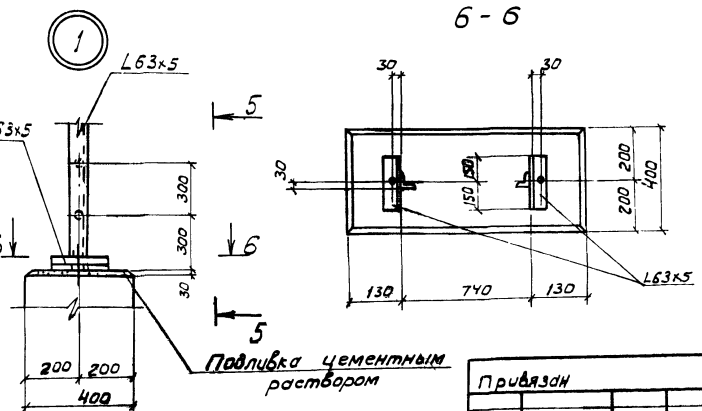

1. При разработке опоры под бункер использован типовой проект „Пневматический транспорт измельченной древесины" (выпуск VII, арх.№44686, выпущенный институтом „Гипродрев", г. Ленинград).
2. Все узлы, замаркированные на данном листе (кроме узлов 1, 2, 3, 6) разработаны в указанном типовом проекте.
3. Все отверстия d=15, все болты м12.
4. Сварку конструкций производить электродами Э42 по гост 9467-75. Толщина сварных швов 6мм, но не более меньшей из толщин свариваемых элементов.
5. Все металлоконструкции окрасить масляной краской за 2 раза.
6. На 1-1 настил условно не показан.

93
8672/1

ГИП	Заславский		ТП 411-2-156.85 КЖ		
Нач. отд.	Забавичевич		Цех по производству паркета с сушильными камерами мощностью 200тыс.м² паркета в год		
Гл. спец.	Скворский			Стадия	Лист	Листов
Рук. гр.	Забавичевич			Р.П.	53	
Н. контр.	Забавичевич		Опора под бункер 06! Узел 1.	Гослесхоз СССР Союзгипролесхоз Киевский филиал	

Привязан

Инв.№

Альбом I

Типовой проект 411-2-156.85

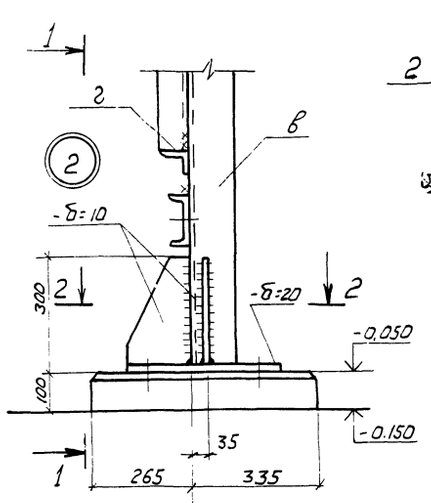

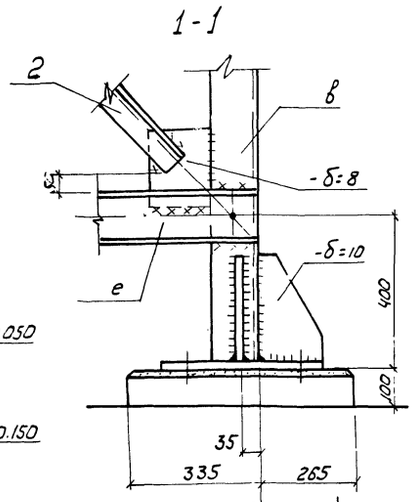

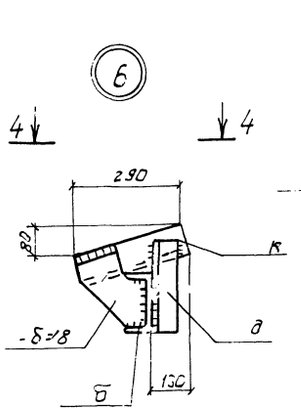

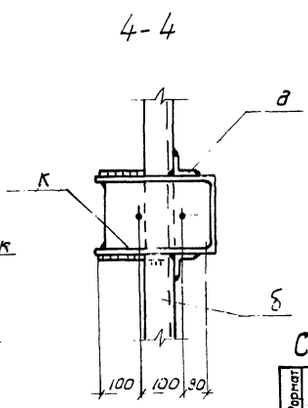

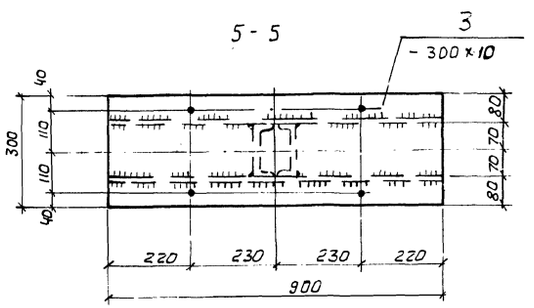

СК1, СК2

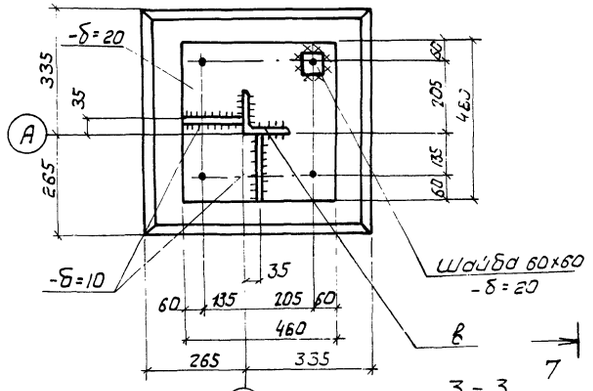

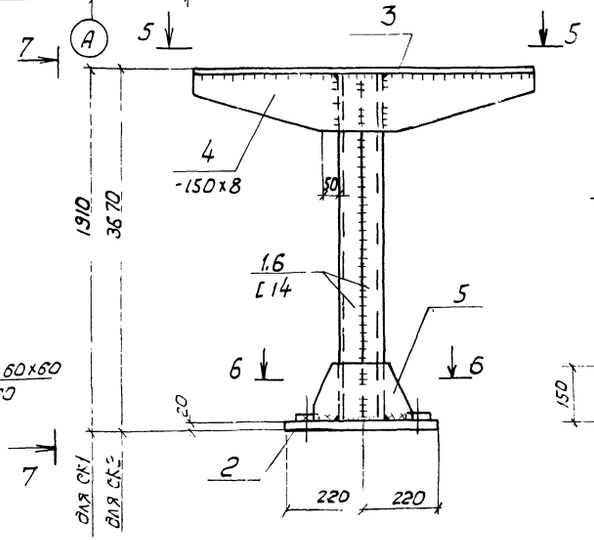

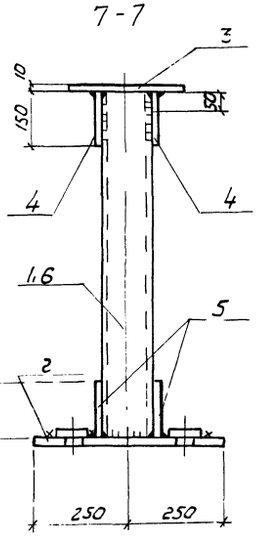

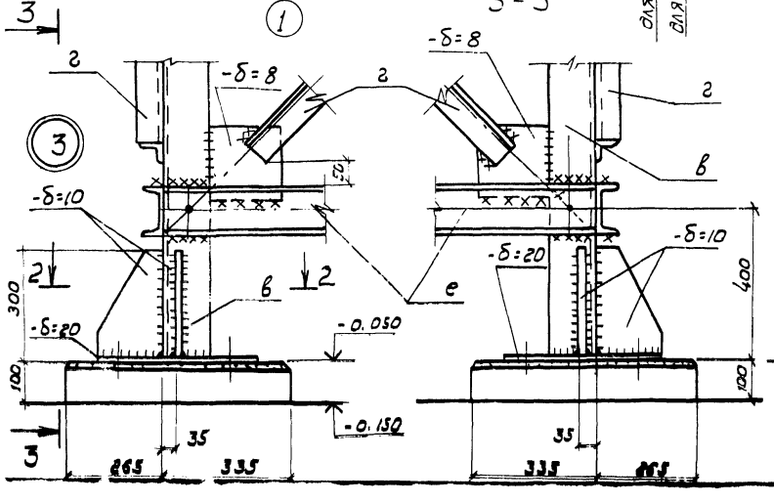

3-3

6-6

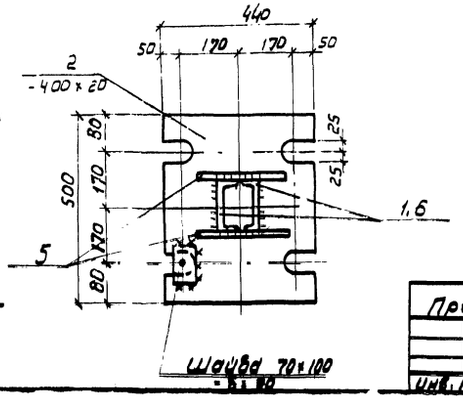

Спецификация элементов стальной конструкции

Формат	Зона	Поз.	Обозначение	Наименование	Кол	Примечание
				СК1		
				Сборочные единицы и детали		
6/4		1	КЖ-54	[14, ГОСТ 8240-72, ℓ=1880	2	46,2кг
"		2	"	-440×20, ГОСТ 103-76, ℓ=500	1	31,4кг
"		3	"	-300×10, ГОСТ 103-76 ℓ=900	1	21,2кг
"		4	"	-150×8, ГОСТ 103-76, ℓ=900	2	17,0кг
"		5	"	-150×8, ГОСТ 103-76, ℓ=300	2	5,7кг
				Итого:		121,5кг
				СК2		
				Сборочные ед. и детали		
5/4		2	КЖ-54	-440×20, ГОСТ 103-75, ℓ=500	1	31,4кг
"		3	"	-300×10 ГОСТ 103-76, ℓ=900	1	21,2кг
"		4	"	-150×8 ГОСТ 103-76, ℓ=900	2	17,0кг
"		5	"	-150×8, ГОСТ 103×76, ℓ=300	2	5,7кг
"		6	"	[14, ГОСТ 8240-72, ℓ=3670	2	83,5кг
				Итого:		164,8кг

1. Данный лист рассматривать совместно с листом КЖ-53
2. Технические требования по изготовлению элементов стальной конструкции см. лист КЖ-1,2

94
8672/1

ГИП	Заславский		ТП 411-2-156.85 КЖ
Нач.отд.	Завадинский		Цех по производству паркета с сушильными камерами мощностью 200 тыс.м паркета в год
Гл.спец.	Скворский		
Рук.гр.	Завадинский		Стадия Р.П. Лист 54 Листов
Вед.инж.	Баитьева		
Привязан			Узлы 2, 3, 6 стойки СК1, СК2
Инв.№	Н.контр.	Завадинский	Гослесхоз СССР Союзгипролесхоз Киевский филиал

Типовой проект 411-2-156.85 Альбом I

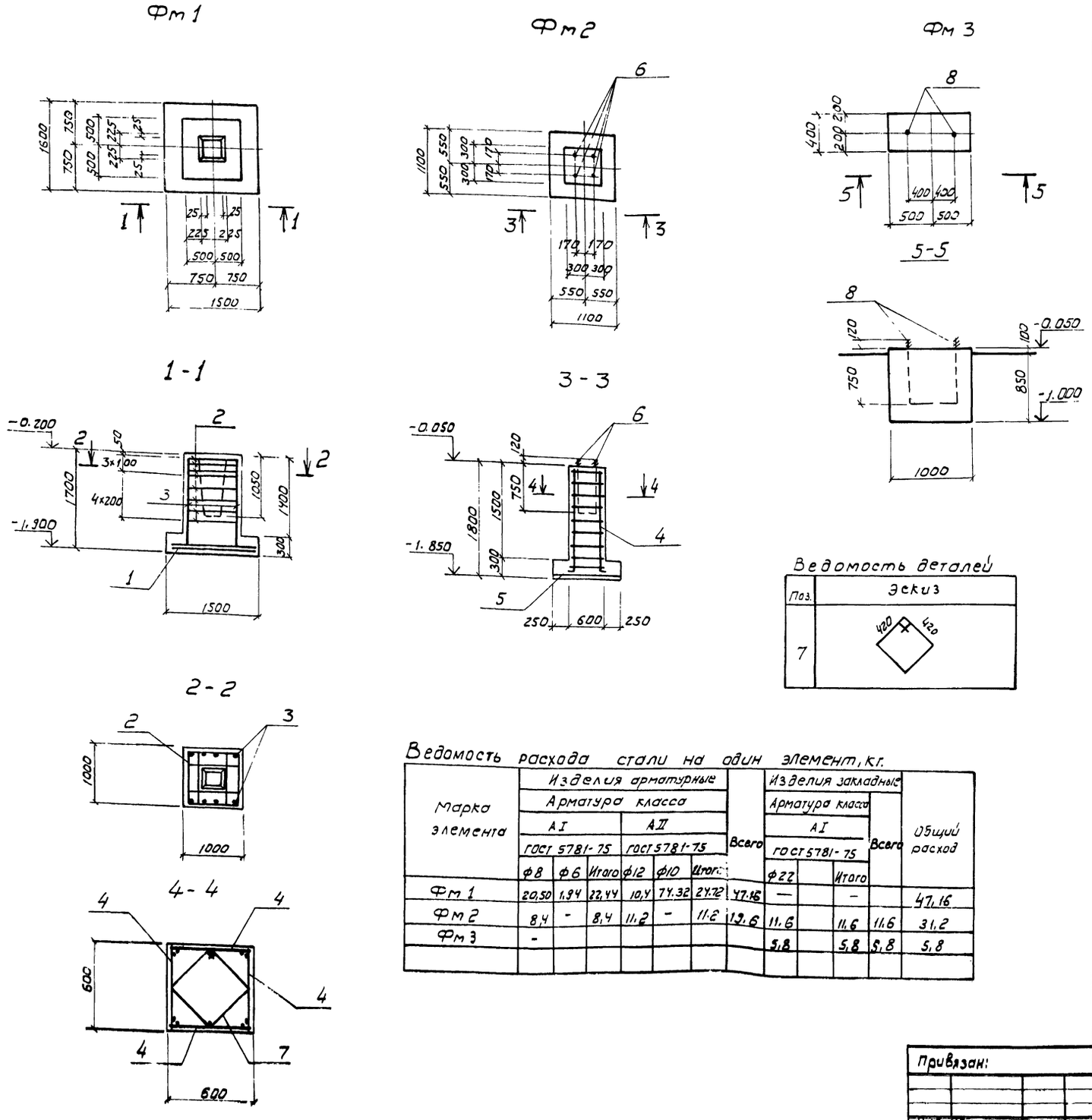

Ведомость деталей

Поз.	Эскиз
7	420 420

Ведомость расхода стали на один элемент, кг.

Марка элемента	Изделия арматурные						Всего	Изделия закладные			Всего	Общий расход
	Арматура класса							Арматура класса				
	AI			AII				AI				
	ГОСТ 5781-75			ГОСТ 5781-75				ГОСТ 5781-75				
	ф8	ф6	Итого	ф12	ф10	Итого		ф22		Итого		
Фм 1	20,50	1,94	22,44	10,4	74.32	24.72	47.16	—		—		47,16
Фм 2	8,4	-	8,4	11,2	-	11.2	19.6	11.6		11.6	11.6	31,2
Фм 3	-							5,8		5,8	5,8	5,8

Спецификация элементов монолитной конструкции

Формат	Зона	Поз.	Обозначение	Наименование	Кол.	Примечание
			КЖ-55	Фм 1		
				Сборочные единицы		
				Сетки арматурные		
		1	1.410-2 в.1	С 10А II - 14×15	2	
		2	1.412-1/77 в. 3	СА-8А2	7	
		3	То же	СН 12А II - 6×12	2	
				Материалы		
				Бетон М 200		1,9м³
				Фм 2		
				Сборочные единицы		
				Сетки арматурные		
		4	КЖ-61	С 2	4	
		5	То же	С 3	1	
				Изделия закладные		
		6	КЖ-60	МН 19	4	
				Детали		
		7	КЖ-55	ф 8А I ГОСТ 5781-75 ℓ=1800	9	
				Материалы		
				Бетон М 150		0,9м
				Фм 3		
				Изделия закладные		
		6	КЖ-60	МН 19	2	
				Материалы		
				Бетон М 150		0,3м³

1. Геологические условия см. лист КЖ2 или КЖ-5
2. Защитный слой бетона для рабочей арматуры подошвы - 35 мм.
3. Под фундаментами Фм1 и Фм2 выполнить бетонную подготовку из бетона М50 толщиной 100мм.

95

8972/1

ГИП	Заславский	
Нач. отд.	Задавиевчук	
Гл. спец.	Скворцовский	
Рук. гр.	Заводник	
Ст. инж.	Левицкая	
Н. контр.	Заводник	

ТП 411-2-156.85 КЖ

Цех по производству паркета с сушильными камерами мощностью 200 тыс. м² паркета в год.

Стадия	Лист	Листов
Р.П.	55	

Конструкция фундаментов Фм1-Фм3

Гослесхоз СССР
Союзгипролесхоз
Киевский филиал

Привязан:

Инв. №

Альбом

Типовой проект 411-2-156.85

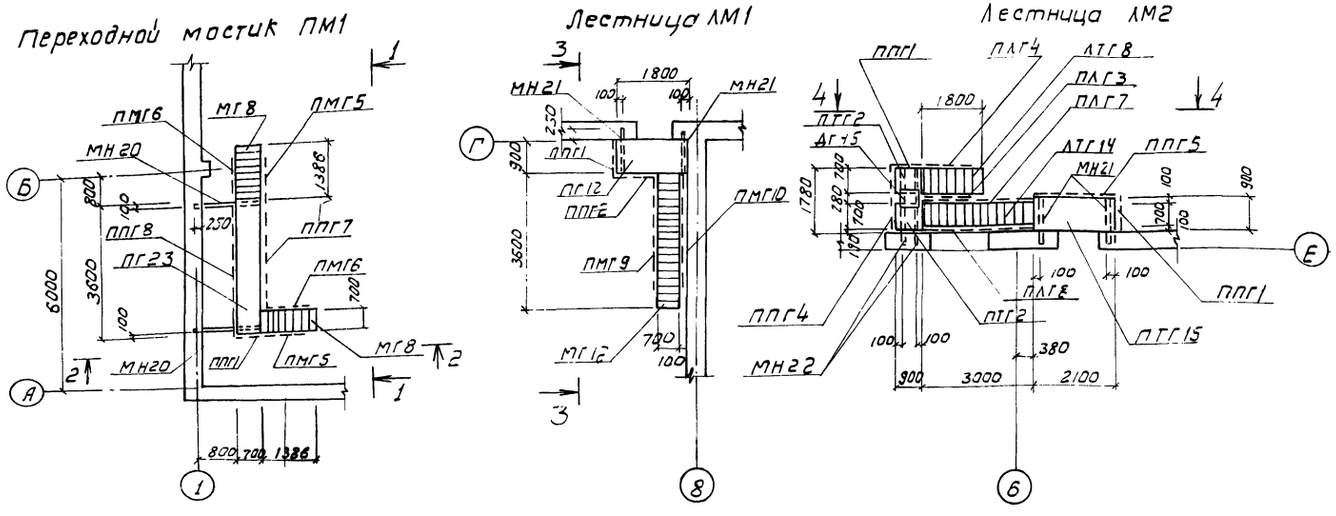
Переходной мостик ПМ1
Лестница ЛМ1
Лестница ЛМ2

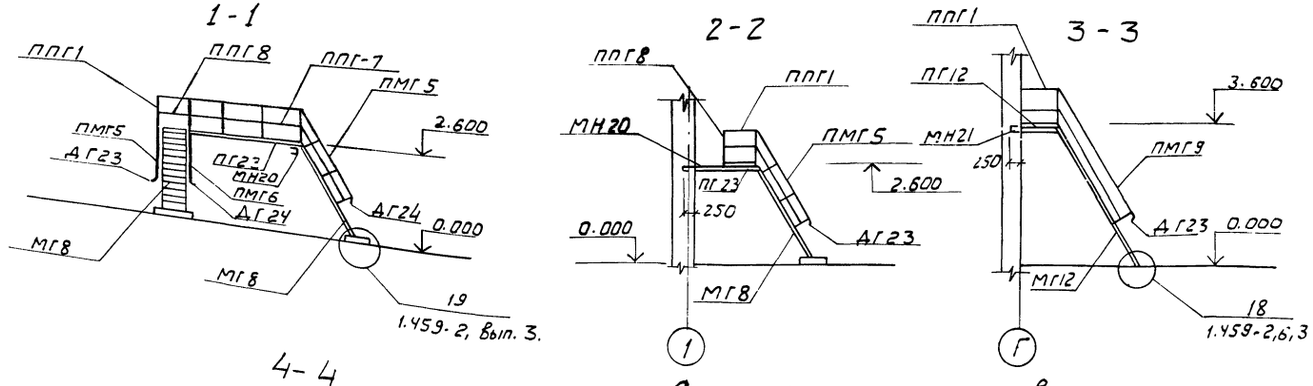
1-1
2-2
3-3

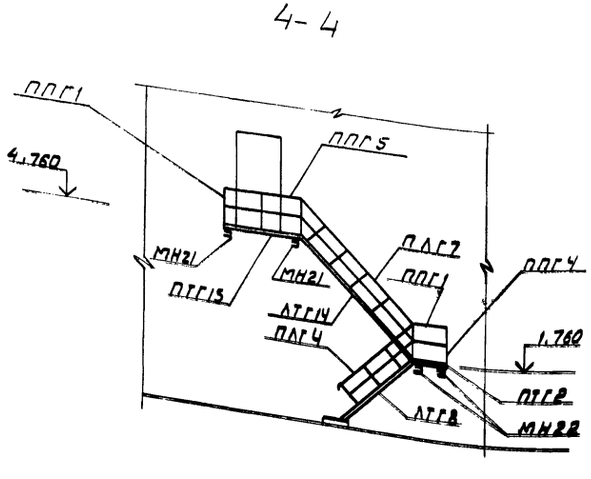
4-4

Спецификация элементов к лестнице ЛМ1

Марка поз.	Обозначение	Наименование	Кол.	Масса ед, кг	Примечание
		ЛМ1			
МГ12	1.459-2, вып. 4	Лестничный марш МГ12	1	191	
ПГ12	"	Переходная площадка ПГ12	1	116	
ПМГ9	"	Ограждение лестничного марша ПМГ9	1	31	
ПМГ10	"	" ПМГ10	1	31	
ППГ1	"	Ограждение переходной площадки ППГ1	1	17	
ППГ2	"	" ППГ2	1	21	
ДГ23	1.459-2, вып. 4	Дополнительный элемент ДГ23	1	1	
ДГ24	"	" ДГ24	1	1	
МН21	КЖ-60	Изделие закладное МН21	2		

Спецификация элементов к переходному мостику ПМ1 и лестнице ЛМ2

Марка, поз.	Обозначение	Наименование	Кол.	Масса ед, кг.	Примечание
		ПМ1			
МГ8	1.459-2. вып. 4	Лестничный марш МГ8	2	128	
ПГ23	"	Переходная площадка ПГ23	1	191	
ПМГ5	"	Ограждение лестничного марша ПМГ5	2	21	
ПМГ6	"	" ПМГ6	2	21	
ППГ8	"	Ограждение переходной площадки ППГ8	1	50	
ППГ7	"	" ППГ7	1	45	
ППГ1	"	" ППГ1	1	17	
ДГ21	1.459-2, вып. 3	Дополнительный элемент ДГ21	1	1	
ДГ22	"	" ДГ22	1	1	
ДГ23	"	" ДГ23	2	1	
ДГ24	"	" ДГ24	2	1	
МН20	КЖ-60	Изделие закладное МН20	2	29,9	
		ЛМ2			
ЛТГ8	1.459-2, вып. 4	Лестничный марш ЛТГ8	1	139	
ЛТГ14	"	" ЛТГ14	1	232	
ПТГ2	"	Переходная площадка ПТГ2	2	54	
ПТГ15	"	" ПТГ15	1	126	
ПЛГ3	"	Ограждение лестничного марша ПЛГ3	1	22	
ПЛГ4	"	" ПЛГ4	1	22	
ППГ7	"	" ПЛГ7	1	36	
ПЛГ8	"	" ПЛГ8	1	36	
ППГ1	"	Ограждение переходной площадки ППГ1	2	17	
ППГ4	"	" ППГ4	1	30	
ППГ5	"	" ППГ5	1	33	
ДГ19	1.459-2, вып. 3	Дополнительный элемент ДГ19	2	2	
ДГ20	"	" ДГ20	2	2	
ДГ23	"	" ДГ23	1	1	
ДГ24	"	" ДГ24	1	1	
ДГ45	"	" ДГ45	1	7	
МН21	КЖ-60	Изделие закладное МН21	2	22,1	
МН22	"	" МН22	2	56,4	

1. Монтаж металлических конструкций выполнить в соответствии с указаниями серий 1.459-2. вып. 3 и 4 и СНиП III-18-75.
2. Сварку производить электродами типа Э42 ГОСТ 9466-75.
3. Все металлические конструкции после монтажа окрасить масляной краской за 2 раза.

8972/1 96

ГИП	Заславский		
Нач. отд.	Задавиевский		
Гл. спец.	Скворцов		
Рук. гр.	Заводник		
Ст. инж.	Левицкая		
Н. контр.	Заводник		

ТП 411-2-156.85 КЖ

Цех по производству паркета с сушильными камерами мощностью 200 тыс. м³ паркета в год.

Стадия	Лист	Листов
Р.П.	56	

Переходной мостик ПМ1. Лестница ЛМ1, ЛМ2.

Гослесхоз СССР Союзгипролесхоз Киевский филиал

Привязан:

Инв. №

Альбом I

Типовой проект 411-2-156.85

Козырек

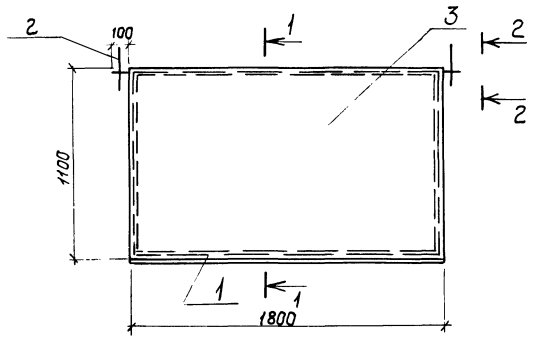

1 - 1

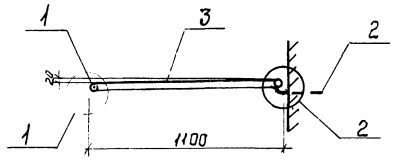

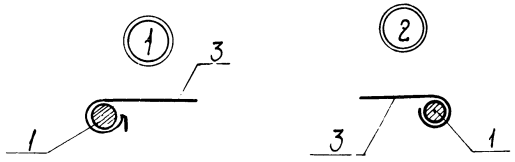

Схема расположения переходного мостика ПМ2

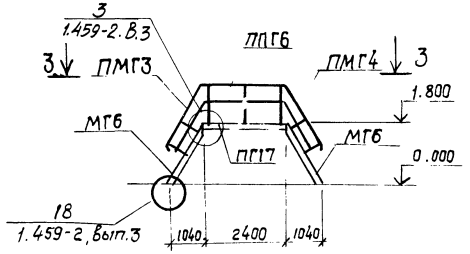

3 - 3

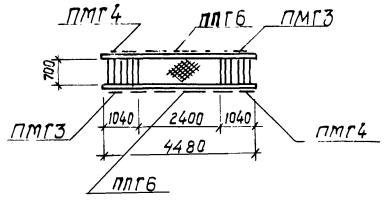

СГ3; СГ9

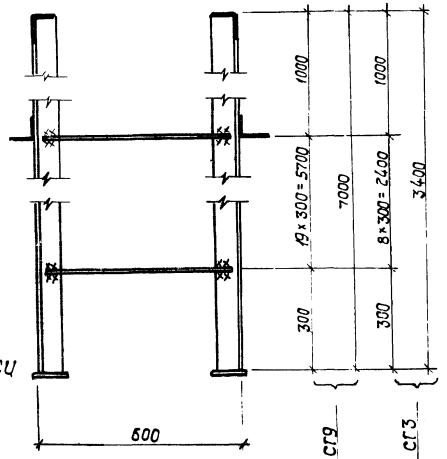

Деталь позиции 1

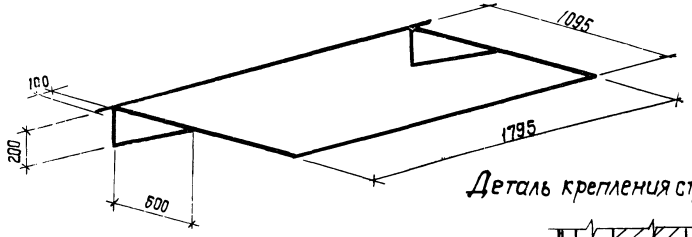

2 - 2

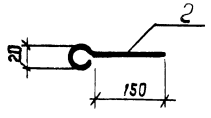

Деталь крепления стремянки

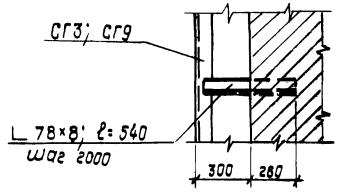

Спецификация элементов металлической конструкции

Формат	Зона	Поз	Обозначение	Наименование	Кол.	Примечан.
			КЖ-57	Козырек		
				Сборочные единицы		
		1	КЖ-57	ФI2АI, ГОСТ5781-75, ℓ=7,5м	1	6,7кг
		2	То же	То же, ℓ=0,22м	2	0,4кг
		3	"	оцинк. Ж-30 ГОСТ 17715-72, δ=0,8мм	м2 2,13	13,4кг

Спецификация элементов ПМ2 и стремянок

Марка поз.	Обозначение	Наименование	Кол.	Масса ед. кг	Примечание
		ПМ2			
МГ6	1.459-2, вып. 4	Лестн. марш МГ5	2	96кг	
ПГ17	То же	Переходн. площ. ПГ17	1	130кг	
ПМГ3	"	Огражд. марша ПМГ3	2	15	
ПМГ4	"	То же, ПМГ4	2	15	
ПЛГ6	"	Огражд. площ. ПЛГ6	2	36	
ДГ21	1.459-2, вып. 3	Дополн. эл-т ДГ21	2	1.0	
ДГ22	То же	То же, ДГ22	2	1.0	
ДГ23	"	" ДГ23	2	1.0	
ДГ24	"	" ДГ24	2	1.0	
		Стремянки			
СГ3	1.459-2, вып. 3	СГ3	1	63кг	
СГ9	То же	СГ9	1	125кг	

1. Сварку выполнить электродами типа Э42, ГОСТ9466-75.
2. Монтаж переходного мостика и стремянок вести в соответствии с указаниями серии 1.459-2 выпуски 3 и 4 и СНиП III-18-75.
3. Толщина сварных швов - 6 мм, но не более меньшей из толщин свариваемых элементов.
4. После монтажа все металлоконструкции окрасить масляной краской в 2 слоя.

97

8972/1

ГИП	Заславский		
Нач. отд.	Задавкевич		
Гл. спец.	Сквирский		
Рук. гр.	Заводник		
Н. контр.	Заводник		

ТП 411-2-156.85 КЖ

Цех по производству паркета с сушильными камерами мощностью 200тыс. м2 паркета в год

Стадия	Лист	Листов
Р.П.	57	

Переходной мостик ПМ2, козырек, стремянка

Гослесхоз СССР
Союзгипролесхоз
Киевский филиал

Привязан:

Инв. №

Типовой проект 411-2-156.85 Альбом I

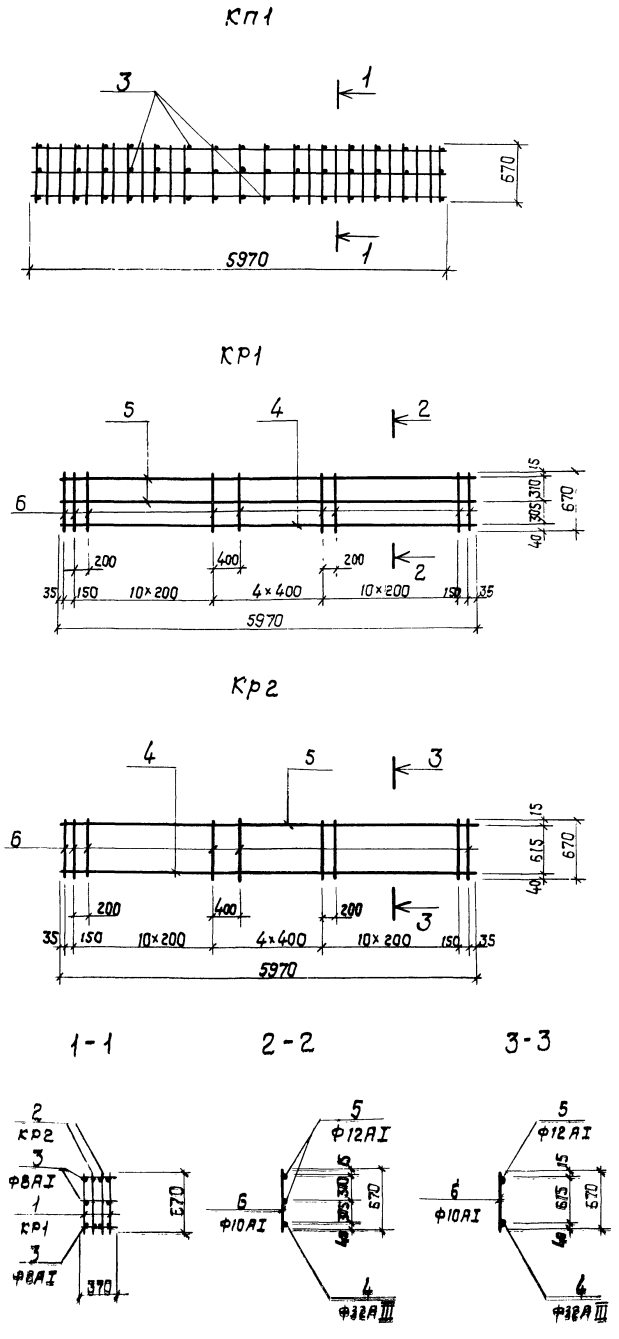

Спецификация элементов каркасов

	Обозначение	Наименование	Кол.	Примечание
		КР3		
		Детали		
7	КЖ-58	ф10АI ГОСТ 5781-75 ℓ=680	3	1,3 кг
8	"	ф6АI ГОСТ 5781-75 ℓ=580	7	0,9 кг
		Итого		2,2 кг
		Кр4		
		Детали		
9	КЖ-58	ф6АI ГОСТ 5781-75 ℓ=580	4	0,5 кг
10	"	ф10АI ГОСТ 5781-75 ℓ=590	3	1,1 кг
11	"	Труба 20×3,2 ГОСТ 3262-75, ℓ=590	2	2,0 кг
		Итого		3,6 кг

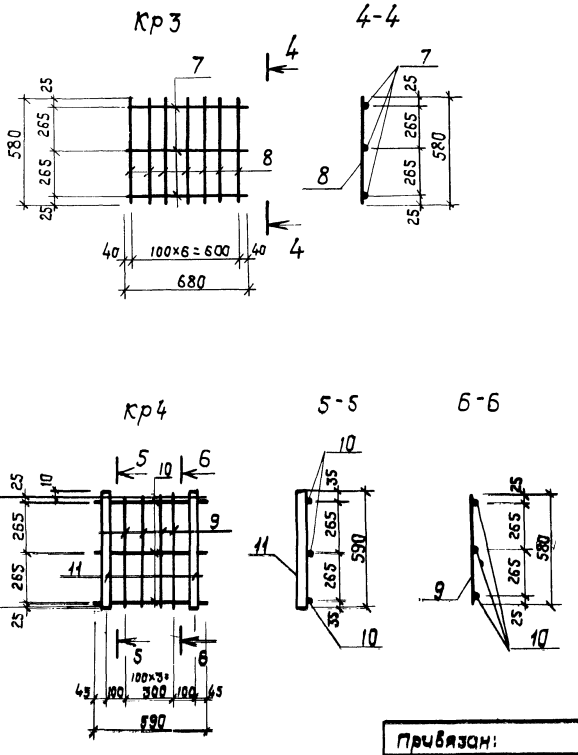

Спецификация элементов каркасов

Формат	Зона	Поз.	Обозначение	Наименование	Кол.	Примечание
				КП1		
				Сборочные единицы и детали		
22		1	КЖ-58	Каркас плоский КР1	2	119,0 кг
"		2	"	" КР2	2	108,4 кг
"		3	"	ф8АI, ГОСТ 5781-75, ℓ=370	45	6,6 кг
				Итого:		234,0 кг
				КР1		
				Сборочные единицы и детали		
22		4	КЖ-58	ф32А III ГОСТ 5781-75, ℓ=5970	1	37,7 кг
"		5	"	ф12АI, ГОСТ 5781-75 ℓ=5970	2	10,6 кг
"		6	"	ф10АI, ГОСТ 5781-75, ℓ=670	27	11,2 кг
				Итого		59,5 кг
				КР2		
				Сборочные единицы и детали		
22		4	КЖ-58	ф32А III ГОСТ 5781-75, ℓ=5970	1	37,7 кг
"		5	"	ф12АI, ГОСТ 5781-75, ℓ=5970	1	5,3 кг
"		6	"	ф10АI ГОСТ 5781-75, ℓ=670	27	11,2 кг
				Итого		54,2 кг

Сварку производить электродами Э42 ГОСТ 9466-75

98

8972/1

ГИП	Засловский		ТП 411-2-156.85 КЖ
Нач.отд	Здравицкий		
Гл.спец	Скворский		Цех по производству паркета с сушильными камерами мощностью 60 тыс. м² паркета в год
Рук.гр.	Заводник		
Инж.	Левицкая		Стадия / Лист / Листов
			Р.П. / 58
Привязан:			Каркасы КП1 КР1÷КР4
Инв. №			Гоелеехоз СССР Союзгипролесхоз Киевский филиал

МН 2

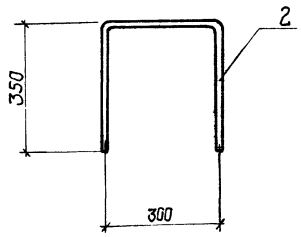

МН8

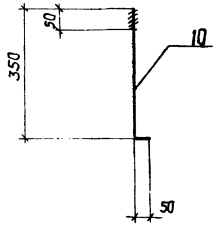

МН3

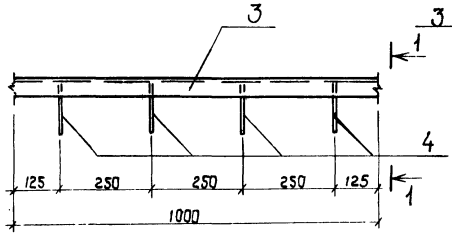

1 - 1

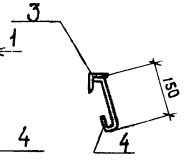

МН6

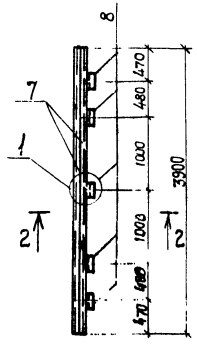

2 - 2

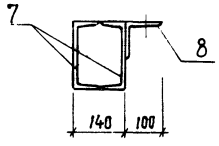

МН9

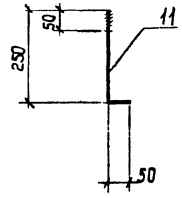

МН 10

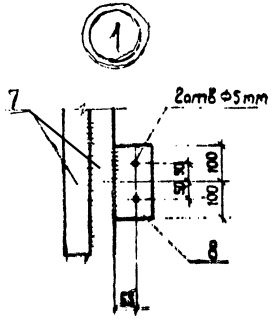

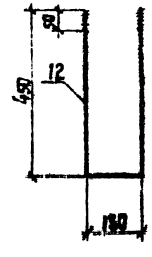

3-3

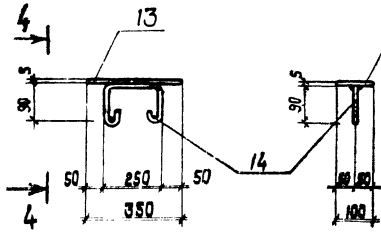

4-4

5-5

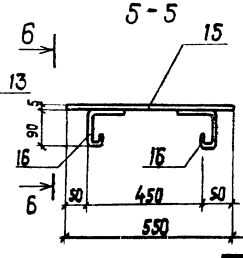

6-6

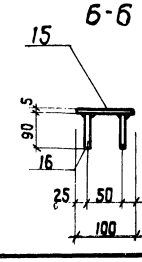

МН 11

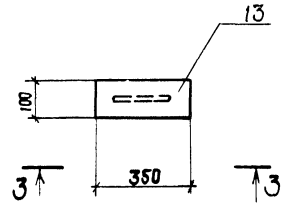

МН12

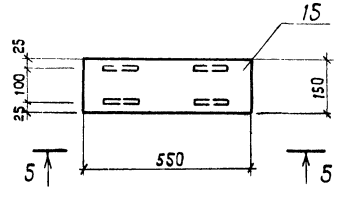

Спецификация элементов закладных изделий

Формат	Зона	Поз.	Обозначение	Наименование	Кол.	Примечание
			КЖС-59	МН1		
				Детали		
Б/4		1		I 2 ГОСТ 8240-72 ℓ=2800	1	29,1 кг
				Итого		29,1 кг
			КЖС-59	МН 2		
				Детали		
		2		Ф16 АI ГОСТ 5781-75 ℓ=1000	1	1,6 кг
				Итого		1,6 кг
			КЖС-59	МН3		
				Детали		
		3		L5 х 5 ГОСТ 8509-72 ℓ=1000	1	3,8 кг
		4		Ф6 АI ГОСТ 5781-75 ℓ=230	4	0,2 кг
				Итого		4,0 кг
			КЖС-59	МН4		
				Детали		
Б/4		5		I 24 ГОСТ 8239-72 ℓ=4370	1	104,9 кг
				Итого		
			КЖС-59	МН5		104,9 кг
				Детали		
Б/4		6		I 24 ГОСТ 8239-72 ℓ=2500	1	60,0 кг
				Итого		60,0 кг

Спецификация элементов закладных изделий

Формат	Зона	Поз.	Обозначение	Наименование	Кол.	Примечание
			КЖС-59	МН6		
				Детали		
		7		С18 ГОСТ 8240-72, ℓ=3900	2	127,4 кг
		8		L 10 х 6,5 ГОСТ 8509-72, ℓ=200	5	10,1 кг
				Итого		137,5 кг
			КЖС-59	МН7		
				Детали		
Б/4		9		С18 ГОСТ 8240-72 ℓ=3400	1	55,4 кг
				Итого		55,4 кг
			КЖС-59	МН8		
				Детали		
		10		Ф10 АI ГОСТ 5781-75 ℓ=400	1	0,6 кг
				Итого		0,6 кг
			КЖС-59	МН9		
				Детали		
		11		Ф16 АI ГОСТ 5781-75 ℓ=300	1	0,5 кг
				Итого		0,5 кг
			КЖС-59	МН 10		
				Детали		
		12		Ф16 АI ГОСТ 5781-75 ℓ=1050	1	1,7 кг
				Итого		1,7 кг
			КЖС-59	МН 11		
				Детали		
		13		-100 х 5 ГОСТ 103-76 ℓ=350	1	1,7 кг
		14		Ф8 АI ГОСТ 5781-75 ℓ=530	1	0,2 кг
				Итого		1,6 кг
			КЖС-59	МН12		
				Детали		
		15		-150 х 5 ГОСТ 103-76 ℓ=550	1	3,2 кг
		16		Ф8 АI ГОСТ 5781-75 ℓ=240	4	0,4 кг
				Итого		3,6 кг

99

8972/1

ГИП	Ярославский		ТП 411-2-156.85 КЖС
Нач.отд.	Задайкевич		
Гл.спец.	Скворецкий		Цех по производству паркета с сушильным
Рук.гр.	Заводнов		и категорий мощностью 600 тыс.м² паркета в год
Ст.инж.	Левицкая		
			Стадия: Р.М. | Лист: 54 | Листов:
Н.контр.	Заводнов		Изделия закладные МН1 ÷ МН12

Госпроект СССР Дальгипроспецсельстрой Киевский филиал

Привязан:

Инв. №

Альбом I

Типовой проект У11-2-156.85

МН13

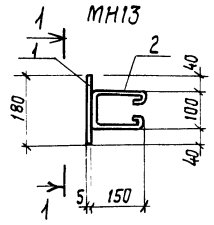

1-1

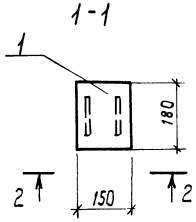

2-2

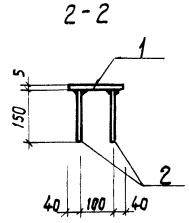

МН14

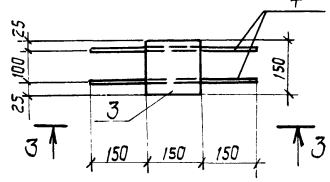

3-3

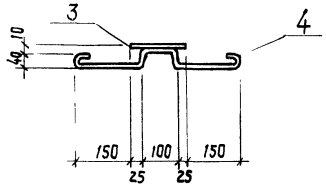

МН15

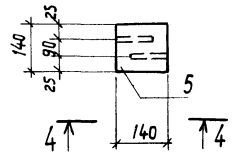

4-4

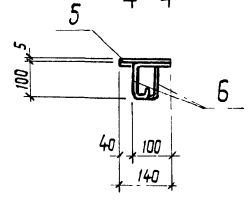

МН18

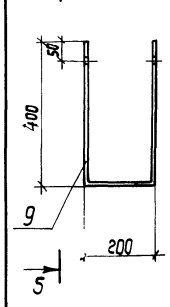

5-5

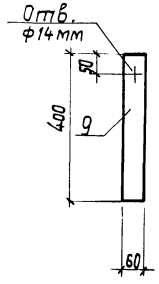

МН20, МН21

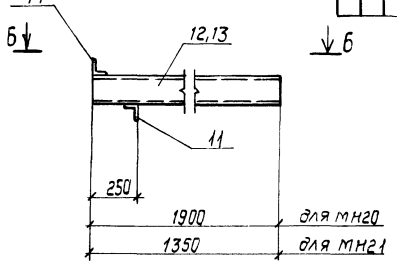

МН19

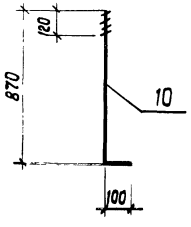

6-6

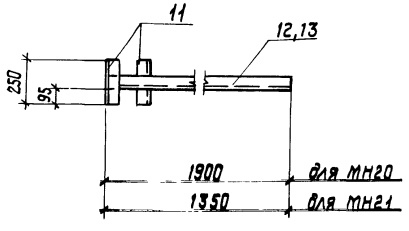

МН22, МН23

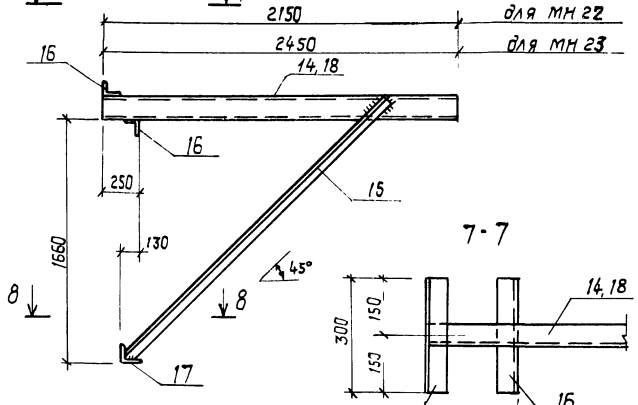

7-7

8-8

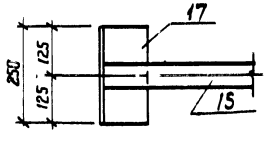

Спецификация элементов закладных изделий

Формат	Зона	Поз	Обозначение	Наименование	Кол	Примечание
			КЖ 60	МН13		
				Детали		
		1		-150×5 ГОСТ 103-76 ℓ=180	1	1,1 кг
		2		ф8АI ГОСТ 5781-75 ℓ=500	2	0,4 кг
				Итого:		1,5 кг
			КЖ 60	МН14		
				Детали		
		3		-150×5 ГОСТ 103-76 ℓ=150	1	0,9 кг
		4		ф8АI ГОСТ 5781-75 ℓ=600	2	0,5 кг
				Итого:		1,4 кг
			КЖ 60	МН15		
				Детали		
		5		-140×5 ГОСТ 103-76, ℓ=140	1	0,8 кг
		6		ф 8АI ГОСТ 5781-75, ℓ=240	2	0,2 кг
				Итого:		1,0 кг
			КЖ 60	МН16		
				Детали		
6/4		7		Труба 219×6 ГОСТ 8732-70; ℓ=5200	1	164,0 кг
				Итого:		164,0 кг
			КЖ 60	МН17		
				Детали		
6/4		8		L 63×6 ГОСТ 8509-72* ℓ=900	1	5,2 кг
				Итого:		5,2 кг

Спецификация элементов закладных изделий

Формат	Зона	Поз	Обозначение	Наименование	Кол	Примечание
			КЖ 60	МН18		
				Детали		
		9		-60×6 ГОСТ 103-76 ℓ=1000	1	2,8 кг
				Итого		2,8 кг
			КЖ 60	МН19		
				Детали		
		10		ф22АI ГОСТ 5781-75 ℓ=970	1	2,9 кг
				Итого:		2,9 кг
			КЖ 60	МН20		
				Детали		
		11		L 6,3×6 ГОСТ 8509-72* ℓ=250	2	2,9 кг
		12		[16 ГОСТ 8240-75 ℓ=1900	1	27,0 кг
				Итого:		29,9 кг
			КЖ 60	МН21		
				Детали		
		11		L 6,3×6 ГОСТ 8509-72* ℓ=250	2	2,9 кг
		13		[16 ГОСТ 8240-72, ℓ=1350	1	19,2 кг
				Итого:		22,1 кг
			КЖ 60	МН22		
				Детали		
		14		[16 ГОСТ 8240-72, ℓ=2150	1	30,5 кг
		15		L 7,5×6 ГОСТ 8509-72* ℓ=2570	1	17,7 кг
		16		L 6,3×6 ГОСТ 8509-72* ℓ=300	2	3,4 кг
		17		L 12,5×10 ГОСТ 8509-72* ℓ=250	1	4,8 кг
				Итого:		56,4 кг
			КЖ 60	МН23		
				Детали		
		15		L 7,5×6 ГОСТ 8509-72* ℓ=2570	1	17,7 кг
		16		L 6,3×6 ГОСТ 8509-72* ℓ=300	2	3,4 кг
		17		L 12,5×10 ГОСТ 8509-72* ℓ=250	1	4,8 кг
		18		[16 ГОСТ 8240-72, ℓ=2450	1	36,5 кг
						62,4 кг

100
3972/1

ГИП	Заславский		ТП 411-2-156.85 КЖ
Нач.отд.	Заславский		
Гл.спец.	Скворский		Цех по производству паркета с сушильными камерами мощностью 200 тыс. м² паркета в год
Рук.гр.	Завгник		
Ст. инж.	Левицкая		
			Стадия: Р.П. | Лист: 60 | Листов:
Привязан:			Изделия закладные МН13 ÷ МН23
Инв. №			Гослесхоз СССР Союзгипролесхоз Киевский филиал
Н.контр.	Завгник		

Типовой проект 411-2-156.85 Альбом I

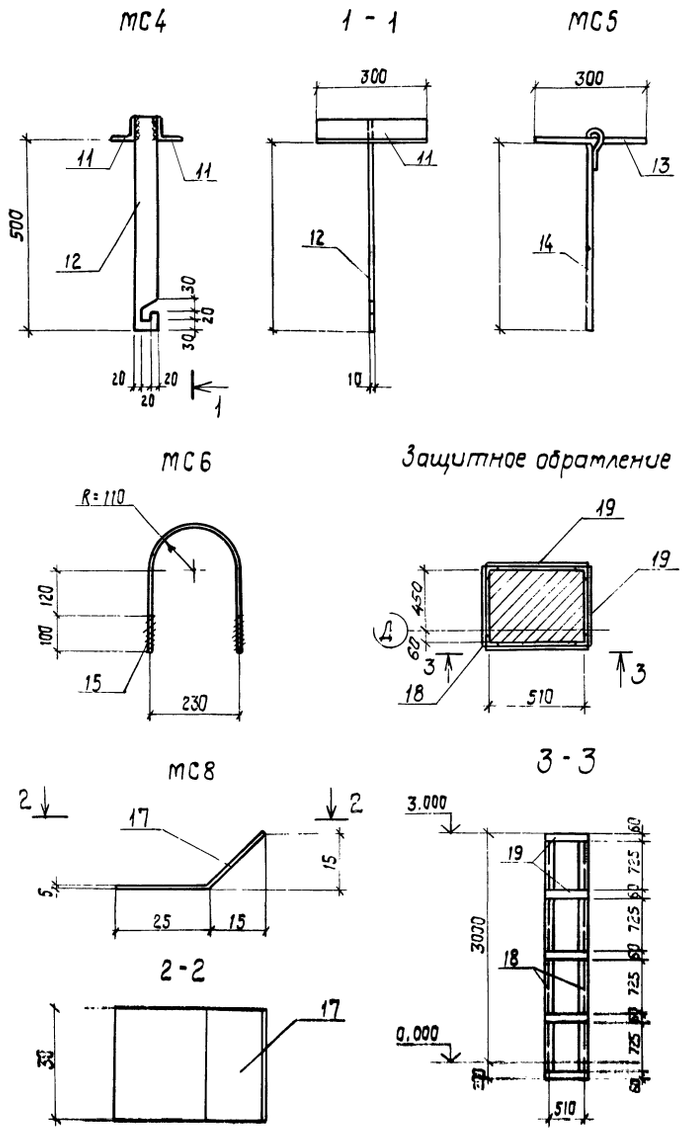

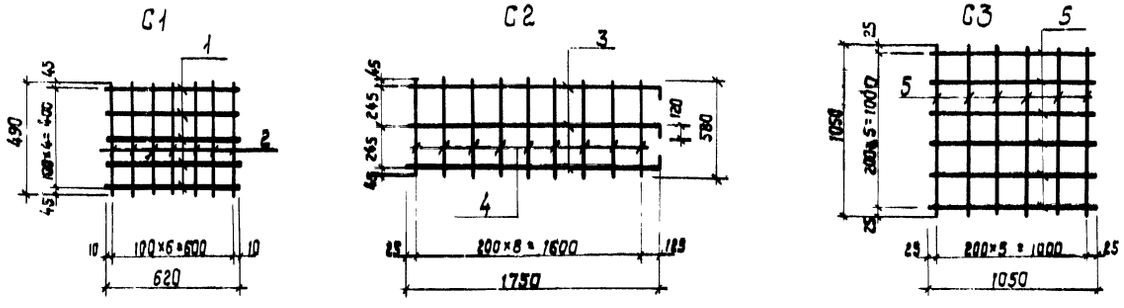

Спецификация элементов металлической конструкции

Формат	Зона	Поз.	Обозначение	Наименование	Кол.	Примечание
			КЖ-61	С1		
				Детали		
		1		Ф8АI ГОСТ 5781-75 ℓ=620	5	1,2 кг
		2		То же ℓ=490	7	1,4 кг
				Итого		2,6 кг
			КЖ-61	С2		
				Детали		
		3		Ф12АII ГОСТ 5781-75 ℓ=1870	3	5,0 кг
		4		Ф8АI ГОСТ 5781-75 ℓ=580	9	2,1 кг
				Итого		7,1 кг
			КЖ-61	С3		
				Детали		
		5		Ф12АII ГОСТ 5781-75 ℓ=1050	12	11,2 кг
				Итого		11,2 кг
			КЖ-61	Т1		
				Детали		
		6		[12 ГОСТ 8240-72 ℓ=1500	1	15,6 кг
				Итого		15,6 кг
			КЖ-61	Т2		
				Детали		
		7		[12 ГОСТ 8240-72 ℓ=2200	1	22,9 кг
				Итого		22,9 кг
			КЖ-61	МС1		
				Детали		
		8		L 6,3×6 ГОСТ 8509-72* ℓ=150	1	0,9 кг
				Итого		0,9 кг
			КЖ-61	МС2		
				Детали		
		9		L 20×16 ГОСТ 8509-72* ℓ=3000	1	146,1 кг
				Итого		146,1 кг
			КЖ-61	МС3		
				Детали		
		10		L 14×12 ГОСТ 8509-72* ℓ=1600	1	40,8 кг
				Итого		40,8 кг

Спецификация элементов металлической конструкции

Формат	Зона	Поз.	Обозначение	Наименование	Кол.	Примечание
			КЖ-61	МС4		
				Детали		
		11		L 6,3×6 ГОСТ 8509-72* ℓ=300	2	3,4 кг
		12		-60×10 ГОСТ 103-76 ℓ=560	1	2,6 кг
				Итого		6,0 кг
			КЖ-61	МС5		
				Детали		
		13		Ф12АI ГОСТ 5781-75 ℓ=300	1	0,3 кг
		14		То же ℓ=600	1	0,5 кг
				Итого		0,8 кг
			КЖ-61	МС6		
				Детали		
		15		Ф10АI ГОСТ 5781-75 ℓ=800	1	0,5 кг
				Итого		0,5 кг
			КЖ-61	МС7		
				Детали		
		16		L 6,3×6 ГОСТ 8509-72* ℓ=2500	1	14,3 кг
				Итого		14,3 кг
			КЖ-61	МС8		
				Детали		
		17		-30×5 ГОСТ 103-76 ℓ=45	1	0,1 кг
				Итого		0,1 кг
			КЖ-61	ОМ1		
				Детали		
		18		L 6,3×6 ГОСТ 8509-72* ℓ=3200	4	73,2 кг
		19		— 6×60, ГОСТ 103-76, ℓ=510	20	29,0 кг
				Итого:		102,2 кг

101
8972/1

ГИП	Заславский		
Нач.отд.	Задавиевичко		
Гл.спец.	Скворцов		
Рук.гр.	Заводник		
Ст.инж.	Левицкая		
Н.контр.	Заводник		

Привязан:

Инв. №

ТП 411-2-156.85 КЖ

Цех по производству паркета с сушильными камерами мощностью 200тыс. м² паркета в год

Стадия	Лист	Листов
Р.П.	61	

Сетки С1-С3, траверсы Т1 и Т2, монтажные элементы МС1-МС8, Защитное обрамление ОМ1

Гослесхоз СССР
Союзгипролесхоз
Киевский филиал

Альбом I

Типовой проект 411-2-156.85

Щ1

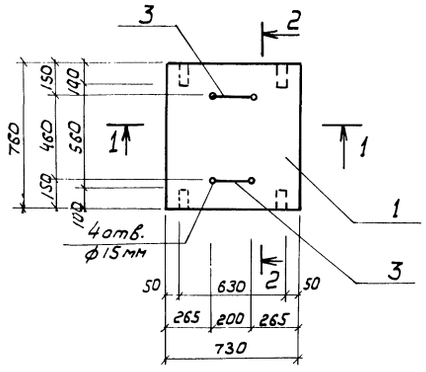

Щ4

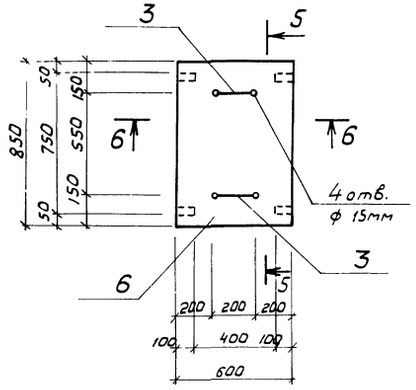

1-1

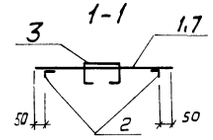

2-2

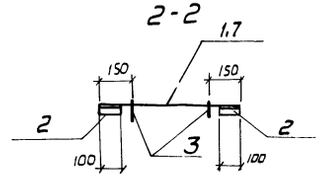

3-3

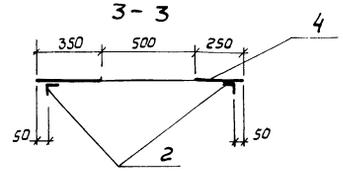

4-4

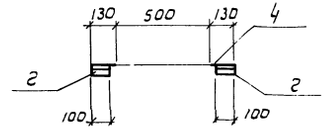

5-5

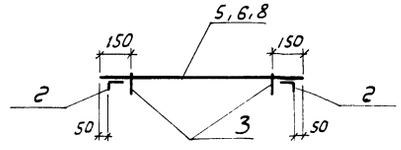

6-6

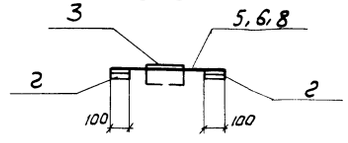

Щ2

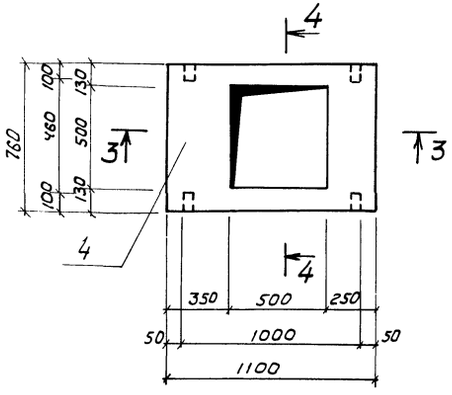

Щ5

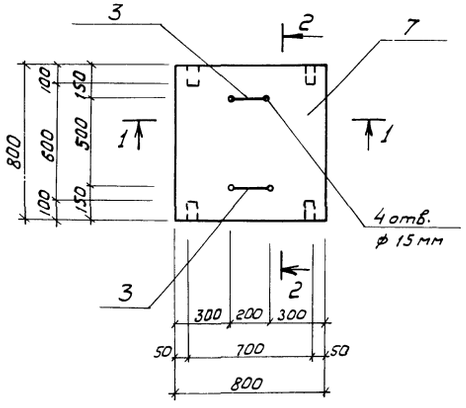

Щ3

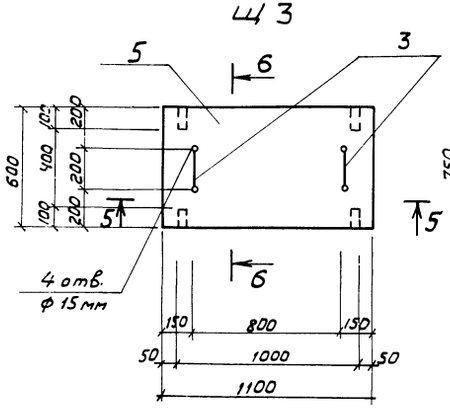

Щ6

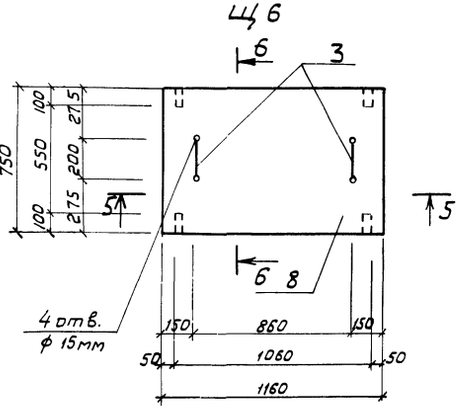

поз. 3

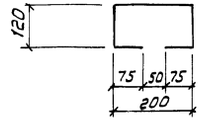

Спецификация элементов щитов

Формат	Зона	Поз.	Обозначение	Наименование	Кол	Примечание
			КЖ-62	**Щ1**		
				Детали		
БЧ		1		Лист рифленный 4 ГОСТ 8568-77 730×160	1	18,5 кг
БЧ		2		∠ 3,2×4 ГОСТ 8509-72* ℓ=100	4	0,8 кг
БЧ		3		ф 12 AI, ГОСТ 5781-75; ℓ=500	2	1,0 кг
				Итого:		20,3 кг
			КЖ-62	**Щ2**		
				Детали		
БЧ		2		∠ 3,2×4, ГОСТ 8509-72* ℓ=100	4	0,8 кг
БЧ		4		Лист рифленный ГОСТ 8568-77 760×1100	1	27,9 кг
				Итого:		28,7 кг
			КЖ-62	**Щ3**		
				Детали		
БЧ		2		∠ 3,2×4; ГОСТ 8509-72* ℓ=100	4	0,8 кг
БЧ		3		ф 12 AI, ГОСТ 5781-75; ℓ=590	2	1,0 кг
БЧ		5		Лист рифленный 4 ГОСТ 8568-77 600×1000	1	20,1 кг
				Итого:		21,9 кг
			КЖ-62	**Щ4**		
				Детали		
БЧ		2		∠ 3,2×4, ГОСТ 8509-72* ℓ=100	4	0,8 кг
БЧ		3		ф 12 AI, ГОСТ 5781-75; ℓ=590	2	1,0 кг
БЧ		6		Лист рифленный 4 ГОСТ 8568-77 600×850	1	17,0 кг
				Итого		18,8 кг
			КЖ-62	**Щ5**		
				Детали		
БЧ		2		∠ 3,2 ГОСТ 8509-72* ℓ=100	4	0,8 кг
БЧ		3		ф 12 AI ГОСТ 5781-75 ℓ=590	2	1,0 кг
БЧ		7		Лист рифленный 4 ГОСТ 8568-77 800×800	1	21,4 кг
				Итого:		
			КЖ-62	**Щ6**		
				Детали		
БЧ		2		∠ 3,2 ГОСТ 8509-72* ℓ=100	4	0,8 кг
БЧ		3		ф 12 AI ГОСТ 6781-75 ℓ=590	2	1,0 кг
БЧ		8		Лист рифленный ГОСТ 8568-77 1150×1160	1	29,1 кг
				Итого		30,9 кг

102
8972/1

ГИП	Заславский	
Нач. отд.	Задавысвета	
Гл. спец.	Скворский	
Рук. гр.	Заводник	
Ст. инж.	Левицкая	

ТП 411-2-156.85 КЖ

Цех по производству паркета с сушильными камерами мощностью 200 тыс. м² паркета в год

Стадия	Лист	Листов
Р.П.	62	

Щиты Щ1 ÷ Щ6

Гослесхоз СССР
СОЮЗГИПРОЛЕСХОЗ

Привязан

Инв. №

Н. контр. Заславский

Типовой проект 411-2-156.85 Альбом I

План сетки молниезащиты

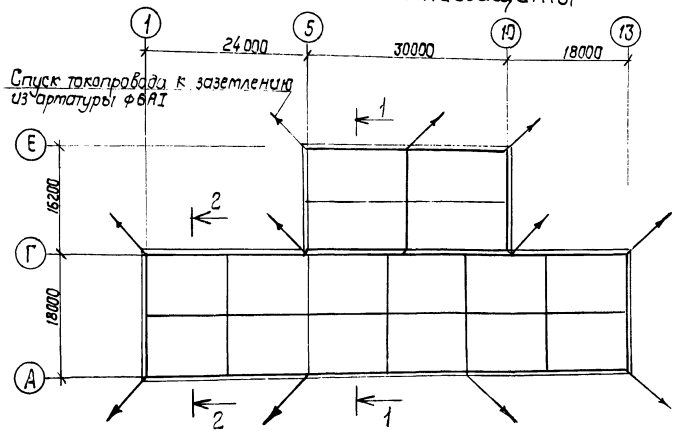

1 - 1

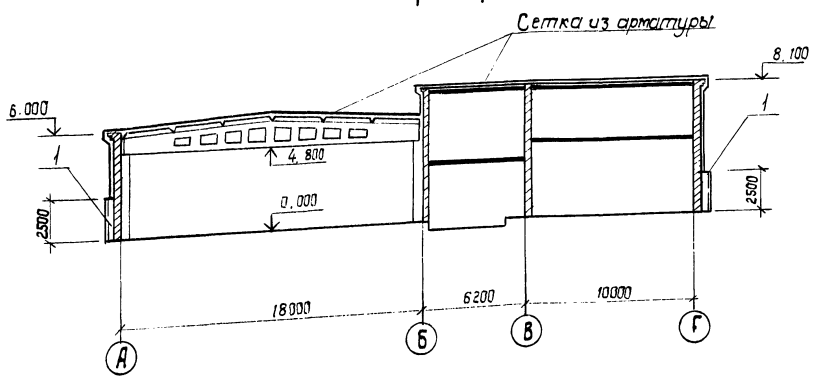

2 - 2

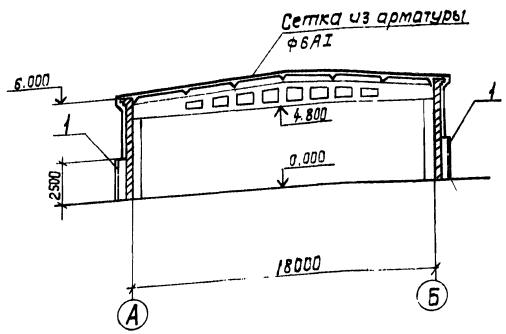

Деталь крепления молниезащиты

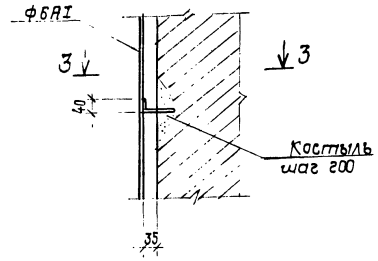

3 - 3

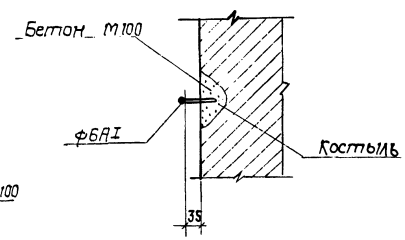

Деталь защиты молниеотвода.

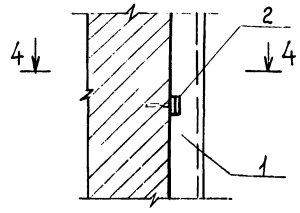

4 - 4

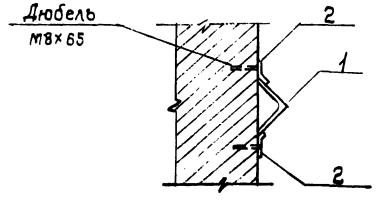

Спецификация элементов молниезащиты

Формат	Зона	Поз.	Обозначение	Наименование	Кол.	Примечание
				Монтажные элементы		
А2		1	кж-61	МС7	11	
А2		2	То же	МС8	44	

1. Проект молниезащиты выполнен на основании „Указания по проектированию и устройству молниезащиты зданий и сооружений" СН 305-78.
2. Сетку уложить по плитам покрытия.
3. Сетку в узлах соединить на сварке с помощью контакта не менее двойной площади соединительных элементов.
4. Сварку производить электродами типа Э42 по ГОСТ 9467-75.
5. Все стальные элементы на кровле необходимо соединить с токопроводами.
6. Расход арматуры ф6АI на сетку составляет - 125,0 кг.

103

8972/1

ГИП	Заславский		ТП 411-2-156.85 КЖ
Нач. отд.	Задависвечка		
Гл. спец.	Скворцовский		Цех по производству паркета с сушильными камерами мощностью 200тыс.м² паркета в год
Рук. гр.	Заводник		
Вед. инж.	Байтман		
Н. контр.			

Привязан:

Инв. №

Стадия	Лист	Листов
Р.П.	63	

Молниезащита

Гослесхоз СССР
Союзгипролесхоз
Киевский филиал

ЦЕНТРАЛЬНЫЙ ИНСТИТУТ ТИПОВОГО ПРОЕКТИРОВАНИЯ
ГОССТРОЯ СССР
КИЕВСКИЙ ФИЛИАЛ
г. Киев-57 ул. Эжена Потье № 12

97/У Заказ № 6375 Инв. № 8972/1 Тираж 320

Сдано в печать 2.10. 198 5 Цена 7-98

gost.e-ecolog.ru