ТИПОВОЙ ПРОЕКТ
0901-9-10.83

ФИЛЬТРЫ-ПОГЛОТИТЕЛИ ДЛЯ РЕЗЕРВУАРОВ ЧИСТОЙ ВОДЫ ЕМКОСТЬЮ ОТ 1720 $м^3$ ДО 4260 $м^3$

ВАРИАНТ С КЛАПАНАМИ

АЛЬБОМ II

Электротехническая часть и технологический контроль

18889-02
Цена: 1-25

gost.e-ecolog.ru

ТИПОВОЙ ПРОЕКТ
0901-9-10.83

ФИЛЬТРЫ-ПОГЛОТИТЕЛИ

ДЛЯ РЕЗЕРВУАРОВ ЧИСТОЙ ВОДЫ ЕМКОСТЬЮ ОТ **1720** М.^{3} ДО **4260** М.^{3}

ВАРИАНТ С КЛАПАНАМИ

СОСТАВ ПРОЕКТА.

АЛЬБОМ I - Пояснительная записка. Технологическая и строительная части.
АЛЬБОМ II - Электротехническая часть и технологический контроль
АЛЬБОМ III - Строительные изделия (из типового проекта 0901-9-1.83)
АЛЬБОМ IV - Заказные спецификации.
АЛЬБОМ V - Сметы.
АЛЬБОМ VI - Ведомости потребности в материалах.

АЛЬБОМ II

Разработан проектным институтом
„Гипрокоммунводоканал"
Главный инженер института Хазиков Н.Г.
Главный инженер проекта Рынский Л.Н.

Утвержден Минжилкомхозом РСФСР
приказ № 18-ТД от 2 ноября 1982 г.
Введен в действие
приказом по институту „Гипрокоммунводоканал"
№ 75 от 25 ноября 1982 г.

Альбом II

Типовой проект 0901-9-10.83

NN п.п	Наименование	Страница
1	Содержание альбома II.	2
2	Пояснительная записка.	3,4
	Основной комплект чертежей марки ЭМ	
3	Общие данные.	5
4	Схема электрическая принципиальная однолинейная 380/220 В.	6
5	Вентилятор 1. Схема электрическая принципиальная.	7
6	Электрелечи 2. Схема электрическая принципиальная.	8
7	Задвижка 3. Схема электрическая принципиальная.	9,10
8	Схема электрических подключений отдельно стоящего оборудования.	11,12
9	Кабельный журнал. Сводка кабелей и проводов.	13
10	Расположение электрооборудования и прокладка сетей. Заземление. Планы.	14,15
11	Электроосвещение. План.	16
	Прилагаемые документы основного комплекта марки ЭМ	
12	Пост 1ПМУ. Общий вид.	17
13	Пост 1ПМУ. Схема соединений.	18
14	Ведомость электрооборудования, кабельных изделий и материалов	19

NN п.п.	Наименование	Страница
15	Ведомость потребности электромонтажных изделий, изделий МЭЗ, изделий и материалов для изготовления изделий МЭЗ.	20
16	Ведомость объёмов электомонтажных работ.	21
	Основной комплект чертежей марки А	
17	Общие данные. Спецификация основных монтажных материалов и изделий, поставляемых подрядчиком.	22
18	Схема функциональная.	23
19	Схема электрическая принципиальная питания приборов. Схема внешних электрических и трубных проводок.	24
20	План расположения средств автоматизации и проводок.	25
	Прилагаемые документы основного комплекта марки А	
21	Щит КИП. Общий вид.	26÷31

Инв.№ подл. | Подпись и дата | Взам.инв.№

Привязан

Инв.№

Нач.отд.	Купагин	
Гл.спец.	Некрасов	
Н.контр.	Некрасов	
Рук.гр.	Ануфриева	
Вед.инж.	Стахуне	
Ст.техн.	Орлова	

ТП 0901-9-10.83

Фильтры-поглотители для резервуаров чистой воды емкостью от 1720 до 4250 м³ (Вариант с клапанами)

Стадия	Лист	Листов
Р.		

Содержание альбома II.

Гипрокоммунводоканал г. Москва

Электротехническая часть

1. Общие сведения

В проекте разработана силовое электрооборудование автоматизация управления электрифицированной задвижкой на воздушном трубопроводе и электроотоплением, технологический контроль, электрический контроль, электрическое освещение и заземление.

Проект разработан в соответствии с ПУЭ-76 и СН-П.

2. Электроснабжение, электрооборудование, автоматизация.

2.1. Характеристика потребителей электроэнергии.

Электродвигатель вентилятора принят асинхронным, с короткозамкнутым ротором на напряжение 380В.

Отопление предусмотрено электропечами типа ПЭТ-4 мощностью 1 квт на напряжение 220В.

Установленная мощность - 7,32 квт, в том числе электроосвещения - 0,55 квт. Расчетная мощность - 6,6 квт.

2.2. Внешнее электроснабжение.

По степени надежности электроснабжения электроприемники камеры относятся к потребителям IIIей категории согласно ПУЭ.

Электроснабжение проектируемого сооружения предусматривается одним кабельным вводом напряжением 380/220В. Внешнее электроснабжение решается при привязке проекта.

2.3. Силовое электрооборудование.

В качестве вводного устройства принят ящик типа „АВ3" с рубильником. В качестве пусковых устройств приняты ящики управления типов АУ5100 и ДУ5400. Распределительные сети выполняются кабелем марки АПВГ-660 на скобах, проводом марки АПВ-380 винипластовых трубах и контрольным кабелем марки АКВВГ на скобах.

2.4. Управление и автоматизация.

Проектом предусмотрено автоматическое управление электроотоплением в зависимости от температуры в камере, дистанционное и местное управление вентилятором, а также автоматическое управление открытием электрифицированной задвижки на воздушном трубопроводе при достижении критических пределов давления в резервуаре (избыточного или вакуума).

Предусмотрен световой сигнал у входа о работе вентилятора, а также сигнал на диспетчерский пункт о температуре воздуха в камере ниже +5°С.

Прежде чем зайти в камеру обслуживающий персонал обязан включить вентилятор. Вход в камеру разрешается только по истечении 5 минут работы вентилятора.

Инв. № подл. | Подпись и дата | Взам. инв. №

Привязан

Инв. №

			ТПО 901-9-10.83 ПЗ		
Нач. отд.	Кулагин		Фильтры-поглотители для резервуаров чистой воды емкостью от 1720 до 4260м³ (Вариант с клапанами)	Стадия	Лист	Листов
Гл. спец.	Некрасов			Р	1	2
Н. контр.	Некрасов					
Вед. инж.	Стауне		Пояснительная записка (начало)	Гипрокоммунводоканал г. Москва		
Ст. техн.	Орлова					

Альбом II

Типовой проект 0901-9-10.83

3. Технологический контроль.

В проекте предусмотрено измерение величины давления и разрежения в резервуаре чистой воды тягонапоромером типа ТНС-31. Он устанавливается в камере фильтров-поглотителей. Отбор давления производится из общего воздуховода, подающего воздух в резервуар.

Полупроводниковый усилитель типа УП-20, работающий в комплекте с тягонапоромером, передаёт показания на автоматический миллиамперметр типа КСУ2-004, устанавливаемый на щите диспетчера площадки. Усилитель устанавливается на щите КИП в камере фильтров-поглотителей.

Контакты миллиамперметра КСУ2-004 используются для управления задвижкой.

Для обеспечения температуры воздуха в помещении камеры не ниже +5°С в холодное время года используется датчик температуры типа ДТКБ-53.

4. Электрическое освещение.

Проектом предусмотрено рабочее и местное электроосвещение камеры. Напряжение электрической сети - 380/220 В, ламп рабочего освещения - 220 В, местного - 12 В.

Величина освещенности принята в соответствии с нормами проектирования на искуственное освещение СНиП II-4-79. Светильники приняты типа НППО1.

5. Заземление, зануление.

Согласно ПУЭ-76 и СН357-77, проектом выполнено заземляющее (зануляющее) устройство и заземление (зануление) корпусов электрооборудования. Для зануления использован нулевой провод питающей линии, который подключается к внутреннему контуру заземления. Для создания дополнительного очага заземления внутренний контур заземления сваркой подключается также к естественным заземлителям-металлическим трубопроводам, проложенным через камеру.

Привязан				ТП 0901-9-10.83 - ПЗ			
				Фильтры-поглотители для резервуаров чистой воды ёмкостью от 1720 до 4260 м³ (Вариант с клапанами).	Стадия	Лист	Листов
						2	
Инв. №				Пояснительная записка (окончание).	Гипрокоммунводоканал г. Москва		

Нач. отд.	Кулагин	
Гл. спец.	Некрасов	
Н. контр.	Некрасов	
Вед. инж.	Стауне	
Ст. техн.	Орлова	

Инв. № подл. | Подпись и дата | Взам. инв. №

Альбом III

Типовой проект 0901-9-10.83

Ведомость рабочих чертежей основного комплекта марки ЭМ

Лист	Наименование	Примечание
1	Общие данные	
2	Схема электрическая принципиальная однолинейная 380/220В	
3	Вентилятор 1. Схема электрическая принципиальная.	
4	Электропечи 2. Схема электрическая принципиальная	
5	Задвижка 3. Схема электрическая принципиальная (начало).	
6	Задвижка 3. Схема электрическая принципиальная (окончание)	
7	Схема электрических подключений отдельно стоящего оборудования (начало)	
8	Схема электрических подключений отдельно стоящего оборудования (окончание).	
9	Кабельный журнал. Сводка кабелей и проводов.	
10	Расположение электрооборудования и прокладка сетей. Заземление. Планы. (начало).	
11	Расположение электрооборудования и прокладка сетей. Заземление. Планы. (окончание).	
12	Электроосвещение. План.	

Ведомость ссылочных и прилагаемых документов

Обозначение	Наименование	Примечание
	Ссылочные документы	
5.407-11	Заземление и зануление электроустановок	
4.407-232	Прокладка винипластовых труб в непожароопасных и невзрывоопасных помещениях	
4.407-235	Установка одиночных ящиков с рубильниками, автоматов, кнопок ПКЕ, ПКУ и сигнальных аппаратов	
6.407-19	Установка одиночных светильников с лампами накаливания	
ОЛЖ.084.121	Ящики управления	
	Прилагаемые документы	
0901-9-10.83 -ЭМИ	Пост 1ПМУ. Общий вид.	
0901-9-10.83 -ЭМИ	Пост 1ПМУ. Схема соединений.	
0901-9-10.83 -ЭМВОМ	Ведомость электрооборудования, кабельных изделий и материалов	
0901-9-10.83 -ЭМВП	Ведомости потребности электромонтажных изделий, изделий МЭЗ, изделий и материалов для изготовления изделий МЭЗ.	
0901-9-10.83 -ЭМВОР	Ведомость объемов электромонтажных работ	

Проект разработан в соответствии с действующими нормами, нормами и правилами.

Гл. инж. проекта Л.Н. Рынский

Типовой проект привязан в соответствии с действующими нормами и правилами.

Гл. инж. проекта.

Привязан

Инв.№

Нач.отд.	Кулагин	
Гл.спец.	Некрасов	
Н.контр.	Некрасов	
Вед.инж.	Стауне	
Ст.техн.	Орлова	

ТП 0901-9-10.83 - ЭМ

Фильтры-поглотители для резервуаров чистой воды емкостью от 1720 до 4260 м³ (вариант с клапанами).

Стадия	Лист	Листов
Р	1	

Общие данные.

Гипрокоммунводоканал г. Москва

Взам. инв.№ | Подпись и дата | Инв.№ подл.

Альбом II

Типовой проект 0901-9-10.83

Данные питающей сети		
Аппараты ввода	Тип	
	$I_н$, А	
	Расцепитель, А	
Марка, сечение провода маркировка (ст. кабельный журнал)		
Станция управления	Тип	
	Расцепитель автомата, к-комбинированный уставка, А	
	Нагревательный элемент теплового реле. Т-тепловой уставка, А	
Марка, сечение провода маркировка (ст. кабельный журнал)		
Электроприемник	Условное графическое изображение	

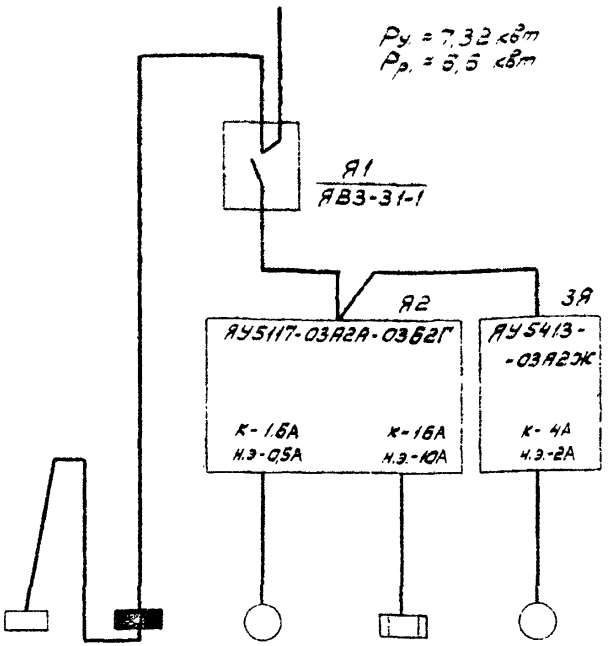

Номер по плану		–	ЩО	1	2	3
Тип		–	ОЩВ-6А	4АА56А4	ПЭТ-4	АОАС2-11-4У3
Рн квт		0.2	0.55	0.12	1×4	0.6
Ток, А	$I_н$	0.9	1.37	0.44	9.1	1.8
	$I_п$	—	—	1.54	—	12.6
Наименование механизма по плану		Щит КИП	Электроосвещение	Вентилятор	Электроотопление	Задвижка

1. Расчет нагрузки выполнен по наиболее загруженной фазе
2. Кабельный журнал на листе 9

Инв.№ подл.	Подпись и дата	Взам.инв.№			

Привязан

Инв. №

Нач.отд.	Кулагин	
Гл.спец.	Некрасов	
Н.контр.	Некрасов	
Вед.инж.	Стауне	
Ст.техн.	Орлова	

ТП 0901-9-10.83 -ЭМ

Фильтры-поглотители для резервуаров чистой воды емкостью от 1720 до 4260 $м^3$ (Вариант с клапанами)

Схема электрическая принципиальная однолинейная 380/220 В

Стадия	Лист	Листов
Р		

Гипрокоммунводоканал г. Москва

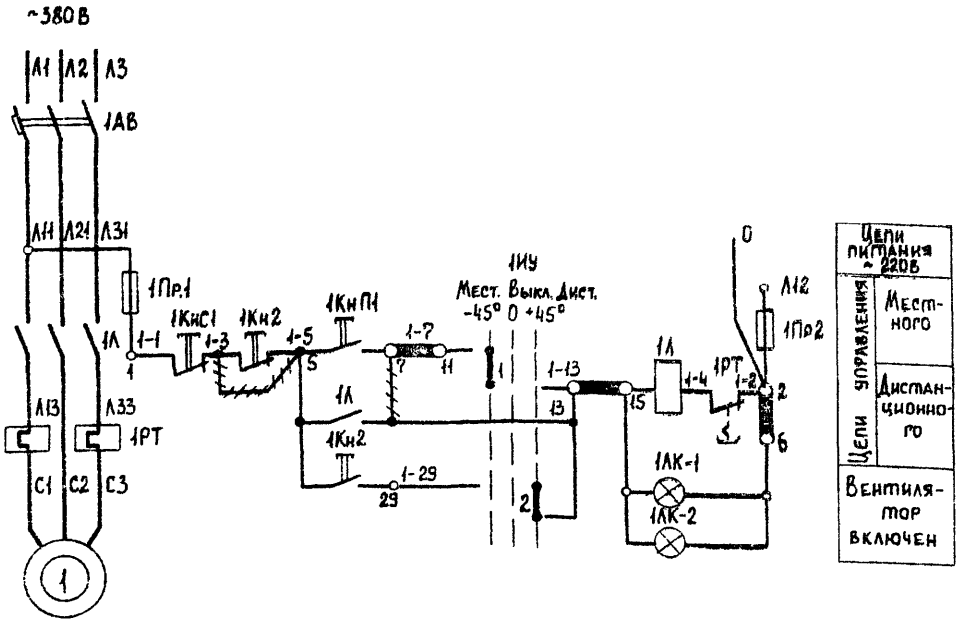

Позиционное обозначение	Наименование	Кол.	Примечание
	У механизма		
1	Электродвигатель 4АА56А4, Р=0,12 квт.	1	
	Пост 1ПМУ		
1Кн2	Кнопка управления ПКЕ 222-2У3	1	
1АК-2	Световой указатель СУП-М	1	
Я2	Ящик управления ЯУ5117-03А2А-0352Г		
1АВ	Автоматический выключатель АП50-3МТ; $I_р$=16А	1	
1А	Магнитный пускатель ПМЕ-111	1	
1РТ	Реле тепловое ТРН-10, $I_{нр}$=0,5А	1	
1ИУ	Универсальный переключатель УП5312-С86	1	
1КнС1 1КнП	Кнопка управления КЕ011У3	2	
1Пр1 1Пр2	Предохранитель ПРС-6-П; $I_{пл.вст.}$=6А	2	
1АК-1	Арматура сигнальная АЕ3211У3	1	

Диаграмма замыканий переключателя УП5312-С86.

Номер секции	Номер контакта Л	Номер контакта П	Положение рукоятки -45° Л	-45° П	0 Л	0 П	+45° Л	+45° П	
I	1	2	X					X	
II	3	4	X					X	*
III	5	6	X					X	*
IV	7	8	X					X	*

* Не используются

1. ~~~~ Демонтировать.
2. Условные маркировки аппаратов приняты по работе ВНИИР ОАХ.084.121, выполняемые заводами на серийных ящиках ЯУ5100 и ЯУ5400.

Привязан

Инв. №

Нач. отд.	Кулагин	
Гл. спец.	Некрасов	
Н. контр.	Некрасов	
Вед. инж.	Стауне	
Ст. техн.	Орлова	

ТП 0901-9-10.83 -ЭМ

Фильтры-поглотители для резервуаров чистой воды емкостью от 1720 до 4250 м³ (вариант с клапанами)

Стадия	Лист	Листов
Р	3	

Вентилятор 1. Схема электрическая принципиальная.

Гипрокоммунводоканал г. Москва.

Инв. № подл. | Подпись и дата | Взам. инв. №

Альбом III

Типовой проект 0901-9-10.83

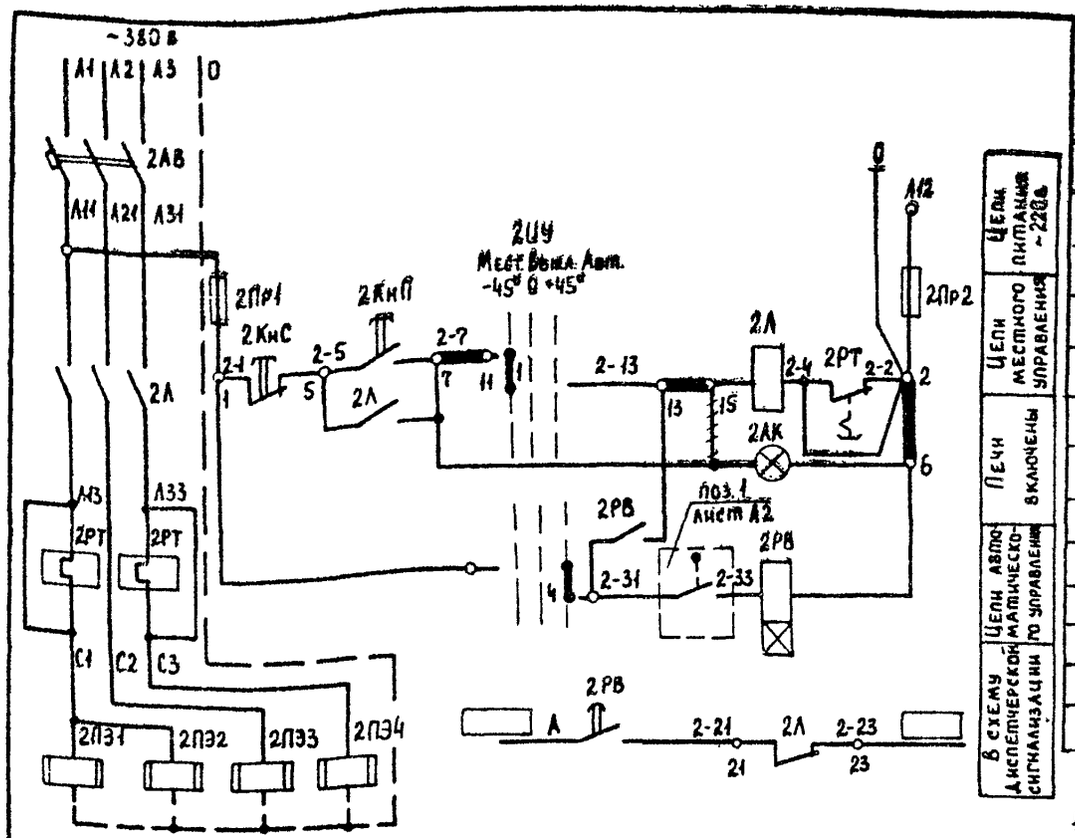

Позиционное обозначение	Наименование	Кол.	Примечание
	У механизма		
2ПЭ1 ÷ 2ПЭ4	Электропечь ПЭТ-4, 1 квт, ~ 220 в	4	
Я2	Ящик управления ЯУ5117-03А2А-03Б2Г	1	
2АВ	Автоматический выключатель АП50-3МТ, Iрасц-16А	1	
2Л	Магнитный пускатель ПМЕ-211	1	
2РТ	Реле тепловое ТРН-25, Iн.э.=10А	1	
2ЦУ	Универсальный переключатель УП5312-С86	1	
2КнП 2КнС	Кнопка управления КЕО 1193	2	
2Пр1 2Пр2	Предохранитель ПРС-6-17	2	
2ЛК	Арматура сигнальная АЕ 3211143		
	Щит КИП		
2РВ	Реле времени РВП 72-3221-0094	1	
поз.1	Датчик температуры ДТКБ-53	1	

1. ~~~~ Демонтировать
2. Условные маркировки аппаратов приняты по работе ВНИИР 0ЛХ.084.121, выполняемые заводами на серийных ящиках Я45100 и Я45400.
3. Маркировка в ▭ проставляется в соответствии с маркировкой по схеме сигнализации привязываемого проекта.
4. Буквенное обозначение маркировок дано только для внутреннего монтажа щита КИП.

Диаграмма замыканий переключателя УП5312-С86

Номер секции	Номер контакта Л	Номер контакта П	Положение рукоятки -45° Л	-45° П	0 Л	0 П	+45° Л	+45° П
I	1	2	X					X
II	3	4	X					X
III	5	6	X					X *
IV	7	8	X					X *

* Не используются

Привязан.

Инв. №

Инв. № подл. | Подпись и дата | Взамен инв. №

Нач. отд.	Кулагин		
Гл. спец.	Некрасов		
Н. контр.	Некрасов		
Вед. инж.	Стауне		
Ст. техн.	Орлова		

ТП 901-9-10.83 -ЭМ

Фильтры-поглотители для резервуаров чистой воды емкостью от 1720 до 4260 м³ (вариант с клапанами)

Стадия	Лист	Листов
Р	4	

Электропечи 2. Схема электрическая принципиальная.

Гипрокоммунводоканал г. Москва

Типовой проект 0901-9-10.83 Альбом III

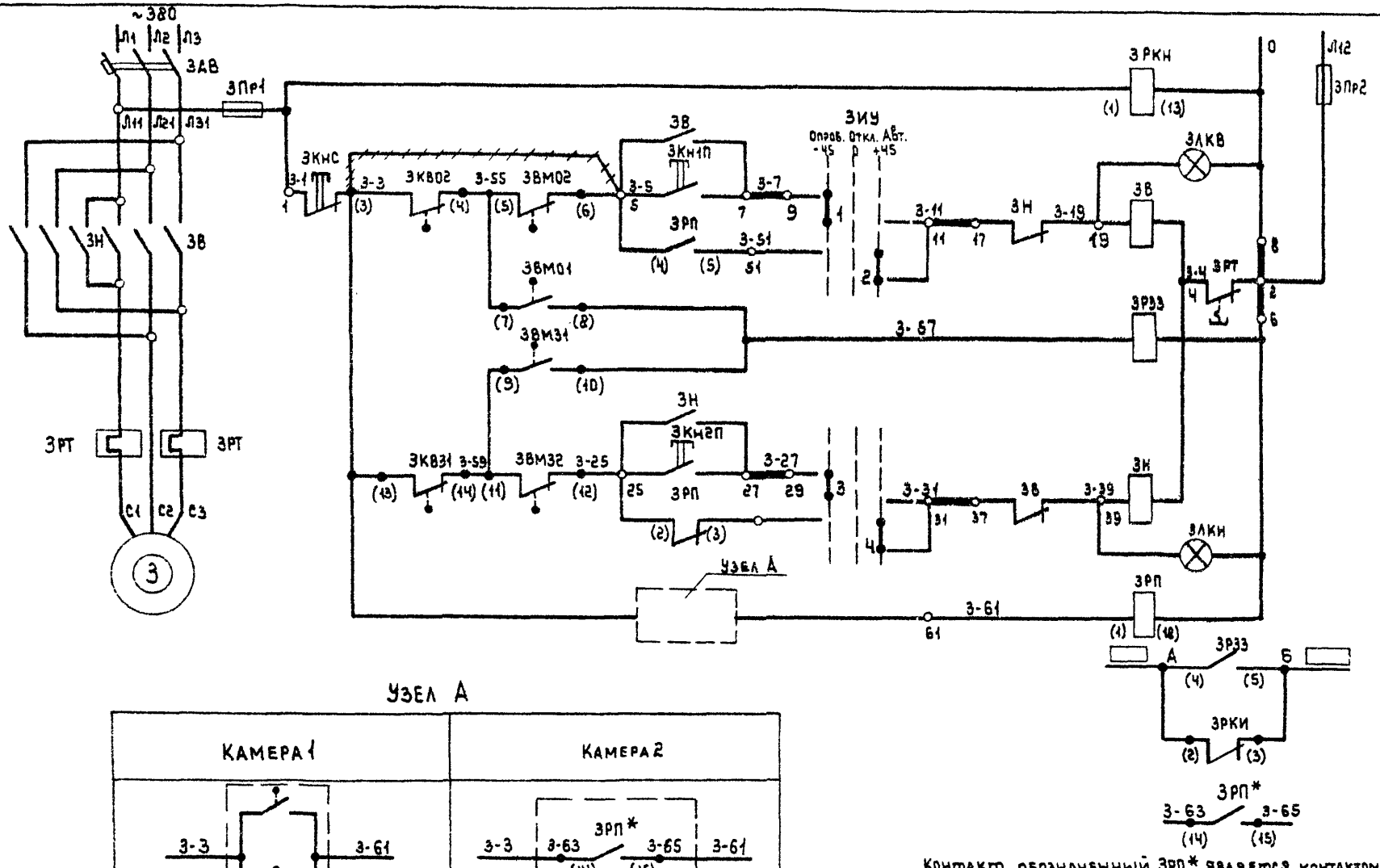

Узел А

Камера 1	Камера 2

Контакт обозначенный ЗРП* является контактом реле ЗРП камеры 1

Цепи контроля напряжения.	
Цепи открытия задвижки	Опробование
	Автоматическое
Цепи заклинивания задвижки	
Цепи закрытия задвижки	Опробование
	Автоматическое
Контроль давления воздуха в резервуаре	
В схему сигнализации	

Контакт реле ЗРП из схемы управления задвижкой камеры 1 в схему управления задвижкой камеры 2.

Инв. № подл. | Подпись и дата | Взам. инв. №

ТП 0901-9-10.83- ЭМ

Привязан:		
Инв. №		
Нач. отд.	Кулагин	
Гл. спец.	Некрасов	
Н. контр.	Некрасов	
Вед. инж.	Стауне	
Ст. техн.	Орлова	

Фильтры-поглотители для резервуаров чистой воды емкостью от 1720 до 4260 м³ (вариант с клапанами).

Задвижка 3. Схема электрическая принципиальная (начало).

Стадия	Лист	Листов
Р	5	

Гипрокоммунводоканал г. Москва.

Диаграмма замыкания контактов конечных выключателей задвижки

Завод. обозн. конечн.	Обозначение по схеме	Схема конечн. выключателей	Положение задвижки: Открыта	Промежут. положение	Закрыта	Назначение цепи
КВ0	КВ01	1 2				Не используется
	ЗКВ02	3 4				Отключение при открытии
КВ3	ЗКВ31	13 14				Отключение при закрытии
	КВ32	15 16				Не используется

Положение контактов показано в промежуточном положении задвижки.

— — Контакт замкнут.

Диаграмма замыкания контактов выключателя двухсторонней муфты предельного момента

Завод. обозн. конечн.	Обозначение по схеме	Схема конечн. выключателя	Положение задвижки: Нормальная работа	Заклинивание	Назначение цепи	
ВМ0	ЗВМ01	7 8			Запрет повторного включения	Открытие задвижки
	ЗВМ02	5 6			Отключение при заклинивании	
ВМ3	ЗВМ31	9 10			Запрет повторного включения	Закрытие задвижки
	ЗВМ32	11 12			Отключение при заклинивании	

Диаграмма замыканий переключателя УП5312-С86

Номер секции	Номер контакта Л	Номер контакта П	Положение рукоятки -45° Л	-45° П	0 Л	0 П	+45° Л	+45° П
I	1	2	X					X
II	3	4	X					X
III	5	6	X					X *
IV	7	8	X					X *

* Не используются

Позиционное обозначение	Наименование	Кол	Примечание
	У механизма		
3	Электродвигатель АОЛС2-11-4; P=0.6 квт	1	Комплектно
ЗКВ02 ЗКВ31	Конечный выключатель	2	С электроприводом
ЗВМ01;ЗВМ02 ЗВМ31,ЗВМ32	Муфта предельного момента	4	5099092-16 М
поз. [ ]	Миллиамперметр Э59-004	1	
ЗЯ	Ящик управления Я5413-03А2УЗ		
ЗАВ	Автоматический выключатель АП50-3МГ; Iрасц.=4А	1	
ЗВ; ЗН	Магнитный пускатель ПМЕ-114; Iн.э.=2А	1	
ЗИУ	Универсальный переключатель УП5312-С86	1	
ЗКнС; ЗКн1П ЗКн2П	Кнопка управления КЕ011У3	3	
ЗЛКВ; ЗЛКН	Арматура сигнальная АЕ3211У3	2	
ЗПр1 ЗПр2	Предохранитель ПРС-6-П; Iпл.вст.=6А.	2	
	Щит КИП (в камере)		
ЗРКН; ЗРП ЗРЗЗ	Реле промежуточное ПЭ-21-8У3 с катушкой на 220В; 2з+2р.	3	

1. Маркировка в [ ] поставляется в соответствии с маркировкой по схеме сигнализации привязываемого проекта.
2. Буквенное обозначение маркировок дано только для внутреннего монтажа щита.
3. Номер позиции прибора в [ ] ставится по проекту технологического контроля лист А-2.

Ч. ~~~~ демонтировать.

5. Условные маркировки аппаратов приняты по работе ВНИИР ОЛХ.084.121, выполняемые заводами на серийных ящиках Я5100 и Я5400.

Т.П 0901-9-10.83 -ЭМ

Привязан:

Инв.№

Нач.отд.	Кулагин		
Гл.спец.	Некрасов		
Н.контр.	Некрасов		
Вед.инж.	Стаунэ		
Ст.техн.	Орлова		

Фильтры-поглотители для резервуаров чистой воды емкостью от 1720 до 4260 м³ (вариант с клапанами).

Стадия	Лист	Листов
Р	6	

Задвижка 3. Схема электрическая принципиальная (окончание).

Гипрокоммунводоканал г. Москва.

Инв.№ подл. | Подпись и дата | Взам.инв.№

Альбом II

Типовой проект 0901-9-10.83

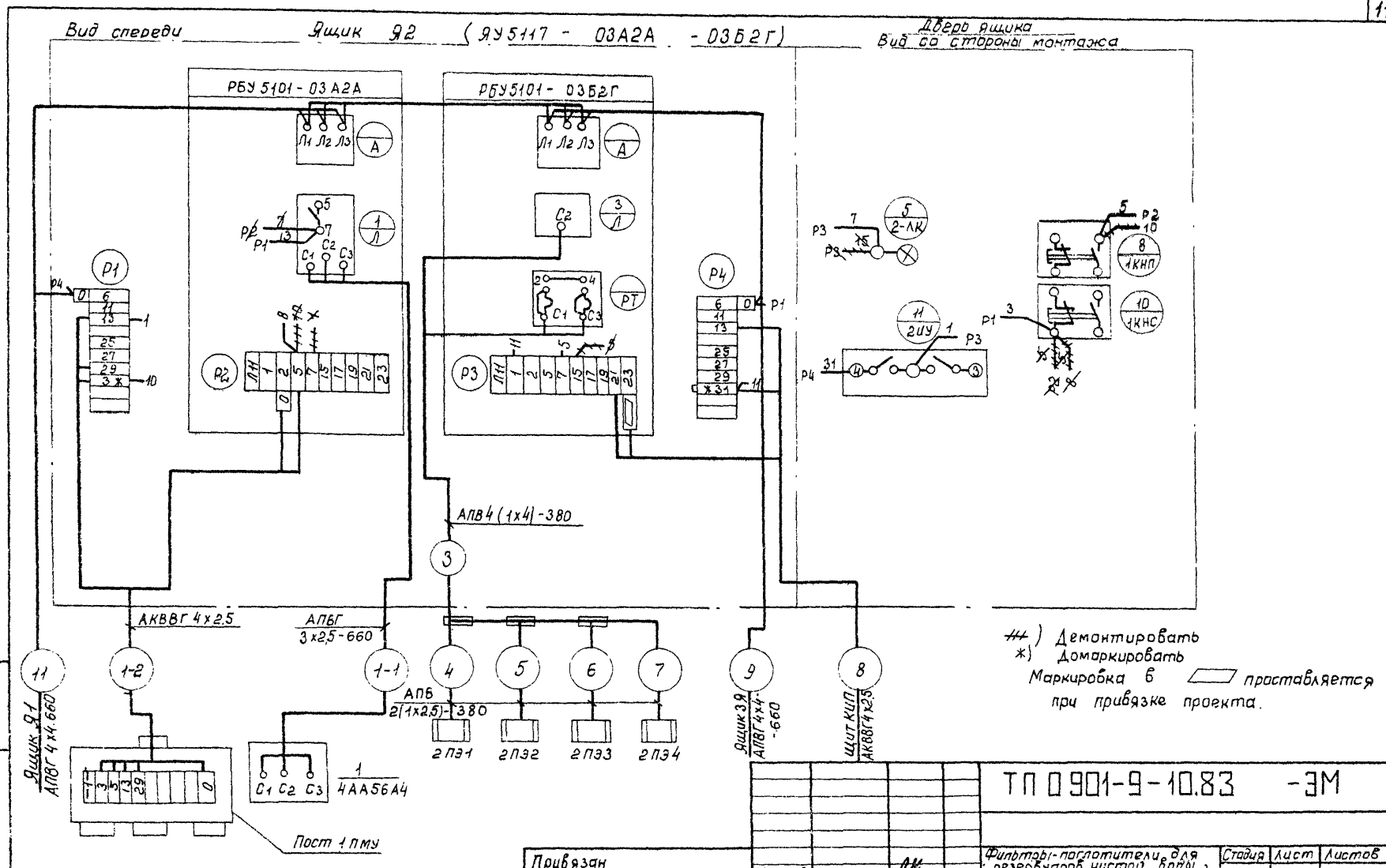

+++) Демонтировать
*) Домаркировать
Маркировка в ▭ проставляется при привязке проекта.

Инв. № подл.	Подпись и дата	Взам. инв. №	Привязан	Нач. отд.	Кулагин		
				Гл. спец.	Некрасов		
				Н. контр.	Некрасов		
				Ст. инж.	Казакова		
			Инв. №	Инженер	Потоцкий		

ТП 0901-9-10.83 -ЭМ

Фильтры-поглотители для резервуаров чистой воды емкостью от 1720 до 4260 м³ (вариант с клапанами)	Стадия	Лист	Листов
	Р	7	
Схема электрическая подключения отдельно стоящего оборудования (начало)	Гипрокоммунводоканал г. Москва		

Альбом III

Типовой проект 0901-9-10.83

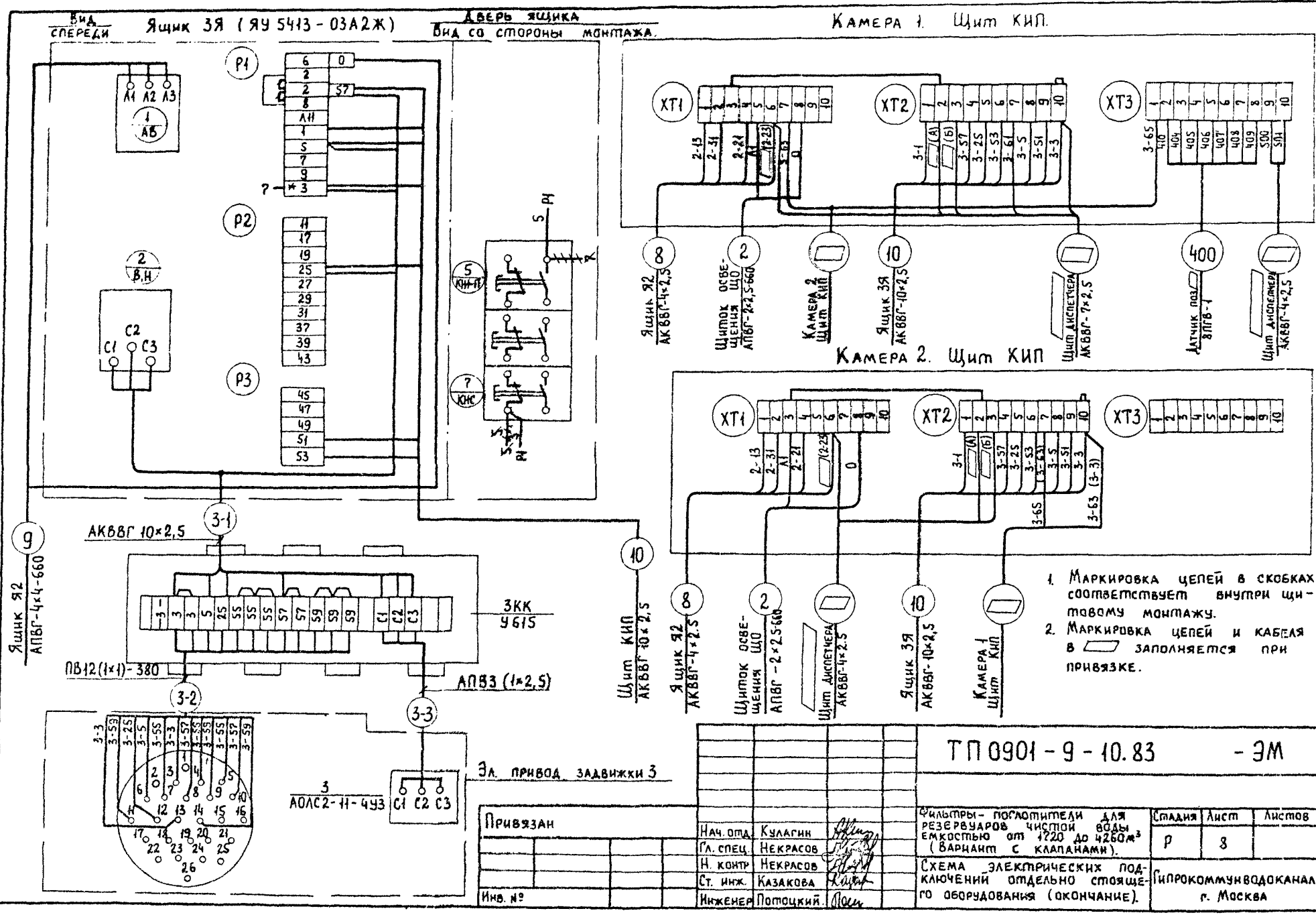

Инв. № подл. | Подпись и дата | Взамен инв. №

Привязан

Инв. №

Нач. отд.	Кулагин	
Гл. спец.	Некрасов	
Н. контр.	Некрасов	
Ст. инж.	Казакова	
Инженер	Потоцкий	

ТП 0901-9-10.83 - ЭМ

Фильтры-поглотители для резервуаров чистой воды емкостью от 1220 до 4260 м³ (вариант с клапанами).

Схема электрических подключений отдельно стоящего оборудования (окончание).

Стадия	Лист	Листов
Р	8	

Гипрокоммунводоканал г. Москва

Альбом III

Типовой проект 0901-9-10.83

Кабельный журнал

Маркировка кабеля	Трасса: Начало	Трасса: Конец	Кабель: По проекту: Марка	Кабель: По проекту: Кол. кабелей число и сеч. жил, напряжение	Кабель: По проекту: Длина	Кабель: Проложен: Марка	Кабель: Проложен: Кол. кабелей число и сеч. жил, напряж.	Кабель: Проложен: Длина
		Камера 1 Ящик Я1						
		Камера 2 Ящик Я2						
	Камера 1 Щит КИП	Щит диспетчера	АКВВГ	7×2.5				
	Камера 2 Щит КИП	Щит диспетчера	АКВВГ	4×2.5				
	Камера 1 Щит КИП	Камера 2 Щит КИП	АКВВГ	4×2.5				
1	Ящик Я1	Щиток освещения ЩО	АПВГ	4×4-660	2			
2	Щиток освещения ЩО	Щит КИП	АПВГ	2×2.5-660	16			
3	Ящик Я2	Магистраль М1	АПВ	4(1×4)-380	30			
4	Магистраль М1(фаза А,0)	Электропечь 2П31	АПВ	2(1×2.5)-380	6			
5	Магистраль М1(фаза А,0)	Электропечь 2П32	АПВ	2(1×2.5)-380	2			
6	Магистраль М1 (фаза В,0)	Электропечь 2П33	АПВ	2(1×2.5)-380	2			
7	Магистраль М1 (фаза С,0)	Электропечь 2П34	АПВ	2(1×2.5)-380	2			
8	Ящик Я2	Щит КИП	АКВВГ	4×2,5	18			
9	Ящик Я2	Ящик ЗЯ	АПВГ	4×4-660	2			
10	Ящик ЗЯ	Щит КИП	АКВВГ	10×2.5	17			
11	Ящик Я1	Ящик Я2	АПВГ	4×4-660	2			
1-1	Ящик Я2	Электродвигатель 1	АПВГ	3×2,5-660	19			
1-2	Ящик Я2	Пост 1ПМУ	АКВВГ	5×2,5	7			
3-1	Ящик ЗЯ	Клеммная коробка ЗКК	АКВВГ	10×2,5	13			
3-2	Клеммная коробка ЗКК	Штепсельный разъем задвижки 3	ПВ	12(1×1)-380	20			
3-3	Клеммная коробка ЗКК	Электродвигатель 3	АПВ	3(1×2,5)-380	5			

Сводка кабелей и проводов

Число жил, сечение, напряжение	Марка: АПВГ	АКВВГ	АПВ	ПВ
4×4-660	6			
3×2.5-660	19			
2×2.5-660	16			
1×4-380			30	
1×2,5-380			17	
1×1-380				20
10×2,5		30		
5×2.5		7		
4×2,5		18		

Данные в ☐ проставляются при привязке проекта.

Привязан

Инв. №

Нач. отд.	Кулагин	
Гл. спец.	Некрасов	
Н. контр.	Некрасов	
Вед. инж.	Стауне	
Ст. техн.	Богомолов	

ТП 0901-9-10.83 - ЭМ

Фильтры-поглотители для резервуаров чистой воды емкостью от 1720 до 4260 м³ (вариант с клапанами).

Стадия	Лист	Листов
Р	9	

Кабельный журнал. Сводка кабелей и проводов.

Гипрокоммунводоканал г. Москва

Подпись и дата | Взам. инв. № | Инв. № подл.

Типовой проект 0904-9-10.83 Альбом III

Согласовано:
Начальник АСО Сорокин
Начальник ВО Лебедев
Начальник ТМО Завьялов

Инв. № подл. | Подпись и дата | Взамен инв. №

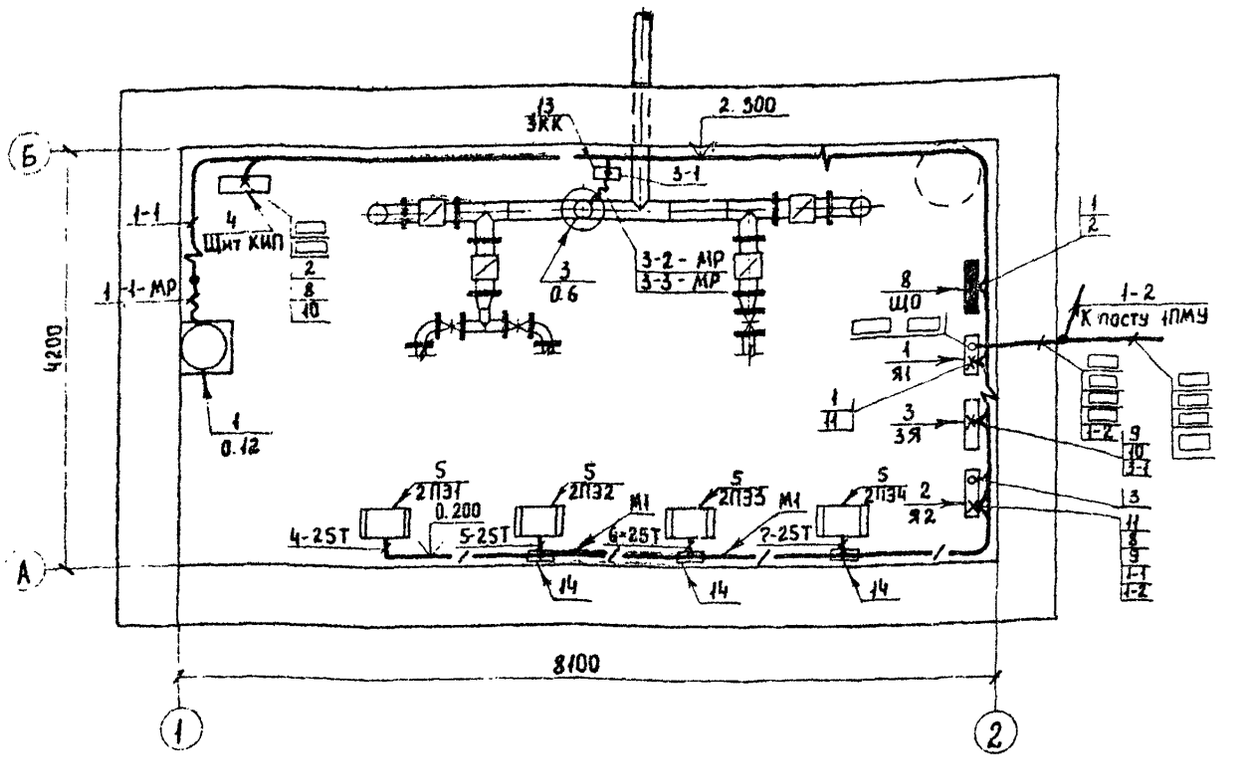

План заземления

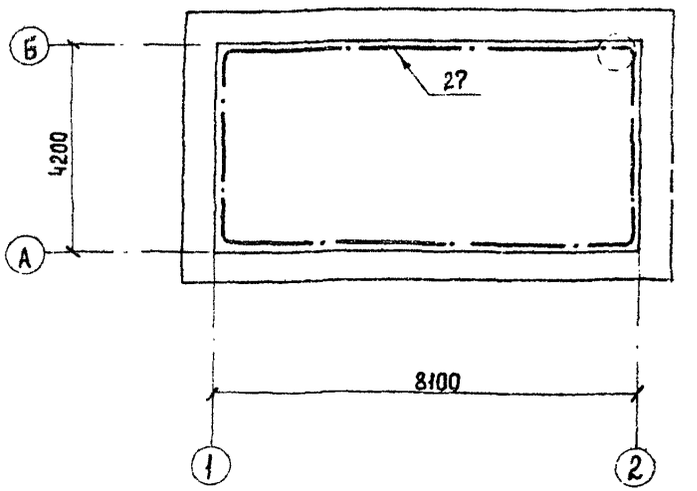

1. Данный лист читать совместно с листом 11.
2. Кабельный журнал на листе 9.
3. Электропроводку предусмотрено выполнить кабелем марки АПВГ-660 на скобах и проводом АПВ-380 в винипластовой трубе.
4. Номера кабелей в ▱ проставляются при привязке проекта, питающие кабели проставляются дважды для камер 1 и 2.

Привязан

Инв. №

Нач. отд.	Кулагин	
Гл. спец.	Некрасов	
Н. контр.	Некрасов	
Вед. инж.	Стауне	
Ст. техн.	Алтухов	

ТП 901-9-10.83 -ЭМ

Фильтры-поглотители для резервуаров чистой воды емкостью от 1720 до 4260 м³ (вариант с клапанами).

Стадия	Лист	Листов
Р	10	

Расположение электрооборудования и прокладка сетей. Заземление. План. (начало)

Гипрокоммунводоканал г. Москва

Альбом V

Типовой проект 0901-9-10.83

Марка поз	Обозначение	Наименование	Кол	Масса ед.кг	Примечание
		Электрооборудование			
1		Ящик управления ЯВ3-311	1		Я1
2		Ящик управления	1		Я2
		ЯУ5117-03Я2А-03Я2Г			
3		Ящик управления	1		ЗЯ
		ЯУ5413-03Я2Ж			
4		Щит КИП	1		
5		Электропечь ПЭТ-4	4		2ПЭ1-2ПЭ4
6		Кнопка управления	1		На посту 1ПМУ
		ПКЕ 222-2У3			
7		Лампа В220-25	1		
		Изделия заводов ГЭМ			
8		Щиток ОЩВ-6АУЧ	1		ЩО
9		Световой указатель СУП-1У2	1		
10		Стойка К310ТУХЛ2	2		На посту 1ПМУ
11		Полоса К106У2	1		
12		Коробка клеммная У614У3	1		
13		Коробка клеммная У615У3	1		ЗКК
14		Коробка КМТ1-1" У2	3		
15		Муфта ТР-5У3	3		
16		Патрубок вводной У477У3	30		
17		Сжим У739ТМУ3	4		
18		Скоба К142УХЛ2	10		
19		Скоба К143УХЛ2	15		
20		Скоба К736УХЛ2	40		
21		Скоба К740УХЛ2	25		
22	ГОСТ 8968-75	Контргайка 1"	30		
23		Втулка В28БУХЛ2	30		
24		Гайка К428БУ3	30		
		Материалы			
25		Металлорукав			
		А3-Ц-Х32	5м		
26	ТУ6-05-1573-72	Труба винипластовая	15м		
		средняя, ф 25 мм			
27	ГОСТ 103-76	Сталь полосовая 40×4	35м		
28		Сталь листовая	1		На посту 1ПМУ
		δ=1мм, 1100×850			

Взам. инв. №

Подпись и дата

Инв. № подл.

Привязан

Инв. №

Нач.отд	Кулагин	
Гл.спец.	Некрасов	
Н.контр.	Некрасов	
Ведущ.	Стауне	
Ст.техн.	Орлова	

ТП 0901-9-10.83 -ЭМ

Фильтры-поглотители для резервуаров чистой воды емкостью от 1720 до 4260 м³ (вариант с клапанами)

Расположение электрооборудования и прокладка сетей. Заземление. План. (окончание)

Стадия	Лист	Листов
Р	11	

Гипрокоммунводоканал г. Москва

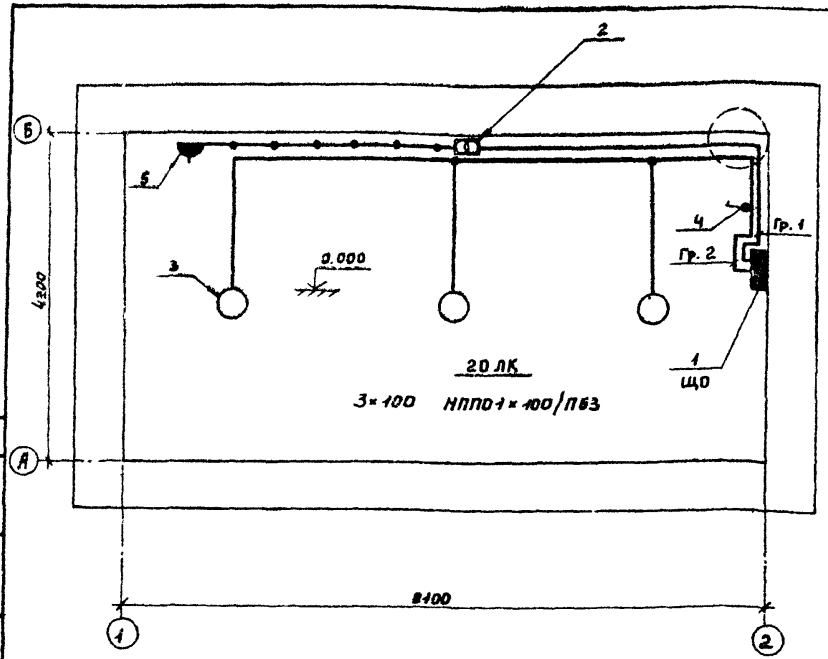

Марка, поз.	Обозначение	Наименование	Кол.	Масса, ед. кг.	Примечание
		Изделия заводов ГЭМ.			
1		Щиток ОЩВ-6А; Iр=15А	1		ЩО
2		Ящик с трансформатором ЯТП-0.25-11,220/12В	1		
		Материалы.			
3		Светильник НППО1×100/П63	3		
4		Выключатель индекс 02.11-03	1		
5		Розетка индекс 05.2.2-01	1		
6	ГОСТ 16442-80	Кабель АПВГ 2×2.5-660	40м		

1. Напряжение: сети - 380/220в; ламп рабочего освещения - 220в; ремонтного освещения - 12 в.
2. Проводку электроосвещения предусмотрено выполнить кабелем марки АПВГ-660 на скобках.
3. Вся осветительная арматура, нормально не находящаяся под напряжением, подлежит занулению. В качестве зануляющего проводника использовать нулевой провод сети.
4. Установленная мощность электроосвещения - 0.55 квт.
5. Условные обозначения по ГОСТ 2.754-72.

Чертеж предусматривает выполнение работ по электрическому освещению.

Типовой проект 0901-9-10.83 Альбом II

Согласовано: Нач. АСО Сорокин

Инв. № подл. | Подпись и дата | Взам. инв. №

Привязан

Инв. №

Нач. отд.	Кулагин	
Гл. спец.	Некрасов	
Н. контр.	Некрасов	
Вед. инж.	Стауне	
Ст. техн.	Орлова	

ТП 0901-9-10.83 -ЭМ

Фильтры-поглотители для резервуаров чистой воды ёмкостью от 1720 до 4260 м³. (вариант с клапанами)

Стадия	Лист	Листов
Р	12	

Электроосвещение. План.

ГИПРОКОММУНВОДОКАНАЛ г. Москва

Типовой проект 0901-9-1083 Альбом II

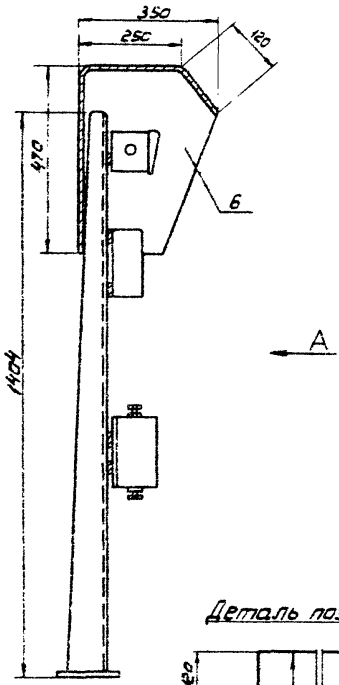

Вид А

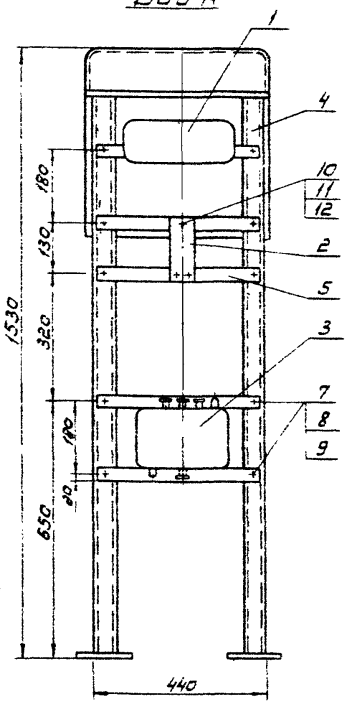

Деталь поз. 6 М1:10

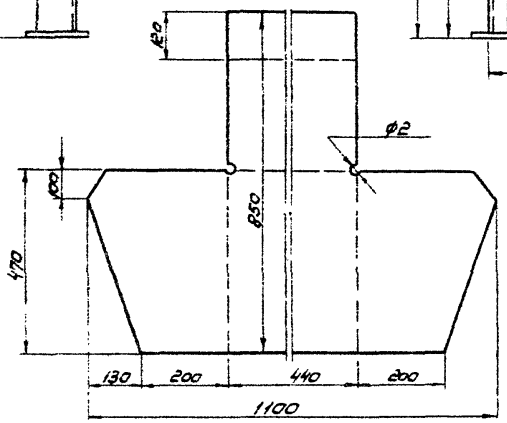

Марка поз.	Обозначение	Наименование	Кол.	Масса ед кг.	Примечание
1		Световой указатель	1		
		СУП-М			
2		Кнопка управления	1		
		ПКЕ-222-2У3			
3		Коробка клеммная	1		
		У614			
4		Стойка К31С-М	2		
5		Полоса монтажная	5		
		К106 ℓ=400 мм			
6		Кожух. Сталь листовая δ=1мм 1100×850мм	1		
7	ГОСТ 17473-80	Винт М8×30	12		
8	ГОСТ 5915-70	Гайка М8	12		
9	ГОСТ 11371-78	Шайба 8	24		
10	ГОСТ 17473-80	Винт М5×20	3		
11	ГОСТ 5915-70	Гайка М5	3		
12	ГОСТ 11371-78	Шайба 5	6		

1. Конструкцию красить серой эмалью
2. Провода, соединяющие аппараты, защитить полихлорвиниловой трубкой.

Инв.№ подл. | Подпись и дата | Взам. инв.№

Привязан

Инв.№

Нач.отд	Кулагин	
Гл.спец.	Некрасов	
Н.контр.	Некрасов	
Ведущ.	Стауне	
Инжен.	Рогаткин	

ТП 0901-9-1083 -ЭМИ

Фильтры-поглотители для резервуаров чистой воды емкостью от 1720 до 4250 м³ (Вариант с клапанами)

Стадия	Лист	Листов
Р.	1	2

Пост 1ПМУ
Общий вид.

Гипрокоммунводоканал г. Москва

Альбом II

Типовой проект 0901-9-10.83

1ПМУ. Вид спереди.

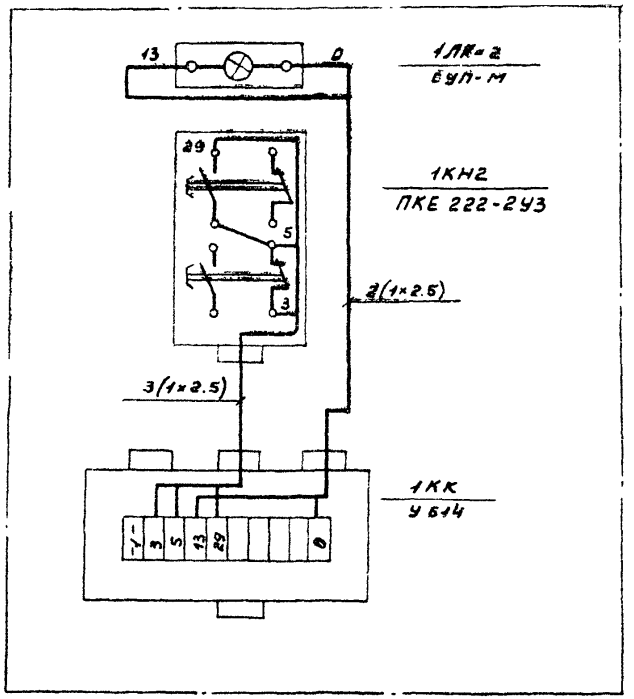

1. Пост 1ПМУ. Общий вид см. лист 1.
2. Длина провода АПВ - 5 м.

Инв. № подл.	Подпись и дата	Взам. инв. №

Привязан

Инв. №

Нач. отд.	Кулагин	
Гл. спец.	Некрасов	
Н. контр.	Некрасов	
Ст. инж.	Рогаткина	

ТП.0901-9-10.83-ЭМИ

Фильтры-поглотители для резервуаров чистой воды емкостью от 1720 до 4260 м³ (вариант с клапанами).

Стадия	Лист	Листов
Р	2	

Пост 1ПМУ. Схема соединений.

Гипрокоммунводоканал г. Москва

Альбом II

Типовой проект 0901-9-10.83

№ п.п.	Наименование и техническая характеристика изделия, материалы	Тип, марка	Ед. изм.	Потребность по проекту
1	Комплектные устройства			
	управления для приводов			
1.1	Ящик с рубильником на 100А	ЯВ3-31-1	компл.	1
1.2	Ящик управления	9У5117-03А2А	компл.	1
		-03А2Г		
1.3	Ящик управления	9У5413-03А2Ж	компл.	1
1.4	Кнопка управления	ПКЕ222-2У3	шт.	1
2	Светотехническое оборудование			
2.1	Светильник потолочный	НПП01Х	шт.	3
	пыленепроницаемый	Х100/П63		
2.2	Светильник переносной	РВО-36	шт	1
3	Лампы накаливания			
3.1	Лампа накаливания общего			
	назначения, 220В, мощностью			
	100 вт	Б220-100	шт	3
3.2	25 вт	В220-25	шт	1
3.3	Лампа накаливания местного	МО12-40	шт	1
	освещения, 12В, 40 вт.			
4	Кабели силовые			
	Кабель силовой с алюминиевыми			
	жилами в полиэтиленовой			
	изоляции без защитного			
	покрова, ГОСТ 16442-80:			
4.1.	4х4-660	АПвГ	км	0.006
4.2	3х2,5-660	АПвГ	км	0.019
4.3	2х2,5-660	АПвГ	км	0.056
5	Провода силовые			
	Провода с алюминиевой жилой			
	в поливинилхлоридной			
	изоляции, ГОСТ 6323-79:			
5.1	4х4-380	АПВ	км	0.03
5.2	1х2,5-380	АПВ	км	0.022
5.3	Провод с медной жилой			
	в поливинилхлоридной			
	изоляции, ГОСТ 6323-79			
	1х1-380	ПВ-1	км	0.02
6	Кабели контрольные			
	Кабель контрольный с алюми-			
	ниевыми жилами, без защитного			
	покрова, ГОСТ 1508-78:			
6.1	10х2,5	АКВВГ	км	0.03
6.2	5х2,5	АКВВГ	км	0.007
6.3	4х2,5	АКВВГ	км	0.018

Привязан:

Инв. №

Нач.отд.	Кулагин	
Гл.спец.	Некрасов	
Н.контр.	Некрасов	
Вед.инж.	Стауне	
Ст.техн.	Орлова	

ТП 0901-9-10.83 -ЭМ8ОМ

Фильтры-поглотители для резервуаров чистой воды емкостью от 1720 до 4680м³ (вариант с клапанами).

Ведомость электрооборудования, кабельных изделий и материалов.

Стадия	Лист	Листов
Р	1	1

Гипрокоммунводоканал г. Москва

Инв.№ подл. | Подпись и дата | Взам. инв.№

Альбом III

Типовой проект 0901-9-10.83

Ведомость потребности электромонтажных изделий

Номер строки	Наименование изделия и единицы измерения	Код изделия	Код ед. изм.	Количество
1	Электроустановочные изделия			
2	Выключатель однополюсный	346426	796	1
3	6.3А; 220В, индекс 02.1.1-03, шт			
4	Вилка штепсельная индекс 05.2.1-01, шт	346402	796	1
5	Розетка двухполюсная	346401	796	1
6	10А; 42В, индекс 05.2.2-01, шт			
7				
8	Изделия заводов ГЭМ			
9	Щиток осветительный ОЩВ-6АУН шт	3434371111	796	1
10	Ящик ЯТП-0.25-1193 шт	3434295011	796	1
11	Световой указатель СУП-М шт	346181	796	1
12	Скоба К142УХЛ2 шт	3449653111	796	10
13	Скоба К143УХЛ2 шт	3449653113	796	15
14	Скоба К136УХЛ2 шт	3449653159	796	40
15	Скоба К140УХЛ2 шт	3449653167	796	25
16	Сжим У739МУЗ шт	3449632311	796	4
17	Патрубок вводной У477УЗ шт	3449650203	796	30
18	Муфта ТР-5УЗ шт	3449650305	796	3
19	Коробка клеммная УБ15УЗ шт	3464742021	796	1
20	Коробка тройниковая КМТ1-1"У2 шт	3464744351	796	3
21	Коробка клеммная УБ14УЗ шт	3464742021	796	1
22	Втулка В28УХЛ2 шт	3449651103	796	30
23	Стойка К310МУХЛ2 шт	3449618041	796	2
24	Полоса монтажная К106У2 шт	3449616311	796	1
25	Гайка установочная К482УЗ шт	3449652105	796	30

Ведомость изделий МЭЗ

Обозначение чертежа	Наименование	Кол.	Примечание
901- ЭМИ	Пост 1ПМУ Общий вид.	1	

Ведомость изделий и материалов для изготовления изделий МЭЗ

NN п.п.	Наименование и характеристика изделия и материала.	Тип, марка	Ед. изм.	Потребность по проекту
1	Стойка	К310М	шт/m	2/0.0072
2	Полоса монтажная в=400мм	К106	шт/m	4/0.0033
3	Сталь листовая б=1мм, 1100×850 ГОСТ 19903-74		шт/m	1/0.066.

Инв.№подл. | Подпись и дата | Взам. инв.№

Привязан:

Инв.№

Нач.отд.	Кулагин	
Гл.спец.	Некрасов	
Н.контр.	Некрасов	
Вед.инж.	Стауне	
Ст.техн.	Орлова	

ТП 0901-9-10.83 - ЭМВП

Фильтры-поглотители для резервуаров чистой воды емкостью от 1720 до 4260м³ (вариант с клапанами).

Стадия	Лист	Листов
Р	1	1

Ведомости потребности электромонтажных изделий, изделий МЭЗ, изделий и материалов для изготовления изделий МЭЗ.

Гипрокоммунводоканал г. Москва

Альбом II

Типовой проект 0901-9-10.83

NN п.п.	Наименование работ	Един. изм.	К-во	Примечание
	I. Аппараты напряжением до 1000 В			
I.1.	Ящик с рубильником на ток в А. до 600	шт.	1	
I.2.	Ящики управления	шт.	2	
I.3.	Ящик с понижающим трансформатором	шт.	1	
I.4.	Щиток осветительный	шт.	1	
I.5.	Пост местного управления	шт.	1	
	II. Оборудование светотехническое			
II.1.	Выключатели, розетки.	шт.	2	
II.2.	Светильники для ламп накаливания	шт.	3	
	III. Кабели силовые, контрольные и провода			
III.1.	Кабели, прокладываемые с креплением скобами	км	0,079	
III.2.	Кабели, прокладываемые в металлорукавах	км	0,002	
III.3.	Кабели контрольные	км	0,055	
III.4.	Провода сечением в $мм^2$ до: 16	км	0,072	

NN п.п.	Наименование работ	Един. изм.	Кол-во	Примечание
	IV. Шины заземления			
IV.1	Шины стальные сечением 40×4 $мм^2$	100 м	0.35	
	V. Трубы стальные, пластмассовые, металлорукава, коробки клеммные			
V.1.	Трубы пластмассовые	км	0.015	
V.2	Металлорукава гибкие	м	5	
V.3	Коробки клеммные	шт.	2	

Взам. инв. №

Подпись и дата

Инв. № подл.

Привязан

Инв. №

Нач. отд.	Кулагин	
Гл. спец.	Некрасов	
Н. контр.	Некрасов	
Вед. инж.	Стауне	
Ст. инж.	Сергеева	
Ст. техн.	Орлова	

ТП 0901-9-10.83-ЭМВОР

Фильтры-поглотители для резервуаров чистой воды емкостью от 1720 до 4260 $м^3$ (Вариант с клапанами)

Стадия	Лист	Листов
Р	1	1

Ведомость объемов электромонтажных работ

Гипрокоммунводоканал г. Москва

Типовой проект 0901-9-10.83 Альбом II

Ведомость рабочих чертежей основного комплекта А

Лист	Наименование	Примечание
1	Общие данные Спецификация основных монтажных материалов и изделий, поставляемых подрядчиком.	
2	Схема функциональная	
3	Схема электрическая принципиальная питания приборов. Схема внешних электрических и трубных проводок	
4	План расположения средств автоматизации и проводок	

Ведомость ссылочных и прилагаемых документов

Обозначение	Наименование	Примечание
Ссылочные чертежи		
ОСТ36 27-77	Обозначения условные в схемах автоматизации технологических процессов	
РМ4-6-77	Схемы внешних проводок и планы расположения средств автоматизации. Указания по выполнению	
РМ4-2-78	Системы автоматизации технологических процессов. Схемы функциональные. Методика выполнения	

Обозначение	Наименование	Примечан.
РМ4-101-77	Щиты и пульты системы автоматизации технологических процессов. Требования к выполнению технической документации, предъявляемые заводом-изготовителем	
Прилагаемые чертежи		
ТП 0901-9-10.83 АОО1	Щит КИП. Общий вид	

Спецификация основных монтажных материалов и изделий, поставляемых подрядчиком

NN п/п	Наименование и техническая характеристика изделия, материала	Тип, марка	Ед. изм.	Потребность по проекту: объем	м.з.м	общая
	Поставка завподрядчика					
1	Вентиль запорный для манометров	14м1-16	шт.	1		1
	Поставка монтажной организацией					
2	Скоба однолапковая по ТУ36-1086-76	СО-16	"		10	10

Проект разработан в соответствии с действующими нормами и правилами
Главный инженер проекта /Рынский/

Типовой проект привязан в соответствии с действующими нормами и правилами.
Главный инженер проекта

Привязан:

Инв. № подл. | Подпись и дата | Взам. инв. №

Инв. №

Нач. отд.	Кулагин		
Н. контр.	Некрасов		
Гл. спец.	Некрасов		
Рук. гр.	Анучфриев		

ТП0901-9-10.83 А

Фильтры-поглотители для резервуаров чистой воды емкостью от 1720 до 4260 м³ (Вариант с клапанами)

Стадия	Лист	Листов
Р	1	4

Общие данные. Спецификация основных монтажных материалов и изделий, поставляемых подрядчиком.

Гипрокоммунводоканал г. Москва

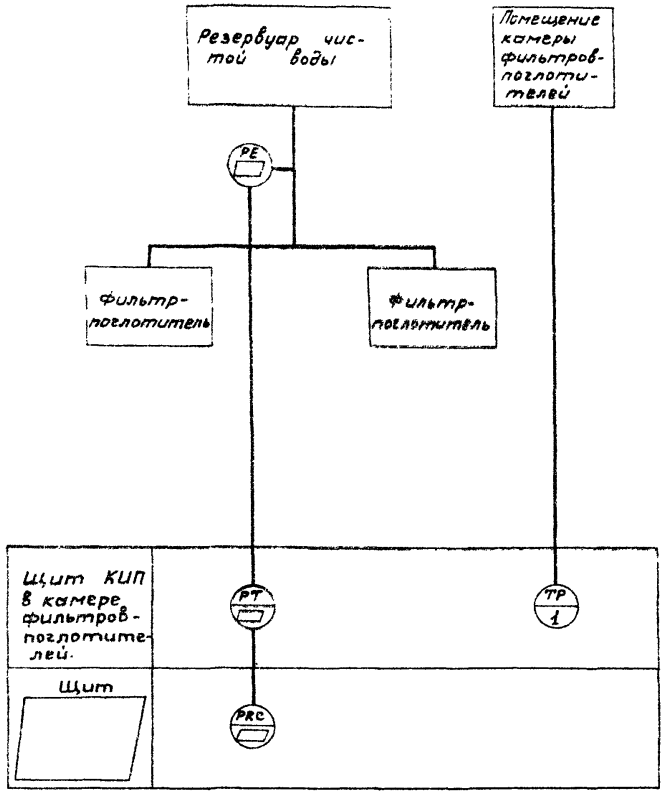

Ведомость приборов.

№№	Позиция	Наименование	Тип	Кол.	Прим.
1	1	Датчик температуры	ДТКБ-63	1	
2	▱	Тягонапоромер, с пределами измерения -80 ÷ +80 кгс/м²	ТНС-31	1	
3	▱	Усилитель полупроводниковый	УП-20	1	
4	▱	Миллиамперметр автоматический с пределами измерения 0-5мА	КСУ2-004	1	

1. Схема составлена для камеры фильтров-поглотителей 1. В камере 2 комплект тягонапоромера не устанавливается.
2. Схемы электрические принципиальные даны в основном комплекте марки ЭМ.

Указания по привязке проекта.

При привязке проекта в ▱ проставляются позиционные обозначения приборов, обозначение и местоположение щита. Вышеуказанные данные определяются общеплощадочными решениями.

Привязан:

Инв. №

Нач. отд.	Хулагин	
Н. контр.	Некрасов	
Гл. спец.	Некрасов	
Рук. гр.	Янцфриева	

ТП 0901-9-10.83-А

Фильтры-поглотители для резервуаров чистой воды емкостью от 720 до 4250 м³ (Вариант с клапанами).

Схема функциональная.

Стадия	Лист	Листов
Р	2	

Гипрокоммунводоканал г. Москва

Инв. № подл. | Подпись и дата | Взам. инв. №

Типовой проект 0901-9-10.83 Альбом II

Измеряемый параметр и место отбора импульса	Давление и разрежение в резервуаре. Воздуховод после фильтров.
Номер установочного чертежа	
Позиция	

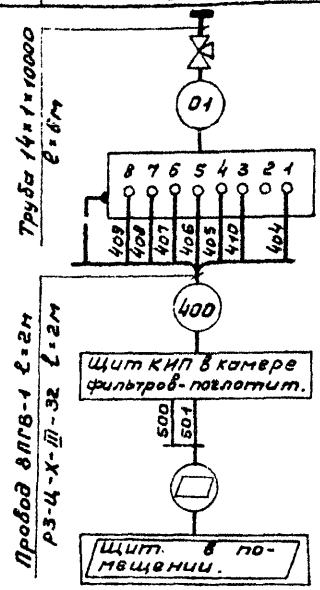

Щиток освещения

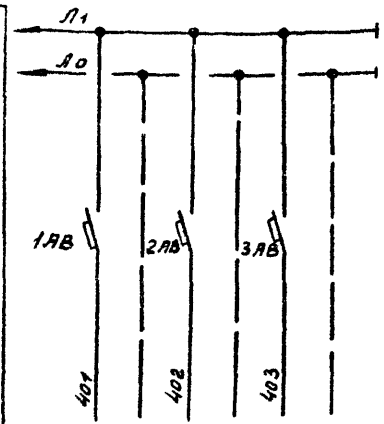

Характеристика токоприёмника	Позиция		резерв	резерв
	Тип прибора	УП-20		
	Потребляемая мощн. ВА	15		
	Напряжение В	220		
	Место установки	Щит КИП		

Наименование	Марка и размер	Ед. изм.	Кол.	Примечание
Провод медный сеч. 1мм²	ПГВ	м	16	
Металлорукав	РЗ-Ц-Х-III-32	м	2	
Труба стальная	14×1×10000	м	5	
Кран 3х ходовой	14м1-16	шт.	1	

Позиция, обозначение	Наименование	Кол.	Примечан.
1АВ÷3АВ	Выключатель автоматический однополюсный типа А 63М. Ток расцепителя Iр = 0.6 Iн ток отсечки Iотс = 1.3 Iн	3	

Данный лист только для камеры 1.

Привязан:

Инв. №

Нач. отд.	Кулагин	
Н. Контр.	Некрасов	
Гл. спец.	Некрасов	
Рук. гр.	Ануфриева	

ТП0901-9-10.83 А

Фильтры-поглотители для резервуаров чистой воды ёмкостью от 1720 до 4260 м³ (вариант с клапанами).	Стадия	Лист	Листов
	Р	3	
Схема электрическая принципиальная питания приборов. Схема внешних электрич. и трубных проводов	Гипрокоммунводоканал г. Москва		

Инв. № подл. | Подпись и дата | Взам. инв. №

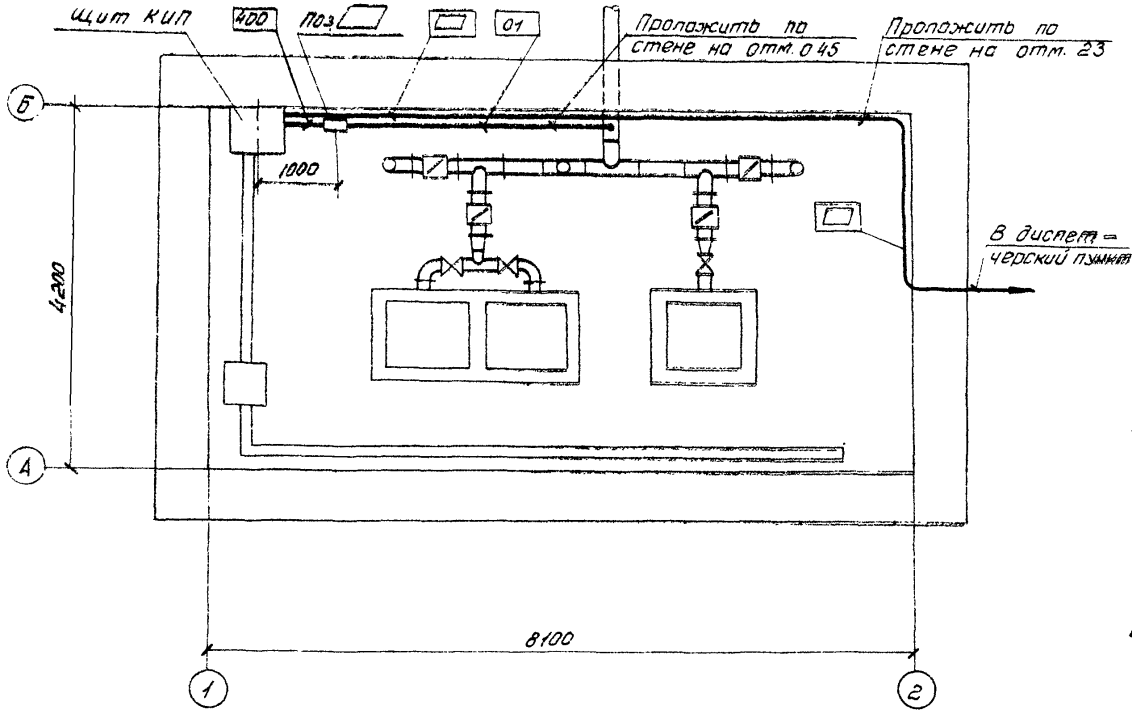

Обозначение	Наименование
●	Отборное устройство, встроенное в технологическое оборудование
□	Прибор, устанавливаемый вне щита

1. В прямоугольниках указана нумерация труб и кабелей.
2. Размещение электрических и трубных проводок уточнить при монтаже.
3. Монтаж приборов и средств автоматизации выполнить согласно строительным нормам и правилам СНиП III-34-74.
4. В камере 2 комплект тягонапоромера не устанавливается и кабели к щиту КИП не прокладываются.
5. Местоположение диспетчерского пункта определяется при привязке проекта.

□ Заполнить при привязке проекта

Инв. № подл. | Подпись и дата | Взам. инв. №

Привязан:

Инв. №

Нач. отд.	Кулагин	
Н. контр.	Некрасов	
Гл. спец.	Некрасов	
Рук. гр.	Ануфриева	

Т.П. 0901-9-10.83 А

Фильтры-поглотители для резервуаров чистой воды емкостью от 1720 до 4260 м³ (вариант с клапанами)

Стадия	Лист	Листов
Р	4	

План расположения средств автоматизации и проводок.

Гипрокоммунводоканал г. Москва

Типовой проект 0901-9-10.83 Альбом II

А 004-0901-9-10.83

Поз.	Обозначение	Наименование	К-во	Примеч.
		Детали.		
1		Рейка	2	
2		Рейка	1	
3		Рейка	3	
		Стандартные изделия.		
4		Шкаф щита		
		ЩШМ 1000×600 II УЧ 1Р30		
		ОСТ 36 13-76	1	
		Прочие изделия.		
5		Датчик температуры камерный модернизированный ДТКБ	1	Только для камеры 1
6		Усилитель УП-20	1	
7		Реле ПЭ-21-8У3 ~ 220В		
		ТУ 16 523457-74	3	
8		Реле РВП 72-3221-0004 220/50	1	

Инв. № подл. | Подпись и дата

ТП 0901-9-10.83 – А001

Нач. отд.	Кулагин	Фильтры-поглотители для резервуаров чистой воды ёмкостью от 1720 до 4260 (Вариант с клапанами).	Лит.
Гл. спец.	Некрасов		Лист 1
Н. контр.	Некрасов	Щит КИП. Общий вид.	Листов 10
Ст. инж.	Казакова		Гипрокоммунводоканал г. Москва

А 004-0901-9-10.83

Поз.	Обозначение	Наименование	К-во	Примеч.
9		Блок зажимов Б3-10		
		ТУ 36 1750-74	3	
10		Автомат А63-М ~ 220В		
		Ун.о, 63А. Отсечка 1.3 Эн. Крепление на панели ТУ 16-522-НО-74	3	
11		Рамка 66×26 ТУ 36 1130-74	1	
		Материалы.		
		Провод ~ 380В ПГВ 1×1.5		
		ГОСТ 6323-79	50м	

Изм. | Лист | № Докум. | Подпись | Дата

ТП 0901-9-10.83-А001

Стр. 2

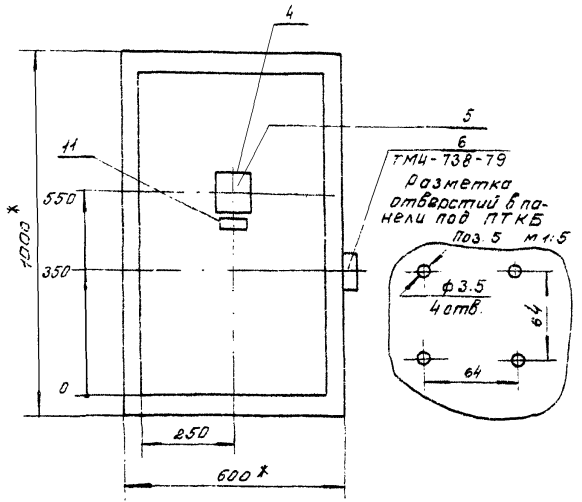

1. *) Размеры для справок
2. Покрытие - вариант ОСТ 36.13-76
3. Таблицы соединений и подключений выполнить на основании схем листы ЭМ4÷ЭМ6

А004-0901-9-10.83

Таблица надписи на табло и в рамках

№ надписи	Надпись	К-во
1	Температура воздуха	1

А001-0901-9-10.83

Типовой проект 0901-9-10.83 Альбом II

Вид на внутренние плоскости (развернуто)

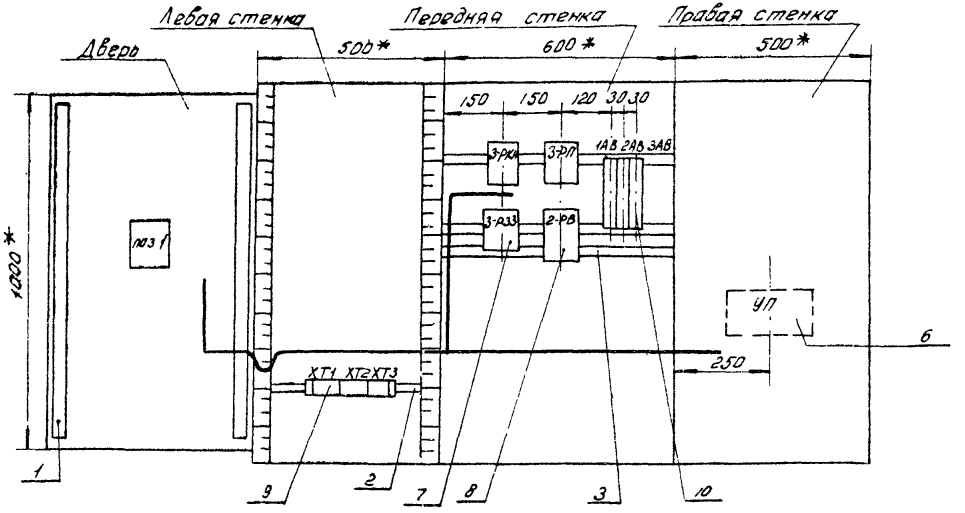

Вырез в панели под прибор УП-20 поз.6
м 1:5

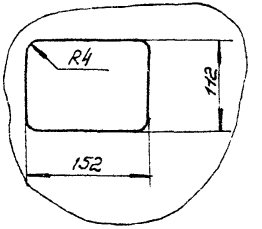

Усилитель УП устанавливается только на щите КИП камеры 1

Поз.6 УП-20

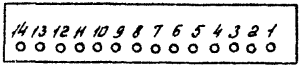

Инв.№ подл. | Подпись и дата | Взам. инв.№

Изм.	Лист	N докум.	Подп.	Дата	ТП 0901-9-10 83 А001	Лист 4

Альбом II

Типовой проект 0901-9-10.83

Таблица подключения проводок

Проводник	Вывод	Вид контакта	Вывод	Проводник
	3-РП			
3-61	1	К	П18	0*
3-5	4	3	5	3-51
3-25	2	Р	3	3-53
3-63	14	3	15	3-65
	3-РЗЗ			
3-5*	1	К	П18	0*
А*	П4	3	П5	Б*
	3-РКН			
3-1	1	К	18	0*
А*	2	Р	3	Б*

Продолжение таблицы

Проводник	Вывод	Вид контакта	Вывод	Проводник
	2-РВ			
2-31*	34	3	33	2-13
2-33	А	К	В	0*
А	27	3	28	2-21
	1-АВ			
А1	1	3	2	401
	2-АВ			
А1	1	3	2	402
	3-АВ			
А1	1	3	2	403
	Дверь поз.	Б 1		
2-31	П1	3	П2	2-33

АОО1 - 0901 - 9 - 10.83

Продолжение таблицы

Прозодник	Вывод	Вид контакта	Вывод	Прозодник
	Левая		стена	
		УП		
410	12			
404	1			
405	4			
406	5			
407	7			
408	8			
409	9			
500	2			
501	3			

Проводник	Вывод	Вид контакта	Вывод	Проводник

Инв. № подл. | Подпись и дата

Типовой проект 0901-9-10.83 Альбом II.

А004-0901-9-10.83

Таблица „Соединения проводок"
Первый лист

Таблица
Соединения проводок.

Проводник	Откуда идет	Куда поступает	Данные провода	Примеч.
2-13	ХТ1/1	2-РВ/33		
2-31	ХТ1/2	2-РВ/34		
2-31	2-РВ/28	2-ДТ/1		п
2-33	2-РВ/А	2-ДТ/2		
3-1	ХТ2/1	3-РКН/1		
3-63	ХТ2/2	3-РКН/2		
А	3-РКН/2	3-Р33/4		п
Б	ХТ2/3	3-РКН/3		
Б	3-РКН/3	3-Р33/5	ПГВ1×1.5	п
3-57	ХТ2/4	3-Р33/1		
3-25	ХТ2/5	3-РП/2		
3-53	ХТ2/6	3-РП/3		
3-61	ХТ2/7	3-РП/1		
3-5	ХТ2/8	3-РП/4		
3-51	ХТ2/9	3-РП/5		
0	ХТ1/8	2-РВ/8		п
0	2-РВ/8	3-Р33/18		п
А	ХТ1/3	2-РВ/27		
2-21	ХТ1/4	2-РВ/28		
3-63	ХТ1/7	3РП/14		
3-65	ХТ3/1	3РП/15		

Инв.№ подл. | Подпись и дата

Изм. | Лист | № докум. | Подпись | Дата

ТП 0901-9-10.83 – А001

Лист 8

А004

Последующий лист таблицы

Продолжение табл.

Проводник	Откуда идет	Куда поступает	Данные провода	Примеч.
0	3-Р33/18	3-РКН/18		п
0	3-РКН/18	3-РП/18		п
0	3-РП/18	УП/14		
404	ХТ3/3	УП/1		
405	ХТ3/4	УП/4		
406	ХТ3/5	УП/5		
407	ХТ3/6	УП/7		
408	ХТ3/7	УП/8	ПГВ1×1.5	
409	ХТ3/8	УП/11		
500	ХТ3/9	УП/2		
901	ХТ3/10	УП/3		
Л1	ХТ1/5	1АВ/1		
Л1	1АВ/1	2АВ/1		
Л1	2АВ/1	3АВН		
402	ХТ1/9	2АВ/2		
403	ХТ1/10	3АВ/2		
411	ХТ3/1	УП/12		

Изм. | Лист | № докум. | Подп. | Дата

ТП 0901-9-10.83 – А001

Лист 9

Типовой проект 0901-9-10.83 Альбом II

	Коды
Генеральная проектная организация	
Проектная организация-разработчик	
Комплектующая организация	
Отрасль народного хозяйства	
Министерство (ведомство)-заказчик	
Главное управление министерства (объединение)	
Предприятие	
Объект (производственная мощность)	
ГУМТС (УМТС)	
Часть (раздел) проекта	
Срок ввода объекта в эксплуатацию	

Заказная спецификация № _____ от "____" _____ 19 г.

на _____

(Вид оборудования, изделия и материалов, поставляемых заказчиком

Всего листов
лист № 10

№ п. п.	№ позиции по технологической схеме	Наименование и техническая характеристика основного и комплектующего оборудования приборов, арматуры, материалов кабельных и других изделий	Тип и марка оборудования; каталог, № чертежа; № опросного листа. Материал оборудования	Завод-изготовитель (для импортного оборудования - страна, фирма)	Единица измерения: Наименование	Единица измерения: Кол.	Код оборудования, материалов	Потребность по проекту	Цена единицы, тыс. руб.	Потребность на пусковой комплекс	Ожидаемое наличие на начало планируемого года: в т. ч. на складе	Заявленная потребность на планируемый год	Принятая потребность на 19 г: Всего	Принятая потребность на 19 г: в т. ч. по кварталам I	II	III	IV	Стоимость всего тыс. руб.
1	2	3	4	5	6	7	8	9	10	11	12	13	14	15	16	17	18	19
		Щиты и пульты																
1.		Щит шкафной малогабаритный	ЩШМ 1000×600 II УЧ1Р30 ОСТ 36 13-76		шт.	1												
		Аппаратура и приборы, поставляемые комплектно со щитами и пультами																
2.		Реле промежуточное ~ 220 в	ПЭ-21-8У3 ТУ16 523 457-74		шт.	3												
3.		Выключатель автоматический УН-0,63А. Отсечка 1.3УН. Крепление на панели	А 63-М ТУ16-522 110-74		шт.	3												
		Реле времени ~ 220 в/50 гц	РВП 72-3221 00У4		—"—	1												

Инв. № подл. | Подпись и дата | Взам. инв. №

gost.e-ecolog.ru