ТИПОВОЙ ПРОЕКТ
901-4-63.83

РЕЗЕРВУАРЫ ДЛЯ ВОДЫ

ПРЯМОУГОЛЬНЫЕ ЖЕЛЕЗОБЕТОННЫЕ СБОРНЫЕ ЕМК. ОТ 12000 ДО 20000 м^3

/С ПРИМЕНЕНИЕМ ИЗДЕЛИЙ ПРОМЗДАНИЙ/

АЛЬБОМ V

Ц00282-05

gost.e-ecolog.ru

ТИПОВОЙ ПРОЕКТ
901-4-63.83

РЕЗЕРВУАРЫ ДЛЯ ВОДЫ
ПРЯМОУГОЛЬНЫЕ ЖЕЛЕЗОБЕТОННЫЕ СБОРНЫЕ
ЕМК. СТ 12000 ДО 20000 м³
/С ПРИМЕНЕНИЕМ ИЗДЕЛИЙ ПРОМЗДАНИЙ/

АЛЬБОМ V

СОСТАВ ПРОЕКТА

Альбом I Общие материалы для проектирования резервуаров емк. 50-20000 м³
Альбом II Материалы для проектирования специальных мероприятий для резервуаров емк. 50-20000 м³ систем хозпитьевого водоснабжения
Альбом III Конструкции железобетонные
Альбом IV Узлы резервуаров емк. 50-20000 м³
Альбом V Строительные изделия для резервуаров емк. 50-20000 м³
Альбом VI Технологические трубопроводы и сигнализация для резервуаров емк. 50-20000 м³
Альбом VII Сметы
Альбом VIII Ведомость потребности в материалах

Разработан
ГПИ Союзводоканалпроект и ЦНИИпромзданий
при участии НИИЖБ

Союзводоканалпроект
Гл. инженер В.Н.Самохин
Гл. инж. проекта В.А. Филатов

ЦНИИпромзданий
Гл. инженер Ю.П. Гранев
Нач. отдела Ю.А. Ушаков
Гл. инж. проекта А.П.Чернопиз

НИИЖБ
Зам. директор Н.Н. Коровин
Зав. лаб. Г.И.Бердичевский
Ст. науч. сотр. С.И.Довгодовский

Технические решения одобрены Отделом типового проектирования и организации проектно-изыскательских работ Госстроя СССР.
Письмо № 2/3-409 от 17. XI. 1978 г.
Рабочая документация введена в действие
В/О Союзводоканалниипроект
приказ № 160 от 23 июня 1983 г.

Привязан

Обозначение	Наименование	стр	Примеч
ТП901-4-63.83-КЖИ	Содержание альбома	2	
-КЖИ-ТТ1	Технические требования	4	
-КЖИ-ТТ2	Технические требования	4	
-КЖИ-1.100СБ	Каркас. Сборочный чертеж	5	
-КЖИ-1.100	Каркас	5	
-КЖИ-1.101; -1.001	Сетка	6	
-КЖИ-1.101СБ	Сетка. Сборочный чертеж	7	
-КЖИ-1.001.СБ	Сетка. Сборочный чертеж.	7	
-КЖИ-1.002	Сетка	8	
-КЖИ-1.003	"	8	
-КЖИ-1.004	"	9	
-КЖИ-1.005	"	9	
-КЖИ-1.006	"	10	
-КЖИ-1.007	"	10	
-КЖИ-1.008	"	11	
-КЖИ-1.009	"	11	
-КЖИ-1.010	"	12	
-КЖИ-1.011	"	12	
-КЖИ-1.012	"	13	
-КЖИ-1.013	"	13	
-КЖИ-1.014	"	14	
-КЖИ-1.015	"	14	
-КЖИ-1.016	"	15	
-КЖИ-1.017	"	15	
-КЖИ-1.018	"	16	
-КЖИ-1.019	"	16	
-КЖИ-1.020	"	17	
-КЖИ-1.021	"	17	
-КЖИ-1.022	"	18	
-КЖИ-1.023	"	18	
-КЖИ-1.024	"	19	
-КЖИ-1.025	"	19	

Обозначение	Наименование	стр.	Примеч.
ТП901-4-63.83-КЖИ-1.026	сетка	20	
-КЖИ-1.027	"	20	
-КЖИ-1.028	"	21	
-КЖИ-1.029	"	21	
-КЖИ-1.030	"	22	
-КЖИ-1.031	"	22	
-КЖИ-1.032	"	23	
-КЖИ-1.033	"	23	
-КЖИ-1.034	"	24	
-КЖИ-2.100	Панель стеновая	25	
-КЖИ-2.200	то же	26	
-КЖИ-2.300	"	27	
-КЖИ-2.301	Изделие закладное	28	
-КЖИ-2.400	Панель стеновая	29	
-КЖИ-2.500	Панель стеновая	30	
-КЖИ-2.501	Сетка	31	
-КЖИ-2.502	"	31	
-КЖИ-3.100	Блок угловой	32	
-КЖИ-3.100СБ	Блок угловой, Сборочный чертеж	33	
-КЖИ-3.110	Спецификация. Ведомость расхода стали	34	
-КЖИ-3.110СБ	Каркас. Сборочный чертеж	35	
-КЖИ-3.111	Сетка	36	
-КЖИ-3.112	"	36	
-КЖИ-3.113	Изделие закладное	37	
-КЖИ-3.120	Каркас	38	
-КЖИ-3.101	Сетка	39	
-КЖИ-3.102	"	40	

ТП901-4-63.83-КЖИ

Гип	Фигатов	
Нач. отд.	Гросла[illegible]	
Рук. гр.	Алмазов	
Ст. инж.	Бряниева	

Содержание альбома

Стадия	Лист	Листов
Р	1	2

СОЮЗВОДСКАНАЛПРОЕКТ

Ц00282-05 3

Альбом V

Обозначение	Наименование	Стр.	Примеч.
ТП901-4-63.83-КЖИ-3.103	Сетка	41	
-КЖИ-3.104	"	42	
-КЖИ-3.105	Петля строповочная	42	
-КЖИ-3.110	Ведомость расхода стали на блок угловой	34	
-КЖИ-4.100	Плита покрытия	43	
-КЖИ-4.101	Изделие закладное	28	
-КЖИ-4.200	Панель перегородочная	44	
-КЖИ-4.201	Сетка	45	
-КЖИ-4.300	Кольцо опорное	45	
-КЖИ-4.400	Колпак лаза КЛа	46	
-КЖИ-5.100	Ригель Б1-1, Б1-2	47	
-КЖИ-5.100СБ	Ригель Б1-1, Б1-2. Сборочный чертеж	47	
-КЖИ-5.200	Ригель Б1-1а, Б1-2а	48	
-КЖИ-5.200СБ	Ригель Б1-1а, Б1-2а, Сборочный чертеж	48	
-КЖИ-5.210	Каркас	49	
-КЖИ-5.210СБ	Каркас. Сборочный чертеж.	49	
-КЖИ-5.211	Сетка	51	
-КЖИ-5.212	Изделие закладное.	51	
-КЖИ-5.213	Сетка	52	
-КЖИ-5.213СБ	Сетка. Сборочный чертеж	52	
-КЖИ-5.214	Сетка	53	
-КЖИ-5.214СБ	Сетка. Сборочный чертеж	53	
-КЖИ-5.300	Колонна 3КР	54	
-КЖИ-5.300СБ	Колонна 3КР. Сборочный чертеж	54	
-КЖИ-5.310	Каркас	55	
-КЖИ-5.310СБ	Каркас. Сборочный чертеж	55	
-КЖИ-5.311	Сетка	56	
-КЖИ-5.311СБ	Сетка. Сборочный чертеж	56	
-КЖИ-5.312	Сетка	57	
-КЖИ-5.301	Изделие закладное	57	
-КЖИ-5.302	то же	58	

Обозначение	Наименование	Стр.	Примеч.
ТП901-4-63.83-КЖИ-5.400	Фундамент под колонну 2ФР	58	
-КЖИ-5.400СБ	Фундамент под колонну 2ФР. Сборочный чертеж.	59	
-КЖИ-5.401	Сетка	60	
-КЖИ-5.401СБ	Сетка. Сборочный чертеж	60	
-КЖИ-5.000ВМС	Ведомость расхода стали	61	
-КЖИ-6.100	Бобышка	62	
-КЖИ-6.200	Фланец ф1	62	
-КЖИ-6.300	Заглушка	63	
-КЖИ-6.400	Электрод нулевой	63	
-КЖИ-7.100	Деталь подводящего трубопровода	64	
-КЖИ-7.200	Деталь переливного трубопровода	64	
-КЖИ-7.300	Деталь отводящего трубопровода	65	
-КЖИ-7.400	Деталь спускного трубопровода	66	
-КЖИ-7.500	Лестница съемная	66	
-КЖИ-7.600	Насадка переливная НП-1	67	
-КЖИ-7.700	Насадка переливная НП-2	68	

Инв. № подл. | Подпись и дата | Взам. инв. №

Альбом V

Альбом содержит рабочую документацию на железобетонные, арматурные и закладные изделия следующих элементов резервуаров:

- днище
- стеновые панели наружных стен
- сборные угловые блоки стен
- плиты покрытия, панели перегородок, изделия дыхательных устройств и камер на покрытии.
- элементы каркаса: ригели, колонны, фундаменты
- установочные детали приборов автоматики
- элементы технологического оборудования

ТТ1 Технические требования к изготовлению сборных железобетонных изделий

ТТ1.1 При изготовлении железобетонных изделий обязательно соблюдение требований серии 3.900-3 к аналогичным изделиям, а также требований ГОСТ 13015-75.

ТТ1.2 В изделиях для резервуаров питьевой воды поверхности, контактирующие с водой, должны быть гладкими без раковин и пор. Эта обработка должна осуществляться в заводских условиях.

ТТ1.3 Закладные изделия плит покрытия, ригелей, колонн, а также оговоренные на чертежах закладные изделия стеновых панелей и угловых блоков должны иметь металлизационное цинковое или алюминиевое покрытие толщиной 200 мкм, защищенное после распалубки слоем грунта-шпатлевки ЭП-00-10 (ТУ МХП 1027-62)

ТТ2 Технические требования к изготовлению арматурных и закладных изделий

ТТ2.1 Арматурные и закладные изделия должны соответствовать ГОСТ 10922-75 и техническим требованиям серии 3.900-3 к аналогичным изделиям.

ТТ2.2 Арматурные изделия изготавливаются посредством контактной точечной сварки всех пересечений стержней в соответствии с ГОСТ 14098-68. Применение дуговой сварки допускается только в случаях, оговоренных на чертежах.

ТТ2.3 В изготовлении закладных изделий применяется контактная и автоматическая сварка по ГОСТ 19292-73, а также ручная дуговая сварка.

ТТ2.4 В соответствии с п. ТТ1.3 закладные изделия должны иметь антикоррозионное покрытие. Покрытие наносится на пластины и приваренные к ним анкера и арматурные стержни на длину 40-50 мм от пластины.
Перед нанесением покрытия должна быть обеспечена вторая степень очистки поверхности согласно ГОСТ 9408-80.

Инв. № подл. | Подпись и дата | Взам. инв. №

Привязан

Инв. №

ГИП	Филатов		
Нач. отд.	Ярославский		
Рук. гр.	Алтазов		
Ст. инж.	Брянцева		

ТП 901-4-63.83-КЖИ-ТТ

Технические требования.

Стадия	Лист	Листов
Р		1

Союзводоканалпроект

Альбом V

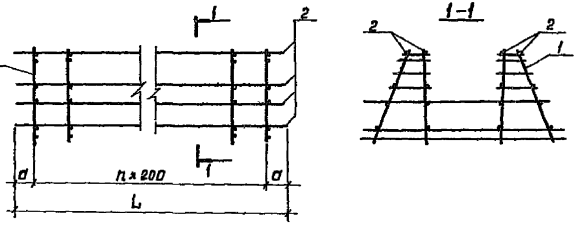

Обозначение	Размеры, мм. L	a		h	Масса ед., кг.
ТП901-4-63.83-КЖИ-1.100	1450	125		6	43,59
-01					41,21
-02	3250	225		14	93,75
-03					88,65
-04	1650	125		7	34,12
-05					30,10
-06	3250	225		14	54,20
-07					48,00

Привязан

Инв.№

Инв.№ подл. | Подпись и дата | Взам.инв.№

ГИП	Фингтов		
Нач.отд.	Ярославский		
Рук.гр.	Алмазов		
Вед.инж.	Гостиков		
Чертил	Зубина		

ТП 901-4-63.83-КЖИ-1.100 СБ

Каркас. Сборочный чертеж.

Стадия	Масса	Масштаб
Р	см. табл.	
Лист	Листов 1	

СОЮЗВОДОКАНАЛПРОЕКТ

Обозначение	Наименование	Кол. на испол. ТП 901-4-63.83-КЖИ-1.100							Примечание
		-	01	02	03	04	05	06	07	
	Документация									
	ТП901-4-63.83-КЖИ-ТТ2 ТТ2									
	Сборочные единицы									
1	ТП901-4-63.83-КЖИ-1.101 Сетка	7	15							
	-01 "			7	15					
	-02 "					8	15			
	-03 "							8	15	
	Детали									
	Арматура по ГОСТ 6727-80 ф5 В-I									0,20кг
2	ℓ=1450	16	16							0,45кг
	ℓ=3250			16	16			16	16	
	ℓ=1650					16	16			0,23кг

ТП901-4-63.83-КЖИ-1.100

Каркас. Спецификация.

Стадия	Масса	Масштаб
Р		
Лист	Листов 1	

СОЮЗВОДОКАНАЛПРОЕКТ

Привязан

Инв.№

ГИП	Фингтов		
Нач.отд.	Ярославский		
Рук.гр.	Алмазов		
Вед.инж.	Гостиков		
Чертил	Зубина		

Инв.№ подл. | Подпись и дата | Взам.инв.№

Инв. № подл.	Подпись и дата	Взам. инв. №

Альбом V

Формат	Зона	Поз.	Обозначение	Наименование	Код на испол. ТП901-4-63.83-КЖИ-1.101				Код на испол. ТП901-4-63.83-КЖИ-1.001				Примечание
					–	01	02	03	–;04	01;05	02;06	03;07	
				Документация									
			ТП901-4-63.83-КЖИ-ТТ2	ТТ2									
			-1.101 СБ	Сборочный чертеж	X	X	X	X					
			-1.001 СБ	Сборочный чертеж					X	X	X	X	
				Детали									
				Арматура по ГОСТ 5781-82									
64		1		ф 16 А-II ℓ=670	1	1							1,06 кг
64				ф 14 А-III ℓ=570			1	1					0,69 кг
64		2		ф 14 А-II ℓ=570	1	1			1	1			0,81 кг
64				ф 10 А-II ℓ=570			1	1			1	1	0,35 кг
64		3		ф 8 А-III ℓ=740	2	2			1	1			0,29 кг
64				ф 8 А-III ℓ=615			2				1		0,24 кг
64				ф 6 А-III ℓ=615				2				1	0,14 кг
64		4		ф 10 А-III ℓ=145	2				1				0,09 кг
64				ф 8 А-III ℓ=145		2				1			0,06 кг
64				ф 8 А-III ℓ=140			2				1		0,06 кг
64				ф 6 А-III ℓ=140				2				1	0,03 кг
64		5		ф 10 А-III ℓ=170	2				1				0,10 кг
64				ф 8 А-III ℓ=170		2				1			0,07 кг
64				ф 8 А-III ℓ=155			2				1		0,06 кг
64				ф 6 А-III ℓ=155				2				1	0,03 кг
64		6		ф 10 А-III ℓ=225	2				1				0,14 кг
64				ф 8 А-III ℓ=225		2				1			0,09 кг
64				ф 8 А-III ℓ=200			2				1		0,08 кг
64				ф 6 А-III ℓ=200				2				1	0,04 кг
64		7		ф 10 А-III ℓ=280	2				1				0,17 кг
64				ф 8 А-III ℓ=280		2				1			0,11 кг
64				ф 8 А-III ℓ=245			2				1		0,10 кг
64				ф 6 А-III ℓ=245				2				1	0,05 кг
64		8		ф 12 А-III ℓ=1310	1	1			1	1			1,16 кг
64				ф 10 А-III ℓ=1120			1	1			1	1	0,69 кг
64		9		ф 8 А-III ℓ=1460	2	2			2	2			0,58 кг
64				ф 8 А-III ℓ=1240			2	2			2	2	0,49 кг

Привязан	ГИП	Филатов		ТП901-4-63.83-КЖИ-1.101;-1.001	
	Нач.отд.	Ярославский		Сетка	Стадия: Р; Масса: см. табл.; Масштаб:
	Рук.бриг.	Алмазов			Лист; Листов 1
	Вед.инж.	Толстикова			СОЮЗВОДОКАНАЛПРОЕКТ
Инв. №	Чертеж.	Зудина			

Альбом V

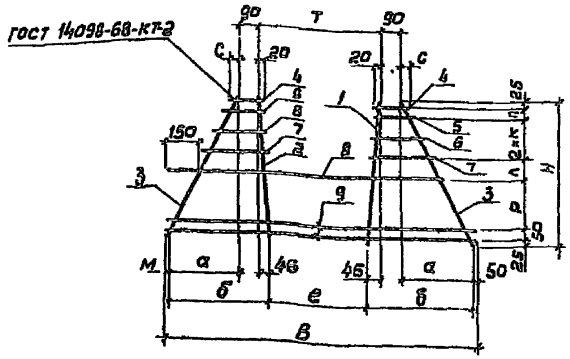

Обозначение	Размеры, мм												Масса ед., кг
	Н	в	а	б	е	к	л	м	р	с	т	п	
ТП901-4-63.83-КЖИ-1.101	670	1460	335	470	450	95	100	20	230	35	550	50	5.77
-01	670	1480	335	470	450	95	100	20	230	35	550	50	5.43
-02	570	1240	235	370	400	85	90	50	180	30	490	30	3.80
-03	570	1240	235	370	400	85	90	50	180	30	490	30	3.30

Привязан

Инв. №

Взам. инв. №

Подпись и дата

Инв. № подл.

Гип	Филатов	
Нач. отд.	Ярославский	
Рук. бриг.	Алмазов	
Вед. инж.	Толстикова	
Чертежн.	Зудина	

ТП901-4-63.83-КЖИ-1.101 СБ

Сетка
Сборочный чертеж.

Стадия	Масса	Масштаб
Р	см табл.	1:20
Лист	Листов 1	

СОЮЗВОДОКАНАЛПРОЕКТ

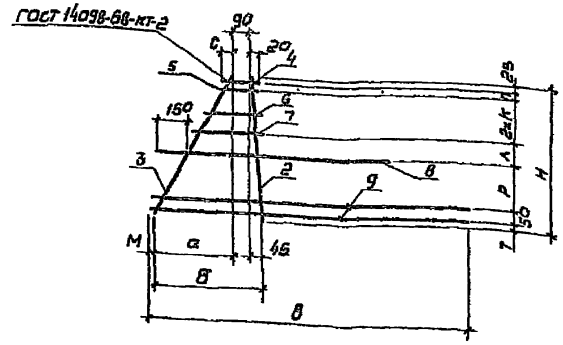

Обозначение	Размеры, мм											Масса ед., кг
	Н	в	а	б	к	л	м	р	с	п	т	
ТП901-4-63.83-КЖИ-1.001	670	1460	335	470	95	100	20	230	35	50	25	3,92
-01	670	1460	335	470	95	100	20	230	35	50	25	3,75
-02	570	1240	235	370	85	90	50	180	30	30	25	2,56
-03	570	1240	235	370	85	90	50	180	30	30	25	2,31
-04	670	1460	335	470	95	110	20	210	35	50	35	3,92
-05	670	1460	335	470	95	110	20	210	35	50	35	3,75
-06	570	1240	235	370	85	100	50	160	30	30	35	2,56
-07	570	1240	235	370	85	100	50	160	30	30	35	2,31

Привязан

Инв. №

Взам. инв. №

Подпись и дата

Инв. № подл.

Гип	Филатов	
Нач. отд.	Ярославский	
Рук. бр.	Алмазов	
Вед. инж.	Толстикова	
Чертежн.	Зудина	

ТП901-4-63.83-КЖИ-1.001 СБ

Сетка
Сборочный чертеж.

Стадия	Масса	Масштаб
Р	см. табл.	1:20
Лист	Листов 1	

СОЮЗВОДОКАНАЛПРОЕКТ

Альбом V

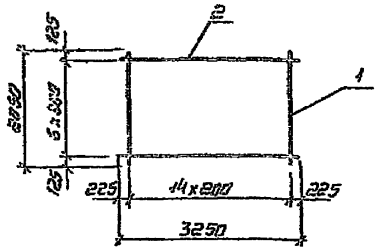

Формат	Зона	Поз.	Обозначение	Наименование	Кол.	Примеч.
				Документация		
			ТП901-4-63.83-КЖИ-ТТ2	ТТ2		
				Детали		
БЧ		1		ф14 А-II ГОСТ 5781-82 ℓ=2050	15	2.48 кг
БЧ		2		ф6 А-I ГОСТ 5781-82 ℓ=3250	7	0.72 кг

Привязан

Инв. №

Взам. инв. №

Подпись и дата

Инв. № подл.

ТП901-4-63.83-КЖИ-1.002		
Гип Филатов	Стадия	Масса	Масштаб
Нач. отд Ярославский	Сетка	Р	42,24	1:75
Рук. брит. Аятзов		Лист	Листов 1
Вед. инж. Толстикова			
Чертежн. Зубина		СОЮЗВОДОКАНАЛПРОЕКТ	

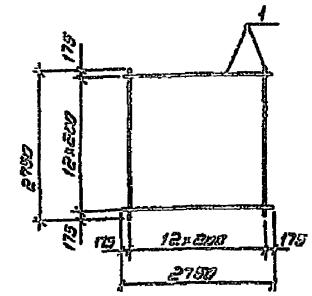

Формат	Зона	Поз.	Обозначение	Наименование	Кол.	Примеч.
				Документация		
			ТП901-4-63.83-КЖИ-ТТ2	ТТ2		
				Детали		
БЧ		1		ф14 А-II ГОСТ 5781-82 ℓ=2750	25	3.32 кг

Привязан

Инв. №

Взам. инв. №

Подпись и дата

Инв. № подл.

ТП901-4-63.83-КЖИ-1.003		
Гип Филатов	Стадия	Масса	Масштаб
Нач. отд Ярославский	Сетка	Р	86.37	1:50
Рук. брит. Аятзов		Лист	Листов 1
Вед. инж. Толстикова			
Чертежн. Зубина		СОЮЗВОДОКАНАЛПРОЕКТ	

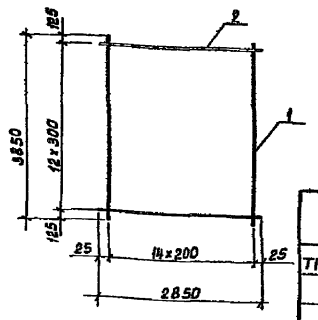

Обозначение	Масса ед.кг.
ТП901-4-63.83-КЖИ-1.004	138.2
-01	99.1
-02	74.2

Формат	Зона	Поз.	Обозначение	Наименование	Кол. на испол. -КЖИ-1.004 —	01	02	Примечание
				Документация				
			ТП901-4-63.83-КЖИ-ТТ2	ТТ2				
				Детали				
БЧ				ф18АIII ГОСТ 5781-82 L=3850	15			7.69кг.
БЧ		1		ф16АIII ГОСТ 5781-82 L=3850		15		6.08кг.
БЧ				ф12АIII ГОСТ 5781-82 L=3850			15	3,42кг.
БЧ		2		ф10АIII ГОСТ 5781-82 L=2850	13	13	13	1.76кг.

Привязан

Инв. №

Взам. инв. №

Подпись и дата

Инв. № подл.

ТП901-4-63.83-КЖИ-1.004

ГИП	Филатов		
Нач.отд.	Ярославский		
Рук.бриг.	Алмазов		
Вед.инж.	Толстикова		
Чертежи	Зудина		

Сетка

Стадия	Масса	Масштаб
Р	см. табл.	1:75
Лист	Листов 1	

СОЮЗВОДОКАНАЛПРОЕКТ

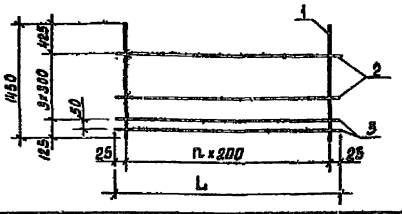

Обозначение	Размеры, мм L	n	Масса ед., кг.	Примечание
ТП901-4-63.83-КЖИ-1.005	2850	14	38.18	
-01	2250	11	31.26	

Формат	Зона	Поз.	Обозначение	Наименование	Кол. на испол. -КЖИ-1.005- —	01	Примечание
				Документация			
			ТП901-4-63.83-КЖИ-ТТ2	ТТ2			
				Детали			
БЧ		1		ф16АIII ГОСТ 5781-82 L=1450	15	12	2,29кг
БЧ				ф6АIII ГОСТ 5781-82 L=2850	3		0,63 кг.
БЧ		2		ф6АIII ГОСТ 5781-82 L=2250		3	0,50 кг.
БЧ				ф8АIII ГОСТ 5781-82 L=2850	2		1,13кг.
БЧ		3		ф8АIII ГОСТ 5781-82 L=2250		2	0,89кг.

Привязан

Инв. №

Взам. инв. №

Подпись и дата

Инв. № подл.

ТП901-4-63.83-КЖИ-1.005

ГИП	Филатов		
Нач.отд.	Ярославский		
Рук.бриг.	Алмазов		
Вед.инж.	Толстикова		
Чертежи	Зудина		

Сетка

Стадия	Масса	Масштаб
Р	см. табл.	1:50
Лист	Листов 1	

СОЮЗВОДОКАНАЛПРОЕКТ

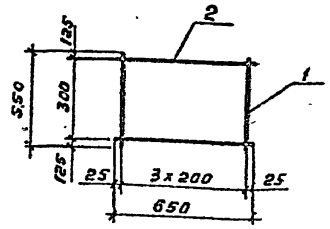

Формат	Зона	Поз	Обозначение	Наименование	Кол.	Примеч.
				Документация		
			ТП901-4-63.83-КЖИ-ТТ2	ТТ2		
				Детали		
БЧ		1		ф4Вр-I ГОСТ6727-80 е=550	4	0,05 кг
БЧ		2		ф6А-II ГОСТ5781-82 е=650	2	0,14 кг

Привязан

Инв. №

ГИП	Филатов		
Нач. отд.	Ярославский		
Рук. бр.	Ялназов		
Вед. инж.	Талетикова		
Чертежн.	Зудина		

ТП901-4-63.83-КЖИ-1.006

Сетка

Стадия	Масса	Масштаб
Р	0,48	1:20
Лист		Листов 1

СОЮЗВОДОКАНАЛПРОЕКТ

Инв. № подл. | Подпись и дата | Взам. инв. №

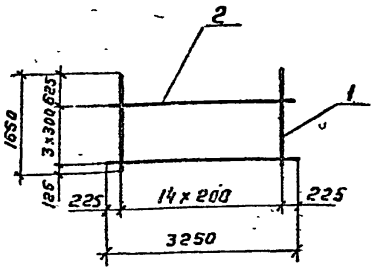

Формат	Зона	Поз	Обозначение	Наименование	Кол.	Примеч.
				Документация		
			ТП901-4-63.83-КЖИ-ТТ2	ТТ2		
				Детали		
БЧ		1		ф16А-II ГОСТ5781-82 е=1650	15	2,60 кг
БЧ		2		ф6А-II ГОСТ5781-82 е=3250	4	0,72 кг

Привязан

Инв. №

ГИП	Филатов		
Нач. отд.	Ярославский		
Рук. бр.	Ялназов		
Вед. инж.	Талетикова		
Чертежн.	Зудина		

ТП901-4-63.83-КЖИ-1.007

Сетка

Стадия	Масса	Масштаб
Р	41,88	1:15
Лист		Листов 1

СОЮЗВОДОКАНАЛПРОЕКТ

Инв. № подл. | Подпись и дата | Взам. инв. №

Альбом V

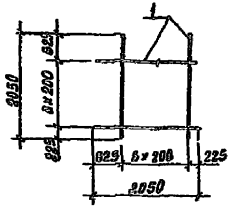

Формат	Зона	Поз.	Обозначение	Наименование	Кол.	Примеч.
				Документация		
			ТП901-4-63.83-КЖИ-ТТ2	ТТ2		
				Детали		
БЧ		1		ф16 А-III ГОСТ 5781-82 ℓ=2050	14	3,23 кг

Привязан

Инв. №

ТП901-4-63.83-КЖИ-1.008			
Сетка	Стадия	Масса	Масштаб
	Р	45,22	1:75
	Лист	Листов 1	
	СОЮЗВОДОКАНАЛПРОЕКТ		

ГИП	Филатов	
Нач.отд.	Ярославский	
Рук.бриг	Алмазов	
Вед.инж.	Толстикова	
Чертеж.	Зубина	

Инв. № подл. | Подпись и дата | Взам. инв. №

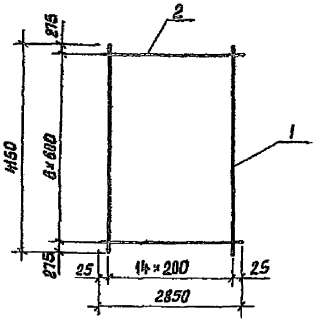

Формат	Зона	Поз.	Обозначение	Наименование	Кол.	Примеч.
				Документация		
			ТП901-4-63.83-КЖИ-ТТ2	ТТ2		
				Детали		
БЧ		1		ф10 А-III ГОСТ 5781-82 ℓ=1150	15	2,56кг
БЧ		2		ф6 А-III ГОСТ 5781-82 ℓ=2850	7	0,63кг

Привязан

Инв. №

ТП901-4-63.83-КЖИ-1.009			
Сетка	Стадия	Масса	Масштаб
	Р	42.81	1:75
	Лист	Листов 1	
	СОЮЗВОДОКАНАЛПРОЕКТ		

ГИП	Филатов	
Нач.отд.	Ярославский	
Рук.бриг	Алмазов	
Вед.инж.	Толстикова	
Чертеж.	Зубина	

Инв. № подл. | Подпись и дата | Взам. инв. №

Привязан

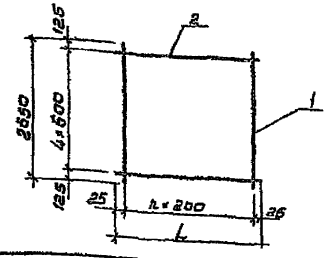

Обозначение	Размеры мм L	h	Масса ед., кг	Примеч.
ТП901-4-63.83-КЖИ-1.010	2850	14	27.75	
-01	2050	10	20,34	

Формат	Зона	Поз	Обозначение	Наименование	Кол. на испол. -КЖИ-1.010 —	01	Примеч.
				Документация			
			ТП901-4-63.83-КЖИ-ТТ2	ТТ2			
				Детали			
БЧ		1		ф10А-III ГОСТ 5781-82 ℓ=2850	15	11	1,64 кг
БЧ		2		ф6А-III ГОСТ 5781-82 ℓ=2850	5		0,63 кг
БЧ				ф6А-III ГОСТ 5781-82 ℓ=2050		5	0,46 кг

Инв. №

ТП901-4-63.83-КЖИ-1.010

Гип	Филатов		
Нач.отд.	Ярославский		
Рук.гр.	Ялмазов		
Вед.инж.	Толстикова		
Чертеж	Зудина		

Сетка

Стадия	Масса	Масштаб
Р	См. табл.	1:75
Лист	Листов 1	

СОЮЗВОДОКАНАЛПРОЕКТ

Инв. № подл. | Подпись и дата | Взам. инв. №

Привязан

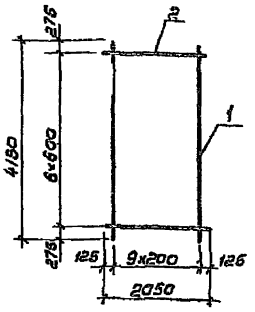

Формат	Зона	Поз.	Обозначение	Наименование	Кол.	Примеч.
				Документация		
			ТП901-4-63.83-КЖИ-ТТ2	ТТ2		
				Детали		
БЧ		1		ф10А-III ГОСТ 5781-82 ℓ=4180	10	2,66 кг
БЧ		2		ф6А-III ГОСТ 5781-82 ℓ=2050	7	0,46 кг

Инв. №

ТП901-4-63.83-КЖИ-1.011

Гип	Филатов		
Нач.отд.	Ярославский		
Рук.гр.	Ялмазов		
Вед.инж.	Толстикова		
Чертеж	Зудина		

Сетка

Стадия	Масса	Масштаб
Р	28,82	1:75
Лист	Листов 1	

СОЮЗВОДОКАНАЛПРОЕКТ

Инв. № подл. | Подпись и дата | Взам. инв. №

Альбом V

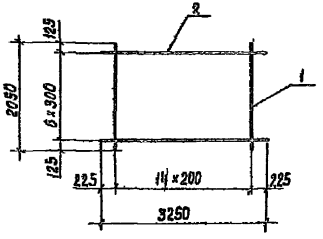

Формат	Зона	Поз.	Обозначение	Наименование	Кол.	Примеч.
				Документация		
			ТП901-4-63.83-КЖИ-ТТ2	ТТ2		
				Детали		
БЧ		1		ф12А-III ГОСТ 5781-82 ℓ=2050	15	1.82 кг.
БЧ		2		ф6А-III ГОСТ 5781-82 ℓ=3250	7	0.72 кг.

Привязан

Инв. №

Взам. инв. №

Подпись и дата

Инв. № подл.

ТП901-4-6383 - КЖИ - 1012

Сетка

Стадия	Масса	Масштаб
Р	32.34	1:70

Лист | Листов 1

СОЮЗВОДОКАНАЛПРОЕКТ

ГИП	Филатов	
Нач. отд.	Ярославский	
Рук. бриг.	Алмазов	
Вед. инж.	Толстикова	
Чертежн.	Зудина	

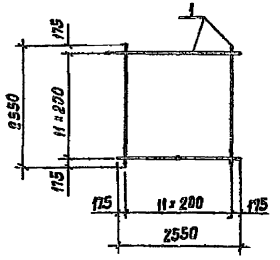

Формат	Зона	Поз.	Обозначение	Наименование	Кол.	Примеч.
				Документация		
			ТП901-4-63.83-КЖИ-ТТ2	ТТ2		
				Детали		
БЧ		1		ф12А-III ГОСТ 5781-82 ℓ=2550	24	2.28 кг.

Привязан

Инв. №

Взам. инв. №

Подпись и дата

Инв. № подл.

ТП901-4-6383-КЖИ-1013

Сетка

Стадия	Масса	Масштаб
Р	54.24	1:70

Лист | Листов 1

СОЮЗВОДОКАНАЛПРОЕКТ

ГИП	Филатов	
Нач. отд.	Ярославский	
Рук. бриг.	Алмазов	
Вед. инж.	Толстикова	
Чертежн.	Зудина	

Альбом V

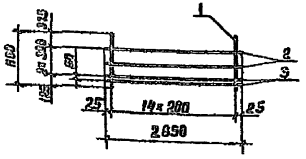

Формат	Зона	Поз.	Обозначение	Наименование	Кол.	Примеч.
				Документация		
			ТП901-4-63.83-КЖИ-ТТ2	ТТ2		
				Детали		
БЧ		1		ф14А-III ГОСТ 5781-82 ℓ=1100	15	1.33 кг
БЧ		2		ф6А-III ГОСТ 5781-82 ℓ=2850	2	0.63 кг.
БЧ		3		ф8А-III ГОСТ 5781-82 ℓ=2850	2	1.13 кг

Привязан

Инв. №

Взам. инв. №

Подпись и дата

Инв. № подл.

ГИП	Филатов	
Нач. отд.	Ярославский	
Рук. бриг.	Алмазов	
Вед. инж.	Толстикова	
Чертежн.	Зудина	

ТП901-4-6386 - КЖИ - 1.01 4

Сетка

Стадия	Масса	Масштаб
Р	23 47	1:75
Лист	Листов 1	

СОЮЗВОДОКАНАЛПРОЕКТ

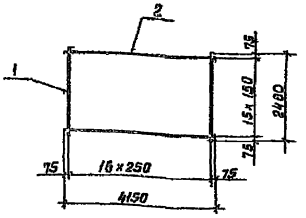

Формат	Зона	Поз.	Обозначение	Наименование	Кол	Примеч.
				Документация		
			ТП901-4-63.83-КЖИ-ТТ2	ТТ2		
				Детали		
БЧ		1		ф4Вр I ГОСТ 6787-80 ℓ=2400	17	0.22 кг.
БЧ		2		ф6А-III ГОСТ 5781-82 ℓ=4150	16	0.92 кг.

Привязан

Инв. №

Взам. инв. №

Подпись и дата

Инв. № подл.

ГИП	Филатов	
Нач. отд.	Ярославский	
Рук. бриг.	Алмазов	
Вед. инж.	Толстикова	
Чертежн.	Зудина	

ТП901-4-6383-КЖИ-1.015

Сетка

Стадия	Масса	Масштаб
Р	18,92	1:100
Лист	Листов 1	

СОЮЗВОДОКАНАЛПРОЕКТ

Альбом V

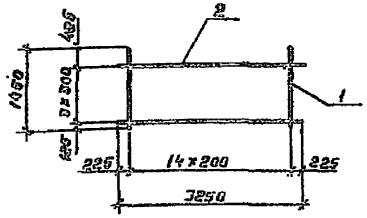

Формат	Зона	Поз.	Обозначение	Наименование	Кол.	Примеч.
				Документация		
			ТП901-4-63.83-КЖИ-ТТ2	ТТ2		
				Детали		
БЧ		1		ф12А-II ГОСТ5781-82Е=1450	15	1,29 кг
БЧ		2		ф6А-I ГОСТ 5781-82Е=3250	4	0,72 кг

Привязан

Инв. №

Взам. инв. №

Подпись и дата

Инв. № подл.

ТП 901-4-63.83-КЖИ-1.016

ГИП	Филатов		
Нач. отд	Ярославский		
Рук. бриг	Ламазов		
Вед. инж.	Торстинова		
Чертежн.	Зудина		

Сетка

Стадия	Масса	Масштаб
Р	22,23	1:75
Лист	Листов 1	

СОЮЗВОДОКАНАЛПРОЕКТ

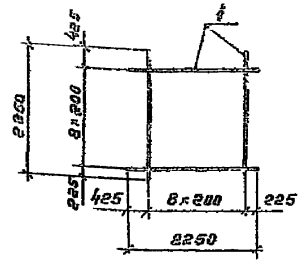

Формат	Зона	Поз.	Обозначение	Наименование	Кол.	Примеч.
				Документация		
			ТП901-4-63.83-КЖИ-ТТ2	ТТ2		
				Детали		
БЧ		1		ф12А-II ГОСТ5781-82Е=2250	18	2,00 кг

Привязан

Инв. №

Взам. инв. №

Подпись и дата

Инв. № подл.

ТП 901-4-63.83-КЖИ-1.017

ГИП	Филатов		
Начотд	Ярославский		
Рук. бриг	Ламазов		
Вед. инж.	Толстинова		
Чертежн.	Зудина		

Сетка

Стадия	Масса	Масштаб
Р	36,00	1:75
Лист	Листов 1	

СОЮЗВОДОКАНАЛПРОЕКТ

Альбом V

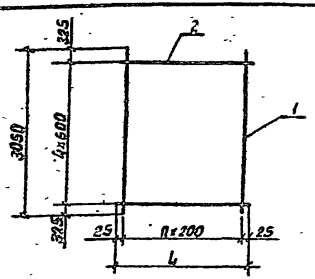

Обозначение	Размеры, мм L	n	Масса ед., кг	Примеч.
ТП901-4-63.83-КЖИ-1.018	2850	14	31,65	
-01	2450	12	27,40	

Формат	Зона	Поз.	Обозначение	Наименование	Кол. на испол. КЖИ-1.018 —	01	Примеч.
				Документация			
			ТП901-4-63.83-КЖИ-ТТ2	ТТ2			
				Детали			
БЧ		1		ф10А-III ГОСТ 5781-82, ℓ=3050	15	13	1,90 кг.
		2		ф6А-III ГОСТ 5781-82 ℓ=2850	5		0,63 кг.
БЧ				ф6А-III ГОСТ 5781-82 ℓ=2450		5	0,54 кг.

Привязан

Инв. №

Инв. № подл. | Подпись и дата | Взам. инв. №

			ТП901-4-63.83-КЖИ-1.018			
ГИП	Филатов		Сетка	Стадия	Масса	Масштаб
Нач. отд.	Ярославский			Р	См. табл.	1:75
Рук. бр.	Алмазов			Лист	Листов 1	
Вед. инж.	Толстикова			СОЮЗВОДОКАНАЛПРОЕКТ		
Чертежн.	Зудина					

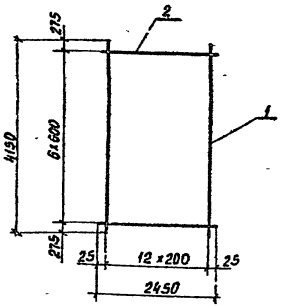

Формат	Зона	Поз.	Обозначение	Наименование	Кол.	Примеч.
				Документация		
			ТП901-4-63.83-КЖИ-ТТ2	ТТ2		
				Детали		
БЧ		1		ф10А-III ГОСТ 5781-82 ℓ=4150	13	2.56 кг.
БЧ		2		ф6А-III ГОСТ 5781-82 ℓ=2450	7	0.54 кг.

Привязан

Инв. №

Инв. № подл. | Подпись и дата | Взам. инв. №

			ТП901-4-63.83-КЖИ-1.019			
ГИП	Филатов		Сетка	Стадия	Масса	Масштаб
Нач. отд.	Ярославский			Р	37.06	1:75
Рук. бриг.	Алмазов			Лист	Листов 1	
Вед. инж.	Толстикова			СОЮЗВОДОКАНАЛПРОЕКТ		
Чертежн.	Зудина					

Альбом I

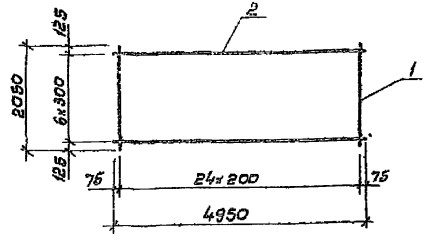

Формат	Зона	Поз	Обозначение	Наименование	Кол.	Примеч.
				Документация		
			ТП901-4-63.83-КЖИ-ТТ2	ТТ2		
				Детали		
Б4		1		ф12А-III ГОСТ 5781-82 ℓ=2050	25	1.82 кг
Б4		2		ф6А-III ГОСТ 5781-82 ℓ=4950	7	1,10кг

Привязан

Инв.№

Инв.№ подл. | Подпись и дата | Взам.инв.№

ТП901-4-63.83-КЖИ-1.020

Гип	Филатов			
Нач.отд.	Ярославский			
Рук.гр.	Ялтабаев			
Ведущ.	Толстикова			
Чертил	Будина			

Сетка

Стадия	Масса	Масштаб
Р	53,20	1:75
Лист	Листов 1	

СОЮЗВОДОКАНАЛПРОЕКТ

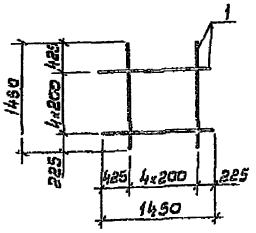

Формат	Зона	Поз	Обозначение	Наименование	Кол.	Примеч.
				Документация		
			ТП901-4-63.83-КЖИ-ТТ2	ТТ2		
				Детали		
Б4		1		ф12А-III ГОСТ 5781-82 ℓ=1450	10	1,29 кг

Привязан

Инв.№

Инв.№ подл. | Подпись и дата | Взам.инв.№

ТП901-4-63.83-КЖИ-1.021

Гип	Филатов			
Нач.отд.	Ярославский			
Рук.гр.	Ялтабаев			
Ведущ.	Толстикова			
Чертил	Будина			

Сетка

Стадия	Масса	Масштаб
Р	12,90	1:50
Лист	Листов 1	

СОЮЗВОДОКАНАЛПРОЕКТ

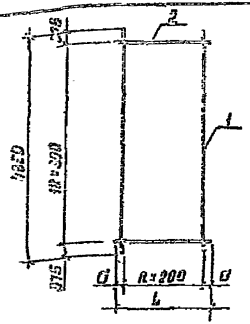

Обозначение	Размеры, мм L	d	h	Масса ед., кг	Примеч.
ТП901-4-63.83-КЖИ-1.022	1950	275	7	36,47	
-01	3250	225	14	67,26	

Формат	Зона	Поз.	Обозначение	Наименование	Кол. на испол. -КЖИ-1.022 -	01	Примеч.
				Документация			
			ТП901-4-63.83-КЖИ-ТТ2	ТТ2			
				Детали			
БЧ		1		ф12 А-III ГОСТ 5781-82 ℓ=4350	6	15	3,86 кг
БЧ		2		ф6 А-III ГОСТ 5781-82 ℓ=1950	13		0,43 кг
БЧ		2		ф6 А-III ГОСТ 5781-82 ℓ=3250		13	0,72 кг

Привязан

Инв. №

Инв. № подл. | Подпись и дата | Взам. инв. №

ГИП	Филатов		
Нач. отд.	Ярославский		
Рук. бриг.	Алмазов		
Вед. инж.	Толстикова		
Чертежи	Зудина		

ТП901-4-63.83-КЖИ-1.022

Сетка

Стадия	Масса	Масштаб
Р	см. табл.	1:75
Лист	Листов 1	

Союзболкавлаоргэнергомонтаж

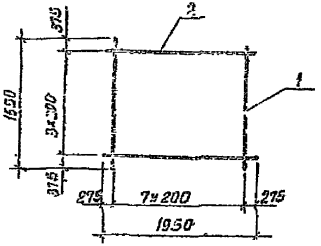

Формат	Зона	Поз.	Обозначение	Наименование	Кол.	Примеч.
				Документация		
			ТП901-4-63.83-КЖИ-ТТ2	ТТ2		
				Детали		
БЧ		1		ф12 А-III ГОСТ 5781-82 ℓ=1650	8	1,47 кг
БЧ		2		ф6 А-III ГОСТ 5781-82 ℓ=1950	4	0,43 кг

Привязан

Инв. №

Инв. № подл. | Подпись и дата | Взам. инв. №

ГИП	Филатов		
Нач. отд.	Ярославский		
Рук. бриг.	Алмазов		
Вед. инж.	Толстикова		
Чертежи	Зудина		

ТП901-4-63.83-КЖИ-1.023

Сетка

Стадия	Масса	Масштаб
Р	13,48	1:50
Лист	Листов 1	

Союзболкавлаоргэнергомонтаж

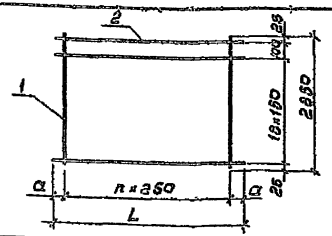

Обозначение	Размеры, мм a	Размеры, мм L	n	Масса ед., кг	Примеч.
ТП901-4-63.83-КЖИ-1.024	50	3850	15	21,16	
-01	75	4150	16	23,34	
-02	75	2650	10	14,66	

Формат	Зона	Поз.	Обозначение	Наименование	Кол. на испол. ТП901-4-63.83-КЖИ-1.024 –	01	02	Примеч.
				Документация				
			ТП901-4-63.83-КЖИ-ТТ2	ТТ2				
				Детали				
БЧ		1		ф48 ГОСТ 6727-80 ℓ=2850	16	17	11	0,26 кг
БЧ		2		ф6А-III ГОСТ 5781-82 ℓ=3850	20			0,85 кг
БЧ				ф6А-III ГОСТ 5781-82 ℓ=4150		20		0,92 кг
БЧ				ф6А-III ГОСТ 5781-82 ℓ=2650			20	0,59 кг

Привязан

Инв. №

Взам. инв. №

Подпись и дата

Инв. № подл.

Гип	Филатов	
Нач. отд	Ярославский	
Рук. бриг	Алмазов	
Вед. инж.	Толстикова	
Чертежн.	Зудина	

ТП901-4-63.83-КЖИ-1.024

Сетка

Стадия	Масса	Масштаб
Р	см. табл.	1:70
Лист	Листов 1	

СОЮЗВОДОКАНАЛПРОЕКТ

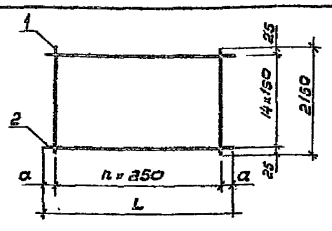

Обозначение	Размеры, мм a	Размеры, мм L	n	Масса ед., кг	Примеч.
ТП901-4-63.83-КЖИ-1.025	50	3850	15	15.79	
-01	75	4150	16	16.93	
-02	75	2650	10	10.95	

Формат	Зона	Поз.	Обозначение	Наименование	Кол. на испол. ТП901-4-63.83-КЖИ-1.025 –	01	02	Примеч.
				Документация				
			ТП901-4-63.83-КЖИ-ТТ2	ТТ2				
				Детали				
БЧ		1		ф48 ГОСТ 6727-80 ℓ=2150	16	17	11	0,19 кг
БЧ		2		ф6А-III ГОСТ 5781-82 ℓ=3850	15			0,86 кг
БЧ				ф6А-III ГОСТ 5781-82 ℓ=4150		15		0,92 кг
БЧ				ф6А-III ГОСТ 5781-82 ℓ=2650			15	0,59 кг

Привязан

Инв. №

Взам. инв. №

Подпись и дата

Инв. № подл.

Гип	Филатов	
Нач. отд	Ярославский	
Рук. бриг	Алмазов	
Вед. инж.	Толстикова	
Чертежн.	Зудина	

ТП901-4-63.83-КЖИ-1.025

Сетка

Стадия	Масса	Масштаб
Р	см. табл.	1:70
Лист	Листов 1	

СОЮЗВОДОКАНАЛПРОЕКТ

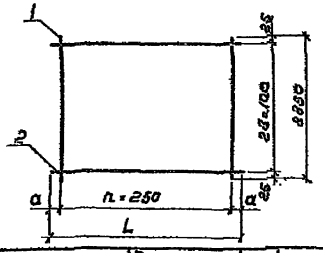

Обозначение	Размеры, мм а	Размеры, мм L	h	Масса ед., кг	Примеч.
ТП901-4-63.83-КЖИ-1.026	50	3850	15	28,81	
-01	125	2500	9	18,84	
-02	75	2900	11	21,68	

Формат	Зона	Поз.	Обозначение	Наименование	Кол. изд. ТП 901-4-63.83-КЖИ-1.026 –	-01	-02	Примеч.
				Документация				
			ТП901-4-63.83-КЖИ-ТТ2	ТТ2				
				Детали				
БЧ		1		ф48 Вр I ГОСТ 6727-80 ℓ=2650	16	10	12	0,26 кг
БЧ		2		ф8 А-II ГОСТ 5781-82 ℓ=3850	29			0,85 кг
БЧ				ф6 А-II ГОСТ 5781-82 ℓ=2500		29		0,56 кг
БЧ				ф8 А-II ГОСТ 5781-82 ℓ=2900			29	0,64 кг

Привязан

Инв. №

Инв.№ подл. | Подпись и дата | Взам. инв.№

ТП901-4-63.83-КЖИ-1.026

Сетка

Стадия	Масса	Масштаб
Р	с.м. табл.	1:70
Лист	Листов 1	

ГИП	Филатов	
Нач. отд.	Ярославский	
Рук. бриг.	Алмазов	
Вед. инж.	Толстикова	
Чертеж	Зудина	

СОЮЗВОДОКАНАЛПРОЕКТ

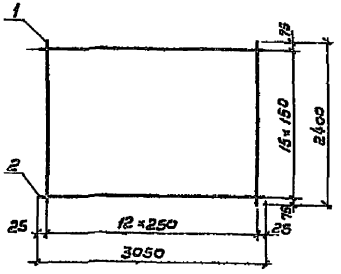

Формат	Зона	Поз.	Обозначение	Наименование	Кол.	Примеч.
				Документация		
			ТП901-4-63.83-КЖИ-ТТ8	ТТ2		
				Детали		
БЧ		1		ф48 Вр I ГОСТ 6727-80 ℓ=2400	13	0,22 кг
БЧ		2		ф6 А-II ГОСТ 5781-82 ℓ=3050	16	0,68 кг

Привязан

Инв. №

Инв.№ подл. | Подпись и дата | Взам. инв.№

ТП901-4-63.83-КЖИ-1.027

Сетка

Стадия	Масса	Масштаб
Р	13,74	1:30
Лист	Листов 1	

ГИП	Филатов	
Нач. отд.	Ярославский	
Рук. бриг.	Алмазов	
Вед. инж.	Толстикова	
Чертеж	Зудина	

СОЮЗВОДОКАНАЛПРОЕКТ

Альбом V

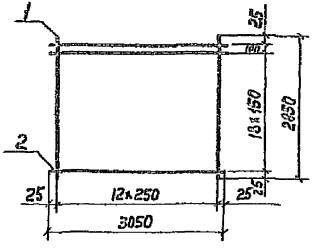

Формат	Зона	Поз.	Обозначение	Наименование	Кол.	Примеч.
				Документация		
			ТП901-4-63.83-КЖИ-ТТ2	ТТ2		
				Детали		
Б4		1		ф4Вр-I ГОСТ 6727-80 ℓ=2850	13	0.26кг
Б4		2		ф6А-III ГОСТ 5781-82 ℓ=3050	20	0.68кг

Привязан

Инв. N

Взам. инв. N

Подпись и дата

Инв. N подл.

ГИП	Филатов	
Нач. отд.	Ярославский	
Рук. др.	Ямазов	
Вед. инж.	Толстикова	
Чертежн.	Будина	

ТП901-63.83-КЖИ-1.028

Сетка

Стадия	Масса	Масштаб
Р	16.98	1:75

Лист | Листов 1

СОЮЗВОДОКАНАЛПРОЕКТ

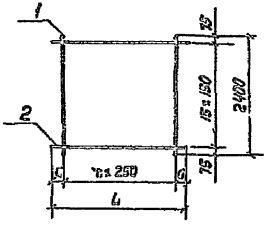

Обозначение	Размеры, мм		n	Масса ед., кг	Примеч.
	d	L			
ТП901-4-63.83-КЖИ-1.029	75	2900	11	12.90	
-01	50	3850	15	17.2	

Формат	Зона	Поз.	Обозначение	Наименование	Кол. на исполн. -КЖИ-1029		Примеч.
					–	01	
				Документация			
			ТП901-4-63.83-КЖИ-ТТ2	ТТ2			
				Детали			
Б4		1		ф4Вр-I ГОСТ 6727-80 ℓ=2400	12	16	0.22кг
Б4		2		ф6А-III ГОСТ 5781-82 ℓ=2900	16		0.64кг
Б4				ф6А-III ГОСТ 5781-82 ℓ=3850		16	0.85кг

Привязан

Инв. N

Взам. инв. N

Подпись и дата

Инв. N подл.

ГИП	Филатов	
Нач. отд.	Ярославский	
Рук. др.	Ямазов	
Вед. инж.	Толстикова	
Чертежн.	Будина	

ТП901-4-63.83-КЖИ-1.029

Сетка

Стадия	Масса	Масшт.
Р	См. табл.	1:15

Лист | Листов 1

СОЮЗВОДОКАНАЛПРОЕКТ

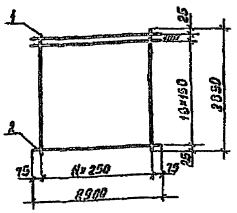

Формат	Зона	Поз.	Обозначение	Наименование	Кол.	Примеч.
				Документация		
			ТП901-4-63.83-КЖИ-ТТ2	ТТ2		
				Детали		
БЧ		1		ф4 Вр-I ГОСТ 6727-80 ℓ=2850	12	0.26 кг
БЧ		2		ф6 А-III ГОСТ 5781-82 ℓ=2900	20	0.65 кг

Привязан

Инв. №

Инв. № подл. | Подпись и дата | Взам. инв. №

ТП901-4-63.83-КЖИ-1.030

ГИП	Филатов	Сетка	Стадия: Р; Масса: 16.22; Масштаб: 1:75
Нач. отд.	Ярославский		Лист; Листов 1
Рук. бриг.	Алмазов		СОЮЗВОДОКАНАЛПРОЕКТ
Ведущ.	Пластикова		
Чертел	Зудина		

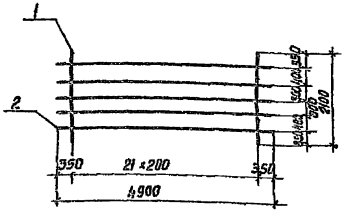

Формат	Зона	Поз.	Обозначение	Наименование	Кол.	Примеч.
				Документация		
			ТП901-4-63.83-КЖИ-ТТ2	ТТ2		
				Детали		
БЧ		1		ф6 А-III ГОСТ 5781-82 ℓ=2100	22	0.83 кг
БЧ		2		ф6 А-III ГОСТ 5781-82 ℓ=4900	5	1.09 кг

Привязан

Инв. №

Инв. № подл. | Подпись и дата | Взам. инв. №

ТП901-4-63.83-КЖИ-1.031

ГИП	Филатов	Сетка	Стадия: Р; Масса: 23.71; Масштаб: 1:75
Нач. отд	Ярославский		Лист; Листов 1
Рук. бриг	Алмазов		СОЮЗВОДОКАНАЛПРОЕКТ
Ведущ.	Пластикова		
Инженер	Абрамова		

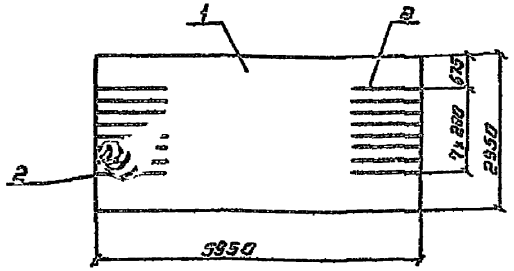

Формат	Зона	Поз.	Обозначение	Наименование	Кол.	Примеч.
				Документация		
			ТП901-4-63.83-КЖИ-ТТ2	ТТ2		
				Детали		
		1		⌀6АIII-ЧХЛ 10АIII-200 2950×595005 ГОСТ 23279-78	1	63,2кг
БЧ		2		ФВВ-Ⅱ ГОСТ 5781-82 ℓ = 1225	16	7.7 кг

Стержни поз. 2 привязать к стержням поз. 1

Привязан
Инв. №

ТП901-4-63.83-КЖИ-1.032

Гип	Филатов		
Нач. отд	Ярославский		
Рук. бриг	Алмазов		
Вед. инж.	Толстикова		
Инженер	Яброгова		

Сетка

Стадия	Масса	Масштаб
Р	72,9кг	1:75
Лист	Листов 1	

СОЮЗВОДОКАНАЛПРОЕКТ

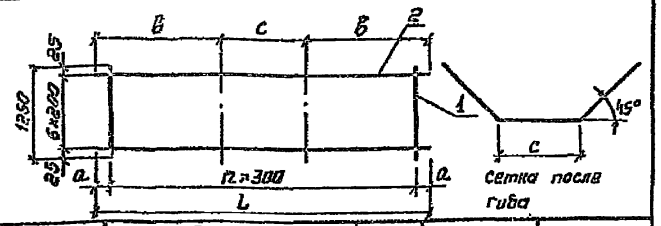

Обозначение	Размеры, мм				Кол.	Масса ед., кг	Примеч.
	L	а	в	с	n		
ТП901-4-63.83-КЖИ-1.033	5000	250	2000	1000	19	12.6	
-01	4100	250	1700	700	12	9.9	
-02	3350	325	1425	500	9	8.4	

Формат	Зона	Поз.	Обозначение	Наименование	Кол на испол. ТП901-4-63.83-КЖИ-1.033				Примеч.
					–	01	02		
				Документация					
			ТП901-4-63.83-КЖИ-ТТ2	ТТ2					
				Детали					
БЧ		1		ф48р-I ГОСТ 6727-80 ℓ=5000	16				0,45 кг
БЧ				ф48р-I ГОСТ 6727-80 ℓ=4100		13			0,35кг
БЧ				ф48р-I ГОСТ 6727-80 ℓ=3350			10		0,30кг
БЧ		2		ф10В-Ⅱ ГОСТ 5781-82 ℓ=1250	7	7	7		0,77кг

Привязан
Инв.№

ТП901-4-63.83-КЖИ-1.033

Гип	Филатов		
Нач.отд.	Ярославский		
Рук.бриг.	Алмазов		
Вед.инж.	Толстикова		
Техник	Зудина		

Сетка

Стадия	Масса	Масштаб
Р	см. табл.	1:50
Лист	Листов 1	

СОЮЗВОДОКАНАЛПРОЕКТ

Инв.№ подл. | Подпись и дата | Взам. инв.№ | Инв.№ дубл. | Подпись и дата

Альбом V

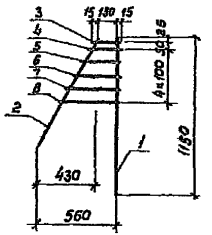

Формат	Зона	Поз.	Обозначение	Наименование	Кол.	Примеч.
				Документация		
			ТП901-4-63.83-КЖИ-ТТ2	ТТ2		
				Детали		
БЧ		1		ф18А-III ГОСТ 5781-82 ℓ=1150	1	2,3 кг
БЧ		2		ф8А-III ГОСТ 5781-82 ℓ=900	1	0,4 кг
БЧ		3		ф8А-III ГОСТ 5781-82 ℓ=160	1	0,1 кг
БЧ		4		ф8А-III ГОСТ 5781-82 ℓ=200	1	0,1 кг
БЧ		5		ф8А-III ГОСТ 5781-82 ℓ=260	1	0,1 кг
БЧ		6		ф8А-III ГОСТ 5781-82 ℓ=310	1	0,1 кг
БЧ		7		ф8А-III ГОСТ 5781-82 ℓ=360	1	0,1 кг
БЧ		8		ф8А-III ГОСТ 5781-82 ℓ=420	1	0,2 кг

Привязан

Инв.№

Взам.инв.№ | Подпись и дата | Инв.№ подл.

ТП901-4-63.83-КЖИ-1.034

Сетка.

Стадия	Масса	Масштаб
Р	3,4	1:25

Лист | Листов 1

СОЮЗВОДОКАНАЛПРОЕКТ

Гип	Филатов	
Нач.отд.	Ярославский	
Рук.груп	Алмазов	
Вед.инж.	Блотникова	
Инжен.	Абрамова	

Альбом V

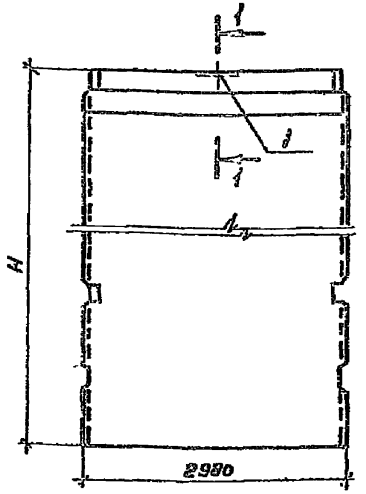

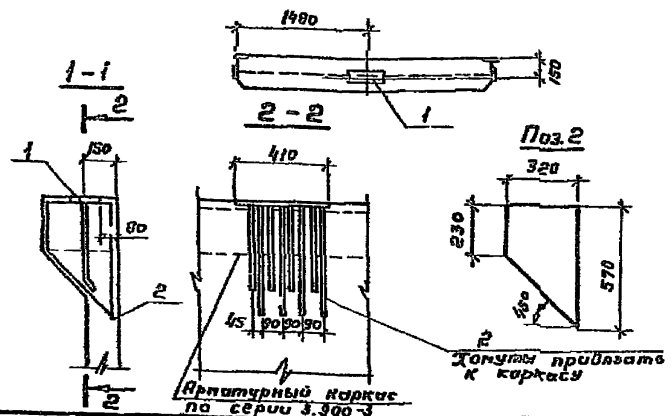

Формат	Зона	Поз.	Обозначение	Наименование	Кол. на исполн. ТП901-4-63.83-КЖИ-2.100				Примеч.
					-	01	02	03	
				Документация					
			ТП901-4-63.83-КЖИ-ТТ1	ТТ1					
				Сборочные единицы					
А3			3.900-3, вып. 4/82	ПС1-35-Б3	X				Со всеми
А3			3.900-3, вып 4/82	ПС1-36-Б4		X			закладны-
А3			3.900-3, вып. 4/82	ПС1-48-Б3			X		ми изде-
А3			3.900-3, вып. 4/82	ПС1-48-Б4				X	лиями
				Изделие закладное					
А3		1	3.900-3, вып 2/82	МН2	1	1			7.82 кг
А3			3.900-3, вып 2/82	МН3			1	1	11.4 кг
				Детали					
Б4		2		ф5 Вр-I ГОСТ 6727-80 С=1570	4	4			0,22 кг
Б4				ф10 А-III ГОСТ 5781-82 С=1570			4	4	1.0 кг
				Материалы					
				Бетон марки 200, В-5, Мрз ☐	1.93	1.93	2.92	2.92	м³

Ведомость расхода стали на дополнительные арматурные и закладные изделия, кг

Марка элемента	Арматурные изделия					Изделия закладные							Общий расход
	Арматура класса				Всего	Арматура класса			Прокат марки			Всего	
	А-III		Вр-I			А-III			Вст3 кп2				
	ГОСТ 5781-82		ГОСТ 6727-80			ГОСТ 5781-82			ГОСТ 103-76				
	ф10	Итого	ф5	Итого		ф14	ф18	Итого	б=12	б=14	Итого		
ТП901-4-63.83-КЖИ-2.100	—	—	0.9	0.9	0.9	2.4	—	2.4	6.4	—	5.4	7.8	8.7
-01; 02	4.0	4.0	—	—	4.0	—	5.1	6.1	—	6.9	6.3	11.4	16.4

Обозначение	Марка элемента	H м	Масса ед., т
ТП901-4-63.83-КЖИ-2.100	ПС1-36-Б3а	3.60	4.83
-01	ПС1-36-Б4а		
-02	ПС1-48-Б3а	4.80	7.30
-03	ПС1-48-Б4а		

Привязан

Инв. №

ГИП	Филатов	
Нач.отд.	Ярославский	
Рук. гр.	Алмазов	
Ст. инж.	Брянцева	

ТП901-4-63.83-КЖИ-2.100

Панель стеновая

Стадия	Масса	Масштаб
Р	см. табл.	1:50
Лист	Листов 1	

СОЮЗОВ ДОКАНСТРОЙ

Инв. № подл. | Подпись и дата | Взам. инв. №

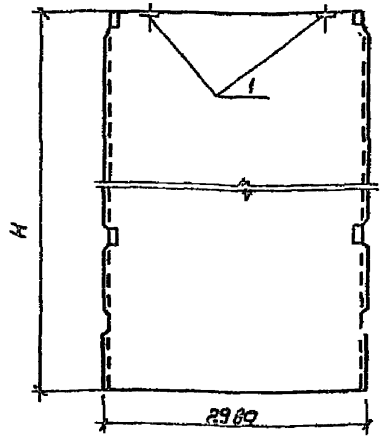

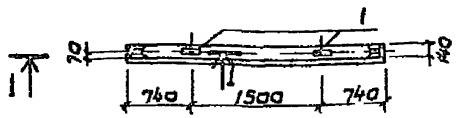

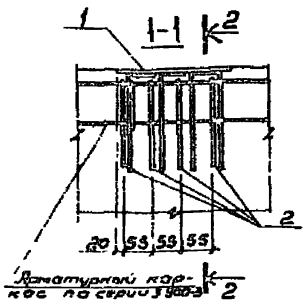

Арматурный каркас по серии 3.900-3 2

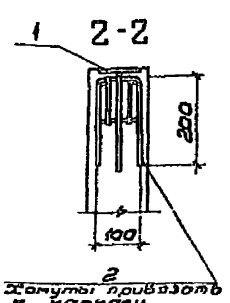

2 Хомуты привязать к каркасу

Поз.	Обозначение	Наименование	Кол. на испол. ТП901-4-КЖИ-2.200 –	0,1	0,2	0,3	Примеч.
		Документация					
	ТП901-4-63.83-КЖИ-ТТ1	ТТ1					
		Сборочные единицы					
А3	3.900-3, Вып. 4/82	ПС2-36-Б3	X				Со всеми закладными изделиями
А3	3.900-3, Вып. 4/82	ПС2-36-Б4		X			
А3	3.900-3, Вып. 4/82	ПС2-48-Б3			X		
А3	3.900-3, Вып. 4/82	ПС2-48-Б4				X	
		Изделия закладные					
И3	3.900-3, Вып. 2/82	МН1	2	2	2	2	2,64 кг
		Детали					
Б4		ф5 Вр-I ГОСТ 6727-80 L=500	4	4	4	4	0,07 кг
		Материалы					
		Бетон марки 200, В6 М р3	1,11	1,11	2,10	2,10	м³

Ведомость расхода стали на дополнительные арматурные и закладные изделия, кг

Марка элемента	Арматурные изделия: Арматура класса Вр-I ГОСТ 6727-80 ф5	Итого	Всего	Изделия закладные: Арматура класса А-III ГОСТ 5781-82 ф8	Итого	Всего	Прокат марки Ст3 кп2 ГОСТ 103-76 Б=8	Итого	Всего	Общий расход
ТП901-4-63.83-2.200 -01; -02; -03	0,32	0,3	0,3	0,9	0,9	0,9	4,4	4,4	4,4	5,6

Обозначение	Марка элемента	Н м	Масса ед., т
ТП901-4-63.83-КЖИ-2.200	ПС2-36-Б3а	3,60	4,28
-01	ПС2-36-Б4а		
-02	ПС2-48-Б3а	4,80	6,75
-03	ПС2-48-Б4а		

Привязан

Инв. № подл. | Подпись и дата | Взам. инв. №

Инв. №

ГИП	Филатов	
Нач. отд.	Ярославский	
Рук. гр.	Ламазов	
Ст. инж.	Брянцева	

ТП901-4-63.83-КЖИ-2.200

Панель стеновая

Стадия	Масса	Масштаб
Р	См. табл.	1:50
Лист	Листов 1	

СОЮЗВОДОКАНАЛПРОЕКТ

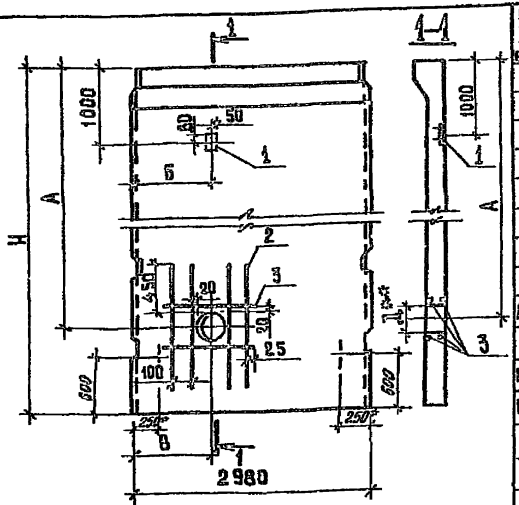

Формат	Зона	Поз.	Обозначение	Наименование	Кол. на исполн. ТП901-4-63.83-КЖИ-2.300 –	0,1	0,2	0,3	0,4	0,5	0,6	0,7	Примеч.
				Документация									
			ТП901-4-63.83-КЖИ-ТТ1	ТТ1									
				Сборочные единицы									
			3.900-3, Вып. 4/82	ПС1-36-Б3	X		X						Со всеми закладными изделиями
			3.900-3, Вып. 4/82	ПС1-36-Б4		X		X					
			3.900-3, Вып. 4/82	ПС1-48-Б3					X		X		
			3.900-3, Вып. 4/82	ПС1-48-Б4						X		X	
А4		1		Изделие закладное	1	1	1	1	1	1	1	1	0,96 кг
				Детали									
Б4		2		ф12А-III ГОСТ 5781-82 ℓ=1360	8	8	8	8	8	8	8	8	1,21 кг
Б4		3		ф8А-III ГОСТ 5781-82 ℓ=750	4	4	4	4	4	4	4	4	0,3 кг
				Материалы									
				Бетон марки 200 В6 Мрз	1.93	1.93	1.93	1.93	2.92	2.92	2.92	2.92	м³

*Приведенная на чертеже привязка нижних строповочных петель относится только к исполн.-КЖИ-2.300...-03

Д* - диаметр отверстия в панели для пропуска труб, равный наружному диаметру трубы плюс 60 мм, устанавливается при привязке.

Ведомость расхода стали на дополнительные арматурные и закладные изделия, кг

Марка элемента	Изделия арматурные: Арматура класса А-III ГОСТ 5781-82 ф8	ф12	Итого	Всего	Изделия закладные: Арматура класса А-III ГОСТ 5781-82 ф8	Итого	Прокат марки Вст3 кп2 ГОСТ 103-15 δ=8	Итого	Всего	Общий расход
ТП901-4-63.83-КЖИ-2.300-01...-07	1.2	9.7	10.9	10.9	0.08	0.08	0.88	0.88	0.96	11.86

Обозначение	Марка	Н м	Размеры, мм А	Б	В	Д*	Масса ед.т
ТП901-4-63.83-КЖИ-2.300	ПС1-36-Б3б	3,6	3040	600	600		4,83
-01	ПС1-36-Б4б						
-02	ПС1-36-Б3в		2390	1400			
-03	ПС1-36-Б4в						
-04	ПС1-48-Б3б	4,8	3960	1000	1000		7,30
-05	ПС1-48-Б4б						
-06	ПС1-48-Б3в		3390	2200			
-07	ПС1-48-Б4в						

Привязан

Инв. №

ГИП	Филатов	
Нач. отд.	Ярославский	
Рук. гр.	Алмазов	
Ст. инж.	Брянцева	
Инженер	Абрамова	

ТП901-4-63.83-КЖИ-2.300

Панель стеновая

Стадия	Масса	Масштаб
Р	см. табл.	1:50
Лист	Листов 1	

СОЮЗВОДОКАНАЛПРОЕКТ

Инв. № подл. | Подпись и дата | Взам. инв. №

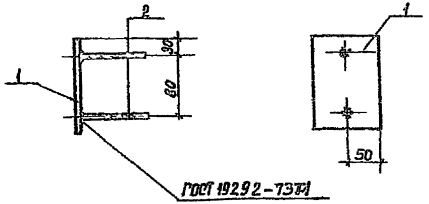

Формат	Зона	Поз.	Обозначение	Наименование	Кол.	Примеч.
				Документация		
			ТП901-4-63.83-КЖИ-ТТ1	ТТ2		
				Детали		
БЧ		1		Полоса $\frac{100\times8\ ГОСТ\ 103-76}{ВСТ3\ ГОСТ\ 380-71*}$ ℓ=440	1	0.28 кг
БЧ		2		ф8 А-III ГОСТ 5781-82 ℓ=100	2	0.04 кг

Защитить от коррозии в соответствии с п. ТТ1.3

Привязан

Инв. №

Взам. инв. №

Подпись и дата

Инв. № подл.

ТП901-4-63.83-КЖИ-2.301

ГИП	Филатов		
Нач. отд.	Ярославский		
Рук. гр.	Алмазов		
Ст. инж.	Брянцева		
Инженер	Абрамова		

Изделие закладное

Стадия	Масса	Масштаб
Р	0.9 кг	1:5
Лист	Листов 1	

С 38/23 ВСт 3 кп 2 ГОСТ 380-71*

СОЮЗВОДОКАНАЛПРОЕКТ

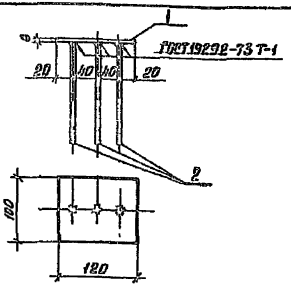

Зона	Формат	Поз.	Обозначение	Наименование	Кол.	Примеч.
				Документация		
			ТП901-4-63.83-КЖИ-ТТ1	ТТ2		
				Детали		
БЧ		1		Полоса $\frac{100\times8\ ГОСТ\ 103-76}{ВСТ3\ ГОСТ\ 380-71*}$ ℓ=120	1	0.75 кг
БЧ		2		ф8 А-III ГОСТ 5781-82 ℓ=180	3	0.07 кг

Привязан:

Инв. №

Взам. инв. №

Подпись и дата

Инв. № подл.

ТП901-4-63.83-КЖИ-4.101

ГИП	Филатов		
Нач. отд.	Ярославский		
Рук. гр.	Алмазов		
Ст. инж.	Брянцева		
Инженер	Абрамова		

Изделие закладное

Стадия	Масса	Масштаб
Р	0.9 кг	1:5
Лист	Листов 1	

С 38/23 ВСт 3 кп 2 ГОСТ 380-71*

СОЮЗВОДОКАНАЛПРОЕКТ

Альбом V

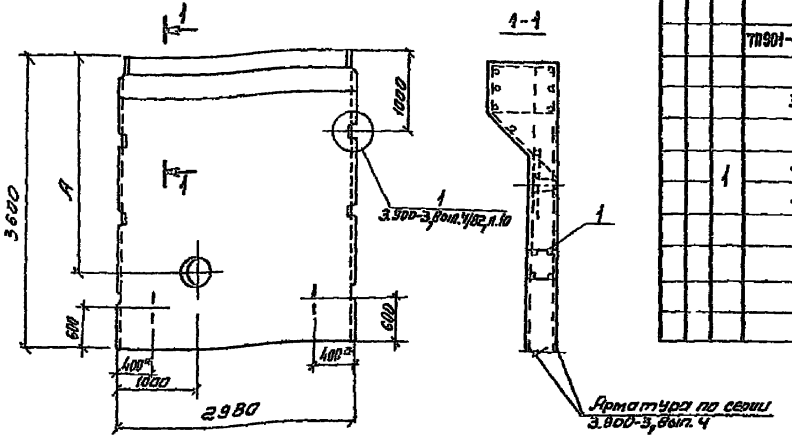

Формат	Зона	Поз.	Обозначение	Наименование	Кол. на исполн. -КЖИ-2.400 –	01	Примеч.
				Документация			
			ТП901-4-63.83-КЖИ-ТТ1	ТТ1			
				Сборочные единицы			
			3.900-3, вып. 4/82	ПС1-36-63			Со всеми закладными изделиями
		1	3.900-3, вып. 4/82, ч. 2	Каркас-фиксатор КР-1	2	2	исключается
			3.900-3, вып. 4/82, ч. 2	Изделие закладное МН10	1	1	Вводится взамен исключ.
				Материалы			
				Бетон марки 200 В6 Мр3	1.93	1.93	м³

*Привязка верхних строповочных петель по чертежам панели марки ПС1-36-Б3 серии 3.900-3

Ведомость расхода стали на дополнительные закладные изделия, кг

Марка элемента	Изделия закладные: Арматура класса А-III, ГОСТ 5781-82, ф10	Итого	Вр-I, ГОСТ 6727-80, ф5	Итого	Всего	Прокат марки Вст3 кп2, ГОСТ 103-76, δ=5	Итого	Всего	Общий расход
ТП901-4-63.83-КЖИ-2.400-01	6.9	6.9	1.1	1.1	8.0	3.3	3.3	3.3	11.3

Обозначение	Марка элемента	А, мм	Д**
ТП901-4-63.83-КЖИ-2.400	ПС1-36-63г	3040	
-01	ПС1-36-63д	2390	

Д** – диаметр отверстия в панели для пропуска труб, равный наружному диаметру трубы плюс 60 мм, устанавливается при привязке.

Инв. № подл.	Подпись и дата	Взам. инв. №

Привязан

Инв. №

Гип	Филатов	
Нач. отд.	Ярославский	
Рук. гр.	Алмазов	
Ст. инж.	Брянцева	
Инженер	Абрамова	

ТП901-4-63.83-КЖИ-2.400

Панель стеновая

Стадия	Масса	Масштаб
Р	4.83т	1:50

Лист | Листов 1

СОЮЗВОДОКАНАЛПРОЕКТ

1–1

Рис.1

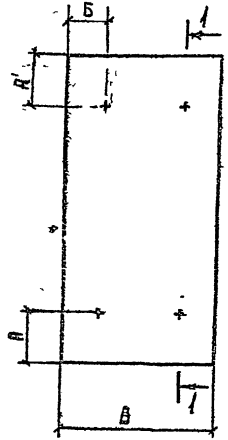

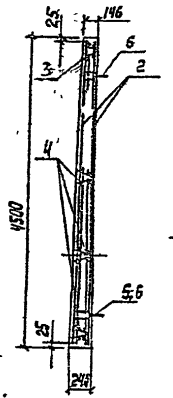

Рис.2

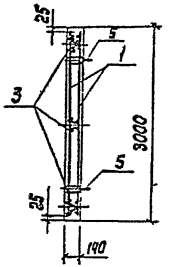

Формат	Зона	Поз.	Обозначение	Наименование	Кол.на испол. ТП 901-4-63.83-КЖИ-2.500 –	01	02	03	Примеч.
				Документация					
			ТП901-4-63 83-КЖИ-ТТ1	ТТ1					
				Сборочные единицы					
				Сетка по ГОСТ23279-78					
		1		С 16АIII-200/6АIII-300 1850×2950 25/225	2		2		50.7кг
				С 16АIII-200/6АIII-300 1250×2950 25/225		2		2	35.4кг
		2		С 16АIII-200/6АIII-300 1850×4450 25/225	2				76.4кг
				С 16АIII-200/6АIII-300 1250×4450 25/225		2			53 3
А4		3	ТП901-4-63 83-КЖИ-2.501	Сетка	2		6		0.8кг
А4			-2.502	"		2		6	0.48кг
А4		4	-2 501-01	"	6				0.9кг
А4			-2 502-01	"		6			0.55кг
А3		5	3.900-3, Вып.4/82ч.2	Изделие закладное МН21		2	4	4	5.2кг
А3		6	3.900-3, Вып.4/82ч.2	МН23	4	2			6.6кг
				Материалы					
				Бетон марки 200 В6 Мрз 50	1,7	1,2	0.82	0,57	м³

Ведомость расхода стали на один элемент, кг

Марка элемента	Изделия арматурные						Изделия закладные						Общий расход
	Арматура класса					Всего	Арматура класса					Всего	
	A-III ГОСТ 5781-82			Вр-I ГОСТ 6727-80			A-I ГОСТ 5781-82			Ас-II ГОСТ 5781-82			
	ф6	ф16	Итого	ф5	Итого		ф10	Итого	ф12	ф16	Итого		
ТП901-4-63.83-КЖИ-2.500	20 6	233 5	254 1	7 0	7.0	261 1	16 4	16 4		10.0	10 0	26, 4	287,5
-01	13 94	163 6	177 5	4.3	4.3	181.8	16.4	16 4	2 2	5 0	7. 2	23,6	205,4
-02	8 2	93.1	101.3	4. 8	4 8	106 1	16.4	16.4	4 4		4 4	20,8	130 0
-03	5 5	65 2	70. 7	2 9	2.9	73 6	16.4	16 4	4 4		4.4	20 8	94 4

Обозначение	Рис.	Размеры, мм В	А	А'	Б	Масса ед кг
ТП901-4-63.83-КЖИ-2.500	1	1950	1000	1150	500	4234
-01		1350			300	2931
-02	2	1950	550		500	2048
-03		1350			300	1418

Панели изготавливать в опалубке стеновых панелей соответствующей высоты серии 3.900-3 с соблюдением указаний вып.4/82 данной серии.

Привязан

Инв.№

ГИП	Филатов	
Нач.отд	Ярославский	
Рук.гр.	Алмазов	
Ст.инж.	Брянцева	
Инженер	Абрамова	

ТП901-4-63.83-КЖИ-2.500

Панель стеновая

Стадия	Масса	Масштаб
Р	см. табл	1:55
Лист	Листов 1	

Союзводоканалпроект

Инв.№ подл. | Подпись и дата | Взам.инв.№

Альбом V

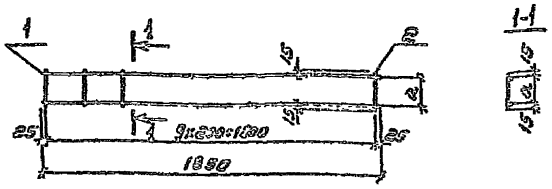

Обозначение	Размер, мм	Масса, кг
	a	
ТП 901-4-63.83-КЖИ-2.501	110	0,80
-01	160	0,90

Формат	Зона	Поз.	Обозначение	Наименование	Кол. на исп. КЖИ-2.501 —	01	Примеч.
				Документация			
			ТП901-4-63.83-КЖИ-ТТ2	ТТ2			
				Детали			
Б4		1		ф 5 Вр-I ГОСТ 6727-80 ℓ=1850	2	2	0.2 кг
Б4		2		ф 5 Вр-I ГОСТ 6727-80 ℓ=140	10		0.02 кг
Б4				ф 5 Вр-I ГОСТ 6727-80 ℓ=190		10	0.03 кг

Привязан

Инв. №

ТП901-4-63.83-КЖИ-2.501

Гип	Филатов		
Кач. отд.	Ярославский		
Рук. гр.	Алмазов		
Ст. инж.	Брянцева		
Инженер	Абрамова		

Сетка

Стадия	Масса	Масштаб
Р	см. табл.	1:50

Лист | Листов 1

СОЮЗВОДОКАНАЛПРОЕКТ

Инв. № подл. | Подпись и дата | Взам. инв. №

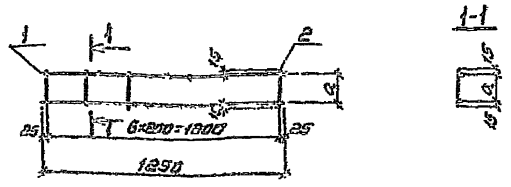

Обозначение	Размер, мм	Масса, кг
	a	
ТП 901-4-63.83-КЖИ-2.502	110	0,48
01	160	0,55

Формат	Зона	Поз.	Обозначение	Наименование	Кол. на исп. КЖИ-2.502 —	01	Примеч.
				Документация			
			ТП 901-4-63.83-КЖИ-ТТ2	ТТ2			
				Детали			
Б4		1		ф 5 Вр-I ГОСТ 6727-80 ℓ=1250	2	2	0.17 кг
Б4		2		ф 5 Вр-I ГОСТ 6727-80 ℓ=140	7		0.02 кг
Б4				ф 5 Вр-I ГОСТ 6727-80 ℓ=190		7	0.03 кг

Привязан

Инв. №

ТП901-4-63.83-КЖИ-2.502

Гип	Филатов		
Кач. отд.	Ярославский		
Рук. гр.	Алмазов		
Ст. инж.	Брянцева		
Инженер	Абрамова		

Сетка

Стадия	Масса	Масштаб
Р	см. табл.	1:50

Лист | Листов 1

СОЮЗВОДОКАНАЛПРОЕКТ

Инв. № подл. | Подпись и дата | Взам. инв. №

Инв. № подл.	Подпись и дата	Взам. инв. №

Альбом V

Формат	Зона	Поз.	Обозначение	Наименование	Кол. на исполн. ТП 901-4-63.83-КЖИ-3.100 —	01	02			Примеч.
				Документация						
			ТП901-4-63.83-КЖИ-ТТ	ТТ1						
			-КЖИ-3.100СБ	Сборочный чертеж	X	X	X			
				Сборочные единицы						
			-КЖИ-3.110	Каркас	1					
А3		1	-01	"		1				
			-02	"			1			
			-КЖИ-3.120	"	2					
А3		2	-02	"		2	2			
			-01	"	2					
		3	-03	"		2	2			
			-КЖИ-3.101	Сетка	1					
А3		4	-02	"		1				
			-04	"			1			
			-01	"	1					
		5	-03	"		1				
			-05	"			1			
			-КЖИ-3.102	"	1					
А3		6	-01	"		1				
			-02	"			1			
			-КЖИ-3.103	"	1					
А3		7	-02	"		1				
			-04	"			1			
			-01	"	1					
А3		8	-03	"		1				
			-05	"			1			
А4		9	-КЖИ-3.104	"	14					
		10	-01	"	8	18	18			
А4		11	-КЖИ-3.105	Петля строповочная	4					
			-01	То же		4	4			
А3		12	3.900-3, Вып. 2/82 л. 2	Изделие закладное МН1	2	2	1			* 2,64 кг
				Материалы						
				Бетон марки 200 В6 Мрз	2,54	1,65	1,67			м³

* С защитой от коррозии в соответствии с п. ТТ1.3

Привязан	ГИП	Филатов		ТП901-4-63.83-КЖИ-3.100	
	Нач. отд.	Ярославский		Блок угловой	Стадия: Р; Масса; Масштаб
	Рук. вр.	Алмазов			Лист; Листов 1
	Инж. кн.	Абрамова			СОЮЗВОДОКАНАЛПРОЕКТ
Инв. №	Техник	Зайцев			

Обозначение	Размеры, мм						Масса ед.кг.	Рис. схема фиксатора
	н	б	а	г	в	к		
ТП901-4-63.83-КЖИ-3.100	4800	240	2000	34	500	800	6990	Рис.1 сх.1
-01	3600	180	1000	32	300	700	4160	Рис.1 сх.2
-02	3600	180	1000	32	300	700	4175	Рис.2 сх.2

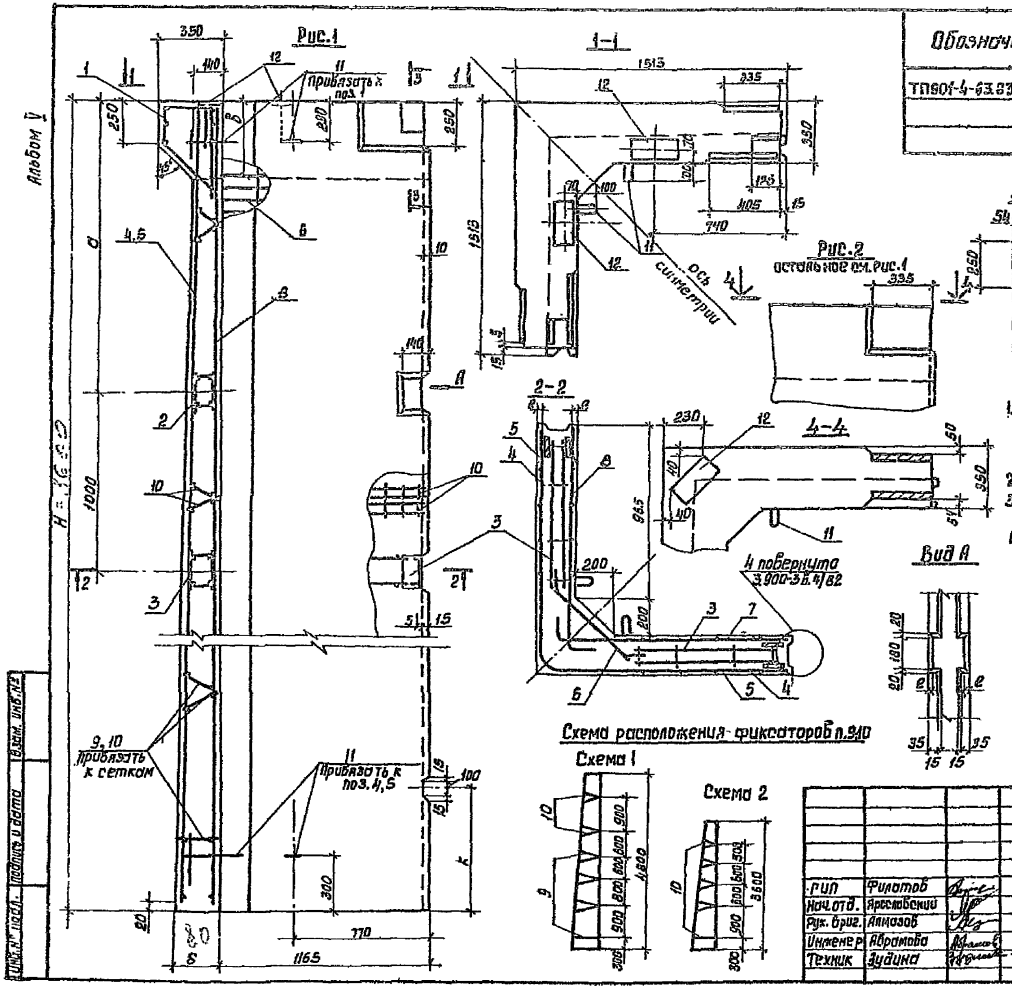

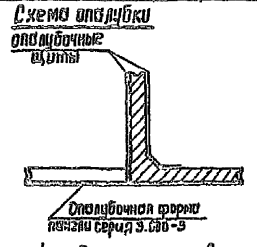

1. По конфигурации сечений блок унифицирован с панелями ПС1-48 или ПС1-36 серия 3.900-3, что позволяет использовать формы этих панелей при изготовлении блока согласно приведенной схеме.
2. Защитный слой бетона до арматуры - 20 мм.
3. Закладные изделия МН-1 (п.12) подлежат защите от коррозии в соответствии с п. ТТ1.3
4. Отделка открытой при бетонировании поверхности блока аналогична отделке верхней при изготовлении поверхности рядовых стеновых панелей. Прочие поверхности блока, контактирующие с водой в сооружении, обрабатываются после их распалубки.
5. Ведомость расхода стали на блок см.-КЖИ-3.110

Привязан

Инв. №

ГИП	Филатов	
Нач.отд.	Ярославский	
Рук. бриг.	Алмазов	
Инженер	Абрамова	
Техник	Зудина	

ТП901-4-63.83-КЖИ-3.100 СБ

Блок угловой. Сборочный чертеж.

Стадия	Масса	Масштаб
Р	см. табл.	1:20
Лист	Листов 1	

СОЮЗВОДОКАНАЛПРОЕКТ

Инв. № подл. | Подпись и дата | Взам. инв. №

Инв. № подл.	Подпись и дата	Взам. инв. №

Альбом V

Спецификация на каркас

Формат	Зона	Поз.	Обозначение	Наименование	Кол. на испол. ТП901-4-63.83-КЖИ-3.110 –	01	02		Примеч.
				Документация					
			ТП901-4-63.83-КЖИ-ТТ2	ТТ2					
				Сборочные единицы					
А4		1	-КЖИ-3.111	Сетка	1				
			-01	"		1			
			-02	"			1		
А3		2	-КЖИ-3.112	"	1				
			-02	"		1			
			-04	"			1		
		3	-01	"	1				
			-03	"		1			
			-05	"			1		
А3		4	-КЖИ-3.113	Изделие закладное	1	1			
			-02	То же			1		
		5	-01	"	1	1			
			-02	"			1		
				Детали					
				Арматура по ГОСТ 5781-81					
БЧ		6*		ф 16 А-III ℓ = 1110	3				1,8 кг
				ф 14 А-II ℓ = 1110		3			1,3 кг
				ф 12 А-II ℓ = 1110			3		1,0 кг
БЧ		7		ф 16 А-III ℓ = 725	4				1,1 кг
				ф 14 А-III ℓ = 640		4			0,8 кг
БЧ		8		ф 6 А-III ℓ = 305	20	20	24		0,07 кг

* поз. 6 см. -КЖИ-3.110СБ

Ведомость расхода стали на блок угловой, кг

Марка элемента	Арматурные изделия									Закладные изделия											Общий расход
	Арматура класса									Арматура класса						Прокат марки					
	А-III									А-III		Ас-II				ВСт3 кп2					
	ГОСТ 5781-81									ГОСТ 5781-81						ГОСТ 82-70		ГОСТ 103-76			
	ф6	ф8	ф10	ф12	ф14	ф16	ф18	ф22	Итого	ф8	Итого	ф10	ф16	ф20	Итого	-250 ×8	-130 ×8	6× 120	6 ×40	Итого	
ТП901-4-63.83-КЖИ-3.110	22,1	19,0	101,4		68,4	37,8		21,6	270,3	2,4	2,4	1,6		13,2	14,8	23,0	4,4	8,2	0,8	36,4	323,9
-01	18,0	9,1	74,3	29,0	16,1		14,5		160,6	0,9	0,9	1,6	8,4		10,0	23,0	4,4	4,1	0,3	31,8	203,3
-02	20,5	40,0	22,3	16,6	8,7				108,1	1,2	1,2	1,6	8,4		10,0	20,7	2,2	8,2	0,6	31,7	151,0

Привязан	ГИП	Филатов	
	Нач. отд.	Ярославский	
	Рук. бриг.	Алмазов	
	Инжен.	Абрамова	
Инв. №	Черт.	Зудина	

ТП901-4-63.83-КЖИ-3.110

Спецификация на каркас.

Ведомость расхода стали на блок угловой.

Стадия	Масса	Масштаб
Р	см. табл.	
Лист	Листов 1	

СОЮЗВОДОКАНАЛПРОЕКТ

Альбом V

Рис.1

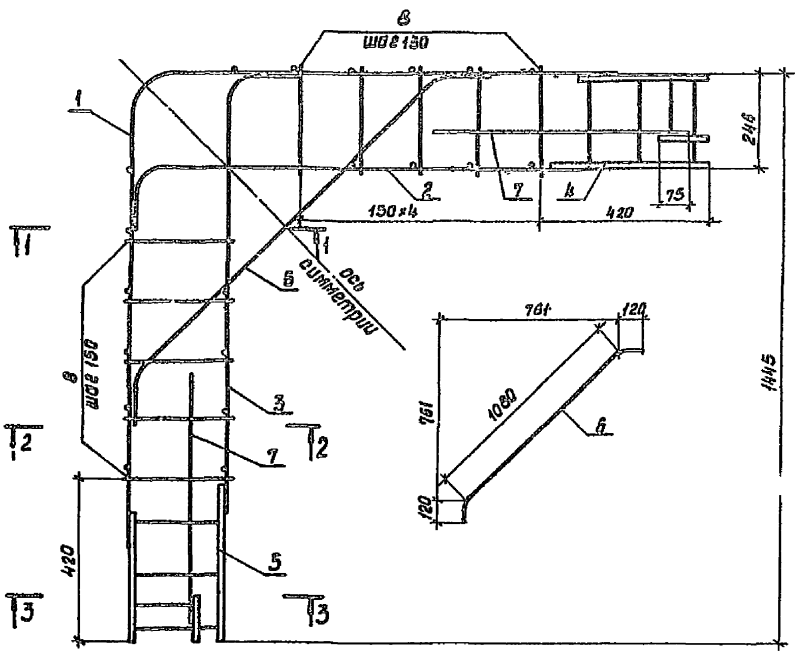

1-1

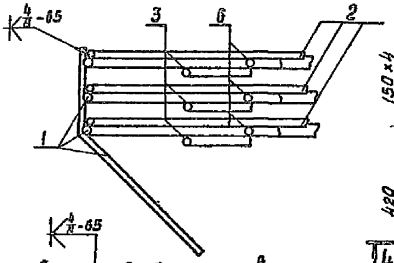

2-2

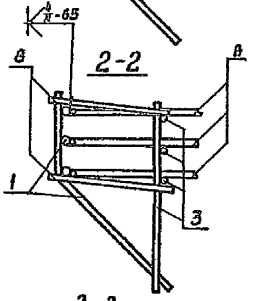

3-3

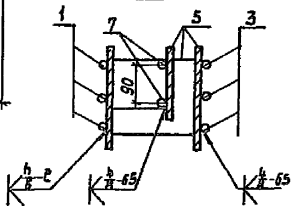

Рис 2.
Остальное см. рис.1

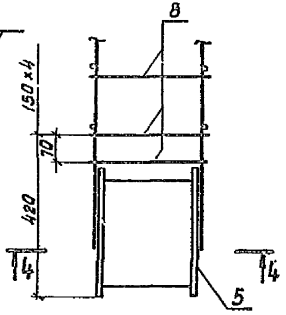

4-4

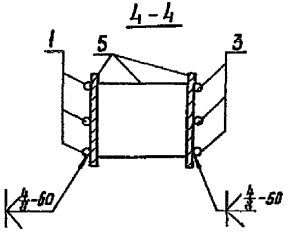

1. Сварка всех пересечений стержней типа КТ-2 по ГОСТ 14098-68.
2. В местах, указанных на чертеже, - ручная электродуговая сварка
3. В обозначении сварных швов $\frac{h}{в}$-е приведены: h-высота, в-ширина, е-длина шва (см. таблицу)
Электроды типа Э42А;

Обозначение	Размеры сб швов, мм h	в	е	Рис.	Масса сб.ед., кг.
ТП901-4-63.83-КЖИ-3.110	6	11	90	1	72.0
-01	5	9	75	1	39.2
-02	4	8	60	2	44.9

Привязан

Инв.№ подл. | Подпись и дата | Взам. инв.№

ГИП	Филатов	
Нач. отд.	Ярославский	
Рук. бриг.	Алмазов	
Инженер	Абрамова	
Чертежн.	Зудина	

ТП901-4-63.83-КЖИ-3.110 СБ

Каркас
Сборочный чертеж

Стадия	Масса	Масштаб
Р	см. табл.	1:10
Лист	Листов 1	

СОЮЗВОДОКАНАЛПРОЕКТ

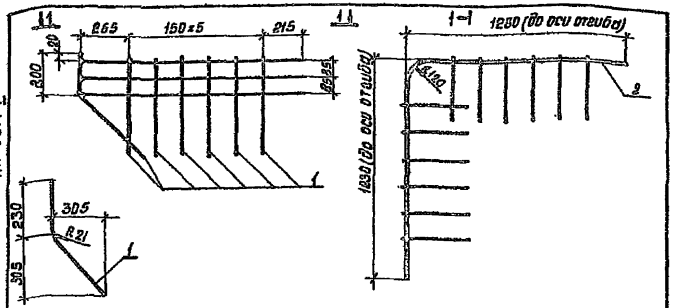

Формат	Зона	Поз.	Обозначение	Наименование	Кол. на испол. -КЖИ-3.111			Примеч.
					-	01	02	
				Документация				
			ТП901-4-63.83-КЖИ-ТТ2	ТТ2				
				Детали				
БЧ		1		ф6А-III ГОСТ 5781-82 ℓ=660	12	12	12	0.15 кг
				ф22А-III ГОСТ 5781-82 ℓ=2410	3			7.19 кг
БУ		2		ф18А-III ГОСТ 5781-82 ℓ=2410		3		4.82 кг
				ф14А-III ГОСТ 5781-82 ℓ=2410			3	2.9 кг

Обозначение	Масса ед., кг
ТП901-4-63.83-КЖИ-3.111	23.40
-01	16.26
-02	10.5

Привязан

Инв. №

Инв. № подл. | Подпись и дата | Взам. инв. №

Гип	Филатов	
Нач. отд.	Ярославский	
Рук. бриг.	Алмазов	
Инженер	Абрамова	
Чертежн.	Зудина	

ТП901-4-63.83-КЖИ-3.111

Сетка

Стадия	Масса	Масштаб
Р	см. табл.	1:20
Лист	Листов 1	

СОЮЗВОДОКАНАЛПРОЕКТ

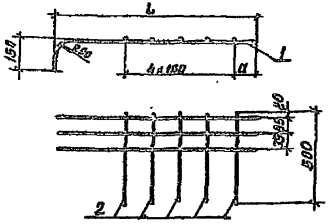

Обозначение	Размеры, мм.		Масса ед., кг
	а	ℓ	
ТП901-4-63.83-КЖИ-3.112; -01	115	1180	6.5
-02; 03			5.0
-04; 05	185	1200	4.1

Формат	Зона	Поз.	Обозначение	Наименование	Кол. по испол. ТП901-4-63.83-КЖИ-3.112						Примеч.
					-	01	02	03	04	05	
				Документация							
			ТП901-4-63.83-КЖИ-ТТ2	ТТ2							
				Детали							
				ф16А-III ГОСТ 5781-82 ℓ=1210	3	3					2.0 кг
БЧ		1		ф14А-III ГОСТ 5781-82 ℓ=1240			3	3			1.5 кг
				ф12А-III ГОСТ 5781-82 ℓ=1310					3	3	1.2 кг
БЧ		2		ф6А-III ГОСТ 5781-82 ℓ=500	5	5	5	5	5	5	0.1 кг

Размеры даны по осям стержней.

Привязан

Инв. №

Инв. № подл. | Подпись и дата | Взам. инв. №

Гип	Филатов	
Нач. отд.	Ярославский	
Рук. бриг.	Алмазов	
Инженер	Абрамова	
Чертежн.	Зудина	

ТП901-4-63.83-КЖИ-3.112

Сетка

Стадия	Масса	Масштаб
Р	см. табл.	1:20
Лист	Листов 1	

СОЮЗВОДОКАНАЛПРОЕКТ

Альбом V

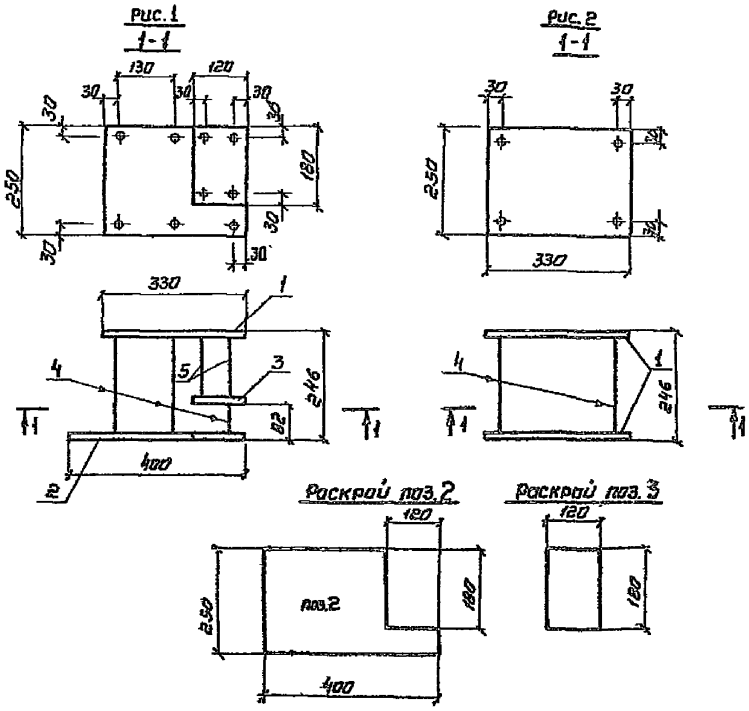

Формат	Зона	Поз.	Обозначение	Наименование	Кол. на исполн. - КЖИ-3.113			Примеч.
					-	01	02	
				Документация				
			ТП901-4-63.83-КЖИ-ТТ2	ТТ2				
				Детали				
Б4		1		Лист $\frac{250\times8\ \text{ГОСТ 82-70}}{\text{ВСТ3 ГОСТ 380-71}^{*}}$ $\ell=330$	1	1	2	5.18кг
Б4		2		Лист $\frac{250\times8\ \text{ГОСТ 82-70}}{\text{ВСТ3 ГОСТ 380-71}^{*}}$ $\ell=400$	1	1		6.28кг
Б4		3		см. раскрой	1	1		
Б4		4		ФВА-III ГОСТ 5781-82 $\ell=250$	5	5	4	0.1кг
Б4		5		ФВА-III ГОСТ 5781-82 $\ell=470$	4	4		0.07кг

Обозначение	Рис	Масса ед.,кг
ТП901-4-63.83-КЖИ-3.113	Рис.1	12.2
-01		
-02	Рис.2	10.8

Инв.№ подл. | Подпись и дата | Взам. инв.№

Привязан

Инв.№

Гип	Филатов	
Нач.отд	Ярославский	
Рук.бриг.	Алмазов	
Инженер	Абрамова	
Чертежн	Зудина	

ТП901-4-63.83-КЖИ-3.113

Изделие закладное

Стадия	Масса	Масштаб
Р	см. табл.	1:10

Лист | Листов 1

СОЮЗВОДОКАНАЛПРОЕКТ

Альбом V

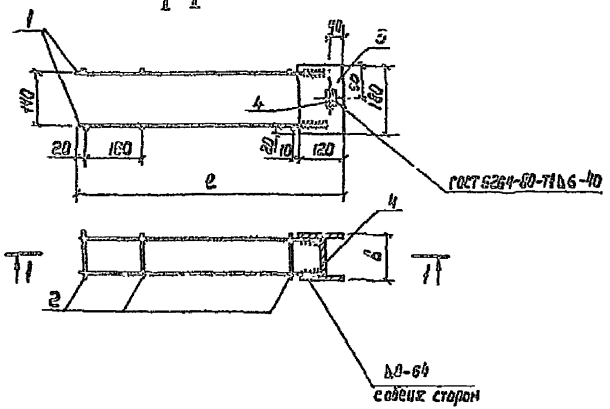

Формат	Зона	Поз.	Обозначение	Наименование		Код на исполн. ТП901-4-63.83-КЖИ-3.120				Примеч.
						–	01	02	03	
				Документация						
			ТП901-4-63.83-КЖИ-ТТ2	ТТ2						
				Детали						
				Арматура по ГОСТ 5781-82						
БЧ		1		ф16А-III	ℓ=650	4	4			1.0кг
				ф12А-III	ℓ=500			4	4	0,4кг
БЧ		2		ф8А-III	ℓ=125	6				0.05кг
				ф8А-III	ℓ=145		6			0,06кг
				ф6А-III	ℓ=100			6		0.02кг
				ф6А-III	ℓ=112				6	0.02кг
ЗЧ		3		Полоса 6х120 ГОСТ 103-76 / Вст3 ГОСТ 380-71*	ℓ=180	2	2	2	2	1.02кг
ЗЧ		4		Полоса 6х40 ГОСТ 103-76 / Вст3 ГОСТ 380-71*	ℓ=100	1				0.19кг
					ℓ=120		1			0,23кг
					ℓ=74			1		0.14кг
					ℓ=85				1	0.16кг

Обозначение	Размеры, мм		Масса ед.кг
	ℓ	в	
ТП901-4-63.83-КЖИ-3.120	690	114	6.53
-01		134	6.69
-02	550	87	3.90
-03		98	3.92

1. Сварка всех пересечений стержней типа КТ-2 по ГОСТ 14098-68.
2. В местах указанных на чертеже - ручная электродуговая сварка. Электроды типа Э42А.

Привязан				ГИП	Филатов		ТП901-4-63.83-КЖИ-3.120
				Нач. отд.	Ярославский		Каркас
				Рук. фиг.	Ямазов		
				Инженер	Абрамова		
				Чертежн.	Зудина		
Инв. №							

Стадия	Масса	Масштаб
Р	см. табл.	1:10
Лист	Листов 1	

СОЮЗВОДОКАНАЛПРОЕКТ

Инв. № подл. | Подпись и дата | Взам. инв. №

Альбом V

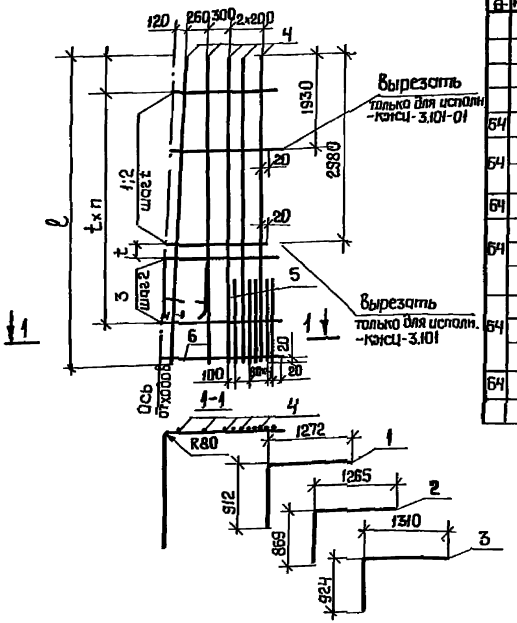

Формат	Зона	Поз.	Обозначение	Наименование	Кол. на испол. ТП901-4-63.83-кэки-3.101 –	01	02	03	04	05	Прим.
				Документация							
			ТП901-4-63.83-кэки-ТТ2	ТТ2							
				Детали							
				Арматура по ГОСТ 5781-82							
Б4		1		Ф14AIII ℓ=2150	6	6					2,60 кг
				Ф12A-III ℓ=2100			1	7			1,85 кг
Б4		2		Ф10A-III ℓ=2100					7	7	1,30 кг
Б4		3		Ф14A-III ℓ=2200	7	7					2,66 кг
				Ф10A-III ℓ=4760	5	5					2,94 кг
Б4		4		Ф10A-III ℓ=3560			5	5			2,20 кг
				Ф8A-III ℓ=3560					5	5	1,41 кг
				Ф10A-III ℓ=1300	5	5					0,80 кг
Б4		5		Ф10A-III ℓ=1200			5	5			0,74 кг
				Ф8AIII ℓ=1000					5	5	0,22 кг
Б4		6		Ф6A-III ℓ=1220	1	1	1	1	1	1	0,27 кг

1. Размеры даны по осям стержней.
2. Стержни поз.6 а также ось отгибов стержней п.п.1;2;3 располагаются под углом 1:К (см.таблицу исполнений) к вертикали на чертеже этот угол условно увеличен для большей наглядности.

Обозначение	Размеры, мм ℓ	t	n	a	K	Масса ед.кг
ТП901-4-63.83-кэки-3.101	4760	300	12	580	48	53.19
-01				730		
-02				480		28.0
-03	3560	400	6	680	90	
-04				480		
-05				680		17.52

Инв.№ подл. | Подпись и дата | Взам.инв.№

Привязан

Инв.№

ГИП	Филатов	
Нач.отд.	Ярославский	
Рук.гр.	Алмазов	
Инж.	Абрамова	
Чертежи	Зудина	

ТП901-4-63.83-КЭКИ-3.101

Септика

Стадия	Масса	Масштаб
Р	см. табл.	1:50
Лист	Листов 1	

СОЮЗВОДОКАНАЛПРОЕКТ

Альбом V

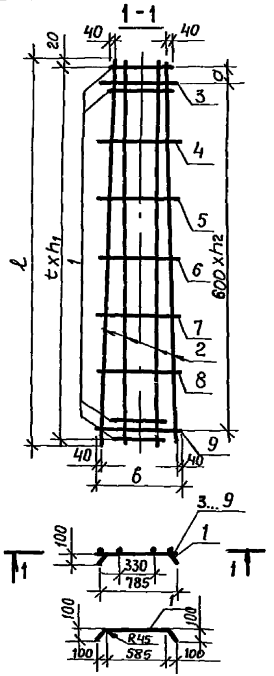

Формат	Зона	Поз.	Обозначение	Наименование	Кол. на испол. ТП901-4-63.83-КЖИ-3.102 –	01	02		Примеч.
				Документация					
			ТП901-4-63.83-КЖИ-ТТ2	ТТ2					
				Детали					
				Арматура по ГОСТ 5781-82					
Б4		1		ф8А-III ℓ=860	45	23	10		0,34 кг
Б4		2		ф6А-III ℓ=3905	4				0,87 кг
				ф6А-III ℓ=2840		4	4		0,63 кг
Б4		3		ф8А-III ℓ=610	1				0,24 кг
				ф8А-III ℓ=590		1	1		0,23 кг
Б4		4		ф8А-III ℓ=640	1				0,25 кг
				ф8А-III ℓ=610		1	1		0,24 кг
Б4		5		ф8А-III ℓ=680	1				0,27 кг
				ф8А-III ℓ=630		1	1		0,25 кг
Б4		6		ф8А-III ℓ=710	1				0,28 кг
				ф8А-III ℓ=650		1	1		0,26 кг
Б4		7		ф8А-III ℓ=750	1				0,30 кг
				ф8А-III ℓ=670		1	1		0,26 кг
Б4		8		ф8А-III ℓ=780	1				0,31 кг
Б4		9		ф8А-III ℓ=820	1				0,32 кг

Размеры даны по осям стержней

Обозначение	Размеры, мм ℓ	b	t	h1	h2	a	Масса ед., кг
ТП901-4-63.83-КЖИ-3.102	3905	820	75	51	6	150	20,75
-01	2840	670	100	27	4	200	11,58
-02	2840	670	200	14	4	200	7,16

Привязан

Инв. №

ГИП	Филатов	
Нач. отд.	Ярославский	
Рук. бриг.	Алмазов	
Инженер	Абрамова	
Техник	Зудина	

ТП 901-4-63.83-КЖИ-3.102

Сетка

Стадия	Масса	Масштаб
Р	См. табл.	1:25
Лист	Листов 1	

СОЮЗВОДОКАНАЛПРОЕКТ

Инв. № подл. | Подп. и дата | Взам. инв. №

Альбом V

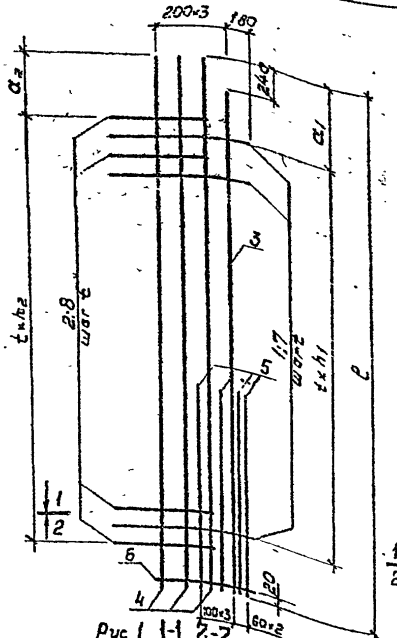

Рис 1 1-1 2-2

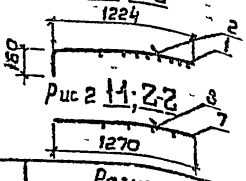

Рис 2 1-1; 2-2

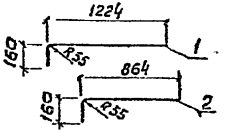

Поз.	Обозначение	Наименование	Количество на исполнение тп 901-4-63.83-КЖИ-3.103						Примеч.
			—	01	02	03	04	05	
		Документация							
	тп 901-4-63.83-КЖИ-ТТ2	ТТ2	·						
		Детали							
		Арматура по ГОСТ 5781-82							
1		Ф10 А-III ℓ=1350	13	13	7	7			0,84 кг
2		Ф10А-III ℓ=1000	13	13	8	8			0,62 кг
3		Ф10А-III ℓ=4520	1	1					2,79 кг
		Ф10А-III ℓ=3320			1	1	1	1	2,05 кг
		Ф10А-III ℓ=4760	3	3					2,94 кг
4		Ф10А-III ℓ=3560		1	3	3			2,20 кг
		Ф8 А-III ℓ=3560					3	3	1,41 кг
5		Ф10А-III ℓ=1300	4	4					0,80 кг
		Ф10 А-III ℓ=1200			4	4			0,74 кг
6		Ф6А-III ℓ=760	1	1	1	1	1	1	0,17 кг
7		Ф8 А-III ℓ=1270	·				7	7	0,50 кг
8		Ф8 А-III ℓ=300					8	8	0,36 кг

Размеры даны по осям стержней.

Обозначение	Размеры, мм ℓ	t	h_1	a_1	h_2	a_2	Рис. Сечение	Масса ед кг
тп 901-4-63.83-КЖИ 3.103	4760	300	12	680	12	530	Рис 1 сеч 1-1	33,96
-01							Рис 1 сеч 2-2	
-02								
-03	3660	400	6	480	7	380	Рис 1 сеч 1-1	22,64
-04							Рис 1 сеч 2-2	
-05							Рис 2 сеч 1-1	12,83
							Рис 2 сеч 2-2	

Инв. № подл. | Подпись и дата | Взам. инв. №

Привязан

Инв. №

ТП 901-4-63.83-КЖИ-3.103			
Сетка	Стадия	Масса	Масштаб
	Р		1:25
	Лист	Листов 1	
	СОЮЗВОДОКАНАЛПРОЕКТ		

ГИП	Филатов	
Нач. отд.	Ярославский	
Рук. гр.	Алмазов	
Инжен.	Абрамова	
Техник	Зудина	

Альбом V

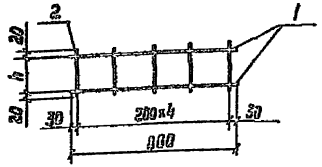

Формат	Зона	Поз.	Обозначение	Наименование		Количество на КЖИ-3.104 —	01	Примеч.
				Документация				
			ТП901-4-63.83-КЖИ-ТТ2	ТТ2				
				Детали				
				Арматура по ГОСТ 5781-82				
БЧ		1		ф 6А-II	ℓ=280	2	2	0.2кг
БЧ		2		ф 6С-II	ℓ=204	5		0.05кг
				ф 6А-II	ℓ=147		5	0.03кг

Обозначение	h	Масса ед.,кг
ТП901-4-63.83-КЖИ-3.104	164	0.65
-01	107	0.55

Привязан

Инв.№

Инв.№ подл. | Подпись и дата | Взам.инв.№

ТП901-4-63.83-КЖИ-3.104

ГИП	Филатов	
Нач.отд.	Ярославский	
Рук.бр.	Алмазов	
Инженер	Абрамова	
Чертежн.	Зудина	

Сетка

Стадия	Масса	Масштаб
Р	см. табл.	1:50
Лист	Листов 1	

СОЮЗВОДОКАНАЛПРОЕКТ

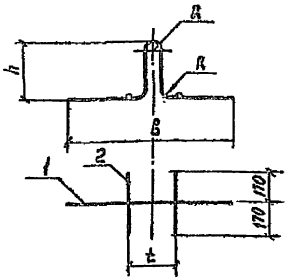

Формат	Зона	Поз.	Обозначение	Наименование		Кол на изд. КЖИ-3.105 —	01	Примеч.
				Документация				
			ТП901-4-63.83-КЖИ-ТТ2	ТТ2				
				Детали				
				Арматура по ГОСТ 5781-82				
БЧ		1		ф 20А-II	ℓ=1330	1		3.3кг
БЧ		1		ф 16А-II	ℓ=1330		1	2.1кг
БЧ		2		ф 10А-III	ℓ=340	2	2	0.2кг

Размеры даны по осям стержней.

Обозначение	Размеры, мм h	B	R	t	Масса ед.,кг	Привязан
ТП901-4-63.83-КЖИ-3.105	300	900	90	260	3.7	
-01	240	760	30	200	2.5	Инв.№

Инв.№ подл. | Подпись и дата | Взам.инв.№

ТП901-4-63.83-КЖИ-3.105

ГИП	Филатов	
Нач.отд.	Ярославский	
Рук.бр.	Алмазов	
Инженер	Абрамова	
Чертежн.	Зудина	

Петля строповочная

Стадия	Масса	Масштаб
Р	см. табл.	1:50
Лист	Листов 1	

СОЮЗВОДОКАНАЛПРОЕКТ

Рис.1

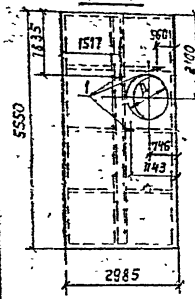

Рис.2

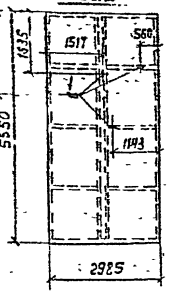

Формат	Зона	Поз.	Обозначение	Наименование	Кол. на исполн. ТП901-4-63.83-КЖИ-4.100												Примеч.
					–	01	02	03	04	05	06	07	08	09	10	11	
				Документация													
			ТП901-4-63.83-КЖИ-ТТ1	ТТ1													
				Сборочные единицы													
			1.442.1-1, Вып.1	1П1-2А IV т-п	X		X		X		X		X		X		Со всеми закладн. издел.*
			1.442.1-1, Вып.1	1П1-3А IV т-п		X		X		X		X		X		X	
А4		1	ТП901-4-63.83-КЖИ-4.101	Изделие закладное	3	3	3	3	6	6	6	6	6	6	6	6	0,96 кг
				Материалы													
				Бетон марки 250,8 6 Мрз	1,85		1,89		1,85		1,89		1,88		1,88		$м^3$
				Бетон марки 300 86 Мрз		1,85		1,89		1,85		1,89		1,88		1,88	$м^3$

* Закладные изделия по серии 1.442.1-1 подлежат защите от коррозии в соответствии с п. ТТ1.3

Рис.3

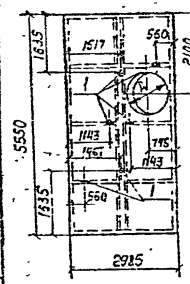

Рис.4

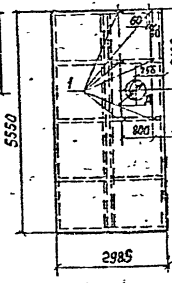

Обозначение	Марка	Рис.	Д, мм	Масса ед.т
ТП901-4-63.83-КЖИ-4.100	1П1-2А IV т-Па	1	1000	4,50
-01	1П1-3А IV т-Па			
-02	1П1-2А IV т-Пб	2	—	4,60
-03	1П1-3А IV т-Пб			
-04	1П1-2А IV т-Пв	3	1000	4,50
-05	1П1-3А IV т-Пв			
-06	1П1-2А IV т-Пг	4	230	4,59
-07	1П1-3А IV т-Пг			
-08	1П1-2А IV т-Пд		330	4,58
-09	1П1-3А IV т-Пд			
-10	1П1-2А IV т-Пж		420	4,54
-11	1П1-3А IV т-Пж			

Ведомость расхода стали на дополнительные закладные изделия, кг

Марка элемента	Изделия закладные					Общий расход
	Арматура класса		Прокат марки		Всего	
	А-III		Вст 3 кп 2			
	ГОСТ 5781-81		ГОСТ 103-76			
	ф 8	Итого	б=8	Итого		
ТП901-4-63.83-КЖИ-4.100-01...11	0,21	0,21	0,75	0,75	0,96	0,96

Привязан			
Инв. №			
ГИП	Филатов		
Нач. отд.	Ярославский		
Рук. гр.	Алмазов		
Ст. инж.	Брянцева		
Инженер	Абрамова		

ТП901-4-63.83-КЖИ-4.100

Плита покрытия

Стадия	Масса	Масштаб
Р	См. табл.	1:100
Лист	Листов 1	

СОЮЗВОДОКАНАЛПРОЕКТ

Инв. № подл. | Подпись и дата | Взам. инв. №

Альбом V

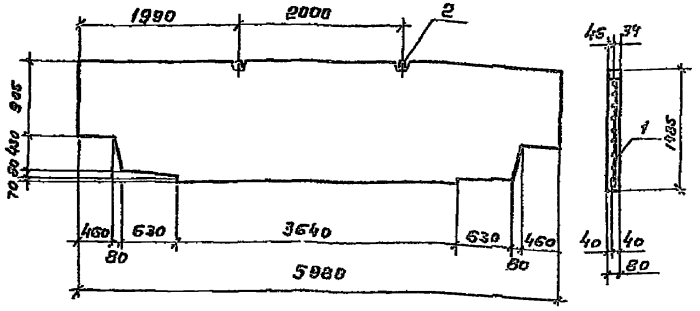

Формат	Зона	Поз.	Обозначение	Наименование	Кол.	Примеч.
				Документация		
			ТП901-4-63.83-КЖИ-ТТ2	ТТ2		
				Сборочные единицы		
			1.431-20, вып1, л.6	ППБ-3 / 5.98×1.485	X	
				Детали		
А4		1	ТП 901-4- -КЖИ-4.201	Сетка	1	14,1 кг
		2	1.431-20, вып 7, ч.1 л.15	Изделие закладное М-2	2	1.4 кг
				Материалы		
				Бетон М100, В5, Мрз 50	0,1	м³

Ведомость расхода стали на один элемент, кг

Марка элемента	Изделия арматурные						Изделия закладные			Общий расход
	Арматура класса					Всего	Арматура класса		Всего	
	А-III			Вр-I			А-I			
	ГОСТ 5781-82			ГОСТ 6727-80			ГОСТ 5781-82			
	ф8		Итого	ф5	Итого		ф12	Итого		
ППБ-3а / 5,98×1,485	2,3		2,3	11,8	11,8	14,1	2,8	2,8	2,8	16,9

Панель ППБ-3а / 5.98×1.485 выполняется аналогично панели ППБ-3 / 5.98×1.485 серии 1.431-20, вып.1 с соблюдением всех указаний данной серии.

Инв. № подл.	Подпись и дата	Взам. инв. №

Привязан

Инв. №

ГИП	Филатов	
Нач. отд.	Ярославский	
Рук. гр.	Алмазов	
Ст. инж.	Брянцева	
Инжен.	Абрамова	

ТП 901-4-63.83-КЖИ-4.200

Панель перегородочная

Стадия	Масса	Масштаб
Р	1,8т	1:50
Лист	Листов 1	

ЦИНИСТРОЙКАНАЛПРОЕКТ

Альбом V

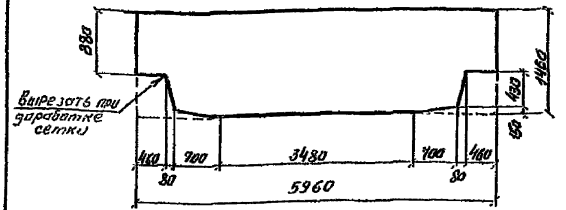

Формат	Зона	Поз.	Обозначение	Наименование	Кол.	Примеч.
				Документация		
			ТП901-4-63.83-КЖИ-ТТ2	ТТ2		
				Детали		
		1		Сетка арматурная С11		14,1кг
			1.431-2а, Зып.7, л. 10			

Привязан

Инв.№

Изм.	Кол.уч.	Лист	№ док.	Подпись	Дата
Гип	Ходосов				
Нач.отд	Гессельсон				
Н.контр.	Мосин				
Гл.инж.	Бакланова				

ТП901-4-63.83-КЖИ-4.201

Сетка

Стадия	Масса	Масштаб
Р	14.1	1:50
Лист	Листов 81	

Инв.№ подл. | Подпись и дата | Взам.инв.№

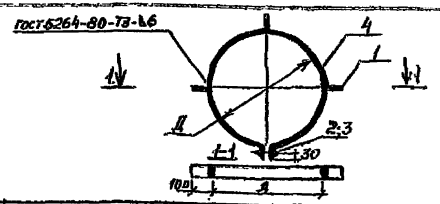

Формат	Зона	Поз.	Обозначение	Наименование	Кол.	Примеч.
				Документация		
			ТП901-4-63.83-КЖИ-ТТ2	ТТ2		
				Детали		
		1		Полоса $\frac{4\times50\ ГОСТ\ 103-76}{ВСт3\ ГОСТ\ 380-71^*}$ ℓ=100	3	0.16кг
		2		Болт М16×100 ГОСТ 7796-70	1	
		3		Гайка М16.5.06 ГОСТ 5915-70	1	
				Переменные данные для исполнений		
		4		Полоса $\frac{4\times80\ ГОСТ\ 103-76}{ВСт3\ ГОСТ\ 380-71^*}$ ℓ=303	1	1.26кг
				Полоса $\frac{4\times80\ ГОСТ\ 103-76}{ВСт3\ ГОСТ\ 380-71^*}$ ℓ=1104	1	1.73кг
				Полоса $\frac{4\times80\ ГОСТ\ 103-76}{ВСт3\ ГОСТ\ 380-71^*}$ ℓ=1402	1	2.28кг

Обозначение	Д мм	Масса ед.кг
ТП901-4-63.83-КЖИ-4.300	211	1,74
-01	307	2,21
-02	402	2,65

Привязан

Инв.№

Изм.	Кол.уч.	Лист	№ док.	Подпись	Дата

ТП901-4-63.83-КЖИ-4.300

Кольцо опорное

Стадия	Масса	Масштаб
Р	см. табл	1:20
Лист	Листов	

С38/3 ГОСТ 380-71*

Альбом II

2-2

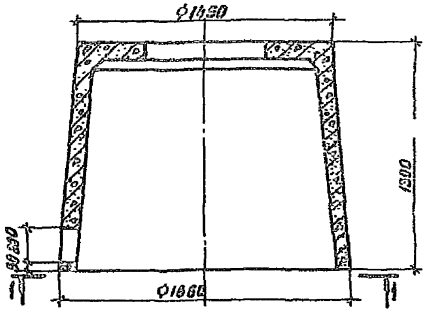

3-3

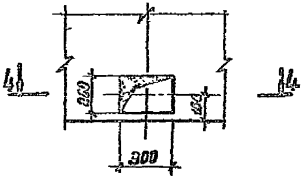

1-1

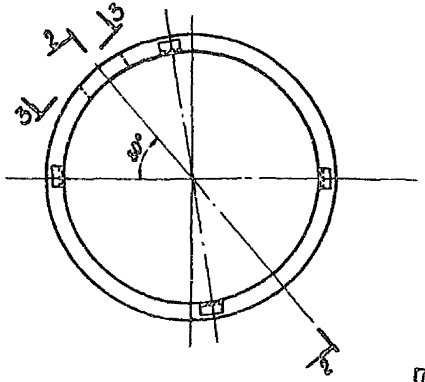

4-4

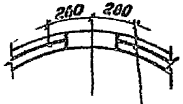

Арматура по серии 3.900-3, вып.15

Формат	Зона	Поз.	Обозначение	Наименование	Кол.	Примеч.
				Документация		
			ТП901-4-63.83-КЖИ-ТТ1	ТТ1		
				Сборочные единицы		
			3.900-3, вып 15	Колпак КЛ		со всеми закладн.
				Материалы		
				Бетон М200 В6 Мр3	0,64	м³

Привязан

Инв.№

ГИП	Филатов	
Нач. отд	Ярославский	
Рук. гр.	Алмазов	
Ст. инж.	Боянцева	
Инженер	Абрамова	

ТП901-4-63.83-КЖИ-4.400

Колпак люза КЛО

Стадия	Масса	Масштаб
Р	1,81т	1:20
Лист	Листов 1	

СОЮЗВОДОКАНАЛПРОЕКТ

Инв.№ подл. | Подпись и дата | Взам. инв.№

Альбом I

Изм.	Лист	Подп.	Обозначение	Наименование	Кол.	Примеч.
				Документация		
			ТП 901-4-63.83-КЖИ-ТТ	ТТ1		
			ТП 901-4-63.83-КЖИ-5.100СБ	Сборочный чертеж		
			ИС-01-19 Вып.2 ПЗ	Пояснительная записка		
			ИС-01-19 Вып.2 ТУ	Технические условия		
			ТП 901-4-63.83-КЖИ-5.000 ВМС	Выборка стали		
				Сборочные единицы		
			ИС-01-19 Вып.2 М-11	Изделие закладное М-11	8	4.64 кг
			Переменные данные для исполнений:			
				ТП 901-4-63.83-КЖИ-5.100		Б1-1
				Сборочные единицы		
			ИС-01-19 Вып.2 КП-1	Каркас	1	
				Материалы		
				Бетон М 300 В6 Мр3 50	1.9	$м^3$
				ТП 901-4-63.83-КЖИ-5.100-01		Б1-2
				Сборочные единицы		
			ИС-01-19 Вып.2 КП-2	Каркас	1	
				Материалы		
				Бетон М 400 В6 Мр3 50	1.9	$м^3$

Привязан

Инв. №

ТП 901-4-63.83-КЖИ-5.100

Ригель Б1-1; Б1-2

Стадия	Лист	Листов
Р		1

ЦНИИПРОМЗДАНИЙ

Рук. отд. Чуяков
Гл. инж. пр. Черномоз
Рук. гр. Роббасова
Ст. инж. Преображенская

Инв. № подл. | Подпись и дата | Взам. инв. №

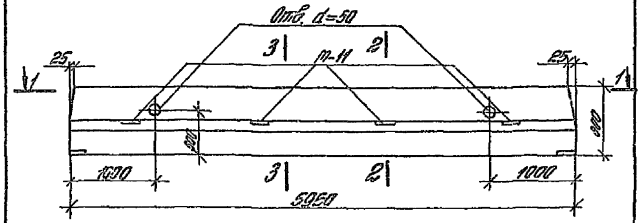

1-1

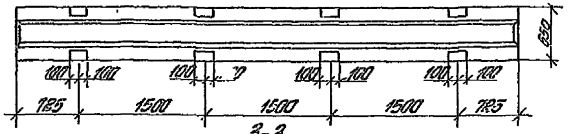

3-3

2-2

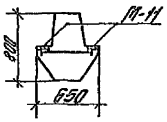

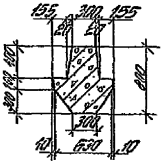

Армирование по типовому проекту серия ИС-01-19 вып.2

Привязан

Инв. №

ТП 901-4-63.83-КЖИ-5.100 СБ

Ригель Б1-1; Б1-2
Сборочный чертеж

Стадия	Масса	Масштаб
Р	4.75т	1:40

Лист	Листов 1

ЦНИИПРОМЗДАНИЙ

Рук. отд. Чуяков
Гл. инж. пр. Черномоз
Рук. гр. Роббасова
Ст. инж. Преображенская

Инв. № подл. | Подпись и дата | Взам. инв. №

Альбом I

Позиция	Кол.	Поз.	Обозначение	Наименование	Кол.	Примеч.
				Документация		
			ТП 901-4-63.83-КЖИ-ТТ	ТТ1		
ВЛ			ТП 901-4-63.83-КЖИ-5.200СБ	Сборочный чертеж		
ВЛ			УС-01-19 Вып.2 п.13	Пояснительная записка		
ВЛ			УС-01-19 Вып.2 ТУ	Технические условия		
ВЗ			ТП 901-4-63.83-КЖИ-5000 Етс	Выборка стали		
				Сборочные единицы		
ВЛ	2		УС-01-19 Вып.2 п.11	Изделие закладное М-11	3	4,64 кг
				Перечень данных для исполнения:		
				ТП 901-4-63.83-КЖИ-5.200		61-1а
				Сборочные единицы		
ВЛ	1		ТП 901-4-63.83-КЖИ-5.210	Каркас	1	
				Материалы		
				Бетон М300 В6 Мрз 50	1,83	м³
				ТП 901-4-63.83-КЖИ-5.210-61		61-2а
				Сборочные единицы		
ВЛ	1		ТП 901-4-63.83-КЖИ-5.210-01	Каркас	1	
				Материалы		
				Бетон М400 В6 Мрз 50	1,83	м³

Привязан

Инв. № подл.

ТП 901-4-63.83-КЖИ-5.200

Ригель 61-1а; 61-2а.

Стадия Р | Лист 1 | Листов 1

ЦНИИПРОМЗДАНИЙ

Инв. № подл. | Подпись и дата | Взам. инв. №

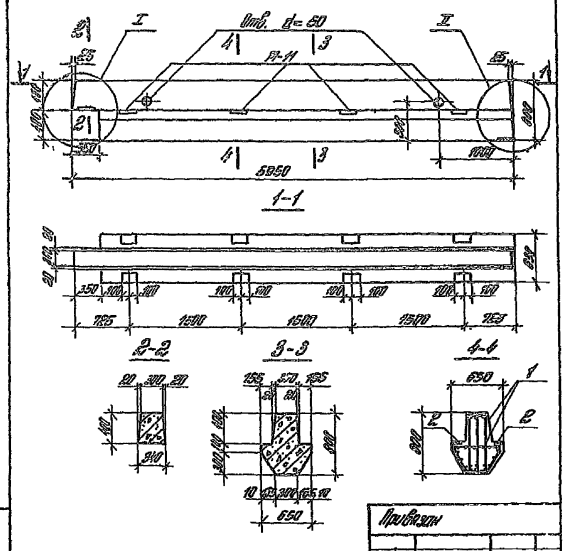

Привязан

Инв. № подл.

ТП 901-4-63.83-КЖИ-5.200СБ

Ригель 61-1а; 61-2а
Сборочный чертеж

Стадия Р | Масса 4,64т | Масштаб 1:40

Лист | Листов 1

ЦНИИПРОМЗДАНИЙ

Инв. № подл. | Подпись и дата | Взам. инв. №

Альбом I

Марка	Поз.	Обозначение	Наименование	Кол.	Примеч.
			Документация		
		ТП901-4-63.83-КЖИ-ТТ	ТТ12		
ПА		ТП901-4-63.83-КЖИ-5.210СБ	Сборочный чертеж		
			Сборочные единицы		
ПА	3	-КЖИ-5.211	Сетка	2	26.15 кг
ПА	4	-КЖИ-5.212	Изделие закладное	1	11.76 кг
ПА	5	-01	Изделие закладное	1	11.44 кг
			Детали		
БТ	6		ф12 AI ГОСТ 5781-82 L=680 мм	14	6.25 кг
			Покупные изделия для комплектации:		
			ТП 901-4-63.83-КЖИ-5.210		КП-12
			Сборочные единицы		
ПА	1	-КЖИ-5.213	Сетка	2	80.80 кг
ПА	2	-КЖИ-5.214	Сетка	1	77.96 кг
			ТП901-4-63.83-КЖИ-5.210-01		КП-12
			Сборочные единицы		
ПА	1	-КЖИ-5.213-01	Сетка	2	91.51 кг
ПА	2	-КЖИ-5.214-01	Сетка	1	88.07 кг

Привязан

Инв. №

Инв. № подл. | Подпись и дата | Взам. инв. №

ТП 901-4-63.83-КЖИ-5.210

Каркос

Стадия	Лист	Листов
Р		

ЦНИИПромзданий

Рук. отд. Яцюкевич
Н. контр. Кузьмичева
Рук. гр. Ляпидевский
Отв. испол. Ляпидевский

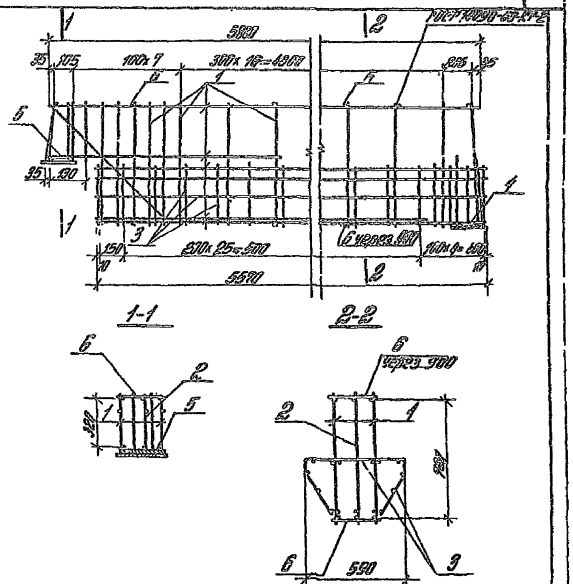

Привязан

Инв. №

Инв. № подл. | Подпись и дата | Взам. инв. №

ТП901-4-63.83-КЖИ-5.210СБ

Каркос сборочный чертеж

Стадия	Масса	Масштаб
Р	кг тонн	1:20

Лист 1 | Листов 2

ЦНИИПромзданий

Рук. отд. Яцюкевич
Н. контр. Кузьмичева
Рук. гр. Ляпидевский
Отв. испол. Ляпидевский

Альбом I

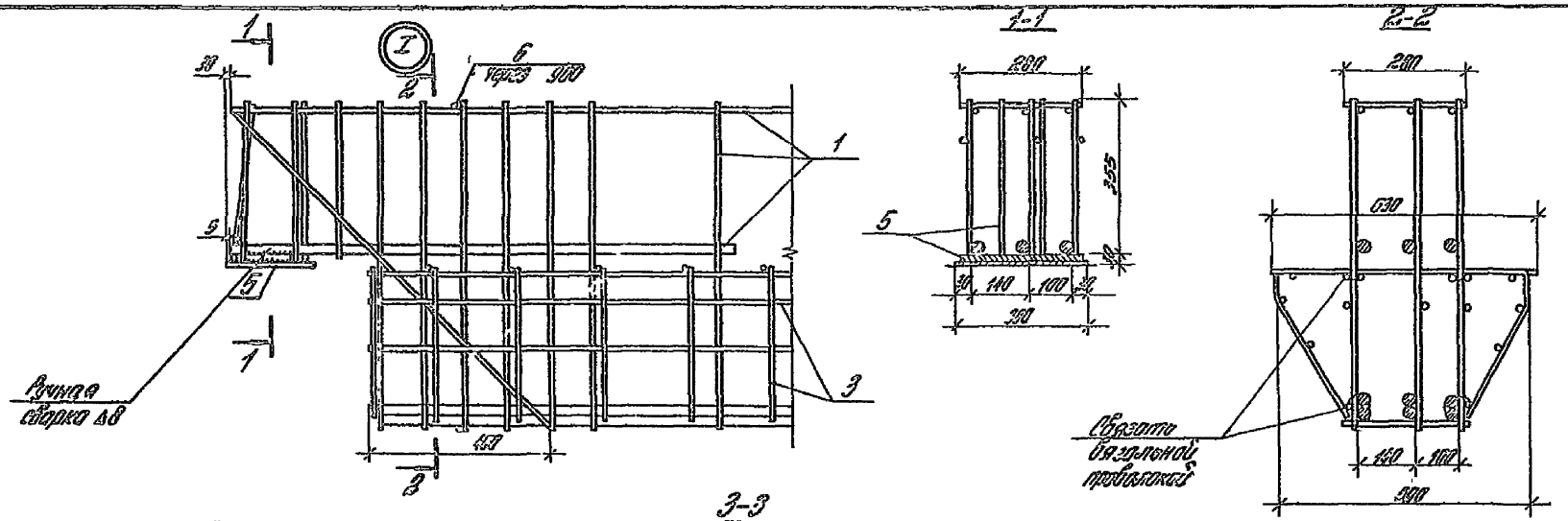

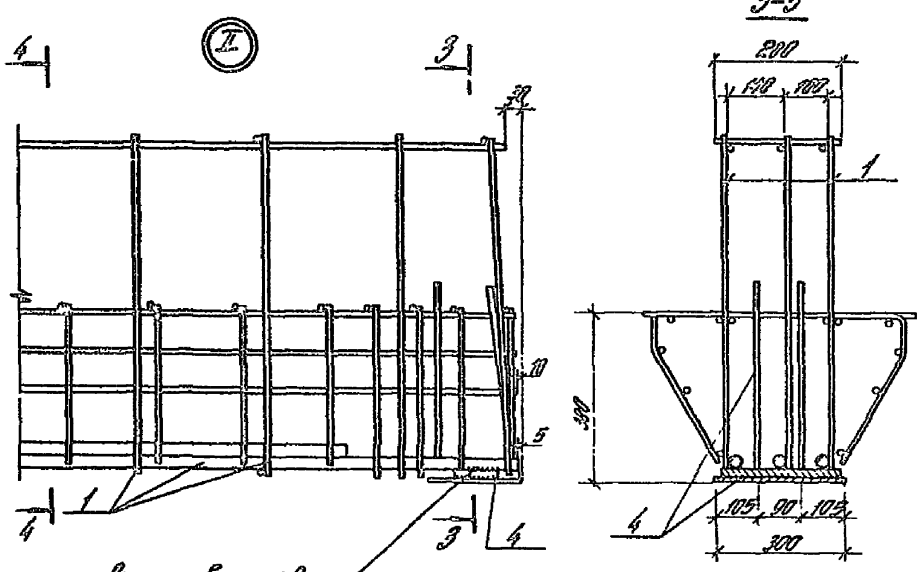

Привязан

Инв. № подл. | Подпись и дата | Взам. инв. № | Инв. № дубл. | Подпись и дата

ТП 901-4-63.83-КЖИ-5.210СБ

Лист 2

Лицевая

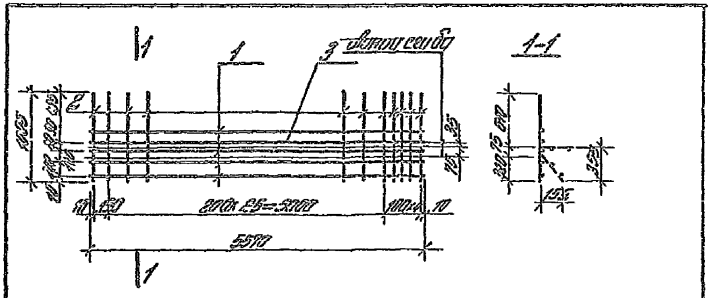
1
1
3 Детали см.ВО
1-1
2
2
2

Альбом I

Марка	Поз.	№	Обозначение	Наименование	Кол.	Прим.
				Детали		
БУ	1			ф14 АIIIТ L=5690 ГОСТ 5781-82	1	7.10 кг
БУ	2			ф10 АIIIТ L=5580 ГОСТ 5781-82	1	3.44 кг
БУ	3			ф14 АIIIТ L=710 ГОСТ 5781-82	16	0.93 кг
БУ	4			ф16 АIIIТ L=710 ГОСТ 5781-82	7	1.22 кг
БУ	5			ф16 АIIIТ L=370 ГОСТ 5781-82	9	0.58 кг
БУ	6			ф16 АIIIТ L=1050 ГОСТ 5781-82	1	1.66 кг
БУ	7			ф16 АIIIТ L=1200 ГОСТ 5781-82	1	1.89 кг
			Перечень данных для изготовления:			
			ТП 901-4-63.83 КЖИ-5.213			
				Детали		
БУ	8			ф25 АIIIТ L=5580 ГОСТ 5781-82	1	21.43 кг
БУ	9			ф25 АIIIТ L=5240 ГОСТ 5781-82	1	20.12 кг
			ТП 901-4-63.83-КЖИ-5.213-01			
				Детали		
БУ	8			ф28 АIIIТ L=5580 ГОСТ 5781-82	1	26.95 кг
БУ	9			ф28 АIIIТ L=5240 ГОСТ 5781-82	1	25.31 кг

Привязан

Инв. №

Инв. № подл. | Подпись и дата | Взам. инв. №

ТП 901-4-63.83-КЖИ-5.213

Сетка

Стадия Р | Лист | Листов 1

ЦНИИПРОМЗДАНИЙ

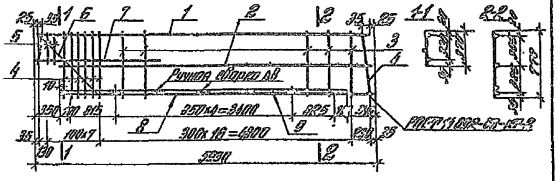

Отгибы поз. 4÷7 привязаны на одинаточечных сборочных рычагах во всех пересечениях.

Привязан

Инв. №

Инв. № подл. | Подпись и дата | Взам. инв. №

ТП 901-4-63.83-КЖИ-5.219 СБ

Сетка сборочный чертеж

Стадия Р | Масса | Масштаб 1:3

Лист | Листов 1

ЦНИИПРОМЗДАНИЙ

Нач. отд. Орлов

Гл. инж. пр. Гордеева

Нач. сект. Гребенников

Пр. инж. Прокопенко

Альбом I

Формат	Зона	Поз.	Обозначение	Наименование	Кол.	Примеч.
				Детали		
БУ		1		ф14 AI L=5300 ГОСТ 5781-82	1	7.10 кг
БУ		3		ф14 AIII L=770 ГОСТ 5781-82	16	0.93 кг
БУ		4		ф16 AIII L=770 ГОСТ 5781-82	7	1.22 кг
БУ		5		ф16 AIII L=370 ГОСТ 5781-82	3	0.58 кг
БУ		6		ф16 AIII L=1050 ГОСТ 5781-82	1	1.66 кг
БУ		7		ф16 AIII L=1200 ГОСТ 5781-82	1	1.89 кг
			Переменные данные для исполнений:			
				ТП901-4-63.83-КЖИ-5.214		
				Детали		
БУ		8		ф25 AIII L=5500 ГОСТ 5781-82	1	21.43 кг
БУ		9		ф25 AIII L=5240 ГОСТ 5781-82	1	20.12 кг
				ТП901-4-63.83-КЖИ-5.214-01		
				Детали		
БУ		8		ф28 AIII L=5550 ГОСТ 5781-82	1	26.95 кг
БУ		9		ф28 AIII L=5240 ГОСТ 5781-82	1	25.31 кг

Привязан

Инв. №

ТП901-4-63.83-КЖИ-5.214

Сетка

Рук. отд.	Ушаков	
Рук. пр.	Чернышев	
Рук. гр.	Годдарова	
Ст. инж.	Преображенская	

Стадия	Лист	Листов
Р		1

ЦНИИПРОМЗДАНИЙ

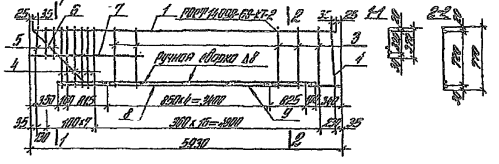

Стержни поз. 4÷7 приварить на одноточечных сварочных машинах во всех пересечениях

Привязан

Инв. №

ТП901-4-63.83-КЖИ-5.214СБ

Сетка
Сборочный чертеж

Рук. отд.	Ушаков	
Рук. пр.	Чернышев	
Рук. гр.	Годдарова	
Ст. инж.	Преображенская	

Стадия	Масса	Масштаб
Р		1:30

Лист	Листов
	1

ЦНИИПРОМЗДАНИЙ

Альбом I

Поз.	Кол.	Обозначение	Наименование	Кол.	Примеч.
			Документация		
		ТП901-4-63.83-КЖИ-ГТ	ТП1		
		-КЖИ-5.300 СБ	Сборочный чертеж		
		-КЖИ-5.000 ВП2	Ведомость опалубки		
			Сборочные единицы		
	2	-КЖИ-5.301	Изделие закладное	2	
	3	-КЖИ-5.302	Изделие закладное	1	
		Перечень ссылочных документов:			
			ТП901-4-63.83-КЖИ-5.300		ЗКР 36
			Сборочные единицы		
	1	-КЖИ-5.310	Каркас	1	
			Материалы		
			Бетон М300 В6 Рз3 50	0,43	м³
			ТП901-4-63.83-КЖИ-3300-01		ЗКР 48
			Сборочные единицы		
	1	-01	Каркас	1	
			Материалы		
			Бетон М300 В6 Рз3 50	0,68	м³

Привязан

Инв. №

Взам. инв. № | Подп. и дата | Инв. № подл.

ТП901-4-63.83-КЖИ-5.300

Рук. отд. Уфимцев
Гл. инж. пр. Черепанов
Рук. сект. Ярославский
Инженер Перевозчикова

Колонна ЗКР

Стадия Р | Лист | Листов

ЦНИИПромзданий

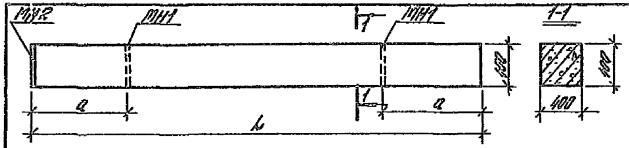

Обозначение	Марка	Размеры, мм l	Размеры, мм a	Масса ед., кг
ТП901-4-63.83-КЖИ-5.300	ЗКР 36	3030	650	1.2
-01	ЗКР 48	4230	900	1.7

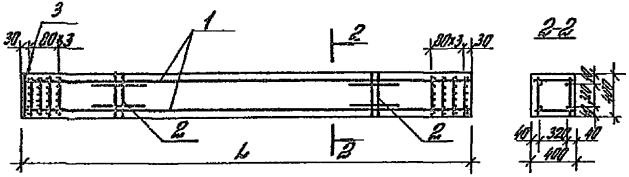

Привязан

Инв. №

Взам. инв. № | Подп. и дата | Инв. № подл.

ТП901-4-63.83-КЖИ-5.300 СБ

Колонна ЗКР
Сборочный чертеж

Стадия Р | Масса тн/той | Масштаб 1:30

Рук. отд. Уфимцев
Гл. инж. пр. Черепанов
Рук. сект. Ярославский
Инженер Перевозчикова

Лист | Листов 1

ЦНИИПромзданий

Альбом X

Формат	Зона	Поз.	Обозначение	Наименование	Кол.	Примеч.
				Документация		
			ТП901-4-63.83-КЖИ-ТТ	ТТ2		
А4			-КЖИ-5.310 СБ	Сборочный чертеж		
				Сборочные единицы		
А4		2	-КЖИ-5.312	Сетка	8	
			Переменные данные для исполнений:			
				ТП901-4-63.83-КЖИ-5.310		
				Сборочные единицы		
А4		1	-КЖИ-5.311	Сетка	2	
				Детали		
Б4		3		ф5 ВрI ГОСТ 6727-80		
				L = 380		
				ТП901-4-63.83-КЖИ-5.310-01		
				Сборочные единицы		
А4		1	-01	Сетка	2	
				Детали		
Б4		3		ф5 ВрI ГОСТ 6727-80	26	0,05кг
				L = 380		

Привязан

Инв. №

ТП901-4-63.83-КЖИ-5.310

Каркас

Стадия	Лист	Листов
Р		1

ЦНИИПРОМЗДАНИЙ

Рук. отд.	Уыаков	
Гл. инж. пр.	Черноглаз	
Рук. гр.	Годдасова	
Ст. инж.	Преображенская	

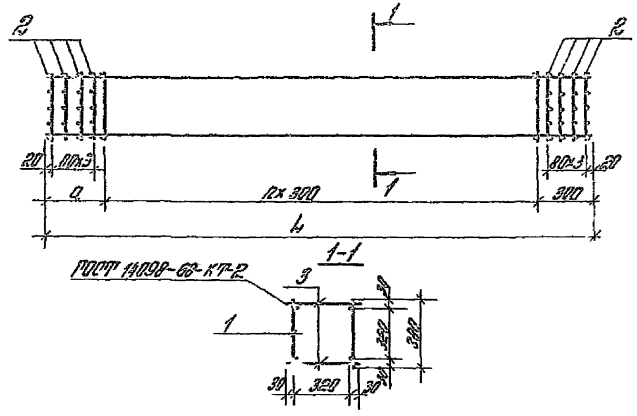

Обозначение	Размеры, мм		Колич. шагов n	Примечание
	L	a		
ТП901-4-63.83-КЖИ-5.310	3010	310	8	25,64 кг
-01	4260	360	12	34,32 кг

Привязан

Инв. №

ТП901-4-63.83-КЖИ-5.310 СБ

Каркас
Сборочный чертеж

Стадия	Масса	Масштаб
Р	ст. табл.	1:20

Лист | Листов 1

ЦНИИПРОМЗДАНИЙ

Рук. отд.	Уыаков	
Гл. инж. пр.	Черноглаз	
Рук. гр.	Годдасова	
Ст. инж.	Преображенская	

Позиция	Эскиз	Поз.	Обозначение	Наименование	Кол.	Примечание
				Документация		
			ТП901-4-6383-КЖИ-ТТ	ТТ2		
			-КЖИ-5311СБ	Сборочный чертеж		
				ТП901-4-6383-КЖИ-5.311		
				Детали		
	6Н	1		ф16 А III ГОСТ 5781-82	2	4,76 кг
				L = 3010		
	6Н	2		ф5 Вр I ГОСТ 6727-80	9	0,05 кг
				L = 380		
				ТП901-4-6383КЖИ-5.311-01		
				Детали		
	6Н	1		ф16 А III ГОСТ 5781-82	2	6,73 кг
				L = 4260		
	6Н	2		ф5 Вр I ГОСТ 6727-80	13	0,05 кг
				L = 380		

Демонтаж

Привязан

Инв. №

Инв. № подл. | Подпись и дата | Взам. инв. №

ТП901-4-63 83-КЖИ-5.311

Сетка

Стадия	Лист	Листов
Р		1

ЦНИИпромзданий

Рук. отд. Уласов
Гл. инж. пр. Чернопаз
Рук. гр. Сабурова
Ст. инж. Новоторжская

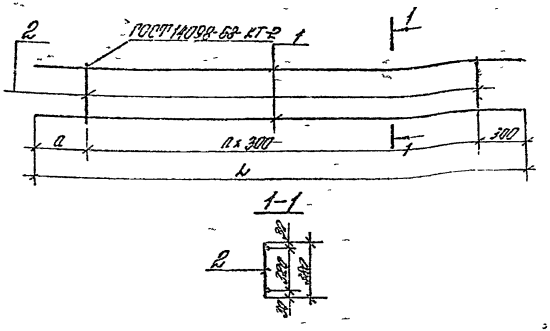

Обозначение	Размеры мм L	Размеры мм a	Кол. всего n	Масса кг	Примечание
ТП901-4-6383-КЖИ-5.311	3010	310	8	9,97	
-01	4260	380	12	14,11	

Привязан

Инв. №

ТП901-4-63.83-КЖИ-5.311СБ

Сетка. Сборочный чертеж

Стадия	Масса	Масштаб
Р	Сп. масса	1:20
Лист	Листов 1	

ЦНИИпромзданий

Рук. отд. Уласов
Гл. инж. пр. Чернопаз
Рук. гр. Сабурова
Ст. инж. Новоторжская

Альбом I

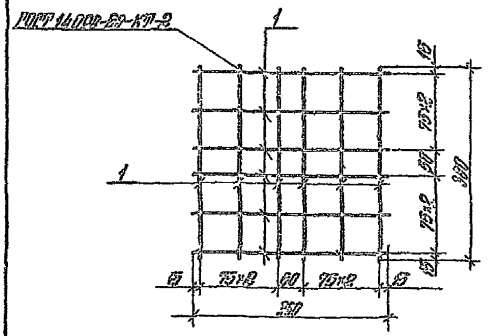

Формат	Зона	Поз.	Обозначение	Наименование	Кол.	Примеч.
				Детали		
			ТП901-4-63.83-КЖИ-ТТ	ТТ2		
бу		1		ф5 Вр I ГОСТ 6727-80	12	0,05кг
				L=380		

Привязан

Инв. №

ТП901-4-63.83-КЖИ-5.312

Сетка

Стадия	Масса	Масштаб
Р	0,6	1:7

Лист | Листов 1

ЦНИИПРОМЗДАНИЙ

Инв. № подл. | Подпись и дата | Взам. инв. №

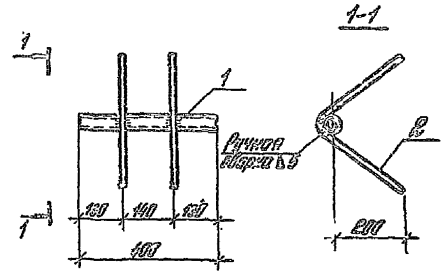

Формат	Зона	Поз.	Обозначение	Наименование	Кол.	Примеч.
				Детали		
			ТП901-4-63.83-КЖИ-ТТ	ТТ2		
бу		1		Газовая труба d_y=40		
				L=400 ГОСТ 3262-75	1	1,54кг
бу		2		ф12 А III ГОСТ 5781-82		
				L=680	2	0,60кг

Привязан

Инв. №

ТП901-4-63.83-КЖИ-5.301

Изделие закладное

Стадия	Масса	Масштаб
Р	2,74	1:10

Лист | Листов 1

ЦНИИПРОМЗДАНИЙ

Инв. № подл. | Подпись и дата | Взам. инв. №

Альбом I

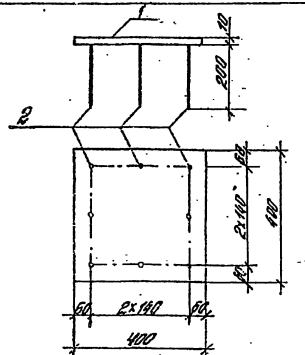

Защитить от коррозии в соответствии с п.

Форм.	Зона	Поз.	Обозначение	Наименование	Кол.	Примеч.
				Детали		
			ТП901-4-63.83-КЖИ-ТТ	ТТ2		
бч		1		Лист 400×10 ГОСТ 82-70 / В Ст. 3 ГОСТ 380-71	1	12,56 кг
бч		2		ф 12 А III ГОСТ 5781-82		
				L = 200	8	0,18 кг

Привязан

Инв. №

ТП901-4-63.83-КЖИ-5.302

Изделие закладное

Стадия	Масса	Масштаб
Р	14,0	
Лист	Листов 1	

ЦНИИПРОМЗДАНИЙ

Инв. № подл.	Подпись и дата	Взам. инв. №

Форм.	Зона	Поз.	Обозначение	Наименование	Кол.	Примеч.
				Документация		
			ТП901-4-63.83-КЖИ-ТТ	ТТ1		
А4			-КЖИ-5.400 СБ	Сборочный чертеж		
А3			-КЖИ-5.000ВМС	Выборка стали		
				ТП901-4-63.83-КЖИ-5.400		
				Сборочные единицы		
А4		1	-КЖИ-5.401	Сетка	1	
А4		2	-01	Сетка	1	
Ач		3		Сетка ГОСТ 8478-81	2	16,2 кг
				5Вр I-100 / 5Вр I-100 2350×2350 25/25		
				Детали		
бч		4	-КЖИ-5.402	Изделие закладное	2	см. 5.400 СБ
бч		5	-01	Изделие закладное	2	см. 5.400 СБ
				Материалы		
				Бетон М200 В4 Мрз 50	1,67	м³

Привязан

Инв. №

ТП901-4-63.83-КЖИ-5.400

Фундамент под колонну 2ФР

Стадия	Лист	Листов
Р		1

ЦНИИПРОМЗДАНИЙ

Инв. № подл.	Подпись и дата	Взам. инв. №

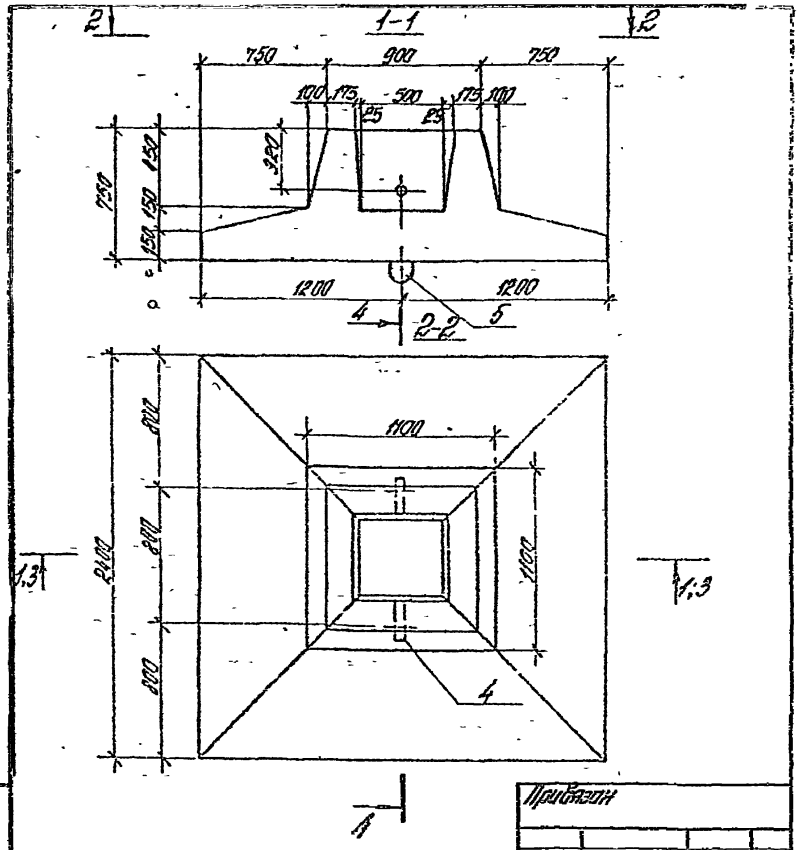

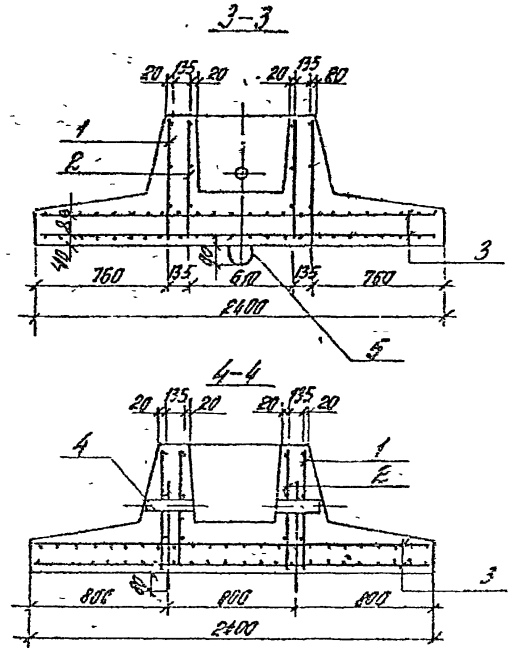

Ведомость закладных изделий

Обозначение	Эскиз	Сечение мм	Длина мм	Масса ед. кг
ТП 901-4-63.83-КЖЦ-5.402	Труба газовая	$d_y=40$ ГОСТ 3262-75	255	0,98
-01	$r=50$, 500	ф10 Ас II ГОСТ 5781-82	1200	1.90

Привязан

Инв. №

ТП 901-4-63.83-КЖЦ-5.400СБ

Фундамент под колонну 2 ФР
Сборочный чертеж

Стадия	Масса	Масштаб
Р	4.2т	1:25

Лист 1 | Листов 2

ЦНИИПРОМЗДАНИЙ

Рук. отд. Чуяков
Рук. гр. Гайдасова
Ст. инж. Преображенская

Инв. № подл. | Подпись и дата | Взам. инв. №

Привязан

Инв. №

ТП 901-4-63.83-КЖЦ-5.400СБ

Лист 2

Альбом I

Формат	Зона	Поз.	Обозначение	Наименование	Кол.	Прим.
				Документация		
А4			ТП901-4-63.83-КЖИ-ТТ	ТТ2		
А4			-КЖИ-5.401СБ	Сборочный чертеж		
				ТП901-4-63.83-КЖИ-5.401		
				Детали		
Бч		1		ф 12 А III ГОСТ 5781-82	3	3,46 кг
				L = 3900 мм		
Бч		2		ф 5 Вр I ГОСТ 6727-80	39	0,105 кг
				L = 730		
				ТП901-4-63.83-КЖИ-5.401-01		
				Детали		
Бч		1		ф 12 А III ГОСТ 5781-82	3	2,50 кг
				L = 2820		
Бч		2		ф 5 Вр I ГОСТ 6727-80	28	0,105 кг
				L = 730		

Привязан

Инв. №

Инв. № подл. | Подпись и дата | Взам. инв. №

Нач. отд.	Уласов		
Гл. инж. пр.	Чернов		
Рук. гр.	Подгорбун		
Ст. инж.	Дроздовский		

ТП901-4-63.83-КЖИ-5.401

Сетка

Стадия	Лист	Листов
Р		

ЦНИИПРОМЗДАНИЙ

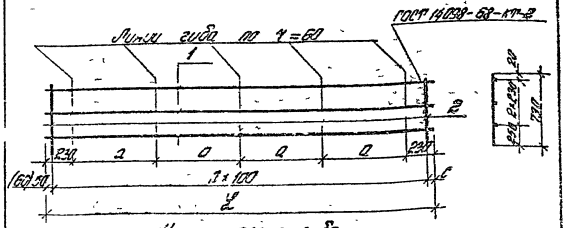

Каркас после сгиба

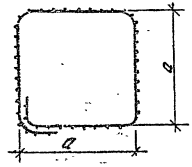

Привязан

Инв. №

Обозначение	Размеры, мм L	a	c	Кол. шагов n	Масса ед., кг
ТП901-4-63.83-КЖИ-5.401	3900	850	50	38	14,48
-01	2820	590	60	27	10,44

ТП901-4-63.83-КЖИ-5.401СБ

Сетка
Сборочный чертеж

Стадия	Масса	Масштаб
Р		1:50
	Лист	Листов 1

ЦНИИПРОМЗДАНИЙ

Нач. отд.	Уласов	
Гл. инж. пр.	Чернов	
Рук. гр.	Подгорбун	
Ст. инж.	Дроздовский	

Инв. № подл. | Подпись и дата | Взам. инв. №

Марка колонны, фундамента	Арматурные изделия (кг)							Закладные изделия (кг)								Всего
	ГОСТ 5781-82			ГОСТ 6727-80	ГОСТ 8478-81		Итого	Сталь ГОСТ 380-71			ГОСТ 5781-82		ГОСТ 5781-82		Итого	
	Класс А-III			Класс Вр-I				Прокат В Ст 3 кп 2			класс А-III		Класс Ас-II			
	ф мм		Итого	ф мм	Сетка 5Вр I-100 / 5Вр-I-100	Итого		Профиль		Итого	ф мм	Итого	ф мм	Итого		
	12	16		5				δ 10	Труба ду = 40		12		16			
3КР36		19,04	19,04	6,6		6,6	25,64	12,56	3,08	15,64	3,84	3,84			19,48	45,12
3КР48		26,92	26,92	7,4		7,4	34,32	12,56	3,08	15,64	3,84	3,84			19,48	53,80
2ФР	17,88		17,88	7,04	32,4	39,44	57,32		1,96	1,96			3,8	3,8	5,76	63,08

Марка ригеля	Арматурные изделия (кг)												Закладные изделия (кг)							Всего
	ГОСТ 5781-82						ГОСТ 5781-82					Итого	Сталь ГОСТ 380-71					ГОСТ 5781-82	Итого	
	Класс А-III						Класс А-I						Прокат В Ст 3 кп 2					Класс А-III		
	ф мм					Итого	ф мм				Итого		Профиль				Итого	ф мм		
	12	14	16	25	28		δ	10	12	14			δ=8	δ=10	δ=20	гайка М16		14		
Б1-1	10,6	80,5	7,2	129,3		227,6	47,0	7,4	4,2	21,3	79,9	307,5	18,4	10,4	8,8	0,32	37,92	22,4	60,32	367,82
Б1-2	10,6	80,5	7,2		162,3	260,6	47,0	7,4	4,2	21,3	79,9	340,5	18,4	10,4	8,8	0,32	37,92	22,4	60,32	400,82
Б1-1-а	9,9	44,64	41,49	124,55		220,68	42,40	6,88	3,5	21,3	74,08	294,76	18,4	10,4	8,8	0,32	37,92	22,4	60,32	355,08
Б1-2-а	9,9	44,64	41,49		155,78	252,81	42,40	6,58	3,5	21,3	74,08	326,89	18,4	10,4	8,8	0,32	37,92	22,4	60,32	387,21

Инв. № подл. | Подпись и дата | Взам. инв. №

Привязан

Инв. №

Рук. отд.	Уваров	
Гл. инж. пр.	Ленгиз	
Рук. инж.	Ленгиз	
Инженер	Ленгиз	

ТП901-4-63.83-КЖИ-5.000 ВМС

Ведомость расхода стали

Стадия	Масса	Масштаб
Р		
Лист	Листов 8	

400282-05 62

Альбом V

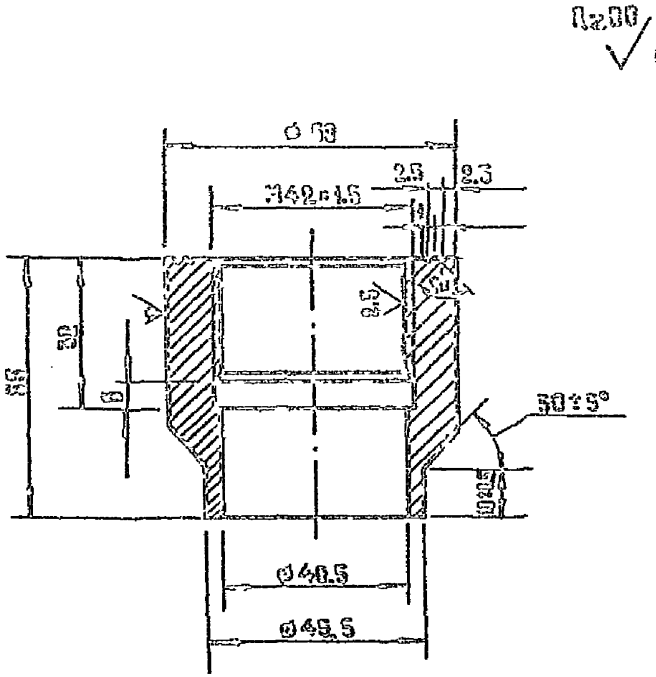

Привязан

Инв. №

ТП 901-4-63.83-КЖИ-Б.100

Стадия	Масса	Масштаб
Р	0,67	1:1

Бобышка

Лист

Круг 60-3 ГОСТ 7417-75 / 20 ГОСТ 1051-73

СОЮЗВОДОКАНАЛПРОЕКТ

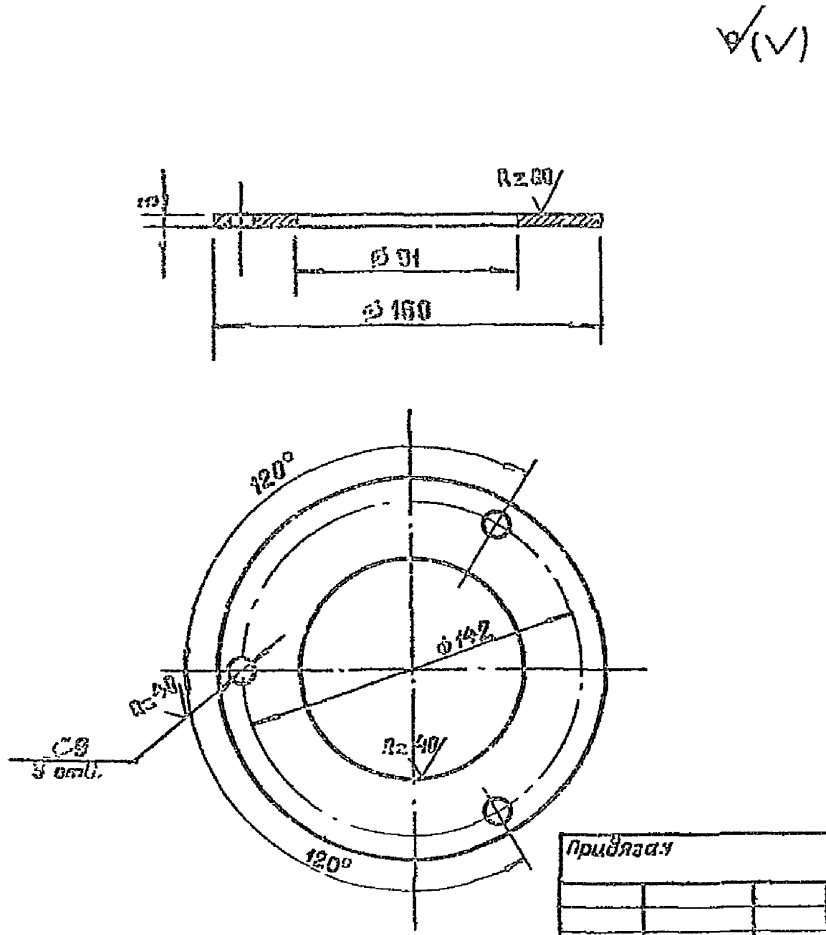

Привязан

Инв. №

ТП 901-4-63.83-КЖИ-Б.200

Стадия	Масса	Масштаб
Р	0,52	1:2

Фланец Ф1

Лист | Листов 1

ГИП Филатов

Нач отд Кильметов

Гл спец Хинчин

Рук бр. Авельянов

Лист Пл 55 ГОСТ 19903-74 / 3-II-Ст3 ГОСТ 16523-70

СОЮЗВОДОКАНАЛПРОЕКТ

Альбом V

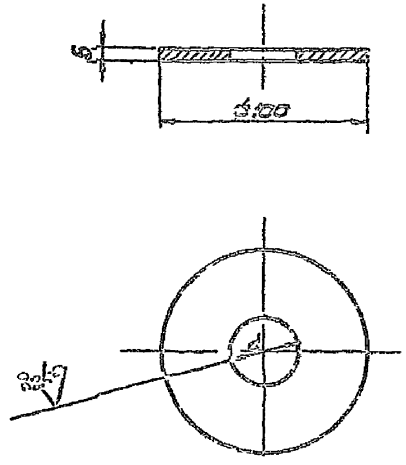

Исп.	d, мм	Масса кг.
1	6.5	0,807
2	32.5	0,245
3	47.5	0,166

Привязан

Инв. №

ТП 901-4-63.83-КЖИ-6.300

Заглушка

Стадия	Масса	Масштаб
Р	–	1:2

Лист | Листов 1

Гип | Филатов
Нач отд | Кильметов
Гл спец | Хинчин
Рук бр | Аверьянов

Лист | ГОСТ 1930-74 | 5-III-СТ5 ГОСТ 1652-70

СОЮЗВОДОКАНАЛПРОЕКТ

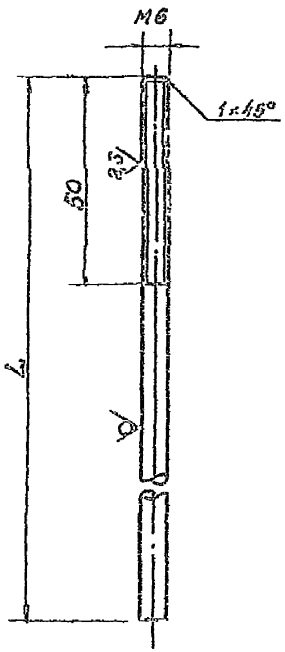

Исп.	L, мм	Масса кг.
1	3830	0,843
2	5230	1,151

Привязан

Инв. №

ТП 901-4-63.83-КЖИ-6.400

Электрод куловой

Стадия	Масса	Масштаб
Р	–	1:1

Лист | Листов 1

Гип | Филатов
Нач отд | Кильметов
Гл спец | Хинчин
Рук бр | Аверьянов

Круг | ГОСТ 2590-71 | 1-III ГОСТ 5919-73

СОЮЗВОДОКАНАЛПРОЕКТ

Альбом V

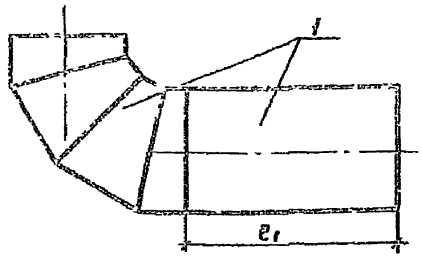

Марка детали	l_1	Масса ед, кг
ПД 500	2000	219,0
ПД 600	2000	325,0
ПД 800	2000	464,0
ПД 1000	1800	604,0
ПД 1200	1600	963,0
ПД 1400	1600	1344,0

Формат	Зона	Поз.	Обозначение	Наименование	Кол.	Примеч.
				Детали		
		1		Труба $\frac{530\times6\,II\ ГОСТ10704-76}{А-Ст3сп\ ГОСТ10705-80}$ $l=3230$	1	250,5кг
				Труба $\frac{630\times7\,II\ ГОСТ10704-76}{А-Ст3сп\ ГОСТ10705-80}$ $l=3470$	1	373,2кг
				Труба $\frac{820\times7\,II\ ГОСТ10704-76}{А-ВСт3сп\ ГОСТ10705-80}$ $l=3041$	1	553,3кг
				Труба $\frac{1020\times8\,II\ ГОСТ10704-76}{А-ВСт3сп\ ГОСТ10705-80}$ $l=4230$	1	844,7кг
				Труба $\frac{1220\times9\,II\ ГОСТ10704-76}{А-ВСт3сп\ ГОСТ10705-80}$ $l=4510$	1	1212,3кг
				Труба $\frac{1420\times10\,II\ ГОСТ10704-76}{А-ВСт3сп\ ГОСТ10705-80}$ $l=4978$	1	1730,9кг

1. Отводы сварные с углом 90° изготовляются по МН 2880-62.
2. Сварку производить электродами типа Э-42.

Привязан

Инв. №

Взам. инв. №

Подпись и дата

Инв. № подл.

Нач.отд.	Харина	
ГИП	Бортник	
ГИП	Руднев	
Рук.бр.	Йонгорн	
Инжен.	Гужновская	

ТП 901-4-63.83-КЖИ-7.100

Деталь подводящего трубопровода

Стадия	Масса	Масштаб
Р	см. табл.	

Лист | Листов 1

СОЮЗВОДОКАНАЛПРОЕКТ

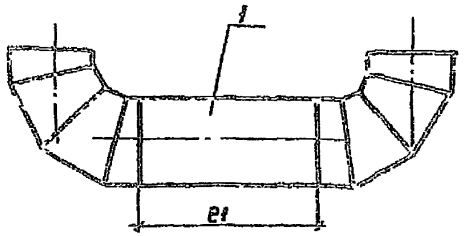

Марка детали	l_1	Масса ед, кг
ПР 500	2400	314,0
ПР 600	2300	463,0
ПР 800	2600	731,0
ПР 1600	2800	1040,0

Формат	Зона	Поз.	Обозначение	Наименование	Кол.	Примеч.
				Детали		
		1		Труба $\frac{530\times6\,II\ ГОСТ10704-76}{А-Ст3сп\ ГОСТ10705-80}$ $l=4650$	1	376,8кг
				Труба $\frac{630\times7\,II\ ГОСТ10704-76}{А-Ст3сп\ ГОСТ10705-80}$ $l=5240$	1	563,6кг
				Труба $\frac{820\times7\,II\ ГОСТ10704-76}{А-ВСт3сп\ ГОСТ10705-80}$ $l=6782$	1	910,3кг
				Труба $\frac{1020\times9\,II\ ГОСТ10704-76}{А-ВСт3сп\ ГОСТ10705-80}$ $l=7850$	1	1582,7кг

1. Отводы сварные с углом 90° изготовляются по МН2880-62.
2. Сварку производить электродами типа Э-42.

Привязан

Инв. №

Взам. инв. №

Подпись и дата

Инв. № подл.

Нач.отд.	Харина	
ГИП	Бортник	
ГИП	Руднев	
Рук.бр.	Йонгорн	
Инжен.	Гужновская	

ТП 901-4-63.83-КЖИ 7.200

Деталь переливного трубопровода

Стадия	Масса	Масштаб
Р	см. табл.	

Лист | Листов 1

СОЮЗВОДОКАНАЛПРОЕКТ

Альбом V

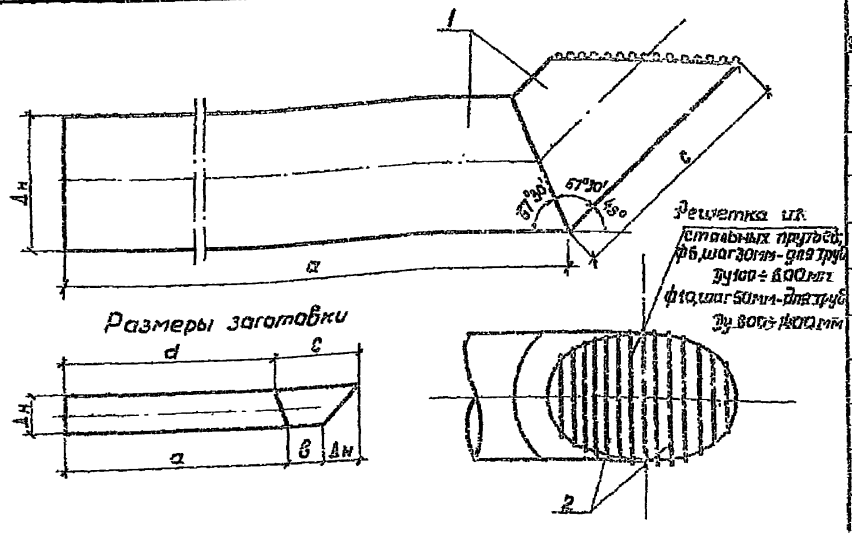

Марка детали	поз. 1 размеры, мм					поз. 2	
	Дн	a	в	c	d	Соб. м	Масса, кг
от 100	108	2200	250	460	2130	1,0	0,22
от 150	159	2350	310	535	2285	1,5	0,33
от 200	219	2400	310	620	2310	2,0	0,44
от 300	325	2750	290	750	2615	5,0	1,10
от 400	426	2800	290	890	2625	7,5	1,65
от 500	530	2800	280	1030	2580	12,0	2,64
от 600	630	2850	330	1170	2590	15,0	3,30
от 800	820	2850	410	1570	2510	15,0	9,20
от 1000	1020	2600	500	1940	2180	22,0	13,6
от 1200	1220	2600	530	2340	2100	34,0	21,0
от 1400	1420	2600	570	2580	2100	45,0	27,8

Формат	Зона	Поз.	Обозначение	Наименование	Кол.	Примеч.
				Детали		
		1		Труба 108×3 II ГОСТ 10704-76 / А-СТ3 СП ГОСТ 10705-80 ℓ=2580	1	20,0 кг
				Труба 159×3 II ГОСТ 10704-76 / А-СТ3 СП ГОСТ 10705-80 ℓ=2820	1	32,5 кг
				Труба 219×3,5 II ГОСТ 10704-76 / А-СТ3 СП ГОСТ 10705-80 ℓ=2930	1	54,5 кг
				Труба 325×4 II ГОСТ 10704-76 / А-СТ3 СП ГОСТ 10705-80 ℓ=3366	1	108,8 кг
				Труба 426×5 II ГОСТ 10704-76 / А-СТ3 СП ГОСТ 10705-80 ℓ=3516	1	182,5 кг
				Труба 530×6 II ГОСТ 10704-76 / А-СТ3 СП ГОСТ 10705-80 ℓ=3610	1	279,9 кг
				Труба 630×7 II ГОСТ 10704-76 / А-СТ3 СП ГОСТ 10705-80 ℓ=3780	1	404,4 кг
				Труба 820×7 II ГОСТ 10704-76 / А-В СТ3 СП ГОСТ 10705-80 ℓ=4020	1	572,4 кг
				Труба 1020×8 II ГОСТ 10704-76 / А-В СТ3 СП ГОСТ 10705-80 ℓ=4120	1	822,8 кг
				Труба 1220×9 II ГОСТ 10704-76 / А-В СТ3 СП ГОСТ 10705-80 ℓ=4440	1	1193,4 кг
				Труба 1420×10 II ГОСТ 10704-76 / А-В СТ3 СП ГОСТ 10705-80 ℓ=4530	1	1595,9 кг
БУ		2		ф6 АI ГОСТ 5781-81		См. табл. размеров
БУ				ф10 АI ГОСТ 5781-81		

1. Сварку производить электродами типа Э-42.
2. Решетку окрасить тремя слоями лака ХС-76 на растворителе Р-4 по слою грунта ХС-04.

Привязан

Инв. №

Нач. отд.	Харина	
ГИП	Бортник	
ГИП	Руднев	
Рук. бр.	Лингорн	
Инжен.	Гужновская	

ТП 901-4-63.83-КЖИ-7.300

Деталь отводящего трубопровода

Стадия	Масса	Масштаб
Р		

Лист | Листов 1

СОЮЗВОДОКАНАЛПРОЕКТ

Инв. № подл. | Подпись и дата | Взам. инв. №

Альбом V

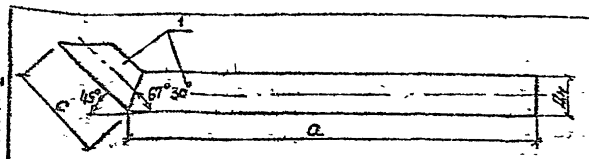

Размеры заготовки

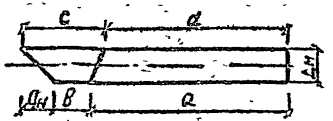

Марка детали	Дн	a	в	c	d	Масса кг
СП 100	108	2200	270	423	2155	20.0
СП 150	159	3100	224	423	3034	39.9
СП 200	219	3100	113	423	3010	64.0

Формат	Зона	Поз.	Обозначение	Наименование	Кол	Примеч.
				Детали		
		1		Труба 108×3 II ГОСТ 10704-76 / А-СТ3СП ГОСТ 10705-80 ℓ=2580	1	
				Труба 159×3 II ГОСТ 10704-76 / А-СТ3СП ГОСТ 10705-80 ℓ=3460	1	
				Труба 219×3.5 ГОСТ 10704-76 / А-СТ3СП ГОСТ 10705-80 ℓ=3440	1	

Сварку производить электродами типа Э-42.

Привязан

Инв. №

Взам. инв. №

Подпись и дата

Инв. № подл.

ТП901-4-63.83-КЖИ-7.400

Деталь спускного трубопровода

Стадия	Масса	Масштаб
Р	См. табл.	

Лист | Листов 1

СОЮЗВОДОКАНАЛПРОЕКТ

Нач отд	Харина	
Гип	Бортник	
Гип	Рудиев	
Рук. бр.	Айнгорн	
Инженер	Гуляновский	

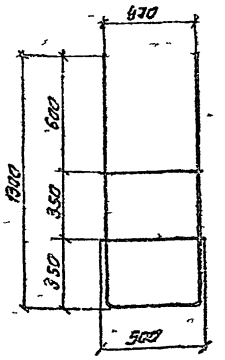

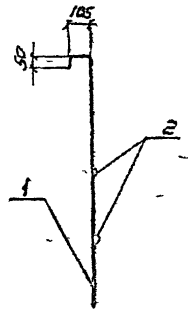

Формат	Зона	Поз.	Обозначение	Наименование	Кол	Примеч.
				Документация		
				ТТ2		
				Детали		
Б.ч		1		ф 12 Ц-Ш ГОСТ 5781-82 ℓ=3380	1	5,00 кг
Б.ч		2		ф 12 А-Ш ГОСТ 5781-82 ℓ=500	2	0,44 кг

Окрасить краской ХС-720ал за один раз по слою грунта ВЛ 023

Привязан

Инв №

Взам. инв. №

Подпись и дата

Инв. № подл.

ТП901-4-63.83-КЖИ-7.500

Лестница съемная

Стадия	Масса	Масштаб
Р	3.88	1:20

Лист | Листов 1

СОЮЗВОДОКАНАЛПРОЕКТ

Гип	Филатов	
Нач. отд	Ярославова	
Рук гр	Алмазов	
Ст. инж.	Баянцева	

Ц00282-05 67

Кол Смилевский

Альбом V

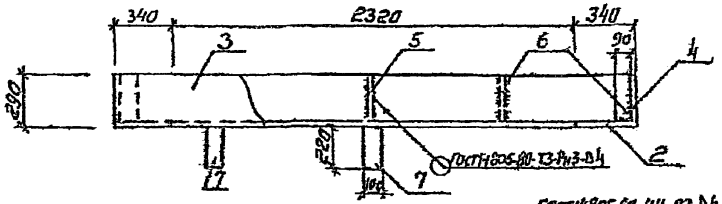

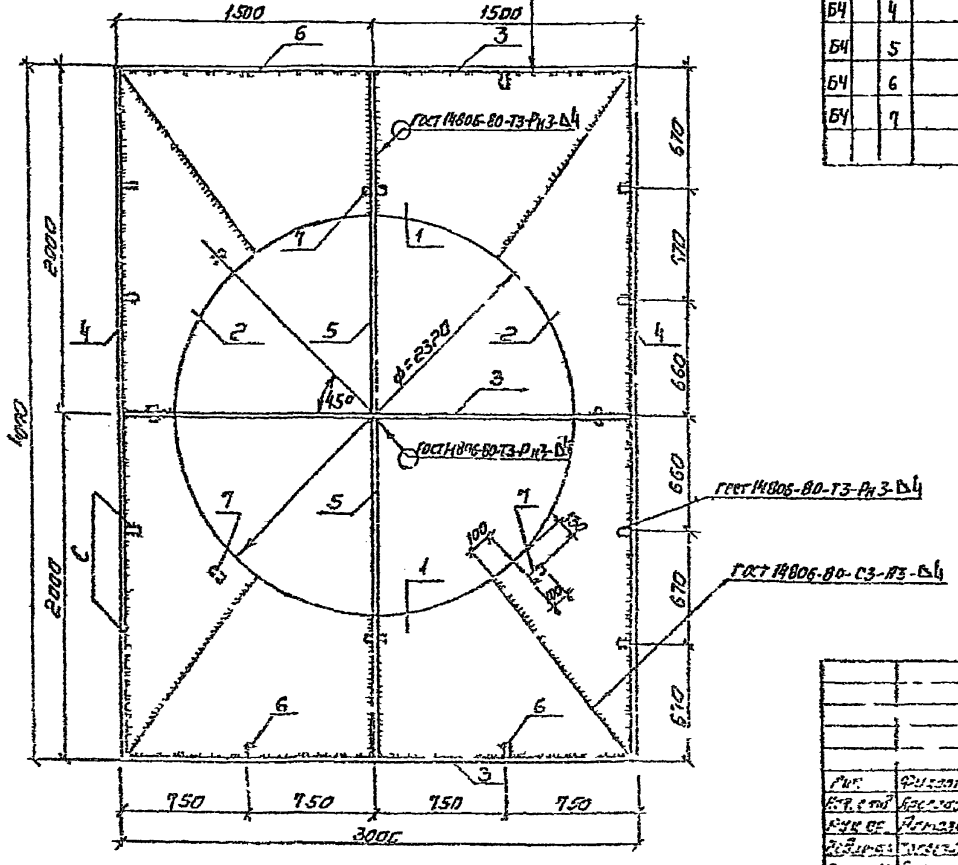

Поз.	Обозначение	Наименование	Кол.	Примеч.
		Документация		
		ТТ2		
		Детали		
БЧ	1	Лист 4 ГОСТ 21631-76 / АМг2М ГОСТ 4784-74 ℓ=3000	2	22,6 кг
БЧ	2	Лист 4 ГОСТ 21631-76 / АМг2М ГОСТ 4784-74 ℓ=4000	2	22,8 кг
БЧ	3	Лист 4 ГОСТ 21631-76 / АМг2М ГОСТ 4784-74 ℓ=2992	3	10,3 кг
БЧ	4	Лист 4 ГОСТ 21631-76 / АМг2М ГОСТ 4784-74 ℓ=4000	2	13,7 кг
БЧ	5	Лист 4 ГОСТ 21631-76 / АМг2М ГОСТ 4784-74 ℓ=1994	2	6,85 кг
БЧ	6	Лист 4 ГОСТ 21631-76 / АМг2М ГОСТ 4784-74 ℓ=286	12	0,35 кг
БЧ	7	Лист 4 ГОСТ 21631-76 / АМг2М ГОСТ 4784-74 ℓ=220	8	0,25 кг

Пояснения

Инв. № подл. | Подпись и дата | Взам. инв. №

ТП 901-4-63.83 - КЖИ 7.600

Насадка переливная ПП-1

Стадия	Масса	Масштаб
Р	163,4	1:25
Лист	Листов 1	

АМг2М ГОСТ 4784-74

Союзводоканалпроект

Гип Фрязинов
Нач. отд. Красильщик
Нач. гр. Агнаков
Разраб. Чистякова
Ст. инж. Екатерина

400282-05 68

Инв. № подл.

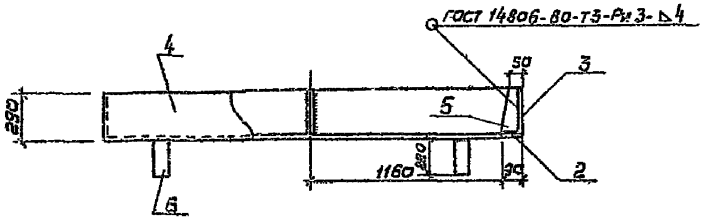

Формат	Зона	Поз.	Обозначение	Наименование	Кол.	Приме-чание
				Документация		
			ТП 901-4-63.83-КЖИ-ТТ2	ТТ2		
				Детали		
БЧ		1		Лист 4 ГОСТ 21631-76; ℓ=2500 АМг 2М ГОСТ 4784-74	2	6,3 кг
БЧ		2		Лист 4 ГОСТ 21631-76; ℓ=2500 АМг 2М ГОСТ 4784-74	2	6,3 кг
БЧ		3		Лист 4 ГОСТ 21631-76; ℓ=2492 АМг 2М ГОСТ 4784-74	2	8,5 кг
БЧ		4		Лист 4 ГОСТ 21631-76; ℓ=2500 АМг 2М ГОСТ 4784-74	2	8,5 кг
БЧ		5		Лист 4 ГОСТ 21631-76; ℓ=286 АМг 2М ГОСТ 4784-74	4	0,35 кг
БЧ		6		Лист 4 ГОСТ 21631-76 ℓ=220 АМг 2М ГОСТ 4784-74	4	0,25 кг

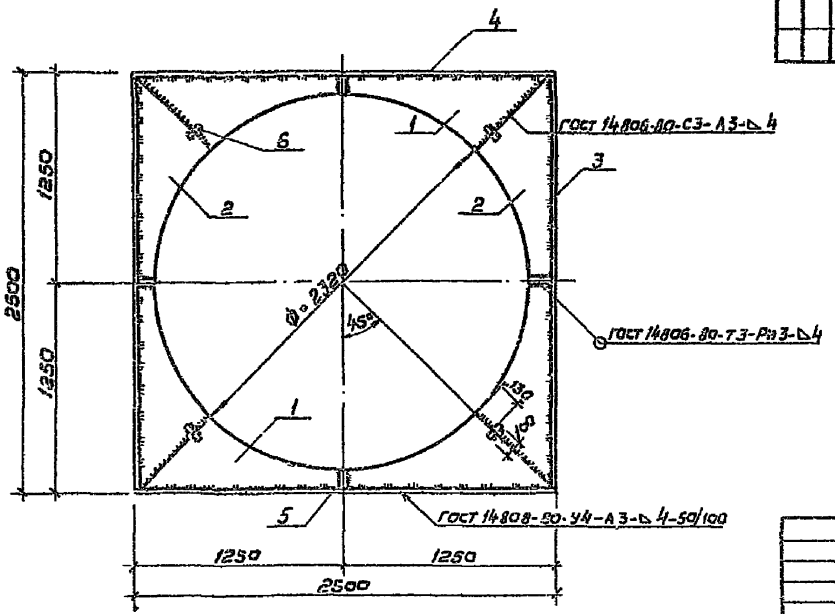

Привязан

Инв. №

Инв. № подл. | Подпись и дата | Взам. инв. №

ГИП	Филатов		
Нач. отд.	Арестовский		
Рук. гр.	Алмазов		
Вед. инж.	Пластинева		
Ст. инж.	Дмитратий		

ТП 901-4-63.83 - КЖИ Т. 700

Насадка переливная НП-2

Стадия	Масса	Масштаб
Р	61,6	1:25
Лист	Листов 1	

АМг 2М ГОСТ 4784-74

СОЮЗВОДОКАНАЛПРОЕКТ

gost.e-ecolog.ru