ТИПОВОЙ ПРОЕКТ
901-4-62.83

РЕЗЕРВУАРЫ ДЛЯ ВОДЫ

ПРЯМОУГОЛЬНЫЕ ЖЕЛЕЗОБЕТОННЫЕ СБОРНЫЕ ЕМК. ОТ 5000 ДО 11000 $м^3$ /С ПРИМЕНЕНИЕМ ИЗДЕЛИЙ ПРОМЗДАНИЙ/

АЛЬБОМ III
КОНСТРУКЦИИ ЖЕЛЕЗОБЕТОННЫЕ

18750-01
Цена: 0-80

gost.e-ecolog.ru

ТИПОВОЙ ПРОЕКТ
901-4-62.83

РЕЗЕРВУАРЫ ДЛЯ ВОДЫ

ПРЯМОУГОЛЬНЫЕ ЖЕЛЕЗОБЕТОННЫЕ СБОРНЫЕ ЕМК. ОТ 5000 ДО 11000 $м^3$

/С ПРИМЕНЕНИЕМ ИЗДЕЛИЙ ПРОМЗДАНИЙ/

АЛЬБОМ III

СОСТАВ ПРОЕКТА

Альбом I Общие материалы для проектирования резервуаров емк. 50-20 000 $м^3$/из ТП 901-4-63.83/
Альбом II Материалы для проектирования специальных мероприятий для резервуаров емк.50-20 000$м^3$ систем хозпитьевого водоснабжения /из ТП 901-4-63.83/
Альбом III Конструкции железобетонные
Альбом IV Узлы резервуаров емк. 50-20 000 $м^3$ /из ТП 901-4-63.83/
Альбом V Строительные изделия для резервуаров емк.50-20 000 $м^3$/из ТП 901-4-63.83/
Альбом VI Технологические трубопроводы и сигнализация для резервуаров емк.50-20 000 $м^3$/из ТП 901-4-63.83/
Альбом VII Сметы
Альбом VIII Ведомость потребности в материалах

Разработан
ГПИ Союзводоканалпроект и ЦНИИпромзданий
при участии НИИЖБ

Союзводоканалпроект
Гл. инженер В.Н.Самохин
Гл. инж. проекта В.А.Филатов

ЦНИИпромзданий
Гл. инженер В.В.Гранев
Нач. отдела Н.А.Ушаков
Гл. инж. проекта А.П.Черномаз

НИИЖБ
Зам. директора Н.Н.Коровин
Зав. лаб. Г.И.Бердичевский
Ст. научн. сотруд С.И.Докудовский

Технические решения одобрены Отделом типового проектирования и организации проектно-изыскательских работ Госстроя СССР.
письмо № 2/3-409 от 17.XI. 1978г.
Рабочая документация введена в действие
в/о Союзводоканалниипроект
приказ № 160 от 23 июня 1983г

Привязан

Ведомость основных комплектов рабочих чертежей.

Обозначение	Наименование	Примеч.
ТП901-4-62.83-КЖ.	Конструкции железобетонные	Альбом III
ТП901-4-63.83-Т	Технологические трубопроводы	Альбом VI
ТП901-4-63.83-С	Сигнализация	Альбом VI

Ведомость рабочих чертежей основного комплекта.

Лист	Наименование	Примеч.
1-4	Общие данные	
5	План. Разрезы.	
6-7	Спецификация схемам расположения элементов сборных конструкций резервуаро РЕ-100; 75; 50.	
8	Спецификация к схемам расположения элементов сборных конструкций резервуара РЕ-100М.	
9	Схемы расположения элементов сборных конструкций	
10	Схема установки перегородочных панелей.	
11	Камера переливания	
12	Камера приемная	
13-14	Днище. Спецификация элементов	
15	Днище. Ведомость расхода стали.	
16	Днище. Опалубочный чертеж.	
17	Днище. Основание под приемную камеру.	
18	Днище. План раскладки нижних, верхних сеток и каркасов фиксаторов	
19	Днище. Фрагмент раскладки верхних сеток. План раскладки каркасов КП и КР.	
20	Днище. Разрезы.	

Типовой проект разработан в соответствии с действующими нормами и правилами.
Гл. инженер проекта /Филатов В.А/

Привязан

Инв. №

Ведомость ссылочных и прилагаемых документов

Обозначение	Наименование	Примеч.
	Ссылочные документы	
ГОСТ 5482.0-79	Трубы ж.б. безнапорные	
3.900-3 вып4/82 4.1.2; вып.15; 2/82	Сборные ж.б. конструкции емкостных сооружений для водоснабжения и канализации.	
1.442.1-1 вып.1,3	Плиты перекрытий ж.б. ребристые высотой 400мм, укладываемые на полки ригелей	
1.494-32	Зонты и дефлекторы вентиляционных систем	
1.459-2 вып.3	Стальные лестницы, переходные площадки и ограждения.	
4.901-18	Оборудование резервуаров	
ИС-01-19 вып.2	Железобетонные конструкции подземных помещений производственного назначения.	
1.431-20 вып.1;6;7	Перегородки одноэтажных производственных зданий.	
	Прилагаемые документы	
ТП901-4-63.83-КЖУ	Узлы резервуаров емк. 50-20000 м³	Альбом IV
ТП901-4-63.83-КЖИ	Строительные изделия для резервуаров емк. 50-20000 м³	Альбом V

ГИП	Филатов	
Нач. отд.	Ярославский	
Рук. гр.	Алмазов	
Ст. инж.	Брянцева	
Инж.	Абрамова	

ТП 901-4-62.83-КЖ

Резервуары емкостью 5000 - 11000 м³

Общие данные. (начало)

Стадия	Лист	Листов
Р	1	

СОЮЗВОДОКАНАЛПРОЕКТ

Альбом III

Инв. № подл. | Подпись и дата | Взам. инв. №

Альбом III

Ведомость объемов сборных железобетонных конструкций

	Наименование группы элементов конструкций	Код	Кол., м³ на резервуар емкостью							Примеч.
			5000 м³	6000 м³	7000 м³	8000 м³	9000 м³	10000 м³	11000 м³	
1	Фундаменты	581200	33,4	41,75	50.1	58,45	66.8	75,15	83,5	
2	Колонны	582100	13,6	17.0	20,4	23,8	27,2	30,6	34.0	
3	Блоки угловые	583100	10,16	10,16	10,16	10,16	10,16	10,16	10,16	
4	Стеновые панели	583100	112.84	123.64	134.44	145.24	156,04	166.84	177,64	
5	Перегородки	583300	12,84	17,12	21,4	25,6	29,96	34,24	38,52	
6	Плиты перекрытий ненапряженные	584221	14.4	14,4	14,4	14,4	14.4	14,4	14.4	
7	Плиты перекрытий предварительно-напряженные	584211	102.06	124.74	147.42	170.1	192.78	215,46	238,14	
8	Ригели	582500	46,8	56.3	65.8	75.3	84.8	94.3	103,8	
9	Колпаки камер на покрытии	585820	1.93	1.93	1.93	1.93	1.93	1.93	1.93	
10	Трубы безнапорные	586220	3,5	3,5	3,5	3,5	3,5	3,5	3,5	
	Всего бетона и железобетона		351,53	410,54	469.55	528,56	587,57	646,58	705,59	

Ведомость спецификаций

Лист	Наименование	Примеч.
4; 5	Спецификация к схемам расположения элементов сборных конструкций резервуара РЕ-100; 75; 50.	
6	Спецификация к схемам расположения элементов сборных конструкций резервуара РЕ-100м	
10	Спецификация к камере приемной.	
3	Спецификация к камере переливной.	
11; 12	Днище. Спецификация элементов.	
19	Спецификация элементов гидроизоляции.	ТП 901-4-63.83-КЖУ. Ал. III

Материалы на изготовление сборных бетонных, железобетонных конструкций учтены в ведомости потребности в материалах и отдельно не учитываются.

Взам. инв. №

Подпись и дата

Инв. № подл.

Привязан

Инв. №

ГИП	Филатов	
Нач. отд.	Ярославский	
Рук. груп.	Алмазов	
Ст. инж.	Брянцева	
Инжен.	Абрамова	

ТП 901-4-62.83-КЖ

Резервуары емкостью 5000-11000 м³

Стадия	Лист	Листов
Р	2	

Общие данные (окончание)

СОЮЗВОДОКАНАЛПРОЕКТ

Альбом III

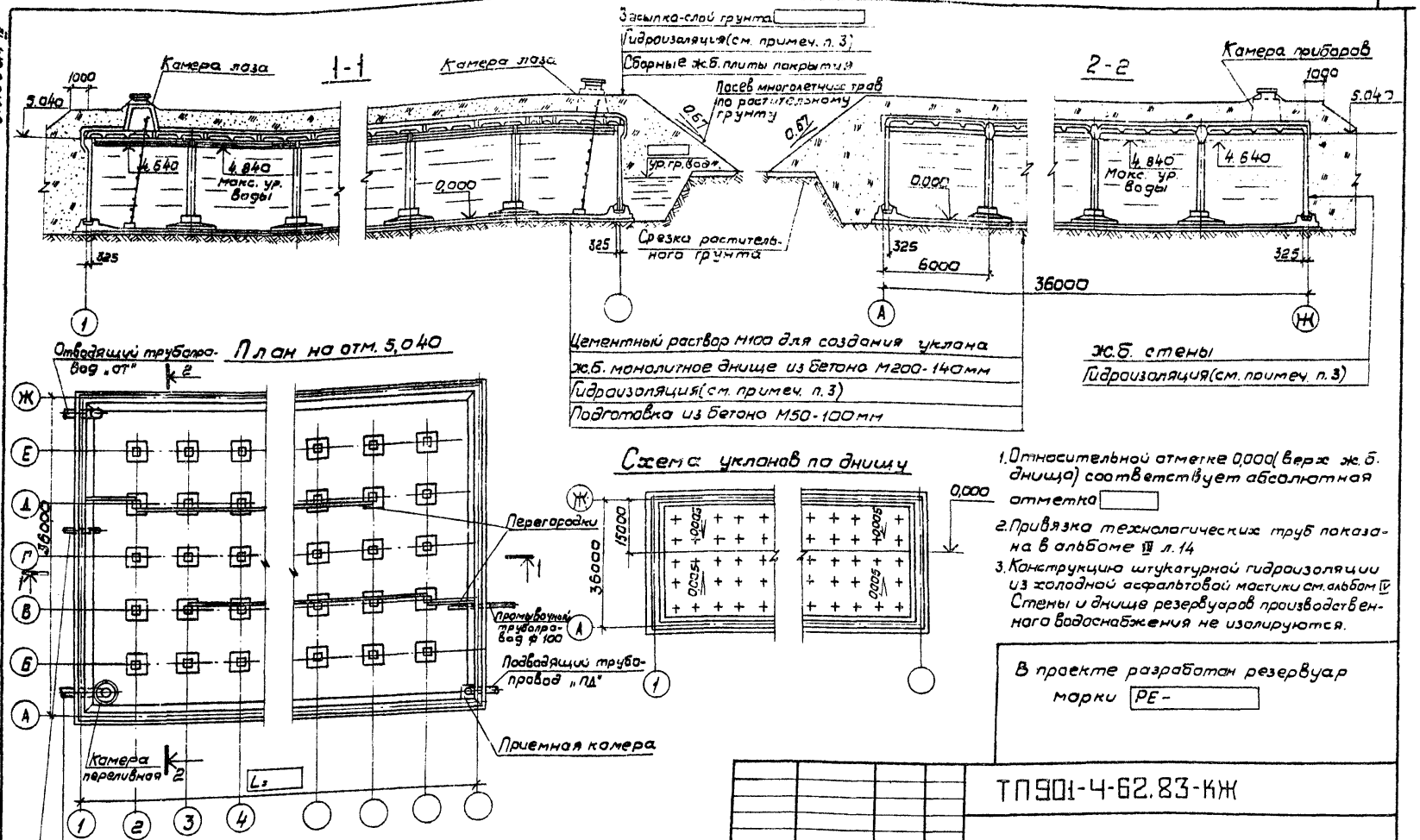

1. Относительной отметке 0,000 (верх ж.б. днища) соответствует абсолютная отметка
2. Привязка технологических труб показана в альбоме III л. 14
3. Конструкцию штукатурной гидроизоляции из холодной асфальтовой мастики см. альбом IV. Стены и днище резервуаров производственного водоснабжения не изолируются.

В проекте разработан резервуар марки РЕ-

Привязан		ГиП	Филатов		ТП901-4-62.83-КЖ		
		Нач. отд.	Ярославский		Резервуары емкостью 5000 – 11000 м³	Стадия	Лист	Листов
		Рук. гр.	Алмазов			Р	3	
		Вед. инж.	Толстикова		План. Разрезы	СОЮЗВОДОКАНАЛПРОЕКТ		
		Инжен.	Абрамова					
Инв. №		Техник	Зудина					

Инв. № подл. | Подпись и дата | Взам. инв. №

Инв. № подл.	Подпись и дата	Взам. инв. №

Альбом III

Марка, поз.	Обозначение	Наименование	Кол. на исполнение* 50	60	70	80	90	100	110			Масса ед., кг	Примеч.
		Сборочные единицы											
1	ТП901-4-63.83-КЖИ-5.400 Ал.V	Фундамент под колонну	20	25	30	35	40	45	50			4200	1)
2	-КЖИ-5.300-01 Ал.V	Колонна	20	25	30	35	40	45	50			1700	1)
3	1.431-28 вып.1	Панель перегородки ППВ-1 5.98×2.985	6	8	10	12	14	16	18			3610	1)
4	ТП901-4-63.83-КЖИ-4.200 Ал.V	То же ППВ-3а 5.98×1.485	6	8	10	12	14	16	18			1800	1)
5 а	-КЖИ-3.100 Ал.V	Блок угловой	4	4	4	4	4	4	4			6350	1)
5 б	-КЖУ- Ал.IV	Угол монолитный УМ3	2	2	2	2	2	2	2				2)
	-КЖУ- Ал.IV	Угол монолитный УМ4	2	2	2	2	2	2	2				
6	3.900-3 вып 4/82 ч 1;2	Панель стеновая ПС1-48-53	12	12	12	12	12	12	12			7300	1) 5) Бетон 86 Мрз 100
7	ТП901-4-63.83-КЖИ-2.100-02 Ал.V	То же ПС1-46-53а	10	10	10	10	10	10	10			7300	1)
8	-КЖИ-2.200-02 Ал.V	" ПС2-48-53а	18	22	26	30	34	38	42			6750	1)
9	-КЖ	Камера переливная	1	1	1	1	1	1	1				1)
10	-КЖ	Камера приемная	1	1	1	1	1	1	1				1)
XI	-КЖУ Ал.IV	Стык элементов стен	4	4	4	4	4	4	4				
XXXVIII	-КЖУ Ал.IV	То же	18	26	34	42	50	58	66				
XIV	-КЖУ Ал.IV	"	20	20	20	20	20	20	20				
XVIII	-КЖУ Ал.IV	"	16	20	24	28	32	36	40				
XXII	-КЖУ Ал.IV	"	4	4	4	4	4	4	4				Только совместно с поз.5а
XXVI	-КЖУ Ал.IV	"	4	4	4	4	4	4	4				
XXIX	-КЖУ Ал.IV	Вентиляционное устройство	2	2	2	2	2	2	2				3)
XXXII	-КЖУ Ал.IV	То же	2	2	2	2	2	2	2				4)
XXXIV	-КЖУ Ал.IV	Камера приборов	1	1	1	1	1	1	1				
XXXVII	-КЖУ Ал.IV	Камера лаза	2	2	2	2	2	2	2				
	-КЖ	Днище монолитное											

* Исполнения обозначают емкость резервуара в сотнях м³

1. Поверхности данных изделий, контактирующие с водой, в резервуаре хоз-питьевого водоснабжения должны быть гладкими, без раковин и пор.
2. При выполнении углов в монолитном железобетоне исключаются поз. 5а. и узлы XXII и XXVI.
3. Только для хоз-питьевого водоснабжения.
4. Только для производственного водоснабжения.
5. С защитой закладных изделий в соответствии с п. ТТ1.3 (Альбом V)

Гип	Фалатов		
Нач.отд	Ярославский		
Рук.групп	Алмазов		
Вед.инж.	Толстикова		
Ст.инж.	Елистратова		
Инженер	Абрамова		
Техник	Будина		

Привязан

Инв. №

ТП 901-4-62.83-КЖ

Резервуары емкостью 5000 - 11000 м³

Стадия	Лист	Листов
Р	4	

Спецификация к схемам расположения элементов сборных конструкций резервуара РЕ-100;75;50 (Начало)

СОЮЗВОДОКАНАЛПРОЕКТ

5

Марка, поз.	Обозначение	Наименование	Кол. на исполнение * 50	60	70	80	90	100	110	Масса ед. кг.	Примеч.
	Переменные	данные для исполнений									
		РЕ-100									
11	1.442.1-1 Вып.1	Плита покрытия ПП1-3АIVт-п	49	61	73	85	97	109	121	4725	5)
12	ТП901-4-63.83-КЖИ-4.100-01 алV	то же ПП1-3АIVт-па	2	2	2	2	2	2	2	4500	
13	-03	ПП1-3АIVт-пб	1	1	1	1	1	1	1	4600	
14	-09	ПП1-3АIVт-пв	2	2	2	2	2	2		4580	
15	1.442.1-1 Вып.3	ПП7-4АIIIт-п	24	24	24	24	24	24	24	1500	5)
16	ТП901-4-63.83-КЖИ-5.100-01 алV	Ригель 5П-2	15	20	25	30	35	40	45	4750	1)
17	-КЖИ-5.200-01 алV	5П-2а	10	10	10	10	10	10	10	4580	1)
		РЕ-75									
11	1.442.1-1 Вып.1	Плита покрытия ПП1-2АIVт-п	49	61	73	85	97	109	121	4725	5)
12	ТП901-4-63.83-КЖИ-4.100 алV	то же ПП1-2АIVт-па	2	2	2	2	2	2	2	4500	
13	-02	ПП1-2АIVт-пб	1	1	1	1	1	1	1	4600	
14	-08	ПП1-2АIVт-пв	2	2	2	2	2	2	2	4580	
15	1.442.1-1 Вып.3	ПП7-3АIIIт-п	24	24	24	24	24	24	24	1500	5)
16	ТП901-4-63.83-КЖИ-5.100 алV	Ригель 5П-1	15	20	25	30	35	40	45	4750	1)
17	-КЖИ-5.200 алV	5П-1а	10	10	10	10	10	10	10	4580	1)
		РЕ-50									
11	1.442.1-1 Вып.1	Плита покрытия ПП1-2АIVт-п	49	61	73	85	97	109	121	4725	5)
12	ТП901-4-63.83-КЖИ-4.100 алV	ПП1-2АIVт-па	2	2	2	2	2	2	2	4500	
13	-02	ПП1-2АIVт-пб	1	1	1	1	1	1	1	4600	
14	-08	ПП1-2АIVт-пв	2	2	2	2	2	2	2	4580	
15	1.442.1-1 Вып.3	ПП7-2АIIIт-п	24	24	24	24	24	24	24	1500	5)
16	ТП901-4-63.83-КЖИ-5.100 алV	Ригель 5П-1	15	20	25	30	35	40	45	4750	1)
17	-КЖИ-5.200 алV	5П-1а	10	10	10	10	10	10	10	4580	1)

ТП 901-4-62.83-КЖ

Привязан

Инв. №

Гип	Филатов	
Нач.отд.	Ярославский	
Рук.гр.	Алмазов	
Вед.инж.	Толстикова	
Инженер	Абрамова	
Техник	Зудина	

Резервуары емкостью 5000 - 11000 м³

Спецификация к схемам расположения элементов сборных конструкций резервуара РЕ-100; 75; 50 (окончание).

Стадия	Лист	Листов
Р	5	

Союзводоканалпроект

Марка, поз.	Обозначение	Наименование	Кол. на исполнение* 50	60	70	80	90	100	110	Масса ед., кг	Прим.
		Сборочные единицы									
1	ТП901-4.63.83-КЖИ-3.400 Ал V	Фундамент под колонну	20	25	30	35	40	45	50	4200	1)
2	-КЖИ-3.300-01 Ал V	Колонна	20	25	30	35	40	45	50	1700	1)
3	1.431-20 Вып.1	Панель перегородки ППБ-1 5.98×2.985	5	7	9	11	13	15	17	3610	1)
4	ТП901-4.63.83-КЖИ-4200 Ал V	То же ППБ-3а 3.98×1.485	5	7	9	11	13	15	17	1800	1)
5 а	-КЖИ-3.100 Ал V	Блок угловой	4	4	4	4	4	4	4	6350	1)
5 б	-КЖУ Ал IV	Угол монолитный УМ3	2	2	2	2	2	2	2		2)
	-КЖУ Ал IV	Угол монолитный УМ4	2	2	2	2	2	2	2		2)
6	3.900-3 Вып 4/82 4.1; 2	Панель стеновая ПС1-48-64	12	12	12	12	12	12	12	7300	1) 5) Бетон В6 Мрз 100
7	ТП901-4.63.83-КЖИ-2.100-03 Ал V	То же ПС1-48-64а	10	10	10	10	10	10	10	7300	1)
8	-КЖИ-2.200-03 Ал V	" ПСВ-48-64а	18	22	26	28	30	32	34	6750	1)
9	-КЖ	Камера переливная	1	1	1	1	1	1	1		
10	-КЖ	Камера приемная	1	1	1	1	1	1	1		
11	1.442.1-1 Вып.1	Плита покрытия 1ПП-3АIVт-П	49	61	73	85	97	109	121	4725	5)
12	ТП901-4 63.83-КЖИ-4.100-01 Ал V	То же 1ПП-3АIVт-Па	2	2	2	2	2	2	2	4500	
13	-03	" 1ПП-3АIVт-Пб	1	1	1	1	1	1	1	4600	
14	-09	" 1ПП-3АIVт-Пб	2	2	2	2	2	2	2	4580	
15	1.442.1-1 Вып.3	" 1ПТ-4АIVт-П	24	24	24	24	24	24	24	1500	5)
16	ТП901-4-63.83-КЖИ-3.100-01 Ал V	Ригель 61-2	15	20	25	30	35	40	45	4750	
17	-КЖИ-3.800-01 Ал V	61-2а	10	10	10	10	10	10	10	4580	
XI	-КЖУ Ал IV	Стык элементов стен	4	4	4	4	4	4	4		
XXXVIII	-КЖУ Ал IV	то же	18	26	34	42	50	58	66		
XV	-КЖУ Ал IV	"	20	20	20	20	20	20	20		
XIX	-КЖУ Ал IV	"	16	20	24	28	32	36	40		
XXIII	-КЖУ Ал IV	"	4	4	4	4	4	4	4		Только совместно с поз. 5а
XXVII	-КЖУ Ал IV	"	4	4	4	4	4	4	4		
XXIX	-КЖУ Ал IV	Вентиляционное устройство	2	2	2	2	2	2	2		3)
XXXII	-КЖУ Ал IV	То же	2	2	2	2	2	2	2		4)
XXXIV	-КЖУ Ал IV	Камера приборов	1	1	1	1	1	1	1		
XXXVIII	-КЖУ Ал IV	Камера лаза	1	1	1	1	1	1	1		
	-КЖ	Днище монолитное									

* Исполнения обозначают емкость резервуара в сотнях м³

1. Поверхности данных изделий, контактирующие с водой, в резервуаре хозпитьевого водоснабжения должны быть гладкими без раковин и пор.
2. При выполнении узлов в монолитном железобетоне исключаются поз. 5а и узлы XXIII и XXVII
3. Только для хоз.-питьевого водоснабжения
4. Только для производственного водоснабжения
5. С защитой закладных изделий в соответствии с п. 7.1.3 (Альбом V)

ТП 901-4-62.83-КЖ

Привязан

Инв. №

Гип	Филатов	
Нач. отд	Ярославский	
Рук. гр.	Алтынов	
Ведущ.	Тихотинова	
Инженер	Кириллова	
Техник	Егорова	

Резервуары емкостью 5000 - 11000 м³

Спецификация каркасов расположения элементов сборных конструкций резервуара РЕ - 1000 м

Стадия	Лист	Листов
Р	6	

Госстрой СССР

Альбом III

Схема расположения элементов стен и колонн

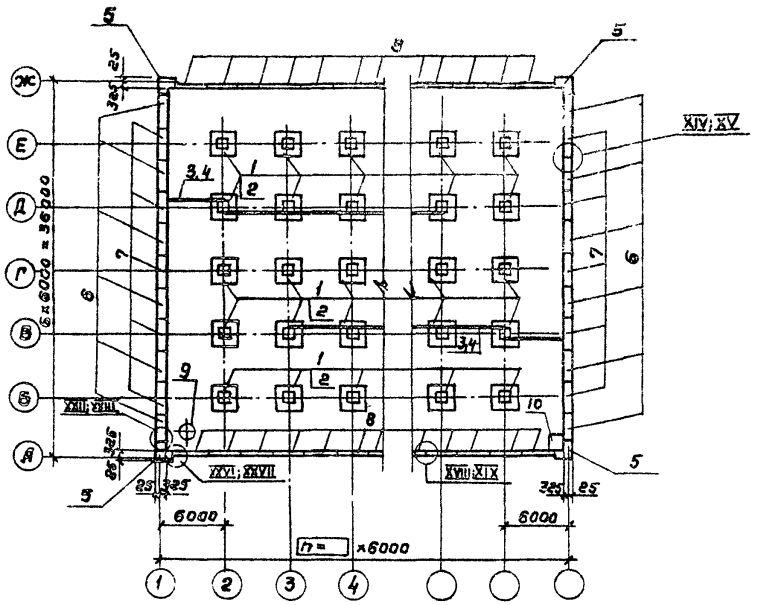

Схема расположения элементов покрытия

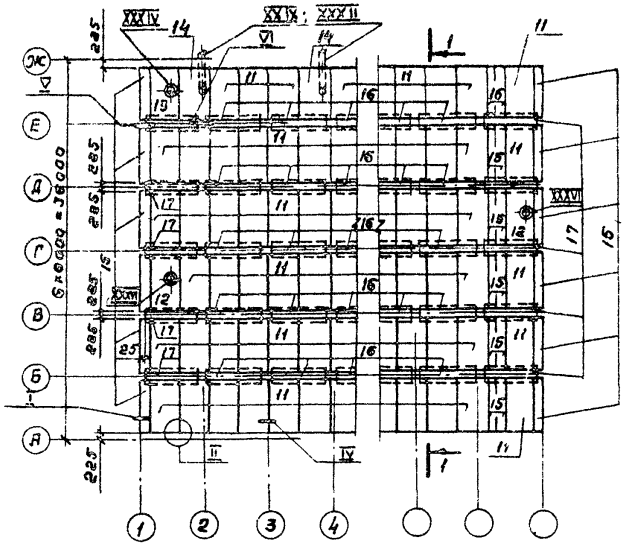

1. Стеновые панели устанавливать вертикальной гранью с петлями внутрь резервуара. После монтажа панели петли срезать, а места их установки — оштукатурить.
2. Узлы см. альбом IV.

1 - 1

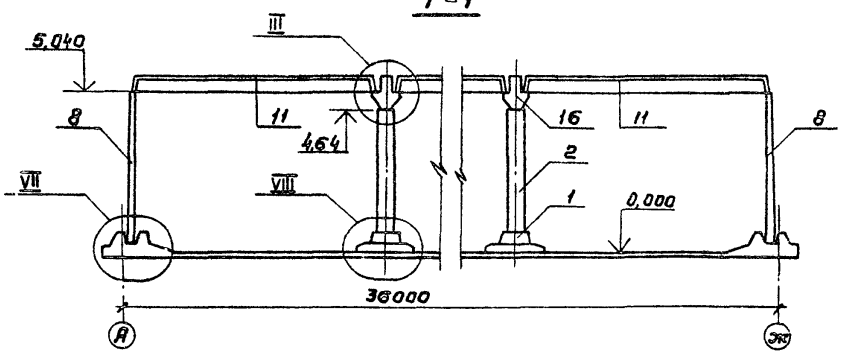

Привязан			
Инв. №			

ГИП	Филатов		
Нач. отд.	Ярославский		
Рук. гр.	Алмазов		
Вед. инж.	Толстикова		
Инженер	Абрамова		

ТП 901-4-62.83-КЖ

Резервуары емкостью 5000 – 11000 м³

Схемы расположения элементов сборных конструкций.

Стадия	Лист	Листов
Р	7	

СОЮЗВОДОКАНАЛПРОЕКТ

Инв. № подл. | Подпись и дата | Взам. инв. №

Альбом III

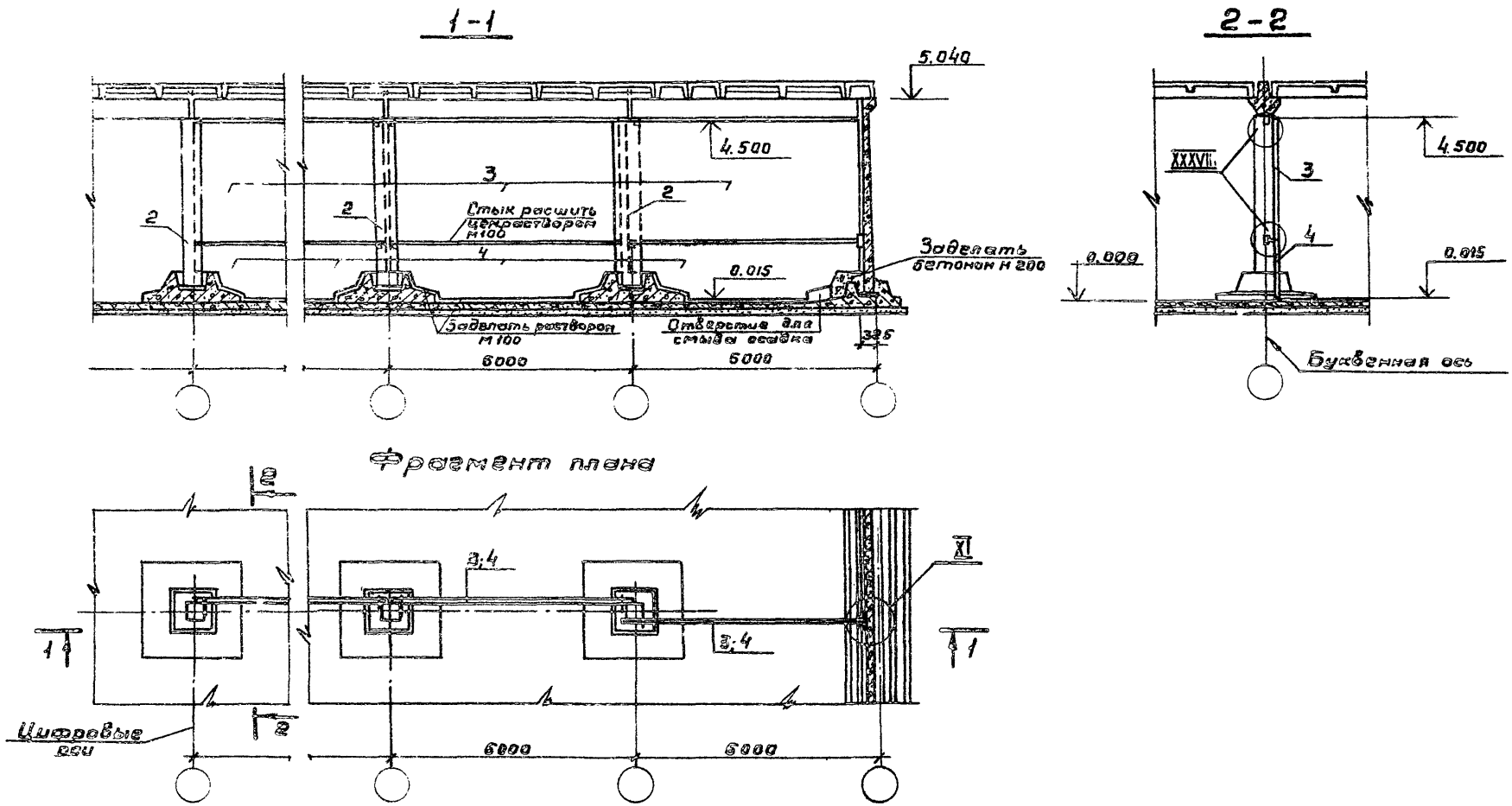

				ТП 901-4-62.83-КЖ		
Привязан	ГИП	Филатов		Резервуар емкостью 5000 – 11000 м³	Стадия	Лист	Листов
	Нач.отд.	Ярославский			Р	8	
	Рук.гр.	Алмазов					
	Вед.инж.	Толстикова		Схема установки перегородочных панелей. План, разрезы	СОЮЗВОДОКАНАЛПРОЕКТ		
Инв. №	Ст.инж.	Елистратова					

Инв. № подл. | Подпись и дата | Взам. инв. №

Альбом III

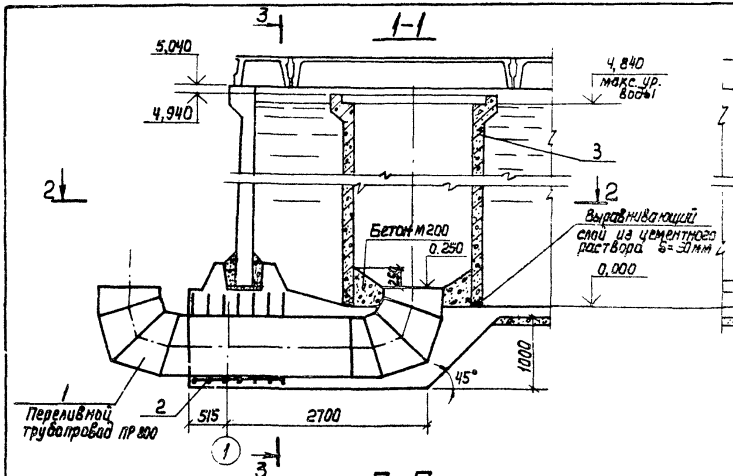

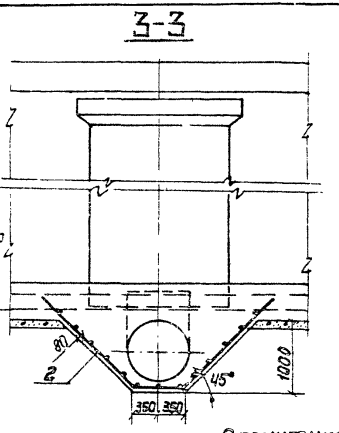

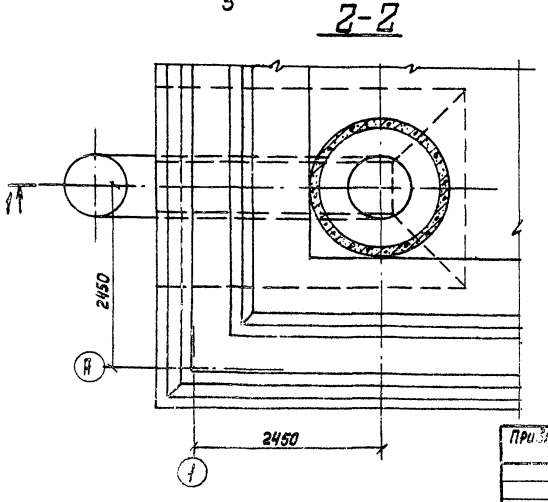

1. Заложить при бетонировании днища изделие поз.1. В объем строительных конструкций изделие не входит.
2. В месте прохода трубы стержни сеток днища, попадающие на края трубы, отогнуть, пересекающие трубу, разрезать и их концы приварить к трубе.
3. Трубу (поз.3) с нижнего торца обрубить на 200мм.

Спецификация к камере переливной

Поз.	Обозначение	Наименование	Кол. на испол.	Масса кг	Примеч.
		Сборочные единицы			
1	ТП 901-4-63.83-КНИ-7.200 лист	ПР 800	1		
2	- КНИ-1.033-02	Сетка	1		
		Стандартные изделия			
3		РТ 16.50 ГОСТ 6482.0-79	1	8700	См. примеч. п. 3
		Материалы			
		Бетон М200 В6 Мрз 50	0.60		$м^3$

ТП 901-4-62.83-КНИ

ГИП	Орлатов	Резервуары емкостью 5000-11000 $м^3$	Стадия: Р; Лист: 9; Листов:
Нач. отд.	Ярославцев		
Рук. груп.	Алмазов		
Вед. инж.	Толстикова	Камера переливная	СОЮЗВОДОКАНАЛПРОЕКТ
Инженер	Абрамова		

Привязан

Инв. №

Инв. № подл. | Подпись и дата | Взам. инв. №

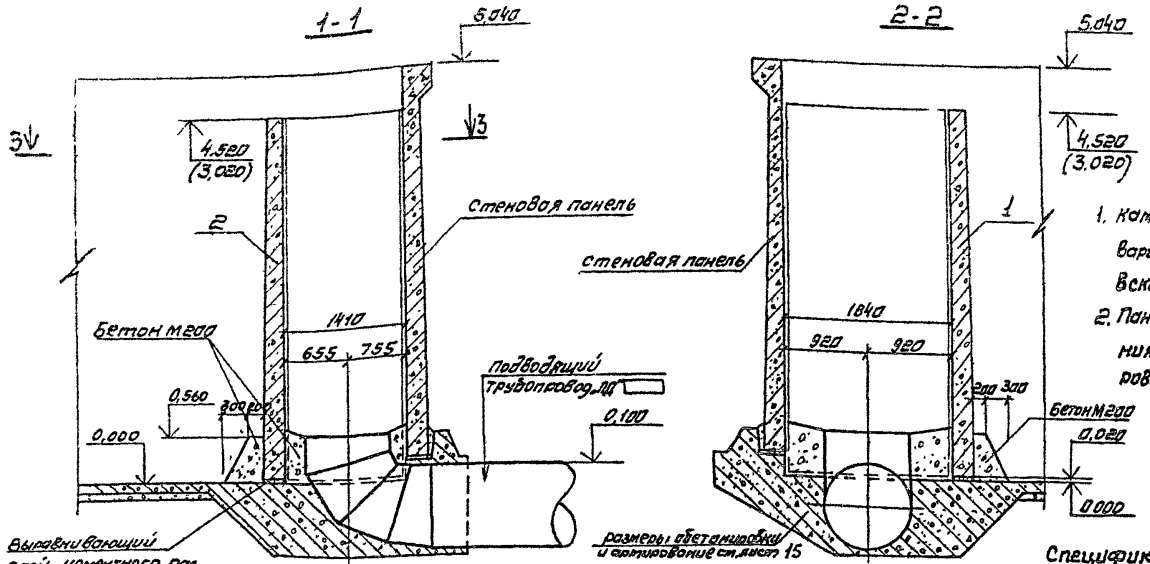

1. Камера приемная разработана в двух вариантах: вариант I - высотой 4.5м, вариант II - высотой 3м. В скобках даны отметки для варианта II.
2. Панели поз.1 закрепить временными приспособлениями на период набора 70% прочности обетонировки.

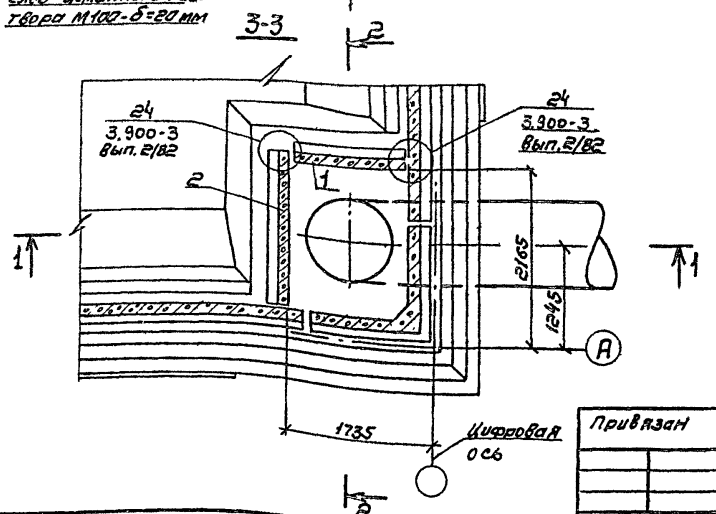

Спецификация к камере приемной

Поз.	Обозначение	Наименование	Кол. на испол. Вар.I	Кол. на испол. Вар.II	Масса ед.кг	Примеч.
		Сборочные единицы				
1	ТП901-4-63.83-КЖИ-2.500-01 лл V	Панель стеновая	1		2931	
	-03	То же		1	1418	
2	-КЖИ-2.500 лл V	"	1		4234	
	-02	"		1	2048	
		Материалы				
		Бетон М200 В6 Мрз100	1.9	1.9		м³
		Гермит ТУ480-1-119-71	27.2	18.2		м
		Тиоколовый герметик, Гидром-2"	0.02	0.01		м³

ТП 901-4-62.83-КЖ

Гип	Филатов	
Нач.отд.	Ярославский	
Рук.гр.	Алмазов	
Вед.инж.	Толстикова	
Ст.инж.	Елистратова	

Резервуары емкостью 5000 - 11000 м³

Стадия	Лист	Листов
Р	10	

Камера приемная

СОЮЗВОДОКАНАЛПРОЕКТ

Привязан

Инв. №

Инв.№ подл. | Подпись и дата | Взам.инв.№

Кол. Синицына

Инв. № подл.	Подпись и дата	Взамен. инв. №

Альбом III

Формат	Зона	Поз.	Обозначение	Наименование	Кол. на исполнение * 50	60	70	80	90	100	110		Примеч.
				Сборочные единицы									
		1	3.900-3 вып.4/82 ч. 2; КР-1	Каркас плоский	528	638	748	858	968	1078	1188		
А4		2	ТП 901-4-63.83-КЖИ-1,002 ал V	Сетка	36	40	44	48	52	56	60		
А4		3	-КЖИ-1.003 ал V	"	3	3	3	3	3	3	3		
А4		4	-КЖИ-1.005 ал V	"	36	40	44	48	52	56	60		
А4		5	-01	"	4	4	4	4	4	4	4		
А4		6	-КЖИ-1,006 ал V	"	36	40	44	48	52	56	60		
А4		7	-КЖИ-1,007 ал V	"	36	40	44	48	52	56	60		
А4		8	-КЖИ-1.008 ал V	"	3	3	3	3	3	3	3		
А4		9	-КЖИ-1,024 ал V	"	31	40	49	58	67	76	85		
А4		10	-КЖИ-1.025 ал V	"	18	20	22	24	26	28	30		
А4			-КЖИ-7.300 ал V	Трубопровод отводящий „от"	1	1	1	1	1	1	1		
А4			-КЖИ-7.400 ал V	Трубопровод спускной „сп"	1	1	1	1	1	1	1		
				Арматура по ГОСТ 5781-82									
Б4		11		ф12А-III ℓ=1310	660	720	780	840	900	960	1020		1,16 кг
Б4		12**		ф12А-III ℓ=2700	4	4	4	4	4	4	4		2,40 кг
Б4		13**		ф12А-III ℓ=1700	8	8	8	8	8	[illegible]	8		1,51 кг
Б4		14**		ф12А-III ℓ=1600	4	4	4	4	4	4	4		1,42 кг
Б4		15		ф12А-III ℓ=670	16	16	16	16	16	16	16		0,60 кг
Б4		16		ф16А-III ℓ=1450	24	24	24	24	24	24	24		2,29 кг
Б4		17		ф5Вр-I ГОСТ 6727-80 ℓ=1350	48	48	48	48	48	48	48		0,19 кг
				Материалы									
				Бетон М200, Мрз 50, 86	236,0	267,0	299,0	330,0	361,0	393,0	424,0		м³
				Цементный раствор М100	37,0	46,0	55,0	64,0	72,0	81,0	90,0		м³
				Бетон М50 (подготовка)	112,0	134,0	157,0	179,0	201,0	223,0	246,0		м³

* Исполнения обозначают емкость резервуара в сотнях м³

** Поз. 12, 13, 14 – см ведомость деталей на листе 17.

В объем строительных конструкций трубопроводы „от" и „сп" не входят.

ТП901-4-62.83-КЖ

Привязан									
	ГИП	Филатов		Резервуары емкостью 5000 – 11 000 м³	Стадия	Лист	Листов
	Нач.отд.	Ярославский			Р	11	
	Рук.груп	Алмазов					
	Вед.инж.	Толстикова		Днище спецификация элементов (начало)	СОЮЗВОДОКАНАЛПРОЕКТ		
Инв. №	Инжен.	Абрамова					

Формат	Зона	Поз	Обозначение	Наименование	Кол. на исполнение * 50	60	70	80	90	100	110	Примеч
				Переменные данные для исполнений								
				РЕ-100								
				Сборочные единицы								
А4		18	ТП 901-4-63.83-КЖИ-1.100-01	Каркас пространственный	4	4	4	4	4	4	4	
А4		19	-03	"	39	43	47	51	55	59	63	
А3		20	- КЖИ-1.001-01	Сетка	30	30	30	30	30	30	30	
А4		21	- КЖИ-1.004	"	40	50	60	70	80	90	100	
А4		22	- КЖИ-1.009	"	31	40	49	58	67	76	85	
А4		23	- КЖИ-1.010	"	18	20	22	24	26	28	30	
А4		24	- КЖИ-1.024-01	"	24	32	40	48	56	64	72	
А4		25	-02	"	18	20	22	24	26	28	30	
А4		26	- КЖИ-1.025-01	"	14	16	18	20	22	24	26	
А4		27	-02	"	8	8	8	8	8	8	8	
А3		28	- КЖИ-1.001-05	"	28	28	28	28	28	28	28	
				РЕ-75								
				Сборочные единицы								
А4		18	- КЖИ-1.100-01	Каркас пространственный	4	4	4	4	4	4	4	
А4		19	-03	"	39	43	47	51	55	59	63	
А3		20	- КЖИ-1.001-01	Сетка	30	30	30	30	30	30	30	
А4		21	- КЖИ-1.004-01	"	40	50	60	70	80	90	100	
А4		22	- КЖИ-1.026	"	31	40	49	58	67	76	85	
А4		23	-01	"	18	20	22	24	26	28	30	
А4		24	- КЖИ-1.024	"	24	32	40	48	56	64	72	
А4		25	-02	"	18	20	22	24	26	28	30	
А4		26	- КЖИ-1.025	"	14	16	18	20	22	24	26	
А4		27	-02	"	8	8	8	8	8	8	8	
А3		28	- КЖИ-1.001-05	"	28	28	28	28	28	28	28	
				РЕ-50								
				Сборочные единицы								
А4		21	- КЖИ-1.004-02	Сетка поз.18-20 и 22-28 см. спецификацию РЕ-75	40	50	60	70	80	90	100	
				РЕ-100м								
				Сборочные единицы								
А4		18	- КЖИ-1.100	Каркас пространственный	4	4	4	4	4	4	4	
А4		19	-02		39	43	47	51	55	59	63	
А3		20	- КЖИ-1.001	Сетка	30	30	30	30	30	30	30	
А4		21	- КЖИ-1.004	"	40	50	60	70	80	90	100	
А4		22,24	- КЖИ-1.009	"	55	72	89	106	123	140	157	
А4		23,25	- КЖИ-1.01а	"	36	40	44	48	52	56	60	
А4		26	- КЖИ-1.011	"	14	16	18	20	22	24	26	
А4		27	- КЖИ-1.010-01	"	8	8	8	8	8	8	8	
А3		28	- КЖИ-1.001-04	"	28	28	28	28	28	28	28	

Марка резервуара	Изделия арматурные. Арматура класса A-III ГОСТ 5781-82 ф6	ф8	ф10	ф12	ф14	ф16	ф18	Итого:	Ат-I ГОСТ 6727-80 ф4	ф5	Итого:	Общий расход кг.
РЕ-100-50	2235.9	1862.5	2546.7	1580.8	2140.1	3592.3	4615.2	18378.5	410.4	890.7	1301.1	19674.6
РЕ-100-60	2598.5	1815.5	3470.1	1720.1	2337.3	3949.4	5768.0	21459.9	523.3	1030.6	1553.9	23013.8
РЕ-100-70	3461.1	1968.5	3793.5	1859.4	2534.5	4306.5	6922.8	24846.3	636.2	1170.5	1806.7	26653.0
РЕ-100-80	3623.7	2121.5	4416.9	1998.7	2731.7	4663.6	8076.8	27632.7	749.1	1310.4	2059.5	29692.2
РЕ-100-90	4086.3	2274.5	5040.3	2138.0	2928.9	5020.7	9230.4	30719.1	862.0	1450.3	2312.3	33031.4
РЕ-100-100	4548.9	2427.5	5663.7	2277.3	3126.1	5377.8	10384.2	33805.5	974.9	1590.2	2565.1	36370.6
РЕ-100-110	5011.5	2580.5	6287.1	2416.6	3323.3	5734.9	11538.0	36891.0	1087.9	1730.1	2817.9	39709.8
РЕ-75-50	3050.8	1662.5	914.4	1580.8	2140.1	7237.5		16586.1	564.9	890.7	1455.6	18041.7
РЕ-75-60	3708.3	1815.5	1143.0	1720.1	2337.3	3905.9		19230.1	695.5	1030.6	1726.1	20956.2
РЕ-75-70	4365.8	1968.5	1371.6	1859.4	2534.5	9774.3		21874.1	826.1	1170.5	1996.6	23870.7
РЕ-75-80	5023.3	2121.5	1600.2	1998.7	2731.7	11042.7		24518.1	956.7	1310.4	2267.1	26785.2
РЕ-75-90	5680.8	2274.5	1828.8	2138.0	2928.9	12311.1		27162.1	1087.3	1450.3	2537.6	29699.7
РЕ-75-100	6338.3	2427.5	2057.4	2277.3	3126.1	13579.5		29806.1	1217.9	1590.2	2808.1	32614.2
РЕ-75-110	6995.8	2580.5	2286.0	2416.6	3323.3	14847.9		32450.1	1348.5	1730.1	3078.6	35528.7
РЕ-50-50	3050.8	1662.5	914.4	3632.1	2140.1	3592.3		14992.2	564.9	890.7	1455.6	16447.8
РЕ-50-60	3708.3	1815.5	1143.0	4284.1	2337.3	3949.4		17237.6	695.5	1030.6	1726.1	18963.7
РЕ-50-70	4365.8	1968.5	1371.6	4936.1	2534.5	4306.5		19483.0	826.1	1170.5	1995.6	21479.6
РЕ-50-80	5023.3	2121.5	1600.2	5588.1	2731.7	4663.6		21728.4	956.7	1310.4	2267.1	23995.5
РЕ-50-90	5680.8	2274.5	1828.8	6240.1	2928.9	5020.7		23973.8	1087.3	1450.3	2537.6	26511.4
РЕ-50-100	6338.3	2427.5	2057.4	6892.1	3126.1	5377.8		26219.2	1217.9	1590.2	2808.1	29027.3
РЕ-50-110	6995.8	2580.5	2286.0	7544.1	3323.3	5734.9		28464.5	1348.5	1730.1	3078.6	31543.2
РЕ-100М-50	1556.9	1238.8	5054.4	1580.8	2140.1	3592.3	4615.2	19778.5	680.8	890.7	1071.5	21740.7
РЕ-100М-60	1871.0	1352.2	6145.3	1720.1	2337.3	3949.4	5768.0	23144.3	224.0	1030.6	1254.6	24398.9
РЕ-100М-70	2185.1	1465.6	7236.2	1859.4	2534.5	4306.5	6922.8	26510.1	267.2	1170.5	1437.7	27941.7
РЕ-100М-80	2499.2	1579.0	8327.1	1998.7	2731.7	4663.6	8076.6	29875.9	310.4	1310.4	1620.8	31496.7
РЕ-100М-90	2813.3	1692.4	9418.0	2138.0	2928.9	5020.7	9230.4	33241.7	353.6	1450.3	1803.6	35045.6
РЕ-100М-100	3127.4	1805.8	10508.9	2277.3	3126.1	5377.8	10384.2	36607.5	396.8	1590.2	1987.0	38594.5
РЕ-100М-110	3441.5	1919.2	11599.8	2416.6	3323.3	5734.9	11538.0	39973.3	440.0	1730.1	2170.1	42143.4

Расход стали на основание приемной и переливной камер

Вариант приемной камеры	Марка подающего трубопровода														
I		ПД 1000		21.1	28.8				36.8		86.7	4.6			4.6	97.3
		ПД 800		21.1	27.4				36.8		85.3	4.6			4.6	89.9
		ПД 600		21.1	26.0				36.8		83.9	4.6			4.6	88.5
II		ПД 1000		14.5	28.8				23.0		66.3	4.6			4.6	70.6
		ПД 800		14.5	27.4				23.0		64.9	4.6			4.6	69.5
		ПД 600		14.5	26.0				23.0		63.5	4.6			4.6	68.1

Инв. № подл. | Подпись и дата | Взам. инв. №

Привязан:

Инв. №

ГИП	Филатов	
Нач. отд.	Ярославский	
Рук. груп.	Алмазов	
Вед. инж.	Толстикова	
Инженер	Абрамова	

ТП901-4-62.83-КЖ

Резервуары емкостью 5000 – 10000 м³

Днище. Ведомость расхода стали

Стадия	Лист	Листов
Р	13	

СОЮЗВОДОКАНАЛПРОЕКТ

Альбом III

Инв.№ подл. | Подпись и дата | Взам. инв.№

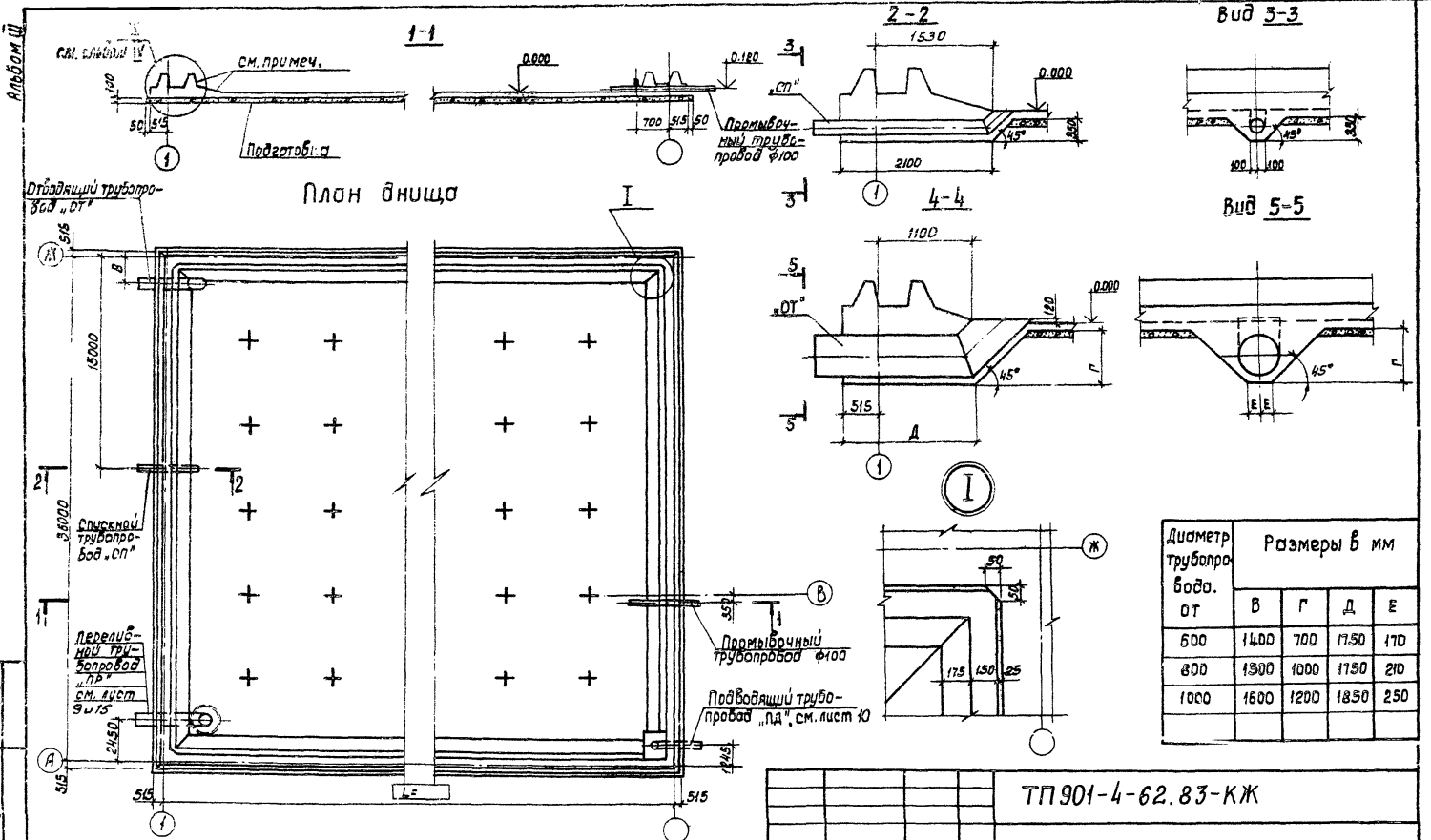

Диаметр трубопровода ОТ	Размеры в мм			
	В	Г	Д	Е
600	1400	700	1750	170
800	1500	1000	1750	210
1000	1600	1200	1850	250

Для резервуаров хоз.-питьевого водоснабжения поверхности затереть по сырому бетону до ликвидации раковин и пор.

Привязан

Инв.№

ГИП	Филатов	
Нач.отд.	Ярославский	
Рук.гр.	Алмазов	
Вед.инж.	Толстикова	
Инженер	Абрамова	

ТП 901-4-62.83-КЖ

Резервуары емкостью 5000-10000 м³

Днище Полупогружной чертеж.

Стадия	Лист	Листов
Р	14	

СОЮЗВОДОКАНАЛПРОЕКТ

Альб. № III

1-1

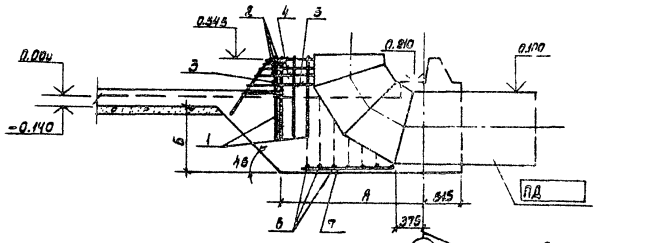

2-2

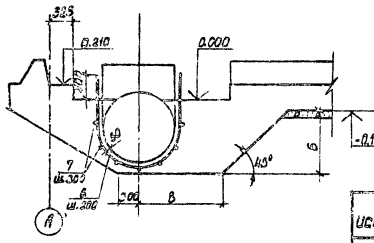

План

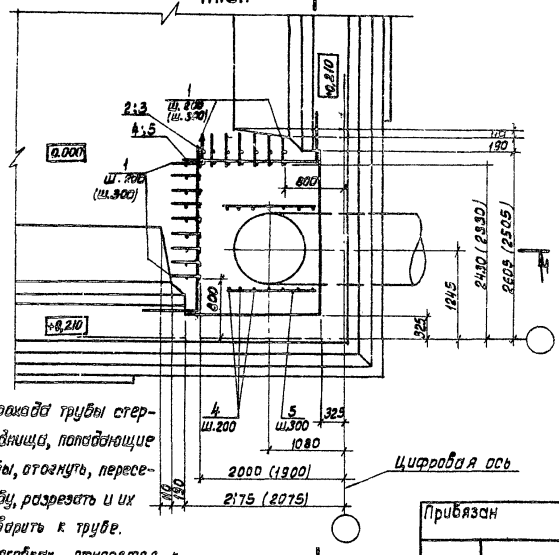

1. В месте прохода трубы стержни сеток днища, попадающие на края трубы, отогнуть, пересекающие трубу, разрезать и их концы приварить к трубе.
2. Цифры в скобках относятся к варианту II приемной камеры.

Ведомость деталей

Поз.	Эскиз	Исп.
3	R = 339	—
	R = 435	01
	R = 335	02
2	2250	
4	1830	

Исп.	Марка трубопровода	Размеры, мм. А	Б	В	Примечание
—	ПД 1000	1085	950	1160	Марка трубопровода назначается при привязке.
01	ПД 800	2085	750	1560	
02	ПД 600	2285	600	1560	

Спецификация элементов

Формат	Зона	Поз.	Обозначение	Наименование	Кол. на исп. —	01	02	Примечание
				Сборочные единицы				
А4		1	ТП901-4-63.83-КЖИ-1054 МУ	Сетка	16(10)	16(10)	16(10)	
Б4		2		ф10 AIII ГОСТ 5781-82 Е=2350	3	3	3	1.82 кг.
Б4		3		ф10 AIII ГОСТ 5781-82 Е=1850	1	1	1	1.14 кг.
Б4		4		ф10 AIII ГОСТ 5781-82 Е=2530	3	3	3	1.56 кг.
Б4		5		ф10 AIII ГОСТ 5781-82 Е=1450	1	1	1	0.90 кг.
Б4		6		ф10 AIII ГОСТ 5781-82 Е=2250	7			1.40 кг.
Б4				ф10 AIII ГОСТ 5781-82 Е=1900		7		1.17 кг.
Б4				ф10 AIII ГОСТ 5781-82 Е=1550			7	0.96 кг.
Б4		7		ф8 AIII ГОСТ 5781-82 Е=1250	7	7	7	0.50 кг.

Инв. № подл. | Подпись и дата | Взам. инв. №

Привязан

Инв. №

ГИП	Филатов	
Нач. отд.	Ярославский	
Рук. гр.	Алмазов	
Вед. инж.	Толстикова	
Инженер	Абрамова	

ТП 901-4-62.83-КЖ

Резервуары емкостью 5000 — 10000

Днище. Основание под приемную камеру

Стадия	Лист	Листов
Р	15	

СОЮЗВОДОКАНАЛПРОЕКТ

Альбом III

План раскладки нижних сеток

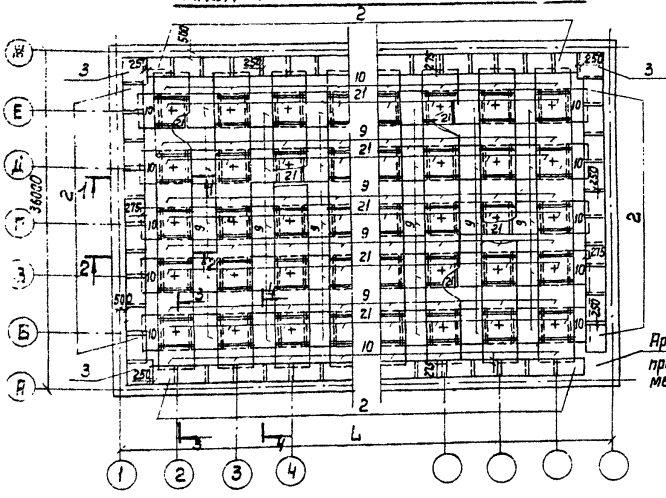

План раскладки верхних сеток

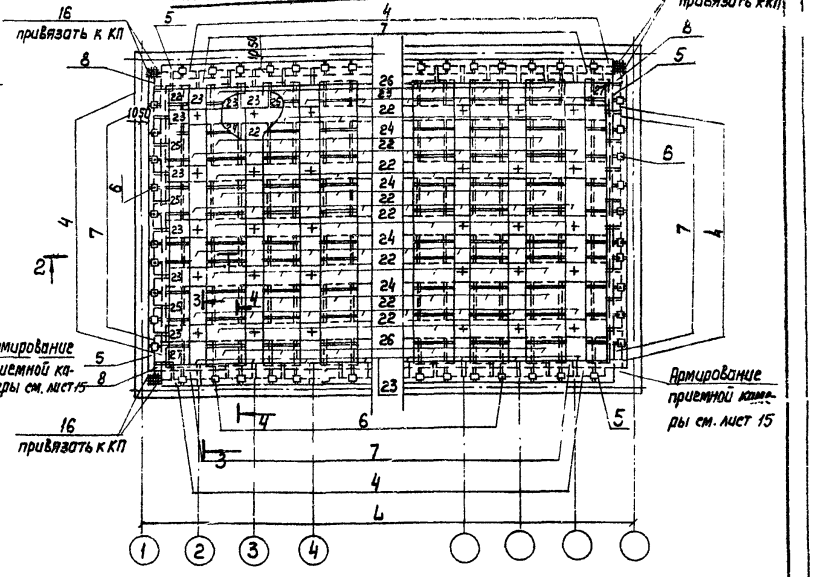

План раскладки каркасов-фиксаторов

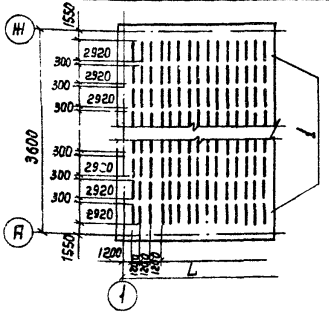

1. Размер L см. лист 14*
2. В месте прохода труб стержни сеток, попадающие на край трубы, отогнуть, пересекающие трубу, разрезать и их концы приварить к трубе.
3. Разрезы см. лист 18

Привязан		ТП 901-4-62.83-КЖ	
Инв. №	ГИП Филатов; Нач. отд. Ярославский; Рук. груп. Алмазов; Вед. инж. Толстикова; Инженер Абрамова	Резервуары емкостью 5000 - 11000 м³. Днище. План раскладки нижних и верхних сеток.	Стадия: Р; Лист: 16; Листов: —
			Союзводоканалпроект

Инв. № подл. | Подпись и дата | Взам. инв. №

Альбом III

Фрагмент раскладки верхних сеток

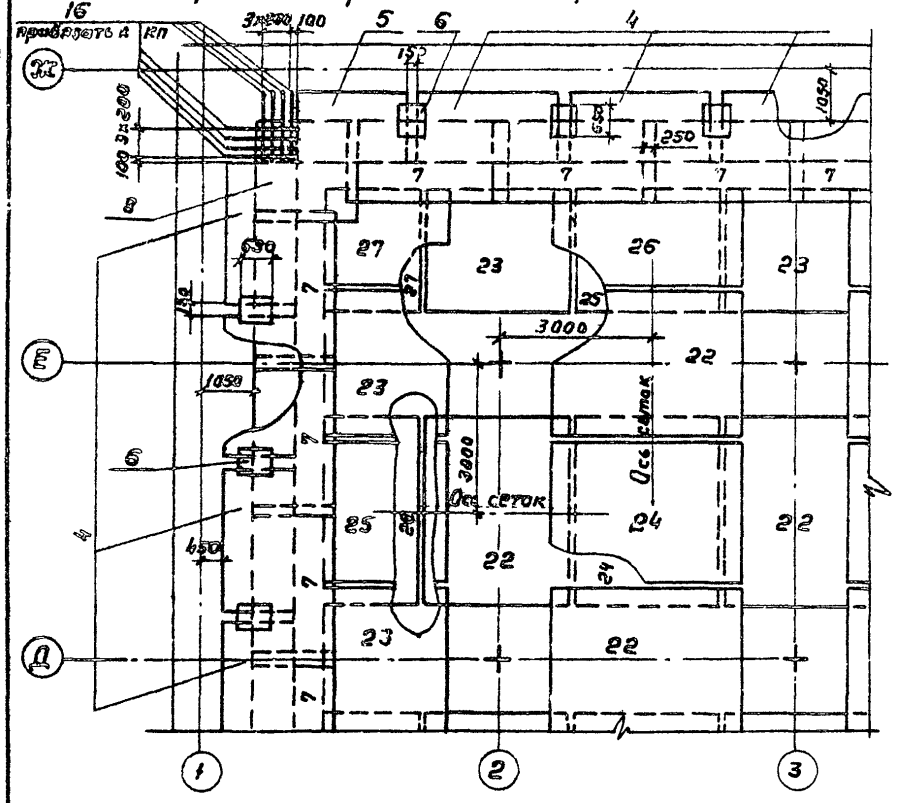

План раскладки каркасов КП и КР

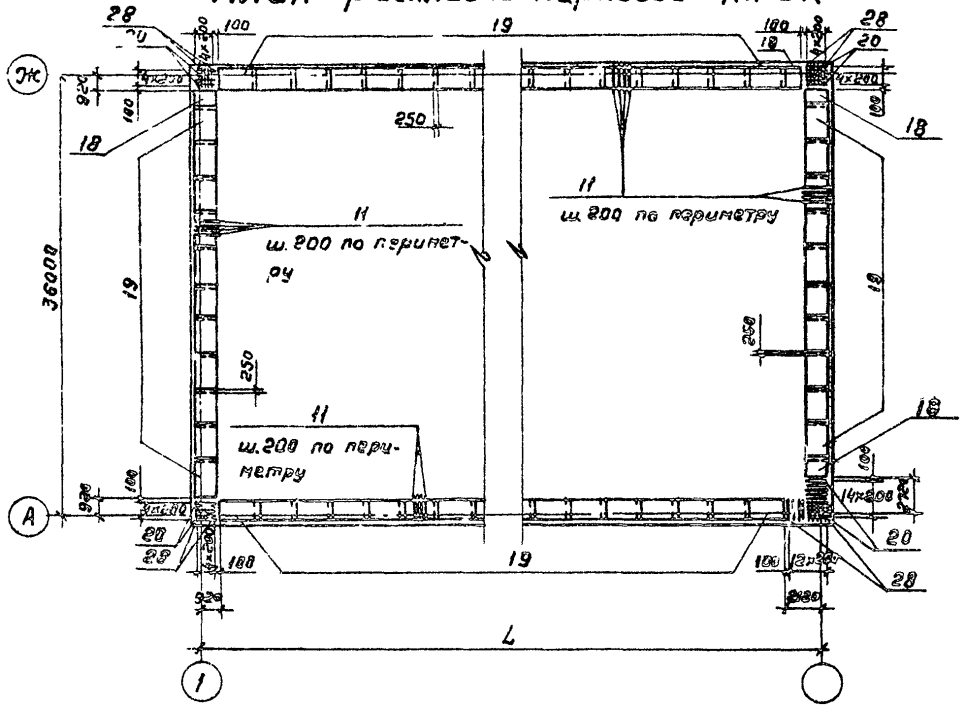

Сопряжение каркасов в углу

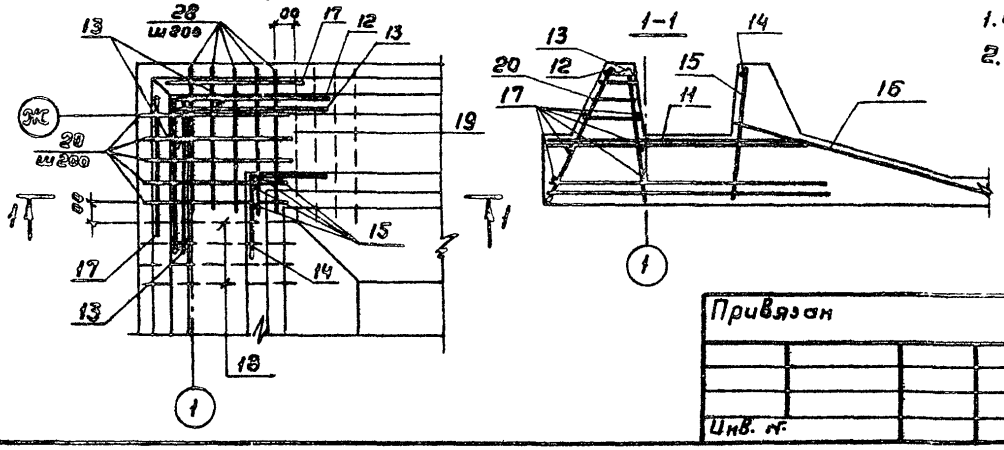

1. Стержни поз. 11–17 привязать к КП
2. Размер L см. лист 14

Ведомость деталей

Поз	Эскиз
12	1350 / 1350
13	1350 / 350
14	800 / 800

Привязан				ТП 901-4-62.83-КЖ			
				Резервуары емкостью 5000 – 11000 м³	Стадия	Лист	Листов
					Р	17	
Инв. №				Днище. Фрагмент раскладки верхних сеток. План раскладки каркасов КП и КР.	СОЮЗВОДОКАНАЛПРОЕКТ		

ГИП	Филатов	
Нач. отд.	Ярославский	
Рук. груп.	Алмазов	
Вед. инж.	Толстикова	
Инжен.	Абрамова	

Инв. № подл. | Подпись и дата | Взам. инв. №

Альбом III

Длинные концы каркаса

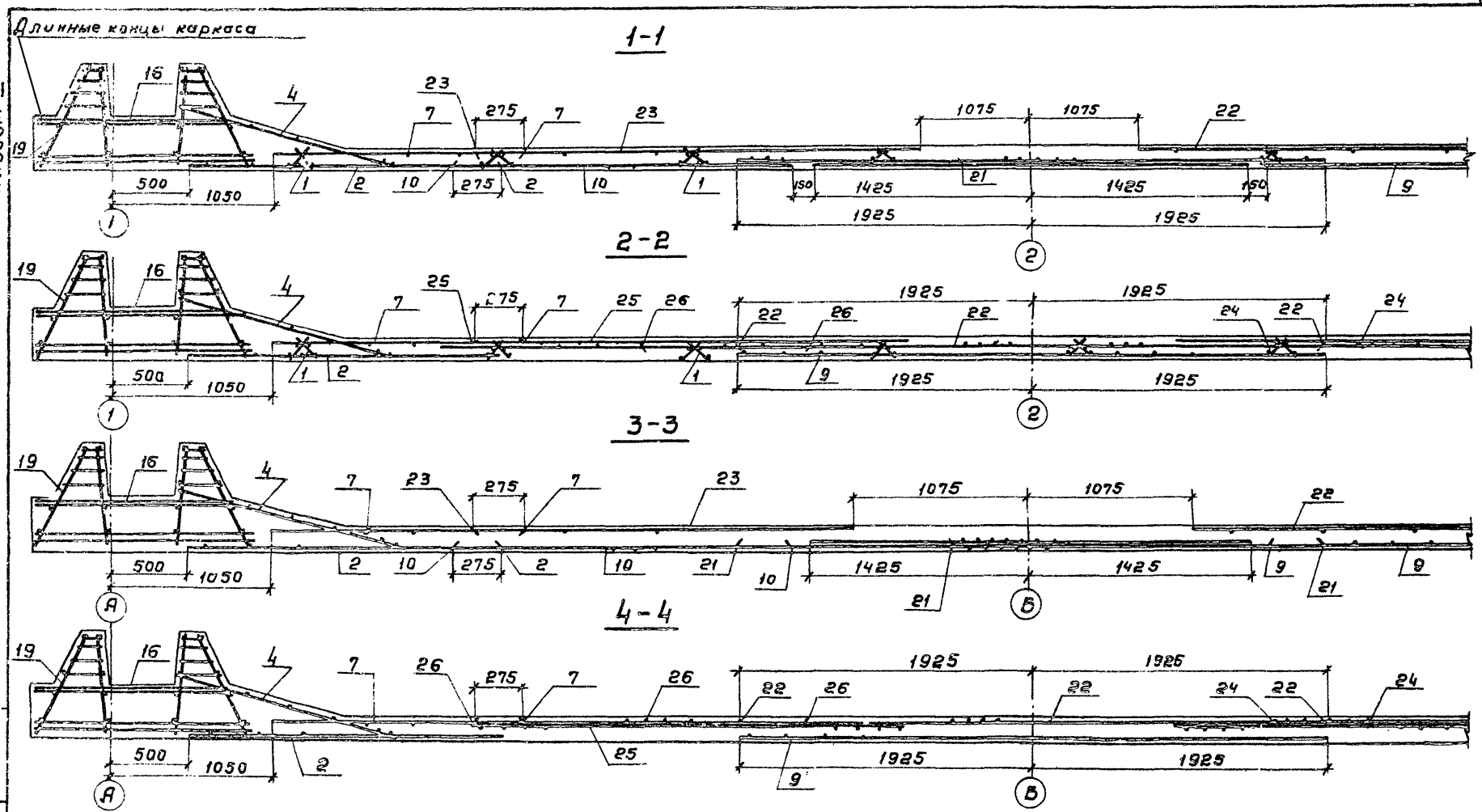

Защитный слой для нижней арматуры, равный 35мм, обеспечивается установкой бетонных сухариков* требуемой толщины, для верхней арматуры - 20мм каркасами - фиксаторами (поз.1).

Привязан

Инв.№

ГИП	Филатов	
Нач.отд.	Ярославский	
Рук.груп	Алмазов	
Вед.инж	Толстикова	
Инжен.	Абранова	

ТП 901-4-62.83-КЖ

Резервуары емкостью 5000 - 11000 м³

Днище. Разрезы.

Стадия	Лист	Листов
Р	18	

СОЮЗВОДОКАНАЛПРОЕКТ

Инв.№ подл. | Подпись и дата | Взам. инв.№

Госстрой СССР

Тбилисский филиал
ЦИТП

Типовой проект /серия/
№ 901-4-62 а.3

Заказ № 233

Цена 0 руб 80 коп

Тираж 500

Дата "1" III 1985 г

gost.e-ecolog.ru