ТИПОВОЙ ПРОЕКТ

503-1-26.84

НАВЕС СТОЯНКА ДЛЯ 16 АВТОМАШИН РЕМОНТНО-МЕХАНИЧЕСКОЙ МАСТЕРСКОЙ НА 80 УСЛОВНЫХ РЕМОНТОВ В ГОД

С ПРИСТРОЕННОЙ КОТЕЛЬНОЙ НА 2 КОТЛА „УНИВЕРСАЛ-6 М"

Альбом I

Архитектурно – строительные решения. Конструкции железобетонные. Отопление и вентиляция. Электрооборудование. Автоматизация санитарно – технических систем.

1574-01

gost.e-ecolog.ru

ЦЕНТРАЛЬНЫЙ ИНСТИТУТ
ТИПОВОГО ПРОЕКТИРОВАНИЯ ГОССТРОЯ СССР
МИНСКИЙ ФИЛИАЛ
г. Минск 220600 ул. К. Маркса 32
Сдано в печать 30.09 1985г.
Заказ №136 тираж 250 экз.
Инв №15741/1 цена 2-43

ТИПОВОЙ ПРОЕКТ

503-1-26.84

НАВЕС СТОЯНКА ДЛЯ 16 АВТОМАШИН РЕМОНТНО-МЕХАНИЧЕСКОЙ МАСТЕРСКОЙ НА 80 УСЛОВНЫХ РЕМОНТОВ В ГОД С ПРИСТРОЕННОЙ КОТЕЛЬНОЙ НА 2 КОТЛА „УНИВЕРСАЛ-6 М"

АЛЬБОМ I

СОСТАВ ПРОЕКТА:

Альбом I – Архитектурно-строительные решения. Конструкции железобетонные. Отопление и вентиляция Электрооборудование. Автоматизация санитарно-технических систем

Альбом II – Заказные спецификации.

Альбом III – Сметы.

Альбом IV – Ведомости потребности в материалах

РАЗРАБОТАН
ПРОЕКТНЫМ ИНСТИТУТОМ Союзгипролесхоз

ГЛАВНЫЙ ИНЖЕНЕР ИНСТИТУТА Л.Степанов.
ГЛАВНЫЙ ИНЖЕНЕР ПРОЕКТА Ю.Антонов.

Утвержден Гослесхозом СССР
протокол №79 от 11.08.1980 г.

Введен в действие Союзгипролесхозом
приказ №289 от 24.07.1984 г.

Тиловой проект 503-1-26.84

Альбом I

N п/п	Наименование листов	№ листа	№ стр.
1	2	3	4
1.	Содержание проекта		3
	Архитектурно-строительные решения		
2	Общие данные	АР-1	4
3	План на отм. 0,000	АР-2	5
4	Разрезы 1-1, 2-2, 3-3	АР-3	6
5	Фасады	АР-4	7
6	План полов и кровли Экспликация полов	АР-5	8
	Конструкции железобетонные		
7	Общие данные	КЖ-1	9
8	План фундаментов План подземного хозяйства Фундаменты Ф.п 1, ФОт 1, ФОт-2. Сечения 1-1÷7-7.	КЖ-2	10
9	Схемы расположения элементов фундаментов (вариант из сборных блоков) и плит покрытия	КЖ-3	11
10	Схема расположения ферм и колонн. Разрезы 1-1÷2-2	КЖ-4	12
11	Узлы 1 и 2	КЖ-5	13
12	Узлы 3-8. Опалубка балок ФБТ 12а/А, ФБТ 2б-1А1У. Соединительные детали	КЖ-6	14
13	Калориферная К-1	КЖ-7	15
14	Канал для подогрева автомашин. План. Разрезы 1-1, 2-2. Узел 1.	КЖ-8	16
15	Схемы расположения лотков и плит перекрытия канала ПИ-1.	КЖ-9	17
	Фермы ФБТ 12а-1А IV, ФБТ 12б-1А IV. Плита ПИ-1		
	Закладные изделия МС 1÷МС3, МН1	КЖИ-1	18

1	2	3	4
	Отопление и вентиляция		
16	Общие данные (Начало)	ОВ-1	19
17	Общие данные (Окончание)	ОВ-2	20
18	Отопление, вентиляция и теплоснабжение. План и схемы	ОВ-3	21
19	Установка системы П-1	ОВ-4	22
20	Подключение автомобиля к системе воздухоподогрева. Общий вид.	ОВ-5	23
21	Воздухосборники горизонтальный и вертикальный	ОВ-6	24
	Электрооборудование		
22	Общие данные	ЭЛ-1	25
23	Электрооборудование. План на отм. 0,000	ЭЛ-2	26
24	Ведомости электрооборудования кабельных изделий и материалов, поставляемых заказчиком, подрядчиком и электромонтажной организацией	ЭЛ-3	27
	Автоматизация санитарно-технических систем		
25	Общие данные Приточная система П1	АС-1	28
26	Принципиальная технологическая схема	АС-2	29
27	Принципиальная электрическая схема управления	АС-3	30
28	Схема внешних соединений. План размещения электрооборудования	АС-4	31

Нач.отд.	Елисеев		ТП 503-1-26.84
ГИП	Антонов		Ремонтно-техническая мастерская на 80 условных ремонтов в год с пристроенной котельной на 2 котла «Универсал-6м» и навесом для стоянки 16 автомашин
Привязан			Навес для стоянки 9 автомашин — Стадия: Р; Лист; Листов: 1
			Содержание — Гослесхоз СССР СОЮЗГИПРОЛЕСХОЗ

Альбом I

Типовой проект 503-1-26.84

Ведомость чертежей основного комплекта

Формат	Лист	Наименование	Примечание
22 г	АР-1	Общие данные	
"	АР-2	План на отм. 0.000	
"	АР-3	Разрезы 1-1, 2-2, 3-3	
"	АР-4	Фасады	
"	АР-5	Планы полов и кровли. Экспликация полов.	

Ведомость примененных и ссылочных документов

Обозначение	Наименование	Примечание
ГОСТ 12506-81	Окна деревянные для зданий промышленных предприятий	
Серия 2.435-6 в.1.	Противопожарные двери и ворота промышленных зданий.	
Серия 1.138-10, вып.1	Перемычки железобетонные для зданий с кирпичными стенами	

Сводная спецификация

Марка	Обозначение	Наименование	Кол-во	Примечание
		Изделия деревянные		
НС1-94	ГОСТ 12506-67	Оконный блок	1	ОК1
ПДУ-5	Серия 2.435-6 вып.1	Противопожарная дверь	1	①

Основные технико-экономические показатели см. лист КЖ-1.

Типовой проект разработан в соответствии с действующими нормами и правилами и предусматривает мероприятия, обеспечивающие взрывную, взрывопожарную и пожарную безопасность при эксплуатации здания.

Главный инженер проекта Антонов

Ведомость перемычек

Перемычки: Марка по проекту	Схема сечения	Кол. мед	Элементы перемычек: Марка	Обозначение	Кол.
пр1	380, 140	1	1пр3.19.12.14	Серия 1.138-10, вып 1	3
пр2	380, 140, 220	1	1пр3-19-12-14	То же	2
			1пр8-20-12-24	—"—	1
пр3		1	1пр1-10-12-14	—"—	2
			1пр38-12-12-22у	—"—	1
Для расчетной температуры наружного воздуха -20°С					
пр1	380, 140	1	1пр3-19-12-14	Серия 1.138.10, вып.1	3
пр2	380, 140, 220	1	1пр3-19.12.14	То же	2
			1пр8-20-12-22у	—"—	1
пр3		1	1пр1-10.12.14	—"—	2
			1пр38-12-12-22у	—"—	1
Для расчетной температуры наружного воздуха -40°С					
пр1	510, 140	1	1пр3-19-12-14	Серия 1.138-10, вып.1	4
пр2	510, 140, 220	1	1пр3-19-12-14	—"—	3
			1пр8-20-12-22у	—"—	1
пр3		1	1пр1-10-12-14	—"—	3
			1пр38-12-12-22у	—"—	1

Ведомость отделки помещений

Наименование	Потолок: Штукатурка или затирка	Потолок: Окраска	Стены и перегородки: Штукатурка или затирка	Стены и перегородки: Окраска или облицовка	Отделка низа стен и перегородок (панель): Окраска или облицовка	Отделка низа стен и перегородок (панель): Высота
Калориферная	—	известковая побелка	—	известковая покраска	—	—

Наружная отделка

Наименование здания	Отделка
Стены	Фасад выполняется из отборного глиняного кирпича с расшивкой швов.
Цоколь	Штукатурка цементным раствором с добавлением красителя.
Окна, двери	Оконные и дверные откосы штукатурятся известко-цементным раствором. Все столярные изделия окрашиваются масляной краской за 2 раза.

Технико-экономические показатели

Наименование	Един. изм.	Навес	Калориферная	Всего
Площадь застройки	$м^2$	644.5	28.3	672.8
Строительный объем	$м^3$	—	94.9	94.9
Общая площадь	$м^2$	642.7	20.7	663.4

Таблица толщин стен и утеплителя

Материал: Стены	Материал: Утеплитель	Расчетная $t_н$ °С	Толщина в мм: Стены	Толщина в мм: Утеплитель
Глиняный обыкновенный кирпич ГОСТ 530-71	Пенобетон γ = 400 кг/м³	-20	380	60
		-30	380	80
		-40	510	100

Схема заполнения оконного проема

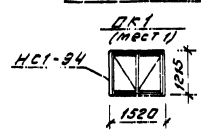

Ведомость основных комплектов

Обозначение	Наименование	Примечан
АР	Архитектурно-строительные решения	
ОВ	Отопление и вентиляция	
ЭМ	Электротехническая часть	
АОВ	Автоматизация санитарно-технических систем	

Инв. №			
Вед.инж.	Рязанова		
Гр.инж.	Синадский		
Гл.спец.	Богаенко		
Нач.отд.	Елисеев		
ГИП	Антонов		
Н.контр.	Антонов		

Привязан.

ТП 503-1-26.84 АР

РММ на 20 условных ремонтов в год с пристроенной котельной на 2 котла, универсал-6м и навесом-стоянкой на 16 автомашин.

Навес для стоянки 16 автомашин.	Стадия	Лист	Листов
	Р	1	5

Общие данные

Гослесхоз СССР Союзпипролесхоз г. Москва

Альбом I

Типовой проект 503-1-26.84

План на отм. 0.000

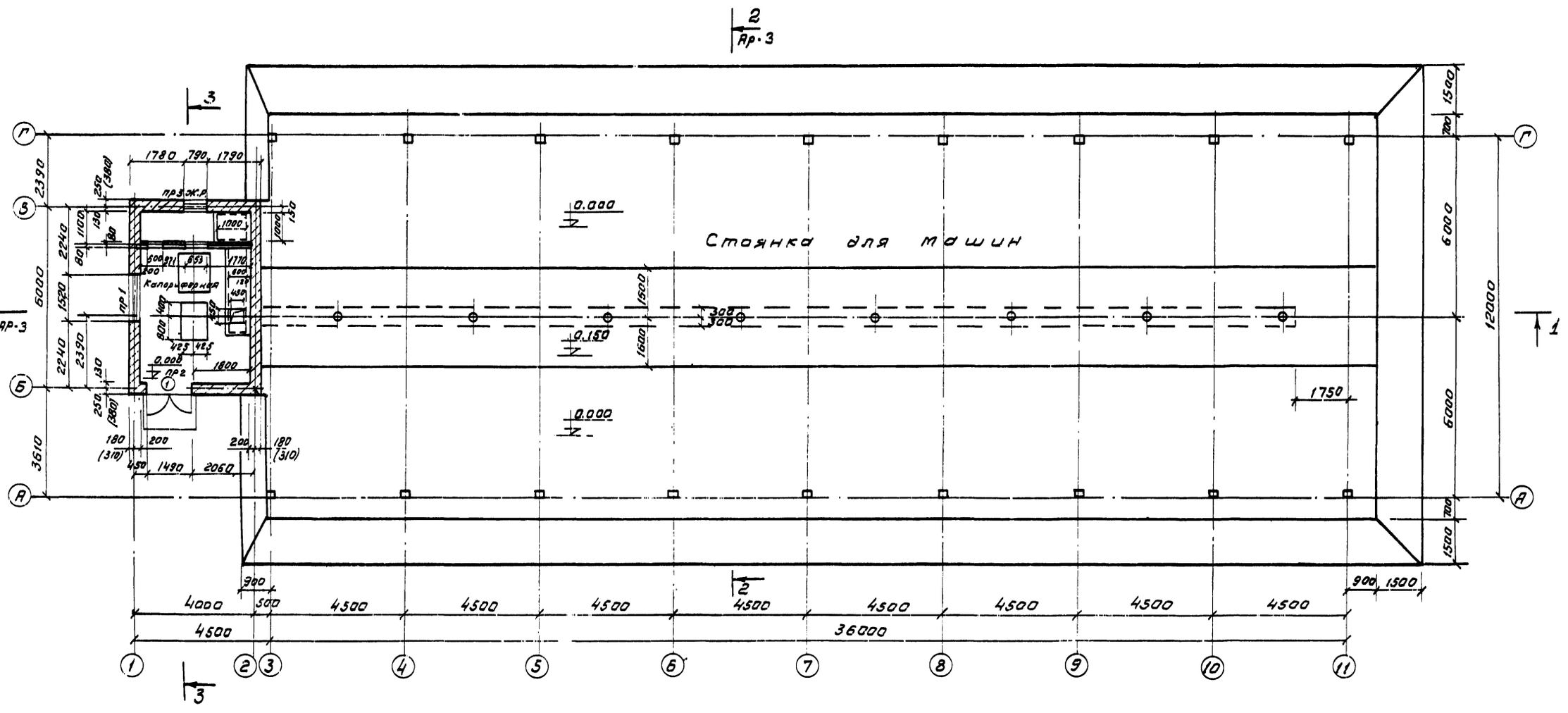

Вед.инж.	Рязанова		
Рук.гр.	Синадский		
Гл.спец.	Богаенко		
Нач.отд.	Елисеев		
ГИП	Антонов		
Гл.инж. ин-та	Степанов		
Н.контр.	Антонов		

Привязан

ТП 503-1-26.84 АР

РММ на 80 условных ремонтов в год с пристроенной котельной на 2 котла „Универсат-6т" и навесом для стоянки на 16 автомашин

Навес для стоянки 16 автомашин

Стадия	Лист	Листов
Р	2	

План на отм. 0.000

Гослесхоз СССР
Союзгипролесхоз

Альбом I

Типовой проект 503-1-26.84

Разрез 1-1

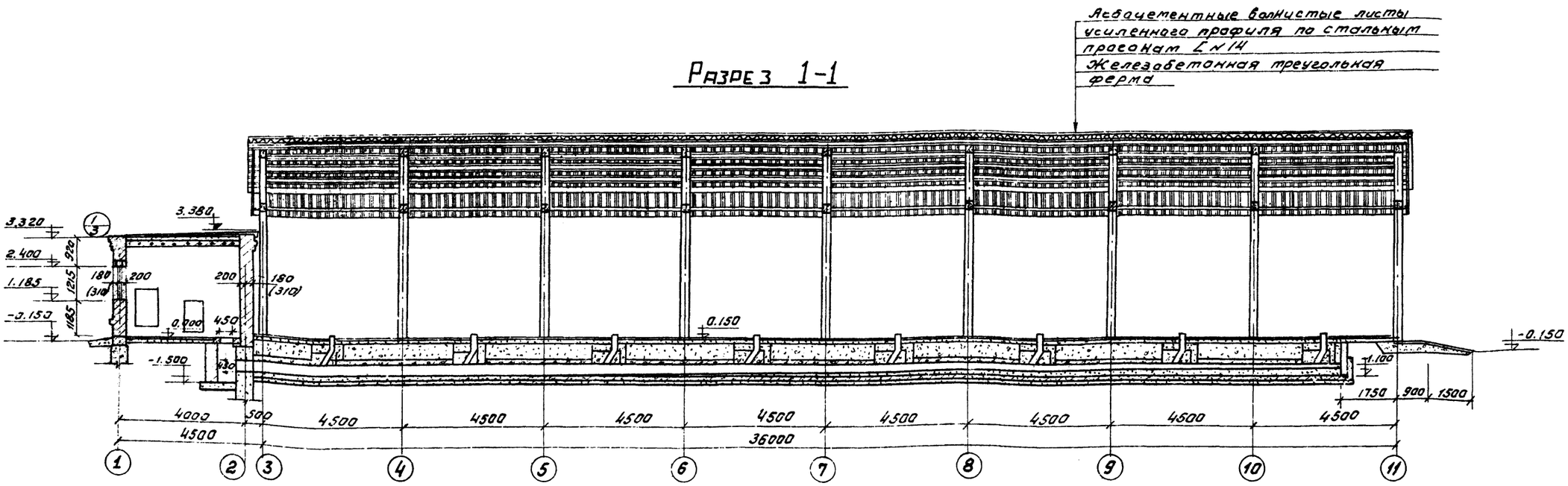

Разрез 2-2

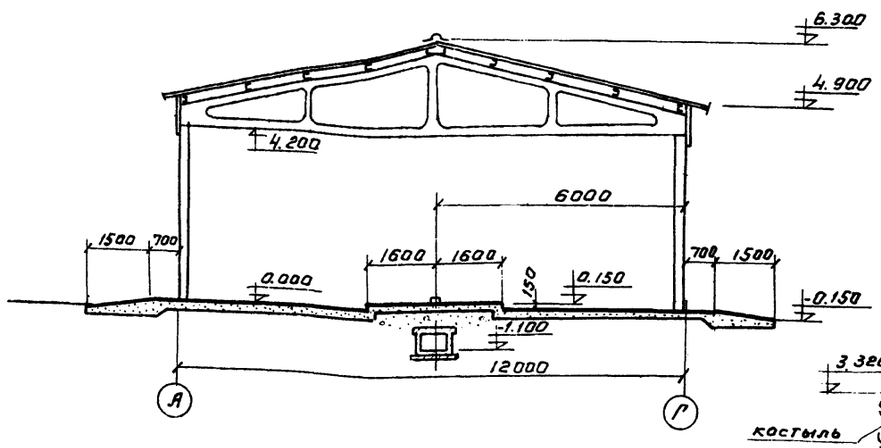

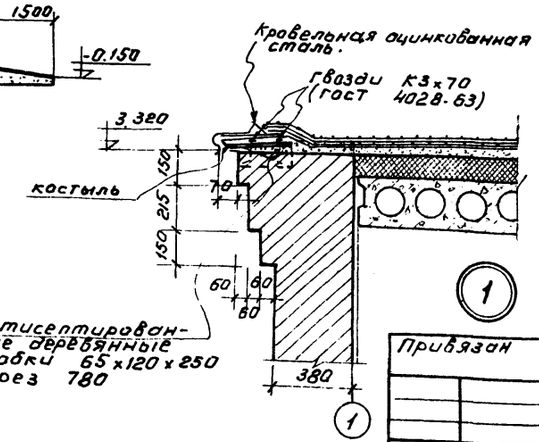

Разрез 3-3

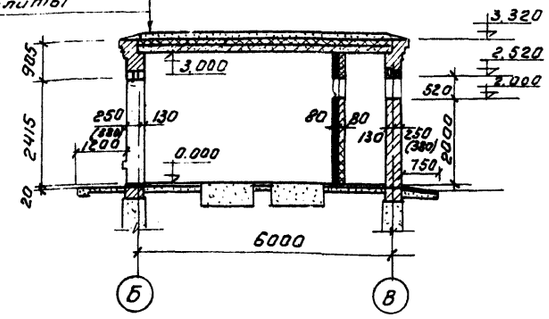

Привязан

Инв №

Вед. инж.	Рязанова		
Рук. гр.	Синадский		
Гл. спец.	Богаенко		
Нач. сект.	Елисеев		
	Антонов		
Гл. инж. пр.	Степанов		
Н. контр.	Антонов		

ТП 503-1-26.84 АР

РММ на 80 условных ремонтов в год с пристроенной котельной на 2 котла «Универсал-6м» с навесом стоянкой на 16 автомашин

Навес для стоянки 16 автомашин

Стадия	Лист	Листов
Р	3	

Разрезы 1-1, 2-2, 3-3.

Гослесхоз СССР Союзгипролесхоз г. Москва

1514 (

Альбом I

Фасад 1-11

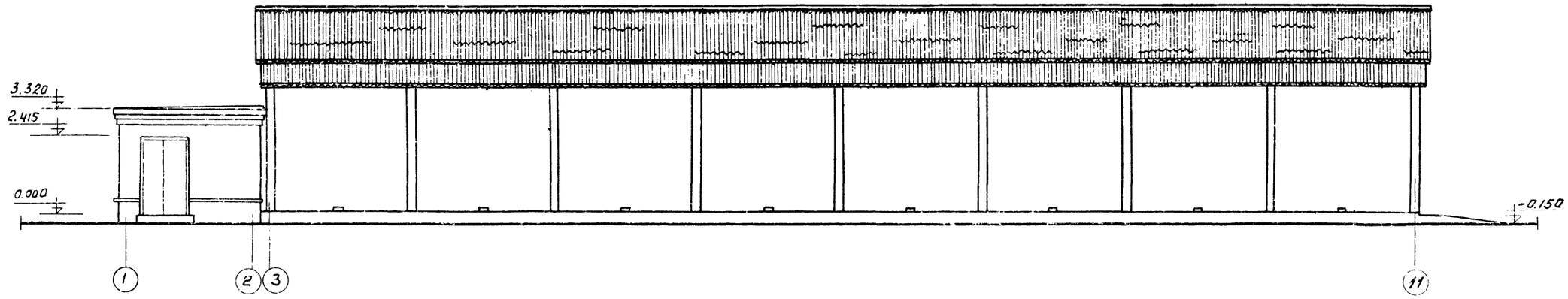

Фасад 11-1

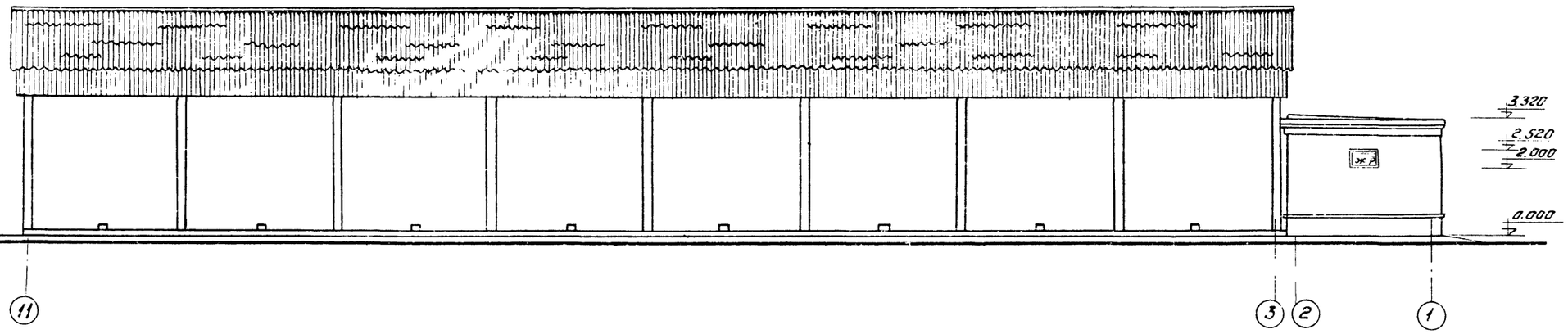

Фасад Г-А

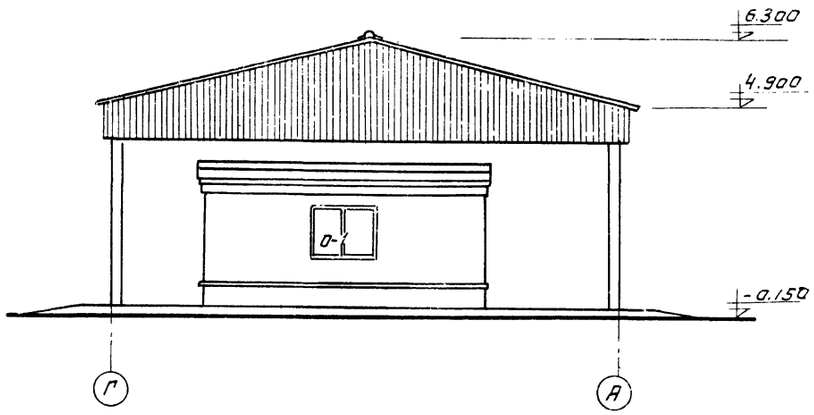

Фасад А-Г

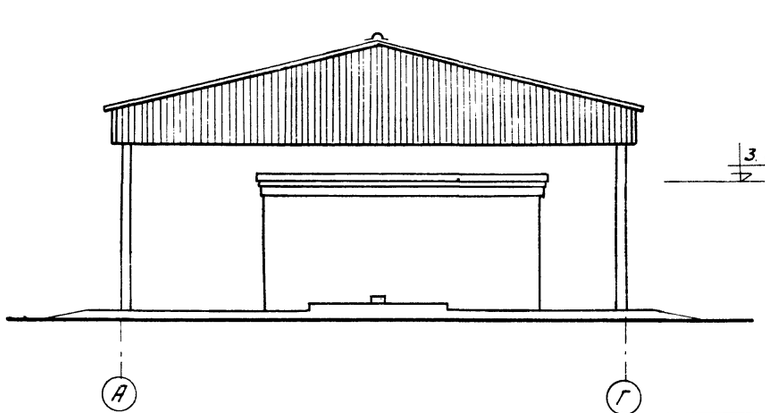

Типовой проект 503-1-26.84

Привязан

Гл.инж.	Рязанова	
Рук.гр.	Синадский	
Гл.спец.	Богаенко	
Нач.отд.	Елисеев	
ГИП	Антонов	
Гл.инж. ин-та	Степанов	
Н.контр.	Антонов	

ТП 503-1-26.84 АР

РММ на 80 условных ремонтов в год с пристроенной котельной на 2 котла "Универсал-6м" и навесом для стоянки на 16 автомашин.

Навес для стоянки 16 автомашин

Стадия	Лист	Листов
Р	4	

Гослесхоз СССР
Союзлиспромлесхоз

Альбом I

Типовой проект 503-1-26.84

План кровли

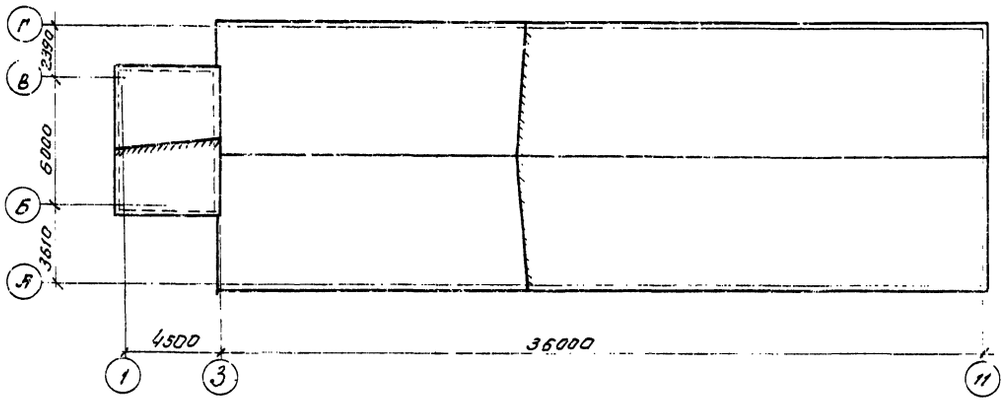

План полов

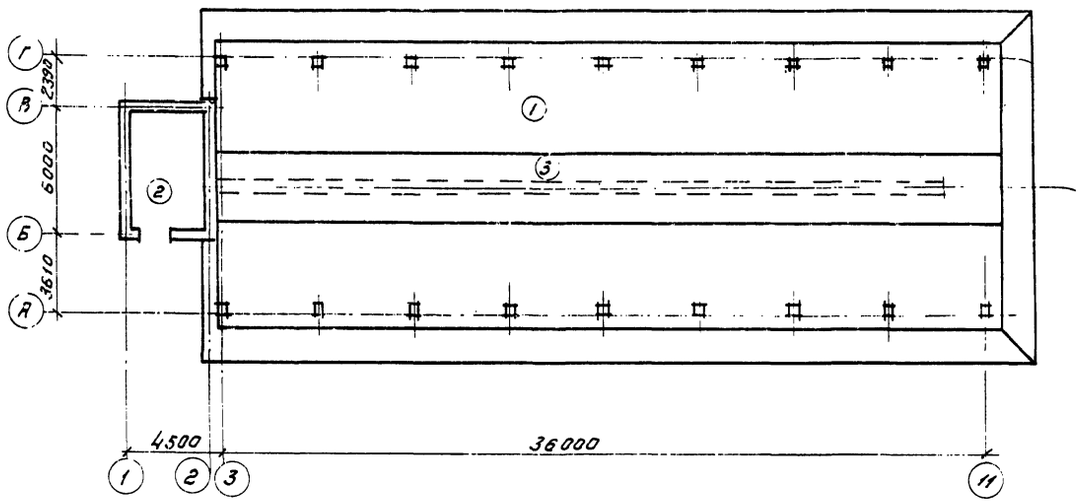

Экспликация полов

Тип по проекту	Конструкция пола	Материал слоя	Тип слоя	Толщ. слоя мм.	Дополнительные указания.
1		Бетон марки 400 Бетонный подстилающий слой м 150 Грунт утрамбованный щебнем или гравием крупностью 40-50	П-9	50 100	
2		Цементно-песчаный раствор М300 Бетонный подстилающий слой м.100. Грунт утрамбованный щебнем или гравием крупностью 40-50	П-9	30 100	
3		Бетон м 200 Бетонный подстилающий слой м150 Грунт уплотненный щебнем Шлак γ = 600 кгс/м³ Железобетонный лоток	П-9	20 100 100 250	

Вед. инж.	Рязанов		ТП 503-1-26.84	АР
Рук. гр.	Синайский		РТП на 80 условных ремонтов в год с пристроенной котельной на 2 котла "Универсал-6м" с навесом для стоянки на 16 автомашин.	
Гл. спец.	Богаенко			
Нач. отд.	Елисеев			
ГИП	Антонов			
Н. контр.	Антонов		Навес для стоянки 16 автомашин.	Стадия: Р; Лист: 5; Листов:
			Планы полов и кровли. Экспликация полов.	Гослесхоз СССР СОЮЗГИПРОЛЕСХОЗ г. Москва

Привязан

Инв. №

Альбом I

Ведомость рабочих чертежей основного комплекта КЖ

Формат	Лист	Наименование	Примечание
2Ф	1	Общие данные	
"	2	Схема расположения элементов фундаментов	
"		Фундаменты фм 1; Фом 1; фом 2. Сечения 1-1 ÷ 7-7	
"	3	Схемы расположения элементов фундаментов	
		(вариант из сборных блоков) и плит покрытия	
"	4	Схема расположения ферм и колонн. Разрезы 1-1; 2-2	
"	5	Узлы 1 и 2	
"	6	Узлы 3÷8. Схема раскладки асбестоцементных	
		листов покрытия	
"	7	Калориферная К1	
"	8	Канал для подогрева автомашин. План. Разрезы 1-1; 2-2. Узел	
"	9	Схемы расположения лотков и плит перекры-	
		тия канала.	

Ведомость спецификаций

Лист	Наименование	Примечание
2	Спецификация к схеме расположения	
	элементов фундаментов	
3	Спецификация железобетонных конструкций	
4	Спецификация элементов к схеме	
	расположенной на листе	
5	Групповая спецификация для	
	сборных элементов	
6	Спецификация элементов к схеме	
	расположенной на листе	
7	Спецификация элементов монолитной	
	конструкции	
9	Спецификация к схемам расположе-	
	ния лотков днища и плит перекры-	
	тия канала	

Основные технико-экономические показатели

N п/п	Наименование показателей	Ед. изм.	Показатели
	I. Технические показатели.		
1.1	Объем строительный (калориферной)	м³	94,9
1.2.	Площадь застройки	м²	672,8
	Общая	-"-	663,4
	в том числе калориферной	-"-	20,7
	на расчетную единицу	-"-	41,46
	2. Сметная стоимость		
2.1	Общая	тыс.руб.	19,96
	в том числе:		
	строительные работы	-"-	18,78
	монтажные работы	-"-	0,89
	оборудование	-"-	0,29
	на 1 м² общей площади	руб.	25,89
	на расчетную единицу		1247,50
	3. Трудовые затраты		
3.1	На возведение	чел.дн.	305,89
	на расчетную единицу		19,12
	4 Расход строительных материалов		
4.1	Цемент, приведенный к марке 400	т	54,95
4.2	Сталь	т	18,7
	Сталь приведенная к классам А-1 и С 38/23	"	20,3
4.3	Бетон и железобетон	м³	190,4
	в том числе: монолитный	-"-	161,22
	сборный	-"-	28,78
4.4	Лесоматериалы	м³	1,99
	лесоматериалы приведенные к круглому лесу	"	2,98
4.5	Кирпич	тыс.шт.	11,41
	5. Эксплуатационные показатели.		
5.1	Расход тепла	ккал/час	126400
		Вт	146624
5.2	Потребная электрическая мощность	кВт	7,0

Ведомость прилагаемых и ссылочных документов

Обозначение	Наименование	Примечание
1	2	3
1.141-1, Вып. 59	Панели перекрытий железобетонные многопустотные	
1.138-10. Вып.1	Перемычки железобетонные для зданий с кирпичными стенами.	
1.823-1, Вып.1	Железобетонные колонны для производственных зданий сельского хозяйства	
1.053.1-1 Вып. 0,1,2	Железобетонные треугольные безраскосные фермы для покрытий сельских производственных зданий с асбестоцементной кровлей	
3.005-2 Вып. II-1, II-2	Сборные железобетонные каналы и тоннели из лотковых элементов	
2.460-1, Вып.2	Типовые архитектурно-строительные детали одноэтажных промышленных неотапливаемых зданий с покрытиями из асбесто-цементных волнистых листов	
Т.П.503-1-26.83 а.I КЖИ1	Фермы ФБТ12а.1АIV, ФБТ12б-1АIV Плита ПИ-1. Закладные изделия МС1÷МС3; МН1	
1.410-2; Вып.1	Унифицированные арматурные детали для монолитных железобетонных конструкций	
1.412-1/77, Вып.3	Унифицированные арматурные детали для монолитных железобетонных конструкций	
2.430-2; Вып.1	Детали стен из асбесто-цементных волнистых листов УВ по стальным или деревянным ригелям	
5.904-4	Двери и люки для венткамер	

Типовой проект 503-1-26.83

Типовой проект разработан в соответствии с действующими нормами и правилами и предусматривает мероприятия, обеспечивающие взрывную, взрывопожарную и пожарную безопасность при эксплуатации здания.

Главный инженер проекта

Привязан

Инв.№

Рук.гр.	Высоколов		
Гл.спец.	Клочкова		
Гл.спец.	Богаенко		
Нач.отд.	Елисеев		
ГИП	Антонов		
Н.контр.	Антонов		

Т.П. 503-1-26.84 КЖ

Ремонтно-механическая мастерская на 80 условных ремонтов в год с пристроенной котельной на 2 котла Универсал-6М и навесом для стоянки 16 автомашин

Навес для стоянки 16 автомашин	Стадия	Лист	Листов
	Р	1	9

Гослесхоз СССР

Альбом I

Типовой проект 503-1-26.84

Схема расположения элементов фундаментов

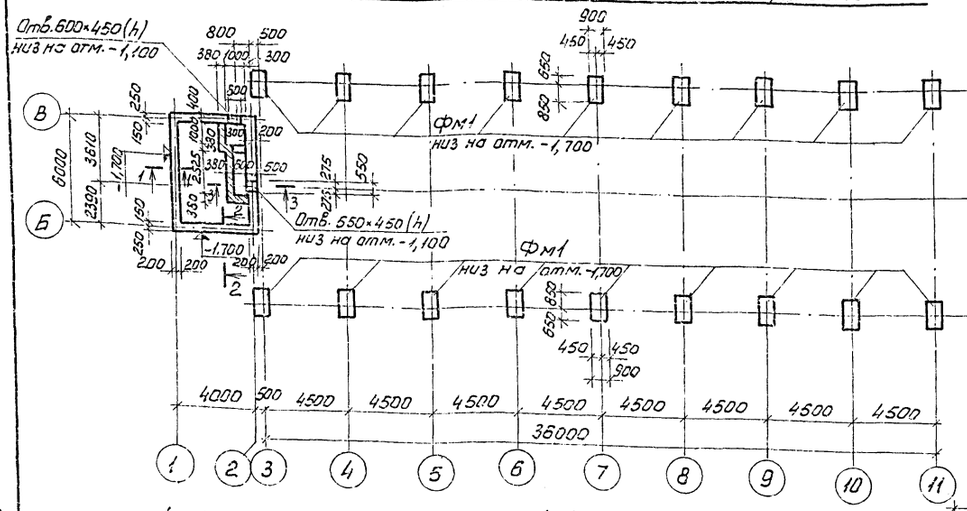

План подземного хозяйства

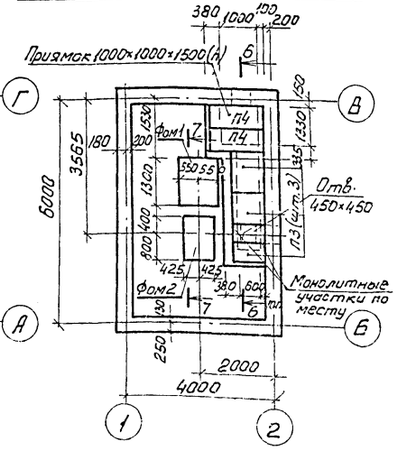

Спецификация к схеме расположения элементов фундаментов

Марка, поз.	Обозначение	Наименование	Кол.	Масса ед. кг.	Примечание
		Плиты перекрытия канала			
П3	3.006-2, вып. II-2	П59-8б	4	100	
П4	"	П79-5б	2	150	
		Перемычка			
Б1	1.138-10, вып.1	1Пр1.10.12.14	3	50	
		Фундаменты			
Фм1	КЖ-2	Фм1	18		1,35 м³
Фом1	"	Фом1	1		0,72 м³
Фом2	"	Фом2	1		0,51 м³

Формат	Зона	Поз.	Обозначение	Наименование	Кол.	Примечание
				Фм1 (шт 18)		
				Сборочные единицы		
		1	1.410-2, Вып. 1	Сетка С12АII-8×15	1	7,45кг
		2	1.412-1/77, Вып.3	СА-8АI	5	2,7кг
		3	"	СН12АII-6×15	2	6,0кг
				Материалы		
				Бетон М150	1,35	м³

Ведомость расхода стали на элемент, кг

Марка элемента	Изделия арматурные						
	Арматура класса						Всего
	AI			AII			
	ГОСТ 5781-75			ГОСТ 5781-75			
	ф8	ф	Итого	ф12	ф	Итого	
Фм1	16,4		16,4	16,8		16,8	33,2

Фм1

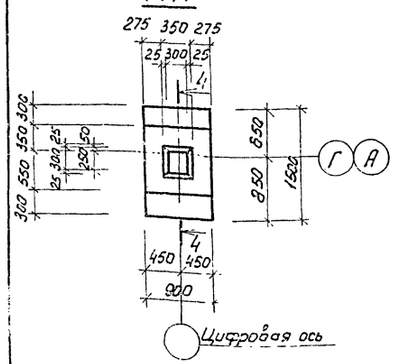

4-4

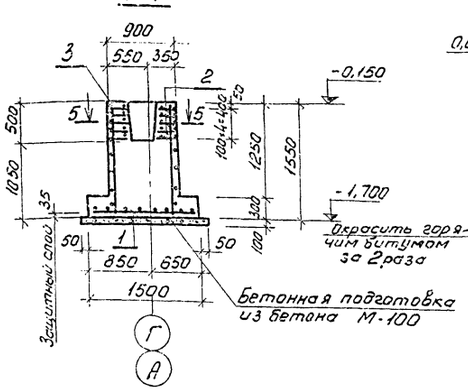

6-6

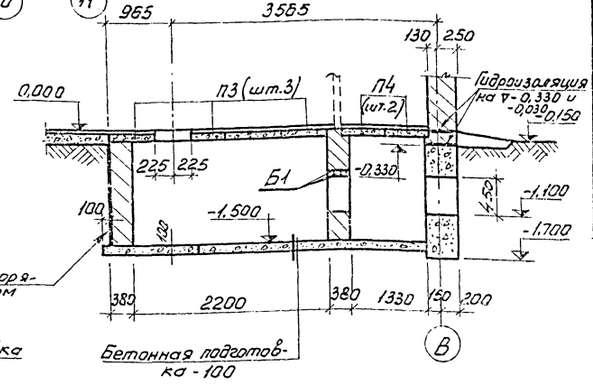

5-5

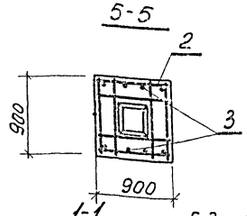

7-7

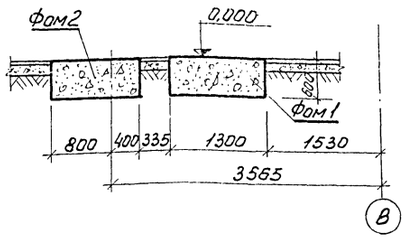

1-1, 2-2, 3-3

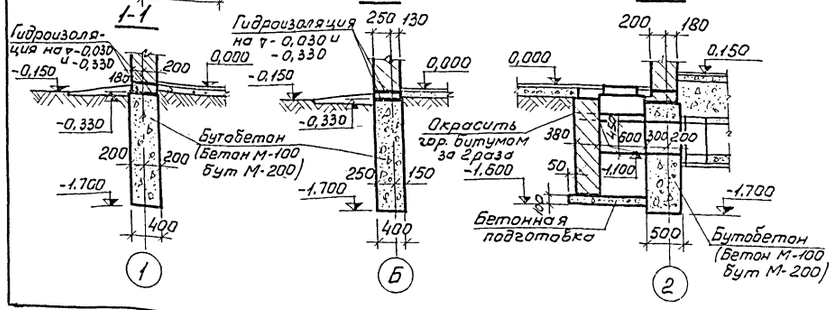

Примечания к листу см. КЖ-3.

Рук. гр.	Высоколов		
Гл. спец.	Клачкова		
Гл. спец.	Богуенко		
Нач. отд.	Елисеев		
ГИП	Антонов		
Н. контр.	Антонов		

Привязан

Инв. №

Т.П. 503-1-26.84 КЖ

Ремонтно-механическая мастерская на 80 условных ремонтов в год с пристроенной котельной на 2 котла Универсал-6М и навесом-стоянкой на 16 автомашин

Навес для стоянки 16 автомашин

Стадия	Лист	Листов
Р	2	

Схема расположения элементов фундаментов. Фундаменты: Фм1, Фом1, Фом2. Сечения 1-1÷7-7

Гослесхоз СССР
СОЮЗГИПРОЛЕСХОЗ
г. Москва

1514

Альбом I

Типовой проект 503-1-26.84

Схема расположения элементов фундаментов (вариант из сборных блоков)

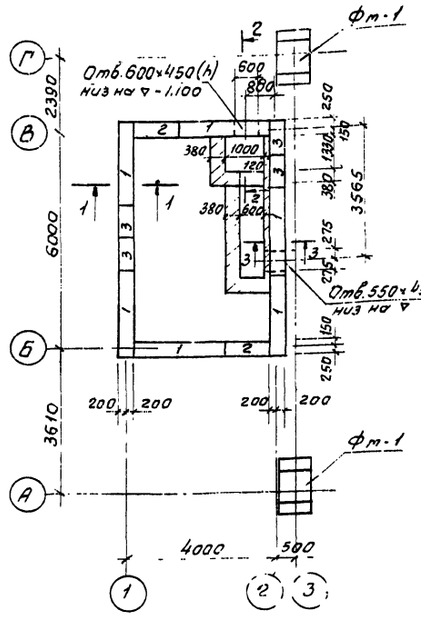

Раскладка блоков по оси „Б"

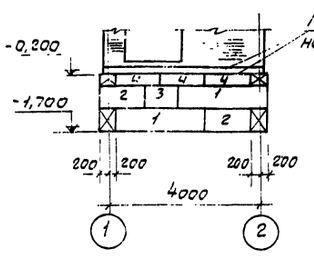

Раскладка блоков по оси „1"

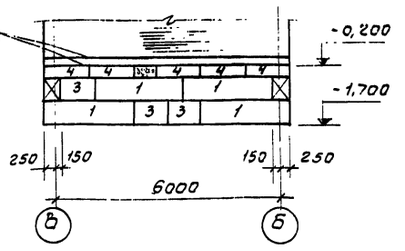

Раскладка блоков по оси „В"

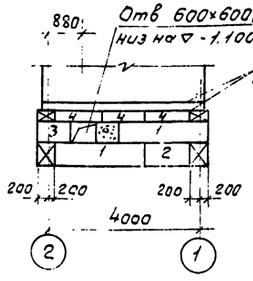

Раскладка блоков по оси „2"

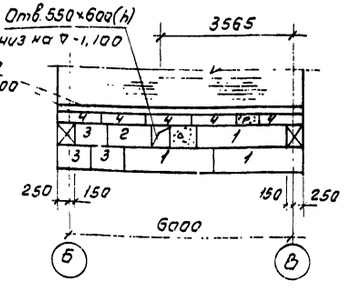

1-1

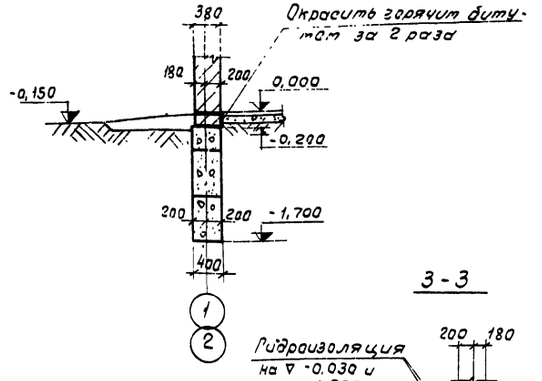

2-2

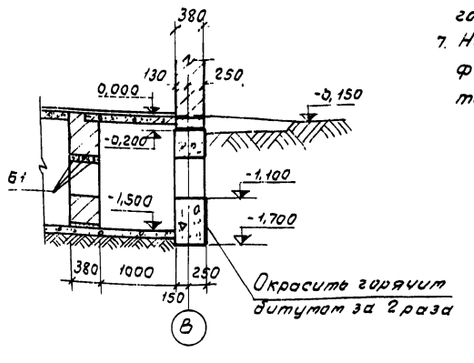

Схема расположения плит покрытия

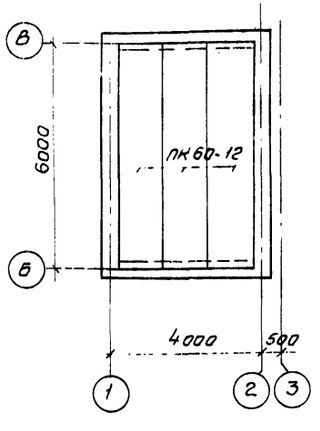

3-3

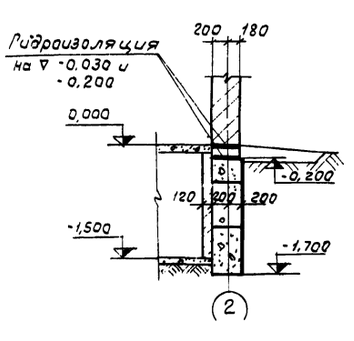

Спецификация железобетонных конструкций

Марка	Обозначение	Наименование	Кол.	Масса ед. кг.	Примечан
		Сборные бетонные и железобетонные конструкции			
ПК 60-12	1.141-1, вып. 59	Панель перекрытия ПК 60-12	3	2,11т	
1	ГОСТ 13579-78	Блок бетонный ФБС 24.4.6-Т	11	1,30т	
2	То же	То же ФБС 12.4.6-Т	4	0,64т	
3	"	" ФБС 9.4.6-Т	8	0,47т	
4	"	" ФБС 12.4.3-Т	16	0,31т	
Б1	1.138-10, вып. 1	Перемычка 1ПР 1.10.12.14	3	0,050т	

1. Фундаменты запроектированы для природных условий, характеризуемых следующими данными: а) грунты в основании фундаментов непучинистые, непросадочные со следующими нормативными характеристиками $\varphi^H = 28°$; $C^H = 0{,}02\ кг/см^2$; $E = 150\ кг/см^2$; $\gamma_0 = 1{,}8\ т/м^3$ (см. СН 227-82); б) грунтовые воды отсутствуют.
2. За относительную отметку ±0,000 условно принят уровень чистого пола навеса, что соответствует абсолютной отметке [ ].
3. Под фундаменты Фм 1 устраивается бетонная подготовка из бетона марки 100 толщиной 100 мм.
4. Сетки изготовлять в соответствии с ГОСТом 10922-75 „Арматура и закладные детали сварные для ж. б. конструкций. Технические требования и методы испытаний".
5. Стены канала и приямков выполнить из красного кирпича М 100 на растворе М-50.
6. Горизонтальную гидроизоляцию выполнять из цементного раствора состава 1:2 толщиной 30 мм.
7. Над отверстиями шириной до 80 см в бутобетонном фундаменте проложить в слое цементного раствора толщиной 30 мм арматуру 4 ф12 AI ℓ = 1300 мм.

Рук. гр.	Высоколов		ТП 503-1-26.84	-КН
Гл. спец.	Клочкова			
Гл. спец.	Богаенко			
Нач. отд.	Елисеев		Ремонтно-механическая мастерская на 80 условных ремонтов в год с приторговой котельной на 2 котла „Универсал-6" и навес для стоянки на 16 автомашин	
ГИП	Антонов		Навес для стоянки 16 автомашин	Стадия: Р; Лист: 3; Листов:
Н. контр.	Антонов		Схемы расположения элементов фундаментов (Вариант из	Гослесхоз СССР

Привязан

Альбом I

Схема расположения ферм

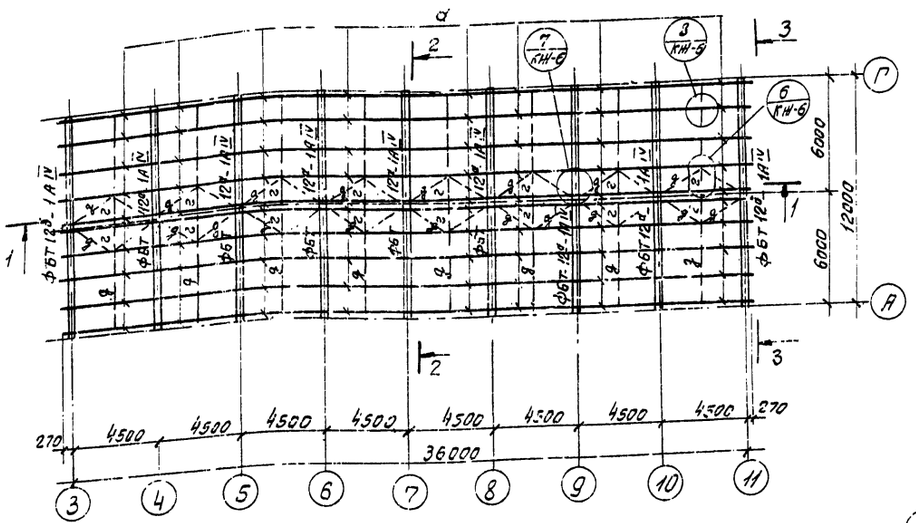

2-2

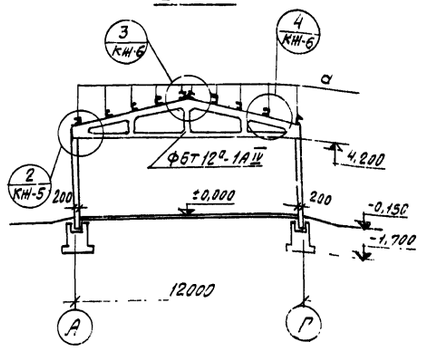

3-3

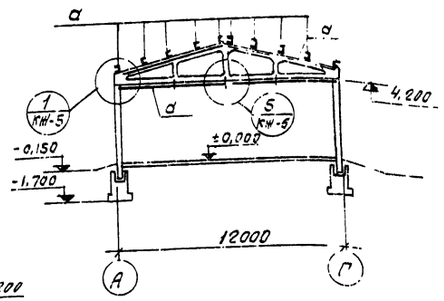

1-1

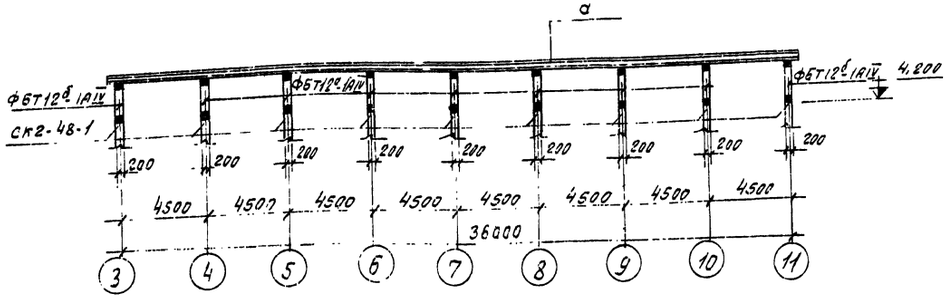

Деталь заделки колонны

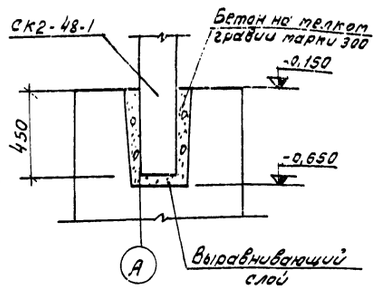

Схема расположения колонн

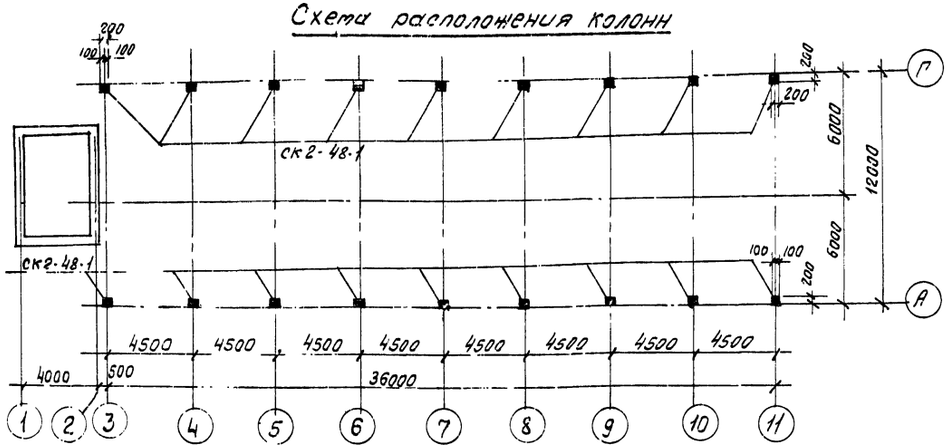

Спецификация элементов к маркировочной схеме, расположенной на листе

Марка	Обозначение	Наименование	Кол.	Масса ед., кг	Приме-чан.
		Сборные ж.б. конструкции			
ФБТ12а-1АIV	КЖ-6	Ферма ФБТ12а-1АIV	7	2,7т	
ФБТ12б-1АIV	То же	То же ФБТ12б-1АIV	2	2,7т	
ск2-48-1	1.823-1, Вып. 1	Колонна СК2-48-1	18	0,48т	
		Стальные изделия			
а	ГОСТ 8240-72	[14	5,9	5,94т	
б	ГОСТ 8510-72	L 125×80×8	0,23	0,23т	
в	То же	L 140×90×8	0,05	0,05т	
г	ГОСТ 8509-72	L 63×5	0,15	0,15т	
д	ГОСТ 5781-82.	ф 16	0,26	0,26т	
Болт, гайка, шайба	ГОСТ 7798-70*, 5915-70*; 11371-78	Болт, гайка шайба	0,01	0,01т	
	ГОСТ 103-76	-δ=20			
		Материалы			
8У-175-К	ГОСТ 5423-75	Асб.цем.лист 8У-175-К 1750×994	276		
8У-200-К	То же	То же 8У-200-К 2000×994	90		
К	"	Коньковая деталь К 250×950	47		
8У-250-С	"	Асб.цем.лист 8У-250-С 2500×994	35		
Р	"	Рубчатая угловая Р 300×300×2000	18		
Г2	2.460-1, Вып. 2	Гребенка Г2 900×260	82		

1. Детали крепления асбестоцементных листов см. серию 2.460-1 вып. 2.
2. Асбестоцементные листы гидрофобизированы или покрыты до монтажа кремний-органическими жидкостями (ГКЖ-10, ГКЖ-11) или окрашены алюминиево-битумной краской БТ-177 (ГОСТ 5631-79).
3. Сварка выполняется электродами типа Э-42А по ГОСТ 9467-75
4. Болтовые крепления выполняются на черных болтах М14.
5. Материал стальных конструкций - сталь класса С 38/23. марки В Ст.3 кп 2 и для прогонов при t = -40 °С - Вст.3пс6 по ГОСТ 380-71.

Рук. гр.	Высоцкий		
Гл. спец.	Клочкова		
Гл. спец.	Богаенко		
Нач. отд.	Елисеев		
ГИП	Антонов		
Н. контр.	Антонов		

Привязан

Инв. №

ТП 503-1-26.84 -КЖ

Ремонтно-механическая мастерская на 80 условных ремонтов в год с пристроенной котельной на 2 котла «Универсал-6М» и навесом-стоянкой на 16 автомашин

Навес для стоянки 16 автомашин

Стадия	Лист	Листов
Р	4	

Схемы расположения ферм и колонн. Разрезы: 1-1; 2-2

Гослесхоз СССР СОЮЗГИПРОЛЕСХОЗ г. Москва

Типовой проект 503-1-26.84

Альбом 7

Типовой проект 503-1-26.84

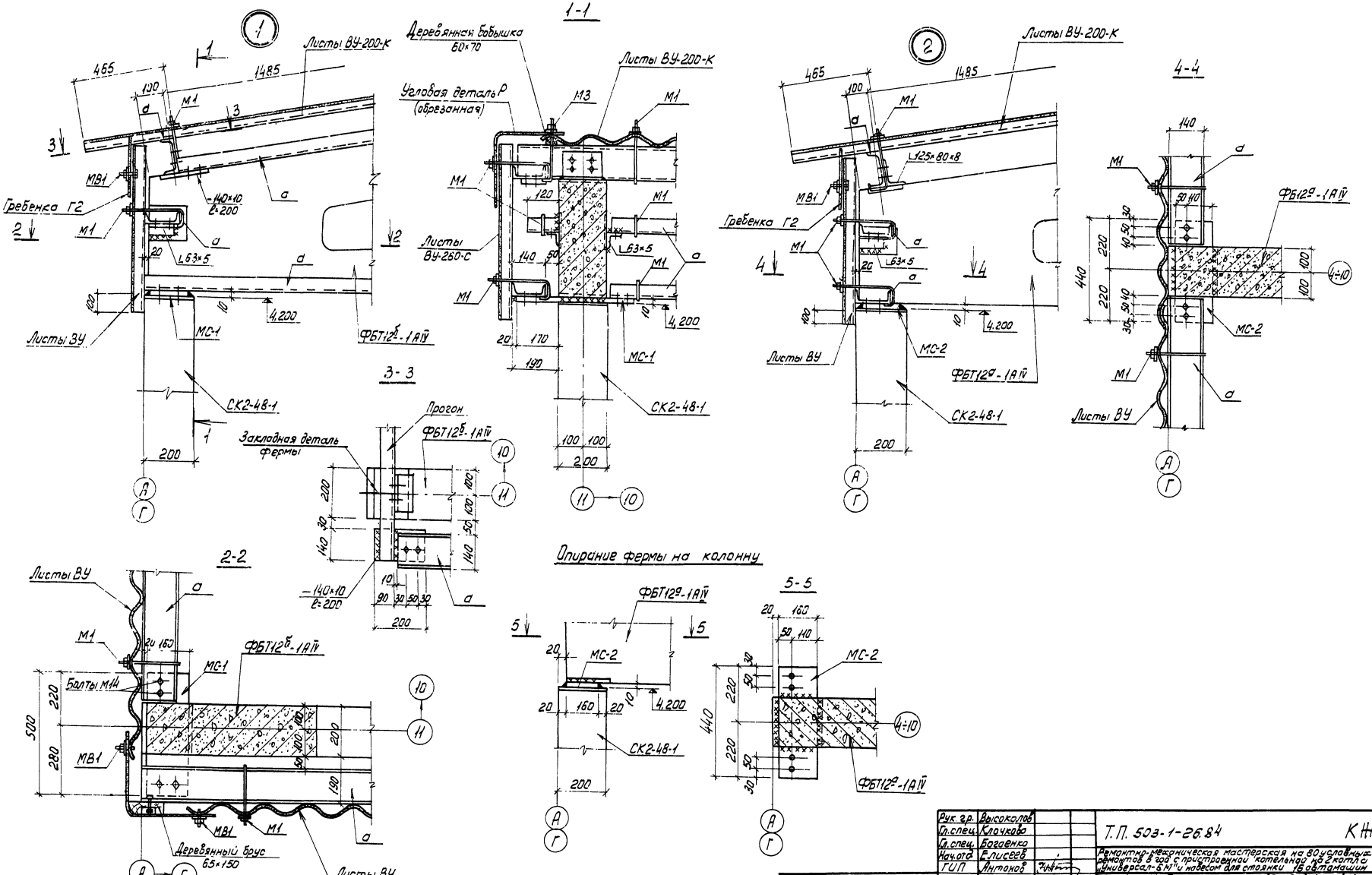

Альбом I

Типовой проект 503-1-26.84

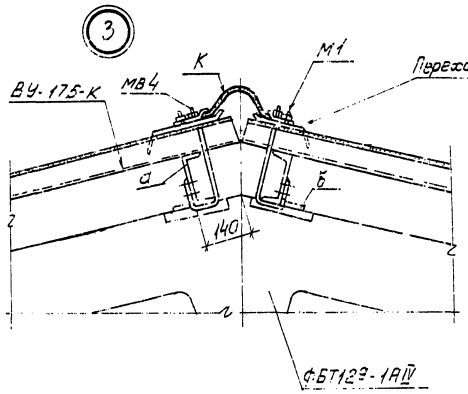

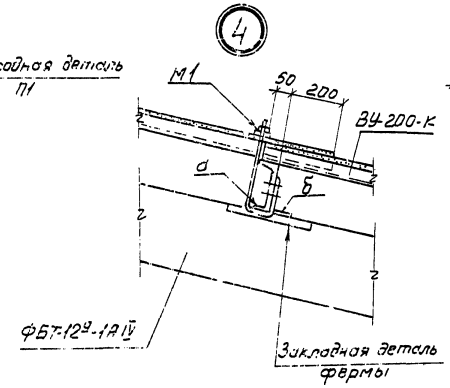

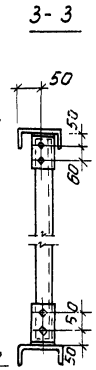

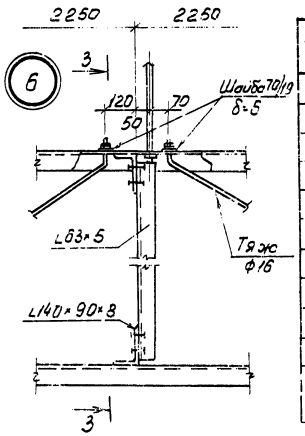

Спецификация элементов к схеме расположенной на листе

Марка, поз.	Обозначение	Наименование	Кол.	Масса ед.кг	Примечание
		Изделия закладные			
М1	2.460-1, вып.2	М1	660	0,140	
М3	"	М3	56	0,170	
МВ1	"	МВ1	8	0,035	
МВ2	"	МВ2	2	0,027	
МВ4	"	МВ4	172	0,065	
МС1	Т.П. 503-1-26.84 КЖИ-1	МС1	4	6,3	
МС2	Т.П. —"— КЖИ-1	МС2	14	5,5	
МС3	Т.П. —"— КЖИ-1	МС3	6	4,38	

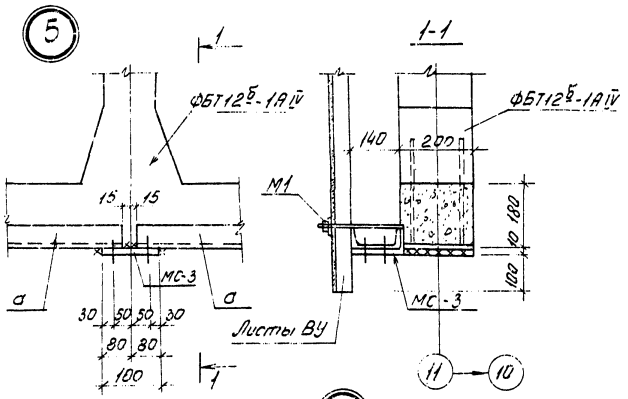

Схема раскладки асбестоцементных листов покрытия

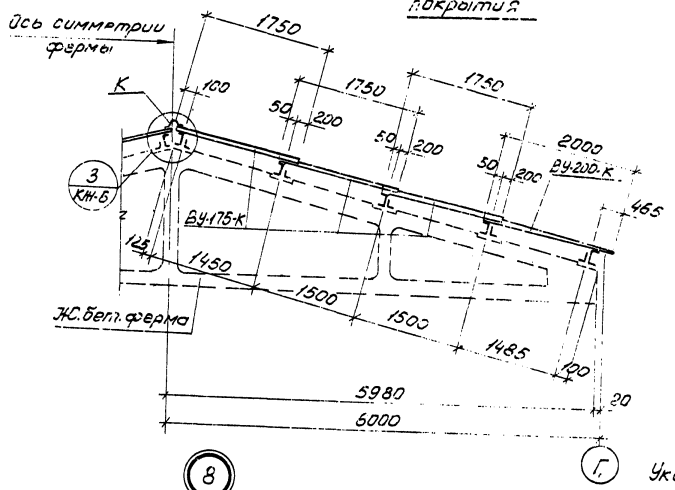

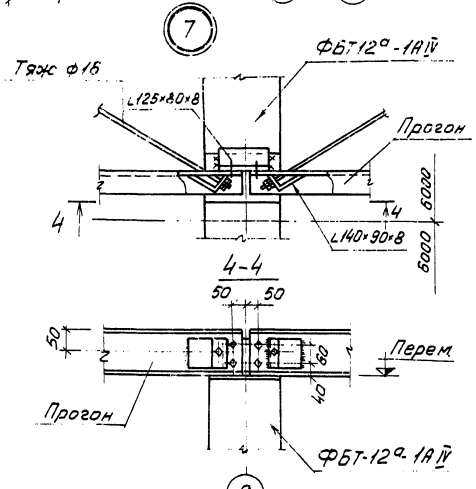

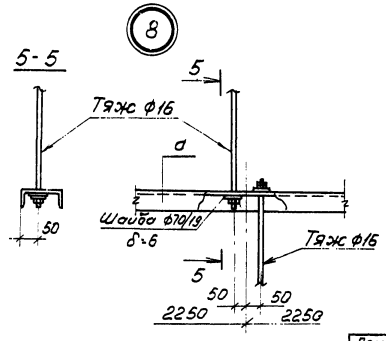

Указания по защите соединительных элементов от коррозии см. пояснительные записки серий 2.430-2 вып.1 и 2.460-1 вып.2.

Рук.гр.	Высокилов		Т.П. 503-1-26.84 КЖ
Гл.спец.	Клочкова		Ремонтно-механическая мастерская на 80 условных ремонтов в год с пристроенной котельной на 2 котла „Универсал-5М" и навесом для стоянки 16 автомашин
Гл.спец.	Богаенко		
Нач.отд.	Елисеев		
ГИП	Антонов		Навес для стоянки 16 автомашин — Стадия: Р; Лист: 6; Листов:
Н.контр.	Антонов		Узлы 3÷8. Схема раскладки асбестоцементных листов покрытия — Гослесхоз СССР СОЮЗГИПРОЛЕСХОЗ г. Москва

Привязан

Инв.№

Инв.№ подл. | Подпись и дата | Взамен инв.№

Альбом I

Типовой проект 503-1-26.84

Калориферная К-1

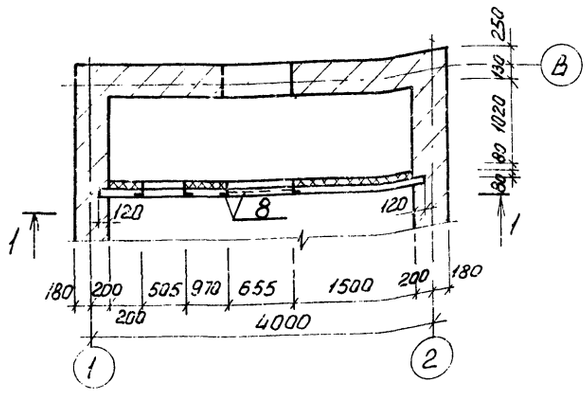

1-1

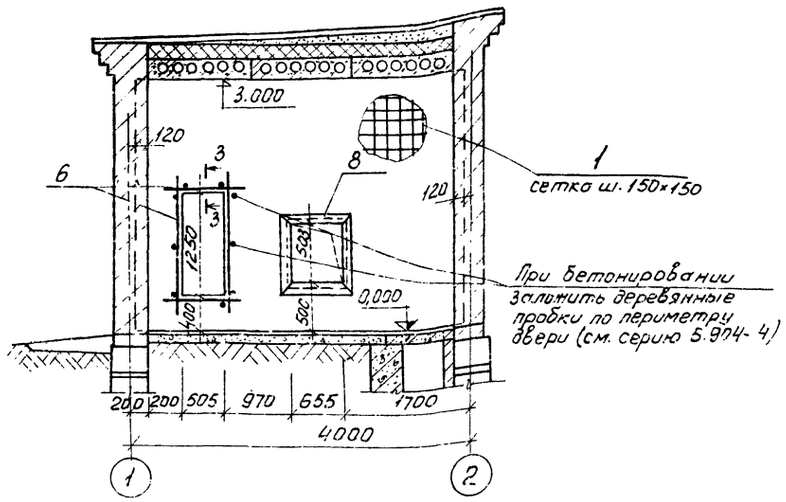

3-3

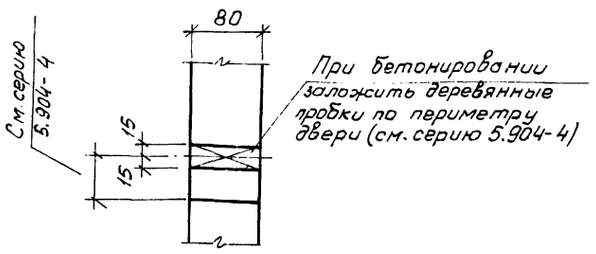

Деталь крепления перегородки к плитам покрытия

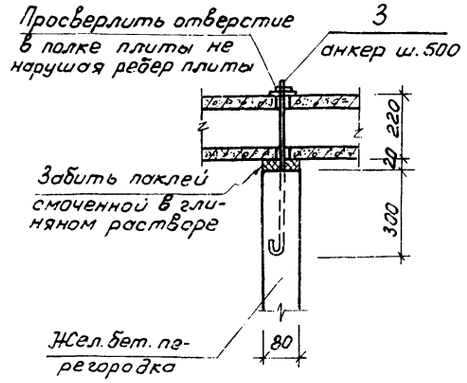

Деталь крепления теплоизоляции

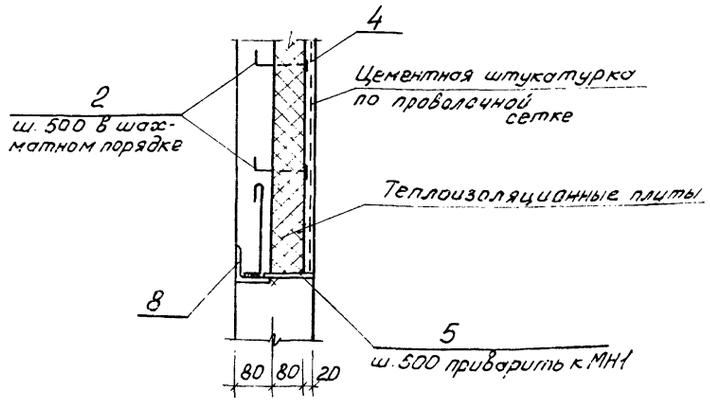

Спецификация элементов монолитной конструкции

Формат	Зона	Поз.	Обозначение	Наименование	Кол.	Примечание
				Калориферная К1		
				Сборочные единицы и детали		
		1	ГОСТ 5781-75	Сетка ф6 AI	163,0	п.м
		2	То же	Выпуск ф.8 AI	56	
		3	"	Анкер ф 12 AI	9	
		4	ГОСТ 11371-78	Шайба 8-011	56	
		5	ГОСТ 103-76	Коротыш - 50×8, ℓ=120	6	
		6	ГОСТ 5781-75	Отдельные стержни ф12 AI	4	
		7	ГОСТ 3826-82	Сетка проволочная N10-10	11	м²
		8	Т.П.503-1-26.84 КЖИ-1	Закладная деталь МН-1	1	30,0 кг
				Материалы		
			ГОСТ 10140-80	Плиты теплоизоляцион. мин.зат.	11	м²
				Бетон м.200	0,92	м³

Выборка стали на один элемент, кг

Марка элемента	Арматурные изделия				Закладные изделия						Итого	Всего
	Арматурная сталь ГОСТ 5781-82 класс AI			Итого	Профильная сталь			Арм. сталь ГОСТ 5781-82 класс AI				
	ф мм				δ-8	⌊80×8	Шайба 8-011	ф мм				
	6	8	12					8	12			
К1	36,2	4,7	11,4	52,3	2,2	38,4	0,11	6,5	5,7		52,91	105,21

Ведомость стержней на один элемент

Марка эл-та	Поз.	Эскиз или сечение	ф мм	Длина мм	Кол.
	1		6 AI	163000	–
	2	50, 120, 40	8 AI	210	56
К1	3	50, 570	12 AI	710	9
	6	1600	12 I	1500	4

Рук. гр.	Высоколов		
Гл. спец.	Клочкова		
Гл. спец.	Багаенко		
Нач. отд.	Елисеев		
ГИП	Антонов		
Н. контр.	Антонов		

Т.П. 503-1-26.84 КЖ

Ремонтно-механическая мастерская на 80 условных ремонтов в год с пристроенной котельной на 2 котла „Универсал-6М" и навесом для стоянки 16 автомашин

Навес для стоянки 16 автомашин

Стадия	Лист	Листов
Р	7	

Калориферная К1

Гослесхоз СССР

Привязан

Инв. № подл. | Подпись и дата | Взам. инв. №

Альбом I

Типовой проект 503-1-26.84

План канала

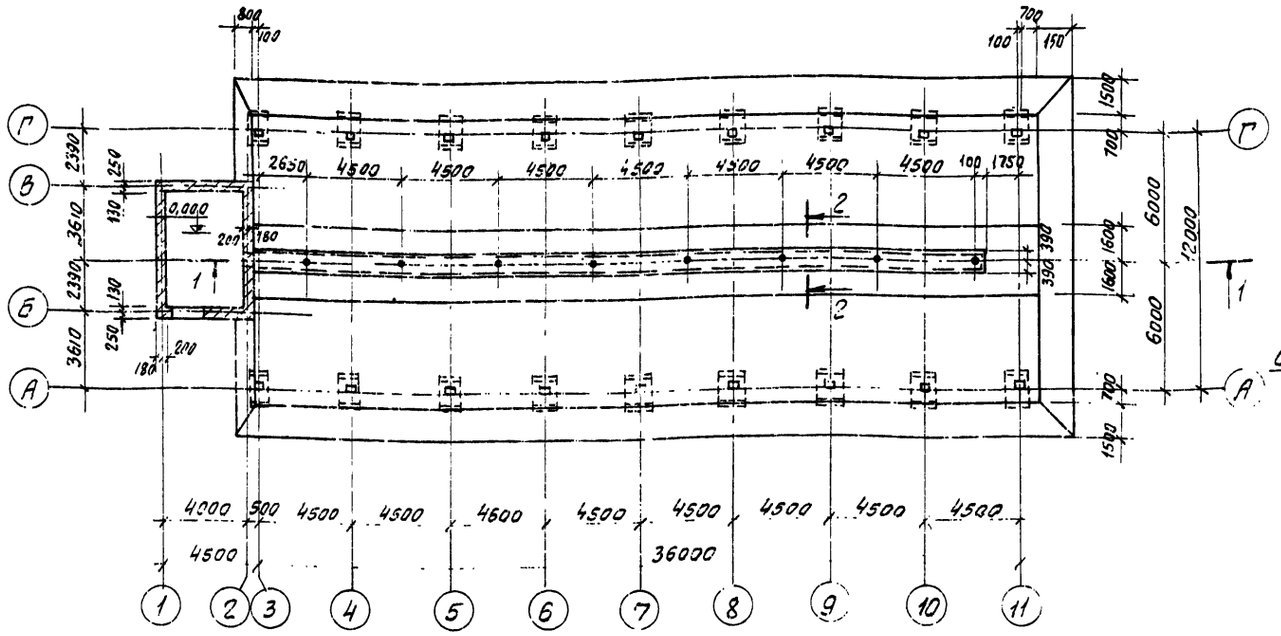

2-2

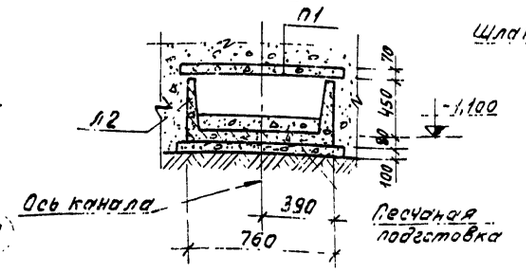

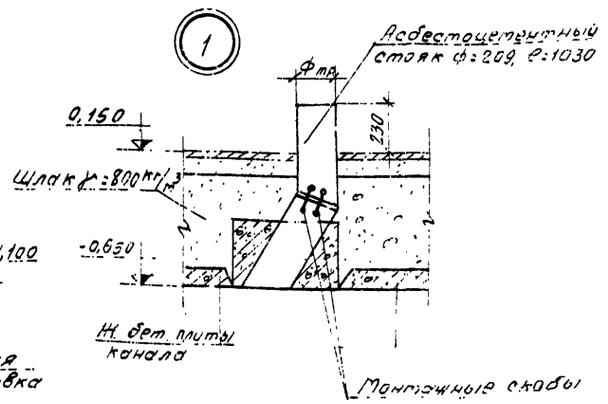

1-1

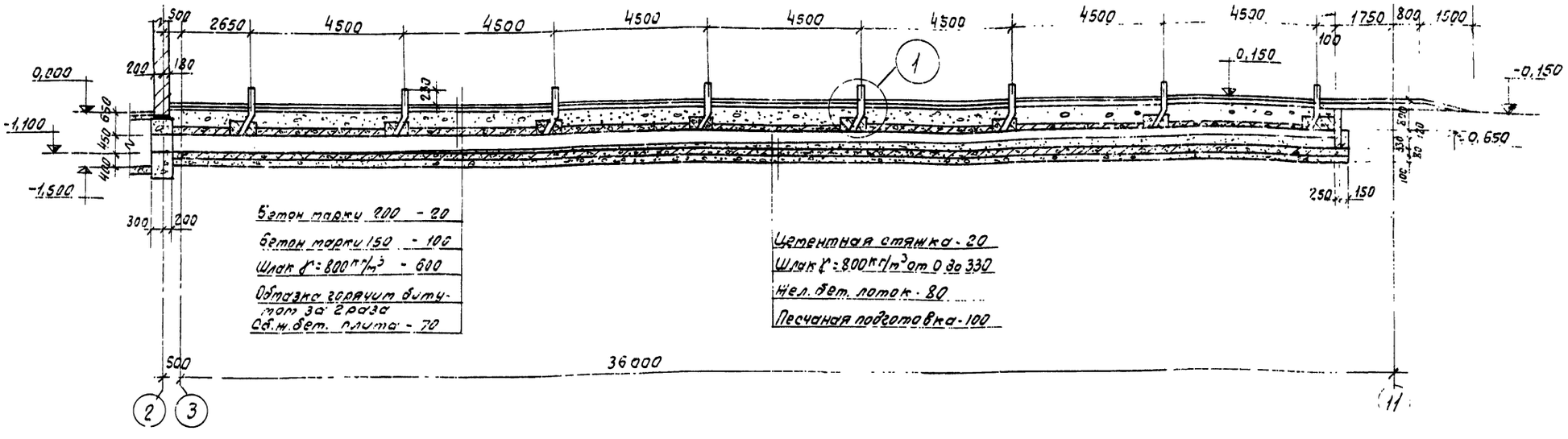

Бетон марки 200 - 20
Бетон марки 150 - 100
Шлак γ=800 кг/м³ - 600
Обмазка горячим битумом за 2 раза
Сб. ж. бет. плита - 70

Цементная стяжка - 20
Шлак γ=800 кг/м³ от 0 до 330
Жел. бет. лоток - 80
Песчаная подготовка - 100

1. Внутренние поверхности канала обмазать жидким стеклом, наружние - горячим битумом марки БН-IV за 2 раза.
2. Каналы с наружной стороны засыпать шлаком толщиной 30 см.
3. Стены кирпичных участков канала выполнять из красного кирпича марки 100 на цементном растворе марки 50.
4. Асбестоцементные стояки выполнять из труб марки ВТ-3 ГОСТ 539-80.
5. Планы раскладки лотков и плит перекрытия канала см. лист КЖ-9.

Рук. гр.	Высоколов	
Гл. спец.	Клочкова	
Гл. спец.	Богаенко	
Нач. отд.	Елисеев	
ГИП	Антонов	
Н. контр.	Антонов	

Привязан

Инв. №

ТП 503-1-26.84

Ж

Ремонтно-механическая мастерская на 80 условных ремонтов в год с пристроенной котельной на 2 „Универсал-6т" и навесом для стоянки 5 а/м

Навес для стоянки 16 автомашин

Стадия	Лист	Листов
Р	8	

Канал для подогрева автомашин. План. Разрезы 1-1; 2-2 Узел 1.

Гослесхоз СССР
СОЮЗГИПРОЛЕСХОЗ
г. Москва

Альбом I

Типовой проект 503-1-26.84

Схема расположения лотков днища канала

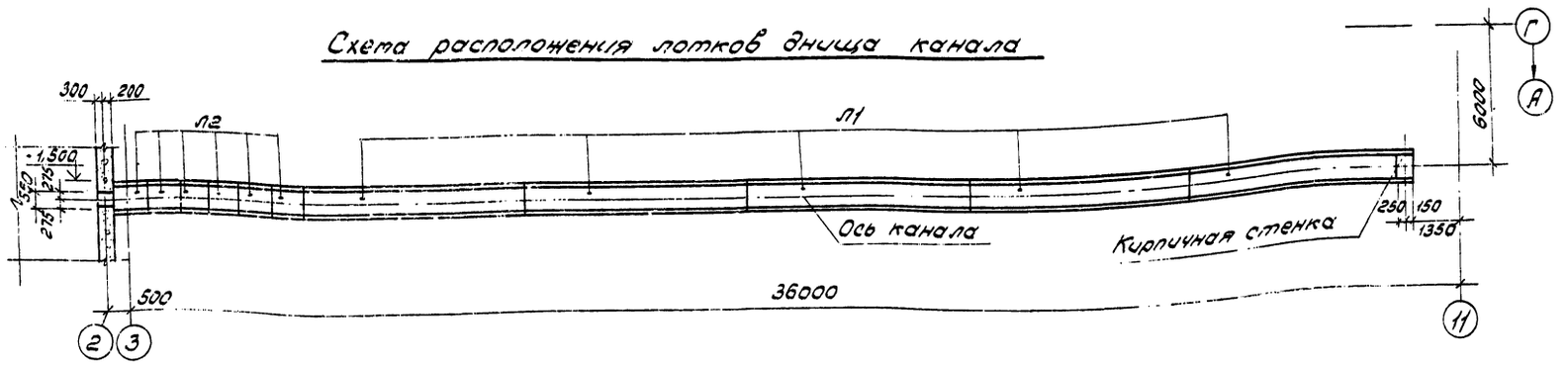

Схема расположения плит перекрытия канала

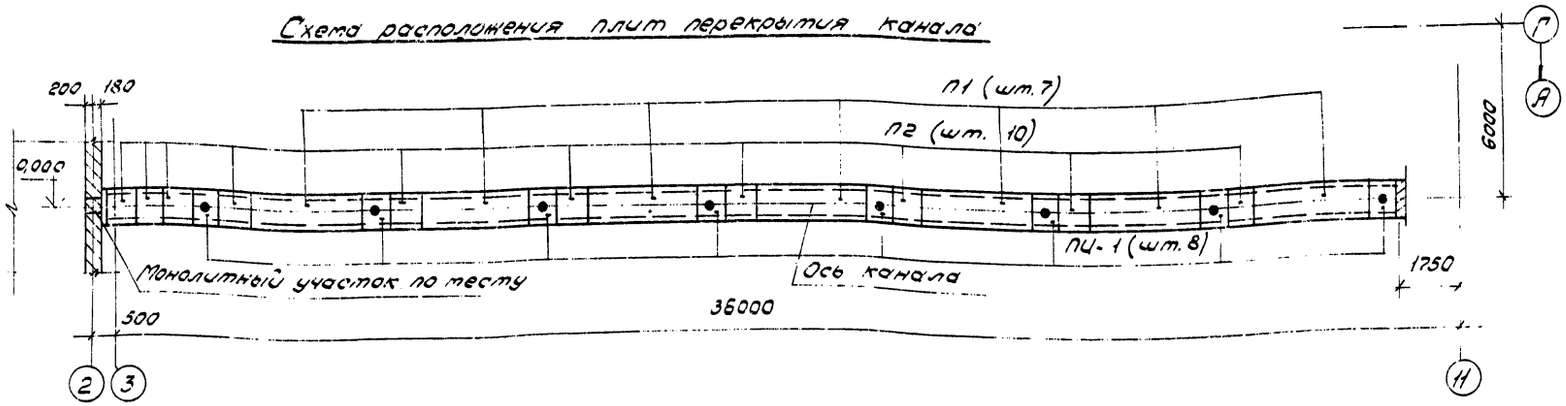

Спецификация к схемам расположения лотков днища и плит перекрытия канала

Марка поз.	Обозначение	Наименование	Кол.	Масса ед. кг	Примечание
		Сборные ж.б. конструкции			
П1	3.006-2, вып. II-2	Плита П5-8	7	0,41т	
П2	То же	То же П5д-8	10	0,10т	
Л1	3.006-2, вып. II-1	Лоток Л4-8	5	1,8т	
Л2	То же	То же Л4д-8	6	0,23т	
		Монолитные ж.б. конструкции			
ПИ1	Т.П. -КЖИ	Плита ПИ1	8		

Монтаж сборных элементов выполнять в соответствии с указаниями серии 3.006-2, вып. II-1; II-2.

Рук. гр.	Высоколов	
Гл. спец.	Клочкова	
Гл. спец.	Богоенко	
Нач. отд.	Елисеев	
ГИП	Антонов	
Н. контр.	[illegible]	

Привязан

ТП 503-1-26.84 КЖ

Ремонтно-техническая мастерская на 80 условных ремонтов в год с пристроенной котельной на 2 котла „Универсал-6т" и навесом для стоянки 16 автомашин

Навес для стоянки 9 автомашин

Стадия	Лист	Листов
Р	9	

Схемы расположения

Гослесхоз СССР

Инв. № подл. | Подпись и дата | Взам. инв. №

Альбом I

Типовой проект 503-1-26.84

ФБТ12а-1АIV; ФБТ12б-1АIV

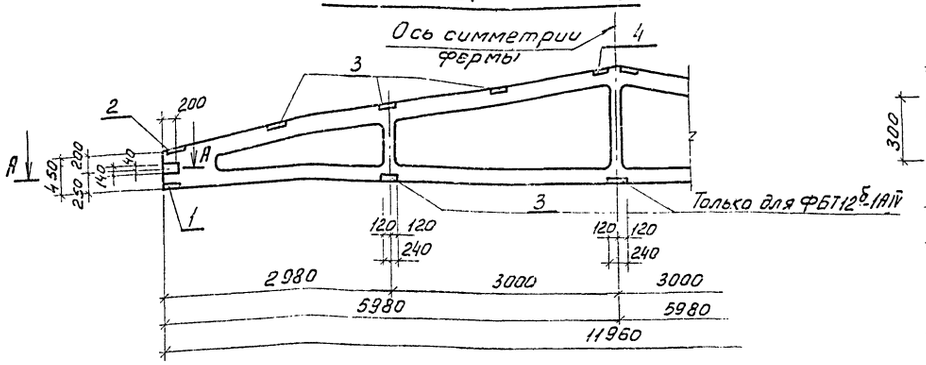

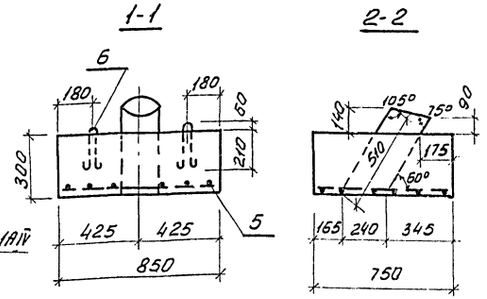

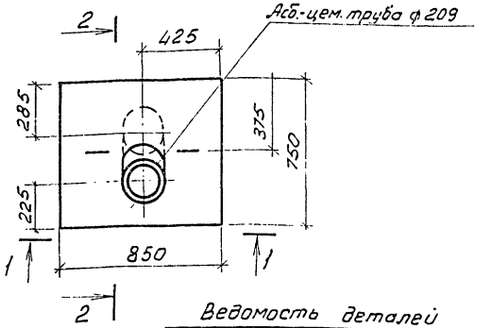

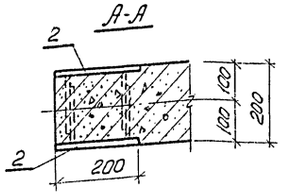

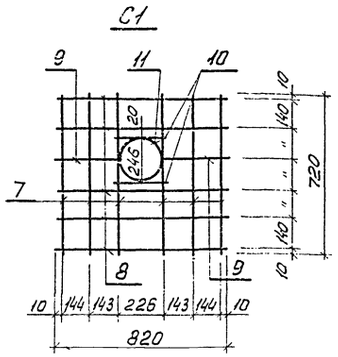

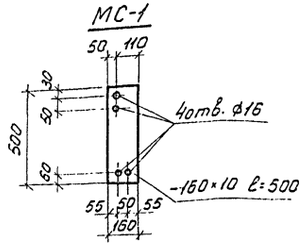

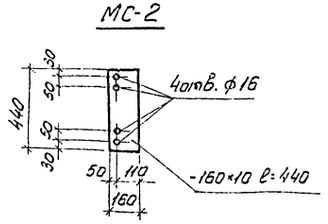

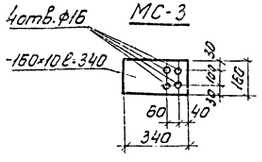

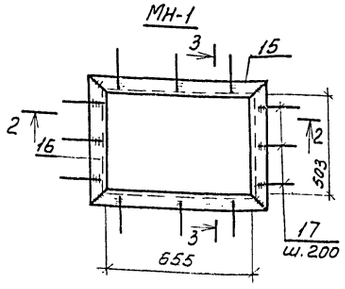

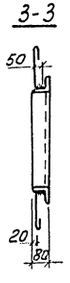

Ведомость деталей

Поз.	Эскиз
6	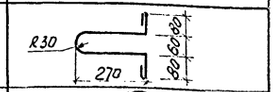
11	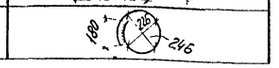

Формат	Зона	Поз.	Обозначение	Наименование	Кол.	Примечание
				МС-1		
		12	Т.П. КЖИ 1	-10×160 ГОСТ103-76, ℓ=500	1	6,3кг
				МС-2		
		13	Т.П. КЖИ 1	-10×160 ГОСТ103-76, ℓ=440	1	5,53кг
				МС-3		
		14	Т.П КЖИ 1	-10×160 ГОСТ103-76, ℓ=340	1	4,38кг
				МН-1		
		15	Т.П. КЖИ 1	L80×8 ГОСТ8509-72, ℓ=815	2	15,7кг
		16	Т.П. КЖИ 1	L80×8 ГОСТ8509-72, ℓ=663	2	12,8кг
		17	Т.П. КЖИ 1	ф8АI ГОСТ5781-82, ℓ=300	12	1,44кг

Сварку производить электродом типа Э42 по ГОСТ 9467-75
Высота шва h=6мм.

Спецификация закладных и арматурных изделий

Формат	Зона	Поз.	Обозначение	Наименование	Кол.	Примечание
				ФБТ12а-1АIV		
				Сборочные единицы		
				Изделия закладные		
		1	1.863-1, вып. 1	М1	2	6,3кг
		2	"	М2	6	2,0кг
		3	"	М3	6	3,4кг
		4	"	М4	2	2,2кг
				Материалы на ФБТ12а-1АIV		
				Бетон марки 300		1,1м³
				ФБТ12б-1АIV		
				Сборочные единицы		
				Изделия закладные		
		1	1.863-1, вып. 1	М1	2	6,3кг
		2	"	М2	6	2,0кг
		3	"	М3	9	3,4кг
		4	"	М4	2	2,2кг
				Материалы на ФБТ12б-1АIV		
				Бетон марки 300		1,1м³
				ПИ-1		
				Сборочные единицы		
		5	Т.П. КЖИ 1	Сетка С1	1	2,3к
		6	Т.П. КЖИ 1	ф8АI ГОСТ5781-82, ℓ=860	2	0,68к
				Материалы на ПИ-1		
				Бетон марки 200		0,18м³
			ГОСТ 539-80	Асб.цем. труба ф209, ℓ=600		марка БТ-3
				С1		
				Детали		
		7	Т.П. КЖИ 1	ф6АI ГОСТ5781-82, ℓ=720	6	0,96кг
		8	Т.П. КЖИ 1	ф6АI ГОСТ5781-82, ℓ=820	5	0,90кг
		9	Т.П. КЖИ 1	ф6АI ГОСТ5781-82, ℓ=310	2	0,14кг
		10	Т.П. КЖИ 1	ф6АI ГОСТ5781-82, ℓ=240	2	0,10кг
		11	Т.П. КЖИ 1	ф6АI ГОСТ5781-82, ℓ=960	1	0,21кг

Фермы покрытия ФБТ12а-1АIV и ФБТ12б-1АIV отличаются от фермы ФБТ12-1АIV серии 1.823-1 только дополнительными закладными деталями.

Рук.гр.	Сафина	
Гл.спец.	Богаенко	
Нач.отд.	Елисеев	
ГИП	Антонов	
Н.контр.	Антонов	

Т.П. 503-1-26.84 КЖИ

Ремонтно-механическая мастерская на 80 условных ремонтов в год с пристроенной котельной на 2 котла „Универсал-6 М" и навесом для стоянки 16 автомашин

Навес для стоянки 16 автомашин

Стадия	Лист	Листов
Р	1	1

Фермы ФБТ12а-1АIV, ФБТ12б-1АIV
Плита ПИ-1, Закладные изделия МС1÷МС3, МН1.

Гослесхоз СССР
СОЮЗГИПРОЛЕСХОЗ
г. Москва

Привязан

Инв.№

План-схема

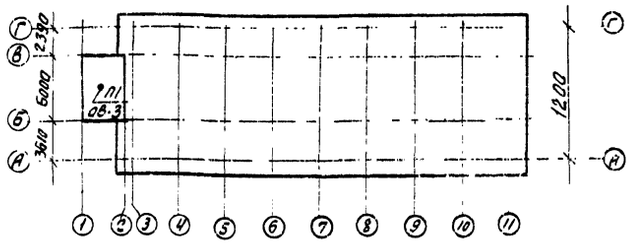

Ведомость основных комплектов

Обозначение	Наименование	Примечание
АР	Архитектурно-строительные решения	
КЖ	Конструкции железобетонные	
ОВ	Отопление и вентиляция	
ЭЛ	Электрооборудование	
АС	Автоматизация санитарно-технических систем	

Ведомость чертежей основного комплекта

Формат	Лист	Наименование	Примечание
	ОВ-1	Общие данные (начало)	
	ОВ-2	Общие данные (окончание)	
	ОВ-3	Отопление, вентиляция и теплоснабжение. План и схемы.	
	ОВ-4	Установка системы П1	
	ОВ-5	Подключение автомобиля к системе воздухоподогрева. Общий вид.	
	ОВ-6	Воздухосборники горизонтальный и вертикальный	

Характеристика отопительно-вентиляционных систем

№ систем	Кол. систем	Наименование обслуживаемого помещения (технологического оборудования)	Тип вентустановки / вентагрегата	Вентилятор: Тип	№	Схема исполнения	Положение, вращение	Z м³/ч	H м³/ч	n об/мин	Электродвигатель: Тип / исполнение по взрывозащите	N квт	n об/мин	Воздухонагреватель: Тип	№	Кол.	Тип	№	Кол.	Тип	№	Кол.	Температура нагрева °С: от	до	от	до	от	до	Расход тепла ккал/ч: -20°С	-30°С	-40°С	H кгс/м²
														-20°С			-30°С			-40°С												
П1	1	Навес для стоянки 16 автомашин	А6,3 100-2б	Ц4-70	6,3	1	Л90°	4800	110	1450	4А112МА4	5,5	1450	КВС	7П	4	КВС	7П	5	КВБ	7П	5	-20	60	-30	60	-40	60	110000	124000	138000	

Основные показатели по чертежам отопления и вентиляции

Наименование здания (сооружения) помещения.	Объем м³	Температура нар. возд. $t_н$	Расход тепла ккал/ч: На отопление	На вентиляцию	Общий расход тепла	Установочная мощность эл. двиг. квт
Калориферная	94,7	-20°	2100	110000	112100	5,5
		-30°	2400	124000	126400	
		-40°	2700	138000	140700	

Ведомость примененных и ссылочных документов

Обозначение	Наименование	Примечание
Серия 1.494-27, вып. 7	Воздухоприемные устройства с подвесными утепленными клапанами	
Серия 5.904-5	Гибкие вставки	
Серия 5.904-4	Двери и люки для вентиляционных камер	
Серия 4.904-69	Средство крепления нагревательных и санитарно-технических приборов	
Типовой проект 503-312 альбом IV „Гипроавтотранс" г. Воронеж	Воздухоподогрев грузовых автомобилей. Нестандартизированное оборудование. Строительные изделия и узлы.	
Серия 4.903-10. в.8	Изделия и детали трубопроводов для тепловых сетей. Грязевики	
Серия 4.904-25	Подставки под калориферы	
Серия 4.901-8	Вводы водопровода. Установка счетчиков холодной воды	
1.494-25, в.1	Унифицированные конструкции приточных вентиляционных установок	

Типовой проект разработан в соответствии с действующими нормами и правилами и предусматривает мероприятия, обеспечивающие взрывную, взрывопожарную и пожарную безопасность при эксплуатации здания.

Типовой проект 503-1-26.84

Инв. №			
Ст.инж.	Шатис		
Рук.гр.	Новичкова		
Гл.спец.	Богаенко		
Нач.отд.	Елисеев		
Гип	Антонов		
Н.контр.	Антонов		

Привязан

ТП 503-1-26.84 ОВ

РММ на 80 условных ремонтов в год с пристроенной котельной с 2 котла „Универсал-6м" с навесом-стоянкой на 16 автомашин.

Навес для стоянки 16 автомашин.

Стадия	Лист	Листов
Р	1	6

Общие данные (начало)

Гослесхоз СССР
СОЮЗГИПРОЛЕСХОЗ

Альбом I

Марка	Обозначение	Наименование	Кол.	Примечание
		Отопление		
	ГОСТ 3262-75	Трубопровод из		
		стальных водогазо-		
		проводных труб ф 20	19	м
	——"——	——"—— ф 40	78	——"——
	ОВ-6	Воздухосборник		
		проточный ф 159х4,5 L=355мм	1	шт.
	ГОСТ 10944-75	Кран двойной регу-		
		лировки КДР-25	1	шт.
	15кч 18п	Вентиль запорный		
		муфтовый ф 40	2	3,7кг
	ГОСТ 8690-75	Радиатор М-140 „АО"		
		$t_н$ = -20°С	4,55 / 13	3кт / секц.
	——"——	——"—— $t_н$ = -30°С	5,25 / 15	3кт / секц.
	——"——	——"—— $t_н$ = -40°С	5,95 / 17	3кт / секц.
		Окраска трубопро-		
		водов масляной краской	4	кг
		Узел управления		
	Серия 4.903-10, в.8	Грязевик абонент-		
		ский	2	шт.
	30ч 6бр	Задвижка параллель-		
		ная с выдвижным		
		шпинделем ф 50	2	шт.
	15кч 19п	Вентиль запорный		
		фланцевый ф 40	4	5,8кг
	ГОСТ 14167-76	Счетчик холодной		
		воды ф 50	1	——"——
	Серия 4.903-10, в.3	Манометр ОБМ-100		
		Т 13.9 1÷16 кгс/см²	1	шт.
		——"—— 1÷10 кгс/см²	1	——"——
	ГОСТ 2823-73/Е	Термометр техни-		
		ческий стеклянный		
		ртутный тип „А"		
		Н4-2°	2	
		Кран трехходовой		
		со штуцером	4	
		Окраска трубопро-		
		водов масляной краской	2	кг

Марка	Обозначение	Наименование	Кол.	Примечание
		Теплоснабжение		
	ГОСТ 3262-75	Трубопровод из		
		стальных водогазо-		
		проводных труб ф 40	15	м
	15кч 18п	Вентиль запорный		
		муфтовый ф 40	4	шт.
	——"——	——"—— ф 15	1	0,7кг
		Окраска трубопро-		
		водов масляной краской	2	кг
		Вентиляция		
П1.1	Вентспилсский вен-	Агрегат венти-		
	тиляторный завод	ляторный А6,3-100-2Д котл.:	1	207кг
	г. Вентспилс	а) вентилятор центробежный		
		Ц4-70 №6,3 Л90°		
		б) электродвигатель 4А112МА4		
		N5,5кВт n=1450 об/мин.		
	Серия 5.904-5	Вставка гибкая ВН21	1	шт.
	——"——	Вставка гибкая ВН-14	1	——"——
	Учреждение ЯЛ-61/4	Калорифер пласт-		
	пос Середка Псков-	инчатый		
	ская обл.	$t_н$ = -20°С КВС7-П	4	шт.
	——"——	$t_н$ = -30°С КВС7-П	5	——"——
	——"——	$t_н$ = -40°С КВБ7-П	5	——"——
	Серия 4.904-25	Подставка под		
		калориферы тип	10	шт.
	Серия 1.494-27, вып.7	Жалюзийная ре-		
		шетка 3С1В 000000		
	Серия 5.904-4	Дверь гермети-		
		ческая Ду 1,25х0,5	1	36кг
	Серия 1.494-26, вып.1	Диффузор (655х503)		
		х ф 630		
	——"——	Диффузор (440х440)х		
		х(400х400) L=200	1	3,5
	ГОСТ 19903-74	Воздуховод из лис-		
		товой стали δ=0,6 400х400	2	м

Марка	Обозначение	Наименование	Кол.	Примечание
	ОВ-5	Тройник воздухо-		
		подогрева	8	шт.
		Окраска воздухо-		
		водов	2	кг
		Масса указана		
		одного изделия		

Общие указания.

1. Расчетные температуры наружного воздуха в холодный период года приняты: $t_н$ = -20°; -30°; -40°С.
2. Внутренняя температура в помещении калориферной принята +5°С, для отопления канала +60°
3. Теплоноситель для системы отопления и теплоснабжения принята вода с параметрами $t_п$ = 95° и $t_{об}$ = 70°С.
4. Подогрев автомашин стоянки запроектирован горячим воздухом температурой ≈ +60° от калориферной камеры. Нагретый воздух из калориферной камеры подается в обогреваемый канал кл. 60-45 и через раздаточные стояки поступает на обогрев двигателей автомашин.

Типовой проект 503-1-26.84

Привязан

Инв. №

Ст.инж.	Шатис		
Рук.гр.	Новичкова		
Гл.спец.	Богаенко		
Нач.отд.	Елисеев		
ГИП	Антонов		
Н.контр.	Антонов		

ТП 503-1-26.84 ОВ

РТМ на 80 условных ремонтов в год с пристроенной котельной на 2 котла „Универсал-6М" с навесом-стоянкой на 16 автомашин

Навес для стоянки 16 автомашин

Стадия	Лист	Листов
Р	2	

Общие данные (Окончание)

Госагропром СССР СОЮЗГИПРОЛЕСХОЗ г. Москва

15-74 С

Альбом I

Типовой проект 503-1-26.84

План растановки автомашин с воздухораздаточным каналом и калориферной

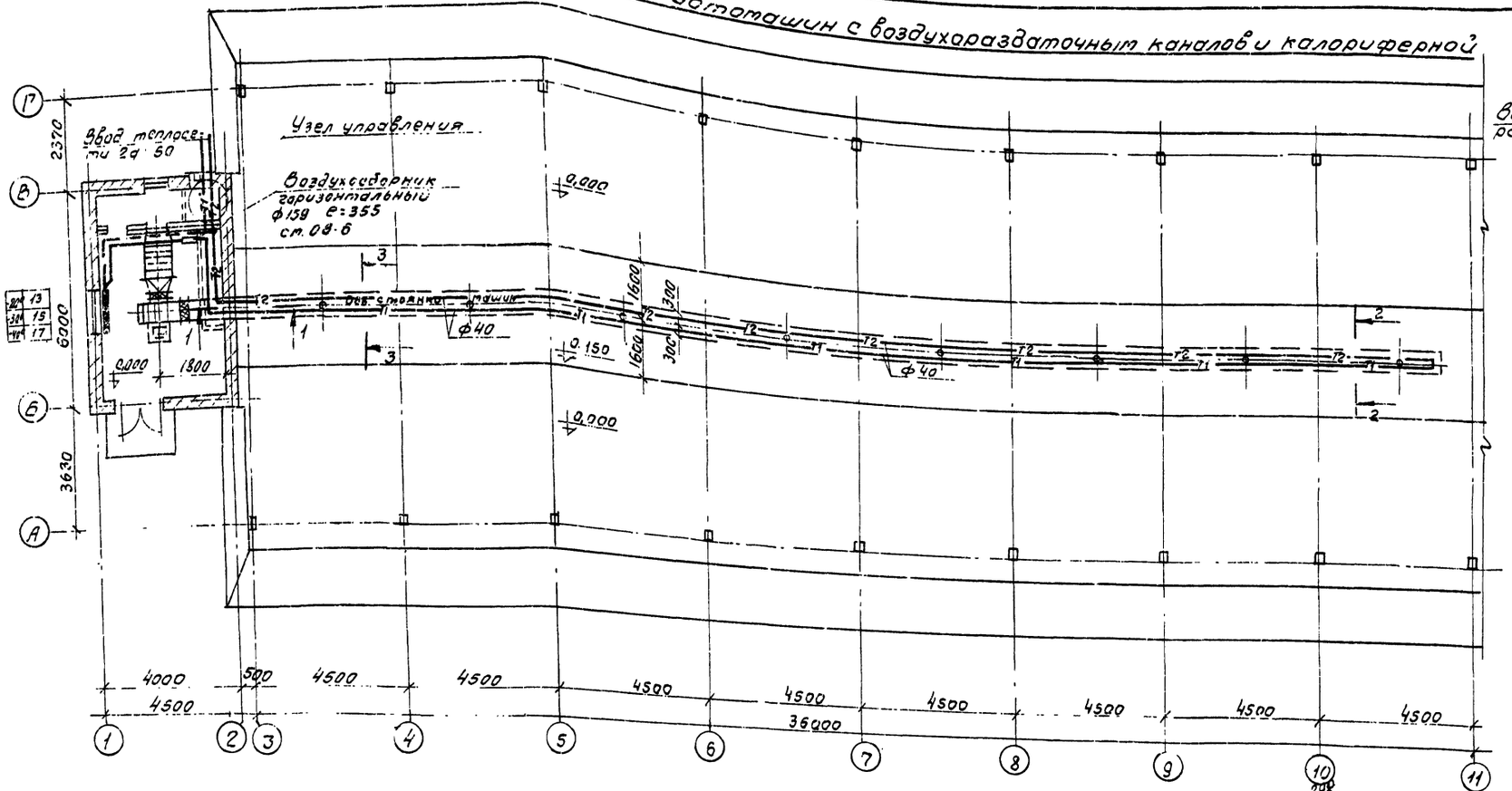

Разрез 1-1

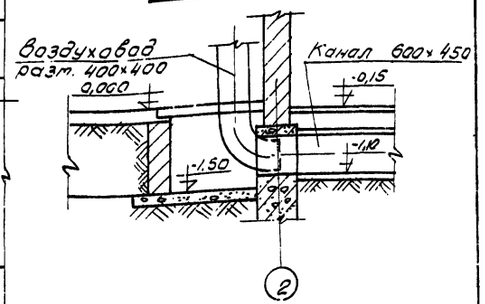

Разрез 2-2

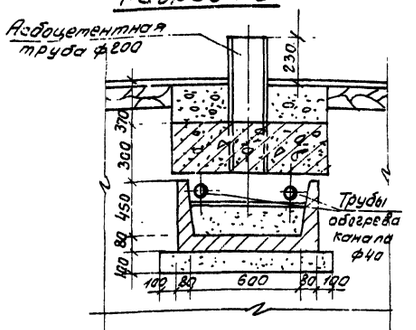

Разрез 3-3

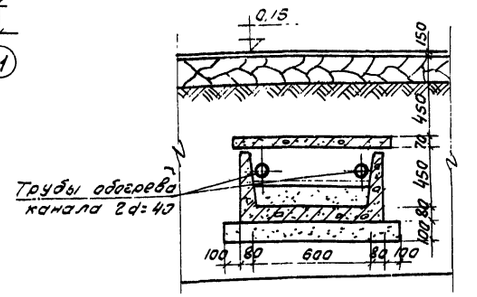

Схема отопления

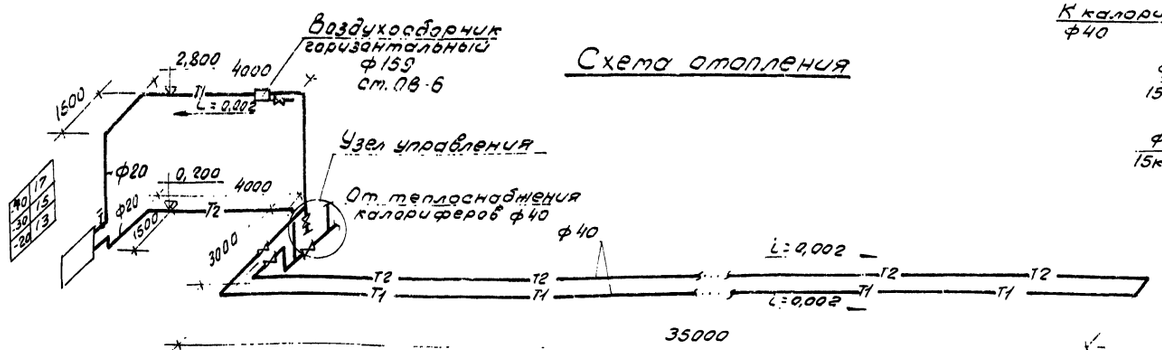

Узел управления

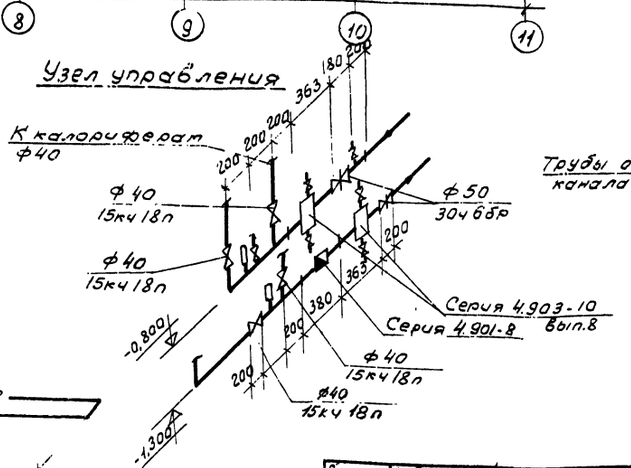

Рук.гр.	Новичкова		ТП 503-1-26.84 ОВ
Гл.спец.	Богаенко		
Нач.отд.	Елисеев		РММ на 80 условных ремонтов с пристроенной котельной, на 2 котла, Универсал-6м с навесом-стоянкой для 16 автомашин.
ГИП	Антонов		
Н.контр.	Антонов		
Привязан			Навес для стоянки 16 автомашин — Стадия: Р; Лист: 3; Листов:
			Отопление вентиляция — Гослесхоз СССР

Альбом I

Разрез 1-1

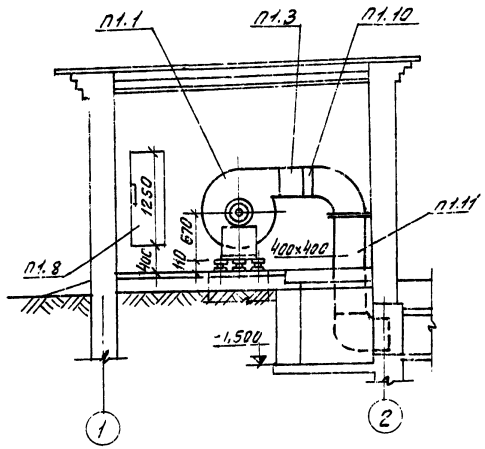

Разрез 2-2

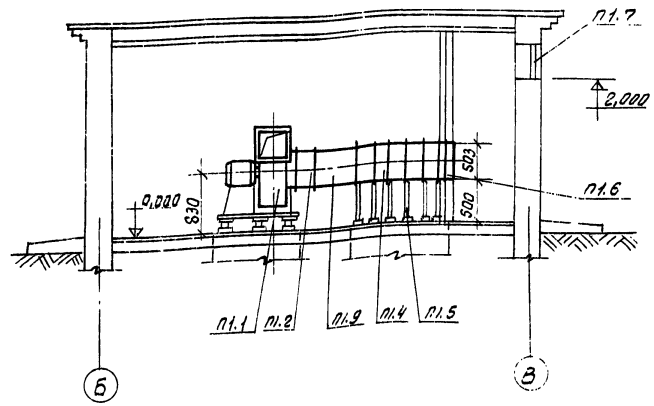

План на 0.000

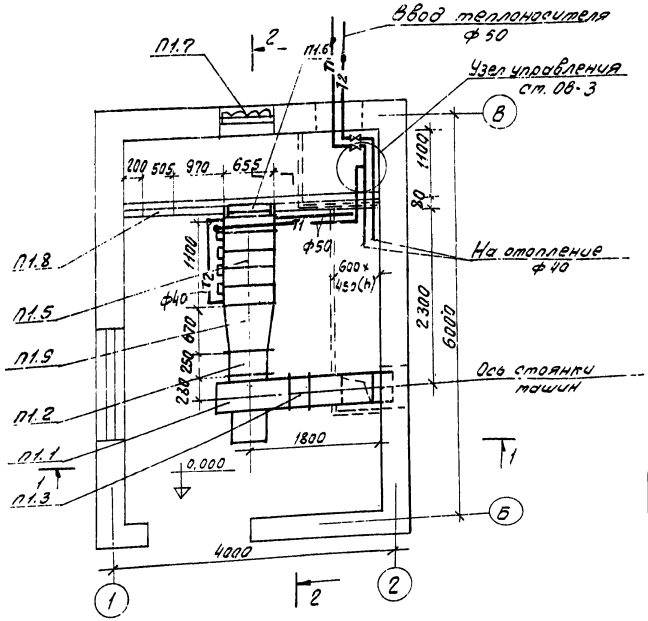

П1 ($t_н$ = -20°; -30°; -40°С)

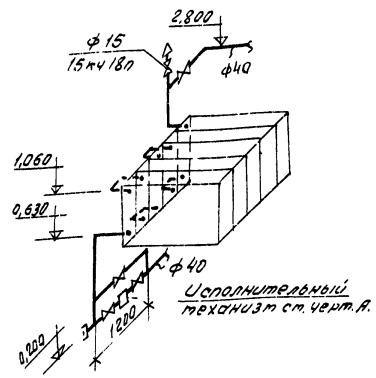

Таблица установки калориферов

№ № установок	Температура наружного воздуха		
	-20°С	-30°С	-40°С
П1	4КВБ7-П	5КВБ7-П	5КВБ7-П

Спецификация отопительно-вентиляционной установки

Марка	Обозначение	Наименование	Кол.	Примечание
		П1		
П1.1	Вентспилсский вентиляторный завод г. Вентспилс	Агрегат вентиляторный АО,3 100-2^{0} комплект:	1	207кг
		а) вентилятор центробежный Ц4-70 №6,3 л90°		
		б) электродвигатель 4А112МА4 N=5,5квт, n=1450^{об}/мин.		
П1.2	Серия 5.904-5	2. Вставка гибкая ВБ-21	1	
П1.3	Серия 5.904-5	3. Вставка гибкая ВН -14	1	
П1.4	Учреждение ЯЛ-61/4 пос. Середка Псковской обл.	4. Калорифер пластинчатый КВС-7-П $t_н$ = -30°С	4	
П1.5	Серия 4.904-25	5. Подставки под калориферы тип	10	
П1.6	Серия 1.494-26 вып. 2	6. Утепленный створный клапан КР-2	1	
П1.7	Серия 1.494-27 вып. 7	7. Жалюзийная решетка ЗС 18 000 000	1	
П1.8	Серия 5.904-4	8. Дверь герметическая Ду 1,25×0,5	1	36кг
П1.9	Серия 1.494-26 вып. 1	9. Диффузор (655×503)× ф 630	1	
П1.10	Серия 1.494-26 вып. 1	10. Диффузор (440×440)× (400×400) ℓ=200	1	3,5кг
П1.11	ГОСТ 19903-74	11. Воздуховод из листовой стали δ=0,5 разм. 400×400 ℓ=2,0м	1	15,4кг
		Масса указана одного изделия		

Схема теплоснабжения системы П1

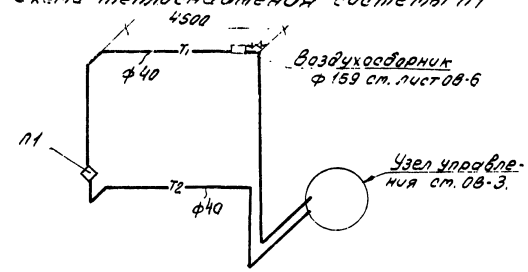

Рук. гр.	Новичкова		
Гл. спец.	Богаенко		
Нач. отд.	Елисеев		
ГИП	Антонов		
Н. контр.	Антонов		

ТП 503-1-26.84 ОВ

Привязан

Инв. №

Навес для стоянки 16 автомашин.

Установка системы П1

Стадия	Лист	Листов
Р	4	

Гослесхоз СССР СОЮЗГИПРОЛЕСХОЗ г. Москва

Типовой проект 503-1-26.84

1574 01

Альбом I

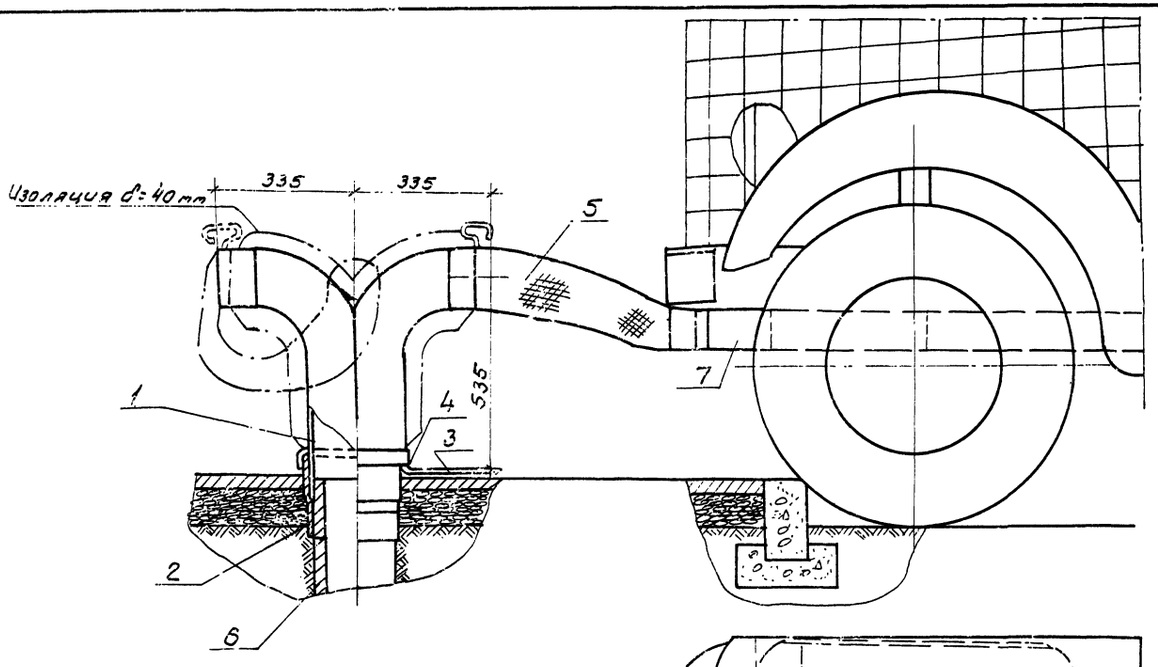

Вид сверху

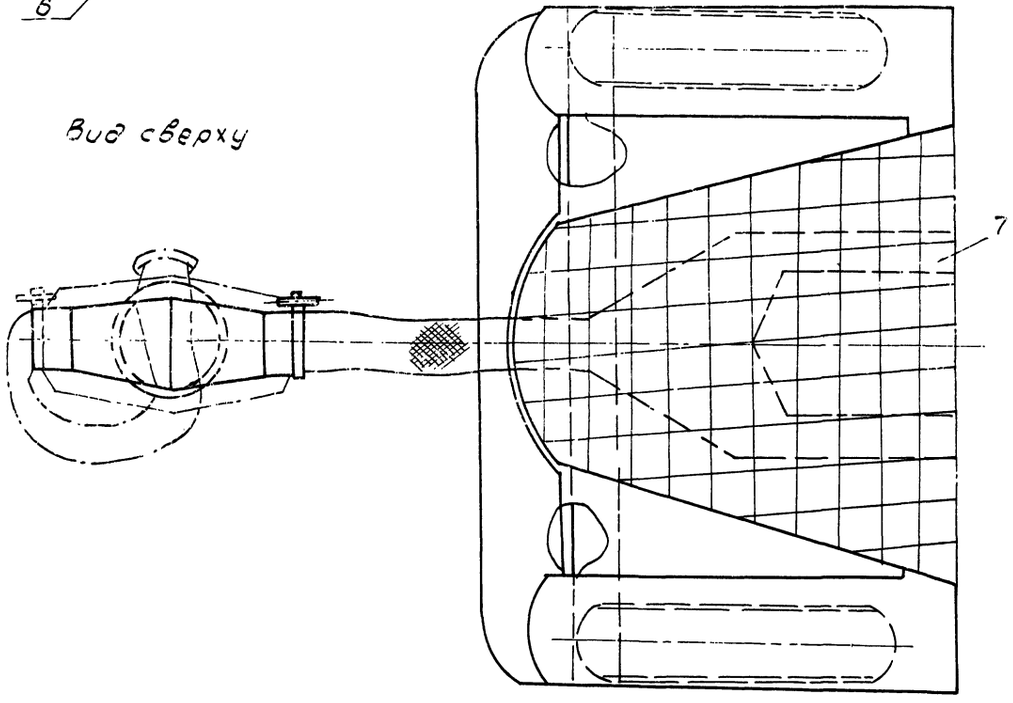

Спецификация

Формат	Зона	Поз.	Обозначение	Наименование	Кол.	Примечание
А2		1		Тройник Вз ГОСТ 19903-74 / Ст.3 ГОСТ 16523-70	1	12 кг
		2		Стакан Вз ГОСТ 19903-74 / Ст.3 ГОСТ 16523-70	1	2,76 кг
		3		Крышка Вз ГОСТ 19903-74 / Ст.3 ГОСТ 16523-70	1	1,0 кг
		4		Скоба Б16 ГОСТ 2590-71 / Ст.3 ГОСТ 16523-70 Б-300	1	0,07 кг
		5		Рукав брезентовый Ф167х (200х50) ГОСТ 472-75	1	4,82 кг
					2	2,41
		6		Труба Ф200 асбоцементная ГОСТ 1839-80 ℓ=1,0 м	1	
		7		Рамка воздухораздаточная Вз ГОСТ 19903-74 / Ст.3 ГОСТ 16523-70	1	17,8

Чертежи воздухоподогрева ст. типовой проект Н 503-312 альбом IV разработанный проектным институтом „Гипроавтотранс" г. Воронеж.

Рук.гр.	Новичкова		ТП 503-1-26.84 ОВ
Гл.спец.	Богаенко		
Нач.отд.	Елисеев		Рамка воусловных ремонтов в год с пристроенс. котельной на 2 котла., универсал-ом с навесом-стоянкой на 16 автомашин.
ГИП	Антонов		
Н.контр.	Антонов		Навес для стоянки 16 автомашин

Привязан	Стадия	Лист	Листов
	Р	5	

Подключение автомобиля к системе воздухоподо-

Госагропром СССР СОЮЗГИПРОАГРОТРАНС

Типовой проект 503-1-26.84

Альбом I

Типовой проект 503-1-26.84

Воздухосборник горизонтальный

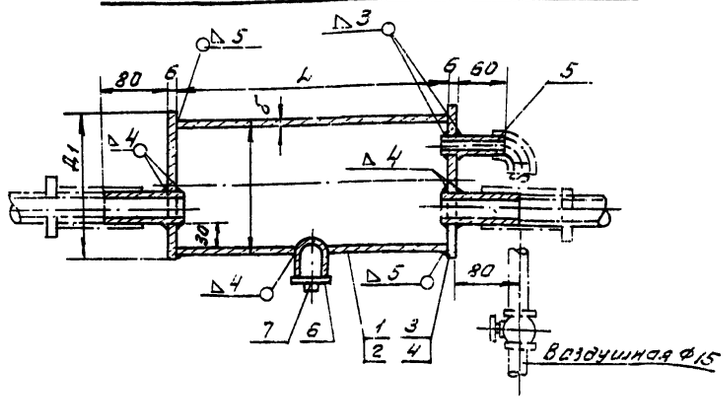

Таблица размеров

Позич. изделия	Обозначение размера			
	Д	б	L	Масса кг
1	273	7	650	29,8
2	159	4,5	320	5,5
3	285	6	—	3,0
4	159	6	—	1,1

Воздухосборник проточный, вертикальный

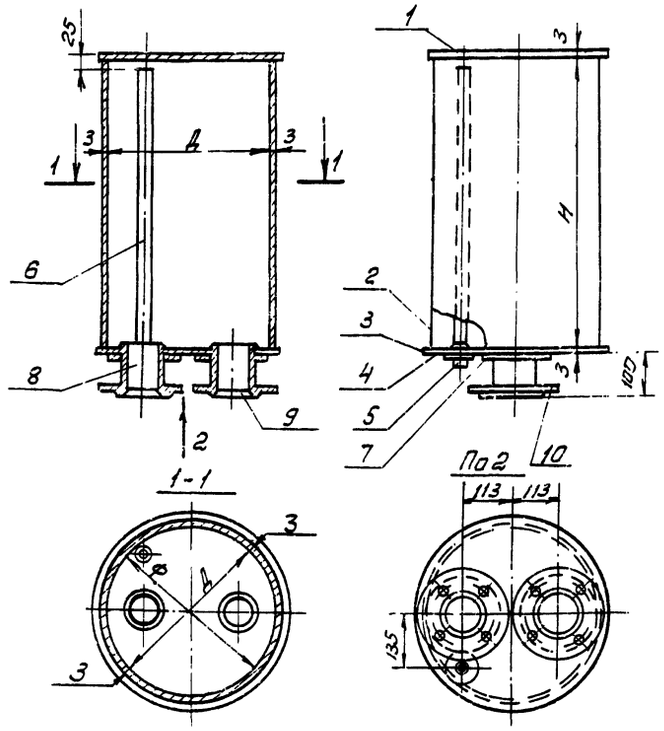

Спецификация на воздухосборник горизонтальный

Формат	Зона	Поз.	Обозначение	Наименование	Кол.	Примеч.
22		1		Труба ГОСТ 8732-78	1	см. таблицу
		2		Труба ГОСТ 8732-78	1	"
		3		Лист В6 ГОСТ 19903-74 / Ст3 ГОСТ 16523-70	1	"
		4		Лист В6 ГОСТ 19903-74 / Ст3 ГОСТ 16523-70	1	"
		5		Труба 15 ГОСТ 3262-75	1	0,09кг
		6		Муфта 15 ГОСТ 8966-75	1	0,66кг
		7		Пробка 15 ГОСТ 8963-75	1	0,04кг.

Спецификация на воздухосборник проточный

Формат	Зона	Поз	Обозначение	Наименование	Кол.	Примеч.
22		1		Крышка В3 ГОСТ 19903-74 / Ст3 ГОСТ 16523-70		
		2		Стена В3 ГОСТ 19903-74 / Ст3 ГОСТ 16523-70		
		3		Дно В3 ГОСТ 19903-74 / Ст3 ГОСТ 16523-70		
		4		Полоса б=40мм В6 ГОСТ 19903-74 / ГОСТ 16523-70		
		5		Муфта 20 ГОСТ 8966-75	1	
		6		Труба 20 ГОСТ 3262-75	1	см. таблицу
		7		Полоса б=40мм В6 ГОСТ 19903-74 / Ст3 ГОСТ 16523-70 ℓ=100	1	
		8		Труба Ф 108х4 ГОСТ 8732-78; ℓ=110	1	1,2кг
		9		Труба Ф 108х4 ГОСТ 8732-78; ℓ=110	1	1,2кг
		10		Фланец 100 ГОСТ 12815-80	2	2,2кг.

Таблица размеров

NN воздухосборника	Полезная емкость Вл	Диаметр Д в мм поз. 2	Высотан в мм поз 2	Общий вес в кг.	Диаметр дна и крышка Ф в мм поз. 1,3	Толщина стенки б=8мм
1	50	405	400	65	425	3
2	75	405	710	74	425	3
3	100	465	710	81	485	3
4	150	570	710	97	590	3

Сварка ручная электродуговая электродами Э-42А ГОСТ 9467-75. Сварные швы по ГОСТ 5264-80, катеты швов 3мм для вертикального воздухосборника и 5мм — для горизонтального.

На концах патрубков при Ф менее 50мм нарезать газовую резьбу под соединительные части.

Ст.инж.	Шамис	
Рук.гр.	Новичкова	
Гл.спец.	Богаенко	
Нач.отд.	Елисеев	
ГИП	Антонов	
Н.контр.	Антонов	

Привязан

Инв №

ТП 503-1-26.84 ОВ

РММ на 80 условных ремонтов в год с пристроенной котельной на 2 котла „Универсал-6м" с навесом для стоянки 16 автомашин.

Навес для стоянки 16 автомашин	Стадия	Лист	Листов
	Р	6	

Воздухосборники горизонтальный и вертикальный.

Гослесхоз СССР
Союзгипролесхоз
г. Москва

Альбом I

Типовой проект 503-1-26.84

Ведомость чертежей основного комплекта марки - ЭЛ

Формат	Лист	Наименование	Примечание
22г	ЭЛ-1	Общие данные	
22г	ЭЛ-2	Электрооборудование. План на отм. 0.000	
22г	ЭЛ-3	Ведомости электрооборудования кабельных изделий и материалов, поставляемых заказчиком, подрядчиком и электромонтажной организацией	

Ведомость примененных типовых проектов.

Обозначение	Наименование	Организация-разработчик	Дата выпуска	Примечания
4.407-235	Установка одиночных ящиков с рубильниками, автоматов, кнопок ПКЕ, ПКУ и сигнальных аппаратов	ВНИПИ „Тяжпром-электропроект	1977г	А397
т.п.А 615	Электропроводки осветительные на тросах с лампами накаливания	То же	1976г	—
т.п.А 625	Установка взрывозащищенных светильников с лампами накаливания во взрывоопасных зонах	То же	1979г	—
5.407-31	Заземление и зануление электроустановок	То же	1980г	А 174

Условные обозначения не предусмотренные ГОСТ 2.754-72

NN п/п	Наименование	Обозначение
1	Ящик с рубильником и предохранителями	
2	Выключатель для открытой установки	
	брызгозащищенного исполнения	
3	Трос и концевое его крепление	
4	Штепсельные розетки для открытой установки	
	брызгозащищенного исполнения	
5	Класс пожароопасного помещения по ПУЭ	П-III
6	Нормируемая освещенность	10К

Типовой проект разработан в соответствии с действующими нормами и правилами и предусматривает мероприятия обеспечивающие взрывную, взрывопожарную и пожарную безопасность при эксплуатации здания.

Общие указания.

Проект разработан в соответствии с ПУЭ, инструкцией СН357-77

По надежности электроснабжения электроприемники отнесены к III ей категории.

Питание потребителей навеса предусматривается от местной сети напряжением 380/220В.

Потребная мощность силовых электроприемников составляет - 5,5кВт, электроосвещения - 2,2 кВт.

Марка и сечение питающих проводов определяется при привязке проекта.

По условиям окружающей среды, в соответствии с ПУЭ, помещение навеса отнесено к пожароопасным класса П-III.

Вводной ящик типа ЯВП3-60 устанавливается на наружной стене здания калориферной. Силовая электропроводка выполняется кабелем АЗВГ на скобах по стенам.

Величины освещенностей приняты по СНиП II-4-79.

Общее рабочее освещение выполняется лампами накаливания на напряжение 220В, для ремонтного принято напряжение 36В.

Групповая сеть к светильникам выполняется кабелем марки АВВГ-660 и прокладывается по стенам и строительным конструкциям открыто на скобах; в навесе - с подвеской на тросе.

Для обеспечения безопасности обслуживающего персонала от поражения электрическим током все нетоковедущие металлические части электрооборудования заземлить путем присоединения к нулевому проводу питающей сети. В качестве сети заземления используются нулевые жилы внутренней проводки и нулевой провод питающей сети.

По молниезащитным мероприятиям, в соответствии с СН305-77, здание калориферной и навеса молниезащите не подлежит, так как ожидаемое количество поражений молнией в год меньше величины 0,1.

Монтаж электротехнических устройств должен быть выполнен в соответствии с СНиП III-33-76.

	Ст. инж.	Румянцева		ТП 503-1-26.84	ЭЛ
	Рук. гр.	Розуваева			
	Гл. спец.	Богаенко		Ремонтно-механическая мастерская на 80 условных ремонтов в год с пристроенной котельной под 2 котла „Универсал-6М" и навесом для стоянки 16 автомашин	
	Нач. отд.	Елисеев В.			
	ГИП	Антонов			
Привязан	Н. контр.	Антонов		Навес для стоянки 16 автомашин	Стадия: Р; Лист: 1; Листов: 3
					Госгражданстрой СССР

Альбом I

Типовой проект 503-1-26.84

План на отм. 0.000

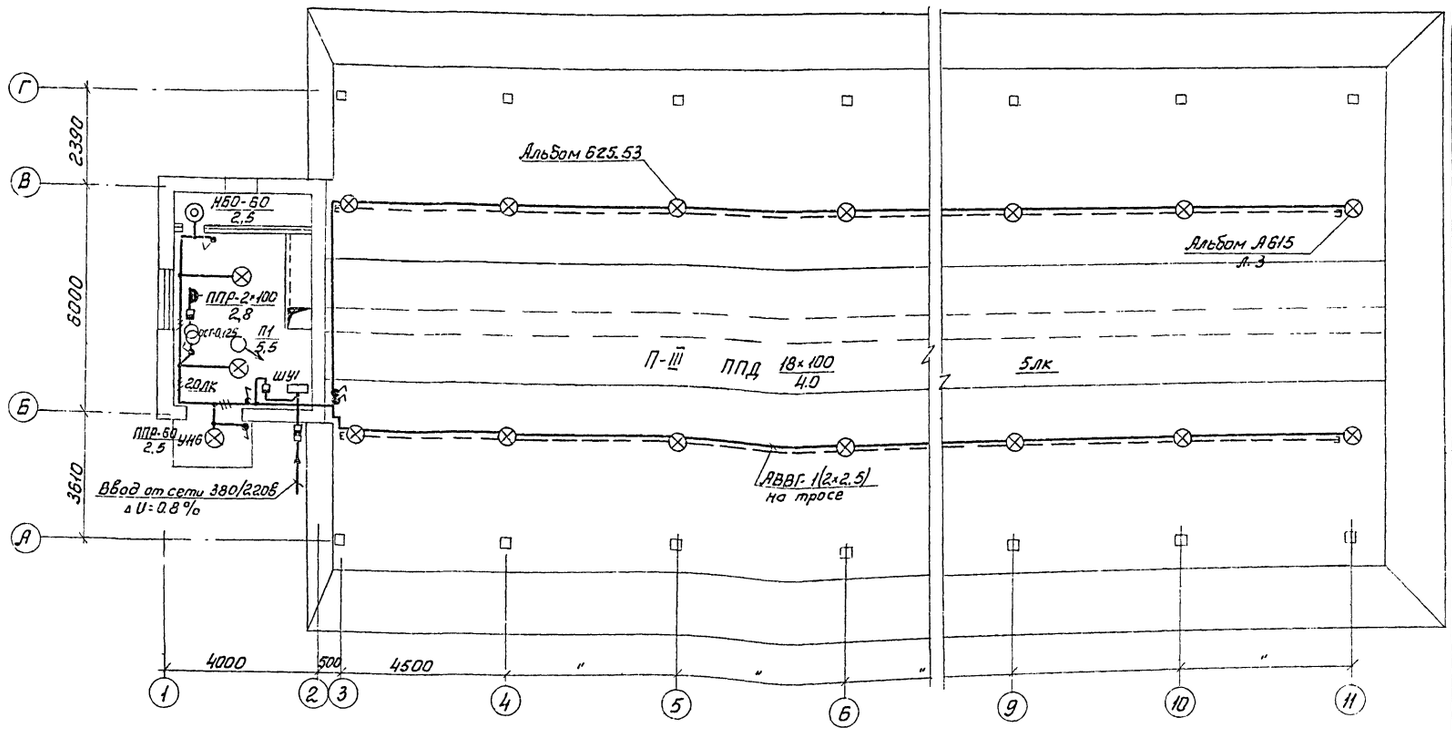

Расчетная схема сети 380/220В

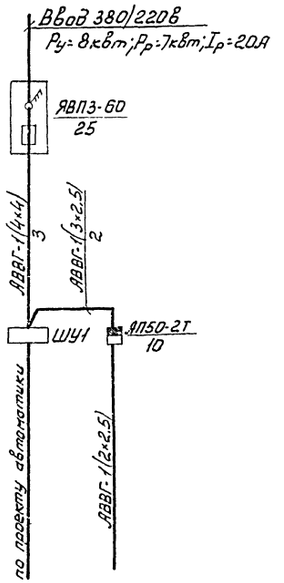

Данные питающей сети			
Распределительный пункт	Тип		
	Ток плавких вставок, предохранителей, А		
Марка и сечение проводника	Длина участка сети		
Пусковой аппарат	Тип		
	Iн, А		
	Расцепитель автомата. Уставка. А		
Марка и сечение проводника	Длина участка сети		
Условное обозначение на плане			
Номер по плану		П1	—
Тип		4АН12М4А	—
Рн, кВт		5,5	2,2
Ток, А	Iн	12	8,0
	Iп	78	
Наименование механизма по плану		Вентсистема П1	Рабочее освещение

Поз.	Обозначение или тип изделия	Наименование	Кол.	Примечание
1	АБ15, л. 15, 21	Линия с 9 светильниками ППД-100	2	Типовой проект АБ15
		L=36м		
2	АБ15, л. 3, 23 исп. 1	Крепление концевое	4	
3	АБ25.53; АБ25.75	Крепление промежуточное	18	Типовой проект АБ25
	АБ25.85			
4	4.407-235-023	Настенная установка автома-	2	4.407-235
	4.407-235-048	тического выключателя типа		
	4.407-235-060	АП50		

Ст.инж.	Румянцева		
Рук.гр.	Разувоева		
Гл.спец.	Богаенко		
Нач.отд.	Елисеев		
ГИП	Антонов		
Н.контр.	Антонов		

Привязан

Инв №

ТП 503-1-26.84 ЭЛ

Ремонтно-механическая мастерская на 80 условных ремонтов в год с пристроенной котельной на 2 котла. Универсал 6м и навесом для стоянки 18 автомашин

Навес для стоянки 18 автомашин	Стадия	Лист	Листов
	Р	2	

Электрооборудование. План на отм. 0.000

Гослесхоз СССР СОЮЗГИПРОЛЕСХОЗ г. Москва

N п/п	Наименование и техническая характеристика изделия, материала	Тип, марка	Ед. изм.	Потребность по проекту
1	2	3	4	5
	Ведомость электрооборудования кабельных изделий и материалов поставляемых заказчиком			
	1. Аппараты напряжением до 1000в			
1-1	Автоматический выключатель 2х полюсный, 380в, с тепловым расцепителем на ток 10А	АП50-2Т	шт	1
1-1А	То же, на ток 6,4А ГУ16.522.066-75	АП50-2Т	-"-	1
1-2	Ящик с 3х полюсным пакетным выключателем и 3мя предохранителями ПР-2. Ток плавки вставок 2,5А	ЯВЛ3-60	-"-	1
1-3	Трансформатор однофазный, понижающий 220/36в, 125ва	ОСГ-0,125	-"-	1
	2. Оборудование светотехническое			
2-1	Светильник подвесной пыленепроницаемый, для лампы до 100вт ТУ16.535.804-73	ППД-100	шт	18
2-2	То же	ППР-100	-"-	3
2-3	Светильник настенный, для лампы мощностью до 100вт ТУ16.535.825-74	Н5006-100/Р20-01У4	-"-	1
2-4	Светильник ручной переносной ТУ-545.132-77	РВП-42	-"-	1
	3. Источники света. Лампа накаливания 220в, общего назначения, ГОСТ 2239-79			
3-1	60вт	Б220-60	шт	2
3-2	100вт	Б220-100	-"-	20

1	2	3	4	5
	4. Кабельные изделия. Кабель с алюминиевыми жилами, ГОСТ 16442-80	АВВГ		
4-1	4х4-0,66		м	3
4-2	3х2,5-0,66		-"-	6
4-3	2х2,5-0,66		-"-	105
	Уточненная ведомость изделий и материалов поставляемых подрядчиком и электромонтажной организацией. 1. Электромонтажные изделия заводов ГЭМ			
1-1	Коробка ответвительная	У409	шт	18
1-2	То же	КОР-73	-"-	6
1-3	Кронштейн с вылетом 0,5м	У116	-"-	1
1-4	Муфта натяжная	К798	-"-	4
1-5	Профиль монтажный	К288	м/кг	0,12/0,19
1-6	То же	К108	-"-	5,4/6,78
	2. Электроустановочные изделия.			
2-1	Выключатель однополюсный, брызгозащищенный, 250в, 6А ГОСТ 7397-76	инд. 02620		6
2-2	Розетка штепсельная двухполюсная в нормальном исполнении, 250в, 6А ГОСТ 7396-76	инд. 03210	-"-	1
	3. Прокат черных металлов.			
3-1	Проволока стальная оцинкованная ст.3, ф8мм	ГОСТ 6727-80	м/кг	75/29,3

Типовой проект 503-1-26.84

Ст.инж.	Румянцева		ТП 503-1-26.84
Рук.гр.	Разуваева		Ремонтно-механическая мастерская на 30 условных ремонтов в год с пристроенной котельной на 4 машины универсальным навесом для стоянки 16 автомашин
Гл.спец.	Богоенко		
Нач.отд.	Елисеев		Навес для стоянки 16 автомашин
ГИП	Антонов		Стадия: Р; Лист: 3; Листов:
Н.контр.	Антонов		Ведомости электрооборудования кабельных изделий и материалов поставляемых заказчиком
Привязан			Госпроект СССР СОЮЗГИПРОЛЕСХОЗ

Альбом I

Ведомость чертежей основного комплекта А

Формат	Лист	Наименование	Примечан.
	А-1	Общие данные	
		Приточная система П1	
	А-2	Принципиальная технологическая схема	
	А-3	Принципиальная электрическая схема управления	
	А-4	Схема внешних соединений План размещения электрооборудования	

Перечень спецификаций

Лист	Наименование	Примечание
А-3	Спецификация шкафа управления ШУ1	

Общие указания

Проектом предусмотрена автоматизация системы П1. Для системы П1 схема автоматизации состоит из электрической схемы управления.
Регулирование теплопроизводительности калориферов осуществляется регулирующим клапаном типа 25ч931нж на теплоносителе (горячей воды).
Для системы П1 для надежности работы системы предусмотрена автоматическая защита калорифера от замораживания. Описание см. черт. А-2.

Шкафы управления.

Управление приточной системой П1 осуществляется со шкафа ШУ1
Световая сигнализация нормальной работы и аварийного отключения приточной системы выведена на шкаф управления ШУ1.
В проекте используется шкаф управления ШУ1 типа Я уэ-0863 по ОСТ 16.0.800.483-77, устанавливаемый в венткамере.
Разводка от шкафа управления осуществляется проводом АПВ и ПГВ, сечением 2,5 мм² и 1,5 мм² в электросварных трубах проложенных в полу и по стенкам.
Условные обозначения на технологических схемах приняты по ОСТ. 36.27-77.
На плане расположения электрооборудования по ОСТ. 2.754-72.
Схема соединений шкафа ШУ1 выполнены по нормалям ОЛХ 684.005-78 и ОЛХ 684.002-78.

Технологический контроль.

Для наладки и технологического контроля работы систем автоматики предусмотрены приборы, устанавливаемые по месту и на шкафу управления ШУ1.

Источники питания

Питание цепей управления и регулирования сантехсистем производится переменным током напряжением и 220В.

Заземление

Для защиты от поражения электрическим током, все металлические нетоковедущие части электрооборудования, нормально не находящиеся под напряжением, но могущие оказаться под токовым при различного рода неисправностях, должны быть надежно заземлены, согласно требованиям ПУЭ.

Типовой проект 503-1-26.84

Типовой проект разработан в соответствии с действующими нормами и правилами и предусматривает мероприятия, обеспечивающие взрывную, взрывопожарную и пожарную безопасность при эксплуатации здания.
Главный инженер проекта Ю. Антонов

				Привязан
Инв.№				
Ст.инж.	Таркина			ТП 503-1-26.84 А
Рук.гр.	Абросимов			
Нач.отд.	Аверьянов			Птица на 80 условных репортов в год с пристроенной котельной на 6 тонн а. универсал. бм с навесом-стоянкой на 16 автомашин.
ГИП	Антонов			
Н.контр	Антонов			Навес-стоянка для 16 автомашин — Стадия Р; Лист; Листов 4
				Общие данные — Госагропром СССР СОЮЗГИПРОЛЕСХОЗ г. Москва

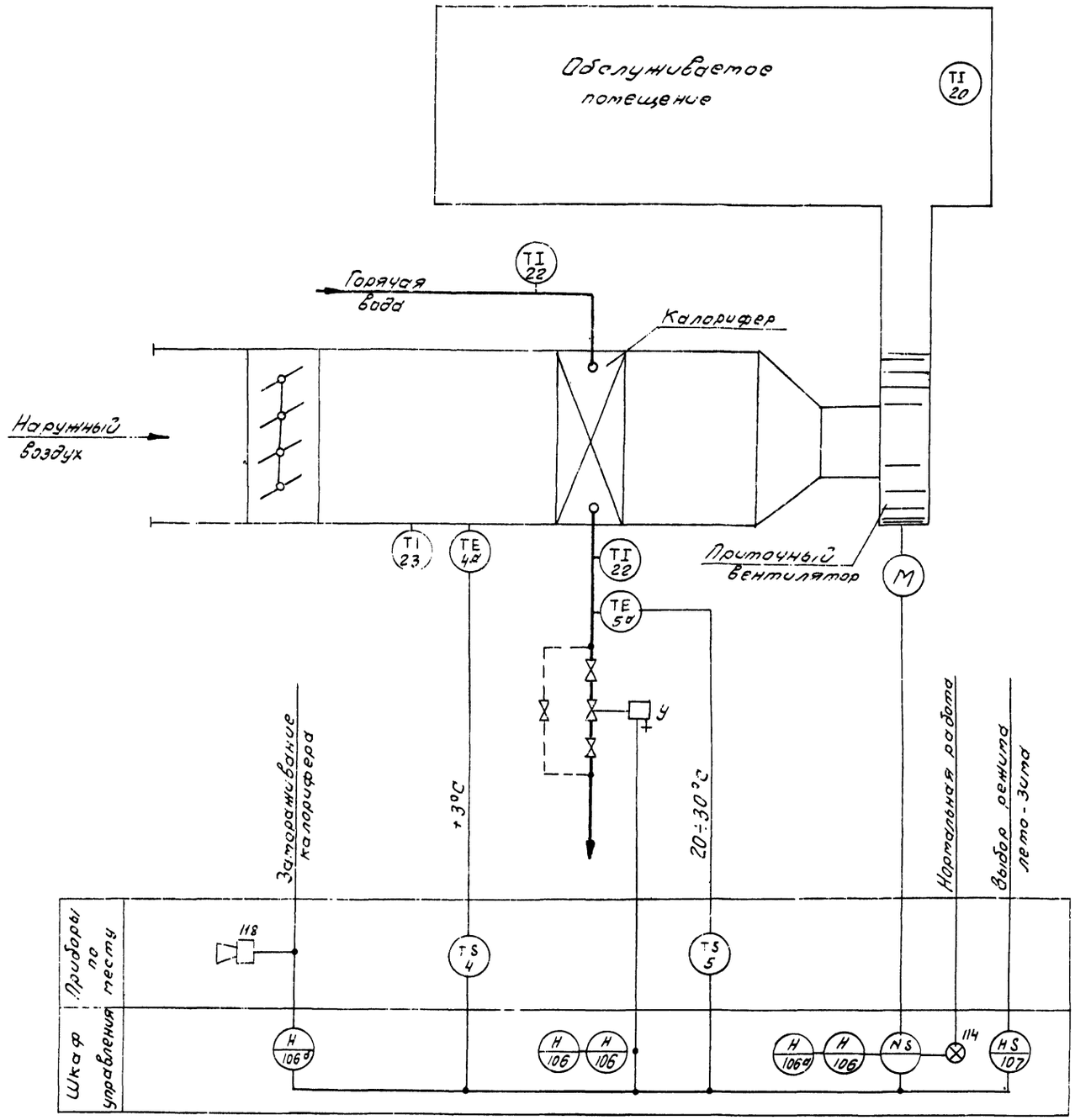

1. Схемой предусмотрено:

а. Местное управление эл. двигателем приточного вентилятора и опробывание клапана на теплоносителе кнопками управления.

б. Защита калорифера от замораживания при работающей и неработающей системе

в. Аварийное отключение приточного вентилятора при срабатывании защиты от замораживания.

г. Световая сигнализация нормальной работы и звуковая сигнализация при снижении температуры калорифера ниже допустимого значения при работающем вентиляторе.

2. Номера позиций приборов и аппаратуры даны соответственно спецификации приборов и средств автоматизации.

3. Принципиальная электрическая схема управления черт. А-3.

Ст.инж.	Маркина		
Рук.гр.	Абросимов		
Нач.отд.	Аверьянов		
ГИП	Антонов		
Н.контр.	Антонов		

ТП 503-1-26.84 А

РТМ на 80 условных ремонтов в год с пристроенной котельной на 2 котла „Универсал-6м" с навесом-стоянкой на 16 автомашин.

Навес-стоянка для 16 автомашин

Стадия	Лист	Листов
Р	2	

Приточная система П1

Принципиальная технологическая схема.

Гослесхоз СССР
СОЮЗГИПРОЛЕСХОЗ
г. Москва

Привязан

Инв. N

Альбом I

Типовой проект 503-1-26.84

Рукоприкладчик ОВ Новичкова

Альбом I

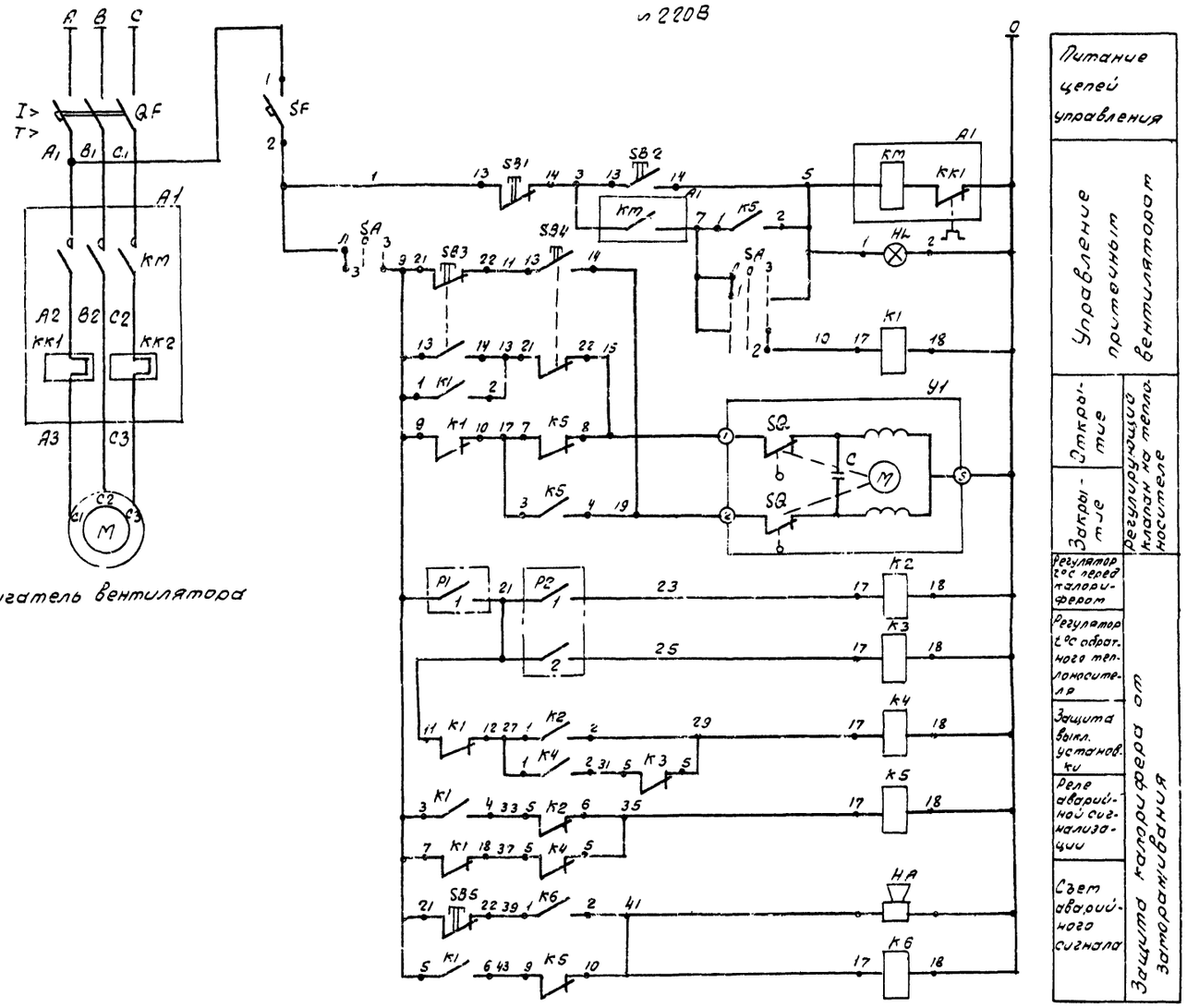

Эл. двигатель вентилятора

Поз. обознач.	Наименование	Кол.	Примечание
	Шкаф управления ШУ7		
HL	Лампа РНЦ 220 10	1	Арматура АС-220 линза зеленая
			ТУ 16-535-426-70
SF	Выключатель автоматический А63-М ТУ16.522.110-74	1	~220В Jн.расц.:1,6 Jатс.:1,33м
QF	Выключатель автоматический АП-50-3МТ МРТУ16-526.011-65	1	Jн:10а
KM	Пускатель магнитный ПМЕ-112-220В	1	~220В Jн.з.:6,4а
K1; K5	Реле РПУ-1-363, 220В ТУ16.523.020-70	2	
K2, K3 K4, K6	Реле РПУ-1-365, 220В ТУ16.523.020-70	4	
SA	Переключатель универсальный УП5311-С225 ТУ16.524.074-75	1	
SB2, SB3, SB4, SB5	Кнопка КЕ011-У3 исп. 2 ТУ16.526-407-76	4	
SB1	Кнопка КЕ-011-У3 исп. 2 ТУ16.526-407-76	1	С красным толкателем
	Аппаратура по месту		
P1	Термометр показывающий манометрический ТПГ-СК	1	Пределы показаний -50°÷+50°С
P2	Термометр показывающий манометрический ТПГ-СК	1	0°С ÷ +150°С
HA	Ревун РВ-11-220	1	
Y1	Исполнительный механизм ПР-1М	1	Комплектно с клапаном 25ч 931нм

Схема выводов контактов и обмотки реле РПУ-1

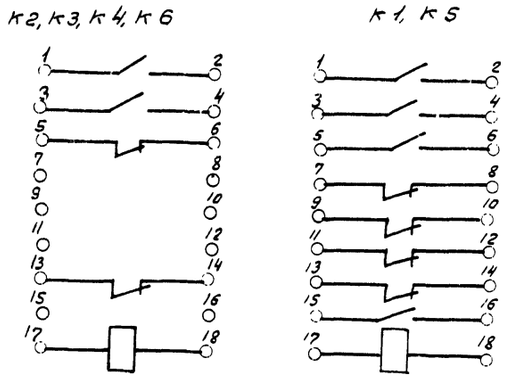

Диаграмма работы контактов

Регулятор температуры P1

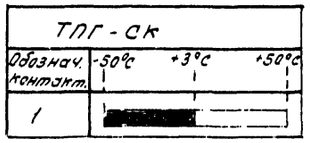

Регулятор температуры P2

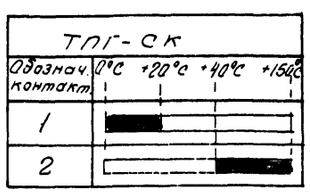

Переключатель универсальный SA

УП5311-С225

Номер секции	Номер контакта		Лето -45 / 1		Откл. 0 / 2		Зима +45° / 3	
	Л	П	Л	П	Л	П	Л	П
I	1	2	X					X
II	3	4	X					X

Привязан

Инв. Н

Ст.инж.	Маркина	
Рук.гр.	Абросимов	
Нач.отд.	Аверьянов	
ГИП	Антонов	
Н.контр.	Антонов	

ТП 503-1-26.84

РММ на 80 условных ремонтов в год с пристроенной котельной на 2 котла „Универсал-6м" с навесом-стоянкой на 16 автомашин.

Навес-стоянка для 16 автомашин.

Стадия	Лист	Листов
Р	3	

Приточная система П1

Принципиальная электрическая схема управления.

Гослесхоз СССР СОЮЗГИПРОЛЕСХОЗ г. Москва

Типовой проект 503-1-26.84

Альбом 7

Типовой проект 503-1-26.84

Наименование параметра и место отбора импульса	Трубопровод обратного теплоносителя	Перед калорифером	Трубопровод обратного теплоноси-теля	Эл. двигатель вентилятора	В приточной камере
Обозначение установочного чертежа	——	——	——	——	——
Позиция	У1	4	5	М	118

1. Все индивидуальные заземлители присоединить к общему контуру заземления
2. Данная схема выполнена на основании черт. А-3

Наименование	Марка и размер	Ед. изм.	Кол.	Примечан.
Провод с алюминиевой жилой	АПВ 1×2,5 мм²	м	140	
Труба стальная	Ду-20 ГОСТ 10704-76	м	10	
Коробка соединительн.	КСК-8 ТУ36-1753-75	шт.	2	
Соединитель	СМТ 15×20 ТУ36.1125-71	"	4	
Металлорукав	РЗ-Ц-Х18	м	13	
Провод с медной жилой	ПГВ 1×1,5 мм²	м	45	
Труба стальная	Ду-15 ГОСТ 10704-76	м	40	
Ввод гибкий	К 968	шт.	1	

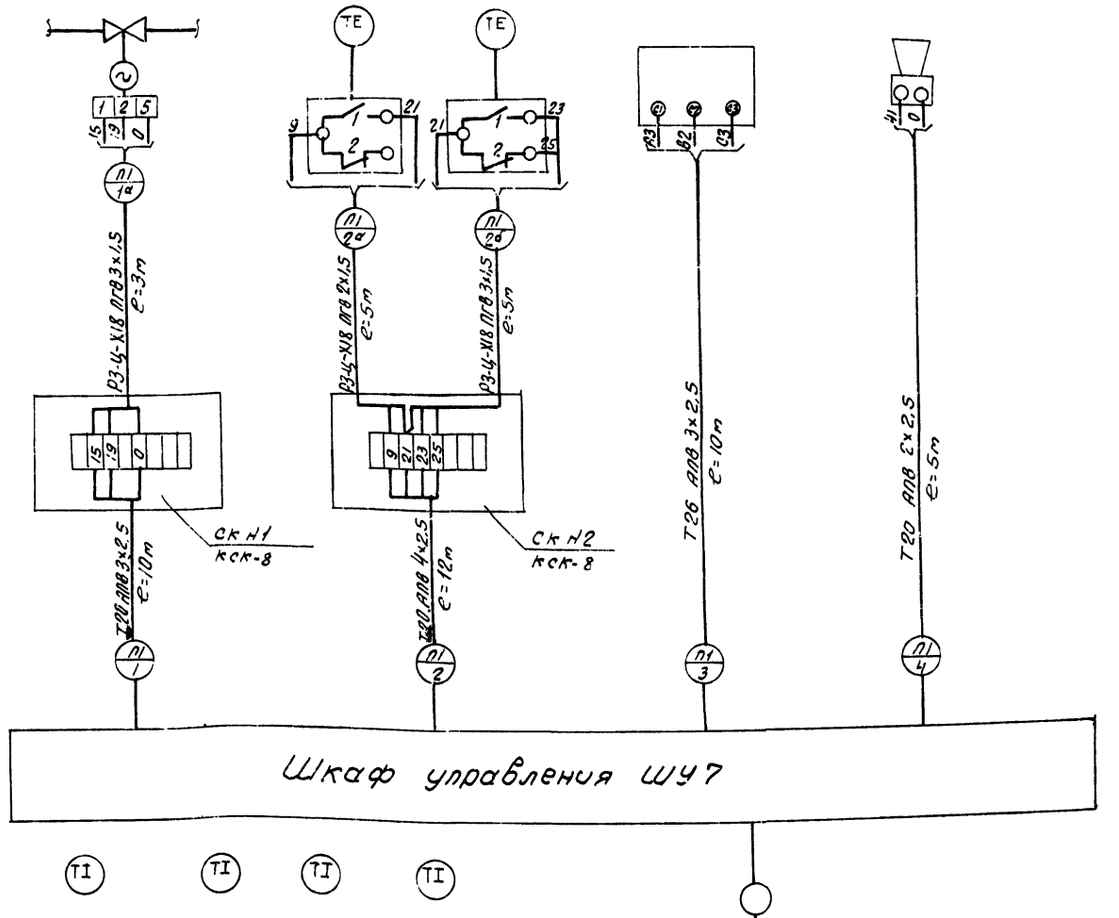

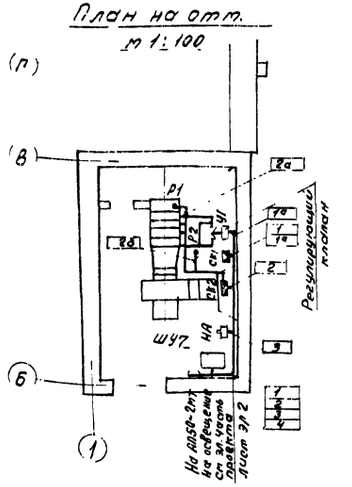

Позиция	20	22	23
Обозначение установочного чертежа	ТМ4-142-75	ТМ4-143-75	ТМ4-142-75
Наименование параметра и место отбора импульса	Температура в помещении	Трубопровод обратного теплоносителя	Перед калорифером

Ст. инж.	Маркина		
Рук. гр.	Адросимов		
Нач. отд.	Аверьянов		
ГИП	Антонов		
Н. контр.	Антонов		

Привязан

ТП 503-1-26.84 А

Навес-стоянка на 80 условных ремонтов, 2 зад с пристроенной котельной на 2 котла "Универсал-6М" с навесом-стоянкой на 16 автомашин

Навес-стоянка для 16 автомашин	Стадия	Лист	Листов
	Р	4	

Приточная система П1

Схема внешних

Гослесхоз СССР СОЮЗГИПРОЛЕСХОЗ

gost.e-ecolog.ru