Типовой проект 411-2-180.87

Деревообрабатывающая мастерская по переработке 2000 м³ сырья в год

Альбом II

Состав проекта

Альбом I — Общая пояснительная записка. Технологические чертежи. Архитектурно-строительные решения. Конструкции железобетонные. Внутренний водопровод и канализация. Отопление и вентиляция. Силовое электрооборудование. Электрическое освещение. Связь и сигнализация. Автоматизация отопления и вентиляции.

Альбом II — Нестандартизированное оборудование.
Альбом III — Спецификации оборудования.
Альбом IV — Сметы.
Альбом V — Ведомости потребности в материалах.

Разработан
Киевским филиалом
„Союзгипролесхоз"

Утвержден
Гослесхозом СССР
Протокол № 20 от 20.08.1986 г.
Введен в действие институтом
„Союзгипролесхоз"
приказ № 44 от 20.08.86 г.

Директор филиала А.Н. Бобко
Главный инженер проекта В.М. Кандыба

К.Ф. ЦИТП инв. № 9569/2

gost.e-ecolog.ru

СОДЕРЖАНИЕ АЛЬБОМА

Наименование	Обозначение	Стр.
Содержание альбома		2
Транспортер поперечный		3
Ведомость спецификаций	НО-01.00 00.000	
Спецификации	НО-01.00.00.000	
Транспортер поперечный		
Сборочный чертеж	НО-01.00.00.000 СБ	4,5
Звездочка винт.	НО-01.00.00.001	6
Направляющая	НО.01.00.00.002, НО.01.00.00.003	
Вал ведущий		7
Спецификации	НО-01.00.00.000	
Вал	НО-01.00.00.001	
Вал ведущий. Сборочный		8
чертеж	НО-01.00.00.000 СБ	
Звездочка. Прокладка	НО-01.01.00.002, НО.01.01.00.00 3	9
Крышка	НО-01. 01.00. 004	
Корпус подшипника		10
Спецификации	НО-01.01.01.000, НО.01.01 02.000	
Вал натяжной. Спецификации	НО-01.02.00.000	
Корпус подшипника. Сборочный		11
чертеж	НО-01.01.01. 000 СБ	
Звездочка. Сборочный чертеж	НО-01.01.02 .000 СБ	
Фланец. Корпус. Ступица	НО-01.01.01.001, НО-01 01.01.002	12
Венец	НО-01.01 02.002, НО-01.01 02.001	
Вал натяжной. Сборочный		13
чертеж	НО-01. 02.00.000 СБ	
Рама спецификации	НО-01.03.00. 000	14
Бобышка. Стойка	НО.01-02.00.001, НО-01-03.00.001	
Рама. Сборочный чертеж	НО-01.03.00. 000. СБ	15,16
Щека. Раскос	НО-01.03.00.00, НО-01.03.00.003	17
Связь. Стойка	НО-01.02.00.004, НО.01.03.00.005	
Щека. Ребро	НО-01.03.00.006, НО-01.03.00 012	18
Уголок. Стойка	НО-01.03.00.009, НО-01 03.00.015	
Кронштейн. Спецификации	НО-01.04.00. 000	19
Подкос	НО-01.04.00. 002	
Кронштейн. Сборочный чертеж	НО-01 04 00.000 СБ	
Уголок	НО-01.04.00. 001	20
Цепь с толкателями. Специ-		
фикации	НО-01.05.00-000	
Щека	НО-01. 05. 00-001	
Цепь с толкателями		
Сборочный чертеж	НО-01.05.00.000.СБ	21
Толкатель. Сборочный чертеж	НО-01. 05.01-000 СБ	22
Толкатель. Спецификации	НО-01.05.01.000	
Лист	НО-01. 05.01. 002	
Транспортер поперечный		
Ведомость спецификаций	НО-02.00. 00.000	23
Спецификации	НО- 02.00 00. 000	
Транспортер поперечный		24,25
Сборочный чертеж		
Рама. Спецификации		26
Кронштейн. Стойка		
Рама. Сборочный чертеж		27,28
Кронштейн. Спецификации		29
Уголок	НО-01.03.00. 017	

Наименование	Обозначение	Стр.
Кронштейн. Сборочный		
чертеж	НО-02 02.00.000 СБ	
Упор Цепь с упорами	НО-02 02.00.001, НО.02 03 00.000	30
Накладка. Упор	НО-02.02.00.002 НО-02 03.01.000	
Цепь с упорами. Сборочный		31
чертеж	НО-02.03.00.000СБ	
Упор. Сборочный чертеж	НО-02.03. 01.000 СБ	32
Щека. Ребро	НО-02.03.01.001, НО-02.03.01.002	
Рольганг неприводной		33
Ведомость спецификаций	НО-03.00.00.000	
Спецификации	НО-03 00.00 000	
Стол откидной. Спецификации	НО-03.01.00 000	
Рольганг неприводной		34
Сборочный чертеж	НО-03.00.00.000 СБ	
Стол откидной. Сборочный		35
чертеж	НО-03 01.00. 000 СБ	
Уголок	НО-03 01. 00. 001	
Петля Ребро	НО-03.01.00.003 НО-03.01.00.004	36
Каркас. Спецификации	НО-03.02.00.000	
Каркас. Сборочный чертеж	НО-03.02.00.000.СБ	37
Бобышка	НО-03.02.00 004	38
Щиток. Спецификации	НО-03.03. 00.000	
Щиток. Сборочный чертеж	НО-03.03.00.000 СБ	
Опора. Спецификации	НО-03.04. 00.000	39
Опора. Сборочный чертеж	НО-03.04. 00.000 СБ	
Стол упаковочный. Специфика-		
ции	НО-04.00.00.000	
Каркас. Спецификации	НО- 04.01.00 000	
Стол упаковочный. Сборочный		40
чертеж	НО-04.00.00.000 СБ	
Каркас. Сборочный чертеж	НО-04.01.00.000 СБ	41
Рольганг неприводной		42
Спецификации	НО-05.00.00.000	
Каркас. Спецификации.	НО-05. 01. 00.000	
Рольганг неприводной	НО-05.00.00.000 СБ	43
Каркас. Сборочный чертеж	НО-05.01-00.000 СБ	44
Ведомость покупных изделий		
Спецификации	НО.00.00.000 ВП	45,46,47

2

9569/2

Привязан:

Инв.№

ГИП	Заславский	11.85
Н.контр.	Бойко	
Нач.отд.	Пилипенко	11.85
Гл.спец.	Бойко	
Инспе.	Дукленко	11.85

ТП 411-2-180.87

Деревообрабатывающая мастерская по переработке 2000 куб. м. сырья в год.

Стадия	Лист	Листов
Р.П.	1	1

Содержание альбома

Киевский филиал СОЮЗГИПРОЛЕСХОЗ

Копировал Герман Формат А2

Альбом II

Типовой проект 411-2-180.87

№ строки	Обозначение	Наименование	Куда входит: Обозначение	Куда входит: Кол.	Общее кол.	Примечание
1						
2	НО-01.00.00.000	Транспортер поперечный			1	
3						
4	НО-01.01.00.000	Вал ведущий	НО-01.00.00.000	1	1	
5	НО-01.02.00.000	Вал натяжной	" "	1	1	
6	НО-01.03.00.000	Рама	" "	1	1	
7	НО-01.04.00.000	Кронштейн	" "	4	4	
8	НО-01.05.00.000	Цепь с толкателями	" "	3	3	
9						
10	НО-01.01.01.000	Корпус подшипника	НО-01.01.00.000	2	2	
11	НО-01.01.02.000	Звездочка		3	3	
12			НО-01.02.00.000	3	3	
13					6	
14						
15	НО-01.02.01.000	Корпус подшипника	НО.01.02.00.000	2	2	
16						
17	НО-01.05.00.000	Толкатель	НО.01.05.00.000	7	21	
18						
19						
20						
21						
22						
23						
24						
25						
26						
27						

Инв. № подл. | Подп. и дата | Взам. инв. № | Инв. № дубл. | Подп. и дата

9569/1

Изм.	Лист	№ докум.	Подп.	Дата
Разраб.		Зубрина		11.87
Прав.		Тищук		11.87
Рук.		Бойко		11.87
Н. контр.		Дукленко		11.87
Утв.		Пилипенко		11.87

НО-01.00.00.000 ВС

Транспортер поперечный

Ведомость спецификаций

Лит.	Лист	Листов
	1	1

Киевский филиал Союзгипролесхоз

Формат А3

Т.П. 411-2-180.87 Альб. II

Формат	Зона	Поз.	Обозначение	Наименование	Кол.	Примечание
				Документация		
*			НО-01.00.00.000 СБ	Сборочный чертеж		*) ФА2-2
*			НО-01.00.00.000 ВС	Ведомость спецификаций		*) ФЗА-1л
				Сборочные единицы		
А4		1	НО-01.01.00.000	Вал ведущий	1	
А4		2	НО-01.02.00.000	Вал натяжной	1	
А4		3	НО-01.03.00.000	Рама	1	
А4		4	НО-01.04.00.000	Кронштейн	4	
А4		5	НО.01.05.00.000	Цепь с толкателями	3	
				Детали		
А3		6	НО-01.00.00.001	Звездочка	1	
А4		7	НО-01.00.00.002	Винт	2	
А4		8	НО-01.00.00.003	Направляющая	3	
				Материалы		
		9		Доска 45×150		
				ГОСТ 8486-66**	0.08	м³
				Стандартные изделия		9569/1

Инв. № подл. | Подп. и дата | Взам. инв. № | Инв. № дубл. | Подп. и дата

Изм.	Лист	№ докум.	Подп.	Дата
Разраб.		Зубрина		11.87
Провер.		Тищук		11.87
Рук.		Бойко		11.87
Н. контр.		Дукленко		11.87
Утв.				

НО-01.00.00.000

Транспортер поперечный

Лит.	Лист	Листов
	1	2

Киевский филиал Союзгипролесхоз

Копировал Герман

Формат А4

Т.П. 411-2-180.87

Формат	Зона	Поз.	Обозначение	Наименование	Кол.	Примечание
		10		Винт М5×18.58		
				ГОСТ 17475-80	9	
				Болты ГОСТ 7798-70*		
		11		М10×25.58	8	
		12		М10×35.58	16	
		13		М10×45.58	4	
		14		М10×120.58	1	
				Гайки ГОСТ 5915-70		
		15		М5.5	9	
		16		М10.5	28	
		17		М12.5	4	
				Шайбы ГОСТ 6402-70		
		18		5-65Г	9	
		19		10-65Г	12	
		20		Шайба 10.36.05		
				ГОСТ 10906-78	4	
				Шайбы ГОСТ 11371-78		
		21		5.36.05	9	
		22		10.36.05	28	
		23		12.36.05	4	
		24		Цепь ПРЛ 25.4-5000		
				ГОСТ 13948-75		
		25		ℓ = 2108.2	1	
				Звено-С-ПРП-25.4-5000		
				ГОСТ 13948-75	1	
		26		Мотор редуктор		
				МЦ-2С-63.112 КУ3		
				ГОСТ 20721-75	1	3

9569/1

Инв. № подл. | Подп. и дата | Взам. инв. № | Инв. № дубл. | Подп. и дата

Изм.	Лист	№ докум.	Подп.	Дата

НО-01.00.00.000

Лист 2

Копировал Герман

Формат А4

НО-01.00.00.000СБ

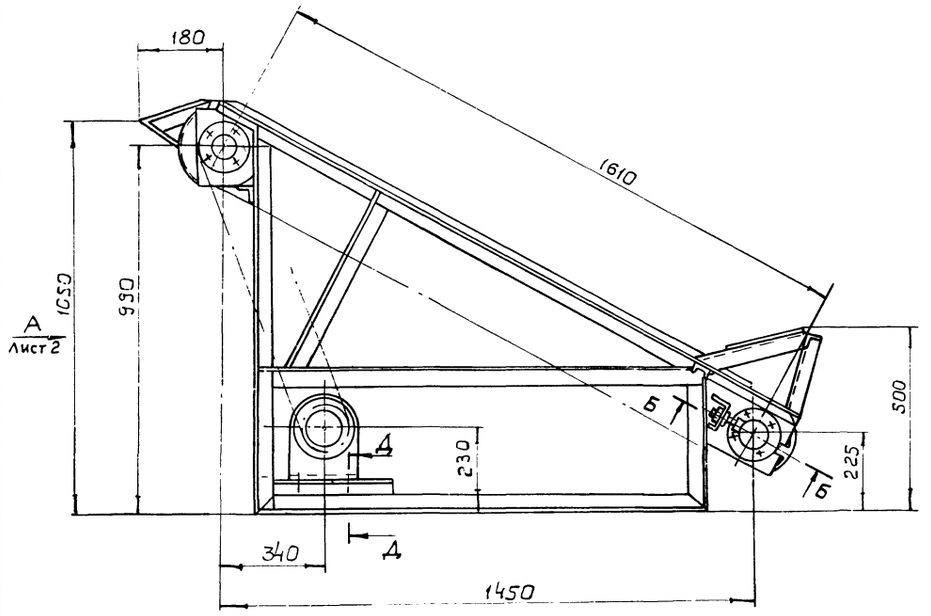

В - В
м 1:1 повернуто

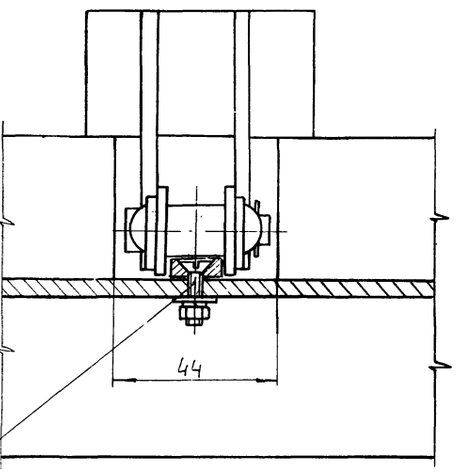

8
10
15
18
21
13
16
19
20

Д - Д
м 1:1

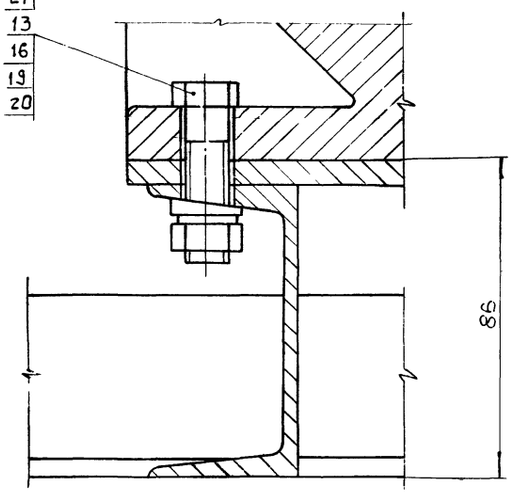

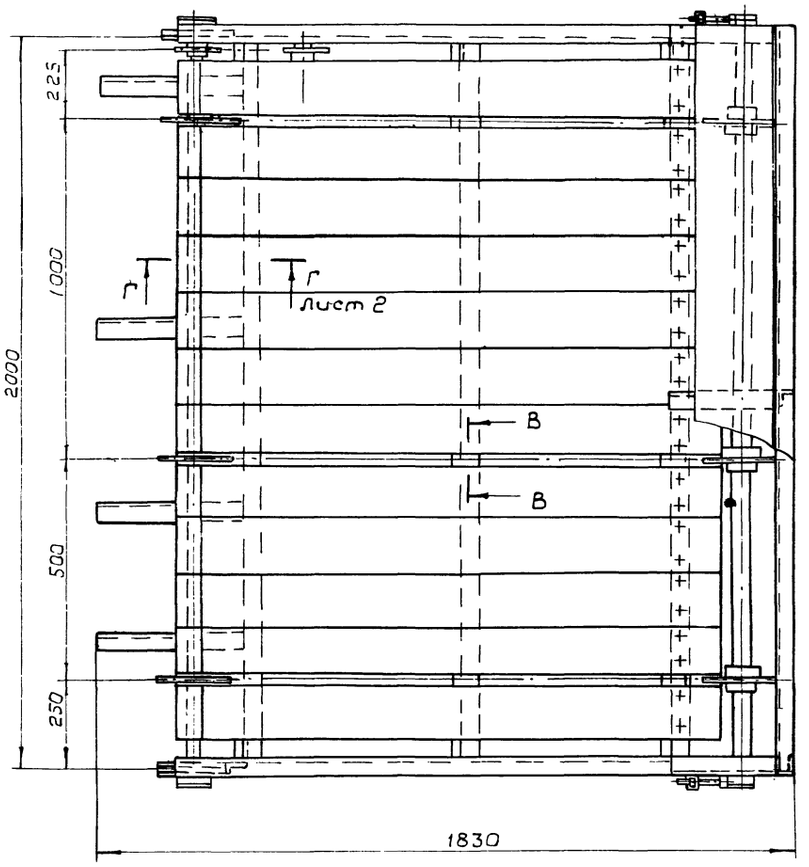

Техническая характеристика

Транспортер предназначен для подачи пиломатериалов длиной от 0.6 до 2.0м.

Скорость подачи, м/сек. - 0,35

Мощность привода, кВт - 1,5

Количество тяговых цепей, шт.- 3

Габаритные размеры:

длина, мм	—	1830
ширина, мм	—	2096
высота, мм	—	1100

Технические требования

Размеры для справок

4

9569/12

				НО-01.00.00.000 СБ		
Изм.	Кол.	№ докум.		Транспортер поперечный Сборочный чертеж	Лит.	Масса 310 / Масштаб 1:10
Разраб.		Зубрина				Лист 1 / Листов 2
Пров.		Тищук				Киевский филиал СОЮЗГИПРОЛЕСХОЗ
Т.контр.		Бойко				
Рук.		Бойко				
Н.контр.		Духненко				
Утв.		Пилипенко				

Копировал Герман

Формат А2

Вид А лист 1
М 1:10

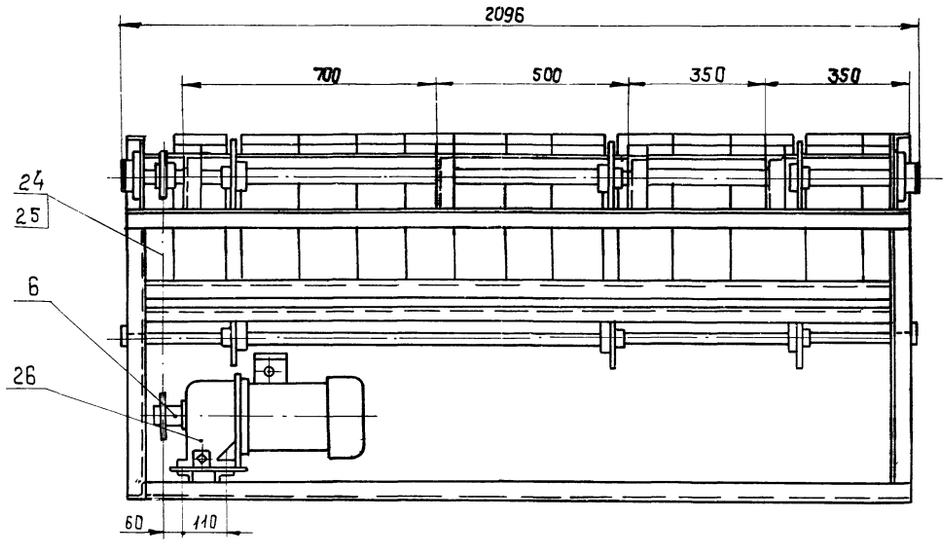

Г-Г лист 1
М1:2

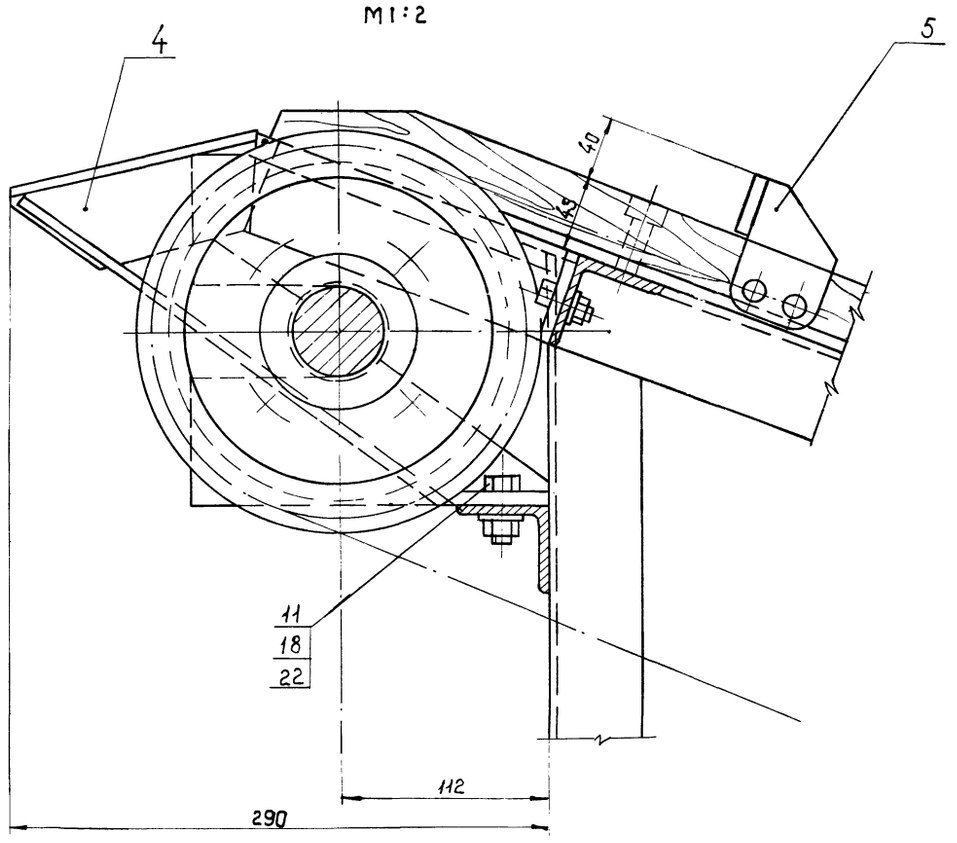

Б-Б лист 1
М1:1

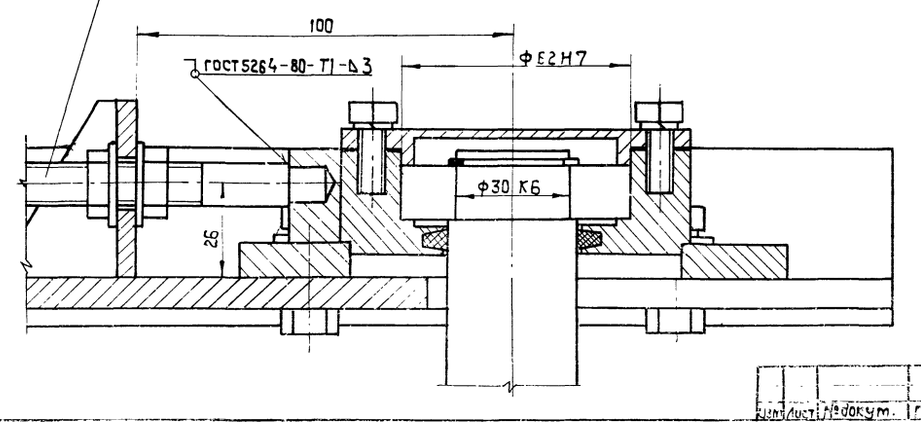

5
9569/2

Типовой проект 411-2-180.87 Альбом I

НО-01.00.00.001

12,5 √ (√)

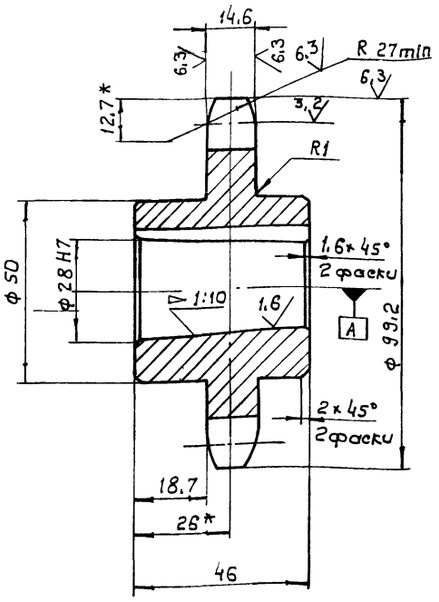

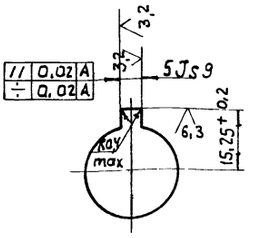

Число зубьев		z	11
Сопрягаемая цепь	Шаг	t	25,4
	Диаметр ролика	D	15,88
Профиль зуба по ГОСТ 591-69			со смещением
Класс точности по ГОСТ 591-69			3
Наибольшая хорда		Lx	73,08
Допуск на разность шагов		δt	0,2
Радиальное биение окружности впадин		E	0,5
Торцевое биение зубчатого венца		-	0,5
Диаметр делительной окружности		dд	90,16
Сопрягаемая цепь	Ширина внутренней пластинки	в	24,13
	Расстояние между внутренними пластинами	Ввн	15,88

1. Венец h 2,5...3; $HRC_э$ 45...50
2.* Размеры для справок
3. H14; h14; $\pm \frac{JT14}{2}$.

9569/2

					НО-01.00.00.001			
Изм.	Лист	№ докум.	Подпись	Дата	Звездочка	Лит.	Масса	Масштаб
Разраб.		Зубрина					0,7	1:1
Провер.		Тищук				Лист	Листов	
Т.контр.		Бойко			45 ГОСТ 1050-74**	Киевский филиал СОЮЗГИПРОЛЕСХОЗ		
Рук.		Бойко						
Н.контр.		Духненко						
Утв.								

Копировал Герман Формат А3

Т. П. 411-2-180.87

НО-01.00.00.002

12,5 √ (√)

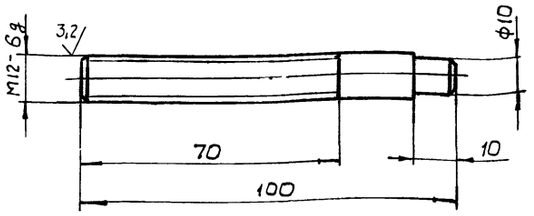

Неуказанные предельные отклонения размеров: h14; $\pm \frac{JT14}{2}$.

					НО-01.00.00.002			
Изм.	Лист	№ докум.	Подп.	Дата	Винт	Лит.	Масса	Масштаб
Разраб.		Зубрина					0,08	1:1
Провер.		Тищук				Лист	Листов 1	
Т.контр.		Бойко			Круг В-12 ГОСТ 2590-71 / Ст.3 ГОСТ 535-79	Киевский филиал СОЮЗГИПРОЛЕСХОЗ		
Рук.		Бойко						
Н.контр.		Духненко						
Утв.								

Копировал Герман Формат А4

Т.п 411-2-180.87

НО-01.00.00.003

12,5 √ (√)

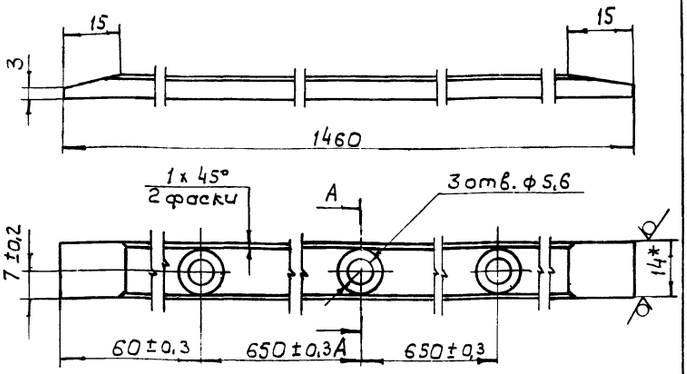

A-A / M 2:1 повернуто

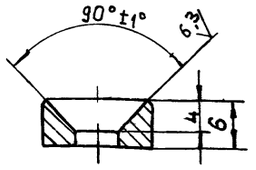

1.* Размер для справок.
2. H14; h14; $\pm \frac{JT14}{2}$.

6

9569/2

					НО-01.00.00.003			
Изм.	Лист	№ докум.	Подпись	Дата	Направляющая	Лит.	Масса	Масштаб
Разраб.		Зубрина					0,9	1:1
Провер.		Тищук				Лист	Листов 1	
Т.контр.		Бойко			Полоса Б-2 2×14 ГОСТ 103-76 / Ст.3 кп ГОСТ 6422-76	Киевский филиал СОЮЗГИПРОЛЕСХОЗ		
Рук.		Бойко						
Н.контр.		Духленко						
Утв.								

Инв.№ подл. | Подпись и дата | Взам. инв.№ | Инв.№ дубл. | Подпись и дата

Копировал Герман Формат А4

Альбом I

Типовой проект 411-2-180.87

Формат	Зона	Поз.	Обозначение	Наименование	Кол.	Примечание
				Документация		
А2			НО-01.01.00.000 СБ	Сборочный чертеж		
				Сборочные единицы		
А4		1	НО-01.01.01.000	Корпус подшипника	2	
А4		2	НО-01.01.02.000	Звездочка	3	
				Детали		
А3		3	НО-01.01.00.001	Вал	1	
А3		4	НО-01.01.00.002	Звездочка	1	
А4		5	НО-01.01.00.003	Прокладка	2	
А4		6	НО-01.01.00.004	Крышка	2	
				Материалы		
				Смазка УС-1 ГОСТ 1033-74		
				Стандартные изделия		
		7		Болт М8×20.58 ГОСТ 7798-70	12	
				Винты ГОСТ 1476-80		
		8		М10×14.58	1	
		9		М10×16.58	3	
		10		Шайба 8-65Г ГОСТ 6402-70	12	

9569/2

Изм	Лист	N° докум.	Подп.	Дата
Разраб.		Зубрина		
Провер.		Тищук		
Рук.		Бойко		
Н.контр.		Духленко		
Утв.				

НО-01.01.00.000

Вал ведущий

Лит.	Лист	Листов
	1	2

Киевский филиал СОЮЗГИПРОЛЕСХОЗ

Формат А4

ТП 411-2-180.87

Формат	Зона	Поз.	Обозначение	Наименование	Кол.	Примечание
		11		Кольцо 55 ГОСТ 2833-77	1	
		12		Кольцо 60 ГОСТ 2833-77	3	
		13		Кольцо СГ52-39-5 ГОСТ 6418-81	2	
		14		Кольцо 1-А-30 ГОСТ 13940-68	2	
		15		Подшипник 206 ГОСТ 8338-75	2	
				Шпонки ГОСТ 23360-78		
		16		12×8×36	1	
		17		12×8×56	1	

Подп. и дата | Взам. инв. N | Инв. N дубл. | Подп. и дата | Инв. N подл.

9569/2

НО-01.01.00.000

Лист 2

Копировал Герман

Формат А4

НО-01.01.00.001

12,5 √(√)

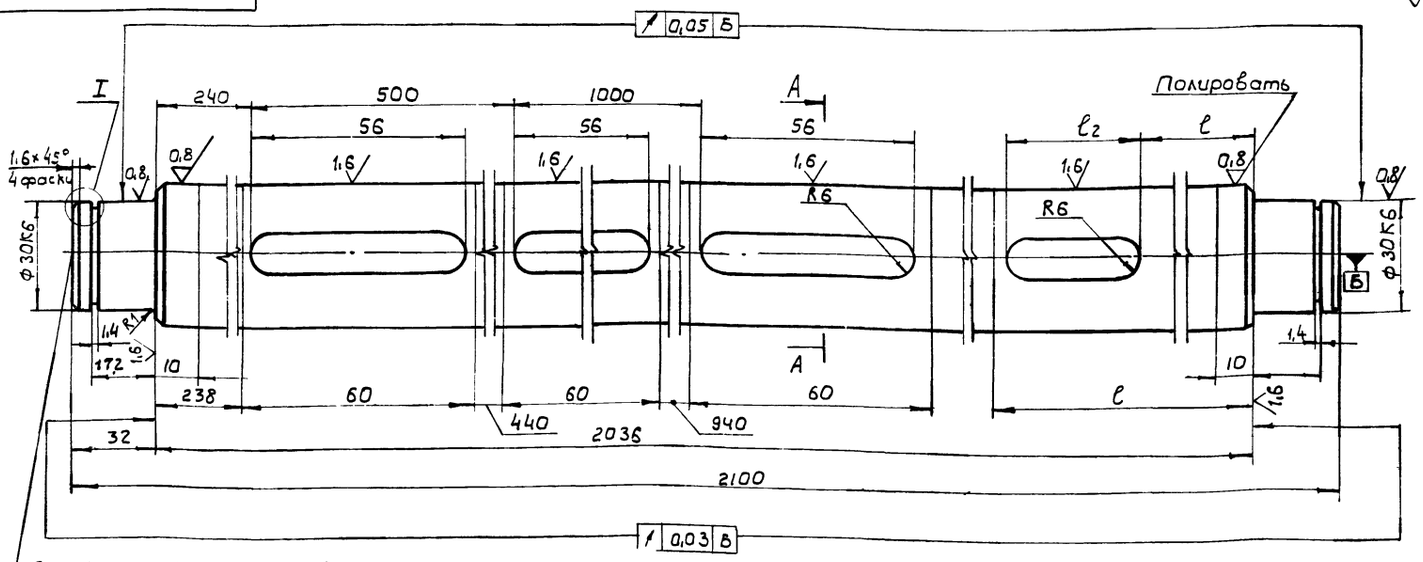

2 отв. центр А1 ГОСТ 14034-74

1. HRCэ 35...40
2. Неуказанные отклонения размеров: H14; h14, ± JT14/2.

А-А

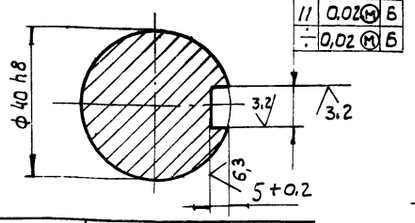

I
М4:1

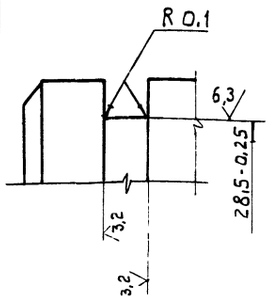

Обозначение	ℓ	ℓ_1	ℓ_2	Масса в кг.
НО.01.01.00.001	68	30	36	
-01	—	—	—	

7
9569/2

НО-01.01.00.001

Изм	Лист	N° докум.	Подп.	Дата
Разраб.		Зубрина		
Провер.		Тищук		
Т.контр.		Бойко		
Рук.		Бойко		
Н.контр.		Духленко		
Утв.				

Вал

Лит.	Масса	Масштаб
	20	1:1

Лист | Листов 1

45 ГОСТ 1050-74**

Киевский филиал СОЮЗГИПРОЛЕСХОЗ

Формат А3

Т. 17. 411-2-180.87

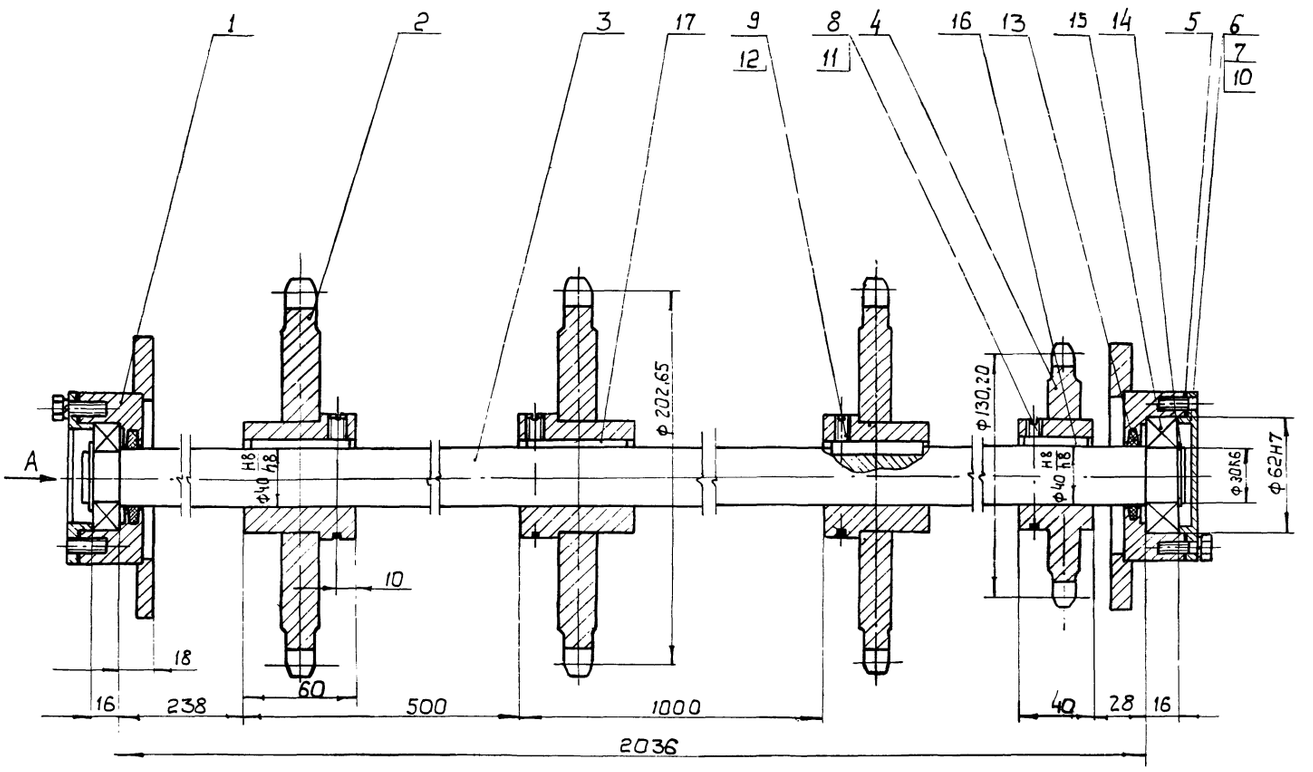

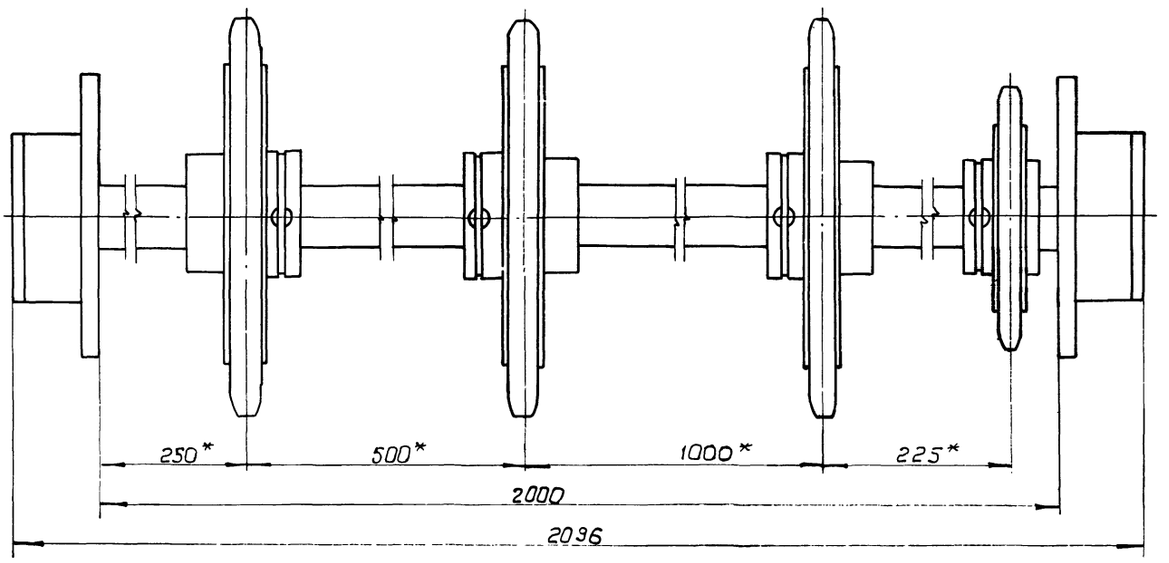

Вид А

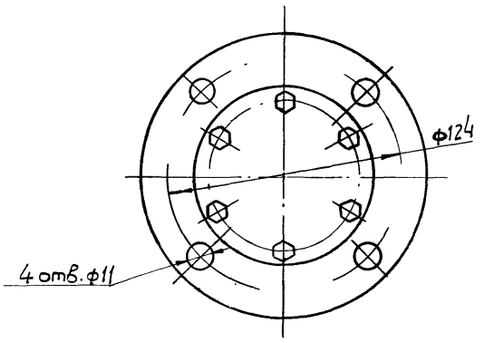

1. Размеры для справок.
2. * Размеры уточнить при монтаже в изд. НО-01.00.00.000.

Подшипники запрессовать смазкой УС-1 ГОСТ 1033-74.

8
9569/2

Изм.	Кол.	№ докум.	Подп.	Дата
Разраб.		Зубрина		
Пров.		Тищук		
Т. контр.		Бойко		
Рук.		Бойко		
Н. контр.		Духненко		
Утв.		Пилипенко		

НО-01.01.00.000 СБ

Вал ведущий

Сборочный чертеж

Литера	Масса	Масштаб
	43	1:2

Лист	Листов 1

Киевский филиал Союзгипролесхоз

Копировал Герман

Формат А2

Инв. № подл. | Подп. и дата | Взам. инв. № | Инв. № дубл. | Подп. и дата

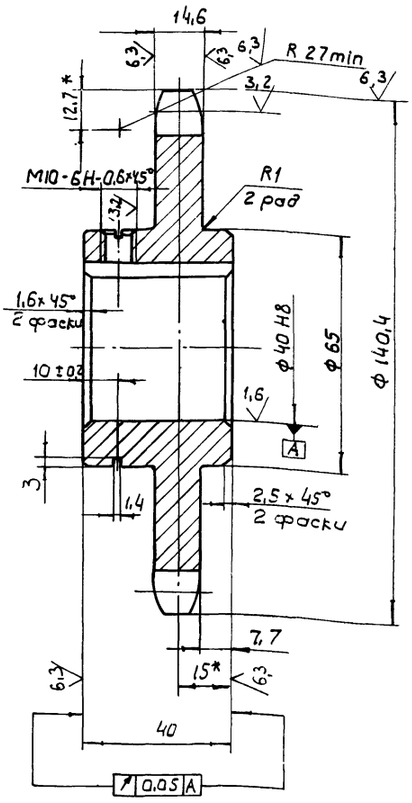

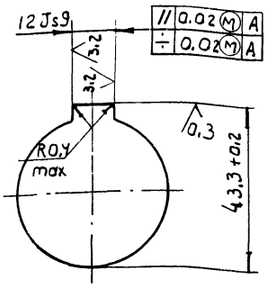

Число зубьев		z	16
Сопрягаемая цепь	Шаг	t	25,4
	Диаметр ролика	D	15,88
Профиль зуба по ГОСТ 591-69			со смещением
Класс точности по ГОСТ 591-69			3
Диаметр окружности впадин		di	114,14
Допуск на разность шагов		δt	0,25
Радиальное биение окружности впадин		Eo	0,63
Торцевое биение зубчатого венца		—	0,63
Диаметр делительной окружности		dд	730,20
Сопрягаемая цепь	Ширина внутренней пластины	в	24,13
	Расстояние между внутренними пластинами	dвн	15,88

1. Венец h 2,5...3. HRcэ 45...50
2. * Размеры для справок.
3. H14; h14; ± JT14/2.

9569/2

Изм.	Лист	№ докум.	Подп.	Дата	НО-01.01.00.002
Разраб.		Зубрина		11.85	Звездочка
Пров.		Тищук		11.85	
Т. контр.		Бойко		11.85	
Рук.		Бойко		11.85	
Н. контр.		Духленко		11.85	
Утв.					

Лит.	Масса	Масштаб
	1,2	1:1
Лист	Листов 1	
Киевский филиал Союзгипролесхоз		

Сталь 35 ГОСТ 1050-76*

Копировал Герман Формат А3

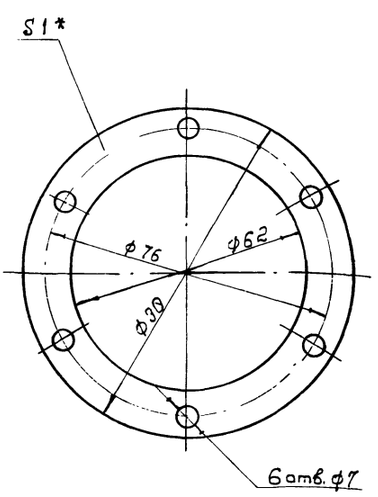

* Размер для справок

9569/2

Изм.	Лист	№ докум.	Подп.	Дата	НО-01.01.00.003
Разраб.		Зубрин			Прокладка
Провер.		Тищук			
Т. контр.		Бойко			
Рук.		Бойко			
Н. контр.		Духленко			
Утв.					

Лит.	Масса	Масштаб
	0,002	1:1
Лист	Листов 1	
Киевский филиал Союзгипролесхоз		

Картон прокладочный А1 ГОСТ 9347-74

Копировал Герман Формат А4

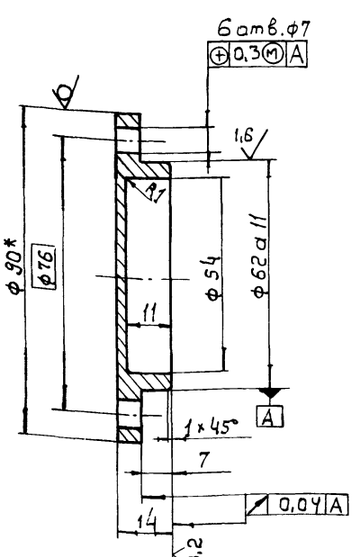

1. * Размер для справок
2. H14; h14; ± JT14/2

9

9569/2

Изм.	Лист	№ докум.	Подп.	Дата	НО-01.01.00.004
Разраб.		Зубрина			Крышка
Провер.		Тищук			
Т. контр.		Бойко			
Рук.		Бойко			
Н. контр.		Духленко			
Утв.					

Лит.	Масса	Масштаб
	0,2	1:1
Лист	Листов	
Киевский филиал Союзгипролесхоз		

Круг В-90 ГОСТ 2590-71 / Ст. 3 ГОСТ 535-79

Копировал Герман Формат А3

Формат	Зона	Поз.	Обозначение	Наименование	Кол.	Примечание
				Документация		
А3			НО-01.01.01.000 СБ	Сборочный чертеж		
				Детали		
А4		1	НО-01.01.01.001	Фланец	1	
А4		2	НО-01.01.01.002	Корпус	1	
				Материалы		
				Электроды Э50А ГОСТ 9467-75		

Изм.	Лист	№ докум.	Подп.	Дата
Разраб.		Зубрина		11.85
Пров.		Тищук		11.85
Рук.		Бойко		11.85
Н. контр.		Дукленко		11.85
Утв.				

НО-01.01.01.000

Корпус подшипника

Лит.	Лист	Листов
		1

Киевский филиал Союзгипролесхоз

Копировал Герман Формат А4

Формат	Зона	Поз.	Обозначение	Наименование	Кол.	Примечание
				Документация		
А3			НО-01.03.02.000 СБ	Сборочный чертеж		
				Детали		
А4		1	НО-01.01.02.001	Венец	1	
А4		2	НО-01.01.02.002	Ступица	1	
				Материалы		
				Электроды Э-50А ГОСТ 9467-75		

9569/2

Изм.	Лист	№ докум.	Подп.	Дата
Разраб.		Зубрина		11.85
Пров.		Тищук		11.85
Рук.		Бойко		11.85
Н. контр.		Дукленко		11.85
Утв.				

НО-01.01.02.000

Звездочка

Лит.	Лист	Листов
		1

Киевский филиал Союзгипролесхоз

Копировал Герман Формат А4

Формат	Зона	Поз.	Обозначение	Наименование	Кол.	Примечание
				Документация		
А2			НО-01.02.00.000 СБ	Сборочный чертеж		
				Сборочные единицы		
А4		1	НО-01.01.01.000	Корпус подшипника	1	
А4		2	НО-01.01.02.000	Звездочка	1	
				Детали		
А4		3	НО-01.02.00.001	Бобышка	2	
А3		4	НО-01.01.00.001-01	Вал	1	
А4		5	НО-01.01.00.003	Прокладка	2	
А4		6	НО-01.01.00.004	Крышка	2	
				Материалы		
				Смазка УС-1 ГОСТ 1033-74		
				Стандартные изделия		
		7		Болт М8х20.58 ГОСТ 7798-70	12	
		8		Винт М10х16.58 ГОСТ 1476-80	3	
		9		Шайба 8-65Г ГОСТ 6402-70	12	
		10		Кольцо 60 ГОСТ 2833-77	3	

9569/2

Изм.	Лист	N докум.	Подп.	Дата
Разраб.		Зубрина		11.85
Пров.		Тищук		11.85
Рук.		Бойко		11.85
Н. контр.		Дукленко		11.85
Утв.				

НО-01.02.00.000

Вал натяжной

Лит.	Лист	Листов
	1	2

Киевский филиал Союзгипролесхоз

Копировал Герман Формат А4

Формат	Зона	Поз.	Обозначение	Наименование		Примечание
		11		Кольцо СГ 5239-5 ГОСТ 6418-81	2	
		12		Кольцо 1-А-30 ГОСТ 13940-68	2	
		13		Подшипник 206 ГОСТ 8338-75	2	
		14		Шпонка 12х8х56 ГОСТ 23360-78	3	

10

9569/2

Изм.	Лист	N докум.	Подп.	Дата

НО-01.02.00.000

Лист 2

Копировал Герман Формат А4

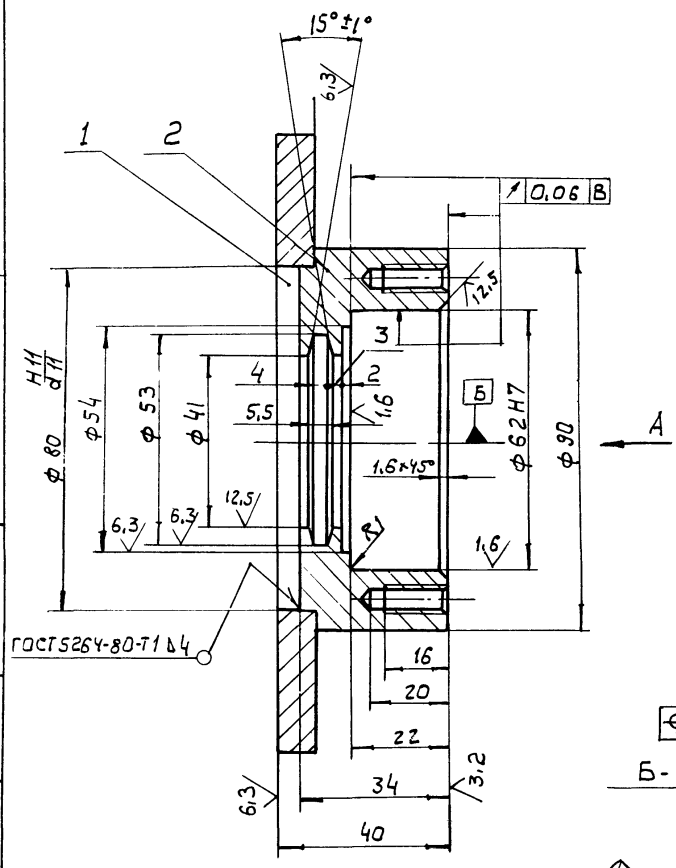

Б-Б

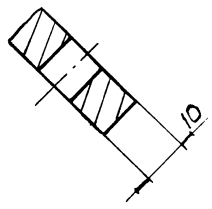

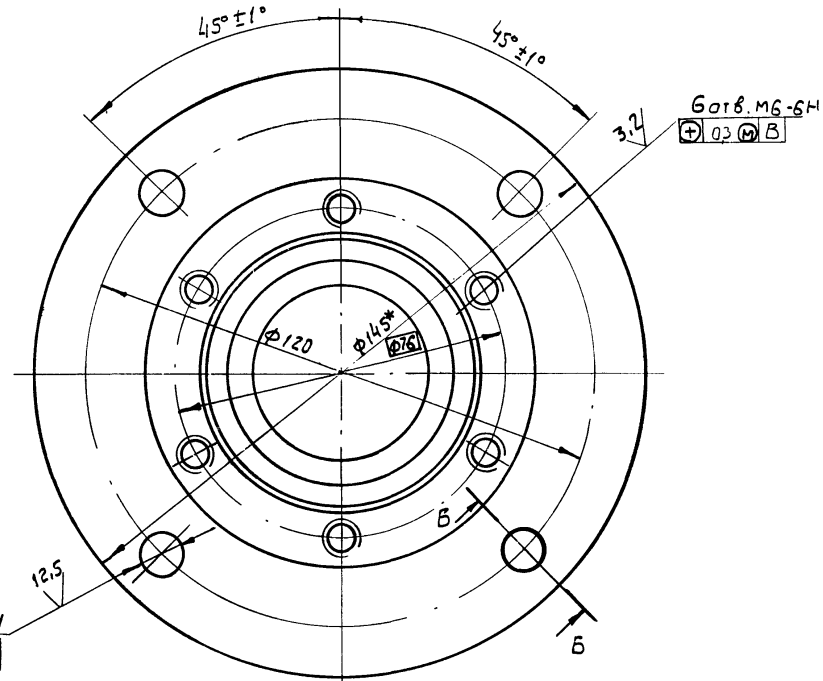

Вид А

1. Электроды Э-50А ГОСТ 9467-75
2. * Размеры для справок
3. H14; h14; ± IT14/2
4. Масса наплавленного металла - 0,02кг

9569/2

					НО-01.01.01.000.СБ	
Изм	Лист	№ докум.	Подп.	Дата	Корпус подшипника Сборочный чертеж	Лит. / Масса 2,4 / Масштаб 1:1
Разраб		Зубрина		11.85		Лист / Листов 1
Провер		Гищук		11.85		Киевский филиал Союзгипролесхоз
Т.контр		Бойко		11.85		
Рук.		Бойко		11.85		
Н.контр		Духленко		11.85		
Утв.		Пилипенко		11.85		

Копировал Герман Формат А3

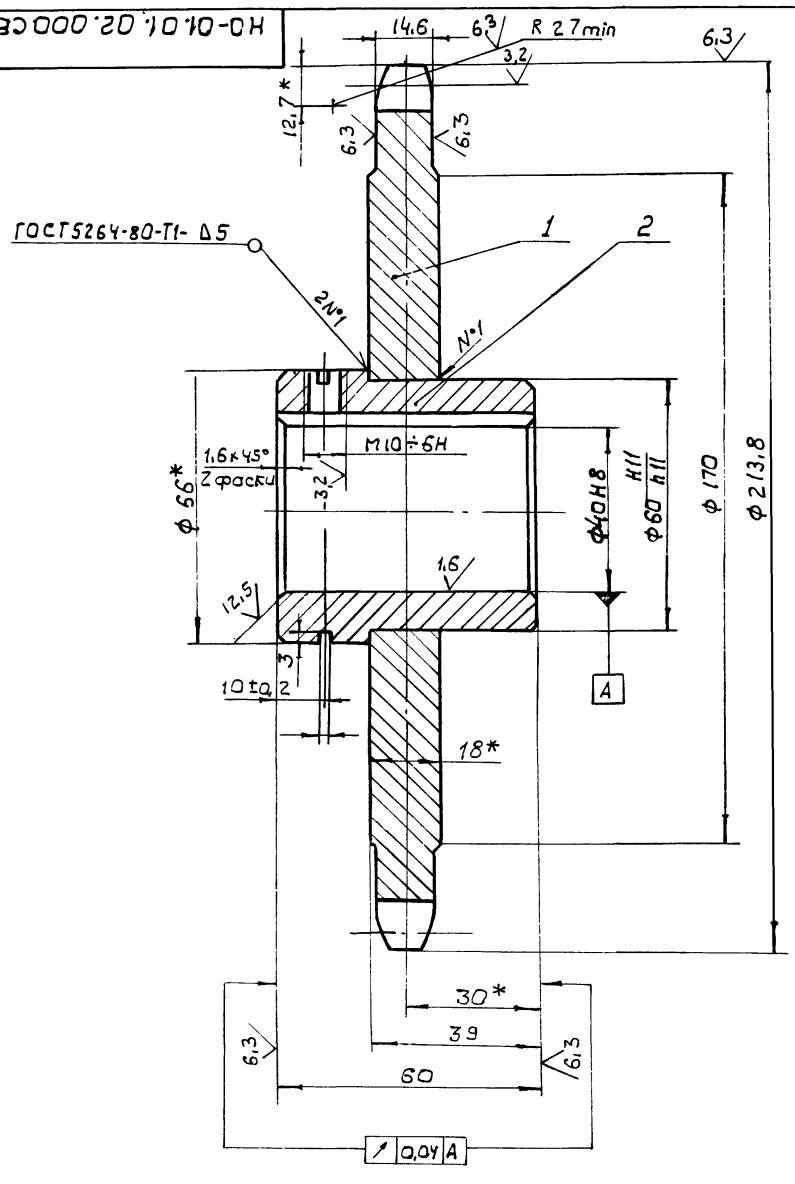

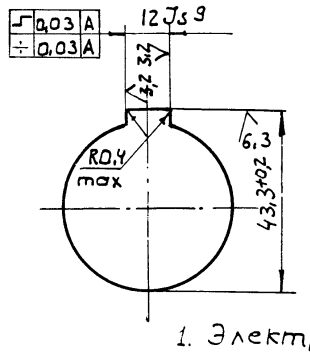

Числа зубьев		Z	25
сопрягаемая цепь	Шаг	t	25,4
	Диаметр ролика	D	15,88
Профиль зуба по ГОСТ 591-69		-	со смещением
Класс точности по ГОСТ 591-69		-	3
Наибольшая хорда		l_x	186,15-
Допуск на разность шагов		δt	0,25
Радиальное биение окружности впадин		E_0	0,63
Торцевое биение зубчатого венца		-	0,63
Диаметр делительной окружности		$d_д$	202,65
сопрягаемая цепь	Ширина внутренней с пластинами	в	24,13
	Расстояние между внутренними пластинами	$в_{вн}$	15,88

1. Электроды Э50А ГОСТ 9467-75
2. Отжечь
3. Венец h 2,5... 3; HRC 45...50
4. * Размеры для справок
5. H14; h14; ± IT14/2
6. Масса наплавленного металла - 0,02 кг.

11
9569/2

					НО-01.01.02.000СБ	
Изм	Кол	№ докум.	Подп.	Дата	Звездочка Сборочный чертеж	Лит. / Масса 2,1 / Масштаб 1:1
Разраб		Зубрина		11.85		Лист / Листов 1
Провер		Гищук		11.85		Киевский филиал Союзгипролесхоз
Т.контр		Бойко		11.85		
Рук.		Бойко		11.85		
Н.контр		Духленко		11.85		
Утв.		Пилипенко		11.85		

Копировал Герман Формат А3

Инв.№ подл. | Подп. и дата | Взам. инв.№ | Инв.№ дубл. | Подп. и дата

Типовой проект 411-2-180.87 Альбом II

НО-01.01.01.001

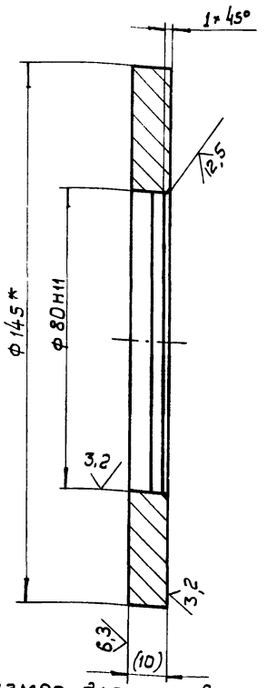

1.* Размер для справок.
2. Размеры в скобках - после сварки
3. H14; h14; ± JT14/2.

9569/2

Изм.	Кол.	№ докум.	Подп.	Дата
Разраб.		Зубрина		11.85
Провер.		Тищук		11.85
Т.контр.		Бойко		11.85
Рук.		Бойко		11.85
Н.контр.		Дукленко		11.85
Утв.				

Фланец

Лит.	Масса	Масштаб
	1.3	1:1

Лист | Листов 1

Круг 145-В ГОСТ 2590-71 / 45-Б-3 ГОСТ 1050-74

Киевский филиал СОЮЗГИПРОЛЕСХОЗ

Инв.№подл. | Подп. и дата | Взам.инв.№ | Инв.№дубл. | Подп. и дата

Формат А4

НО-01.01.01.002

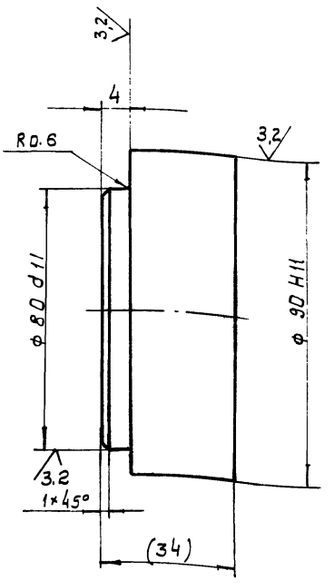

Размеры в скобках - после сварки

9569/2

Изм.	Кол.	№ докум.	Подп.	Дата
Разраб.		Зубрина		11.85
Провер.		Тищук		11.85
Т.контр.		Бойко		11.85
Рук.		Бойко		11.85
Н.контр.		Дукленко		11.85
Утв.				

Корпус

Лит.	Масса	Масштаб
	1.1	1:1

Лист | Листов 1

Круг 100-В ГОСТ 2590-71 / 45-Б-3 ГОСТ 1050-74

Киевский филиал СОЮЗГИПРОЛЕСХОЗ

Инв.№подл. | Подп. и дата | Взам.инв.№ | Инв.№дубл. | Подп. и дата

Формат А4

Т. п. 411-2-180.87

НО-01.01.02.002

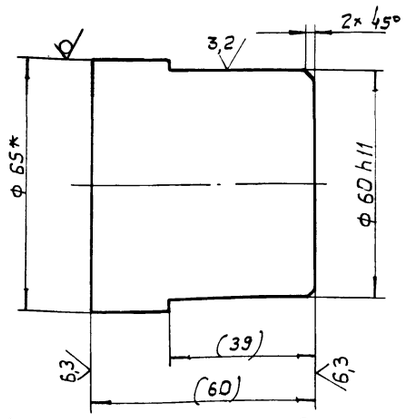

1.* Размеры для справок
2. Размеры в скобках-после сварки

9569/2

Изм.	Кол.	№ докум.	Подп.	Дата
Разраб.		Зубрина		11.85
Пров.		Тищук		11.85
Т.контр.		Бойко		11.85
Рук.		Бойко		11.85
Н.контр.		Дукленко		11.85
Утв.				

Ступица

Лит.	Масса	Масштаб
	0.86	1:1

Лист | Листов 1

Круг 65-В ГОСТ 2590-71 / 45-Б-3 ГОСТ 1050-74

Киевский филиал СОЮЗГИПРОЛЕСХОЗ

Инв.№подл. | Подп. и дата | Взам.инв.№ | Инв.№дубл. | Подп. и дата

Формат А4

Т. п. 411-2-180.87

НО-01.01.02.001

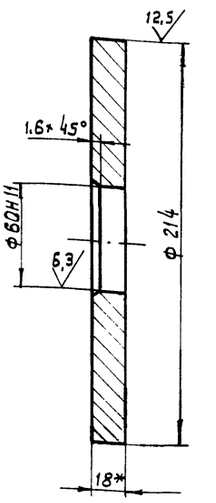

1.* Размер для справок
2. h14

12
9569/2

Изм.	Кол.	№ докум.	Подп.	Дата
Разраб.		Зубрина		11.85
Провер.		Тищук		11.85
Т.контр.		Бойко		11.85
Рук.		Бойко		11.85
Н.контр.		Дукленко		11.85
Утв.				

Венец

Лит.	Масса	Масштаб
	1.2	1:2

Лист | Листов 1

Лист БПН-18 ГОСТ 19903-74 / 20-3 ГОСТ 1577-81

Киевский филиал СОЮЗГИПРОЛЕСХОЗ

Инв.№подл. | Подп. и дата | Взам.инв.№ | Инв.№дубл. | Подп. и дата

Копировал Герман

Формат А4

Альбом V

Типовой проект 411-2-150.0

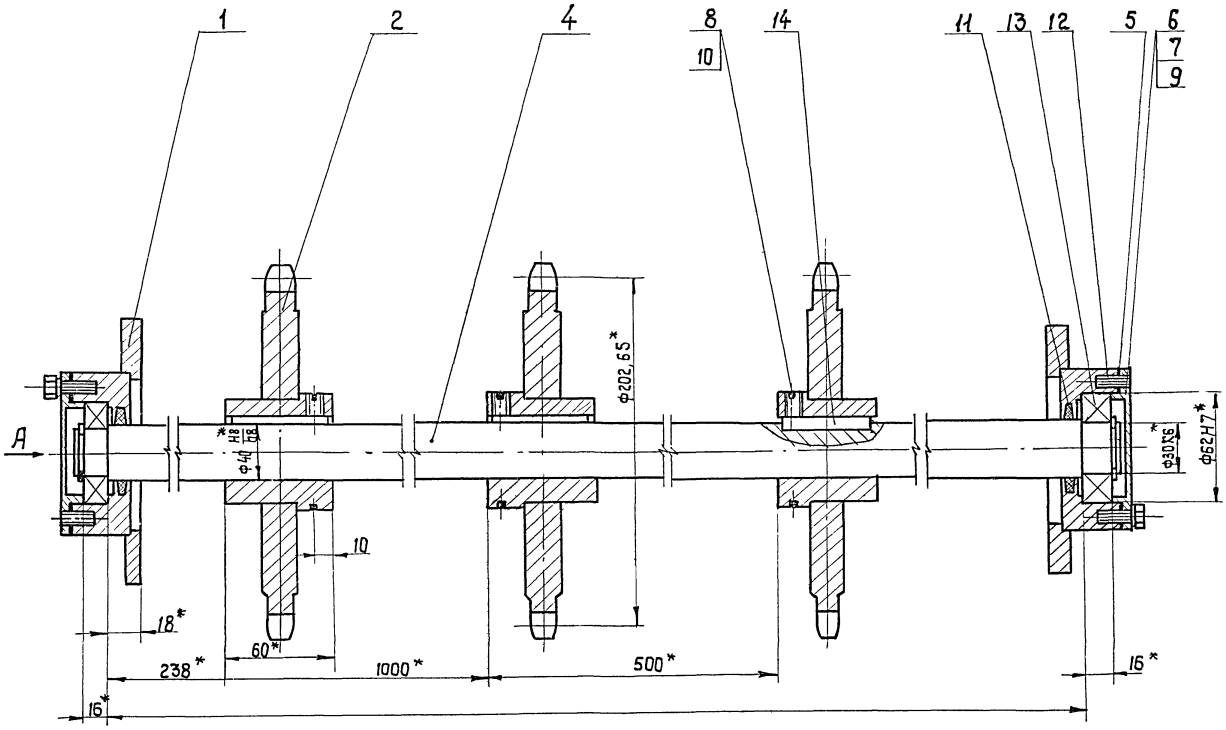

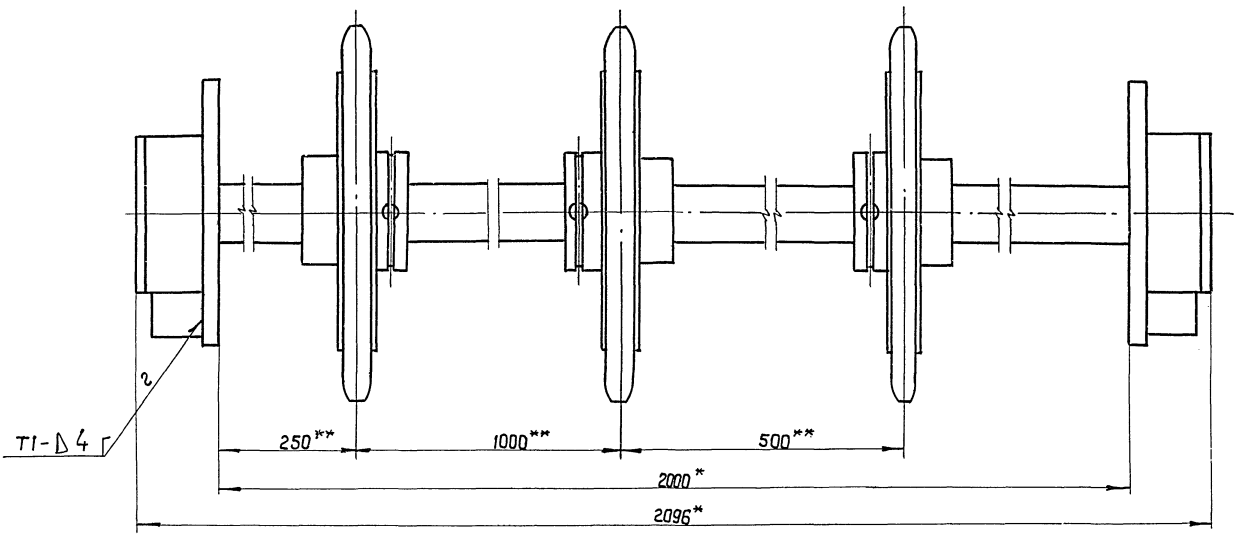

Вид А

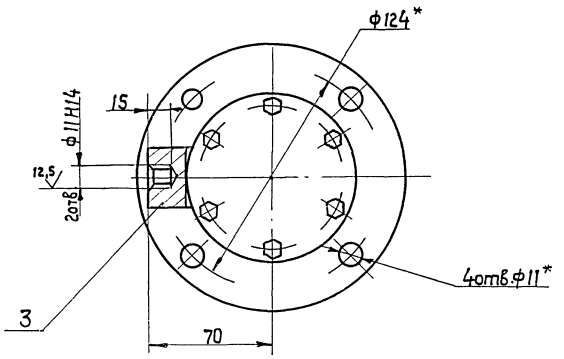

1. Размеры для справок.
2. ** Размеры уточнить при монтаже в изд. НО-01.00.00.000.
3. ± JT1412; H11; h14.
4. Сварка электродуговая ГОСТ 5264-80.
5. Подшипники при сборке запрессовать смазкой УС-1 ГОСТ 1033-74.

13

9569/2

					НО-01.02.00.000 СБ		
Изм.	Кол.	№ докум.	Подп.	Дата	Вал натяжной Сборочный чертеж	Литера	Масса 42 / Масштаб 1:2
Разраб.		Зубрина		11.85			
Пров.		Тищук		11.85		Лист	Листов 1
Т.контр.		Бойко		11.85		Киевский филиал Союзгипролесхоз	
Рук.		Бойко		11.85			
Н.контр.		Дуженко		11.85			
Утв.		Пилипенко		11.85			

Инв. № подл. | Подп. и дата | Взам. инв. № | Инв. № дубл. | Подп. и дата

Копировал Краснова

Формат А2

Типовой проект 411-2-186.87 Альбом I

Формат	Зона	Поз.	Обозначение	Наименование	Кол.	Примечание
				Документация		
*			НО-01.03.00.000 СБ	Сборочный чертеж		*) А2-2л
				Детали		
А4		1	НО-01.03.00.001	Стойка	1	
А4		2	НО-01.03.00.002	Щека	2	
А4		3	НО-01.03.00.001-01	Стойка	1	
А4		4	НО-01.03.00.003	Раскос	1	
А4		5	-01	Раскос	1	
А1		6	НО-01.03.00.004	Связь	2	
А4		7	НО-01.03.00.005	Стойка	1	
А4		8	НО-01.03.00.005-01	Стойка	1	
А4		9	НО-01.03.00.006	Щека	2	
Б4		10	НО-01.03.00.007	Плита		
				Лист Б ПН-5 ГОСТ 19903-74		
				Ст.3 ГОСТ 14637-79		
				130 h14 × 300 h14	1	1,5 кг
Б4		11	НО-01.03.00.008	Поперечина		
				Уголок 50×50×5Б ГОСТ 8509-72		
				Ст.3 ГОСТ 535-79		
				ℓ=1970 h14	5	7,4 кг
А4		12	НО-01.03.00.009	Уголок	4	
Б4		13	НО-01.03.00.011	Отбой		
				Лист Б-ПН-2 ГОСТ 19903-74		
				IV-Ст.3 кп ГОСТ 16523-70		
				180 h14 × 2060 h14	1	5,78
А4		14	НО-01.03.00.012	Ребро	4	
Б4		15	НО-01.03.00.013	Кронштейн		
				Лист Б-ПН-10 ГОСТ 19903-74		
				3 Ст.3 ГОСТ 14637-79		
				50 h14 × 60 h14	2	0,23

Формат	Зона	Поз.	Обозначение	Наименование	Кол.	Примечание
Б4		16	НО-01.03.00.014	Поперечина		
				Уголок Б-50×50×5 ГОСТ 8509-72		
				Ст.3 ГОСТ 535-79		
				ℓ=2070 А14	2	7,8 кг
А4		17	НО-01.03.00.015	Стойка	2	
Б4		18	НО-01.03.00.016	Кронштейн	1	
				Лист Б-ПН-20 ГОСТ 19903-74		
				3. Ст.3 ГОСТ 14637-79		
				30 h14 × 30 h14	1	0,12 кг
А4		19	НО-01.03.00.017	Уголок	2	
Б4		20	НО-01.03.00.018	Связь		
				Швеллер 8 ГОСТ 8240-72		
				Ст.3 ГОСТ 535-79		
				ℓ=350 h14	2	2,6 кг
Б4		21	НО-01.03.00.019	Прогон		
				Уголок 50×50×5Б ГОСТ 8509-72		
				Ст.3 ГОСТ 535-79		
				ℓ=1820 h14	2	6,66 кг
				Материалы		
				Электрод Э42-А ГОСТ 9467-75		

Т. п. 411-2-180.87

НО-01.03.00.000

Изм. Лист № докум. Подп. Дата

Разраб. Зубрина
Пров. Тищук
Рук. Бойко
Н. контр. Духненко
Утв.

Рама

Лит. | Лист 1 | Листов 2

Киевский филиал Союзгипролесхоз

Копировал Герман

Формат А4

НО-01.03.00.000

Изм. Лист № докум. Подпись Дата

9569/2

Лист 2

Копировал Герман

Формат А4

НО-01.02.00.001

(√)

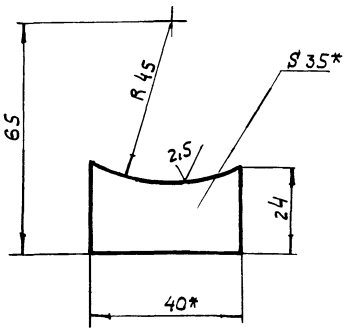

1.* Размеры для справок

2. ± JT14/2.

9569/2

НО-01.02.00.001

Изм. Кол. № докум. Подп. Дата

Разраб. Зубрина
Провер. Тищук
Т. контр. Бойко
Рук. Бойко
Н. контр. Духненко
Утв.

Бобышка

Лит. | Масса 0,22 | Масштаб 1:1

Лист | Листов 1

Полоса 8-2-35×40 ГОСТ 103-76 / Ст.3кп ГОСТ 6422-76

Киевский филиал Союзгипролесхоз

Формат А4

НО-01.03.00.001

(√)

НО-01.03.00.001

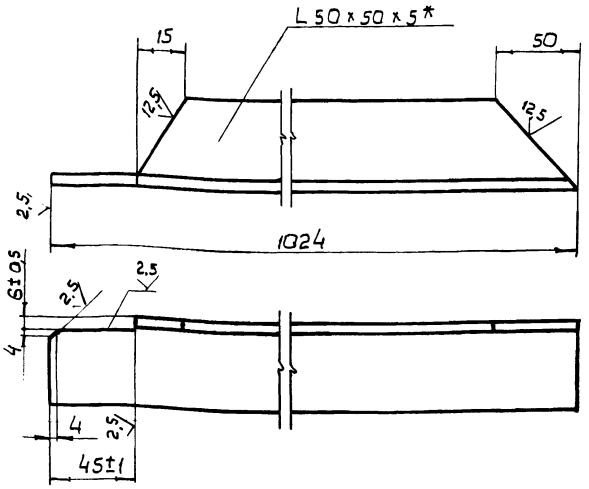

НО-01.03.00.001-01 - зеркальное отражение ост. см. НО-01.03.00.001.

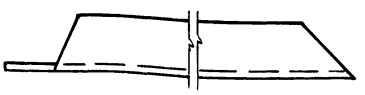

1.* Размер для справок

2. h14; ± JT14/2.

14

9569/2

НО-01.03.00.001

Изм. Кол. № докум. Подп. Дата

Разраб. Зубрина
Провер. Тищук
Т. контр. Бойко
Рук. Бойко
Н. контр. Духненко
Утв.

Стойка

Лит. | Масса 3,7 | Масштаб 1:2

Лист | Листов

Уголок 50×50×5Б ГОСТ 8509-72 / Ст.3 ГОСТ 535-79

Киевский филиал Союзгипролесхоз

Копировал Герман

Формат А4

Альбом II

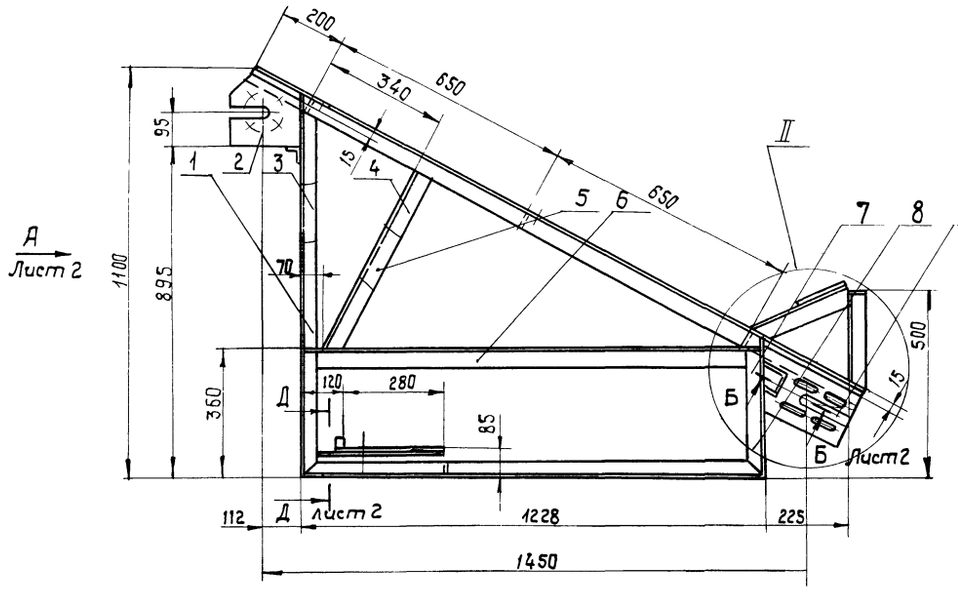

В - В
М1:1

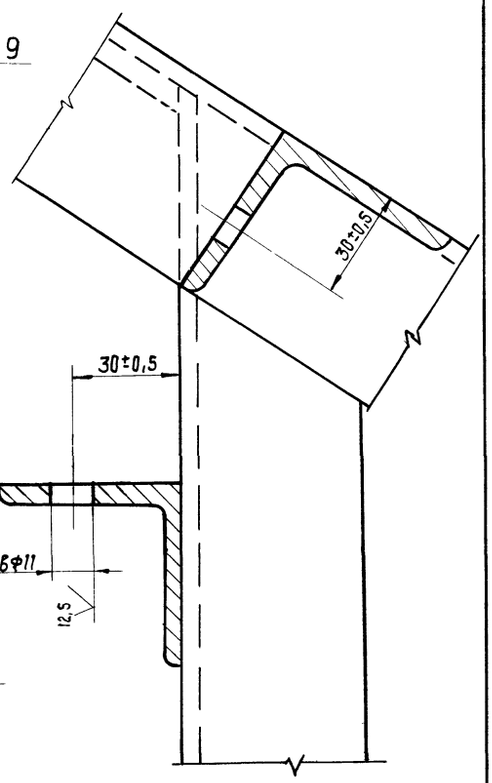

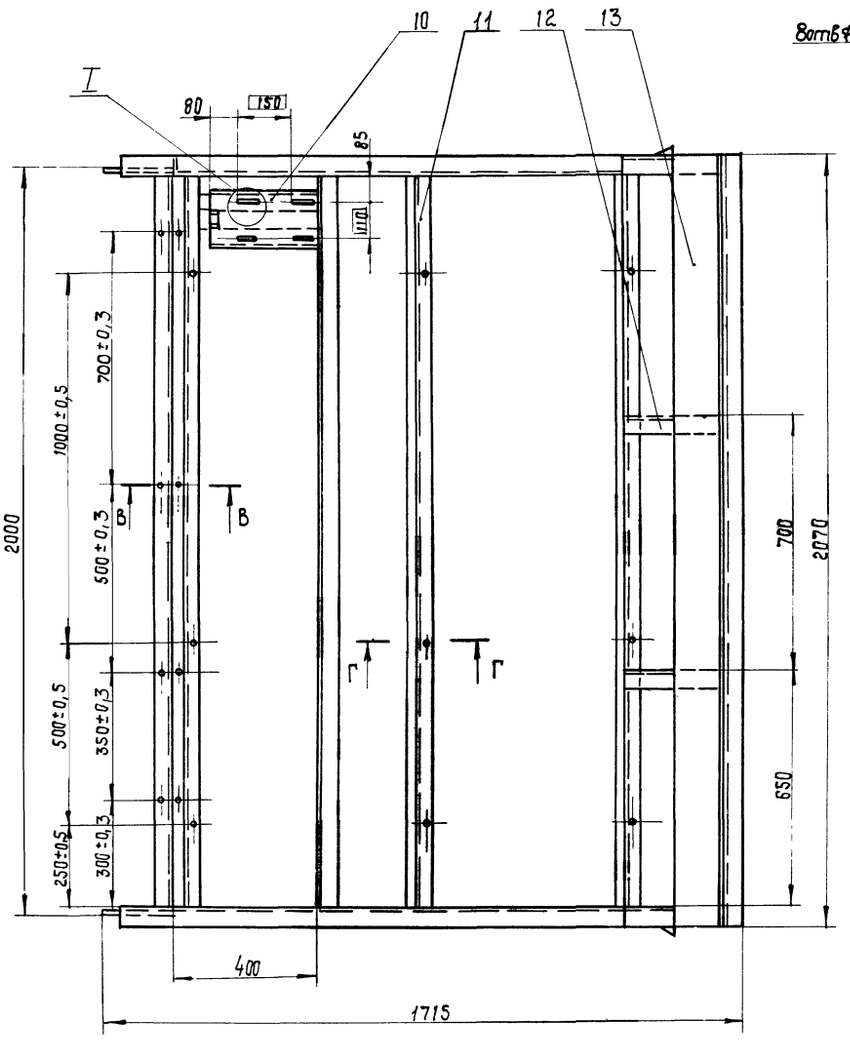

Г - Г
М1:1

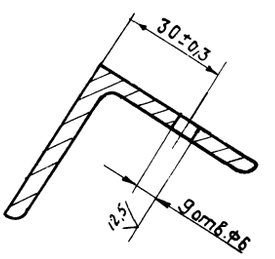

1. Сварные швы по ГОСТ 5264-80
тавровые - Т1-Δ4; Т1-Δ4-Э
нахлесточные - Н1-Δ4, Н1-Δ4-Э.
2. Электроды Э42А ГОСТ 9467-75.
3.* Размеры для справок.
4. $H14; h14; \pm\frac{JT14}{2}$.
5. Шероховатость обработанных торцов, дет. выполненных Б4-25 мкм.
6. Масса наплавленного металла - 1,3 кг.

15
9569/2

					НО-01.03.00.000 СБ		
Изм.	Кол.	№ докум.	Подп.	Дата	Рама Сборочный чертеж	Литера	Масса 130 / Масштаб 1:10
Разраб.		Зубрина		11.85			
Пров.		Тищук				Лист 1	Листов 2
Т.контр.		Бойко				Киевский филиал Союзгипролесхоз	
Рук.		Бойко					
Н.контр.		Дуженко		11.85			
Утв.		Палипенко					

Копировал Краснова

Формат А2

Вид А лист 1
М 1:10

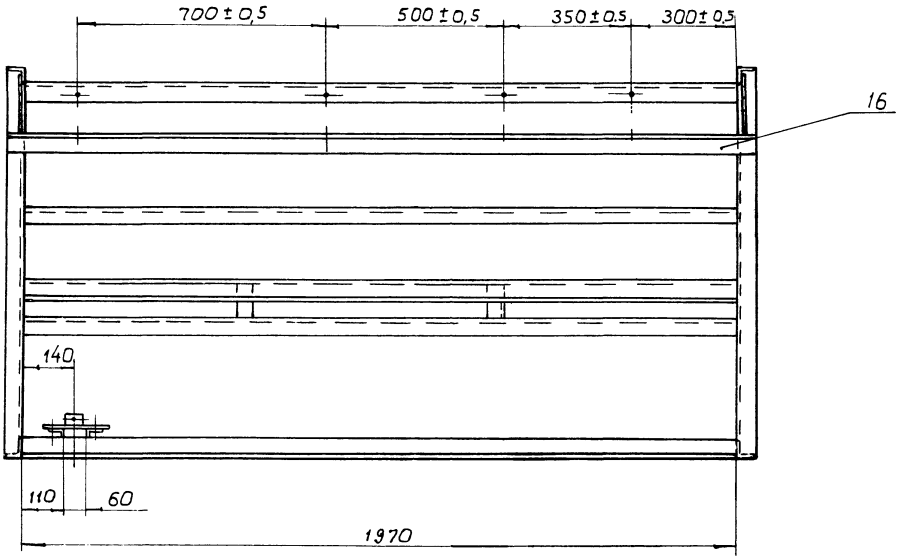

Б-Б лист 1
М 1:2 повернуто

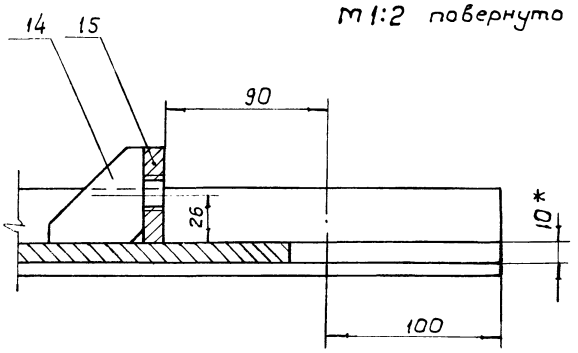

II лист 1
М 1:2

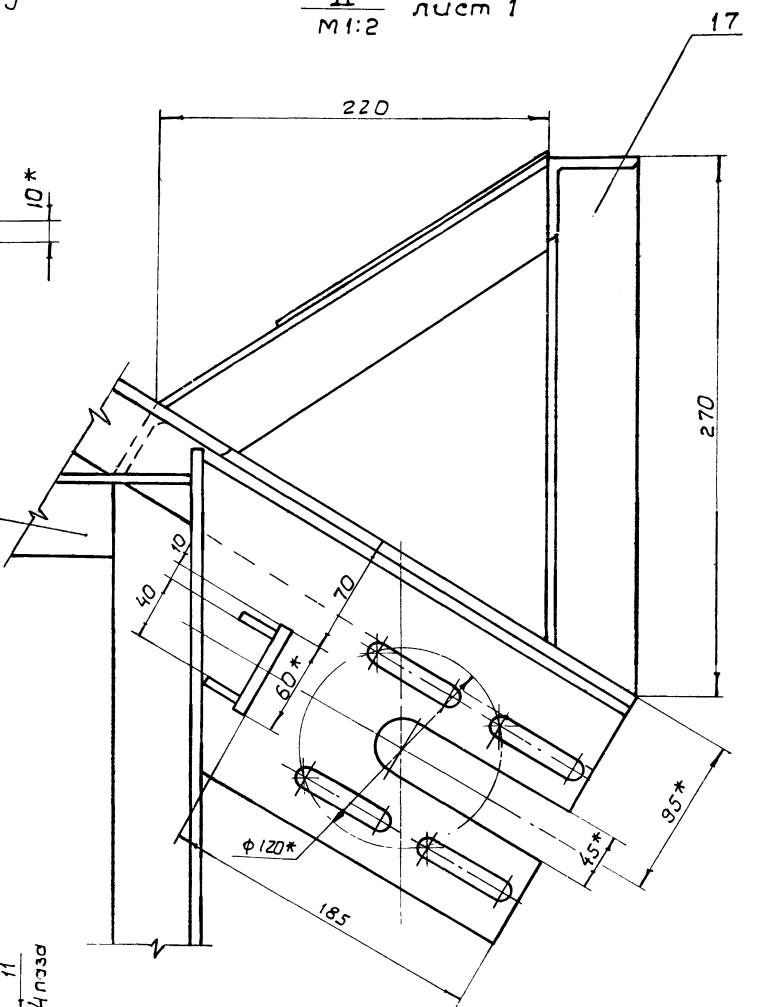

Д-Д
М 1:2

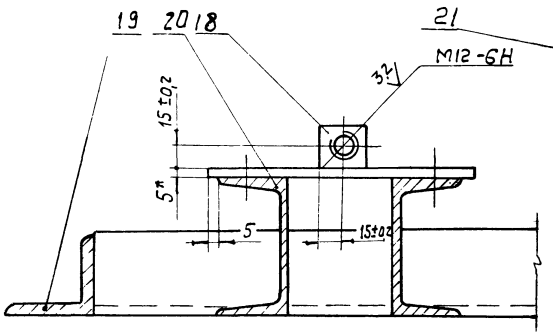

I лист 1
М 1:1

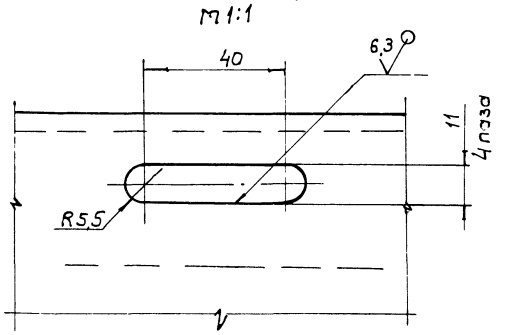

Типовой проект 411-2-180.87

Инв.№ подл. | Подп. и дата | Взам.инв.№ | Инв.№ дубл. | Подп. и дата

16
9569/2

Изм.	Лист	№ докум.	Подп.	Дата	НО-01.03.00.000 СБ	Лист 2

Формат А4

Альбом I

Типовой проект 411-2-180.87

НО-01.03.00.002

12,5 (V)

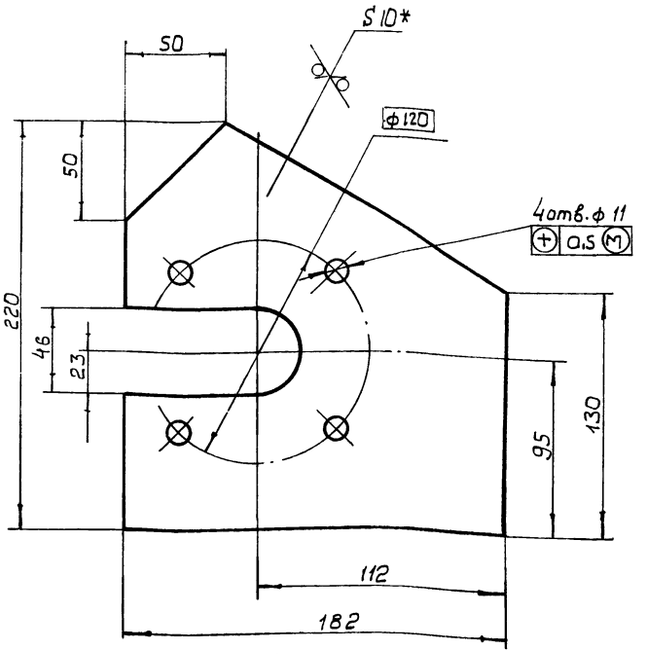

1. Размер для справок
2. h14, h14 ± JT14/2

9569/2

Изм.	Кол.	№ докум.	Подп.	Дата
Разраб.		Зубрина		11.85
Провер.		Тищук		11.85
Т.контр.		Бойко		11.85
Рук.		Бойко		11.85
Н.контр.		Духненко		11.85
Утв.				

НО-01.03.00.002

Щека

Лит.	Масса	Масштаб
	2,3	1:2

Лист | Листов 1

Лист 6-ПН-10 ГОСТ 19903-74
Ст.3 ГОСТ 14637-79

Киевский филиал Союзгипролесхоз

Копировал Герман

Формат А4

Инв.№подл. | Подп. и дата | Инв.№ дубл. | Взам.инв.№ | Подп. и дата

Т.П. 411-2-180.87

НО-01.03.00.003

9 (V)

НО-01.03.00.003

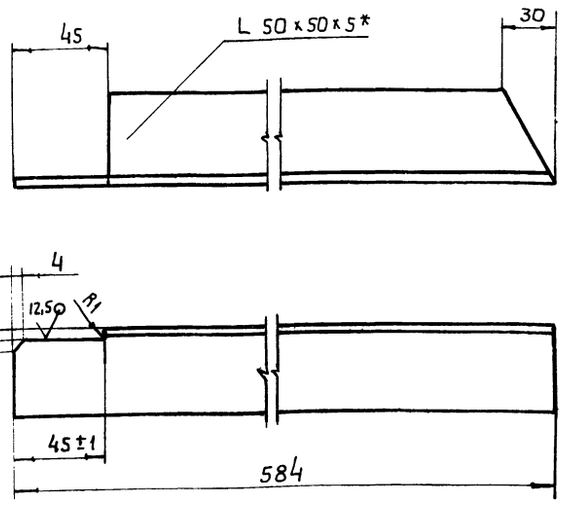

НО-01.03.00.003-01- зеркальное отражение
остальное см. НО-01.03.00.003

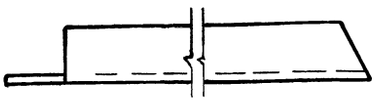

1.* Размер для справок
2. h14; ± JT14.
3 Шероховатость обработанных торцов-2,5

Изм.	Кол.	№ докум.	Подп.	Дата
Разраб.		Зубрина		11.85
Провер.		Тищук		11.85
Т.контр.		Бойко		11.85
Рук.		Бойко		11.85
Н.контр.		Духненко		11.85
Утв.				

НО-01.03.00.003

Раскос

Лит.	Масса	Масштаб
	2,1	1:2

Лист | Листов 1

Уголок 50х50х5Б ГОСТ 8509-72
Ст.3 ГОСТ 535-79

Киевский филиал Союзгипролесхоз

Копировал Герман

Формат А4

Инв.№подл. | Подп. и дата | Инв.№ дубл. | Взам.инв.№ | Подп. и дата

Т.П. 411-2-180.87

НО-01.03.00.004

9 (V)

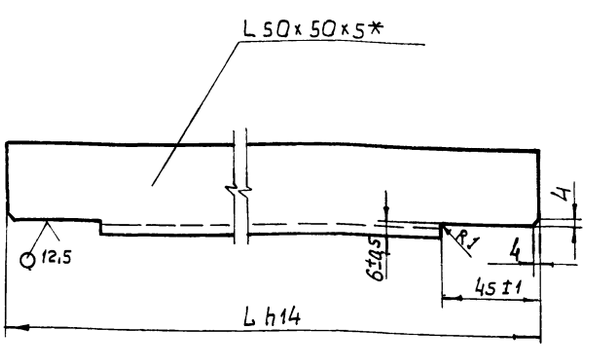

Обозначение	L	Масса
НО-01.03.00.004	1438	5,3
-01	498	1,8
-02	2088	7,8
-03	1488	5,6
04	1588	5,9
-05	488	1,8

* Размер для справок.
2. Шероховатость обработанных торцов - 2,5
3 h14 ± JT14/2.

9569/2

Изм.	Кол.	№ докум.	Подп.	Дата
Разраб.		Зубрина		11.85
Провер.		Тищук		11.85
Т.контр.		Бойко		11.85
Рук.		Бойко		11.85
Н.контр.		Духненко		11.85
Утв.				

НО-01.03.00.004

Связь

Лит.	Масса	Масштаб
	см. табл.	1:2

Лист | Листов 1

Уголок 50х50х5Б ГОСТ 8509-72
Ст.3 ГОСТ 535-79

Киевский филиал Союзгипролесхоз

Копировал Герман

Формат А4

Инв.№подл. | Подп. и дата | Инв.№ дубл. | Взам.инв.№ | Подп. и дата

Т.П. 411-2-180.87

НО-01.03.00.005

НО-01.03.00.005

9 (V)

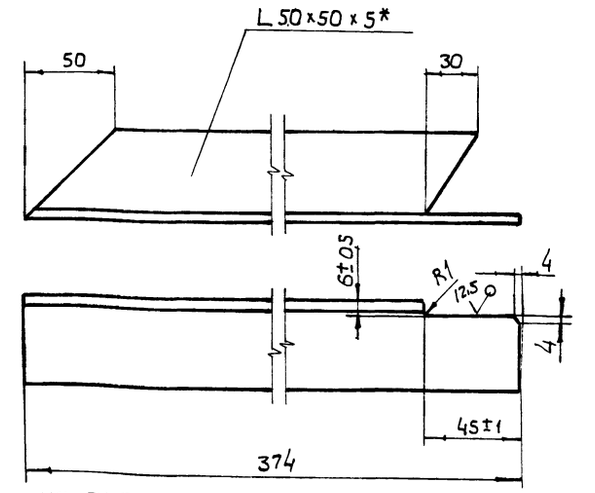

НО-01.03.00.005-01- зеркальное отражение
остальное см. НО-01.03.00.005

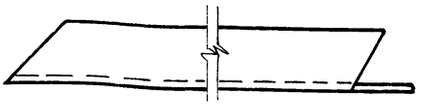

1.* Размер для справок
2. h14; ± JT14/2.
3. Шероховатость обработанных торцов-2,5

17

9569/2

Изм.	Кол.	№ докум.	Подп.	Дата
Разраб.		Зубрина		11.85
Провер.		Тищук		11.85
Т.контр.		Бойко		11.85
Рук.		Бойко		11.85
Н.контр.		Духненко		11.85
Утв.				

НО-01.03.00.005

Стойка

Лит.	Масса	Масштаб
	1,4	1:2

Лист | Листов 1

Угольник 5.50х50х5 ГОСТ 8509-72
Ст.3 ГОСТ 535-79

Киевский филиал Союзгипролесхоз

Копировал Герман

Формат А4

Инв.№подл. | Подп. и дата | Инв.№ дубл. | Взам.инв.№ | Подп. и дата

Альбом I

Типовой проект 411-2-180.87

НО-01.03.00.006

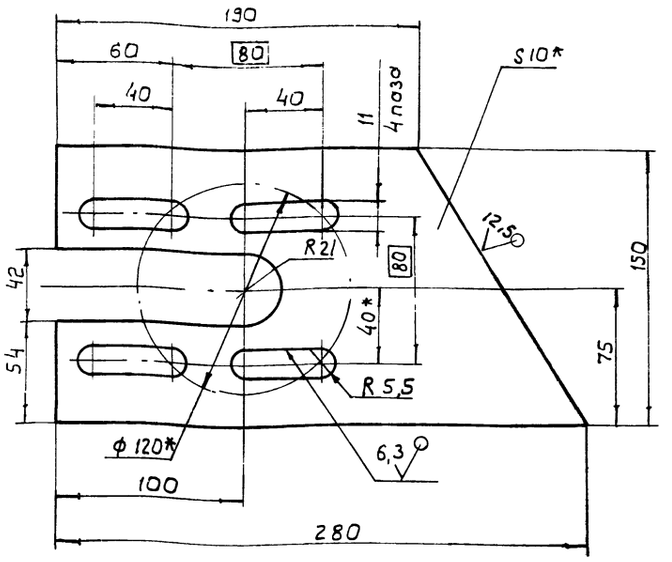

1.* Размеры для справок.
2. H14; h14; ± JT14/2.

9569/2

НО-01.03.00.006			
Щека	Лит.	Масса	Масштаб
		2,2	1:2
Лист 6 ПН-10 ГОСТ 5264-60 Лист Ст3 ГОСТ 14637-79	Лист	Листов 1	
	Киевский филиал СОЮЗГИПРОЛЕСХОЗ		

Изм. Кол. | № докум. | Подп. | Дата
Разраб. Зубрина | Провер. Тищук | Т. контр. Бойко | Рук. Бойко | Н. контр. Ахленко | Утв.

Копировал Герман

Формат А4

Т. П. 411-2-180.87

НО-01.03.00.012

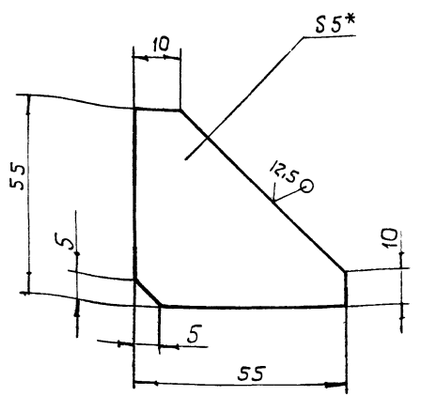

1.* Размер для справок
2. ± JT14/2.

9569/2

НО-01.03.00.012			
Ребро	Литера	Масса	Масштаб
		0,06	1:1
Лист Б-ПН-5 ГОСТ 18903-74 Лист Ст.3 ГОСТ 14637-79	Лист	Листов 1	
	Киевский филиал СОЮЗГИПРОЛЕСХОЗ		

Изм. Кол. | № докум. | Подп. | Дата
Разраб. Зубрина | Провер. Тищук | Т. контр. Бойко | Рук. Бойко | Н. контр. Ахленко | Утв.

Копировал Герман

Формат А4

НО-01.03.00.009

Т. П. 411-2-180.87

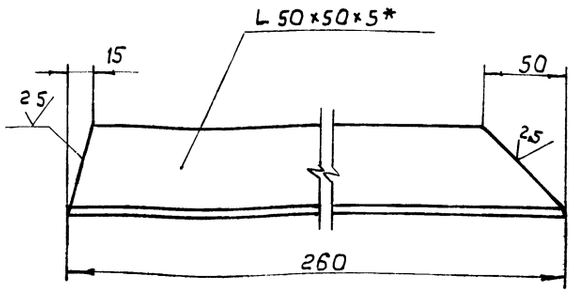

1.* Размер для справок.
2. ± JT14/2.

9569/2

НО-01.03.00.009			
Уголок	Лит.	Масса	Масштаб
		0,9	1:2
Уголок 50×50×5Б ГОСТ 8509-72 Ст. 3 ГОСТ 535-79	Лист	Листов 1	
	Киевский филиал СОЮЗГИПРОЛЕСХОЗ		

Изм. Кол. | № докум. | Подп. | Дата
Разраб. Зубрина | Провер. Тищук | Т. контр. Бойко | Рук. Бойко | Н. контр. Ахленко | Утв.

Копировал Герман

Формат А4

НО-01.03.00.015

Т. П. 411-2-180.87

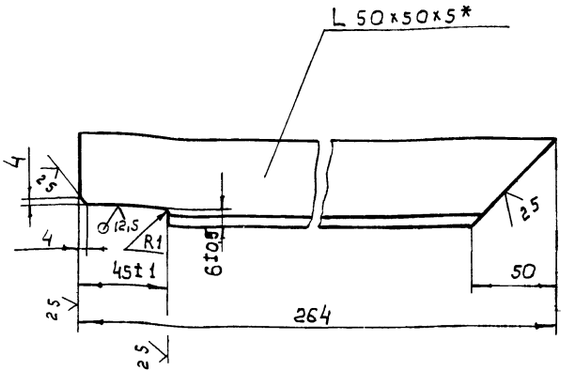

1.* Размер для справок
2. h14; ± JT14/2.

18
9569/2

НО-01.03.00.015			
Стойка	Лит.	Масса	Масштаб
		0,9	1:2
Уголок 50×50×5 Б ГОСТ 8509-72 Ст. 3 ГОСТ 535-79	Лист	Листов 1	
	Киевский филиал СОЮЗГИПРОЛЕСХОЗ		

Изм. Кол. | № докум. | Подп. | Дата
Разраб. Зубрина | Провер. Тищук | Т. контр. Бойко | Рук. Бойко | Н. контр. Ахленко | Утв.

Копировал Герман

Формат А

Альбом I

Типовой проект 411-2-180.87

Формат	Зона	Поз.	Обозначение	Наименование	Кол.	Примечание
				Документация		
А3			НО-01.04.00.000 СБ	Сборочный чертеж		
				Детали		
А3		1	НО-01.04.00.001	Уголок	1	
А4		2	НО-01.04.00.002	Подкос	1	
Б4		3	НО-01.04.00.003	Платик		
				Лист Б-ПН-5 ГОСТ 19903-74		
				Ст.3 ГОСТ 14637-79		
				50h14×50h14	2	0,1 кг
			Переменные данные	для исполнений		
				НО.01.04.00.000.01 СБ		
				Детали		
А3		1	НО-01.04.00.001-01	Уголок	1	
А4		2	НО-01.04.00.002-01	Подкос	1	

9569/2

Изм.	Лист	№ докум.	Подп.	Дата
Разраб.		Зубрина		11.85
Пров.		Тищук		11.85
Рук.		Бойко		11.85
Н. контр.		Духненко		11.85

НО-01.04.00.000

Кронштейн

Лит.	Лист	Листов
	1	

Киевский филиал Союзгипролесхоз

Копировал Герман

Формат А4

Т. П. 411-2-180.87

Инв. № подл. | Подп. и дата | Взам. инв. № | Инв. № дубл. | Подп. и дата

НО-01.04.00.002

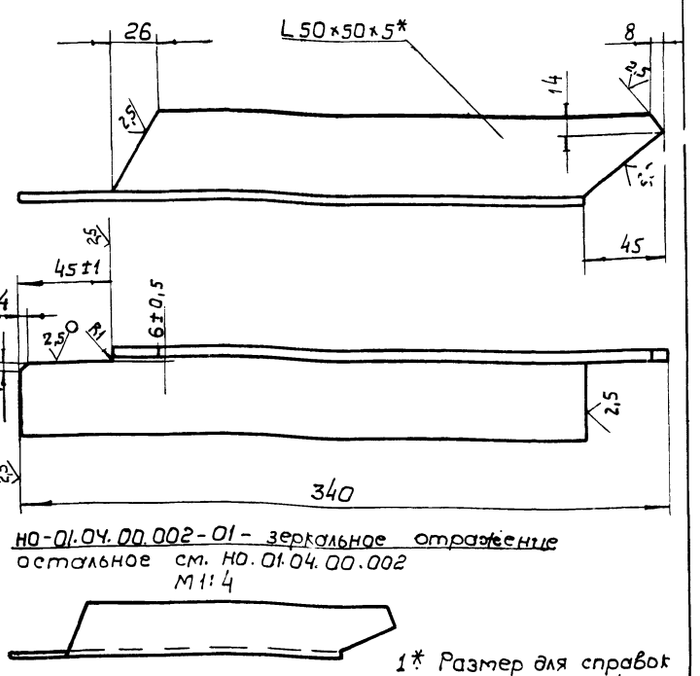

НО-01.04.00.002-01 – зеркальное отражение
остальное см. НО.01.04.00.002

М1:4

1* Размер для справок

2. $H14; h14; \pm \frac{IT14}{2}$.

9569/2

НО-01.04.00.002

Изм.	Лист	№ докум.	Подп.	Дата
Разраб.		Зубрина		11.85
Пров.		Тищук		11.85
Т.контр.		Бойко		11.85
Рук.		Бойко		11.85
Н.контр.		Духненко		11.85
Утв.				

Подкос

Лит.	Масса	Масштаб
	1.1	1:2

Уголок 50×50×5 ГОСТ 8509-72
Ст.3 ГОСТ 535-79

Киевский филиал Союзгипролесхоз

Формат А4

Т. П. 411-2-180.87

НО-01.04.00.000СБ

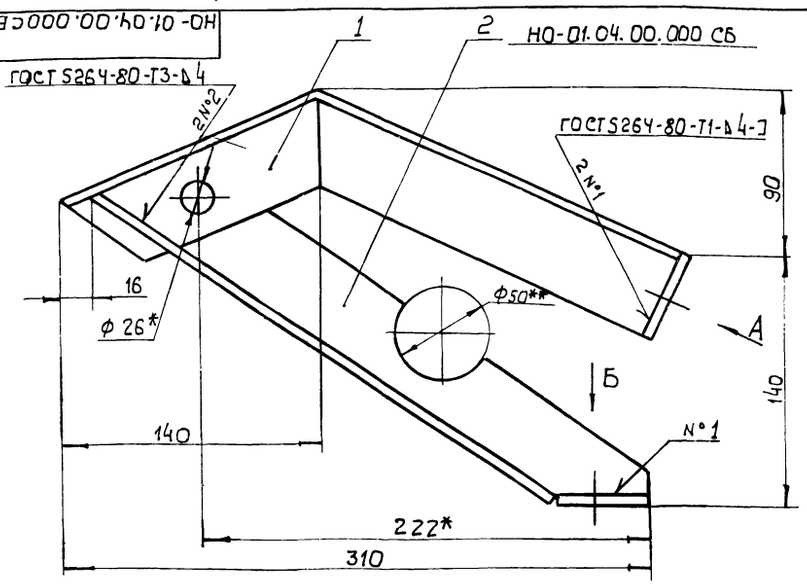

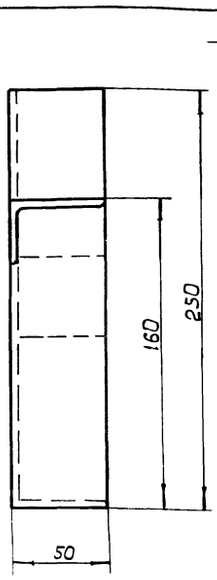

Вид А повернуто

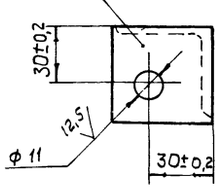

Вид Б

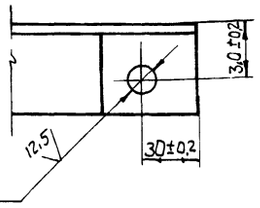

НО-01.04.00.000СБ-01 – зеркальное отражение
остальное см. НО-01.04.00.000СБ

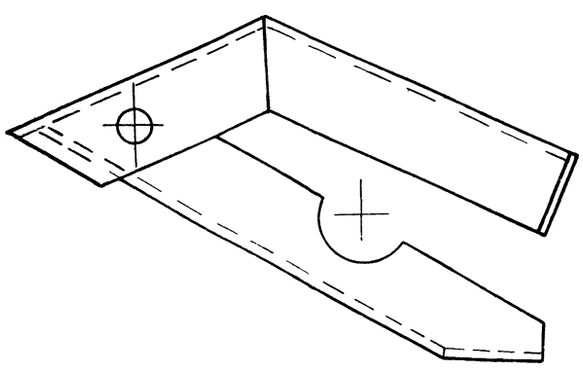

1. Электроды Э42А ГОСТ 9467-75.
2.* Размер для справок
3. $H14; h14; \pm \frac{IT14}{2}$.
4. Шероховатость 2 обработанных торцов дет. поз. 3 – 25 мкм
5. Масса наплавленного металла – 0,03 кг.
6.** ф50 вырезать при монтаже на раме НО-01.03.00.000.

19

9569/2

НО-01.04.00.000 СБ

Изм.	Лист	№ докум.	Подп.	Дата
Разраб.		Зубрина		11.85
Пров.		Тищук		11.85
Т.контр.		Бойко		11.85
Рук.		Бойко		11.85
Н.контр.		Духненко		11.85
Утв.		Пилипенко		

Кронштейн

Сборочный чертеж

Литера	Масса	Масштаб
	2.6	1:2

Лист	Листов 1

Киевский филиал Союзгипролесхоз

Формат А3

НО-01.04.00.001

Типовой проект 411-2-180.87 Альбом II

НО-01.04.00.001

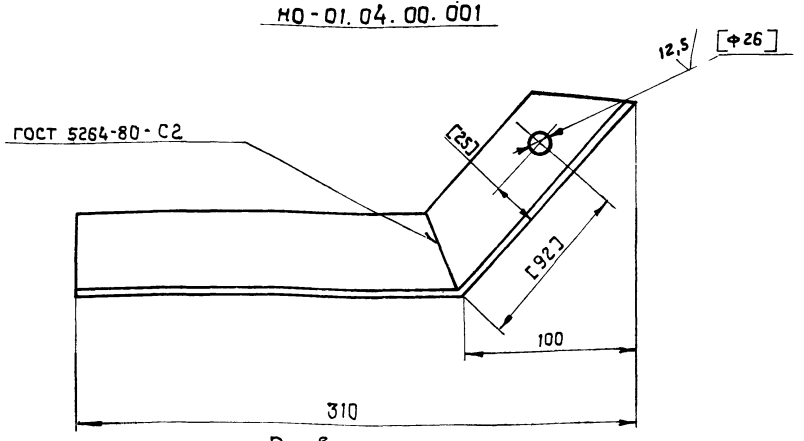

Развертка

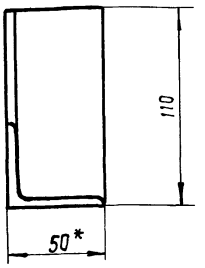

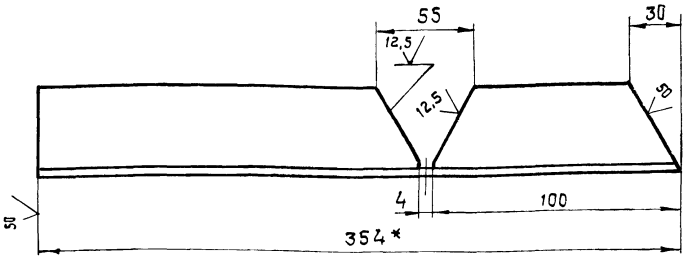

НО-01-04.00.001-01 - зеркальное отражение
остальные см. НО-01.04.00.001

М 1:5.

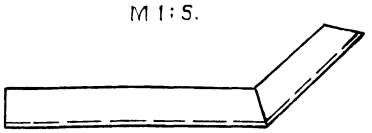

1. Электрод Э42А ГОСТ 9467-75.
2. * Размеры для справок.
3. H14; $\pm \frac{JT14}{2}$.
4. ** Обработку по размерам в квадратных скобках производить совместно с деталью НО-01.04.00.001-01.

9569/2

Изм.	Лист	№ докум.	Подп.	Дата	НО-01.04.00.001			
Разраб.		Зубрина		11.85	Уголок	Литера	Масса	Масштаб
Провер.		Тищук					1,3	1:2
Т.контр.		Бойко				Лист	Листов 1	
Рук.		Бойко			Уголок 50×50×5 В ГОСТ8509-57 / Ст.3 ГОСТ 535-79	Киевский филиал СОЮЗГИПРОЛЕСХОЗ		
Н.контр.		Духленко		11.85				
Утв.								

Копировал Краснова Формат А3

НО-01.05.01.001

Тп 411-2-180.87

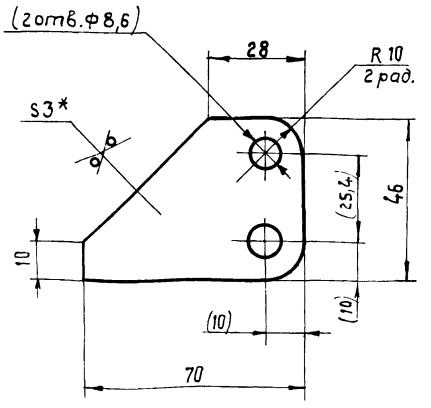

1. * Размер для справок.
2. H14; h14; $\pm \frac{JT14}{2}$
3. Размеры в скобках - после сварки.

20
9569/2

Изм.	Кол.	№ докум.	Подп.	Дата	НО-01.05.00.001			
Разраб.		Зубрина		11.85	Щека	Лит.	Масса	Масштаб
Провер.		Тищук					0,05	1:1
Т.контр.		Бойко				Лист	Листов 1	
Рук.		Бойко			Лист Б-ПН-3 ГОСТ 19903-74 / Лист 35 ГОСТ 16523-70	Киевский филиал СОЮЗГИПРОЛЕСХОЗ		
Н.контр.		Духленко		11.85				
Утв.								

Копировал Краснова Формат А4

Формат	Зона	Поз.	Обозначение	Наименование	Кол.	Примечание
				Документация		
А2			НО-01.05.00.000 СБ	Сборочный чертеж		
				Сборочные единицы		
А3		1	НО-01.05.01.000	Толкатель	7	
				Стандартные изделия		
		2		Ось 2Г8В12×36, Ст.3 ГОСТ 9650-80	14	
		3		Шайба 8.36.05 ГОСТ 11371-78	14	
		4		Шплинт 2×20 ГОСТ 397-66	14	
				Цепь ПВЛ-25,4-5000 ГОСТ 13948-75		
				ℓ = 533,4	7	

Изм.	Лист	№ докум.	Подп.	Дата	НО-01.05.00.000			
Разраб.		Зубрина		11.85	Цепь с толкателями	Литера	Лист.	Листов
Пров.		Тищук					1	
Рук.		Бойко				Гослесхоз СССР Союзгипролесхоз		
Н.контр.		Духленко		11.85				
Утв.								

Копировал Краснова Формат А4

Инв.№ подл. | Подп. и дата | Взам.инв.№ | Инв.№ дубл. | Подп. и дата

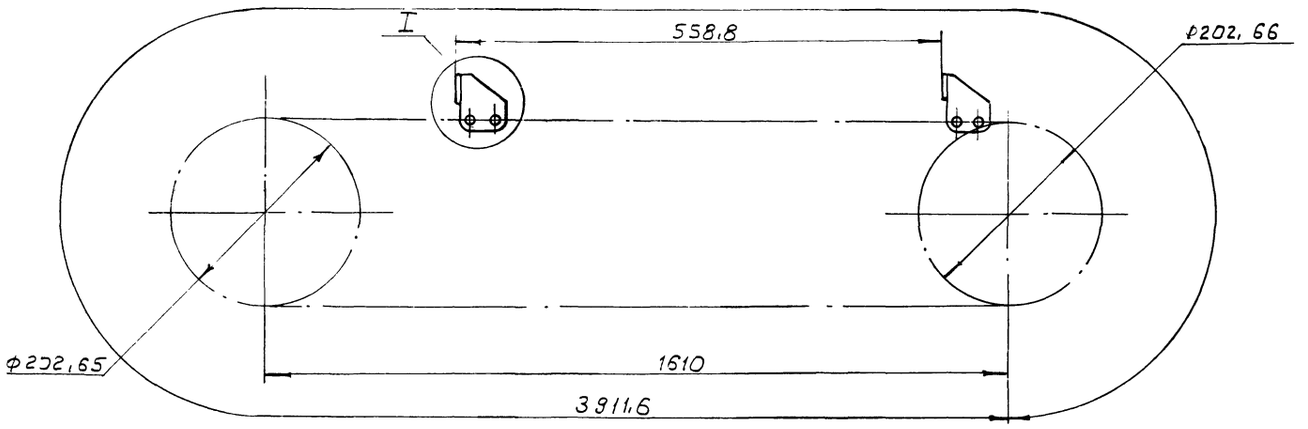

I
М 1:1

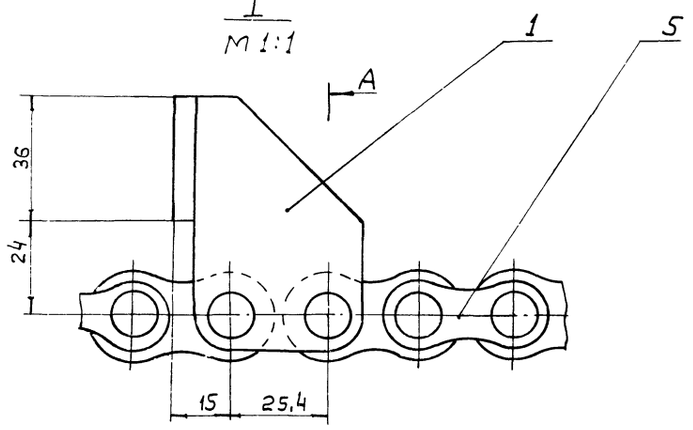

A-A
М 1:1

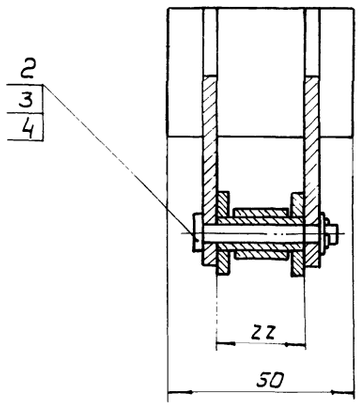

Техническая характеристика

Цепь ПРА-25,4-5000 ГОСТ 13568-75.

Количество толкателей, шт - 7

Расстояние между толкателями, мм 558,5

Длина цепного контура, мм - 3911,6

Число звеньев, шт. - 154

Длина отрезка цепи между толкателями, мм - 533,4.

Число звеньев, шт - 21.

Технические требования

Размеры для справок

21
9569/2

Изм.	Кол.	№ докум.	Подп.	Дата	НО-01.05.00.000 СБ			
Разраб.		Зубрина		11.85	Цепь с толкателями Сборочный чертеж	Лит.	Масса	Масштаб
Пров.		Тищук		11.85			11,5	1:4
Т.контр.		Бойко		11.85		Лист	Листов 1	
Рук.		Бойко		11.85		Киевский филиал Союзгипролесхоз		
Н.контр.		Дуленко		11.85				
Утв.		Пилипенко						

Формат А2

А-А

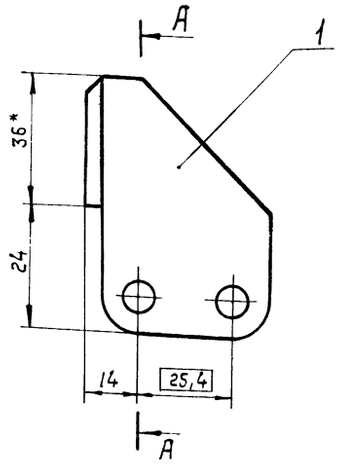

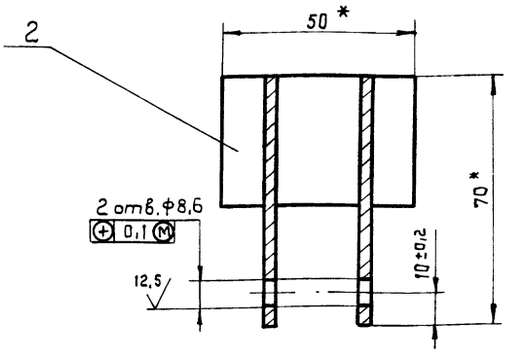

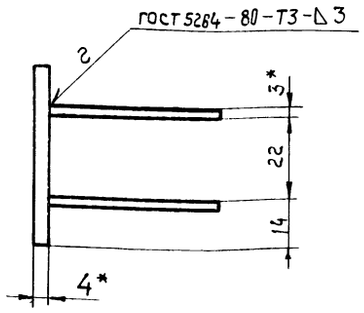

1. Электроды Э50А ГОСТ 9467-75.
2. * Размеры для справок.
3. $H14; h14; \pm \frac{JT14}{2}$
4. Масса наплавленного металла – 0,02 кг.

-569/2

					НО-01.05.01.000 СБ		
Изм.	Лист	№ докум.	Подп.	Дата	Толкатель Сборочный чертеж	Лит.	Масса 0,2 / Масштаб 1:1
Разраб.		Зубрина				Лист	Листов 1
Пров.		Тищук				Киевский филиал Союзгипролесхоз	
Т. контр.		Бойко					
Рук.		Бойко					
Н. контр.		Духленко					
Утв.		Полищенко					

Копировал Краснова Формат А3

Формат	Зона	Поз.	Обозначение	Наименование	Кол.	Примечание
				Документация		
			НО-01.05.01.000 СБ	Сборочный чертеж		
				Детали		
А4		1	НО-01.05.01.001	Щека	2	
А4		2	НО-01.05.01.002	Лист	1	
				Электрод Э50А ГОСТ 9467-75		

					НО-01.05.01.000		
Изм.	Лист	№ докум.	Подп.	Дата	Толкатель	Литера	Лист / Листов
Разраб.		Зубрина				Киевский филиал Союзгипролесхоз	
Пров.		Тищук					
Т. контр.		Бойко					
Рук.		Бойко					
Н. контр.		Духленко					
Утв.							

Копировал Краснова Формат А4

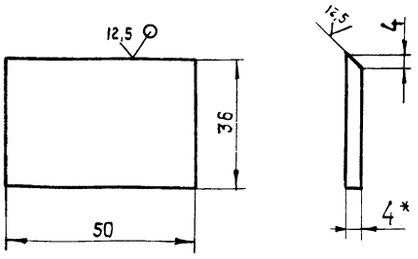

1. * Размер для справок.
2. $\pm \frac{JT14}{2}$.

22
9569/2

					НО-01.05.01.002		
Изм.	Лист	№ докум.	Подп.	Дата	Лист	Литера	Масса 0,06 / Масштаб 1:1
Разраб.		Зубрина				Лист	Листов 1
Пров.		Тищук				Киевский филиал Союзгипролесх	
Т. контр.		Бойко					
Рук.		Бойко					
Н. контр.		Духленко					
Утв.							

Б-ПН-4 ГОСТ 19903-74
Лист 3 Ст.3 ГОСТ 14637-79

Копировал Краснова Формат

Типовой проект 411-2-180.87 Альбом II

№ строки	Обозначение	Наименование	Куда входит: Обозначение	Кол.	Общ. кол.	Примечание
1						
2	НО-02.00.00.000	Транспортер поперечный			1	
3						
4	НО-02.01.00.000	Рама	НО-02.00.00.000	1	1	
5	НО-02.02.00.000	Кронштейн	НО-02.00.00.000	4	4	
6	НО-02.03.00.000	Цепь с упорами	НО-02.00.00.000	3	3	
7						
8						
9						
10						
11						
12						
13						
14						
15						
16						
17						
18						
19						
20						
21						
22						
23						
24						
25						
26						
27						

9569/2

Изм.	Лист	№ докум.	Подп.	Дата
Разраб.	Зубрин			11.85
Пров.	Тищук			
Рук.	Бойко			
Н. контр.	Духленко			11.85
Утв.				

НО-02.00.00.000

Транспортер поперечный

Ведомость спецификаций

Лит.	Лист	Листов
		1

Киевский филиал Союзгипролесхоз

Копировал Краснова Формат А3

Типовой проект 411-2-180.87 Альбом II

Формат	Зона	Поз.	Обозначение	Наименование	Кол.	Примечание
				Документация		
*			НО.02.00.00.000 СБ	Сборочный чертеж		*) ФЛ2-2л
*			НО-02.00.00.000 ВС	Ведомость спецификаций		*) 113-1л
				Сборочные единицы		
А4		1	НО-02.01.00.000	Рама	1	
А4		2	НО-02.02.00.000	Кронштейн	4	
А4		3	НО-02.03.00.000	Цепь с упорами	3	
А4		4	НО-02.01.00.000	Вал ведущий	1	
А4		5	НО-01.02.00.000	Вал натяжной	1	
				Детали		
А3		6	НО-01.00.00.001	Звездочка	1	
А4		7	НО-01.00.00.002	Направляющая	3	
А4		8	НО-01.00.00.003	Винт	2	
				Материалы		
		9		Доска 45×150 ГОСТ 8486-66**	0,08	м³
				Стандартные изделия		
		1		Болты ГОСТ 7798-70*		
		10		М10×25.58	16	

Изм.	Лист	№ докум.	Подп.	Дата
Разраб.	Зубрин			11.85
Пров.	Тищук			
Рук.	Бойко			
Н. контр.	Духленко			11.85
Утв.				

НО-02.00.00.000

Транспортер поперечный

Литера	Лист	Листов
	1	2

Киевский филиал Союзгипролесхоз

Копировал Краснова Формат А4

ТП 411-2-180.87

Инв. № подл. | Подп. и дата | Взам. инв. № | Инв. № дубл. | Подп. и дата

Формат	Зона	Поз.	Обозначение	Наименование	Кол.	Примечание
		11		М10×35.58	16	
		12		М10×45.58	4	
		13		М10×120.58	1	
		14		Винт М5×18.58 ГОСТ 17475.80	9	
				Гайки ГОСТ 5915-70*		
		15		М5.5	9	
		16		М10.5	36	
		17		М12.5	4	
				Шайбы: ГОСТ 6402-70		
		18		5-65Г	9	
		19		10-65Г	20	
				ГОСТ 10906-78		
		20		10.36.05	4	
				ГОСТ 11371-78		
		21		5.36.05	9	
		22		10.36.05	36	
		23		12.36.05	4	
		24		Цепь ПРП25.4-5000 ГОСТ 13948-75		
				ℓ = 1905	1	
		25		Звено С-ПРЛ-25.4-5000 ГОСТ 13.948-75	1	
		26		Мотор-редуктор МЦ2С-63-112 КУ3 ГОСТ 20721-75	1	

23

9569/2

Изм.	Лист	№ докум.	Подп.	Дата

НО.02.00.00.000

Лист 2

Копировал Краснова Формат А4

НО-02.00.00.000 СБ

Альбом II

Типовой проект 411-2-180.81

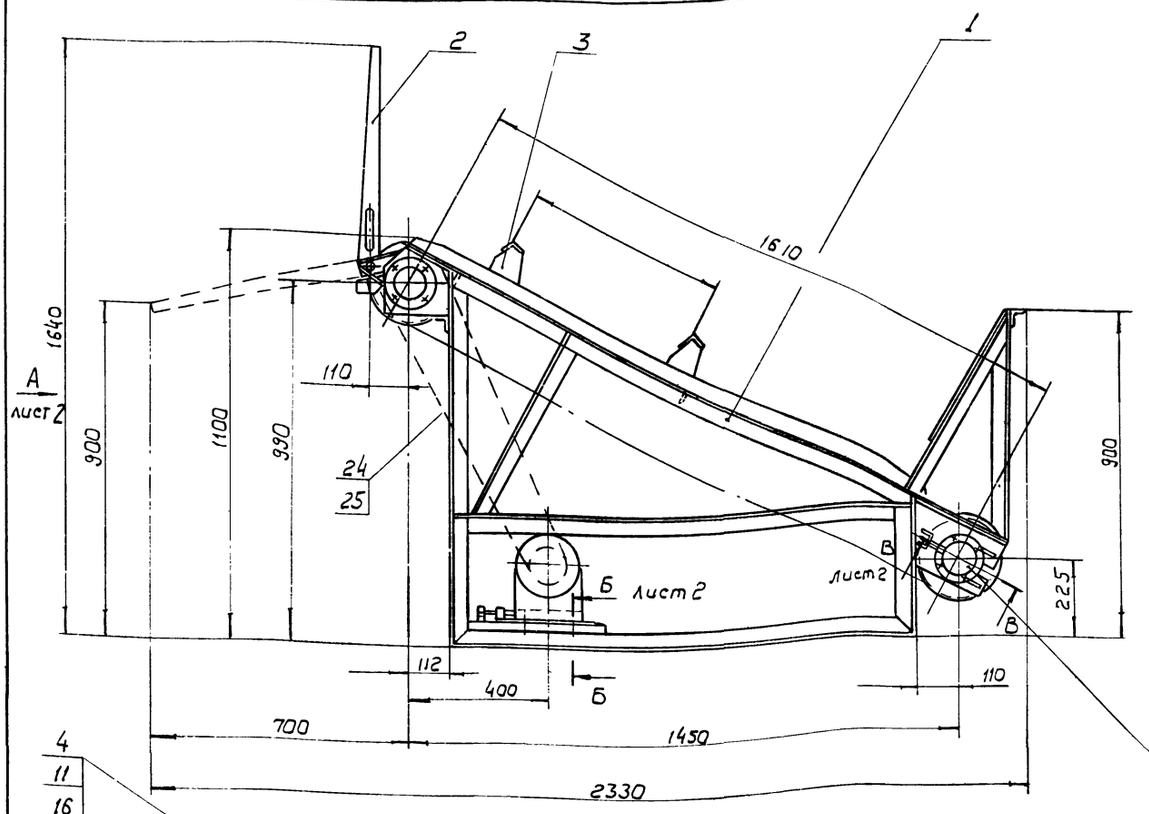

Д-Д
м1:1
повернуто

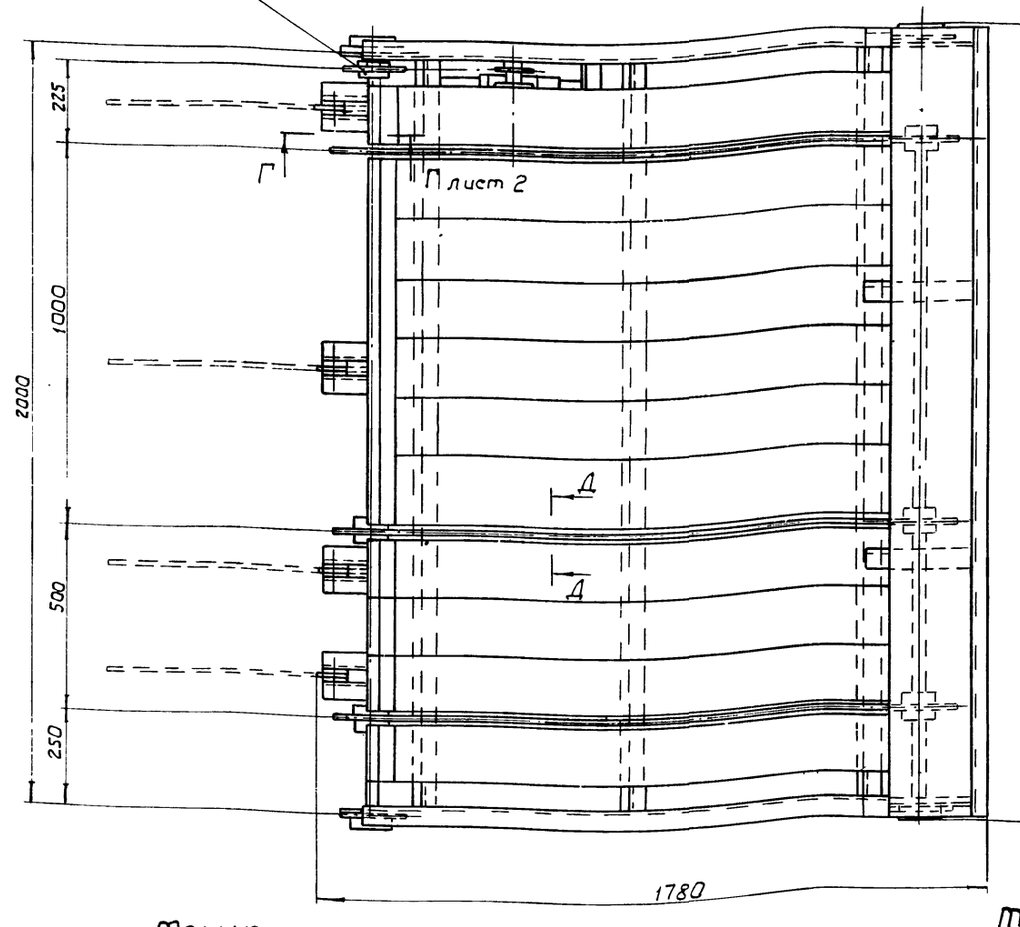

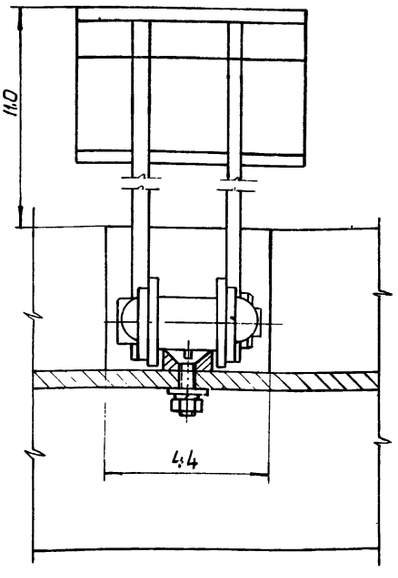

Техническая характеристика

Транспортер предназначен для накопления и подачи бревен длиной от 0,6 до 2,0м

Скорость подачи, м/сек – 0,35

Мощность привода, квт – 1,5

Количество тяговых цепей, шт – 3

Габаритные размеры:

длина, мм – 1780 (2330)

ширина мм – 2096

высота, мм – 1640 (1100)

Технические требования

Размеры для справок

24

9569/2

					НО-02.00.00.000 СБ	
Изм.	Кол.	№ докум.	Подп.	Дата	Транспортер поперечный Сборочный чертеж	Лит. / Масса / Масштаб: 350 / 1:10
Разраб.		Зубрина		11.83		Лист 1 / Листов 2
Пробер.		Тищук		11.83		Киевский филиал Союзгипролесхоз
Т.контр.		Бойко		11.83		
Рук.		Бойко		11.83		
Н.контр.		Дуклянец		11.83		
Утв.		Полищенко		11.83		

Копировал Формат А2

Инв.№ подл. | Подп. и дата | Взам.инв.№ | Инв.№ дубл. | Подп. и дата

Вид А

Лист 1

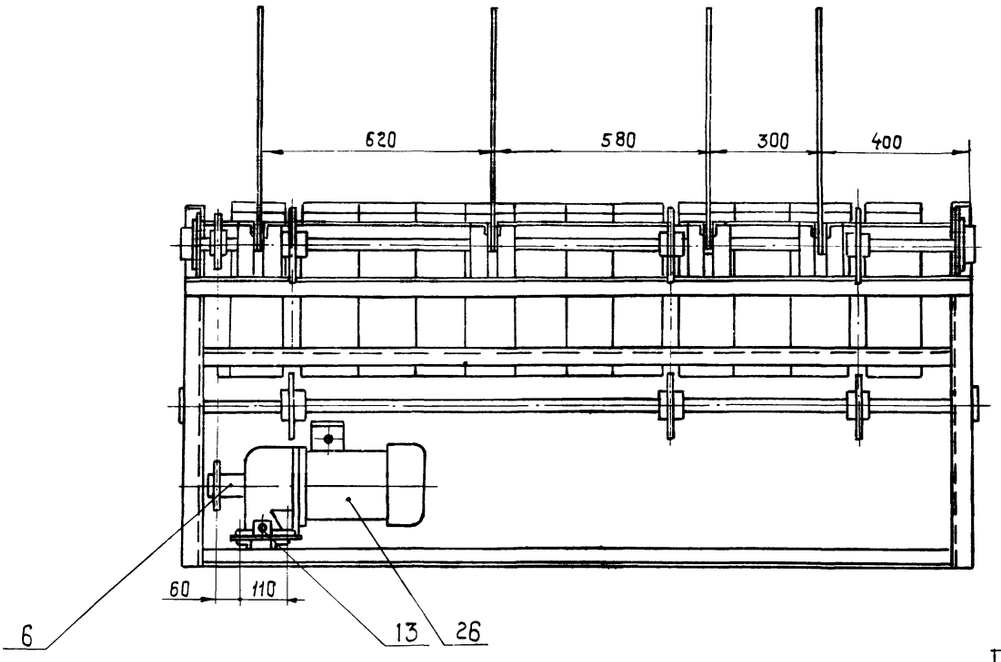

Б - Б
М 1:1

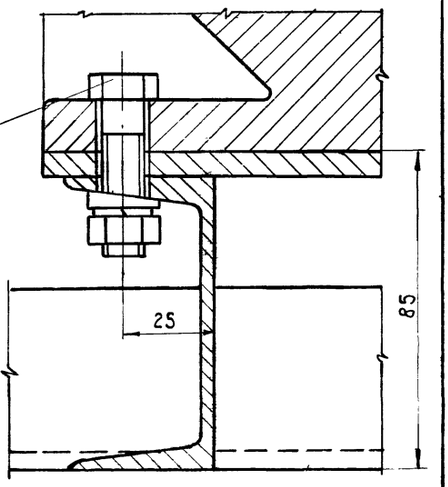

Г - Г
М 1:2

Лист 1

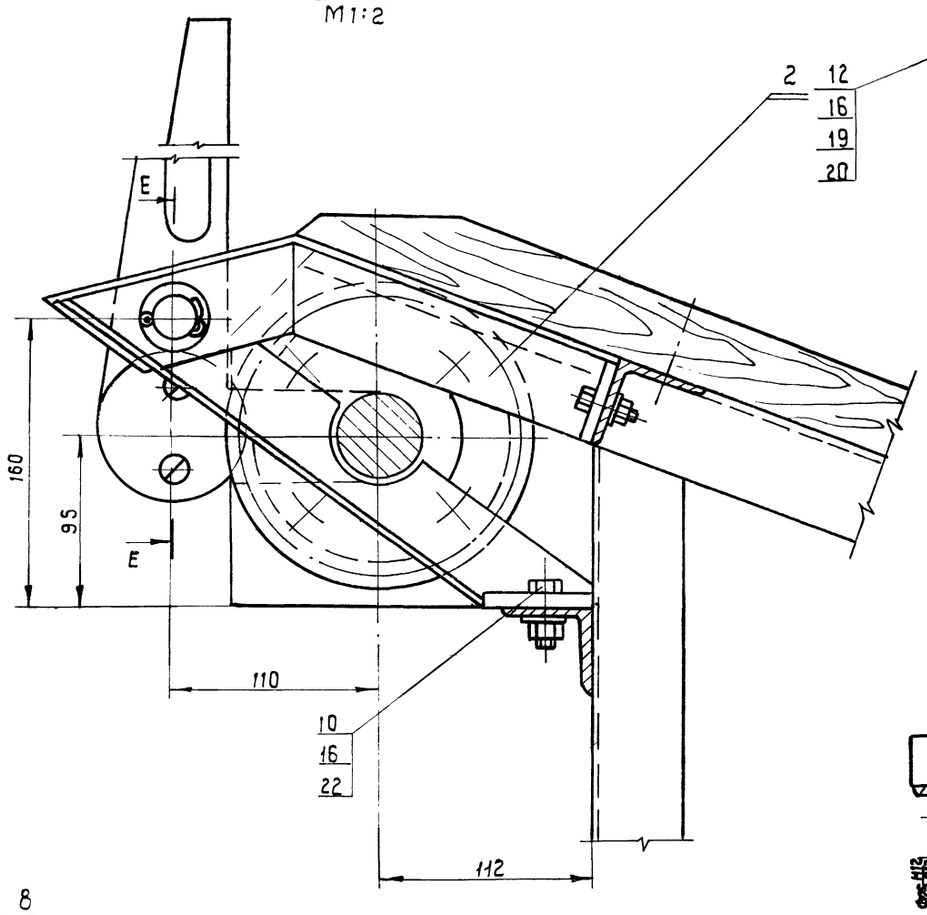

Е - Е
М 1:2

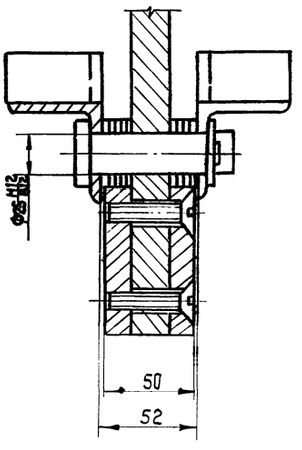

В - В
М 1:1

повернуто

Лист 1

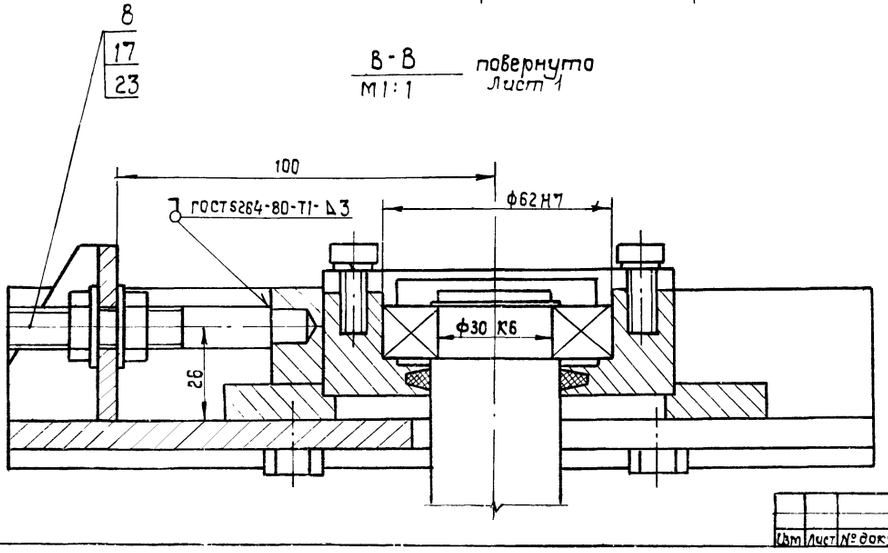

25

9569/2

Изм.	Лист	№ докум.	Подп.	Дата	НО-02.00.00.000 СБ	Лист 2

Инв. № подл. | Подп. и дата | Взам. инв. № | Инв. № дубл. | Подп. и дата

Типовой проект

Формат	Зона	Поз.	Обозначение	Наименование	Кол.	Примечание
				Документация		
*			НО-02.01.00.000 СБ	Сборочный чертеж		ф А2-2л
				Детали		
БЧ		1	НО-02.01.00.001	Прогон		
				Уголок 50×50×5 Б ГОСТ 8509-72		
				Ст.3 ГОСТ 535-79		
				ℓ = 1820 h14	2	6,86 кг
АЧ		2	НО-02.01.00.002	Кронштейн	4	
АЧ		3	НО-02.01.00.003	Стойка	2	
БЧ		4	НО-02.01.00.004	Плита		
				Лист Б-ПН-5 ГОСТ 19903-74		
				Ст.3 ГОСТ 14637-79		
				130 h14 × 300 h14	1	1,5 кг.
БЧ		5	НО-02.01.00.005	Поперечина		
				Уголок 50×50×5-Б ГОСТ 8509-72		
				Ст.3 ГОСТ 535-79		
				ℓ = 1970 h14	5	7,4 кг.
БЧ		6	НО-02.01.00.006	Отбой		
				Лист Б-ПН-2 ГОСТ 19903-74		
				Ст.3 ГОСТ 16523-70		
				400 h14 × 2060 h14	1	12,2 кг.
БЧ		7	НО-02.01.00.007	Кронштейн		
				Швеллер 8 ГОСТ 8240-72		
				Ст.3 ГОСТ 535-79		
				ℓ = 410 h14		3 кг

НО-02.01.00.000

Изм. Лист № докум. Подп. Дата
Разраб. Зубрина
Пров. Гицук
Рук. Бойко
Н. контр. Духленко
Утв.

Рама

Лит. | Лист 1 | Листов 2

Киевский филиал Союзгипролесхоз

Копировал Герман Формат А4

Формат	Зона	Поз.	Обозначение	Наименование	Кол.	Примечание
БЧ		8	НО-02.01.00.008	Поперечина		
				Уголок 50×50×5-Б ГОСТ 8509-72		
				Ст. 3 ГОСТ 535-79		
				ℓ = 2070 h14	2	7,8 кг.
БЧ		9	НО-02.01.00.009	Кронштейн		
				Лист Б-ПН-20 ГОСТ 19903-74		
				Ст.3 ГОСТ 14637-79		
				30 h14 × 30 h14	1	0,2 кг.
АЧ		10	НО-01.03.00.001	Стойка	1	
АЧ		11	НО-01.03.00.002	Щека	2	
АЧ		12	НО-01.03.00.001-01	Стойка	1	
АЧ		13	НО-01.03.00.003	Раскос	1	
АЧ		14	-01	Раскос	1	
АЧ		15	НО-01.03.00.004	Связь	2	
АЧ		16	НО-01.03.00.005	Стойка	1	
АЧ		17	-01	Стойка	1	
АЧ		18	НО-01.03.00.006	Щека	2	
АЧ		19	НО-01.03.00.012	Ребро	4	
БЧ		20	НО-01.03.00.013	Кронштейн		
				Лист Б-ПН-10 ГОСТ 19903-74	4	
				Ст.3 ГОСТ 14637-79		
				50 h14 × 60 h14	2	0,23 кг
АЧ		21	НО-01.03.00.017	Уголок	2	
				Материалы		
				Электрод Э42А		
				ГОСТ 9467-75		

9569/2

НО-02.01.00.000 Лист 2

Изм. Лист № докум. Подп. Дата

Копировал Герман Формат А4

НО-02.01.00.002

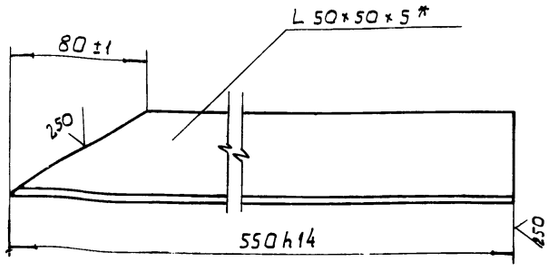

* Размер для справок.

9569/2

НО-02.01.00.002

Изм. Кол. № докум. Подп. Дата
Разраб. Зубрина
Провер. Гицук
Т. контр. Бойко
Рук. Бойко
Н. контр. Духленко
Утв.

Кронштейн

Лит. | Масса 1,9 | Масштаб 1:2

Лист | Листов 1

Киевский филиал Союзгипролесхоз

Уголок 50×50×5-Б ГОСТ 8509-72 Ст.3 ГОСТ 535-79

Копировал Герман Формат А4

НО-02.01.00.003

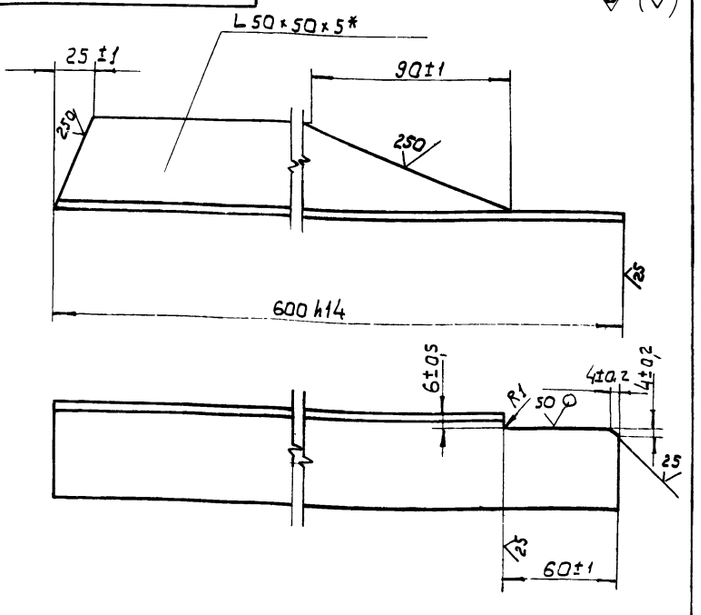

1. * Размер для справок
2. h14: $\pm \frac{IT14}{2}$

26
9569/2

НО-02.01.00.003

Изм. Кол. № докум. Подп. Дата
Разраб. Зубрина
Провер. Гицук
Т. контр. Бойко
Рук. Бойко
Н. контр. Духленко
Утв.

Стойка

Лит. | Масса 2,0 | Масштаб 1:2

Лист | Листов 1

Киевский филиал Союзгипролесхоз

Уголок 50×50×5-Б ГОСТ 8509-72 Ст.3 ГОСТ 535-79

Копировал Герман Формат А4

Альбом II

Типовой проект 411-2-180.87

НО-02.01.00.000 СБ

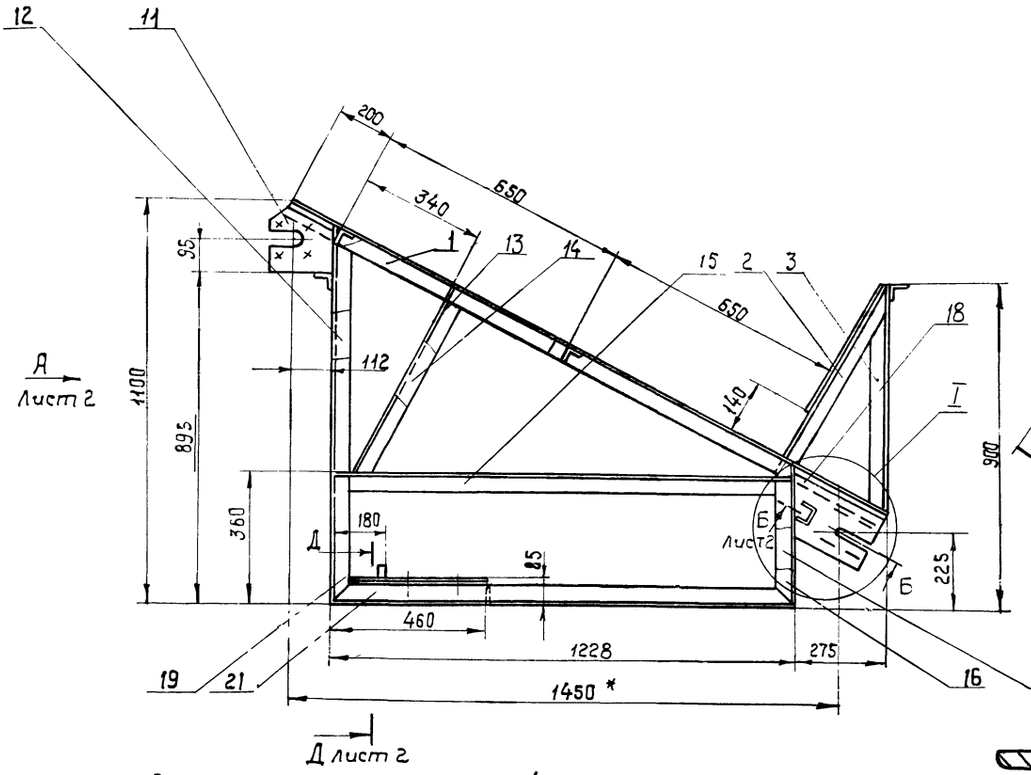

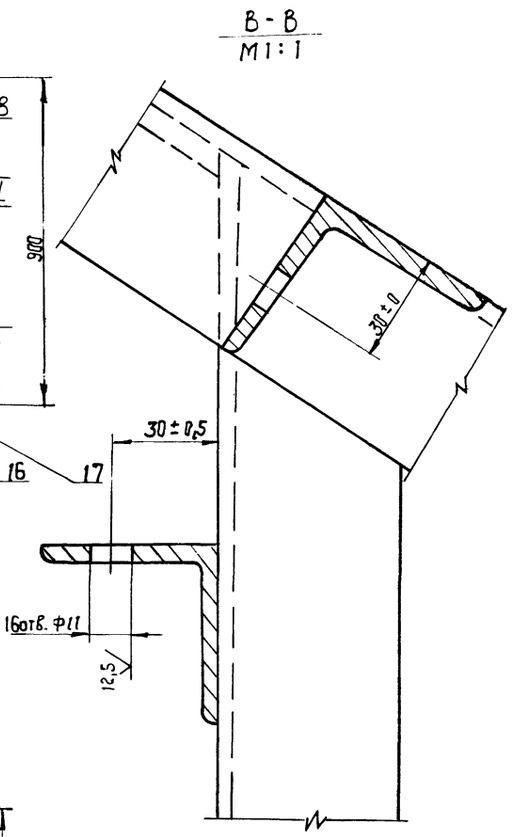

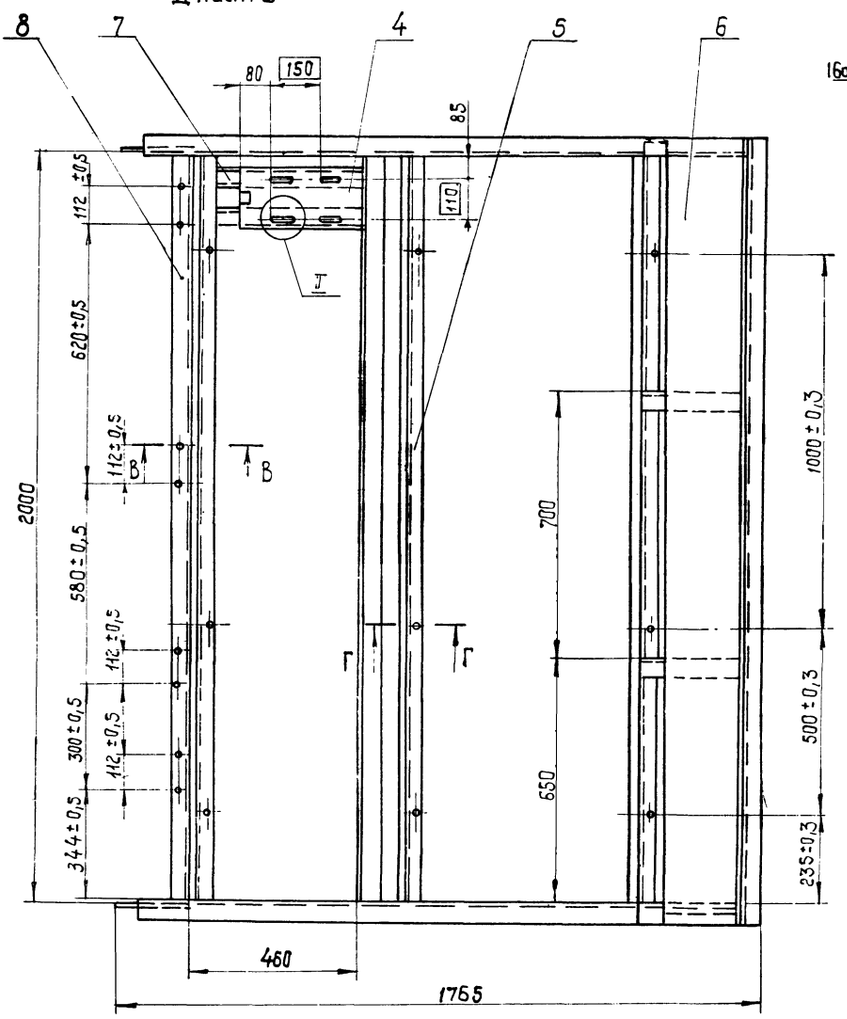

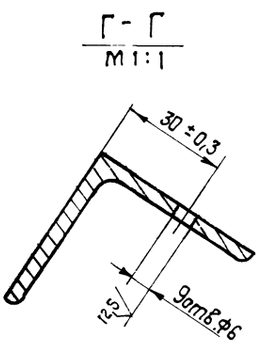

1. Сварные швы по ГОСТ 5264-80: тавровые Т1-Δ4, Т1-Δ4-J, Т3-Δ4 нахлесточные - Н1-Δ2, Н1-Δ4, Н1-Δ4-J.
2. Электрод Э-42А ГОСТ 9467-75.
3* Размеры для справок.
4. Н14; h14; ± $\frac{ЭТ14}{2}$.
5. Масса наплавленного металла - 1,4 кг.
6. Шероховатость обработанных торцов дет. выполненных Б4-25 мкм.

27
9569/2

Изм.	Кол.	№ докум.	Подп.	Дата	НО-02.01.00.000 СБ			
Разраб.		Зубрина		11.85	Рама Сборочный чертеж.	Лит.	Масса	Масштаб
Пров.		Тищук		11.85			140	1:10
Т.контр.		Бойко		11.85		Лист 1	Листов 2	
Рук.		Бойко		11.85		Киевский филиал союзгипролесхоз		
Н.контр.		Дихленко		11.85				
Утв.		Пилипенко		11.85				

Копировал Красн... Формат А2

Вид А Лист 1

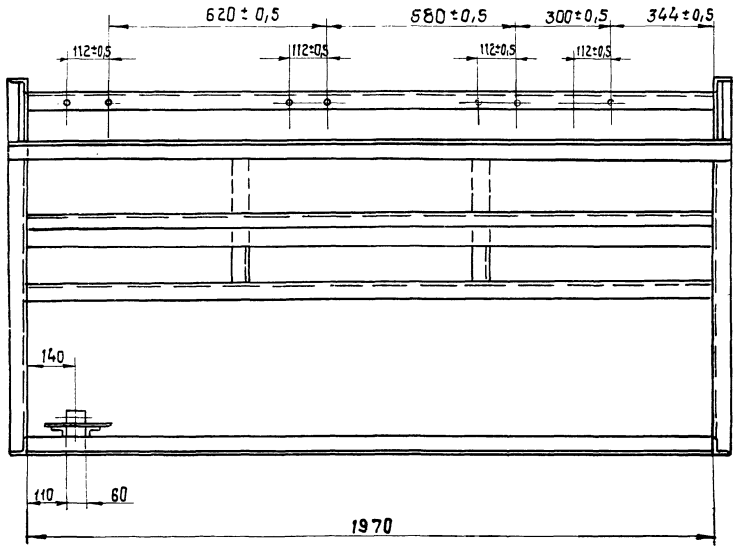

Б-Б Лист 1 М1:2 повернуто

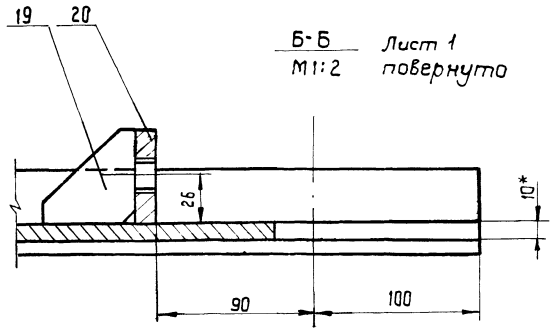

I Лист 1 М1:2

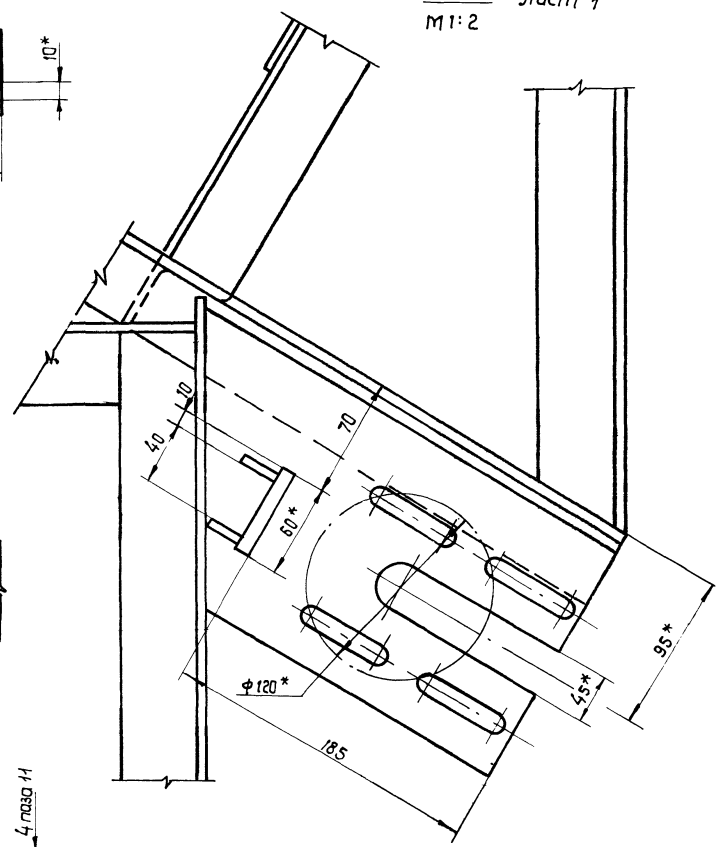

Д-Д Лист 1 М1:2

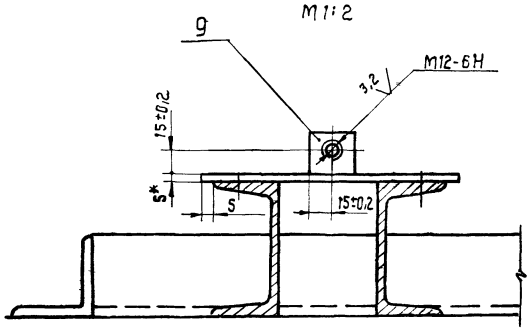

II Лист 1 М1:1

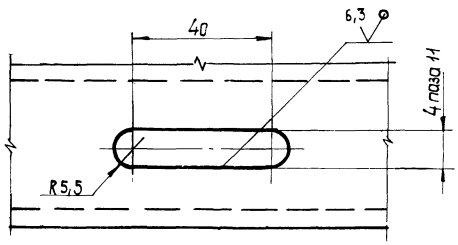

Типовой проект 411-2-180.87 Альбом II

Формат	Зона	Поз.	Обозначение	Наименование	Кол.	Примечание
				Документация		
А3			НО-02.02.00.000 СБ	Сборочный чертеж		
				Сборочные единицы		
А4		1	НО-01.04.00.000	Кронштейн	1	
А4		2	- 01	Кронштейн	1	
				Детали		
А4		3	НО-02.02.00.001	Упор	1	
А4		4	НО-02.02.00.002	Накладка	1	
А4		5	-01	Накладка	1	
				Стандартные изделия		
		6		Винт М8×40.58		
				ГОСТ 17475-80	2	
		7		Ось 22-25 В12×70. Сталь35		
				ГОСТ 9650-80	1	
		8		Шайба 25.36.05		
				ГОСТ 11371-78	11	
		9		Шплинт 5×40		
				ГОСТ 397-66	1	

Изм	Лист	№ докум.	Подп.	Дата
Разраб.		Зубрина		11.85
Провер.		Тищук		11.85
Рук.		Бойко		11.85
Н.контр.		Духленко		
Утв.				

НО-02.02.00.000

Кронштейн

Лит.	Лист	Листов
		1

Киевский филиал СОЮЗГИПРОЛЕСХОЗ

Копировал Герман Формат А4

Инв. № подл. | Подп. и дата | Взам. инв. № | Инв. № дубл. | Подп. и дата

Т П 411-2-180.87

НО-01.03.00.017

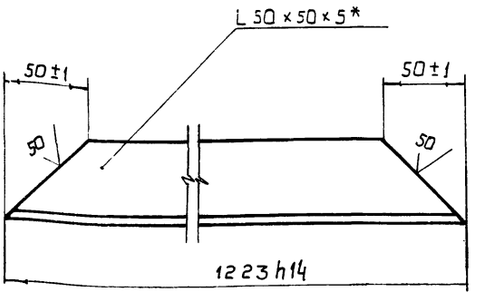

* Размер для справок

Изм	Лист	№ докум.	Подп.	Дата
Разраб.		Зубрина		11.85
Провер.		Тищук		11.85
Т. контр.		Бойко		11.85
Рук.		Бойко		11.85
Н.контр.		Духленко		11.85
Утв.				

НО-01.03.00.017

Уголок

Лит.	Масса	Масштаб
	6,4	1:2

Лист | Листов 1

Уголок 50×50×5-Б ГОСТ 8509-72 / Ст.3 ГОСТ 535-79

Киевский филиал СОЮЗГИПРОЛЕСХОЗ

Копировал Герман Формат А4

Т.П. 411-2-180.87

НО-02.02.00.000 СБ

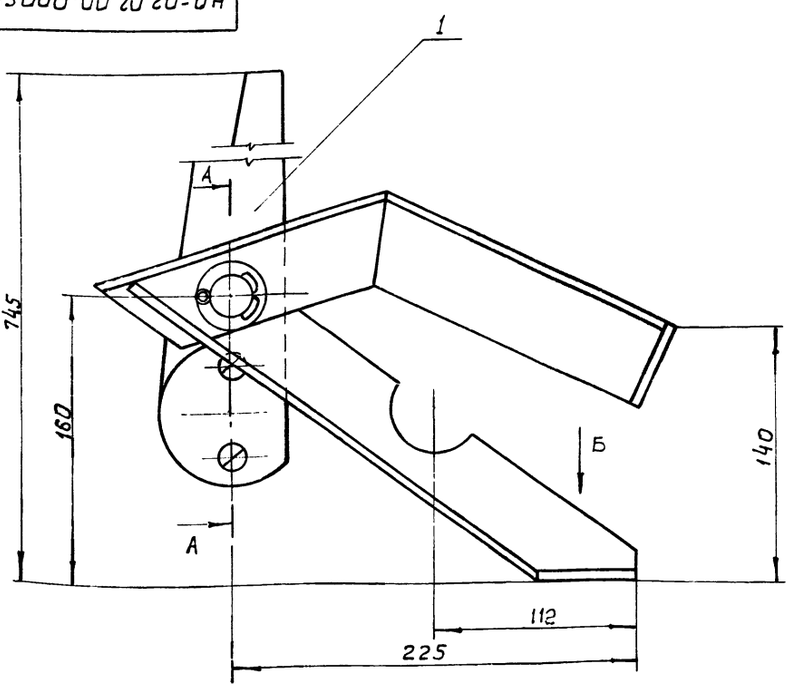

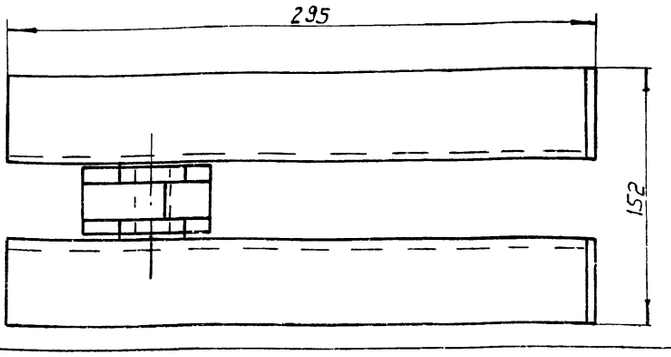

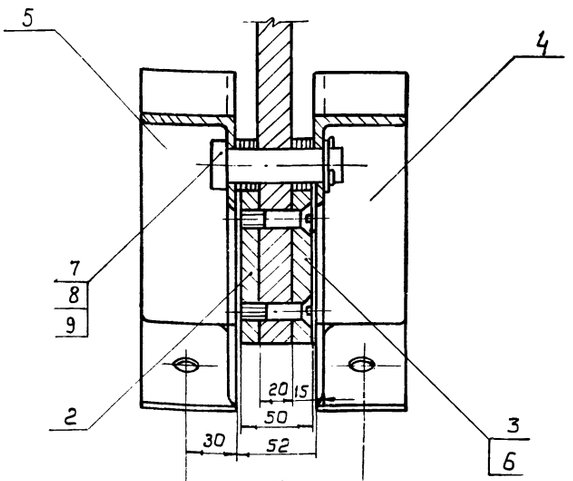

Вид Б повернуто

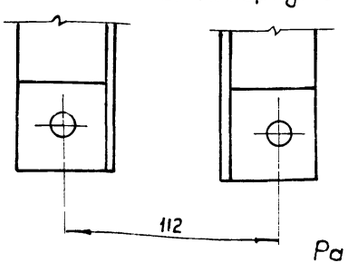

Размеры для справок.

9569/2

Изм	Лист	№ докум.	Подп.	Дата
Разраб.		Зубрина		11.85
Провер.		Тищук		11.85
Т. контр.		Бойко		11.85
Рук.		Бойко		11.85
Н.контр.		Духленко		11.85
Утв.		Пилипенко		11.85

НО-02.02.00.000 СБ

Кронштейн

Сборочный чертеж

Литера	Масса	Масштаб
	8,2	1:2

Лист | Листов 1

Киевский филиал СОЮЗГИПРОЛЕСХОЗ

Копировал Герман Формат А3

Инв. № подл. | Подп. и дата | Взам. инв. № | Инв. № дубл. | Подп. и дата

Альбом II

Типовой проект 411-2-180.87

100-00.20.20-ОН

12,5

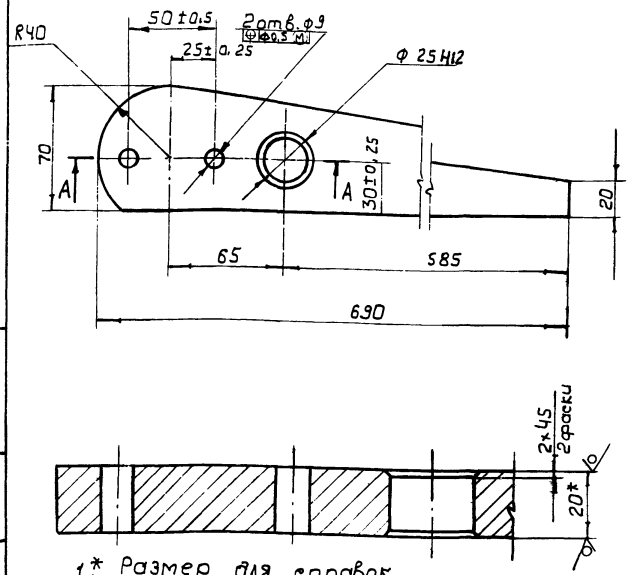

1* Размер для справок

2. H14; h14; ± JT14/2

9569/2

НО-02.02.00.001

Упор

Лит.	Масса	Масштаб
	4,0	1:2

Изм.	Кол.	№ докум.	Подп.	Дата
Разраб.		Зубрина		11.85
Провер.		Тищук		
Т. контр.		Байко		
Рук.		Байко		
Н. контр.		Дуленко		
Утв.				

Лист | Листов 1

Киевский филиал СОЮЗГИПРОЛЕСХОЗ

Б-ПН-20 ГОСТ 19903-74
Лист Ст.3 ГОСТ 14637-79

Копировал Герман

Формат А4

Инв.№ подл. | Подп. и дата | Взам. инв.№ | Инв.№ дубл. | Подп. и дата

Т П 411-2-180.87

Формат	Зона	Поз.	Обозначение	Наименование	Кол.	Примечание
				Документация		
А2			НО-02.03.00.000 СБ	Сборочный чертеж		
				Сборочные единицы		
А4		1	НО-02.03.01.000	Упор	7	
				Стандартные изделия		
		2		Ось 22-8В12×45.35 ГОСТ 9650-80	14	
		3		Шайба 8.36.05 ГОСТ 11371-78	14	
		4		Шплинт 2,0×20 ГОСТ 397-66	14	
		5		Цепь ПРЛ-25,4-5000 ГОСТ 13568-75		
				ℓ = 533,4	7	

9569/2

НО-02.03.00.000

Цепь с упорами

Изм.	Лист	№ докум.	Подп.	Дата
Разраб.		Зубрина		11.85
Провер.		Тищук		
Рук.		Байко		
Н. контр.		Дуленко		
Утв.				

Лит. | Лист | Листов 1

Киевский филиал СОЮЗГИПРОЛЕСХОЗ

Копировал Герман

Формат А4

НО-02.02.00.002

12,5

НО-02.04.00.002 рис.1

НО-02.04.00.002-01 рис.2

остальное см. НО-02.04.00.002

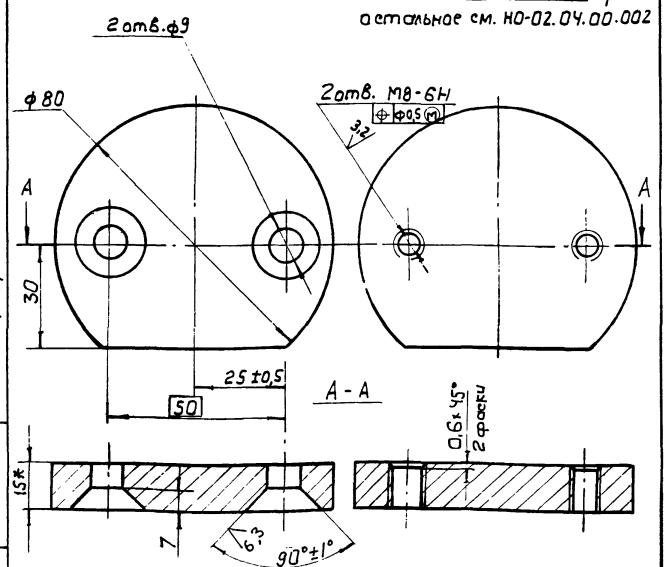

H14; h14; ± JT14/2

9569/2

НО-02.02.00.002

Накладка

Лит.	Масса	Масштаб
	2,0	1:1

Изм.	Кол.	№ докум.	Подп.	Дата
Разраб.		Зубрина		11.85
Провер.		Тищук		
Т. контр.		Байко		
Рук.		Байко		
Н. контр.		Дуленко		
Утв.				

Лист | Листов 1

Киевский филиал СОЮЗГИПРОЛЕСХОЗ

Б6-6 ГОСТ 1320-74

Копировал Герман

Формат А4

Т П 411-2-180.87

Формат	Зона	Поз.	Обозначение	Наименование	Кол-во	Примечание
				Документация		
А3			НО-02.03.01.000 СБ	Сборочный чертеж		
				Детали		
А4		1	НО-02.03.01.001	Щека	2	
А4		2	НО-02.03.01.002	Ребро	2	
Б4		3	НО-02.03.01.003	Упор		
				Уголок 50×50×5 Б ГОСТ 8509-72 Ст.3 ГОСТ 535-79*		
				ℓ = 60 h14	1	0,2 кг
Б4		4	НО-02.03.01.004	Ребро		
				Лист Б-ПН-4 ГОСТ 19903-74 Ст.3 ГОСТ 14637-79		
				15 h14×46 h14	2	0,02 кг
				Материалы		
				Электрод Э50А ГОСТ 9467-75		

30

9569/2

НО-02.03.01.000

Упор

Изм.	Лист	№ докум.	Подп.	Дата
Разраб.		Зубрина		11.85
Провер.		Тищук		
Рук.		Байко		
Н. контр.		Дуленко		
Утв.				

Лит. | Лист | Листов 1

Киевский филиал СОЮЗГИПРОЛЕСХОЗ

Копировал Герман

Формат А4

НО-02.03.00.000 СБ

Альбом II

Типовой проект 411-2-180 87

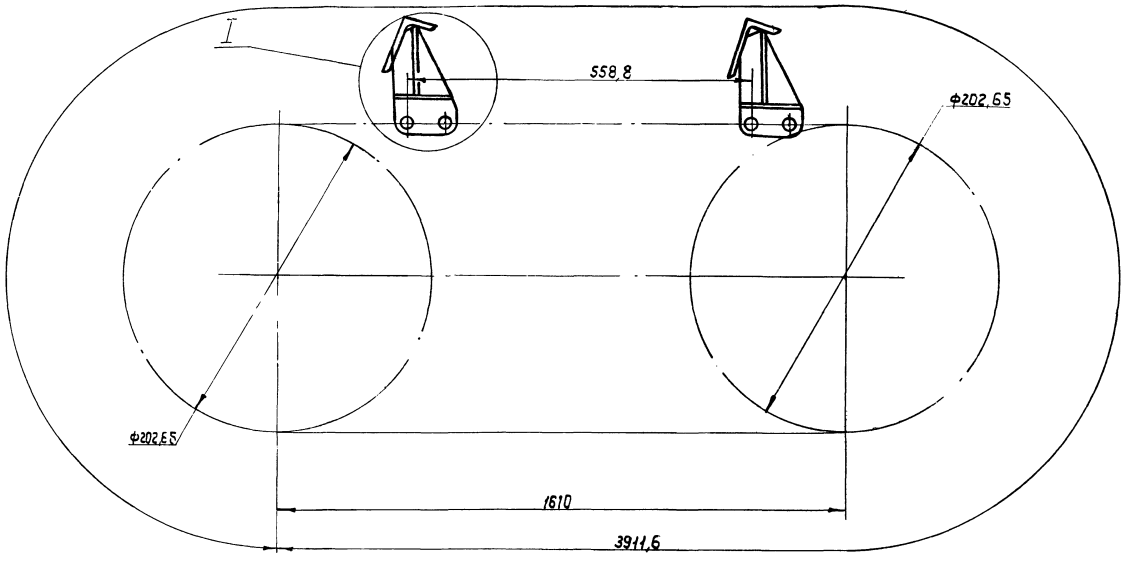

I
М 1:1

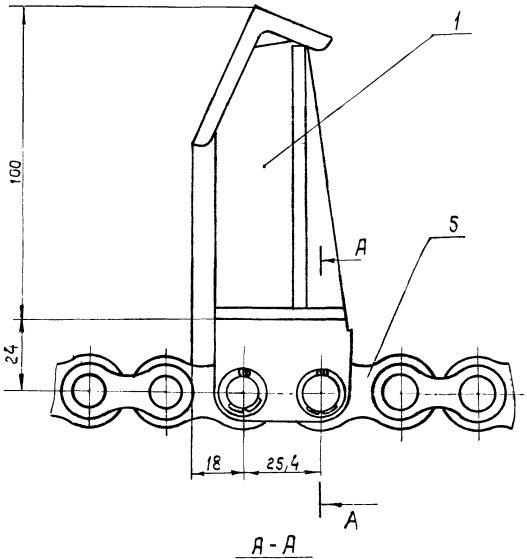

А-А
М 1:1

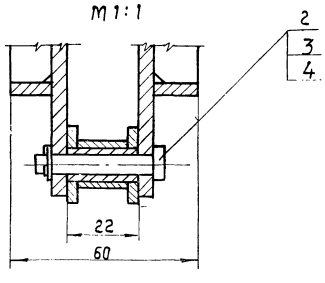

Техническая характеристика.

Цепь ПРЛ-25,4 - 5000 ГОСТ 13568-75.

Количество упоров, шт. - 7

Расстояние между упорами, мм - 558,8.

Длина цепного контура, мм - 3911,6

Число звеньев, шт. - 154.

Длина отрезка цепи между упорами, мм — 533,4

Число звеньев, шт - 21.

Технические требования.

размеры для справок.

31
9569/2

Изм	Кол	№ докум.	Подп	Дата	НО-02.03.00.000 СБ	Литера	Масса	Масштаб
Разраб.		Зубрина		11.85	Цепь с упорами Сборочный чертеж		14	1:2
Пров.		Тищук		11.85		Лист	Листов 1	
Т.контр		Бойко		11.85		Киевский филиал СОЮЗГИПРОЛЕСХОЗ		
Рук.		Бойко		11.85				
Н.контр		Духленко		11.85				
Утв.		Пилипенко		11.85				

Копировал Краснова Формат А2

Инв. № подл. | Подп. и дата | Взам. инв. № | Инв. № дубл. | Подп. и дата

Т3

НО-02.03.01.000 СБ

Типовой проект 411-2-180.87 Альбом II

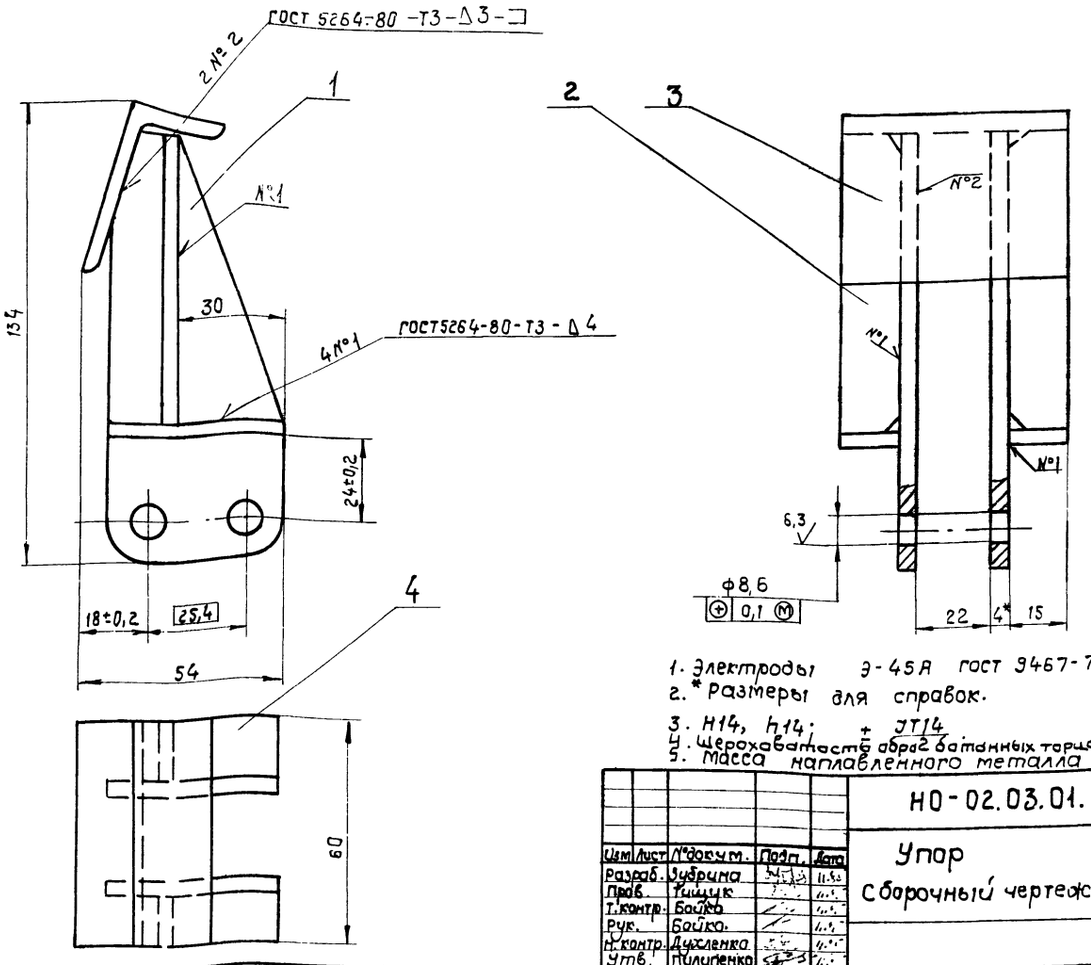

1. Электроды Э-45А ГОСТ 9467-75.
2. * Размеры для справок.
3. H14, h14; ± JT14
4. Шероховатость обраб. 2 батанных торцов дет. поз. 3 и 4 - 25 мкм
5. Масса наплавленного металла - 0,05 кг.

9569/2

Изм	Лист	№ докум.	Подп.	Дата
Разраб.		Зубрина		11.85
Пров.		Тищук		
Т.контр.		Бойко		
Рук.		Бойко		
Н.контр.		Духленко		
Утв.		Пилипенко		

НО-02.03.01.000СБ

Упор

Сборочный чертеж

Лит.	Масса	Масштаб
	0,5	1:1

Лист | Листов 1

Киевский филиал СОЮЗГИПРОЛЕСХОЗ

Копировал Краснова

Формат А3

НО-02.03.01.001

Т. п. 411-2-180.87 Альбом II

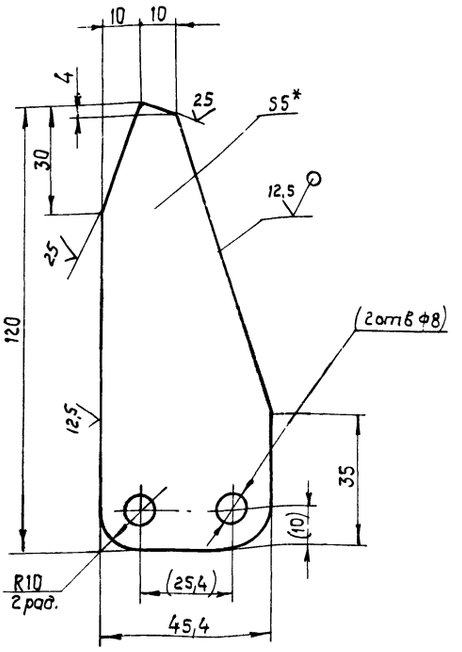

1.* Размер для справок.
2. H14; h14; ± JT14/2.
3. Размеры в скобках - после сварки.

9569/2

Изм	Лист	№ докум.	Подп.	Дата
Разраб.		Зубрина		11.85
Пров.		Тищук		
Рук.		Бойко		
Т.контр.		Бойко		
Н.контр.		Духленко		
Утв.				

НО-02.03.01.001

Щека

Лит.	Масса	Масштаб
	0,17	1:1

Лист | Листов 1

Лист Б-ПН-4 ГОСТ 19903-74 / 35 ГОСТ 1577-70

Киевский филиал СОЮЗГИПРОЛЕСХОЗ

Копировал Краснова

Формат А4

НО-02.03.01.002

Т. п. 411-2-180.87

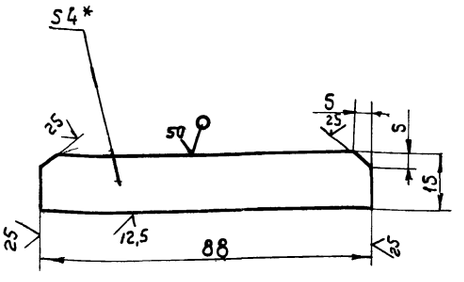

1.* Размер для справок.
2 ± JT14/2

32

9569/2

Изм	Лист	№ докум.	Подп.	Дата
Разраб.		Зубрина		11.85
Пров.		Тищук		
Т.контр.		Бойко		
Рук.		Бойко		
Н.контр.		Духленко		
Утв.				

НО-02.03.01.002

Ребро

Лит.	Масса	Масштаб
	0,04	1:1

Лист | Листов 1

Лист Б-ПН-4 ГОСТ 19903-74 / Ст.3 ГОСТ 14637-79

Киевский филиал СОЮЗГИПРОЛЕСХОЗ

Копировал Краснова

Формат А4

Типовой проект 411-2-180.87 Альбом II

Обозначение	Наименование	Куда входит: Обозначение	Кол.		Примечание
НО-03.00.00.000	Рольганг неприводной			1	
НО-03.01.00.000	Стол откидной	НО-03.00.00.000	1	1	
НО-03.02.00.000	Каркас	НО-03.00.00.000	1	1	
НО-03.03.00.000	Щиток	НО-03.00.00.000	8	8	
НО-03.04.00.000	Опора	НО-03.00.00.000	4	4	

9569/2

изм.	Лист	№ докум.	Подп.	Дата
Разраб.	Зубрина			11.85
Пров.	Тищук			XI.85
Рук. гр.	Байко			XI.85
Н. контр.	Духленко			XI.85
Утв.	Пилипенко			11.85

НО-03.00.00.000 ВС

Рольганг неприводной

Ведомость спецификаций

Лит.	Лист	Листов
		1

Киевский филиал Союзгипролесхоз

Копировал Герман

Формат А3

Типовой проект 411-2-180.87 Альбом II

Формат	Зона	Поз.	Обозначение	Наименование		Примечание
				Документация		
А2			НО-03.00.00.000 СБ	Сборочный чертеж		
А3			НО-03.00.00.000 ВС	Ведомость спецификаций		
				Сборочные единицы		
А4		1	НО-03.01.00.000	Стол откидной	1	
А4		2	НО-03.02.00.000	Каркас	1	
А4		3	НО-03.03.00.000	Щиток	8	
А4		4	НО-03.04.00.000	Опора	4	
				Стандартные изделия		
		5		Ось 116В12х46. Ст. 3 ГОСТ 9650-80	2	
		6		Ролик Р-400	10	Судимский з-д Красный пресс.

9569/2

изм.	Лист	№ докум.	Подп.	Дата
Разраб.	Зубрина			11.85
Пров.	Тищук			XI.85
Рук.	Байко			XI.85
Н. контр.	Духленко			XI.85
Утв.				

НО-03.00.00.000

Рольганг неприводной

Лит.	Лист	Листов
	1	

Киевский филиал Союзгипролесхоз

Копировал Герман

Формат А4

тп 411-2-180.87

Формат	Зона	Поз.	Обозначение	Наименование		Примечание
				Документация		
А3			НО-03.01.00.000 СБ	Сборочный чертеж		
				Детали		
А3		1	НО-03.01.00.001	Уголок	1	
А3		2	-01	Уголок	1	
Б4		3	НО-03.01.00.002	Связь		
				Уголок Б-50х50х5 ГОСТ 8509-72		
				Ст.3 ГОСТ 535-79		
				ℓ = 410 h14	2	1,5 кг.
А4		4	НО-03.01.00.003	Петля	2	
А4		5	НО-03.01.00.004	Ребро	2	
Б4		6	НО-03.01.00.005	Кронштейн		
				Уголок 25х25х35 ГОСТ 8509-72		
				Ст.3 ГОСТ 535-79		
				ℓ = 60 h14	8	0,22 кг.
				Материалы		
				Электрод Э42А ГОСТ 9467-75		

33

9569/2

изм.	Лист	№ докум.	Подп.	Дата
Разраб.	Зубрина			11.85
Пробер.	Тищук			XI.85
Рук.	Байко			XI.85
Н. контр.	Духленко			XI.85
Утв.				

НО-03.01.00.000

Стол откидной

Литера	Лист	Листов
	1	

Киевский филиал Союзгипролесхоз

Копировал Герман

Формат А

НО-03.00.00.000 СБ

Альбом III

Типовой проект 411-2-180.87

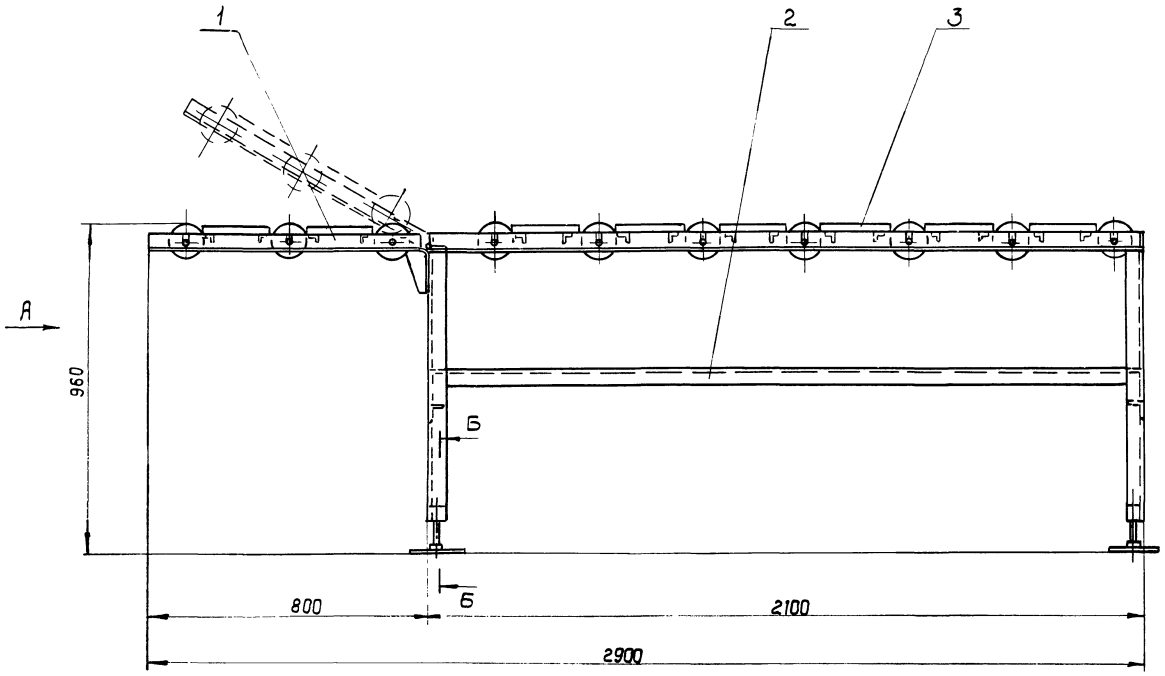

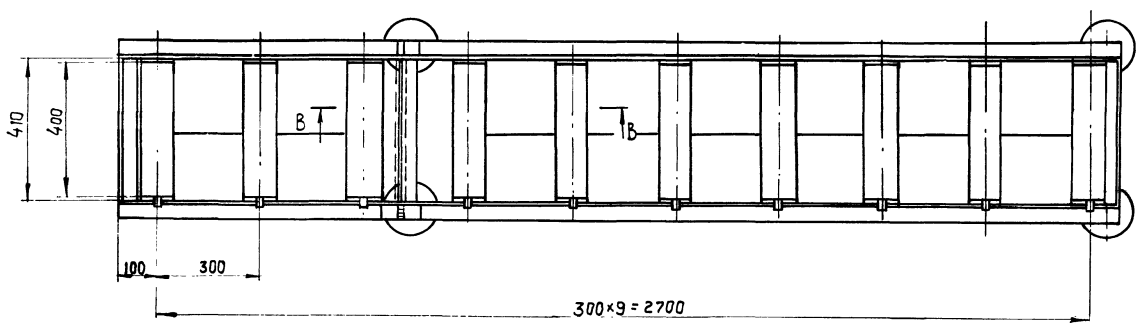

Вид А

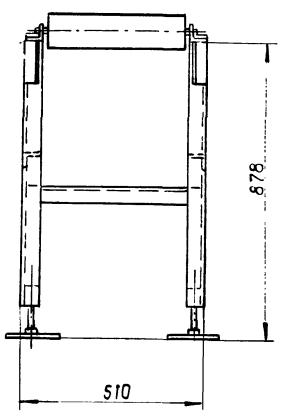

Б-Б
М1:1

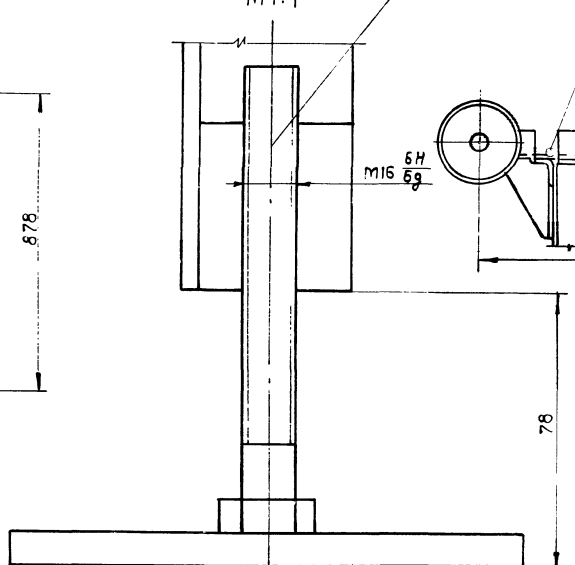

В-В
М1:5

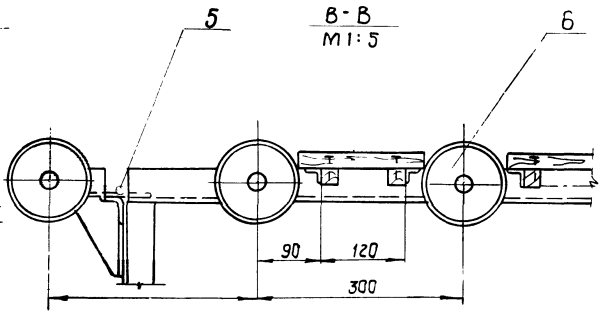

Размеры для справок.

34
9569/2

					НО-03.00.00.000 СБ			
Изм.	Кол.	№ докум.	Подп.	Дата	Рольганг неприводной. Сборочный чертеж	Литера	Масса	Масштаб
Разраб.		Зубрина		11.85			180	1:10
Пров.		Гицук		11.85		Лист	Листов 1	
Т.контр.		Байко		11.85		Киевский филиал Союзгипролесхоз		
Рук.		Байко		11.85				
Н.контр.		Духленко		11.85				
Утв.		Пилипенко		11.85				

Инв. № подл. | Подп. и дата | Взам. инв. № | Инв. № дубл. | Подп. и дата

Копировал Краснова

Формат А2

Типовой проект 411-2-180.87 Альбом II

НО-03.01.00.000 СБ

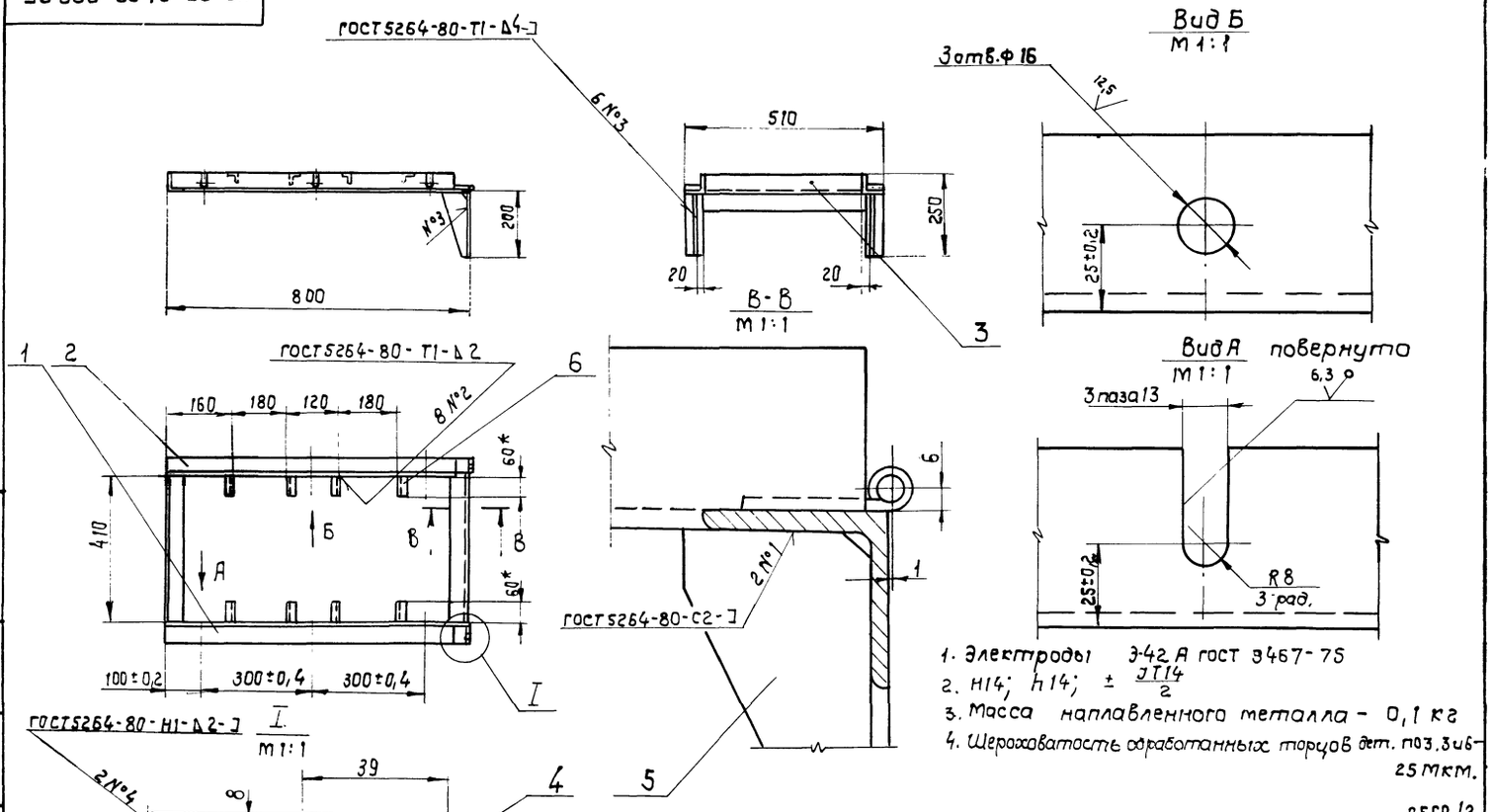

1. Электроды Э-42 А ГОСТ 9467-75
2. Н14; h14; ± $\frac{JT14}{2}$
3. Масса наплавленного металла – 0,1 кг
4. Шероховатость обработанных торцов дет. поз. 3 и 6 – 25 мкм.

9569/2

Изм	Лист	№ докум.	Подп.	Дата	НО-03.01.00.000 СБ	Лит.	Масса	Масштаб
Разраб.		Зубрина		11.85	Стол откидной. Сборочный чертеж		9	1:10
Пров.		Тищук		11.85		Лист	Листов 1	
Т. контр.		Бойко		11.85		Киевский филиал СОЮЗГИПРОЛЕСХОЗ		
Рук.		Бойко		11.85				
Н. контр.		Духленко		11.85				
Утв.		Пилипенко		11.85				

Копировал Краснова

Формат А3

Альбом II

НО-03.01.00.001

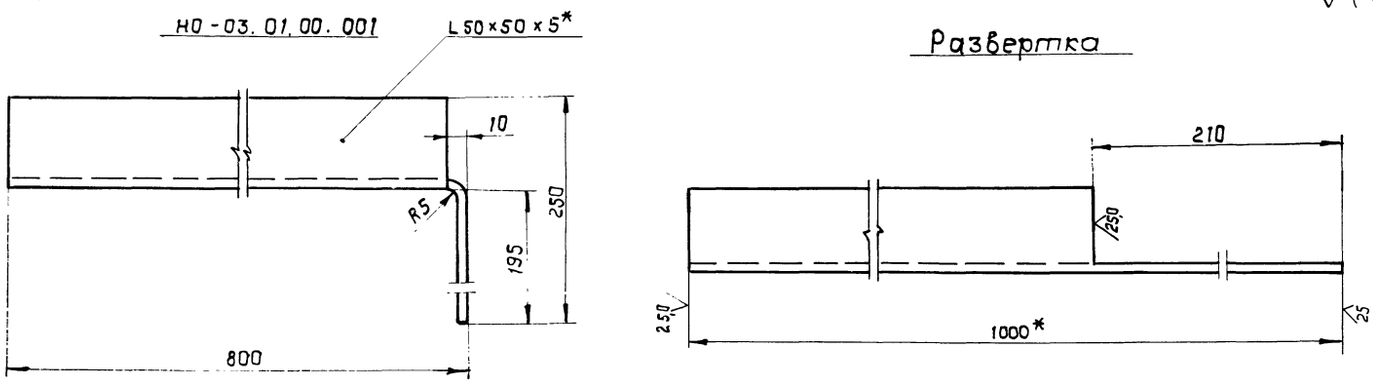

НО-03.01.00.001-01 – зеркальное отражение остальное см. НО-03.01.00.001

1.* Размеры для справок.
2. Н14; h14; ± $\frac{JT14}{2}$.

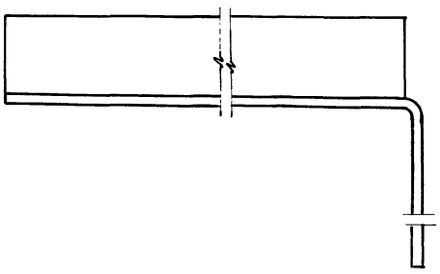

35
9569/2

Изм	Лист	№ докум.	Подп.	Дата	НО-03.01.00.001	Лит.	Масса	Масшт
Разраб.		Зубрина		11.85	Уголок		3,2	1:2
Пров.		Тищук		11.85		Лист	Листов 1	
Т. контр.		Бойко		11.85		Киевский филиал СОЮЗГИПРОЛЕСХОЗ		
Рук.		Бойко		11.85				
Н. контр.		Духленко		11.85				
Утв.								

Уголок 50×50×5Б ГОСТ 8509-72 Ст. 3 ГОСТ 535-79

Копировал Краснова

Формат А3

т. п. 411-2-180.87

НО-03.01.00.003

12,5

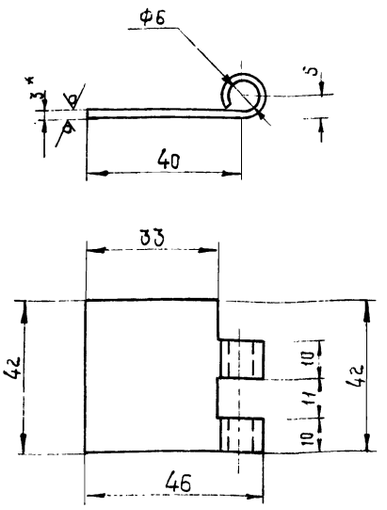

1. * Размеры для справок.
2. h14; h14; $\pm \frac{JT14}{2}$.
3. Длина развертки - 62 мм*.

9569/2

Изм.	Кол.	№ докум.	Подп.	Дата
Разраб.		Зубрина		11.85
Пров.		Тищук		11.85
Т. контр.		Бойко		11.85
Рук.		Бойко		11.85
Н. контр.		Духленко		11.85
Утв.				

НО-03.01.00.003

Петля

Лит.	Масса	Масштаб
	0,1	1:1
Лист	Листов 1	

Лист 6-ПН-30 ГОСТ 19903-74
Ст.3 ГОСТ 16523-70

Киевский филиал СОЮЗГИПРОЛЕСХОЗ

Копир. Краснова Формат А4

НО-03.01.00.004

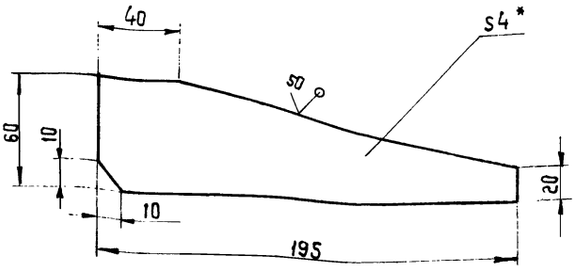

1. * Размер для справок.
2. h14; $\pm \frac{JT14}{2}$

9569/2

Изм.	Кол.	№ докум.	Подп.	Дата
Разраб.		Зубрина		11.85
Провер.		Тищук		11.85
Т. контр.		Бойко		11.85
Рук.		Бойко		11.85
Н. контр.		Духленко		11.85
Утв.				

НО-03.01.00.004

Ребро

Литера	Масса	Масштаб
	0,4	1:2
Лист	Листов 1	

Лист 6-ПН-4 ГОСТ 19903-74
Ст.3 ГОСТ 14637-79

Киевский филиал СОЮЗГИПРОЛЕСХОЗ

Копировал Краснова Формат А4

Формат	Зона	Поз.	Обозначение	Наименование	Кол.	Примечание
				Документация		
А2			НО-03.02.00.000 СБ	Сборочный чертеж		
				Детали		
Б4		1	НО-03.02.00.001	Стойка		
				Уголок 50×50×5-Б ГОСТ 8509-72 / Ст.3 ГОСТ 535-79		
				ℓ = 800 h14	4	3,0 кг
Б4		2	НО-03.02.00.002	Прогон		
				Угольник 50×50×5-Б ГОСТ 8509-72 / Ст.3 ГОСТ 535-79		
				ℓ = 2100 h14	2	7,9 кг
Б4		3	НО-03.02.00.003	Кронштейн		
				Уголок 25×25×3-Б ГОСТ 8509-72 / Ст3 ГОСТ 535-79		
				ℓ = 60 h14	24	0,22 кг
А4		4	НО-03.02.00.004	Бобышка	4	
А4		5	НО-01.03.00.004-01	Связь	4	
А4		6		Связь	2	
А4		7	НО-03.01.00.003	Петля	2	
						9569/2

Изм.	Лист	№ докум.	Подп.	Дата
Разраб.		Зубрина		11.85
Пров.		Тищук		11.85
Рук.		Бойко		11.85
Н. контр.		Духленко		11.85
Утв.				

НО-03.02.00.000

Каркас

Лит.	Лист	Листов
	1	2

Киевский филиал СОЮЗГИПРОЛЕСХОЗ

Копировал Краснова Формат А4

Формат	Зона	Поз.	Обозначение	Наименование	Кол.	Примечание
				Материалы		
				Электрод Э42А ГОСТ 9467-75		

36

9569/2

Лист 2

Изм.	Лист	№ докум.	Подп.	Дата

НО-03.02.00.000

Копировал Краснова Формат А4

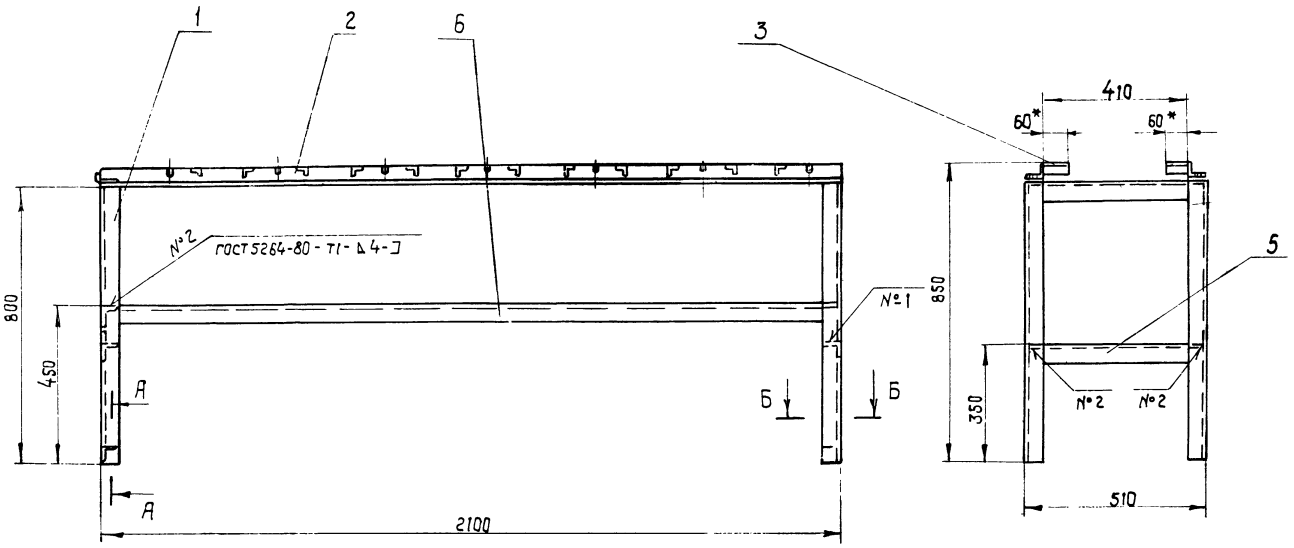

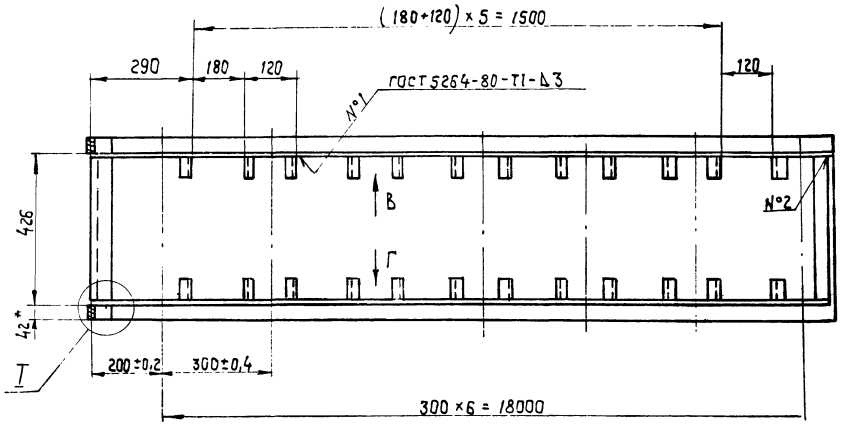

Вид В
М 1:1

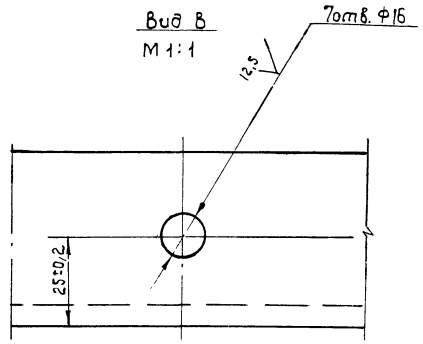

Вид Г повернуто
М 1:1

Б - Б
М 1:1

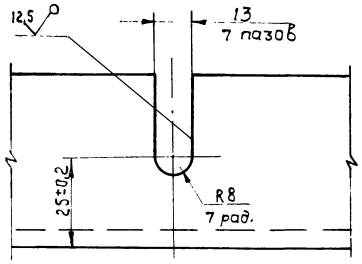

А - А
М 1:2

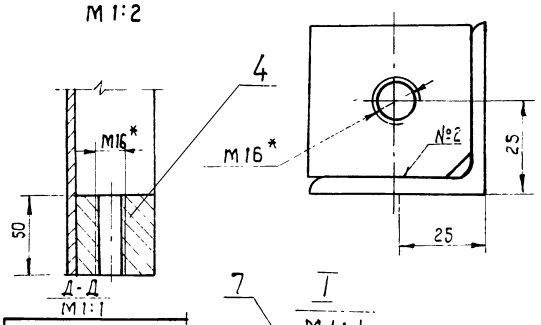

Д - Д
М 1:1

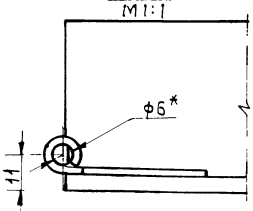

7
Т
М 1:1

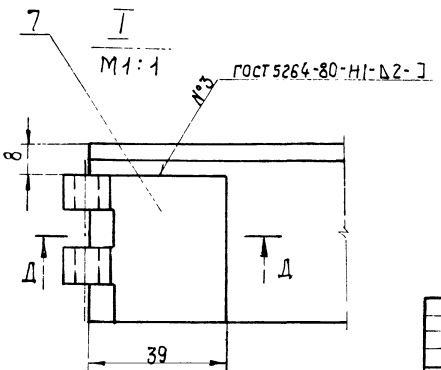

1. Электроды Э42А ГОСТ 9467-75.
2.* Размеры для справок.
3. H14, h14, ± IT14/2.
4. Шероховатость обработанных торцов дет. поз. 1, 2, 3 - 25 мкм
5. Масса наплавленного металла - 0,5 кг.

37
9569/2

					НО-03.02.00.000 СБ		
Изм.	Кол.	№ докум.	Подп.	Дата	Каркас. Сборочный чертеж	Литера	Масса	Масштаб
Разраб.		Зубрина		11.85			54	1:10
Пров.		Гищук		11.85		Лист	Листов 1
Т. контр.		Бойко		11.85			
Рук.		Бойко		11.85		Киевский филиал Союзгипролесхоз	
Н. контр.		Дуленко		11.85			
ГИП		Гищук		11.85			

Копировал Красноб. Формат А

Инв. № подл. | Подп. и дата | Взам. инв. № | Инв. № дубл. | Подп. и дата

НО-03.02.00.004

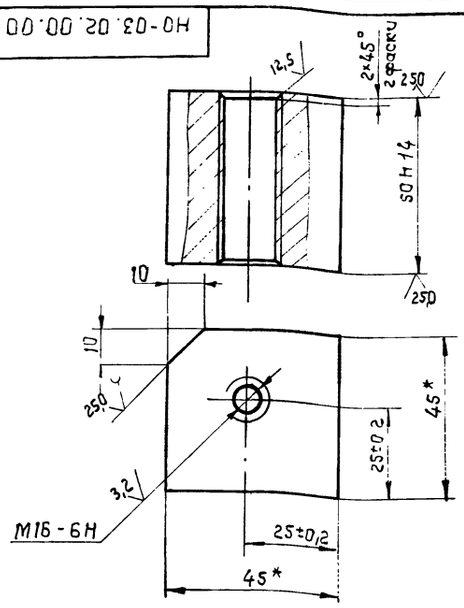

* Размеры для справок.

9569/2

Изм.	Кол.	№ докум.	Подп.	Дата
Разраб.		Зубрина		11.85
Пров.		Тищук		11.85
Т. контр.		Бойко		11.85
Рук.		Бойко		11.85
Н. контр.		Духленко		11.85
Утв.				

НО-03.02.00.004

Бобышка

Лит.	Масса	Масштаб
	0,7	1:1
Лист	Листов 1	

Квадрат 845 ГОСТ 2591-71 Ст3 ГОСТ 535-79

Киевский филиал Союзгипролесхоз

Инв. № подл. | Подп. и дата | Взам. инв. № | Инв. № дубл. | Подп. и дата

Т. П. 411-2-180.87

Форм.	Зона	Поз.	Обозначение	Наименование	Кол.	Примечание
				Документация		
А3			НО-03.03.00.000 СБ	Сборочный чертеж		
				Детали		
Б4		1	НО-03.03.00.001	Основание Доска 25×200×190 ГОСТ 8486-66 **	2	0,57 кг
Б4		2	НО-03.03.00.002	Связь Брус 25×25×400 ГОСТ 8486-66 *	2	0,15 кг
				Стандартные изделия		
		3		Шуруп А5×40 ГОСТ 1145-70	8	
						9569/2

Изм.	Лист	№ докум.	Подп.	Дата
Разраб.		Зубрина		11.85
Пров.		Тищук		11.85
Рук.		Бойко		11.85
Н. контр.		Духленко		11.85
Утв.				

НО-03.03.00.000

Щиток

Литера	Лист	Листов
	1	

Киевский филиал Союзгипролесхоз

Копировал Краснова Формат А4

НО-03.03.00.000 СБ

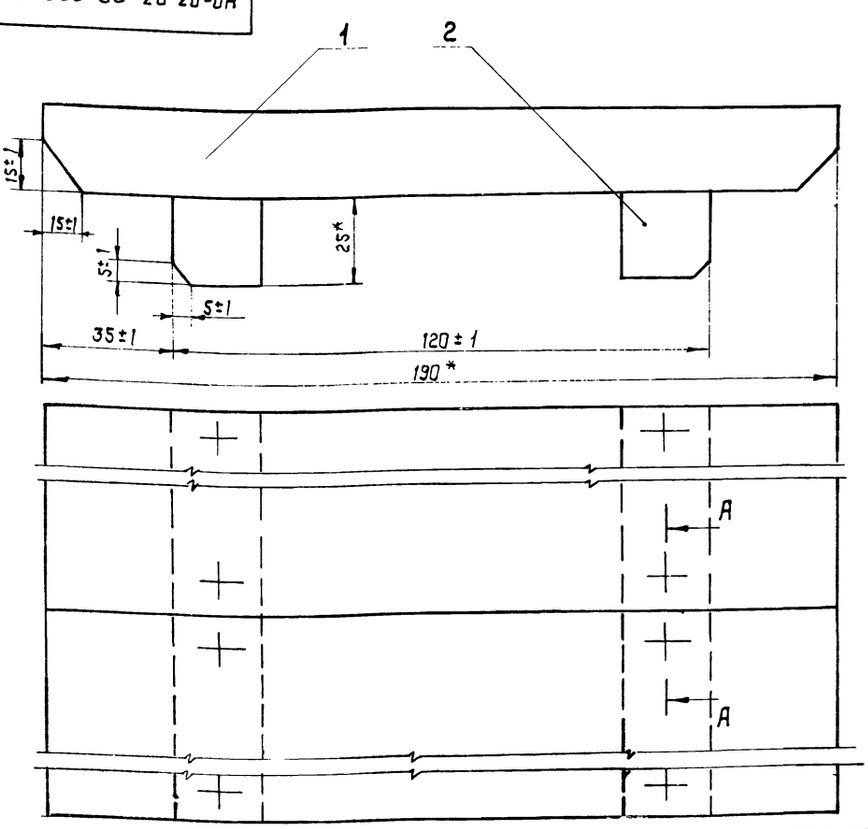

А - А повернуто

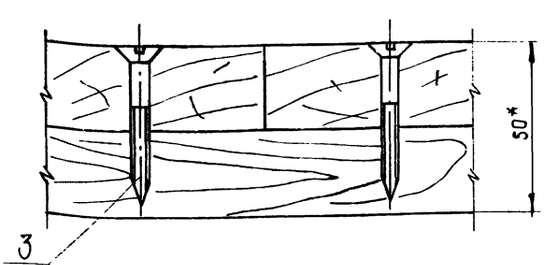

* Размеры для справок.

38

9569/2

Изм.	Кол.	№ докум.	Подп.	Дата
Разраб.		Зубрина		11.85
Пробер.		Тищук		11.85
Т. контр.		Бойко		11.85
Рук.		Бойко		11.85
Н. контр.		Духленко		11.85
Утв.		Пилипенко		11.85

НО-03.03.00.000 СБ

Щиток

Сборочный чертеж

Лит.	Масса	Масштаб
	1,5	1:1
Лист	Листов 1	

Киевский филиал Союзгипролесхоз

Копировал Краснова Формат А3

Инв. № подл. | Подп. и дата | Взам. инв. № | Инв. № дубл. | Подп. и дата

Типовой проект 411-2-180.87 Альбом II

Формат	Зона	Поз.	Обозначение	Наименование	Кол.	Примечание
				Документация		
			НО-03.04.00.000 СБ	Сборочный чертеж		
				Детали		
Б4		1	НО-03.04.00.001	Пята		
				Круг 150-В ГОСТ 2590-71 / Ст.3 ГОСТ 535-79		
				ℓ = 10 h14	1	1,37 кг
Б4		2	НО-03.04.00.002	Ось		
				Болт М12×1.4×58		
				ГОСТ 7798-70	1	0,13 кг
				Материалы		
				Электрод Э42А ГОСТ 9467-75		

НО-03.04.00.000 СБ

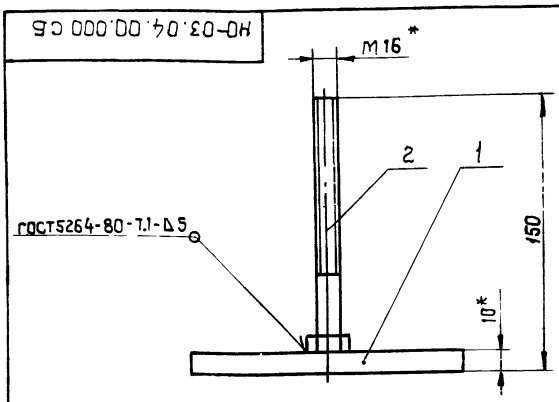

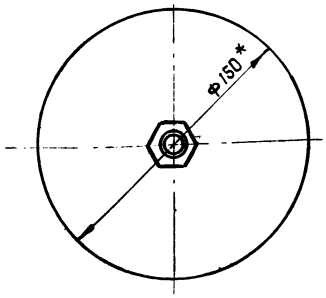

1. Электрод Э-42А ГОСТ 9467-75.
2. Размеры для справок.
3. Шероховатость торца дет. поз. 1 - 12,5 мкм

Изм.	Лист	№ докум.	Подп.	Дата
Разраб.		Зубрина		11.85
Пров.		Тищук		11.85
Т.контр.		Бойко		11.85
Рук.		Бойко		11.85
Н.контр.		Дукленко		11.85
Утв.		Пилипенко		11.85

НО-03.04.00.000 СБ

Опора
Сборочный чертеж

Литера	Масса	Масштаб
	1,5	1:2
Лист	Листов	

Киевский филиал Союзгипролесхоз

Копировал Краснова — Формат А4

Копир. Краснова — Формат А4

Т.п. 411-2-180.87

Формат	Зона	Поз.	Обозначение	Наименование	Кол.	Примечание
				Документация		
А2			НО-04.00.00.000 СБ	Сборочный чертеж		
				Сборочные единицы		
А4		1	НО-04.01.00.000	Каркас	1	
А4		2	НО-03.01.00.000	Стол откидной	1	
А4		3	НО-03.03.00.000	Щиток	2	
А4		4	НО-03.04.00.000	Опора	4	
				Стандартные изделия		
		5		Ось 11-6812×46 Ст.3 ГОСТ 9650-80	2	
		6		Ролик Р-400	3	

Изм.	Лист	№ докум.	Подп.	Дата
Разраб.		Зубрина		11.85
Пров.		Тищук		11.85
Рук.		Бойко		11.85
Н.контр.		Дукленко		11.85
Утв.				

НО-04.00.00.000

Стол упаковочный

Лит.	Лист	Листов
		1

Киевский филиал Союзгипролесхоз

Копировал Краснова — Формат А4

Т.п. 411-2-180.87

Формат	Зона	Поз.	Обозначение	Наименование	Кол.	Примечание
				Документация		
А2			НО-04.01.00.000 СБ	Сборочный чертеж		
				Детали		
Б4		1	НО-04.01.00.001	Стойка		
				Уголь. 50×50×5-Б ГОСТ 8509-72 / Ст.3 ГОСТ 535-79		
				ℓ = 703 h14	4	2,7 кг
Б4		2	НО-04.01.00.002	Связь		
				Уголь. 50×50×5-Б ГОСТ 8509-72 / Ст3 ГОСТ 535-79		
				ℓ = 700 h14	3	2,7 кг
Б4		3	НО-04.01.00.003	Связь		
				Уголь. 50×50×5 Б ГОСТ 8509-72 / Ст.3 ГОСТ 535-79		
				ℓ = 1500 h14	2	5,6 кг
Б4		4	НО-04.01.00.004	Стойка		
				Уголь. 50×50×5-Б ГОСТ 8509-72 / Ст3 ГОСТ 535-79		
				ℓ = 203 h14	1	0,75 кг
Б4		5	НО-04.01.00.005	Плита		
				Лист 5-ПН-НО-2 ГОСТ 19903-74 / 3-IV Ст.3 ГОСТ 16523-70		
				800 h14 × 1500 h14	1	18,7 кг
А4		6	НО-01.03.00.004-03	Связь	2	
А4		7	-05	Связь	2	
А4		8	НО-03.02.00.002	Петля	2	
А4		9	НО-03.02.00.005	Бобышка	4	

39

Изм.	Лист	№ докум.	Подп.	Дата
Разраб.		Зубрина		11.85
Пров.		Тищук		11.85
Рук.		Бойко		11.85
Н.контр.		Дукленко		11.85
Утв.				

НО-04.01.00.000

Каркас

Лит.	Лист	Листов
	1	2

Киевский филиал Союзгипролесхоз

Копировал Краснова — Формат А2

9569/2

Альбом II

Типовой проект 411-2-100.87

НО-04.00.00.000 СБ

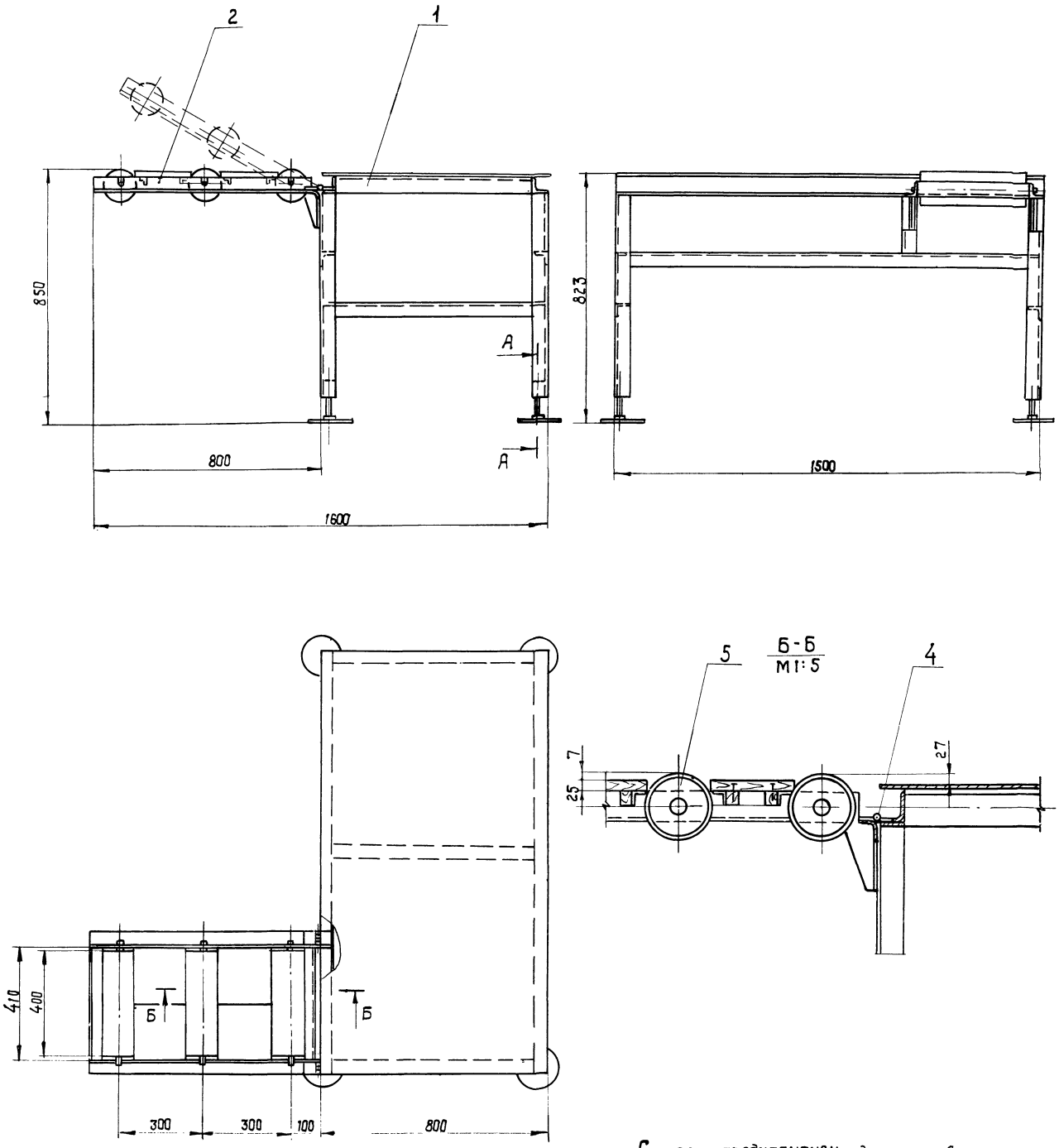

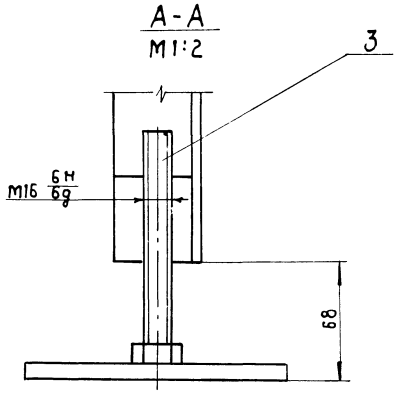

Стол предназначен для упаковки готовой продукции после станка ЦКБ-40.

Размеры для справок.

40
9569/2

					НО-04.00.00.000 СБ			
Изм	Кол.	№докум	Подп.	Дата	Стол упаковочный Сборочный чертеж	Литера	Масса	Масштаб
Разраб.		Зубрина		11.85			119	1:10
Пров.		Чищук		11.85		Лист	Листов 1	
Т. контр		Байка		11.85		Киевский филиал СОЮЗГИПРОЛЕСХОЗ		
Рук		Байка		11.85				
Н. контр		Духленко		11.85				
Утв.		[illegible]		[illegible]				

Инв. № подл. | Подп. и дата | Взам. инв. № | Инв. № дубл. | Подп. и дата

Копировал Краснова

Формат А2

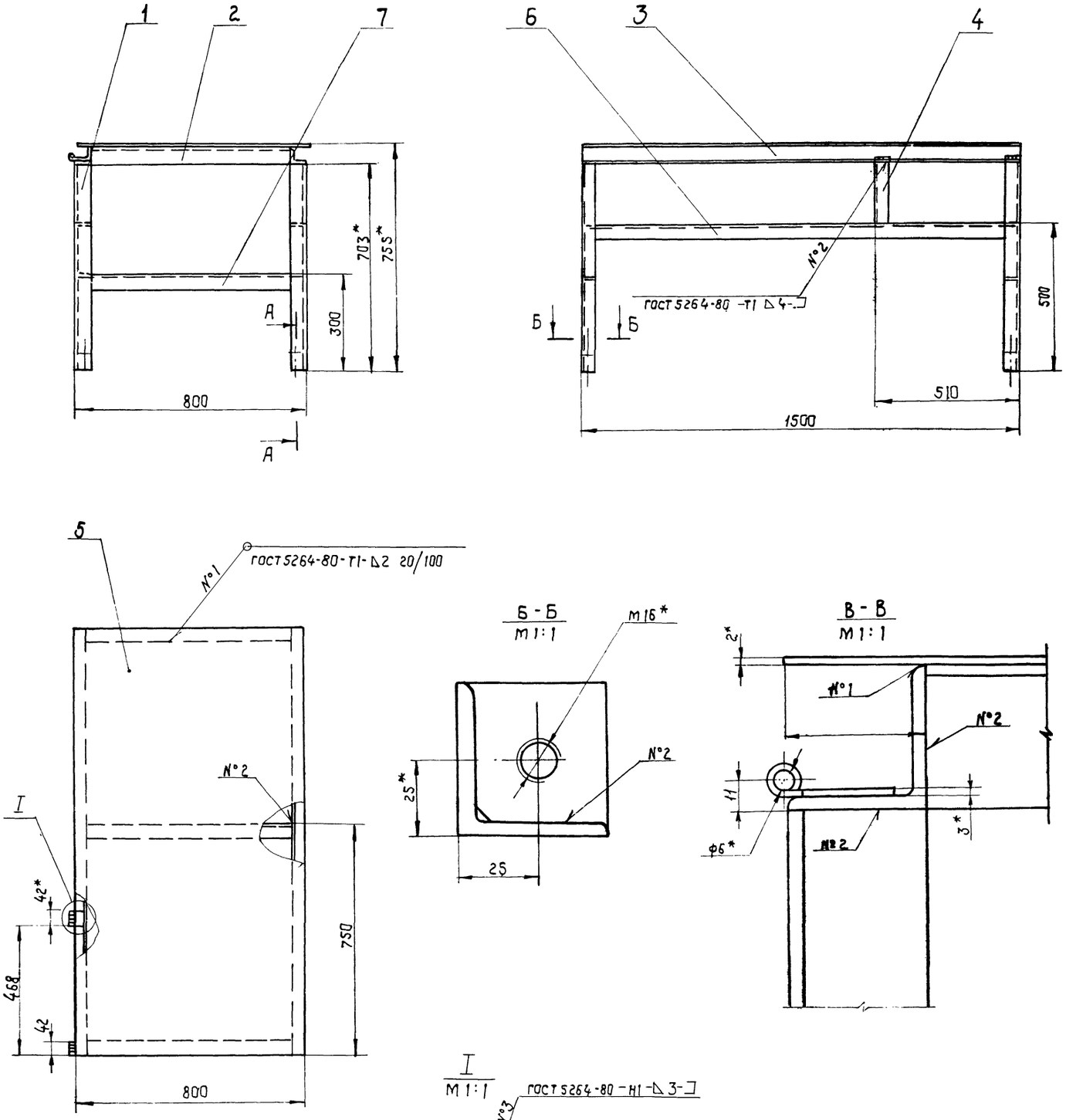

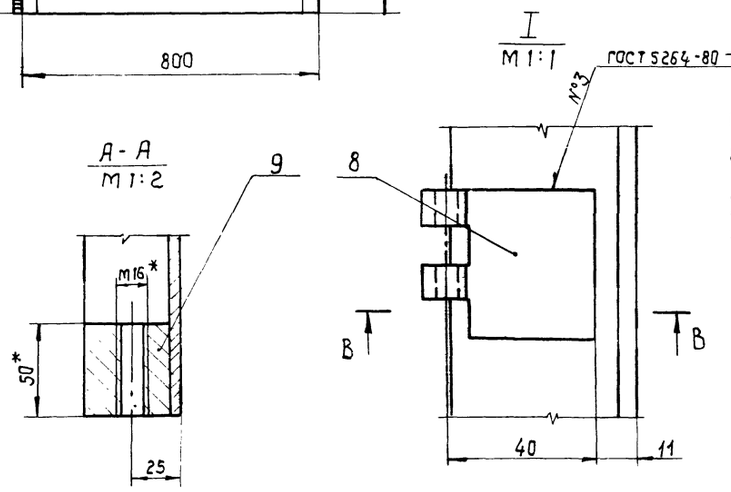

1. Электрод Э42 ГОСТ 9467-75.
2. * Размеры для справок.
3. Н14; h14, $\pm \frac{JT14}{2}$
4. Шероховатость обработанных торцов дет. выполненных Б4-25мкм
5. Масса наплавленного металла - 0,7 кг.

41
9569/2

					НО-04.01.00.000 СБ			
Изм	Кол	№ докум.	Подп.	Дата	Каркас Сборочный чертеж	Литера	Масса	Масштаб
Разраб.		Зубрина		11.85			71	1:10
Пров.		Тищук		11.85		Лист	Листов 1	
Т. контр.		Бойко		11.85		Киевский филиал СОЮЗГИПРОЛЕСХОЗ		
Рук.		Бойко		11.85				
Н. контр.		Духленко		11.85				
Утв.		Пилипенко		11.85				

Типовой проект 7.11.2 ...

Инв. № подл. | Подп. и дата | Взам. инв. № | Инв. № дубл. | Подп. и дата

Копировал Краснова

Формат А2

Типовой проект 4.11-2-180.87 Альбом I

Формат	Зона	Поз.	Обозначение	Наименование	Кол.	Примечание
				Материалы		
				Электрод Э42А ГОСТ 9467-75		

НО-04.01.00.000 Лист 2

Изм. Лист № докум. Подп. Дата

Копировал Формат А4

Т.П 4.11-2-180.87

Формат	Зона	Поз.	Обозначение	Наименование	Кол.	Примечание
				Документация		
А2			НО-05.00.00.000 СБ	Сборочный чертеж		
				Сборочные единицы		
А4		1	НО-05.01.00.000	Каркас	1	
А4		2	НО-03.03.00.000	Щиток	5	
А4		3	НО-03.04.00.000	Опора	4	
				Стандартные изделия		
				Ролик А-400	6	

НО-05.00.00.000

Изм.	Лист	№ докум.	Подп.	Дата	Рольганг неприводной	Лит.	Лист	Листов
Разраб.		Зубрина		11.85			1	1
Пров.		Тищук		11.85		Киевский филиал СОЮЗГИПРОЛЕСХОЗ		
Рук.		Байко		11.85				
Н.контр.		Духленко		11.85				
Утв.								

Инв.№ подл. | Подп. и дата | Взам.инв.№ | Инв.№ дубл. | Подп. и дата

Копировал Герман Формат А4

Т.П 4.11-2-180.87

Формат	Зона	Поз.	Обозначение	Наименование	Кол	Примечание
				Документация		
А2			НО-05.01.00.000 СБ	Сборочный чертеж		
				Детали		
Б4		1	НО-05.01.00.001	Стойка		
				Угольник 50×50×5 Б ГОСТ 8509-72 Ст.3 ГОСТ 535-79		
				ℓ=610 h14	4	2,3 кг
Б4		2	НО-05.01.00.002	Прогон		
				Угольник 50×50×5 Б ГОСТ 8509-72 Ст.3 ГОСТ 535-79		
				ℓ=1700 h14	2	6,4 кг
Б4		3	НО-05.01.00.003	Связь		
				Угольник 50×50×5 Б ГОСТ 8509-72 Ст.3 ГОСТ 535-79		
				ℓ=500 h14	4	1,9 кг
Б4		4	НО-05.01.00.004	Кронштейн		
				Угольник 25×25×3 Б ГОСТ 8509-72 Ст.3 ГОСТ 535-79		
				ℓ=60 h14	20	0,22 кг
А4		5	НО-02.03.00.004-04	Связь	2	
А4		6	НО-03.02.00.005	Бобышка	4	

НО-05.01.00.000

Изм.	Лист	№ докум.	Подп.	Дата	Каркас	Лит.	Лист	Листов
Разраб.		Зубрина		11.85			1	2
Пров.		Тищук		11.85		Киевский филиал СОЮЗГИПРОЛЕСХОЗ		
Рук.		Байко		11.85				
Н.контр.		Духленко		11.85				
Утв.								

Инв.№ подл. | Подп. и дата | Взам.инв.№ | Инв.№ дубл. | Подп. и дата

Копировал Герман Формат А4

Т.П 4.11-2-180.87

Формат	Зона	Поз.	Обозначение	Наименование	Кол.	Примечание
				Материалы		
				Электрод Э42А ГОСТ 9467-75		

42

9569/2

НО-05.01.00.000 Лист 2

Изм. Лист № докум. Подпись Дата

Копировал Герман Формат А4

Инв.№ подл. | Подп. и дата | Взам.инв.№ | Инв.№ дубл. | Подп. и дата

НО-05.00.00.000СБ

Типовой проект 411-2-180.87 Альбом 4

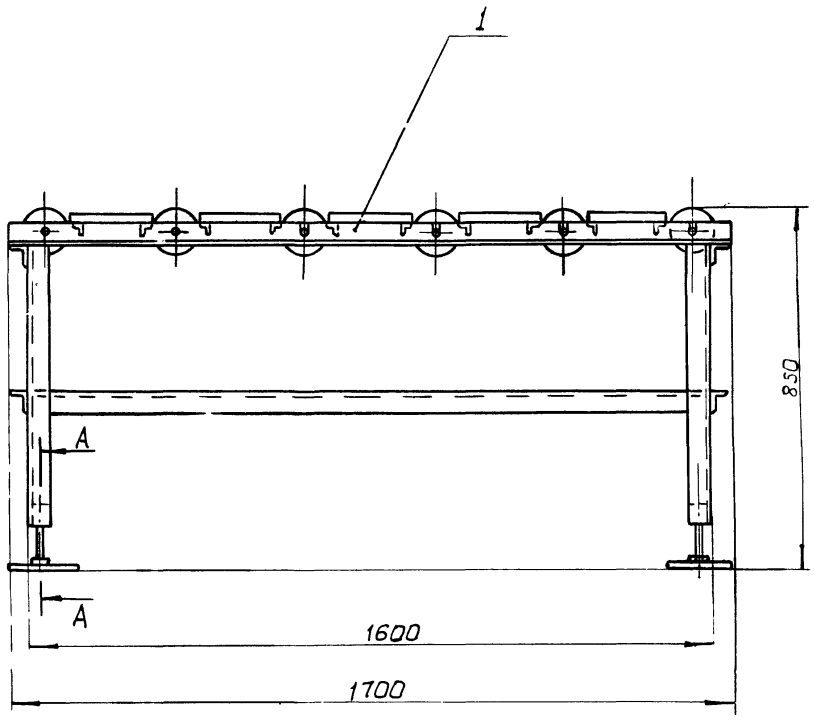

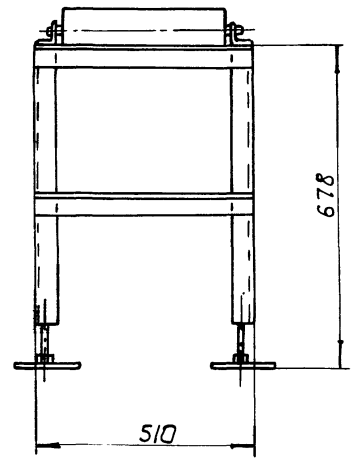

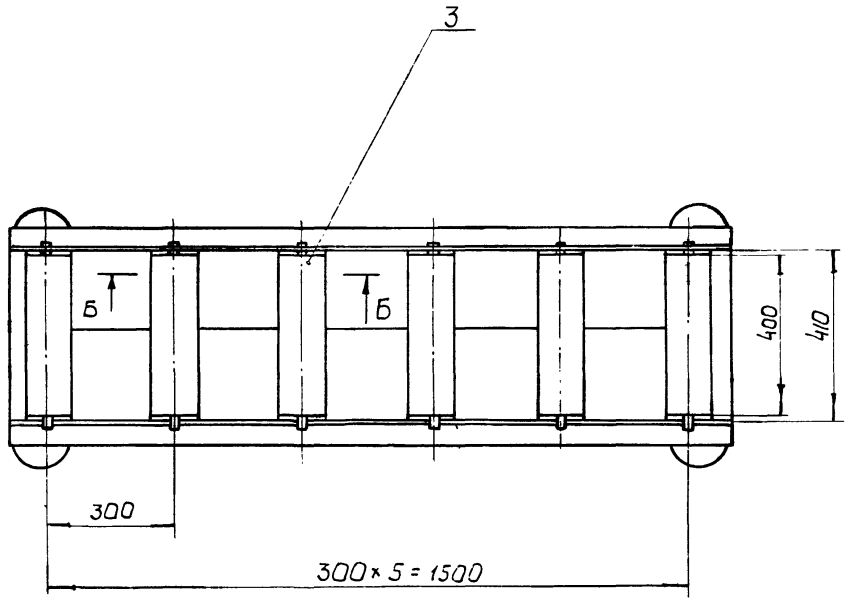

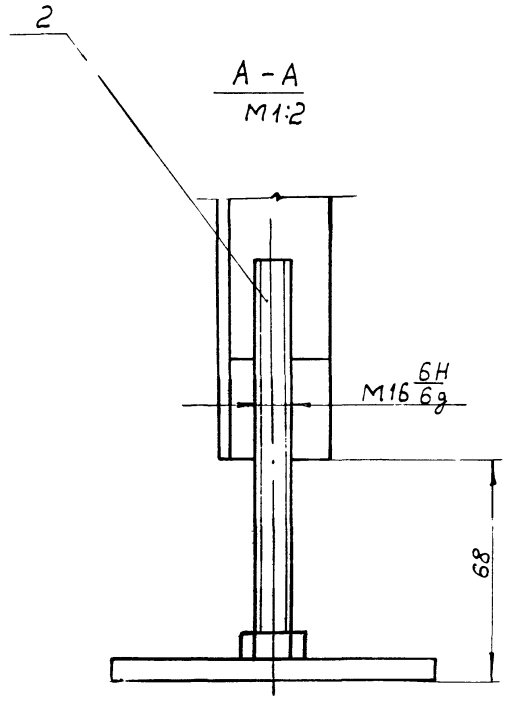

Б - Б
М1:5

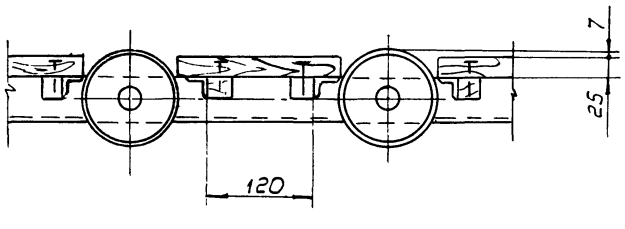

Размеры для справок

43
9569/2

				НО-05.00.00.000 СБ	
Изм.	Кол.	№ докум.	Подп.	Дата	
Разраб.		Забрина		11.85	Рольганг неприводной
Пров.		Тищук		11.85	
Т. контр.		Бойко		11.85	
Рук.		Бойко		11.85	
Н. контр.		Духленко		11.85	
Утв.					

Литера	Масса	Масштаб
	122	1:10
Лист	Листов 1	

Киевский филиал Союзгипролесхоз

Копировал Герман

Формат А2

Инв. № подл. | Подп. и дата | Взам. инв. № | Инв. № дубл. | Подпись и дата

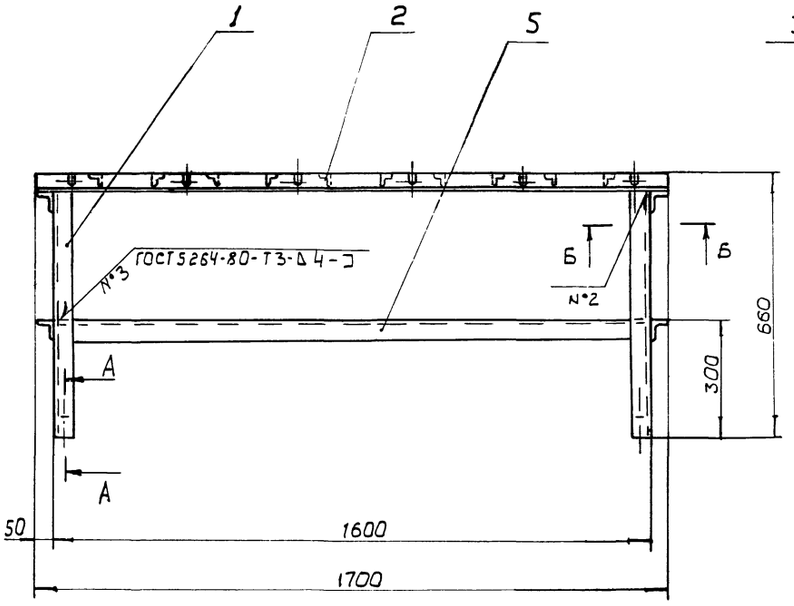

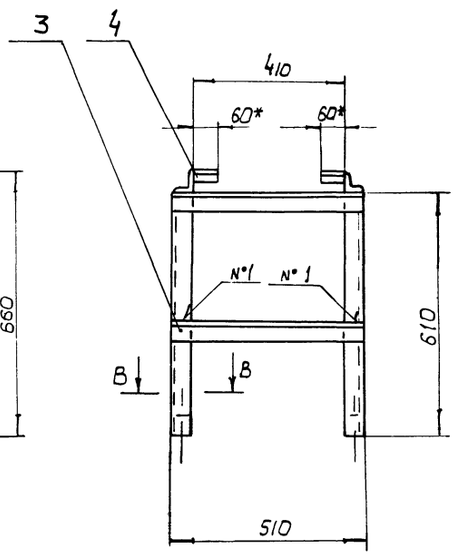

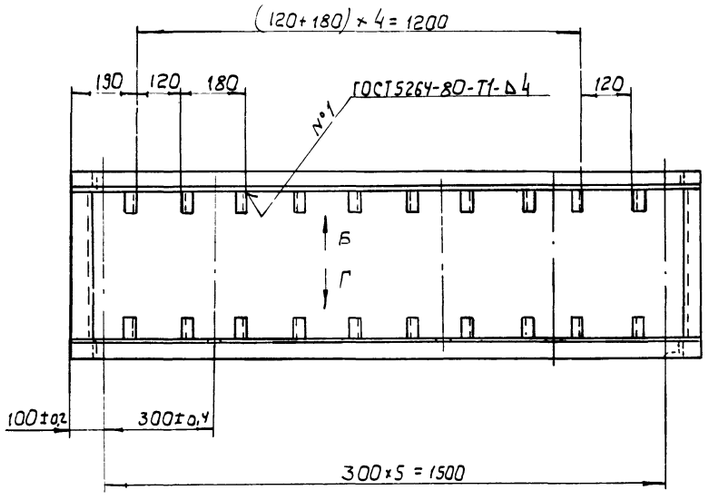

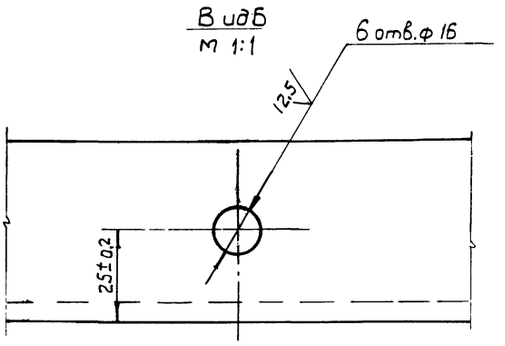

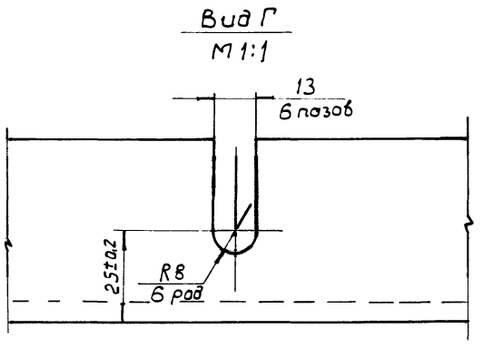

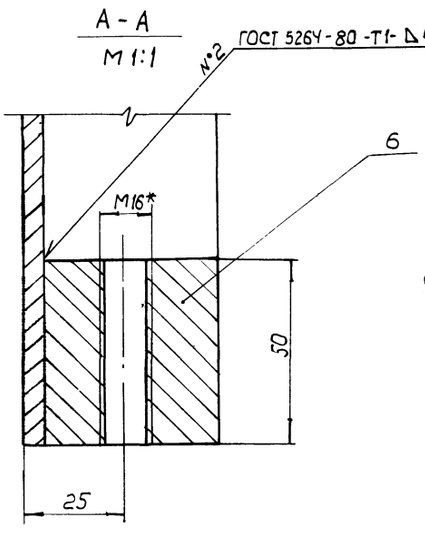

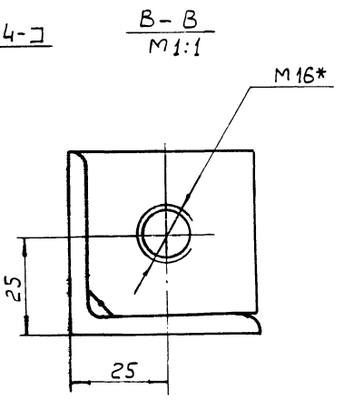

1. Электрод Э42А ГОСТ 9467-75
2. H14; h14, ± JT14/2
3. * Размеры для справок
4. Шероховатость обработанных торцов дет. выполненных Б4-25мкм
5. Масса наплавленного металла - 0,5 кг.

					НО-05.01.00.000 СБ		
Изм.	Кол.	№ докум.	Подп.	Дата	Каркас	Литера	Масса	Масштаб
Разраб.		Зубрина		11.85			4,9	1:10
Пров.		Тищук		11.85	Сборочный чертеж			
Т. контр.		Бойко		11.85		Лист	Листов 1	
Рук.		Бойко		11.85				
Н. контр.		Духленко		11.85		Киевский филиал Союзгипродесхоз		
Утв.		Гилупенко		11.85				

Копировал Герман

Формат А2

Инв. № подл. | Подп. и дата | Взам. инв. № | Инв. № дубл. | Подп. и дата

Альбом II

Типовой проект 411-2-180.87

№ строки	Наименование	Код ОКП	Обозначение документа на поставку	Поставщик	Куда входит (обозначение)	Количество: На изделие	В комплекты	На регулир	Всего	Примечание
1										
2	Мотор-редуктор									
3	МЦ2С-63-112-КУ3									
4	N. 1.5 кВт		ГОСТ 20721-75		НО-01.00.00.000	1			1	
5					НО-02.00.00.002	1			1	
6									2	
7										
8	Ролик Р-400			Судинский з-д	НО-03.00.00.000				10	
9				„Красный пресс"	НО-04.00.00.000				3	
10					НО-05.00.00.000				6	
11									19	
12										
13	Цепь ПРЛ-25,4-5000		ГОСТ 13948-75		НО-01.00.00.000	2108,2			2108,2	мм
14					НО-01.05.00.000	533,4			11201,4	мм
15					НО-02.00.00.000	1905,0			1905,0	мм
16					НО-02.03.00.000	533,4			11201,4	мм
17									26416,0	
18										
19	Звено С-ПРЛ-25,4-5000		ГОСТ 13948-75		НО-01.00.00.000	1			1	
20					НО-01.00.00.000	1			1	
21									2	
22										
23	Подшипник 206		ГОСТ 8338-75		НО-01.01.00.000	2			4	
24					НО-01.02.00.000	2			4	
25									8	
26	Кольцо 55		ГОСТ 2833-77		НО-01.01.00.000	1			1	
27					НО-01.01.00.000	1			2	

9569/2

Изм.	Лист	№ докум.	Подп.	Дата	НО-00.00.00.000 ВП		
Разраб.		Зубрина		11.85	Ведомость крупных изделий	Лит.	Лист 1 / Листов 5
Провер.		Гийчук		11.85		Киевский филиал Союзгипролесхоз	
Т. контр.		Байло		11.85			
Н. контр.		Ахленко		11.85			
Утв.		Пилипенко		11.85			

Инв. № подл. | Подп. и дата | Взам. инв. № | Инв. № дубл. | Подп. и дата

Копировал Герман Формат А3

Т П 411-2-180.87

	Наименование	Код ОКП	Обозначение документа на поставку	Поставщик	Куда входит (обозначение)	Количество: На изделие	Вкомплекты	На регулир	Всего	Примечание
1	Кольцо 66		ГОСТ 2833-77		НО-01.01.00.000	3			6	
2					НО-01.02.00.000	3			6	
3									12	
4										
5	Кольцо СГ52-39-5		ГОСТ 6418-81		НО-01.01.00.000	2			4	
6					НО-01.02.00.000	2			4	
7									8	
8										
9	Кольцо 1А-30		ГОСТ 13940-68		НО-01.01.00.000	2			4	
10					НО-01.02.00.000	2			4	
11									8	
12	Крепежные изделия									
13	Болты									
14	М8×20.58		ГОСТ 7798-70		НО-01.01.00.000	12			24	
15					НО-01.02.00.000	12			24	
16									48	
17										
18	М10×25.58				НО-01.00.00.000	8			8	
19					НО-02.00.00.000	16			16	
20									24	
21										
22	М10×35.58				НО-01.00.00.000	16			16	
23					НО-02.00.00.000	16			16	
24									32	
25										
26	М10×45.58				НО-01.00.00.000	4			4	
27					НО-02.00.00.000	4			4	
28									8	
29										
30	М10×120.58				НО-01.00.00.000	1			1	45
31					НО-02.00.00.000	1			1/2	9569/2

Инв. № подл. | Подп. и дата | Взам. инв. № | Инв. № дубл. | Подп. и дата

Изм.	Лист	№ докум.	Подп.	Дата	НО-00.00.00.000 ВП	Лист 2

Копировал Герман Формат А3

Альбом II

Типовой проект 411-2-180.87

№строки	Наименование	Код ОКП	Обозначение документа на поставку	Поставщик	Куда входит (обозначение)	Количество: На изделие	В комплекты	На регулир.	Всего	Примечание
1	Винты									
2	М5х18.58		ГОСТ 17475-80		НО-01.00.00.000	9			9	
3					НО-02.00.00.000	9			9	
4									18	
5										
6	М8х40.58		"		НО-02.02.00.000	2			8	
7										
8	М10х14.58		ГОСТ 1476-80		НО-01.01.00.000	1			1	
9										
10	М10х16.58		"		НО-01.01.00.000	3			6	
11					НО-01.02.00.000	3			6	
12									12	
13										
14	Гайки:									
15										
16	М5.5		ГОСТ 5915-70		НО-01.00.00.000	9			9	
17					НО-02.00.00.000	9			9	
18									18	
19										
20	М10.5		"		НО-01.00.00.000	28			28	
21					НО-02.00.00.000	36			36	
22									64	
23										
24	М12.5		"		НО-01.00.00.000	4			4	
25					НО-02.00.00.000	4			4	
26									8	
27										
28	Шайбы:									
29	5-65Г		ГОСТ 6402-70		НО-01.00.00.000	9			9	
30					НО-02.00.00.000	9			9	
31									18	3569/2

Инв.№подл. | Подпись и дата | Взам.инв.№ | Инв.№дубл. | Подпись и дата

Изм.	Лист	№ докум.	Подп.	Дата	НО-00.00.00.000 ВП	Лист 3

Копировал Герман Формат А3

Альбом II

411-2-180.87

№строки	Наименование	Код ОКП	Обозначение документа на поставку	Поставщик	Куда входит (обозначение)	Количество: На изделие	В комплекты	На регулир.	Всего	Примечание
1	8-65Г		ГОСТ 6402-70		НО-01.01.00.000	12			24	
2					НО-01.02.00.000	12			24	
3									48	
4										
5	10-65Г		"		НО-01.00.00.000	12			12	
6					НО-02.00.00.000	20			20	
7									32	
8										
9	10.36.05		ГОСТ 10906-78		НО-01.00.00.000	4			4	
10					НО-02.00.00.000	4			4	
11									8	
12										
13	5.36.05		ГОСТ 11371-78		НО-01.00.00.000	9			9	
14					НО-02.00.00.000	9			9	
15									18	
16										
17	10.36.05		" "		НО-01.00.00.000	28			28	
18					НО-02.00.00.000	36			36	
19									64	
20										
21	12.36.05		" "		НО-01.00.00.000	4			4	
22					НО-02.00.00.000	4			4	
23									8	
24										
25	6.36.05		"		НО-03.00.00.000	2			2	
26					НО-04.00.00.000	2			2	
27									4	
28										
29	8-36.05		"		НО-01.05.00.000	14			42	
30					НО-02.03.00.000	14			42	46
31									84	3569/2

Инв.№подл. | Подпись и дата | Взам.инв.№ | Инв.№дубл. | Подпись и дата

Изм.	Лист	№ докум.	Подп.	Дата	НО-00.00.00.000 ВП	Лист 4

Копировал Герман Формат А3

Альбом II

Типовой проект 411-2[illegible] 87

№ строки	Наименование	КОД ОКП	Обозначение документа на поставку	Поставщик	Куда входит (обозначение)	Количество: На изделие	Количество: В комплекты	Количество: На регулир	Количество: Всего	Примечание
1	Шайба 25.36.05		ГОСТ 11371-78		НО-02.02.00.000	11			44	
2										
3	Штифты									
4										
5	2,0×20		ГОСТ 397-66		НО-01.05.00.000	14			14	
6					НО-02.03.00.000	14			14	
7									28	
8										
9	5×40		"		НО-02.02.00.000	1			4	
10										
11	Шпонки:									
12	12×8×36		ГОСТ 23360-78		НО-01.01.00.000	1			2	
13										
14	12×8×56		"		НО-01.01.00.000	3			6	
15					НО-02.02.00.000	3			6	
16									12	
17										
18	Шуруп 5×40		ГОСТ 1145-70		НО-03.03.00.000	8			120	
19										
20	Оси:									
21	11-6В12×45, Ст.3		ГОСТ 9650-80		НО-03.00.00.000	2			2	
22					НО-04.00.00.000	2			2	
23									4	
24										
25	22-8В12×36. Ст.3		"		НО-01.05.00.000	14			42	
26					НО-01.03.00.000	14			42	
27									84	
28										
29	22-25В12×70 Ст3		"		НО-02.02.00.000	1			4	
30										
31										

Подп. и дата | Инв. № дубл. | Взам. инв. № | Подп. и дата | Инв. № подл.

(47)

9569/1

Изм	Лист	№ докум.	Подп.	Дата	НО-00.00.00.000 ВП	Лист 5

Копировал Герман

Формат А3

gost.e-ecolog.ru