Типовой проект

411-2-179.86

Цех по производству паркета с сушильными камерами мощностью 200 тыс.м² паркета в год

Альбом II

Внутренние водопровод. и канализация. Отопление и вентиляция.

9544/2
ч.- 1-28

К.Ф. ЦИТП ИНВ. N 9544/2
ПРИВЯЗАН
ИНВ.№

gost.e-ecolog.ru

ЦЕНТРАЛЬНЫЙ ИНСТИТУТ ТИПОВОГО ПРОЕКТИРОВАНИЯ
ГОССТРОЯ СССР
КИЕВСКИЙ ФИЛИАЛ
г. Киев-57 ул. Эжена Потье № 12

42/8
Заказ № 7045 Инв.. № 9544/2 Тираж 100
Сдано в печать 1.09. 198 7 Цена 2-28

Типовой проект
411-2-179.86
Цех по производству паркета с сушильными камерами мощностью 200 тыс.м² паркета в год
Альбом II

Состав проекта

Альбом I — Общая пояснительная записка. Технологические чертежи. Архитектурно-строительные решения. Конструкции железобетонные.
Альбом II — Внутренние водопровод и канализация. Отопление и вентиляция.
Альбом III — Силовое электрооборудование. Электрическое освещение. Связь и сигнализация. Автоматизация отопления и вентиляции.
Альбом IV — Спецификации оборудования.
Альбом V — Ведомости потребности в материалах.
Альбом VI.1 — Сметы.
Альбом VI.2 — Сметы.

Примененные типовые проекты:
Типовой проект 411-2-153,84 „Цех по производству паркета с сушильными камерами мощностью 200 тыс. м² паркета в год" Альбомы IV и V.
/Распространяет Киевский филиал ЦИТП/

Утвержден
Гослесхозом СССР
протокол № 12 от 28.02. 1986 г.
Введен в действие институтом
„Союзгипролесхоз"
Приказ № 31 от 30.05. 1986 г.

Разработан
Киевским филиалом
„Союзгипролесхоз"

К. Ф. ЦИТП инв. № 9544/2

Главный инженер филиала Н.А. Задависвечка
Главный инженер проекта В.И. Заславский

Привязан
Инв. №

Альбом II

Типовой проект 411-2-179.86

Наименование чертежа	Номер чертежа	Номер страницы
1	2	3
Содержание альбома		2
Водоснабжение и канализация		
Общие данные	ВК-1	3
План на отм. 0.000	ВК-2	4
План на отм. 3.600 и 4.800 между осями 5-10 и Г-Е	ВК-3	5
Схемы системы Т3, В1, К1	ВК-4	6
Отопление и вентиляция		
Общие данные (начало)	ОВ-1	7
Общие данные (продолжение)	ОВ-2	8
Общие данные (окончание)	ОВ-3	9
План на отм. 0.000 между осями 1÷8 и А÷Д	ОВ-4	10

1	2	3
План на отм. 0.000 между осями 5÷10 и Г÷Е	ОВ-5	11
План на отм. 0.000 между осями 8÷13 и А÷Г	ОВ-6	12
План на отм. 3.600 и 4.800 между осями 5÷10 и Г÷Е	ОВ-7	13
Разрез 1-1. Местные отсосы от технологического оборудования	ОВ-8	14
Система отопления 1	ОВ-9	15
Система отопления 2	ОВ-10	16
Система теплоснабжения установок П1÷П4. Схемы узлов установок П1, П2	ОВ-11	17
Система теплоснабжения установок У1, У2. Схемы узлов установок У1, У2, П3, П4	ОВ-12	18
Схемы систем П2, П3, П4, ПТ3, В2, В3, В4, В5, В6, У1, У2	ОВ-13	19
Схемы систем ПТ4, П1, В10, Р1, Р2, Р3, Р4, ВЕ1, ВЕ2	ОВ-14	20
Схемы систем ПТ1, ПТ2, ПТ5	ОВ-15	21
Установки систем П1, П3. План. Разрезы	ОВ-16	22
Установки систем П2, П4. План. Разрезы	ОВ-17	23
Спецификация отопительно-вентиляционных установок	ОВ-18	24
Установки систем ПТ1, ПТ2, ПТ3, ПТ4, ПТ5	ОВ-19	25
План расположения циклонов. Спецификация пневмотранспортных установок ПТ1÷ПТ5	ОВ-20	26
Теплопункт	ОВ-21	27
Бланк-заказ на приточные установки П1, П2, П3, П4	ОВ-22	28

2
9544/2

ГИП	Заславский		09.85
Нач. отд.	Пилипенко		09.85
Гл. спец.	Ширман		09.85
Рук. гр.	Камчиер		09.85
Н. контр.	Ширман		09.85

Привязан:

Инв. №

ТП 411-2-179.86

Цех по производству паркета с сушильными камерами мощностью 200 тыс. м² паркета в год

Стадия	Лист	Листов
Р.П.		

Содержание альбома

Гослесхоз СССР СОЮЗГИПРОЛЕСХОЗ Киевский филиал

Копировал Краснова

Формат А2

Альбом III

Типовой проект 411-2-179.86

Ведомость основного комплекта чертежей ВК.

Лист	Наименование	Примечан.
1	Общие данные.	
2	План на отм. 0.000	
3	План на отм. 3.600 и 4.800 между осями 5-10 и Г-Е	
4	Схемы систем Т3, В1, К1.	

Ведомость ссылочных и прилагаемых документов

Обозначение	Наименование	Примечание
	Ссылочные	
Серия 4.900-8 Вып. I, II	Альбом оборудования фасонных частей и арматуры для сетей и сооружений водопровода и канализации	
Серия 4.900-8	Вводы водопровода и установка счетчиков холодной воды	
	Прилагаемые	
ВК.СО	Спецификация оборудования	на 4 листах
ВК.ВМ	Ведомость потребности в материалах	на 1 листе

Основные показатели по чертежам водопровода и канализации

Наименование системы	потребный напор на вводе, м	Расчетный расход м³/сут.	м³/ч	л/с	При пожаре л/с	Установленная мощность электродвигателей, кВт	Примечание
Хозяйственно-питьевой и противопожарный водопровод	23,5	3,45	2,04	0,83	10,4		
Горячее водоснабжение	15,0	3,78	2,65	1,03			
Бытовая канализация	—	7,23	4,69	3,46			

Общие указания.

Проект водоснабжения и канализации разработан в соответствии со СНиП 2.04.01-85.

Трубопроводы систем В1 и Т3 выполняются из стальных водогазопроводных оцинкованных легких труб ф15÷50 мм ГОСТ 3262-75 и из стальных электросварных труб ф76×2,8 и 108×2,8 мм ГОСТ 10704-76 и окрашиваются масляной краской за два раза.

Трубопроводы системы К1 выполняются из чугунных канализационных труб ф50÷100 мм ГОСТ 6942.3-80 и покрываются Кузбасским лаком.

При монтаже трубопроводов руководствоваться СН и П III-28-75.

Отметки вводов водопровода и выпусков канализации уточняются при привязке проекта.

Расчетный расход воды на поливку территории учитывается при привязке проекта.

Расход воды на наружное пожаротушение — 15 л/с.

Типовой проект разработан в соответствии с действующими нормами и правилами и предусматривает мероприятия обеспечивающие взрывную, взрывопожарную и пожарную безопасность при эксплуатации здания.
Главный инженер проекта В.И. Заславский

— В1 —

Условные обозначения.
Хозяйственно-питьевой и противопожарный водопровод.

9844/2 3

Привязан:

ГИП	Заславский		08.86
Н. контр.	Ширман		08.86
Нач. отд.	Пилипенко		08.86
Гл. спец.	Ширман		08.86
Инж.	Портнова		08.86

ТП 411-2-179.86 ВК

Цех по производству паркета с сушильными камерами мощностью 200 тыс. м² паркета в год

Стадия	Лист	Листов
Р.П.	1	4

Общие данные

Госгражданстрой СССР Киевский филиал Союзгипролесхоз

Копировал Краснова

Формат А2

Альбом II

Типовой проект 411-2-179.86

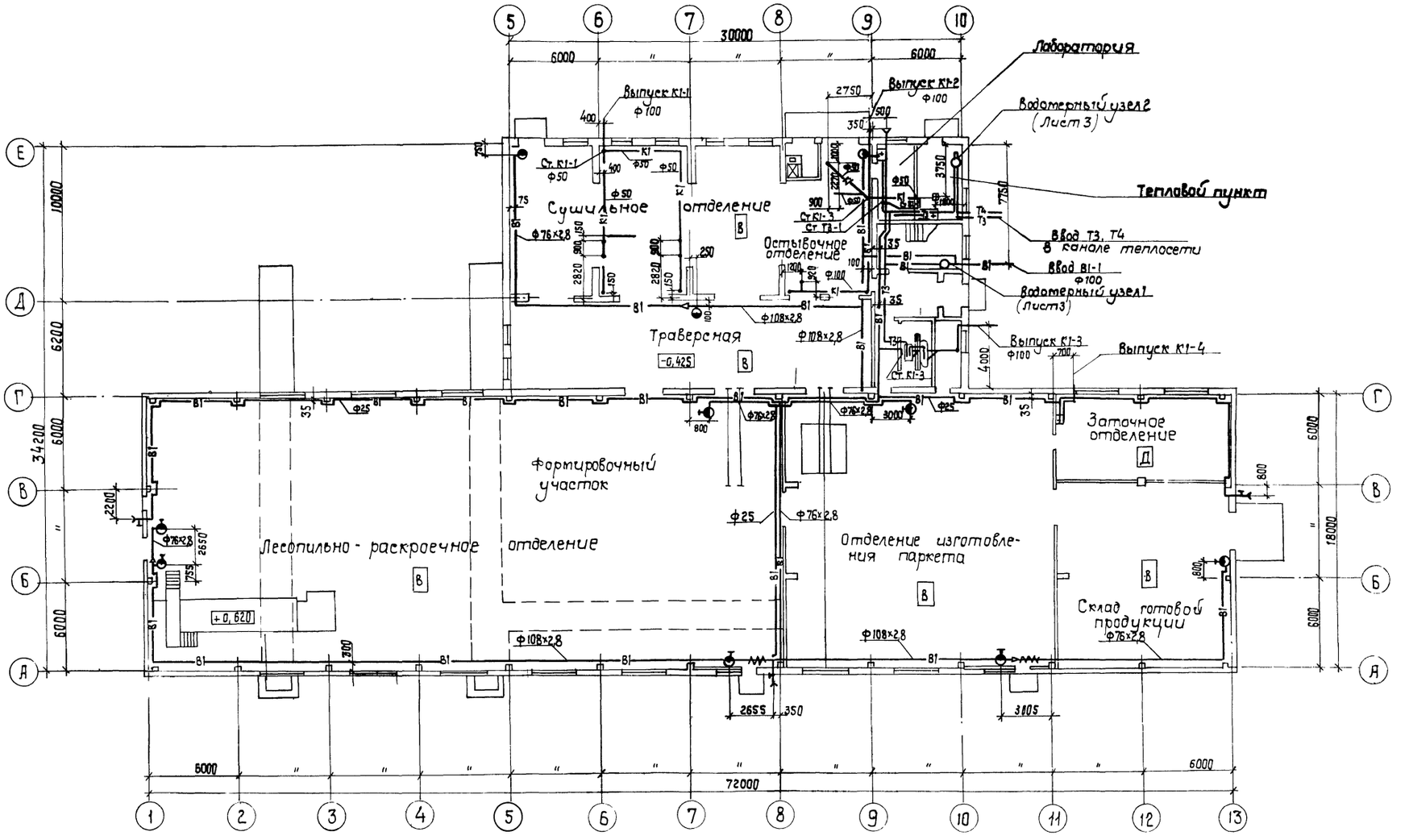

Согласовано:

Технолог.сек.	Бойко	
Директ.стр.сек.	Кабурский	
Эл.техн.сект.	Олейник	

4
9544/2

ГИП	Заставский		08.86
Н. контр.	Ширман		08.86
Нач.отд.	Пилипенко		08.86
Гл.спец.	Ширман		08.86
Инж.	Гортнова		08.86

Привязан:

Инв. №

ТП 411-2-179.86 ВК

Цех по производству паркета с сушильными камерами мощностью 200тыс. м² паркета в год

Стадия	Лист	Листов
Р.П.	2	

План на отм. 0.000

Киевский филиал Союзгипролесхоз

Копировал Краснова

Формат А2

Типовой проект 411-2-179.86 Альбом II

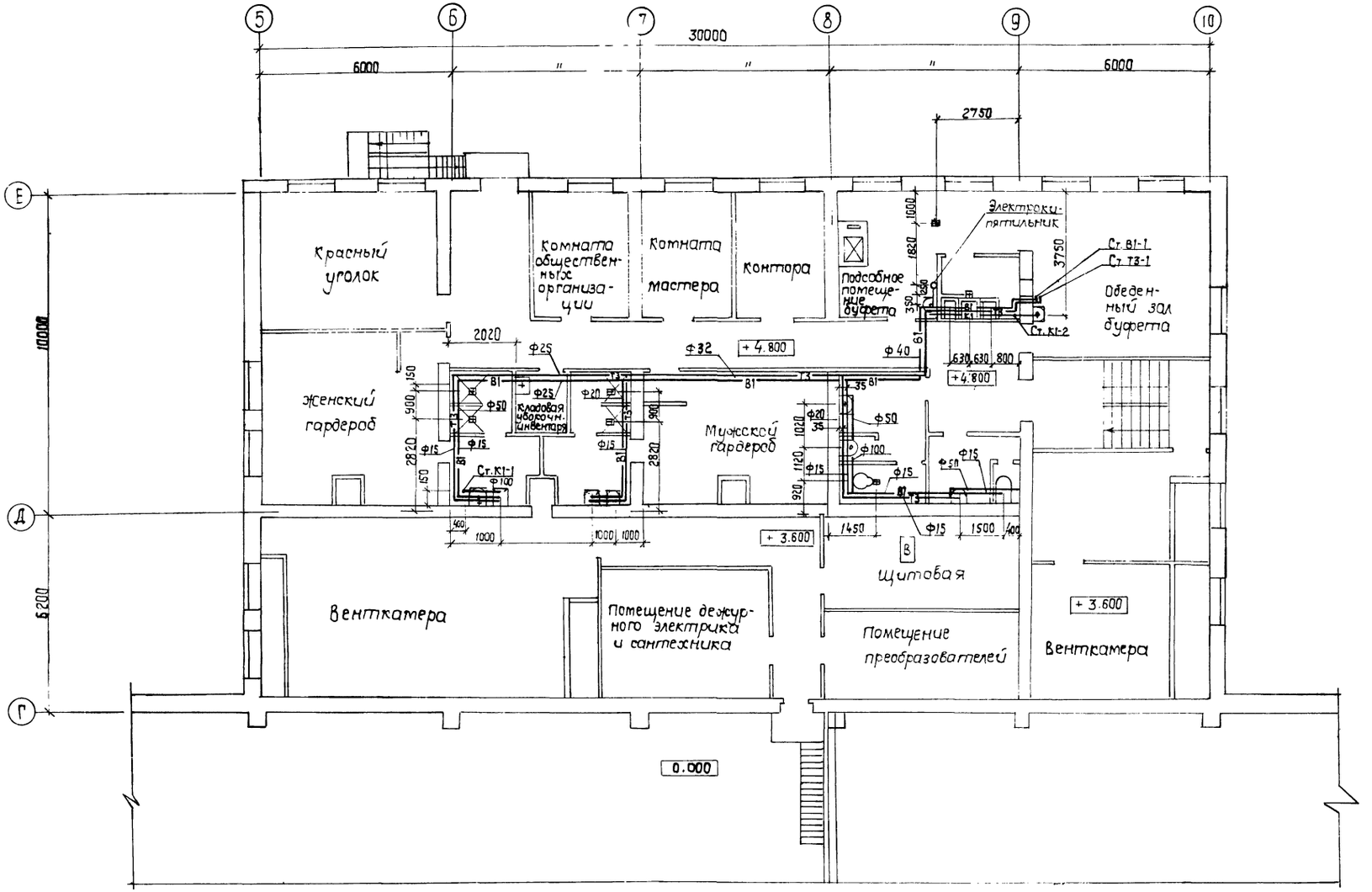

Согласовано:

Арх. стр. сек.	Сквирский	09.85
Эл. техн. сек.	Олейник	09.85

5
9544/2

ГИП	Заславский		08.85
Нач. отд.	Пилипенко		08.85
Гл. спец.	Ширман		08.85
Рук. гр.	Каминер		08.85
Инж.	Портнова		08.85

ТП 411-2-179.86 ВК

Цех по производству паркета с сушильными камерами мощностью 200 тыс. м² паркета в год.

Стадия	Лист	Листов
Р.П.	3	

План на отм. 3.600 и 4.800 между осями 5-10 и Г-Е

Гослесхоз СССР
СОЮЗГИПРОЛЕСХОЗ
Киевский филиал

Привязан:

Инв. №

Копировал Краснова Формат А2

Альбом II

Типовой проект 411-2-179.86

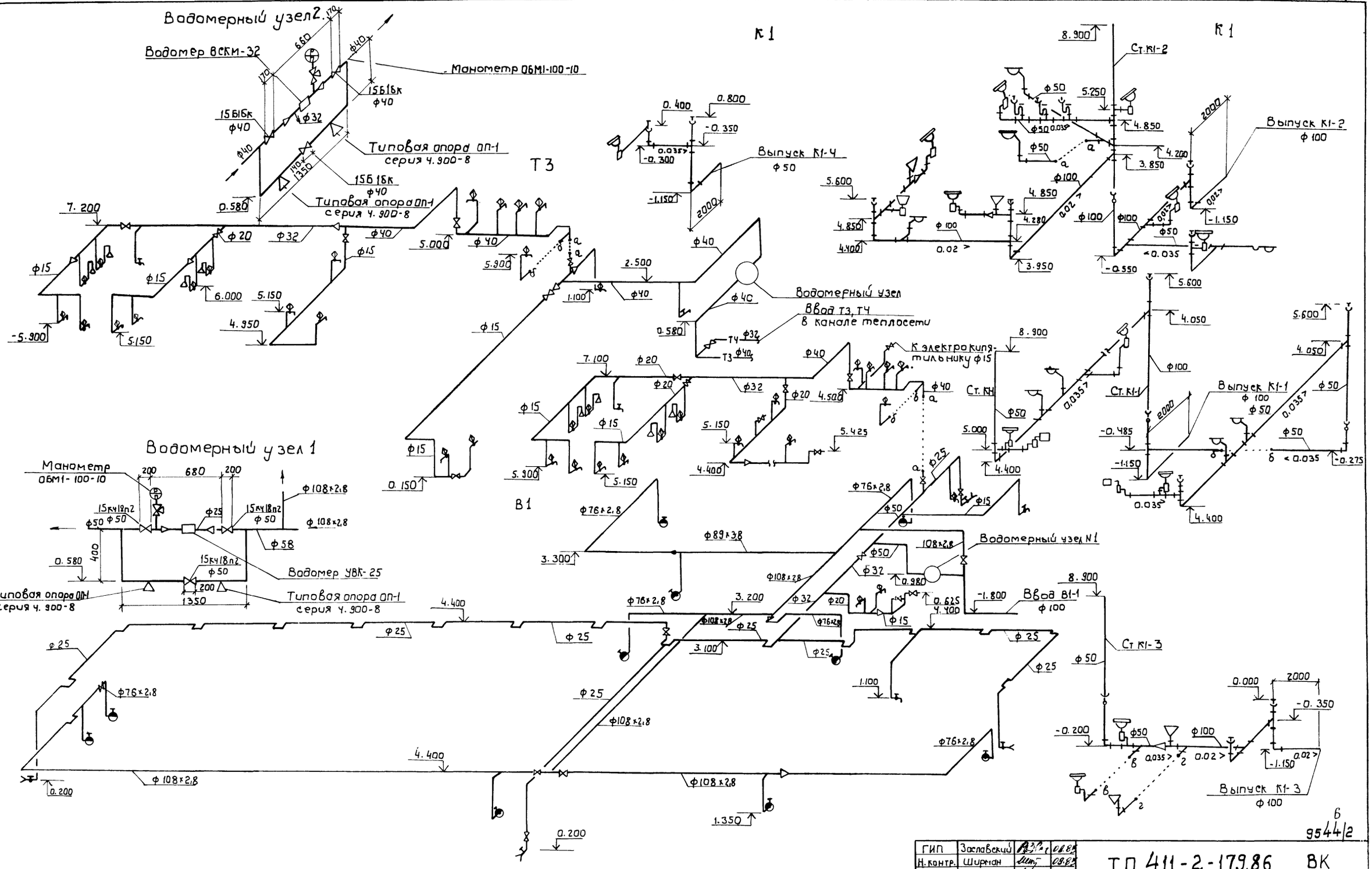

Мойки подключить к сети канализации с разрывом струи 20мм.

ГИП	Заславский		08.86	ТП 411-2-179.86 ВК	
Н.контр.	Ширман		08.86		
Нач. отд.	Пилипенко		08.86		
Гл. спец.	Ширман		08.86	Цех по производству паркета с сушильными камерами мощностью 200 тыс.м² паркета в год	
Инж.	Портнова		08.86		Стадия: Р; Лист: 4; Листов:
Привязан:				Схемы систем Т3, В1, К1.	Госгражданпроект СССР Союзгипролесхоз Киевский филиал
Инв. №					

Копировал Герман

Формат А2

9544/2

Альбом II

Типовой проект 411-2-179.86

План - схема

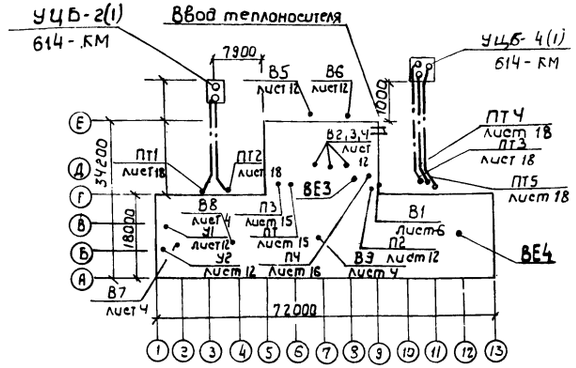

Условные обозначения

ПТ	Система пневмотранспорта
	Установка циклона с бункером на опорах
	Сетка с дверцами для забора воздуха
	Воздуховоды шлакогипсовые на плане
—ш—	То же на схеме
—КК—	Кирпичный внутристенный канал
	Воздуховод пневмотранспорта до ф225
	Вертикальный коллектор
	Регистр из гладких труб ф 108×2,8 длиной 4м.

Ведомость рабочих чертежей основного комплекта ОВ.

Лист	Наименование	Примечан.
1	Общие данные	
2	Общие данные (продолжение)	
3	Общие данные (окончание)	
4	План на отм. 0.000 между осями 1-8 и А÷Д	
5	План на отм. 0.000 между осями 5÷10 и Г÷Е	
6	План на отм. 0.000 между осями 8÷13 и А-Г.	
7	План на отм. 3.600 и 4.800 между осями 5÷10 и Г÷Е	
8	Разрез Н. Местные отсосы от технологического оборудования	
9	Схема системы отопления 1.	
10	Схема системы отопления	
11	Система теплоснабжения установок П1÷П4, схемы узлов установок П1, П2.	
12	Система теплоснабжения установок У1, У2, схемы узлов установок У1, У2, П3, П4.	
13	Схемы систем П2, П3, П4, ПТ3, В2, В3, В4, В5, В6, У1, У2	
14	Схемы систем ПТ4, П1, В10, Р1, Р2, Р3, Р4, ВЕ1, ВЕ2.	
15	Схемы систем ПТ1, ПТ2, ПТ5	
16	Установки систем П1, П3. План, Разрезы	
17	Установки систем П2, П4. План разрезы	
18	Спецификация отопительно-вентиляционных установок	
19	Установки систем ПТ1, ПТ2, ПТ3, ПТ4, ПТ5	
20	План расположения циклонов. Спецификация пневмотранспортных установок ПТ1÷ПТ5	
21	Теплопункт	

Основные показатели по чертежам отопления и вентиляции

Наименование здания (сооружения) помещения	Объем м3	Периоды года при tн°С	Расход тепла, ВТ (ккал/час) На отопление	На вентиляцию	На горячее водоснабжение	Общий	Расход пара на технологию кг/час	Установленная мощн. эл/дв кВт
Производ-	12927,3	холодный	99551	941286		1040837		
венная		-20	85820	811453		897273		
часть		-30	117380	1208730		1326110		
			101190	1042009		1143199	700	309,99
		-40	128876	1470007		1598883		
			111100	1267248		1378348		
Вспомога-		холодный	18357	53528	184440	256325		
тельные		-20	15825	46145	159000	220970		2,275
помещения		-30	20584	73470	184440	278494		
			17745	63336	159000	240081		
		-40	22411	92362	184440	299213		
			19320	79622	159000	257942		

Ведомость спецификаций

Лист	Наименование	Примечание
18	Спецификация отопительно-вентиляционных установок.	
20	Спецификация пневмотранспортных установок.	
21	Спецификация теплового узла	

Типовой проект разработан в соответствии с действующими нормами и правилами и предусматривает мероприятия, обеспечивающие взрывную, взрывопожарную и пожарную безопасность при эксплуатации здания.
Главный инженер проекта В.И. Заславский.

7
9544/2

Привязан:

Инв.№

ГИП	Заславский		08.85
Н. контр.	Ширман		08.85
Нач. отд.	Пилипенко		08.85
Гл. спец.	Ширман		08.85
Рук. гр.	Каминер		08.85

ТП 411-2-179.86 ОВ

Цех по производству паркета с сушильными камерами мощностью 200 тыс. м² паркета в год

Стадия	Лист	Листов
Р. П.	1	22

Общие данные

Госгражданстрой СССР СОЮЗГИПРОЛЕСХОЗ Киевский филиал

Копировал Герман

Формат А2

Альбом II

Типовой проект 411-2-179.86

Ведомость ссылочных и прилагаемых документов

Обозначение	Наименование	Примеч.
	Ссылочные документы	
Серия 1.494-2, вып. 10, 11	Воздушно-тепловые завесы для ворот промышленных зданий	ЦИТП
Серия 1.494-10	Решетки щелевые регулирующие Тип Р	"
Серия 5.904-13, вып. 0,1-1,1-2	Заслонки воздушные унифицированные для систем вентиляции	"
Серия 1.494-21	Крепление решеток воздухоприточных типа „РР" и щелевых регулирующих типа „Р" к воздуховодам и строительным конструкциям	"
Серия 1.494-26, вып. 1,2	Унифицированные конструкции приточных вентиляционных установок	"
Серия 1.494-30, вып. 1,2	Установка и крепление вентиляторов к строительным конструкциям	"
Серия 1.494-32	Зонты и дефлекторы вентиляционных систем	"
Серия 5.904-10	Узлы прохода вентиляционных вытяжных шахт через покрытия промышленных зданий. Узлы прохода общего назначения	
	Шиберы стальные неутепленные	"
Серия 4.904-69	Детали крепления санитарно-технических приборов и трубопроводов	"
Серия 5.903-1	Узлы обвязки регулирующих клапанов на трубопроводах теплоснабжения калориферных установок	"
Серия 5.904-4	Двери и люки для вентиляционных камер	"
Серия 5.904-5	Гибкие вставки к центробежным вентиляторам	
Серия 5.904-6, вып. 0,1	Воздухораспределители перфорированные круглые. Тип ВПК.	"
Серия 1.494-33	Клапаны лепестковые к вентиляторам осевым типа ОБ-300 NN 4-12,5	"
Серия 5.903-2, вып. 0,1	Воздухосборники для систем отопления и теплоснабжения вентиляционных установок.	"
614-1849, 614-1996	Коллектор вертикальный типа КВБ	Гипродревпром
614-289, 614-313, 614-309, 614-521	Циклоны типа К	"
614-1604; 614-1608	Установка ниппеля и заглушки в лючке для замера давления	
614-1891	Люк для чистки воздуховодов Л-1	
614-1913	Люк для чистки воздуховодов Л-2	
614-КМ 29, 24, 21	Опоры под циклоны и дункеры	
	Прилагаемые документы	
ОВ. СО	Спецификация оборудования	
	Ведомость потребности в материалах	

Общие указания.

Расчет систем отопления и вентиляции выполнен в соответствии со СНиП II-33-75* „Отопление, вентиляция и кондиционирование воздуха", СНиП II-92-76 „Вспомогательные здания и помещения промышленных предприятий."

Расчетные параметры Б наружного воздуха в холодный период года для систем отопления и вентиляции приняты $t_н$=-20°С, $t_н$=-30°С, $t_н$=-40°С. Расчетные параметры в холодный период года для систем вентиляции приняты $t_н$=-9,5°С, $t_н$=-19°С, $t_н$=-28°С, в теплый период года - $t_н$= 22°С, $t_н$=22°С, $t_н$=21°С.

Расчетная температура внутреннего воздуха в производственных помещениях в холодный период года $t_{вн}$=17°С, в бытовых помещениях - согласно СН и ПУ II-92-76. В помещении без постоянного пребывания людей приборы рассчитаны на поддержание $t_{вн}$=5°С. Теплоноситель для системы отопления и теплоснабжения вентиляционных установок - горячая вода с параметрами $t_н$=130°С(T_1) $t_о$=70°С(T_2). Потери давления в системе отопления производственной части здания для $t_н$=-30°С составляют 1100 мм вод. ст., в системе отопления вспомогательных помещений для $t_н$=-30°С - 300 мм. вод. ст. Потери давления в системе теплоснабжения приточных установок П1÷П4 для $t_н$=-30°С - 900 мм вод. ст, в системе теплоснабжения установок У1, У2 - 500 мм, вод. ст. Параметры теплоносителя для вспомогательных помещений $t_н$=95°С(T_{11}); $t_о$=70°С (T_{21}).

В помещениях дежурного электрика и сантехника, щитовой и преобразователей предусмотрен однократный воздухообмен. В соответствии с п. 4.14 СНиП II-33-75* приток наружного воздуха неорганизованный.

В сушильном отделении воздух, удаляемый системами местной вытяжной вентиляции, работающей менее 2х часов в смену, не компенсируется организованным притоком в соответствии с п. 4.63 СНиП II-33-75*.

В проекте предусмотрено помещение дежурного сантехника. Подъемно-транспортные средства венткамер см. строительную часть проекта.

Воздуховоды вентиляционных систем П1, П2, П3, П4, В5, В6, проложенные внутри помещения, покрываются изнутри и снаружи грунтом ГФ-020 за один раз и окрашиваются эмалью ПФ115 в два слоя.

Воздуховоды систем пневмотранспорта, проложенные вне здания, выполняются из листовой стали δ=1,5мм по ГОСТ 19903-74. Воздуховоды окрашиваются грунтом ХС-010, за один раз и эмалью ПХВ до монтажа и второй раз после монтажа. Воздуховоды систем пневмотранспорта, проложенные внутри здания, выполняются из листовой стали δ=1мм по ГОСТ 19904-74 и окрашиваются по аналогии с воздуховодами систем П1, П2, П3, П4.

Воздуховоды систем В2÷В4 и В10 выполняются из оцинкованной стали по ГОСТ 19904-74.

Трубопроводы систем отопления, прокладываемые в подпольных каналах и теплопункте, и трубопроводы системы теплоснабжения отопительно-вентиляционных установок, прокладываемые в теплопункте и местах опасных в отношении замерзания теплоносителя, диаметром до 25мм - изолируются пухшнуром δ=30мм/с покровным слоем из стеклоцемента текстолитового, диаметром более 25мм - изолируются полуцилиндрами из минеральной ваты δ=30мм с покровным слоем из стеклоцемента текстолитового. Приборы для отопления производственной части - регистры из гладких труб, для отопления вспомогательных помещений - радиаторы „М-140АО." Трубопроводы отопления и теплоснабжения отопительно-вентиляционных установок и нагревательные приборы систем отопления окрашиваются масляной краской за два раза. Автоматизацию, блокировку, заземление и отключение систем отопления и вентиляции при пожаре см. разделы проекта марки ЭМ, СС и АОВ.

Использование тепловых вторичных энергетических ресурсов экономически нецелесообразно.

8

9544/2

ГИП	Заславский		08.85
Нач. отд.	Пилипенко		08.85
Гл. спец.	Ширман		08.85
Рук. гр.	Каминер		08.85
Н. контр.	Ширман		09.85

ТП 411-2-179.86 ОВ

Цех по производству паркета с сушильными камерами мощностью 200 тыс. м² паркета в год

Стадия	Лист	Листов
Р.П	2	

Общие данные (продолжение)

Гослесхоз СССР Союзгипролесхоз Киевский филиал

Привязан:

Инв. №

Копировал Краснова

формат 92

Характеристика отопительно-вентиляционных систем.

Обозначение системы	Кол. систем.	Наименование обслуживаемого помещения (технологического оборудования)	Тип установки	Вентилятор: Тип, исполн. взрывозащите	№	Схема исполнения	положение	L, м³/ч	Па (кгс/м²)	n, об/мин	Электродвигатель: Тип исполнение по взрывозащите	N, кВт	n, об/мин	Воздухонагреватель: Тип	№	Кол.	Т-ра нагрева, °С от	до	Расход тепла Вт (ккал/час)	ΔP, Па (кгс/м²)	Фильтр: Тип	№	Кол.	ΔP, Па (кгс/м²)	Концентрация, мг/м³ Начальная	Конечная	Примечание
П1.	1	Лесопильно-раскроечное отделение	2ПК-20	ВЦ4-70	10	6	Пр 90°	23176	686 (70)	670	4А132 М6	7,5	960	КВС	10А-П	3	-20	+17	288 468 / 248 679	71,7 / 7,32								
														КВБ	10А-П	3	-30	+18,5	378 125 / 325 970	97,3 / 9,93								
														КВС	10А-П	6	-40	+19,5	463 886 / 399 902	71,7 / 7,32								
П2	1	Отделение изготовления паркета	2ПК 315	ВЦ4-70	10	6	Пр 270°	33750	686 (70)	750	4А 160 S6	11	970	КВБ	12А-П	1	-20	17,3	423 486 / 365 074	97,3 / 9,93								
														КВС	12А-П	2	-30	17,5	539 291 / 464 906	143,5 / 14,64								
														КВС	12А-П	2	-40	17,5	652 826 / 562 781	143,5 / 14,64								
П3	1	Сушильное отделение	2ПК-20	ВЦ4-70	10	6	90°	18425	588 (60)	670	4А132 М6	7,5	960	КВС	10А-П	3	-20	17	229 332 / 197 700	33,1 / 3,79								
														КВБ	10А-П	3	-30	17	291 314 / 251 133	49,9 / 5,03								
														КВБ	10А-П	4	-40	17	353 295 / 304 565	63,7 / 6,5								
П4	1	Буфет	2ПК-10	ВЦ4-70	5	1	Пр 0°	6240	421 143	1410				КВС	10А-П	2	-9,5	16	53528 / 46145	34,3 / 3,5								
		бытовые						6240	421 (43)	1410	4А80В4	1,5	1410	КВС	10А-П	2	-19	16	73470 / 63336	34,3 / 3,5								
		помещения						6240	421 (43)	1410				КВС	10А-П	2	-28	16	92 362 / 79622	34,3 / 3,5								
В1	1	Курительная	—	Вентилятор ВЦ-7Ц "Самал"				Вытяжной канал-			—	0,025																
В2,3,4	3	Сушильное отделение	—	В-06-300	4	1	—	6000	240 (24,5)	2840	4А71А2	0,76	2840															Работает периодически
В5,6	2	"	АБ3105-1	ВЦ4-70	6,3	1	Пр 0	11330	441 (45)	930	4А100L6Б	2,2	930															
В7-В9	3	Лесопильно-раскроечное отделение		Ц3-04	8-8	—	—	15000	676 (69)	920	4А80В6У2	1,1	920															Работает в теплый период года
В10	1	Буфет	—	КЦ3-90	5	—	—	3655	245 (25)	915	4А80А6У2	0,75	915															
ПТ-1	1	Лесопильно-раскроечное отделение	П8-4а	В-Ц4Б45	8	6	Пр 0°	10830	2940 (300)	1650	4А200 М4	37	1475									К	20	1	701 (71,5)	9750	97,5	
ПТ-2	1	"	П8-4а	"	8	6	Пр 0	10240	2940 (300)	1650	4А200 М4	37	1475									К	20	1	608 (62)	9750	97,5	
ПТ-3	1	Отделение изготовления паркета	П8-4а	"	8	6	90°	11899	2940 (300)	1650	4А200 М4	37	1475									К	20	1	588 (60)	9750	97,5	
ПТ-4	1	"	П8-4а	"	8	6	0°	14094	2940 (300)	1650	4А200 М4	37	1475									К	22	1	823 (84)	9750	97,5	
ПТ-5	1	"	Р5-4	В-Ц4Т-4	5	6	Пр 0°	4188	2940 (300)	2250	4А 132 М4	11	1450									К	14	1	695 (71)	9750	97,5	
У1,2	2	Технологический проем	АЗ.15105-1	В-Ц4-70	3,15	1	Пр 180 Л 180	1800	294 (30)	1400	4АА63В4	0,37	1400	КВС	6А-П	1	12	45	23020 (19845)									
														КВС	6А-П	2	12	50	26505 (22850)									
														КВС	6А-П	2	12	60	33 455 (28 840)									
Р1,2,3,4	4	Заточное отделение		Агрегат ПА-212							АОЛ2-21-2б1	1,5	2860															
ВЕ3	1	Помещение преобразователей						2000	Дефлектор Д00.000-06																			
ВЕ4	1	Склад готовой продукции						800	Дефлектор Д00.000-06																			

ГИП	Заславский	08.85
Н.контр.	Ширман	08.85
Нач.отд.	Пилипенко	08.85
Гл. спец.	Ширман	08.85
Рук.гр.	Канинер	08.85

ТП 411-2-179.86 ОВ

Цех по производству паркета с сушильными камерами мощностью 200тыс.м² паркета в год.

Стадия	Лист	Листов
Р.П.	3	

Общие данные (окончание)

Гослесхоз СССР СОЮЗГИПРОЛЕСХОЗ Киевский филиал

Привязан:

Инв.№

Копировал Герман

Формат А2

Альбом II

Типовой проект 411-2-179.86

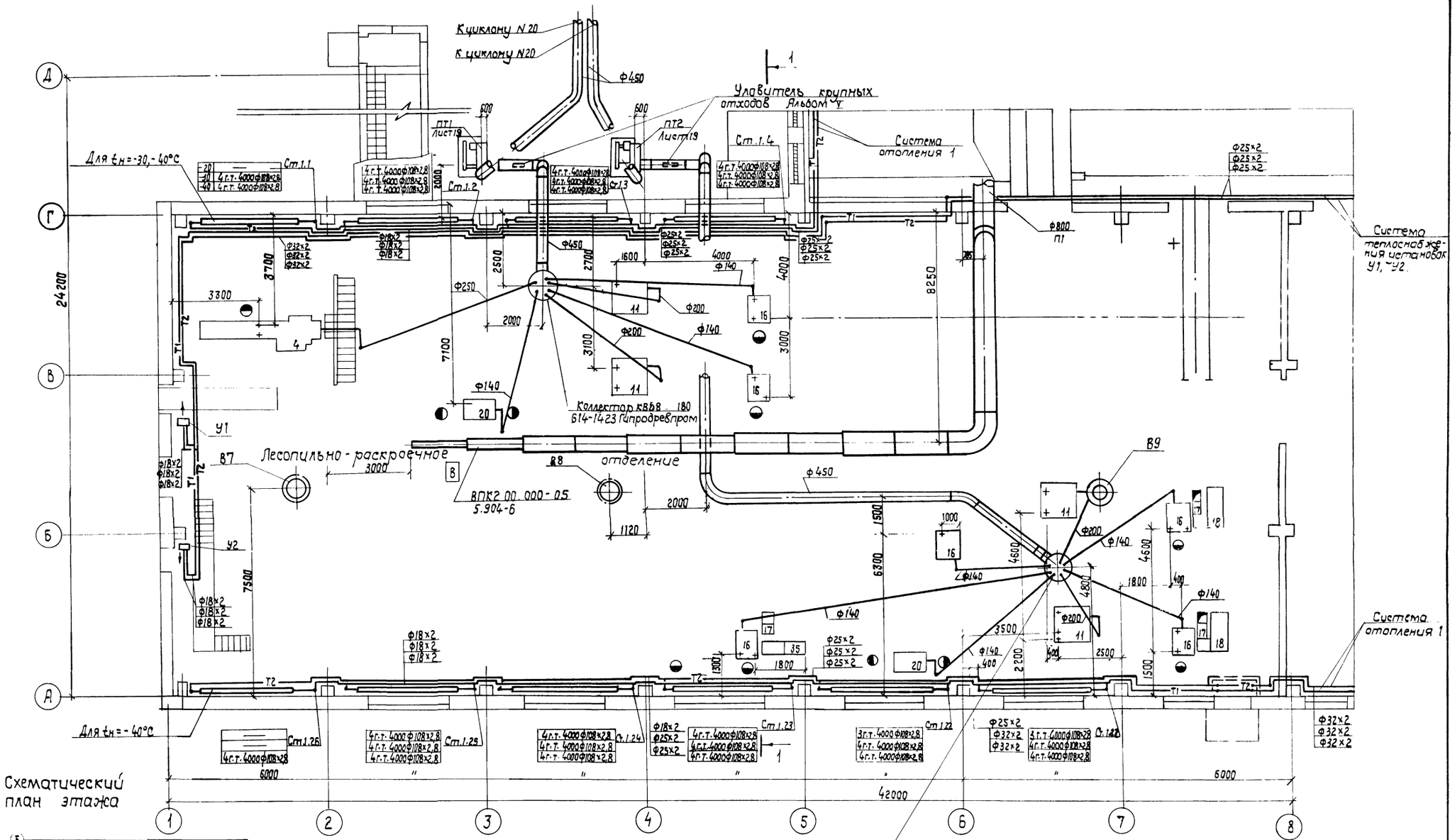

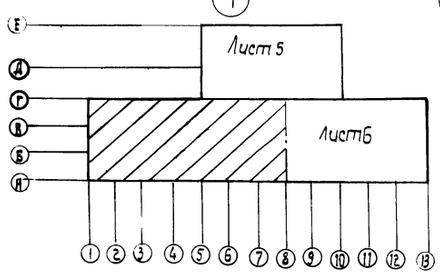

Согласовано:

Стр.сект.	Сквирский
Технолог.сект.	Бойко
Эл.техн.сект.	Олейник

ГИП	Заславский		08.85
Н. контр.	Ширман		08.85
Нач.отд.	Пилипенко		08.85
Гл.спец.	Ширман		08.85
Рук.гр.	Каминер		08.85

Привязан:

Инв. №

ТП 411-2-179.86 ОВ

цех по производству паркета с сушильными камерами мощностью 200тыс. м² паркета в год

План на отм. 0.000 между осями 1÷8 и А-Д

Стадия	Лист	Листов
Р.П.	4	

Киевский филиал СОЮЗГИПРОЛЕСХОЗ

10

9544/2

Копировал Краснова

Формат А2

Альбом II

Типовой проект 411-2-179.86

План на отм. 0.000 между осями 5÷10 и Г-Е

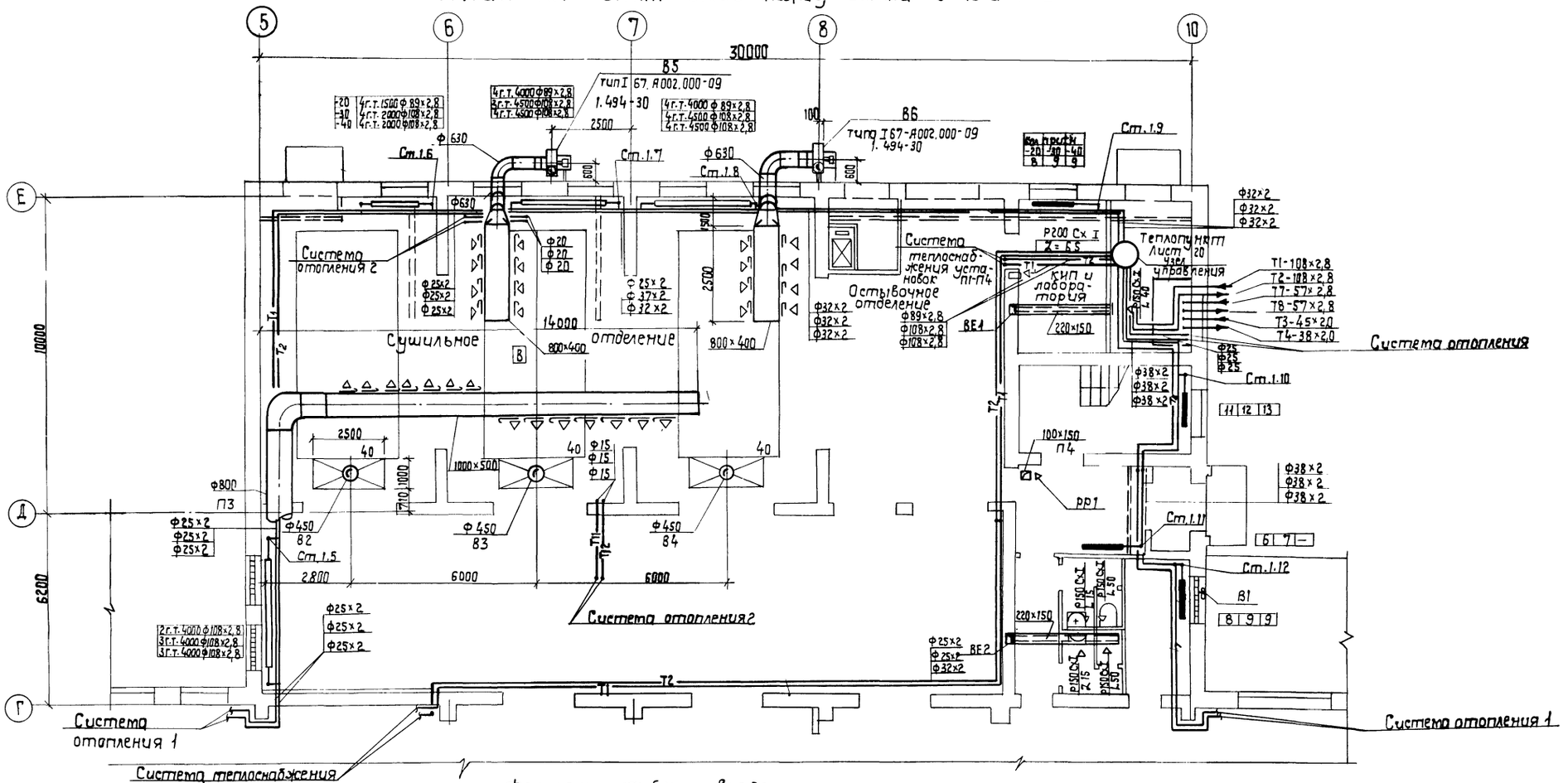

Схематический план этажа

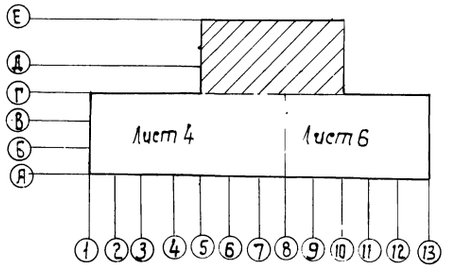

Фрагмент тамбура входа для t = - 40°С

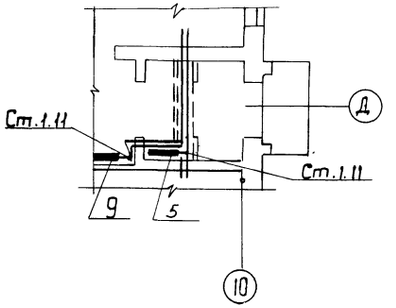

Согласовано:

Строит. сект.	Скворцов	
Технол. сект.	Бочко	
Электрич. сект.	Олейник	

ГИП	Засловский		08.86
Н. контр.	Ширман		08.86
Нач. отд.	Пилипенко		08.86
Гл. спец.	Ширман		08.86
Рук. гр.	Кагинер		08.86

Привязан:

Инв. №

11
9544/2

ТП 411-2-179.86 ОВ

Цех по производству паркета с сушильными камерами, мощностью 200 тыс. м² паркета в год

Стадия	Лист	Листов
Р.П.	5	

План на отм. 0.000 между осями 5÷10 и Г-Е

Киевский филиал Союзгипролесхоз

Копировал Краснова

Формат А2.

Альбом II

Типовой проект 411-2-179.86

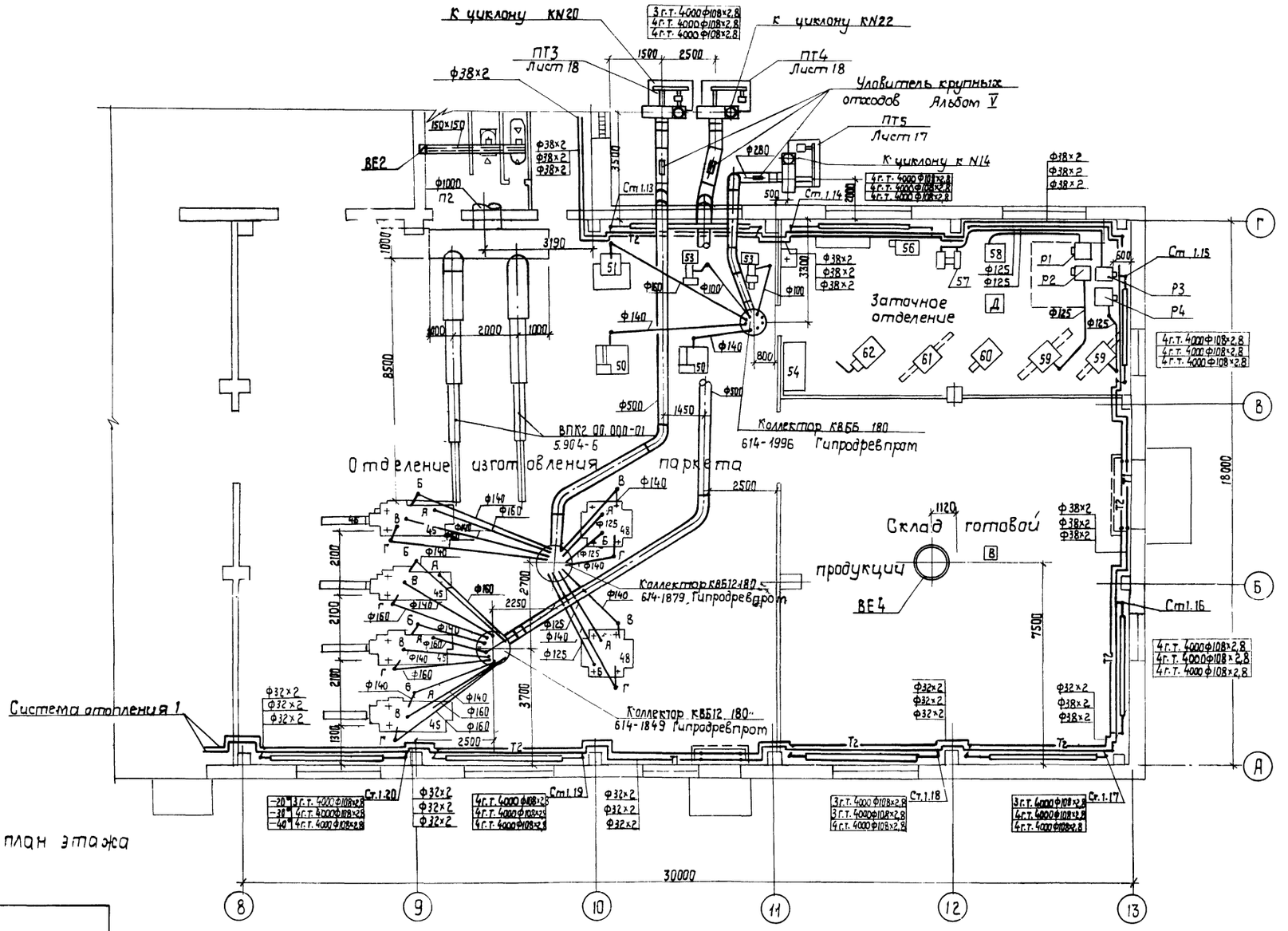

Схематический план этажа

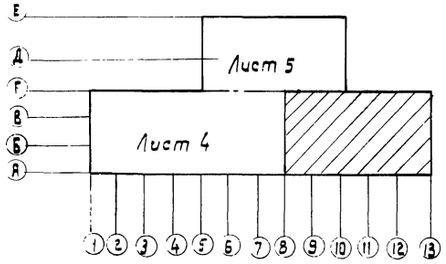

Согласовано:

Строит. сект.	Сабурский	
Технолог. сек.	Бойко	
Эл.-техн. сект	Олейник	

ГИП	Заславский		08.86
Н. контр.	Ширман		08.86
Нач. отд	Пилипенко		08.86
Гл. спец.	Ширман		08.86
Рук. гр	Катинер		08.86

Привязан:

Инв. №

12
9544/2

ТП 411-2-179.86 ОВ

Цех по производству паркета с сушильными камерами мощностью 2007 тыс. м² паркета в год

Стадия	Лист	Листов
Р.П.	6	—

План на отм. 0.000 между осями 8-13 и А-Г

Киевский филиал Союзгипролесхоз

Копировал Краснова

Формат А2

Альбом II

Типовой проект 411-2-179.86

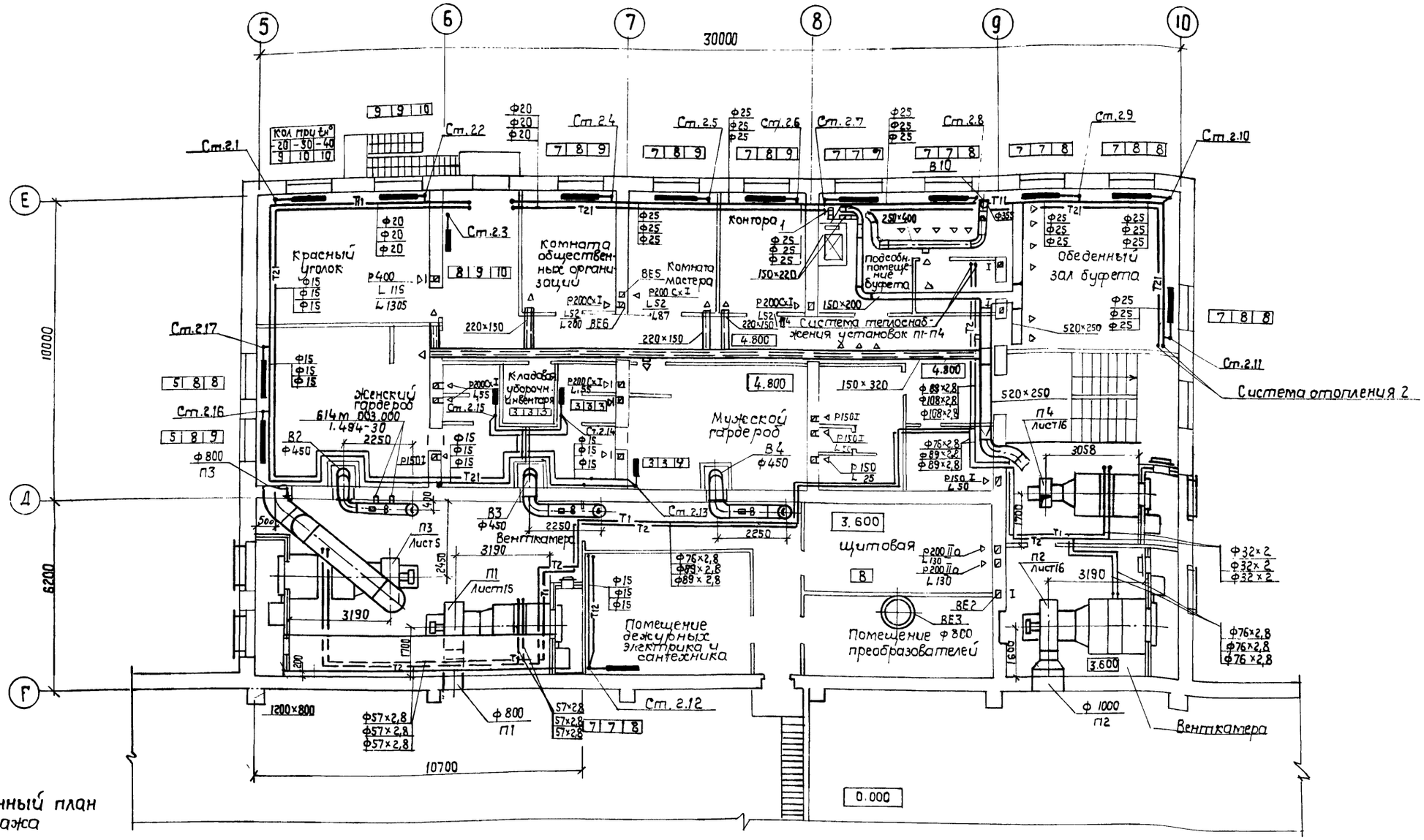

Альбом II

Типовой проект 411-2-179.86

Разрез 1-1

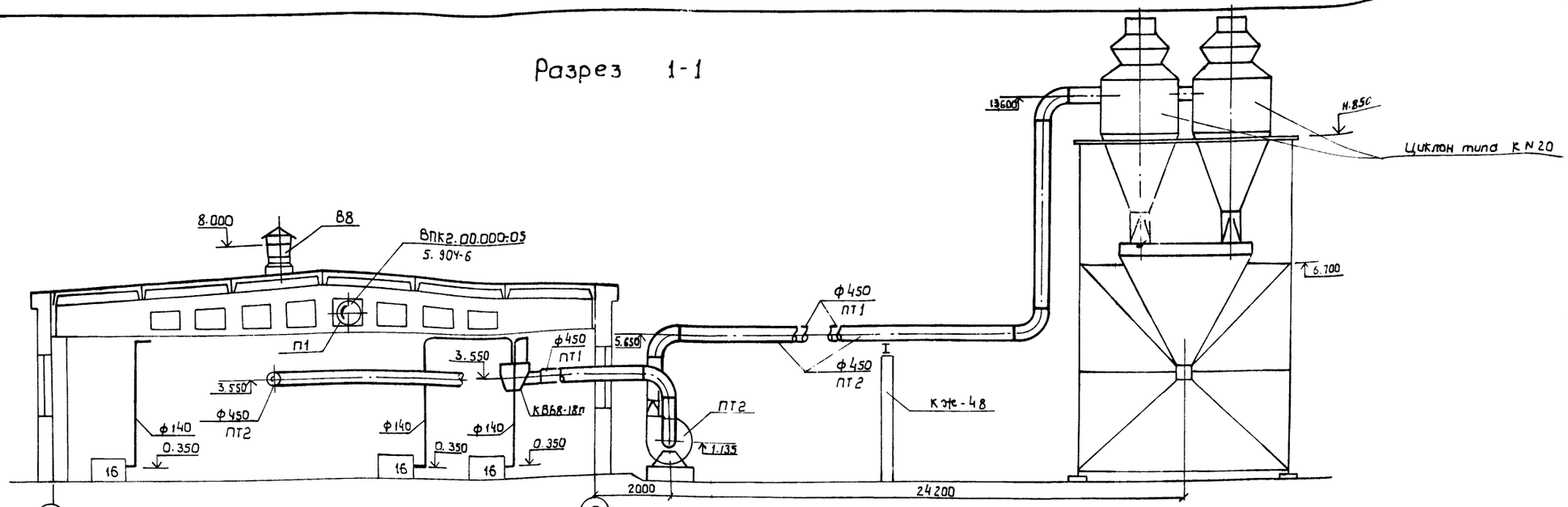

Местные отсосы от технологического оборудования.

Технологическое оборудование			Характеристика выделяющихся вредностей	Объем вытяжки м3/ч		Характеристика местного отсоса		Обозначение системы	Примечание
Поз.	Наименование	Кол.		На ед. оборуд.	Всего	Обозначение	Применяемые документы		
4	Станок круглопильный ЦГК-Н	1	Опилки	3170	3170	Пылеприемник	По паспортным данным Встроенный отсос	ПТ1	
11	Станок круглопильный ЦН-120	4	Опилки	2000	8000	"	"	ПТ1,2	
16	Станок торцовочный ЦКБ-40	6	Опилки	900	5400	"	"	ПТ1,2	
20	Станок круглопильный ЦБ-2	2	Опилки	860	1720	"	"	ПТ1,2	
40	Камера лесосушильная ЛХП-4	3	Влажный воздух	200	6000	Зонт	Альбом V	В2,3,4	Работает периодически
45	Станок строгальный паркетный ПАРК-7	4	Стружка	4300	17200	Пылеприемник	Встроенный отсос	ПТ3,4	
48	Станок двухсторонний паркетный концеравнит. ПАРК-8	2	Стружка	3120	6240	"	"	ПТ3,4	
50	Станок торцовочный	2	Опилки	840	1680	"	"	ПТ5	
51	Станок фрезерный ФС-1	1	Стружка	1190	1190	"	"	ПТ5	
53	Станок токарный ТН-200	2	Стружка	350	700	"	"	ПТ5	
57	Станок точильно-шлифовальный ЗБ-Б31	1	Абразивная пыль	450	450	"	Встроенный отсос	Р3	
58	Станок заточной Т2ПТ-4	1	Абразивная пыль	400	400	"	"	Р1	
59	Станок заточной Т2ПН-6	2	Абразивная пыль	540	1080	"	"	Р2,3	
1	Плита ПЭСМ-2	1	Влага, тепло	350	350	М80-420	"	В10	

14
9544/2

ГИП	Заславский	[signature]	08.85
Н. контр.	Ширман	[signature]	08.85
Нач. отд.	Пилипенко	[signature]	08.85
Гл. спец.	Ширман	[signature]	08.85
Рук. гр.	Каминер	[signature]	08.85

ТП 411-2-179.86 ОВ

Цех по производству паркета с сушильными камерами мощностью 200 тыс. м² паркета в год

Стадия	Лист	Листов
РП	8	

Разрез 1-1. Местные отсосы от технологического оборудования

Гослесхоз СССР
Союзгипролесхоз
Киевский филиал

Привязан:

Инв. №

Копировал Герман

Формат А2

Альбом III

Типовой проект 411-2-179.86

Система отопления 1

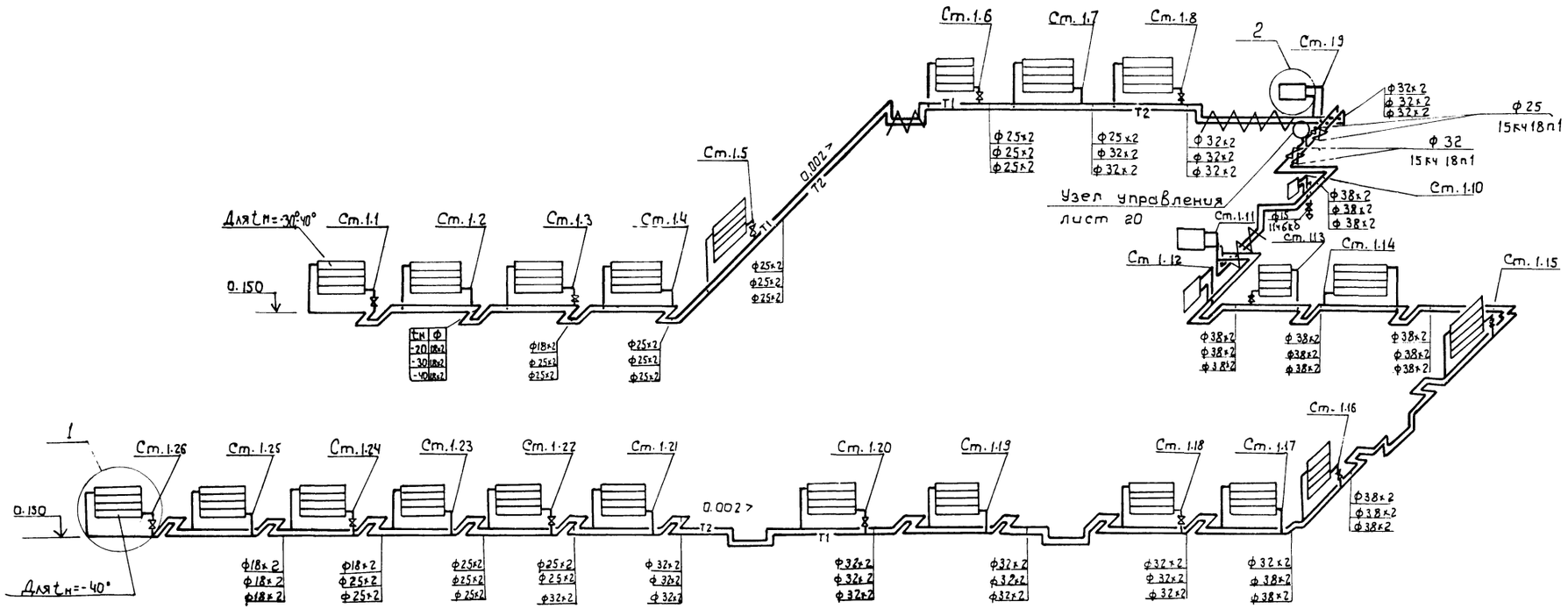

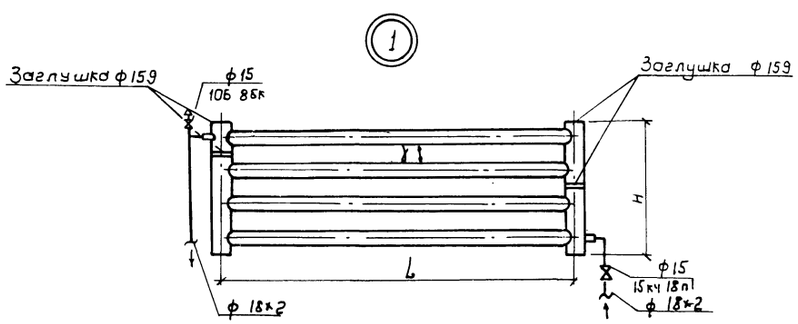

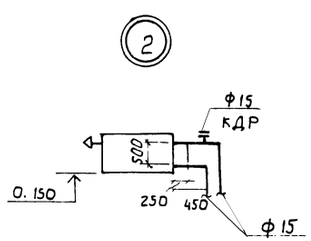

$t_н = -40°C$

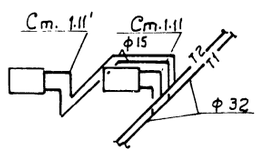

15

95442

ГИП	Заславский		
Н.контр.	Ширман		08.85
Нач.отд.	Пилипенко		08.85
Гл.спец.	Ширман		08.85
Рук.гр.	Каминер		08.85

Привязан:

ТП 411-2-179.86 ОВ

Цех по производству паркета с сушильными камерами мощностью 200 тыс.м² паркета в год

Стадия	Лист	Листов
Р.П.	9	

Схема системы отопления 1

Гослесхоз СССР Союзгипролесхоз Киевский филиал

Копировал Герман

Формат А2

Типовой проект 411-2-179.86 Альбом III

Система отопления 2

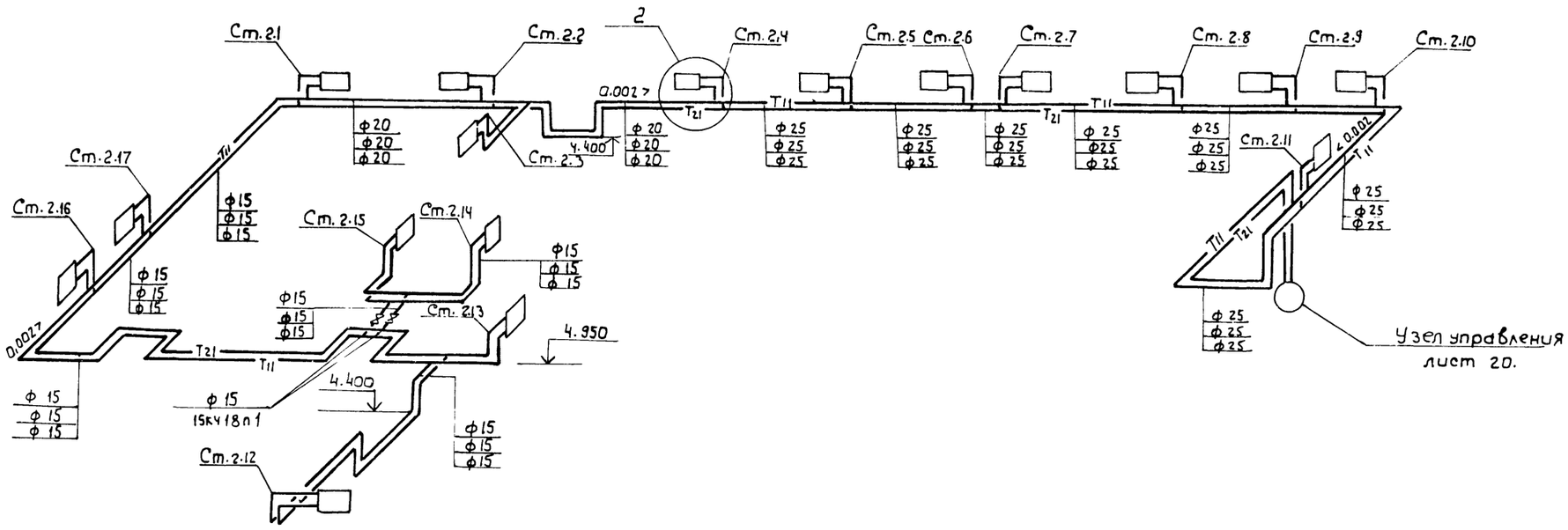

Таблица регистров

Марка	Диаметр нитки	Диаметр колонки	Длина нитки l_1 м	К-во ниток	Длина регистра, м	Расстояние между нитками d_1 мм	Высота регистра H_1 мм	Поверхность нагрева, ЭКМ	Заглушка δ=2,8 ф	Заглушка δ=2,8 Кол.	Вес регистра кг
РГ-1	89×2,8	108×2,8	1,5	4	6,0	140	850	2,15	108	6	54,5
РГ-2	89×2,8	108×2,8	4,0	4	16,0	140	850	5,73	108	6	113,9
РГ-3	108×2,8	159×3,2	2,0	4	8,0	150	950	3,70	159	6	100,4
РГ-4	108×2,8	159×3,2	4,0	2	8,0	150	450	3,70	159	4	84,5
РГ-5	108×2,8	159×3,2	4,0	3	12,0	150	700	5,54	159	6	126,3
РГ-6	108×2,8	159×3,2	4,0	4	16,0	150	950	7,39	159	6	158,5
РГ-7	108×2,8	159×3,2	4,5	3	13,5	150	700	6,24	159	6	137,2
РГ-8	108×2,8	159×3,2	4,5	4	18,0	150	950	8,32	159	6	173,5

16
9544/2

ГИП	Заславский		08.85	ТП 411-2-179.86	ОВ
Н. контр.	Ширман		08.85		
Нач. отд.	Пилипенко		08.85	Цех по производству паркета с сушильными камерами мощностью 200 тыс. м² паркета в год.	
Гл. спец.	Ширман		08.85		
Рук. гр.	Каминер		08.85		

Привязан:

Инв. №

Стадия	Лист	Листов
Р. П.	10	

Схема системы отопления 2.

Гослесхоз СССР Союзгипролесхоз Киевский филиал

Копировал Герман Формат А2

Альбом VII

Типовой проект 411-2-179.86

Система теплоснабжения установок У1, У2.

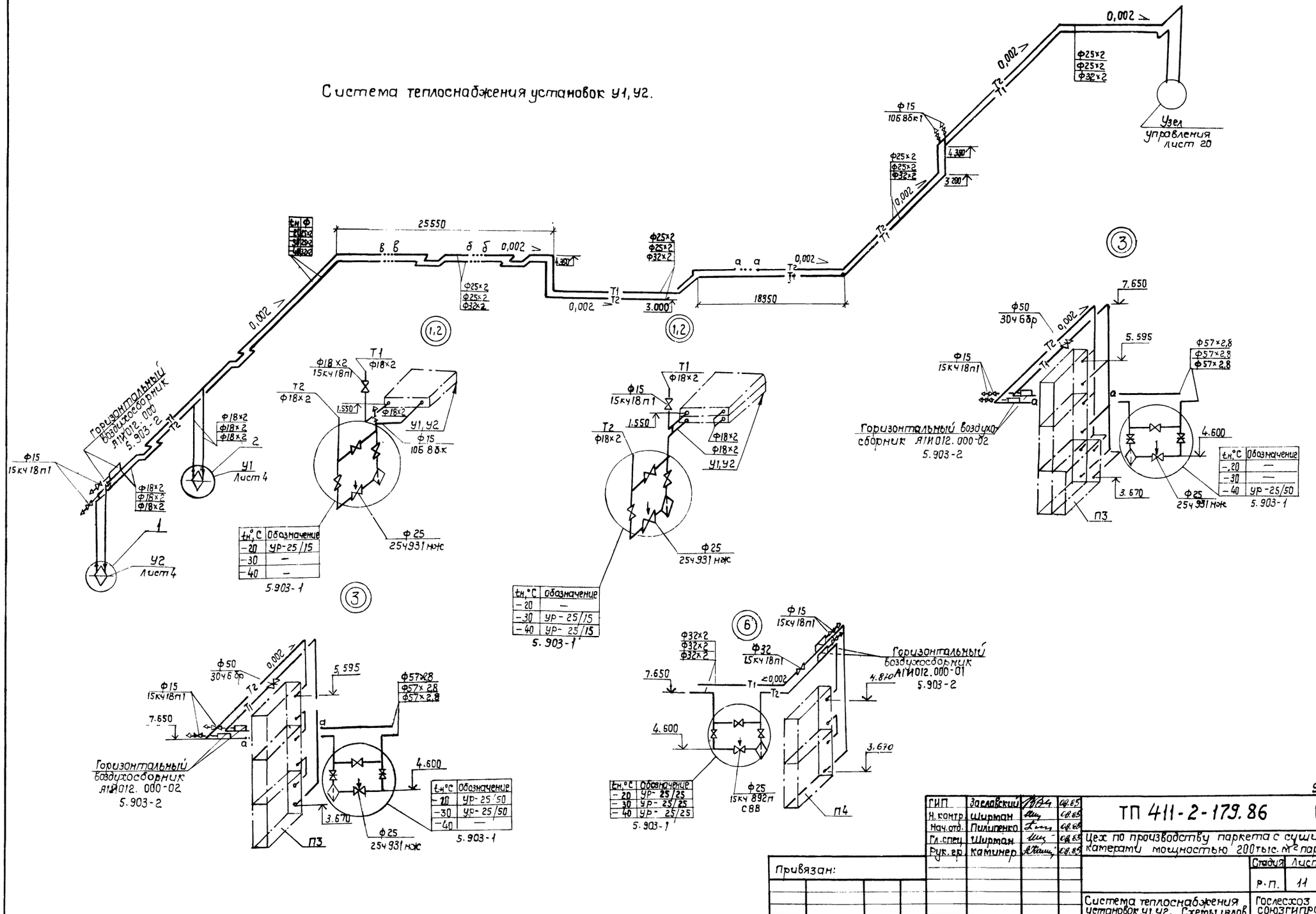

$t_н$, °С	Обозначение
−20	ур-25/15
−30	—
−40	—

$t_н$, °С	Обозначение
−20	—
−30	ур-25/15
−40	ур-25/15

$t_н$, °С	Обозначение
−20	—
−30	—
−40	ур-25/50

$t_н$, °С	Обозначение
−20	ур-25/50
−30	ур-25/50
−40	—

$t_н$, °С	Обозначение
−20	ур-25/25
−30	ур-25/25
−40	ур-25/25

17

95442

ГИП	Заславский		04.85
Н. контр.	Ширман		04.85
Нач. отд.	Пилипенко		04.85
Гл. спец.	Ширман		04.85
Рук. гр.	Каминер		04.85

ТП 411-2-179.86 ОВ

Цех по производству паркета с сушильными камерами мощностью 200 тыс. м² паркета в год

Стадия	Лист	Листов
Р.П.	11	

Система теплоснабжения установок У1, У2. Схемы узлов установок У1, У2, П3, П4.

Гослесхоз СССР Союзгипролесхоз Киевский филиал

Привязан:

Инв. №

Копировал Краснова

Формат А2

Альбом III

Типовой проект 411-2-179.86

Система теплоснабжения установок П1÷П4.

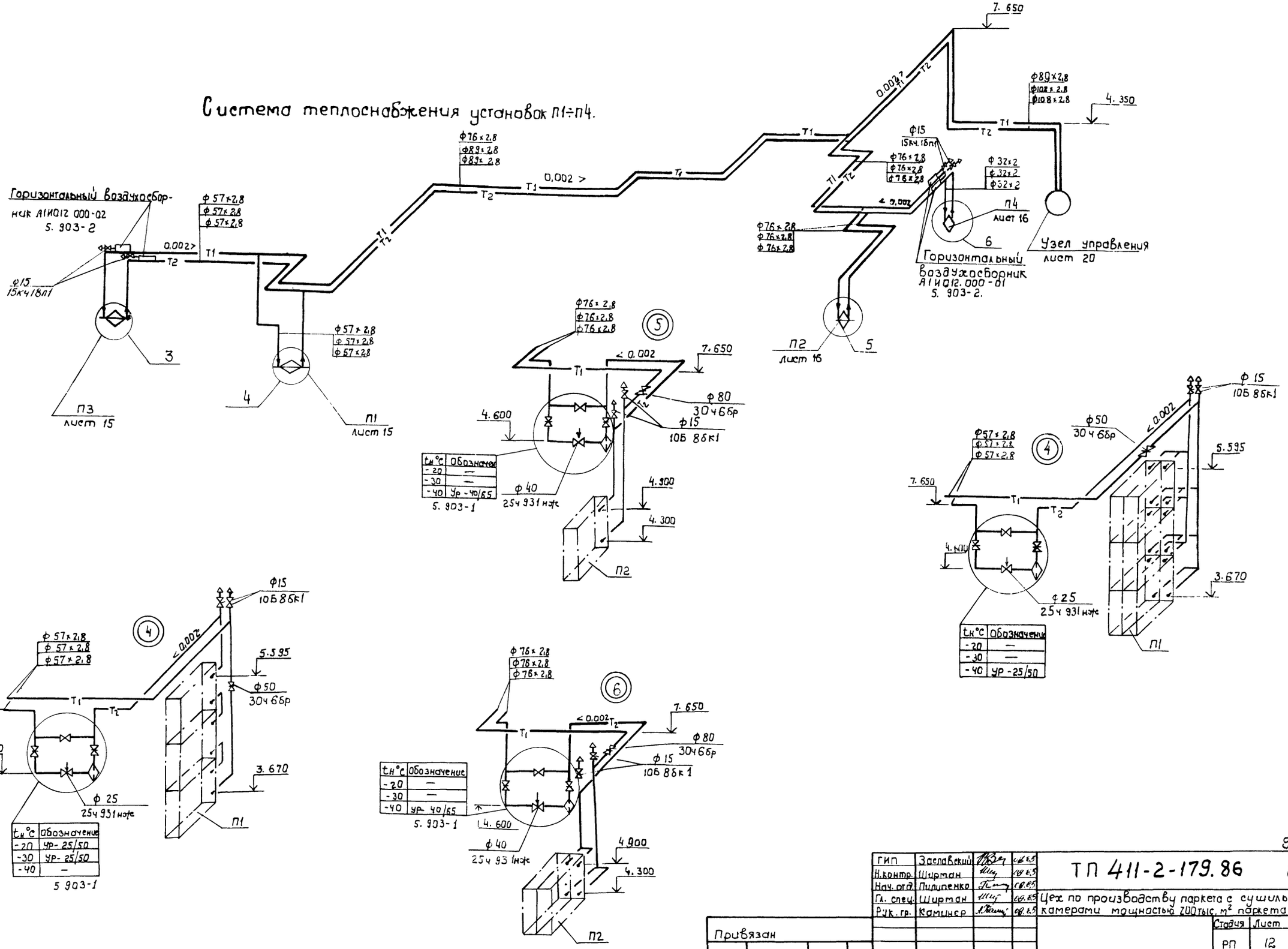

| Привязан | | |

Альбом II

Типовой проект 411-2-179.86

П3

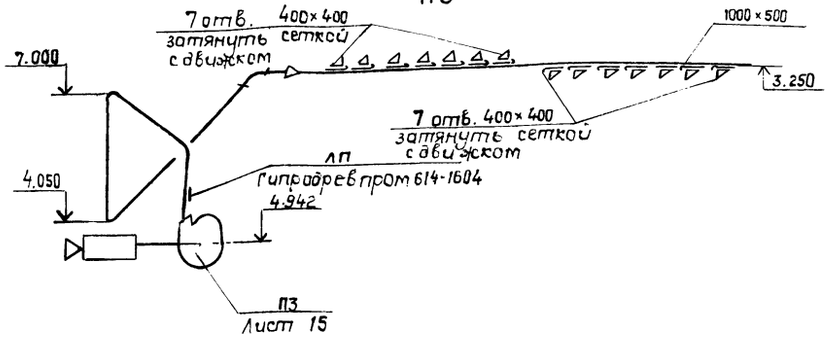

П4

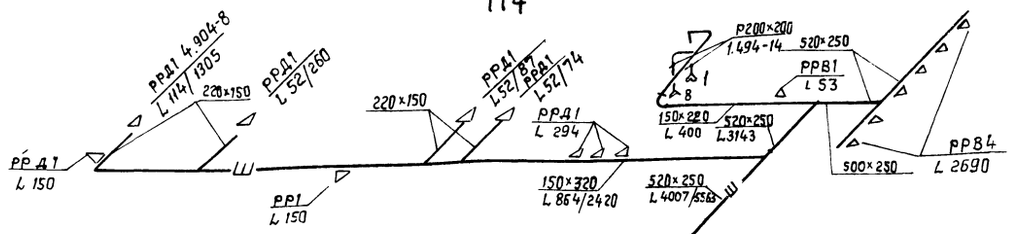

П2

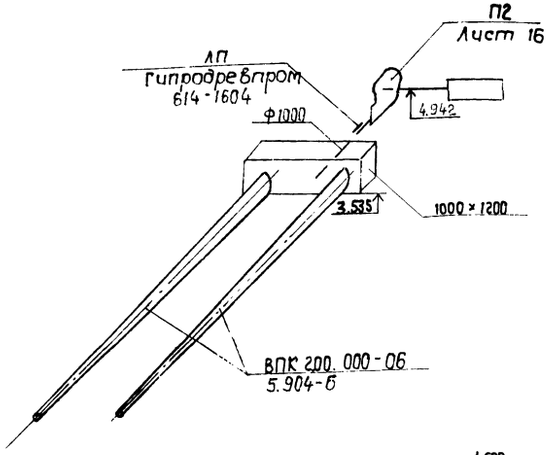

ПТ3

В5, В6

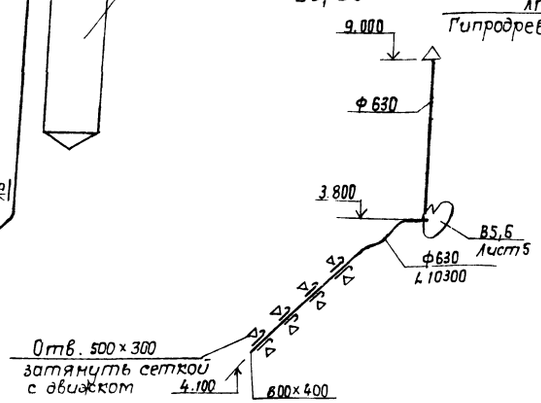

В2, В3, В4

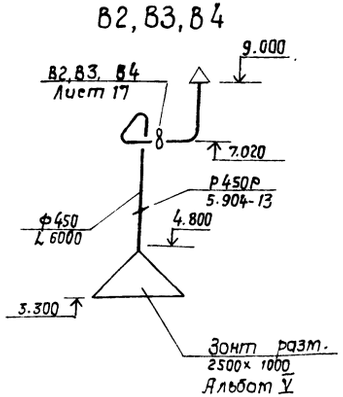

У2

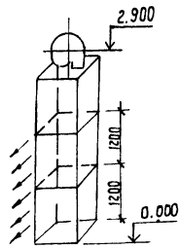

У1

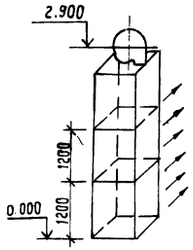

На схеме системы П4 в знаменателе приведено расчетное количество воздуха для теплого периода года.

19

95442

ГИП	Заславский		08.85
Нач.отд.	Пилипенко		08.85
Гл.спец.	Ширман		08.85
Рук.гр.	Каминер		08.85
Н.контр.	Ширман		08.85

ТП 411-2-179.86 ОВ

Цех по производству паркета с сушильными катерами мощностью 200 тыс. м² паркета в год.

Стадия	Лист	Листов
Р.П.	13	

Схемы систем П2, П3, П4, ПТ3, В2, В3, В4, В5, В6, У1, У2

Гослесхоз СССР Союзгипролесхоз Киевский филиал

привязан:

Инв. №

Копировал Краснова

Формат А2

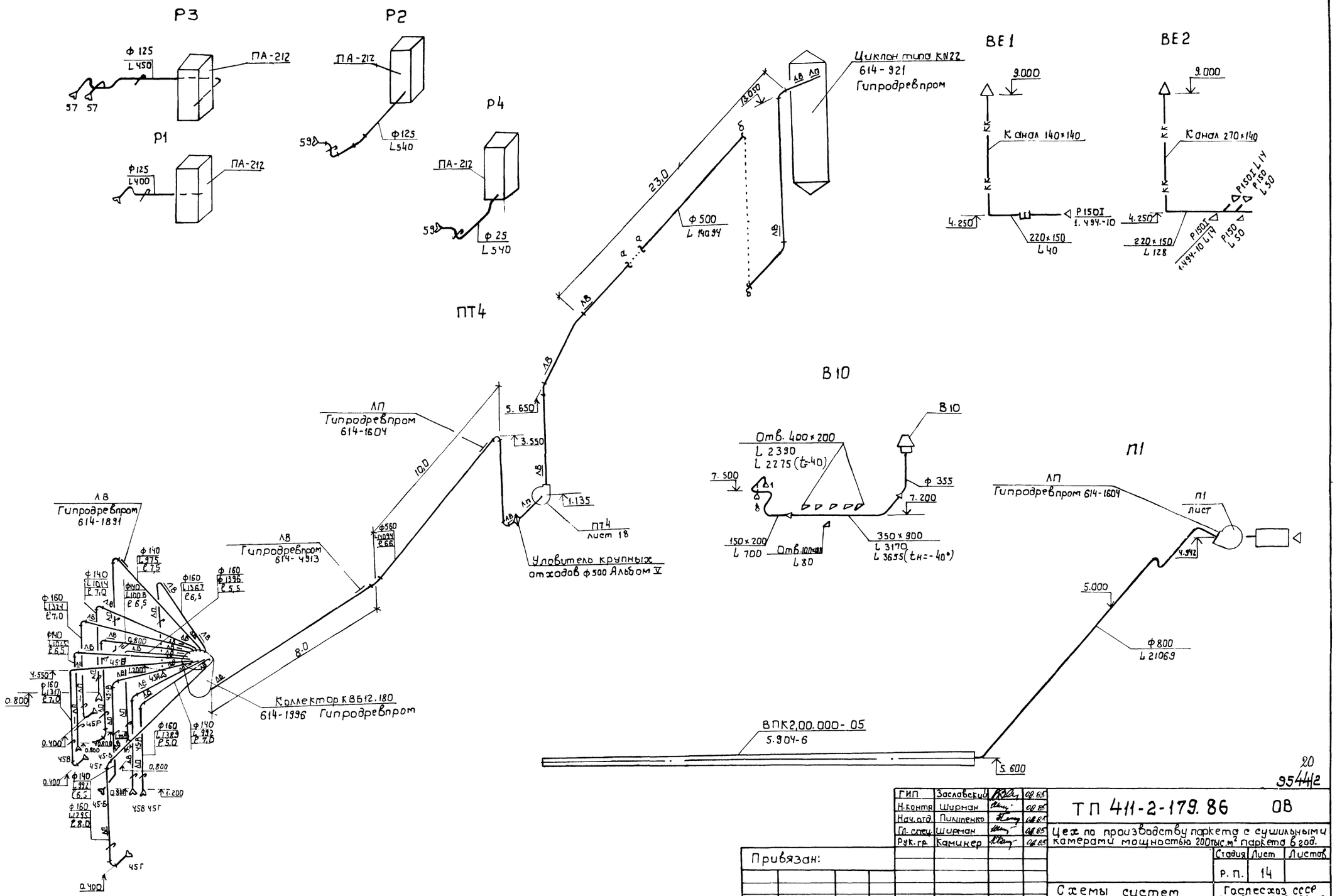

20
95442

ГИП	Заславский		08.85	ТП 411-2-179.86	ОВ
Н.контр.	Ширман		08.85		
Нач.отд.	Пилипенко		08.85	Цех по производству паркета с сушильными камерами мощностью 200тыс.м² паркета в год.	
Гл.спец.	Ширман		08.85		
Рук.гр.	Каминер		08.85		Стадия: Р. П. | Лист: 14 | Листов:
Привязан:				Схемы систем ПТ4, П1, В10, Р1÷4, ВЕ1, ВЕ2.	Гослесхоз СССР СОЮЗГИПРОЛЕСХОЗ Киевский филиал
Инв.№					

Копировал Герман

Формат А2

Альбом II

Типовой проект 411-2-179.86

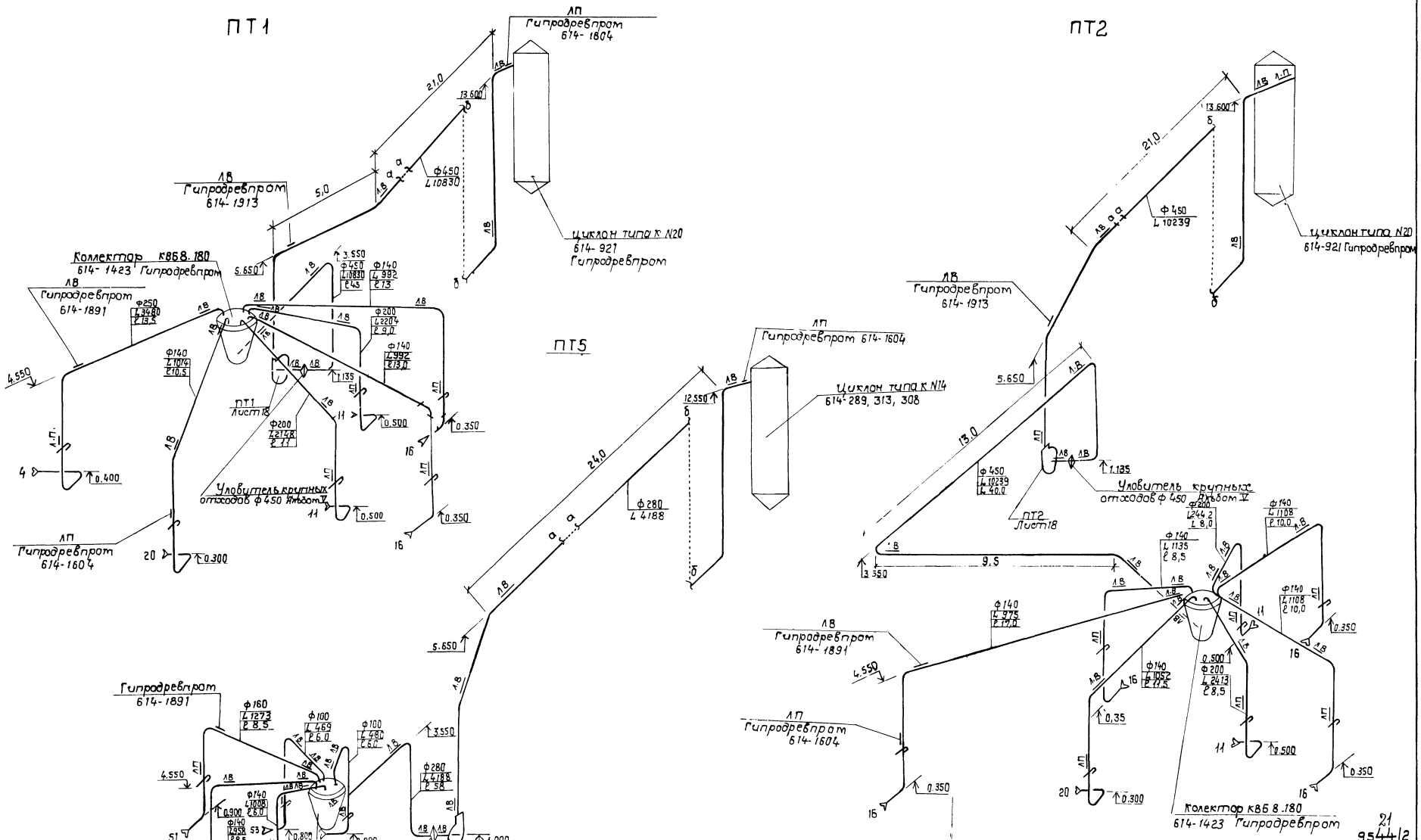

ГИП	Заславский		08.85
Н.контр.	Ширман		08.85
Нач.отд.	Пилипенко		08.85
Гл.спец.	Ширман		08.85
Рук.гр.	Каминер		08.85

ТП 411-2-179.86 ОВ

цех по производству паркета с сушильными катерами мощностью 200 тыс. м² паркета в год

Стадия	Лист	Листов
Р.П.	15	

Схемы систем ПТ1, ПТ2, ПТ5

Киевский филиал СОЮЗГИПРОЛЕСХОЗ

Привязан:

Инв. №

Копировал Краснова

Формат А2

21
9544/2

Альбом I

Типовой проект 411-2-179.86

Разрез 1-1

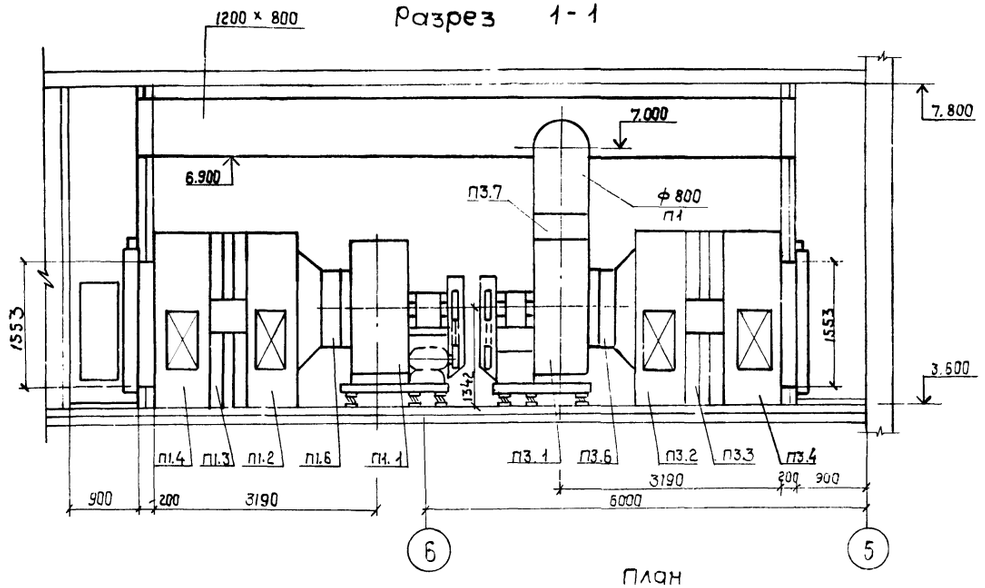

Разрез 2-2

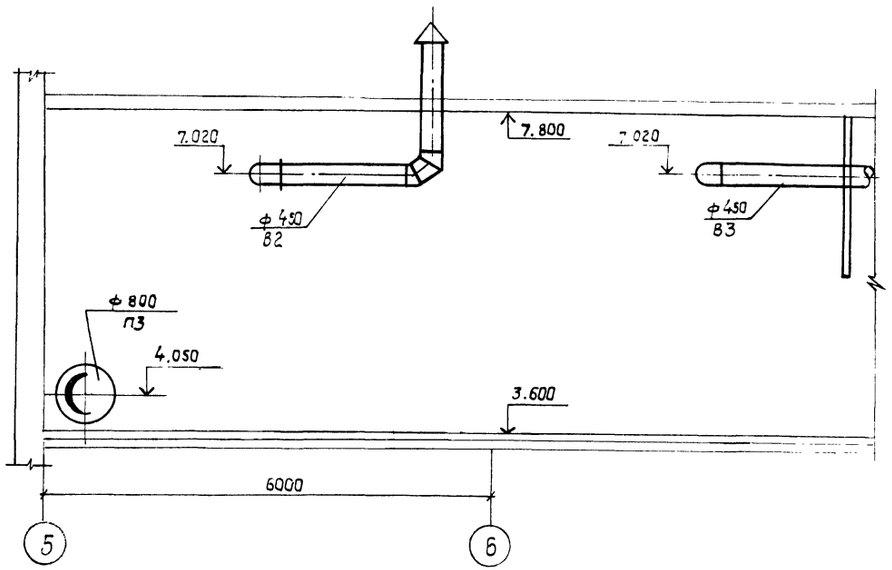

План

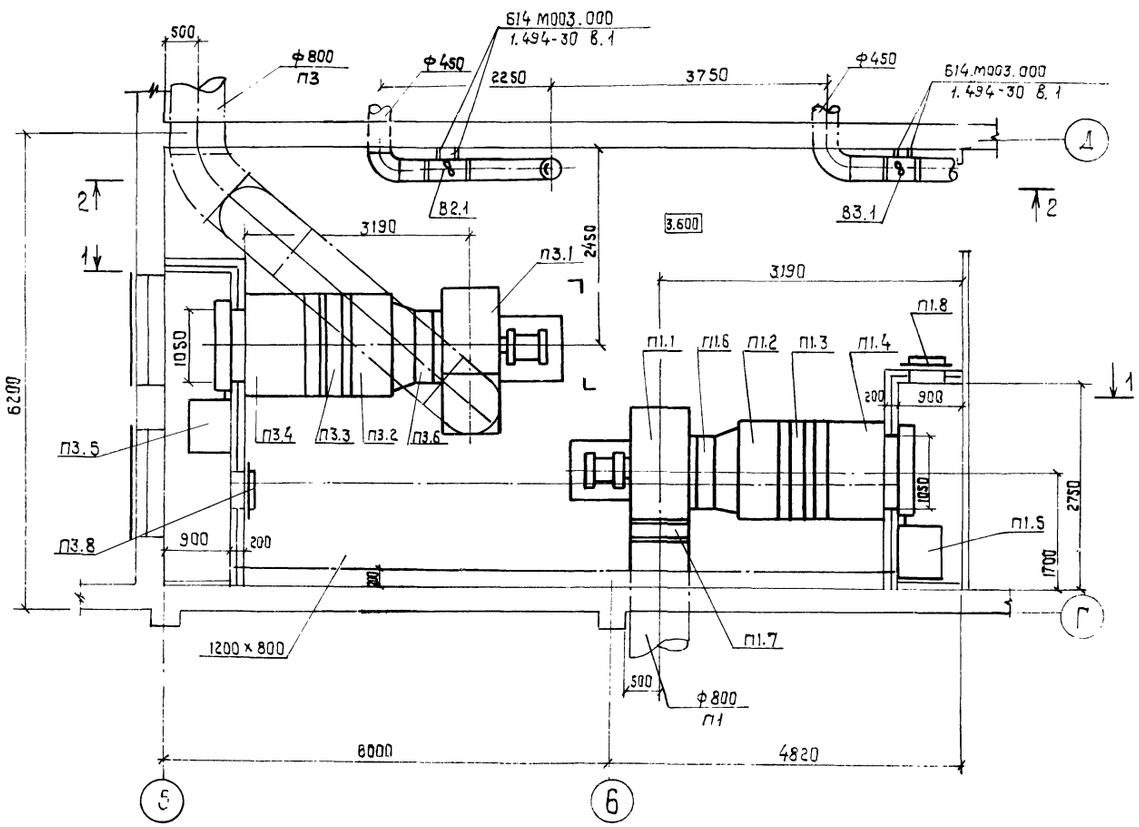

Спецификацию отопительно-вентиляционных установок см. лист 8.

22
9544/2

ГИП	Заславский		06.86	ТП 411-2-179.86 ОВ
Н. контр.	Ширман		06.86	
Нач. отд.	Липиенко		06.86	Цех по производству паркета с сушильными камерами мощностью 200 тыс. м² паркета в год
Гл. спец.	Ширман		06.86	
Рук. гр.	Каминер		06.86	

Стадия	Лист	Листов
Р.П.	16	

Установки систем П1, П3, План, разрезы

Госгражданпроект Киевский филиал СОЮЗГИПРОЛЕСХОЗ

Привязан:

Инв. №

Копировал Краснова

Формат А2

Альбом

Типовой проект 411-2-179.86

Разрез 1-1

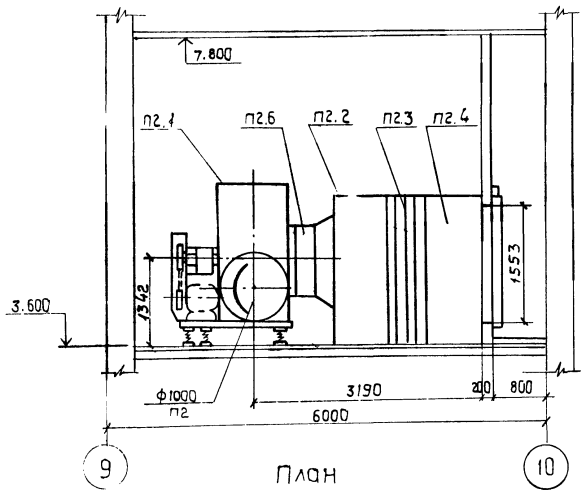

План

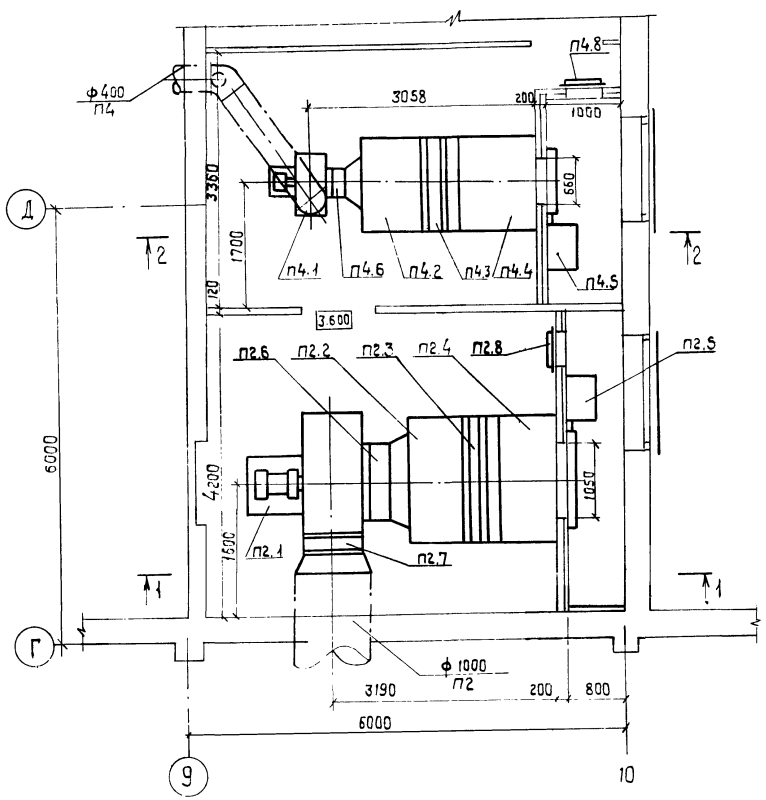

Разрез 2-2

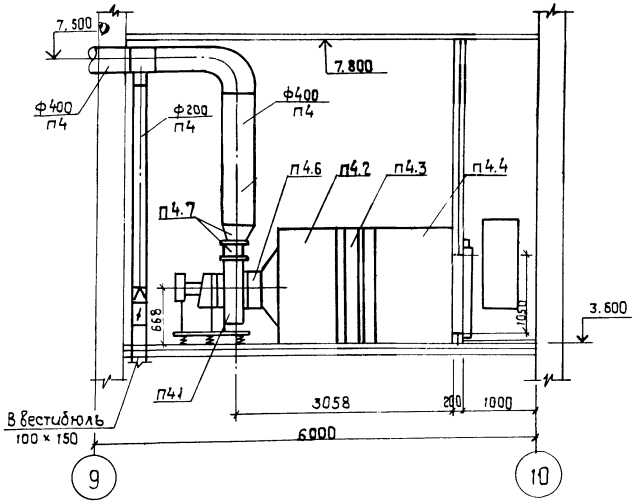

Спецификация отопительно-вентиляционных установок.

Марка поз.	Обозначение	Наименование	Кол.	Масса ед.кг	Примеч
	П1 (2ПК-20	правое исполнение)			
П1.1		Агрегат вентиляторный А10-3, компл.	1	837	
		а. вентилятор радиальный ВЦ4-70 №10			
		с колесом Дном, положение ПР270°, исполнение 6			
		б. электродвигатель 4А132 М6 960 об/мин. N7,5 кВт			
П1.2	5.904-12, вып. 1-1	Секция соединительная	1		
П1.3	5.904-12, вып. 1-15	Секция калориферная с однорядной секцией подогрева			
		калорифер типа КВС10А-П	3		$t_н$=-20°
		Калорифер типа КВБ10А-П	3		$t_н$=-30°
		Секция калориферная с двухрядной секцией подогрева			
		калорифер типа КВБ10А-П	6		$t_н$=-40°
П1.4	5.904-12, вып.1-28	Секция приемная без фильтра с воздушной заслонкой КВУ1600×1000АУ2			
		с электроприводом МЭО-4/63-0,63	1		
П1.5	5.904-12, вып.1-35	Утепление электропривода воздушной заслонки при $t_н$=-40°С	1		

23
9544/2

ГИП	Засловский		08.85	ТП 411-2-179.86 ОВ	
Н. контр.	Ширман		08.85		
Нач. отд.	Пилипенко		08.85		
Гл. спец.	Ширман		08.85	цех по производству паркета с сушильными камерами мощностью 200 тыс. м² паркета в год	
Рук. гр.	Катинер		08.85		
					Стадия: Р.П. / Лист: 17 / Листов:
				Установки систем П2, П4. План, разрезы.	Госгражданпроект СССР Киевский филиал Союзгипролесхоз

Привязан:

Инв. №

Копировал Краснова

Формат А2.

Альбом I

Типовой проект 411-2-179.86

Спецификация отопительно-вентиляционных установок

Марка, поз.	Обозначение	Наименование	Кол	Масса ед. кг.	Примеч.
П1.6	5.904-5	Вставка гибкая ВВ2З	1		
П1.7		Тоже, ВН16	1		
П1.8	5.904-4	Дверь герметическая утепленная Ду 1,25×0,5	1		
		П2 (2ПК-31,5 правое исполнение)			
П2.1		Агрегат вентиляторный А10-5, компл	1	840	
		а. Вентилятор радиальный ВЦ4-70 №10 с колесом Дном. положение Пр 270° исполнение 6			
		б. электродвигатель 4А160S6 970 об/мин. N 11 кВт			
П2.2	5.904-12 вып.1-1	Секция соединительная	1		
П2.3	5.904-12, вып.1-15	Секция калориферная с однорядной секцией подогрева			
		Калорифер типа КВБ12А-П	1		$t_н$=-20°
		Секция калориферная с двухрядной секцией подогрева			
		Калорифер типа КВС12А-П	2		$t_н$=-30° $t_н$=-40°
П2.4	5.904-12 вып.1-28	Секция приемная без фильтра с воздушной заслонкой КВУ 1600×1000 АУ2 с электроприводом мэо-4/63-0,63	1		
П2.5	5.904-12 вып.1-35	Утепление электропривода воздушной заслонки при $t_н$=-40°С	1		
П2.6	5.904-5	Вставка гибкая ВВ2З	1		
П2.7		Тоже ВН16	1		

Марка, поз.	Обозначение	Наименование	Кол	Масса ед. кг.	Примеч.
П2.8	5.904-4	Дверь герметическая утепленная Ду 1,25×0,5	1		
		П3 (2ПК-20 - левое исполнение)			
П3.1		Агрегат вентиляторный А10-3, компл	1	837	
		а. Вентилятор радиальный ВЦ4-70 №10 с колесом Дном. положение ЛО° исполнение 6			
		б. Электродвигатель 4А132 МВ 960 об/мин N 7,5 кВт.			
П3.2	5.904-12 вып.1-1	Секция соединительная	1		
П3.3	5.904-12, вып.1-15	Секция калориферная с однорядной секцией подогрева			
		калорифер типа КВС10А-П	3		$t_н$=-20°
		Калорифер типа КВБ10А-П	3		$t_н$=-30°
		Калорифер типа КВБ10А-П	4		$t_н$=-40°
П3.4	5.904-12, вып.1-28	Секция приемная без фильтра с воздушной заслонкой КВУ 1600×1000 АУ2 с электроприводом мэо-4/63-0,63	1		
П3.5	5.904-12, вып.1-35	Утепление электропривода воздушной заслонки при $t_н$=-40°С	1		
П3.6	5.904-5	Вставка гибкая ВВ2З	1		
П3.7		Тоже, ВН16	1		
П3.8	5.904-4	Дверь герметическая утепленная Ду 1,25×0,5	1		

Марка, поз.	Обозначение	Наименование	Кол	Масса ед. кг	Прим.
		П4 (2ПК-10 (правое исполнение)			
П4.1		Агрегат вентиляторный А5090-2 компл.	1	117	
		а. Вентилятор радиальный ВЦ4-70 №5 с колесом 0,9 Дном. положение ПРО°, исполнение 1			
		б. Электродвигатель 4АВ0В4 1410 об/мин N 1,5 кВт			
П4.2	5.904-12, вып.1-1	Секция соединительная	1		
П4.3	5.904-12, вып.1-15	Секция калориферная с однорядной секцией подогрева			
		Калорифер типа КВС 10А-П	2		$t_н$=-20° $t_н$=-30°
		Калорифер типа КВС10А-П	2		$t_н$=-40°
П4.4	5.904-12, вып.1-28	секция приемная без фильтра с воздушной заслонкой КВУ 600×1000 АУ2 с электроприводом мэо-1,6/25-0,25 П	1		
П4.5	5.904-12, вып.1-35	Утепление эл. привода воздушной заслонки при $t_н$=-40°	1		
П4.6	5.904-5	Вставка гибкая ВВ20	1		
П4.7	5.904-5	Тоже, ВНА13	1		
П4.8	5.904-4	Дверь герметическая утепленная Ду 1,25×0,5	1		

24

ГИП	Заславский		08.86
Н.контр.	Ширман		08.86
Нач.отд.	Гимпленко		08.86
Гл.спец.	Ширман		08.86
Рук.гр.	Катинер		08.86

ТП 411-2-179.86 ОВ

Цех по производству паркета с сушильными камерами мощностью 200 тыс. м² паркета в год

Стадия	Лист	Листов
Р.П.	18	

Спецификация отопительно-вентиляционных установок

Госгражданпроект СССР Киевский филиал Союзгипролесхоз

Привязан:

Инв. №

9544/2

Копировал Краснова

Формат А2

Альбом III

Типовой проект 411-2-179.86

Разрез 1-1

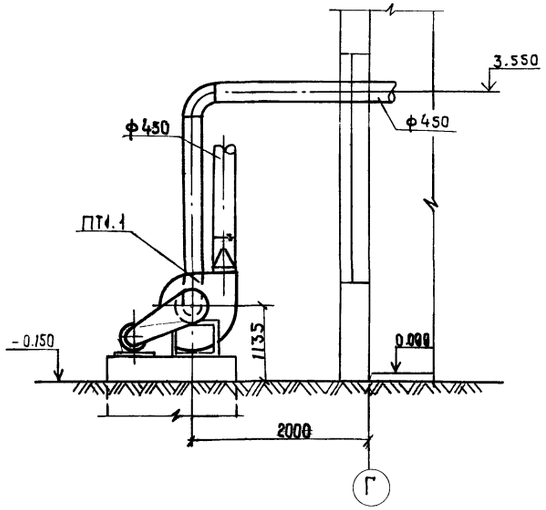

Разрез 2-2

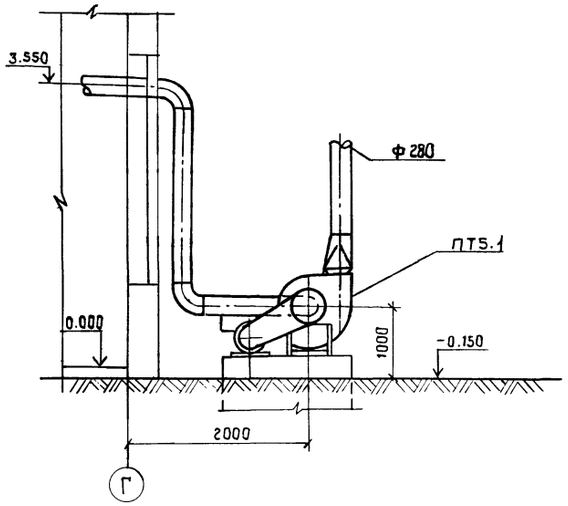

Разрез 3-3

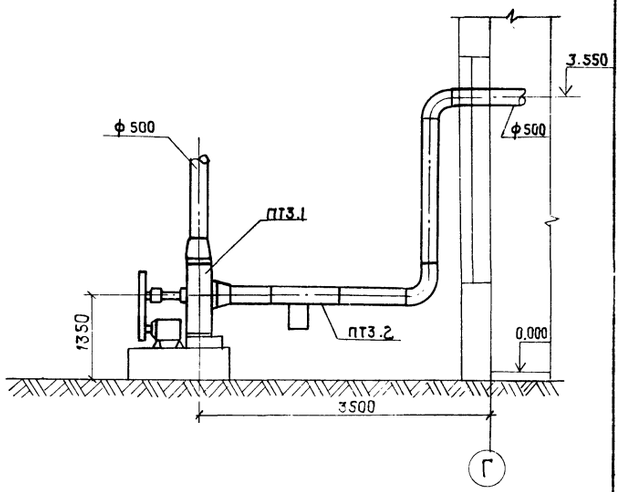

План ПТ1, ПТ2

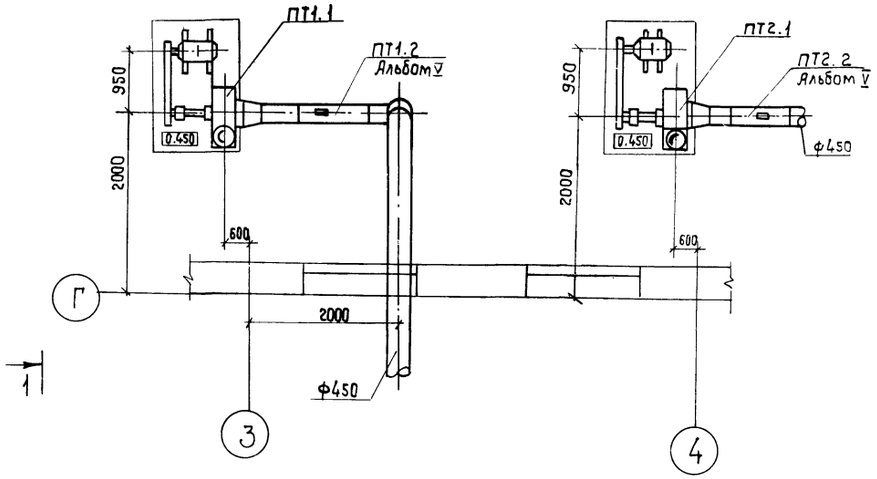

План ПТ3, ПТ4, ПТ5

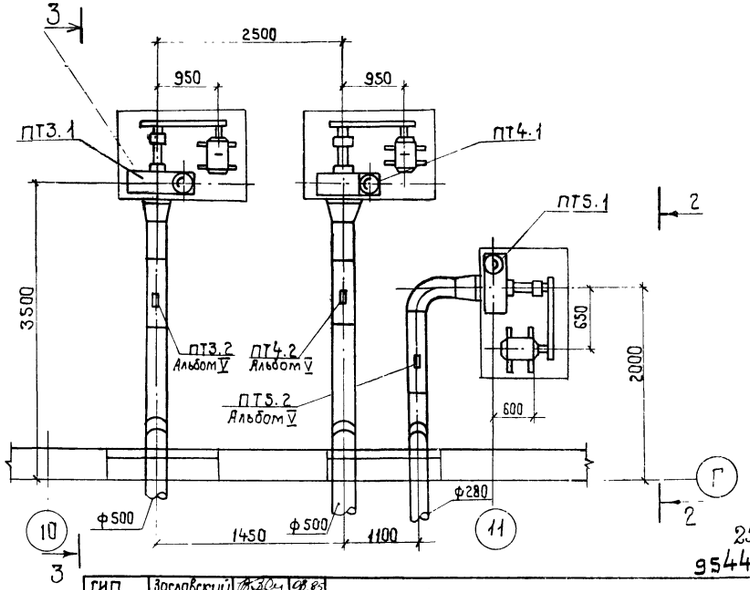

ГИП	Заславский		08.85
Н.контр.	Ширман		08.85
Нач.отд.	Пилипенко		08.85
Гл.спец.	Ширман		08.85
Рук.гр.	Катинер		08.85

ТП 411-2-179.86 ОВ

Привязан:

Инв. №

Цех по производству паркета с сушильными камерами мощностью 200 тыс. м² паркета в год

Стадия	Лист	Листов
Р.П.	19	

Установка систем ПТ1, ПТ2, ПТ3, ПТ4, ПТ5.

Киевский филиал Союзгипролесхоз

25
95442

Копировал Краснова

Формат А2

План расположения циклонов

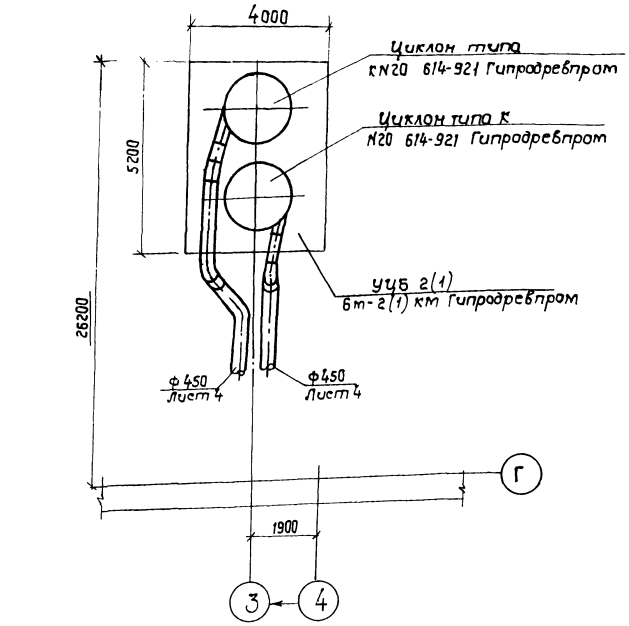

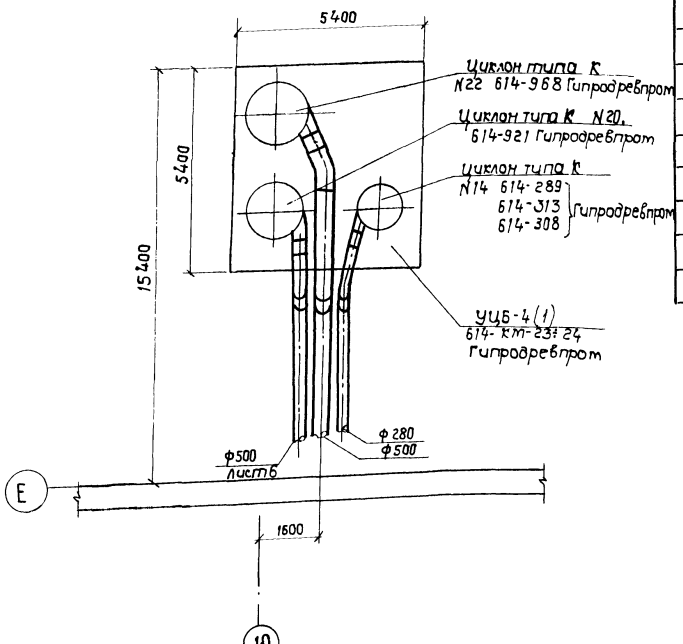

Спецификация пневмотранспортных установок ПТ1÷ПТ5

Марка	Обозначение	Наименование	Кол.	Масса ед. кг	Примечание
		ПТ1, 2			
ПТ1.1		Агрегат вентиляторный			
ПТ2.1		П8-4а, компл.	1	895	
		а. вентилятор радиальный пылевой			
		В-ЦП6-45-8 исполнение 6, положение ПрО°			
		б. Электродвигатель 4А200 М4 n=1475 об/мин N=37 квт			
ПТ1.2	Альбом V	Уловитель крупных			
ПТ2.2		отходов для ф 450	1		
		ПТ3, 4			
ПТ3.1		Агрегат вентиляторный П8-4а, компл	1	895	
ПТ4.1		а. вентилятор радиальный пылевой			
		В-ЦП6-45-8 исполнение 6, положение Л0°			
		б Электродвигатель 4А200М4 n=1475 об/мин N=37 квт			
ПТ3.2	Альбом V	Уловитель крупных			
ПТ4.2		отходов для ф 500	1		

Марка	Обозначение	Наименование	Кол.	Масса ед. кг	Примечание
		ПТ5			
ПТ5.1		Агрегат вентиляторный Р5-4, компл	1	337	
		а. вентилятор радиальный пылевой В-ЦП7-40-5 исп.6 положение ПрО°			
		б. Электродвигатель 4А132 М4 n=1450 об/мин N=11 квт.			
ПТ5.2	Альбом V	Уловитель крупных отходов для ф 280	1		

26

9544/2

ГИП	Заславский		08.85
Н.контр.	Ширман		08.85
Нач.отд.	Пилипенко		08.85
Гл.спец.	Ширман		08.85
Рук.гр.	Катинер		08.85

ТП 411-2-179.86 ОВ

Привязан:

Инв. №

цех по производству паркета с сушильными камерами мощностью 200 тыс. м² паркета в год	Стадия	Лист	Листов
	Р.П.	20	
План расположения циклонов. Спецификация пневмотранспортных установок ПТ1-ПТ5	Киевский филиал Союзгипролесхоз		

Копировал Краснова

Формат А2

Узел управления

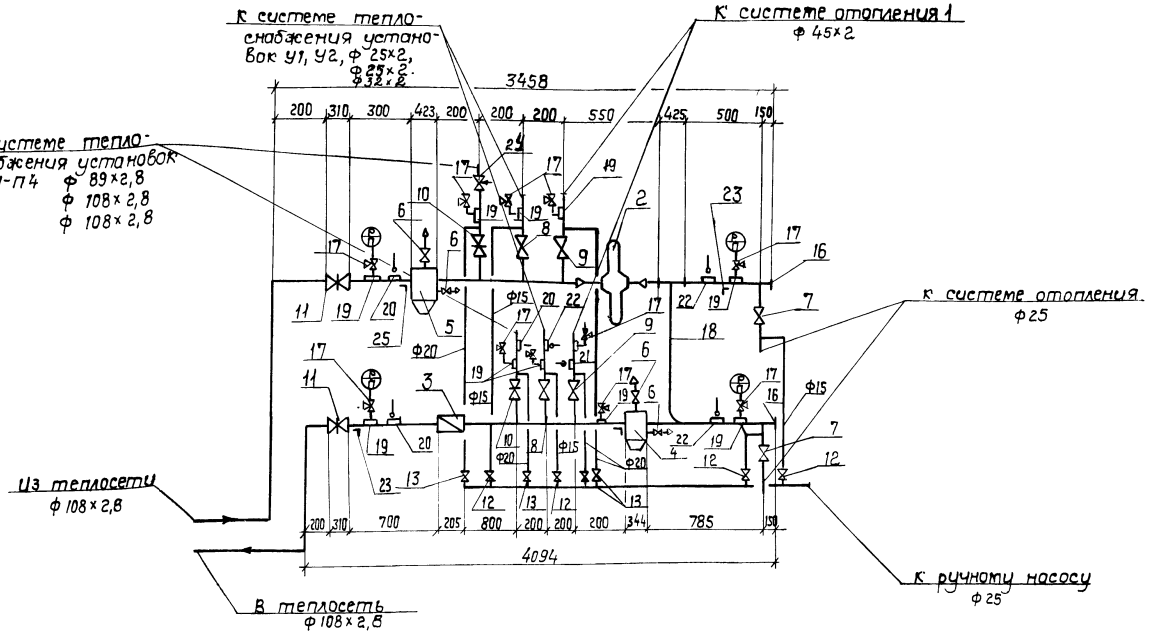

План

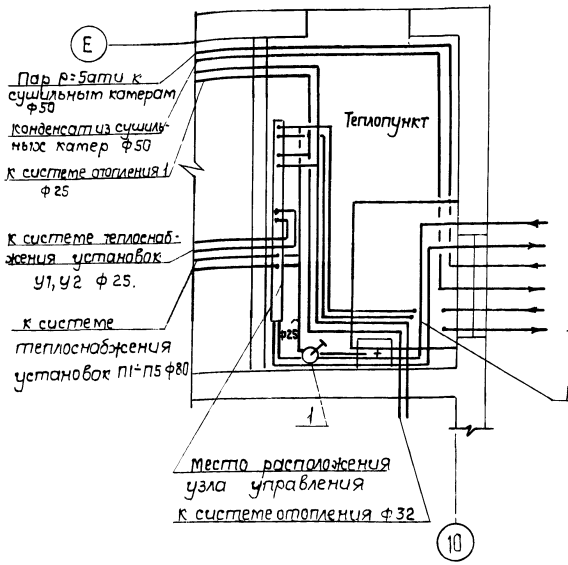

Схема обвязки насоса

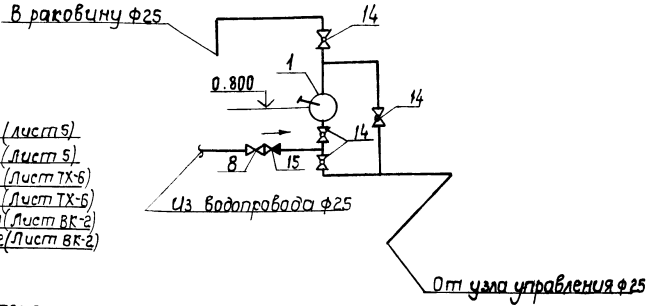

Спецификация теплового узла.

1		Насос ручной „Родник"	1	16	
2		Универсальный регулятор расхода и давления УРРД-25	1		
3		Водомер турбинный ВТГ-80	1		
4	4.903-10, в. 8	Грязевик абонентский Т34.01	1		
5		Т34.05	1		
6	Каталог ЦКБА	Вентиль запорный муфтовый 15кч 18п1 ф15	4		
7		ф25	2		
8	Каталог ЦКБА	Вентиль запорный муфтовый 15кч 18п1 ф20	2		
		ф25	3		
9	Каталог ЦКБА	Вентиль запорный фланцевый 15к419п1 ф40	2		
10	Каталог ЦКБА	Задвижка параллельная 30ч6бр ф80	2		
11		ф100	2		
12	Каталог ЦКБА	Кран проходной пробковый 11ч8бк ф15	4		
13		ф20	4		
14		ф25	4		
15	Каталог ЦКБА	Клапан обратный муфтовый 16б16к ф25	1		
16	4.903-10	Заглушка Т115.05	2		
17	Каталог ЦКБА	Кран трехходовой для манометра 14М1-16	11		
18	40с10бк	Элеватор водоструйный №1 dс = 3 мм	1		
19		Закладная деталь для установки манометра типа ЗКЧ-46-70	11		
20		Закладная деталь для установки термометра			
20		10-3КЧ-1-75	3		
21		3-3КЧ-3-75	1		
22		18-3КЧ-2-75	3		
23		Металлоконструкции		55	
24	Каталог ЦКБА	Регулятор давления РК-1	1		27

ГИП	Заславский		08.85
Нач.отд.	Пилипенко		08.85
Гл.спец.	Ширман		08.85
Рук.гр.	Камынер		08.85
Н.контр.	Ширман		09.85

ТП 411-2-179.86 ОВ

Цех по производству паркета с сушильными камерами мощностью 200тыс. м² паркета в год

Стадия	Лист	Листов
Р.П.	21	

Теплопункт

Госпромстроя СССР Союзгипролесхоз Киевский филиал

Привязан:

Инв. №

9544/2

Копировал Краснова

Формат А2

Альбом

Типовой проект 411-2-179.86

Бланк заказа N1

На приточную вентиляционную камеру
типа 2ПК-20 ___
Серии 5.904-12 ___
Количество камер по данному бланку-заказу 1
Исполнение камеры правое ~~левое~~ (ненужное зачеркнуть)
Вентилятор Л10-3 ___ ___ ___ (обозначение по руководству)
Тип вентилятора ВЦ4-70 ___ N 10 ___ ___
Схема исполнения 6 ___ ___ К-во 1 ___
Электродвигатель 4А132 М6 (тип) мощность, квт 7,5
Число оборотов вентилятора в минуту 670
Положение корпуса вентилятора (гост 5976-73) 315°
Направление вращения колеса, правое, ~~левое~~ (ненужное зачеркнуть)
Калориферная секция с калориферами по гост 7201-70
КВС 10А-П $t_н$=-20° 3 шт. КВБ 10А-П $t_н$=-30° 3 шт.
КВС 10А-П $t_н$=-40° 6 шт.

Количество рядов калорифера по ходу воздуха один, для $t_н$=-20°,-30°С; два - для $t_н$=-40°.
Последний ряд калориферов, полный, ~~неполный~~ (ненужное зачеркнуть).
Секция орошения ~~есть~~, нет (ненужное зачеркнуть)
Приемная секция ~~с фильтром~~, без фильтра (ненужное зачеркнуть)
Утепленная заслонка П1600×1000 Э для $t_н$=-20°, 1 шт (обозначение количество)
КВУ1600×1000АУ2-1 шт, для $t_н$=-30°, -40°С -1 шт.
Привод утепленной заслонки МЭО-4/63-0,63 1 шт (тип, количество)

Реквизиты заказчика ___ ___ ___ ___ ___
___ ___ ___ ___ ___ ___ ___ ___
Заказчик ___ ___ ___ ___ ___ ___ ___

Бланк заказа N2.

На приточную вентиляционную камеру
типа 2ПК-31,5 ___
серии 5.904-12 ___
Количество камер по данному бланку-заказу 1.
Исполнение камеры правое ~~левое~~ (ненужное зачеркнуть)
Вентилятор А10-3 ___ ___ (обозначение по руководству)
Тип вентилятора ВЦ4-70 ___ N 10 ___ ___
Схема исполнения 6 ___ ___ К-во 1 ___
Электродвигатель 4А160S6 (тип) мощность, квт 11,0
Числа оборотов вентилятора в минуту 970.
Положение корпуса вентилятора (гост 5976-73) 270°
Направление вращения колеса, правое, ~~левое~~ (ненужное зачеркнуть)
Калориферная секция с калориферами по гост 7201-70.
КВС 12А-П, $t_н$=-30°-40°С 2шт КВБ 12АП $t_н$=-20 2шт.

Количество рядов калорифера по ходу воздуха один для $t_н$=-20°, два - для $t_н$=-30°, -40°С.
Последний ряд калориферов, полный, ~~неполный~~ (ненужное зачеркнуть)
Секция орошения ~~есть~~, нет (ненужное зачеркнуть).
Приемная секция ~~с фильтром~~, без фильтра (ненужное зачеркнуть)
Утепленная заслонка П1600×1000 Э для $t_н$=-20° 1шт. (обозначение количество)
КВУ1600×1000 АУ2 для $t_н$=-30, -40°С 1 шт.
Привод утепленной заслонки МЭО-4/63-0,63 1 шт. (тип, количество)

Реквизиты заказчика ___ ___ ___ ___ ___
___ ___ ___ ___ ___ ___ ___ ___
Заказчик ___ ___ ___ ___ ___ ___ ___

Бланк заказа N3.

На приточную вентиляционную камеру
типа 2ПК-20 ___
Серии 5.904-12 ___
Количество камер по данному бланку-заказу 1
Исполнение камеры ~~правое~~ левое (ненужное зачеркнуть)
Вентилятор А10-3 ___ ___ ___ (обозначение по руководству)
Тип вентилятора ВЦ4-70 ___ N 10 ___ ___
Схема исполнения 6 К-во 1
Электродвигатель 4А132 М6 (тип) мощность, квт 7,5
Число оборотов вентилятора в минуту 960
Положение корпуса вентилятора (гост 5976-73) 0°
Направление вращения колеса, ~~правое~~, левое (ненужное зачеркнуть)
Калориферная секция с калориферами по гост 7201-70
КВС 10А-П $t_н$=-20°С 3 шт. КВБ 10А-П $t_н$=-30°С 3шт.
КВБ 10А-П $t_н$=-40°С 4 шт

Количество рядов калорифера по ходу воздуха один для $t_н$=-20°,-30°С; два - для $t_н$=-40°С.
Последний ряд калориферов, ~~полный~~, неполный (ненужное зачеркнуть)
Секция орошения ~~есть~~, нет (ненужное зачеркнуть).
Приемная секция с ~~фильтром~~, без фильтра (ненужное зачеркнуть).
Утепленная заслонка П1600×1000 Э для $t_н$=-20°С 1шт (обозначение количество)
КВУ1600×1000АУ2 - 1 шт для $t_н$=-30°, -40°С - 1шт.
Привод утепленной заслонки МЭО-4/63-0,63 1 шт. (тип, количество)

Реквизиты заказчика ___ ___ ___
___ ___ ___ ___ ___ ___
Заказчик ___ ___ ___ ___ ___

Бланк заказа N4

На приточную вентиляционную камеру
типа 2ПК-10 ___ ___
Серии 5.904-12 ___
Количество камер по данному бланку-заказу 1.
Исполнение камеры правое ~~левое~~ (ненужное зачеркнуть)
Вентилятор А5090-2 ___ ___ ___ (обозначение по руководству)
Тип вентилятора ВЦ4-70 ___ N 5 ___ ___ ___
Схема исполнения 1 ___ ___ К-во 1 ___ ___
Электродвигатель 4А80В4 (тип) мощность, квт 1,5
Число оборотов вентилятора в минуту 1410
Положение корпуса вентилятора (гост 5976-73) 0°
Направление вращения колеса, правое, ~~левое~~ (ненужное зачеркнуть)
Калориферная секция с калориферами по гост 7201-70.
КВС 10А-П ___ 3 шт.

Количество рядов калорифера по ходу воздуха один
Секция орошения ~~есть~~, нет (ненужное зачеркнуть)
Приемная секция с фильтром, ~~без фильтра~~
Уплотненная заслонка П1000×500 для $t_н$=-20° 1шт, (обозначение количество КВУ 600×1000 АУ2 для $t_н$=-30°, -40°С - 1шт.
Привод утепленной заслонки МЭО-1,6/25-0,25И 1шт (тип, количество) для $t_н$=-20°; МЭО-4/63-0,63 для $t_н$=-30°, -40°С.

Реквизиты заказчика ___ ___ ___
___ ___ ___ ___ ___ ___
Заказчик ___ ___ ___ ___

9544/2

ГИП	Заславский			68.85
Н. контр.	Ширман			68.85
Нач. отд.	Пилипенко			68.85
Гл. спец.	Ширман			68.85
Рук. гр.	Каминер			68.85

ТП 411-2-179.86 ОВ

Цех по производству паркета с сушильными камерами мощностью 200 тыс. м² паркета в год

Стадия	Лист	Листов
РП	22	

Бланк-заказ на приточные установки П1, П2, П3, П4.

Киевский филиал Союзгипролесхоз

(28)

Привязан

Инв. №

Копировал Герман

Формат А2

gost.e-ecolog.ru