ТИПОВОЙ ПРОЕКТ

411-2-170.86

Цех по производству щитового паркета мощностью 100 тыс. м² в год

Альбом VII

ЧАСТЬ II

Чертежи нестандартизированного оборудования

21506-08

gost.e-ecolog.ru

Инв. № подл. | Подп. и дата | Взам. инв. № 21506-08

ЦЕНТРАЛЬНЫЙ ИНСТИТУТ ТИПОВОГО ПРОЕКТИРОВАНИЯ
ГОССТРОЯ СССР
КИЕВСКИЙ ФИЛИАЛ
г. Киев-57 ул. Эжена Потье № 12

66/8
Заказ № 5868 Инв. № 21506-08 Тираж 130

Сдано в печать 2/06 198 7 Цена 3-88

ТИПОВОЙ ПРОЕКТ

411-2-170.86

Цех по производству щитового паркета мощностью 100 тыс. м² в год

Состав проекта:

Альбом I	Общая пояснительная записка. Технология производства.
Альбом II	Архитектурные решения. Конструкции железобетонные, металлические и деревянные.
Альбом III	Внутренние водопровод и канализация. Отопление и вентиляция.
Альбом IV	Электротехническая часть. Связь и сигнализация. Автоматизация отопления и вентиляции.
Альбом V	Чертежи строительных изделий.
Альбом VI	Чертежи заданий заводам — изготовителям.
Альбом VII	Чертежи нестандартизированного оборудования. Часть I. Часть II
Альбом VIII	Спецификации оборудования.
Альбом IX	Ведомости потребности в материалах.
Альбом X	Сметы.

Альбом VII

Часть II

Разработан институтом
„Союзгипролесхоз"

Главный инженер института А.И.Писаренко
Главный инженер проекта А.В.Маричева

Утвержден Гослесхозом СССР
протокол от 18.12 1985г. № 23
Введен в действие институтом „Союзгипролесхоз"
приказ от 25.07 1986г. № 104

№ 21506-08

Формат	Зона	Поз.	Обозначение	Наименование	Кол.	Примечание
				Документация		
А2			НО15.11.00.000СБ	Сборочный чертеж		
А3			НО15.11.00.000 Э3	Схема электрическая принципиальная		
				Сборочные единицы		
А4		1	НО15.11.02.000	Рама верхняя	1	
А4		2	НО15.11.03.000	Рычаг	2	
А4		3	НО15.11.04.000	Рычаг	2	
А4		4	НО15.11.05.000	Гайка-толкатель	1	
А4		5	НО15.11.06.000	Корпус подшипника	2	
А4		6	НО15.11.07.000	Ось толкателя	2	
				Детали		
А4		10	НО15.11.00.001	Винт	1	
А4		11	НО15.11.00.002	Втулка	2	
А4		12	НО15.11.00.003	Прокладка	4	
		13	-01	Прокладка	4	
А4		14	НО15.11.00.004	Крышка	6	
А4		15	НО15.11.00.005	Ось	4	

НО15.11.00.000

Изм.	Лист	№ докум.	Подп.	Дата
Разраб.	Гледова			
Пров.	Спиридонов			
Рук. гр.	Гледова			
Н. контр.	Спиридонов			
Утв.	Рогачев			

Стол подъемный

Лит.	Лист	Листов
	1	6

СОЮЗГИПРОЛЕСХОЗ

Копировал | Формат А4

Формат	Зона	Поз.	Обозначение	Наименование	Кол.	Примечание
		51		Шпонка 10×8×70		
				ГОСТ 23360-78*	1	
		52		Штифт 6Н×16		
				ГОСТ 3128-70*	4	
		53		Болт 1.1 М16×300В Ст3пс		
				ГОСТ 24379.1-80	4	
				Прочие изделия		
		55		Шина роликовая		033 «Лесхозмаш» г. Брянск
				Ш-Р-1 ТУ-56-82-77		
			Перетянные данные для исполнений НО15.11.00.000			
				Сборочные единицы		
		56	НО15.11.01.000	Рама нижняя	1	
				Детали		
		57	НО15.11.00.011	Флажок	2	
				Стандартные изделия		
		58		Мотор-редуктор МП32-40-56-Ц У3 ГОСТ 21355-75		
		59		Муфта упругая втулочно пальцевая 250-35-I.1-У3 ГОСТ 21424-75		

НО15.11.00.000 | Лист 4

Копировал | Формат А4

Формат	Зона	Поз.	Обозначение	Наименование	Кол.	Примечание
А4		16	НО15.11.00.006	Ось	2	
А4		17	НО15.11.00.007	Настил	1	
А4		18	НО15.11.00.008	Ограждение	1	
А4		19	НО15.11.00.009	Крышка	8	
				Стандартные изделия		
		22		Кольцо СП-52-39-5 ГОСТ 6308-71*	1	
		23		Кольцо СП-57-44-5 ГОСТ 6308-71*	1	
		24		Крышка 1-80-41 ГОСТ 11641-73*	1	
		25		Крышка 1-80-46 ГОСТ 11641-73*	2	
		26		Крышка 21-80 ГОСТ 18511-73*	1	
		27		Мотор-редуктор МП2-40-56-Ц У3 ГОСТ 21355-75*	1	
		28		Муфта упругая втулочно-пальцевая 250-35-I-1-У3 ГОСТ 21424-75*	1	
		29		Подшипник 306 ГОСТ 8338-75	14	
		30		Подшипник 7508 ГОСТ 333-79	2	
		31		Масленка 1.346 ГОСТ 19853-74	2	
		32		Болт М12×40.58.05 ГОСТ 7798-70*	4	
		33		Болт М12×50.58.05 ГОСТ 7798-70*	8	
		34		Винт М6×16.58.05 ГОСТ 17475-80*	16	

НО15.11.00.000 | Лист 2

Копировал | Формат А4

Формат	Зона	Поз.	Обозначение	Наименование	Кол.	Примечание
		35		Винт М5×50.58.05 ГОСТ 17473-80*	4	
		36		Винт М6×12.58.05 ГОСТ 1491-80*	50	
		37		Винт М8×22.58.05 ГОСТ 1491-80*	24	
		38		Винт М8×12.58.05 ГОСТ 1476-84*	7	
		39		Гайка М12.6.05 ГОСТ 5915-70*	12	
		40		Гайка М16.6.05 ГОСТ 5915-70*	8	
		41		Гайка М20.6.05 ГОСТ 5915-70*	2	
		42		Шайба 5.65Г.05 ГОСТ 6402-70*	4	
		43		Шайба 6.65Г.05 ГОСТ 6402-70*	50	
		44		Шайба 8.65Г.05 ГОСТ 6402-70*	24	
		45		Шайба 12.65Г.05 ГОСТ 6402-70*	12	
		46		Шайба 12.02.05 ГОСТ 11371-78*	4	
		47		Шайба 16.02.05 ГОСТ 11371-78*	8	
		48		Шайба 20.02.05 ГОСТ 11371-78*	2	
		49		Шпилька М12-6g×30.58 ГОСТ 22032-76*	4	
		50		Шпилька М16-6g×55.58 ГОСТ 22032-76*	8	

НО15.11.00.000 | Лист 3

Копировал | Формат А4

Альбом VII 4.11

Типовой проект 411-2-170.86

Н015.11.00.000 СБ

Рис.1

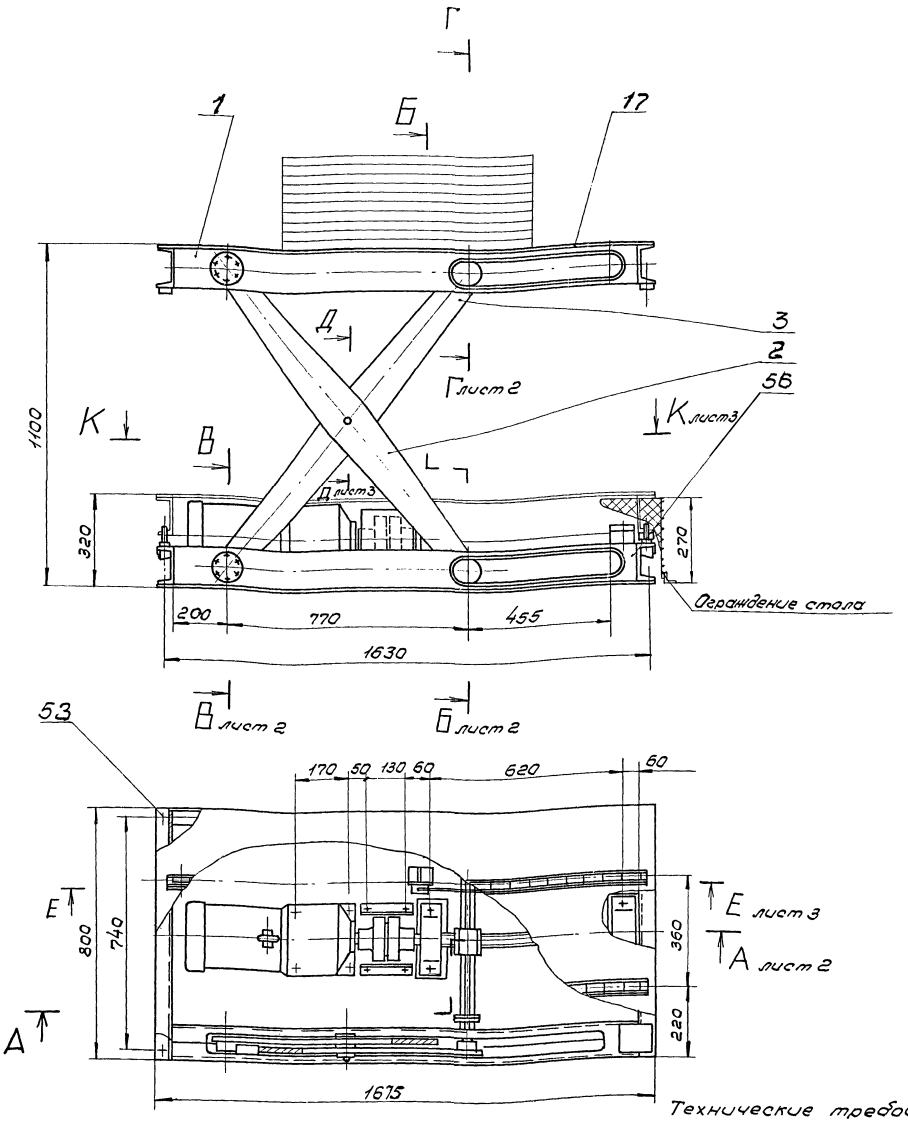

Техническая характеристика.

1. Предназначен для механизации загрузки и разгрузки деревообрабатывающих станков путем поддержания постоянного уровня загрузки или разгрузки станков в процесе их работы.
2. Размеры верхней платформы
   - длина, мм — 1675
   - ширина, мм — 800
3. Высота подъема платформы, мм — 780
4. Грузоподъемность, кгс — 500
5. Скорость подъема платформы, мм/с — 10
6. Привод:
   - мотор-редуктор МПз 2-40-56-ЦУЗ ГОСТ 21356-75.
   - мощность, кВт — 1,5

Технические требования

1. Размеры для справок.
2. Электромонтаж проводов и разводку трубопроводов произвести согласно схеме электрической принципиальной Н015.11.00.000Э3
3. Точность установки стола подъемного 0,5 на 1000мм.
4. Подъем и опускание платформы должны происходить плавно, без рывков и заеданий.
5. Окраску произвести в соответствии с СН 181-70 по технологии завода-изготовителя.
6. Ограждение стола высотой не менее 270мм выполнить по месту.

57

21506-08

Обозначение	Рис.	Примечание
Н015.11.00.000	1	
-01	2	Для установки в помещении категории А по ОСТ 1 [illegible]-72

Изм.	Лист	№ докум.	Подп.	Дата
Разраб.		Гледова		
Пров.		Спиридонов		
Рук. гр.		Гледова		
Рук. сект.		Спиридонов		
Н. контр.		Спиридонов		
Утв.		[illegible]		

Н015.11.00.000 СБ

Стол подъемный Сборочный чертеж

Лит.	Масса	Масштаб
	650	1:10

Лист 1 Листов 5

СОЮЗГИПРОЛЕСХОЗ

Инв. № подл. | Подп. и дата | Взам. инв. № | Инв. № дубл. | Подп. и дата

Формат

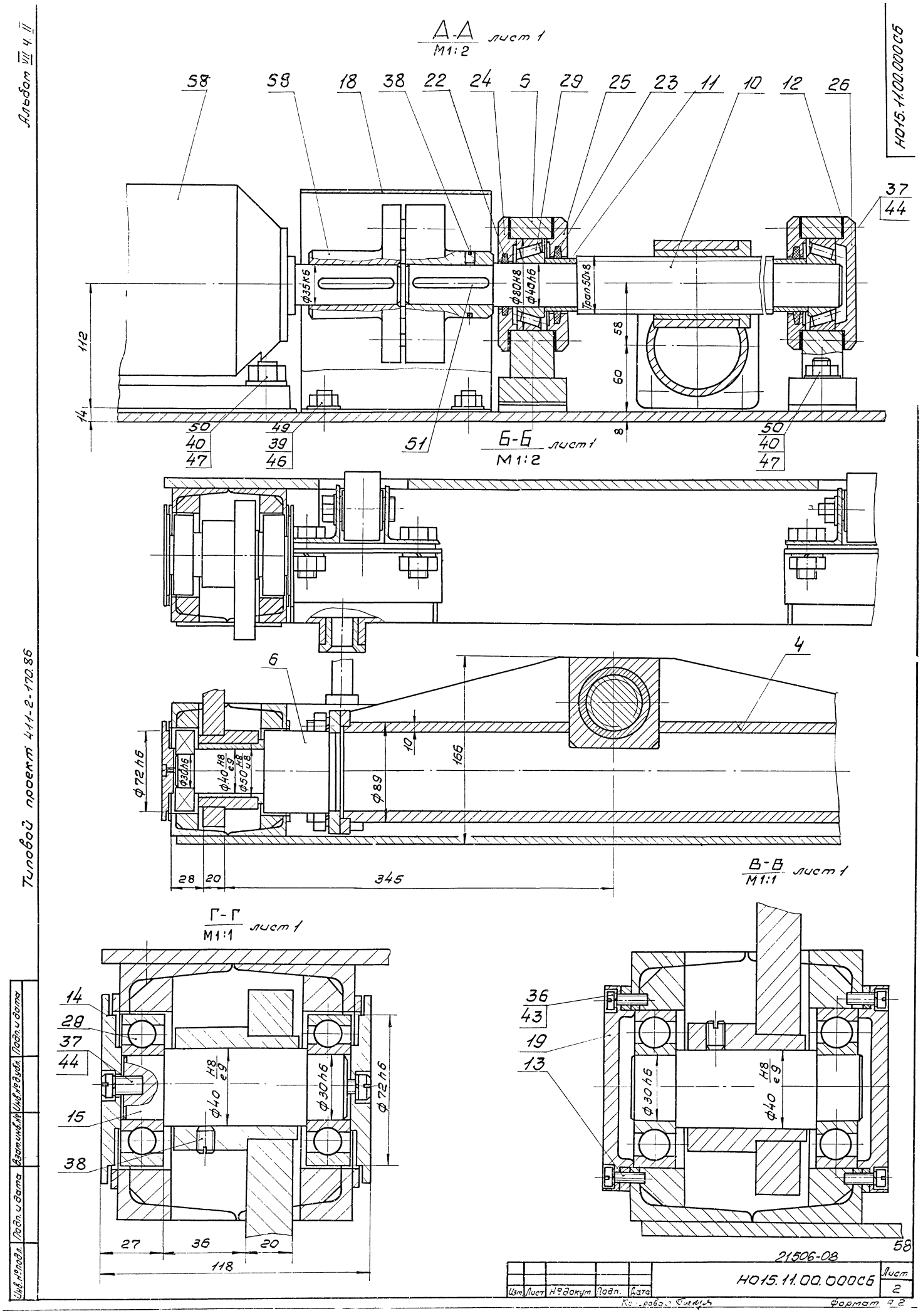

Альбом VII ч. II
Типовой проект 411-2-170.86
Н015.11.00.000СБ
А-А лист 1
М1:2
58
59
18
38
22
24
5
29
25
23
11
10
12
26
37
44
Ф35к6
Ф80Н8
Ф40Н6
Трап50х8
112
14
58
60
8
50
40
47
49
39
46
51
Б-Б лист 1
М1:2
6
4
Ф72h6
Ф30h6
Ф40 H8/e9
Ф50 H8/u8
Ф89
10
166
28
20
345
В-В лист 1
М1:1
Г-Г лист 1
М1:1
14
28
37
44
15
38
Ф40 H8/e9
Ф30h6
Ф72h6
27
36
20
118
36
43
19
13
Ф30h6
Ф40 H8/e9
58
21506-08
Н015.11.00.000СБ
Лист 2
Изм. Лист Н° докум. Подп. Дата
Формат А2
Инв. № подл. Подп. и дата Взам. инв. № Инв. № дубл. Подп. и дата

Е-Е лист 1
м 1:2

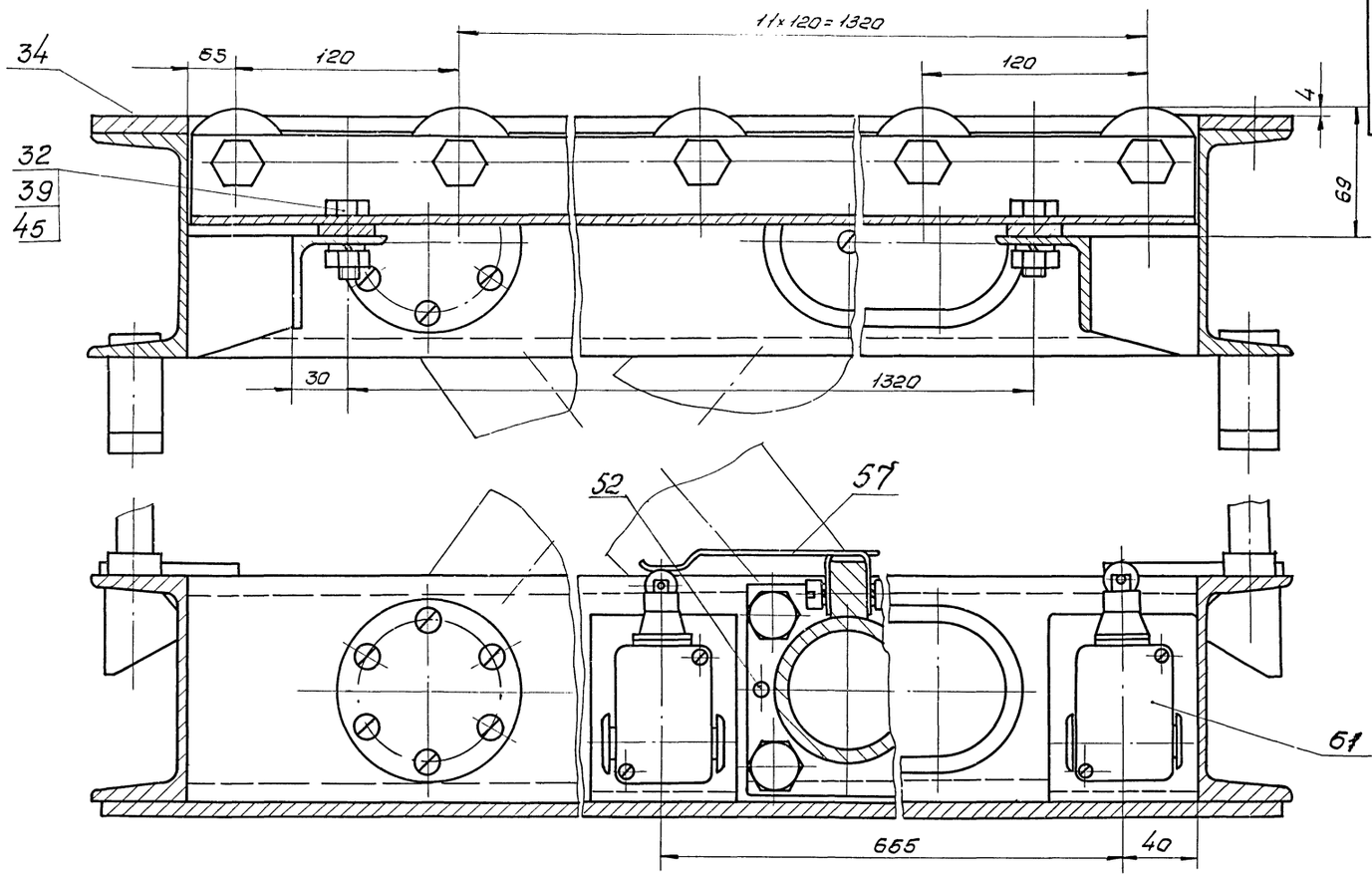

К-К лист 1
м 1:2

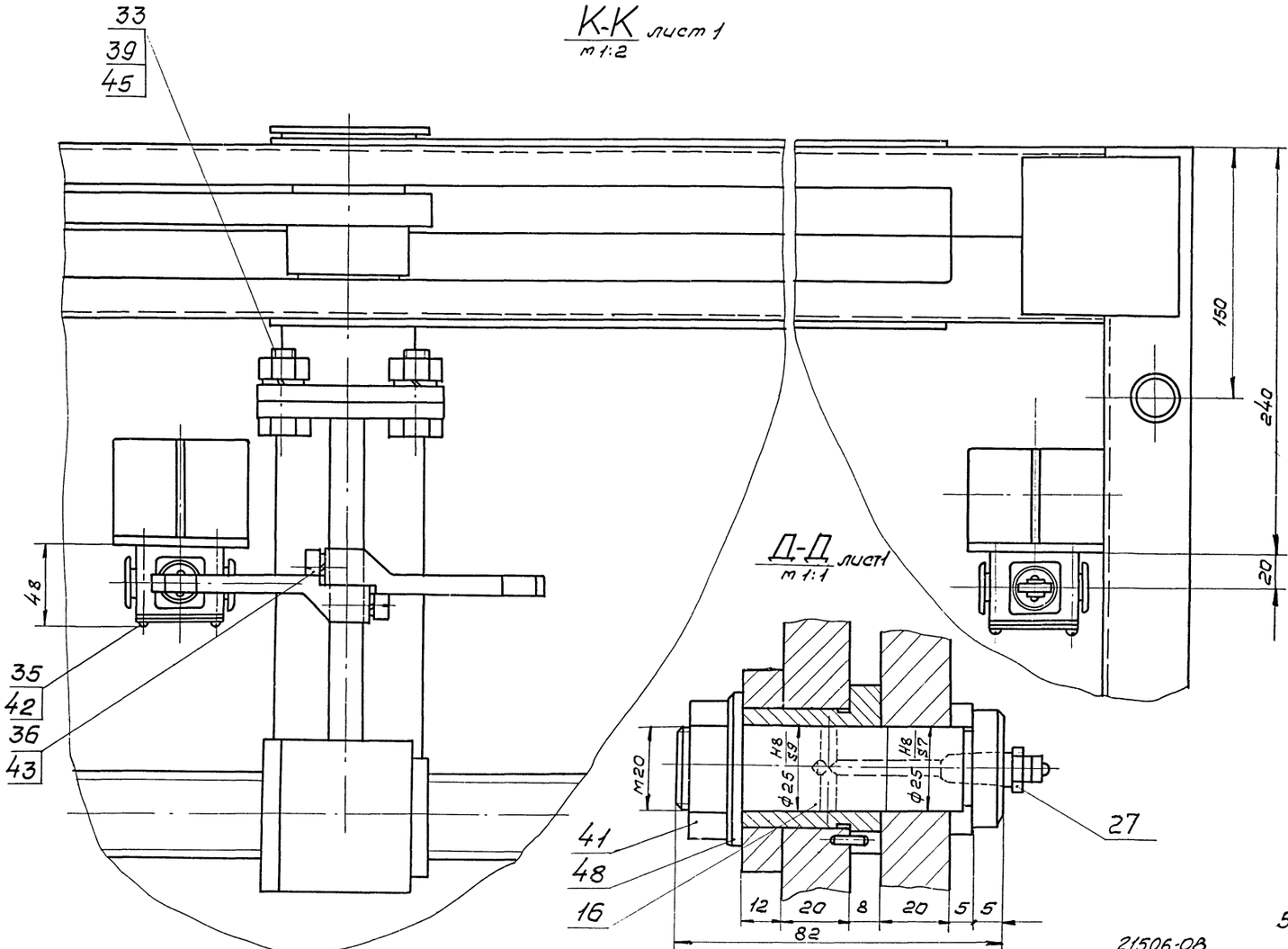

Д-Д лист 1
м 1:1

Типовой проект 411-2-170.86

Инв.№подл. | Подп.и дата | Взам.инв.№ | Инв.№дубл. | Подп.и дата
Изм. Лист №докум. Подп. Дата
Копировал Формат А4

Альбом VII ч.II

Типовой проект 411-2-170.86

Подл. и дата | Инв.№подл. | Взам.инв.№ | Инв.№дубл. | Подп. и дата

НО15.11.00.003

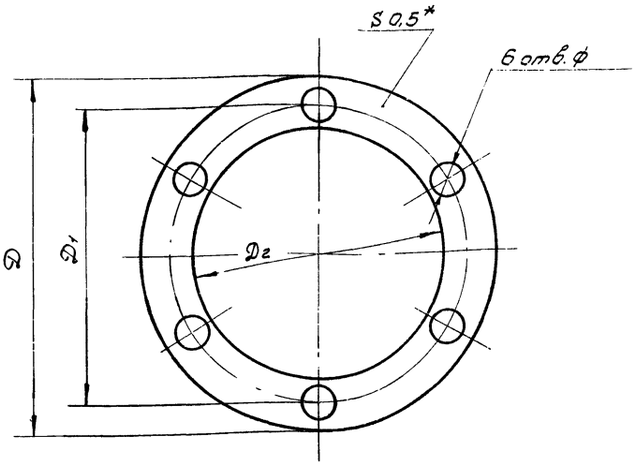

Обозначение	Размеры, мм D	D1	D2	ф	Масса, кг
НО15.11.00.003	120	105	81	9	0,003
-01	95	80	73	7	0,002

1.* Размер для справок.

2. Размеры обеспеч. инстр.

Изм.	Лист	№докум.	Подп.	Дата
Разраб.		Гурьякова		
Пров.		Гледова		
Рук.гр.		Гледова		
Рук.сект.		Спиридонов		
Н.контр.		Спиридонов		
Утв.		Спиридонов		

НО15.11.00.003

Прокладка

Лит.	Масса	Масштаб
	См. табл.	1:1

Лист | Листов 1

Пергамит ПОН-0,5 ГОСТ 481-80*

СОЮЗГИПРОЛЕСХОЗ

Копировал | Формат А4

Альбом VII ч.II

Типовой проект 411-2-170.86

Подл. и дата | Инв.№подл. | Взам.инв.№ | Инв.№дубл. | Подп. и дата

НО15.11.00.002

Rz40 (▽)

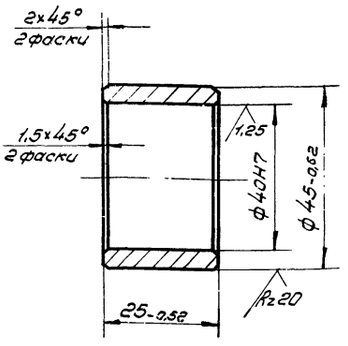

Изм.	Лист	№докум.	Подп.	Дата
Разраб.		Гурьякова		
Пров.		Гледова		
Рук.гр.		Гледова		
Рук.сект.		Спиридонов		
Н.контр.		Спиридонов		
Утв.		Спиридонов		

НО15.11.00.002

Втулка

Лит.	Масса	Масштаб
	0,1	1:1

Лист | Листов 1

Ст 3пс ГОСТ 380-71*

СОЮЗГИПРОЛЕСХОЗ

Копировал | Формат А4

Альбом VII ч.II

Типовой проект 411-2-170.86

Подл. и дата | Инв.№подл. | Взам.инв.№ | Инв.№дубл. | Подп. и дата

НО15.11.00.004

Rz40 (▽)

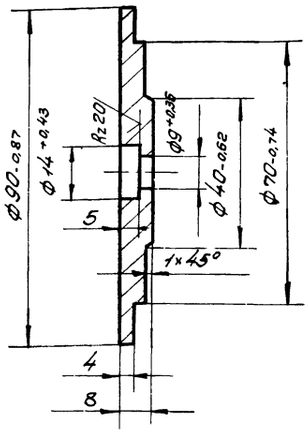

1. 240... 270 НВ.

2. Предельные отклонения размеров $\pm \frac{IT14}{2}$.

3. Острые кромки притупить.

Изм.	Лист	№докум.	Подп.	Дата
Разраб.		Гурьякова		
Пров.		Гледова		
Рук.гр.		Гледова		
Рук.сект.		Спиридонов		
Н.контр.		Спиридонов		
Утв.		Спиридонов		

НО15.11.00.004

Крышка

Лит.	Масса	Масштаб
	0,26	1:1

Лист | Листов 1

Сталь 45 ГОСТ 1050-74**

СОЮЗГИПРОЛЕСХОЗ

Копировал | Формат А4

Альбом VII ч.II

Типовой проект 411-2-170.86

Подл. и дата | Инв.№подл. | Взам.инв.№ | Инв.№дубл. | Подп. и дата

НО15.11.00.009

Rz40 (▽)

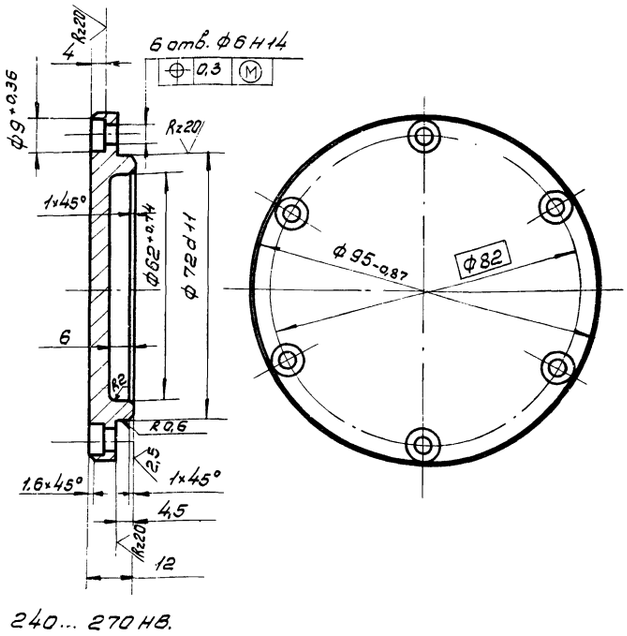

1. 240... 270 НВ.

2. Предельные отклонения размеров $\pm \frac{IT14}{2}$.

60

21506-08

Изм.	Лист	№докум.	Подп.	Дата
Разраб.		Гурьякова		
Пров.		Гледова		
Рук.гр.		Гледова		
Рук.сект.		Спиридонов		
Н.контр.		Спиридонов		
Утв.		Спиридонов		

НО15.11.00.009

Крышка

Лит.	Масса	Масштаб
	0,42	1:1

Лист | Листов 1

Сталь 45 ГОСТ 1050-74**

СОЮЗГИПРОЛЕСХОЗ

Копировал | Формат А4

Альбом VIII 4.II

Типовой проект 411-2-170.86

Инв.№подл. | Подп. и дата | Взам.инв.№ | Инв.№дубл. | Подп. и дата

НО15.11.00.005

Rz 40

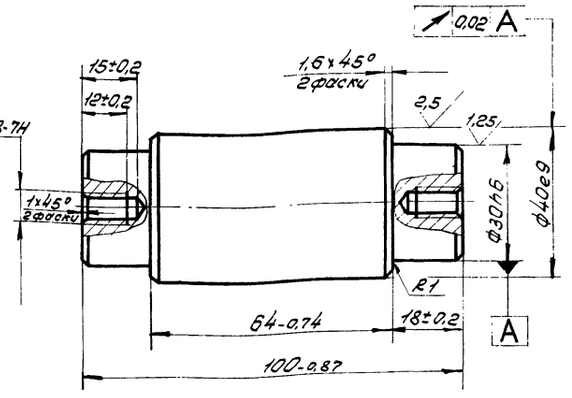

42...50 HRCэ.

Изм.	Лист	№ докум.	Подп.	Дата
Разраб.		Булыгина		
Пров.		Гледова		
Рук. гр.		Гледова		
Рук. сект.		Спиридонов		
Н. контр.		Спиридонов		
Утв.		Спиридонов		

НО15.11.00.005

Ось

Лит.	Масса	Масштаб
	0,81	1:1
Лист	Листов 1	

Сталь 45 ГОСТ 1050-74**

СОЮЗГИПРОЛЕСХОЗ

Копировал Гледова Формат А4

Альбом VIII 4.II

Типовой проект 411-2-170.86

Инв.№подл. | Подп. и дата | Взам.инв.№ | Инв.№дубл. | Подп. и дата

НО15.11.00.006

Rz 40

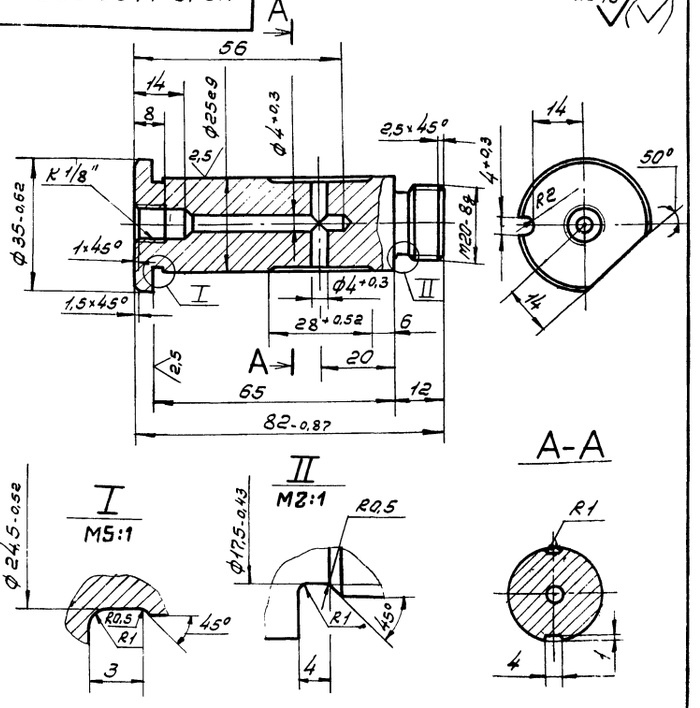

1. 42...50 HRCэ.
2. Неуказанные предельные отклонения размеров — $\pm \frac{IT-4}{2}$.

Изм.	Лист	№ докум.	Подп.	Дата
Разраб.		Булыгина		
Пров.		Гледова		
Рук. гр.		Гледова		
Рук. сект.		Спиридонов		
Н. контр.		Спиридонов		
Утв.		Спиридонов		

НО15.11.00.006

Ось

Лит.	Масса	Масштаб
	0,33	1:1
Лист	Листов 1	

Сталь 45 ГОСТ 1050-74**

СОЮЗГИПРОЛЕСХОЗ

Копировал Формат А4

Альбом VIII 4.II

Типовой проект 411-2-170.86

Инв.№подл. | Подп. и дата | Взам.инв.№ | Инв.№дубл. | Подп. и дата

НО15.11.00.007

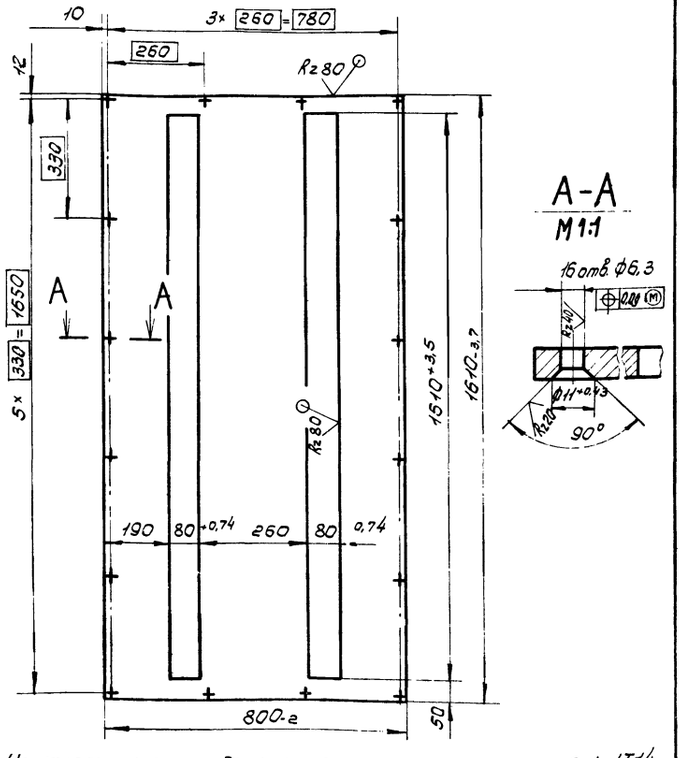

Неуказанные предельные отклонения размеров — $\pm \frac{IT14}{2}$.

Изм.	Лист	№ докум.	Подп.	Дата
Разраб.		Булыгина		
Пров.		Гледова		
Рук. гр.		Гледова		
Рук. сект.		Спиридонов		
Н. контр.		Спиридонов		
Утв.		Спиридонов		

НО15.11.00.007

Настил

Лит.	Масса	Масштаб
	82	1:10
Лист	Листов 1	

Лист 6-ПН-4 ГОСТ 19903-74* Ст3пс ГОСТ 14637-79

СОЮЗГИПРОЛЕСХОЗ

Формат А4

Альбом VIII 4.II

Типовой проект 411-2-170.86

Инв.№подл. | Подп. и дата | Взам.инв.№ | Инв.№дубл. | Подп. и дата

НО15.11.00.008

Rz 80

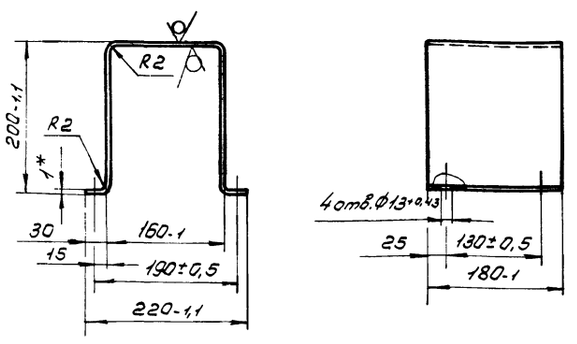

1.* Размер для справок.
2. Длина заготовки — 620мм.
3. Неуказанные предельные отклонения размеров — $\pm \frac{IT14}{2}$

61

21506-08

Изм.	Лист	№ докум.	Подп.	Дата
Разраб.		Булыгина		
Пров.		Гледова		
Рук. гр.		Гледова		
Рук. сект.		Спиридонов		
Н. контр.		Спиридонов		
Утв.		Спиридонов		

НО15.11.00.008

Ограждение

Лит.	Масса	Масштаб
	0,6	1:5
Лист	Листов 1	

Лист 6-ПН-1 ГОСТ 19903-74* Ст3пс ГОСТ 16523-70*

СОЮЗГИПРОЛЕСХОЗ

Формат А4

Альбом VII ч.II

Типовой проект 411-2-170.86

Формат	Зона	Поз.	Обозначение	Наименование	Кол.	Примечание
				Документация		
*)			Н015.11.01.000СБ	Сборочный чертеж		*) А2, А3
				Детали		
Б4		1	Н015.11.01.001	Балка		
				Швеллер 12ГОСТ8240-72* / Ст3пс ГОСТ 535-79*		
				L=800 h 14	2	8,3кг
А4		2	Н015-11.01.002	Балка	2	
		3	-01	Балка	1	
		4	-02	Балка	1	
Б4		5	Н015.11.01.003	Платик		
				Лист 6-ПН-5ГОСТ19903-74* / Ст3пс ГОСТ14637-79		
				(95×95) h 14	4	0,36кг
Б4		6	Н015.11.01.004	Платик		
				Лист 6-ПН-6ГОСТ19903-74* / Ст3пс ГОСТ14637-79		
				(50×210) h 14	1	0,8кг
А4		7	Н015.11.01.005	Фиксатор	4	
А4		8	Н015.11.01.006	Платик	4	
А4		9	Н015.11.01.007	Платик	4	
А4		10	Н015.11.01.008	Платик	4	
А4		11	Н015.11.01.009	Платик	4	
А4		12	Н015.11.01.011	Бобышка	4	
А4		13	Н015.11.01.012	Бобышка	4	

Подп. и дата | Инв. № дубл. | Взам. инв. № | Подп. и дата | Инв. № подл.

Изм.	Лист	№ докум.	Подп.	Дата
Разраб.	Булыгина			
Пров.	Глебова			
Рук. гр.	Глебова			
Н.контр.	Спиридонов			
Утв.	Спиридонов			

Н015.11.01.000

Рама нижняя

Лит.	Лист	Листов
	1	3

СОЮЗГИПРОЛЕСХОЗ

Копировал Фискуш

Формат А4

Альбом VII ч.II

Типовой проект 411-2-170.86

Формат	Зона	Поз.	Обозначение	Наименование	Кол.	Примечание
				Документация		
*)			Н015.11.02.000СБ	Сборочный чертеж		*) А2, А3
				Детали		
А4		1	Н015.11.01.002	Балка	2	
		2	-01	Балка	1	
		3	-02	Балка	1	
А4		4	Н015.11.01.011	Платик	4	
А4		5	Н015.11.01.012	Платик	2	
		6	Н015.11.01.013	Платик	4	
		7	Н015.11.01.014	Платик	4	
Б4		8	Н015.11.02.001	Балка		
				Швеллер 12ГОСТ8240-72* / Ст3пс II ГОСТ 535-79*		
				L=800 h 14	2	8,3кг
Б4		9	Н015.11.02.002	Платик		
				Лист 6-ПН-5ГОСТ19903-74* / Ст3пс ГОСТ14637-79		
				(95×95) h 14	4	0,36кг
Б4		10	Н015.11.02.003	Опора		
				Уголок 50×50×5-6ГОСТ8509-72* / Ст3пс I ГОСТ 535-79*		
				L=140 h 14	4	0,5кг
А4		11	Н015.11.02.004	Ребро	8	
А4		12	Н015.11.02.005	Втулка	4	
А4		13	Н015.11.02.006	Бобышка	4	

Подп. и дата | Инв. № дубл. | Взам. инв. № | Подп. и дата | Инв. № подл.

Изм.	Лист	№ докум.	Подп.	Дата
Разраб.	Булыгина			
Пров.	Глебова			
Рук. гр.	Глебова			
Н.контр.	Спиридонов			
Утв.	Спиридонов			

Н015.11.02.000

Рама верхняя

Лит.	Лист	Листов
	1	

СОЮЗГИПРОЛЕСХОЗ

Копировал Фискуш

Формат А4

Альбом VII ч.II

Типовой проект 411-2-170.86

Формат	Зона	Поз.	Обозначение	Наименование	Кол.	Примечание
				Стандартные изделия		
		15		Шайба 16.01.05 ГОСТ 10906-78*	4	
			Переменные данные для исполнений			
				Н015.11.01.000		
				Детали		
А4		16	Н015.11.01.014	Ребро	2	
Б4		17	Н015.11.01.015	Платик		
				Лист 6-ПН-8ГОСТ19903-74* / Ст3пс ГОСТ14637-79		
				(220×230) h 14	1	3,2кг
Б4		18	Н015.11.01.016	Кронштейн		
				Уголок 100×63×6-6ГОСТ8510-72* / Ст3пс I ГОСТ 535-79*		
				L=80 h 14	2	0,6кг
Б4		19	Н015.11.01.017	Настил		
				Лист 6-ПН-8ГОСТ19903-74* / Ст3пс ГОСТ14637-79		
				(790×1660) h 14	1	84кг
				Н015.11.01.000-01		

Подп. и дата | Инв. № дубл. | Взам. инв. № | Подп. и дата | Инв. № подл.

Изм.	Лист	№ докум.	Подп.	Дата

Н015.11.01.000

Лист 2

Копировал Фискуш

Формат А4

Альбом VII ч.II

Типовой проект 411-2-170.86

Формат	Зона	Поз.	Обозначение	Наименование	Кол.	Примечание
				Документация		
А3			Н015.11.05.000СБ	Сборочный чертеж		
				Детали		
А4		1	Н015.11.05.001	Ребро	2	
А4		2	Н015.11.05.002	Бобышка	1	
А4		3	Н015.11.05.003	Фланец	2	
А4		4	Н015.11.05.004	Гайка	1	
А4		5	Н015.11.05.005	Патрубок	1	
				Стандартные изделия		
		6		Штифт 5и8×16 ГОСТ 3128-70*	1	

Подп. и дата | Инв. № дубл. | Взам. инв. № | Подп. и дата | Инв. № подл.

62

21506-08

Изм.	Лист	№ докум.	Подп.	Дата
Разраб.	Булыгина			
Пров.	Глебова			
Рук. гр.	Глебова			
Н.контр.	Спиридонов			
Утв.	Спиридонов			

Н015.11.05.000

Гайка-толкатель

Лит.	Лист	Листов
		1

СОЮЗГИПРОЛЕСХОЗ

Копировал Фискуш

Формат А4

Альбом VII ч II

Н015.11.01.000СБ

Рис. 1

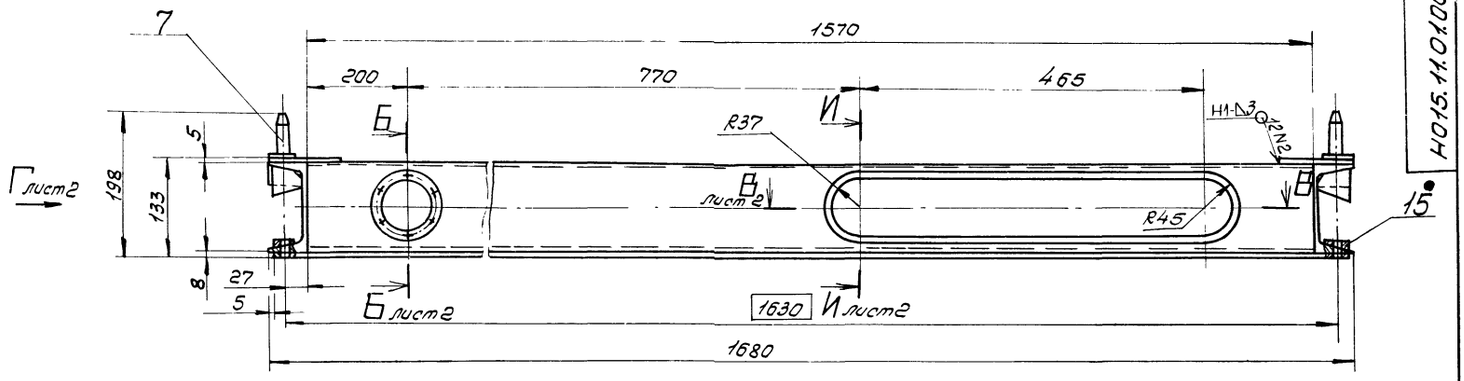

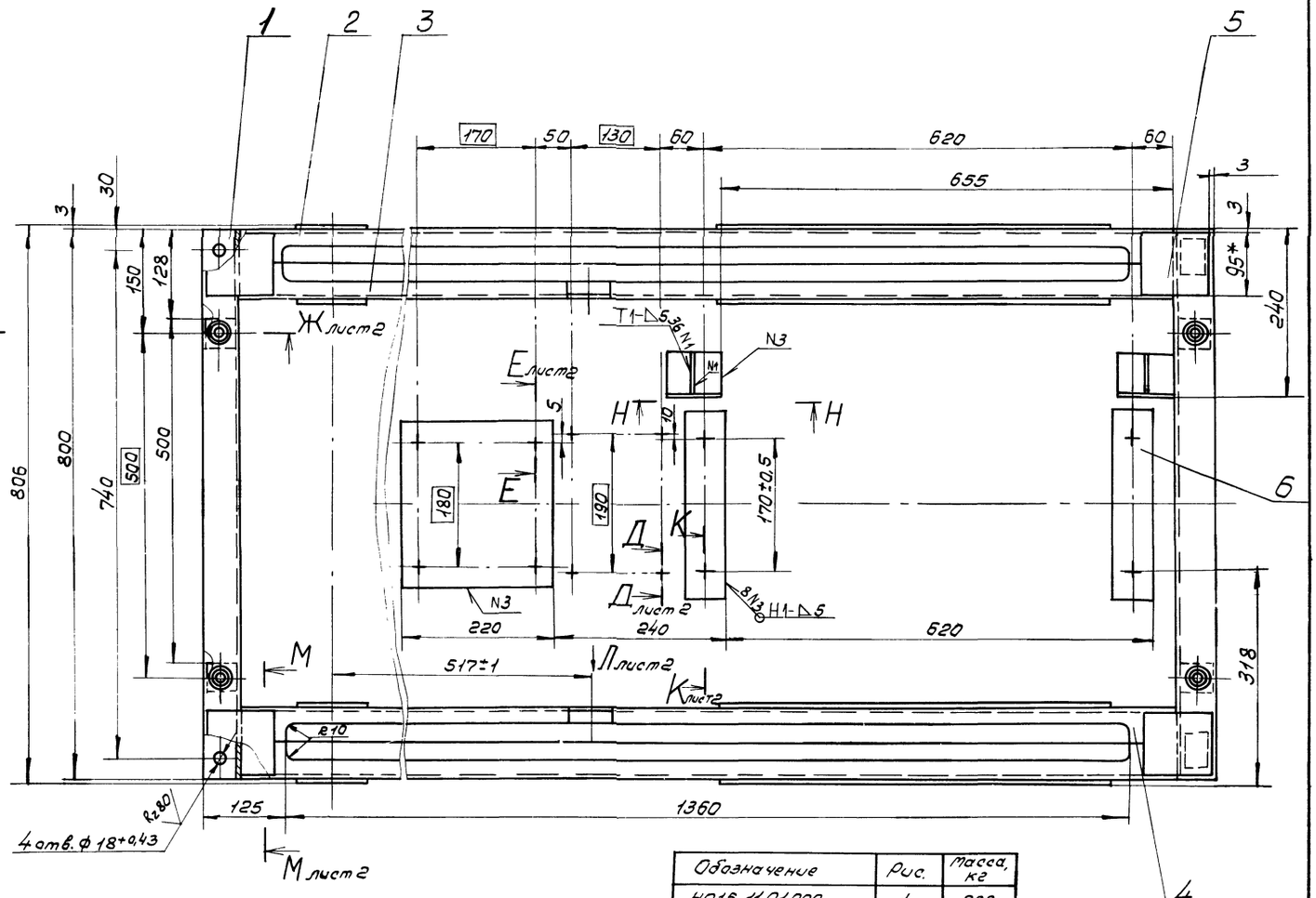

Обозначение	Рис.	Масса, кг
Н015.11.01.000	1	200
-01	2	198

1.* Размеры для справок.
2. Шероховатость обрабатываемых поверхностей деталей 6 Ч — Rz160
3. Неуказанные предельные отклонения размеров — $\pm\frac{IT14}{2}$.
4. Сварные швы по ГОСТ 5264-80, кроме шва Н5.
5. Сварка шва Н5 по ГОСТ 11534-75.

Н-Н
М1:2

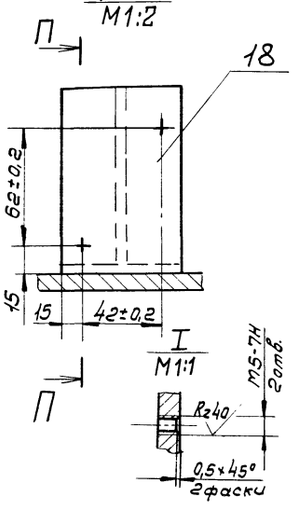

П-П
М1:2

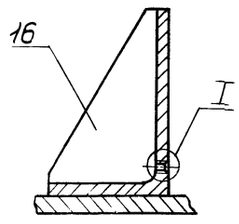

Типовой проект 411-2-170.86

Инв. № подл. | Подп. и дата | Взам. инв. № | Инв. № дубл. | Подп. и дата

63

21506-08

Изм.	Лист	№ докум.	Подп.	Дата	Н015.11.01.000СБ			
Разраб.		Булыгина			Рама нижняя	Лит.	Масса	Масштаб
Пров.		Глебова			Сборочный чертеж		Ст. табл.	1:5
Рук. гр.		Глебова				Лист 1	Листов 2	
Рук. сект.		Спиридонов				СОЮЗГИПРОДЕСХОЗ		
Н. контр.		Спиридонов						
Утв.		Спиридонов						

Копировал Пискуня

Формат А2

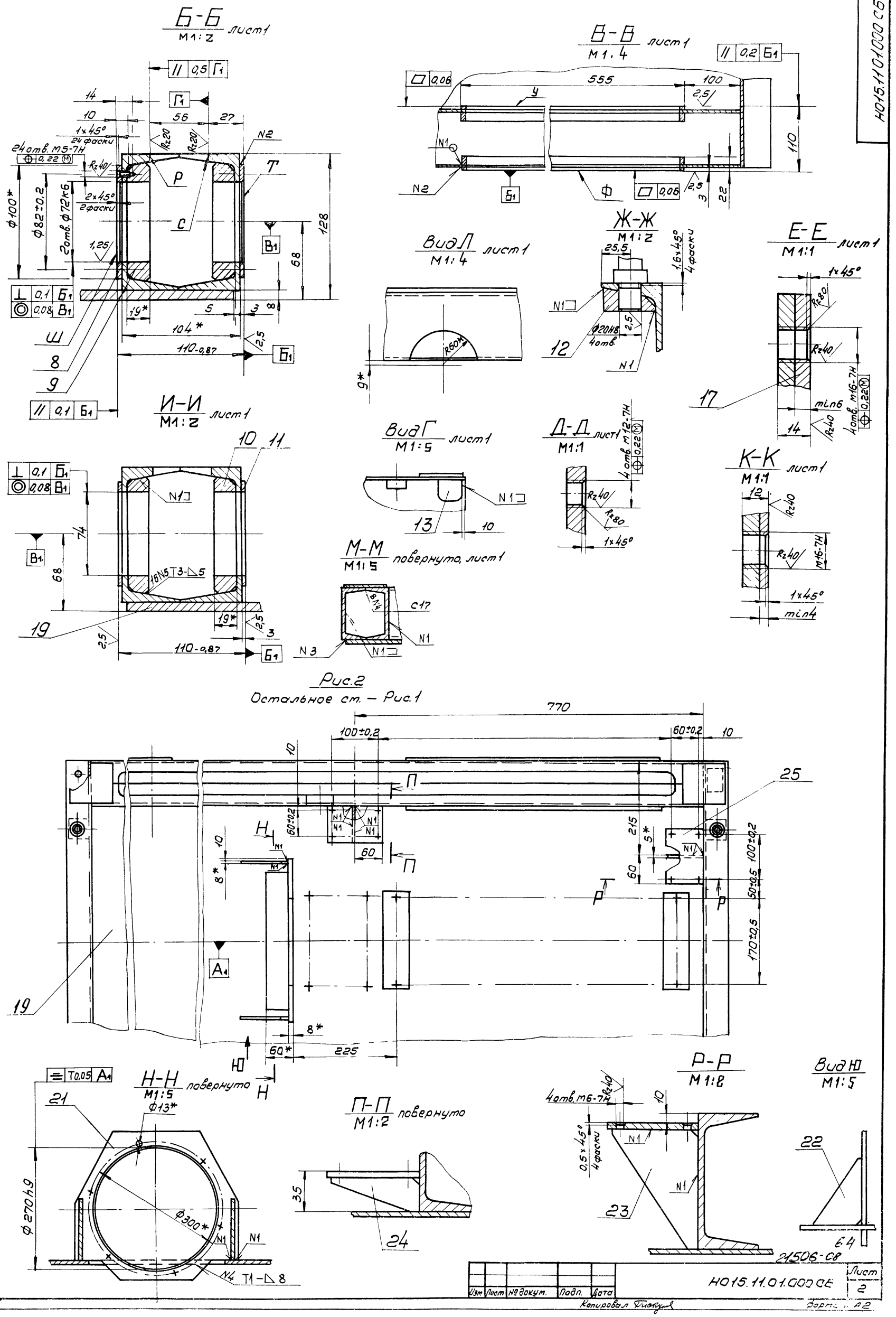

Изм	Лист	№ докум.	Подп.	Дата	Н015.11.01.000 СБ	Лист 2

Копировал Тискунов
Формат А2

Альбом VIII ч.II

Типовой проект 411-2-170.86

Инв.№ подл. | Подп. и дата | Взам.инв.№ | Инв.№ дубл. | Подп. и дата

НО15.11.01.002

Рис.1

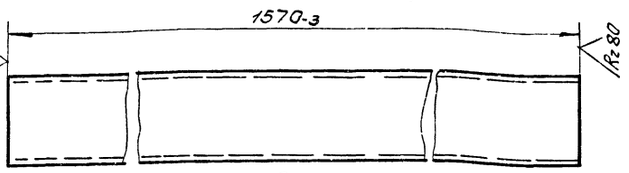

Рис.2 остальное см. рис.1

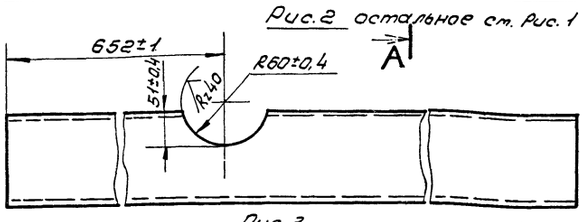

Рис.3 остальное - см. рис.2

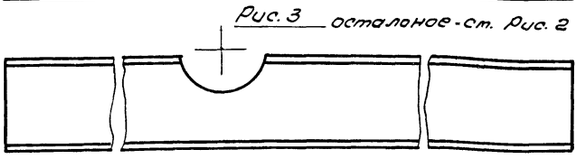

Обозначение	Рис.	Масса, кг
НО15.11.01.002	1	16,3
-01	2	16,0
-02	3	16,0

А-А
М1:2

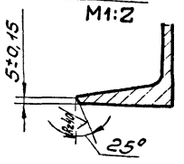

Изм.	Лист	№докум.	Подп.	Дата
Разраб.		Булыгина		
Пров.		Гледова		
Рук.гр.		Гледова		
Рук.сект.		Спиридонов		
Н.контр.		Спиридонов		
Утв.		Спиридонов		

НО15.11.01.002

Балка

Лит.	Масса	Масштаб
	См. табл.	1:5
Лист	Листов 1	

Швеллер 12 ГОСТ 8240-72*
Ст3сп ГОСТ 535-79*

СОЮЗГИПРОЛЕСХОЗ

Копировал Пигарев Формат А4

Альбом VIII ч.II

Типовой проект 411-2-170.86

Инв.№ подл. | Подп. и дата | Взам.инв.№ | Инв.№ дубл. | Подп. и дата

НО15.11.01.005

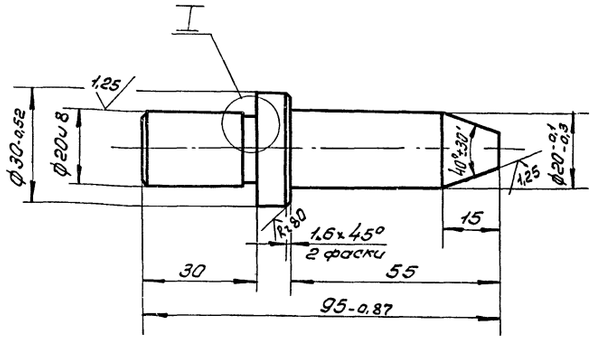

I
М2:1

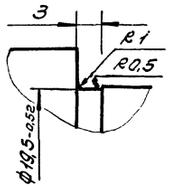

Неуказанные предельные отклонения размеров $\pm \frac{IT14}{2}$

Изм.	Лист	№докум.	Подп.	Дата
Разраб.		Булыгина		
Пров.		Гледова		
Рук.гр.		Гледова		
Рук.сект.		Спиридонов		
Н.контр.		Спиридонов		
Утв.		Спиридонов		

НО15.11.01.005

Фиксатор

Лит.	Масса	Масштаб
	0,23	1:1
Лист	Листов 1	

Сталь 45 ГОСТ 1050-74**

СОЮЗГИПРОЛЕСХОЗ

Копировал Пигарев Формат А4

Альбом VIII ч.II

Типовой проект 411-2-170.86

Инв.№ подл. | Подп. и дата | Взам.инв.№ | Инв.№ дубл. | Подп. и дата

НО15.11.01.014

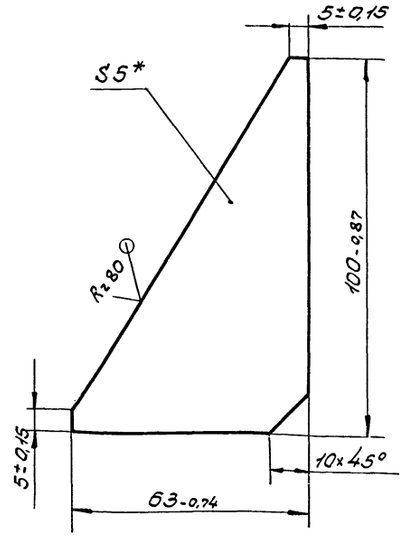

*Размер для справок.

Изм.	Лист	№докум.	Подп.	Дата
Разраб.		Булыгина		
Пров.		Гледова		
Рук.гр.		Гледова		
Рук.сект.		Спиридонов		
Н.контр.		Спиридонов		
Утв.		Спиридонов		

НО15.11.01.014

Ребро

Лит.	Масса	Масштаб
	0,12	1:1
Лист	Листов 1	

Лист 6-ПН-5 ГОСТ 19903-74*
Ст3сп ГОСТ 14637-79

СОЮЗГИПРОЛЕСХОЗ

Альбом VIII ч.II

Типовой проект 411-2-170.86

Инв.№ подл. | Подп. и дата | Взам.инв.№ | Инв.№ дубл. | Подп. и дата

НО15.00.00.001

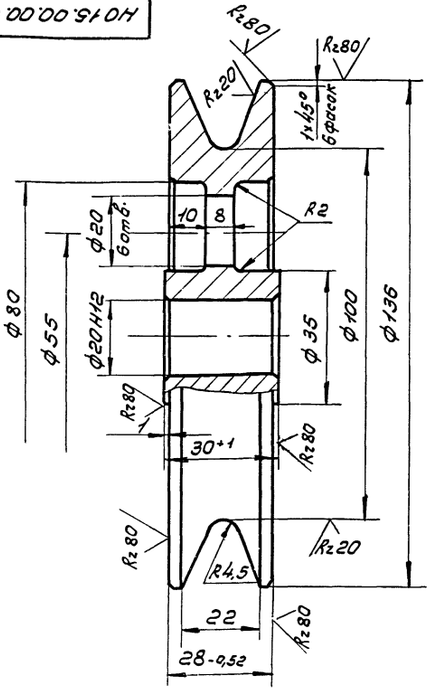

1. Неуказанные предельные отклонения размеров $\pm \frac{IT14}{2}$
2. Разрешается выполнить сварной.
3. Технические требования по ГОСТ 13688-76*.

65

21506-08

Изм.	Лист	№докум.	Подп.	Дата
Разраб.		Сухомлинова		
Пров.		Гледова		
Рук.гр.		Гледова		
Рук.сект.		Спиридонов		
Н.контр.		Спиридонов		
Утв.		Спиридонов		

НО15.00.00.001

Ролик

Лит.	Масса	Масштаб
	1,8	1:1
Лист	Листов 1	

Чугун СЧ 18-36 ГОСТ 1412-79*

СОЮЗГИПРОЛЕСХОЗ

Альбом VIII 4.II

Типовой проект 411-2-170.86

Н015.11.01.008

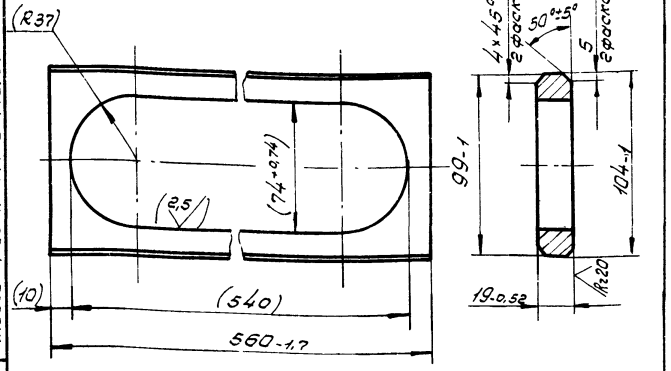

1. Размеры в скобках — после сборки.
2. Неуказанные предельные отклонения размеров — $\pm \frac{IT14}{2}$.

Изм.	Лист	№ докум.	Подп.	Дата	Н015.11.01.008			
Разраб.		Булыгина			Платик	Лит.	Масса	Масштаб
Пров.		Гледова					2,8	1:2
Рук. гр.		Гледова				Лист	Листов 1	
Рук. сект.		Спиридонов						
Н. контр.		Спиридонов			Ст 3 гост 380-71*	СОЮЗГИПРОЛЕСХОЗ		
Утв.		Спиридонов						

Копировал Тиверина — Формат А4

Альбом VIII 4.II

Типовой проект 411-2-170.86

Н015.11.01.011

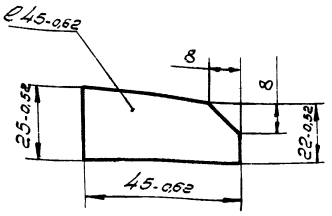

Неуказанные предельные отклонения размеров — $\pm \frac{IT14}{2}$.

Изм.	Лист	№ докум.	Подп.	Дата	Н015.11.01.011			
Разраб.		Булыгина			Бобышка	Лит.	Масса	Масштаб
Пров.		Гледова					0,3	1:1
Рук. гр.		Гледова				Лист	Листов 1	
Рук. сект.		Спиридонов						
Н. контр.		Спиридонов			Ст 3 гост 380-71*	СОЮЗГИПРОЛЕСХОЗ		
Утв.		Спиридонов						

Копировал Тиверина — Формат А4

Альбом VIII 4.II

Типовой проект 411-2-170.86

Н015.11.01.012

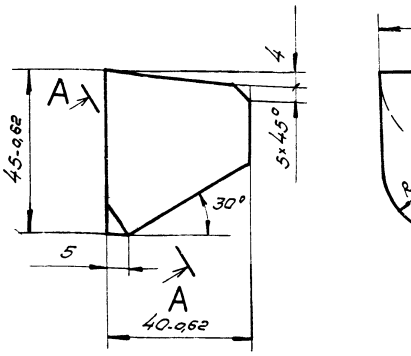

A–A повернуто

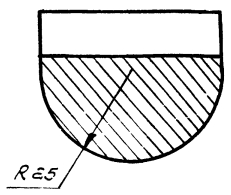

Неуказанные предельные отклонения размеров — $\pm \frac{IT14}{2}$

Изм.	Лист	№ докум.	Подп.	Дата	Н015.11.01.012			
Разраб.		Булыгина			Бобышка	Лит.	Масса	Масштаб
Пров.		Гледова					0,4	1:1
Рук. гр.		Гледова				Лист	Листов 1	
Рук. сект.		Спиридонов						
Н. контр.		Спиридонов			Ст 3 гост 380-71*	СОЮЗГИПРОЛЕСХОЗ		
Утв.		Спиридонов						

Копировал Тиверина — Формат А4

Альбом VIII 4.II

Типовой проект 411-2-170.86

Н015.11.01.009

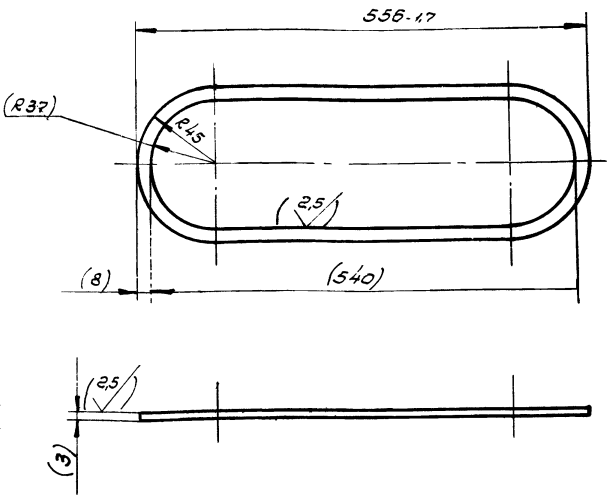

1. Размеры в скобках — после сборки.
2. Неуказанные предельные отклонения размеров — $\pm \frac{IT14}{2}$

66

21506-08

Изм.	Лист	№ докум.	Подп.	Дата	Н015.11.01.009			
Разраб.		Булыгина			Платик	Лит.	Масса	Масштаб
Пров.		Гледова					0,3	1:2
Рук. гр.		Гледова				Лист	Листов 1	
Рук. сект.		Спиридонов						
Н. контр.		Спиридонов			Ст 3 гост 380-71*	СОЮЗГИПРОЛЕСХОЗ		
Утв.		Спиридонов						

Копировал Тиверина — Формат А4

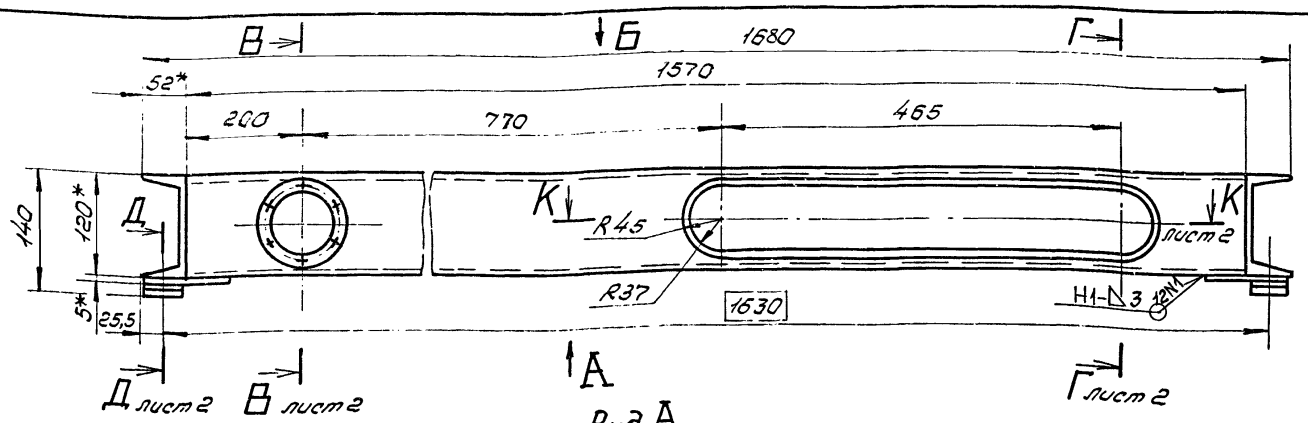

Вид А

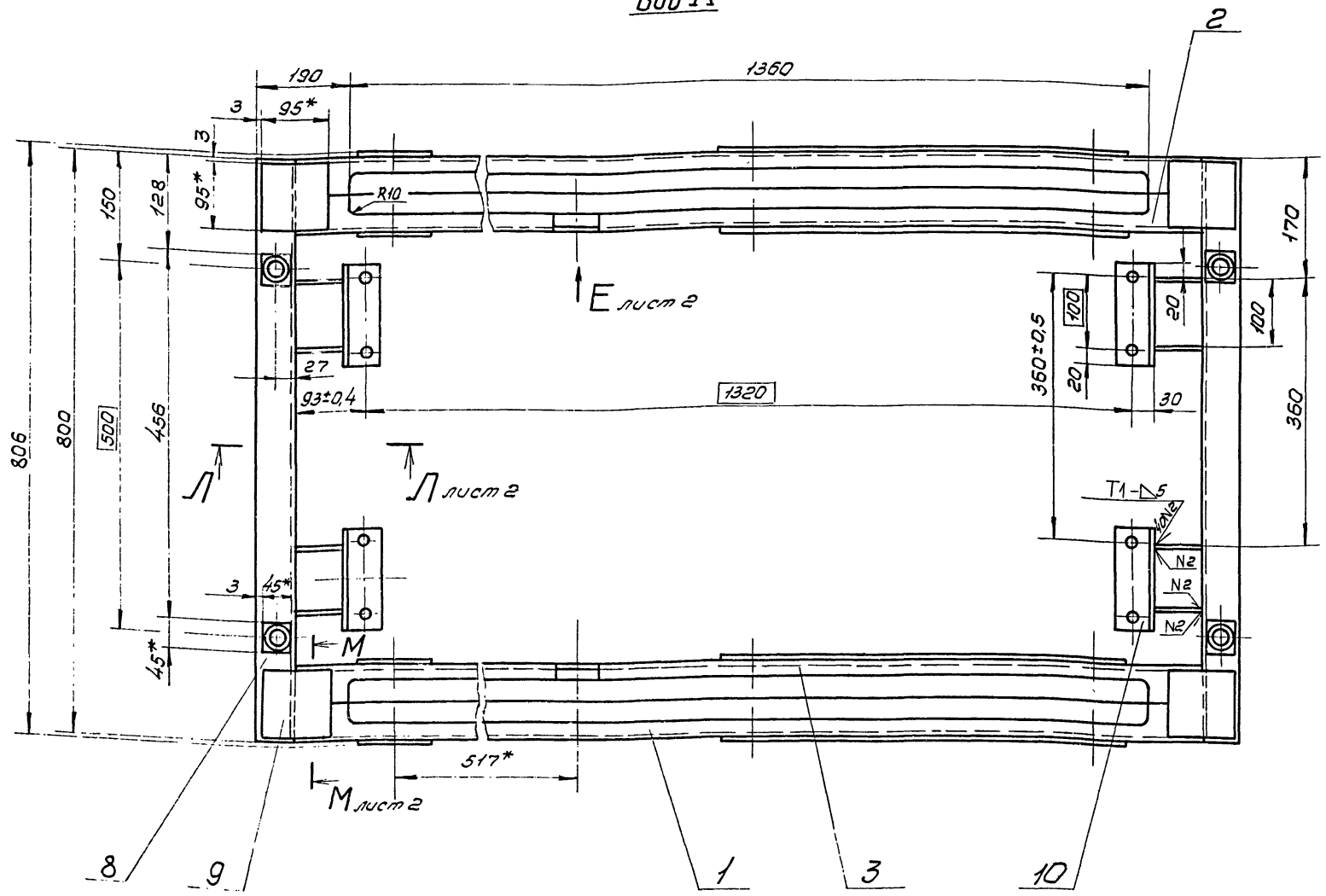

Вид Б
М1:10

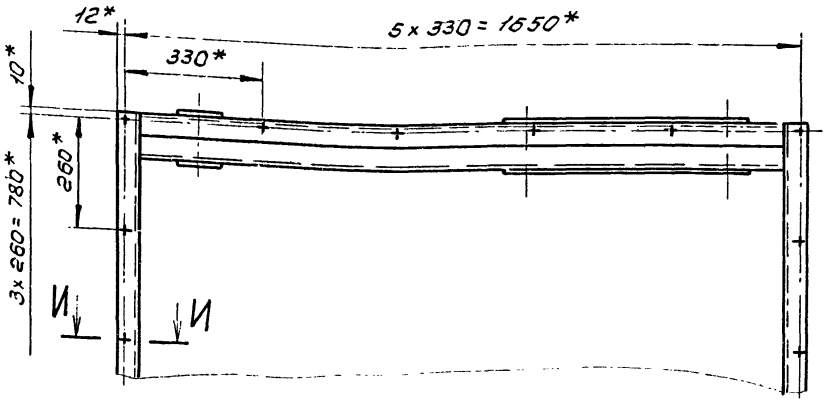

И-И
М1:2

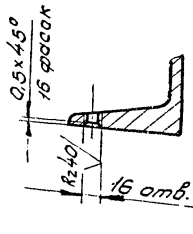

1.* Размеры для справок.

2.** Обработать по сопрягаемой детали Н015.11.00.011.

3. Шероховатость обрабатываемых поверхностей деталей 6 Ч — $R_z 160$

4. Неуказанные предельные отклонения размеров — $\pm \frac{IT14}{2}$

5. Сварные швы по ГОСТ 5264-80, кроме шва N5.

6. Сварка шва N5 по ГОСТ 11534-75.

7. Допуск перпендикулярности оси отв. ⌀72К6 и пазов 74мм относительно поверхности Т 0,1мм.

8. Допуск параллельности поверхн. Н и Р 0,1мм, поверхн. У и П 0,5мм, поверхн. С и Т 0,2мм.

9. Допуск соосности отв. 72К6 и пазов 74мм относительно их общих осей 0,08мм.

10. Допуск плоскостности поверхн. пазов 74мм относительно общей прилегающей плоскости 0,06мм.

21506-08

Изм.	Лист	№ докум.	Подп.	Дата	Н015.11.02.000СБ			
Разраб.		Булыгина			Рама верхняя	Лит.	Масса	Масштаб
Пров.		Глебова					110	1:5
Рук.гр.		Глебова			Сборочный чертеж	Лист 1	Листов 2	
Рук.сект.		Спиридонов						
Н.контр.		Спиридонов				СОЮЗГИПРОЛЕСХОЗ		
Утв.		Спиридонов						

Типовой проект 411-2-170.86

Инв.№подл. | Подп. и дата | Взам.инв.№ | Инв.№дубл. | Подп. и дата

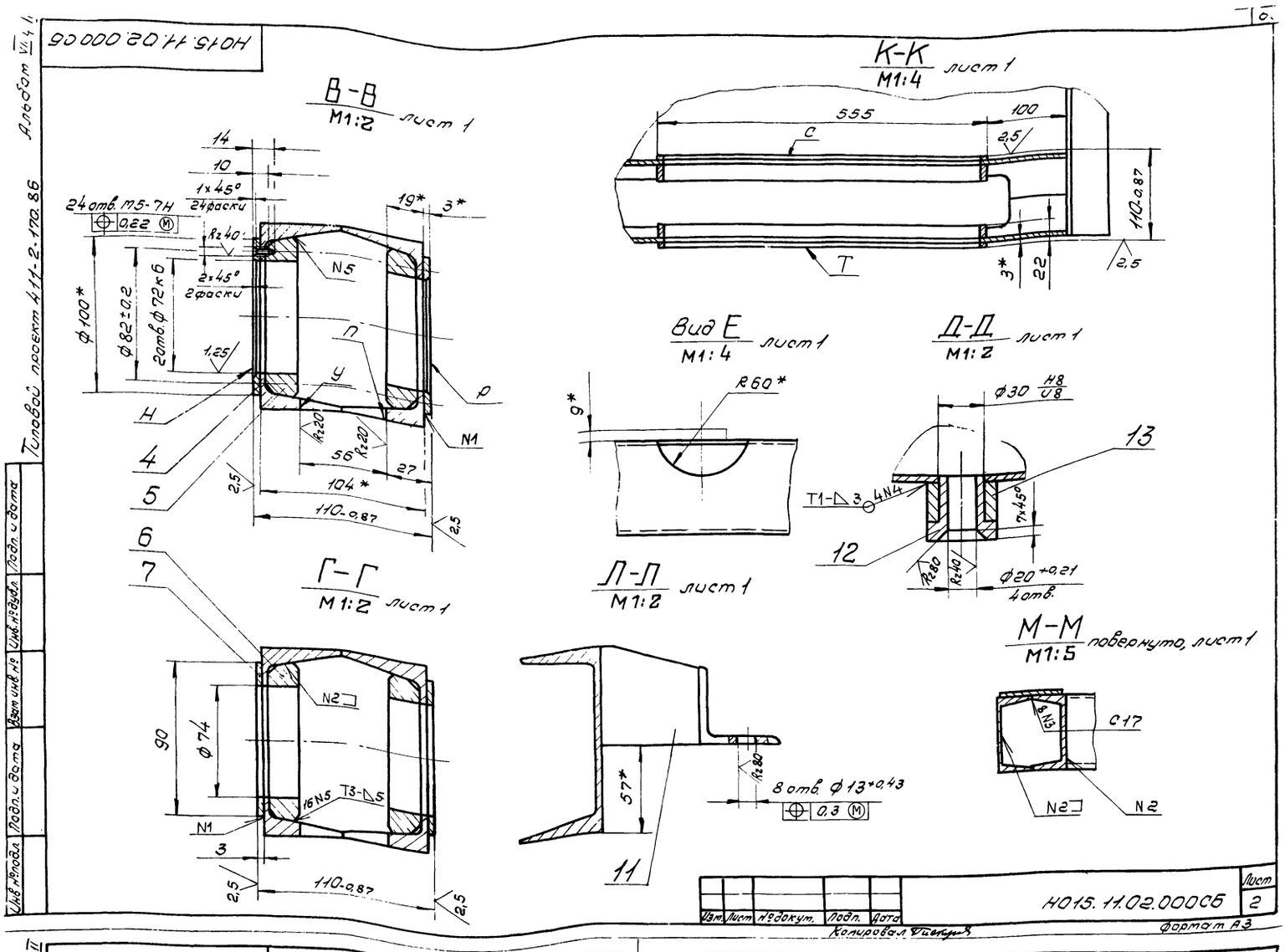

Н015.11.02.000СБ
Альбом VII ч.II
Типовой проект 411-2-170.86
В-В
М1:2 лист 1
К-К
М1:4 лист 1
Вид Е
М1:4 лист 1
Д-Д
М1:2 лист 1
Г-Г
М1:2 лист 1
Л-Л
М1:2 лист 1
М-М
М1:5 повернуто, лист 1
24 отв. М5-7Н
24 фаски
2 фаски
2 отв. Ф72к6
8 отв. Ф13+0,43
Ф30 Н8/U8
Ф20+0,21
4 отв.
Н015.11.02.000СБ
Лист 2
Формат А3

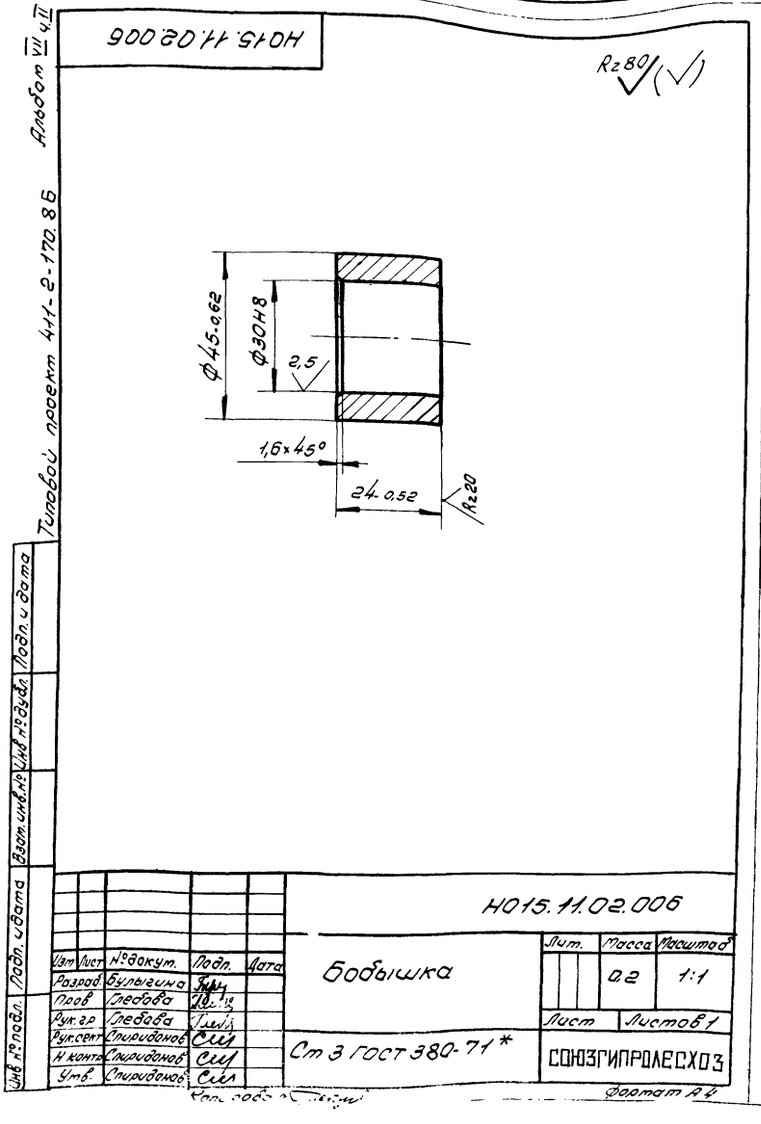

Н015.11.02.006
Альбом VII ч.II
Типовой проект 411-2-170.86
Rz80
Ф45-0,62
Ф30Н8
1,6×45°
24-0,52
Н015.11.02.006
Бобышка
Лит. Масса Масштаб
0,2 1:1
Лист Листов 1
Ст 3 ГОСТ 380-71*
СОЮЗГИПРОЛЕСХОЗ
Формат А4

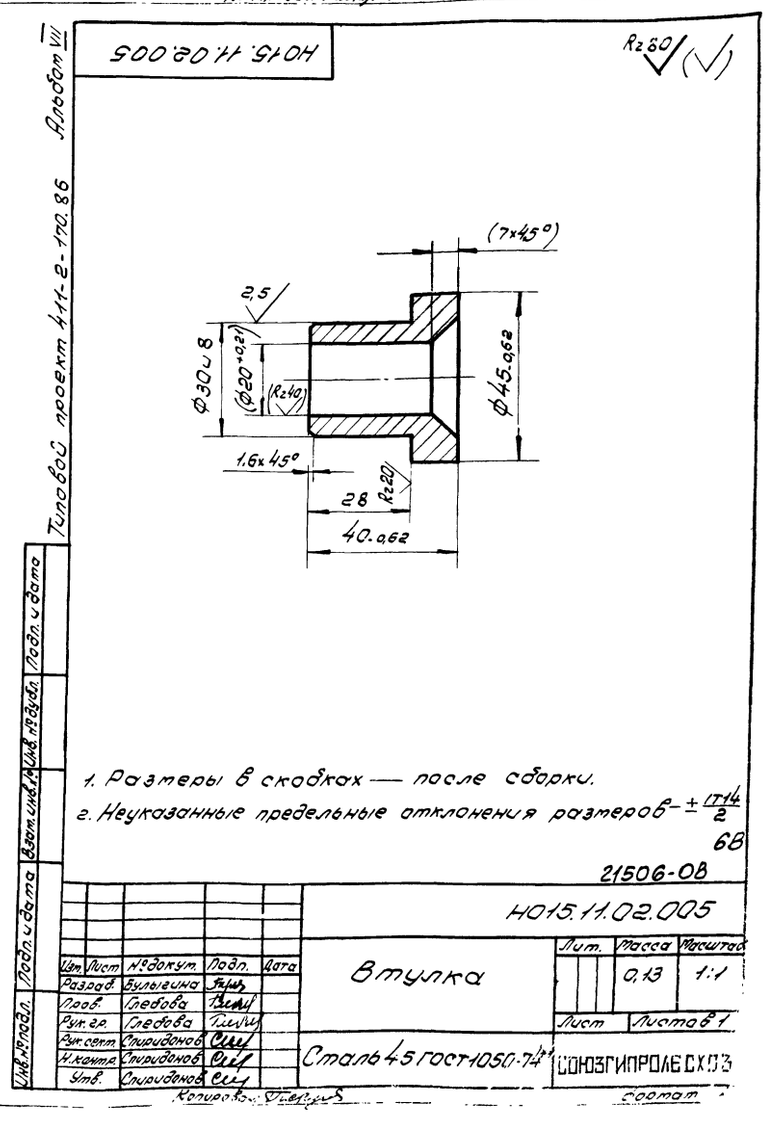

Н015.11.02.005
Альбом VII
Типовой проект 411-2-170.86
Rz80
(7×45°)
Ф30 и 8
Ф45-0,62
1,6×45°
28
40-0,62
1. Размеры в скобках — после сборки.
2. Неуказанные предельные отклонения размеров — ±IT14/2
6В
21506-0В
Н015.11.02.005
Втулка
Лит. Масса Масштаб
0,13 1:1
Лист Листов 1
Сталь 45 ГОСТ 1050-74*
СОЮЗГИПРОЛЕСХОЗ
Формат

Альбом VII ч. II

Типовой проект 411-2-170.86

Формат	Зона	Поз.	Обозначение	Наименование	Кол.	Примечание
				Документация		
А3			Н015.06.00.000 СБ	Сборочный чертеж		
				Детали		
Б4		1	Н015.06.00.001	Балка		
				Уголок 75×50×5 - Б ГОСТ 8510-72* / Ст3пс II ГОСТ 535-79*		
				L = 3000 h 14	2	14,4 кг
Б4		2	Н015.06.00.002	Стойка		
				Швеллер 8 ГОСТ 8240-72* / Ст3пс II ГОСТ 535-79*		
				L = 700 h 14	4	4,9 кг
Б4		3	Н015.06.00.003	Накладка		
				Лист Б-ПН-Б ГОСТ 19903-74* / Ст3пс ГОСТ 14637-79		
				(50×50) h 14	2	0,12 кг
А4		4	Н015.06.00.004	Опора	2	
				Прочие изделия		
		5		Секция роликовая КРН-18	2	Воронежск. экспериментальн. механич. завод

Подп. и дата | Инв. № дубл. | Взам. инв. № | Подп. и дата | Инв. № подл.

Изм.	Лист	№ докум.	Подп.	Дата
Разраб.		Булыгина		
Пров.		Глебова		
Рук. гр.		Глебова		
Н. контр.		Спиридонов		
Утв.		Рогачев		

Н015.06.00.000

Стол роликовый неприводной

Лит.	Лист	Листов
		1

СОЮЗГИПРОЛЕСХОЗ

Копировал [illegible] Формат А4

Альбом VII ч. II

Типовой проект 411-2-170.86

Формат	Зона	Поз.	Обозначение	Наименование	Кол.	Примечание
				Документация		
А3			Н015.11.03.000 СБ	Сборочный чертеж		
				Детали		
А4		1	Н015.11.03.001	Втулка	1	
		2	-01	Втулка	1	
А3		3	Н015.11.03.002	Втулка	1	
А3		4	Н015.11.03.003	Рычаг	1	
А4		5	Н015.11.03.004	Платик	1	

Подп. и дата | Инв. № дубл. | Взам. инв. № | Подп. и дата | Инв. № подл.

Изм.	Лист	№ докум.	Подп.	Дата
Разраб.		Булыгина		
Пров.		Глебова		
Рук. гр.		Глебова		
Н. контр.		Спиридонов		
Утв.		Спиридонов		

Н015.11.03.000

Рычаг

Лит.	Лист	Листов
		1

СОЮЗГИПРОЛЕСХОЗ

Копировал [illegible] Формат А4

Альбом VII ч. II

Типовой проект 411-2-170.86

Формат	Зона	Поз.	Обозначение	Наименование	Кол.	Примечание
				Документация		
А3			Н015.11.04.000 СБ	Сборочный чертеж		
				Детали		
А4		1	Н015.11.03.001	Втулка	2	
А3		2	Н015.11.03.002-01	Втулка	1	
А4		3	Н015.11.03.004-01	Платик	1	
А3		4	Н015.11.04.001	Рычаг	1	
				Стандартные изделия		
		7		Штифт 3С3×14 ГОСТ 3128-70*	1	

Подп. и дата | Инв. № дубл. | Взам. инв. № | Подп. и дата | Инв. № подл.

Изм.	Лист	№ докум.	Подп.	Дата
Разраб.		Булыгина		
Пров.		Глебова		
Рук. гр.		Глебова		
Н. контр.		Спиридонов		
Утв.		Спиридонов		

Н015.11.04.000

Рычаг

Лит.	Лист	Листов
		1

СОЮЗГИПРОЛЕСХОЗ

Копировал [illegible] Формат А4

Альбом VII ч. II

Типовой проект 411-2-170.86

Формат	Зона	Поз.	Обозначение	Наименование	Кол.	Примечание
				Документация		
А3			Н015.11.06.000 СБ	Сборочный чертеж		
				Детали		
А4		1	Н015.11.06.001	Корпус	1	
А4		2	Н015.11.06.002	Основание	1	

Подп. и дата | Инв. № дубл. | Взам. инв. № | Подп. и дата | Инв. № подл.

69

21506-08

Изм.	Лист	№ докум.	Подп.	Дата
Разраб.		Булыгина		
Пров.		Глебова		
Рук. гр.		Глебова		
Н. контр.		Спиридонов		
Утв.		Спиридонов		

Н015.11.06.000

Корпус подшипника

Лит.	Лист	Листов
		1

СОЮЗГИПРОЛЕСХОЗ

Копировал [illegible] Формат А4

Альбом VIII.4.II

Типовой проект 411-2-170.86

Н015.11.03.000СБ

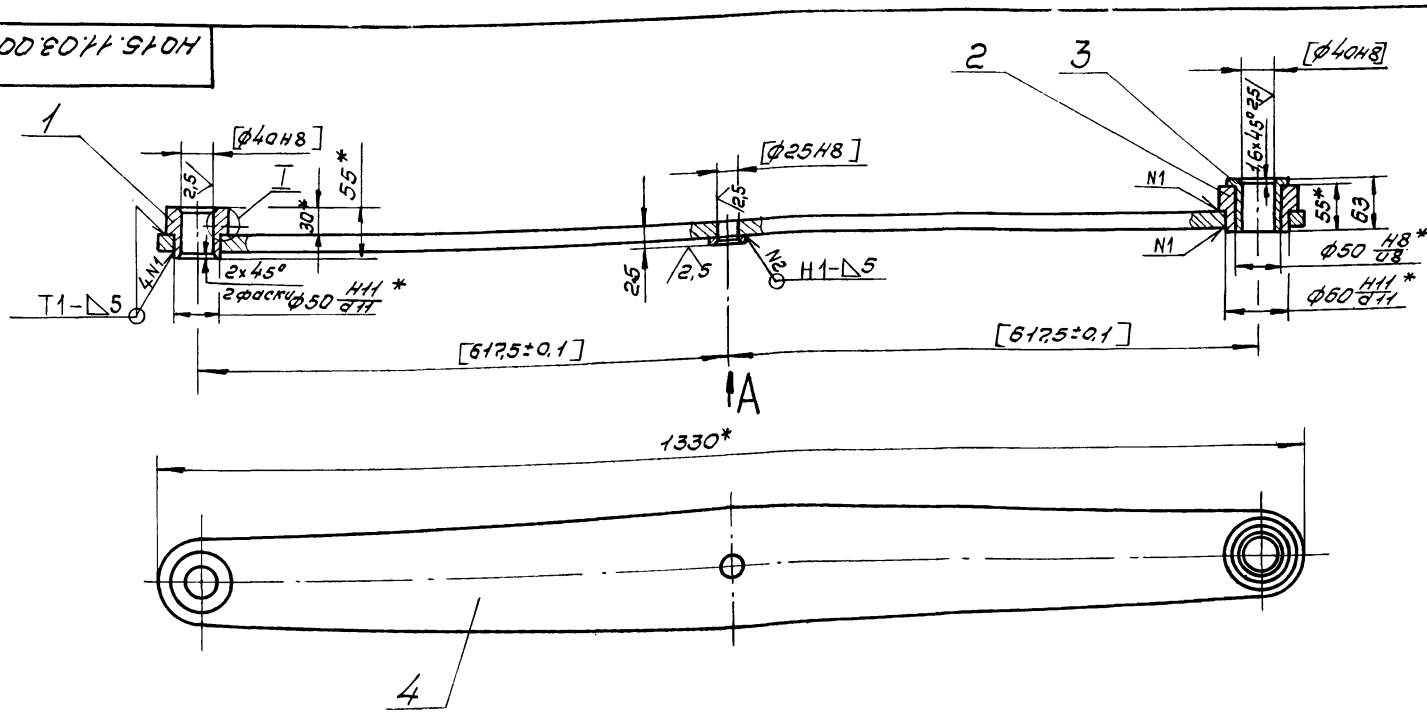

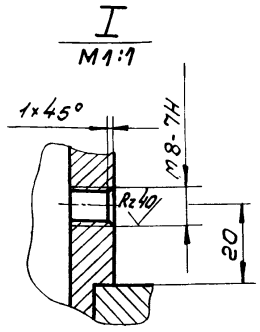

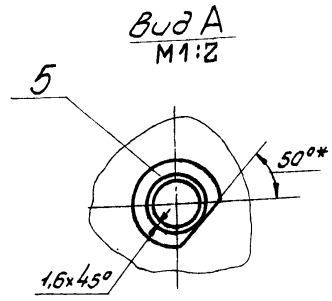

1.* Размеры для справок.
2. Неуказанные предельные отклонения размеров $\pm \frac{IT14}{2}$.
3. Сварные швы по ГОСТ 5264-80.
4. Обработку по размерам в квадратных скобках производить совместно с Н015.11.04.000СБ.
5. Узлы применять совместно.

Изм.	Лист	№ докум.	Подп.	Дата	Н015.11.03.000СБ			
Разраб.		Булыгина			Рычаг сборочный чертеж	Лит.	Масса	Масштаб
Пров.		Гледова					25	1:5
Рук. гр.		Гледова				Лист	Листов 1	
Рук. сект.		Спиридонов				СОЮЗГИПРОЛЕСХОЗ		
Н. контр.		Спиридонов						
Утв.		Спиридонов						

Копировал Формат А3

Альбом VIII.4.II

Типовой проект 411-2-170.86

Н015.11.04.000СБ

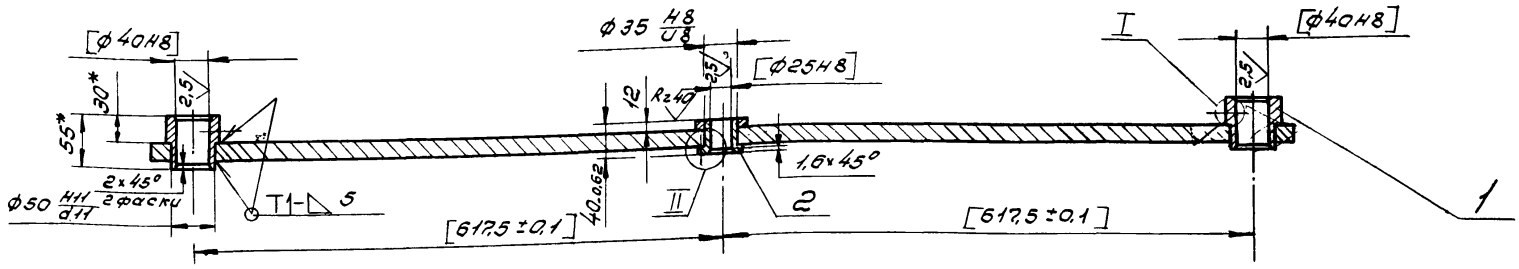

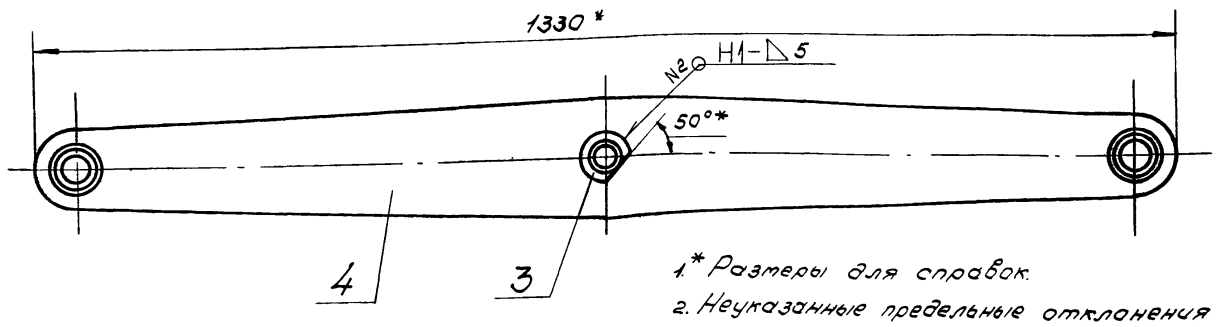

1.* Размеры для справок.
2. Неуказанные предельные отклонения размеров $\pm \frac{IT14}{2}$.
3. Сварные швы по ГОСТ 5264-80.
4. Обработку по размерам в квадратных скобках производить совместно с Н015.11.03.000СБ.
5. Узлы применять совместно.

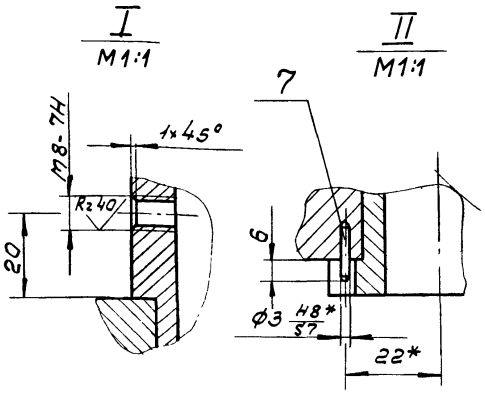

70

21506-08

Изм.	Лист	№ докум.	Подп.	Дата	Н015.11.04.000СБ			
Разраб.		Булыгина			Рычаг сборочный чертеж	Лит.	Масса	Масштаб
Пров.		Гледова					24,5	1:5
Рук. гр.		Гледова				Лист	Листов 1	
Рук. сект.		Спиридонов				СОЮЗГИПРОЛЕСХОЗ		
Н. контр.		Спиридонов						
Утв.		Спиридонов						

Копировал Формат А3

Альбом VII ч.II

Типовой проект 411-2-170.86

Н015.11.03.003

Rz40 (√)

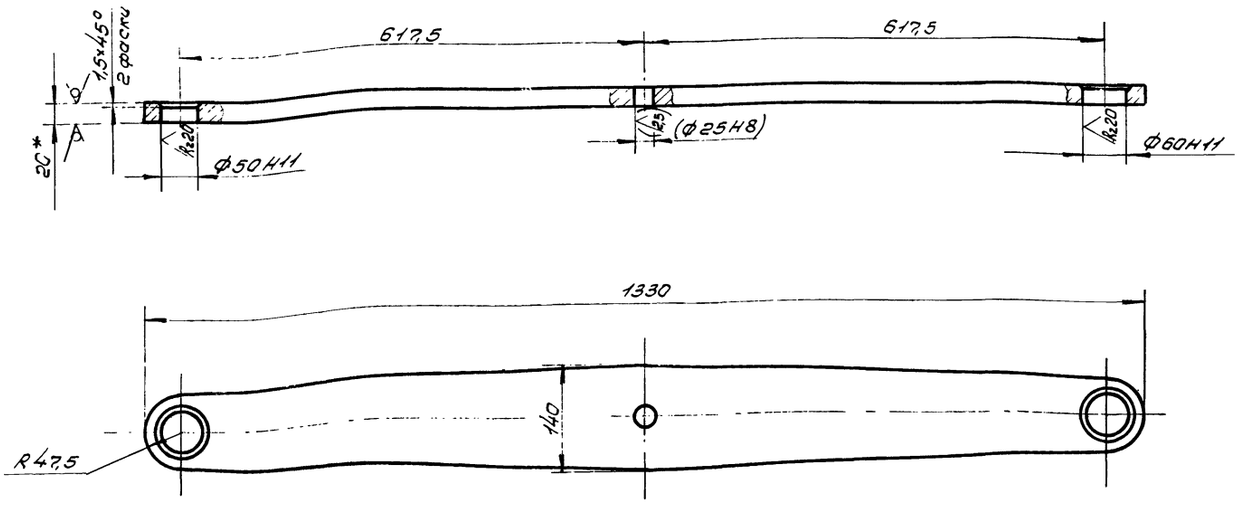

1.* Размер для справок.
2. Неуказанные предельные отклонения размеров – $\pm \frac{IT14}{2}$.
3. Размеры в скобках — после сборки.

Изм.	Лист	№ докум.	Подп.	Дата	Н015.11.03.003			
Разраб.		Булыгина			Рычаг	Лит.	Масса 22,2	Масштаб 1:5
Пров.		Глебова				Лист	Листов 1	
Рук. гр.		Глебова						
Рук. сект.		Спиридонов			Лист Б-ПН-20 ГОСТ 19903-74* Ст3пс ГОСТ 14637-79	СОЮЗГИПРОЛЕСХОЗ		
Н. контр.		Спиридонов						
Утв.		Спиридонов						

Копировал Пискун

Формат А3

Альбом VII ч.II

Типовой проект 411-2-170.86

Н015.11.03.001

Rz40 (√)

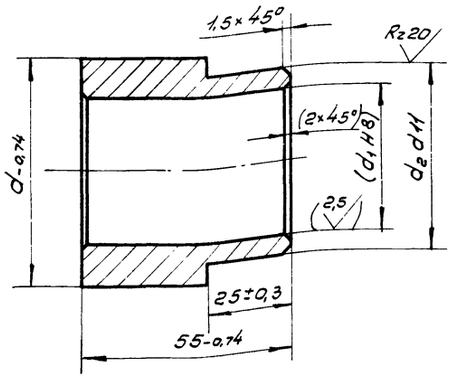

Обозначение	Размеры, мм			Масса, кг
	d	d_1	d_2	
Н015.11.03.001	60	40	50	0,64
-01	70	50	60	0,72

1. Размеры и шероховатость поверхности в скобках — после сборки.
2. Острые кромки притупить.

Изм.	Лист	№ докум.	Подп.	Дата	Н015.11.03.001			
Разраб.		Булыгина			Втулка	Лит.	Масса Ст. табл.	Масштаб 1:1
Пров.		Глебова				Лист	Листов 1	
Рук. гр.		Глебова						
Рук. сект.		Спиридонов			Сталь 35 ГОСТ 1050-74**	СОЮЗГИПРОЛЕСХОЗ		
Н. контр.		Спиридонов						
Утв.		Спиридонов						

Альбом VII ч.II

Типовой проект 411-2-170.86

Н015.11.03.004

Rz40 (√)

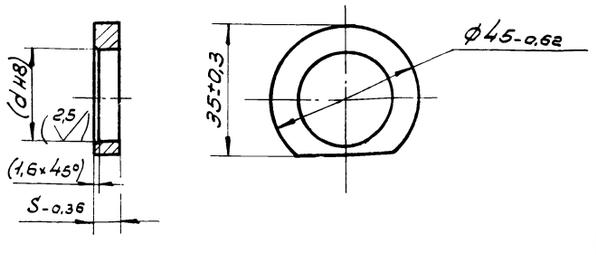

Обозначение	d мм	S мм	Масса, кг
Н015.11.03.004	25	7	0,05
-01	35	14	0,04

Размеры и шероховатость поверхности в скобках — после сборки.

71

21506-08

Изм.	Лист	№ докум.	Подп.	Дата	Н015.11.03.004			
Разраб.		Булыгина			Платик	Лит.	Масса Ст. табл.	Масштаб 1:1
Пров.		Глебова				Лист	Листов 1	
Рук. гр.		Глебова						
Рук. сект.		Спиридонов			Ст 3 ГОСТ 380-71*	СОЮЗГИПРОЛЕСХОЗ		
Н. контр.		Спиридонов						
Утв.		Спиридонов						

Формат А3

НО15.11.04.001

Rz 40

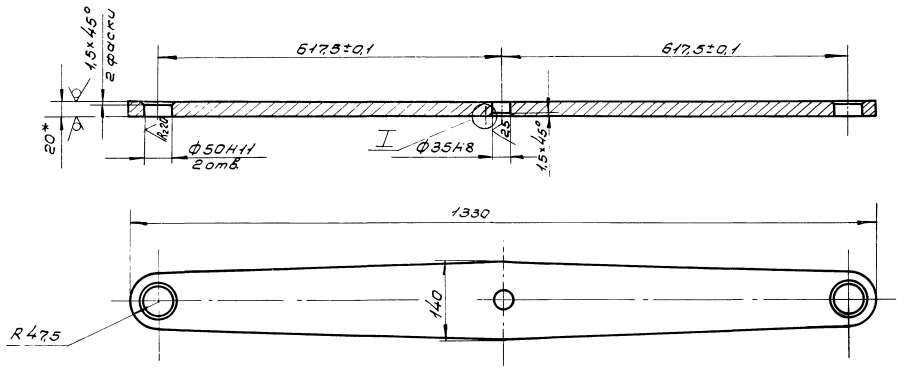

I
М1:1

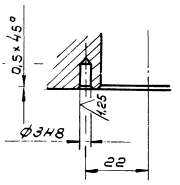

1.* Размер для справок.

2. Неуказанные предельные отклонения размеров — $\pm \frac{IT14}{2}$.

					НО15.11.04.001			
Изм.	Лист	№ докум.	Подп.	Дата	Рычаг	Лит.	Масса	Масштаб
Разраб.		Булыгина					22,2	1:5
Пров.		Гледова				Лист	Листов 1	
Рук. гр.		Гледова						
Рук. сект.		Спиридонов						
Н. контр.		Спиридонов			Лист 6-ЛН-20 ГОСТ 19903-74* Ст3 пс ГОСТ 14637-79		СОЮЗГИПРОЛЕСХОЗ	
Утв.		Спиридонов						

Копировал Формат А3

Альбом VII ч.II Типовой проект 411-2-170.86 Инв.№ подл. | Подп. и дата | Взам.инв.№ | Инв.№ дубл. | Подп. и дата

НО15.11.03.002

Rz 40

Рис. 1

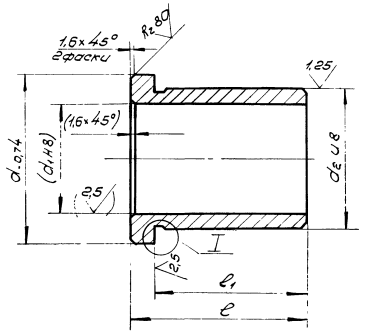

I
М 5:1

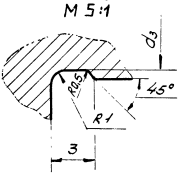

Рис. 2

Эскиз см. рис. 1.

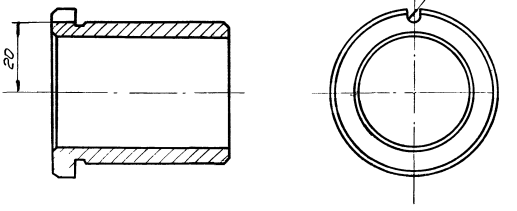

Обозначение	Рис.	Размеры, мм								Масса кг
		d	d_1	d_2	d_3	ℓ	Пред. откл.	ℓ_1	Пред. откл.	
НО15-11.03.002	1	60	40	50	42,5	63	-0,74	55	-0,6	0,4
-01	2	50	25	35	34,5	40	-0,62	32	-0,5	0,2

1. Неуказанные предельные отклонения размеров — $\pm \frac{IT14}{2}$.

2. Размеры в скобках — после сборки.

72
21506-08

					НО15.11.03.002			
Изм.	Лист	№ докум.	Подп.	Дата	Втулка	Лит.	Масса	Масштаб
Разраб.		Булыгина					Ст. табл	1:1
Пров.		Гледова				Лист	Листов 1	
Рук. гр.		Гледова						
Рук. сект.		Спиридонов			Бр. ОЦС 5-5-5 ГОСТ 613-79		СОЮЗГИПРОЛЕСХОЗ	
Н. контр.		Спиридонов						
Утв.		Спиридонов						

Копировал Формат А3

Альбом VIII ч. II

Типовой проект 411-2-170.86

Н015.11.05.000СБ

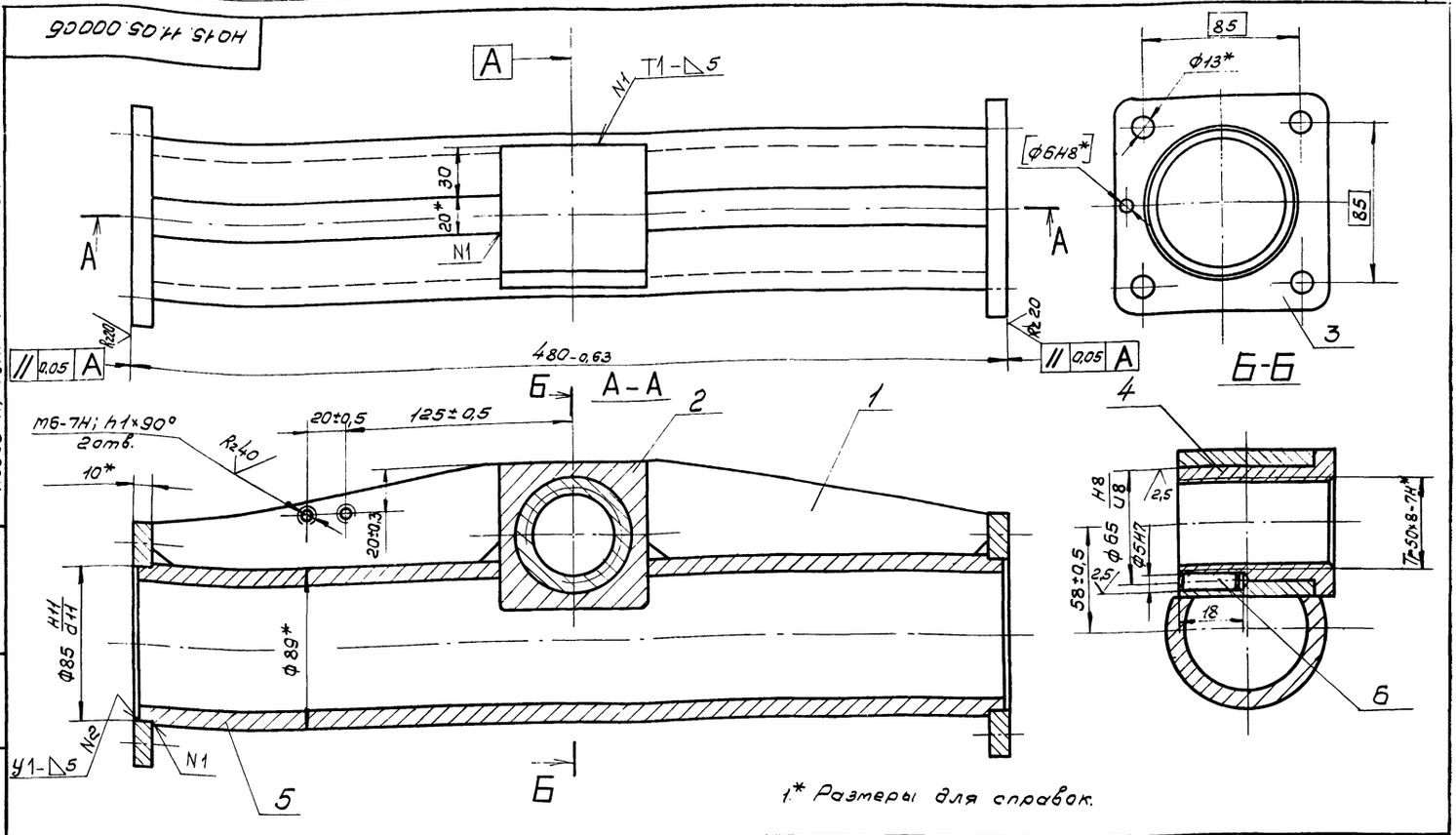

1.* Размеры для справок.

2. Обработку по размерам в квадратных скобках производить совместно с узлом Н015.11.07.000СБ.
3. Сварные швы N1 по ГОСТ 5264-80.
4. Сварные швы N2 по ГОСТ 16037-80.

Изм.	Лист	№ докум.	Подп.	Дата
Разраб.		Булыгина		
Пров.		Гребова		
Рук.гр.		Гребова		
Рук.сект.		Спиридонов		
Н.контр.		Спиридонов		
Утв.		Спиридонов		

Н015.11.05.000СБ

Гайка-талькатель.

Сварочный чертеж

Лит.	Масса	Масштаб
	13	1:2
Лист	Листов 1	

СОЮЗГИПРОЛЕСХОЗ

Копировал Филенуя

Формат А3

Альбом VIII ч. II

Типовой проект 411-2-170.86

Н015.11.05.001

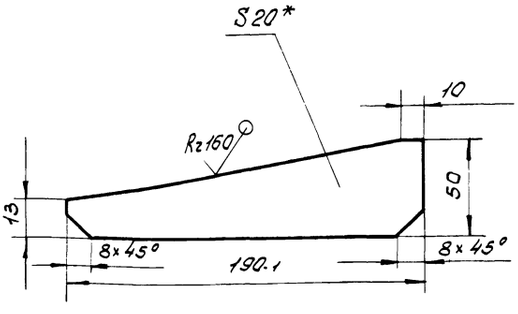

1.* Размер для справок.
2. Неуказанные предельные отклонения размеров — $\pm \frac{IT14}{2}$.

Изм.	Лист	№ докум.	Подп.	Дата
Разраб.		Булыгина		
Пров.		Гребова		
Рук.гр.		Гребова		
Рук.сект.		Спиридонов		
Н.контр.		Спиридонов		
Утв.		Спиридонов		

Ребро

Лит.	Масса	Масштаб
	1,0	1:2
Лист	Листов 1	

Лист 6-ПН-20 ГОСТ 19903.74* Ст3пс ГОСТ 14637-79

СОЮЗГИПРОЛЕСХОЗ

Копировал

Формат А4

Альбом VIII ч. II

Типовой проект 411-2-170.86

Н015.11.05.003

Rz80

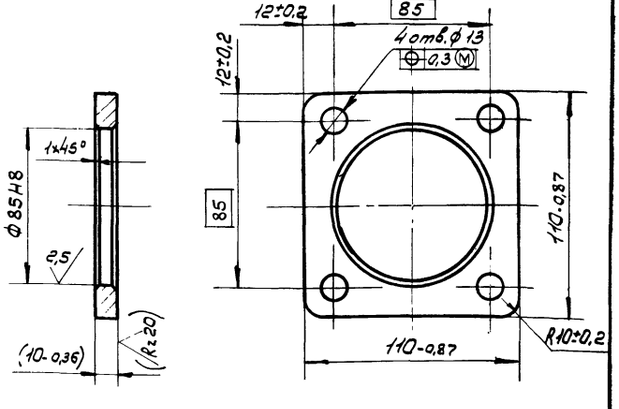

Размер и шероховатость поверхности в скобках — после сборки.

73

21506-08

Изм.	Лист	№ докум.	Подп.	Дата
Разраб.		Булыгина		
Пров.		Гребова		
Рук.гр.		Гребова		
Рук.сект.		Спиридонов		
Н.контр.		Спиридонов		
Утв.		Спиридонов		

Н015.11.05.003

Фланец

Лит.	Масса	Масштаб
	0,5	1:2
Лист	Листов 1	

Ст. 3 ГОСТ 380-71*

СОЮЗГИПРОЛЕСХОЗ

Копировал Филенуя

Формат А4

Типовой проект 411-2-170.86 Альбом VII ч.II

Н015.11.05.005

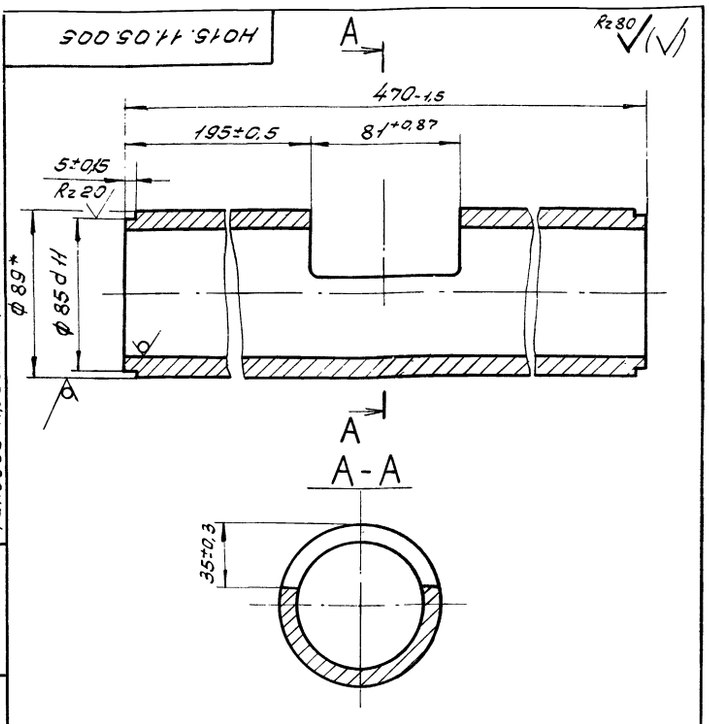

Изм.	Лист	№ докум.	Подп.	Дата
Разраб.		Булыгина		
Пров.		Глебова		
Рук. гр.		Глебова		
Рук. сект.		Спиридонов		
Н. контр.		Спиридонов		
Утв.		Спиридонов		

Н015.11.05.005

Патрубок

Лит.	Масса	Масштаб
	7,2	1:2

Лист | Листов 1

Труба 89×10 ГОСТ 8732-78* / АСт3пс ГОСТ 8731-74*

СОЮЗГИПРОЛЕСХОЗ

Копировал Пискуна — Формат А4

Типовой проект 411-2-170.86 Альбом VII ч.II

Н015.11.05.004

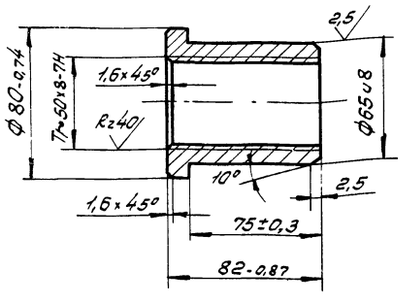

Изм.	Лист	№ докум.	Подп.	Дата
Разраб.		Булыгина		
Пров.		Глебова		
Рук. гр.		Глебова		
Рук. сект.		Спиридонов		
Н. контр.		Спиридонов		
Утв.		Спиридонов		

Н015.11.05.004

Гайка

Лит.	Масса	Масштаб
	0,8	1:2

Лист | Листов 1

СЧ18-36 ГОСТ 1412-79*

СОЮЗГИПРОЛЕСХОЗ

Копировал Пискуна — Формат А4

Типовой проект 411-2-170.86 Альбом VII ч.II

Н015.11.02.004

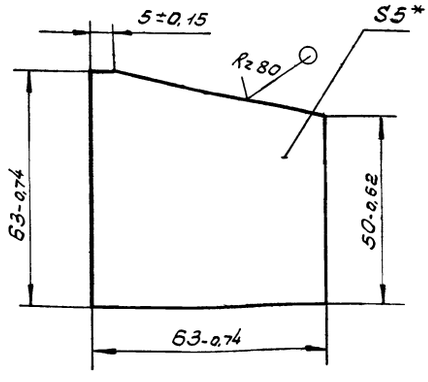

* Размер для справок.

Изм.	Лист	№ докум.	Подп.	Дата
Разраб.		Булыгина		
Пров.		Глебова		
Рук. гр.		Глебова		
Рук. сект.		Спиридонов		
Н. контр.		Спиридонов		
Утв.		Спиридонов		

Н015.11.02.004

Ребро

Лит.	Масса	Масштаб
	0,14	1:1

Лист | Листов 1

Лист 6-ПН-5 ГОСТ 19903-74* / Ст3пс ГОСТ 14637-79

СОЮЗГИПРОЛЕСХОЗ

Копировал Пискуна — Формат А4

Типовой проект 411-2-170.86 Альбом VII ч.II

Н015.11.05.002

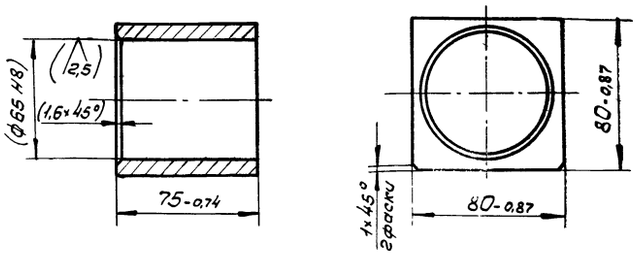

Размеры и шероховатость поверхности в скобках — после сборки.

74

21506-08

Изм.	Лист	№ докум.	Подп.	Дата
Разраб.		Булыгина		
Пров.		Глебова		
Рук. гр.		Глебова		
Рук. сект.		Спиридонов		
Н. контр.		Спиридонов		
Утв.		Спиридонов		

Н015.11.05.002

Бобышка

Лит.	Масса	Масштаб
	2,0	1:2

Лист | Листов 1

Ст3 ГОСТ 380-71*

СОЮЗГИПРОЛЕСХОЗ

Копировал Пискуна — Формат А4

Альбом VIII.4

Типовой проект 411-2-170.86

Н015.11.06.000СБ

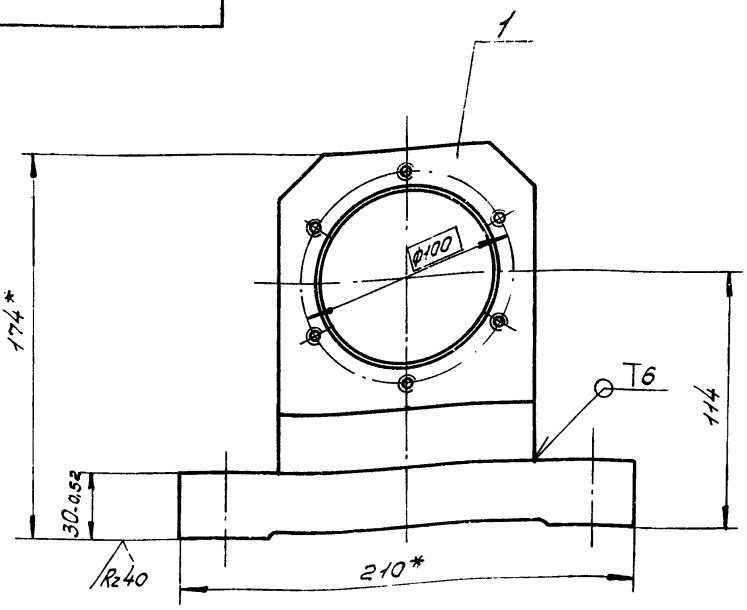

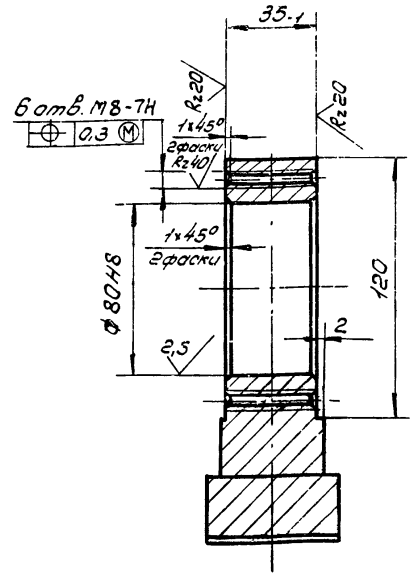

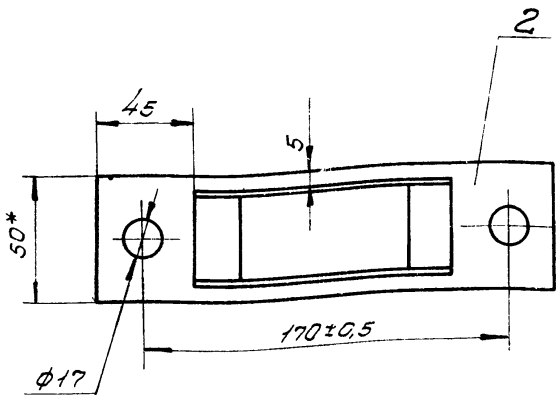

1.* Размеры для справок.

2. Сварной шов по ГОСТ 5264-80.

3. Неуказанные предельные отклонения размеров $-\pm\frac{IT14}{2}$.

Изм.	Лист	№ докум.	Подп.	Дата
Разраб.	Булыгина			
Пров.	Гледова			
Рук. гр.	Гледова			
Рук. сект.	Спиридонов			
Н. контр.	Спиридонов			
Утв.	Спиридонов			

Н015.11.06.000СБ

Корпус подшипника

Сборочный чертеж

Лит.	Масса	Масштаб
	7,0	1:2
Лист	Листов 1	

СОЮЗСИПРОЛЕСХОЗ

Копировал Гледова

Формат А3

Инв.№ подл. | Подп. и дата | Взам.инв.№ | Инв.№ дубл. | Подп. и дата

Альбом VIII.4

Типовой проект 411-2-170.86

Н015.11.06.001

Rz80

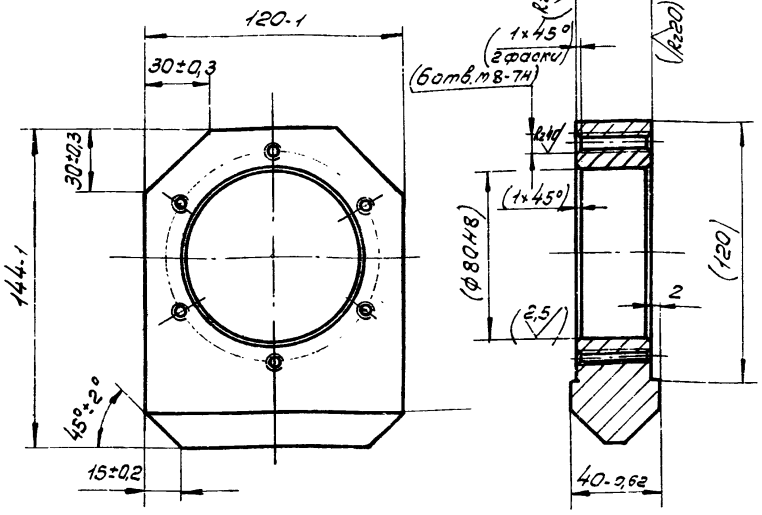

Размеры в скобках — после сборки.

Изм.	Лист	№ докум.	Подп.	Дата
Разраб.	Булыгина			
Пров.	Гледова			
Рук. гр.	Гледова			
Рук. сект.	Спиридонов			
Н. контр.	Спиридонов			
Утв.	Спиридонов			

Н015.11.06.001

Корпус

Ст3 ГОСТ 380-71*

Лит.	Масса	Масштаб
	42	1:2
Лист	Листов 1	

СОЮЗГИПРОЛЕСХОЗ

Копировал

Формат А4

Альбом VIII.4

Типовой проект 411-2-170.86

Н015.11.06.002

Rz80

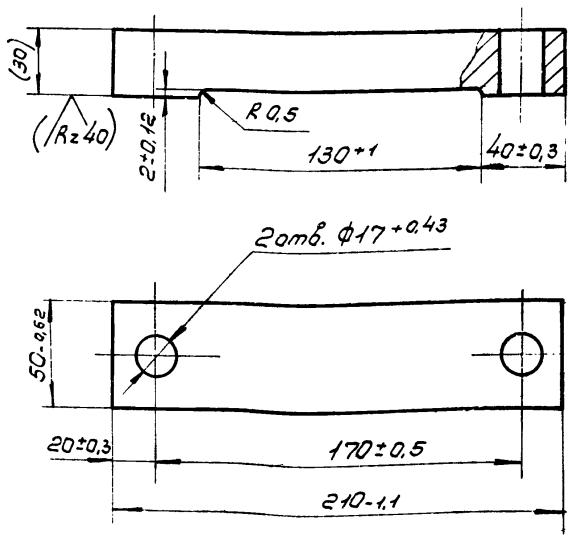

Размеры в скобках — после сборки.

75

21506-08

Изм.	Лист	№ докум.	Подп.	Дата
Разраб.	Булыгина			
Пров.	Гледова			
Рук. гр.	Гледова			
Рук. сект.	Спиридонов			
Н. контр.	Спиридонов			
Утв.	Спиридонов			

Н015.11.06.002

Основание

Ст3 ГОСТ 380-71*

Лит.	Масса	Масштаб
	2,5	1:2
Лист	Листов 1	

СОЮЗГИПРОЛЕСХОЗ

Копировал

Формат А4

Инв.№ подл. | Подп. и дата | Взам.инв.№ | Инв.№ дубл. | Подп. и дата

Альбом VII ч.II

Типовой проект 411-2-170.86

Н015.09.04.005

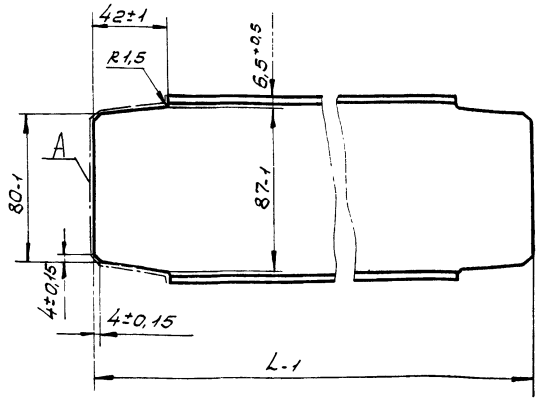

Обозначение	L, мм	Масса, кг
Н015.09.04.005	378	3,4
-01	447	3,8

Шероховатость поверхности А - Rz 160

Изм.	Лист	№ докум.	Подп.	Дата	Н015.09.04.005			
Разраб.		Гурьякова			Стойка	Лит.	Масса	Масштаб
Пров.		Глебова					Ст. табл.	1:2
Рук. гр.		Глебова				Лист	Листов 1	
Рук. сект.		Спиридонов			Швеллер 10 ГОСТ 8240-72* / Ст3пс ГОСТ 535-79*	СОЮЗГИПРОЛЕСХОЗ		
Н. контр.		Спиридонов						
Утв.		Спиридонов						

Копировал Пискунов

Формат А4

Альбом VII ч.II

Типовой проект 411-2-170.86

Н015.09.04.002

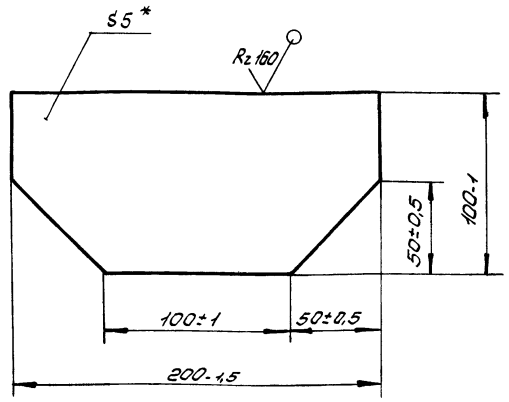

* Размер для справок.

Изм.	Лист	№ докум.	Подп.	Дата	Н015.09.04.002			
Разраб.		Гурьякова			Косынка	Лит.	Масса	Масштаб
Пров.		Глебова					0,72	1:2
Рук. гр.		Глебова				Лист	Листов 1	
Рук. сект.		Спиридонов			Лист 6-ПН-5 ГОСТ 19903-74* / Ст3пс ГОСТ 14637-79	СОЮЗГИПРОЛЕСХОЗ		
Н. контр.		Спиридонов						
Утв.		Спиридонов						

Копировал Пискунов

Формат А4

Альбом VII ч.II

Типовой проект 411-2-170.86

Н015.11.00.001

Rz 80

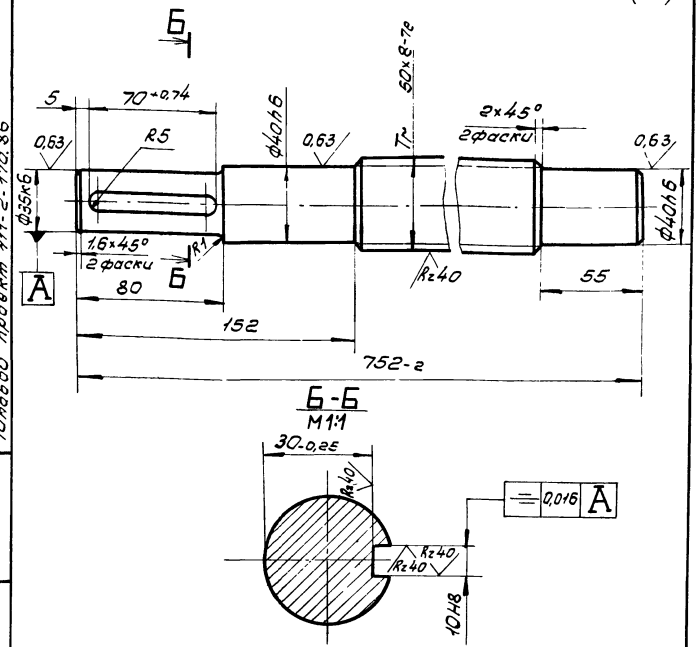

1. 240... 270 НВ.
2. Неуказанные предельные отклонения размеров — $\pm \frac{IT14}{2}$.

Изм.	Лист	№ докум.	Подп.	Дата	Н015.11.00.001			
Разраб.		Булыгина			Винт	Лит.	Масса	Масштаб
Пров.		Глебова					9,4	1:2
Рук. гр.		Глебова				Лист	Листов 1	
Рук. сект.		Спиридонов			Сталь 45 ГОСТ 1050-74**	СОЮЗГИПРОЛЕСХОЗ		
Н. контр.		Спиридонов						
Утв.		Спиридонов						

Копировал Пискунов

Формат А4

Альбом VII ч.II

Типовой проект 411-2-170.86

Н015.11.00.011

Rz 80

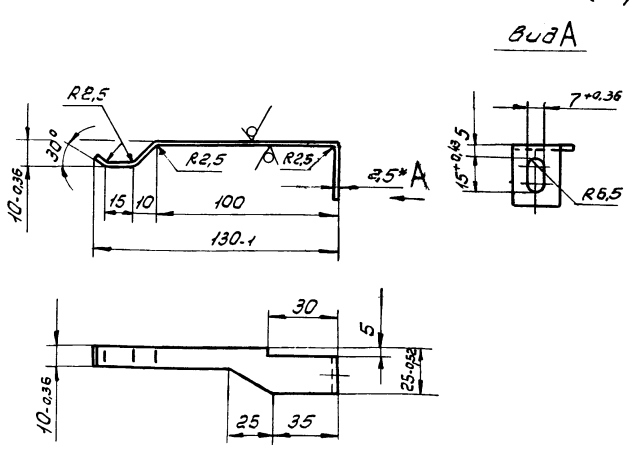

1.* Размер для справок.
2. Длина заготовки — 140 мм.
3. Неуказанные предельные отклонения размеров — $\pm \frac{IT14}{2}$.

76

21506-08

Изм.	Лист	№ докум.	Подп.	Дата	Н015.11.00.011			
Разраб.		Булыгина			Флажок	Лит.	Масса	Масштаб
Пров.		Глебова					0,02	1:2
Рук. гр.		Глебова				Лист	Листов 1	
Рук. сект.		Спиридонов			Лист 6-ПН-2,5 ГОСТ 19903-74* / Ст3пс ГОСТ 16523-70*	СОЮЗГИПРОЛЕСХОЗ		
Н. контр.		Спиридонов						
Утв.		Спиридонов						

Копировал Пис.

Формат А4

Альбом VII ч.II

Типовой проект 411-2-170.86

Формат	Зона	Поз.	Обозначение	Наименование	Кол.	Примечание
				Документация		
*)			Н015.12.00.000 СБ	Сборочный чертеж		*) А2, А3
				Сборочные единицы		
А4		1	Н015.12.01.000	Привод	1	
А4		2	Н015.12.02.000	Вал приводной	1	
А4		3	Н015.12.03.000	Станция натяжная	1	
А4		4	Н015.12.04.000	Секция начальная	1	
А4		5	Н015.12.05.000	Секция конечная	1	
А4		6	Н015.12.06.000	Секция промежуточная	1	
А4		7	Н015.12.07.000	Звездочка поддерживающая	1	
				Детали		
А4		11	Н015.12.00.001	Ось	22	
А4		12	Н015.12.00.002	Ролик	22	
А4		13	Н015.12.00.003	Кронштейн	22	
А4		14	Н015.12.00.004	Упор	13	
Б4		15	Н015.12.00.005	Упор		
				Уголок 50×50×5-6 ГОСТ 8509-72* / Ст3пс I ГОСТ 535-79*		
				L = 50 h 14	14	0,2 кг

Подп. и дата | Инв. № дубл. | Взам. инв. № | Подп. и дата | Инв. № подл.

Изм.	Лист	№ докум.	Подп.	Дата
Разраб.		Булыгина		
Пров.		Глебова		
Рук. гр.		Глебова		
Н. контр.		Спиридонов		
Утв.		Рогачев		

Н015.12.00.000

Конвейер загрузочный

Лит.	Лист	Листов
	1	4

СОЮЗГИПРОЛЕСХОЗ

Копировал Пискунов

Формат А4

Альбом VII ч.II

Типовой проект 411-2-170.86

Формат	Зона	Поз.	Обозначение	Наименование	Кол.	Примечание
				Документация		
А2			Н015.12.06.000 СБ	Сборочный чертеж		
				Детали		
А4		1	Н015.12.04.006	Ребро	2	
А4		2	Н015.12.06.001	Стойка	2	
Б4		3	Н015.12.06.002	Балка		
				Швеллер 12 ГОСТ 8240-72* / Ст3пс I ГОСТ 535-79*		
				L = 1600 h 14	2	16,6 кг
Б4		4	Н015.12.06.003	Стойка		
				Швеллер 12 ГОСТ 8240-72* / Ст3пс I ГОСТ 535-79*		
				L = 675 h 14	4	7,2 кг
Б4		5	Н015.02.06.004	Связь		
				Уголок 6-63×63×5 ГОСТ 8509-72* / Ст3пс I ГОСТ 535-79*		
				L = 1990 h 14	4	10 кг

Подп. и дата | Инв. № дубл. | Взам. инв. № | Подп. и дата | Инв. № подл.

Изм.	Лист	№ докум.	Подп.	Дата
Разраб.		Булыгина		
Пров.		Глебова		
Рук. гр.		Глебова		
Н. контр.		Спиридонов		
Утв.		Спиридонов		

Н015.12.06.000

Секция промежуточная

Лит.	Лист	Листов
		1

СОЮЗГИПРОЛЕСХОЗ

Копировал Пискунов

Формат А4

Альбом VII ч.II

Типовой проект 411-2-170.86

Формат	Зона	Поз.	Обозначение	Наименование	Кол.	Примечание
Б4		16	Н015.12.00.006	Направляющая		
				Швеллер 10 ГОСТ 8240-72* / Ст3пс I ГОСТ 535-79*		
				L = 1600 h 14	3	13,7 кг
Б4		17	Н015.12.00.007	Направляющая		
				Лист 6-ПН-6 ГОСТ 19903-74* / Ст3пс ГОСТ 14637-79		
				(30×1600) h 14	3	2,2 кг
Б4		18	Н015.12.00.008	Платик		
				Лист 6-ПН-15 ГОСТ 19903-74* / Ст3пс ГОСТ 14637-79		
				(40×40) h 14	32	0,19
				Стандартные изделия		
		22		Болт М12×30.58.05		
				ГОСТ 7798-70*	78	
		23		Болт М16×50.58.05		
				ГОСТ 7798-70*	36	
		24		Болт М20×75.58.05		
				ГОСТ 7798-70*	8	
		25		Винт 2М8×70.58.05		
				ГОСТ 17475-80*	7	
		26		Гайка 8.5.05		
				ГОСТ 5915-70*	7	
		27		Гайка 12.5.05		
				ГОСТ 5915-70*	78	
		28		Гайка 16.5.05		
				ГОСТ 5915-70*	58	

Подп. и дата | Инв. № дубл. | Взам. инв. № | Подп. и дата | Инв. № подл.

Изм.	Лист	№ докум.	Подп.	Дата

Н015.12.00.000

Лист 2

Копировал Пискунов

Формат А4

Альбом VII ч.II

Типовой проект 411-2-170.86

Формат	Зона	Поз.	Обозначение	Наименование	Кол.	Примечание
		29		Гайка 20.5.05		
				ГОСТ 5915-70*	8	
		30		Шайба 8.65Г.05		
				ГОСТ 6402-70*	7	
		31		Шайба 12.65Г.05		
				ГОСТ 6402-70*	78	
		32		Шайба 16.65Г.05		
				ГОСТ 6402-70*	58	
		33		Шайба 20.65Г.05		
				ГОСТ 6402-70*	8	
		34		Шайба 12.01.05		
				ГОСТ 10906-78*	84	
		35		Шайба 16.01.05		
				ГОСТ 10906-78*	4	
		36		Шайба 20.01.05		
				ГОСТ 10906-78*	8	
		37		Шайба 12.01.05		
				ГОСТ 11371-78*	44	
		38		Шайба 16.01.05		
				ГОСТ 11371-78*	64	
		39		Шайба 20.01.05		
				ГОСТ 11371-78*	22	
		40		Цепь М20-2-100-1		
				ГОСТ 588-81		
				L = 9 м	1	
		41		Цепь ПР38,1-12700		
				ГОСТ 13568-75*		
				L = 2,7 м	1	
		42		Звено С-ПР38,1-12700		
				ГОСТ 13568-75*	1	
						77

21506-03

Подп. и дата | Инв. № дубл. | Взам. инв. № | Подп. и дата | Инв. № подл.

Изм.	Лист	№ докум.	Подп.	Дата

Н015.12.00.000

Лист 3

Копировал Пискунов

Формат А4

4015.12.00.000 СБ

Альбом VIII ч II

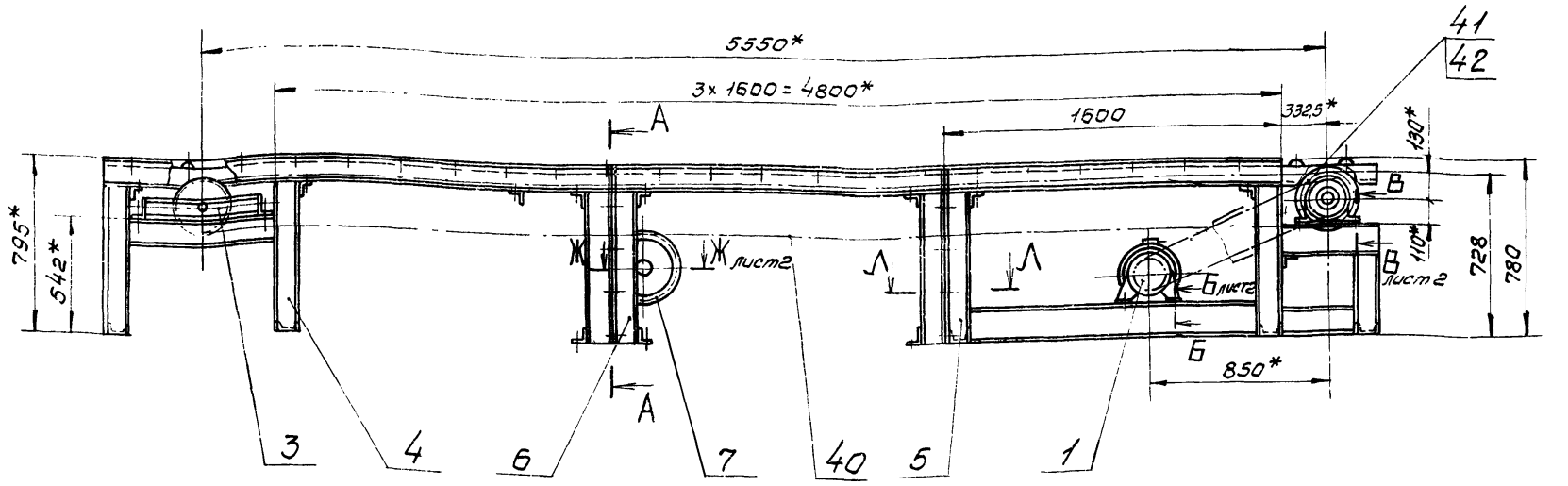

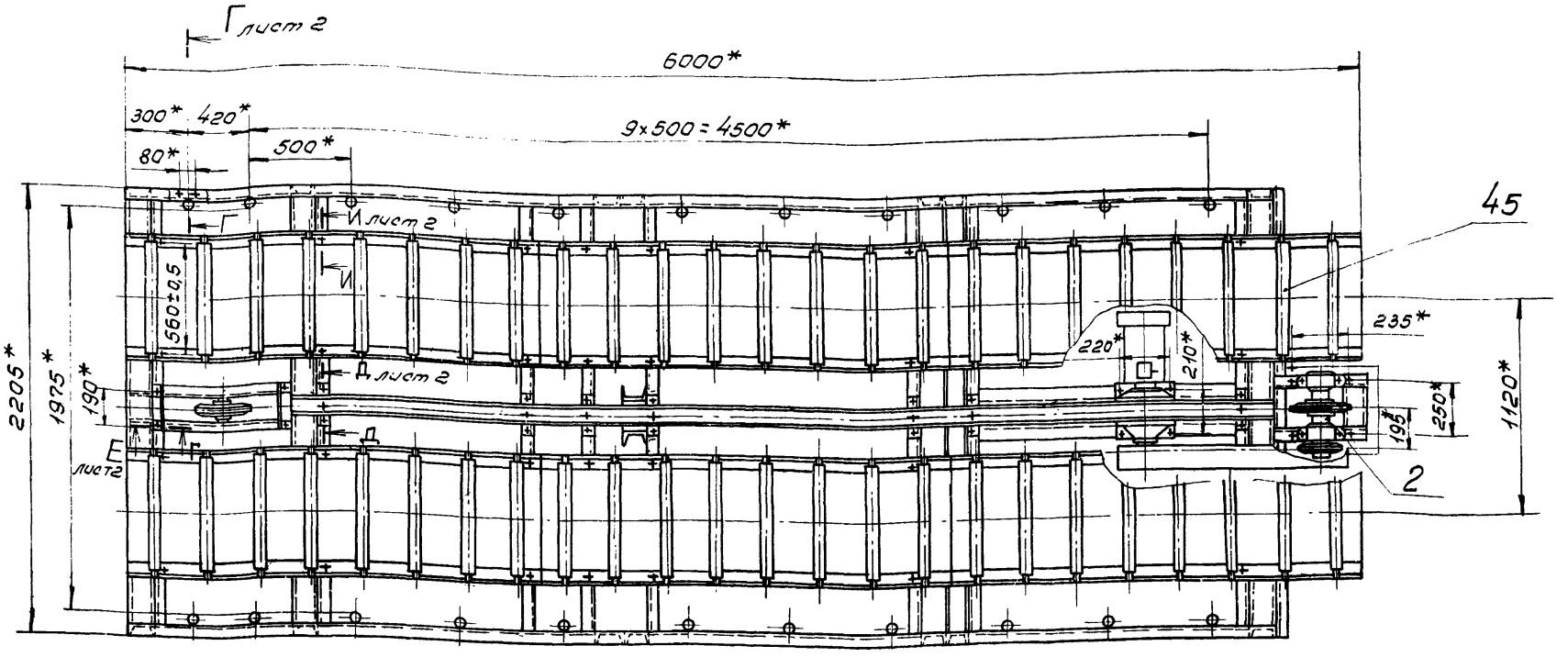

А-А
м 1:10

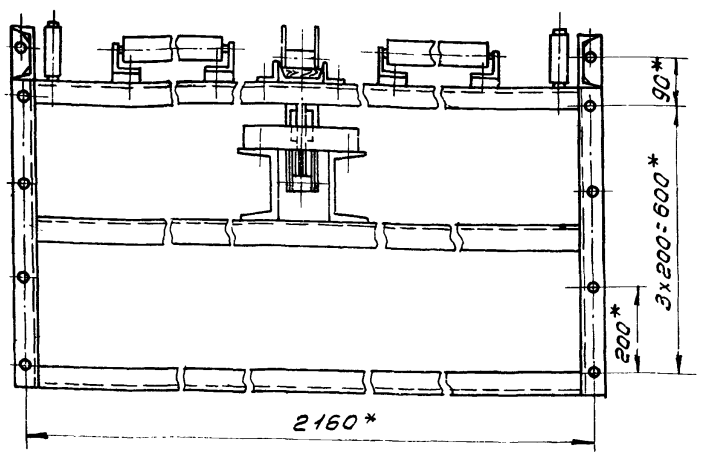

Л-Л
м 1:2

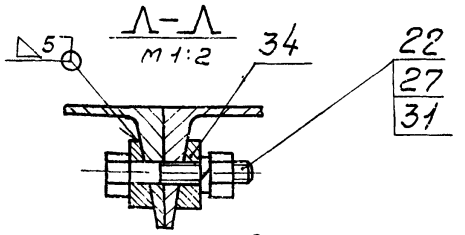

7. Регулировку плоскостности общей прилегающей плоскости роликов производить установкой шайб поз. 38. Допуск плоскостности 1,5 мм.

Техническая характеристика.

1. Количество рабочих мест	3
2. Шаг расположения упоров, мм	1600
3. Скорость перемещения упоров, м/с	0,3
4. Мощность привода, кВт	1,5

Технические требования

1.* Размеры для справок.
2. Сварные швы по ГОСТ 5264-80.
3. Подгонку настила поз. 46 выполнить по месту.
4. Ограждение цепной передачи выполнить при монтаже.
5. Цепные контуры, подшипниковые узлы, ролики смазать универсальной среднеплавкой смазкой УС-2 ГОСТ 1033-79.*
6. Обеспечить перемещение поддонов без перекосов и заеданий. Регулировку производить с помощью кронштейнов поз. 13.

78

21506-08

Типовой проект 411-2-170.86

Инв.№ подл. | Подп. и дата | Взам.инв.№ | Инв.№ дубл. | Подп. и дата

Изм.	Лист	№ докум.	Подп.	Дата
Разраб.		Булыгина		
Пров.		Гребова		
Рук. гр.		Гребова		
Рук. сект.		Спиридонов		
Н. контр.		Спиридонов		
Утв.		Ковачев		

Н015.12.00.000 СБ

Конвейер загрузочный
Сборочный чертеж

Лит.	Масса	Масштаб
	1280	1:20
Лист 1	Листов 2	

СОЮЗГИПРОЛЕСХОЗ

Формат А3

Альбом VII ч. II

Типовой проект 411-2-170.86

Инв. № подл. | Подп. и дата | Взам. инв. № | Инв. № дубл. | Подп. и дата

Н015.12.00.000 СБ

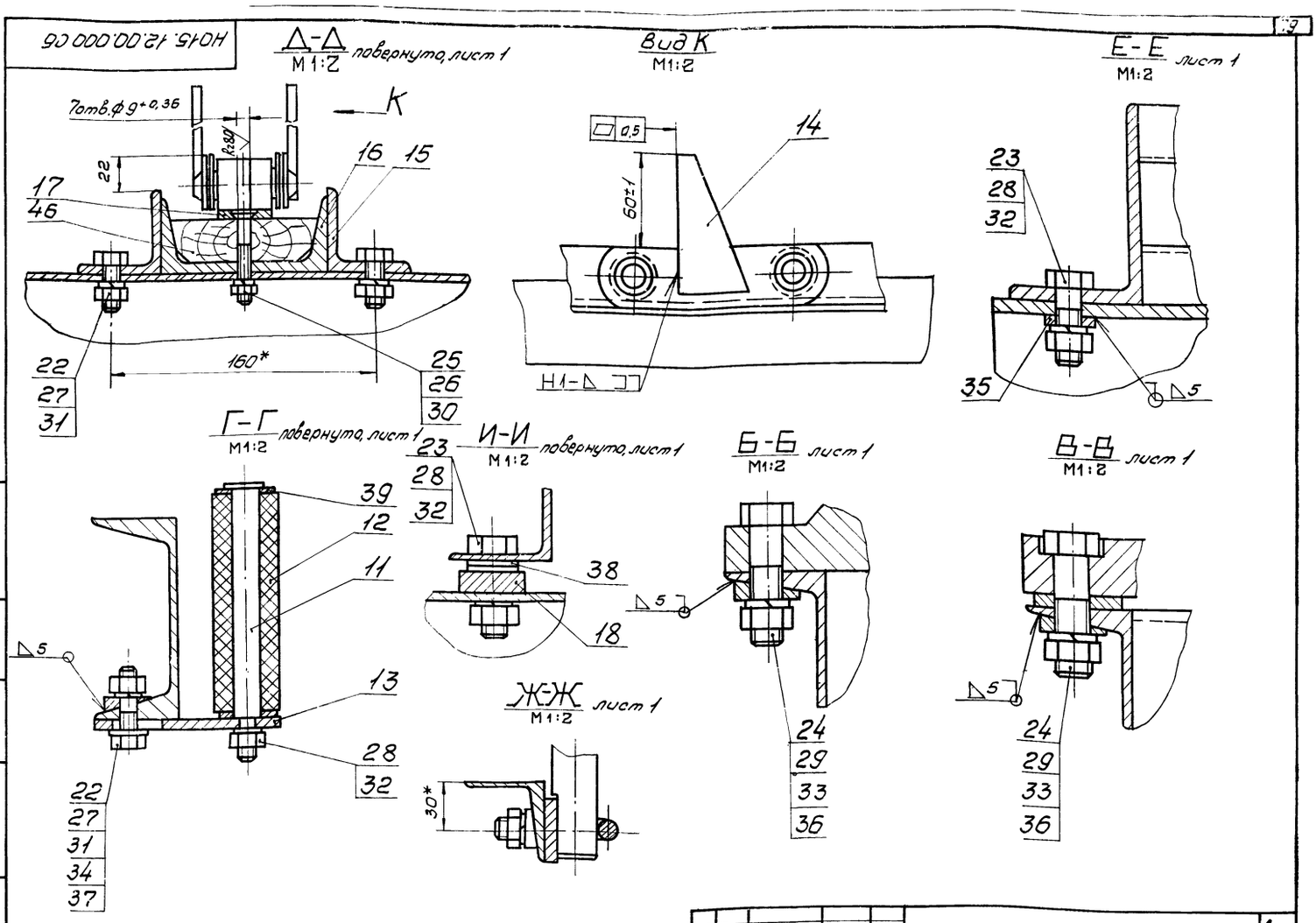

Изм.	Лист	№ докум.	Подп.	Дата	Н015.12.00.000 СБ	Лист 2

Копировал Пиерцуя

Формат А3

Альбом VII ч. II

Типовой проект 411-2-170.86

Инв. № подл. | Подп. и дата | Взам. инв. № | Инв. № дубл. | Подп. и дата

Н015.12.00.001

Rz 80

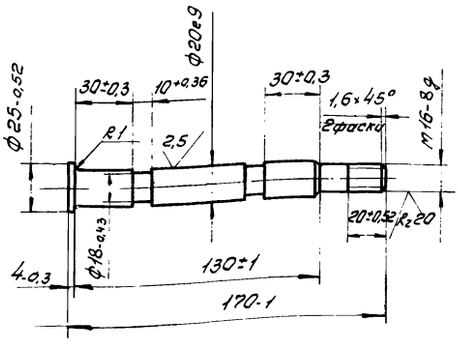

240...270 НБ

Изм.	Лист	№ докум.	Подп.	Дата	Н015.12.00.001			
Разраб.	Булыгина				Ось	Лит.	Масса 0,4	Масштаб 1:2
Пров.	Глебова					Лист	Листов 1	
Рук. гр.	Глебова				Сталь 45 ГОСТ 1050-74**	СОЮЗГИПРОЛЕСХОЗ		
Рук. сект.	Спиридонов							
Н. контр.	Спиридонов							
Утв.	Спиридонов							

Формат А4

Альбом VII ч. II

Типовой проект

Инв. № подл. | Подп. и дата | Взам. инв. № | Инв. № дубл. | Подп. и дата

Н015.12.00.002

Rz 80

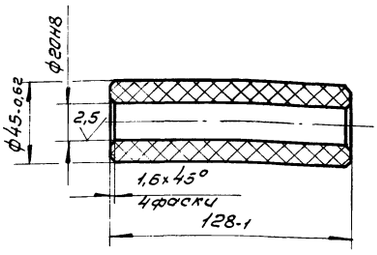

79

21506-08

Изм.	Лист	№ докум.	Подп.	Дата	Н015.12.00.002			
Разраб.	Булыгина				Ролик	Лит.	Масса 0,2	Масштаб 1:2
Пров.	Глебова					Лист	Листов 1	
Рук. гр.	Глебова				Текстолит ПТ ГОСТ 5-78**	СОЮЗГИПРОЛЕСХОЗ		
Рук. сект.	Спиридонов							
Н. контр.	Спиридонов							
Утв.	Спиридонов							

Копировал Пиерцуя

Формат А4

Типовой проект 411-2-170.86 Альбом VII

Н015.13.00.000СБ

Д-Д
М1:2 повернута, лист 1

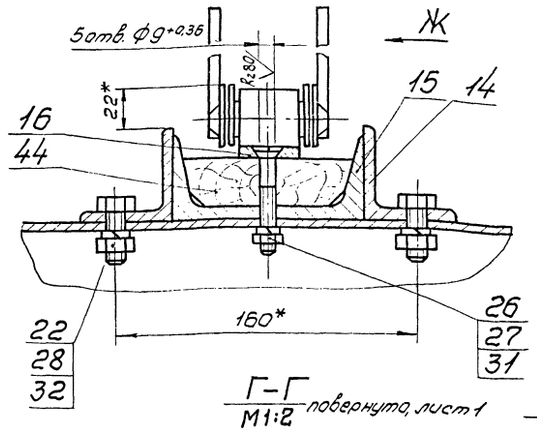

Вид Ж
М1:2

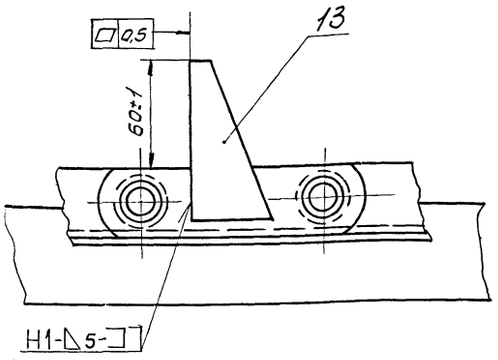

Е-Е
М1:2 лист 1

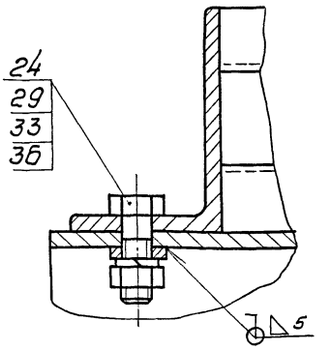

Г-Г
М1:2 повернута, лист 1

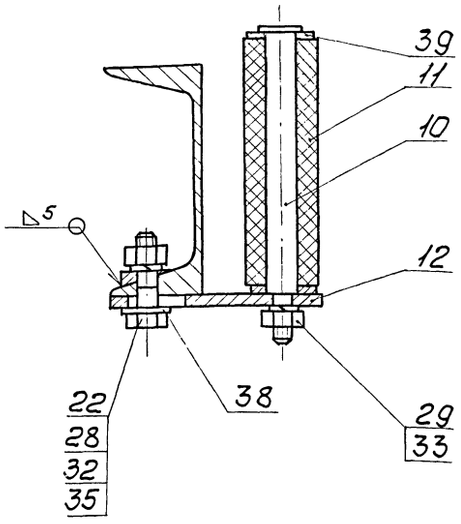

И-И
М1:2 повернута, лист 1

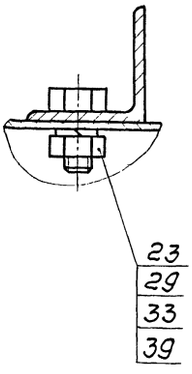

Б-Б
М1:2 лист 1

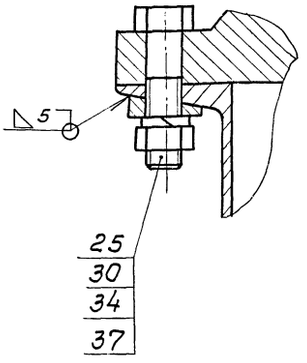

В-В
М1:2 лист 1

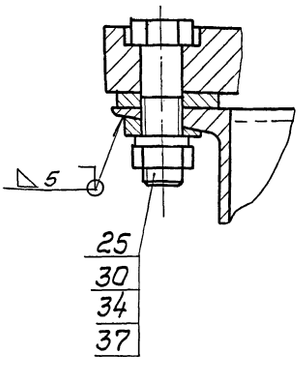

Изм.	Лист	№ докум.	Подп.	Дата

Н015.13.00.000СБ Лист 2

Копировал Формат А3

Типовой проект 411-2-170.86 Альбом VII

Н015.12.00.004

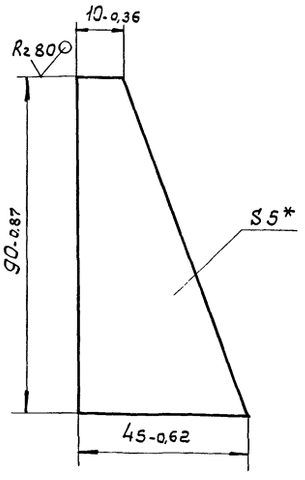

* Размер для справок.

Изм.	Лист	№ докум.	Подп.	Дата
Разраб.	Булыгина			
Пров.	Гледова			
Рук.гр.	Гледова			
Рук.сект.	Спиридонов			
Н.контр.	Спиридонов			
Утв.	Спиридонов			

Н015.12.00.004

Упор

Лит.	Масса	Масштаб
	0,2	1:1

Лист | Листов 1

Лист Сталь ГОСТ 14637-79 | Б-ПЛ-5 ГОСТ 19903-74*

СОЮЗГИПРОЛЕСХОЗ

Копировал Формат А4

Типовой проект 411-2-170.86 Альбом VII

Н015.12.00.003

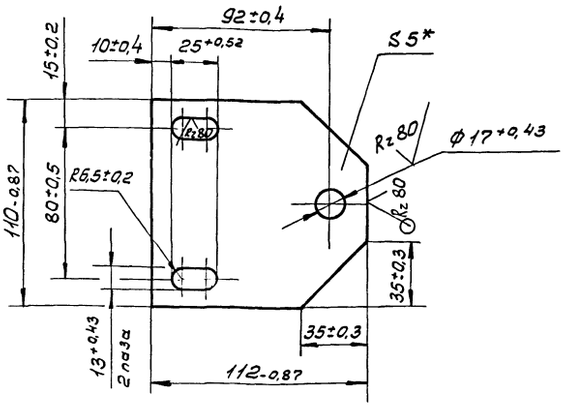

* Размер для справок.

80
21506-08

Изм.	Лист	№ докум.	Подп.	Дата
Разраб.	Булыгина			
Пров.	Гледова			
Рук.гр.	Гледова			
Рук.сект.	Спиридонов			
Н.контр.	Спиридонов			
Утв.	Спиридонов			

Н015.12.00.003

Кронштейн

Лит.	Масса	Масштаб
	0,35	1:2

Лист | Листов 1

Лист Сталь ГОСТ 14637-79 | Б-ПЛ-5 ГОСТ 19903-74*

СОЮЗГИПРОЛЕСХОЗ

Копировал Формат А4

Альбом VIIч.II

Типовой проект 411-2-170.86

Формат	Зона	Поз.	Обозначение	Наименование	Кол.	Примечание
				Документация		
А2			Н015.12.03.000СБ	Сборочный чертёж		
				Детали		
А3		1	Н015.12.03.001	Звёздочка	1	
А4		2	Н015.12.03.002	Ось	1	
А4		3	Н015.12.03.003	Крышка	2	
				Стандартные изделия		
		4		Подшипник 60210		
				гост 7242-81*	2	
		5		Кольцо А90		
				гост 13943-68*	2	
				Прочие изделия		
		6		Натяжное устройство Р.100-12	1	3-д „Северный коммунар" г. Вологда

Подп. и дата | Инв. № дубл. | Взам. инв. № | Подп. и дата | Инв. № подл.

Изм.	Лист	№ докум.	Подп.	Дата
Разраб.	Булыгина			
Пров.	Глебова			
Рук. гр.	Глебова			
Н. контр.	Спиридонов			
Утв.	Спиридонов			

Н015.12.03.000

Станция натяжная

Лит.	Лист	Листов
		1

СОЮЗГИПРОЛЕСХОЗ

Копировал Пискуна

Формат А4

Альбом VIIч.II

Типовой проект 411-2-170.86

Формат	Зона	Поз.	Обозначение	Наименование	Кол.	Примечание
				Документация		
А3			Н015.12.07.000СБ	Сборочный чертеж		
				Детали		
А4		1	Н015.12.03.003-01	Крышка	2	
А4		2	Н015.12.07.001	Ось	1	
А3		3	Н015.12.07.002	Звездочка	1	
А4		4	Н015.12.07.003	Прокладка	2	
А4		5	Н015.12.07.004	Скоба	2	
				Стандартные изделия		
		6		Гайка М12.6.05		
				гост 5915-70*	4	
		7		Шайба 12.005		
				гост 10906-78*	4	
		8		Шайба 12.65Г.05		
				гост 6402-70*	4	
		9		Кольцо А30		
				гост 13943-68*	2	
		10		Подшипник 60206		
				гост 7242-81*	2	

Подп. и дата | Инв. № дубл. | Взам. инв. № | Подп. и дата | Инв. № подл.

Изм.	Лист	№ докум.	Подп.	Дата
Разраб.	Булыгина			
Пров.	Глебова			
Рук. гр.	Глебова			
Н. контр.	Спиридонов			
Утв.	Спиридонов			

Н015.12.07.000

Звездочка поддерживающая

Лит.	Лист	Листов
		1

СОЮЗГИПРОЛЕСХОЗ

Копировал Пискуна

Формат А4

Альбом VIIч.II

Типовой проект 411-2-170.86

Формат	Зона	Поз.	Обозначение	Наименование	Кол.	Примечание
				Документация		
А3			Н015.12.01.000СБ	Сборочный чертёж		
				Сборочные единицы		
А4		1	Н015.12.01.100	Звёздочка	1	
				Стандартные изделия		
		2		Винт М10×12.58.05		
				гост 1476-84	1	
		3		Кольцо 60		
				гост 2833-77*	1	
		4		Мотор-редуктор		КОПРЗ
				МЛз2-50-22,4-ЦУЗ		
				гост 21356-75*	1	

Подп. и дата | Инв. № дубл. | Взам. инв. № | Подп. и дата | Инв. № подл.

Изм.	Лист	№ докум.	Подп.	Дата
Разраб.	Булыгина			
Пров.	Глебова			
Рук. гр.	Глебова			
Н. контр.	Спиридонов			
Утв.	Спиридонов			

Н015.12.01.000

Привод

Лит.	Лист	Листов
		1

СОЮЗГИПРОЛЕСХОЗ

Альбом VIIч.II

Типовой проект 411-2-170.86

Формат	Зона	Поз.	Обозначение	Наименование	Кол.	Примечание
				Прочие изделия		
		45		Секция роликовая		Воронежский эксперимент. механич. з-д
				КРН-18	6	
				Материалы		
				Пиломатериалы		
				Сосна гост 8486-66**		
		46		Доска 25×90	0,01	$м^3$

Подп. и дата | Инв. № дубл. | Взам. инв. № | Подп. и дата | Инв. № подл.

81

21506-08

Н015.12.00.000

Изм.	Лист	№ докум.	Подп.	Дата

Лист 4

Альбом VIII 4.II

Типовой проект 411-2-170.86

Инв.№ подл. | Подп. и дата | Взам.инв.№ | Инв.№ дубл. | Подп. и дата

НО15.12.01.000 СБ

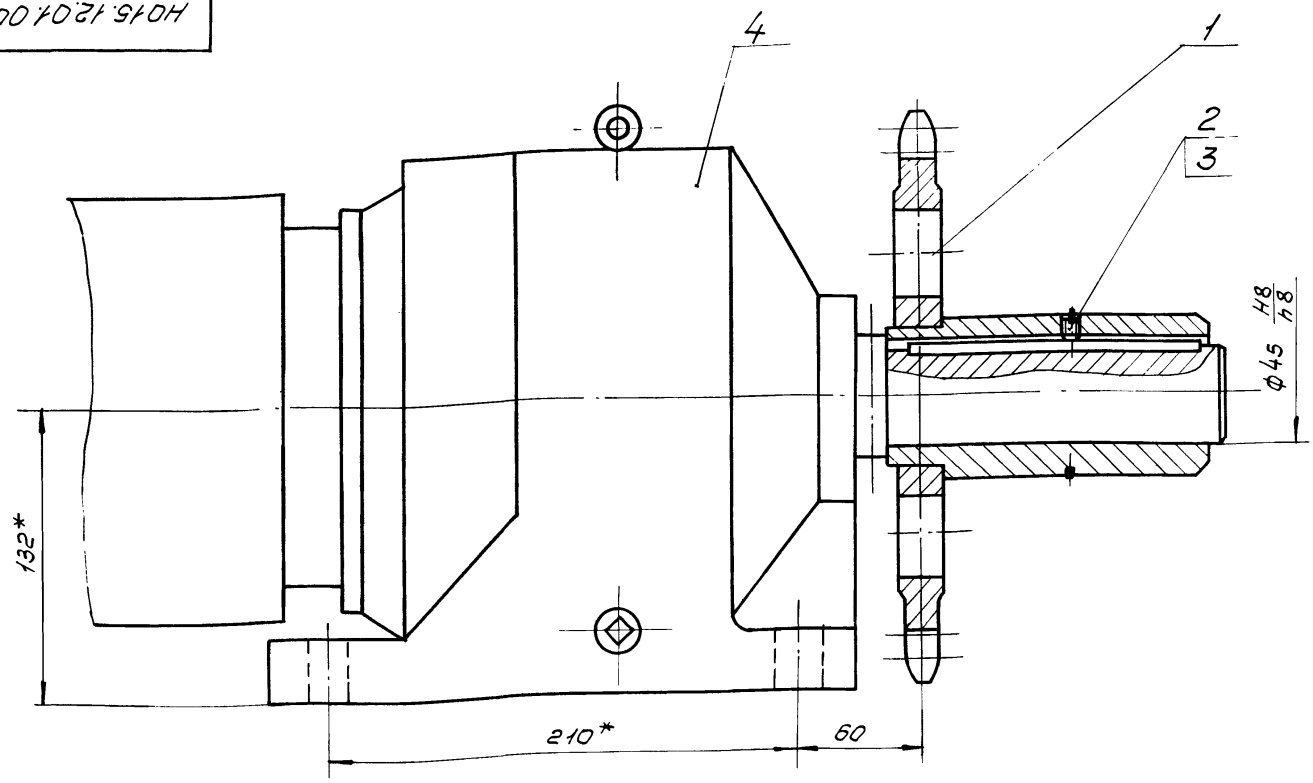

* Размеры для справок.

Изм.	Лист	№ докум.	Подп.	Дата
Разраб.		Булыгина		
Пров.		Гребова		
Рук. гр.		Гребова		
Рук. сект.		Спиридонов		
Н. контр.		Спиридонов		
Утв.		Спиридонов		

НО15.12.01.000 СБ

Привод

Сборочный чертеж

Лит.	Масса	Масштаб
	95	1:2
Лист	Листов 1	

СОЮЗГИПРОЛЕСХОЗ

Копировал

Формат А3

Альбом VIII 4.II

Типовой проект 411-2-170.86

Инв.№ подл. | Подп. и дата | Взам.инв.№ | Инв.№ дубл. | Подп. и дата

НО15.12.02.003

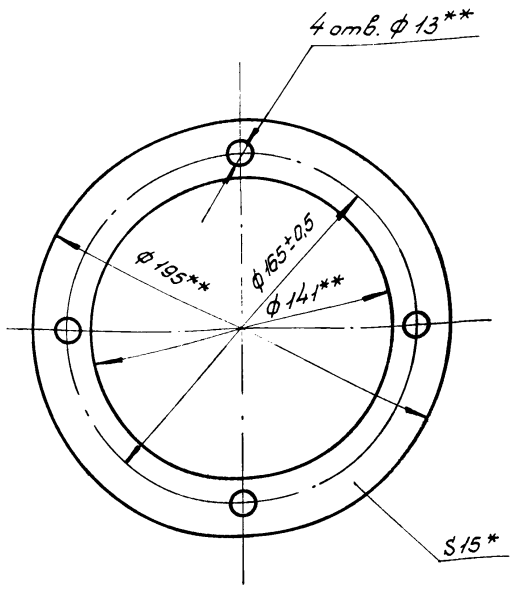

1.* Размер для справок.

2.** Размеры обеспечить инструментом.

Изм.	Лист	№ докум.	Подп.	Дата
Разраб.		Булыгина		
Пров.		Гребова		
Рук. гр.		Гребова		
Рук. сект.		Спиридонов		
Н. контр.		Спиридонов		
Утв.		Спиридонов		

НО15.12.02.003

Прокладка

Лит.	Масса	Масштаб
	0,07	1:2
Лист	Листов 1	

Картон А1,5 ГОСТ 9347-74*

СОЮЗГИПРОЛЕСХОЗ

Копировал

Формат А4

Альбом VIII 4.II

Типовой проект 411-2-170.86

Инв.№ подл. | Подп. и дата | Взам.инв.№ | Инв.№ дубл. | Подп. и дата

НО15.12.02.004

Rz 40

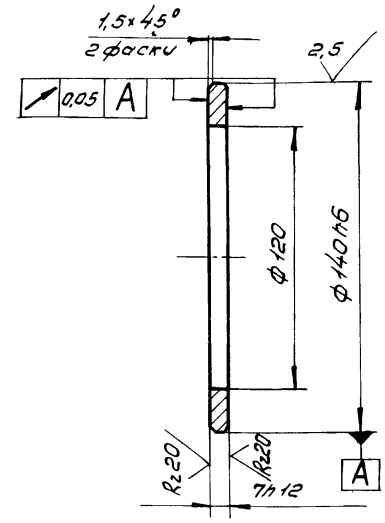

1. 240...270НВ.

2. Неуказанные предельные отклонения размеров — $\frac{IT14}{2}$.

82

21506-08

Изм.	Лист	№ докум.	Подп.	Дата
Разраб.		Булыгина		
Пров.		Гребова		
Рук. гр.		Гребова		
Рук. сект.		Спиридонов		
Н. контр.		Спиридонов		
Утв.		Спиридонов		

НО15.12.02.004

Кольцо

Лит.	Масса	Масштаб
	0,2	1:2
Лист	Листов 1	

Сталь 45 ГОСТ 1050-74**

СОЮЗГИПРОЛЕСХОЗ

Копировал

Формат А4

НО15.12.01.100СБ

Типовой проект 411-2-170.86 Альбом VIII.II

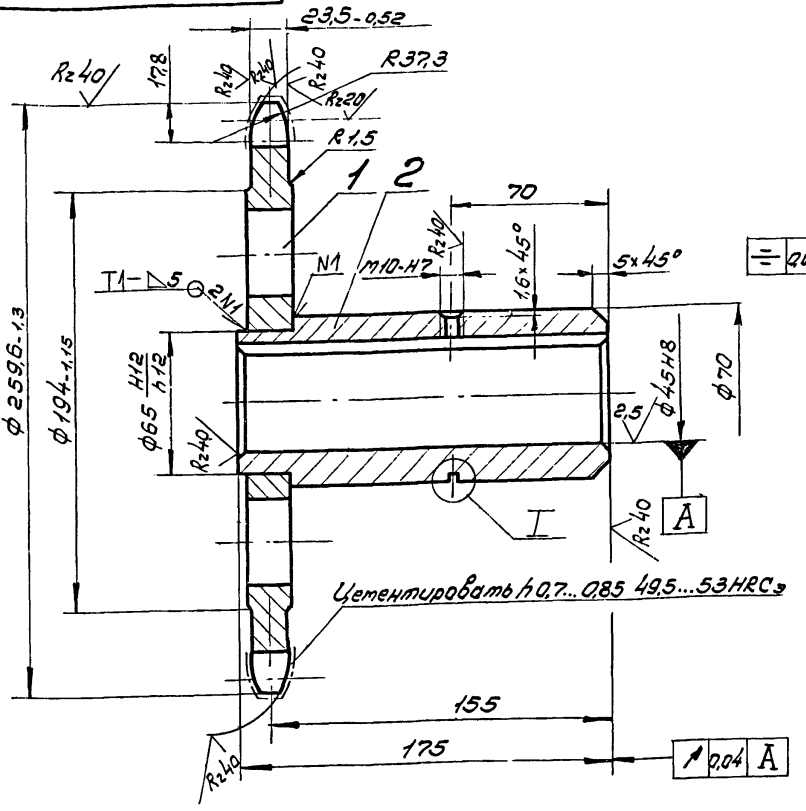

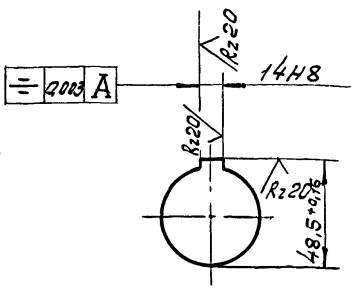

Число зубьев		z	20
Сопрягаемая цепь	Шаг	t	38,1
	Диаметр ролика	D	22,23
Профиль зуба по ГОСТ 591-69*		—	без смещения
Класс точности по ГОСТ 591-69*		—	3
Диаметр окружности впадин		Di	221,11-0,46
Допуск на разность шагов		δt	0,32
Радиальное биение окружности впадин		Eo	0,63
Торцовое биение зубчатого венца		—	0,63
Диаметр делительной окружности		da	243,55
Сопрягаемая цепь	Ширина внутренней пластины	b	35,2
	Расстояние между внутренними пластинами	Bвн	25,4

1.* Размер для справок.

2. Неуказанные предельные отклонения размеров $\pm \frac{IT14}{2}$.

3. Сварные швы по ГОСТ 5264-80.

4. 230... 250 НВ.

I
М2:1

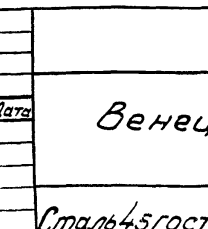

Изм.	Лист	№ докум.	Подп.	Дата
Разраб.		Булыгина		
Пров.		Гледова		
Рук. гр.		Гледова		
Рук. сект.		Спиридонов		
Н. контр.		Спиридонов		
Утв.		Спиридонов		

НО15.12.01.100СБ

Звёздочка
Сборочный чертеж

Лит.	Масса	Масштаб
	9,2	1:2
Лист	Листов 1	

СОЮЗГИПРОЛЕСХОЗ

Копировал Гладунь

Формат А3

Типовой проект 411-2-170.86 Альбом VIII.II

НО15.12.01.101

Rz 80 √(√)

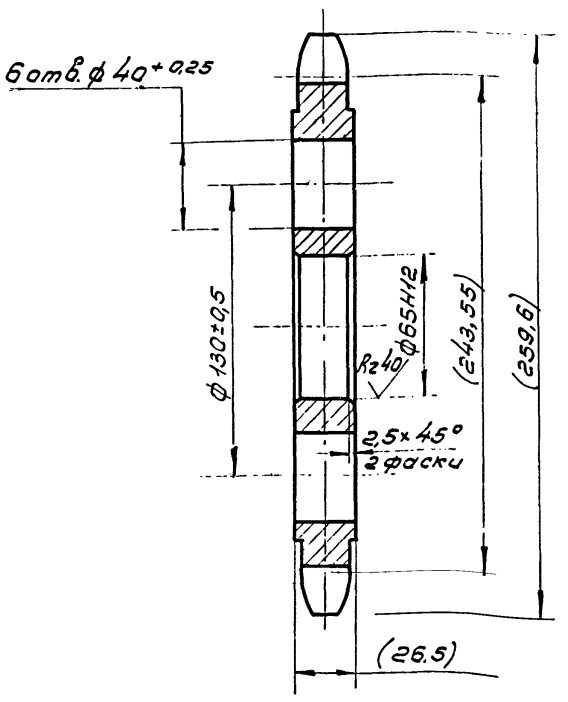

Размеры в скобках — после сборки.

Изм.	Лист	№ докум.	Подп.	Дата
Разраб.		Булыгина		
Пров.		Гледова		
Рук. гр.		Гледова		
Рук. сект.		Спиридонов		
Н. контр.		Спиридонов		
Утв.		Спиридонов		

НО15.12.01.101

Венец

Лит.	Масса	Масштаб
	6,7	1:2
Лист	Листов 1	

Сталь 45 ГОСТ 1050-74**

СОЮЗГИПРОЛЕСХОЗ

Формат А4

Типовой проект 411-2-170.86 Альбом VIII.II

НО15.12.01.102

Rz 80 √(√)

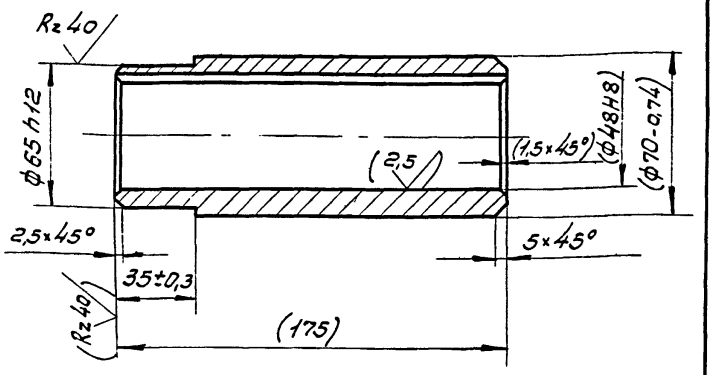

Размеры в скобках — после сборки.

Изм.	Лист	№ докум.	Подп.	Дата
Разраб.		Булыгина		
Пров.		Гледова		
Рук. гр.		Гледова		
Рук. сект.		Спиридонов		
Н. контр.		Спиридонов		
Утв.		Спиридонов		

НО15.12.01.102

Ступица

Лит.	Масса	Масштаб
	2,5	1:2
Лист	Листов 1	

Сталь 35 ГОСТ 1050-74**

СОЮЗГИПРОЛЕСХОЗ

Формат А4

Инв. № подл. | Подп. и дата | Взам. инв. № | Инв. № дубл. | Подп. и дата

Альбом VIII.II

Типовой проект 411-2-170.86

Формат	Зона	Поз.	Обозначение	Наименование	Кол.	Примечание
				Документация		
А2			Н015.12.02.000 СБ	Сборочный чертеж		
				Сборочные единицы		
А4		1	Н015.12.01.100	Звездочка	1	
				Детали		
А3		2	Н015.12.02.001	Звездочка	1	
А3		3	Н015.12.02.002	Вал	1	
А4		4	Н015.12.02.003	Прокладка	4	
А4		5	Н015.12.02.004	Кольцо	1	
				Стандартные изделия		
		6		Болт М12х80.58.05		
				ГОСТ 7798-70*	8	
		7		Винт М10х12.58.05		
				ГОСТ 1476-75*	1	
		8		Закрепительная втулка		
				Н314		
				ГОСТ 24208-80	2	
		9		Гайка М12.5.05		
				ГОСТ 5915-70*	8	

Подп. и дата | Инв. № подл. | Взам. инв. № | Инв. № дубл. | Подп. и дата

Изм.	Лист	№ докум.	Подп.	Дата
Разраб.		Булыгина		
Пров.		Гледова		
Рук. гр.		Гледова		
Н. контр.		Спиридонов		
Утв.		Спиридонов		

Н015.12.02.000

Вал приводной

Лит.	Лист	Листов
	1	2

СОЮЗГИПРОЛЕСХОЗ

Копировал | Формат А4

Альбом VIII.II

Типовой проект 411-2-170.86

Н015.12.05.001

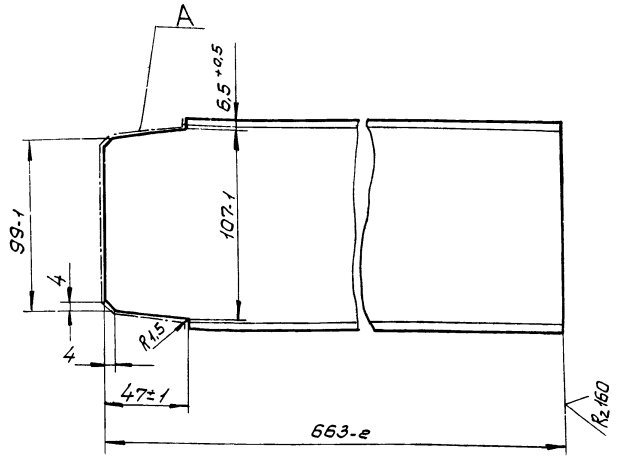

1. Шероховатость поверхности А – Rz 160
2. Неуказанные предельные отклонения размеров – ± IT14/2

Подп. и дата | Инв. № подл. | Взам. инв. № | Инв. № дубл. | Подп. и дата

Изм.	Лист	№ докум.	Подп.	Дата
Разраб.		Булыгина		
Пров.		Гледова		
Рук. гр.		Гледова		
Рук. сект.		Спиридонов		
Н. контр.		Спиридонов		
Утв.		Спиридонов		

Н015.12.05.001

Стойка

Лит.	Масса	Масштаб
	7,2	1:2
Лист	Листов 1	

Швеллер 12 ГОСТ 8240-72* Ст3пс ГОСТ 535-79*

СОЮЗГИПРОЛЕСХОЗ

Копировал | Формат А4

Альбом VIII.II

Типовой проект 411-2-170.86

Формат	Зона	Поз.	Обозначение	Наименование	Кол.	Примечание
		10		Гайка 60		
				ГОСТ 8725-83	2	
		11		Кольцо 60		
				ГОСТ 2833-77*	1	
		12		Корпус УМ140		
				ГОСТ 13218.3-80	2	
		13		Крышка ГН140		
				ГОСТ 13219.2-81	1	
		14		Крышка ЖС140х60		
				ГОСТ 13219.14-81	3	
		15		Подшипник 11312		
				ГОСТ 8545-75	2	
		16		Шайба 12.65Г.05		
				ГОСТ 6402-70*	8	
		17		Шайба 60		
				ГОСТ 8725-83	2	
		18		Шпонка 14х9х140		
				ГОСТ 23360-78	1	
		19		Шпонка 18х11х70		
				ГОСТ 23360-78	1	

Подп. и дата | Инв. № подл. | Взам. инв. № | Инв. № дубл. | Подп. и дата

Изм.	Лист	№ докум.	Подп.	Дата

Н015.12.02.000

Лист 2

Копировал | Формат А4

Альбом VIII.II

Типовой проект 411-2-170.86

Формат	Зона	Поз.	Обозначение	Наименование	Кол.	Примечание
		44		Пиломатериалы		
				Сосна ГОСТ 8486-66**		
				Доска 25х90	0,008 м³	

Подп. и дата | Инв. № подл. | Взам. инв. № | Инв. № дубл. | Подп. и дата

84

21506-08

Изм.	Лист	№ докум.	Подп.	Дата

Н015.13.00.000

Лист 1

Копировал | Формат А4

Альбом VII 4.II

Н015.12.02.000СБ

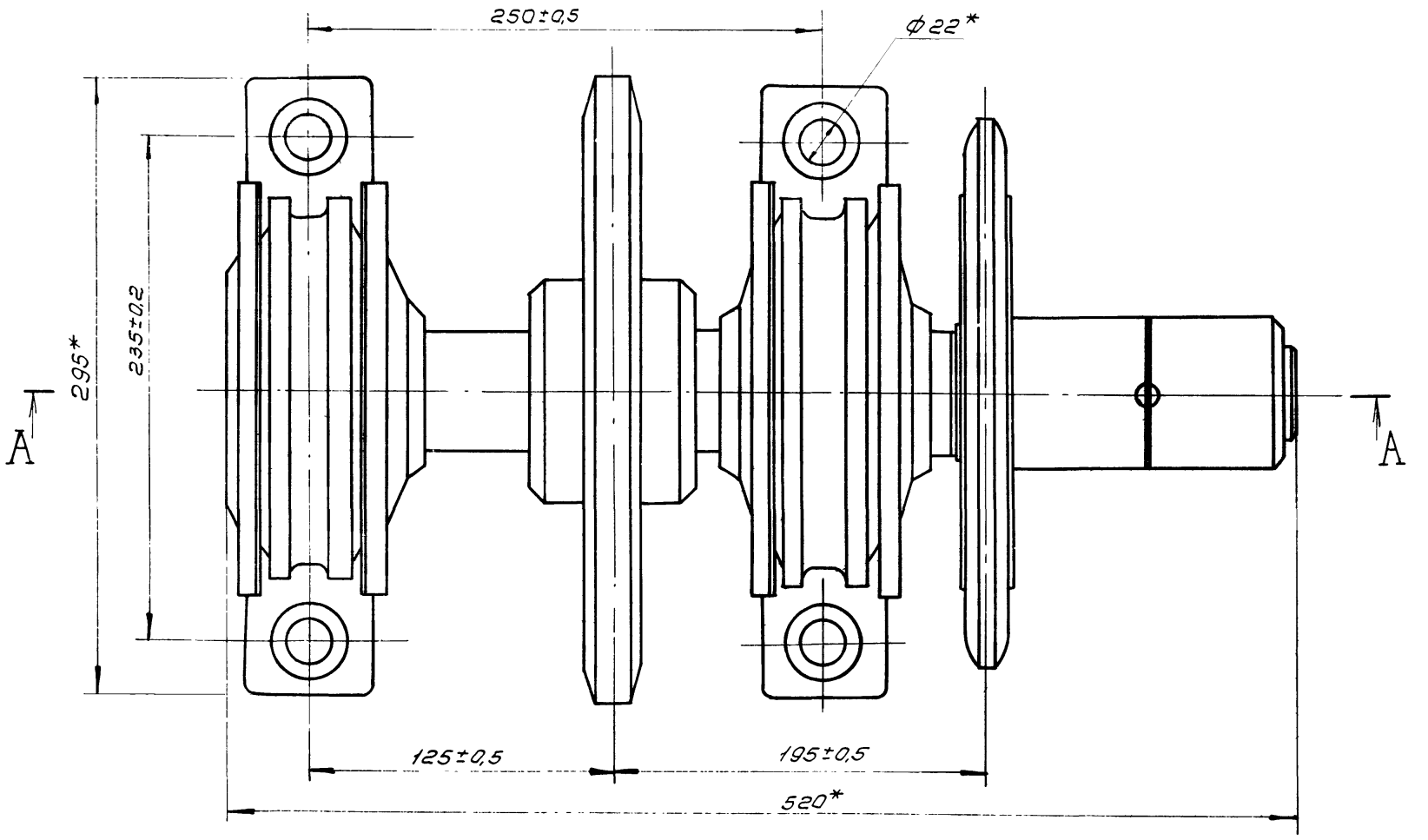

А-А

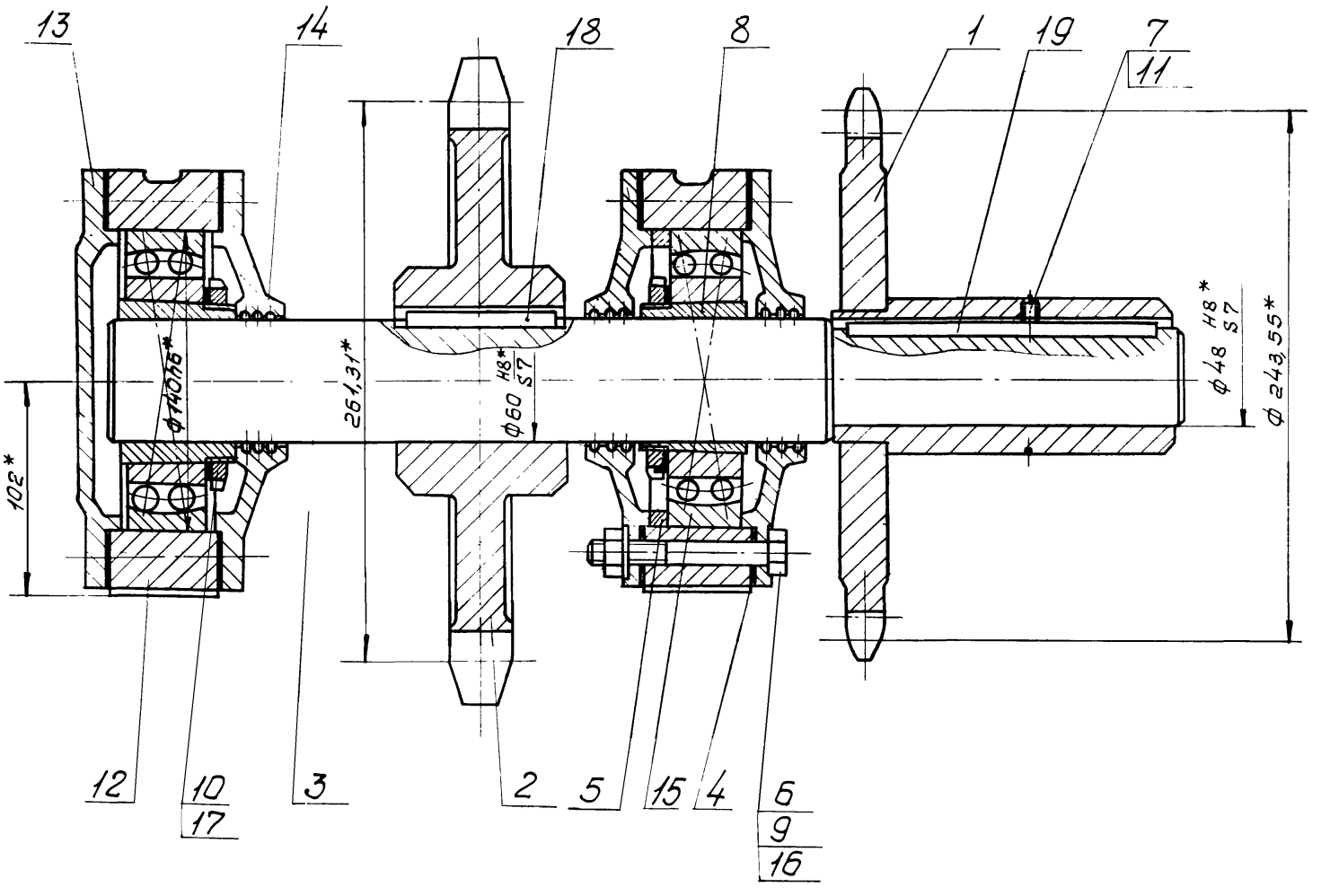

* Размеры для справок.

Типовой проект 411-2-170.86

Инв. № подл.	Подп. и дата	Взам. инв. №	Инд. № дубл.	Подп. и дата

85

21506-08

Н015.12.02.000СБ

Изм.	Лист	№ докум.	Подп.	Дата	Вал приводной Сборочный чертеж	Лит.	Масса	Масштаб
Разраб.		Булыгина					57	1:2
Пров.		Глебова				Лист	Листов 1	
Рук. гр.		Глебова						
Рук. сект.		Спиридонов				СОЮЗГИПРОЛЕСХОЗ		
Н. контр.		Спиридонов						
Утв.		Спиридонов						

Копировал

Формат А3

Типовой проект 411-2-170.86 Альбом VII ч. II

НО15.12.02.001

Rz 80 (√)

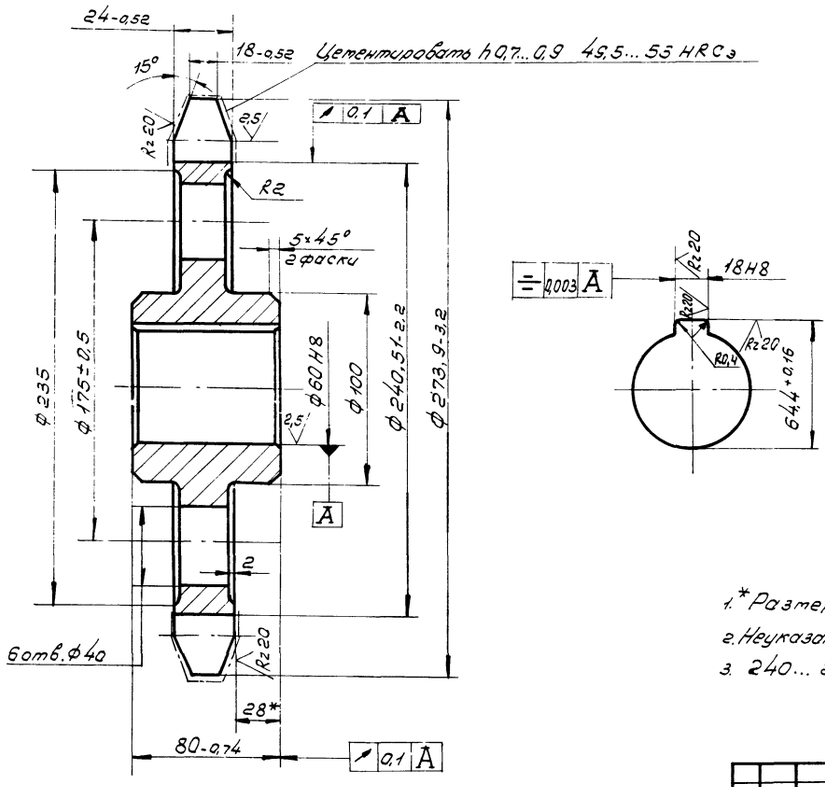

Цепь М80-2-100-1 ГОСТ 588-81		
Число зубьев	z	8
Величина смещения центров дуг впадин	e	2,5
Радиус впадин зубьев	r	10
Радиус закругления головки зуба	r_1	—
Высота прямолинейной поверхности зуба	h	16,25
Угол впадин	β	80°
Профиль зуба	Без смещения	
Степень точности	2 по ГОСТ 592-75	
Диаметр делительной окружности	dд	261,31

1.* Размер для справок.
2. Неуказанные предельные отклонения размеров — $\pm \frac{IT14}{2}$
3. 240... 270 HB

Изм.	Лист	№ докум.	Подп.	Дата	НО15.12.02.001			
Разраб.		Гурьякова			Звездочка	Лит.	Масса 8,5	Масштаб 1:2
Пров.		Глебова				Лист	Листов 1	
Рук. гр.		Глебова						
Рук. сект.		Спиридонов			Сталь 45 ГОСТ 1050-74**	СОЮЗГИПРОЛЕСХОЗ		
Н. контр.		Спиридонов						
Утв.		Спиридонов						

Копировал Гаврилов

Формат А3

Инв. № подл. | Подп. и дата | Инв. № дубл. | Взам. инв. № | Подп. и дата

Типовой проект 411-2-170.86 Альбом VII ч. II

НО15.12.02.002

Rz 80 (√)

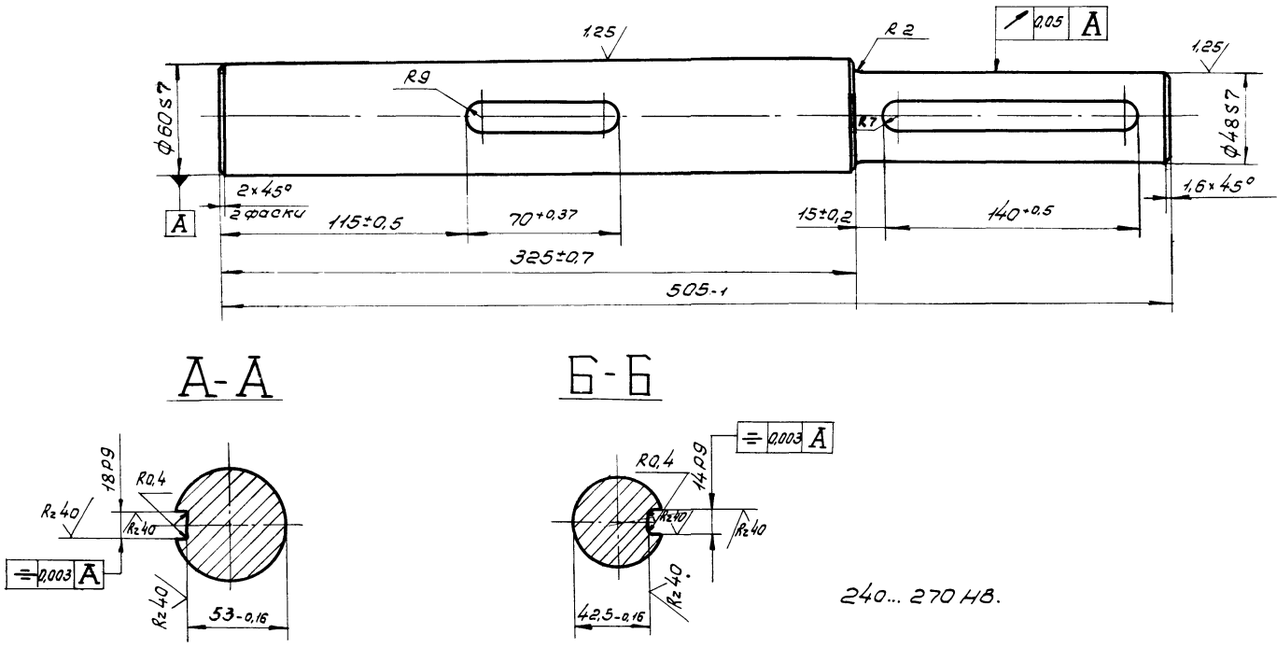

240... 270 HB.

86

21506-08

Изм.	Лист	№ докум.	Подп.	Дата	НО15.12.02.002			
Разраб.		Гурьякова			Вал	Лит.	Масса 9,8	Масштаб 1:2
Пров.		Глебова				Лист	Листов 1	
Рук. гр.		Глебова						
Рук. сект.		Спиридонов			Сталь 45 ГОСТ 1050-74**	СОЮЗГИПРОЛЕСХОЗ		
Н. контр.		Спиридонов						
Утв.		Спиридонов						

Копировал Гаврилов

Формат А3

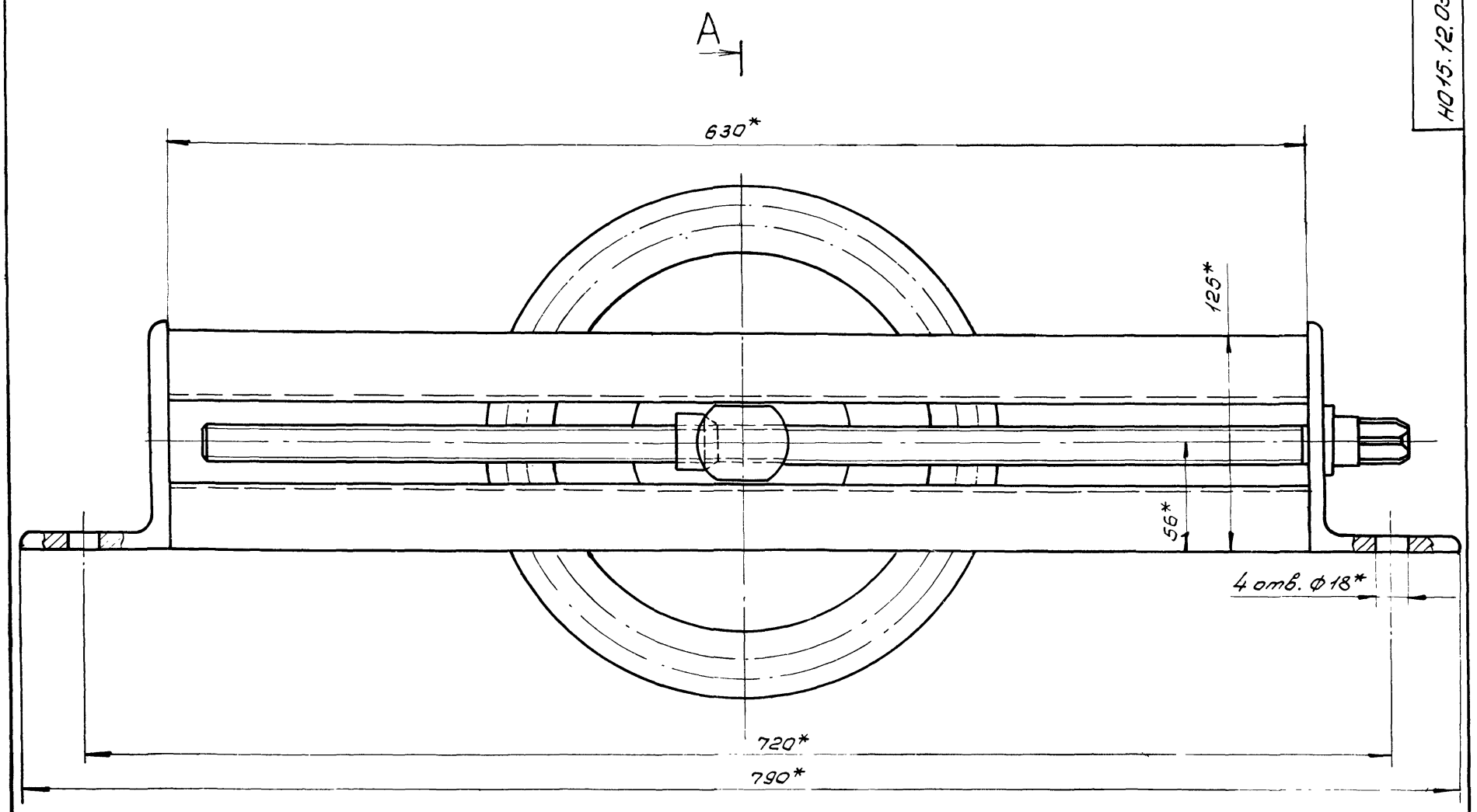

Типовой проект 411-2-170.83

Альбом VIII ч. II

Инв. № подл.	Подп. и дата	Взам. инв. №	Инв. № дубл.	Подп. и дата

87

21506-08

Н015.12.03.000 СБ

Изм.	Лист	№ докум.	Подп.	Дата
Разраб.		Булыгина		
Пров.		Глебова		
Рук. гр.		Глебова		
Рук. сект.		Спиридонов		
Н. контр.		Спиридонов		
Утв.		Спиридонов		

Станция натяжная

Сборочный чертеж

Лит.	Масса	Масштаб
	40	1:2
Лист	Листов 1	

СОЮЗГИПРОЛЕСХОЗ

Копировал Формат А3

Типовой проект 411-2-170.86 Альбом VII ч II

Н015.12.03.001

Rz 80 √(√)

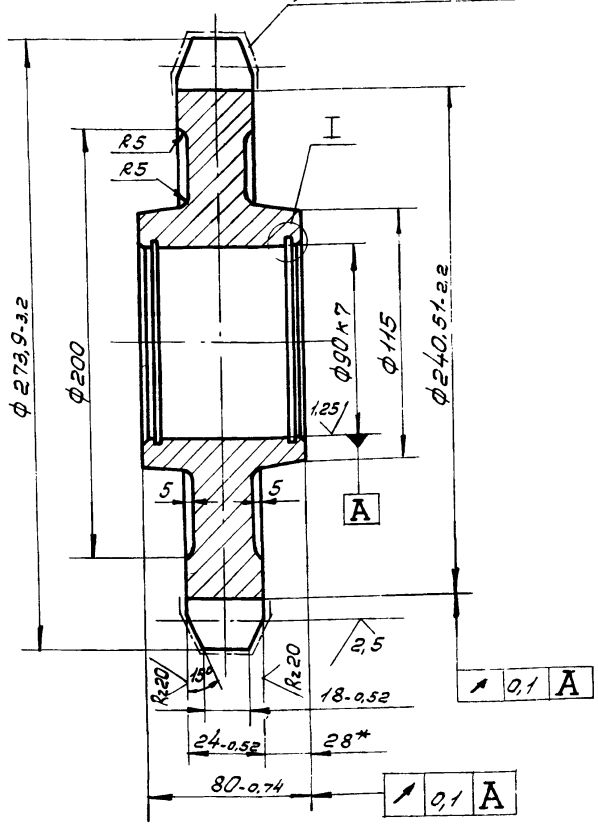

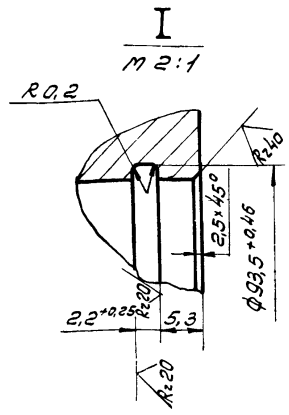

Цепь		М 80-2-100-1 ГОСТ 588-81
Число зубьев	z	8
Величина смещения центров дуг впадин	e	2,5
Радиус впадин зубьев	r	10
Радиус закругления головки зуба	r	—
Высота прямолинейной поверхности зуба	h	16,25
Угол впадин	β	80°
Профиль зуба		Без смещения
Степень точности		2 по ГОСТ 592-75
Диаметр делительной окружности	dд	261,31

1. 240... 270 НВ.
2. Неуказанные предельные отклонения размеров $-\pm\frac{IT14}{2}$.

Изм.	Лист	№ докум.	Подп.	Дата	Н015.12.03.001			
Разраб.		Булыгина			Звёздочка	Лит.	Масса	Масштаб
Пров.		Глебова					9	1:2
Рук. гр.		Глебова				Лист	Листов 1	
Рук. сект.		Спиридонов			Сталь 45 ГОСТ 1050-74**	СОЮЗГИПРОЛЕСХОЗ		
Н. контр.		Спиридонов						
Утв.		Спиридонов						

Копировал Пискунов

Формат А3

Типовой проект 411-2-170.86 Альбом VII ч II

Н015.12.03.002

Rz 40 √(√)

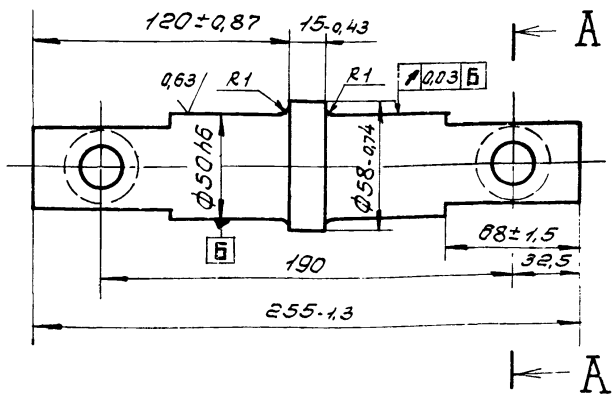

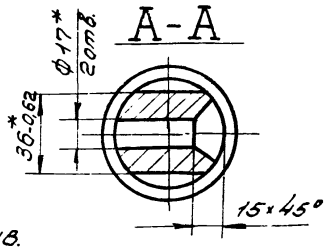

1. 240... 270 НВ.
2. Неуказанные предельные отклонения размеров $-\pm\frac{IT14}{2}$.
3.* Уточнить по натяжному устройству поз. 6 черт. Н015.12.03.000 СБ.

Изм.	Лист	№ докум.	Подп.	Дата	Н015.12.03.002			
Разраб.		Булыгина			Ось	Лит.	Масса	Масштаб
Пров.		Глебова					3,6	1:2
Рук. гр.		Глебова				Лист	Листов 1	
Рук. сект.		Спиридонов			Сталь 45 ГОСТ 1050-74**	СОЮЗГИПРОЛЕСХОЗ		
Н. контр.		Спиридонов						
Утв.		Спиридонов						

Типовой проект 411-2-170.86 Альбом VII ч II

Н015.12.04.006

√(√)

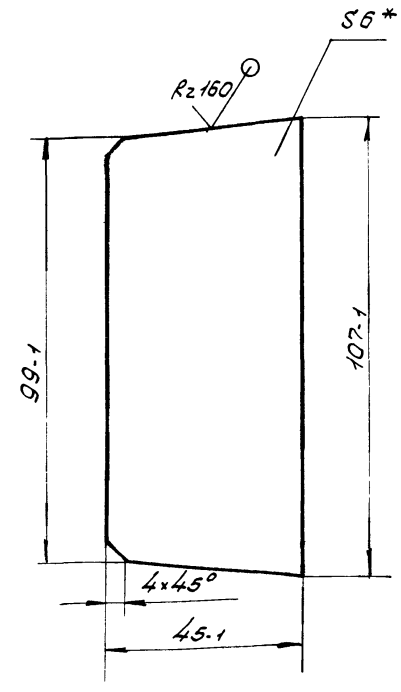

*Размер для справок.

ВВ

21506-08

Изм.	Лист	№ докум.	Подп.	Дата	Н015.12.04.006			
Разраб.		Булыгина			Ребро	Лит.	Масса	Масштаб
Пров.		Глебова					0,23	1:1
Рук. гр.		Глебова				Лист	Листов 1	
Рук. сект.		Спиридонов			Лист Б-ПН-6 ГОСТ 19903-74*	СОЮЗГИПРОЛЕСХОЗ		
Н. контр.		Спиридонов			Ст3пс ГОСТ 14637-79			
Утв.		Спиридонов						

Инв. № подл. | Подп. и дата | Взам. инв. № | Инв. № дубл. | Подп. и дата

Альбом VII ч. II

Типовой проект 411-2-170.86

Формат	Зона	Поз.	Обозначение	Наименование	Кол.	Примечание
				Документация		
А2			Н015.12.04.000СБ	Сборочный чертеж		
				Детали		
Б4		1	Н015.12.04.001	Опора		
				Уголок 63×63×5 - БГОСТ 8509-72* / Ст3пс I ГОСТ 535-79*		
				L = 1990 h 14	5	10 кг
Б4		2	Н015.12.04.002	Балка		
				Швеллер 12 ГОСТ 8240-72* / Ст3пс I ГОСТ 535-79*		
				L = 2520 h 14	2	26 кг
Б4		3	Н015.12.04.003	Опора		
				Швеллер 12 ГОСТ 8240-72* / Ст3пс I ГОСТ 535-79*		
				L = 1040 h 14	2	10,8 кг
Б4		4	Н015.12.04.004	Стойка		
				Швеллер 12 ГОСТ 8240-72* / Ст3пс I ГОСТ 535-79*		
				L = 675 h 14	6	7,4 кг
Б4		5	Н015.12.04.005	Опора		
				Швеллер 12 ГОСТ 8240-72* / Ст3пс I ГОСТ 535-79*		
				L = 2100 h 14	4	21,8 кг

Подп. и дата | Инв. № дубл. | Взам. инв. № | Подп. и дата | Инв. № подл.

Изм.	Лист	№ докум.	Подп.	Дата
Разраб.		Булыгина		
Пров.		Глебова		
Рук. гр.		Глебова		
Н. контр.		Спиридонов		
Утв.		Спиридонов		

Н015.12.04.000

Секция начальная

Лит.	Лист	Листов
	1	2

СОЮЗГИПРОЛЕСХОЗ

Копировал [illegible] Формат А4

Альбом VII ч. II

Типовой проект 411-2-170.86

Формат	Зона	Поз.	Обозначение	Наименование	Кол.	Примечание
				Документация		
А2			Н015.12.05.000СБ	Сборочный чертеж		
				Детали		
А4		1	Н015.12.04.006	Ребро	2	
А4		2	Н015.12.05.001	Стойка	4	
Б4		3	Н015.12.05.002	Стойка		
				Швеллер 12 ГОСТ 8240-72* / Ст3пс I ГОСТ 535-79*		
				L = 675 h 14	4	7,2 кг
Б4		4	Н015.12.05.003	Балка		
				Швеллер 12 ГОСТ 8240-72* / Ст3пс I ГОСТ 535-79*		
				L = 1600 h 14	2	16,6 кг
Б4		5	Н015.12.05.004	Связь	1	
			-01	Связь	1	
Б4		6	Н015.12.05.005	Связь		
				Швеллер 12 ГОСТ 8240-72* / Ст3пс I ГОСТ 535-79*		
				L = 330 h 14	2	3,5 кг
Б4		7	Н015.12.05.006	Стойка		
				Швеллер 12 ГОСТ 8240-72* / Ст3пс I ГОСТ 535-79*		
				L = 320 h 14	2	3,1 кг

Подп. и дата | Инв. № дубл. | Взам. инв. № | Подп. и дата | Инв. № подл.

Изм.	Лист	№ докум.	Подп.	Дата
Разраб.		Булыгина		
Пров.		Глебова		
Рук. гр.		Глебова		
Н. контр.		Спиридонов		
Утв.		Спиридонов		

Н015.12.05.000

Секция конечная

Лит.	Лист	Листов
	1	2

СОЮЗГИПРОЛЕСХОЗ

Копировал [illegible] Формат А4

Альбом VII ч. II

Типовой проект 411-2-170.86

Формат	Зона	Поз.	Обозначение	Наименование	Кол.	Примечание
А4		6	Н015.12.04.006	Ребро	2	
Б4		7	Н015.12.04.008	Связь		
				Швеллер 12 ГОСТ 8240-72* / Ст3пс I ГОСТ 535-79*		
				L = 130 h 14	2	1,2 кг

Подп. и дата | Инв. № дубл. | Взам. инв. № | Подп. и дата | Инв. № подл.

Изм.	Лист	№ докум.	Подп.	Дата

Н015.12.04.000 Лист 2

Копировал [illegible] Формат А4

Альбом VII ч. II

Типовой проект 411-2-170.86

Формат	Зона	Поз.	Обозначение	Наименование	Кол.	Примечание
Б4		8	Н015.12.05.007	Балка		
				Швеллер 16 ГОСТ 8240-72* / Ст3пс I ГОСТ 535-79*		
				L = 450 h 14	2	7 кг
Б4		9	Н015.12.05.008	Связь		
				Швеллер 12 ГОСТ 8240-72* / Ст3пс I ГОСТ 535-79*		
				L = 180 h 14	2	2 кг
Б4		10	Н015.12.05.009	Платик		
				Лист Б-ПН-8 ГОСТ 19903-74* / Ст3пс ГОСТ 14637-79		
				(50×50) h 14	4	0,15 кг
Б4		11	Н015.12.05.011	Связь		
				Уголок 63×63×5 - БГОСТ 8509-72* / Ст3пс I ГОСТ 535-79*		
				L = 1990 h 14	3	10 кг
Б4		12	Н015.12.05.012	Балка		
				Швеллер 12 ГОСТ 8240-72* / Ст3пс I ГОСТ 535-79*		
				L = 2100 h 14	2	21,8 кг

Подп. и дата | Инв. № дубл. | Взам. инв. № | Подп. и дата | Инв. № подл.

89

21506-08

Изм.	Лист	№ докум.	Подп.	Дата

Н015.12.05.000 Лист 2

Копировал [illegible] Формат А4

Альбом VII 4.11

Н015.12.04.000 СБ

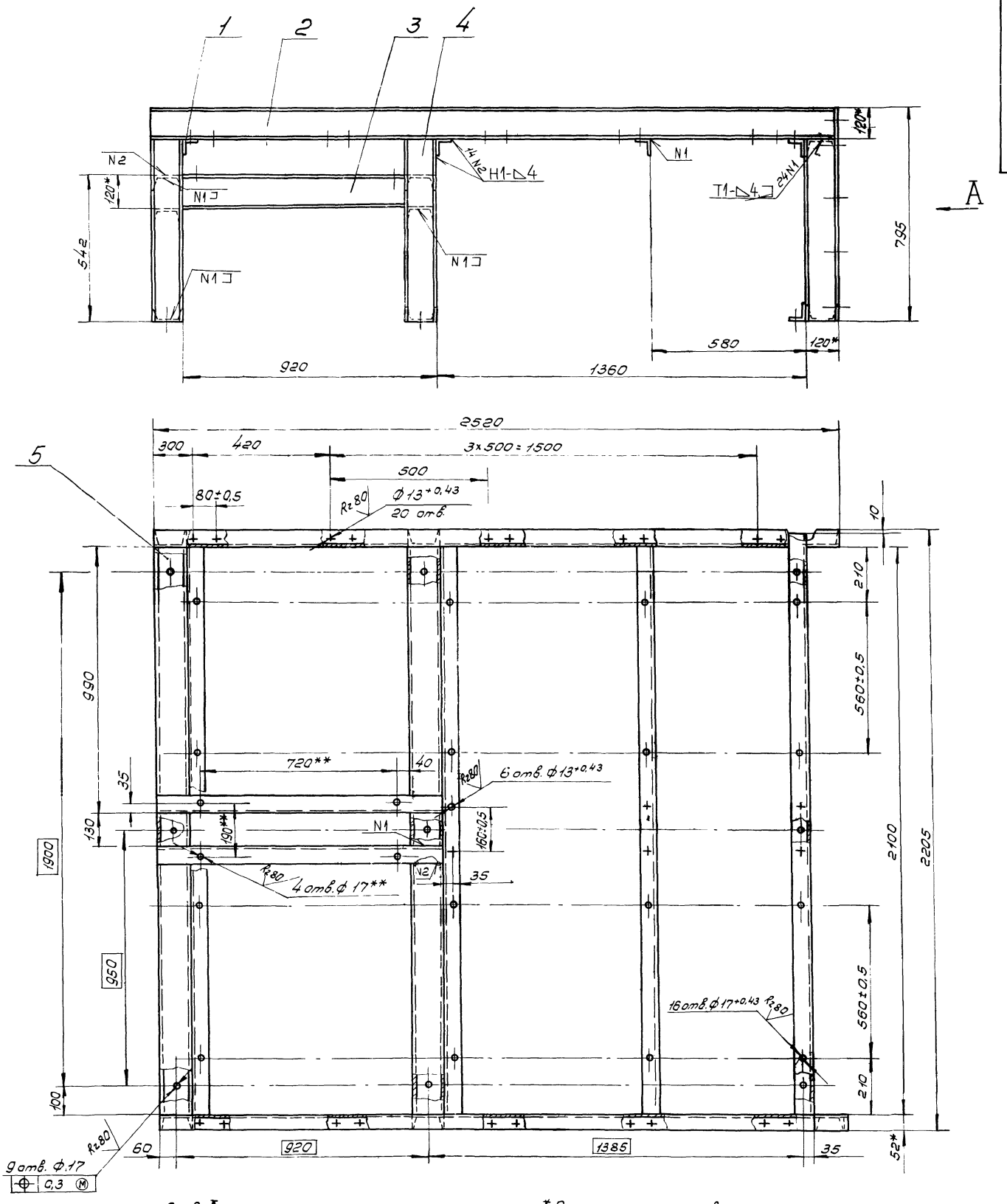

Вид А

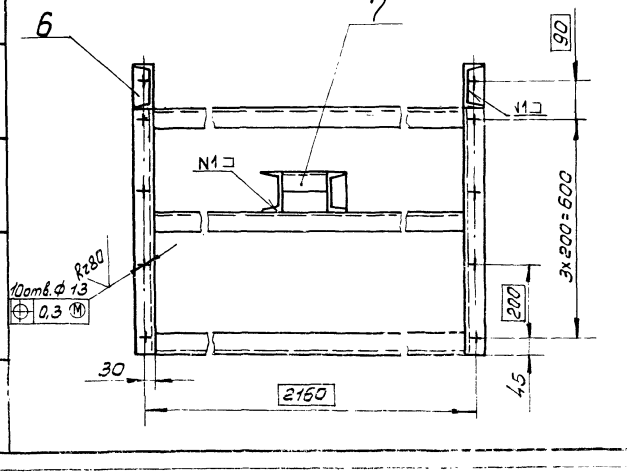

1.* Размер для справок.

2.** Размер уточнить по натяжной станции Р100-12.

3. Шероховатость обрабатываемых поверхностей деталей БЧ- Rz160

4. Неуказанные предельные отклонения размеров- $\pm \frac{IT14}{2}$.

5. Сварные швы по ГОСТ 5264-80.

6. Покрытие: грунтовка ГФ-021, ГОСТ 25129-82, эмаль ПФ-115, серая, ГОСТ 6465-76*, III Сэ

7. Отверстия от покрытия предохранить.

90

21506-08

					Н015.12.04.000 СБ			
Изм.	Лист	№ докум.	Подп.	Дата	Секция начальная. Сборочный чертеж.	Лит.	Масса	Масштаб
Разраб.		Булыгина					280	1:10
Пров.		Глебова				Лист	Листов 1	
Рук. гр.		Глебова						
Рук. сект.		Спиридонов				СОЮЗГИПРОЛЕСХОЗ		
Н. контр.		Спиридонов						
Утв.		Спиридонов						

Типовой проект 411-2-170.86

Инв. № подл. | Подп. и дата | Взам. инв. № | Инв. № дубл. | Подп. и дата

Копировал

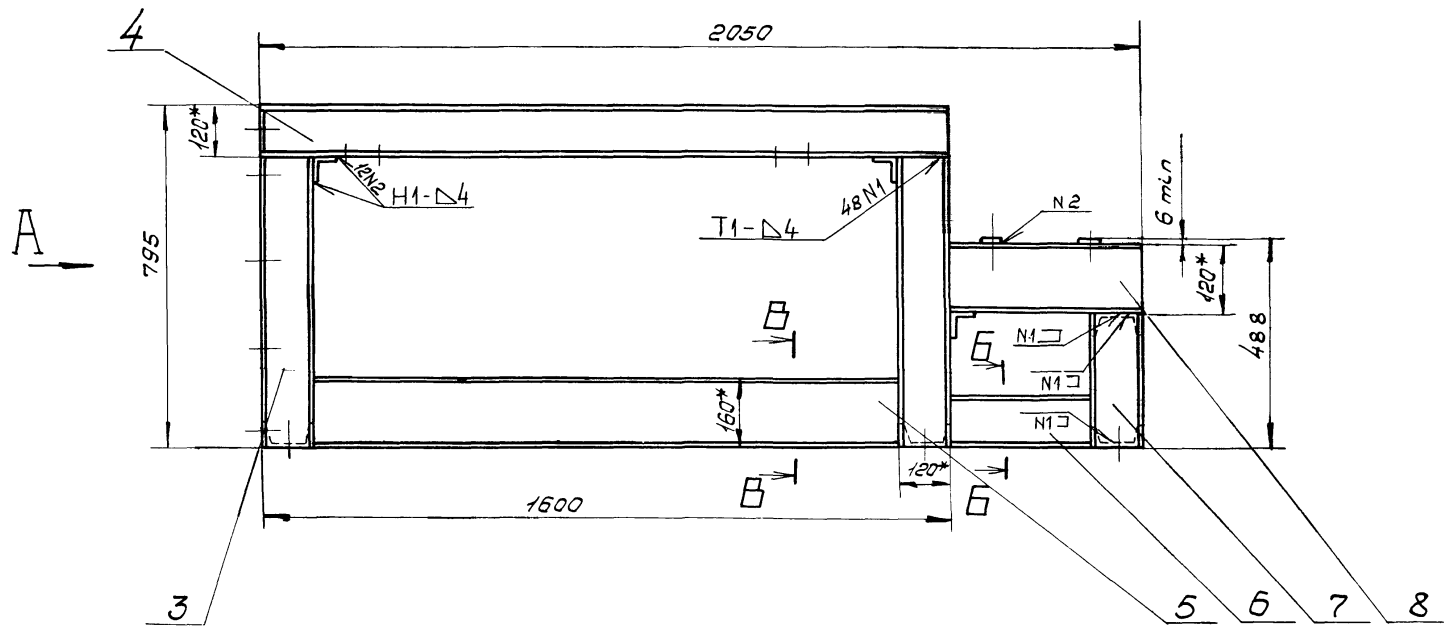

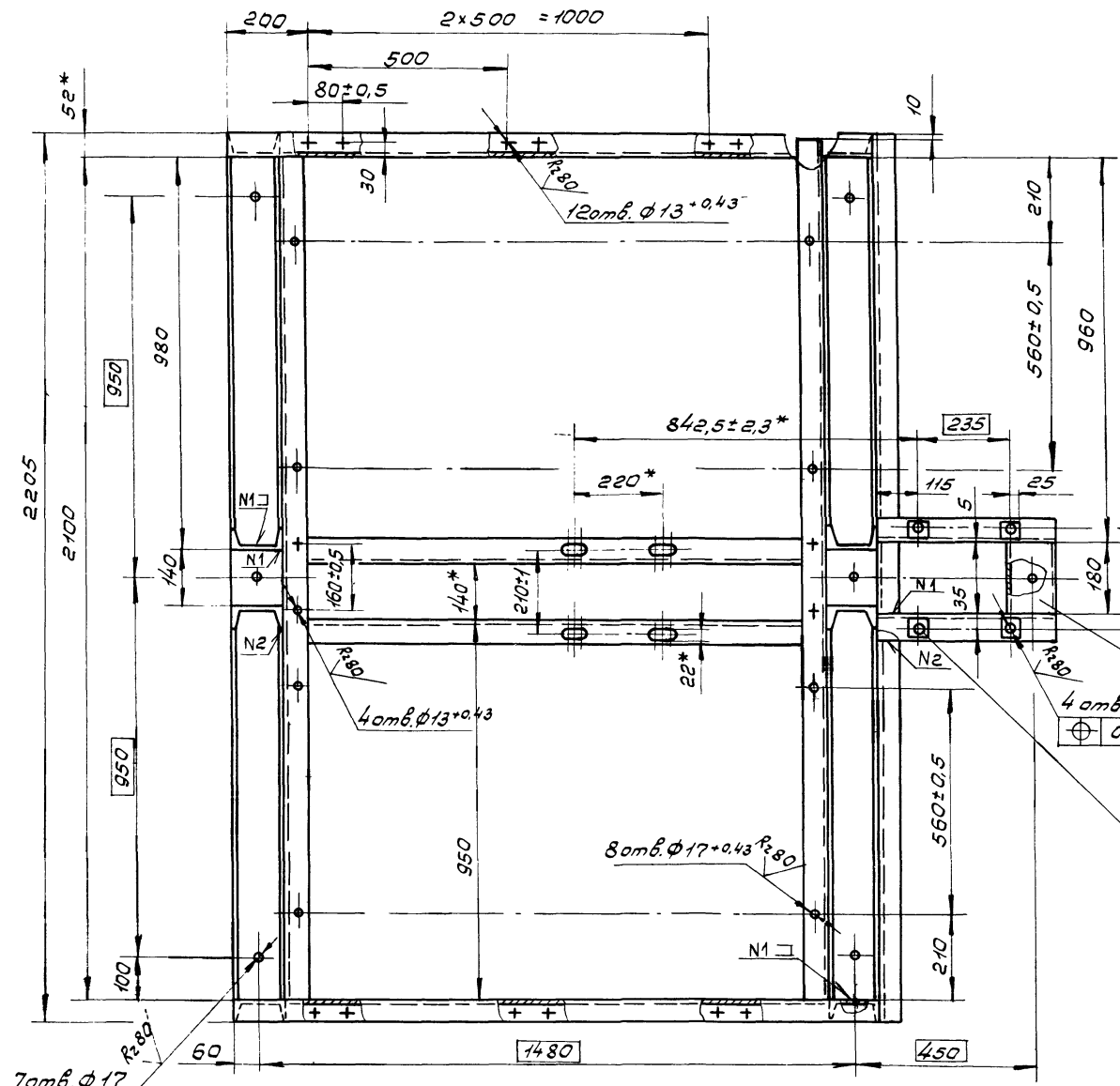

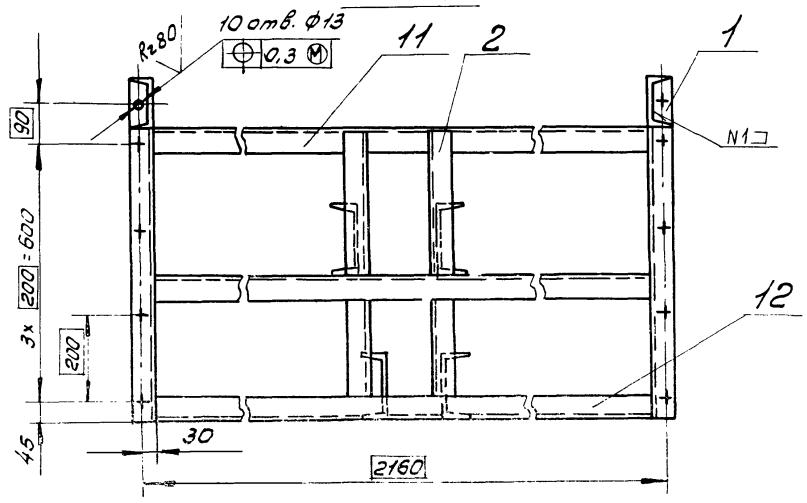

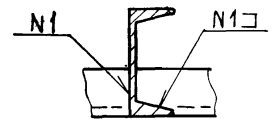

Б-Б
М1:5

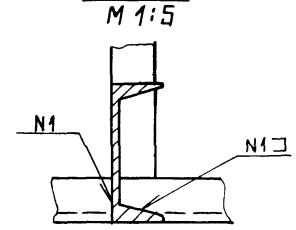

В-В
М1:5

1.* Размеры для справок.

2. Шероховатость обрабатываемых поверхностей деталей 64 — $R_z 160$.

3. Неуказанные предельные отклонения размеров — $\pm \frac{IT14}{2}$.

4. Сварные швы по ГОСТ 5264-80.

5. Покрытие: грунтовка ГФ-021 ГОСТ 25129-82, эмаль ПФ-115, серая, ГОСТ 6465-76*; III Сэ

6. Отверстия от покрытия предохранить.

91
21506-ОВ

					НО15.12.05.00006			
Изм.	Лист	№докум.	Подп.	Дата	Секция конечная. Сборочный чертёж	Лит.	Масса	Масштаб
Разраб.		Булыгина					230	1:10
Пров.		Глебова				Лист	Листов 1	
Рук.гр.		Глебова						
Рук.сект.		Спиридонов				СОЮЗГИПРОЛЕСХОЗ		
Н.контр.		Спиридонов						
Утв.		Спиридонов						

Копировал

Формат А2

Типовой проект 411-2-170.86

НО15.12.06.000 СБ

Альбом VIII ч. II

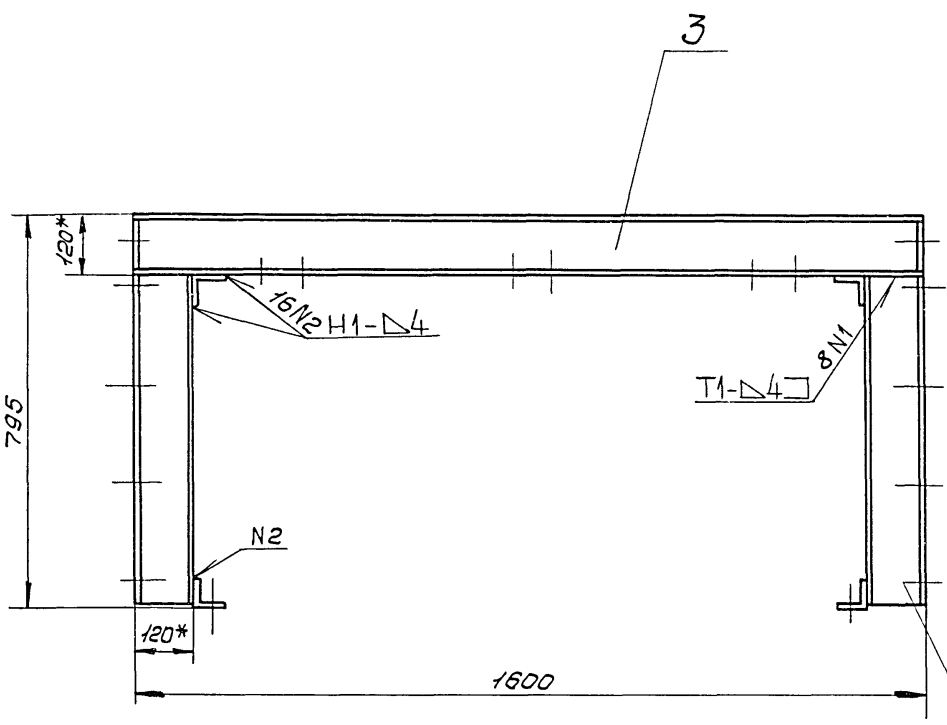

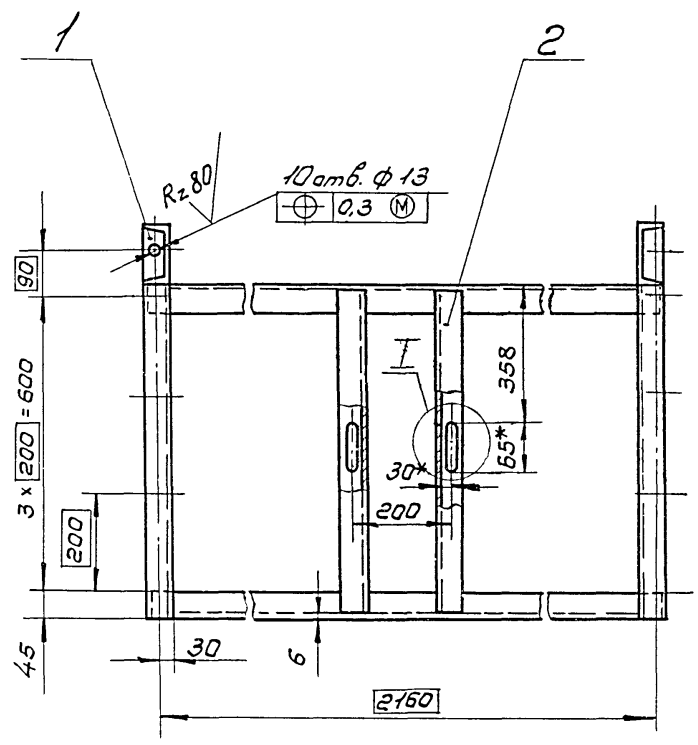

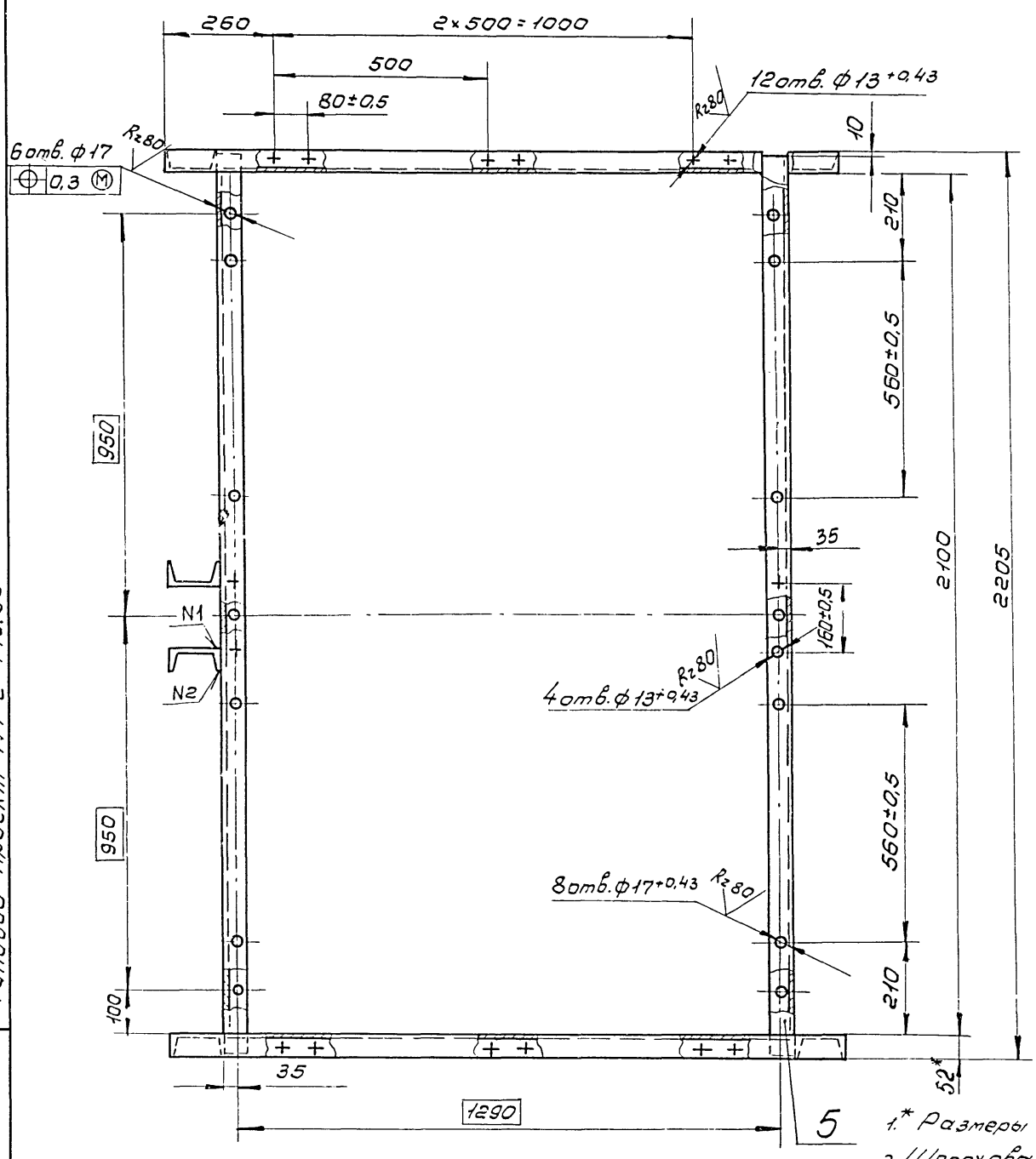

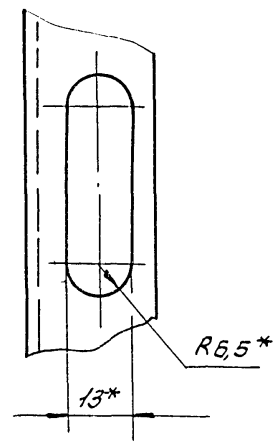

1.* Размеры для справок.

2. Шероховатость обрабатываемых поверхностей деталей Б4 — $\frac{Rz\,160}{\checkmark}$.

3. Неуказанные предельные отклонения размеров — $\pm\frac{IT14}{2}$.

4. Сварные швы по гост 5264-80.

5. Покрытие: грунтовка ГФ-021 гост 25129-82, эмаль ПФ-115, серая, гост 6465-76*, III Сэ.

6. Отверстия от покрытия предохранить.

92

21506-08

					НО15.12.06.000 СБ	
Изм.	Лист	№ докум.	Подп.	Дата	Секция промежуточная. Сборочный чертеж	Лит. / Масса / Масштаб: 125 / 1:10
Разраб.		Булычева				Лист / Листов 1
Пров.		Глебова				СОЮЗ"ИПРОЛЕС ХОЗ
Рук. гр.		Глебова				
Рук. сект.		Спиридонов				
Н. контр.		Спиридонов				
Утв.		Спиридонов				

Типовой проект 411-2-170.86

Альбом VIII ч. II

Инв. № подл. | Подпись и дата | Взам. инв. №

Типовой проект 411-2-170.86 Альбом VIII 4.1

Н015.12.07.000 СБ

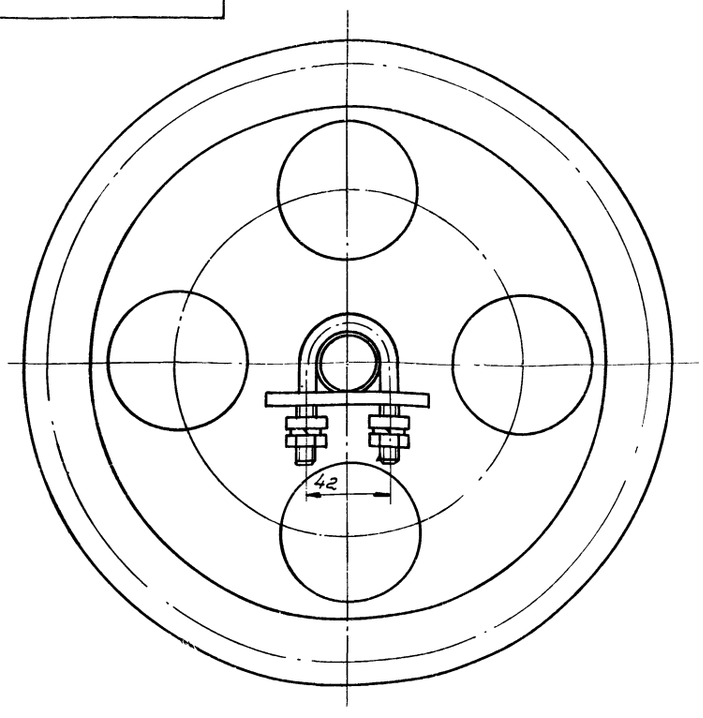

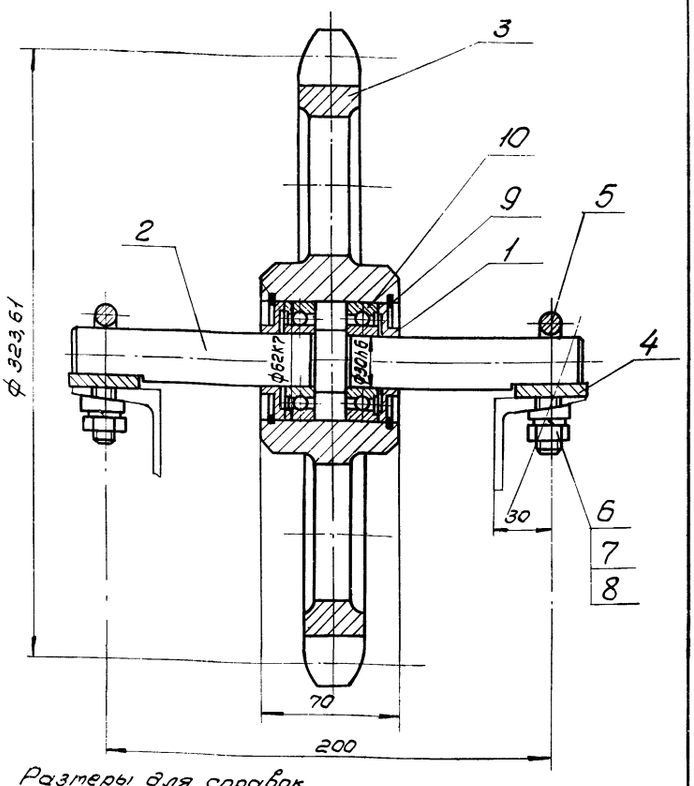

Размеры для справок.

Изм.	Лист	№ докум.	Подп.	Дата	Н015.12.07.000 СБ			
Разраб.		Булыгина			Звездочка поддерживающая	Лит.	Масса	Масштаб
Пров.		Глебова					15	1:2
Рук.гр.		Глебова			Сборочный чертеж	Лист	Листов 1	
Рук.сект.		Спиридонов						
Н.контр.		Спиридонов				СОЮЗГИПРОЛЕСХОЗ		
Утв.		Спиридонов						

Копировал Формат А3

Инв.№ подл. | Подп. и дата | Взам. инв.№ | Инв.№ дубл. | Подп. и дата

Типовой проект 411-2-170.86 Альбом VIII 4.11

Н015.12.03.003

Rz 80 (√)

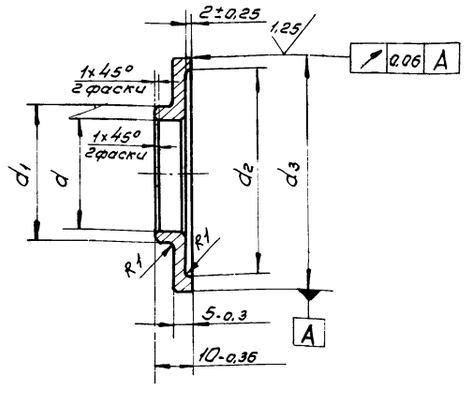

Обозначение	Размеры, мм								Масса кг
	d	пред. откл.	d1	пред. откл.	d2	пред. откл.	d3	пред. откл.	
Н015.12.03.003	50	+0,25	56	-0,74	86	+0,87	90	-0,87	0,1
-01	30	+0,21	36	-0,62	56	+0,74	62	-0,74	0,08

Изм.	Лист	№ докум.	Подп.	Дата	Н015.12.03.003			
Разраб.		Булыгина			Крышка	Лит.	Масса	Масштаб
Пров.		Глебова					ст. табл.	1:1
Рук.гр.		Глебова			Ст3 ГОСТ 380-71*	Лист	Листов 1	
Рук.сект.		Спиридонов						
Н.контр.		Спиридонов				СОЮЗГИПРОЛЕСХОЗ		
Утв.		Спиридонов						

Копировал Формат А4

Типовой проект 411-2-170.86 Альбом VIII 4.11

Н015.12.07.003

(√)

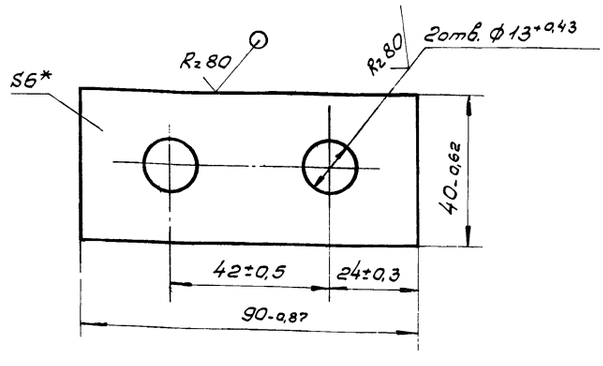

* Размер для справок.

93

21.506-08

Изм.	Лист	№ докум.	Подп.	Дата	Н015.12.07.003			
Разраб.		Булыгина			Прокладка	Лит.	Масса	Масштаб
Пров.		Глебова					0,15	1:1
Рук.гр.		Глебова			Лист 6-ПН-6 ГОСТ 19903-74* Ст3пс ГОСТ 14637-79	Лист	Листов 1	
Рук.сект.		Спиридонов						
Н.контр.		Спиридонов				СОЮЗГИПРОЛЕСХОЗ		
Утв.		Спиридонов						

Копировал Формат А4

Альбом VIII ч.II

Типовой проект 411-2-170.86

Формат	Зона	Поз.	Обозначение	Наименование	Кол.	Примечание
				Документация		
*)			НО15.13.00.000СБ	Сборочный чертеж		*) А2, А3
				Сборочные единицы		
А4		1	НО15.12.01.000	Привод	1	
А4		2	НО15.12.02.000	Вал приводной	1	
А4		3	НО15.12.03.000	Станция натяжная	1	
А4		4	НО15.12.04.000	Секция начальная	1	
А4		5	НО15.12.05.000	Секция конечная	1	
				Детали		
А4		10	НО15.12.00.001	Ось	16	
А4		11	НО15.12.00.002	Ролик	16	
А4		12	НО15.12.00.003	Кронштейн	16	
А4		13	НО15.12.00.004	Упор	8	
Б4		14	НО15.13.00.001	Упор		
				Уголок 50×50×5-Б ГОСТ 8509-72* / Ст3пс ГОСТ 535-79*		
				L = 50 h 14	10	0,2 кг
Б4		15	НО15.13.00.002	Направляющая		
				Швеллер 10 ГОСТ 8240-72* / Ст3пс ГОСТ 535-79*		
				L = 1600 h 14	2	13,7 кг

Инв.№ подл. | Подп. и дата | Взам. инв.№ | Инв.№ дубл. | Подп. и дата

Изм.	Лист	№ докум.	Подп.	Дата	НО15.13.00.000			
Разраб.		Булычина			Конвейер разгрузочный	Лит.	Лист 1	Листов 4
Пров.		Гледова				СОЮЗГИПРОЛЕСХОЗ		
Рук. гр.		Гледова						
Н. контр.		Спиридонов						
Утв.		Рогачев						

Копировал Гледова — Формат А4

Альбом VIII ч.II

Типовой проект 411-2-170.86

Формат	Зона	Поз.	Обозначение	Наименование	Кол.	Примечание
				Документация		
А3			НО15.12.01.100СБ	Сборочный чертеж		
				Детали		
А4		1	НО15.12.01.101	Венец	1	
А4		2	НО15.12.01.102	Ступица	1	

Инв.№ подл. | Подп. и дата | Взам. инв.№ | Инв.№ дубл. | Подп. и дата

Изм.	Лист	№ докум.	Подп.	Дата	НО15.12.01.100			
Разраб.		Булычина			Звездочка	Лит.	Лист	Листов 1
Пров.		Гледова				СОЮЗГИПРОЛЕСХОЗ		
Рук. гр.		Гледова						
Н. контр.		Спиридонов						
Утв.		Спиридонов						

Копировал Гледова — Формат А4

Альбом VIII ч.II

Типовой проект 411-2-170.86

Формат	Зона	Поз.	Обозначение	Наименование	Кол.	Примечание
Б4		16	НО15.13.00.003	Направляющая		
				Лист Б-ПН-Б ГОСТ 19903-74* / Ст3пс ГОСТ 14637-79		
				(30×1600) h 14	2	2,2 кг
				Стандартные изделия		
		22		Болт М12×30.58.05		
				ГОСТ 7798-70*	52	
		23		Болт М16×30.58.05		
				ГОСТ 7798-70*	24	
		24		Болт М16×50.58.05		
				ГОСТ 7798-70*	4	
		25		Болт М20×75.58.05		
				ГОСТ 7798-70*	8	
		26		Винт 2М8×70.58.05		
				ГОСТ 17475-80*	5	
		27		Гайка 8.5.05		
				ГОСТ 5915-70*	5	
		28		Гайка 12.5.05		
				ГОСТ 5915-70*	52	
		29		Гайка 16.5.05		
				ГОСТ 5915-70*	44	
		30		Гайка 20.5.05		
				ГОСТ 5915-70*	8	
		31		Шайба 8.65Г.05		
				ГОСТ 6402-70*	5	

Инв.№ подл. | Подп. и дата | Взам. инв.№ | Инв.№ дубл. | Подп. и дата

Изм.	Лист	№ докум.	Подп.	Дата	НО15.13.00.000	Лист 2

Альбом VIII ч.II

Типовой проект 411-2-170.86

Формат	Зона	Поз.	Обозначение	Наименование	Кол.	Примечание
		32		Шайба 12.65Г.05		
				ГОСТ 6402-70*	42	
		33		Шайба 16.65Г.05		
				ГОСТ 6402-70*	44	
		34		Шайба 20.65Г.05		
				ГОСТ 6402-70*	8	
		35		Шайба 12.01.05		
				ГОСТ 10906-78*	52	
		36		Шайба 16.01.05		
				ГОСТ 10906-78*	4	
		37		Шайба 20.01.05		
				ГОСТ 10906-78*	8	
		38		Шайба 12.01.05		
				ГОСТ 11371-78*	32	
		39		Шайба 20.01.05		
				ГОСТ 11371-78*	56	
		40		Цепь М80-2-100-1		
				ГОСТ 588-81		
				L = 12м	1	
		41		Цепь ПР38,1-12700		
				ГОСТ 13568-75		
				L = 2,7м	1	
		42		Звено С-ПР38,1-12700		
				ГОСТ 13568-75*	1	
				Прочие изделия		
		43		Секция роликовая КРН-18		Воронежский экспериментально-механический завод
				Материалы		
				21506-ОВ 94		

Инв.№ подл. | Подп. и дата | Взам. инв.№ | Инв.№ дубл. | Подп. и дата

Изм.	Лист	№ докум.	Подп.	Дата	НО15.13.00.000	Лист 3

Копировал — Формат А4

Альбом VIII и II

Н015.13.00.000 СБ

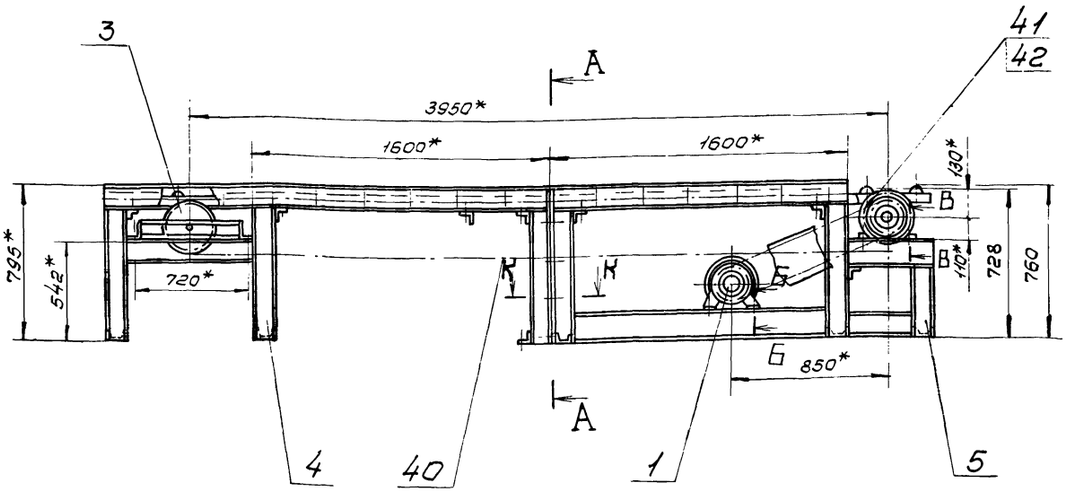

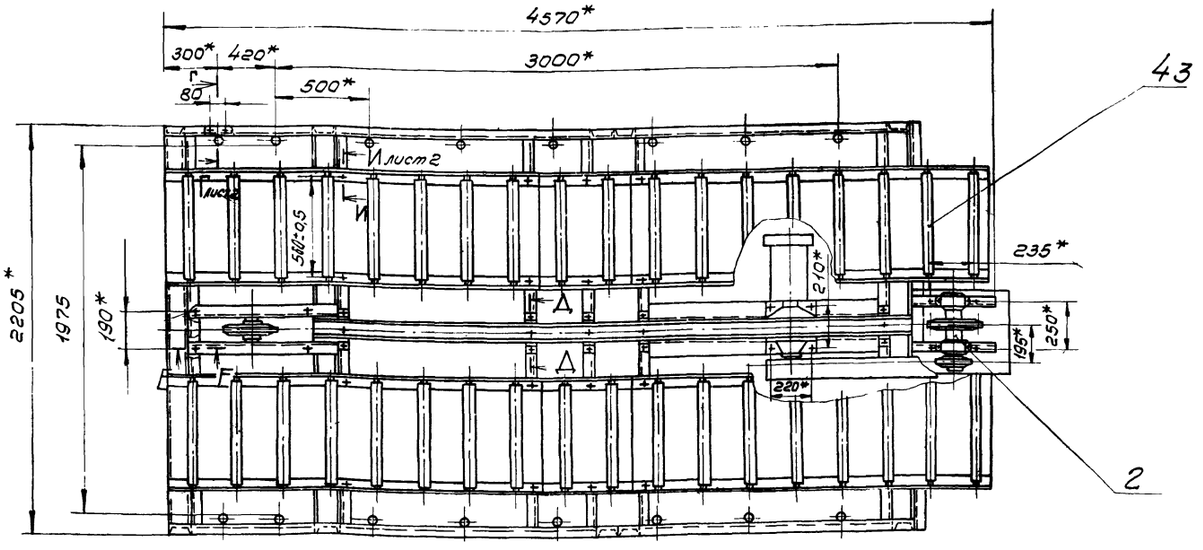

А-А
М 1:10

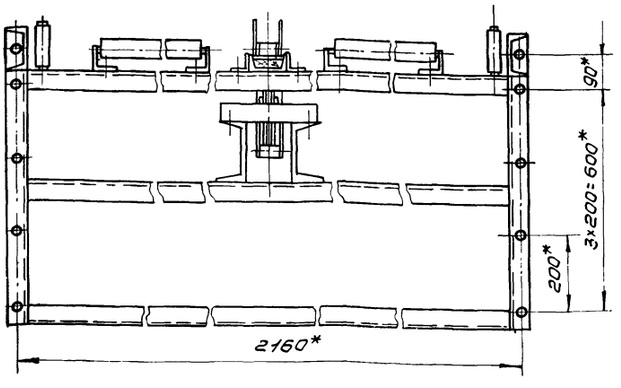

К-К
М 1:2

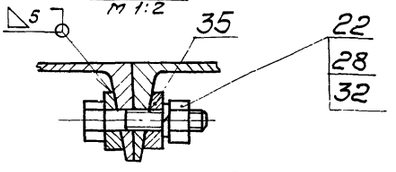

7. Регулировку плоскостности общей прилегающей плоскости роликов производить установкой шайб поз. 39. Количество шайб на одно место не более двух. Допуск плоскостности 1,5 мм.

Техническая характеристика

1. Количество рабочих мест	2
2. Шаг расположения упоров, мм	1600
3. Скорость перемещения упоров, м/с	0,3
4. Мощность привода, квт	1,5

Технические требования

1.* Размеры для справок.
2. Сварные швы по ГОСТ 5264-80.
3. Подгонку настила поз. 44 выполнить по месту.
4. Ограждение цепной передачи выполнить при монтаже.
5. Цепные контуры, подшипниковые узлы, ролики смазать универсальной среднеплавкой смазкой УС-2 ГОСТ 1033-79.*
6. Обеспечить перемещение поддонов без перекосов и заеданий. Регулировку производить с помощью кронштейнов поз. 12.

95

21506-08

Изм.	Лист	№ докум.	Подп.	Дата	Конвейер разгрузочный Сборочный чертеж	Лит.	Масса	Масштаб
Разраб.		Булыгина					1080	1:20
Пров.		Глебова				Лист 1	Листов 2	
Рук. гр.		Глебова						
Рук. сект.		Спиридонов				СОЮЗГИПРОЛЕСХОЗ		
Н. контр.		Спиридонов						
Утв.		Рогачев						

Копировал

Формат А2

Типовой проект 411-2-170.86

Инв. № подл. | Подп. и дата | Взам. инв. № | Инв. № дубл. | Подп. и дата

Типовой проект 411-2-170.86 Альбом VII ч.II

Н015.06.00.000СБ

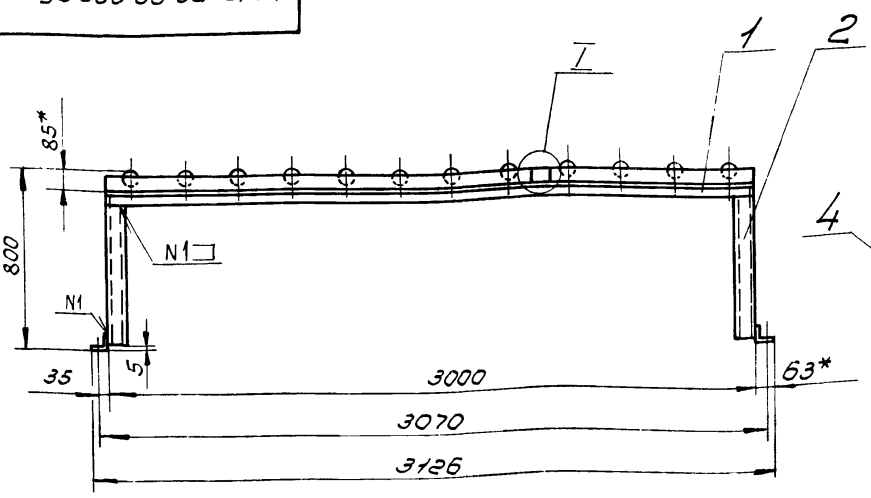

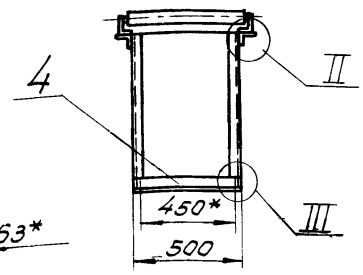

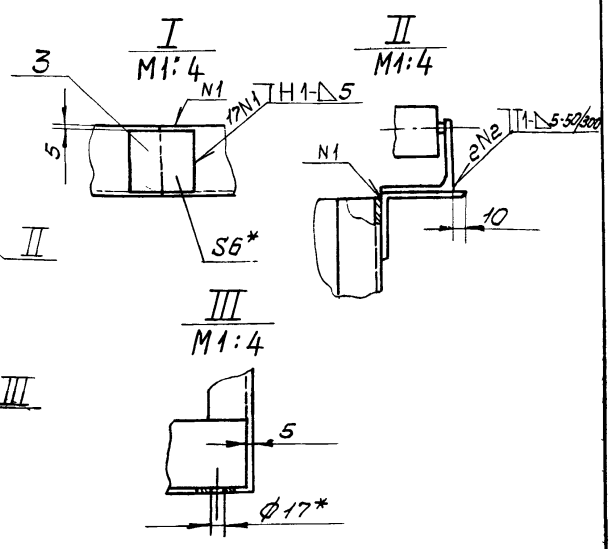

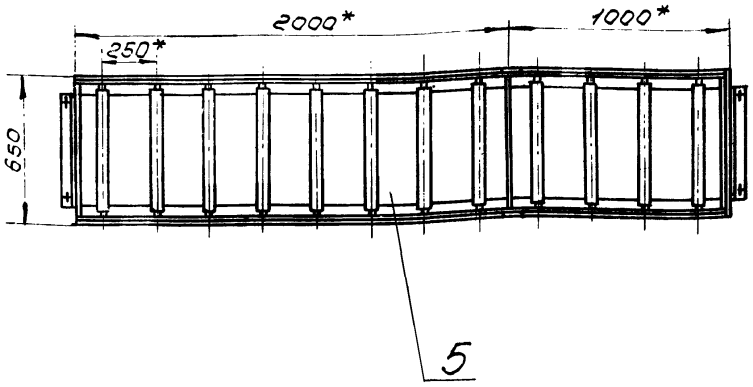

1.* Размеры для справок.

2. Секции роликовые КРН-18 Воронежского экспериментально-механического завода доработать в соответствии с чертежом.

3. Шероховатость обрабатываемых поверхностей деталей Б4 – Rz 160.

4. Неуказанные предельные отклонения размеров – $\pm \frac{IT14}{2}$.

5. Сварные швы по ГОСТ 5264-80.

6. Покрытие: грунтовка ГФ-021 ГОСТ 25129-82, эмаль ПФ-115, серая, ГОСТ 6465-76*; III $С_3$.

7. Ролики от покрытия предохранить.

					Н015.06.00.000СБ		
Изм.	Лист	№ докум.	Подп.	Дата	Стол роликовый	Лит.	Масса / Масштаб
Разраб.		Булыгина					115 / 1:20
Пров.		Гредова			Сборочный чертеж	Лист	Листов 1
Рук. гр.		Гредова					
Рук. сект.		Спиридонов				СОЮЗГИПРОЛЕССХОЗ	
Н. контр.		Спиридонов					
Утв.		Рогачев					

Копировал Фисунова

Формат А3

Альбом VII ч.II

Типовой проект 411-2-170.86

Н015.06.00.004

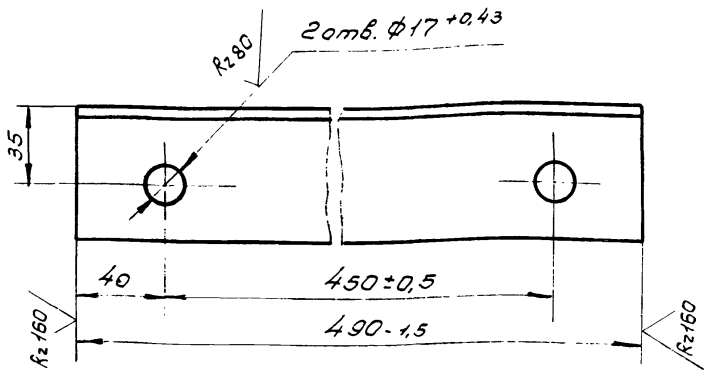

Неуказанные предельные отклонения размеров – $\pm \frac{IT14}{2}$.

					Н015.06.00.004		
Изм.	Лист	№ докум.	Подп.	Дата	Опора	Лит.	Масса / Масштаб
Разраб.		Булыгина					2,4 / 1:2
Пров.		Гредова				Лист	Листов 1
Рук. гр.		Гредова					
Рук. сект.		Спиридонов				СОЮЗГИПРОЛЕССХОЗ	
Н. контр.		Спиридонов					
Утв.		Рогачев					

Уголок 63×63×5-Б ГОСТ 8509-72*
Ст3пс ГОСТ 535-79*

Альбом VII ч.II

Типовой проект 411-2-170.86

Н015.12.05.004

Н015.12.05.004

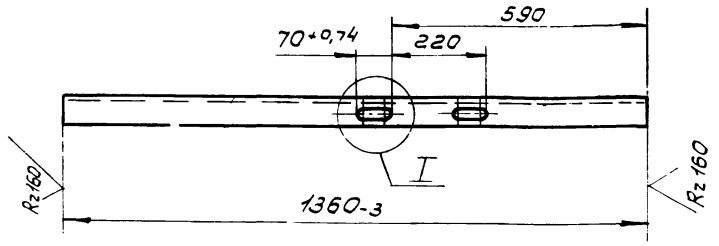

Н015.12.05.004-01 – зеркальное отражение
Остальное – см. Н015.12.05.004

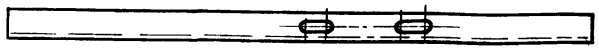

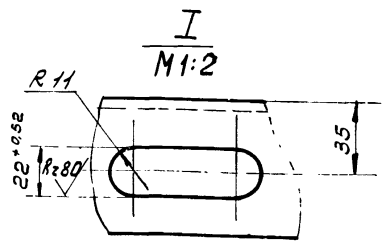

Неуказанные предельные отклонения размеров – $\pm \frac{IT14}{2}$.

96

21506-08

Инв.№ подл. | Подп. и дата | Взам.инв.№ | Инв.№ дубл. | Подп. и дата

					Н015.12.05.004		
Изм.	Лист	№ докум.	Подп.	Дата	Связь	Лит.	Масса / Масштаб
Разраб.		Булыгина					18,5 / 1:10
Пров.		Гредова				Лист	Листов ?
Рук. гр.		Гредова					
Рук. сект.		Спиридонов				СОЮЗГИПРОЛЕССХОЗ	
Н. контр.		Спиридонов					
Утв.		Рогачев					

Швеллер 16 ГОСТ 8240-72*
Ст3пс ГОСТ 535-79*

Формат А3

Н015.12.07.002

Типовой проект 411-2-170.86 Альбом VIII ч.II

Rz 80 (V)

Цементировать h0,7... 0,85 49,5...53HRCэ

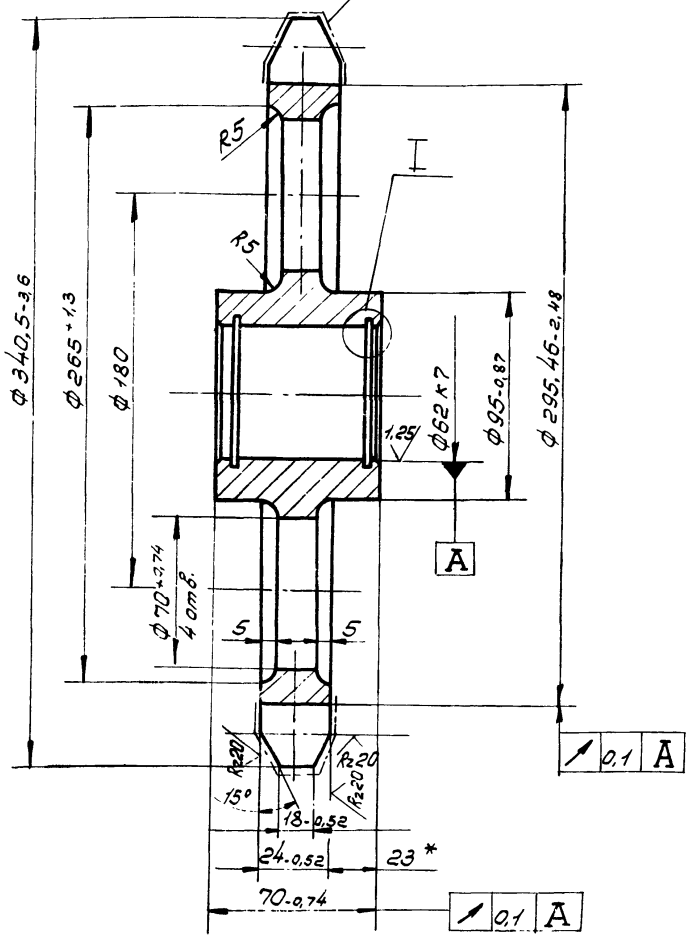

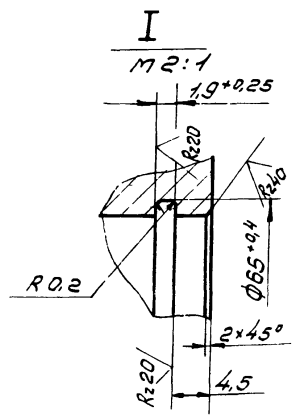

Цепь	m80-2-100-1	
Число зубьев	z	10
Величина смещения центров дуг впадин	e	2,5
Радиус впадин зубьев	r	10
Радиус закругления головки зуба	r_1	8,5
Высота прямолинейной поверхности зуба	k	16,25
Угол впадин	β	66°
Профиль зуба		без смещения
Степень точности		2 по ГОСТ 592-81
Диаметр делительной окружности	dd	323,61

1. 240... 270 НВ
2. Неуказанные предельные отклонения размеров $\pm \frac{IT14}{2}$

Изм.	Лист	№ докум.	Подп.	Дата	Н015.12.07.002
Разраб.		Булыгина			Звёздочка
Пров.		Гледова			
Рук. гр.		Гледова			
Рук. сект.		Спиридонов			Сталь 45 ГОСТ 1050-74**
Н. контр.		Спиридонов			
Утв.		Спиридонов			

Лит.	Масса	Масштаб
	12	1:2
Лист	Листов 1	

СОЮЗГИПРОЛЕСХОЗ

Копировал

Формат А3

Типовой проект 411-2-170.86 Альбом VIII ч.II

Н015.12.07.001

Rz 40 (V)

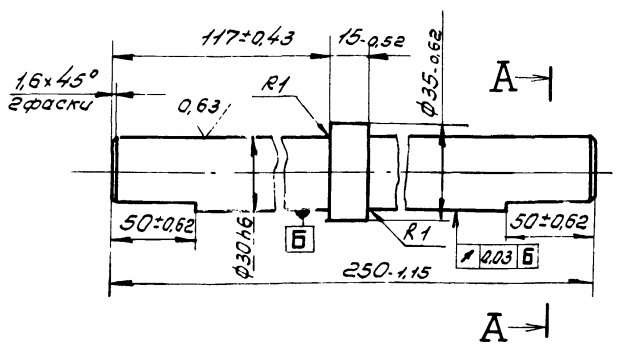

240... 270 НВ

Изм.	Лист	№ докум.	Подп.	Дата	Н015.12.07.001
Разраб.		Булыгина			Ось
Пров.		Гледова			
Рук. гр.		Гледова			
Рук. сект.		Спиридонов			Сталь 45 ГОСТ 1050-74**
Н. контр.		Спиридонов			
Утв.		Спиридонов			

Лит.	Масса	Масштаб
	1,3	1:1
Лист	Листов 1	

СОЮЗГИПРОЛЕСХОЗ

Копировал

Формат А4

Типовой проект 411-2-170.86 Альбом VIII ч.II

Н015.12.07.004

Rz 80 (V)

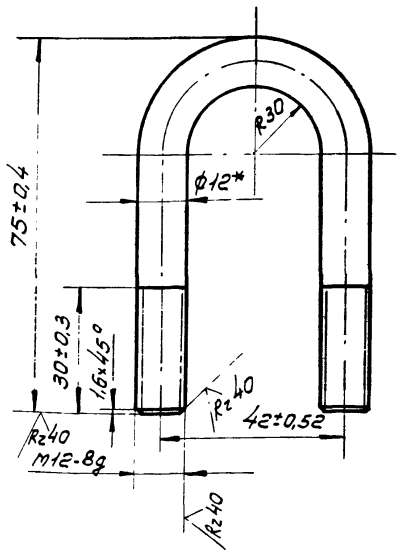

* Размер для справок.

21506-08

Изм.	Лист	№ докум.	Подп.	Дата	Н015.12.07.004
Разраб.		Булыгина			Скоба
Пров.		Гледова			
Рук. гр.		Гледова			
Рук. сект.		Спиридонов			Круг 12-В ГОСТ 2590-71* / Ст3пс-II ГОСТ 535-79*
Н. контр.		Спиридонов			
Утв.		Спиридонов			

Лит.	Масса	Масштаб
	0,15	1:1
Лист	Листов 1	

СОЮЗГИПРОЛЕСХОЗ

Копировал

Формат А4

Инв. № подл. | Подп. и дата | Взам. инв. № | Инв. № дубл. | Подп. и дата

А-А
М1:2

Рис. 2 Остальное см. Рис. 1

(Рама верхняя в крайнем нижнем положении)

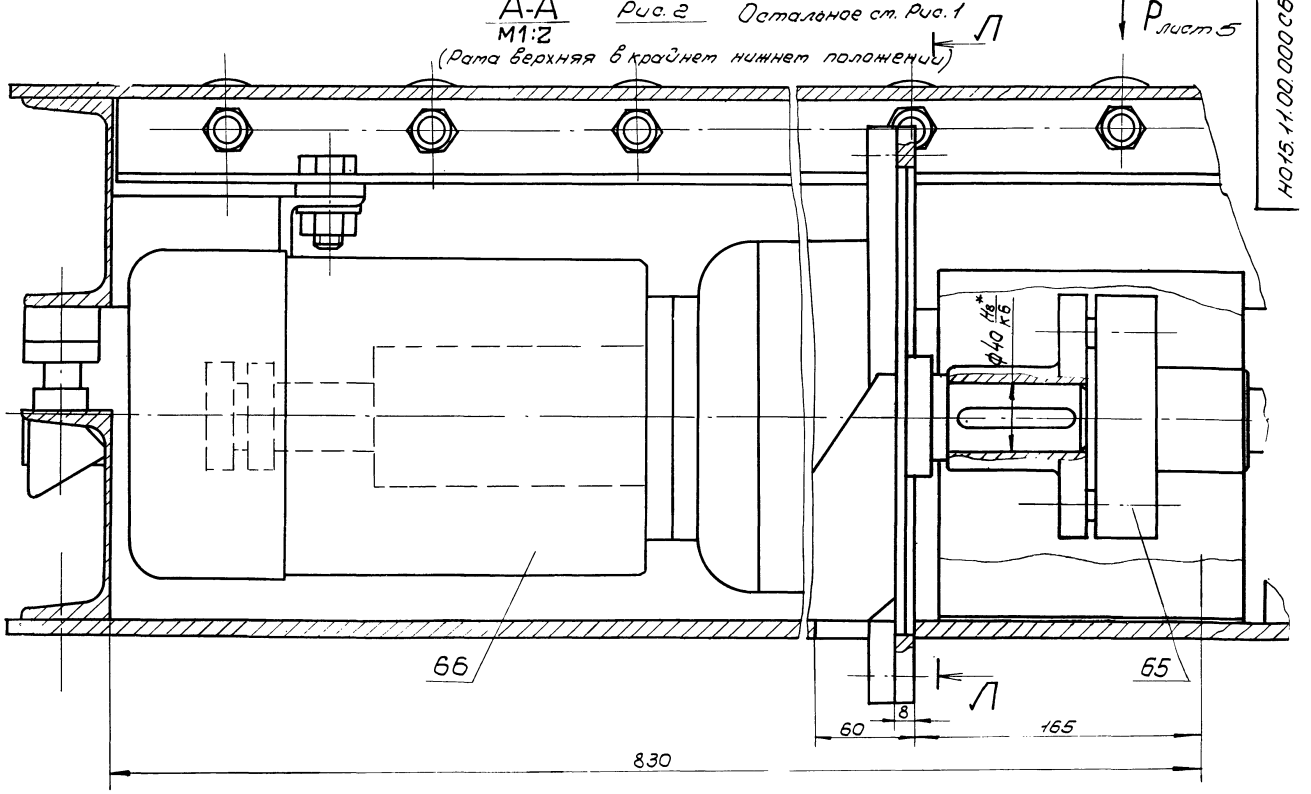

Л-Л
М1:2

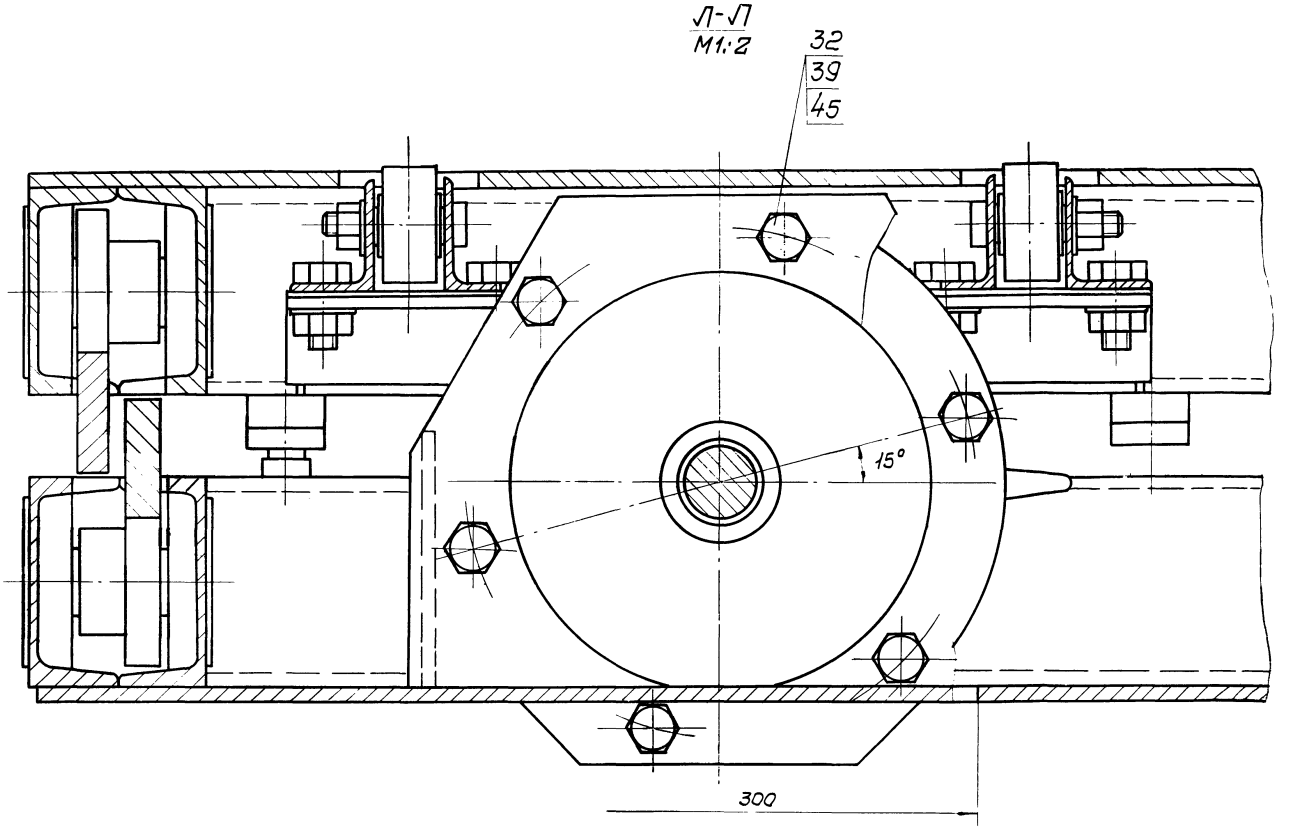

Типовой проект 411-2-170.86
Инв. № подл. | Подп. и дата | Взам. инв. № | Инв. № дубл. | Подп. и дата

М М
М1:2

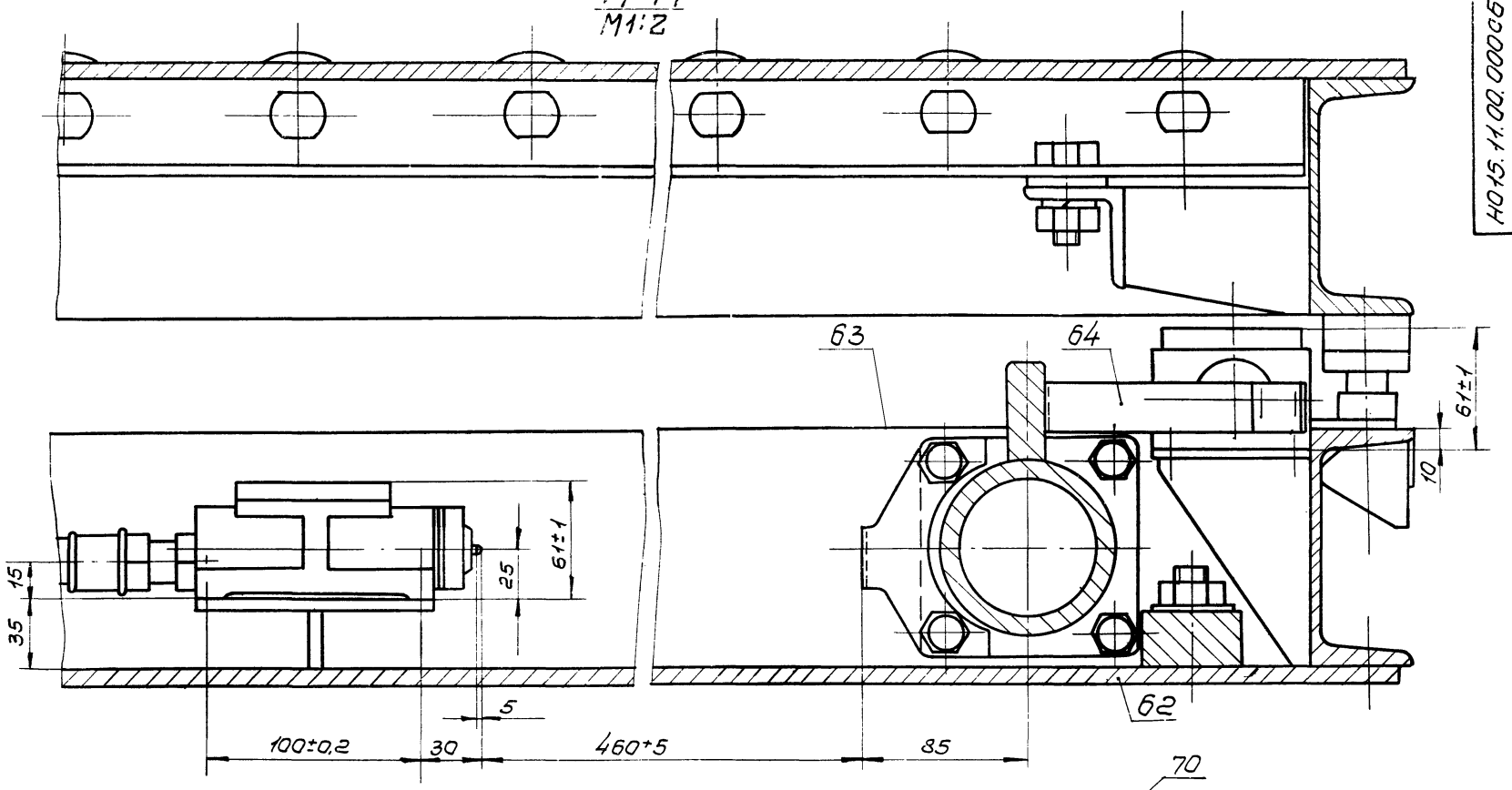

Вид Р лист 4
М1:2

Остальное см. Рис. 1

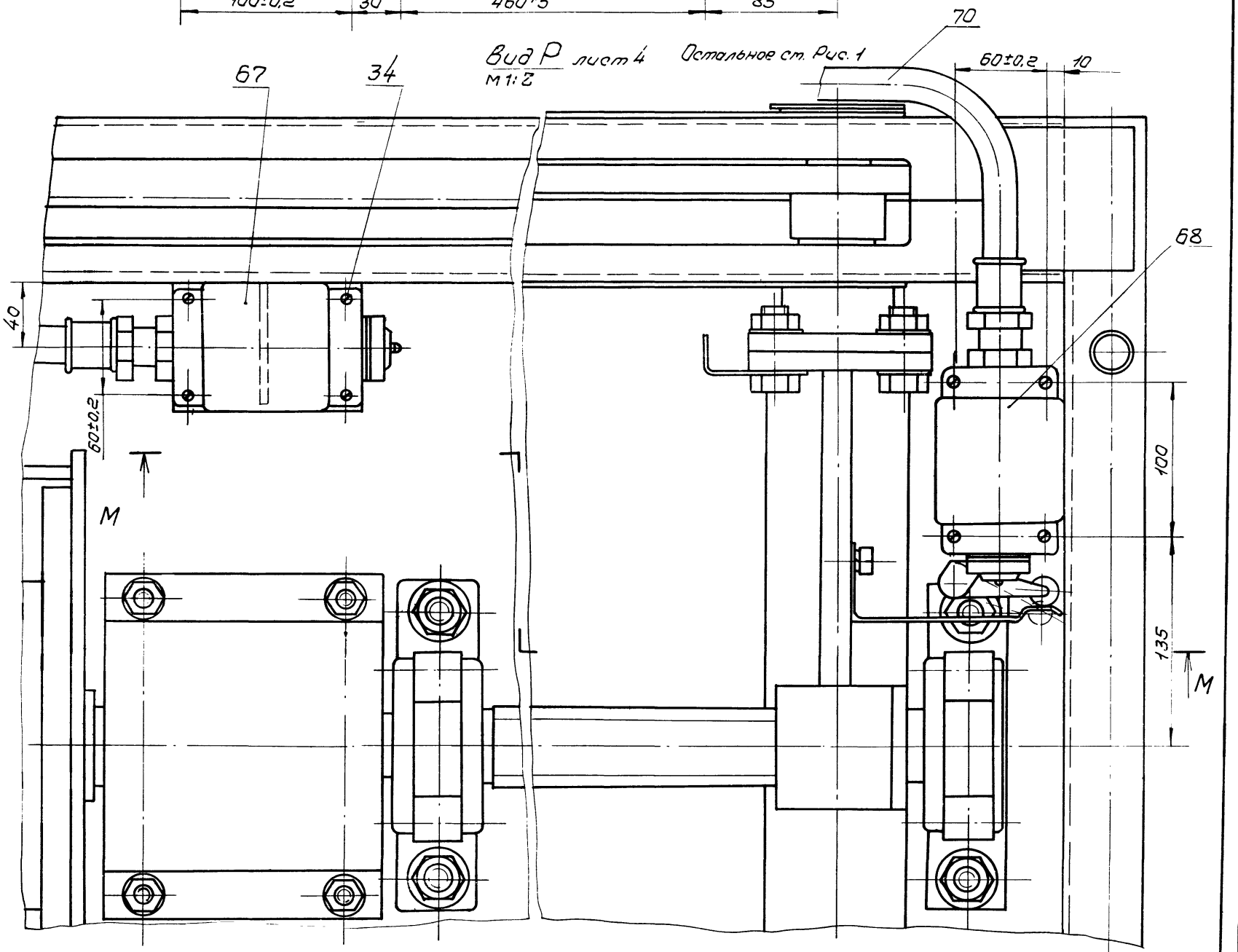

Типовой проект 411-2-170.86

Инв.№подл. | Подп. и дата | Взам.инв.№ | Инв.№дубл. | Подп. и дата

99

21506-08

Изм	Лист	№докум.	Подп.	Дата	НО15.11.00.000СБ	Лист 5

Копировал

Формат А4

Альбом VII ч. II

Типовой проект 411-2-170.86

Формат	Зона	Поз.	Обозначение	Наименование	Кол.	Примечание
А4		19	Н015.11.01.018	Настил	1	
А4		21	Н015.11.01.019	Фланец	1	
А4		22	Н015.11.01.021	Ребро	2	
		23	-01	Ребро	1	
		24	-02	Ребро	1	
Б4		25	Н015.11.01.023	Плита		
				Лист Б-ПН-5 ГОСТ 19903-74*		
				Ст3пс II ГОСТ 535-79*		
				(80×120) h14	2	0,38кг

Инв. № подл. | Подп. и дата | Взам. инв. № | Инв. № дубл. | Подп. и дата

Изм.	Лист	№ докум.	Подп.	Дата	Н015.11.01.000	Лист 3

Копировал Фиксуй

Формат А4

Альбом VII ч. II

Типовой проект 411-2-170.86

Формат	Зона	Поз.	Обозначение	Наименование	Кол.	Примечание
				Документация		
А4			Н015.11.07.000СБ	Сборочный чертеж		
				Детали		
А4		1	Н015.11.07.001	Ось	1	
А4		2	Н015.11.07.002	Фланец	1	

Инв. № подл. | Подп. и дата | Взам. инв. № | Инв. № дубл. | Подп. и дата

Изм.	Лист	№ докум.	Подп.	Дата	Н015.11.07.000			
Разраб.		Булыгина			Ось толкателя	Лит.	Лист	Листов 1
Пров.		Глебова				СОЮЗГИПРОЛЕСХОЗ		
Рук. гр.		Глебова						
Н. контр.		Спиридонов						
Утв.		Спиридонов						

Копировал Фиксуй

Формат А4

Альбом VII ч. II

Типовой проект 411-2-170.86

Формат	Зона	Поз.	Обозначение	Наименование	Кол.	Примечание
				Прочие изделия		
		61		Выключатель		
				ВПК 2111АУ2; ступень 2		
				ТУ16-526.433	2	
				Н015.11.00.000-01		
				Сборочные единицы		
А4		62	Н015.11.01.000-01	Рама нижняя	1	
				Детали		
А4		63	Н015.11.00.012	Флажок	1	
А4		64	Н015.11.00.013	Флажок	1	
				Стандартные изделия		
		65		Муфта упругая		
				Втулочно-пальцевая		
				250-40-I.1-35-I.1-У3		
				ГОСТ 21424-75	1	
				Прочие изделия		
		66		Мотор-редуктор		з-д "Тамбов полимер маш"
				МПО2-10Ф-29,6-15/48		
				-В8084-У3		

Инв. № подл. | Подп. и дата | Взам. инв. № | Инв. № дубл. | Подп. и дата

Изм.	Лист	№ докум.	Подп.	Дата	Н015.11.00.000	Лист 5

Копировал Фиксуй

Формат А4

Альбом VII ч. II

Типовой проект 411-2-170.86

Формат	Зона	Поз.	Обозначение	Наименование	Кол.	Примечание
		67		Выключатель		
				ВПВ-11114У5		завод "Электроаппарат"
				ТУ16-526.366-74	1	
		68		Выключатель		г. Зеленокутск
				ВПВ-11214У5		
				ТУ16-526.366-74	1	
				Материалы		
		70		Труба Д-М-20×2,5		
				ГОСТ 3262-75	35	м

Инв. № подл. | Подп. и дата | Взам. инв. № | Инв. № дубл. | Подп. и дата

Изм.	Лист	№ докум.	Подп.	Дата	Н015.11.00.000	Лист 6

21506-08 | 100

Копировал Фиксуй

Формат А4

Альбом VIII ч.II

Типовой проект 411-2-170.86

Н015.11.07.001

$R_z 40$

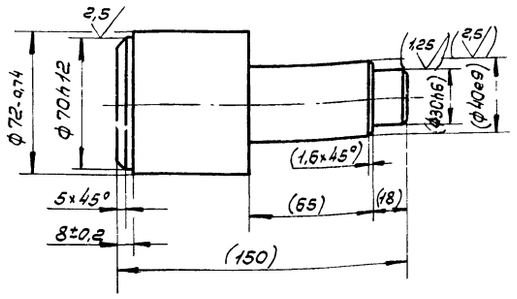

1. 240... 270 НВ.
2. Размеры и шероховатость поверхности в скобках — после сборки.

Изм.	Лист	№ докум.	Подп.	Дата
Разраб.		Булыгина		
Пров.		Гребова		
Рук.гр.		Гребова		
Рук.сект.		Спиридонов		
Н.контр.		Спиридонов		
Утв.		Спиридонов		

Н015.11.07.001

Ось

Лит.	Масса	Масштаб
	2,9	1:2
Лист	Листов 1	

Сталь 45 гост 1050-74*

СОЮЗГИПРОЛЕСХОЗ

Копировал

Формат А4

Альбом VIII ч.II

Типовой проект 411-2-170.86

Н015.11.07.000

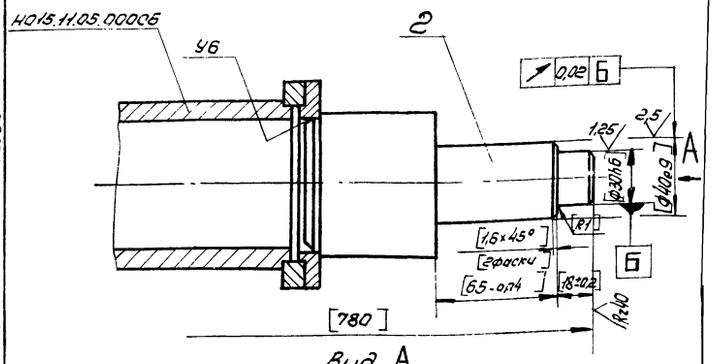

Вид А

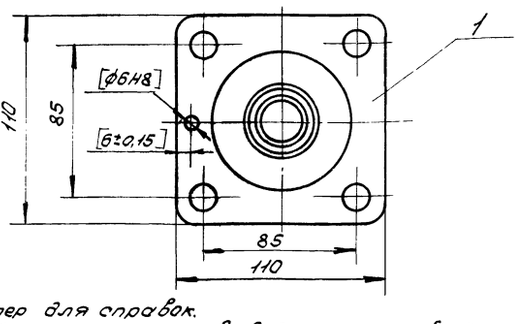

1* Размер для справок.
2. Обработку по размерам в квадратных скобках производить совместно с узлом Н015.11.05.00006
3. Сварной шов по ГОСТ 5264-80.

Изм.	Лист	№ докум.	Подп.	Дата
Разраб.		Булыгина		
Пров.		Гребова		
Рук.гр.		Гребова		
Рук.сект.		Спиридонов		
Н.контр.		Спиридонов		
Утв.		Спиридонов		

Н015.11.07.000

Ось толкателя. Сборочный чертеж

Лит.	Масса	Масштаб
	3,5	1:2
Лист	Листов 1	

СОЮЗГИПРОЛЕСХОЗ

Копировал

Формат А4

Альбом VIII ч.II

Типовой проект 411-2-170.86

Н015.11.00.012

$R_z 80$

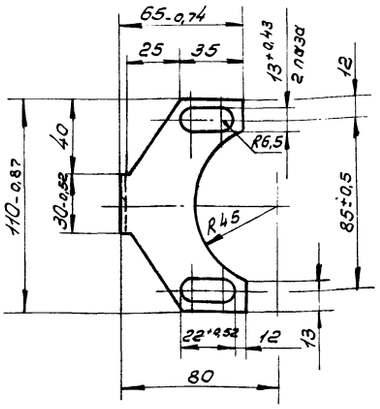

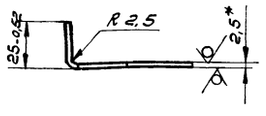

1.* Размер для справок.
2. Неуказанные предельные отклонения размеров — $\pm \frac{IT14}{2}$.

Изм.	Лист	№ докум.	Подп.	Дата
Разраб.		Булыгина		
Пров.		Гребова		
Рук.гр.		Гребова		
Рук.сект.		Спиридонов		
Н.контр.		Спиридонов		
Утв.		Спиридонов		

Н015.11.00.012

Фланок

Лит.	Масса	Масштаб
	0,08	1:2
Лист	Листов 1	

Лист 6-ЛН-2,5 ГОСТ 19903-74*
Ст3пс ГОСТ 1577-70*

СОЮЗГИПРОЛЕСХОЗ

Альбом VIII ч.II

Типовой проект 411-2-170.86

Н015.11.07.002

$R_z 80$

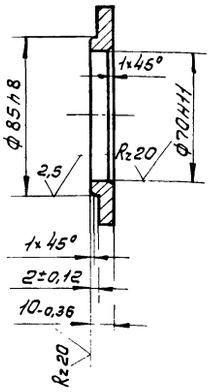

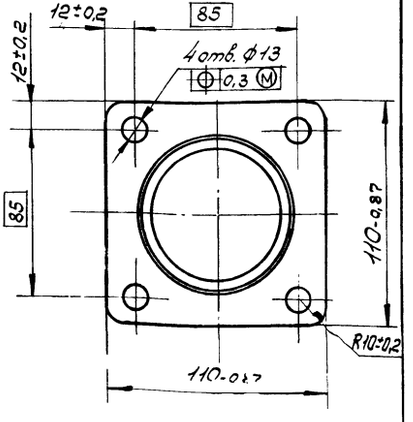

101

21506-08

Изм.	Лист	№ докум.	Подп.	Дата
Разраб.		Булыгина		
Пров.		Гребова		
Рук.гр.		Гребова		
Рук.сект.		Спиридонов		
Н.контр.		Спиридонов		
Утв.		Спиридонов		

Н015.11.07.002

Фланец

Лит.	Масса	Масштаб
	0,6	1:2
Лист	Листов	

Ст3 ГОСТ 380-71*

СОЮЗГИПРОЛЕСХОЗ

Копировал

Формат А4

Альбом VII ч. II

Типовой проект 411-2-170.86

Н015.11.00.013

Rz 80

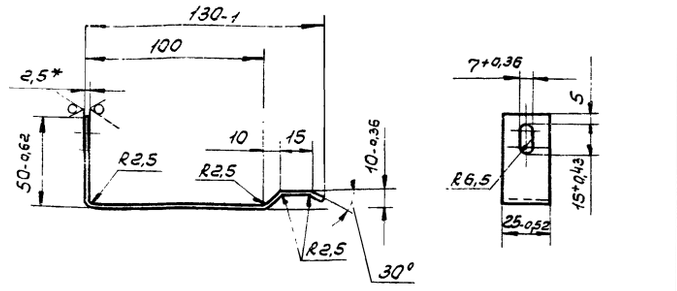

1.* Размер для справок.

2. Длина заготовки – 190мм.

3. Неуказанные предельные отклонения размеров — $\pm \frac{IT14}{2}$.

Изм.	Лист	№ докум.	Подп.	Дата
Разраб.		Булыгина		
Пров.		Гребова		
Рук. гр.		Гребова		
Рук. сект.		Спиридонов		
Н. контр.		Спиридонов		
Утв.		Спиридонов		

Н015.11.00.013

Фланок

Лит.	Масса	Масштаб
	0,07	1:2
Лист	Листов 1	

Лист 6-ПН-2,5 ГОСТ 19903-74*
Ст 3пс ГОСТ 16523-70*

СОЮЗГИПРОЛЕСХОЗ

Копировал Формат А4

Альбом VII ч. II

Типовой проект 411-2-170.86

Н015.11.01.019

Rz 80

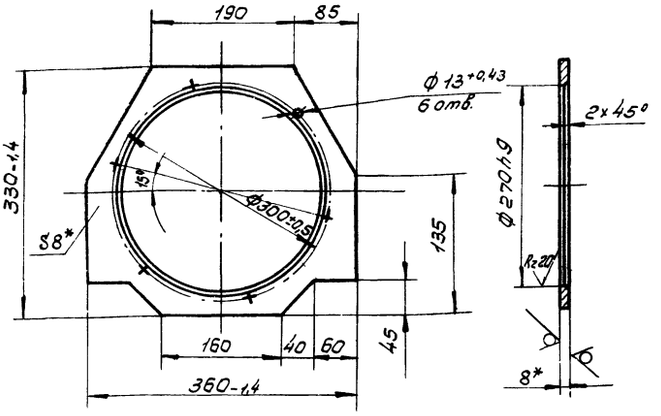

1.* Размер для справок

2. Неуказанные предельные отклонения размеров — $\pm \frac{IT14}{2}$

Изм.	Лист	№ докум.	Подп.	Дата
Разраб.		Булыгина		
Пров.		Гребова		
Рук. гр.		Гребова		
Рук. сект.		Спиридонов		
Н. контр.		Спиридонов		
Утв.		Спиридонов		

Н015.11.01.019

Фланец

Лит.	Масса	Масштаб
	1,9	1:5
Лист	Листов 1	

Лист 6-ПН-8 ГОСТ 19903-74*
Ст 3пс ГОСТ 14637-79

СОЮЗГИПРОЛЕСХОЗ

Копировал Формат А4

Альбом VII ч. II

Типовой проект 411-2-170.86

Н015.11.01.021

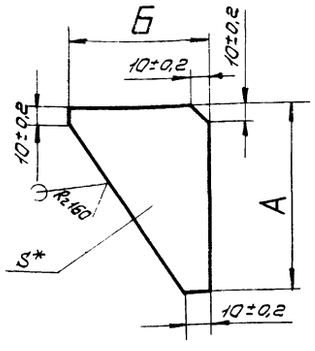

Обозначение	Размеры, мм					Масса кг
	А	Пред. откл.	Б	Пред. откл.	S	
Н015-11.01.021	150	-1,0	100	-0,87	8	0,44
-01	105	-0,87	75	-0,37	5	0,15
-02	30	-0,52	75	-0,37	5	0,05

Изм.	Лист	№ докум.	Подп.	Дата
Разраб.		Булыгина		
Пров.		Гребова		
Рук. гр.		Гребова		
Рук. сект.		Спиридонов		
Н. контр.		Спиридонов		
Утв.		Спиридонов		

Н015.11.01.021

Ребро

Лит.	Масса	Масштаб
	см. табл.	1:2
Лист	Листов 1	

Лист 6-ПН-5 ГОСТ 19903-74*
Ст 3пс ГОСТ 14637-79

СОЮЗГИПРОЛЕСХОЗ

Копировал Формат А4

Альбом VII ч. II

Типовой проект 411-2-170.86

Н015.11.01.018

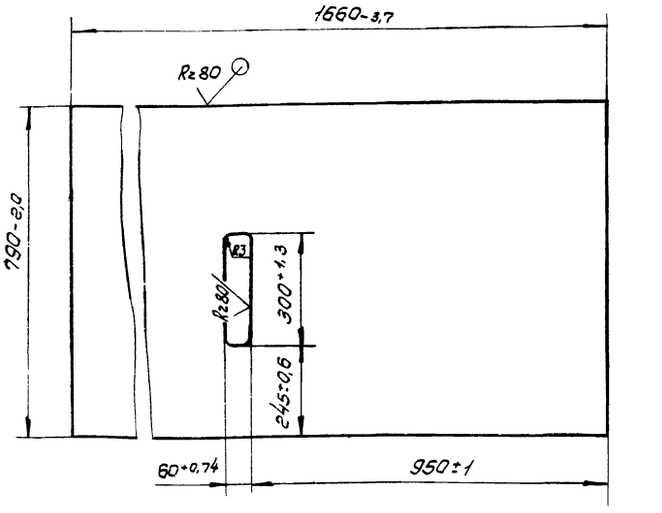

Изм.	Лист	№ докум.	Подп.	Дата
Разраб.		Булыгина		
Пров.		Гребова		
Рук. гр.		Гребова		
Рук. сект.		Спиридонов		
Н. контр.		Спиридонов		
Утв.		Спиридонов		

Н015.11.01.018

Настил

Лит.	Масса	Масштаб
	82,7	1:10
Лист	Листов 1	

Лист 6-ПН-8 ГОСТ 19903-74*
Ст 3пс ГОСТ 14637-79

СОЮЗГИПРОЛЕСХОЗ

102

21506-08

Копировал Формат А4

Подп. и дата | Инв. № подл. | Взам. инв. № | Инв. № дубл. | Подп. и дата

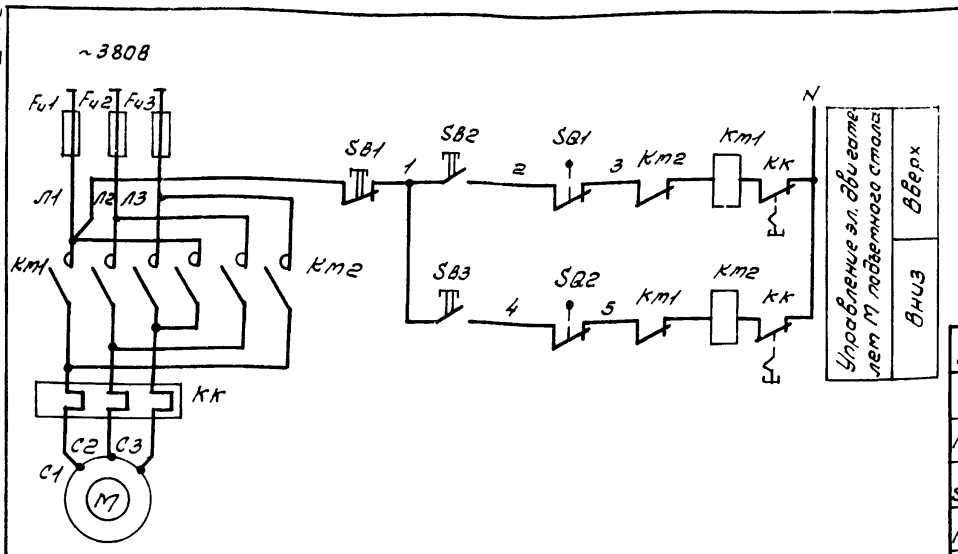

Эл. двигатель механизмов поз.35-1, 35-2 и 42 N=1,5 квт

Таблица

Поз. по технологической схеме / Обозн. по принц. эл. схеме	SB1÷SB3	SQ1 SQ2
35-1	ПКЕ-222-3	ВПК 2111АУ2
35-2	ПКЕ-222-3	ВПК 2111АУ2
42	КУ-93-ВЗГ	ВПВ 11214 У2

Поз. обознач.	Наименование	Кол.	Примечание
	Аппаратура по месту		
Fu1÷Fu3	Предохранитель	3	См. проект электротехнич. части проекта
SB1-SB2-SB3	Пост управления кнопочный (см. табл.)	3	
Km1-Km2	Пускатель магнитный ПМЛ-161102	3	
SQ1 SQ2	Выключатель конечный (см. табл.)	6	

Схема подключения для подъемного стола поз.35-1 и 35-2

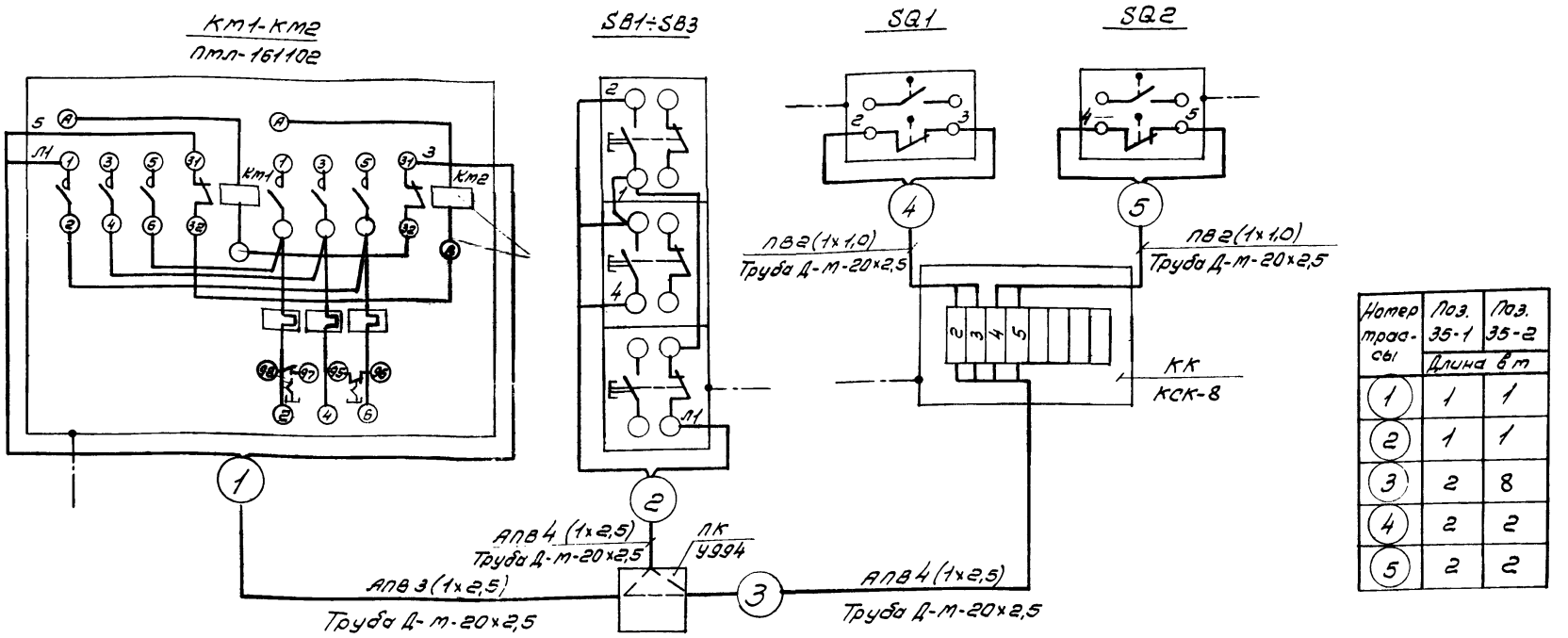

Номер трассы	Поз. 35-1	Поз. 35-2
	Длина в м	
1	1	1
2	1	1
3	2	8
4	2	2
5	2	2

Схема подключения для подъемного стола поз.42

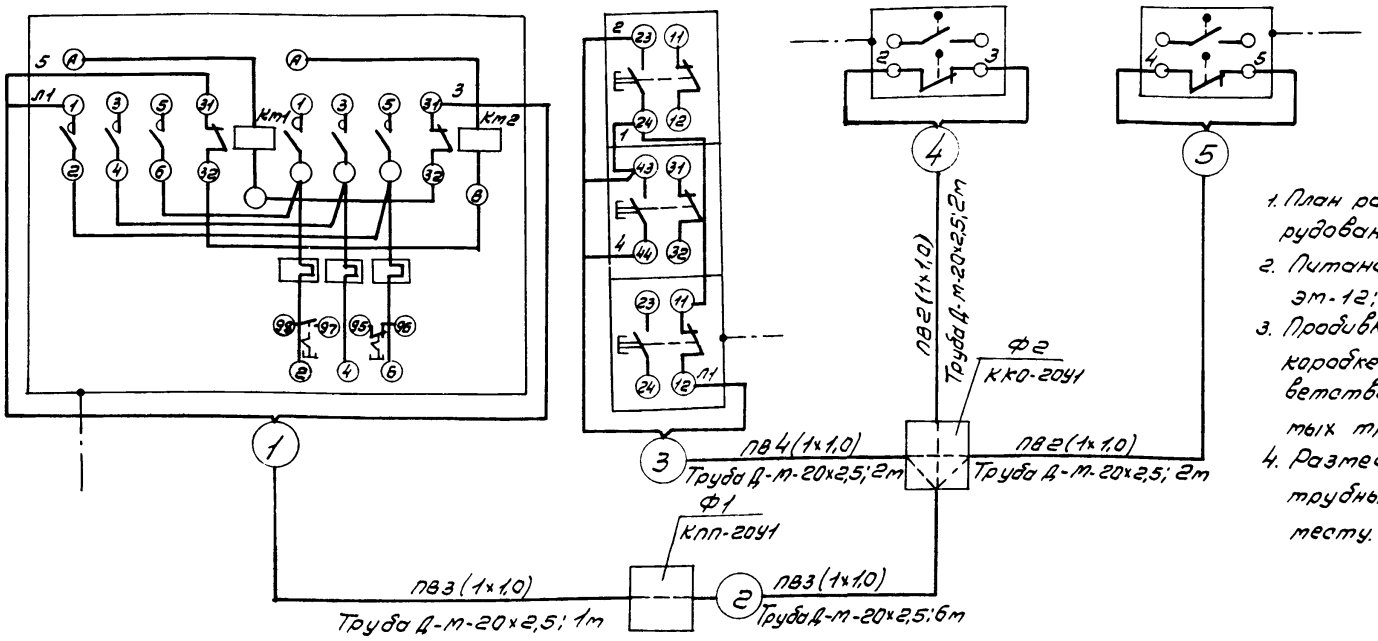

1. План расположения электрооборудования см. лист ЭМ-6
2. Питание главных цепей см. лист ЭМ-12; ЭМ-16.
3. Пробивку отверстий в переходной коробке произвести по месту в соответствии с диаметрами подводимых труб.
4. Размещение электрических и трубных проводок уточнить по месту.

103

21506-ОВ

Поз. Обознач.	Наименование	Кол.	Примечание
1	Провод ПВ1×1,0 ГОСТ 6323-79	37	м
2	Провод АПВ1×2,5 ГОСТ 6323-79	68	м
3	Коробка протяжная У994	2	шт.
4	Коробка соединительная КСК-8	2	шт.
5	Коробка крестовая ККО-20У1	1	шт.
6	Труба стальная водогазопроводная легкая Д-м-20×2,5 ГОСТ 3262-75	35	
7	Коробка проходная прямая КПП-20У1	1	шт.

Обозначение	Наименование
	Защитный проводник присоединяемый к корпусу электрооборудования

Изм.	Лист	№ докум.	Подп.	Дата
Разраб.		Афросимов		
Пров.		Ильин		
Рук. гр.		Ильин		
Рук. сект.		Спиридонов		
Н. контр.		Афросимов		
Утв.		Сашин		

НО15.11.00.000 ЭЗ

Стол подъемный. Схема электрическая принципиальная.

Лит.	Масса	Масштаб
	-	-
Лист	Листов 1	

СОЮЗГИПРОЛЕСХОЗ

Копировал

Формат А3

Типовой проект 411-2-170.86 Альбом VIII ч.II Инв.№ подл. | Подп. и дата | Взам.инв.№ | Инв.№ дубл. | Подп. и дата

gost.e-ecolog.ru