ТИПОВОЙ ПРОЕКТ

411-2-158.86

ЦЕХ ПО ПРОИЗВОДСТВУ ТЕХНОЛОГИЧЕСКОЙ ЦЕПЫ МОЩНОСТЬЮ 20,0 тыс.м^3 В ГОД ДЛЯ ЦЕХОВ ДСП и ДВП /СТЕНЫ ПАНЕЛЬНЫЕ/

АЛЬБОМ III

Чертежи нестандартизированного оборудования

21294-03

Ц 2-13

КФ ЦИТП инв. № 21294-03

gost.e-ecolog.ru

ЦЕНТРАЛЬНЫЙ ИНСТИТУТ ТИПОВОГО ПРОЕКТИРОВАНИЯ
ГОССТРОЯ СССР
К И Е В С К И Й Ф И Л И А Л
г. Киев-57 ул. Эжена Потье № 12

68/23
Заказ № 9039 Инв. № 21294-03 Тираж 170

Сдано в печать 10/XII 1986 Цена 2-13

ТИПОВОЙ ПРОЕКТ

411-2-152.86

ЦЕХ ПО ПРОИЗВОДСТВУ ТЕХНОЛОГИЧЕСКОЙ ЩЕПЫ МОЩНОСТЬЮ 20,0 тыс.м^3 В ГОД ДЛЯ ЦЕХОВ ДСП и ДВП

/СТЕНЫ ПАНЕЛЬНЫЕ/

СОСТАВ ПРОЕКТА:

АЛЬБОМ I - ОБЩАЯ ПОЯСНИТЕЛЬНАЯ ЗАПИСКА. ТЕХНОЛОГИЧЕСКИЕ ЧЕРТЕЖИ. АРХИТЕКТУРНЫЕ РЕШЕНИЯ. КОНСТРУКЦИИ ЖЕЛЕЗОБЕТОННЫЕ. ВНУТРЕННИЕ ВОДОПРОВОД И КАНАЛИЗАЦИЯ. ОТОПЛЕНИЕ И ВЕНТИЛЯЦИЯ. ЭЛЕКТРООБОРУДОВАНИЕ. СВЯЗЬ И СИГНАЛИЗАЦИЯ. АВТОМАТИЗАЦИЯ САНИТАРНО-ТЕХНИЧЕСКИХ СИСТЕМ.

АЛЬБОМ II - ЧЕРТЕЖИ СТРОИТЕЛЬНЫХ ИЗДЕЛИЙ.

АЛЬБОМ III - ЧЕРТЕЖИ НЕСТАНДАРТИЗИРОВАННОГО ОБОРУДОВАНИЯ

АЛЬБОМ IV - СПЕЦИФИКАЦИИ ОБОРУДОВАНИЯ.

АЛЬБОМ V - ВЕДОМОСТИ ПОТРЕБНОСТИ В МАТЕРИАЛАХ.

АЛЬБОМ VI - С М Е Т Ы.

АЛЬБОМ III

РАЗРАБОТАН
ПРОЕКТНЫМ ИНСТИТУТОМ СОЮЗГИПРОЛЕСХОЗ

Зам. ГЛАВНЫЙ ИНЖЕНЕР ИНСТИТУТА Л.Степанов
ГЛАВНЫЙ ИНЖЕНЕР ПРОЕКТА Б. Сахаров

УТВЕРЖДЕН ГОСЛЕСХОЗОМ СССР
ПРОТОКОЛ ОТ 27.06.1983г. N 20
ВВЕДЕН В ДЕЙСТВИЕ ИНСТИТУТОМ СОЮЗГИПРОЛЕСХОЗ
ПРИКАЗ ОТ 21.04.86 №61

КФ ЦИТП инв. №: 21294-03

Содержание альбома

Наименование	Обозначение	Стр.
Конвейер ленточный для кондиционной щелы 5025-40 Лист 1	Н09.01.00.000	3
Лист 2		3
Рама Лист 1	Н09.01.01.000	3
Лист 2		3
Конвейер ленточный для кондиционной щелы 5025-40		
Сборочный чертеж	Н09.01.00.000 СБ	4
Рама. Сборочный чертеж	Н09.01.01.000	5
Связь	Н09.01.02.001	5
Связь	Н09.01.02.002	5
Станина Лист 1	Н09.01.02.000	6
Лист 2		6
Рама привода Лист 1	Н09.01.03.000	6
Лист 2		6
Станина. Сборочный чертеж	Н09.01.02.000 СБ	7
Рама привода. Сборочный чертеж	Н09.01.03.000 СБ	8
Конвейер ленточный 5040-60 для подачи сырья Лист 1	Н09.02.00.000	9
Лист 2		9
Лист 3		9
Станина Лист 1	Н09.02.01.000	9
Конвейер ленточный 5040-60 для подачи сырья. Сборочный чертеж	Н09.02.00.000 СБ	10
Станина. Сборочный чертеж	Н09.02.01.000	11
Рама под натяжку. Лист 1	Н09.02.02.000	12
Лист 2		12
Рама под привод Лист 1	Н09.02.03.000	12
Лист 2		12
Рама под натяжку. Сборочный чертеж	Н09.02.02.000 СБ	13
Опора	Н09.02.01.001	14
Косынка	Н09.02.02.001	14
Косынка	Н09.02.02.002	14
Стойка	Н09.02.02.003	14
Рама под привод. Сборочный чертеж	Н09.02.03.000 СБ	15
Конвейер ленточный 5025-40 для крупной фракции. Лист 1	Н09.03.00.000	16
Раскос	Н09.01.02.003	16
Косынка	Н09.01.03.001	16
Стойка	Н09.02.03.001	16
Конвейер ленточный 5025-40 для крупной фракции. Лист 2	Н09.03.00.000	17
Лист 3		17
Звездочка	Н09.03.00.001	17
Конвейер ленточный 5025-40 для крупной фракции Сборочный чертеж	Н09.03.00.000 СБ	18
Станина. Сборочный чертеж Лист 1	Н09.03.01.000 СБ	19
Лист 2		20
Станина Лист 2	Н09.03.01.000	20
Лист 3		20
Лист 1		21
Балка	Н09.03.01.001	21
Раскос	Н09.03.01.002	21
Стойка	Н09.03.01.003	21
Лоток загрузочный к рубительной машине. Лист 1	Н09.04.00.000	22
Лист 2		22
Стойка	Н09.04.00.001	22
Лоток загрузочный к рубительной машине Сборочный чертеж	Н09.04.00.000 СБ	23

Наименование	Обозначение	Стр.
Ведомость покупных изделий Лист 1	Н09.00.00.000 ВП	24
Лист 2		24
Лист 3		25
Лист 4		25
Ведомость спецификаций	Н09.00.00.000 СБ	26

Альбом III

Типовой проект 411-2-158.86

Альбом III

Типовой проект 411-2-158.86

Формат	Зона	Поз.	Обозначение	Наименование	Кол.	Примечание
				Документация		
А3			Н09.01.01.000 СБ	Сборочный чертеж		
				Детали		
Б4		1	Н09.01.01.001	Стойка		
				Уголок Б-50×50×5 ГОСТ 8509-72 / Ст3пс ГОСТ 535-79		
				L=700 h14	4	2,6 кг
Б4		2	Н09.01.01.002	Опора		
				Уголок Б-75×50×5 ГОСТ 8510-72 / Ст3пс ГОСТ 535-79		
				L=910 h14	2	4,3 кг
Б4		3	Н09.01.01.003	Платик		
				Лист Б-ПН-8 ГОСТ 19903-74 / Ст3пс ГОСТ 14637-79		
				(100×100) h14	4	0,45 кг
Б4		4	Н09.01.01.004	Балка		
				Швеллер 10 ГОСТ 8240-72 / Ст3пс ГОСТ 535-79		
				L=1100 h14	2	10 кг
Б4		5	Н09.01.01.005	Связь		
				Уголок Б-50×50×5 ГОСТ 8509-72 / Ст3пс ГОСТ 535-79		
				L=1030 h14	2	3,8 кг

Подп. и дата | Инв. № дубл. | Взам. инв. № | Подп. и дата | Инв. № подл.

Изм.	Лист	№ докум.	Подп.	Дата
Разраб.	Гурьякова	Гурья-		
Пров.	Глебова	Глебова		
Рук. гр.	Глебова	Глебова		
Н. контр.	Спиридонов	Спиридонов		
Утв.	Спиридонов	Спиридонов		

Н09.01.01.000

Рама

Лит.	Лист	Листов
	1	2

Гослесхоз СССР СОЮЗГИПРОЛЕСХОЗ г. Москва

Копировал Пискунов — Формат А4

Альбом III

Типовой проект 411-2-158.86

Формат	Зона	Поз.	Обозначение	Наименование	Кол.	Примечание
				Документация		
А2			Н09.01.00.000 СБ	Сборочный чертеж		
				Сборочные единицы		
А4		1	Н09.01.01.000	Рама	1	
А4		2	Н09.01.02.000	Станина	1	
А4		3	Н09.01.03.000	Рама привода	1	
				Стандартные изделия		
		4		Болт М10×45.58.05		
				ГОСТ 7798-70	4	
		5		Болт М12×30.58.05		
				ГОСТ 7798-70	48	
		6		Болт М16×50.58.05		
				ГОСТ 7798-70	10	
		7		Болт М20×90.58.05		
				ГОСТ 7798-70	4	
		8		Болт 1.1 М12×300 В Ст3пс2		
				ГОСТ 24379.1-80	8	
		9		Болт 1.1 М16×300 В Ст3пс2		
				ГОСТ 24379.1-80	8	
		10		Гайка М10.5.05		
				ГОСТ 5915-70	4	
		11		Гайка М12.5.05		
				ГОСТ 5915-70	48	

Подп. и дата | Инв. № дубл. | Взам. инв. № | Подп. и дата | Инв. № подл.

Изм.	Лист	№ докум.	Подп.	Дата
Разраб.	Гурьякова	Гурья-		
Пров.	Глебова	Глебова		
Рук. гр.	Глебова	Глебова		
Н. контр.	Спиридонов	Спиридонов		
Утв.	Спиридонов	Спиридонов		

Н09.01.00.000

Конвейер ленточный для кондиционной щепы 5025-40.

Лит.	Лист	Листов
	1	2

Гослесхоз СССР СОЮЗГИПРОЛЕСХОЗ г. Москва

Копировал Пискунов — Формат А4

Альбом III

Типовой проект 411-2-158.86

Формат	Зона	Поз.	Обозначение	Наименование	Кол.	Примечание
Б4		6	Н09.01.01.006	Связь		
				Уголок Б-50×50×5 ГОСТ 8509-72 / Ст3пс ГОСТ 535-79		
				L=910 h14	2	3,6 кг

Подп. и дата | Инв. № дубл. | Взам. инв. № | Подп. и дата | Инв. № подл.

Изм.	Лист	№ докум.	Подп.	Дата

Н09.01.01.000 — Лист 2

Копировал Пискунов — Формат А4

Альбом III

Типовой проект 411-2-158.86

Формат	Зона	Поз.	Обозначение	Наименование	Кол.	Примечание
		13		Гайка М16.5.05		
				ГОСТ 5915-70	10	
		14		Гайка М20.5.05		
				ГОСТ 5915-70	4	
		15		Шайба 10.65Г.05		
				ГОСТ 6402-70	4	
		16		Шайба 12.65Г.05		
				ГОСТ 6402-70	48	
		17		Шайба 16.65Г.05		
				ГОСТ 6402-70	10	
		18		Шайба 20.65Г.05		
				ГОСТ 6402-70	4	
		19		Шайба 10		
				ГОСТ 10906-78	4	
		20		Шайба 12		
				ГОСТ 10906-78	4	
				Прочие изделия		
		21		Барабан 5025Г-40	1	Полевский машиностроительный завод
		22		Натяжка 5020-40-32	1	—"—
		23		Роликоопора Н50-л	4	—"—
		24		Роликоопора Ж5030-л	8	—"—
		25		Привод-1, левый	1	—"—
				Материалы		
		26		Лента конвейерная		
				2-500-3-ТК-300-6-2В		
				ГОСТ 20-76	20	м

21294-03

Подп. и дата | Инв. № дубл. | Взам. инв. № | Подп. и дата | Инв. № подл.

Изм.	Лист	№ докум.	Подп.	Дата

Н09.01.00.000 — Лист 2

Копировал Пискунов — Формат А4

Альбом III

Н09.01.00.000СБ

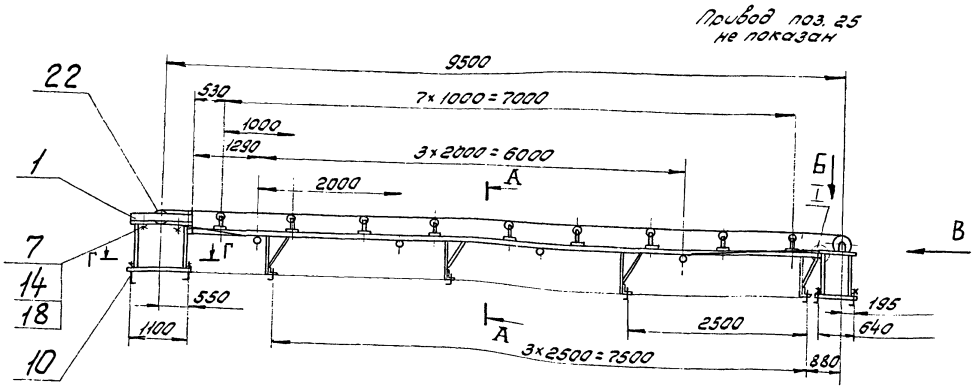

А - А
М1:10

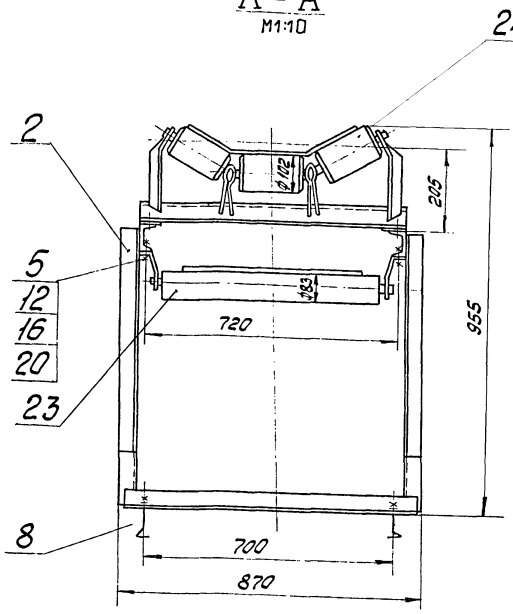

Вид Б
М1:20

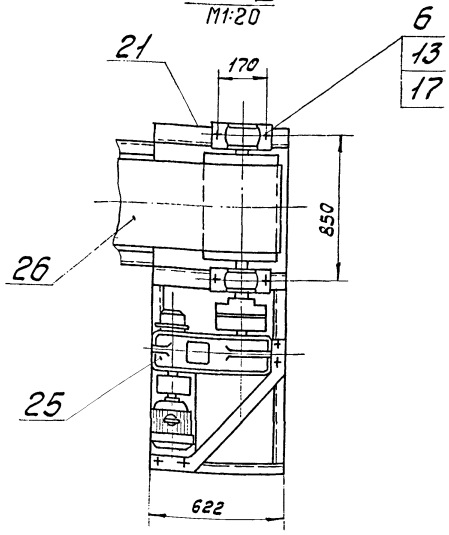

I
М1:5

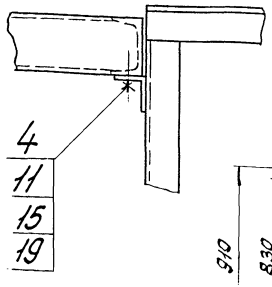

Г - Г
М1:20

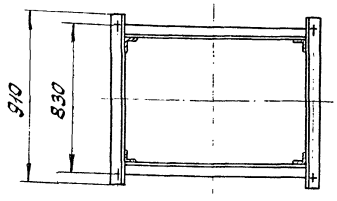

Вид В
М1:20

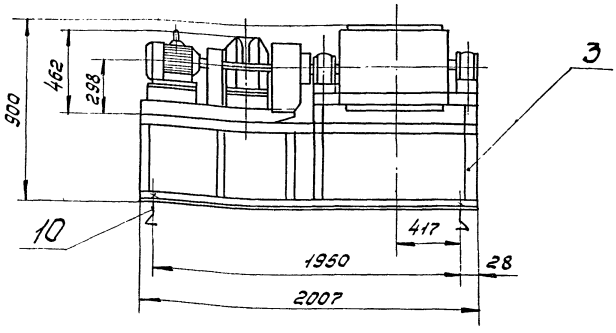

Техническая характеристика

1. Скорость ленты, м/с - 0,6.
2. Мощность привода, кВт - 1,5.

Размеры для справок.

Типовой проект 411-2-158.86

Инв. № подл.	Подп. и дата	Взам. инв. №	Инв. № дубл.	Подп. и дата

21294-03 64

					Н09.01.00.000СБ			
Изм.	Лист	№ докум.	Подп.	Дата	Конвейер ленточный для кондиционной щепы 5025-40. Сборочный чертеж	Лит.	Масса	Масштаб
Разраб.		Гурьякова					800	1:50
Пров.		Глебова				Лист	Листов 1	
Рук. гр.		Глебова				Гослесхоз СССР		
Рук. сект.		Спиридонов				СОЮЗГИПРОЛЕСХОЗ г. Москва		
Н. конт.		Спиридонов						
Утв.		Елисеев						

Копировал: Дискунов

Формат 2

НО9.01.01.000СБ

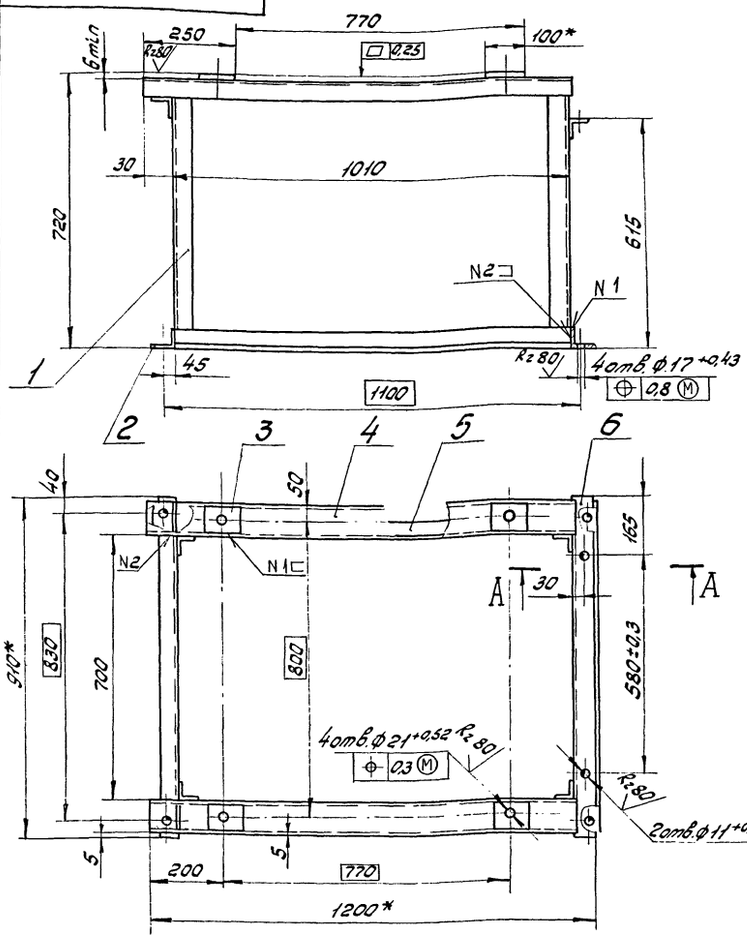

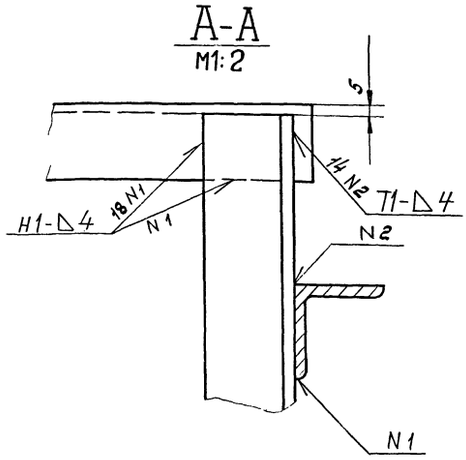

1.* Размер для справок.
2. Неуказанные предельные отклонения размеров $\pm \frac{IT14}{2}$.
3. Шероховатость обрабатываемых поверхностей деталей 64 Rz160
4. Сварные швы по ГОСТ 5264-80.
5. Покрытие: грунтовка ГФ-021 ГОСТ 25129-82,
эмаль ПФ-115, серая, ГОСТ 6465-76* III Сз.
6. Отверстия от покрытия предохранить.

Изм.	Лист	№ докум.	Подп.	Дата
Разраб.		Гуреякова		
Пров.		Гледова		
Рук.гр.		Гледова		
Рук.сект.		Спиридонов		
Н.контр.		Спиридонов		
Утв.		Спиридонов		

НО9.01.01.000СБ

Рама
Сборочный чертеж

Лит.	Масса	Масштаб
	55	1:10
Лист	Листов 1	

Гослесхоз СССР
СОЮЗГИПРОЛЕСХОЗ
г. Москва

Копировал Формат А3

Типовой проект 411-2-158.86 Альбом III

Инв.№подл. | Подп. и дата | Взам.инв.№ | Инв.№дубл. | Подп. и дата

НО9.01.02.001

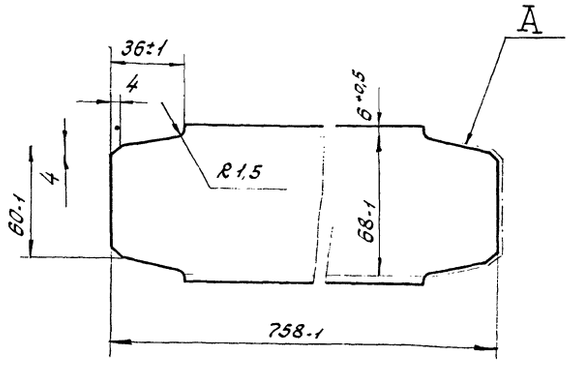

1. Неуказанные предельные отклонения размеров $\pm \frac{IT14}{2}$
2. Шероховатость поверхности А- Rz160

Изм.	Лист	№ докум.	Подп.	Дата
Разраб.		Гуреякова		
Пров.		Гледова		
Рук.гр.		Гледова		
Рук.сект.		Спиридонов		
Н.контр.		Спиридонов		
Утв.		Спиридонов		

НО9.01.02.001

Связь

Лит.	Масса	Масштаб
	5,3	1:2
Лист	Листов 1	

Швеллер 8 ГОСТ 8240-72* Ст3пс ГОСТ 535-79*

Гослесхоз СССР
СОЮЗГИПРОЛЕСХОЗ
г. Москва

Копировал Формат А4

Типовой проект 411-2-158.86 Альбом III

Инв.№подл. | Подп. и дата | Взам.инв.№ | Инв.№дубл. | Подп. и дата

НО9.01.02.002

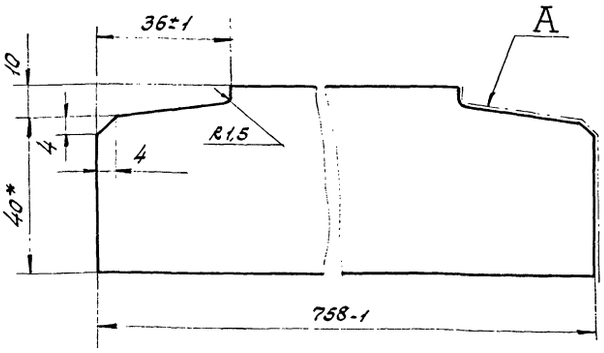

1.* Размер для справок.
2. Неуказанные предельные отклонения размеров $\pm \frac{IT14}{2}$
3. Шероховатость поверхности А- Rz160

21294-03 65

Изм.	Лист	№ докум.	Подп.	Дата
Разраб.		Гуреякова		
Пров.		Гледова		
Рук.гр.		Гледова		
Рук.сект.		Спиридонов		
Н.контр.		Спиридонов		
Утв.		Спиридонов		

НО9.01.02.002

Связь

Лит.	Масса	Масштаб
	2,8	1:1
Лист	Листов 1	

Уголок 6-50х50х5 ГОСТ 8509-72* Ст3пс ГОСТ 535-79*

Гослесхоз СССР
СОЮЗГИПРОЛЕСХОЗ
г. Москва

Копировал Формат А4

Альбом III

Типовой проект 411-2-158.86

Формат	Зона	Поз.	Обозначение	Наименование	Кол.	Примечание
				Документация		
А2			Н09.01.03.000СБ	Сборочный чертеж		
				Детали		
А4		1	Н09.01.03.001	Косынка	3	
Б4		2	Н09.01.03.002	Платик		
				Лист Б-ПН-8ГОСТ19903-74* / СтЗпсГОСТ14637-79		
				(60×60) h14	2	0,15кг
Б4		3	Н09.01.03.003	Платик		
				Лист Б-ПН-8ГОСТ19903-74* / СтЗпсГОСТ14637-79		
				(70×100) h14	1	0,3кг
Б4		4	Н09.01.03.004	Стойка		
				Уголок Б-50×50×5ГОСТ8509-72* / СтЗпсГОСТ535-79*		
				L=465 h14	4	1,7кг
Б4		5	Н09.01.03.005	Опора		
				Уголок Б-75×50×5ГОСТ8510-72* / СтЗпсГОСТ535-79*		
				L=2007 h14	2	9,6кг
Б4		6	Н09.01.03.006	Балка		
				Уголок Б-50×50×5ГОСТ8509-72* / СтЗпсГОСТ535-79*		
				L=2007 h14	2	7,5кг

Подп. и дата | Инв. № дубл. | Взам. инв. № | Подп. и дата | Инв. № подл.

Н09.01.03.000

Изм.	Лист	№ докум.	Подп.	Дата
Разраб.		Гурьякова		
Пров.		Гледова		
Рук. гр.		Гледова		
Н. контр.		Спиридонов		
Утв.		Спиридонов		

Рама привода

Лит.	Лист	Листов
	1	2

Гослесхоз СССР СОЮЗГИПРОЛЕСХОЗ г. Москва

Копировал Дискушин — Формат А4

Альбом III

Типовой проект 411-2-158.86

Формат	Зона	Поз.	Обозначение	Наименование	Кол.	Примечание
				Документация		
А2			Н09.01.02.000СБ	Сборочный чертеж		
				Детали		
		1	Н09.01.02.001	Связь	2	
А4		2	Н09.01.02.002	Связь	3	
А4		3	Н09.01.02.003	Раскос	4	
		4	-01	Раскос	4	
Б4		5	Н09.01.02.004	Стойка		
				Уголок Б-50×50×5ГОСТ8509-72* / СтЗпсГОСТ535-79*		
				L=640 h14	8	2,4кг
Б4		6	Н09.01.02.005	Опора		
				Уголок Б-50×50×5ГОСТ8509-72* / СтЗпсГОСТ535-79*		
				L=870 h14	4	2,9кг
Б4		7	Н09.01.02.006	Балка		
				Швеллер 8ГОСТ8240-72* / СтЗпсГОСТ535-79*		
				L=8475 h14	2	59,5кг

Подп. и дата | Инв. № дубл. | Взам. инв. № | Подп. и дата | Инв. № подл.

Н09.01.02.000

Изм.	Лист	№ докум.	Подп.	Дата
Разраб.		Гурьякова		
Пров.		Гледова		
Рук. гр.		Гледова		
Н. контр.		Спиридонов		
Утв.		Спиридонов		

Станина

Лит.	Лист	Листов
		1

Гослесхоз СССР СОЮЗГИПРОЛЕСХОЗ г. Москва

Копировал Дискушин — Формат А4

Альбом III

Типовой проект 411-2-158.86

Формат	Зона	Поз.	Обозначение	Наименование	Кол.	Примечание
Б4		7	Н09.01.03.007	Связь		
				Уголок Б-50×50×5ГОСТ8509-72* / СтЗпсГОСТ535-79*		
				L=890 h14	2	3,4кг
Б4		8	Н09.01.03.008	Стойка		
				Уголок Б-50×50×5ГОСТ8509-72* / СтЗпсГОСТ535-79*		
				L=700 h14	4	2,6кг
Б4		9	Н09.01.03.009	Платик		
				Лист Б-ПН-8ГОСТ19903-74* / СтЗпсГОСТ14637-79		
				(70×230) h14	2	0,7кг
Б4		10	Н09.01.03.011	Связь		
				Уголок Б-50×50×5ГОСТ8509-72* / СтЗпсГОСТ535-79*		
				L=550 h14	8	1,9кг

Подп. и дата | Инв. № дубл. | Взам. инв. № | Подп. и дата | Инв. № подл.

Н09.01.03.000

Изм.	Лист	№ докум.	Подп.	Дата

Лист 2

Копировал Дискушин — Формат А4

Альбом III

Типовой проект 411-2-158.86

Формат	Зона	Поз.	Обозначение	Наименование	Кол.	Примечание
Б4		7	Н09.02.01.007	Связь		
				Уголок Б-63×63×5ГОСТ8509-72* / СтЗпсГОСТ535-79*		
				L=770 h14	5	5,4кг
Б4		8	Н09.02.01.008	Накладка		
				Лист Б-ПН-6ГОСТ19903-74* / СтЗпсГОСТ14637-79		
				(90×90) h14	5	0,3кг

Подп. и дата | Инв. № дубл. | Взам. инв. № | Подп. и дата | Инв. № подл.

21294-03 6 6

Н09.02.01.000

Изм.	Лист	№ докум.	Подп.	Дата

Лист 2

Копировал Дискушин — Формат А4

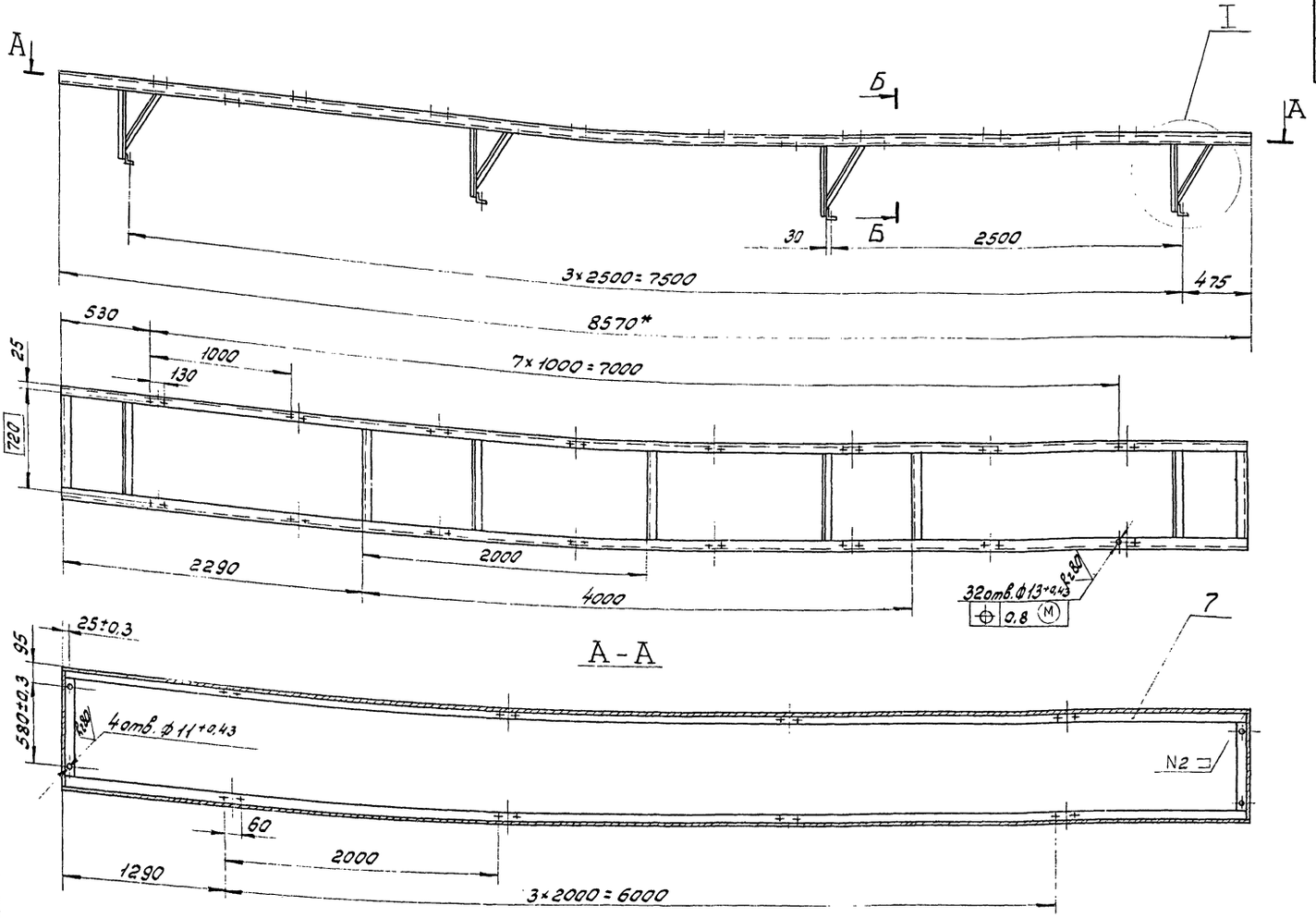

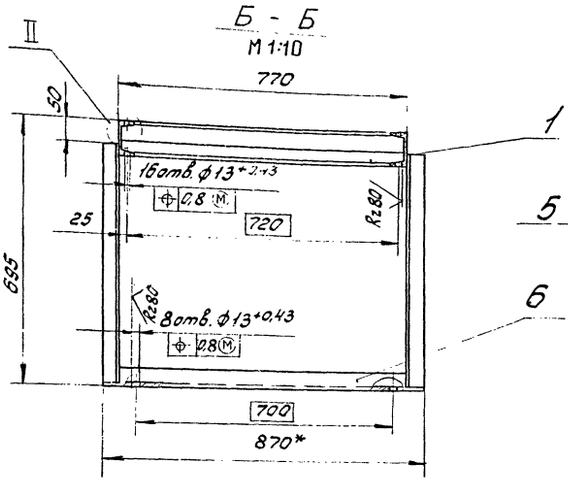

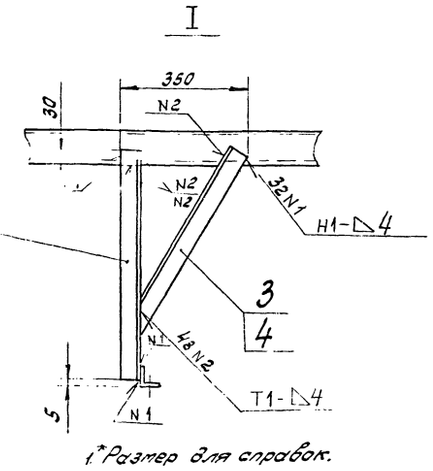

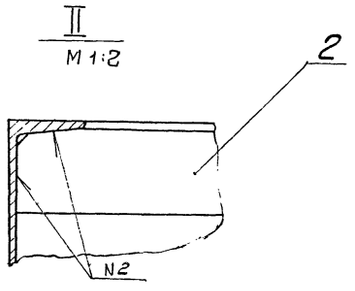

1.* Размер для справок.

2. Неуказанные предельные отклонения размеров $\pm\frac{IT14}{2}$

3. Шероховатость обрабатываемых поверхностей деталей Б4 — $Rz\,160$.

4. Сварные швы по ГОСТ 5264-80.

5. Покрытие: грунтовка ГФ021 ГОСТ 25129-82; эмаль ПФ-115, серая, ГОСТ 6465-76* III С3.

6. Отверстия от покрытия предохранить.

7. Из условий транспортирования изделия автотранспортом предусмотреть разъем станины по детали поз.7. Количество разъемов не более 1. Места разъемов усилить накладками.

21294-03 67

						Н09.01.02.000СБ		
							Лит.	Масса	Масштаб
Изм.	Лист	№докум.	Подп.	Дата					
Разраб.		Суровякова			Станина. Сварочный чертеж.			176	1:25
Пров.		Гледова					Лист	Листов 1
Рук.гр.		Гледова						
Рук.сект.		Спиридонов					Гослесхоз СССР СОЮЗГИПРОЛЕСХОЗ г. Москва	
Н.контр.		Спиридонов						
Утв.		Спиридонов						

Инв.№ подл. | Подп. и дата | Взам.инв.№ | Инв.№ дубл. | Подп. и дата

Типовой проект 411-2-158.86

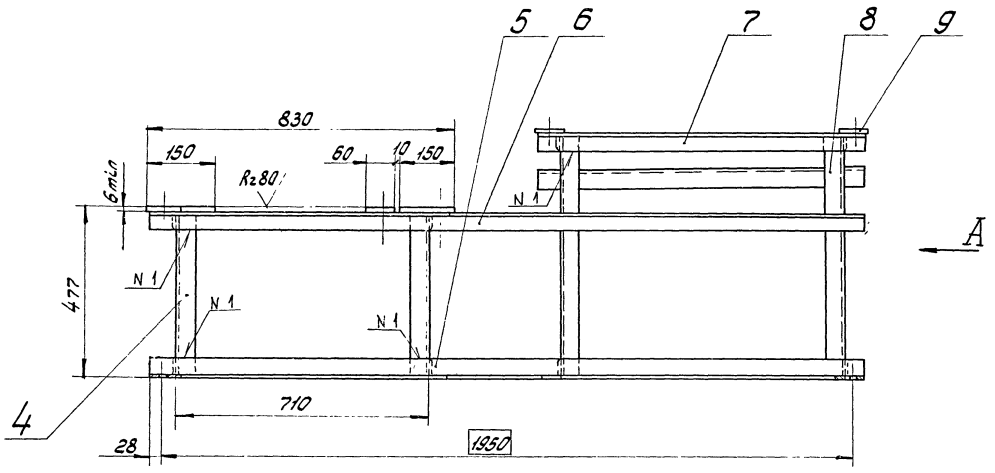

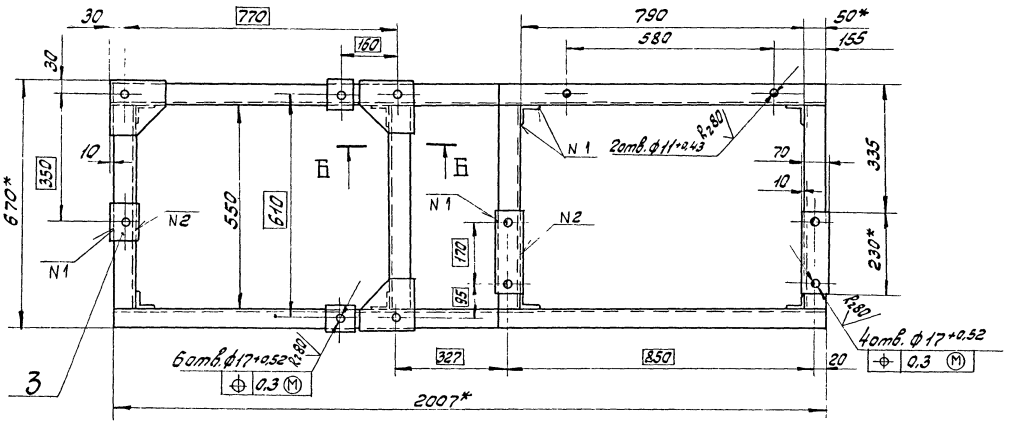

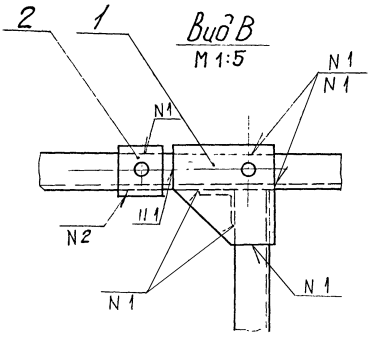

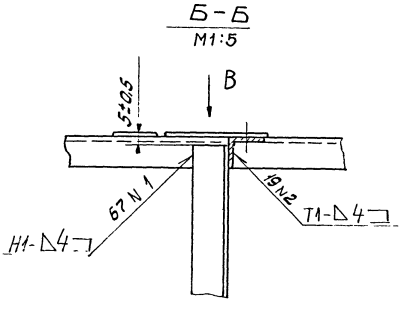

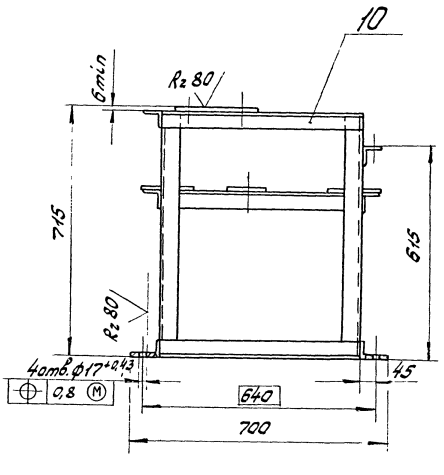

1.* Размер для справок.

2. Неуказанные предельные отклонения размеров $\pm \frac{IT14}{2}$.

3. Шероховатость обрабатываемых поверхностей деталей Б4 – $R_z 160$.

4. Сварные швы по ГОСТ 5264-80.

5. Покрытие: грунтовка ГФ-021 ГОСТ 25129-82; эмаль ПФ-115, серая, ГОСТ 6465-76* III Сз.

6. Отверстия от покрытия предохранить.

21294-03 В8

НОД 01.03.000СБ

Изм.	Лист	№ докум.	Подп.	Дата
Разраб.		Суровякова		
Пров.		Гледова		
Рук. гр.		Гледова		
Рук. сект.		Спиридонов		
Н. контр.		Спиридонов		
Утв.		Спиридонов		

Рама привода
Сборочный чертеж

Лит.	Масса	Масштаб
	78	1:10

Лист | Листов 1

Гослесхоз СССР
СОЮЗГИПРОЛЕСХОЗ
г. Москва

Копировал

Формат А4

Альбом III

Типовой проект 411-2-158.86

Инв. № подл. | Подпись и дата | Взам. инв. № | Инв. № дубл. | Подпись и дата

Альбом III

Типовой проект 411-2-158.86

Формат	Зона	Поз.	Обозначение	Наименование	Кол.	Примечание
				Документация		
А2			НО9.02.00.000 СБ	Сборочный чертеж		
				Сборочные единицы		
А4		1	НО9.02.01.000	Станина	1	
А4		2	НО9.02.02.000	Рама под натяжку	1	
А4		3	НО9.02.03.000	Рама под привод	1	
				Детали		
Б4		4	НО9.02.00.001	Стойка		
				Уголок $\frac{Б\text{-}70\times70\times6\ ГОСТ\ 8509\text{-}72^*}{Ст3пс\ ГОСТ\ 535\text{-}79^*}$		
				L = 840 h14	4	5,1кг
Б4		5	НО9.02.00.002	Поперечина		
				Уголок $\frac{Б\text{-}70\times70\times6\ ГОСТ\ 8509\text{-}72^*}{Ст3пс\ ГОСТ\ 535\text{-}79^*}$		
				L = 560 h14	2	3,8кг
Б4		6	НО9.02.00.003	Связь		
				Уголок $\frac{Б\text{-}70\times70\times6\ ГОСТ\ 8509\text{-}72^*}{Ст3пс\ ГОСТ\ 535\text{-}79^*}$		
				L = 240 h14	4	1,3кг
				Стандартные изделия		

Инв.№ подл. | Подп. и дата | Взам. инв.№ | Инв.№ дубл. | Подп. и дата

Изм.	Лист	№ докум.	Подп.	Дата
Разраб.		Булыгина		
Пров.		Глебова		
Рук. гр.		Глебова		
Н. контр.		Спиридонов		
Утв.		Спиридонов		

НО9.02.00.000

Конвейер ленточный 5040-60 для подачи сырья.

Лит.	Лист	Листов
	1	3

Гослесхоз СССР
СОЮЗГИПРОЛЕСХОЗ
г. Москва

Копировал Филиппова

Формат А4

Альбом III

Типовой проект 411-2-158.86

Формат	Зона	Поз.	Обозначение	Наименование	Кол.	Примечание
				Документация		
А2			НО9.02.01.000СБ	Сборочный чертеж		
				Детали		
А4		1	НО9.02.01.001	Опора	12	
Б4		2	НО9.02.01.002	Балка		
				Швеллер $\frac{10\ ГОСТ\ 8240\text{-}72^*}{Ст3\ ГОСТ\ 535\text{-}79^*}$		
				L = 24700 h14	2	212кг
Б4		3	НО9.02.01.003	Связь		
				Уголок $\frac{Б\text{-}70\times70\times6\ ГОСТ\ 8509\text{-}72^*}{Ст3пс\ ГОСТ\ 535\text{-}79^*}$		
				L = 750 h14	6	4,8кг
Б4		4	НО9.02.01.004	Раскос		
				Уголок $\frac{Б\text{-}70\times70\times6\ ГОСТ\ 8509\text{-}72}{Ст3пс\ ГОСТ\ 535\text{-}79}$		
				L = 1878 h14	24	12,2кг
Б4		5	НО9.02.01.005	Опора		
				Уголок $\frac{Б\text{-}70\times70\times6\ ГОСТ\ 8509\text{-}72^*}{Ст3пс\ ГОСТ\ 535\text{-}79^*}$		
				L = 940 h14	1	4,7кг
Б4		6	НО9.02.01.006	Опора		
				Уголок $\frac{Б\text{-}70\times70\times6\ ГОСТ\ 8509\text{-}72^*}{Ст3пс\ ГОСТ\ 535\text{-}79^*}$		
				L = 870 h14	1	4,3кг

Инв.№ подл. | Подп. и дата | Взам. инв.№ | Инв.№ дубл. | Подп. и дата

Изм.	Лист	№ докум.	Подп.	Дата
Разраб.		Булыгина		
Пров.		Глебова		
Рук. гр.		Глебова		
Н. контр.		Спиридонов		
Утв.		Спиридонов		

НО9.02.01.000

Станина

Лит.	Лист	Листов
	1	2

Гослесхоз СССР
СОЮЗГИПРОЛЕСХОЗ
г. Москва

Копировал Филиппова

Формат А4

Альбом III

Типовой проект 411-2-158.86

Формат	Зона	Поз.	Обозначение	Наименование	Кол.	Примечание
				Болт ГОСТ 7798-70*		
		7		М8×40.58.05	4	
		8		М12×30.58.05	132	
		9		М20×80.58.05	4	
		10		М24×75.58.05	4	
		11		Болт 1.1М16×300.Ст.эпс.2		
				ГОСТ 24379.1-80	34	
				Гайка ГОСТ 5915-70*		
		12		М8.5.05	4	
		13		М12.5.05	132	
		14		М20.5.05	4	
		15		М24.5.05	4	
				Шайба ГОСТ 6402-70*		
		16		8.65Г.05	4	
		17		12.65Г.05	132	
		18		20.65Г.05	4	
		19		24.65Г.05	4	
				Шайба ГОСТ 11371-78*		
		20		12.01.05	128	
		21		20.01.05	4	
		22		24.01.05	4	
		23		Шайба 12.01.05		
				ГОСТ 10906-78*	128	
				Прочие изделия		
		24		Барабан 5040Г-60	1	Полевской машиностроительный завод
		25		Натяжка 5032.50-50	1	—"—
		26		Роликоопора ж5030-Н	21	—"—
		27		Роликоопора Н50-Л	11	—"—
		28		Привод 15К-правый	1	—"—

Инв.№ подл. | Подп. и дата | Взам. инв.№ | Инв.№ дубл. | Подп. и дата

Изм.	Лист	№ докум.	Подп.	Дата

НО9.02.00.000

Лист 2

Копировал Филиппова

Формат А4

Альбом III

Типовой проект 411-2-158.86

Формат	Зона	Поз.	Обозначение	Наименование	Кол.	Примечание
				Материалы		
		29		Лента конвейерная 2-500-ЗТК-100-6-2-В ГОСТ 20-76*	55	м

Инв.№ подл. | Подп. и дата | Взам. инв.№ | Инв.№ дубл. | Подп. и дата

21294-03 9 16

Изм.	Лист	№ докум.	Подп.	Дата

НО9.02.00.000

Лист 3

Копировал Филиппова

Формат А4

Альбом III

Н09.02.00.000 СБ

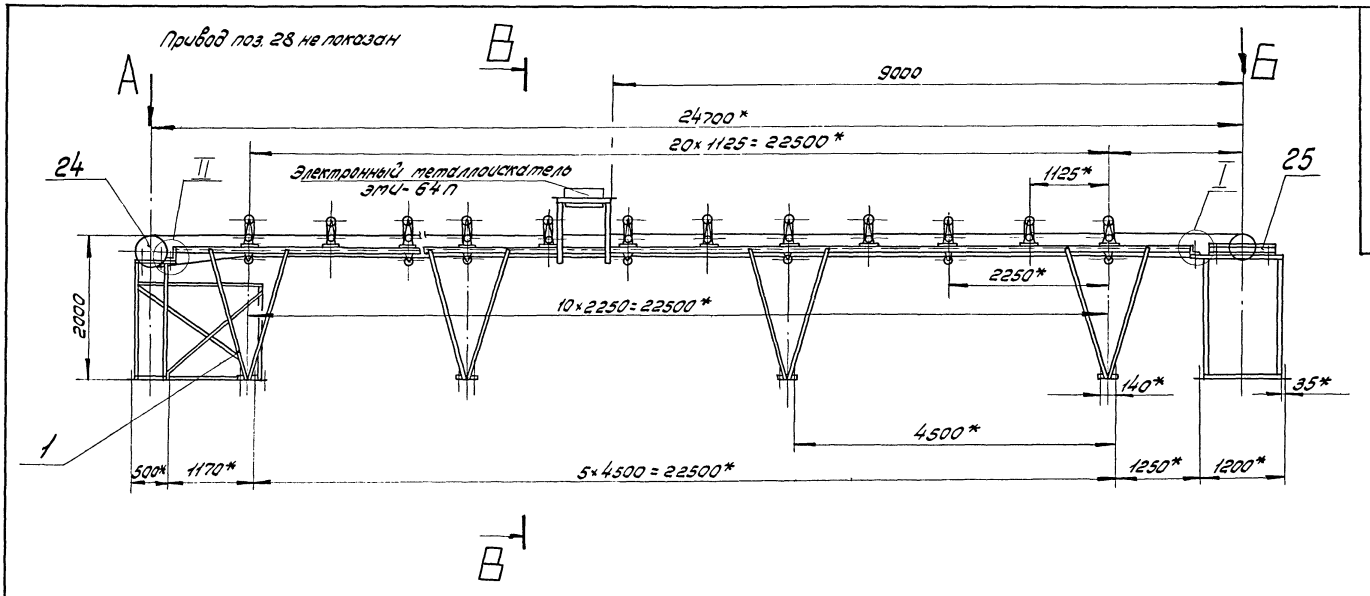

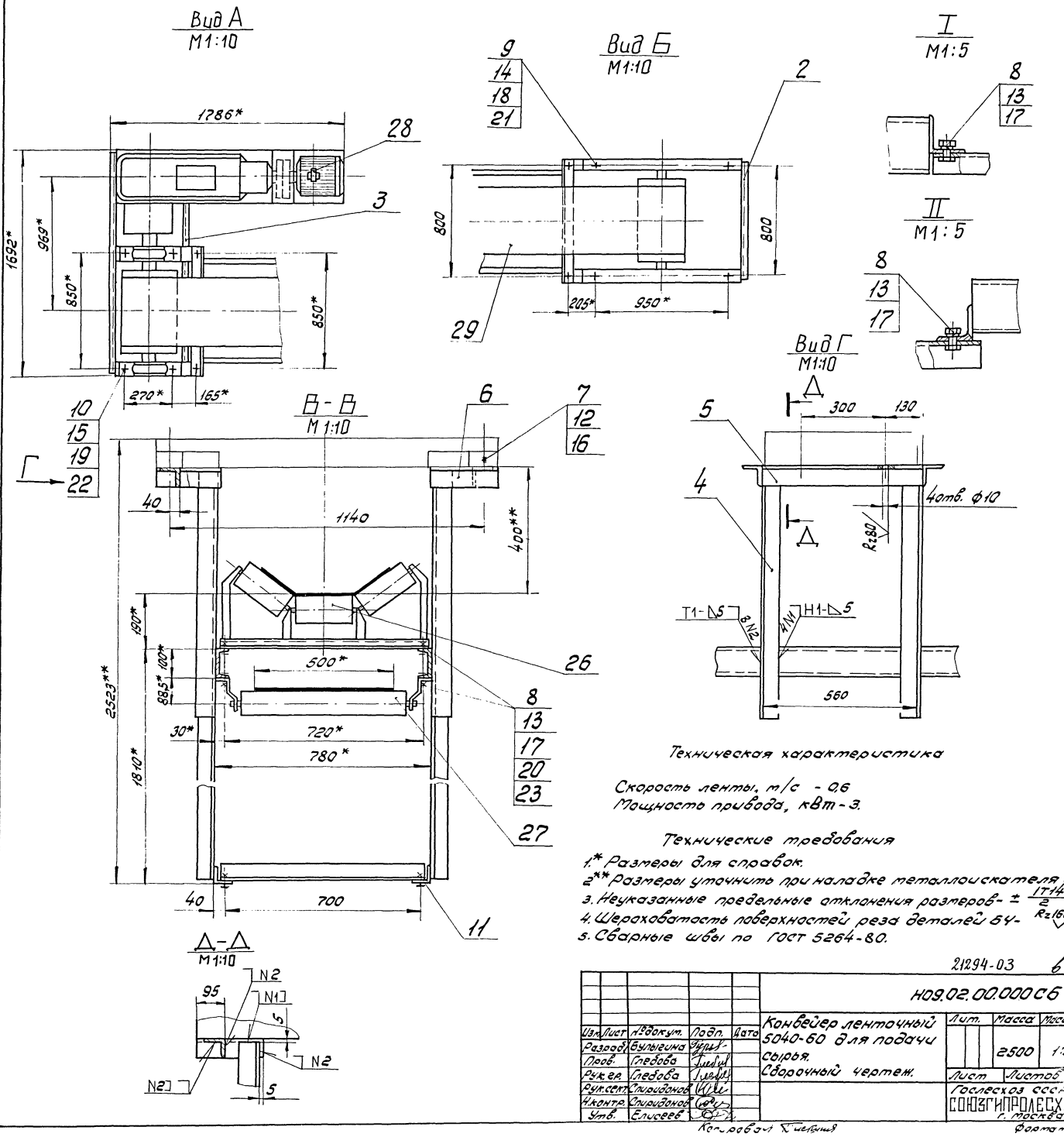

Техническая характеристика

Скорость ленты, м/с - 0,6
Мощность привода, кВт - 3.

Технические требования

1.* Размеры для справок.
2** Размеры уточнить при наладке металлоискателя.
3. Неуказанные предельные отклонения размеров - $\pm \frac{IT14}{2}$.
4. Шероховатость поверхностей реза деталей БУ - Rz160.
5. Сварные швы по ГОСТ 5264-80.

21294-03 6 10

					Н09.02.00.000 СБ			
Изм.	Лист	№ докум.	Подп.	Дата	Конвейер ленточный 5040-60 для подачи сырья. Сборочный чертеж.	Лит.	Масса	Масштаб
Разраб.		Булыгина					2500	1:50
Пров.		Глебова				Лист	Листов 1	
Рук. гр.		Глебова				Гослесхоз СССР СОЮЗГИПРОЛЕСХОЗ г. Москва		
Рук. сект.		Спиридонов						
Н. контр.		Спиридонов						
Утв.		Елисеев						

Типовой проект 411-2-158.86

Инв. № подл. | Подп. и дата | Взам. инв. № | Инв. № дубл. | Подп. и дата

Копировал Пиевский

Формат А2

Альбом III

Н09.02.01.000СБ

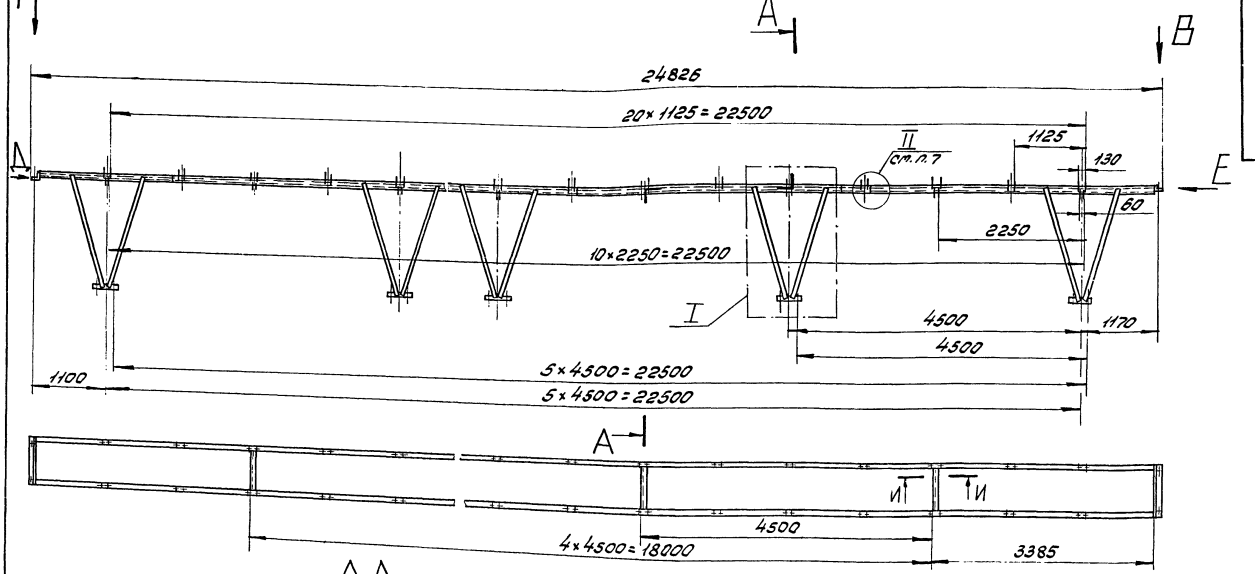

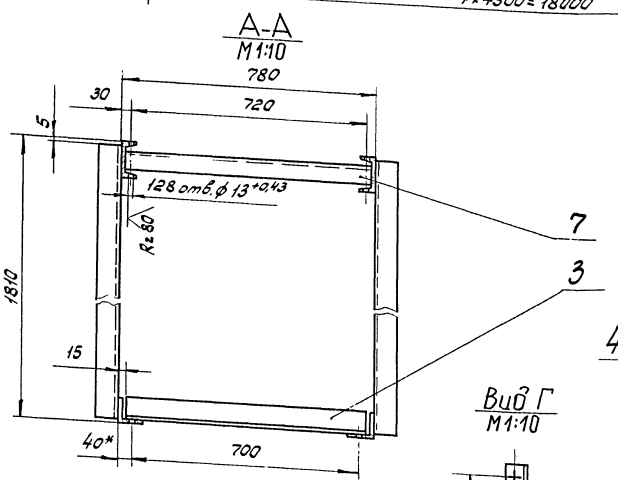

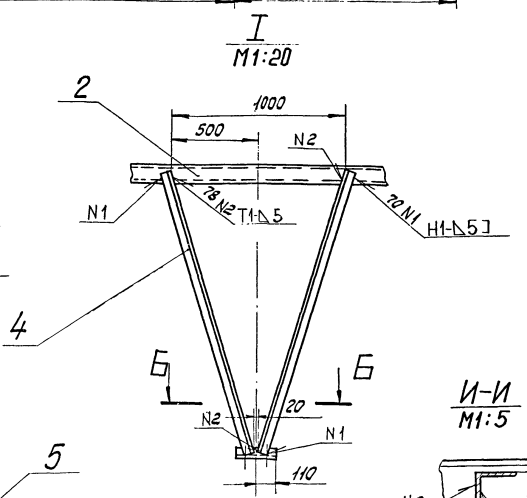

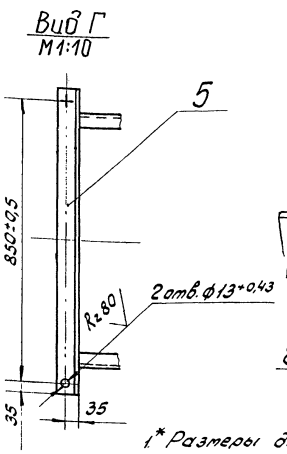

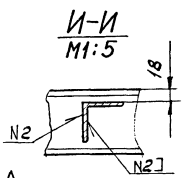

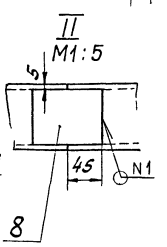

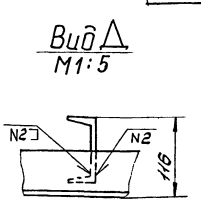

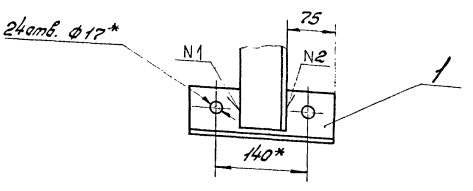

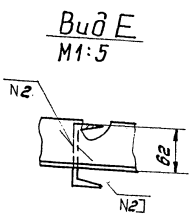

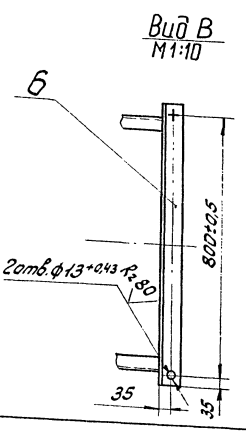

1.* Размеры для справок.
2. Неуказанные предельные отклонения размеров $\pm\frac{IT14}{2}$.
3. Шероховатость обрабатываемых поверхностей деталей 64 – R2 160
4. Сварные швы по гост 5264-80.
5. Покрытие: грунтовка ГФ-021 гост 25129-82; эмаль ПФ-115, серая, гост 6465-76* III Сз.
6. Отверстия от покрытия предохранить.
7. Из условия транспортирования изделия автотранспортом предусмотреть разъем станины по дет. поз. 2. Количество разъемов не более 5.

21294-03 в 11

Изм.	Лист	№ докум.	Подп.	Дата	Н09.02.01.000СБ			
Разраб.		Булыгина			Станина	Лит.	Масса	Масштаб
Пров.		Глебова			Сборочный чертеж		800	1:50
Рук. гр.		Глебова				Лист	Листов 1	
Рук. сект.		Спиридонов				Гослесхоз СССР		
Н. контр.		Спиридонов				СОЮЗГИПРОЛЕСХОЗ		
Утв.		Спиридонов				Москва		

Типовой проект 411-2-158.86

Инв. № подл. | Подп. и дата | Взам. инв. № | Инв. № дубл. | Подп. и дата

Альбом III

Типовой проект 411-2-158.86

Формат	Зона	Поз.	Обозначение	Наименование	Кол.	Примеч.
				Документация		
А2			Н09.02.02.000	Сборочный чертеж		
				Детали		
А4		1	Н09.02.02.001	Косынка	2	
А4		2	Н09.02.02.002	Косынка	2	
А4		3	Н09.02.02.003	Стойка	4	
Б4		4	Н09.02.02.004	Раскос		
				Уголок 6-63×63×5 ГОСТ 8509-72* / Ст3пс ГОСТ 535-79*		
				L = 1840 h14	2	8,6 кг
Б4		5	Н09.02.02.005	Раскос		
				Уголок 6-63×63×5 ГОСТ 8509-72* / Ст3пс ГОСТ 535-79*		
				L = 1710 h14	2	8,2 кг
Б4		6	Н09.02.02.006	Опора		
				Уголок 6-63×63×5 ГОСТ 8509-72* / Ст3пс ГОСТ 535-79*		
				L = 890 h14	3	4,3 кг
Б4		7	Н09.02.02.007	Опора		
				Уголок 6-63×63×5 ГОСТ 8509-72* / Ст3пс ГОСТ 535-79*		
				L = 1120 h14	2	5,4 кг

Подп. и дата | Инв. № дубл. | Взам. инв. № | Подп. и дата | Инв. № подл.

Изм.	Лист	№ докум.	Подп.	Дата
Разраб.	Булыгина			
Пров.	Глебова			
Рук. гр.	Спиридонов			
Н. контр.	Спиридонов			
Утв.	Спиридонов			

Н09.02.02.000

Рама под натяжку

Лит.	Лист	Листов
	1	2

Гослесхоз СССР
СОЮЗГИПРОЛЕСХОЗ
г. Москва

Копировал Пискунов — Формат А4

Альбом III

Типовой проект 411-2-158.86

Формат	Зона	Поз.	Обозначение	Наименование	Кол.	Примеч.
				Документация		
А2			Н09.02.03.000 С6	Сборочный чертеж		
				Детали		
А4		1	Н09.02.02.003-01	Стойка	2	
		2	Н09.02.02.003-02	Стойка	1	
А4		3	Н09.02.03.001	Стойка	2	
		4	-01	Стойка	4	
Б4		5	Н09.02.03.002	Опора		
				Швеллер 10 ГОСТ 8240-72* / Ст3пс ГОСТ 535-79*		
				L = 560 h14	2	5,2 кг
Б4		6	Н09.02.03.003	Опора		
				Швеллер 10 ГОСТ 8240-72* / Ст3пс ГОСТ 535-79*		
				L = 1650 h14	2	14,6 кг
Б4		7	Н09.02.03.004	Раскос		
				Уголок 6-70×70×6 ГОСТ 8509-72* / Ст3пс ГОСТ 535-79*		
				L = 1680 h14	1	11 кг
Б4		8	Н09.02.03.005	Раскос		
				Уголок 6-70×70×6 ГОСТ 8509-72* / Ст3пс ГОСТ 535-79*		
				L = 2010 h14	1	12,8 кг

Подп. и дата | Инв. № дубл. | Взам. инв. № | Подп. и дата | Инв. № подл.

Изм.	Лист	№ докум.	Подп.	Дата
Разраб.	Булыгина			
Пров.	Глебова			
Рук. гр.	Глебова			
Н. контр.	Спиридонов			
Утв.	Спиридонов			

Н09.02.03.000

Рама под привод

Лит.	Лист	Листов
	1	2

Гослесхоз СССР
СОЮЗГИПРОЛЕСХОЗ
г. Москва

Копировал Пискунов — Формат А4

Альбом III

Типовой проект 411-2-158.86

Формат	Зона	Поз.	Обозначение	Наименование	Кол.	Примеч.
Б4		8	Н09.02.02.008	Платик		
				Лист 6-ПН-8 ГОСТ 19903-74* / Ст3пс ГОСТ 14637-79		
				(100×110) h14	4	0,5 кг
Б4		9	Н09.02.02.009	Балка		
				Швеллер 10 ГОСТ 8240-72* / Ст3пс ГОСТ 535-79*		
				L = 1275 h14	2	11,2 кг

Подп. и дата | Инв. № дубл. | Взам. инв. № | Подп. и дата | Инв. № подл.

Изм.	Лист	№ докум.	Подп.	Дата

Н09.02.02.000 — Лист 2

Копировал Пискунов — Формат А4

Альбом III

Типовой проект 411-2-158.86

Формат	Зона	Поз.	Обозначение	Наименование	Кол.	Примеч.
Б4		9	Н09.02.03.006	Связь		
				Уголок 6-70×70×6 ГОСТ 8509-72* / Ст3пс ГОСТ 535-79*		
				L = 1619 h14	2	10,2 кг
Б4		10	Н09.02.03.007	Связь		
				Уголок 6-70×70×6 ГОСТ 8509-72* / Ст3пс ГОСТ 535-79*		
				L = 360 h14	2	2,6 кг
Б4		11	Н09.02.03.008	Платик		
				Лист 6-ПН-8 ГОСТ 19903-74* / Ст3пс ГОСТ 14637-79		
				(90×120) h14	12	0,5 кг
Б4		12	Н09.02.03.009	Опора		
				Уголок 6-70×70×6 ГОСТ 8509-72* / Ст3пс ГОСТ 535-79*		
				L = 1650 h14	2	10,8 кг
Б4		13	Н09.02.03.011	Опора		
				Уголок 6-70×70×6 ГОСТ 8509-72* / Ст3пс ГОСТ 535-79*		
				L = 1360 h14	2	9 кг

Подп. и дата | Инв. № дубл. | Взам. инв. № | Подп. и дата | Инв. № подл.

21294-03 12 6

Изм.	Лист	№ докум.	Подп.	Дата

Н09.02.03.000 — Лист 2

Копировал Пискунов — Формат А4

Н09.02.02.000 СБ

Альбом III

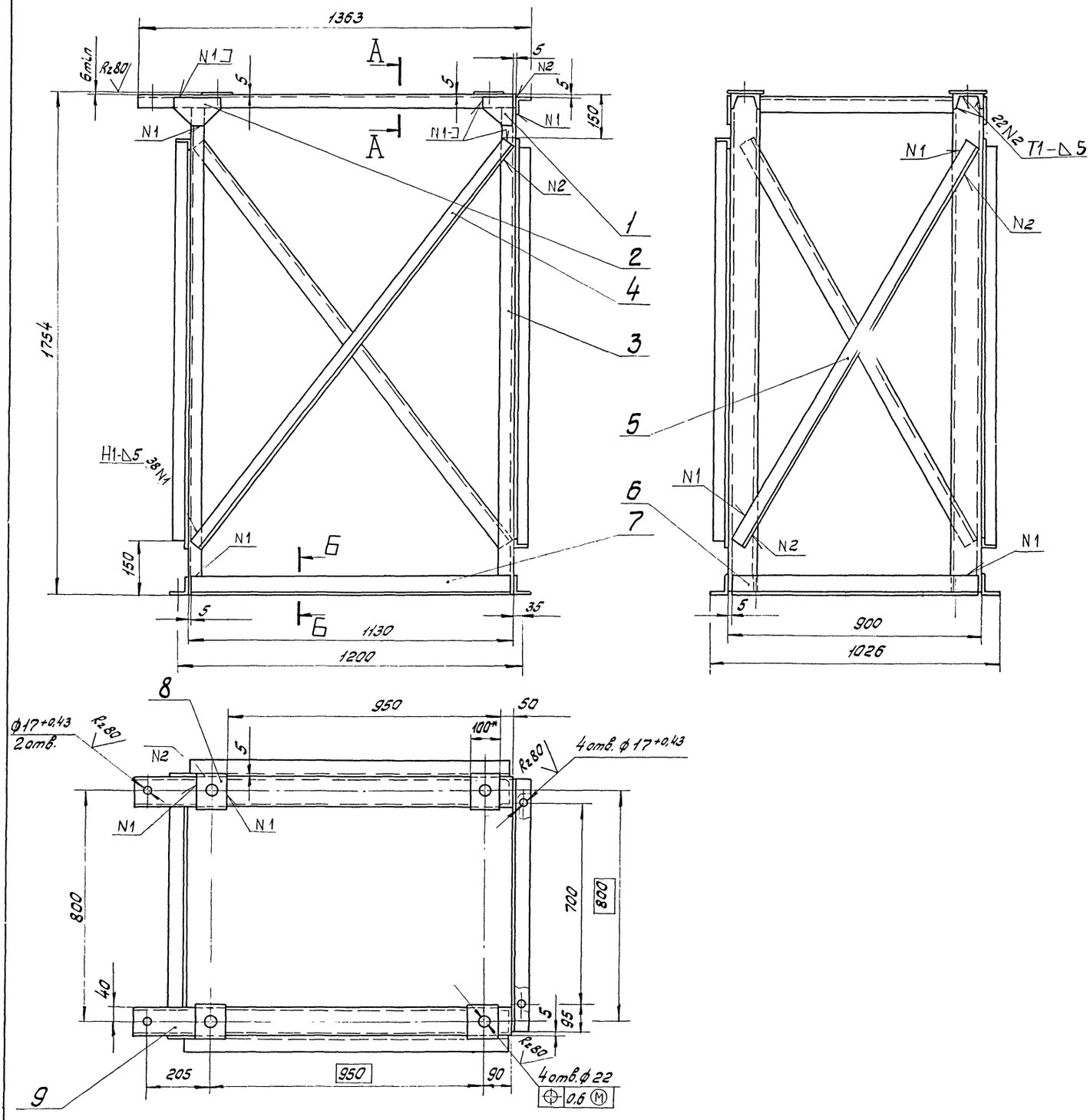

Б-Б
М1:5

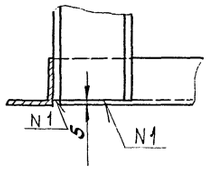

А-А
М1:5

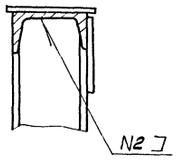

1.* Размеры для справок.
2. Неуказанные предельные отклонения размеров – $\pm \frac{IT14}{2}$.
3. Шероховатость обрабатываемых поверхностей деталей 64 – Rz160.
4. Сварные швы по ГОСТ 5264-80.
5. Покрытие: грунтовка ГФ-021 ГОСТ 25129-82; эмаль ПФ-115, серая, ГОСТ 6465-76* III Сз.
6. Отверстия от покрытия предохранить.

21294-03 в 13

Изм.	Лист	№ докум.	Подп.	Дата	Н09.02.02.000СБ			
Разраб.		Булыгина			Рама под натяжку. Сборочный чертеж	Лит.	Масса	Масштаб
Пров.		Глебова					170	1:10
Рук. гр.		Глебова				Лист	Листов 1	
Рук. сект.		Спиридонов				Гослесхоз СССР СОЮЗГИПРОЛЕСХОЗ г. Москва		
Н. контр.		Спиридонов						
Утв.		Спиридонов						

Типовой проект 411-2-158.86

Инв. № подл. | Подп. и дата | Взам. инв. № | Инв. № дубл. | Подп. и дата

Копировал Пискунова

Формат А

Типовой проект 411-2-158.86 Альбом III

Н09.02.02.003

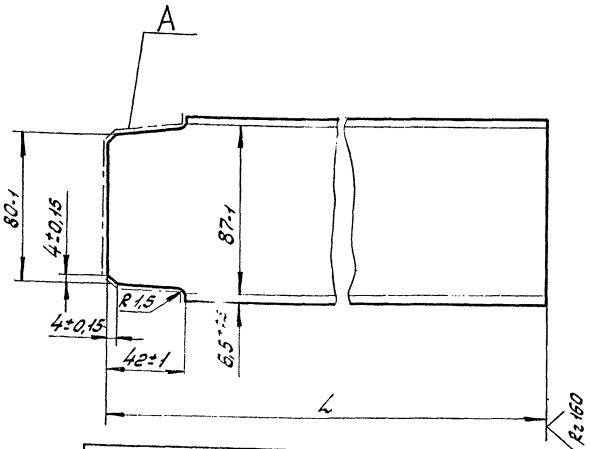

Наименование	L; мм Нот.	L; мм пред. откл.	Масса, кг
Н09.02.02.003	1737	-3,7	14,6
-01	1683	-3,7	14
-02	1333	-3,7	11,2

Шероховатость поверхности А – Rz 160

Изм.	Лист	№ докум.	Подп.	Дата
Разраб.		Булыгина		
Пров.		Глебова		
Рук. гр.		Глебова		
Рук. сект.		Спиридонов		
Н. контр.		Спиридонов		
Утв.		Спиридонов		

Н09.02.02.003

Стойка

Лит.	Масса	Масштаб
	см. табл.	1:2

Лист | Листов 1

Швеллер 10 ГОСТ 8240-72* / Ст3пс ГОСТ 535-79*

Гослесхоз СССР СОЮЗГИПРОЛЕСХОЗ г. Москва

Копировал Пискунов Формат А4

Типовой проект 411-2-158.86 Альбом III

Н09.02.01.001

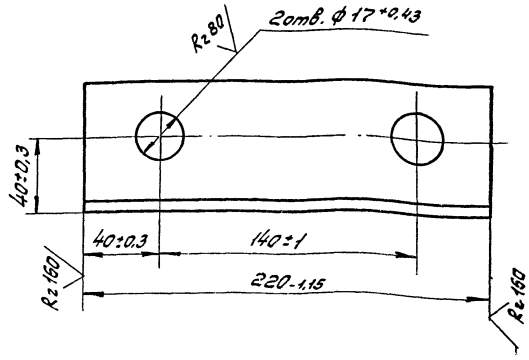

Изм.	Лист	№ докум.	Подп.	Дата
Разраб.		Булыгина		
Пров.		Глебова		
Рук. гр.		Глебова		
Рук. сект.		Спиридонов		
Н. контр.		Спиридонов		
Утв.		Спиридонов		

Н09.02.01.001

Опора

Лит.	Масса	Масштаб
	1,3	1:2

Лист | Листов 1

Уголок 6-70×70×6 ГОСТ 8509-72* / Ст3пс ГОСТ 535-79*

Гослесхоз СССР СОЮЗГИПРОЛЕСХОЗ г. Москва

Копировал Пискунов Формат А4

Типовой проект 411-2-158.86 Альбом III

Н09.02.02.001

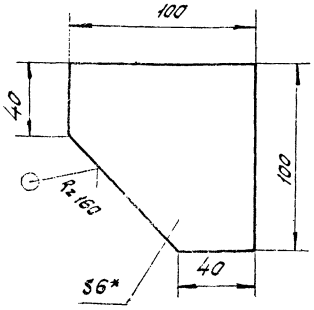

1.* Размер для справок.

2. Предельные отклонения размеров – $\pm\frac{IT14}{2}$.

Изм.	Лист	№ докум.	Подп.	Дата
Разраб.		Булыгина		
Пров.		Глебова		
Рук. гр.		Глебова		
Рук. сект.		Спиридонов		
Н. контр.		Спиридонов		
Утв.		Спиридонов		

Н09.02.02.001

Косынка

Лит.	Масса	Масштаб
	0,4	1:2

Лист | Листов 1

Лист 6-ПН-6 ГОСТ 19903-74* / Ст3пс ГОСТ 14637-79

Гослесхоз СССР СОЮЗГИПРОЛЕСХОЗ г. Москва

Типовой проект 411-2-158.86 Альбом III

Н09.02.02.002

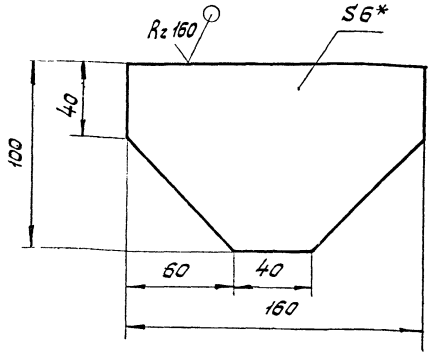

1.* Размер для справок.

2. Предельные отклонения размеров – $\pm\frac{IT14}{2}$.

21294-03 в 14

Изм.	Лист	№ докум.	Подп.	Дата
Разраб.		Булыгина		
Пров.		Глебова		
Рук. гр.		Глебова		
Рук. сект.		Спиридонов		
Н. контр.		Спиридонов		
Утв.		Спиридонов		

Н09.02.02.002

Косынка

Лит.	Масса	Масштаб
	1,5	1:2

Лист | Листов 1

Лист 6-ПН-6 ГОСТ 19903-74* / Ст3пс ГОСТ 14637-79

Гослесхоз СССР СОЮЗГИПРОЛЕСХОЗ г. Москва

Копировал Пискунов Формат А4

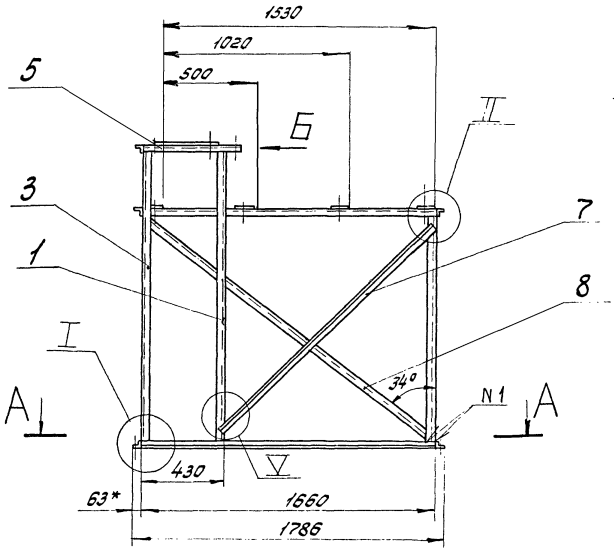

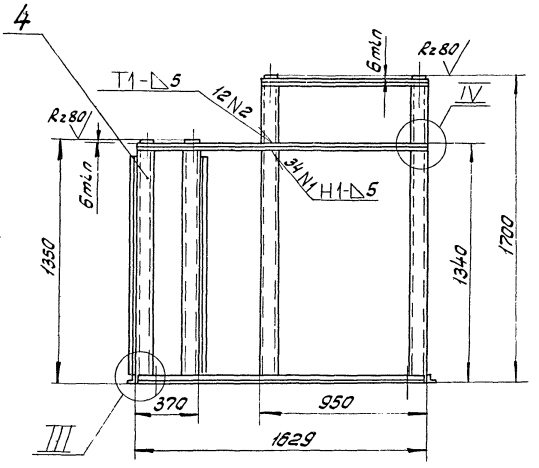

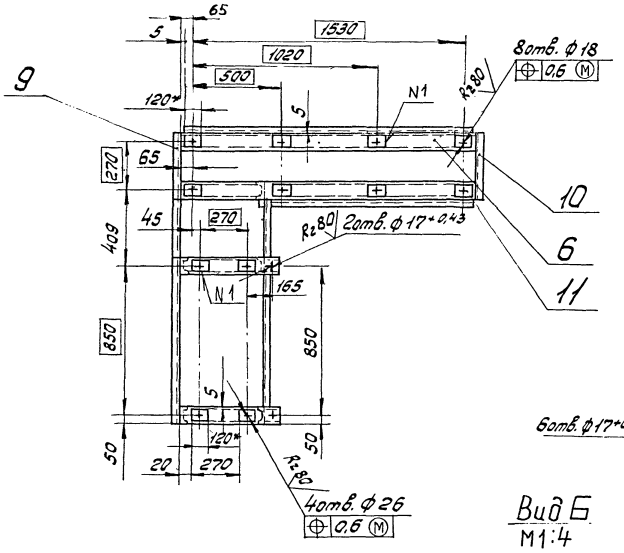

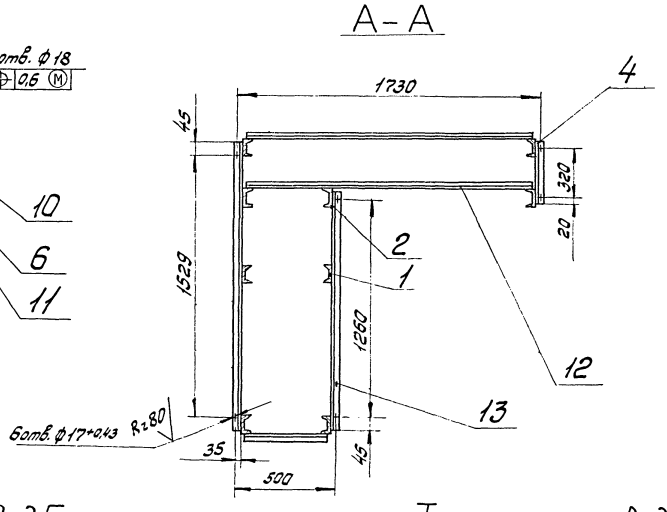

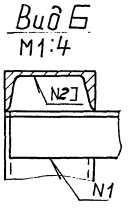

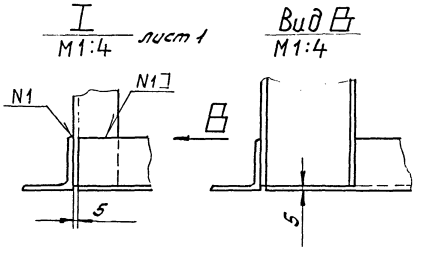

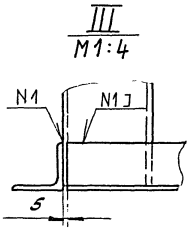

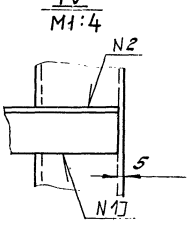

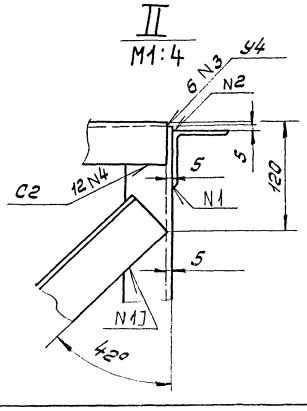

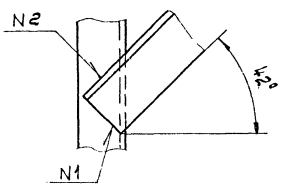

1.* Размеры для справок.

2. Неуказанные предельные отклонения размеров – $\pm \frac{IT14}{2}$

3. Шероховатость обрабатываемых поверхностей деталей 6Ч – $Rz160$.

4. Сварные швы по ГОСТ 5264-80.

5. Покрытие: грунтовка ГФ-021 ГОСТ 25129-82;
эмаль ПФ-115, серая, ГОСТ 6465-76* III Сз.

6. Отверстия от покрытия предохранить.

21294-03 В 15

Изм.	Лист	№ докум.	Подп.	Дата	Н09.02.03.000 СБ		
Разраб.		Булыгина			Рама под привод	Лит.	Масса	Масштаб
Пров.		Гребова					270	1:20
Рук. гр.		Гребова			Сборочный чертеж	Лист	Листов 1	
Рук. сект.		Спиридонов				Гослесхоз СССР		
Н. контр.		Спиридонов				СОЮЗГИПРОЛЕСХОЗ		
Утв.		Спиридонов				г. Москва		

Копировал

Формат А4

Типовой проект 411-2-158.86 Альбом III

Формат	Зона	Поз.	Обозначение	Наименование	Кол.	Примеч.
				Документация		
А2			НО9.03.00.000СБ	Сборочный чертеж		
				Сборочные единицы		
А4		1	НО9.03.01.000	Станина	1	
				Детали		
А3		2	НО9.03.00.001	Звездочка	2	
				Стандартные изделия		
		3		Болт М8×50.58.05		
				ГОСТ 7798-70*	16	
		4		Болт М12×40.58.05		
				ГОСТ 7798-70*	12	
		5		Болт М16×50.58.05		
				ГОСТ 7798-70*	10	
		6		Болт М20×90.58.05		
				ГОСТ 7798-70*	4	
		7		Болт 1.1 М12×300 ВСт3кс2		
				ГОСТ 24379.1-80	12	
		8		Гайка М8.5-05		
				ГОСТ 5915-70*	16	
		9		Гайка М12.5.05		
				ГОСТ 5915-70*	12	

Инв.№ подл. | Подп. и дата | Взам.инв.№ | Инв.№ дубл. | Подп. и дата

Изм.	Лист	№ докум.	Подп.	Дата
Разраб.		Гурьянова		
Пров.		Глебова		
Рук.гр.		Глебова		
Н.контр.		Спиридонов		
Утв.		Елисеев		

НО9.03.00.000

Конвейер ленточный 5025-40 для крупной фракции.

Лит. | Лист 1 | Листов 3

Гослесхоз СССР
СОЮЗГИПРОЛЕСХОЗ
г. Москва

Копировал | Формат А4

Типовой проект 411-2-158.86 Альбом III

НО9.03.00.001

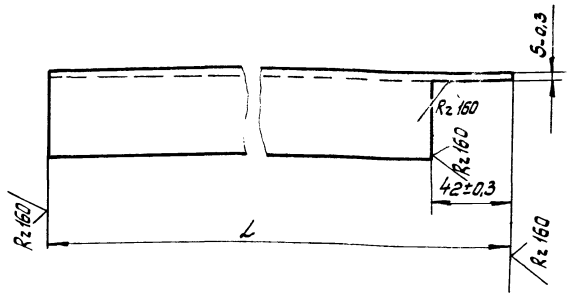

Наименование	L, мм Ном.	L, мм Пред. откл.	Масса, кг
НО9.02.03.001	1683	-3,7	14
-01	1333	-3,7	11,2

Инв.№ подл. | Подп. и дата | Взам.инв.№ | Инв.№ дубл. | Подп. и дата

Изм.	Лист	№ докум.	Подп.	Дата
Разраб.		Булыгина		
Пров.		Глебова		
Рук. гр.		Глебова		
Рук. сект.		Спиридонов		
Н.контр.		Спиридонов		
Утв.		Спиридонов		

НО9.02.03.001

Стойка

Лит. | Масса см. табл. | Масштаб 1:2

Швеллер 10 ГОСТ 8240-72* Ст3пс ГОСТ 535-79*

Лист | Листов 1

Гослесхоз СССР
СОЮЗГИПРОЛЕСХОЗ
г. Москва

Копировал | Формат А4

Типовой проект 411-2-158.86 Альбом III

НО9.01.03.001

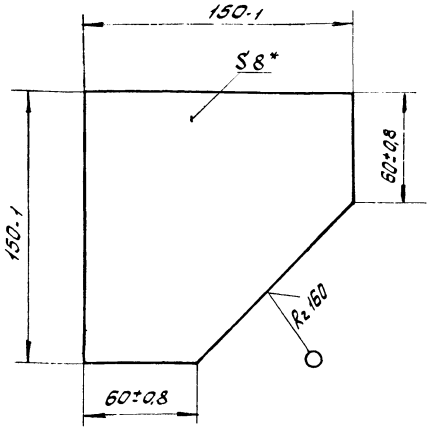

*Размер для справок.

Инв.№ подл. | Подп. и дата | Взам.инв.№ | Инв.№ дубл. | Подп. и дата

Изм.	Лист	№ докум.	Подп.	Дата
Разраб.		Гурьянова		
Пров.		Глебова		
Рук. гр.		Глебова		
Рук. сект.		Спиридонов		
Н.контр.		Спиридонов		
Утв.		Спиридонов		

НО9.01.03.001

Косынка

Лит. | Масса 0,7 | Масштаб 1:2

Лист 6-ЛН-8 ГОСТ 19903-74* Ст3пс ГОСТ 16637-79

Лист | Листов 1

Гослесхоз СССР
СОЮЗГИПРОЛЕСХОЗ
г. Москва

Копировал | Формат А4

Типовой проект 411-2-158.86 Альбом III

НО9.01.02.003

НО9.01.02.003

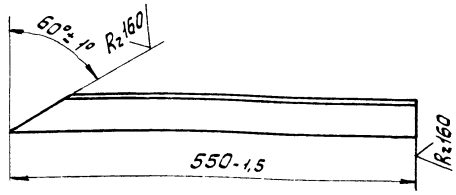

НО9.01.02.003-01 – зеркальное отражение
Остальное см. – НО9.01.02.003

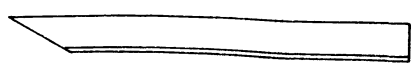

Инв.№ подл. | Подп. и дата | Взам.инв.№ | Инв.№ дубл. | Подп. и дата

Изм.	Лист	№ докум.	Подп.	Дата
Разраб.		Гурьянова		
Пров.		Глебова		
Рук. гр.		Глебова		
Рук. сект.		Спиридонов		
Н.контр.		Спиридонов		
Утв.		Спиридонов		

212.94-03 Б 16

НО9.01.02.003

Раскос

Лит. | Масса 1,9 | Масштаб 1:5

Уголок Б-50×30×5 ГОСТ 8509-72* Ст3пс ГОСТ 535-79*

Лист | Листов 1

Гослесхоз СССР
СОЮЗГИПРОЛЕСХОЗ
г. Москва

Копировал | Формат А4

Н09.03.00.001

Rz 40 (√)

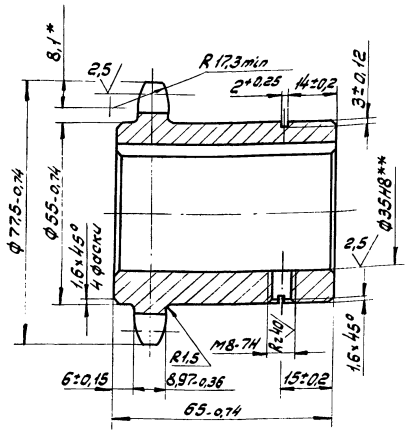

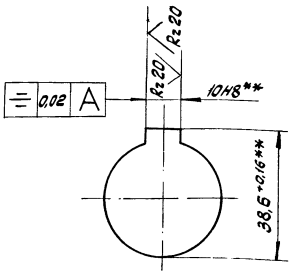

Число зубьев		z	14
Сопрягаемая цепь	Шаг	t	15,875
	Диаметр ролика	D	10,16
Профиль зуба по ГОСТ 591-69*		–	без смещения
Класс точности по ГОСТ 591-69*		–	3
Диаметр окружности впадин		Di	61,03-0,3
Допуск на разность шагов		δt	0,16
Радиальное биение окружности впадин		Eo	0,5
Торцовое биение зубчатого венца		–	0,5
Диаметр делительной окружности		dд	71,34
Сопрягаемая цепь	Ширина внутренней пластины	b	14,8
	Расстояние между внутренними пластинами	Bвн	9,65

1.* Размер для справок.

2.** Размеры уточнить по сопрягаемым валам привода: 1, правый и барабана 5025Г-40.

3. Поверхность зубьев цементировать h0,7...0,9 49,5...53 HRCэ.

Изм	Лист	№ докум.	Подп.	Дата	Н09.03.00.001			
Разраб.		Булыгина			Звездочка	Лит.	Масса 0,7	Масштаб 1:1
Пров.		Глебова						
Рук.гр.		Глебова				Лист	Листов 1	
Рук.сект.		Спиридонов			Сталь 45 ГОСТ 1050-74**	Гослесхоз СССР СОЮЗГИПРОЛЕСХОЗ г. Москва		
Н.контр.		Спиридонов						
Утв.		Спиридонов						

Копировал Пискунов Формат А4

Типовой проект 411-2-158.86 Альбом III

Формат	Зона	Поз.	Обозначение	Наименование	Кол.	Примеч.
		10		Гайка М16.5.05		
				ГОСТ 5915-70*	10	
		11		Гайка М20.5.05		
				ГОСТ 5915-70*	4	
		12		Гвозди К3×70		
				ГОСТ 4028-63*	0,2	кг
		13		Шайба 8.65Г.05		
				ГОСТ 6402-70*	16	
		14		Шайба 12.65Г.05		
				ГОСТ 6402-70*	12	
		15		Шайба 16.65Г.05		
				ГОСТ 6402-70*	10	
		16		Шайба 20.65Г.05		
				ГОСТ 6402-70*	4	
		17		Шайба 12.01.05		
				ГОСТ 11371-78*	12	
		18		Шайба 16.01.05		
				ГОСТ 11371-78*	10	
		19		Шайба 20.01.05		
				ГОСТ 11371-78*	4	
		20		Шайба 12.01.05		
				ГОСТ 10906-78*	12	
		21		Цепь Пр-15,875-2270-2		
				ГОСТ 13568-75*	3	м
		22		Звено С-Пр-15,875-2270-2		
				ГОСТ 13568-75*	1	
		23		Звено П-Пр-15,875-2270-2		
				ГОСТ 13568-75*	1	
				Прочие изделия		
		24		Барабан 5025Г-40	1	Полевской машиностроительный завод

Н09.03.00.000 Лист 2

Изм | Лист | № докум. | Подп | Дата

Копировал Пискунов Формат А4

Типовой проект 411-2-158.86 Альбом III

Формат	Зона	Поз.	Обозначение	Наименование	Кол.	Примеч.
		25		Натяжка 5020-40-32	1	Полевской машиностроительный завод
		26		Роликоопора Н50-Л	3	—"—
		27		Привод-1 правый	1	—"—
				Материалы		
		28		Лист 6-ПН-1,6 ГОСТ 19903-74*		
				Ст3пс ГОСТ 16523-70*	2,5	м²
		29		Лента конвейерная		
				2-500-3-ТК-100-6-2-В		
				ГОСТ 20-76*	12	м
				Пиломатериалы		
				Сосна ГОСТ 8486-66**		
		30		Доска 25	0,1	м³
		31		Бруски 50×50	0,01	м³

21294-03 б 17

Н09.03.00.000 Лист 3

Изм | Лист | № докум. | Подп | Дата

Копировал Пискунов Формат А4

Альбом III

Н09.03.00.000СБ

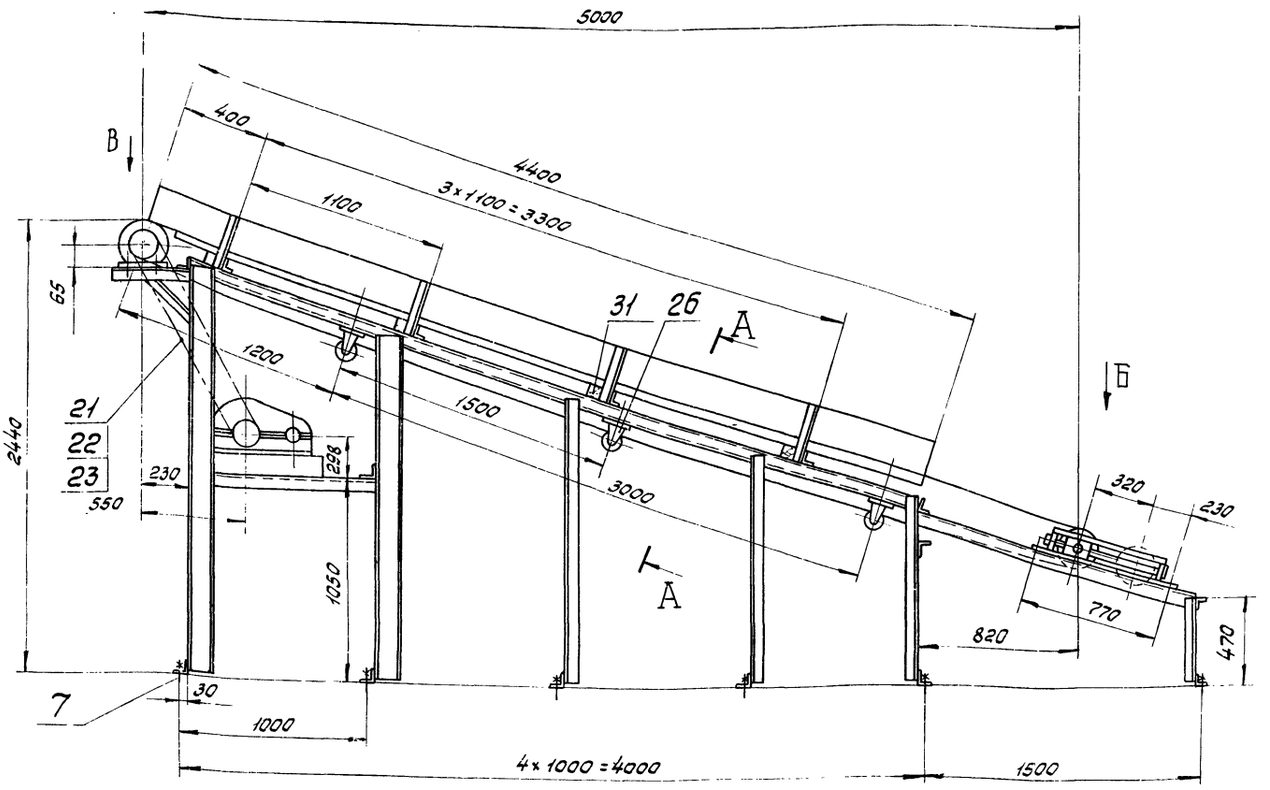

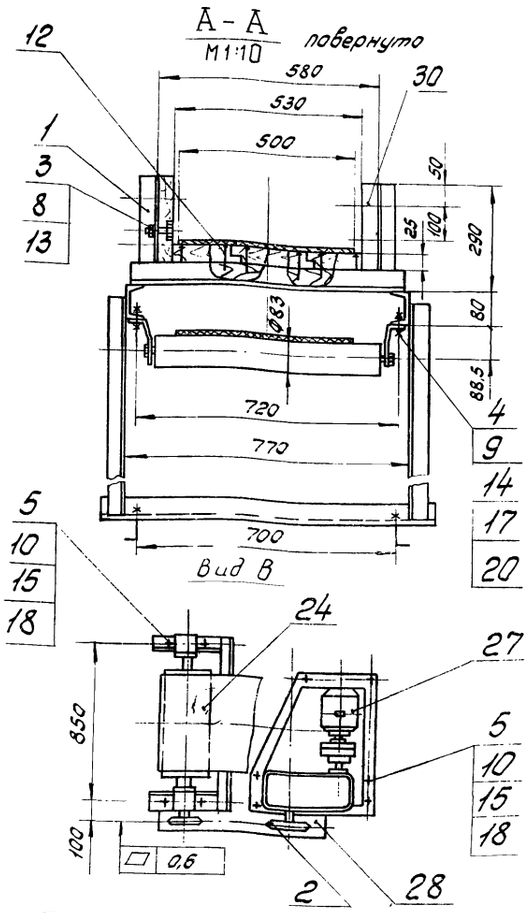

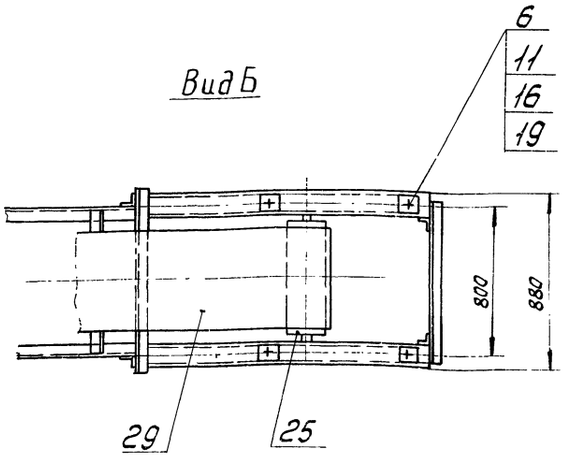

Техническая характеристика

1. Скорость ленты, м/с – 0,6.
2. Мощность привода, кВт – 1,5.

Технические требования.

1. Размеры для справок.
2. В приводе – 1 правый, поз. 27 муфту, соединяющую приводной барабан с редуктором, заменить на 2 звездочки поз. 2 для цепной передачи.
3. Ограждение поз. 28 изготовить по месту.

Типовой проект 411-2-158 86

21294-03 в 18

					Н09.03.00.000СБ			
Изм.	Лист	№ докум.	Подп.	Дата	Конвейер ленточный 5025-40 для крупной фракции. Сборочный чертеж	Лит.	Масса	Масштаб
Разраб.		Гурьякова					600	1:20
Пров.		Глебова				Лист	Листов 1	
Рук. гр.		Глебова				Гослесхоз ССР СОЮЗГИПРОЛЕСХОЗ г. Москва		
Рук. сект.		Спиридонов						
Н. контр.		Спиридонов						
Утв.		Елисеев						

Формат А2

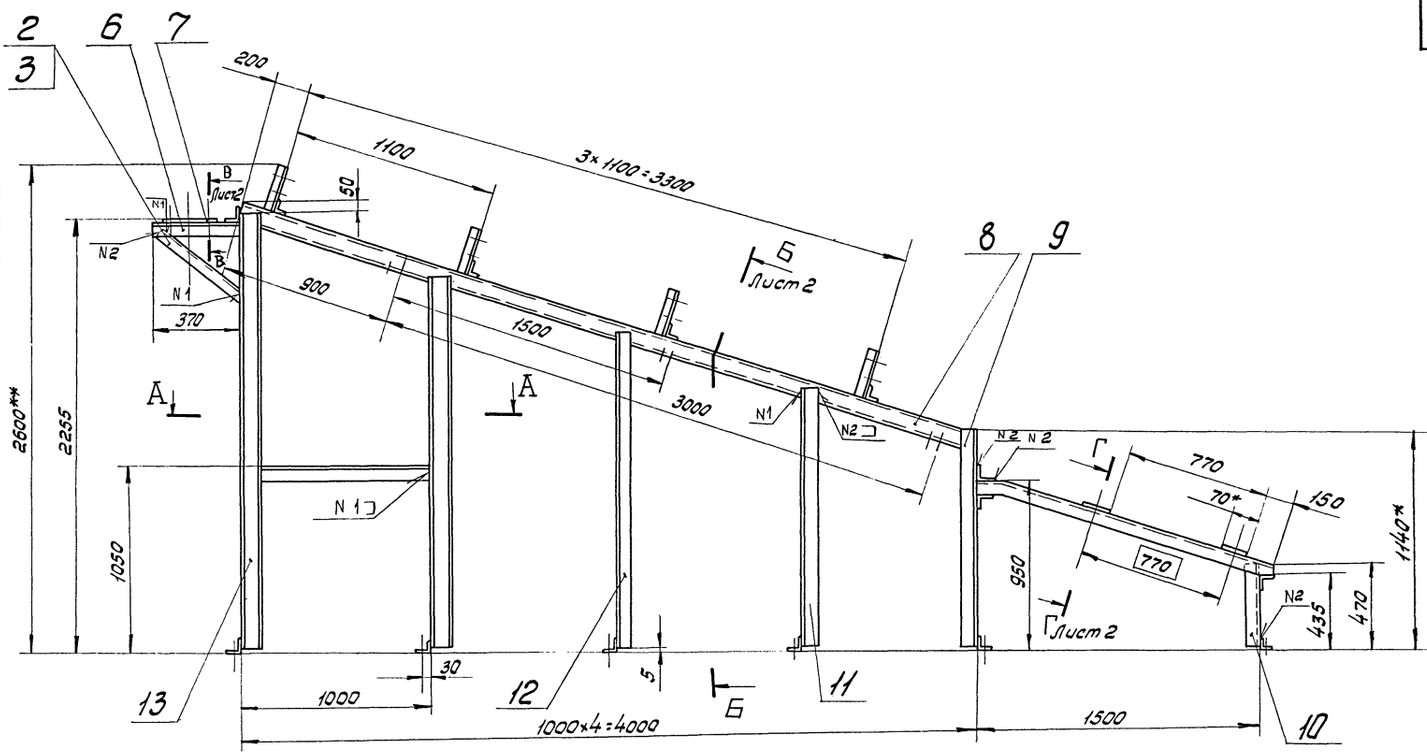

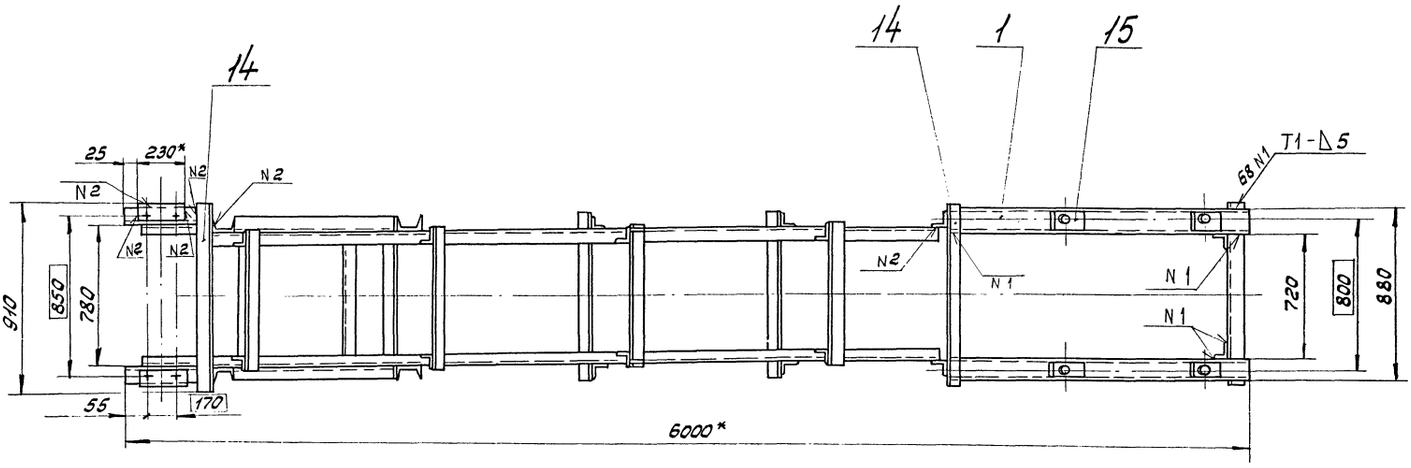

А – А
М1:10

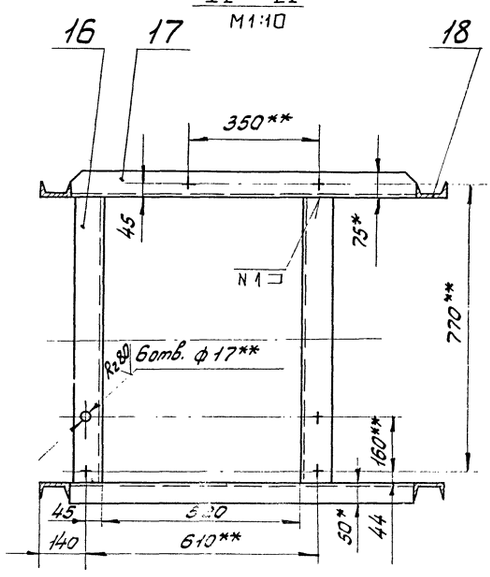

1.* Размеры для справок.

2.** Размеры выполнить по сопрягаемой раме привода.

3. Неуказанные предельные отклонения размеров – $\pm \frac{IT14}{2}$

4. Шероховатость обрабатываемых поверхностей деталей 64 Rz160.

5. Сварные швы по ГОСТ 5264-80.

6. Покрытие: грунтовка ГФ 021 ГОСТ 25129-82, эмаль ПФ-115, серая, ГОСТ 6465-76* III Сз.

7. Отверстия от покрытия предохранить.

21294-03 6 19

Изм.	Лист	№ докум.	Подп.	Дата
Разраб.		Гурьякова		
Пров.		Глебова		
Рук. гр.		Глебова		
Рук. сект.		Спиридонов		
Н. контр.		Спиридонов		
Утв.		Спиридонов		

Н09.03.01.000 СБ

Станина
Сборочный чертеж

Лит.	Масса	Масштаб
	240	1:20
Лист	Листов	

Гослесхоз СССР
СОЮЗГИПРОЛЕСХОЗ
г. Москва

Формат А2

Инв. № подл. | Подп. и дата | Взам. инв. № | Инв. № дубл. | Подп. и дата

Альбом III

Типовой проект 411-2-158.86

Н09.03.01.000 СБ

Б-Б повернуто лист 1
М1:10

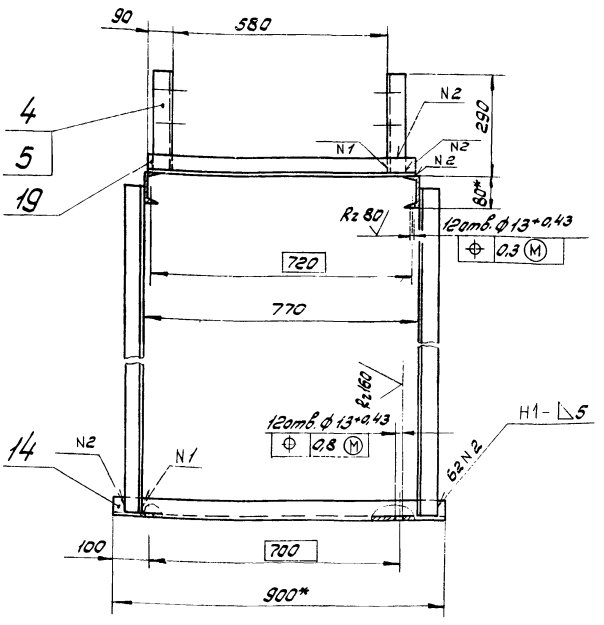

В-В лист 1
М1:2

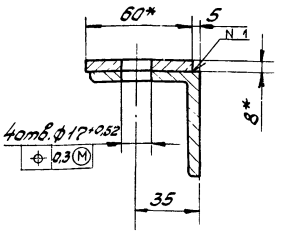

Г-Г повернуто лист 1
М1:2

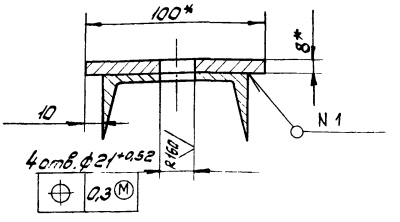

Изм.	Лист	№ докум.	Подп.	Дата	Н09.03.01.000 СБ	Лист 2

Копировал Пискунов Формат А3

Альбом III

Типовой проект 411-2-158.86

Формат	Зона	Поз.	Обозначение	Наименование	Кол.	Примеч.
Б4		10	Н09.03.01.008	Стойка		
				Уголок Б-50×50×5 ГОСТ 8509-72* / Ст3пс ГОСТ 535-79*		
				L = 470 h 14	2	1,8 кг
Б4		11	Н09.03.01.009	Стойка		
				Уголок Б-50×50×5 ГОСТ 8509-72* / Ст3пс ГОСТ 535-79*		
				L = 1400 h 14	2	5,3 кг
Б4		12	Н09.03.01.011	Стойка		
				Уголок Б-50×50×5 ГОСТ 8509-72* / Ст3пс ГОСТ 535-79*		
				L = 1700 h 14	2	6,5 кг
Б4		13	Н09.03.01.012	Стойка		
				Швеллер 8 ГОСТ 8240-72* / Ст3пс ГОСТ 535-79*		
				L = 2350 h 14	2	1,65 кг
Б4		14	Н09.03.01.013	Связь		
				Уголок Б-50×50×5 ГОСТ 8509-72* / Ст3пс ГОСТ 535-79*		
				L = 910 h 14	9	3,4 кг
Б4		15	Н09.03.01.014	Платик		
				Лист Б-ПН-8 ГОСТ 19903-74* / Ст3пс ГОСТ 14637-79		
				(70×100) h 14	4	0,4 кг
Б4		16	Н09.03.01.014	Связь		
				Уголок Б-75×50×5 ГОСТ 8510-72* / Ст3пс ГОСТ 535-79*		
				L = 770 h 14	2	3,7 кг
Б4		17	Н09.03.01.015	Связь		
				Уголок Б-75×50×5 ГОСТ 8510-72* / Ст3пс ГОСТ 535-79*		
				L = 920 h 14	2	4,4 кг

Изм.	Лист	№ докум.	Подп.	Дата	Н09.03.01.000	Лист 2

Копировал Пискунов Формат А4

Альбом III

Типовой проект 411-2-158.86

Формат	Зона	Поз.	Обозначение	Наименование	Кол.	Примеч.
Б4		18	Н09.03.01.017	Стойка		
				Швеллер 8 ГОСТ 8240-72* / Ст3пс ГОСТ 535-79*		
				L = 2000 h 14	2	14 кг
Б4		19	Н09.03.01.018	Связь		
				Уголок Б-50×50×5 ГОСТ 8509-72* / Ст3пс ГОСТ 535-79*		
				L = 760 h 14	4	2,88 кг

21294-03 6 20

Изм.	Лист	№ докум.	Подп.	Дата	Н09.03.01.000	Лист 3

Копировал Пискунов Формат А4

Типовой проект 411-2-158.86 Альбом III

Формат	Зона	Поз.	Обозначение	Наименование	Кол.	Примеч.
				Документация		
*1)			НО9.03.01.000 СБ	Сборочный чертеж		*/А2, А3
				Детали		
А4		1	НО9.03.01.001	Балка	2	
А4		2	НО9.03.01.002	Раскос	1	
		3	-01	Раскос	1	
А4		4	НО9.03.01.003	Стойка	4	
		5	-01	Стойка	4	
Б4		6	НО9.03.01.004	Балка		
				Уголок 5-63х63х5 ГОСТ 8509-72* / Ст3пс ГОСТ 535-79*		
				L = 370 h14	2	0,34 кг
Б4		7	НО9.03.01.005	Платик		
				Лист 6-ПН-8 ГОСТ 19903-74* / Ст3пс ГОСТ 14637-79		
				(60×230) h14	2	0,87 кг
Б4		8	НО9.03.01.006	Балка		
				Швеллер 8 ГОСТ 8240-72* / Ст3пс ГОСТ 535-79*		
				L = 4100 h14	2	28,7 кг
Б4		9	НО9.03.01.007	Стойка		
				Уголок 6-50х50х5 ГОСТ 8509-72* / Ст3пс ГОСТ 535-79*		
				L = 1140 h14	2	4,3 кг

Инв.№подл. | Подп. и дата | Взам.инв.№ | Инв.№дубл. | Подп. и дата

Изм.	Лист	№ докум.	Подп.	Дата
Разраб.		Суряякова		
Пров.		Следова		
Рук.гр.		Следова		
Н.контр.		Спиридонов		
Утв.		Спиридонов		

НО9.03.01.000

Станина

Лит. | Масса | Масштаб

Лист 1 | Листов 3

Гослесхоз СССР
СОЮЗГИПРОЛЕСХОЗ
г. Москва

Копировал | Формат А4

НО9.03.01.003

Типовой проект 411-2-158.86 Альбом III

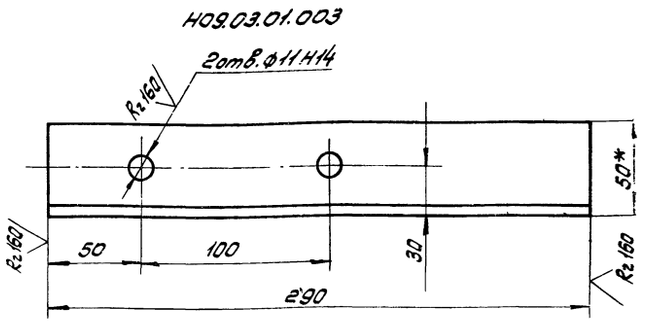

НО9.03.01.003-01 - зеркальное отражение
Остальное - см. НО9.03.01.003.

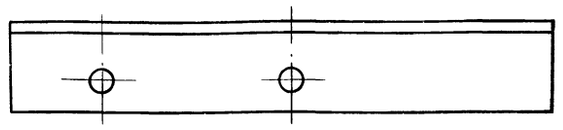

Предельные отклонения размеров $\pm \frac{IT14}{2}$

НО9.03.01.003

Стойка

Уголок 6-50х50х5 ГОСТ 8509-72* / Ст3пс ГОСТ 535-79*

Лит. | Масса | Масштаб
1 | 1:2

Лист | Листов 1

Гослесхоз СССР
СОЮЗГИПРОЛЕСХОЗ
г. Москва

Копировал | Формат А4

НО9.03.01.001

Типовой проект 411-2-158.86 Альбом III

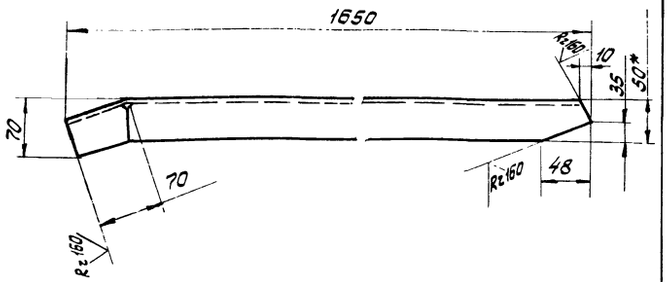

1.* Размер для справок.
2. Предельные отклонения размеров $\pm \frac{IT14}{2}$.

НО9.03.01.001

Балка

Швеллер 8 ГОСТ 8240-72* / Ст3пс ГОСТ 535-79*

Лит. | Масса | Масштаб
11,5 | 1:5

Лист | Листов 1

Гослесхоз СССР
СОЮЗГИПРОЛЕСХОЗ
г. Москва

Копировал | Формат А4

НО9.03.01.002

Типовой проект 411-2-158.86 Альбом III

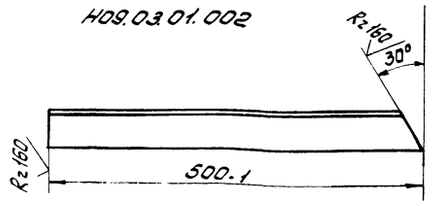

НО9.03.01.002-01 - зеркальное отражение
Остальное - см. НО9.03.01.002

21294-03 6 21

НО9.03.01.002

Раскос

Уголок 6-50х50х5 ГОСТ 8509-72* / Ст3пс ГОСТ 535-79*

Лит. | Масса | Масштаб
1,9 | 1:5

Лист | Листов 1

Гослесхоз СССР
СОЮЗГИПРОЛЕСХОЗ
г. Москва

Копировал | Формат А4

НО9.04.00.001

Альбом III

Типовой проект 411-2-158.86

Инв.№подл. | Подп. и дата | Взам.инв.№ | Инв.№дубл. | Подп. и дата | Подп. и дата

Рис. 1

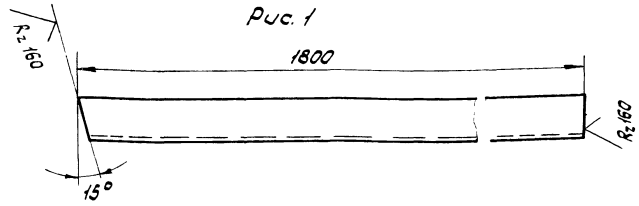

Рис. 2

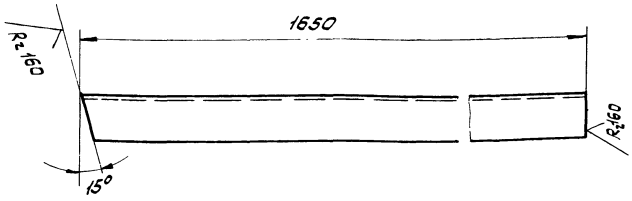

Рис. 3

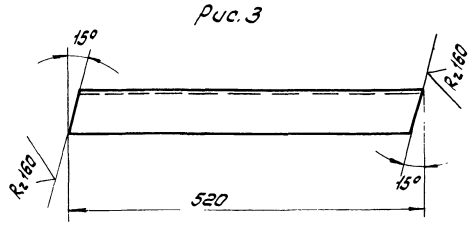

Обозначение	Наименование	Рис.	Масса, кг
НО9.04.00.001	Стойка	1	8,7
-01	Стойка	2	7,2
-02	Распор	3	2,5

Изм.	Лист	№ докум.	Подп.	Дата
Разраб.		Гребова		
Пров.		Спиридонов		
Рук. гр.		Гребова		
Рук. сект.		Спиридонов		
Н. контр.		Спиридонов		
Утв.		Спиридонов		

НО9.04.00.001

Стойка

Уголок Б-63×63×5 ГОСТ 8509-72* / Ст3пс ГОСТ 535-79*

Лит.	Масса	Масштаб
	см.	1:5
	маб.	
Лист	Листов 1	

Гослесхоз СССР
СОЮЗГИПРОЛЕСХОЗ
г. Москва

Копировал Гневушева

Формат А3

Альбом III

Типовой проект 411-2-158.86

Инв.№подл. | Подп. и дата | Взам.инв.№ | Инв.№дубл. | Подп. и дата | Подп. и дата

Формат	Зона	Поз.	Обозначение	Наименование	Кол.	Примеч.
				Документация		
А2			НО9.04.00.000СБ	Сборочный чертеж		
				Детали		
А3		1	НО9.04.00.001	Стойка	1	
		2	-01	Стойка	1	
		3	-02	Распор	1	
Б4		4	НО9.04.00.002	Фланец		
				Уголок Б-50×50×5 ГОСТ 8509-72* / Ст3пс ГОСТ 535-79*		
				L = 300 h14	4	
Б4		5	НО9.04.00.003	Распор		
				Уголок Б-63×63×5 ГОСТ 8509-72* / Ст3пс ГОСТ 535-79*		
				L = 495 h14	1	2,4 кг
Б4		6	НО9.04.00.004	Фланец		
				Уголок Б-63×63×5 ГОСТ 8509-72* / Ст3пс ГОСТ 535-79*		
				L = 500 h14	1	2,42 кг
Б4		7	НО9.04.00.005	Фланец		
				Уголок Б-63×63×5 ГОСТ 8509-72* / Ст3пс ГОСТ 535-79*		
				L = 550 h14	2	2,7 кг

Изм.	Лист	№ докум.	Подп.	Дата
Разраб.		Гребова		
Пров.		Спиридонов		
Рук. гр.		Гребова		
Н. контр.		Спиридонов		
Утв.		Спиридонов		

НО9.04.00.000

Лоток загрузочный крубительной машины

Лит.	Лист	Листов
	1	2

Гослесхоз СССР
СОЮЗГИПРОЛЕСХОЗ
г. Москва

Копировал Гневушева

Формат А4

Альбом III

Типовой проект 411-2-158.86

Инв.№подл. | Подп. и дата | Взам.инв.№ | Инв.№дубл. | Подп. и дата | Подп. и дата

Формат	Зона	Поз.	Обозначение	Наименование	Кол.	Примеч.
				Стандартные изделия		
		9		Болт 1,1 М12×300		
				ВСт3пс2 ГОСТ 24.379.1-80	2	
				Материалы		
		11		Лист Б-ПН-3 ГОСТ 19903-74* / IV-Ст3 ГОСТ 16523-70*	2,5	м²

212.94-03 б 22

Изм.	Лист	№ докум.	Подп.	Дата

НО9.04.00.000

Лист 2

Копировал Гневушева

Формат А4

Н09-04.00.000 СБ

Альбом III

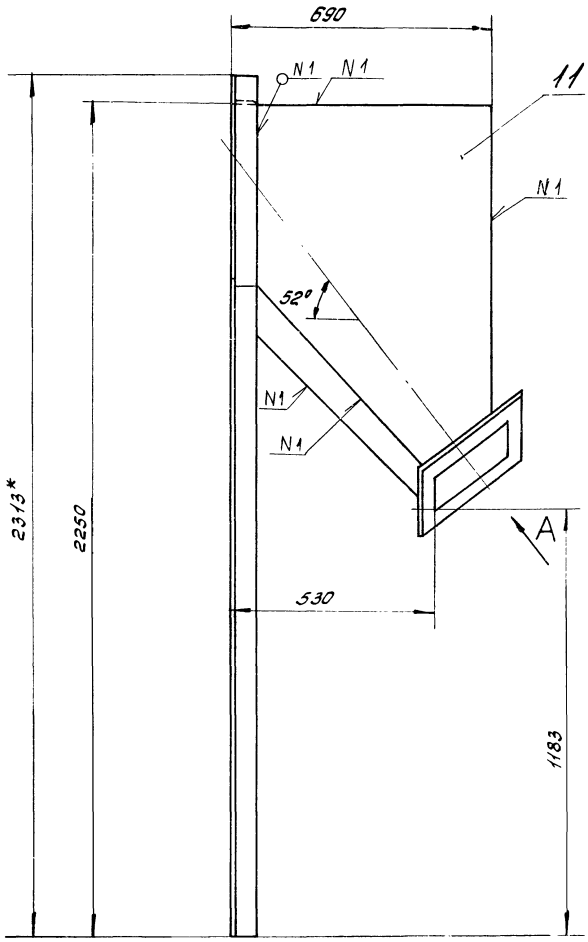

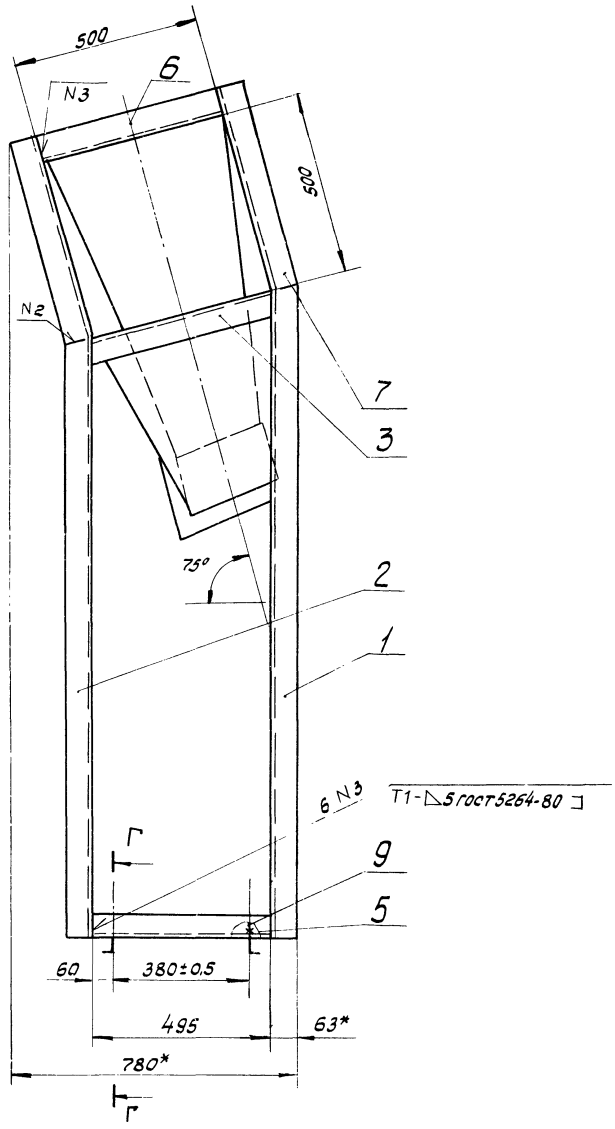

Вид А повернуто

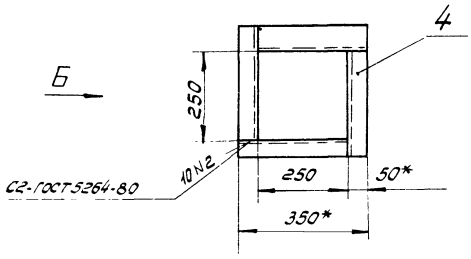

Вид Б

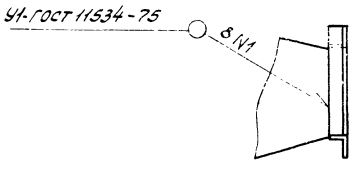

Г-Г
М1:2

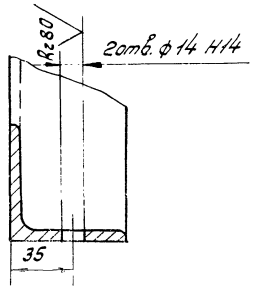

1.* Размеры для справок.

2. Шероховатость поверхностей реза деталей 6Ч — $R_z 160$.

3. Предельные отклонения размеров — $\pm\frac{IT14}{2}$.

4. Сварка ручная электродуговая.

5. Покрытие: грунтовка ГФ-021 ГОСТ 25129-82; эмаль ПФ-115, серая, ГОСТ 6465-76* III Сз.

6. Отверстия от покрытия предохранить.

7. Крепление к рубительной машине выполнить по фланцу загрузочного патрона рубительной машины МРНП-10.

Типовой проект 411-2-158.86

Изм.	Лист	№ докум.	Подп.	Дата	Лоток загрузочный к рубительной машине Сборочный чертеж	Лит.	Масса	Масштаб
Разраб.		Глебова					90	1:10
Пров.		Спиридонов				Лист.	Листов 1	
Рук.гр.		Глебова				Гослесхоз СССР СОЮЗГИПРОЛЕСХОЗ г. Москва		
Рук.сект.		Спиридонов						
Н.контр.		Спиридонов						
Утв.		Елисеев						

21294-03 б 23

Н09.04.00.000 СБ

Копировал Пискунова

Формат А2

Альбом III

Типовой проект 411-2-158.86

№ строки	Наименование	Код ОКП	Обозначение документа на поставку	Поставщик	Куда входит (обозначение)	Количество: на изделие	в комплекты	на регулир.	Всего	Примечание
1	Барабан 5025Г-40			Полевской машино-						См. заказные спецификации
2				строительный	НО9.01.00.000	1			1	
3				завод	НО9.03.00.000	1			1	
4									2	
5	Барабан 5040Г-60			Тот же	НО9.02.00.000	1			1	
6										
7	Лента конвейерная									
8	2-500-3ТК-100-6-2-В		ГОСТ 20-76*		НО9.01.00.000	20			20	м
9					НО9.02.00.000	55			55	м
10					НО9.03.00.000	12			12	м
11									87м	то же
12	Натяжка			Полевской машино-						
13	5020-40-32			строительный	НО9.01.00.000	1			1	
14				завод	НО9.03.00.000	1			1	
15									2	— " —
16	Натяжка									
17	5032-50-50			Тот же	НО9.02.00.000	1			1	— " —
18										
19	Привод-1, левый			— " —	НО9.01.00.000	1			1	— " —
20	Привод-1, правый			— " —	НО9.03.00.000	1			1	— " —
21	Привод 15К правый			— " —	НО9.02.00.000	1			1	— " —
22										
23	Роликоопора			— " —	НО9.01.00.000	4			4	
24	Н50-Л				НО9.02.00.000	11			11	
25					НО9.03.00.000	3			3	
									18	— " —

Инв. № подл. | Подп. и дата | Взам. инв. № | Инв. № дубл. | Подп. и дата

Изм.	Лист	№ докум.	Подп.	Дата
Разраб.		Слебова		
Пров.		Спиридонов		
Рук. гр.		Слебова		
Н. контр.		Спиридонов		
Утв.		Елисеев		

НО9.00.00.000 ВП

Цех по производству технологической щепы для цехов ЦСП и ДВП мощностью 20 тыс. м³ в год.

Ведомость покупных изделий

Лит.	Лист	Листов
	1	4

Гослесхоз СССР СОЮЗГИПРОЛЕСХОЗ г. Москва

Копировал Писаренко Формат А3

Альбом III

Типовой проект 411-2-158.86

№ строки	Наименование	Код ОКП	Обозначение документа на поставку	Поставщик	Куда входит (обозначение)	Количество: на изделие	в комплекты	на регулир.	Всего	Примечание
1	Роликоопора			Полевской машино-	НО9.01.00.000	8			8	См. заказные спецификации
2	Ж 5030-Н			строительный	НО9.02.00.000	21			21	
3				завод					29	
4	Цепь Пр-15.875-2270-2		ГОСТ 13568-75*		НО9.03.00.000	3			3	м
5	Звено С-Пр-15.875-2270-2		— " —		— " —	1			1	
6	Звено Л-Пр-15.875-2270-2		— " —		— " —	1			1	
7										
8	Крепежные изделия									
9										
10	Болты		ГОСТ 7798-70*							
11	М8×40.58.05				НО9.02.00.000	4			4	
12	М8×50.58.05				НО9.03.00.000	16			16	
13	М10×45.58.05				НО9.01.00.000	4			4	
14	М12×30.58.05				НО9.01.00.000	48			48	
15					НО9.02.00.000	132			132	
16									180	
17	М12×40.58.05				НО9.03.00.000	16			16	
18	М16×50.58.05				НО9.01.00.000	10			10	
19					НО9.03.00.000	10			10	
20									20	
21	М20×80.58.05				НО9.02.00.000	4			4	
22	М20×90.58.05				НО9.01.00.000	4			4	
23					НО9.03.00.000	4			4	
24									8	
25	М24×75.58.05				НО9.02.00.000	4			4	
26										
27	Болт 1.1 М12×300									
28	В Ст3пс2		ГОСТ 24379.1-80		НО9.01.00.000	8			8	
29					НО9.03.00.000	12			12	
									20	

Инв. № подл. | Подп. и дата | Взам. инв. № | Инв. № дубл. | Подп. и дата

21294-03 6 24

Изм.	Лист	№ докум.	Подп.	Дата

НО9.00.00.000 ВП

Лист 2

Копировал Писаренко Формат А3

№ строки	Наименование	Код ОКП	Обозначение документа на поставку	Поставщик	Куда входит (обозначение)	Количество: на изделие	Количество: в компл.	Количество: на регулир.	Количество: всего	Примечание
1	Болт 1.1 М16×300									
2	Ст3пс2		ГОСТ 24379.1-80		НО9.01.00.000	8			8	
3					НО9.02.00.000	34			34	
4									42	
5										
6	Гайки		ГОСТ 5915-70*							
7	М8.5.05				НО9.02.00.000	4			4	
8					НО9.03.00.000	16			16	
9									20	
10	М10.5.05				НО9.01.00.000	4			4	
11	М12.5.05				НО9.01.00.000	48			48	
12					НО9.02.00.000	132			132	
13					НО9.03.00.000	12			12	
14									192	
15	М16.5.05				НО9.01.00.000	10			10	
16					НО9.03.00.000	10			10	
17									20	
18	М20.5.05				НО9.02.00.000	4			4	
19					НО9.03.00.000	4			4	
20									8	
21	М24.5.05				НО9.02.00.000	4			4	
22										
23	Гвозди К3×70		ГОСТ 4028-63*		НО9.03.00.000	0,2кг			0,2кг	
24										
25										
26	Шайба 8.65Г.05		ГОСТ 6402-70*		НО9.02.00.000	4			4	
27					НО9.03.00.000	16			16	
28									20	
29										

Изм. Лист № докум. Подп. Дата

НО9.00.00.000 ВП

Лист 3

Копировал Писаренко

Формат А3

№ строки	Наименование	Код ОКП	Обозначение документа на поставку	Поставщик	Куда входит (обозначение)	Количество: на изделие	Количество: в компл.	Количество: на регулир.	Количество: всего	Примечание
1	Шайбы		ГОСТ 6402-70*							
2	10.65Г.05				НО9.01.00.000	4			4	
3	12.65Г.05				НО9.01.00.000	48			48	
4					НО9.02.00.000	132			132	
5					НО9.03.00.000	12			12	
6									192	
7	16.65Г.05				НО9.01.00.000	10			10	
8					НО9.03.00.000	10			10	
9									20	
10	20.65Г.05				НО9.01.00.000	4			4	
11					НО9.02.00.000	4			4	
12					НО9.03.00.000	4			4	
13									12	
14	24.65Г.05				НО9.02.00.000	4			4	
15										
16	Шайба 10		ГОСТ 10906-78*		НО9.01.00.000	4			4	
17	Шайба 12		ГОСТ 10906-78*		НО9.01.00.000	48			48	
18					НО9.02.00.000	128			128	
19					НО9.03.00.000	12			12	
20									188	
21	Шайбы		ГОСТ 11371-78*							
22	12.01.05				НО9.02.00.000	128			128	
23					НО9.03.00.000	12			12	
24									140	
25	16.01.05				НО9.03.00.000	10			10	
26	20.01.05				НО9.02.00.000	4			4	
27					НО9.03.00.000	4			4	
28									8	
29	24.01.05				НО9.02.00.000	4			4	

Изм. Лист № докум. Подп. Дата

НО9.00.00.000 ВП

Лист 4

Формат А3

Инв.№подл. | Подп. и дата | Взам.инв.№ | Инв.№дубл. | Подп. и дата

Изм.	Лист	№докум.	Подп.	Дата

Лит.	Масса	Масштаб
Лист	Листов	
Гослесхоз СССР СОЮЗГИПРОЛЕСХОЗ г. Москва		

Формат А3

Типовой проект 411-2-158.86 Альбом VII

№ строки	Обозначение	Наименование	Куда входит: Обозначение	Кол.	Общее кол.	Примечание
1	Н09.01.00.000	Конвейер ленточный для кондиционной				
2		щепы 5025-40	ТХ-2	1	1	
3	Н09.01.01.000	Рама	Н09.01.00.000	1	1	
4	Н09.01.02.000	Станина	Н09.01.00.000	1	1	
5	Н09.01.03.000	Рама привода	Н09.01.00.000	1	1	
6						
7	Н09.02.00.000	Конвейер ленточный 5040-60 для				
8		подачи сырья	ТХ-2	1	1	
9	Н09.02.01.000	Станина	Н09.02.00.000	1	1	
10	Н09.02.02.000	Рама под натяжку	Н09.02.00.000	1	1	
11	Н09.02.03.000	Рама под привод	Н09.02.00.000	1	1	
12						
13	Н09.03.00.000	Конвейер ленточный 5025-40				
14		для крупной фракции	ТХ-2	1	1	
15	Н09.03.01.000	Станина	Н09.03.00.000	1	1	
16						
17	Н09.04.00.000	Лоток загрузочный к рубительной				
18		машине	ТХ-2	1	1	
19						
20						
21						
22						
23						

Инв.№подл. | Подп. и дата | Взам.инв.№ | Инв.№дубл. | Подп. и дата

21294-03 6 (26)

Н09.00.00.000 ВС

Изм.	Лист	№докум.	Подп.	Дата
Разраб.	Глебова			
Пров.	Спиридонов			
Рук.гр.	Глебова			
Н.контр.	Спиридонов			
Утв.	Елисеев			

Цех по производству технологической щепы для цехов ДСП и ДВП мощностью 20 тыс. м³ в год. Ведомость спецификаций.

Лит.	Лист	Листов
		1

Гослесхоз СССР СОЮЗГИПРОЛЕСХОЗ г. Москва

Копировал Глебова

Формат А3

gost.e-ecolog.ru