Типовой проект
411-2-158.86

Цех по производству технологической щепы мощностью 20,0 тыс. м³ в год для цехов ДСП и ДВП.
(Стены панельные)

Альбом II

Чертежи строительных изделий.

1б

Ц. 0-61

Кор. Цитцинов №[illegible]-02

gost.e-ecolog.ru

ТИПОВОЙ ПРОЕКТ
411-2-158.86

ЦЕХ ПО ПРОИЗВОДСТВУ ТЕХНОЛОГИЧЕСКОЙ ЩЕПЫ МОЩНОСТЬЮ 20,0 ТЫС. $м^3$ В ГОД ДЛЯ ЦЕХОВ ДСП И ДВП.

/СТЕНЫ ПАНЕЛЬНЫЕ/

АЛЬБОМ II

ЧЕРТЕЖИ СТРОИТЕЛЬНЫХ ИЗДЕЛИЙ

СОСТАВ ПРОЕКТА

АЛЬБОМ I – Общая пояснительная записка. Технологические чертежи. Архитектурно-строительные решения. Конструкции железобетонные. Внутренние водопровод и канализация. Отопление и вентиляция. Электротехническая часть. Связь и сигнализация. Автоматизация производства.

АЛЬБОМ II – Чертежи строительных изделий. КЖИ.

АЛЬБОМ III – Чертежи нестандартизированного оборудования.

АЛЬБОМ IV – Спецификации оборудования.

АЛЬБОМ V – Ведомости потребности в материалах.

АЛЬБОМ VI Сметы.

Разработан проектным институтом „Союзгипролесхоз"

Зам. гл. инженера института Ю.И. Кондратьев

/Гл. инженер проекта Б.Н. Сахаров

Утвержден Гослесхозом СССР
Протокол № 20 от 27.09.1983 г.
Введен в действие институтом „Союзгипролесхоз"
Приказ № 61 от 21.04.1986 г.
Кф. инв. № 21294-02

Содержание альбома

Шифр	Наименование	Стр.
	Титульный лист	
	Содержание альбома	2
-КЖИ-ТУ	Технические условия	3
-КЖИ-0100	Колонна К-1[а]	4
-КЖИ-0200	Колонна К54-7[а]	4
-КЖИ-0300	Колонна К54-7[б]	5
-КЖИ-0400	Колонна К2-12	5
-КЖИ-0500	Балка 1БДР 12-3АIV-1	6
-КЖИ-0600	Анкер А1	7
-КЖИ-0700	Анкер А2	7
-КЖИ-0800	Изделие закладное МН1	8
-КЖИ-0900	Изделие закладное МН3	8
-КЖИ-1000	Изделие закладное МН2	9
-КЖИ-0001	Уголок (обрамление)	9

Шифр	Наименование	Стр.
-КЖИ-1100	Изделие закладное МН4	10
-КЖИ-1200	Сетка С1	10
-КЖИ-1300	Сетка С2	11
-КЖИ-1400	Сетка С3	11
-КЖИ-1500	Сетка С4	12
-КЖИ-1600	Сетка (С5; С6)	12
-КЖИ-1700	Сетка С7	13
-КЖИ-1800	Сетка (С8; С10)	13
-КЖИ-1900	Сетка С9	14

Альбом II

Типовой проект

Арматурные, закладные и сборные железобетонные изделия надлежит выполнять в точном соответствии с рабочими чертежами.

Арматурные и закладные сварные изделия должны соответствовать требованиям ГОСТ 10922-75; сборные железобетонные изделия - требованиям ГОСТ 13015.181.

Приварку элементов изделий следует выполнять:

а) при соединении втавр дуговой сваркой под слоем флюса на сварочных автоматах в соответствии с указаниями по сварке соединений в железобетонных конструкциях СН 393-78 и ГОСТ 19292-73.

При отсутствии оборудования для автоматической сварки допускается применение сварки под слоем флюса на оборудовании, с ручным приводом:

б) при соединении в нахлестку - ручной дуговой сваркой по ГОСТ 5264-80.

в) для арматуры каркасов - контактно-точечной сваркой по ГОСТ 14098-68 во всех пересечениях стержней.

Для изготовления изделий надлежит применять сталь марки ВСт 3,

для проката КП2 по ТУ14-1-3023-80,

для арматуры СП и ПС по ГОСТу 380-71 и ТУ14-3022-80.

Для сварочных работ следует применять электроды Э-42 по ГОСТ 9467-75.

21994-07 Б 3

ГИП	Сахаров		ТП 411-2-158.86 - КОКИ-ТУ
Нконтр	Богаенко		
Нач.отд	Елисеев		
Гл.спец	Богаенко		Технические условия к изготовлению арматурных, закладных и сборных железобетонных изделий.
Рук.ср	Сафина		
Ст.инж	Хлестова		

Копировал: Федотова

Альбом II

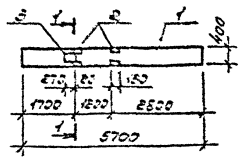

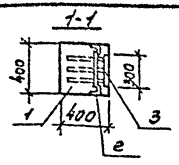

Формат	Зона	Поз.	Обозначение	Наименование	Кол.	Примеч.
				Документация		
А3			-КЖИ-ТУ	Технические условия		
				Сборочные единицы		
		1	К3-01-55, вып. I	Колонна К1	1	
		2	1.423-3, вып. 2	Изделие закладное К1-14	2	
		3	1.423-3, вып. 2	То же НМ1-1	1	
			Углы расположения закладных	см. серию К3-01-55, в.2		

Ведомость расхода стали на дополнительные закладные изделия

Марка	Изделия закладные										Всего
	Арматура класса						Прокат марки				
	А-I		А-III				ВСт3 кп2				
	ГОСТ 5781-82*		ГОСТ 5781-82*				ГОСТ 19903-74*		ГОСТ 8509-72*		
	ф5	Итого	ф12	ф14	ф22	Итого	ф10	Итого	ф63×5	Итого	
К-1а	0,2	0,2	0,66	2,0	1,4	4,06	6,8	6,8	2,88	2,88	14,0

ГИП	Сахаров	[illegible]	
Н.контр.	Богаенко	[illegible]	
Нач.отд.	Елисеев		
Гл.спец.	Богаенко	[illegible]	
Рук.гр.	Сокрина	[illegible]	
Ст.инж.	Хрыстова	[illegible]	

ТП 411-2-158.86 -КЖИ-0100

Колонна К-1а

Стадия	Масса	Масштаб
Р	—	—

Лист | Листов 1

СОЮЗГИПРОЛЕСХОЗ

Инв. № подл. | Подпись и дата | Взам. инв. №

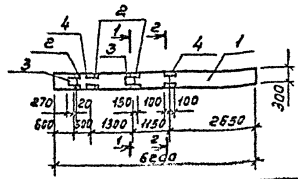

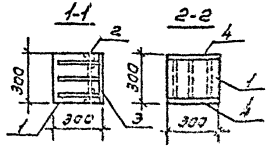

Формат	Зона	Поз.	Обозначение	Наименование	Кол.	Примеч.
				Документация		
А3			-КЖИ-ТУ	Технические условия		
				Сборочные единицы		
		1	1.423-3, вып. 1	Колонна К54-7	1	
		2	1.423-3, вып. 2	Изделие закладное М1-13	3	
		3	1.423-3, вып. 2	То же НМ1-1	2	
		4	1.423-3, вып. 2	То же М1-12	2	

Ведомость расхода стали на дополнительные закладные изделия

Марка	Изделия закладные										Всего
	Арматура класса						Прокат марки				
	А-I		А-III				ВСт3 кп2				
	ГОСТ 5781-82*		ГОСТ 5781-82*				ГОСТ 19903-74*		ГОСТ 8509-72*		
	ф6	Итого	ф12	ф14	ф22	Итого	ф10	Итого	ф63×5	Итого	
К54-7а	0,4	0,4	3,52	4,0	2,8	10,32	22,8	22,8	4,32	4,32	37,9

21294-02 40

ГИП	Сахаров	[illegible]	
Н.контр.	Богаенко	[illegible]	
Нач.отд.	Елисеев		
Гл.спец.	Богаенко	[illegible]	
Рук.гр.	Сокрина	[illegible]	
Ст.инж.	Хрыстова	[illegible]	

ТП 411-2-158.86 -КЖИ-0200

Колонна К54-7а

Стадия	Масса	Масштаб
Р	—	—

Лист | Листов 1

СОЮЗГИПРОЛЕСХОЗ

Инв. № подл. | Подпись и дата | Взам. инв. №

Альбом II

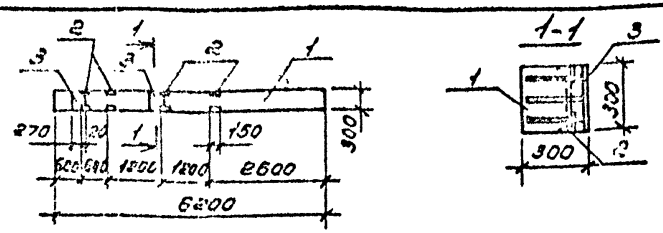

Зона	Поз.	Обозначение	Наименование	Кол.	Примеч.
			Документация		
ВЗ		КНИ-ТУ	Технические условия		
			Сборочные единицы		
	1	1.423-3, Вып. 1	Колонна К54-7	1	
	2	1.423-3, Вып. 2	Изделие закладное М1-13	4	
	3	1.423-3, Вып. 2	М1-1	2	

Ведомость расхода стали на дополнительные закладные изделия

Марка	Изделия закладные										Всего
	Арматура класса						Прокат марки				
	А-I		А-II				ВСт3кп2				
	ГОСТ 5781-82*		ГОСТ 5781-82*				ГОСТ 19903-74*		ГОСТ 8509-72*		
	ф6	Итого	ф12	ф14	ф22	Итого	δ=10	Итого	∠63×5	Итого	
К54-7б	0,4	0,4	0,96	4,0	2,8	7,76	13,6	13,6	5,76	5,76	27,6

ГИП	Соколов		ТП 411-2-158.86	- КНИ-0300
Н.контр.	Богданко			
Нач.отд.	Евсеев			
Гл.спец.	Богданко		Колонна К54-7б	Стадия: Р; Масса: —; Масштаб: —
Рук.гр.	Софина			Лист; Листов 1
Ст.инж.	Ульстова			СОЮЗГИПРОЛЕСХОЗ

Копировал Формат А4

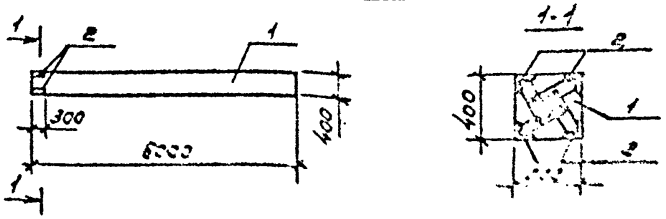

Зона	Поз.	Обозначение	Наименование	Кол.	Примеч.
			Документация		
ВЗ		- КНИ-ТУ	Технические условия		
			Сборочные единицы		
	1	3015-1/77, Вып. II-1	Колонна К2-1	1	
03	2	- КНИ-1100	Изделие закладное М4	4	

Ведомость расхода стали на дополнительные закладные изделия

Марка	Изделия закладные					Всего
	Арматура класса				Прокат марки	
	А-I		А-II		ВСт3кп2	
	ГОСТ 5781-82*		ГОСТ 5781-82*		ГОСТ 8509-72*	
	ф6	Итого	ф12	ф14	∠63×5	
К2-1в	2,68	2,68	12,12	2,12	2,48	

21034-00 Б5

ГИП	Соколов		ТП 411-2-158.86	- КНИ-0400
Н.контр.	Богданко			
Нач.отд.	Евсеев			
Гл.спец.	Богданко		Колонна К2-1в	Стадия: Р; Масса: —; Масштаб: —
Рук.гр.	Софина			Лист; Листов 1
Ст.инж.	Ульстова			СОЮЗГИПРОЛЕСХОЗ

Копировал Формат А4

Альбом II

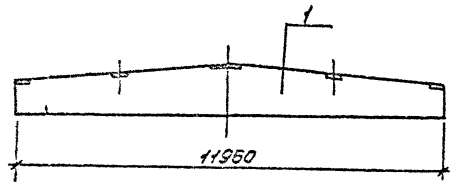

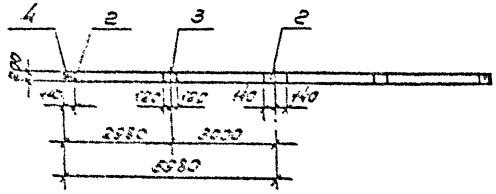

Формат	Зона	Поз.	Обозначение	Наименование	Кол.	Примечание
				Документация		
А3			-КЖИ-ТУ	Технические условия		
				Сборочные единицы		
		1	1.462.1-3/80, вып. 1	Балка 16ДР12-3АIV	1	
		2	1.400-6/76, вып. 1	Изделие закладное М4-1-2	4	
		3	1.400-6/76, вып. 1	То же М4-3-3	2	
		4	1.400-7	Изделие соедини-		
				тельное ММ50	2	

Узлы расположения закладных см. серию 1.462.1-3/80, в.1

Ведомость расхода стали на дополнительные закладные изделия

Марка	Изделия закладные							Всего
	Арматура класса			Прокат марки				
	А II			ВСт.3 кл 2				
	ГОСТ 5781-82*			ГОСТ 19903-74*				
	Ф8		Итого	Б=8	Б=6		Итого	
16ДР12-3АIV-1	0,8		0,8	3,6	9,6		13,2	14,0

21234-02 б6

ГИП	Сахаров		ТП 411-2-158.86 -КЖИ-0500
Н.контр.	Богаенко		
Нач.отд.	Елисеев		
Гл.спец.	Богаенко		Балка 16ДР12-3АIV-1
Рук.гр.	Сафина		
Ст.инж.	Хлыстова		

Стадия	Масса	Масштаб
Р	—	1:100

Лист 1 Листов 1

Инв. № подл. | Подп. и дата | Взам. инв. №

Альбом II

Типовой проект

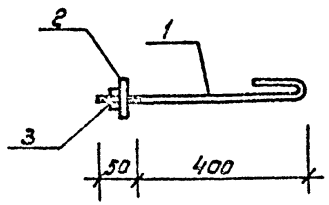

Формат	Зона	Поз.	Обозначение	Наименование	Кол.	Примечание
				Документация		
А4			- КЖИ- 0600	Сборочный чертеж		
				Детали		
Б.Ч		1	- КЖИ- 0601	Ф12АI ГОСТ 5781-82*, 2=500	1	0,45кг
				Стандартные изделия		
		2		Шайба 12-011 ГОСТ 11371-78*	1	
		3		Гайка М12 ГОСТ 5915-70*	1	

Взам. инв. №

Подпись и дата

Инв. № подл.

ПИП	Сахаров	[signature]
Н.контр	Богаенко	[signature]
Нач.отд	Елисеев	[signature]
Гл.спец	Богаенко	[signature]
Рук.гр	Сафина	[signature]
Ст.инж	Хлыстова	[signature]

ТП 411-2-158.86 - КЖИ- 0600

Анкер А1

Стадия	Масса	Масштаб
Р	0,48	Б/М

Лист | Листов 1

Союзгипролесхоз

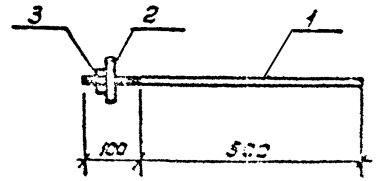

Формат	Зона	Поз.	Обозначение	Наименование	Кол.	Примеч.
				Документация		
А4			- КЖИ- 0700	Сборочный чертеж		
				Детали		
Б.Ч		1	- КЖИ- 0701	Ф12АI ГОСТ 5781-82*, 2=500	1	0,54кг
				Стандартные изделия		
		2		Шайба 12-011 ГОСТ 11371-78*	1	
		3		Гайка М12 ГОСТ 5915-70*	1	

21294-С2 б 7

Взам. инв. №

Подпись и дата

Инв. № подл.

ПИП	Сахаров	[signature]
Н.контр	Богаенко	[signature]
Нач.отд	Елисеев	[signature]
Гл.спец	Богаенко	[signature]
Рук.гр	Сафина	[signature]
Ст.инж	Хлыстова	[signature]

ТП 411-2-158.86 - КЖИ- 0700

Анкер А2

Стадия	Масса	Масштаб
Р	0,37	Б/М

Лист | Листов 1

Союзгипролесхоз

Копировал: Федотова

Альбом II

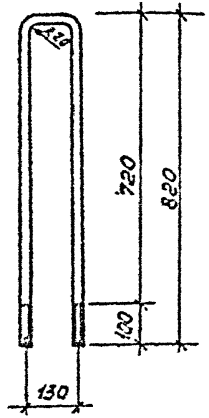

Длина развертки 1770 мм.

Гип	Сахаров		ТП 411-2-158.86 -КЖИ-0800
Н.контр.	Богаенко		
Нач.отд.	Елисеев		
Гл.спец.	Богаенко		Изделие закладное МН1
Рук.гр.	Сафина		
Ст.техн.	Хлюстова		

Стадия	Масса	Масштаб
Р	4,02 кг	1:10
Лист	Листов 1	

Ф20АI ГОСТ 5781-82*

СОЮЗГИПРОЛЕСХОЗ

Подп. и дата

Инв. № подл.

1-1

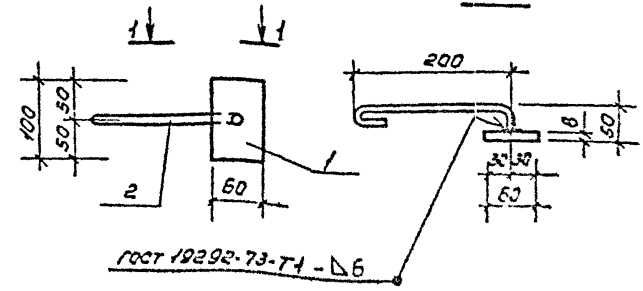

Формат	Зона	Поз.	Обозначение	Наименование	Кол.	Примечание
				Документация		
А3			-КЖИ-ТУ	Технические условия		
				Детали		
				Полоса Б7×8 ГОСТ 103-76*		
				Ст.3 ГОСТ 535-79*		
Б4		1	-КЖИ-0901	[illegible]	1	0,45 кг
Б4		2	-КЖИ-0902	Ф10АI ГОСТ 5781-82* [illegible]	1	0,2 кг

Подп. и дата

Инв. № подл.

Взам. инв. №

Б 8

Гип	Сахаров		ТП 411-2-158.86 - КЖИ-0900
Н.контр.	Богаенко		
Нач.отд.	Елисеев		
Гл.спец.	Богаенко		Изделие закладное МН3
Рук.гр.	Сафина		
Ст.техн.	Хлюстова		

Стадия	Масса	Масштаб
Р	0,55	1:5
Лист	Листов 1	

СОЮЗГИПРОЛЕСХОЗ

Альбом II

Типовой проект

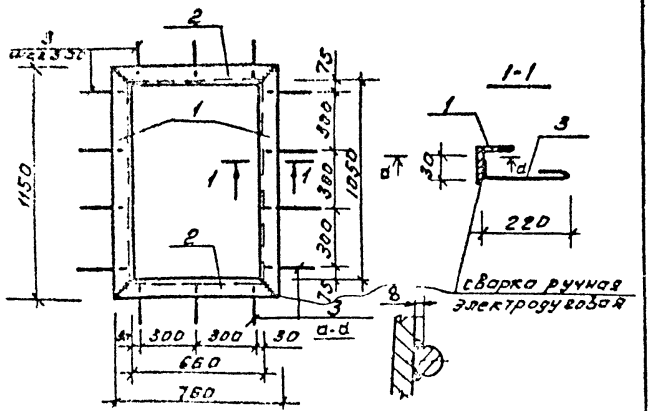

Формат	Зона	Поз.	Обозначение	Наименование	Кол.	Примечание
				Документация		
А4			-КЖИ-Т	Технические условия		
				Детали		
				Уголок 50×5 ГОСТ 8509-72* Ст3 ГОСТ 535-79		
А4		1	-КЖИ-0001	ℓ=1145	2	4,34кг
А4		2	-01	ℓ=755	2	2,86кг
А4		3	-КЖИ-1001	ФВАI ГОСТ 5781-82 ℓ=310	14	0,12кг

Инв.№ подл. | Подпись и дата | Взам.инв.№

Изм.	Кол.уч.	Лист	№ док.	Подпись
Нач.отд.	Елисеев			
Гл.спец.	Богданов			

ТП 411-2-158.86 -КЖИ-1000

Изделие закладное МН2

Стадия	Масса	Масштаб
Р	16,1	1:20
Лист	Листов 1	

Союзгипролесхоз

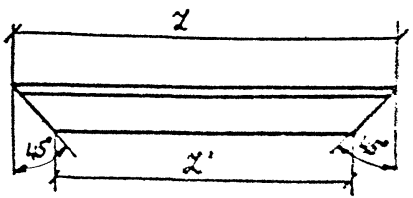

Размеры в мм

Обозначение	ℓ	ℓ'	Масса кг
-КЖИ-0001	1145	1045	4,34
-01	755	655	2,86

21234-09 Б 9

Инв.№ подл. | Подпись и дата | Взам.инв.№

ГИП	Сахаров			
Н.контр.	Богданов			
Нач.отд.	Елисеев			
Гл.спец.	Богданов			
Рук.гр.	Сафина			
Ст.инж.	Хамитова			

ТП 411-2-158.86 -КЖИ-0001

Уголок (обрамление)

Стадия	Масса	Масштаб
Р	4,1	
Лист	Листов 1	

Уголок 50×5 ГОСТ 8509-72* Ст3 ГОСТ 535-79

Союзгипролесхоз

Копировал: Федотова

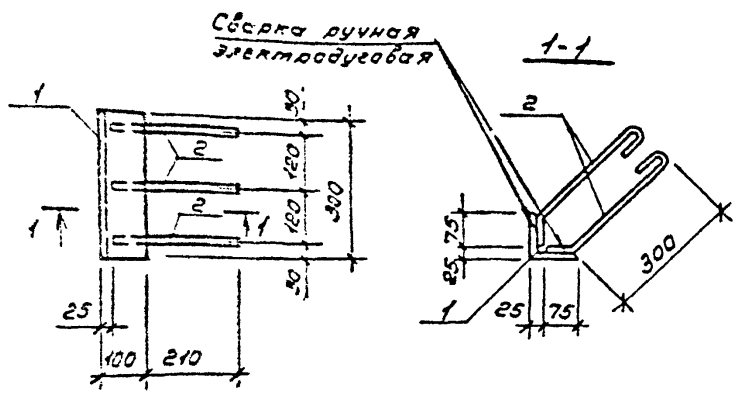

Формат	Зона	Поз.	Обозначение	Наименование	Кол.	Примеч.
				Документация		
А3			-КЖИ-ТУ	Технические условия		
				Детали		
			Уголок	100×8 ГОСТ 8509-72* / Ст3 ГОСТ 535-79*		
Б.Ч.		1	-КЖИ-1101	ℓ=300	1	4,53 кг
Б.Ч.		2	-01	Ø18 AI ГОСТ 5781-82*, ℓ=450	6	0,278 кг

ГИП	Сахаров		ТП 411-2-158.86 -КЖИ-1100
Н.контр.	Богаенко		
Нач.отд.	Елисеев		Узел закладной МН4
Гл.спец.	Богаенко		
Рук.гр.	Сафина		
Ст.инж.	Хлыстова		

Стадия	Масса	Масштаб
Р	5,20 кг	1:10
Лист	Листов 1	

СОЮЗГИПРОЛЕСХОЗ

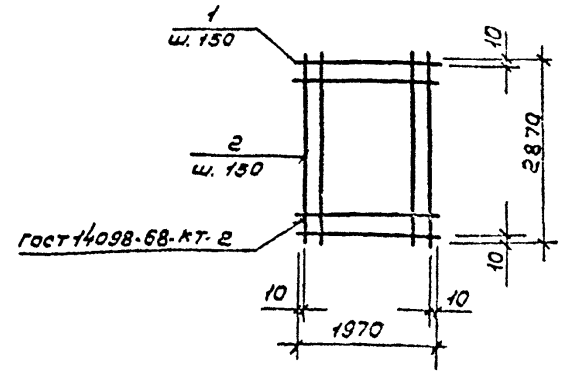

Формат	Зона	Поз.	Обозначение	Наименование	Кол.	Примеч.
				Документация		
А3			-КЖИ-ТУ	Технические условия		
				Детали		
Б.Ч.		1	-КЖИ-1201	Ø8 AIII ГОСТ 5781-82*, ℓ=1970	20	0,78 кг
Б.Ч.		2	-01	ℓ=2870	14	1,13 кг

21294-02 Б 10

ГИП	Сахаров		ТП 411-2-158.86 -КЖИ-1200
Н.контр.	Богаенко		
Нач.отд.	Елисеев		Сетка С1
Гл.спец.	Богаенко		
Рук.гр.	Сафина		
Ст.инж.	Хлыстова		

Стадия	Масса	Масштаб
Р	31,43 кг	—
Лист	Листов 1	

СОЮЗГИПРОЛЕСХОЗ

Альбом II

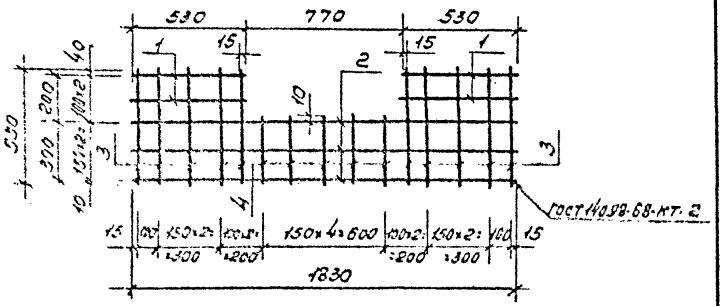

Формат	Зона	Поз.	Обозначение	Наименование	Кол.	Примеч.
				Документация		
А3			-КЖИ-ТУ	Технические условия		
				Детали		
Б.Ч.		1	-КЖИ-1301	⌀8А III ГОСТ 5781-82*; ℓ=530	4	0,209кг
Б.Ч.		2	-01	ℓ=1830	3	0,723кг
Б.Ч.		3	-02	ℓ=550	10	0,217кг
Б.Ч.		4	-03	ℓ=320	5	0,126кг

Гип	Сахаров	
Н.контр.	Богаенко	
Нач.отд.	Елисеев	
Гл.спец.	Богаенко	
Рук.гр.	Сафина	
Ст.инж.	Хлыстова	

ТП 411-2-158.86 -КЖИ-1300

Сетка С2

Стадия	Масса	Масштаб
Р	5,81кг	—

Лист | Листов 1

СОЮЗГИПРОЛЕСХОЗ

Подп. и дата | Взам. инв. №

Инв. № подл.

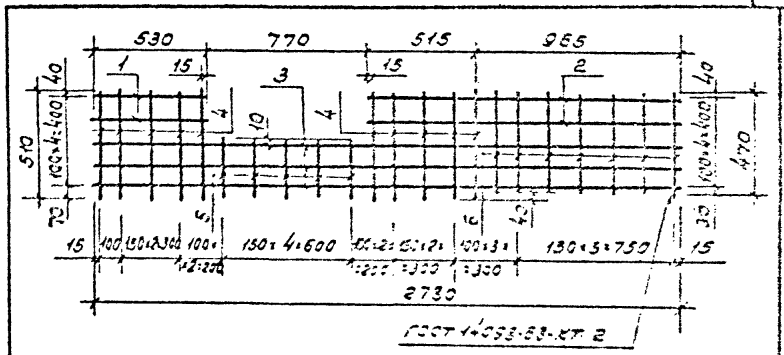

Формат	Зона	Поз.	Обозначение	Наименование	Кол.	Примеч.
				Документация		
А3			-КЖИ-ТУ	Технические условия		
				Детали		
Б.Ч.		1	-КЖИ-1401	⌀8А III ГОСТ 5781-82*; ℓ=530	2	0,209кг
Б.Ч.		2	-01	ℓ=1830	2	0,505кг
Б.Ч.		3	-02	ℓ=2730	3	1,053кг
Б.Ч.		4	-03	ℓ=510	10	0,201кг
Б.Ч.		5	-04	ℓ=330	5	0,111кг
Б.Ч.		6	-05	ℓ=470	7	0,186кг

Б 11

Гип	Сахаров	
Н.контр.	Богаенко	
Нач.отд.	Елисеев	
Гл.спец.	Богаенко	
Рук.гр.	Сафина	
Ст.инж.	Хлыстова	

ТП 411-2-158.86 -КЖИ-1400

Сетка С3

Стадия	Масса	Масштаб
Р	5,75кг	—

Лист | Листов 1

СОЮЗГИПРОЛЕСХОЗ

Подп. и дата | Взам. инв. №

Инв. № подл.

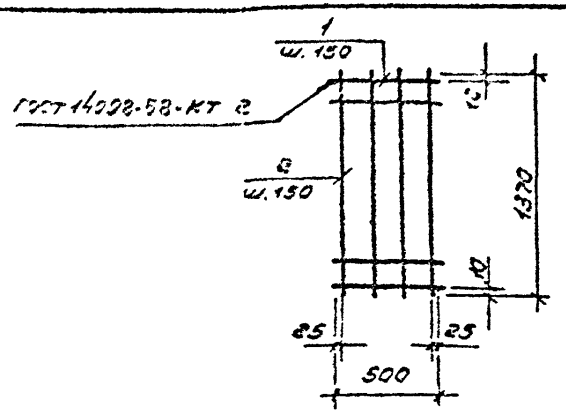

Обозначение	Наименование	Кол	Примеч.
	Документация		
А3	- КНИ-ТУ	Технические условия	
	Детали		
Б.Ч. 1	- КНИ-1501	⌀8 AIII ГОСТ 5781-82*, ℓ=500	10	0,198 кг
Б.Ч. 2	-01	ℓ=1370	4	0,[illegible] кг

ГИП	Сахаров		
Н.контр.	Богданко		
Нач.отд.	Елисеев		
Гл.спец.	Богданко		
Рук.гр.	Сафина		
Ст.инж.	Хлыстова		

ТП 411-2-158.86 - КНИ-1500

Сетка С4

Стадия	Масса	Масштаб
Р	4,14 кг	
Лист	Листов 1	

СОЮЗГИПРОДОРСЕЛЬХОЗ

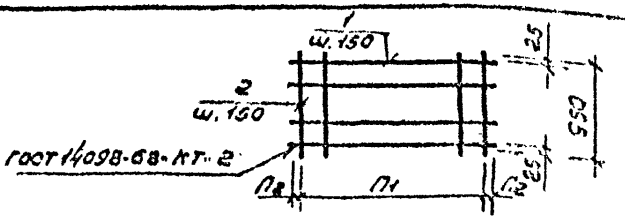

Обозначение	Марка	П1	П2	Масса
- КНИ-1600	С5	4	60	3,87 кг
-01	С6	12	16	10,2 кг

			Обозначение	Наименование	Кол.	Масса
				Документация		
А3			- КНИ-ТУ	Технические условия		
				КНИ-1600 (С5)		
				Детали		
Б.Ч.		1	- КНИ-1601	⌀8 AIII ГОСТ 5781-82*, ℓ=725	7	0,28[illegible] кг
Б.Ч.		2	-01	ℓ=950	5	0,375 кг
				КНИ-1600-01 (С6)		
				Детали		
Б.Ч.		1	-КНИ-1602-01	⌀8 AIII ГОСТ 5781-82*, ℓ=1030	7	0,405 кг
Б.Ч.		2	-02	ℓ=950	13	0,375 кг
				[illegible]	12	

ГИП	Сахаров		
Н.контр.	Богданко		
Нач.отд.	Елисеев		
Гл.спец.	Богданко		
Рук.гр.	Сафина		
Ст.инж.	Хлыстова		

ТП 411-2-158.86 - КНИ-1600

Сет (С5; С6)

Стадия	Масса	Масштаб
Р	[illegible] кг	-
Лист	Листов [illegible]	

СОЮЗГИПРОДОРСЕЛЬХОЗ

Альбом II

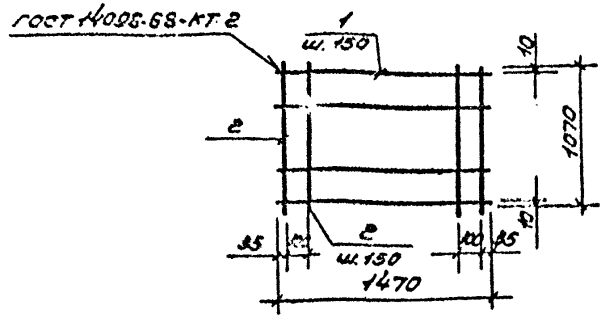

Формат	Зона	Поз.	Обозначение	Наименование	Кол.	Примеч.
				Документация		
А3			-КЖИ-ТУ	Технические условия		
				Детали		
Б4		1	-КЖИ-1701	ФВА III ГОСТ 5781-82*, ℓ=1470	8	0,581кг
Б4		2	-01	ℓ=1070	11	0,483кг

ГИП	Сахаров		
Н.контр.	Богаенко		
Нач.отд.	Глисеев		
Гл.спец.	Богаенко		
Рук.гр.	Сафина		
Ст.инж.	Хлыстова		

ТП 411-2-158.86 -КЖИ-1700

Сетка С7

Стадия	Масса	Масштаб
Р	9,3кг	

Лист | Листов 1

СОЮЗГИПРОДЕСХОЗ

Копировал Гиперзин

Формат А4

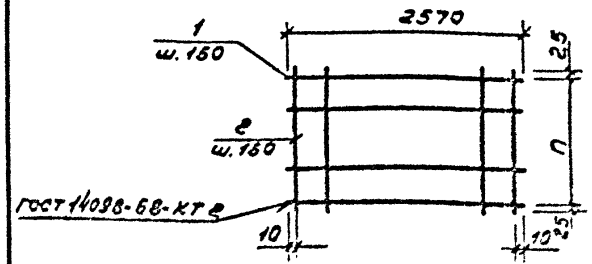

Обозначение	Марка	П	Масса
-КЖИ-1800	С8	12	25,35кг
-С1-	С10	5	13,85кг

Формат	Зона	Поз.	Обозначение	Наименование	Кол.	Примеч.
				Документация		
А3			-КЖИ-ТУ	Технические условия		
				КЖИ-1800 (С8)		
				Детали		
Б4		1	-КЖИ-1801	ФВА III ГОСТ 5781-82*, ℓ=2570	13	1,015кг
Б4		2	-01	ℓ=1850	18	0,731кг
				КЖИ-1800-01 (С10)		
				Детали		
Б4		1	-КЖИ-1802-02	ФВА II ГОСТ 5781-82*, ℓ=2570	7	1,015кг
Б4		2	-03	ℓ=950	13	0,375кг

21994-02 б 13

ГИП	Сахаров		
Н.контр.	Богаенко		
Нач.отд.	Глисеев		
Гл.спец.	Богаенко		
Рук.гр.	Сафина		
Ст.инж.	Хлыстова		

ТП 411-2-158.86 -КЖИ-1800

Сетка (С8; С10)

Стадия	Масса	Масштаб
Р	Ст. таблицу	

Лист | Листов 1

СОЮЗГИПРОДЕСХОЗ

Копировал Гиперзин

Формат А4

Альбом II

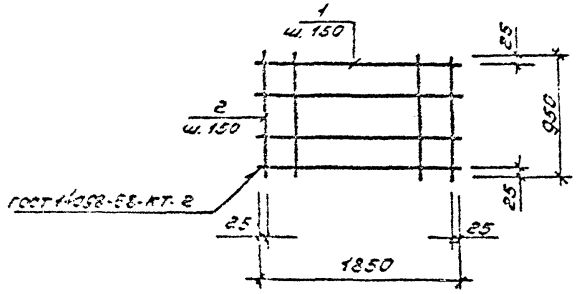

Формат	Зона	Поз.	Обозначение	Наименование	Кол.	Примечание
				Документация		
РЗ			-КЖИ-ТУ	Технические условия		
				Детали		
[illegible]		1	-КЖИ-1901	⌀2А III ГОСТ 5781-82*; ℓ=1850	7	0,731 кг
[illegible]		2	-01	ℓ=950	13	0,375 кг

Гип	Сахаров		
Инженер	Бреденко		
Нач. отд.	Елисеев		
Проверил	Бреденко		
Контр.	Сафина		

ТП 411-2-158.86 - КЖИ-1900

Сетка С9

Стадия	Масса	Масштаб
Р	10,0 кг	

Лист | Листов 1

СОЮЗГИПРОЛЕСХОЗ

Инв. № подл. | Подп. и дата | Взам. инв. №

gost.e-ecolog.ru