ТИПОВЫЕ КОНСТРУКЦИИ, ИЗДЕЛИЯ И УЗЛЫ ЗДАНИЙ И СООРУЖЕНИЙ

СЕРИЯ 1.090.1-6 СП

СБОРНЫЕ ЖЕЛЕЗОБЕТОННЫЕ КОНСТРУКЦИИ МЕЖВИДОВОГО ПРИМЕНЕНИЯ ДЛЯ КРУПНОПАНЕЛЬНЫХ ОБЩЕСТВЕННЫХ ЗДАНИЙ И ВСПОМОГАТЕЛЬНЫХ ЗДАНИЙ ПРОМЫШЛЕННЫХ ПРЕДПРИЯТИЙ

С ВЫСОТОЙ ЭТАЖА 3,3 м

ДЛЯ СТРОИТЕЛЬСТВА В РАЙОНАХ СРЕДНЕЙ АЗИИ СЕЙСМИЧНОСТЬЮ 7, 8 И 9 БАЛЛОВ НА ПРОСАДОЧНЫХ ГРУНТАХ

ВЫПУСК 3

ПАНЕЛИ ВНУТРЕННИХ СТЕН НУЛЕВОГО ЦИКЛА ДЛЯ ВАРИАНТА СО СБОРНЫМИ ФУНДАМЕНТАМИ

РАБОЧИЕ ЧЕРТЕЖИ

gost.e-ecolog.ru

ТИПОВЫЕ КОНСТРУКЦИИ, ИЗДЕЛИЯ И УЗЛЫ ЗДАНИЙ И СООРУЖЕНИЙ

СЕРИЯ 1.090.1-6 СП

СБОРНЫЕ ЖЕЛЕЗОБЕТОННЫЕ КОНСТРУКЦИИ МЕЖВИДОВОГО ПРИМЕНЕНИЯ ДЛЯ КРУПНОПАНЕЛЬНЫХ ОБЩЕСТВЕННЫХ ЗДАНИЙ И ВСПОМОГАТЕЛЬНЫХ ЗДАНИЙ ПРОМЫШЛЕННЫХ ПРЕДПРИЯТИЙ С ВЫСОТОЙ ЭТАЖА 3,3 м ДЛЯ СТРОИТЕЛЬСТВА В РАЙОНАХ СРЕДНЕЙ АЗИИ СЕЙСМИЧНОСТЬЮ 7, 8 И 9 БАЛЛОВ НА ПРОСАДОЧНЫХ ГРУНТАХ

ВЫПУСК 3

ПАНЕЛИ ВНУТРЕННИХ СТЕН НУЛЕВОГО ЦИКЛА ДЛЯ ВАРИАНТА СО СБОРНЫМИ ФУНДАМЕНТАМИ

РАБОЧИЕ ЧЕРТЕЖИ

РАЗРАБОТАН ИНСТИТУТОМ ТАШЗНИИЭП

ГЛАВНЫЙ ИНЖЕНЕР ИНСТИТУТА Л.А.МУХАМЕДШИН

ГЛАВНЫЙ ИНЖЕНЕР ПРОЕКТА З.К.ТАШПУЛАТОВ

УТВЕРЖДЕНЫ И ВВЕДЕНЫ В ДЕЙСТВИЕ ГОСГРАЖДАНСТРОЕМ ПРИКАЗ № 22 ОТ 25.01.88г.

Обозначение	Наименование	Стр.
I.090.I-6СП.3 000000	Содержание	2÷6
I.090.I-6СП.3 000000ТО	Техническое описание	7,8
	Панель цокольная	
	ПВЦ57.20-Т; ПВЦ33.20-Т; ПВЦ27.20-Т.	
I.090.I-6СП.3 0I0000	ПВЦ57.20.I0-Т-СП	
-0I	ПВЦ57.20.I3-Т-СП	
-02	ПВЦ57.20-Т-СП	
-03	ПВЦ57.20.I5-Т-СП	
-04	ПВЦ57.20.I0-Т-СП9	
-05	ПВЦ57.20.I3-Т-СП9	
-06	ПВЦ57.20.I5-Т-СП9	
-07	ПВЦ33.20-Т-СП	
-08	ПВЦ33.20.I0-Т-СП	
-09	ПВЦ33.20.I3-Т-СП	
-I0	ПВЦ33.20.I5-Т-СП	
-II	ПВЦ33.20.09-Т-СП	
-I2	ПВЦ33.20.I2-Т-СП	
-I3	ПВЦ33.20.I4-Т-СП	
-I4	ПВЦ33.20.09-Т-СП9	
-I5	ПВЦ33.20.I2-Т-СП9	
-I6	ПВЦ33.20.I4-Т-СП9	
-I7	ПВЦ27.20-Т-СП	
-I8	ПВЦ27.20.I0-Т-СП	
-I9	ПВЦ27.20.I3-Т-СП	
-20	ПВЦ27.20.09-Т-СП	
-2I	ПВЦ27.20.I2-Т-СП	
-22	ПВЦ27.20.I4-Т-СП	
-23	ПВЦ27.20.07-Т-СП9	
-24	ПВЦ27.20.09-Т-СП9	
-25	ПВЦ27.20.I2-Т-СП9	
-26	ПВЦ27.20.I4-Т-СП9	9÷II
	Панель цокольная	
	ПВЦ57.20-Т; ПВЦ33.20-Т; ПВЦ27.20-Т.	
I.090.I-6СП.3 0I0000СВ	ПВЦ57.20.I0-Т-СП	
-0I	ПВЦ57.20.I3-Т-СП	
-02	ПВЦ57.20-Т-СП	
-03	ПВЦ57.20.I5-Т-СП	
-04	ПВЦ57.20.I0-Т-СП9	
-05	ПВЦ57.20.I3-Т-СП9	
-06	ПВЦ57.20.I5-Т-СП9	
-07	ПВЦ33.20-Т-СП	
-08	ПВЦ33.20.I0-Т-СП	
-09	ПВЦ33.20.I3-Т-СП	
-I0	ПВЦ33.20.I5-Т-СП	
-II	ПВЦ33.20.09-Т-СП	
-I2	ПВЦ33.20.I2-Т-СП	
-I3	ПВЦ33.20.I4-Т-СП	
-I4	ПВЦ33.20.09-Т-СП9	
-I5	ПВЦ33.20.I2-Т-СП9	
-I6	ПВЦ33.20.I4-Т-СП9	
-I7	ПВЦ27.20-Т-СП	
-I8	ПВЦ27.20.I0-Т-СП	
-I9	ПВЦ27.20.I3-Т-СП	
-20	ПВЦ27.20.09-Т-СП	
-2I	ПВЦ27.20.I2-Т-СП	

Н.контр.	Горбенко		09.81
Нач.отд.	Янбухтатов		09.81
Гл.спец.	Каримова		09.81
ГИП.	Ташпулатов		09.81
Рук.гр.	Авдеева		09.81
Разраб.	Дмитриева		09.81

I.090.I-6СП.3 000000

Содержание

Стадия	Лист	Листов
Р	1	5

ТашЗНИИЭП

Инв. № подл. | Подпись и дата | Взам. инв. №

Формат А3

Обозначение	Наименование	Стр.
-22	ПВЦ27.20.I4-Т-СП	
-23	ПВЦ27.20.07-Т-СП9	
-24	ПВЦ27.20.09-Т-СП9	
-25	ПВЦ27.20.I2-Т-СП9	
-26	ПВЦ27.20.I4-Т-СП9	
	Сборочный чертеж	I2
	Панель цокольная ПВЦ57.20-IT;	
I.090.I-6СП.3 020000	ПВЦ57.20.I0-IT-СП.	
-0I	ПВЦ57.20.I3-IT-СП	
-02	ПВЦ57.20-IT-СП	
-03	ПВЦ57.20.I5-IT-СП	
-04	ПВЦ57.20.I0-IT-СП9	
-05	ПВЦ57.20.I3-IT-СП9	
-06	ПВЦ57.20.I5-IT-СП9	I5
	Панель цокольная ПВЦ57.20-IT;	
I.090.I-6СП.3 020000СБ	ПВЦ57.20.I0-IT-СП	
-0I	ПВЦ57.20.I3-IT-СП	
-02	ПВЦ57.20-IT-СП	
-03	ПВЦ57.20.I5-IT-СП	
-04	ПВЦ57.20.I0-IT-СП9	
-05	ПВЦ57.20.I3-IT-СП9	
-06	ПВЦ57.20.I5-IT-СП9	
	Сборочный чертеж	I6
	Панель цокольная	
I.090.I-6СП.3 030000	ПВЦ33.20-IT; ПВЦ27.20-IT	
I.090.I-6СП.3 030000	ПВЦ33.20-IT-СП	
-0I	ПВЦ33.20.I0-IT-СП	
-02	ПВЦ33.20.I3-IT-СП	
-03	ПВЦ33.20.I5-IT-СП	
-04	ПВЦ33.20.09-IT-СП	
-05	ПВЦ33.20.I2-IT-СП	
-06	ПВЦ33.20.I4-IT-СП	
-07	ПВЦ33.20.09-IT-СП9	
-08	ПВЦ33.20.I2-IT-СП9	
-09	ПВЦ33.20.I4-IT-СП9	
-I0	ПВЦ27.20-IT-СП	
-II	ПВЦ27.20.I0-IT-СП	
-I2	ПВЦ27.20.I3-IT-СП	
-I3	ПВЦ27.20.09-IT-СП	
-I4	ПВЦ27.20.I2-IT-СП	
-I5	ПВЦ27.20.I4-IT-СП	
-I6	ПВЦ27.20.09-IT-СП9	
-I7	ПВЦ27.20.I2-IT-СП9	
-I8	ПВЦ27.20.I4-IT-СП9	I6,I7
	Панель цокольная ПВЦ 33.20-IT; ПВЦ 27.20-IT	
I.090.I-6СП.3 030000СБ	ПВЦ33.20-IT-СП	
-0I	ПВЦ33.20.I0-IT-СП	
-02	ПВЦ33.20.I3-IT-СП	
-03	ПВЦ33.20.I5-IT-СП	
-04	ПВЦ33.20.09-IT-СП	
-05	ПВЦ33.20.I2-IT-СП	
-06	ПВЦ33.20.I4-IT-СП	
-07	ПВЦ33.20.09-IT-СП9	
-08	ПВЦ33.20.I2-IT-СП9	
-09	ПВЦ33.20.I4-IT-СП9	
-I0	ПВЦ27.20-IT-СП	
-II	ПВЦ27.20.I0-IT-СП	

Инв. № подл. | Подпись и дата | Взам. инв. №

Обозначение	Наименование	Стр.
-I2	ПВЦ27.20.I3-IT-СП	
-I3	ПВЦ27.20.09-IT-СП	
-I4	ПВЦ27.20.I2-IT-СП	
-I5	ПВЦ27.20.I4-IT-СП	
-I6	ПВЦ27.20.09-IT-СП9	
-I7	ПВЦ27.20.I2-IT-СП9	
-I8	ПВЦ27.20.I4-IT-СП9	
	Сборочный чертёж	20,I9
	Каркас пространственный КП57.20;КП33.20; КП27.20	
I.090.I-6СП.3 000I00	КП57.20.I0-СП	
-0I	КП57.20.I3-СП	
-02	КП57.20-СП	
-03	КП57.20.I5-СП	
-04	КП57.20.I0-СП9	
-05	КП57.20.I3-СП9	
-06	КП57.20.I5-СП9	
-07	КП33.20-СП	
-08	КП33.20.I0-СП	
-09	КП33.20.I3-СП	
-I0	КП33.20.I5-СП	
-II	КП33.20.09-СП	
-I2	КП33.20.I2-СП	
-I3	КП33.20.I4-СП	
-I4	КП33.20.09-СП9	
-I5	КП33.20.I2-СП9	
-I6	КП33.20.I4-СП9	
-I7	КП27.20-СП	
-I8	КП27.20.I0-СП	

Обозначение	Наименование	Стр.
-I9	КП27.20.I3-СП	
-20	КП27.20.09-СП	
-2I	КП27.20.I2-СП	
-22	КП27.20.I4-СП	
-23	КП27.20.07-СП9	
-24	КП27.20.09-СП9	
-25	КП27.20.I2-СП9	
-26	КП27.20.I4-СП9	2I,23
	Каркас пространственный КП57.20; КП33.20;КП27.20	
I.090.I-6СП.3 000I00СБ	КП57.20.I0-СП.I	
-0I	КП57.20.I3-СП	
-02	КП57.20-СП	
-03	КП57.20.I5-СП	
-04	КП57.20.I0-СП9	
-05	КП57.20.I3-СП9	
-06	КП57.20.I5-СП9	
-07	КП33.20-СП	
-08	КП33.20.I0-СП	
-09	КП33.20.I3-СП	
-I0	КП33.20.I5-СП	
-II	КП33.20.09-СП	
-I2	КП33.20.I2-СП	
-I3	КП33.20.I4-СП	
-I4	КП33.20.09-СП9	
-I5	КП33.20.I2-СП9	
-I6	КП33.20.I4-СП9	

Обозначение	Наименование	Стр.
-I7	КП27.20-СП	
-I8	КП27.20.I0-СП	
-I9	КП27.20.I3-СП	
-20	КП27.20.09-СП	
-2I	КП27.20.I2-СП	
-22	КП27.20.I4-СП	
-23	КП27.20.07-СП9	
-24	КП27.20.09-СП9	
-25	КП27.20.I2-СП9	
-26	КП27.20.I4-СП9	
	Сборочный чертёж	24-26
	Каркас пространственный КПП57.20	
I.090.I-6СП.3 000200	КПП57.20.I0-СП	
-0I	КПП57.20.I3-СП	
-02	КПП57.20-СП	
-03	КПП57.20.I5-СП	
-04	КПП57.20.I0-СП9	
-05	КПП57.20.I3-СП9	
-06	КПП57.20.I5-СП9	27
	Каркас пространственный КПП57.20	
I.090.I-6СП.3 000200СБ	КПП57.20.I0-СП	
-0I	КПП57.20.I3-СП	
-02	КПП57.20-СП	
-03	КПП57.20.I5-СП	
-04	КПП57.20.I0-СП9	
-05	КПП57.20.I3-СП9	
-06	КПП57.20.I5-СП9	
	Сборочный чертёж	28
	Каркас пространственный КПП33.20;КПП2720	

Обозначение	Наименование	Стр.
I.090,I-6СПv3 000300	КПП33.20-СП	
-0I	КПП33.20.I0-СП	
-02	КПП33.20.I3-СП	
-03	КПП33.20.I5-СП	
-04	КПП33.20.09-СП	
-05	КПП33.20.I2-СП	
-06	КПП33.20.I4-СП	
-07	КПП33.20.09-СП9	
-08	КПП33.20.I2-СП9	
-09	КПП33.20.I4-СП9	
-I0	КПП27.20-СП	
-II	КПП27.20.I0-СП	
-I2	КПП27.20.I3-СП	
-I3	КПП27.20.09-СП	
-I4	КПП27.20.I2-СП	
-I5	КПП27.20.I4-СП	
-I6	КПП27.20.09-СП9	
-I7	КПП27.20.I2-СП9	
-I8	КПП27.20.I4-СП9	30,29
	Каркас пространственный КПП33.20;КПП27.20	
I.090.I-6СП.3 000300СБ	КПП33.20.СП	
-0I	КПП33.20.I0-СП	
-02	КПП33.20.I3-СП	
-03	КПП33.20.I5-СП	
-04	КПП33.20.09-СП	
-05	КПП33.20.I2-СП	

Инв. № подл. | Подпись и дата | Взам. инв. №

Формат А3

Обозначение		Наименование	Стр.
	-06	КПП33.20.I4-СП	
	-07	КПП33.20.09-СП9	
	-08	КПП33.20.I2-СП9	
	-09	КПП33.20.I4-СП9	
	-I0	КПП27.20-СП	
	-II	КПП27.20.I0-СП	
	-I2	КПП27.20.I3-СП	
	-I3	КПП27.20.09-СП	
	-I4	КПП27.20.I2-СП	
	-I5	КПП27.20.I4-СП	
	-I6	КПП27.20.09-СП9	
	-I7	КПП27.20.I2-СП9	
	-I8	КПП27.20.I4-СП9	
		Сборочный чертёж	32,3I
I.090.I-6СП.3	000001	Узлы опалубочные	34,33
I.090.I-6СП.3	000002	Узлы арматурные	35
I.090.I-6СП.3	0I00	Каркас КРI...КР5, КРI0, КРII	37
	0I00СБ	Каркас КРI...КР5, КРI0, КРII	
		Сборочный чертёж	37
	0200	Каркас КР6...КР9	38
	0200СБ	Каркас КР6...КР9	
		Сборочный чертёж	38
I.090.I-6СП.3	0300	Сетка СI...С5	39
	0300СБ	Сетка СI...С5	
		Сборочный чертёж	39
I.090.I-6СП.3	0400	Петля строповочная	40
	0500	Стержень гнутый	40
I.090.I-6СП.3	000000РС	Ведомость расхода стали	4I-43

Обозначение	Наименование	Стр.

Взам. инв. №

Подпись и дата

Инв. № подл.

Общая часть.

Выпуск 3. "Панели внутренних стен нулевого цикла для варианта со сборными фундаментами" входят в состав серии I.090.I -6СП "Сборные железобетонные конструкции межвидового применения для строительства в районах сейсмичностью 7,8,9 баллов на просадочных грунтах II типа."

Выпуск содержит: пояснительную записку, спецификации, сборочные чертежи, выборку стали панелей внутренних стен нулевого цикла; опалубочные узлы; спецификации и сборочные чертежи арматурных и закладных изделий.

Рабочие чертежи панелей внутренних стен нулевого цикла разработаны применительно к зданиям с размерами планировочной сетки кратной 600 мм. Панели запроектированы в соответствии с требованиями СНиП 2.03.01-84 "Бетонные и железобетонные конструкции. Нормы проектирования", ВСН 32-77 "Инструкция по проектированию конструкций панельных жилых зданий", ГОСТ I2504-80 "Панели стеновые внутренние бетонные и железобетонные для жилых и общественных зданий. Общие технические условия".

2. Конструкция панелей.

Панели запроектированы из тяжелого цементного бетона класса В I2,5 толщиной I60 мм. Для повышения несущей способности панелей необходимо применять бетон более высоких марок, без замены арматуры, или с заменой только каркасов перемычек.

На вертикальных и горизонтальных гранях панелей предусмотрены бетонные шпонки и арматурные выпуски, обеспечивающие совместную работу с примыкающими конструкциями после заполнения стыков бетоном. На верхних гранях панелей установлены строповочные петли.

Армирование панелей производится сварными пространственными каркасами, которые устанавливаются в формирующее оборудование в собранном виде.

Пространственные каркасы состоят из плоских арматурных каркасов, отдельных стержней, арматурных выпусков, строповочных петель.

Арматурная сталь принята в соответствии со СНиП 2.03.01-84. Для плоских каркасов и отдельных стержней-сталь класса А-Ш по ГОСТ5781-82* и класса Вр-I по ГОСТ6727-80*; для монтажных петель (анкеров)- сталь класса А-I по ГОСТ 5781-82*; для строповочных петель- сталь класса Ас-II марки I0ГТ по ГОСТ 5781-82*; для закладных изделий-сталь класса А-Ш по ГОСТ 5781-82* и полосовая сталь марки ВСт3кп2 по ГОСТ 380-71.

Размеры панелей не должны иметь отклонения от основных проектных размеров, превышающие допуски установленные ГОСТ I2504-80. Масса панелей не должна превышать проектную массу более, чем на 7%.

3. Изготовление панелей.

При изготовлении панелей следует руководствоваться указаниями ГОСТ I2504-80. Панели должны изготавливаться в инвентарной заводской оснастке в горизонтальных формах.

Термообработку панелей производить при температуре не выше 70°С, допускается воздействие температуры до 75°С на срок не более 30 минут.

Распалубку панелей производить при достижении бетоном прочности не менее 70% пректной.

Контроль качества панелей при изготовлении должен производиться путем систематического кооперационного контроля: прочности бетонных кубов и арматуры; прочности укладки пространственных каркасов; толщин защитных слоев.

Прочность бетона к моменту отпуска изделий с завода, если она не оговорена в проекте, должна быть не менее 70% проектной марки бетона для теплого времени года и I00% для применения в зимних условиях. Для предохранения от коррозии лицевые поверхности закладных деталей должны быть покрыты антикоррозийной обмазкой слоем 0,5 мм.

Приемка панелей ОТК завода-изготовителя и контрольная выборочная проверка потребителем производится в соответствии с ГОСТ I2504-80. При освоении производства панелей, при изменении технологии их изготовления рекомендуется провести испытания панелей и оценку их прочности и трещиностойкости по ГОСТ 8829-85 "Конструкции и изделия сборные железобетонные". Методы испытаний и оценка прочности, жесткости и трещиностойкости."

				I.090.I-6СП.3	000000ТО	
Н.контр	Горбенко		09.87			
Нач.отд	Яньзулатов		09.87	Техническое описание	Стадия	Лист	Листов
Гл.спец.	Каримова		09.87		Р	I	2
ГИП	Ташпулатов		09.87		ТашЗНИИЭП		
Рук.гр.	Авдеева		09.87				
Разраб	Ташпулатов		09.87				

Инв.№ подл. | Подпись и дата | Взам.инв.№

Формат А3

4. Указания по хранению и транспортировке панелей.

Хранение и транспортировка панелей должна выполняться в соответствии с требованиями ГОСТ 12504-80. Подъем панелей производить с применением самобалансирующих траверс, обеспечивающих вертикальное положение панелей, наклон строп к вертикали допускается не более 15°.

Опирание панелей при хранении и транспортировке должно производиться на специальные прокладки (деревянные, резиновые и т. п.)

5. Маркировка панелей.

Маркировка панелей выполнена в соответствии с ГОСТ 23009-78 „Конструкции и изделия бетонные и железобетонные сборные. Условные обозначения (марки)".

Марка содержит обозначение основных характеристик панели и состоит из буквенно-цифровых групп.

Первая группа обозначает:

ПВЦ - панель внутренняя цокольная;

Вторая группа цифр (записаны через точку) обозначает габарит панели в дециметрах (длина, высота и расстояние между вертикальными„ выпусками).

Следующая группа обозначает прочностную характеристику бетона - -Т- изготавливается из тяжелого бетона.

Последняя группа -СП- обозначает сейсмичность района строительства 7,8 баллов на просадочных грунтах.

6. Изготовление арматурных пространственных каркасов, арматурных и закладных изделий.

Сборка пространственных каркасов выполняется из плоских каркасов, отдельных стержней, петлевых выпусков и закладных деталей при помощи монтажных стержней в кондукторах. Все соединения следует производить сваркой в соответствии с требованиями ГОСТ 10922-75 "Арматурные изделия и закладные детали сварные для железобетонных конструкций. Технические требования и методы испытаний", СН393-78„Инструкции по сварке соединений арматуры и закладных деталей железобетонных конструкций". Качество сварки, выполняемой при сборке пространственных каркасов, плоских каркасов и закладных деталей, должно быть не ниже требований, предъявляемых к соединениям с немаркируемой прочностью по ГОСТ 10922-75. При изготовлении закладных деталей следует соблюдать требования ГОСТ 14098-85 "Соединения сварные арматуры и закладных изделий железобетонных конструкций. Типы, конструкция и размеры."

7. Маркировка пространственных каркасов арматурных изделий.

Марки пространственных каркасов имеют буквенно-цифровое обозначение. Группа букв обозначает:

КП- каркас пространственный;

группа цифр(записаны через точку) обозначает габарит каркаса и расстояние между арматурными выпусками в дециметрах.

Вторая группа -СП- обозначает сейсмичность района строительства 7,8 баллов на просадочных грунтах.

Марки арматурных изделий имеют буквенно-цифровое обозначение.

Группа цифр обозначает:

КР-каркас плоский

С- сетка

ПС-петля строповочная

АН-анкер

Группа цифр обозначает порядковый номер изделия.

Инв.№ подл. | Подпись и дата | Взам. инв.№

Инв. № подл.	Подпись и дата	Взам. инв. №

Формат	Зона	Поз.	Обозначение	Наименование	Кол. на исполн. I.090.I-6СП.3 0I0000 -	0I	02	03	04	05	06				Примечание
				Документация											
А3			I.090.I-6СП.3 0I0000СБ	Сборочный чертеж											
А3			I.090.I-6СП.3 000001	Узлы											
А3			I.090.I-6СП.3 000000ТО	Техническое описание											
А3			I.090.I-6СП.3 000000РС	Ведомость расхода стали											
А3			I.090.I-6СП.6 00РМ	Ведомость расхода материалов											
				Сборочные единицы											
				Каркас пространственный											
А3		I	I.090.I-6СП.3 000I00	КП57.20.I0-СП	I										
			-0I	КП57.20.I3-СП		I									
			-02	КП57.20-СП			I								
			-03	КП57.20.I5-СП				I							

Н.контр.	Горбенко		09.87
Нач.отд.	Янбулатов		09.87
Гл.спец.	Каримова		09.87
ГИП	Ташпулатов		09.87
Рук.гр.	Абаева		09.87
разраб.	Абаева		09.87

I.090.I-6СП.3 0I0000

Панель цокольная ПВЦ57.20-Т, ПВЦ33.20- Т, ПВЦ27.20-Т

Стадия	Лист	Листов
Р	I	6

ТашЗНИИЭП

Формат А4

Инв. № подл.	Подпись и дата	Взам. инв. №

Формат	Зона	Поз.	Обозначение	Наименование	Кол. на исполн. I.090.I-6СП.3 0I0000 -	0I	02	03	04	05	06				Примечание
А3			I.090.I-6СП.3 000I00-04	КП57.20.I0-СП9					I						
			-05	КП57.20.I3-СП9						I					
			-06	КП57.20.I5-СП9							I				
				Материалы											
				Бетон тяжелый											
				класса В I2,5	I,70	I,70	I,70	I,70	I,70	I,70	I,70				3

I.090.I-6СП.3 0I0000

Лист 2

Формат А4

Инв. № подл.	Подпись и дата	Взам. инв. №

Формат	Зона	Поз.	Обозначение	Наименование	Кол. на испол. I.090.I-6СП.3 0I0000 07	08	09	I0	II	I2	I3	I4	I5	I6	Примечание
				Документация											
А3			I.090.I-6СП.3 0I0000СБ	Сборочный чертеж											
А3			I.090.I-6СП.3 0С0С0I	Узлы											
А3			I.090.I-6СП.3 000000ТО	Техническое описание											
А3			I.090.I-6СП.3 000000РС	Ведомость расхода стали											
				Ведомость расхода											
А3			I.090.I-6СП.6 00РМ	материалов.											
				Сборочные единицы											
				Каркас пространственный											
А3		I	I.090.I-6СП.3 000I00 -07	КП 33.20 -СП	I										
			-08	КП 33.20.I0-СП		I									
			-09	КП 33.20.I3-СП			I								
			-I0	КП 33.20.I5-СП				I							
			-II	КП33.20.09-СП					I						
			-I2	КП 33.20.I2-СП						I					
			-I3	КП33.20.I4-СП							I				
			-I4	КП 33.20-09-СП9								I			

Формат А4

I.090.I-6СП.3 0I0000 Лист 3

Инв. № подл.	Подпись и дата	Взам. инв. №

Формат	Зона	Поз.	Обозначение	Наименование	Кол. на испол. I.090.I-6СП.3 0I0000 07	08	09	I0	II	I2	I3	I4	I5	I6	Примечание
А3		I	I.090.I-6СП.3 000I00 -I5	КП33.20.I2-СП9									I		
			-I6	КП33.20.I4-СП9										I	
				Материалы											
				Бетон тяжелый											
				класса В I2,5	0,82	0,82	0,82	0,82	0,82	0,82	0,82	0,82	0,82	0,82	м3

Формат А4

I.090.I-6СП.3 0I0000 Лист 4

Инв. № подл.	Подпись и дата	Взам. инв. №

Формат	Зона	Поз.	Обозначение	Наименование	Кол. на испол. I.090.I-6СП.3 0I0000 I7	I8	I9	20	2I	22	23	24	25	26	Примечание
				Документация											
А3			I.090.I-6СП.3 0I0000СБ	Сборочный чертеж											
А3			I.090.I-6СП.3 00000I	Узлы											
А3			I.090.I-6СП.3 000000ТО	Техническое описание											
А3			I.090.I-6СП.3 000000РС	Ведомость расхода стали											
				Ведомость расхода											
А3			I.090.I-6СП.6 00РМ	материалов											
				Сборочные единицы											
				Каркас пространственный											
А3		I	I.090.I-6СП.3 000I00 -I7	КП27.20-СП	I										
			-I8	КП27.20.I0-СП		I									
			-I9	КП27.20.I3-СП			I								
			-20	КП27.20.09-СП				I							
			-2I	КП27.20.I2-СП					I						
			-22	КП27.20.I4-СП						I					
			-23	КП27.20.07-СП9							I				
			-24	КП27.20.09-СП9								I			

	Лист
I.090.I-6СП.3 0I0000	5

Формат А4

Инв. № подл.	Подпись и дата	Взам. инв. №

Формат	Зона	Поз.	Обозначение	Наименование	Кол. на испол. I.090.I-6СП.3 0I0000 I7	I8	I9	20	2I	22	23	24	25	26	Примечание
А3		I	I.090.I-6СП.3 000I00-25	КП27.20.I2-СП9									I		
			-26	КП27.20.I4-СП9										I	
				Материалы											
				Бетон тяжелый											
				класса В I2,5	0,79	0,79	0,79	0,79	0,79	0,79	0,79	0,79	0,79	0,79	м3

	Лист
I.090.I-6СП.3 0I0000	6

Формат А4

Рис. I

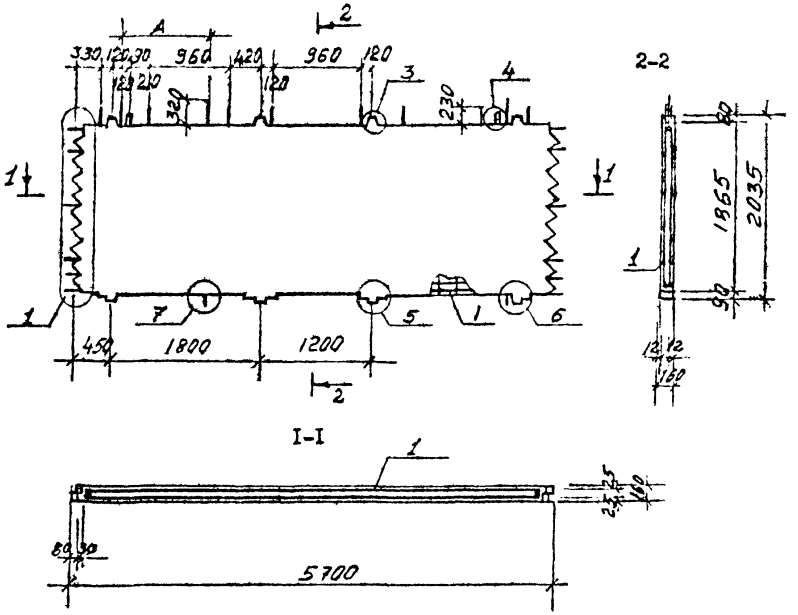

Обозначение	Наименование	Рис.	A, мм	L, мм	Масса, кг
I.090.I-6СП.3 0I0000-08	ПВЦ33.20.I0-Т-СП	5		3300	2450
-09	ПВЦ33.20.I3-Т-СП		I60		
-I0	ПВЦ33.20.I5-Т-СП	6	360		
-II	ПВЦ33.20.09-Т-СП		960		
-I2	ПВЦ33.20.I2-Т-СП	7	I260		
-I3	ПВЦ33.20.I4-Т-СП		I460		
-I4	ПВЦ33.20.09-Т-СП9		960		
-I5	ПВЦ33.20.I2-Т-СП9	7	I260		
-I6	ПВЦ33.20.I4-Т-СП9		I460		
-I7	ПВЦ27.20-Т-СП	8		2700	I980
-I8	ПВЦ27.20.I0-Т-СП		760		
-I9	ПВЦ27.20.I3-Т-СП	9	I060		
-20	ПВЦ27.20.09-Т-СП		960		
-2I	ПВЦ27.20.I2-Т-СП	I0	I260		
-22	ПВЦ27.20.I4-Т-СП		I460		
-23	ПВЦ27.20.07-Т-СП9	II	780		
-24	ПВЦ27.20.09-Т-СП9		960		
-25	ПВЦ27.20.I2-Т-СП9	I0	I260		
-26	ПВЦ27.20.I4-Т-СП9		I460		
-07	ПВЦ33.20-Т-СП	4		3300	2450

Обозначение	Наименование	Рис.	A, мм	L, мм	Масса, кг
I.090.I-6СП.3 0I0000	ПВЦ57.20.I0-Т-СП	I	I050	5700	4250
-0I	ПВЦ57.20.I3-Т-СП		I350		
-02	ПВЦ57.20-Т-СП	2	-		
-03	ПВЦ57.20.I5-Т-СП	3	I540		
-04	ПВЦ57.20.I0-Т-СП9	I	I050		
-05	ПВЦ57.20.I3-Т-СП9		I350		
-06	ПВЦ57.20.I5-Т-СП9	3	I540		

Н.контр	Горбенко		09.87
Нач.отд.	Янбулатов		09.87
Гл спец	Каримова		09.87
ГИП.	Ташпулатов		09.87
Рук.гр.	Абаева		09.87
разраб	Абаева		09.87

I.090.I-6СП.3 0I0000-Т

Панель цокольная ПВЦ57.20-Т; ПВЦ33.20-Т; ПВЦ27.20-Т.
Сборочный чертеж.

Стадия	Масса	Масштаб
Р	см. табл.	
Лист 1	Листов 3	

ТашЗНИИЭП

Инв. № подл. | Подпись и дата | Взам. инв. №

Формат А3

Рис. 2

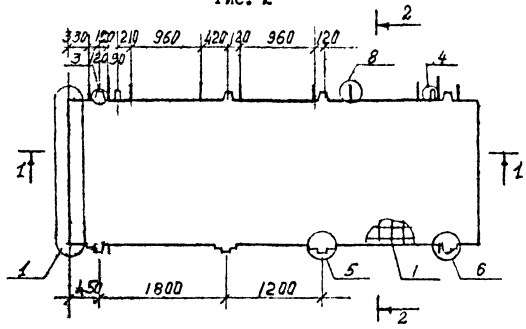

Рис. 3

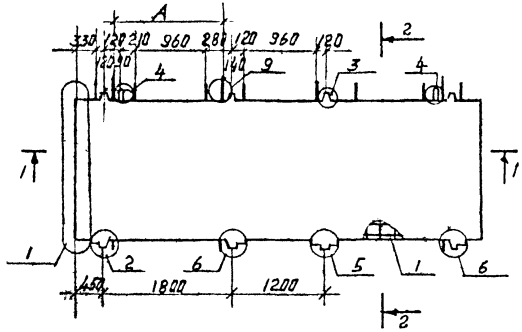

Рис. 4

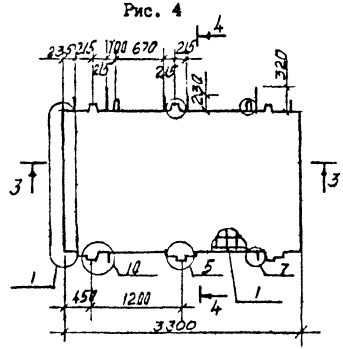

4 - 4

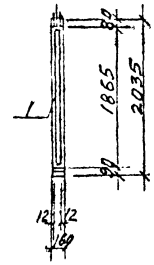

3 - 3

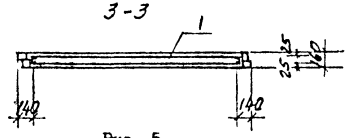

Рис. 5

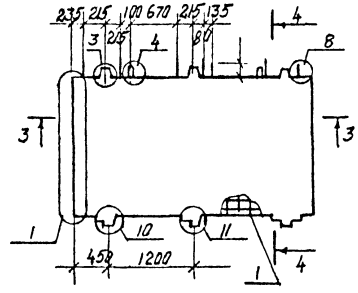

Инв. № подл. | Подпись и дата | Взам. инв. №

Рис.6

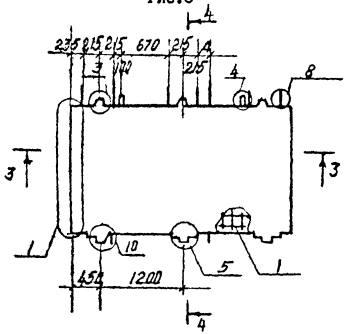

Рис.7

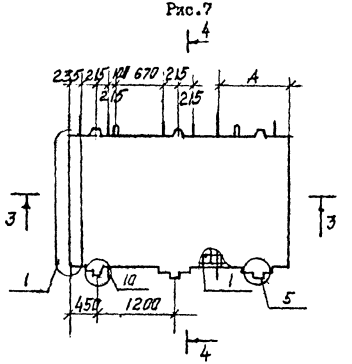

Рис. 8

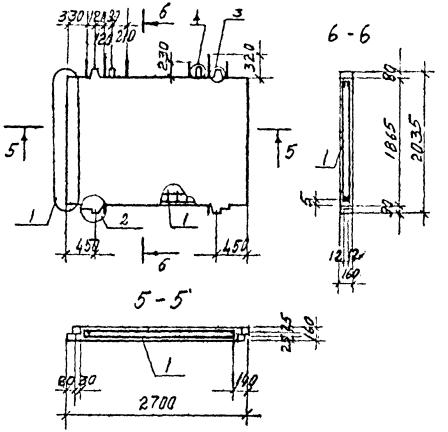

Рис. 9

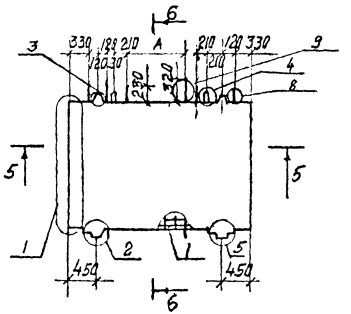

Рис. I0

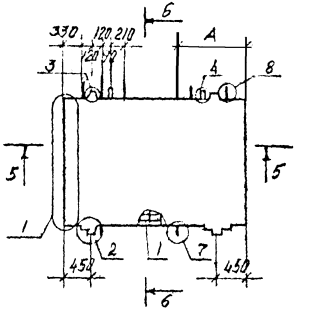

Рис.II

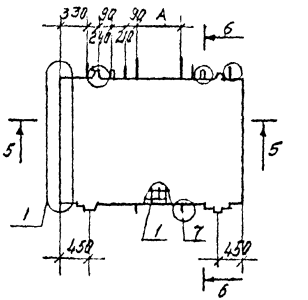

Инв. № подл. | Подпись и дата | Взам. инв. №

Инв. № подл.	Подпись и дата	Взам. инв. №

Формат	Зона	Поз.	Обозначение	Наименование	Кол. на исполн. I.090.I-6СП.3 020000										Приме-чание
						0I	02	03	04	05	06				
				Документация											
А3			I.090.I-6СП.3 020000СБ	Сборочный чертеж											
А3			I.090.I-6СП.3 0000I	Узлы											
А3			I.090.I-6СП.3 000000ТО	Техническое описание											
А3			I.090.I-6СП.3 000000РС	Ведомость расхода стали											
				Ведомость расхода											
А3			I.090.I-6СП.5 00РМ	материалов											
				Сборочные единицы											
				Каркас пространственный											
А3		I	I.090.I-6СП.3 000200	КПП57.20.I0-СП	I										
			-0I	КПП57.20.I3-СП		I									
			-02	КПП57.20-СП			I								
			-03	КПП57.20-I5-СП				I							

Н.контр.	Горбенко		02.87
Нач.отд.	Янбулатов		02.87
Гл.спец.	Каримова		02.87
ГИП	Ташпулатов		02.87
Рук.гр.	Абаева		02.87
Разраб.	Абаева		02.87

I.090.I-6СП.3 020000

Панель цокольная
ПВЦ 57.20-IT

Стадия	Лист	Листов
	I	2

ТашЗНИИЭП

Формат А4

Инв. № подл.	Подпись и дата	Взам. инв. №

Формат	Зона	Поз.	Обозначение	Наименование	Кол. на исполн. I.090.I-6СП.3 020000										Приме-чание
						0I	02	03	04	05	06				
А3		I	I.090.I-6СП.3 000200-04	КПП57.20.I0-СП9					I						
			-05	КПП57.20.I3-СП9						I					
			-06	КПП57.20.I5-СП9							I				
				Материалы											
				Бетон тяжелый											
				класса В I2,5	I,22	I,22	I,22	I,22	I,22	I,22	I,22				м3

I.090.I-6СП.3 020000

Лист 2

Формат А4

Рис.I

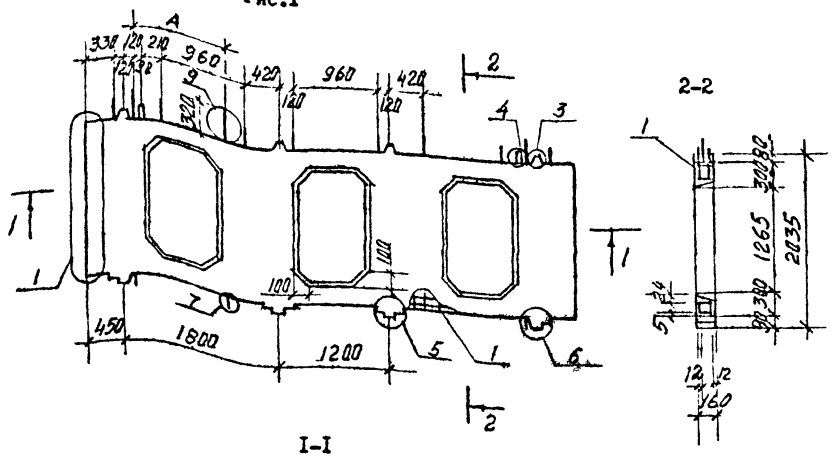

Рис. 2

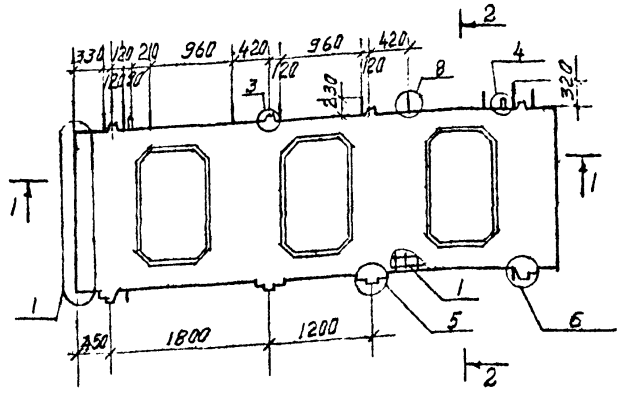

Рис. 3

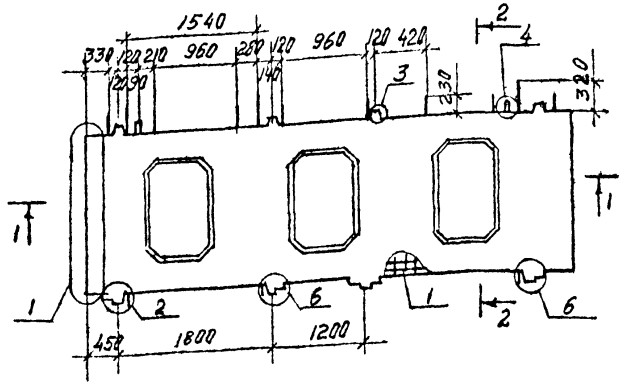

Обозначение	Наименование	Рис.	A, мм,	L, кг	Масса, кг.
I.090.I-6СП.3 020000	ПЕЦ57.20.I0-IT-СП	I	I050	5700	3050
-01	ПЕЦ57.20.I3-IT-СП		I350		
-02	ПЕЦ57.20-IT-СП	2	-		
-03	ПЕЦ57.20.I5-IT-СП	3			
-04	ПЕЦ57.20.I0-IT-СП9	I	I050		
-05	ПЕЦ57.20.I3-IT-СП9		I350		
-06	ПЕЦ57.20.I5-IT-СП9	3			

Взам. инв. №

Подпись и дата

Инв. № подл.

Н контр	Горбенко		09.87
Нач.отд.	Янбулатов		09.87
Гл.спец	Каримова		09.87
ГИП.	Ташпулатов		09.87
Рук.Гр.	Абаева		09.87
разраб.	Абаева		09.87

I.090.I-6СП.3 020000СБ

Панель цокольная
ПЕЦ 57.20-IT
Сборочный чертеж

Стадия	Масса	Масштаб
Р	3050	
Лист	Листов 1	

ТашЗНИИЭП

Формат А3

Инв. № подл.	Подпись и дата	Взам. инв. №

Формат	Зона	Поз.	Обозначение	Наименование	Кол. на исполн. I.090.I-6СП.3 030000										Примечание
						01	02	03	04	05	06	07	08	09	
				Документация											
А3			I.090.I-6СП.3 030000СБ	Сборочный чертеж											
А3			I.090.I-6СП.3 000001	Узлы											
А3			I.090.I-6СП.3 000000ТО	Техническое описание											
			I.090.I-6СП.3 000000РС	Ведомость расхода стали											
А3				Ведомость расхода											
			I.090.I-6СП.6 00РМ	материалов											
				Сборочные единицы											
				Каркас пространственный											
А3		I	I.090.I-6СП.3 000300	КПП33.20-СП	I										
			-01	КПП33.20.10-СП		I									
			-02	КПП33.20.13-СП			I								
			-03	КПП33.20.15-СП				I							
			-04	КПП33.20.09-СП					I						

Н.контр	Горбенко		02.87
Нач.отд.	Янбулатов		02.87
Гл.спец.	Каримова		02.87
ГИП	Таштулатов		02.87
Рук.гр.	Абдева		02.87
разраб.	Абдева		02.87

I.090.I-6СП.3 030000

Панель цокольная
ПВЦ 33.20-IT
ПВЦ27.20-IT

Стадия	Лист	Листов
	I	4

ТашЗНИИЭП

Формат А4

Инв. № подл.	Подпись и дата	Взам. инв. №

Формат	Зона	Поз.	Обозначение	Наименование	Кол. на исполн. I.090.I-6СП.3 030000										Примечание
						01	02	03	04	05	06	07	08	09	
А3		I	I.090.I-6СП.3 000300-05	КПП33.20.12-СП						I					
			-06	КПП33.20.14-СП							I				
			-07	КПП33.20.09-СП9								I			
			-08	КПП33.20.12-СП9									I		
			-09	КПП33.20.14-СП9										I	
				Материалы											
				Бетон тяжелый											
				класса В 12,5	0,82	0,82	0,82	0,82	0,82	0,82	0,82	0,82	0,82	0,82	м3

I.090.I-6СП.3 030000

Лист
2

Формат А4

Инв. № подл.	Подпись и дата	Взам. инв. №

Формат	Зона	Поз.	Обозначение	Наименование	Кол. на испол. I.090.I-6СП.3 030000 I0	II	I2	I3	I4	I5	I6	I7	I8	Примечание
				Документация										
А3			I.090.I-6СП.3 030000СБ	Сборочный чертеж										
А3			I.090.I-6СП.3 000001	Узлы										
А3			I.090.I-6СП.3 000000ТО	Техническое описание										
А3			I.090.I-6СП.3 000000РС	Ведомость расхода стали										
				Ведомость расхода										
А3			I.090.I-6СП.6 00РМ	материалов										
				Сборочные единицы										
				Каркас пространственный										
А3		I	I.090.I-6СП.3 000300-I0	КПП27.20-СП	I									
			-II	КПП27.20.I0-СП		I								
			-I2	КПП27.20.I3-СП			I							
			-I3	КПП27.20.09-СП				I						
			-I4	КПП27.20.I2-СП					I					
			-I5	КПП27.20.I4-СП						I				
			-I6	КПП27.20.09-СП9							I			
			-I7	КПП27.20.I2-СП9								I		

	I.090.I-6СП.3 030000	Лист 3

Формат А4

Инв. № подл.	Подпись и дата	Взам. инв. №

Формат	Зона	Поз.	Обозначение	Наименование	Кол. на испол. I.090.I-6СП.3 030000 I0	II	I2	I3	I4	I5	I6	I7	I8	Примечание
А3		I	I.090.I-6СП.3 000300-I8	КПП27.20.I4-СП 9									I	
				Материалы										
				Бетон тяжелый										
				класса В I2,5	0,63	0,63	0,63	0,63	0,63	0,63	0,63	0,63	0,63	м3

	I.090.I-6СП.3 030000	Лист 4

Формат А4

Рис. I

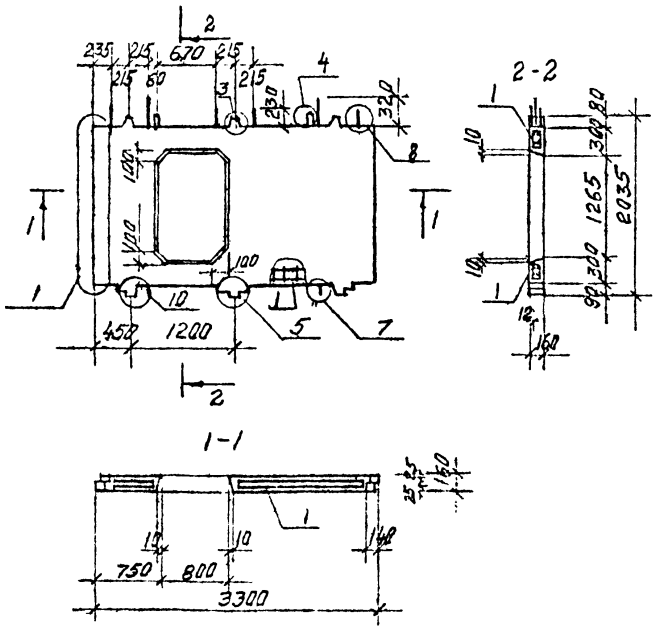

Рис. 2

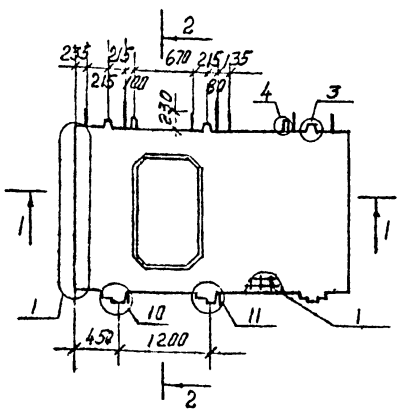

Рис. 3

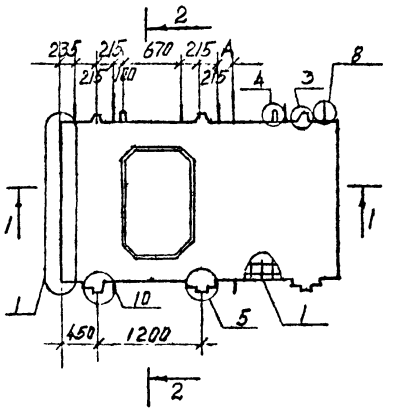

Обозначение	Наименование	Рис.	A, мм	L, мм	Масса, кг
I.090.I-6СП.3 030000	ПВЦ33.20-IT-СП	I	-	3300	2050
-0I	ПВЦ33.20.I0-IT-СП	2	-		
-02	ПВЦ33.20.I3-IT-СП	3	I60		
-03	ПВЦ33.20.I5-IT-СП		360		
-04	ПВЦ33.20.09-IT-СП	4	960		
-05	ПВЦ33.20.I2-IT-СП		I260		
-06	ПВЦ33.20.I4-IT-СП		I460		
-07	ПВЦ33.20.09-IT-СП9	4	960		
-08	ПВЦ33,20.I2-IT-СП9		I260		
-09	ПВЦ33.20.I4-IT-СП9		I460		

Обозначение	Наименование	Рис	A, мм	L, мм	Масса, кг
I.090.I-6СП.3 030C00-I0	ПВЦ27.20-IT-СП	5	-	2700	I580
-II	ПВЦ27.20.I0-IT-СП	6	760		
-I2	ПВЦ27.20.I3-IT-СП		I060		
-I3	ПВЦ27.20.09-IT-СП	7	960		
-I4	ПВЦ27.20.I2-IT-СП		I260		
-I5	ПВЦ27.20.I4-IT-СП		I460		
-I6	ПВЦ27.20.09-IT-СП9	7	960		
-I7	ПВЦ27.20.I2-IT-СП9		I260		
-I8	ПВЦ27.20.I4-IT-СП9		I460		

Н.контр	Горбенко		09.87
Нач.отд.	Янбулатов		09.87
Гл спец	Каримова		09.87
ГИП.	Ташпулатов		09.87
Рук.гр.	Абаева		09.87
разраб	Абаева		09.87

I.090.I-6СП.3 030000СБ

Панель цокольная
ПВЦ33.20-IT
ПВЦ27.20-IT
Сборочный чертеж

Стадия	Масса	Масштаб
Р	См. табл.	
Лист I	Листов 2	

ТатЗНИИЭП

Инв. № подл. | Подпись и дата | Взам. инв. №

Формат А3

Рис. 4

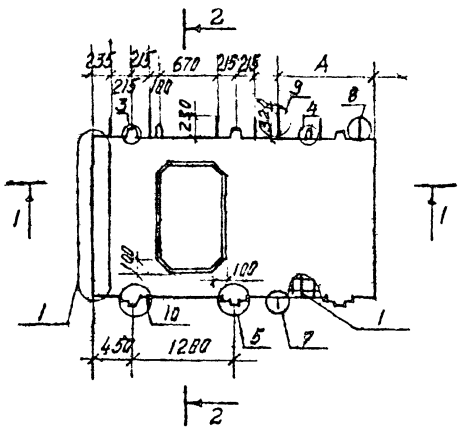

Рис. 5

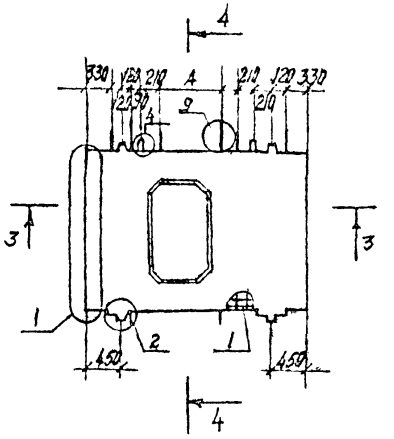

Рис. 6

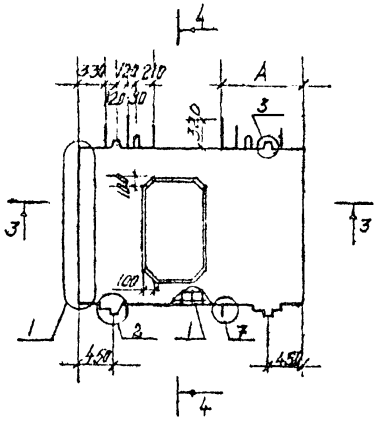

Рис.7

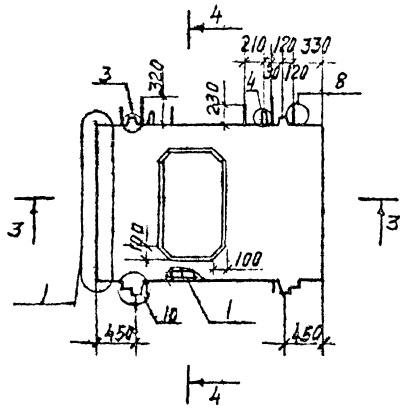

3-3

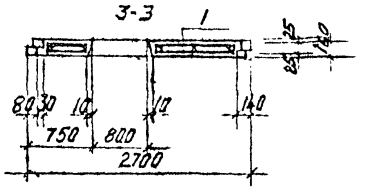

4-4

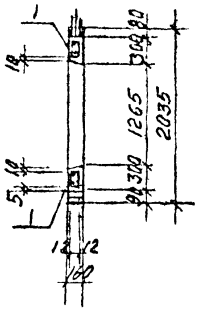

Инв. № подл. | Подпись и дата | Взам. инв. №

Инв. № подл.	Подпись и дата	Взам. инв. №

Формат	Зона	Поз.	Обозначение	Наименование	Кол. на испол. I.090.I-6СП.3 000I00										Приме-чание
					-	0I	02	03	04	05	06				
				Документация											
А3			I.090.I-6СП.3 000I00СБ	Сборочный чертеж											
А3			I.090.I-6СП.3 000002	Узлы арматурные											
А3			I.090.I-6СП.3 00000ТО	Техническое описание											
				Сборочные единицы											
				Каркас плоский											
А4		I	I.090.I-6СП.3 0I00	КРI	I0	I0	I0	I0							0,98
		2	-0I	КР7	2	2	2	2	2	2	2				20,66
		3	-02	КР8	2	2	2	2	2	2	2				I,80
А4		I	I.090.I-6СП.3 0200	КР6					I0	I0	I0				2,24
А4		I3	I.090.I-6СП.3 0200-03	КР9	2	2	2	2	2	2	2				20,29
				Сетка											
А4		4	I.090.I-6СП.3 0300-04	С5	I	I	I	I	I	I	I				I,93
		5	-0I	С2	4	4	4	4	4	4	4				0,I4
		6	-02	С3	4	4	4	4	4	4	4				0,I7

Н.контр	Горбенко		09.87
Нач.отд.	Янбулатов		09.87
Гл.спец.	Каримова		09.87
ГИП	Ташпулатов		09.87
Рук.гр.	Абаева		09.87
разраб	Абаева		09.87

I.090.I-6СП.3 000I00

Каркас пространственный КП57.20; КП33.20; КП27.20 .

Стадия	Лист	Листов
Р	I	6

ТашЗНИИЭП

Формат А4

Инв. № подл.	Подпись и дата	Взам. инв. №

Формат	Зона	Поз.	Обозначение	Наименование	Кол. на испол. I.090.I-6СП.3 000I00										Приме-чание
					-	0I	02	03	04	05	06				
				Детали											
				Стержень гнутый											
А4		7	I.090.I-6СП.3 0500	АНI	4	4	4	4	4	4	4				0,70
		8	-0I	АН2	8	8	8	8	8	8	8				0,39
				Петля строповочная											
А4		9	I.090.I-6СП.3 0400-02	ПС3	2	2	2	2	2	2	2				3,46
				Отдельные стержни ГОСТ 5781-82*											
Бч		I2	I.090.I-6СП.3 000I0I	⌀8AI L =5420					8	8	8				2,I4
		I0	000I02	⌀I2AIII L =2265	6	6	4	6	4	4	4				2,0I
		II	000I03	⌀I6AIII L =2265					2	2	2				3,57
				Отдельные стержни ГОСТ 6727-80*											
Бч		I2	I.090.I-6СП.3 000I04	⌀5BpI L =5420	8	8	8	8							0,75

I.090.I-6СП.3 000I00

Лист 2

Формат А4

Инв. № подл.	Подпись и дата	Взам. инв. №

Формат	Зона	Поз.	Обозначение	Наименование	Кол. на исполн. I.090.I-6СП.3 000I00 07	08	09	I0	II	I2	I3	I4	I5	I6	Примечание
				Документация											
А3			I.090.I-6СП.3 000I00СБ	Сборочный чертёж											
А3			I.090.I-6СП.3 000002	Ухлы арматурные											
А3			I.090.I-6СП.3 000000ТО	Техническое описание											
				Сборочные единицы											
				Каркас плоский											
А4		I	I.090.I-6СП.3 0I00	КРI	6	6	6	6	6	6	6				0,98
		2	-03	КР4	2	2	2	2	2	2	2	2	2	2	I2.I2
		3	0200-04	КР5	2	2	2	2	2	2	2	2	2		I,06
А4		I	I.090.I-6СП.3 0200	КР6								6	6	6	2,24
А4		I3	I.090.I-6СП.3 0I00-05	КРIС	2	2	2	2	2	2	2	2	2	2	I2,I2
				Сетка											
А4		4	I.090.I-6СП.3 0300-03	С4	I	I	I	I	I	I	I	I	I	I	I,07
		5	-0I	С2	3	3	3	3	3	3	3	3	3	3	0,I7
А4		6	-02	С3	3	3	3	3	3	3	3	3	3	3	I,07

I.090.I-6СП.3 000I00	Лист 3

Формат А4

Инв. № подл.	Подпись и дата	Взам. инв. №

Формат	Зона	Поз.	Обозначение	Наименование	Кол. на исполн. I.090.I-6СП.3 000I00 07	08	09	I0	II	I2	I3	I4	I5	I6	Примечание
				Детали											
				Стержень гнутый											
А4		7	I.090.I-6СП.3 0500	АНI	4	4	4	4	4	4	4	4	4	4	0,70
А4		8	-0I	АН2	4	5	5	5	5	5	5	5	5	5	0,39
				Петля строповочная											
А4		9	I.090.I-6СП.3 0400 -0I	ПС2	2	2	2	2	2	2	2	2	2	2	I,8I
				Отдельные стержни											
				ГОСТ 578I-82*											
Вр		I2	I.090.I-6СП.3 000I0I	⌀8АI L =3020								8	6	8	I,I9
		I0	000I02	⌀I2АIII L =2265	4	4	4	4	4	4	4	2	2	2	2,0I
		II	000I03	⌀I6АIII L =2265								2	2	2	3,57
				Отдельные стержни											
				ГОСТ 6727-80*											
Вр		I2	I.090.I-6СП.3 000I04	⌀5ВрI L =3020	8	8	8	8	8	8	8				0,42

I.090.I-6СП.3 000I00	Лист 4

Формат А4

Инв. № подл. | Подпись и дата | Взам. инв. №

Формат	Зона	Поз.	Обозначение	Наименование	Кол. на испол. I.090.I-6СП.3 000I00 I7	I8	I9	20	2I	22	23	24	25	26	Примечание
				Документация											
А3			I.090.I-6СП.3 000I00СБ	Сборочный чертёж											
А3			I.090.I-6СП.3 000002	Узлы арматурные											
А3			I.090.I-6СП.3 000000ТО	Техническое описание											
				Сборочные единицы											
				Каркас плоский											
А4		I	I.090.I-6СП.3 CI0C	КРI	5	5	5	5	5	5					0,98
		2	-0I	КР2	2	2	2	2	2	2	2	2	2	2	I0,0I
		3	-02	КР3	2	2	2	2	2	2	2	2	2	2	0,86
А4		I	I.090.I-6СП.3 0200	КР6							5	5	5	5	2,24
		I3	I.090.I-6СП.3 0I00 -06	КРII	2	2	2	2	2	2	2	2	2	2	I0,0I
				Сетка											
А4		4	I.090.I-6СП.3 0300	СI	I	I	I	I	I	I	I	I	I	I	0,88
		5	-0I	С2	2	2	2	2	2	2	2	2	2	2	0,I4
		6	-02	С3	2	2	2	2	2	2	2	2	2	2	0,I7

I.090.I-6СП.3 000I00 Лист 5

Формат А4

Инв. № подл. | Подпись и дата | Взам. инв. №

Формат	Зона	Поз.	Обозначение	Наименование	Кол. на испол. I.090.I-6СП.3 000I00 I7	I8	I9	20	2I	22	23	24	25	26	Примечание
				Детали											
				Стержень гнутый											
А4		7	I.090.I-6СП.3 0500	АНI	4	4	4	4	4	4	4	4	4	4	0,70
		8	-0I	АН2	4	4	4	4	4	4	4	4	4	4	0,39
				Петля строповочная											
А4		9	I.090.I-6СП.3 0400	ПСI	2	2	2	2	2	2	2	2	2	2	I,07
				Отдельные стержни											
				ГОСТ 578I-82*											
Бч		I2	I.090.I-6СП.3 C0CI0I	⌀8AI L =2420							8	8	8	8	0,96
		I0	000I02	⌀I2AIII L =2265	4	4	4	4	4	4	2	2	2	2	2,0I
		II	000I03	⌀I6AIII L =2265							2	2	2	2	3,57
				Отдельные стержни											
				ГОСТ6727-80*											
Бч		I2	I.090.I-6СП.3 C00IC4	⌀5BpI L =2420	8	8	8	8	8						0,34

I.090.I-6СП.3 000I00 Лист 6

Формат А4

Рис. I

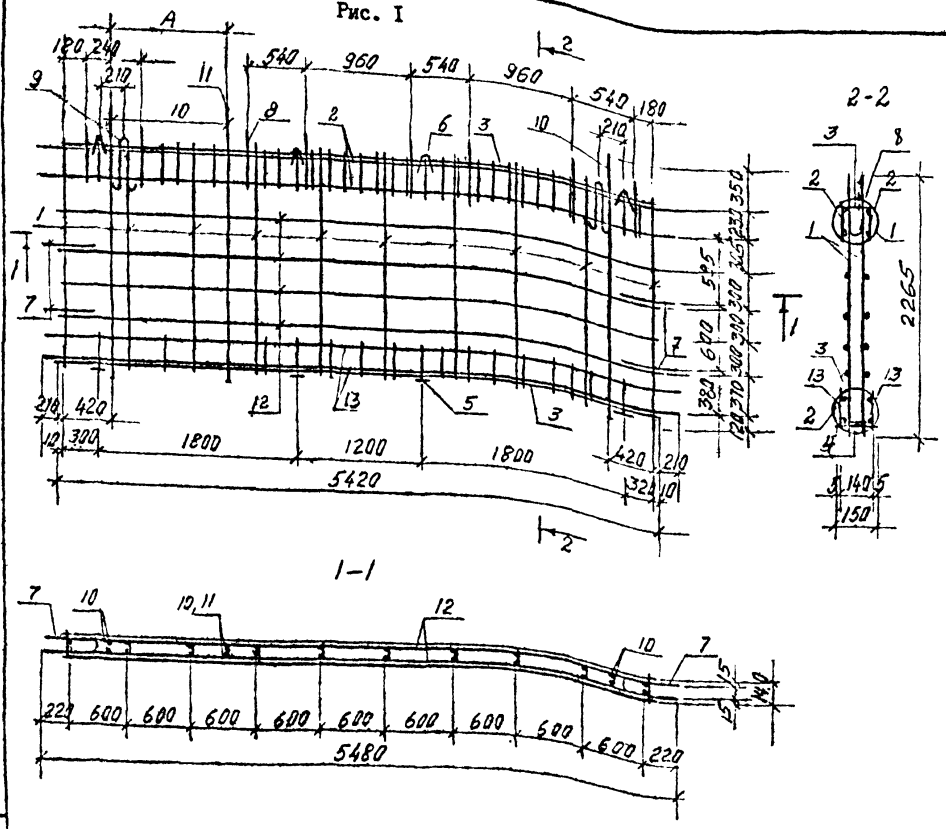

Обозначение	Наименование	Рис	А, мм	Масса, кг
I.090.I-6СП.3 000I00	КП57.20.I0-СП	I	I050	I30,I9
-0I	КП57.20.I3-СП		I350	
-02	КП57.20-СП		-	I26,I7
-03	КП57.20.I5-СП		I540	I30,I9
-04	КП57.20.I0-СП9		I050	I57,03
-05	КП57.20.I3-СП9		I350	
-06	КП57.20.I5-СП9		I540	

Обозначение	Наименование	Рис	А, мм	Масса, кг
-07	КП33.20-СП	2	-	79,44
-08	КП33.20.I0-СП	3	-	78,25
-09	КП 33.20.I3-СП	4	I60	
-I0	КП33.20.I5-СП		360	
-II	КП33.20.09-СП	5	8I0	
-I2	КП33.20.I2-СП		IIIO	
-I4	КП33.20.09-СП9	5	8I0	95,09
-I5	КП33.20.I2-СП9		IIIO	
-I6	КП33.20.I4-СП9		I3I0	
-I7	КП27.20-СП	6	-	65,42
-I8	КП27.20.I0-СП	7	760	
-I9	КП27.20.I3-СП		I060	
-20	КП27.20.09-СП	8	8I0	
-2I	КП27.20.I2-СП		IIIO	
-22	КП27.20.I4-СП		I3I0	
-23	КП27.20.07-СП9	7	780	79,80
-24	КП27.20.09-СП9	8	8I0	79,80
-25	КП27.20.I2-СП9		IIIO	
-26	КП27.20.I4-СП9		I3I0	
-I3	КП33.20.I4-СП	5	I3I0	78,25

Н.контр.	Горбенко		02.87
Нач.отд.	Янбулатов		02.87
Гл.спец.	Каримова		02.87
ГИП.	Ташпулатов		02.87
Рук.гр.	Абаева		02.87
разраб.	Абаева		02.87

I.090.I-6СП.3 000I00СБ

Каркас пространственный КП57.20,КП33.20,КП27.20.

Стадия	Масса	Масштаб
Р	см. табл.	
Лист I	Листов 3	

ТашЗНИИЭП

Формат А3

Инв. № подл. | Подпись и дата | Взам. инв. №

Рис. 2

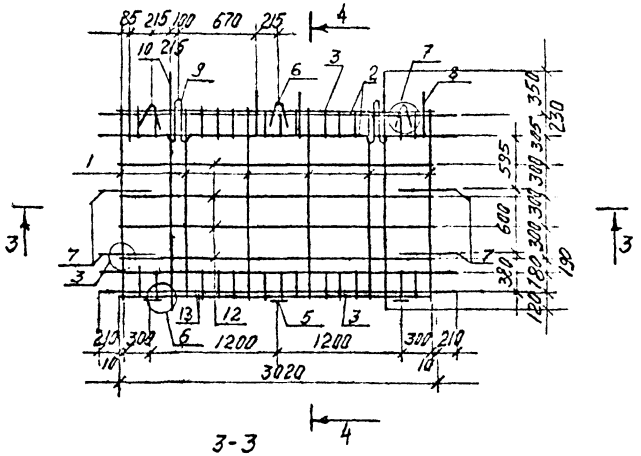

4-4

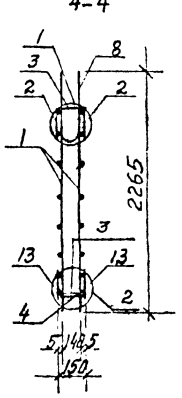

Рис. 4

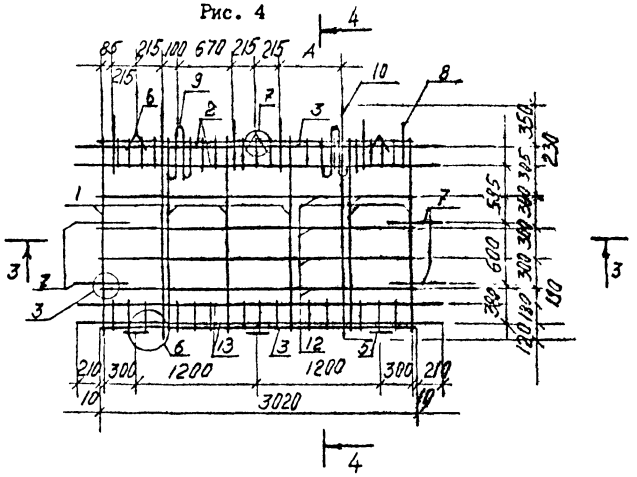

3-3

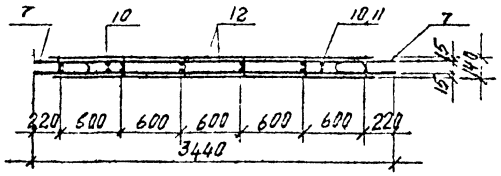

Рис. 3

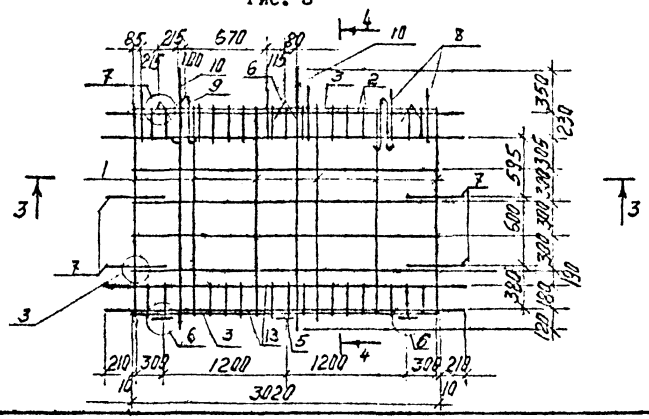

Рис. 5

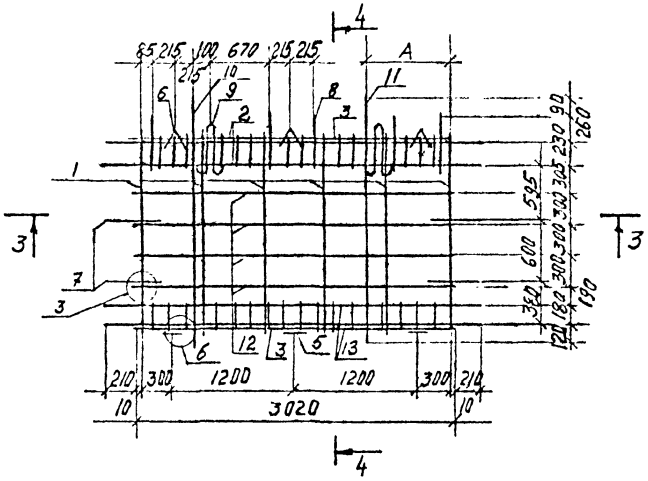

Инв. № подл. | Подпись и дата | Взам. инв. №

Рис. 6

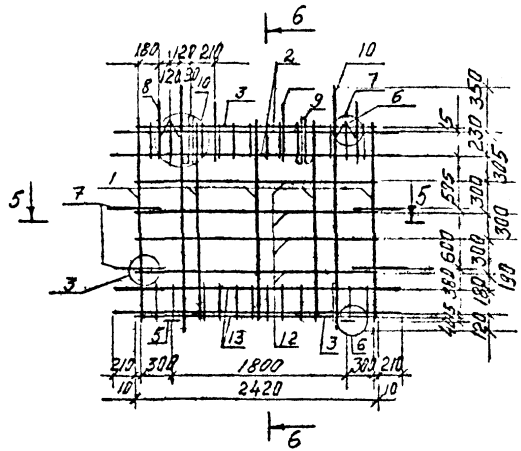

6-6

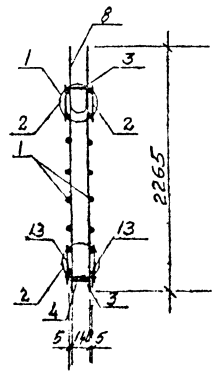

Рис. 7

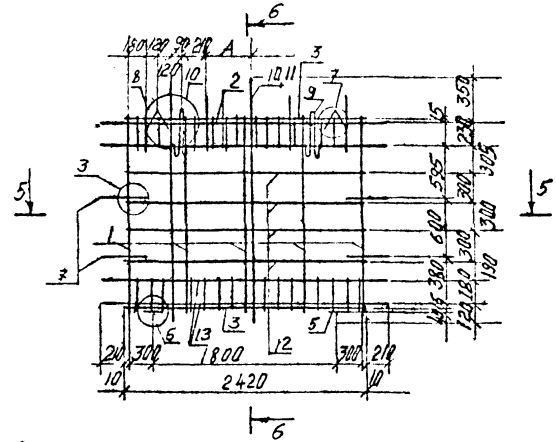

5-5

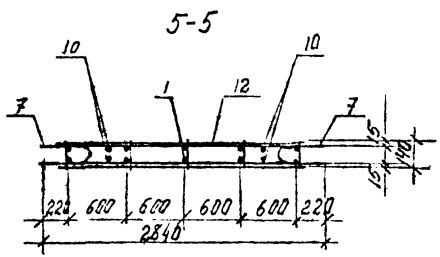

Рис. 8

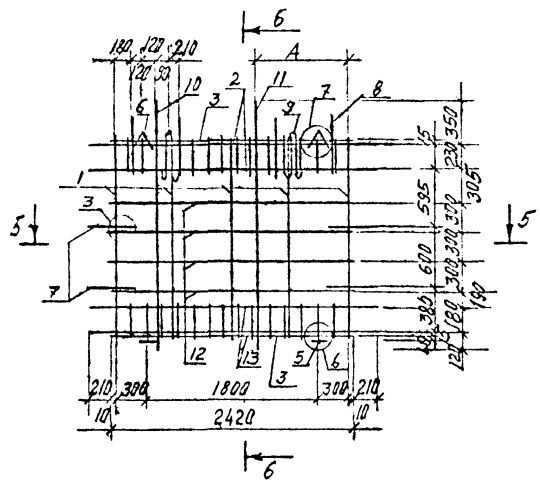

Инв. № подл.	Подпись и дата	Взам. инв. №

Формат	Зона	Поз.	Обозначение	Наименование	Кол. на испол. I.090.I-6СП.3 000200 –	0I	02	03	04	05	06				Примечание
				Документация											
А3			I.090.I-6СП.3 000200СБ	Сборочный чертеж											
А3			I.090.I-6СП.3 000002	Узлы арматурные											
А3			I.090.I-6СП.3 000000ТО	Техническое описание											
				Сборочные единицы											
				Каркас плоский											
А4		I	I.090.I-6СП.3 0I00	КРI	I0	I0	I0	I0							0,98
А4		2	I.090.I-6СП.3 0200-0I	КР7	2	2	2	2	2	2	2				20,66
		3	-02	КР8	2	2	2	2	2	2	2				I,80
А4		I	I.090.I-6СП.3 0200	КР6					I0	I0	I0				2,24
		I6	-03	КР9	2	2	2	2	2	2	2				20,66
				Сетка											
А4		4	I.090.I-6СП.3 0300-04	С5	I	I	I	I	I	I	I				I,93
		5	-0I	С2	4	4	4	4	4	4	4				0,I4
		6	-02	С3	4	4	4	4	4	4	4				0,I7

Н.контр.	Горбенко		09.8I
Нач.отд.	Янбухтов		09.8I
Гл.спец.	Каримова		09.8I
ГИП.	Гашпулатов		09.8I
Рук.гр.	Абаева		09.8I
Разраб.	Абаева		09.8I

I.090.I-6СП.3 000200

Каркас пространственный КПП 57.20

Стадия	Лист	Листов
Р	I	2

ТашЗНИИЭП

Формат А4

Инв. № подл.	Подпись и дата	Взам. инв. №

Формат	Зона	Поз.	Обозначение	Наименование	Кол. на испол. I.090.I-6СП.3 000200 –	0I	02	03	04	05	06				Примечание
				Детали											
				Стержень гнутый											
А4		7	I.090.I-6СП.3 0500	АНI	4	4	4	4	4	4	4				0,70
		8	-0I	АН2	8	8	8	8	8	8	8				0,39
А4		9	I.090.I-6СП.3 0400-03	Петля строповочная ПС4	2	2	2	2	2	2	2				2,60
				Отдельные стержни ГОСТ 5781-82*											
Бч		I4	I.090.I-6СП.3 000201	⌀8AI L = 590					I6	I6	I6				0,23
		I5	000202	L = 860					I6	I6	I6				0,34
		I0	000203	⌀I2AIII L =2265	6	6	4	6	4	4	4				2,0I
		II	000204	⌀I6AIII L =2265					2	2	2				3,57
				Отдельные стержни ГОСТ 6727-80*											
Бч		I3	000205	⌀5BpI L = I50	30	30	30	30	30	30	30				0,02
		I4	000206	L = 590	I6	I6	I6	I6							0,82
		I2	000207	L = 600	24	24	24	24	24	24	24				0,063
		I5	000208	L = 860	I6	I6	I6	I6							0,I2

I.090.I-6СП.3 000200

Лист 2

Формат А4

Рис.I

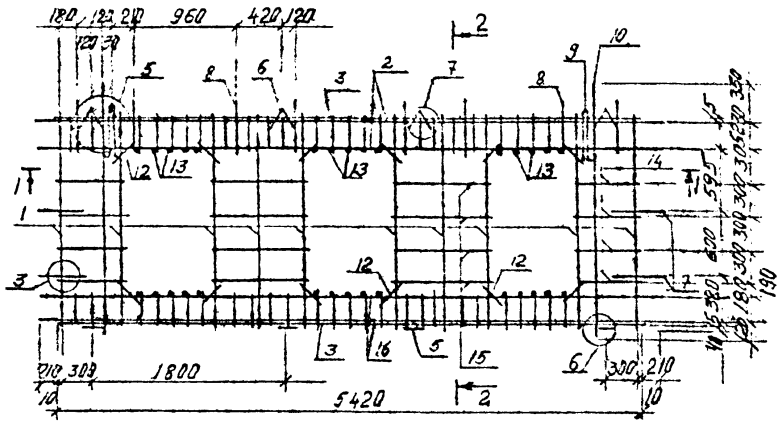

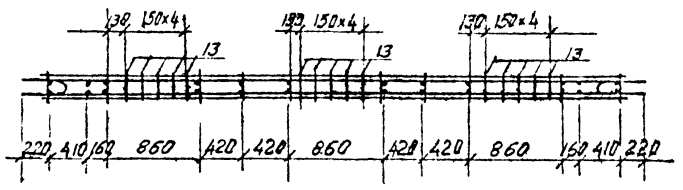

Рис.2

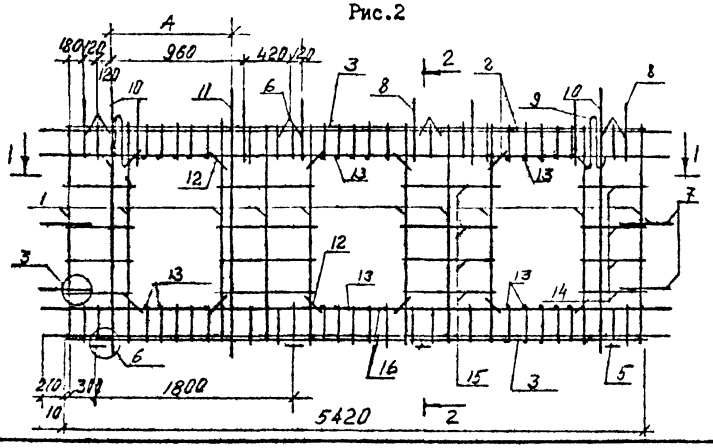

Обозначение	Наименование	Рис.	А мм	Масса кг
I.090.I-6СП.3 000200	КПП57.I0-СП	2	I050	I28,29
-0I	КПП57.20.I3-СП		I350	
-02	КПП57.20-СП	I	-	I24,27
-03	КПП57.20.I5-СП	2	I540	I28,29
-04	КПП57.20.I0-СП9	2	I050	I49,90
-05	КПП57.20.I3-СП9		I350	
-06	КПП57.20.I5-СП9		I540	

Н контр	Горбенко		09.87
Нач.отд.	Янбулатов		09.87
Гл спец	Каримова		09.87
ГИП	Ташпулатов		09.87
Рук.гр.	Абаева		09.87
разраб	Абаева		09.87

I.090.I-6СП.3 000200СБ

Каркас пространственный КПП 57.20

Стадия	Масса	Масштаб
Р	см. табл.	
Лист	Листов I	

ТашЗНИИЭП

Формат А3

Инв. № подл. | Подпись и дата | Взам. инв. №

Инв. № подл.	Подпись и дата	Взам. инв. №

Формат	Зона	Поз.	Обозначение	Наименование	Кол. на испол. I.090.I-6СП.3 000300 –	0I	02	03	04	05	06	07	08	09	Примечание
				Документация											
А3			I.090.I-6СП.3 000300СБ	Сборочный чертеж											
А3			I.090.I-6СП.3 000002	Узлы арматурные											
А3			I.090.I-6СП.3 000000ТО	Техническое описание											
				Сборочные единицы											
				Каркас плоский											
А4		I	I.090.I-6СП.3 0I00	КРI	6	6	6	6	6	6	6				0,98
		2	-03	КР4	2	2	2	2	2	2	2	2	2	2	I2,I2
		3	-04	КР5	2	2	2	2	2	2	2	2	2	2	I,06
А4		I	I.090.I-6СП.3 0200	КР6								6	6	6	2,24
А4		I6	I.090.I-6СП.3 0I00-05	КРI0	2	2	2	2	2	2	2	2	2	2	I2,I2
				Сетка											
А4		4	I.090.I-6СП.3 0300-03	С4	I	I	I	I	I	I	I	I	I	I	I,07
		5	-0I	С2	3	3	3	3	3	3	3	3	3	3	0,I4

Н.контр	Горбенко		09.87
Нач.отд	Янбулатов		09.87
Гл.спец.	Каримова		09.87
ГИП.	Ташпулатов		09.87
Рук гр.	Абаева		09.87
разраб	Абаева		09.87

I.090.I-6СП.3 000300

Каркас пространственный КПП33.20; КПП27.20

Стадия	Лист	Листов
Р	I	4

ТашЗНИИЭП

Формат А4

Инв. № подл.	Подпись и дата	Взам. инв. №

Формат	Зона	Поз.	Обозначение	Наименование	Кол. на испол. I.090.I-6СП.3 000300 –	0I	02	03	04	05	06	07	08	09	Примечание
А4		6	I.090.I-6СП.3 0300-02	С3	3	3	3	3	3	3	3	3	3	3	0,I7
				Детали											
				Стержень гнутый											
А4		7	I.090.I-6СП.3 0500	АНI	4	4	4	4	4	4	4	4	4	4	0,70
		8	-0I	АН2	4	5	5	5	5	5	5	5	5	5	0,39
А4		9	I.090.2.СП.3 0400	Петля строповочная ПСI	2	2	2	2	2	2	2	2	2	2	I,07
				Отдельные стержни											
				ГОСТ 5781-82*											
Бч		I5	I.090.I-6СП.3 000301	⌀8AI L = 590								8	8	8	0,23
		I4	000302	L =I590								8	8	8	0,63
		I0	000303	⌀I2AIII L =2265	4	4	4	4	4	4	4	2	2	2	2,0I
		II	000304	⌀I6AIII L =2265								2	2	2	3,57
				Отдельные стержни											
				ГОСТ 6727-80*											
Бч		I3	I.090.I-6СП.3 000304	⌀5BpI L = I50	I0	I0	I0	I0	I0	I0	I0	I0	I0	I0	0,02
		I5	000305	L = 590	8	8	8	8	8	8	8				0,08
		I2	000306	L = 600	8	8	8	8	8	8	8	8	8	8	0,08
		I4	000307	L =I590	8	8	8	8	8	8	8	8	8	8	0,22

Формат А4

Инв. № подл. | Подпись и дата | Взам. инв. №

Формат	Зона	Поз.	Обозначение	Наименование	Кол. на исполн. I.090.I-6СП.3 000300 I0	II	I2	I3	I4	I5	I6	I7	I8	Примечание
				Документация										
А3			I.090.I-6СП.3 000300СБ	Сборочный чертёж										
А3			I.090.I-6СП.3 000002	Узлы арматурные										
А3			I.090.I-6СП.3 С00000ТО	Техническое описание										
				Сборочные единицы										
				Каркас плоский										
А4		I	I.090.I-6СП.3 0I00	КРI	5	5	5	5	5	5				0,98
		2	-0I	КР2	2	2	2	2	2	2	2	2	2	I0,0I
		3	-02	КР3	2	2	2	2	2	2	2	2	2	0,86
А4		I	I.090.I-6СП.3 0200	КР6							5	5	5	2,24
А1		I6	I.090.I-6СП.3 0I00 -06	КРII	2	2	2	2	2	2	2	2	2	I0,0I
				Сетка										
А4		4	I.090.I-6СП.3 0300	СI	I	I	I	I	I	I	I	I	I	0,88
		5	-0I	С2	2	2	2	2	2	2	2	2	2	0,I4
		6	-02	С3	2	2	2	2	2	2	2	2	2	0,I7

I.090.I-6СП.3 000300 Лист 3

Формат А4

Инв. № подл. | Подпись и дата | Взам. инв. №

Формат	Зона	Поз.	Обозначение	Наименование	Кол. на исполн. I.090.I-6СП.3 000300 I0	II	I2	I3	I4	I5	I6	I7	I8	Примечание
				Детали										
				Стержень гнутый										
А4		7	I.090.I-6СП.3 0500	АНI	4	4	4	4	4	4	4	4	4	0,70
		8	-0I	АН2	4	4	4	4	4	4	4	4	4	0,39
А4		9	I.090.I-6СП.3 0400	Петля строповочная ПСI	2	2	2	2	2	2	2	2	2	I,07
				Отдельные стержни										
				ГОСТ 578I-82*										
Б4		I5	I.090.I-6СП.3 С00300I	⌀8АI L=590							8	8	8	0,23
		I4	000302	L=990							8	8	8	0,39
		I0	000303	⌀I2АIII L=2265	4	4	4	4	4	4	2	2	2	2,02
		II	000304	⌀I6АIII L=2265							2	2	2	3,57
				Отдельные стержни										
				ГОСТ 6727-80*										
Б4		I3	I.090.I-6СП.3 000305	⌀5ВрI L=I50	I0	I0	I0	I0	I0	I0	I0	I0	I0	0,02
		I5	000306	L=590	8	8	8	8	8	8				0,08
		I2	000307	L=600	8	8	8	8	8	8	8	8	8	0,09
		I4	000308	L=990	8	8	8	8	8	8				0,14

I.090.I-6СП.3 000330 Лист

Формат А4

Рис. I

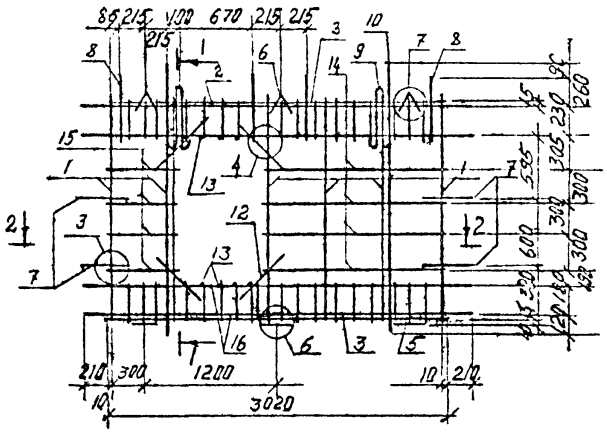

1-1

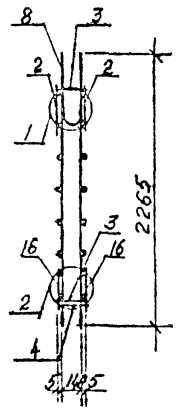

2-2

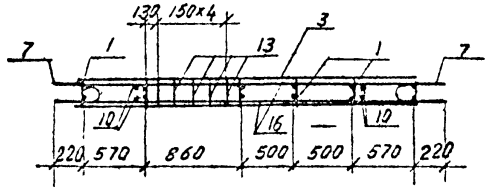

Рис. 2

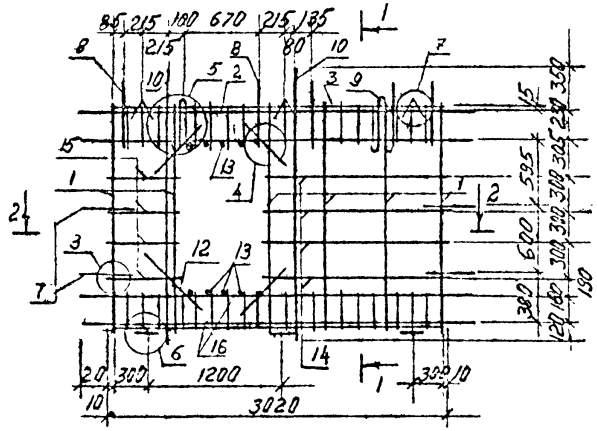

Обозначение	Наименование	Рис.	А мм	Масса кг
I.090.I-6СП.3 С00300	КПП33.20-СП	I		76,70
-0I	КПП33.20.I0-СП	2		
-02	КПП33.20.I3-СП	3	I60	
-03	КПП33.20.I5-СП		360	
-04	КПП33.20.09-СП	4	8I0	76,69
-05	КПП33.20.I2-СП		IIIO	
-06	КПП33.20.I4-СП		I3I0	
-07	КПП33.20.09-СП9	4	8I0	9I,83
-08	КПП33.20.I2-СП9		IIIO	
-09	КПП33.20.I4-СП9		I3I0	
-I0	КПП27.20-СП	5	-	65,32
-II	КПП27.20.I0-СП	6	760	
-I2	КПП27.20.I3-СП		I060	
-I3	КПП27.20.09-СП	7	8I0	
-I4	КПП27.20.I2-СП		IIIO	
-I5	КПП27.20.I4-СП		I3I0	
-I6	КПП27.20.09-СП9	7	8I0	77,94
-I7	КПП27.20.I2-СП9		IIIO	
-I8	КПП27.20.I4-СП9		I3I0	

Н.контр.	Горбенко		09.87
Нач.отд.	Янбулатов		09.87
Гл.спец.	Каримова		09.87
ГИП.	Ташпулатов		09.87
Рук.гр.	Абаева		09.87
разраб.	Абаева		09.87

I.090.I-6СП.3 000300СБ

Каркас пространственный КПП33.20, КПП27.20

Стадия	Масса	Масштаб
Р	см. табл.	
Лист I	Листов 2	

ТашЗНИИЭП

Инв. № подл. | Подпись и дата | Взам. инв. №

Формат А3

Рис 3

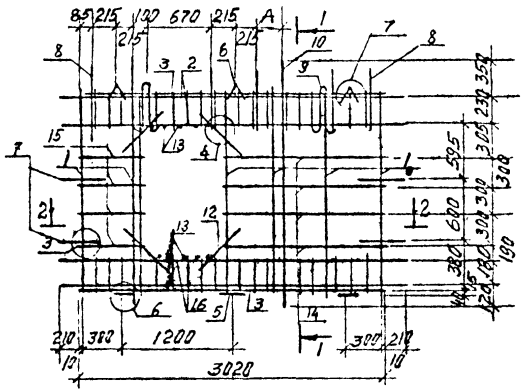

Рис 5

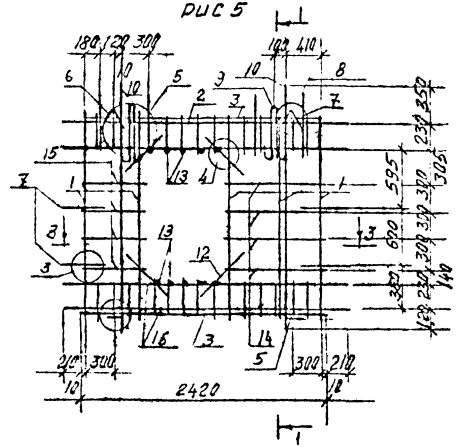

Рис 6

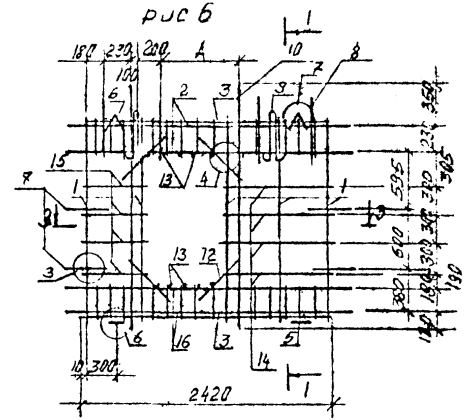

Рис 4

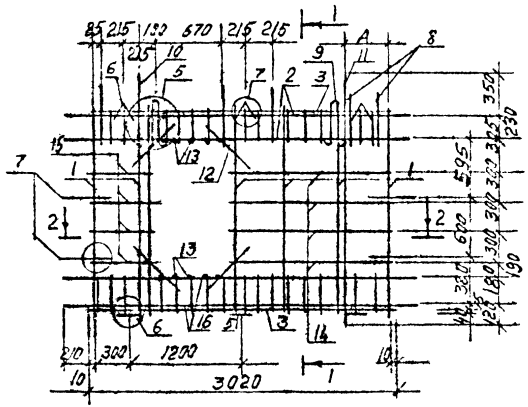

Рис 7

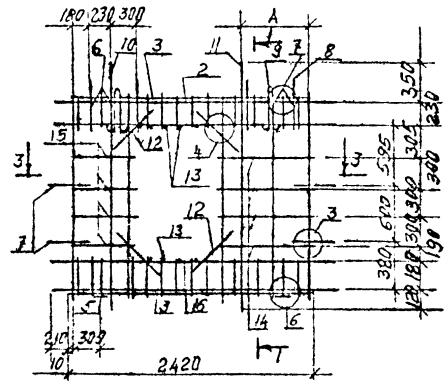

3-3

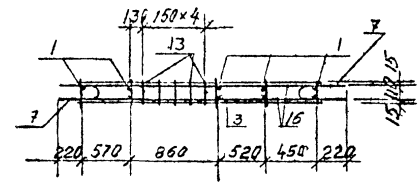

Примечание

1. Сечение I-I, 2-2 см. лист I

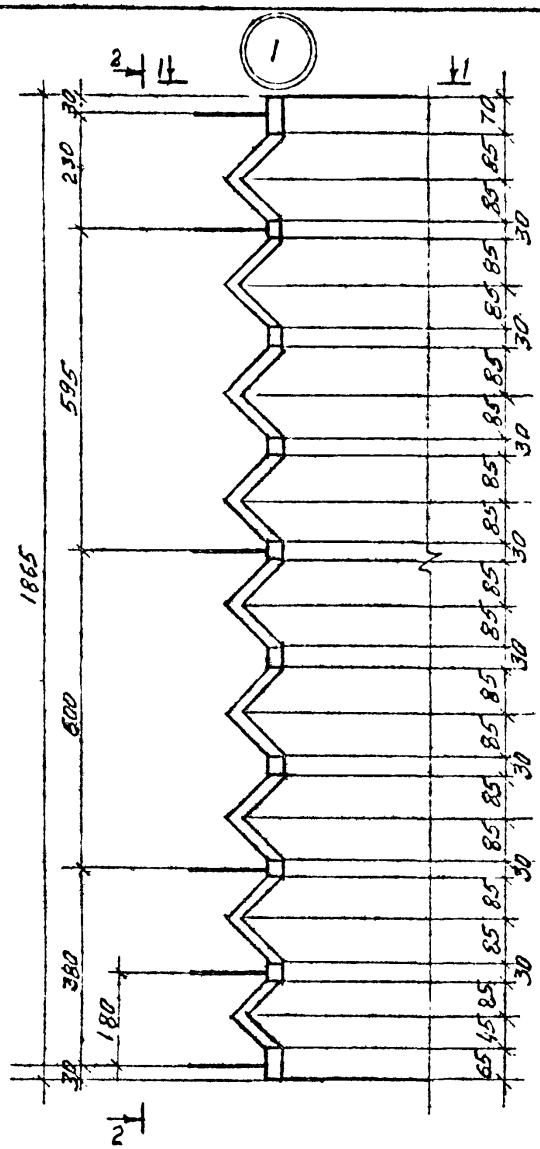
1
2
2
1865
230
595
600
380
180
30
70
85
30
30
30

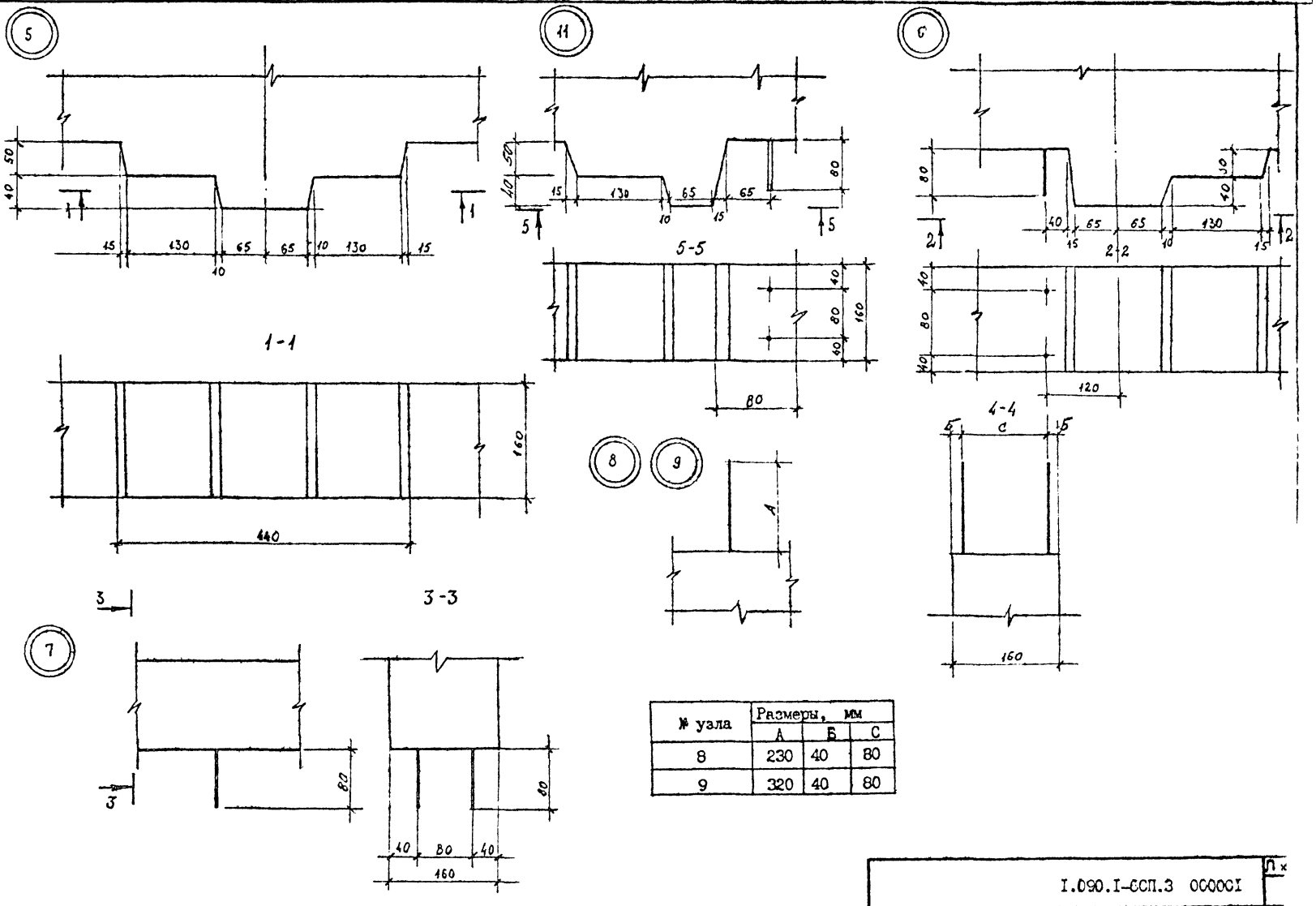

№ узла	Размеры, мм		
	А	Б	С
8	230	40	80
9	320	40	80

Инв. № подл. | Подпись и дата | Взам. инв. №

Формат А3

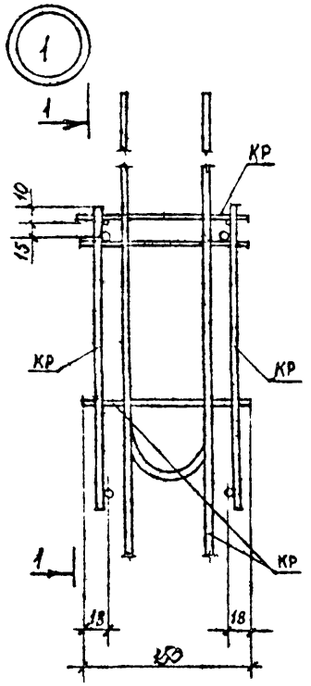

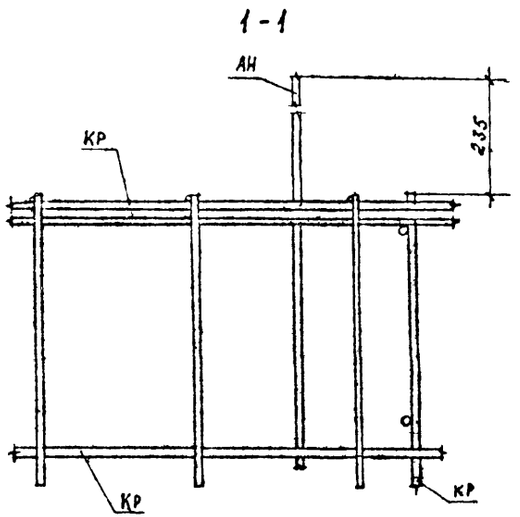

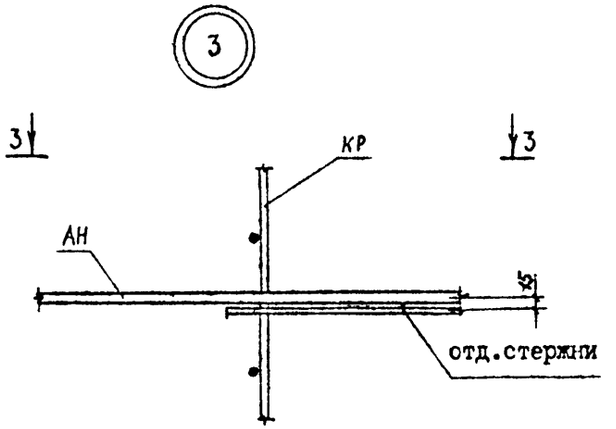

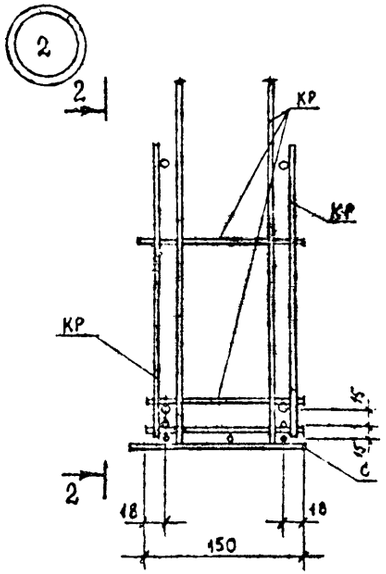

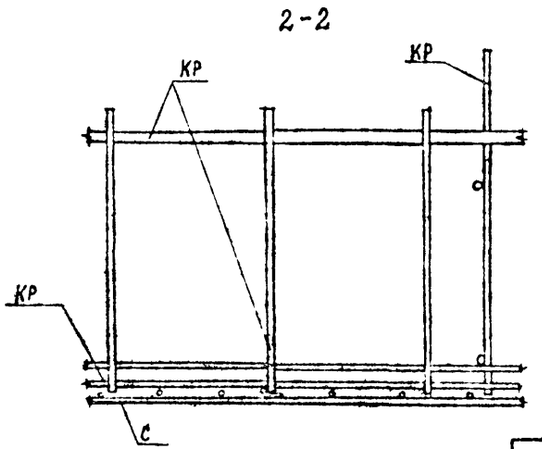

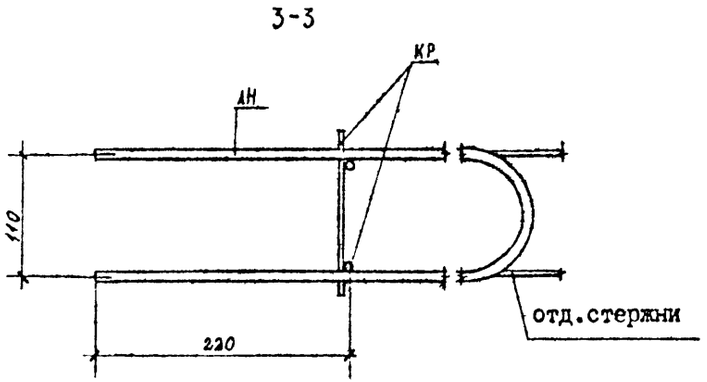

				I.090.I-6СП.3 000002
Н.контр.	Горбенко		09.87	
Нач.отд	Янбулатов		09.87	Узлы арматурные
Гл.спец	Каримова		09.87	Стадия: Р; Лист: I; Листов: 2
ГИП.	Ташпулатов		09.87	ТашЗНИИЭП
Рук гр.	Абаева		09.87	
Инж.	Дмитриева		09.87	

Инв. № подл. | Подпись и дата | Взам. инв. №

Формат А3

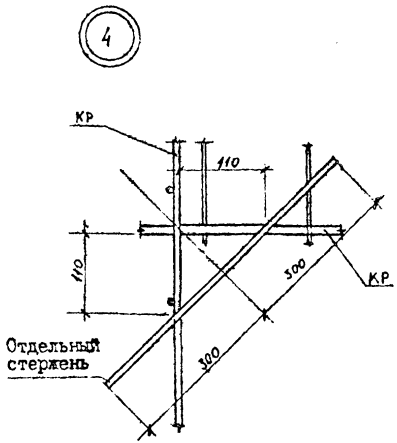

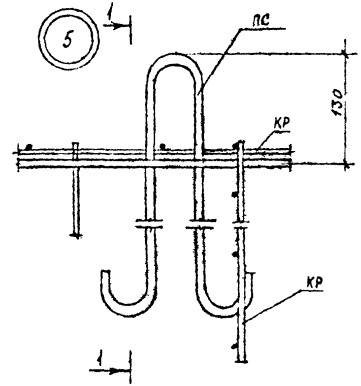

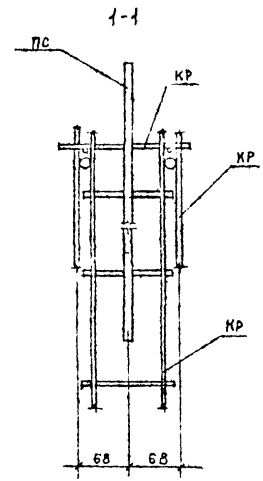

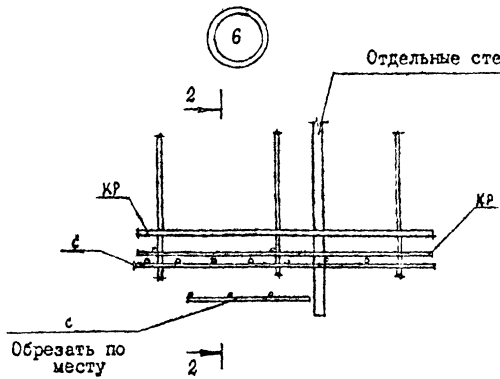

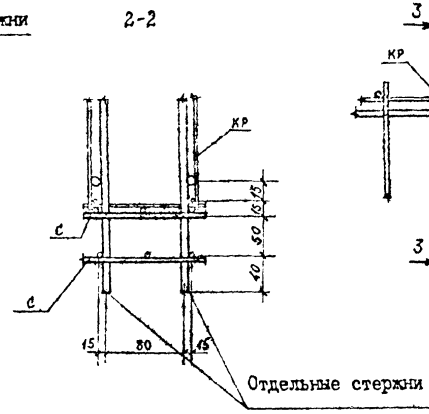

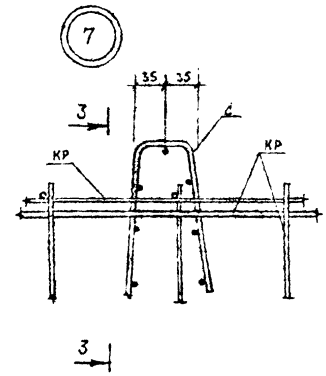

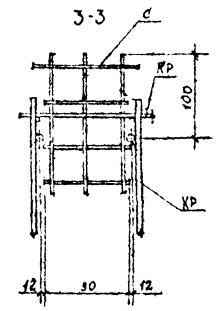

Инв. № подл. | Подпись и дата | Взам. инв. №

Рис. 1

ГОСТ 14098-85-КI-Кт

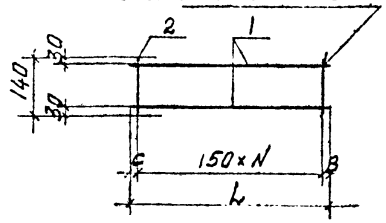

Рис. 3

ГОСТ 14098-85-КI-Кт

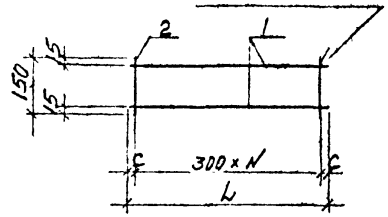

Рис. 2

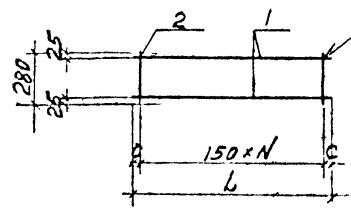

Рис. 4

ГОСТ 14098-85-КI-Кт2

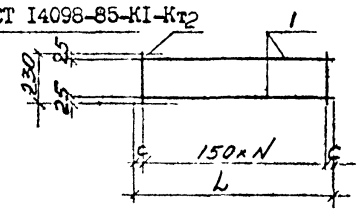

Обозначение	Марка	Рис	Размеры, мм.				Масса, кг.
			L	B	C	N	
I.090.I-6СП.3 0I00	КРI	I	I855	35	20	I2	0,98
-0I	КР2	2	2640		220	I6	I0,0I
-02	КР3	3	2420		I0	8	0,86
-03	КР4	.2	3440		220	20	I2,I2
-04	КР5	3	3020		I0	I0	I,06
-05	КРI0	4	3440		220	20	II,9I
-06	КРII		2840		220	I6	9,8I

Н.контр	Горбенко		09.87
Нач.отд.	Янбулатов		09.87
Гл.спец	Каримова		09.87
ГИП.	Ташпулатов		09.87
Рук.гр.	Абаева		09.87
разраб	Абаева		09.87

I.090.I-6СП.3 0I00СБ

Каркас плоский КРI ... КР5, КРI0, КРII. Сборочный чертеж.

Стадия	Масса	Масштаб
Р	см. табл	
Лист	Листов I	

ТашЗНИИЭП

Инв. № подл. | Подпись и дата | Взам. инв. №

Формат А4

Обозначение	Наименование	Кол. на испол. I.090.I-6СП.3 0I00							Приме-чание
		-	0I	02	03	04	05	06	
	Документация								
I.090.I-6СП.3 0I00СБ	Сборочный чертеж								
	Детали								
	ГОСТ 5781-82*								
I.090.I-6СП.3 0I0I	⌀6AI L = 230						2I	I7	0,05
0I02	L = 280				2I				0,06
0I03	L =I855	2							0,4I
0I04	L =3440				2		2		5,43
0I05	L =2840							2	4,48
	ГОСТ 6727-80*								
0I06	⌀4BpI L = I40	I3							0,0I
0I07	⌀5BpI L =3020					2			0,42
0I08	L =2420			2					0,34
0I09	L = I50			9		II			0,02

Поз.	Зона	Формат
I		А4
2		
I		
2		

Н.контр	Горбенко		09.87
Нач.отд.	Янбулатов		09.87
Гл.спец	Каримова		09.87
ГИП.	Ташпулатов		09.87
Рук.гр.	Абаева		09.87
разраб	Абаева		09.87

I.090.I-6СП.3 0I00

Каркас плоский КРI ... КР5, КРI0, КРII.

Стадия	Лист	Листов
Р		I

ТашЗНИИЭП

Инв. № подл. | Подпись и дата | Взам. инв. №

Формат А4

Рис. I

ГОСТ I4098-85-КI-Кт

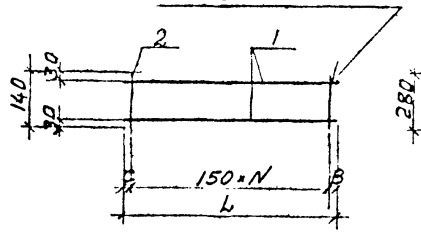

Рис. 2

ГОСТ I4098-85-КI-Кт

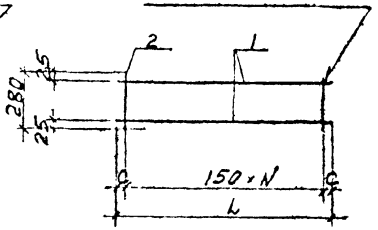

Рис.3

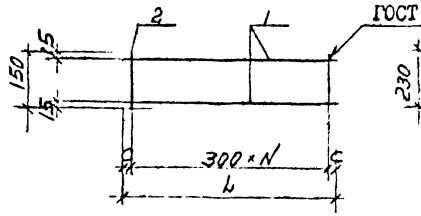

Рис.4

ГОСТ I4098-85-КI-Кт

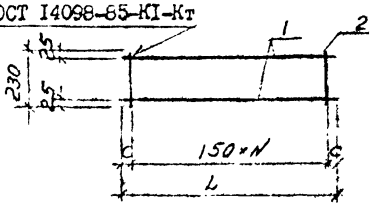

Обозначение	Марка	Рис.	Размеры, мм.				Масса, кг.
			L	B	C	N	
I.090.I-6СП.3 0200	КР6	I	I655	35	20	I2	2,24
-0I	КР7	2	5840	—	220	36	20,66
-02	КР8	3	5420	—	I0	I8	I,64
-03	КР9	4	5840	—	220	36	20,29

			I.090.I-6СП.3 0200СБ
Н.контр	Горбенко		09.87
Нач.отд.	Янбулатов		09.87
Гл.спец	Каримова		09.87
ГИП.	Ташпулатов		09.87
Рук.гр.	Абаева		09.87
разраб	Абаева		09.87

Каркас плоский КР6 ... КР9 Сборочный чертеж.

Стадия	Масса	Масштаб
Р	см. табл.	
Лист	Листов I	

ТашЗНИИЭП

Инв. № подл. | Подпись и дата | Взам. инв. №

Формат А4

Поз.	Обозначение	Наименование	Кол. на испол. I.090.I-6СП.3 0200			Приме-чание
			-	0I	02	03	
	I.090.I-6СП.3 0200СБ	Документация Сборочный чертеж					
		Детали					
		ГОСТ 578I-82*					
Бч 2	I.090.I-6СП.3 020I	⌀6AI L = 230			37		0,05
	0202	L = 280		37			0,06
	0203	⌀8AI L = I40	I3				0,06
I	0204	L =I855	2				0,73
	0205	⌀I6AIII L =5840		2	2		9,22
		ГОСТ 6727-80*					
Бч 2	0206	⌀5BpI L = I50		I9			0,02
I	0207	L =5420		2			0,73

			I.090.I-6СП.3 0200
Н.контр	Горбенко		09.87
Нач.отд.	Янбулатов		09.87
Гл.спец	Каримова		09.87
ГИП.	Ташпулатов		09.87
Рук.гр.	Абаева		09.87
разраб	Абаева		09.87

Каркас плоский КР6 ... КР9 Сборочный чертеж

Стадия	Лист	Листов
Р		I

ТашЗНИИЭП

Инв. № подл. | Подпись и дата | Взам. инв. №

Формат А4

Рис. I

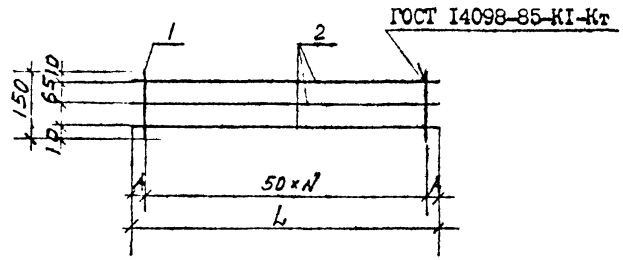

Рис. 2

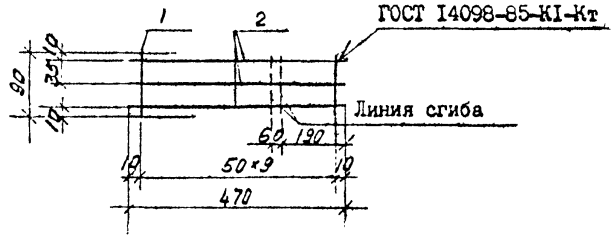

Обозначение	Марка	Рис	Размеры, мм				Масса, кг.
			L	A	C	N	
I.090.I-6СП.3 0300	СI	I	2420	I0		48	0,88
-0I	С2		400	25		7	0,I4
-02	С3	2	-	-		-	0,I7
-03	С4	I	3020	I0		60	I,07
-04	С5		5420	I0		I08	I,93

				I.090.I-6СП.3 0300СБ
Н.контр.	Горбенко		09.87	Сетка СI ... С5 Сборочный чертеж.
Нач.отд.	Янбулатов		09.87	Стадия: Р; Масса: см. табл.; Масштаб:
Гл.спец.	Каримова		09.87	Лист; Листов I
ГИП.	Ташпулатов		09.87	ТашЗНИИЭП
Рук.гр.	Абаева		09.87	
разраб	Абаева		09.87	

Инв. № подл. | Подпись и дата | Взам. инв. №

Формат А4

Обозначение		Наименование	Кол. на испол. I.090.I-6СП.3 0300				Примечание
			-	0I	02	03	04	
		Документация						
I.090.I-6СП.3 0300СБ		Сборочный чертеж						
		Детали						
		ГОСТ 6727-80*						
I	I.090.I-6СП.3 030I	⌀3ВрI L = 90		49	8	I0	6I	0,0I
	0302	L = I50					I09	0,0I
2	I.090.I-6СП.3 0303	L = 400			3			0,02
	0304	L = 470				3		0,024
	0305	L =2420		3				0,I3
	0306	L =3020					3	0,I5
	0307	L =5420					3	0,28

			I.090.I-6СП.3 0300
Н.контр.	Горбенко		09.87
Нач.отд.	Янбулатов		09.87
Гл.спец.	Каримова		09.87
ГИП.	Ташпулатов		09.87
Рук.гр.	Абаева		09.87
разраб	Абаева		09.87

Сетка СI ... С5.

Стадия: Р; Лист; Листов I

ТашЗНИИЭП

Инв. № подл. | Подпись и дата | Взам. инв. №

Формат А4

Рис. I

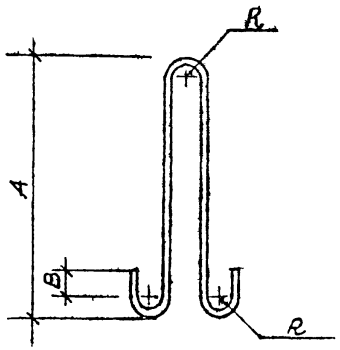

Обозначение	Марка	Сечение	Размеры, мм				Масса, кг
			A	B	R	L	
I.090.I-6СП.3 0400	ПС I	⌀I2Ас-П	460	30	20	I200	I,07
-0I	ПС 2	⌀I4Ас-П	590	50	30	I500	I,8I
-02	ПС 3	⌀I8Ас-П	650	50	30	I730	3,46
-03	ПС 4	⌀I6Ас-П	680	50	30	I650	2,60

Инв.№подл. | Подпись и дата | Взам.инв.№

I.090.I-6СП.3 0400

Петля строповочная	Стадия	Масса	Масштаб
	Р	см. табл.	
	Лист	Листов I	
ГОСТ 578I-82*	ТашЗНИИЭП		

Н.контр. Горбенко 09.87
Нач.отд. Якубжанов 09.87
Гл.спец. Каримова 09.87
ГИП Ташпулатов 09.87
Рук.гр. Абаева 09.87
Разраб. Абаева 09.87

Формат А4

Рис. 2

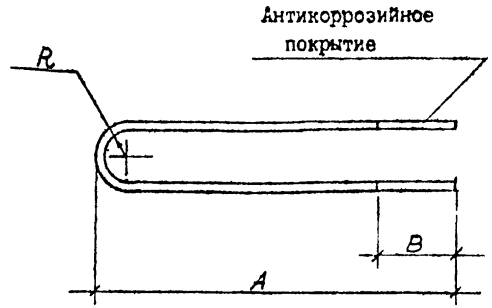

Обозначение	Марка	Сечения	Размеры, мм				Масса, кг
			A	B	R	L	
I.090.I-6СП.3 0500	АН I	⌀I0AI	530	70	60	II30	0,70
-0I	АН 2	⌀ 8AI	460	230	44	980	0,39

Инв.№подл. | Подпись и дата | Взам.инв.№

I.090.I-6СП.3 0500

Стержень гнутый	Стадия	Масса	Масштаб
	Р	см. табл	
	Лист	Листов I	
ГОСТ 578I-82*	ТашЗНИИЭП		

Н.контр Горбенко 09.87
Ч.отд Якубжанов 09.87
Гл.спец Каримова 09.87
Гип Ташпулато 09.87
Рук.гр. Абаева 09.87
Разраб. Абаева 09.87

Формат А4

Марка элемента	Изделие арматурное. Арматура класса																Общий расход стали, кг.
	А-III ГОСТ5781-82*			Ас-II ГОСТ 5781-82*					А-I ГОСТ5781-82*				Вр-I ГОСТ6727-80*				
	⌀12	⌀16	Итого	⌀12	⌀14	⌀16	⌀18	Итого	⌀6	⌀8	⌀10	Итого	⌀3	⌀4	⌀5	Итого	
ПВЦ57.20-Т-СП	8,04	73,76	81,80				6,92	6,92	17,08	3,12	2,8	23,0	3,17	1,6	9,68	14,45	126,17
ПВЦ57.20.10-Т-СП ПВЦ57.20.13-Т-СП ПВЦ57.20.15-Т-СП	12,06	73,76	85,82				6,92	6,92	17,08	3,12	2,8	23,0	3,17	1,6	9,68	14,45	130,19
ПВЦ57.20.10-Т-СП9 ПВЦ57.20.13-Т-СП9 ПВЦ57.20.15-Т-СП9	8,04	80,90	88,94				6,92	6,92	8,88	42,64	2,8	54,32	3,17	-	3,68	6,85	157,03
ПВЦ33.20-Т-СП	8,04	43,44	51,48		3,62			3,62	9,96	1,56	2,8	14,32	2,0	0,96	5,48	8,44	77,86
ПВЦ33.20.10-Т-СП ПВЦ33.20.13-Т-СП ПВЦ33.20.15-Т-СП ПВЦ33.20.09-Т-СП ПВЦ33.20.12-Т-СП ПВЦ33.20.14-Т-СП	8,04	43,44	51,48		3,62			3,62	9,96	1,95	2,8	14,71	2,0	0,96	5,48	8,44	78,25
ПВЦ33.20.09-Т-СП9 ПВЦ33.20.12-Т-СП9 ПВЦ33.20.14-Т-СП9	4,02	50,58	54,60		3,62			3,62	5,04	24,91	2,8	32,75	2,0		2,12	4,12	95,09
ПВЦ27.20-Т-СП ПВЦ27.20.10-Т-СП ПВЦ27.20.13-Т-СП ПВЦ27.20.09-Т-СП ПВЦ27.20.12-Т-СП ПВЦ27.20.14-Т-СП	8,04	35,84	43,88	2,14			2,14	8,30	1,56	2,80	12,66	1,50	0,80	4,44	6,74	65,42	

Н.контр	Горбенко		09.87
Нач.отд	Янбулатов		09.87
Гл.спец.	Каримова		09.87
ГИП.	Ташпулатов		09.87
Рук.гр.	Авдеева		09.87
разраб.	Абаева		09.87

I.090.I-6СП.3 000000РС

Ведомость расхода стали

Стадия	Лист	Листов
Р	I	3

ТашЗНИИЭП

Инв. № подл. | Подпись и дата | Взам. инв. N

Формат А3

Марка элемента	Изделие арматурное																Общий расход стали, кг
	Арматура класса																
	А-III			Ас-II					А-I				Вр-I				
	ГОСТ5781-82*			ГОСТ5781-82*					ГОСТ5781-82*				ГОСТ6727-80*				
	⌀12	⌀16	Итого	⌀12	⌀14	⌀16	⌀18	Итого	⌀6	⌀8	⌀10	Итого	⌀3	⌀4	⌀5	Итого	
ПВЦ27.20.07- Т-СП9	4,02	42,98	47,0	2,14				2,14	4,20	20,44	2,80	27,44	1,5		1,72	3,22	79,80
ПВЦ27.20.09-Т-СП9 ПВЦ27.20.12-Т-СП9 ПВЦ27.20.14-Т-СП9	4,02	42,98	47,0	2,14				2,14	4,2	20,44	2,80	27,44	1,5		1,72	3,22	79,80
ПВЦ57.20-1Т-СП	8,04	73,76	81,80			5,20		5,20	17,08	3,12	2,80	23,0	3,17	1,60	9,50	14,27	124,27
ПВЦ57.20.10-1Т-СП ПВЦ57.20.13-1Т-СП ПВЦ57.20.15-1Т-СП	12,06	73,76	85,82			5,20		5,20	17,08	3,12	2,80	23,0	3,17	1,60	9,50	14,27	128,29
ПВЦ57.20.10-1Т-СП9 ПВЦ57.20.13-1Т-СП9 ПВЦ57.20.15-1Т-СП9	8,04	80,90	88,94			5,20		5,20	8,88	34,64	2,80	46,32	3,17		6,27	9,44	149,90
ПВЦ33.20-1Т-СП	8,04	43,44	51,48	2,14				2,14	9,96	1,56	2,8	14,32	2,0	0,96	5,40	8,36	76,30
ПВЦ33.20.10-1Т-СП ПВЦ33.20.13-1Т-СП ПВЦ33.20.15-1Т-СП ПВЦ33.20.09-1Т-СП ПВЦ33.20.12-1Т-СП ПВЦ33.20.14-1Т-СП	8,04	43,44	51,48	2,14				2,14	9,96	1,95	2,80	14,71	2,0	0,96	5,40	8,36	76,69
ПВЦ33.20.09-1Т-СП9 ПВЦ33.20.12-1Т-СП9 ПВЦ33.20.14-1Т-СП9	4,02	50,58	54,60	2,14				2,14	5,04	22,27	2,80	30,11	2,0		2,98	4,98	91,83

Инв. № подл. | Подпись и дата | Взам. инв. №

Марка элемента	Изделие арматурное. Арматура класса																Общий расход стали, кг
	А-III ГОСТ5781-82*			Ас-II ГОСТ5781-82*					А-I ГОСТ5781-82*				Вр-I ГОСТ6727-80*				
	⌀12	⌀16	Итого	⌀12	⌀14	⌀16	⌀18	Итого	⌀6	⌀8	⌀10	Итого	⌀3	⌀4	⌀5	Итого	
ПВ127.20-1Т-СП ПВ127.20.10-1Т-СП ПВ127.20.13-1Т-СП ПВ127.20.09-1Т-СП ПВ127.20.12-1Т-СП ПВ127.20.14-1Т-СП	8,04	35,84	43,88	2,14				2,14	8,30	1,56	2,80	12,66	1,50	0,80	3,70	6,64	65,32
ПВ127.20.09-1Т-СП9 ПВ127.20.12-1Т-СП9	4,02	42,98	47,00	2,12				2,12	4,20	17,72	2,80	24,27	1,50		2,58	4,08	77,94

Инв. № | Подпись и дата | Взам. инв. №

gost.e-ecolog.ru