ТИПОВЫЕ КОНСТРУКЦИИ, ИЗДЕЛИЯ И УЗЛЫ ЗДАНИЙ И СООРУЖЕНИЙ

СЕРИЯ 1.090.1-6 СП

СБОРНЫЕ ЖЕЛЕЗОБЕТОННЫЕ КОНСТРУКЦИИ МЕЖВИДОВОГО ПРИМЕНЕНИЯ ДЛЯ КРУПНОПАНЕЛЬНЫХ ОБЩЕСТВЕННЫХ ЗДАНИЙ И ВСПОМОГАТЕЛЬНЫХ ЗДАНИЙ ПРОМЫШЛЕННЫХ ПРЕДПРИЯТИЙ

С ВЫСОТОЙ ЭТАЖА 3,3 м

ДЛЯ СТРОИТЕЛЬСТВА В РАЙОНАХ СРЕДНЕЙ АЗИИ СЕЙСМИЧНОСТЬЮ 7, 8 И 9 БАЛЛОВ НА ПРОСАДОЧНЫХ ГРУНТАХ

ВЫПУСК 2

ПАНЕЛИ НАРУЖНЫХ СТЕН НУЛЕВОГО ЦИКЛА ОДНОСЛОЙНЫЕ ДЛЯ ВАРИАНТА С МОНОЛИТНЫМИ ФУНДАМЕНТАМИ

РАБОЧИЕ ЧЕРТЕЖИ

gost.e-ecolog.ru

ТИПОВЫЕ КОНСТРУКЦИИ, ИЗДЕЛИЯ И УЗЛЫ ЗДАНИЙ И СООРУЖЕНИЙ

СЕРИЯ 1.090.1-6 СП

СБОРНЫЕ ЖЕЛЕЗОБЕТОННЫЕ КОНСТРУКЦИИ МЕЖВИДОВОГО ПРИМЕНЕНИЯ ДЛЯ КРУПНОПАНЕЛЬНЫХ ОБЩЕСТВЕННЫХ ЗДАНИЙ И ВСПОМОГАТЕЛЬНЫХ ЗДАНИЙ ПРОМЫШЛЕННЫХ ПРЕДПРИЯТИЙ С ВЫСОТОЙ ЭТАЖА 3,3 м ДЛЯ СТРОИТЕЛЬСТВА В РАЙОНАХ СРЕДНЕЙ АЗИИ СЕЙСМИЧНОСТЬЮ 7, 8 И 9 БАЛЛОВ НА ПРОСАДОЧНЫХ ГРУНТАХ

ВЫПУСК 2

ПАНЕЛИ НАРУЖНЫХ СТЕН НУЛЕВОГО ЦИКЛА ОДНОСЛОЙНЫЕ ДЛЯ ВАРИАНТА С МОНОЛИТНЫМИ ФУНДАМЕНТАМИ

РАБОЧИЕ ЧЕРТЕЖИ

Разработан институтом Ташзниизп

Главный инженер института Л.А.Мухамедшин

Главный инженер проекта Э.К.Ташпулатов

Утверждены и введены в действие Госгражданстроем приказ № 22 от 25.01.88 г.

Обозначение	Наименование	Стр.
I.090.I-6СП.2 000000	Содержание	2÷5
I.090.I-6СП.2 000000ТО	Техническое описание	6.7
	Панель цокольная	
	ПСЦ 30, ПСЦ 36 ПСЦ 60, ПСЦ 72.	
I.090.I-6СП.2 0I0000	ПСЦ 30.2I.2,5-П-СП.I	
-0I	ПСЦ 30.2I.3,0-П-СП.I	
-02	ПСЦ 30.2I.2,5-П-СП.I.I	
-03	ПСЦ 30.2I.3,0-П-СП.I.I	
-04	ПСЦ 36.2I.2,5-П-СП.I	
-05	ПСЦ 36.2I.3,0-П-СП.I	
-06	ПСЦ 60.2I.2,5-П-СП.I	
-07	ПСЦ 60.2I.3,0-П-СП.I	
-08	ПСЦ 72.2I.2,5-П-СП.I	
-09	ПСЦ 72.2I.3,0-П-СП.I	8
	Панель цокольная	
	ПСЦ 30, ПСЦ 36, ПСЦ 60, ПСЦ 72.	
I.090.I-6СП.2 0I0000СВ	ПСЦ 30.2I.2,5-П-СП.I	
-0I	ПСЦ 30.2I.3,0-П-СП.I	
-02	ПСЦ 30.2I.2,5-П-СП.I	
-03	ПСЦ 30.2I.3,0-П-СП.I	
-04	ПСЦ 36.2I.2,5-П-СП.I	
-05	ПСЦ 36.2I.3,0-П-СП.I	
-06	ПСЦ 60.2I.2,5-П-СП.I	
-07	ПСЦ 60.2I.3,0-П-СП.I	
-08	ПСЦ 72.2I.2,5-П-СП.I	
-09	ПСЦ 72.2I.3,0-П-СП.I	
	Сборочный чертеж	9

Обозначение	Наименование	Стр.
	Панель цокольная	
	IПСЦ 30, IПСЦ 36, IПСЦ 60,IПСЦ 72.	
I.090.I-6СП.2 020000	IПСЦ 30.2I.2,5-П-СП.I	
-0I	IПСЦ 30.2I.3,0-П-СП.I	
-02	IПСЦ 36.2I.2,5-П-СП.I	
-03	IПСЦ 36.2I.3,0-П-СП.I	
-04	IПСЦ 60.2I.2,5-П-СП.I	
-05	IПСЦ 60.2I.3,0-П-СП.I	
-06	IПСЦ 72.2I.2,5-П-СП.I	
-07	IПСЦ 72.2I.3,0-П-СП.I	I0
	Панель цокольная	
	IПСЦ 30, IПСЦ 36, IПСЦ 60, IПСЦ 72.	
I.090.I-6СП.2 020000СВ	IПСЦ 30.2I.2,5-П-СП.I	
-0I	IПСЦ 30.2I.3,0-П-СП.I	
-02	IПСЦ 36.2I.2,5-П-СП.I	
-03	IПСЦ 36.2I.3,0-П-СП.I	
-04	IПСЦ 60.2I.2,5-П-СП.I	
-05	IПСЦ 60.2I.3,0-П-СП.I	
-06	IПСЦ 72.2I.2,5-П-СП.I	
-07	IПСЦ 72.2I.3,0-П-СП.I	
	Сборочный чертеж	II
	Панель цокольная	
	IПСЦ 32, IПСЦ 38, IПСЦ 62,	
	2ПСЦ 32, 2ПСЦ 38, 2ПСЦ 62.	
I.090.I-6СП.2 030000	IПСЦ 32.2I.2,5-П-СП.I	
-0I	IПСЦ 32.2I.3,0-П-СП.I	

Взам. инв. №

Подпись и дата

Инв. № подл.

Н.контр.	Горбенко		09.84
Нач.отд	Янбухлатов		09.84
Гл.спец	Каримова		09.84
ГИП	Ташпулатов		09.84
Рук.гр.	Абаева		09.84
Вед.инж	Шарова		09.84

I.090.I-6СП.2 000000

Содержание

Стадия	Лист	Листов
Р	I	4

ТашЗНИИЭП

Формат А3

Обозначение	Наименование	Стр.
-02	1ПСЦ 38.21.2,5-П-СП.1	
-03	1ПСЦ 38.21.3,0-П-СП.1	
-04	1ПСЦ 62.21.2,5-П-СП.1	
-05	1ПСЦ 62.21.3,0-П-СП.1	
-06	2ПСЦ 32.21.2,5-П-СП.1	
-07	2ПСЦ 32.21.3,0-П-СП.1	
-08	2ПСЦ 38.21.2,5-П-СП.1	
-09	2ПСЦ 38.21.3,0-П-СП.1	
-10	2ПСЦ 62.21.2,5-П-СП.1	
-11	2ПСЦ 62.21.3,0-П-СП.1	12/3
	Панель цокольная	
	1ПСЦ 32, 1ПСЦ 38, 1ПСЦ 62,	
	2ПСЦ 32, 2ПСЦ 38, 2ПСЦ 62.	
I.090.I-6СП.2 030000СБ	1ПСЦ 32.21.2,5-П-СП.1	
-01	1ПСЦ 32.21.3,0-П-СП.1	
-02	1ПСЦ 38.21.2,5-П-СП.1	
-03	1ПСЦ 38.21.3,0-П-СП.1	
-04	1ПСЦ 62.21.2,5-П-СП.1	
-05	1ПСЦ 62.21.3,0-П-СП.1	
-06	2ПСЦ 32.21.2,5-П-СП.1	
-07	2ПСЦ 32.21.3,0-П-СП.1	
-08	2ПСЦ 38.21.2,5-П-СП.1	
-09	2ПСЦ 38.21.3,0-П-СП.1	
-10	2ПСЦ 62.21.2,5-П-СП.1	
-11	2ПСЦ 62.21.3,0-П-СП.1	
	Сборочный чертеж	14
	Панель цокольная	
	2ПСЦ 30, 2ПСЦ 36, 2ПСЦ 60, 2ПСЦ 72.	
I.090.I-6СП.2 040000	2ПСЦ 30.21.2,5-П-СП.1	

Обозначение	Наименование	Стр.
-01	2ПСЦ 30.21.3,0-П-СП.1	
-02	2ПСЦ 36.21.2,5-П-СП.1	
-03	2ПСЦ 36.21.3,0-П-СП.1	
-04	2ПСЦ 60.21.2,5-П-СП.1	
-05	2ПСЦ 60.21.3,0-П-СП.1	
-06	2ПСЦ 72.21.2,5-П-СП.1	
-07	2ПСЦ 72.21.3,0-П-СП.1	15
	Панель цокольная	
	2ПСЦ 30, 2ПСЦ 36, 2ПСЦ 60, 2ПСЦ 72.	
I.090.I-6СП.2 040000СБ	2ПСЦ 30.21.2,5-П-СП.1	
-01	2ПСЦ 30.21.3,0-П-СП.1	
-02	2ПСЦ 36.21.2,5-П-СП.1	
-03	2ПСЦ 36.21.3,0-П-СП.1	
-04	2ПСЦ 60.21.2,5-П-СП.1	
-05	2ПСЦ 60.21.3,0-П-СП.1	
-06	2ПСЦ 72.21.2,5-П-СП.1	
-07	2ПСЦ 72.21.3,0-П-СП.1	
	Сборочный чертеж	16
	Каркас пространственный	
	КПЦ 30, КПЦ 36, КПЦ 60, КПЦ 72.	
I.090.I-6СП.2 000100	КПЦ 30.21.2,5-СП.1	
-01	КПЦ 30.21.3,0-СП.1	
-02	КПЦ 30.21.2,5-СП.1.1	
-03	КПЦ 30.21.3.0-СП.1.1	
-04	КПЦ 36.21.2,5-СП.1	
-05	КПЦ 36.21.3,0-СП.1	
-06	КПЦ 60.21.2,5-СП.1	
-07	КПЦ 60.21.3,0-СП.1	
-08	КПЦ 72.21.2,5-СП.1	

Инв. № подл. | Подпись и дата | Взам. инв. №

Формат А3

Обозначение	Наименование	Стр.
-09	КПЦ 72.2I.3,0-СП.I	I7/8
	Каркас пространственный	
	КПЦ 30, КПЦ 36, КПЦ 60, КПЦ 72.	
I.090.I-6СП.2 000I00СБ	КПЦ 30.2I.2,5-СП.I	
-0I	КПЦ 30.2I.3,0-СП.I	
-02	КПЦ 30.2I.2,5-СП.I.I	
-03	КПЦ 30,2I.3,0-СП.I.I	
-04	КПЦ 36.2I.2,5-СП.I	
-05	КПЦ 36.2I.3,0-СП.I	
-06	КПЦ 60.2I.2,5-СП.I	
-07	КПЦ 60.2I.3,0-СП.I	
-08	КПЦ 72.2I.2,5-СП.I	
-09	КПЦ 72.2I.3,0-СП.I	
	Сборочный чертеж	I9,20
	Каркас пространственный	
	IКПЦ 32,IКПЦ 38, IКПЦ 62.	
I.090.I-6СП.2 000200	IКПЦ 32.2I.2,5-СП.I	
-0I	IКПЦ 32.2I.3,0-СП.I	
-02	IКПЦ 38.2I.2,5-СП.I	
-03	IКПЦ 38.2I.3,0-СП.I	
-04	IКПЦ 62.2I.2,5-СП.I	
-05	IКПЦ 62.2I.3,0-СП.I	2I/22
	Каркас пространственный	
	IКПЦ 32, IКПЦ 38, IКПЦ 62.	
I.090.I-6СП.2 000200СБ	IКПЦ 32.2I.2,5-СП.I	
-0I	IКПЦ 32.2I.3,0-СП.I	
-02	IКПЦ 38.2I.2,5-СП.I	
-03	IКПЦ 38.2I.3,0-СП.I	
-04	IКПЦ 62.2I.2,5-СП.I	
-05	IКПЦ 62.2I.3,0-СП.I	
	Сборочный чертеж	
	Каркас пространственный	23
	2КПЦ 32, 2КПЦ 38, 2КПЦ 62.	
I.090.I-6СП.2 000300	2КПЦ 32.2I.2,5-СП.I	
-0I	2КПЦ 32.2I.3,0-СП.I	
-02	2КПЦ 38.2I.2,5-СП.I	
-03	2КПЦ 38.2I.3,0-СП.I	
-04	2КПЦ 62.2I.2,5-СП.I	
-05	2КПЦ 62.2I.3,0-СП.I	24,25
	Каркас пространственный	
	2КПЦ 32, 2КПЦ 38, 2КПЦ 62.	
I.090.I-6СП.2 000300СБ	2КПЦ 32.2I.2,5-СП.I	
-0I	2КПЦ 32.2I.3,0-СП.I	
-02	2КПЦ 38.2I.2,5-СП.I	
-03	2КПЦ 38.2I.3,0-СП.I	
-04	2КПЦ 62.2I.2,5-СП.I	
-05	2КПЦ 62.2I.3,0-СП.I	
	Сборочный чертеж	26
	Каркас пространственный	
	2КПЦ 30, 2КПЦ 36.	
I.090.I-6СП.2 000400	2КПЦ 30.2I.2,5-СП.I	
-0I	2КПЦ 30.2I.3,0-СП.I	
-02	2КПЦ 36.2I.2,5-СП.I	
-03	2КПЦ 36.2I.3,0-СП.I	27,28
	Каркас пространственный	
	2КПЦ 30, 2КПЦ 36.	
I.090.I-6СП.2 000400СБ	2КПЦ 30.2I.2,5-СП.I	
-0I	2КПЦ 30.2I.3,0-СП.I	

Инв. № подл. | Подпись и дата | Взам. инв. №

Формат А3

Обозначение	Наименование	Стр.
-02	2КПЦ 36.2I.2,5-СП.I	
-03	2КПЦ 36.2I.3,0-СП.I	
	Сборочный чертеж	29
	Каркас пространственный	
	2КПЦ 60, 2КПЦ 72.	
I.090.I-6СП.2 000500	2КПЦ 60.2I.2,5-СП.I	
-0I	2КПЦ 60.2I.3,0-СП.I	
-02	2КПЦ 72.2I.2,5-СП.I	
-03	2КПЦ 72.2I.3,0-СП.I	30,3I
	Каркас пространственный	
	2КПЦ 60, 2КПЦ 72.	
I.090.I-6СП.2 000500СБ	2КПЦ 60.2I.2,5-СП.I	
-0I	2КПЦ 60.2I.3,0-СП.I	
-02	2КПЦ 72.2I.2,5-СП.I	
-03	2КПЦ 72.2I.3,0-СП.I	
	Сборочный чертеж	32
I.090.I-6СП.2 00000I	Узлы опалубочные	33÷43
I.090.I-6СП.2 000002	Узлы арматурные	44÷48
I.090.I-6СП.2 0I00СБ	Каркас плоский	
	КН1 ... КН5	
	Сборочный чертеж	49
I.090.I-6СП.2 0200СБ	Каркас плоский	
	КН6 ... КН13	
	Сборочный чертеж	50
I.090.I-6СП.2 0300СБ	Каркас плоский	
	КН14 ... КН23	
	Сборочный чертеж	5I

Обозначение	Наименование	Стр.
I.090.I-6СП.2 0400СБ	Сетка	
	СН1 ... СН5	52
	Сборочный чертеж	
I.090.I-6СП.2 0500СБ	Сетка	
	СН6 ... СН13	
	Сборочный чертеж	53
I.090.I-6СП.2 0600СБ	Сетка	
	СН14 ... СН17	
	Сборочный чертеж	54
I.090.I-6СП.2 0700СБ	Петля строповочная	
	П1 , П2.	55
I.090.I-6СП.2 0800СБ	Изделие закладное МН1	
I.090.I-6СП.2 0900	Анкер	
	АН1... АН3	56
I.090.I-6СП.2 I000	Анкер АН4	
I.090.I-6СП.2 II00	Хомут ХМ1	57
I.090.I-6СП.2 000000РС	Ведомость расхода стали	58,59

Инв. № подл. | Подпись и дата | Взам. инв. №

ОБЩАЯ ЧАСТЬ

Выпуск 2. Панели наружных стен нулевого цикла однослойные для варианта с монолитными фундаментами" входят в состав серии I.090.I-6СП "Сборные железобетонные конструкции межвидового применения для строительства в районах сейсмичностью 7,8,9 баллов на просадочных грунтах IIтипа".

Выпуск содержит: пояснительную записку,спецификации, сборочные чертежи, выборку стали панелей наружных стен нулевого цикла; опалубочные узлы; спецификации и сборочные чертежи пространственных каркасов; арматурные узлы; спецификации и сборочные чертежи арматурных и закладных изделий.

Рабочие чертежи панелей наружных стен нулевого цикла разработаны применительно к зданиям с размерами планировочной сетки кратной 600мм. Панели запроектированы в соответствии с требованиями СНиП2.03.01-84 "Бетонные и железобетонные конструкции" Нормы проектирования", ВСН32-77 "Инструкция по проектированию конструкций панельных жилых зданий," ГОСТ11024-84. "Панели из легких бетонов для наружных стен".

Конструкция панелей.

Панели запроектированы из легкого бетона на пористых неорганических заполнителях,класс по прочности на сжатие Б10 , толщиной 250 и 300 мм, высотой 2100мм. В качестве запонителя применен гравий керамзитовый по ГОСТ 9759-83. Морозостойкость бетона должна быть не менее Мрз25. Объемная масса легкого бетона в панелях (в высушенном до постоянной массы состояния) принята 1400 кг/м2.

На вертикальных и горизонтальных гранях панелей предусмотрены бетонные шпонки и арматурные выпуски, обеспечивающие совместную работу с примыкающими конструкциями после заполнения стыков бетоном. На верхних гранях панелей установлены строповочные петли.

Армирование панелей производится сварными пространственными каркасами, которые устанавливаются в формирующее оборудование в собранном виде.

Пространственные каркасы состоят из плоских арматурных каркасов, отдельных стержней, арматурных выпусков, строповочных петель.

Арматурная сталь принята в соответствии со СНиП 2.03.01-84. Для плоских каркасов и отдельных стержней сталь класса А-III по ГОСТ5781-82* и класса Вр-I по ГОСТ6727-80*; для монтажных петель (анкеров)- сталь класса А-I по ГОСТ 5781-82*; для строповочных петель-сталь класса Ас-II марки 10ГТ по ГОСТ 5781-82*; для закладных изделий- сталь класса А-II по ГОСТ5781-82*; для закладных изделий принята полосовая сталь марки ВСт3кп2 по ГОСТ 380-71.

Размеры панелей не должны иметь отклонения от основных проектных размеров, превышающие допуски установленные ГОСТ12504-80. Масса панелей не должна превышать проектную массу более, чем на 7%.

3.Изготовление панелей.

При изготовлении панелей следует руководствоваться указаниями ГОСТ 12504-80. Панели должны изготавливаться в инвентарной заводской оснастке в горизонтальных формах.

Термообработку панелей производить при температуре не выше 70°С, допускается воздействие температуры до 75°С на срок не более 30 минут.

Распалубку панелей производить при достижении бетоном прочности не менее 70% проектной.

Контроль качества панелей при изготовлении должен производится путем систематического кооперационного контроля: прочности бетонных кубов и арматуры; прочности укладки пространственных каркасов; толщин защитных слоев.

Прочность бетона к моменту отпуска изделий с завода, если она не оговорена в проекте, должна быть не менее 70% проектной марки бетона для теплого времени года и 100% для применения в зимних условиях. Для предохранения от коррозии лицевые поверхности закладных деталей должны быть покрыты антикоррозийной обмазкой слоем 0,5 мм.

Приемка панелей ОТК завода-изготовителя и контрольная выборочная проверка потребителем производится в соответствии с ГОСТ 12504-80. При освоении производства панелей и при изменении технологии их изготовления рекомендуется провести испытания панелей и оценку их прочности и трещиностойкости по ГОСТ 8829-85 "Конструкции и изделия железобетонные сборные". Методы испытаний

				I.090.I-6СП.2 000000ТО	
Н.контр.	Горбенко		09.87		
Нач.отд	Янбулатов		09.87		
Гл.спец.	Каримова		09.87	Техническое описание.	Стадия: Р; Лист: I; Листов: 2
ГИП	Ташпулатов		09.87		
Рук.гр	Абаева		09.87		ТашЗНИЭП
Разраб.	Берзон		09.87		

Инв. № подл. | Подпись и дата | Взам. инв. №

Формат А3

и оценки прочности, жесткости и трещеностойкости".

4. Указания по хранению и транспортировке панелей.

Хранение и транспортировка панелей должна выполняться в соответствии с требованиями ГОСТ 11024-84. Подъем панелей производить с применением самобалансирующих траверс, обеспечивающих вертикальное положение панелей, наклон к вертикали допускается не более 15 .

Опирание панелей при хранении и транспортировке должно производиться на специальные прокладки (деревянные, резиновые и т.п.).

5. Маркировка панелей.

Маркировка панелей выполнена в соответствии с ГОСТ 23009-78 "Конструкции и изделия бетонные и железобетонные сборные". Условные обозначения (марки).

Марка содержит обозначение основных характеристик панели и состоит из буквенно-цифровых групп.

Первая группа обозначает:

ПСЦ- панель стеновая цокольная;

Вторая группа цифр(записаны через точку) обозначает габарит панели в дециметрах(длина, высота и толщина).

Следующая группа обозначает вид бетона -П- ботон на пористых заполнителях.

Следующая группа -СП- обозначает сейсмичность района строительства 7, 8, 9 баллов на просадочных грунтах.

Последняя группа - I- обозначает монолитный вариант фундаментов.

6. Изготовление арматурных пространственных каркасов, арматурных и закладных деталей.

Сборка пространственных каркасов выполняется из плоских каркасов, отдельных стержней, петлевых выпусков и закладных деталей при помощи монтажных стержней в кондукторах. Все соединения следует производить сваркой в соответствии с требованиями ГОСТ 10922-75 "Арматурные изделия и закладные детали сварные для железобетонных конструкций. Технические требования и методы испытаний", СН 393-78 "Инструкции по сварке соединений арматуры и закладных деталей железобетонных конструкций". Качество сварки, выполняемой при сборке пространственных каркасов, плоских каркасов и закладных деталей, должно быть не ниже требований, предъявляемых к соединениям с немаркируемой прочностью по ГОСТ 10922-75. При изготовлении закладных деталей следует соблюдать требования ГОСТ 14098-85. "Соединения сварные арматуры и закладных изделий железобетонных конструкций. Типы, конструкция и размеры".

7. Маркировка пространственных каркасов арматурных изделий.

Марки пространственных каркасов имеют буквенно-цифровое обозначение.

Группа букв обозначает:

КПЦ- каркас пространственный цокольный.

Группа цифр(записаны через точку) обозначает габарит каркаса (длину, высоту, толщину) в дециметрах.

Вторая группа обозначает район сейсмичности -СП-, просадочные грунты -П.

Марки арматурных изделий имеют буквенно-цифровые обозначения.

Группа букв обозначает:

КН- каркас плоский наружных стеновых панелей.

СН- сетка наружных стеновых панелей.

ПС- петля строповочная.

АН- анкер.

МН- изделие закладное.

ХМ- хомут.

Группа цифр обозначает порядковый номер изделия.

Инв. № подл.	Подпись и дата	Взам. инв. №

Формат	Зона	Поз.	Обозначение	Наименование	Кол. на исполн. I.090.I-6СП.2 0I0000 –	0I	02	03	04	05	06	07	08	09	Примечание
				Документация											
А3			I.090.I-6СП.2 0I0000СБ	Сборочный чертеж											
А3			I.090.I-6СП.2 000001	Узлы											
А3			I.090.I-6СП.2 000000ТО	Техническое описание											
А3			I.090.I-6СП.2 000000РС	Ведомость расхода стали											
А3			I.090.I-6СП.6 00РМ	Ведомость расхода материалов											
				Сборочные единицы											
				Каркас пространственный КПЩ 30.2I.2,5-СП.I	I										
				КПЩ 30.2I.3,0-СП.I		I									
				КПЩ 30.2I.2,5-СПI.I			I								

Н.контр.	Горбенко		09.87
Нач.отд.	Янбулатов		09.87
Гл.спец.	Каримова		09.87
ГИП	Ташпулатов		09.87
Рук.гр.	Абаева		09.87
Вед.инж.	Шарова		09.87

I.090.I-6СП.2 0I0000

Панель цокольная ПСЦ 30, ПСЦ 36, ПСЦ 60, ПСЦ 72.

Стадия	Лист	Листов
Р	I	2

ТашЗНИИЭП

Формат А4

Инв. № подл.	Подпись и дата	Взам. инв. №

Формат	Зона	Поз.	Обозначение	Наименование	Кол. на исполн. I.090.I-6СП.2 0I0000 –	0I	02	03	04	05	06	07	08	09	Примечание
А3	I		-03	КПЩ 30.2I.3,0-СПI.I				I							
			-04	КПЩ 36.2I.2,5-СП.I					I						
			-05	КПЩ 36.2I.3,0-СП.I						I					
			-06	КПЩ 60.2I.2,5-СП.I							I				
			-07	КПЩ 60.2I.3,0-СП.I								I			
			-08	КПЩ 72.2I.2,5-СП.I									I		
			-09	КПЩ 72.2I.3,0-СП.I										I	
А4	2		I.090.I-6СП.2 0800	Изделие закладное МНI				4	4						
				Материалы											
				Бетон легкий класса В10	I,I7	I,4I	I,I7	I,4I	I,49	I,78	2,88	3,46	3,55	4,25	$м^3$

I.090.I-6СП.2 0I0000

Лист 2

Формат А4

Рис.I

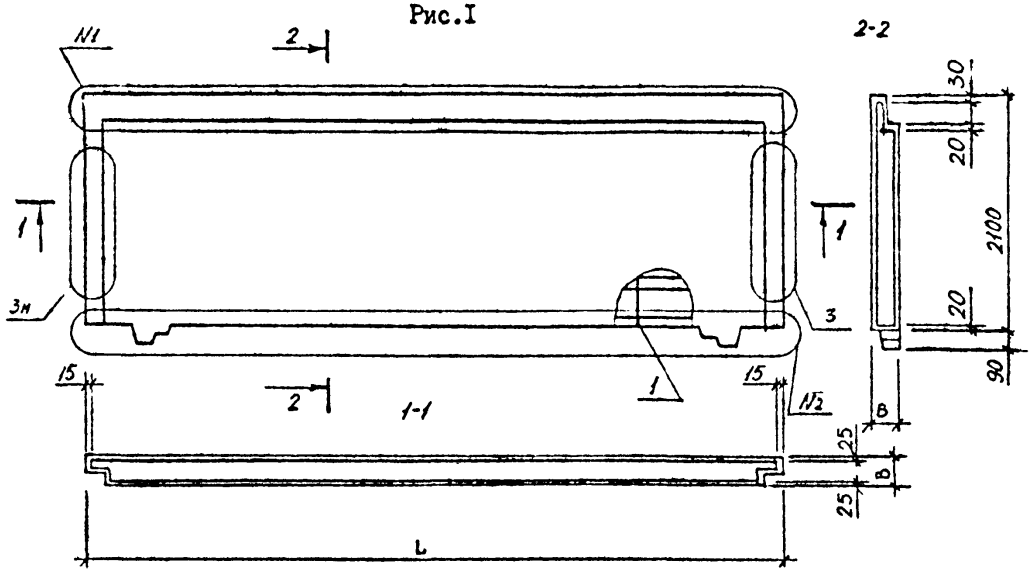

Рис.2

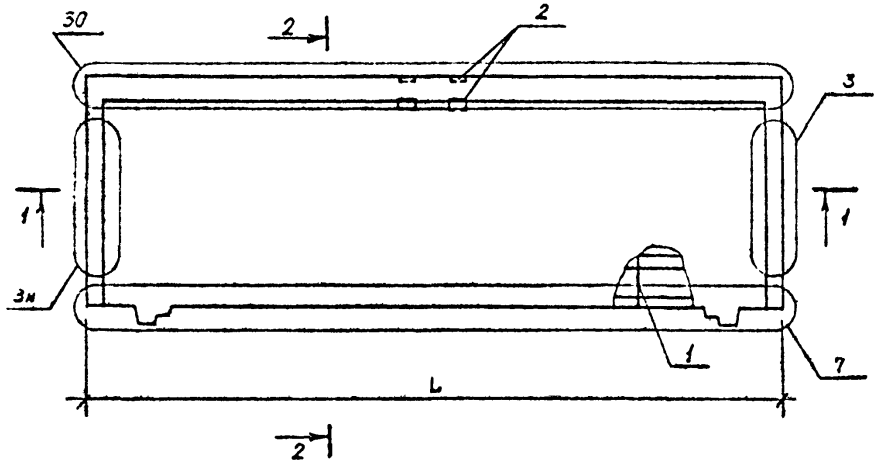

Обозначение	Марка	Рис	L, мм	B, мм	Узлы №1	Узлы №2	Масса, кг.
I.090.I-6СП.2 0I0000	ПСЦ30.2I.2,5-П-СП.I	I	2950	250	6	7	I638
-0I	ПСЦ30.2I.3,0-П-СП.I			300			I974
-02	ПСЦ30.2I.2,5-П-СПII	2		250			I638
-03	ПСЦ30.2I.3,0-П-СПII			300			I974
-04	ПСЦ36.2I.2,5-П-СП.I	I	3590	250	8	9	2086
-05	ПСЦ36.2I.3,0-П-СП.I			300			2492
-06	ПСЦ60.2I.2,5-П-СП.I		5990	250	4	5	4032
-07	ПСЦ60,2I,3,0-П-СП.I			300			4844
-08	ПСЦ72.2I.2,5-П-СП.I		7I90	250	I	2	4970
-09	ПСЦ72.2I.3,0-П-СП.I			300			5950

Н контр	Горбенко		09.87
Нач.отд.	Янбулатов		09.87
Гл.спец	Каримова		09.87
ГИП.	Ташпулатов		09.87
Рук.гр.	Абаева		09.87
Вед.инж	Шарова		09.87

I.090.I-6СП.2 0I0000СБ

Панель цокольная ПСЦ30, ПСЦ36, ПСЦ60, ПСЦ72. Сборочный чертеж.

Стадия	Масса	Масштаб
Р	см. табл	
Лист	Листов I	

ТатЗНИИЭП

Инв. № подл | Подпись и дата | Взам. инв. №

Формат А3

Инв. № подл.	Подпись и дата	Взам. инв. №

Формат	Зона	Поз.	Обозначение	Наименование	Кол. на исполн. I.090.I-6СП.2 020000										Примечание
					-	0I	02	03	04	05	06	07			
				Документация											
А3			I.090.I-6СП.2 020000СБ	Сборочный чертеж											
А3			I.090.I-6СП.2 00000I	Узлы											
А3			I.090.I-6СП.2 000000ТО	Техническое описание											
А3			I.090.I-6СП.2 000000РС	Ведомость расхода стали											
А3			I.090.I-6СП.6 00РМ	Ведомость расхода материалов											
				Сборочные единицы											
				Каркас пространственный											
А3		I	I.090.I-6СП.2 000I00	КПЦ 30.2I.2,5-СП.I	I										
			-0I	КПЦ 30.2I.3,0-СП.I		I									
			-04	КПЦ 36.2I.2,5-СП.I			I								

Н.контр	Горбенко		09.87
Нач.отд.	Янбулатов		09.87
Гл.спец.	Каримова		09.87
ГИП.	Ташпулатов		09.87
Рук.гр.	Абаева		09.87
Вед.инж.	Шаров		09.87

I.090.I-6СП.2 020000

Панель цокольная
IПСЦ 30, IIСЦ 36,
IПСЦ 60, IПСЦ 72.

Стадия	Лист	Листов
Р	I	2

ТашЗНИИЭП

Формат А4

Инв. № подл.	Подпись и дата	Взам. инв. №

Формат	Зона	Поз.	Обозначение	Наименование	Кол. на исполн. I.090.I-6СП.2 020000										Примечание
					-	0I	02	03	04	05	06	07			
А3		I	-05	КПЦ 36.2I.3,0-СП.I				I							
			-06	КПЦ 60.2I.2,5-СП.I					I						
			-07	КПЦ 60.2I.3,0-СП.I						I					
			-08	КПЦ 72.2I.2,5-СП.I							I				
			-09	КПЦ 72.2I.3,0-СП.I								I			
				Материалы											
				Бетон легкий											
				класса В10	I,I5	I,38	I,47	I,76	2,84	3,4I	3,52	4,22			$м^3$

I.090.I-6СП.2 020000

Лист
2

Формат А4

Рис.I

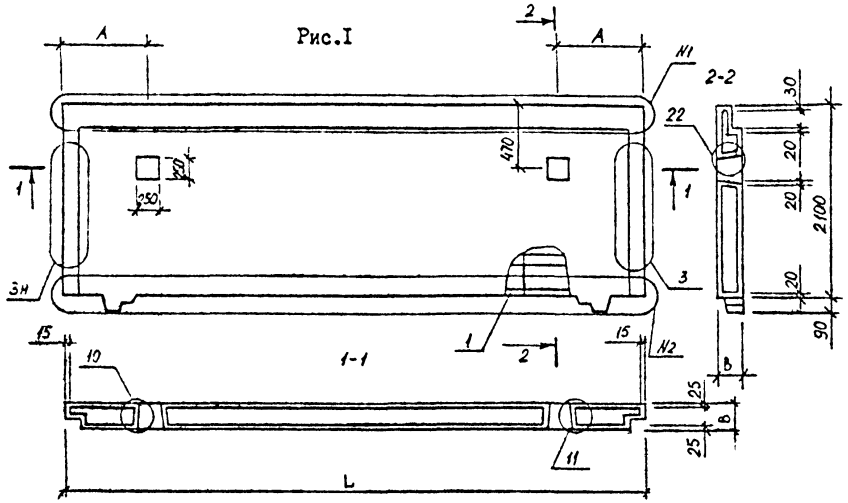

Рис.2

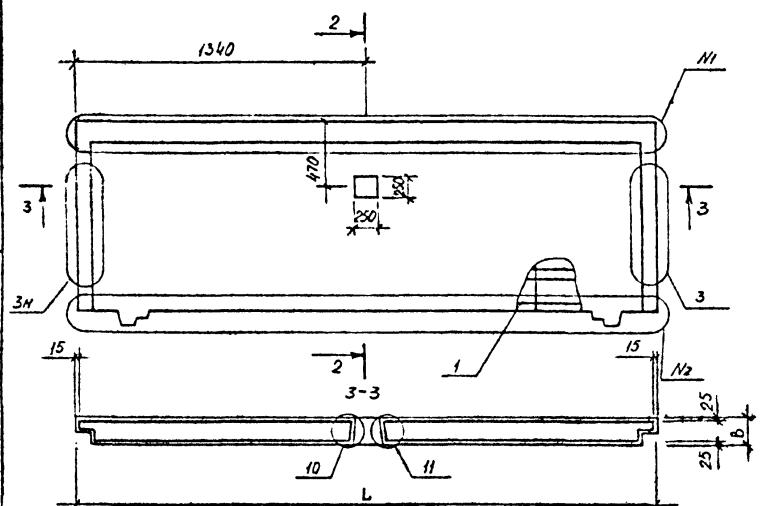

Обозначение	Марка	Рис	L, мм	A, мм	B, мм	Узлы №I	Узлы №2	Масса, кг.
I.090.I-6СП.2 020000	IПСЦ30.2I.25-П-СПI	2	2990		250	6	7	I6I0
-0I	IПСЦ30.2I.35-П-СПI				300			I932
-02	IПСЦ36.2I.25-П-СПI		3590		250	8	9	2058
-03	IПСЦ36.2I.30-П-СПI				300			2464
-04	IПСЦ60.2I.25-П-СПI	I	5900	I500	250	4	5	3976
-05	IПСЦ60.2I.30-П-СПI				300			4774
-06	IПСЦ72.2I.25-П-СПI		7I40	I800	250	I	2	4928
-07	IПСЦ72.2I.30-П-СПI				300			5908

Н.контр	Горбенко		09.87
Нач.отд.	Янбулатов		09.87
Гл.спец	Каримова		09.87
ГИП.	Ташпулатов		09.87
Рук.гр.	Абаева		09.87
Выполнил	Шарова		09.87

I.090.I-6СП.2 020000СБ

Панель цокольная IПСЦ30, IАСЦ36, IПСЦ60, IПСЦ72.

Сборочный чертеж.

Стадия	Масса	Масштаб
Р	см. табл.	
Лист	Листов I	

ТашЗНИИЭП

Инв. № подл. | Подпись и дата | Взам. инв. №

Формат А3

Инв. № подл.	Подпись и дата	Взам. инв. №

Формат	Зона	Поз.	Обозначение	Наименование	Кол. на исполн. I.090.I-6СП.2 030000 –	01	02	03	04	05	06	07	08	09	Примечание
				Документация											
А3			I.090.I-6СП.2 030000СБ	Сборочный чертеж											
А3			I.090.I-6СП.2 00000I	Узлы											
А3			I.090.I-6СП.2 000000ТО	Техническое описание											
А3			I.090.I-6СП.2 000000РС	Ведомость расхода стали											
А3			I.090.I-6СП.6 СОРМ	Ведомость расхода материалов											
				Сборочные единицы											
				Каркас пространственный											
А3		I	I.090.I-6СП.2 000200	IКПЦ 32.2I.2,5-СП.I	I										
			-01	IКПЦ 32.2I.3,0-СП.I		I									
			-02	IКПЦ 38.2I.2,5-СП.I			I								
			-03	IКПЦ 38.2I.3,0-СП.I				I							

Н.контр.	Горбенко		09.87
Нач.отд.	Янбулатов		09.87
Гл.спец.	Каримова		09.87
ГИП.	Ташпулатов		09.87
Рук.гр.	Абаева		09.87
Вед.инж.	Шарова		09.87

I.090.I-6СП.2 030000

Панель цокольная
IПСЦ 30, IПСЦ 38, IПСЦ 62,
2ПСЦ 30, 2ПСЦ 38, 2ПСЦ 62.

Стадия	Лист	Листов
Р	I	3

ТашЗНИИЭП

Формат А4

Инв. № подл.	Подпись и дата	Взам. инв. №

Формат	Зона	Поз.	Обозначение	Наименование	Кол. на исполн. I.090.I-6СП.2 030000 –	01	02	03	04	05	06	07	08	09	Примечание
		I	-04	IКПЦ 62.2I.2,5-СП.I					I					
			-05	IКПЦ 62.2I.3,0-СП.I						I					
А3			I.090.I-6СП.2 000300	2КПЦ 32.2I.2,5-СП.I							I				
			-01	2КПЦ 32.2I.3,0-СП.I								I			
			-02	2КПЦ 38.2I.2,5-СП.I									I		
			-03	2КПЦ 38.2I.3,0-СП.I										I	
				Материалы											
				Бетон легкий класса В10	I,I9	I,43	I,5I	I,8I	2,44	2,93	I,I9	I,43	I,5I	I,8I	$м^3$
				Обозначение исполнения	I0	II									
				Документация											
А3			I.090.I-6СП.2 030000СБ	Сборочный чертеж											
А3			I.090.I-6СП.2 00000I	Узлы											
А3			I.090.I-6СП.2 000000ТО	Техническое описание											
А3			I.090.I-6СП.2 000000РС	Ведомость расхода стали											

I.090.I-6СП.2 030000	Лист 2

Формат А4

Инв. № подл.	Подпись и дата	Взам. инв. N.

Формат	Зона	Поз.	Обозначение	Наименование	Кол. на исполн. I.090.I-6СП.2 030000		Примечание
					I0	II	
А3			I.090.I-6СП.6 00РМ	Ведомость расхода			
				материалов			
				Сборочные единицы			
				Каркас пространственный			
А3			I.090.I-6СП.2 000300-04	2КПЦ 62.2I.2,5-СП.I	I		
			-05	2КПЦ 62.2I.3,0-СП.I		I	
				Материалы			
				Бетон легкий			
				класса В10	244	293	$м^3$

I.090.I-6СП.2 030000	Лист 3

Формат А4

Инв. № подл.	Подпись и дата	Взам. инв. №

Формат	Зона	Поз.	Обозначение	Наименование	Кол. на исполн.	Примечание

	Лист

Формат А4

Рис.I

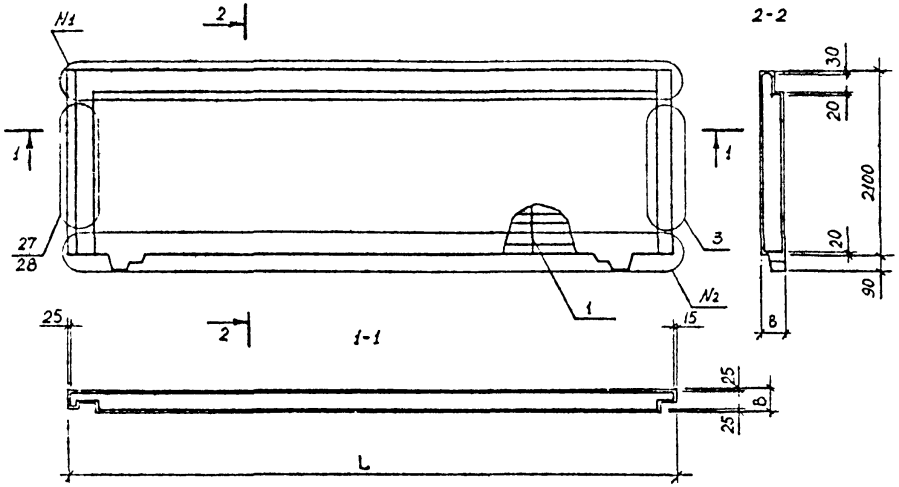

Рис.2

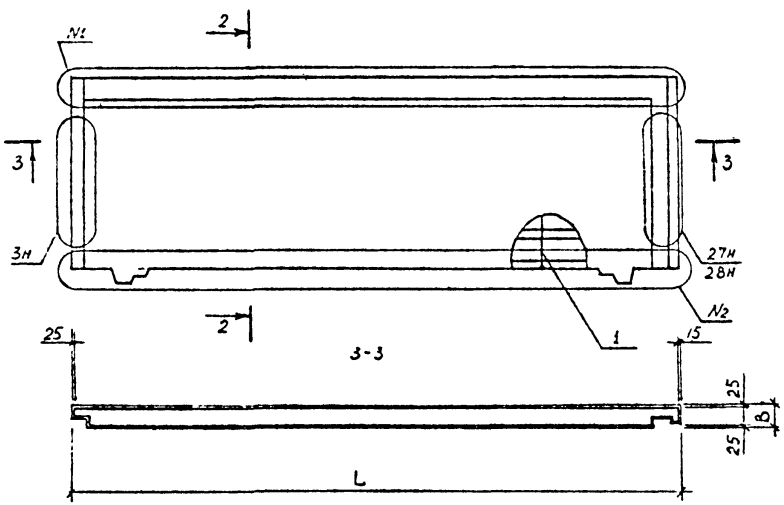

Обозначение	Марка	Рис.	L, мм	B, мм	№1	№2	Масса, кг
I.090.I-6СП.2 030000	IПСЦ32.2I.2,5-П-СПЦ	I	3I65	250	I2	I4	I666
-0I	IПСЦ32.2I.3,0-П-СПЦ		32I5	300	I3	I5	2002
-02	IПСЦ38.2I.2,5-П-СПЦ		3765	250	I7	I9	2II4
-03	IПСЦ38.2I.3,0-П-СПЦ		38I5	300	I8	20	2534
-04	IПСЦ62.2I.2,5-П-СПЦ		6I75	250	23	25	34I6
-05	IПСЦ62.2I.3,0-П-СПЦ		62I5	300	24	26	4I02
-06	2ПСЦ32.2I.2,5-П-СПЦ	2	3I65	250	I2	I4	I666
-07	2ПСЦ32.2I.3,0-П-СПЦ		32I5	300	I3	I5	2002
-08	2ПСЦ38.2I.2,5-П-СПЦ		3765	250	I7	I9	2II4
-09	2ПСЦ38.2I.3,0-П-СПЦ		38I5	300	I8	20	2534
-I0	2ПСЦ62.2I.2,5-П-СПЦ		6I75	250	23	25	34I6
-II	2ПСЦ62.2I.3,0-П-СПЦ		62I5	300	24	26	4I02

Н контр	Горбенко		09.8I
Нач.отд.	Яньулатов		09.8I
Гл спец	Кэримова		09.8I
ГИП.	Ташпулатов		09.8I
Рук.гр.	Абасева		09.8I
Вед инж	Шарова		09.8I

I.090.I-6СП.2 030000СБ

Панель цокольная IПСЦ32, IПСЦ38, IПСЦ62, 2ПСЦ32, 2ПСЦ38, 2ПСЦ62. Сборочный чертеж.

Стадия	Масса	Масштаб
Р	см. табл	
Лист	Листов I	

ТашЗНИИЭП

Инв. № подл. | Подпись и дата | Взам. инв. №

Формат А3

Инв. № подл.	Подпись и дата	Взам. инв. №

Формат	Зона	Поз.	Обозначение	Наименование	Кол. на исполн. I.090.I-6СП.2 040000 –	01	02	03	04	05	06	07			Примечание
				Документация											
А3			I.090.I-6СП.2 040000СБ	Сборочный чертеж	X	X	X	X	X	X	X	X			
А3			I.090.I-6СП.2 000001	Узлы	X	X	X	X	X	X	X	X			
А3			I.090.I-6СП.2 000000ТО	Техническое описание	X	X	X	X	X	X	X	X			
А3			I.090.I-6СП.2 000000РС	Ведомость расхода стали	X	X	X	X	X	X	X	X			
А3			I.090.I-6СП.6 00РМ	Ведомость расхода материалов	X	X	X	X	X	X	X	X			
				Сборочные единицы											
				Каркас пространственный											
А3		I	I.090.I-6СП.2 000400	2КПЦ 30.2I.2,5-СП.I	I										
			-01	2КПЦ 30.2I.3,0-СП.I		I									
			-02	2КПЦ 36.2I.2,5-СП.I			I								

Н.контр	Горбенко		09.87
Нач.отд.	Янбулатов		09.87
Гл.спец.	Каримова		09.87
ГИП.	Ташпулатов		09.87
Рук.гр.	Абаева		09.87
Вед.инж.	Шарова		09.87

I.090.I-6СП.2 040000

Панель цокольная 2ПСЦ 30,2ПСЦ 36, 2ПСЦ 60,2ПСЦ 72.

Стадия	Лист	Листов
Р	I	2

ТашЗНИИЭП

Формат А4

Инв. № подл.	Подпись и дата	Взам. инв. №

Формат	Зона	Поз.	Обозначение	Наименование	Кол. на исполн. I.090.I-6СП.2 040000 –	01	02	03	04	05	06	07			Примечание
А3		I	-03	2КПЦ 36.2I.3,0-СП.I				I							
			I.090.I-6СП.2 000500	2КПЦ 60.2I.2,5-СП.I					I						
			-01	2КПЦ 60.2I.3,0-СП.I						I					
			-02	2КПЦ 72.2I.2,5-СП.I							I				
			-03	2КПЦ 72.2I.3,0-СП.I								I			
				Детали											
				Пробка деревянная											
БЧ				40 х 100 L = 120	4	4	4	4							
				Материалы											
				Бетон легкий											
				класса В10	085	102	111	133	281	339	348	418			м³

I.090.I-6СП.2 040000

Лист 2

Формат А4

Рис. I

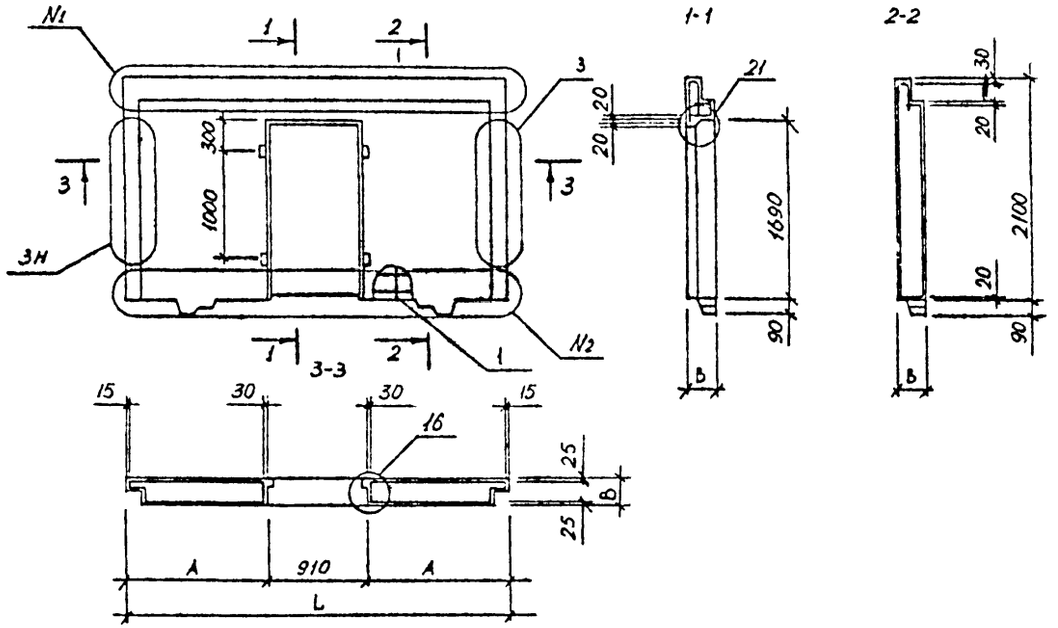

Рис.2

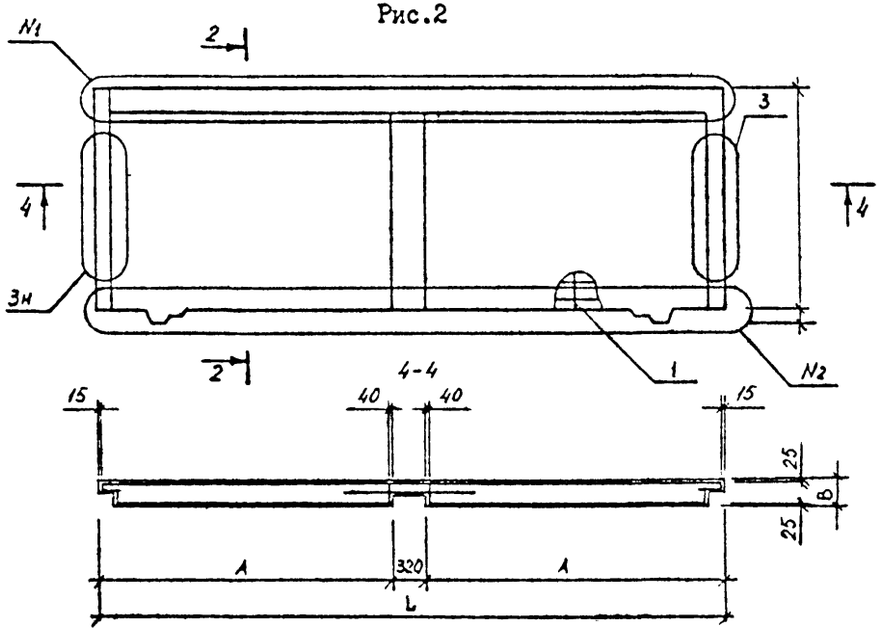

Обозначение	Марка	Рис	L, мм.	A, мм.	B, мм.	№1	№2	Масса кг.
I.090.I-6СП.2 040000	2ПСЦ30.2I.25-П-СП.I	I	2990	I040	250	6	3I	II90
-0I	2ПСЦ30.2I.3,0-П-СП.I				300			I428
-02	2ПСЦ36.2I.2,5-П-СП.I		3590	I340	250	8	32	I554
-03	2ПСЦ36.2I.30-П-СП.I				300			I862
-04	2ПСЦ60.2I.2,5-П-СП.I	2	5990	2835	250	4	5	3934
-05	2ПСЦ60.2I.3,0-П-СП.I				300			4746
-06	2ПСЦ72.2I.2,5-П-СП.I		7I90	3435	250	I	2	4872
-07	2ПСЦ72.2I.3,0-П-СП.I				300			5652

Н контр	Горбенко		09.87
Нач.отд.	Янбулатов		09.87
Гл.спец	Каримова		09.87
ГИП.	Ташпулатов		09.87
Рук.гр.	Абаева		09.87
Вед инж	Шарова		09.87

I.090.I-6СП.2 040000СБ

Цокольная панель 2ПСЦ30, 2ПСЦ36, 2ПСЦ60, 2ПСЦ72.

Сборочный чертеж

Стадия	Масса	Масштаб
Р	см. табл.	
Лист	Листов I	

ТашЗНИИЭП

Инв. № подл. | Подпись и дата | Взам. инв. №

Формат А3

Инв. № подл.	Подпись и дата	Взам. инв. №

Формат	Зона	Поз.	Обозначение	Наименование	Кол. на исполн. I.090.I-6СП.2 000I00										Примечание
					-	0I	02	03	04	05	06	07	08	09	
				Документация											
А3			I.090.I-6СП.2 000I00СБ	Сборочный чертеж											
А3			I.090.I-6СП.2 000002	Узлы арматурные											
А3			I.090.I-6СП.2 000000ТО	Техническое описание											
				Сборочные единицы											
				Каркас плоский											Масса, кг
А4		I	I.090.I-6СП.2 0I00	КНI	5		5		6		I0		I2		0,94
			-0I	КН2		5		5		6		I0		I2	0,97
А4		2	I.090.I-6СП.2 0200	КН6	2		2								I,29
			-0I	КН7		2		2							I,33
			-02	КН8					2						I,60
			-03	КН9						2					I,65
			-04	КНI0							2				2,8I

Н.контр.	Горбенко		09.87
Нач.отд.	Янбулатов		09.87
Гл.спец.	Каримова		09.87
ГИП.	Ташпулатов		09.87
Рук.гр.	Авдеева		09.87
Вед.инж.	Шарова		09.87

I.090.I-6СП.2 000I00

Каркас пространственный КПЦ 30, КПЦ 36, КПЦ 60, КПЦ 72.

Стадия	Лист	Листов
Р	I	4

ТашЗНИИЭП

Формат А4

Инв. № подл.	Подпись и дата	Взам. инв. №

Формат	Зона	Поз.	Обозначение	Наименование	Кол. на исполн. I.090.I-6СП.2 000I00										Примечание
					-	0I	02	03	04	05	06	07	08	09	
БЧ		2	-05	КНII								2			2,9I
			-06	КНI2									2		3,42
			-07	КНI3										2	3,54
				Сетка арматурная											
А4		3	I.090.I-6СП.2 0400	СНI	2		2		2		2		2		I,44
			-0I	СН2		2		2		2		2		2	I,49
		4	-02	СН3	2	2	2	2	3	3	4	4	6	6	0,I7
		5	-03	СН4	2	2	2	2	3	3	4	4	6	6	0,09
А4		6	I.090.I-6СП.2 0500	СН6	I		I								I,77
			-0I	СН7		I		I							I.80
			-02	СН8					I						2,I8
			-03	СН9						I					2,22
			-04	СНI0							I				3,82
			-05	СНII								I			3,89
			-06	СНI2									I		4,64
			-07	СНI3										I	4,73

I.090.I-6СП.2 000I00

Лист 2

Формат А4

Инв. № подл.	Подпись и дата	Взам. инв. №

Формат	Зона	Поз.	Обозначение	Наименование	Кол. на исполн. I.090.I-6СП.2 000I00 –	01	02	03	04	05	06	07	08	09	Примечание
				Детали											
				Петля строповочная											
А4		7	I.090.I-6СП.2 0700	ПСI	2	2	2	2	2	2	4	4			I,52
			-0I	ПС2									4	4	3,03
				Стержень гнутый											
А4		8	I.090.I-6СП.2 I000	АН4	2	2	2	2	6	6	4	4	I2	I2	0,I9
А4		9	I.090.I-6СП.2 0900	АНI	2	2	2	2	2	2	2	2	2	2	0,7I
А4		I0	I.090.I-6СП.2 II00	Хомут ХМI	8	8	8	8	I0	I0	I8	I8	22	22	0,I04
				Отдельные стержни											
				ГОСТ 578I-82*											
БЧ		II	I.090.I-6СП.2 000I0I	⌀I2AIII L = 2I30	4	4	4	4	4	4	8	8	8	8	I,69
БЧ		I2	000I02	L = 2840	2	2	2	2							2,52
			000I03	L = 3440					2	2					3,05
			000I04	L = 5840							2	2			5,I9
			000I05	L = 7040									2	2	6,25
БЧ		I3	000I06	⌀I6AIII L = 2840	4	4	4	4							4,48
			000I07	L = 3440					4	4					5,43

I.090.I-6СП.2 000I00 Лист 3

Формат А4

Инв. № подл.	Подпись и дата	Взам. инв. №

Формат	Зона	Поз.	Обозначение	Наименование	Кол. на исполн. I.090.I-6СП.2 000I00 –	01	02	03	04	05	06	07	08	09	Примечание
БЧ			000I08	L = 5840							4	4			9,22
			000I09	L = 7040									4	4	II,II
				Отдельные стержни											
				ГОСТ 6727-80*											
БЧ		I4	I.090.I-6СП.2 000II0	⌀5BpI L = 2530	9	9	9	9							0,35
			000III	L = 3I30					9	9					0,44
			000II2	L = 5530							9	9			0,77
			000II3	L = 6730									9	9	0,94
БЧ		I5	000II4	L = 620	4	4	4	4	4	4	4	4	4	4	0,09

I.090.I-6СП.2 000I00 Лист 4

Формат А4

Рис.I

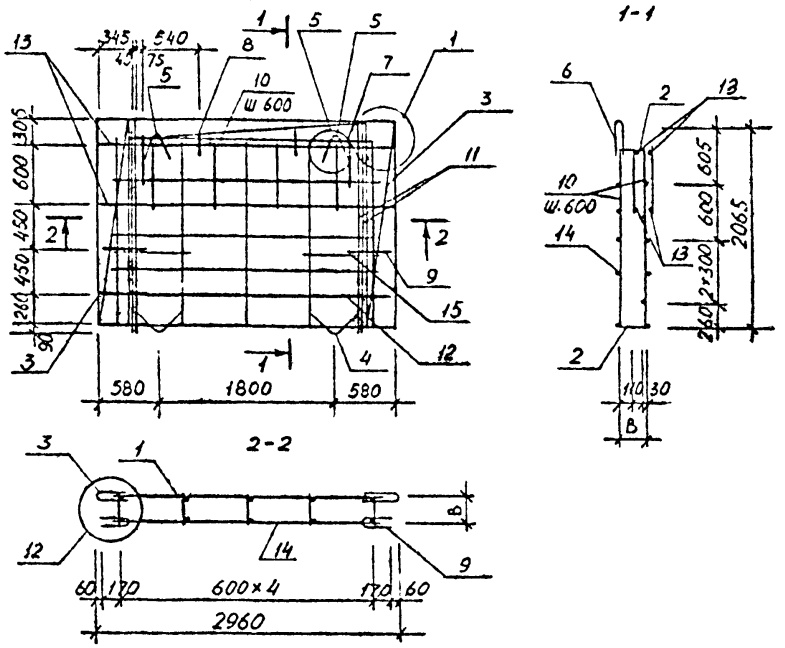

Рис. 2

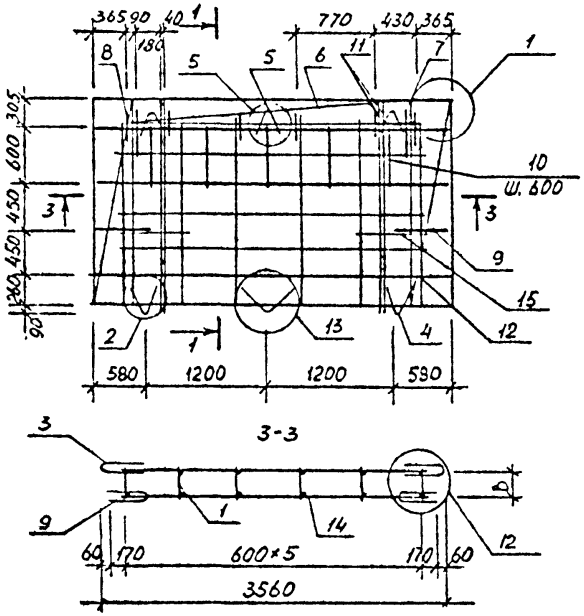

Обозначение	Марка	Рис.	B,мм	Масса, кг.
I.090.I-6СП.2 000I00	КПЦ30.2I.2,5-СП.I	I	2I5	52,I3
-0I	КПЦ30.2I.3,0-СП.I		265	52,50
-02	КПЦ30.2I.2,5-СП.I		2I5	54,25
-03	КПЦ30.2I.3,0-СП.I		265	54,62
-04	КПЦ36.2I.2,5-СП.I	2	2I5	60,9I
-05	КПЦ36.2I.3,0-СП.I		265	6I,34
-06	КПЦ60.2I.2,5-СП.I	3	2I5	I0I,5
-07	КПЦ60.2I.3,0-СП.I		265	I02,2
-08	КПЦ72.2I.2,5-СП.I	4	2I5	I26,I
-09	КПЦ72.2I.3,0-СП.I		265	I26,9

Н контр	Горбенко		09.8I
Нач.отд.	Янбулатов		09.8I
Гл.спец	Каримова		09.8I
ГИП.	Ташпулатов		09.8I
Рук.гр.	Абаева		09.8I
Вед.инж	Шарова		09.8I

I.090.I-6СП.2 000I00СБ

Каркас пространственный КПЦ30, КПЦ36, КПЦ60, КПЦ72
Сборочный чертеж

Стадия	Масса	Масштаб
Р	см. табл	
Лист I	Листов 2	

ТашЗНИИЭП

Инв. № подл. | Подпись и дата | Взам. инв. №

Формат А3

Рис.3

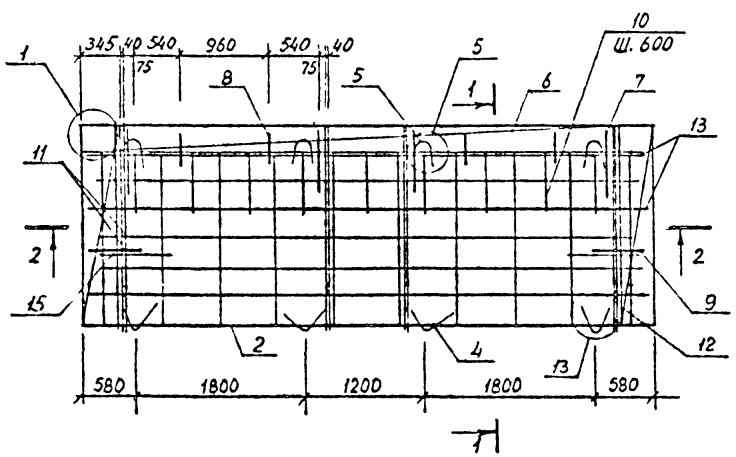

Рис. 4

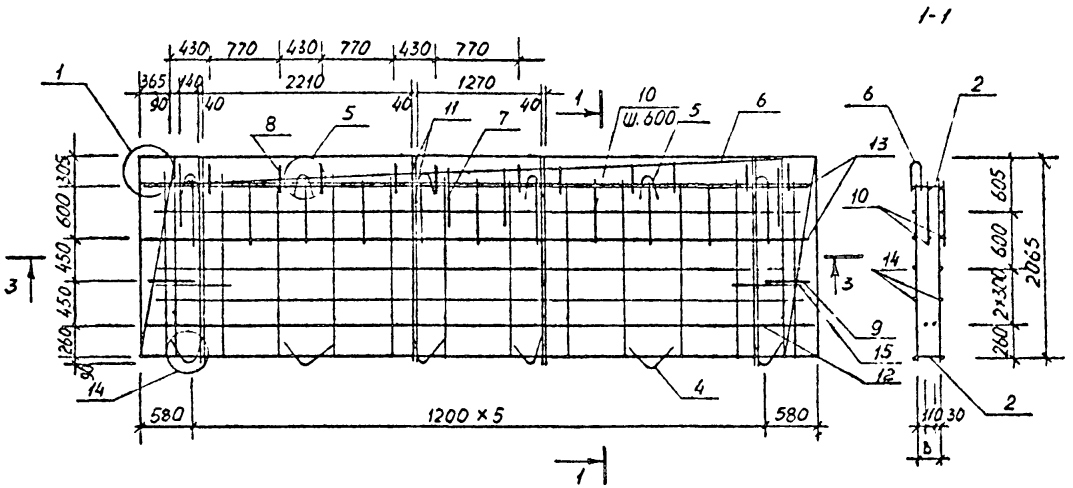

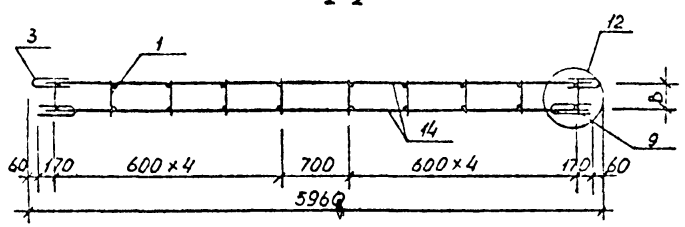

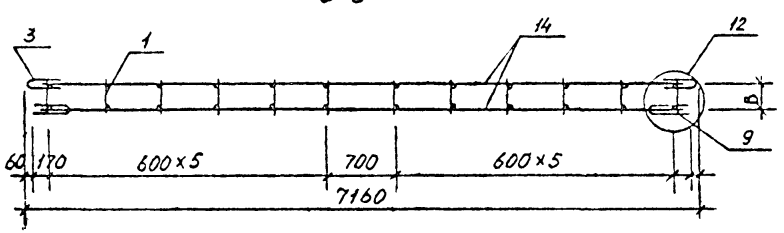

Инв. № подл. | Подпись и дата | Взам. инв. №

I.090.I-6СП.2 000I00СБ	Лист 2

Формат А3

Инв. № подл.	Подпись и дата	Взам. инв. №

Формат	Зона	Поз.	Обозначение	Наименование	Кол. на исполн. I.090.I-6СП.2 000200 –	01	02	03	04	05					Примечание
				Документация											
А3			I.090.I-6СП.2 000200СБ	Сборочные единицы											
А3			I.090.I-6СП.2 000002	Узлы арматурные											
А3			I.090.I-6СП.2 000000ТО	Техническое описание											
				Сборочные единицы											
				Каркас плоский											
А4		I	I.090.I-6СП.2 0100	КН1	5		6		10						0,94
			-01	КН2		5		6		10					0,97
А4		2	I.090.I-6СП.2 0200	КН6	2										I,29
			-01	КН7		2									I,33
			-02	КН8			2								I,60
			-03	КН9				2							I,65
			-04	КН10					2						2,81

Н.контр	Горбенко		09.87
Нач.отд	Янбулатов		09.87
Гл.спец.	Каримова		09.87
ГИП.	Ташпулатов		09.87
Рук.гр.	Абаева		09.87
Вед.инж	Шарова		09.87

I.090.I-6СП.2 000200

Каркас пространственный ІКПЦ 32, ІКПЦ 38, ІКПЦ 62.

Стадия	Лист	Листов
Р	I	4

ТашЗНИИЭП

Формат А4

Инв. № подл.	Подпись и дата	Взам. инв. №

Формат	Зона	Поз.	Обозначение	Наименование	Кол. на исполн. I.090.I-6СП.2 000200 –	01	02	03	04	05					Примечание
		2	-05	КН11						2					2,91
				Сетка арматурная											
А4		3	I.090.I-6СП.2 0400	СН1	I		I		I						I,44
			-01	СН2		I		I		I					I,49
		4	-02	СН3	2	2	3	3	4	4					0,17
		5	-03	СН4	2	2	3	3	4	4					0,09
А4		6	I.090.I-6СП.2 0500	СН6	I										I,77
			-01	СН7		I									I,60
			-02	СН8			I								2,18
			-03	СН9				I							2,22
			-04	СН10					I						3,82
			-05	СН11						I					3,89
А4		7	I.090.I-6СП.2 0600	СН14	I		I		I						2,34
			-01	СН15		I		I		I					2,36
		8	-02	СН16	I		I		I						0,56
			-03	СН17		I		I		I					0,69

I.090.I-6СП.2 000200

Лист 2

Формат А4

Инв. № подл. | Подпись и дата | Взам. инв. №

Формат	Зона	Поз.	Обозначение	Наименование	Кол. на испол. I.090.I-6СП.2 000200										Примечание
					-	0I	02	03	04	05					
				Детали											
				Петля строповочная											
A4		9	I.090.I-6СП.2 0700	ПСI	2	2	2	2	4	4					I,52
				Стержень гнутый											
A4		I0	I.090.I-6СП.2 0900	АНI	2	2	2	2	2	2					0,7I
		II	I000	АН4	2	2	6	6	4	4					0,I9
A4		I2	I.090.I-6СП.2 II00	Хомут ХМI	8	8	I0	I0	I8	I8					0,I04
				Отдельные стержни											
				ГОСТ 5781-82*											
БЧ		I3	I.090.I-6СП.2 00020I	⌀I2 AIII L = 2I30	4	4	4	4	8	8					I,89
БЧ		I4	000202	L = 2840	2	2									2,52
			000203	L = 3440			2	2							3,05
			000204	L = 5840					2	2					5,I9
БЧ		I5	000205	⌀I6 AIII L = 2840	4	4									4,48
			000206	L = 3440			4	4							5,43

I.090.I-6СП.2 000200 | Лист 3

Формат А4

Инв. № подл. | Подпись и дата | Взам. инв. №

Формат	Зона	Поз.	Обозначение	Наименование	Кол. на испол. I.090.I-6СП.2 000200										Примечание
					-	0I	02	03	04	05					
БЧ			I.090.I-6СП.2 000207	L = 5840					4	4					9,22
				Отдельные стержни											
				ГОСТ 6727-80*											
БЧ		I6	I.090.I-6СП.2 000208	⌀5 BpI L = 2530	9	9									0,35
			000209	L = 3I30			9	9							0,44
			00020I0	L = 5530					9	9					0,77
БЧ		I7	00020II	L = 620	4	4	4	4	4	4					0,09

I.090.I-6СП.2 000200 | Лист 4

Формат А4

Рис.1

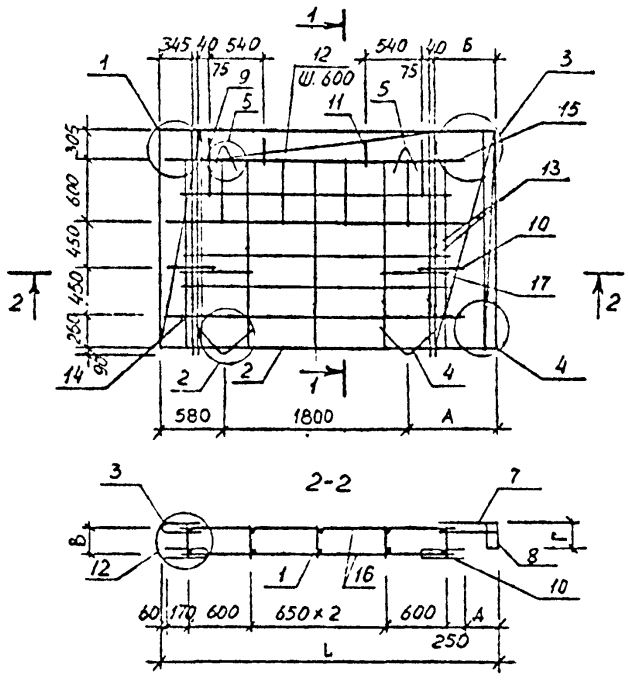

Рис.2

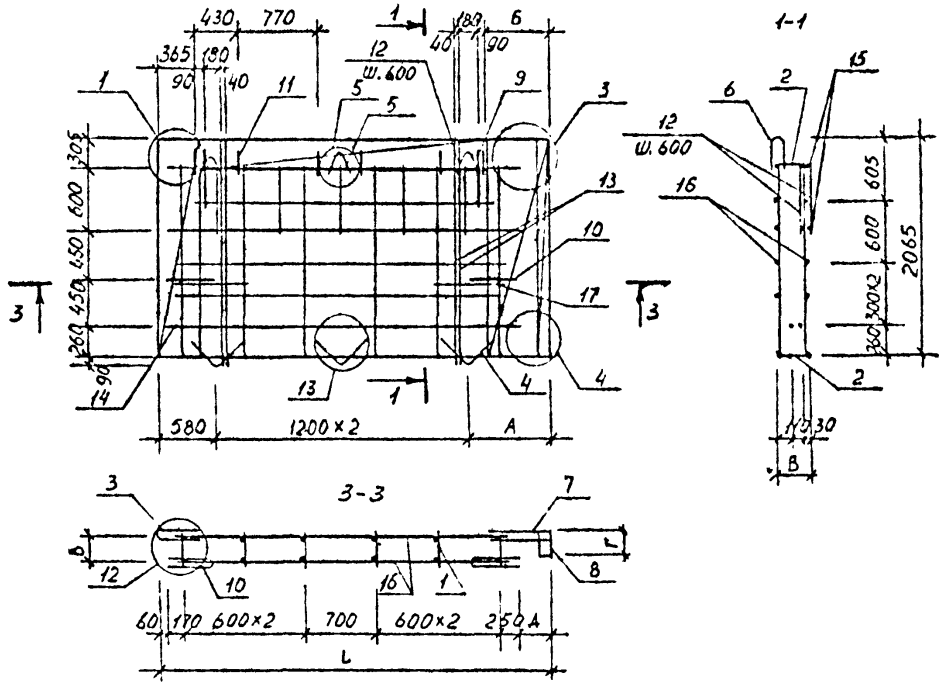

Рис.3

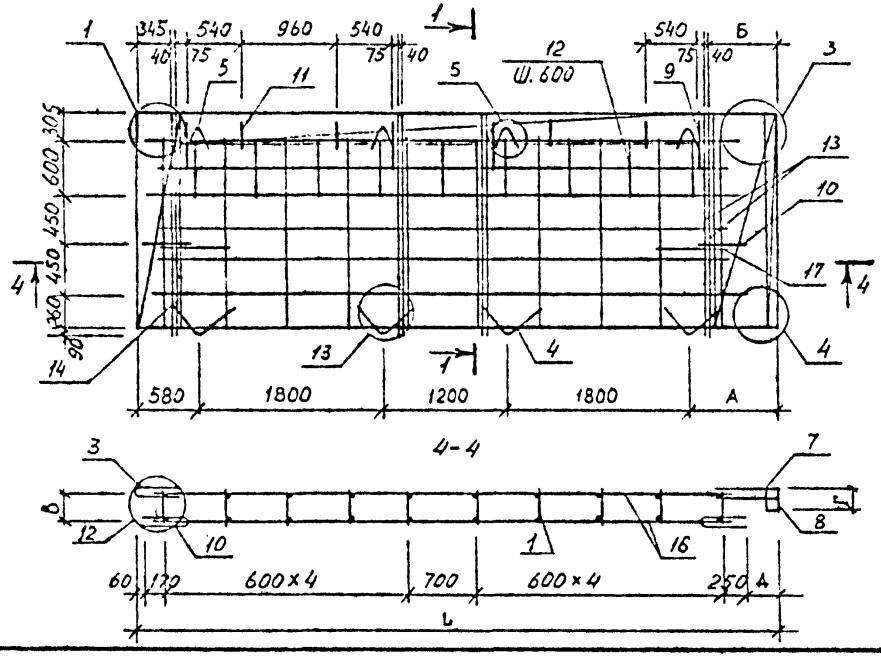

Обозначение	Марка	Рис	Размеры, мм						Масса, кг
			L	А	Б	В	Г	Д	
I.090.I-6СП.2 000200	IКПЦ32.2I.2,5-СП.I	I	3I25	745	495	2I5	I05	2I5	52,63
-0I	IКПЦ32.2I.3,0-СП.I		3I75	795	545	265	I55	265	56,69
-02	IКПЦ38.2I.2,5-СП.I	2	3725	745	5I5	2I5	I05	2I5	64,80
-03	IКПЦ38.2I.3,0-СП.I		3775	795	565	265	I55	265	65,4I
-04	IКПЦ62.2I.2,5-СП.I	3	6I25	745	495	2I5	I05	2I5	I05,2
-05	IКПЦ62.2I.3,0-СП.I		6I75	795	545	265	I55	265	I06,0

Н.контр	Горбенко		09.87
Нач.отд.	Янбулатов		09.87
Гл спец.	Каримова		09.87
ГИП.	Ташпулатов		09.87
Рук.гр.	Абаева		09.87
Вед инж	Шарова		09.87

I.090.I-6СП.2 000200СБ

Каркас пространственный IКПЦ 32, IКПЦ38, IКПЦ62
Сборочный чертеж

Стадия	Масса	Масштаб
Р	см табл.	
Лист	Листов I	

ТашЗНИИЭП

Взам. инв. №

Подпись и дата

Инв. № подл.

Формат А3

Инв. № подл.	Подпись и дата	Взам. инв. №

Формат	Зона	Поз.	Обозначение	Наименование	Кол. на исполн. I.090.I-6СП.2 000300										Примечание
					-	0I	02	03	04	05					
				Документация											
А3			I.090.I-6СП.2 000300СБ	Сборочные единицы											
А3			I.090.I-6СП.2 000002	Узлы арматурные											
А3			I.090.I-6СП.2 000000ТО	Техническое описание											
				Сборочные единицы											
				Каркас плоский											Масса, кг
А4		I	I.090.I-6СП.2 0100	КН1	5		6		I0						0,94
			-0I	КН2		5		6		I0					0,97
А4		2	I.090.I-6СП.2 0200	КН6	2										I,29
			-0I	КН7		2									I,33
			-02	КН8			2								I,60
			-03	КН9.				2							I,65
			-04	КН10					2						2,8I

Н.контр.	Горбенко		09.87
Нач.отд.	Янбулатов		09.87
Гл.спец.	Каримова		09.87
ГИП.	Ташпулатов		09.87
Рук.гр.	Абаева		09.87
Вед.инж.	Шарова		09.87

I.090.I-6СП.2 000300

Каркас пространственный 2КПЦ 32, 2КПЦ 38, 2КПЦ 62.

Стадия	Лист	Листов
Р	I	4

ТашЗНИИЭП

Формат А4

Инв. № подл.	Подпись и дата	Взам. инв. №

Формат	Зона	Поз.	Обозначение	Наименование	Кол. на исполн. I.090.I-6СП.2 000300										Примечание
					-	0I	02	03	04	05					
		2	-05	КН11						2					2,9I
				Сетка арматурная											
А4		3	I.090.I-6СП.2 0400	СН1	I		I		I						I,44
			-0I	СН2		I		I		I					I,49
		4	-02	СН3	2	2	3	3	4	4					0,I7
		5	-03	СН4	2	2	3	3	4	4					0,09
А4		6	I.090.I-6СП.2 0500	СН6	I										I,77
			-0I	СН7		I									I,80
			-02	СН8			I								2,I8
			-03	СН9				I							2,22
			-04	СН10					I						3,82
			-05	СН11						I					3,89
А4		7	I.090.I-6СП.2 0600	СН14	I		I		I						2,34
			-0I	СН15		I		I		I					2,36
		8	-02	СН16	I		I		I						0,56
			-03	СН17		I		I		I					0,69

I.090.I-6СП.2 000300

Лист 2

Формат А4

Инв. № подл.	Подпись и дата	Взам. инв. №

Формат	Зона	Поз.	Обозначение	Наименование	Кол. на исполн. I.090.I-6СП.2 000300										Примечание
					-	0I	02	03	04	05					
				Детали											
				Петля строповочная											
А4		9	I.090.I-6СП.2 0700	ПСI	2	2	2	2	4	4					I,52
				Стержень гнутый											
А4		I0	I.090.I-6СП.2 0900	АНI	2	2	2	2	2	2					0,7I
А4		II	-0I	АН2	2	2	6	6	4	4					0,I9
		I2	I.090.I-6СП.2 IIC0	Хомут ХМI	8	8	I0	I0	I8	I8					0,I04
				Отдельные стержни											
				ГОСТ 578I-82*											
А4		I3	I.090.I-6СП.2 000300I	⌀I2 АШ L = 2I30	4	4	4	4	8	8					I,89
		I4	000302	L = 2840	2	2									2,52
			000303	L = 3440			2	2							3,05
			000304	L = 5640					2	2					5,I9
		I5	000305	⌀I6 АШ L = 2840	4	4									4,48
			000306	L = 3440			4	4							5,43

I.090.I-6СП.2 000300	Лист 3

Формат А4

Инв. № подл.	Подпись и дата	Взам. инв. №

Формат	Зона	Поз.	Обозначение	Наименование	Кол. на исполн. I.090.I-6СП.2 000300										Примечание
					-	0I	02	03	04	05					
			000307	L = 5840					4	4					9,22
				Отдельные стержни											
				ГОСТ 6727-80*											
А4		I6	I.090.I-6СП.2 000308	⌀5 ВрI L = 2530	9	9									0,35
			000309	L = 3I30			9	9							0,44
			000310	L = 5530					9	9					0,77
		I7	000311	L = 620	4	4	4	4	4	4					0,09

I.090.I-6СП.2 000300	Лист 4

Формат А4

Рис.I

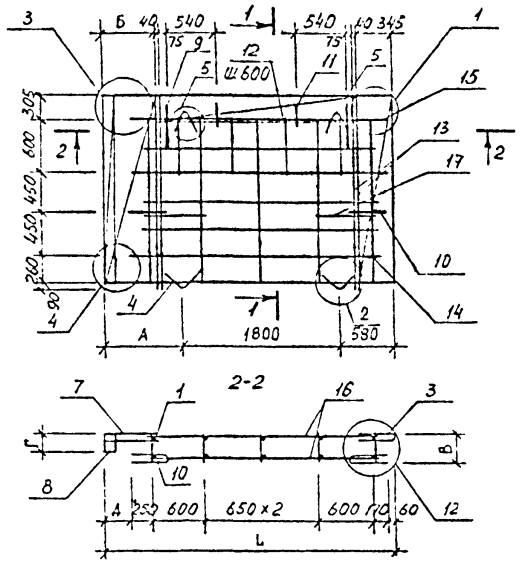

Рис.2

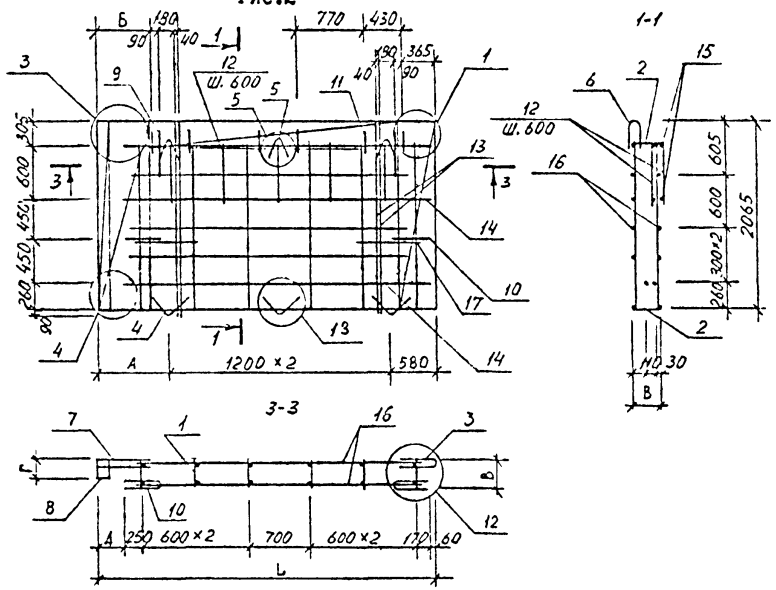

Рис.3

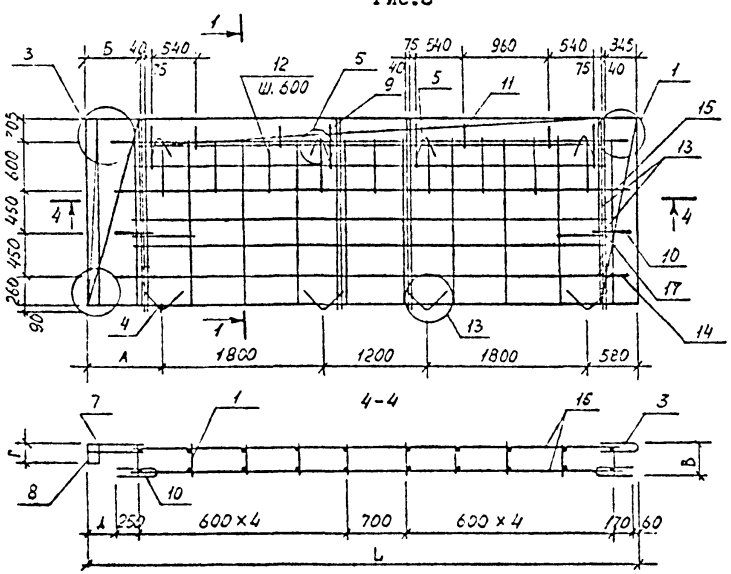

Обозначение	Марка	Рис	Размеры, мм						Масса кг
			L	A	Б	В	Г	Д	
I.090.I-6СП.2 000300	2КПЦ32.2I.2,5-СП.I	I	3I25	745	495	2I5	I05	2I5	52,63
-0I	2КПЦ32.2I.3,0-СП.I		3775	795	545	265	I55	265	56,69
-02	2КПЦ38.2I.2,5-СП.I	2	3725	745	5I5	2I5	I05	2I5	64,60
-03	2КПЦ38.2I.3,0-СП.I		3775	795	565	265	I55	265	65,4I
-04	2КПЦ62.2I.2,5-СП.I	3	6I25	745	495	2I5	I05	2I5	I05,2
-05	2КПЦ62.2I.3,0-СП.I		6I75	795	545	265	I55	265	I06,0

Н контр	Горбенко		09.87
Нач отд.	Янбулатов		09.87
Гл спец	Каримова		09.87
ГИП.	Ташпулатов		09.87
Рук.гр.	Абзеева		09.87
Вед инж	Шарова		09.87

I.090.I-6СП.2 000300СБ

Каркас пространственный 2КПЦ32, 2КПЦ38, 2КПЦ62. Сборочный чертеж.

Стадия	Масса	Масштаб
Р	см. табл	
Лист	Листов I	

ТашЗНИИЭП

Инв. № подл. | Подпись и дата | Взам. инв. №

Формат А3

Инв. № подл.	Подпись и дата	Взам. инв. №

Формат	Зона	Поз.	Обозначение	Наименование	Кол. на исполн. I.090.I-6СП.2 000400 –	0I	02	03	Примечание
				Документация					
А3			I.090.I-6СП.2 000400СБ	Сборочный чертеж					
А3			I.090.I-6СП.2 000002	Узлы арматурные					
А3			I.090.I-6СП.2 000000ТО	Техническое описание					
				Сборочные единицы					
				Каркас плоский					Масса, кг
А4		I	I.090.I-6СП.2 0I00	КНI	4		4		0.94
			–0I	КН2		4		4	0.97
		2	–02	КН3	2		2		3.47
			–03	КН4		2		2	3.5I
А4		3	I.090.I-6СП.2 0200	КН6	2				I.29
			–0I	КН7		2			I.33
			–02	КН8			2		I.60

Н.контр	Горбенко		09.87
Нач.отд.	Янбулатов		09.87
Гл.спец.	Каримова		09.87
ГИП	Ташпулатов		09.87
Рук.гр.	Абаева		09.87
Вед.инж.	Шарова		09.87

I.090.I-6СП.2 000400

Каркас пространственный 2КПЦ 30, 2КПЦ 36.

Стадия	Лист	Листов
Р	I	4

ТашЗНИИЭП

Формат А4

Инв. № подл.	Подпись и дата	Взам. инв. №

Формат	Зона	Поз.	Обозначение	Наименование	Кол. на исполн. I.090.I-6СП.2 000400 –	0I	02	03	Примечание
		3	–03	КН9				2	I.65
А4		4	I.090.I-6СП.2 0300	КНI4	I				5.22
			–0I	КНI5		I			5.25
			–02	КНI6			I		6.33
			–03	КНI7				I	6.38
		5	–04	КНI8	I	I			5.03
			–05	КНI9			I	I	6.44
		6	–06	КН20	I				2.99
			–07	КН2I		I			3.03
			–08	КН22			I		3.69
			–09	КН23				I	3.74
				Сетка арматурная					
А4		7	I.090.I-6СП.2 0400	СНI	2		2		I.44
			–0I	СН2		2		2	I.49
		8	–02	СН3	2	2	2	2	0.I7
		9	–03	СН4	2	2	3	3	0.09
		I0	–04	СН5	2	2	2	2	0.20
А4		II	I.090.I-6СП.2 0500	СН6	I				I.77

I.090.I-6СП.2 000400

Лист 2

Формат А4

Инв. № подл.	Подпись и дата	Взам. инв. №

Формат	Зона	Поз.	Обозначение	Наименование	Кол. на испол. I.090.I-6СП.2 000400										Примечание
					-	01	02	03							
А4		II	-01	СН7		I									I,80
			-02	СН8			I								2,I8
			-03	СН9				I							2,22
				Детали											
				Петля строповочная											
А4		I2	I.090.I-6СП.2 0700	ПСI	2	2	2	2							I,52
				Стержень гнутый											
А4		I3	I.090.I-6СП.2 0900	АНI	2	2	2	2							0,7I
А4		I4	I.090.I-6СП.2 I000	АН4	2	2	6	6							0,I9
				Отдельные стержни											
				ГОСТ 578I-82*											
БЧ		I5	I.090.I-6СП.2 000401	⌀I2 АШ L = 2I30	4	4	4	4							I,89
		I6	000402	L = 920	4	4									0,82
			000403	L = I220			4	4							I,08
		I7	000404	⌀I6 АШ L = 920	4	4									I,45
			000405	L = I220			4	4							I,93

Формат А4

I.090.I-6СП.2 000400	Лист 3

Инв. № подл.	Подпись и дата	Взам. инв. №

Формат	Зона	Поз.	Обозначение	Наименование	Кол. на испол. I.090.I-6СП.2 000400										Примечание
					-	01	02	03							
		I8	000406	⌀I0 АШ L = I700	2	2	2	2							I,05
				Отдельные стержни											
				ГОСТ 6728-80*											
БЧ		I9	I.090.I-6СП.2 000407	⌀5ВрI L = 770	22	22									0,I07
			000408	L = I070			22	22							0,I5

Формат А4

I.090.I-6СП.2 000400	Лист 4

Рис.1

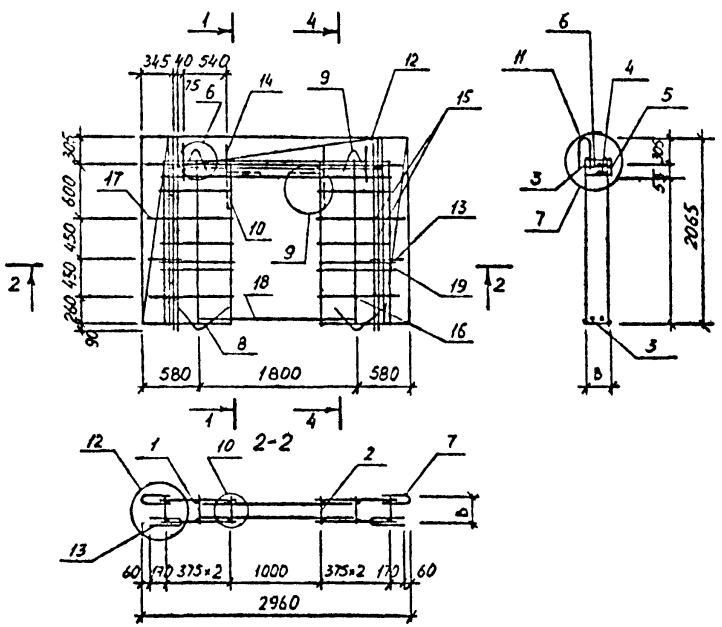

Рис.2

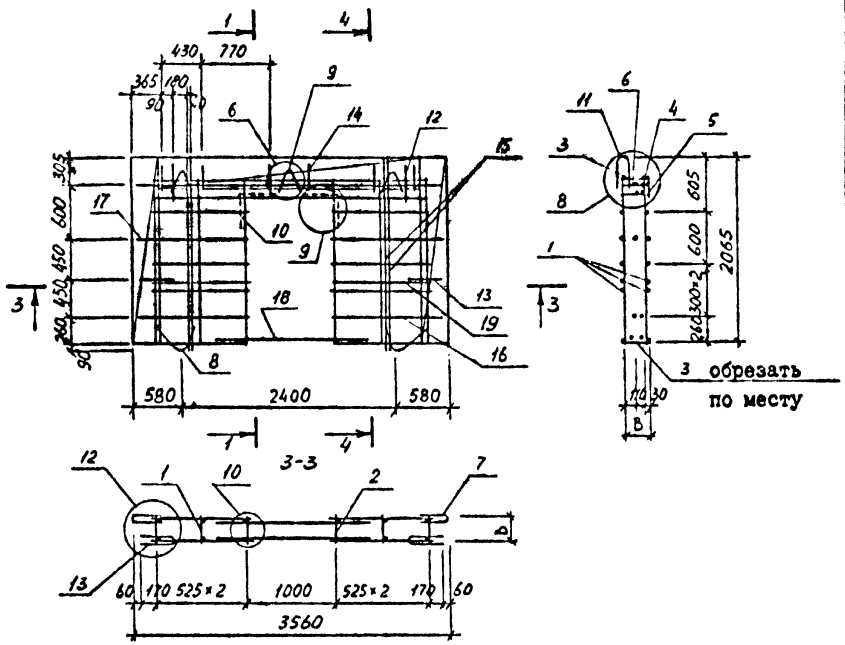

Обозначение	Марка	Рис.	В, мм	Масса, кгс
I.090.I-6СП.2 000400	2КПЦ30.2I.2,5-СП.I	I	2I5	58,27
-0I	2КПЦ30.2I.3,0-СП.I		265	58,77
-02	2КПЦ36.2I.2,5-СП.I	2	2I5	66,99
-03	2КПЦ36.2I.3,0-СП.I		265	67,50

Н.контр	Горбенко		09.87
Нач.отд.	Янбулатов		09.87
Гл спец	Каримова		09.87
ГИП.	Ташпулатов		09.87
Рук.гр.	Аваева		09.87
Вед инж	Шагова		09.87

I.090.I-6СП.2 000400СБ

Каркас пространственный 2КПЦ30, 2КПЦ36
Сборочный чертеж

Стадия	Масса	Масштаб
Р	см табл.	
Лист	Листов	

ТашЗНИИЭП

Инв № подл | Подпись и дата | Взам инв №

Формат А3

Инв. № подл.	Подпись и дата	Взам. инв. №

Формат	Зона	Поз.	Обозначение	Наименование	Кол. на исполн. I.090.I-6СП.2 000500										Примечание
					–	0I	02	03							
				Документация											
A3			I.090.I-6СП.2 000500СБ	Сборочный чертеж											
A3			I.090.I-6СП.2 000002	Узлы арматурные											
A3			I.090.I-6СП.2 000000ТО	Техническое описание											
				Сборочные единицы											Масса, кг
				Каркас плоский											
A4		I	I.090.I-6СП.2 0I00	КНI	I0		I2								0.94
			-0I	КН2		I0		I2							0.97
		2	-02	КН3	2		2								3.47
			-03	КН4		2		2							3.5I
		3	-04	КН5	I	I	I	I							6.56
A4		4	I.090.I-6СП.2 0200-04	КНI0	2										2.8I
			-05	КНII		2									2.9I

Н.контр	Горбенко		09.87
Нач.отд.	Янбулатов		09.87
Гл.спец.	Каримова		09.87
ГИП.	Ташпулатов		09.87
Рук.гр.	Абаева		09.87
Вед.инж.	Шарова		09.87

I.090.I-6СП.2 000500

Каркас пространственный 2КПЦ 60, 2КПЦ 72.

Стадия	Лист	Листов
Р	I	4

ТашЗНИИЭП

Формат А4

Инв. № подл.	Подпись и дата	Взам. инв. №

Формат	Зона	Поз.	Обозначение	Наименование	Кол. на исполн. I.090.I-6СП.2 000500										Примечание
					–	0I	02	03							
		4	-06	КНI2			2								3.42
			-07	КНI3				2							3.54
				Сетка арматурная											
A4		5	I.090.I-6СП.2 0400	СНI	2		2								I.44
			-0I	СН2		2		2							I.49
		6	-02	СН3	4	4	6	6							0.I7
		7	-03	СН4	4	4	6	6							0.09
A4		8	I.090.I-6СП.2 0500-04	СНI0	I										3.82
			-05	СНII		I									3.89
			-06	СНI2			I								4.64
			-07	СНI3				I							4.73
				Детали											
				Петля строповочная											
A4		9	I.090.I-6СП.2 0700	ПСI	4	4									I.52
			-0I	ПС2			4	4							3.03

I.090.I-6СП.2 000500

Лист 2

Инв. № подл.	Подпись и дата	Взам. инв. №

Формат	Зона	Поз.	Обозначение	Наименование	Кол. на исполн. 1.090.1-6СП.2 000500										Примечание
					–	01	02	03							
				Стержень гнутый											
А4		10	1.090.1-6СП.2 0900	АН1	2	2	2	2							0.71
		11	-01	АН2	2	2	2	2							0.18
		12	-02	АН3	2	2	2	2							0.26
А4		13	1.090.1-6СП.2 1000	АН4	4	4	12	12							0.19
А4		14	1.090.1-6СП.2 1100	Хомут ХМ1	16	16	20	20							0.10
				Отдельные стержни											
				ГОСТ 5781-82*											
Бч		15	1.090.1-6СП.2 000501	⌀12 АШ L = 2130	8	8	8	8							1.89
		16	000502	L = 5840	1	1									5.12
			000503	L = 7040			1	1							6.25
		17	000504	L = 2760	2	2									2.47
			000505	L = 3330			2	2							2.96
		18	000506	⌀16 L = 5840	2	2									9.22
			000507	L = 7040			2	2							11.11

1.090.1-6СП.2 000500	Лист 3

Формат А4

Инв. № подл.	Подпись и дата	Взам. инв. №

Формат	Зона	Поз.	Обозначение	Наименование	Кол. на исполн. 1.090.1-6СП.2 000500										Примечание
					–	01	02	03							
Бч		19	000508	L = 2760	4	4									4.39
			000509	L = 3330			4	4							5.25
		20	000510	⌀10 АI L = 1850	1	1	1	1							1.14
				Отдельные стержни											
				ГОСТ 7627-80*											
Бч		21	1.090.1-6СП.2 000511	⌀5 ВрI L = 5530	5	5									0.77
			000512	L = 6730			5	5							0.94
		22	000513	L = 2760	8	8									0.39
			000514	L = 3330			8	8							0.46
		23	000515	L = 620	4	4	4	4							0.09

1.090.1-6СП.2 000500	Лист 4

Формат А4

Рис.I

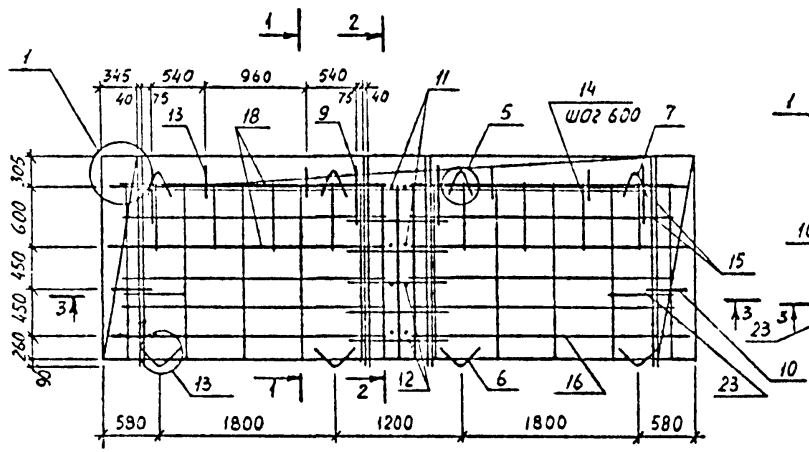

Рис.2

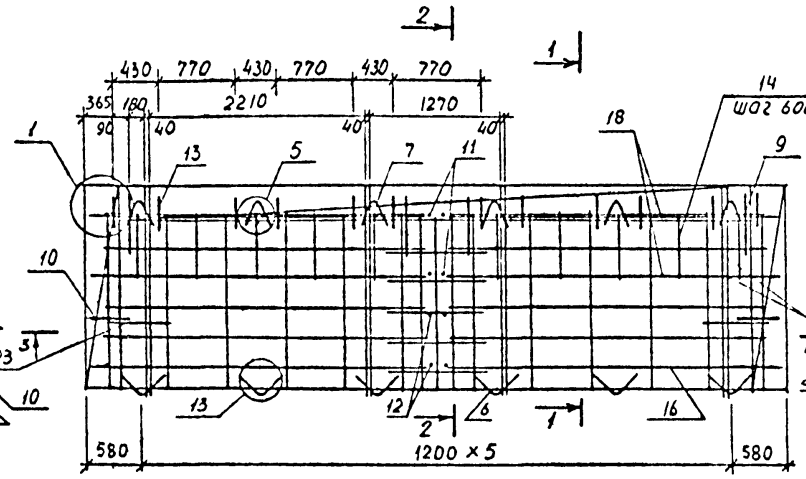

1-1

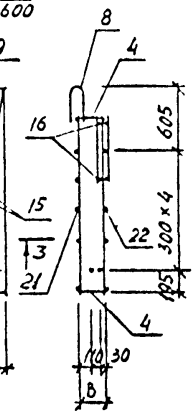

2-2

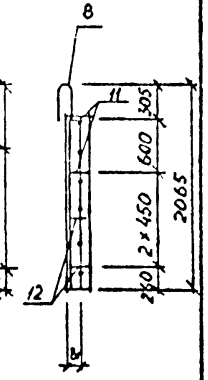

3-3

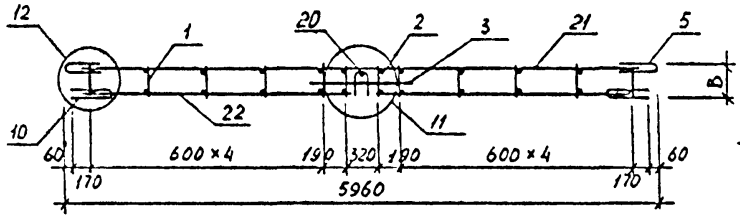

3-3

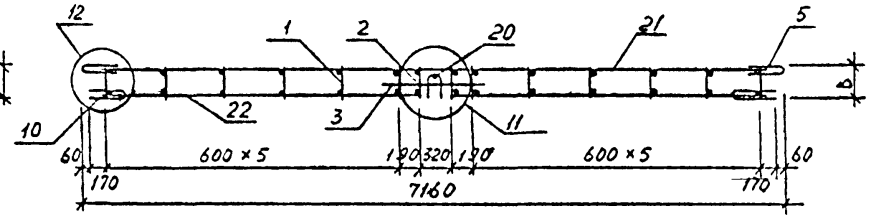

Обозначение	Марка	Рис	B, мм	B1, мм	Масса, кг
I.090.I-6СП.2 000500	2КПЦ60.2I.2,5-СП.I	I	2I5	95	II6,6
-0I	2КПЦ60.2I.3,0-СП.I		265	I45	II7,4
-02	2КПЦ72.2I.2,5-СП.I	2	2I5	95	I39,8
-03	2КПЦ72.2I.3,0-СП.I		265	I45	I40,7

Н контр	Горбенко		09.87
Нач.отд.	Янбулатов		09.87
Гл.спец	Каримова		09.87
ГИП.	Ташпулатов		09.87
Рук.гр.	Абаева		09.87
Вед инж	Шарова		09.87

I.090.I-6СП.2 000500СБ

Каркас пространственный 2КПЦ60,2КПЦ72. Сборочный чертеж.

Стадия	Масса	Масштаб
Р	см. табл.	
Лист	Листов 1	

ТашЗНИИЭП

Инв № подл | Подпись и дата | Взам инв №

Формат А3

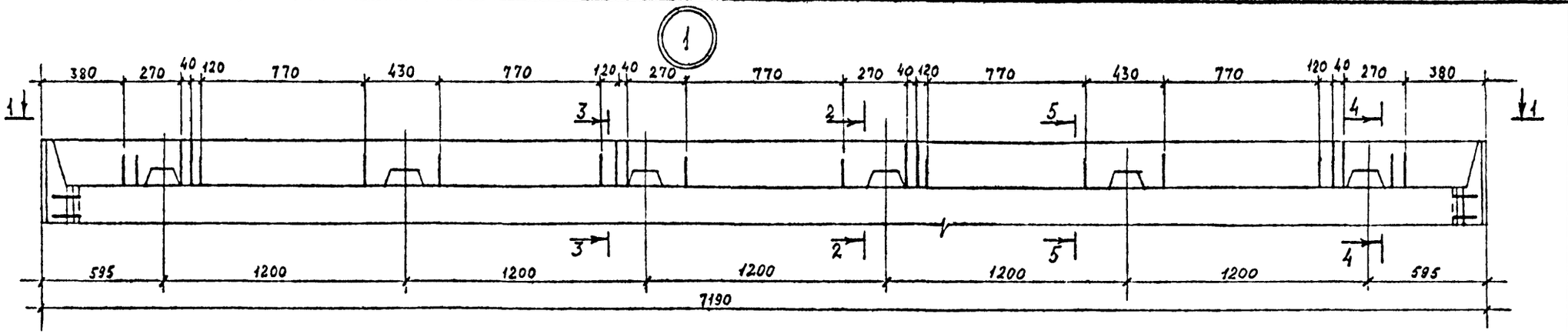

1-1

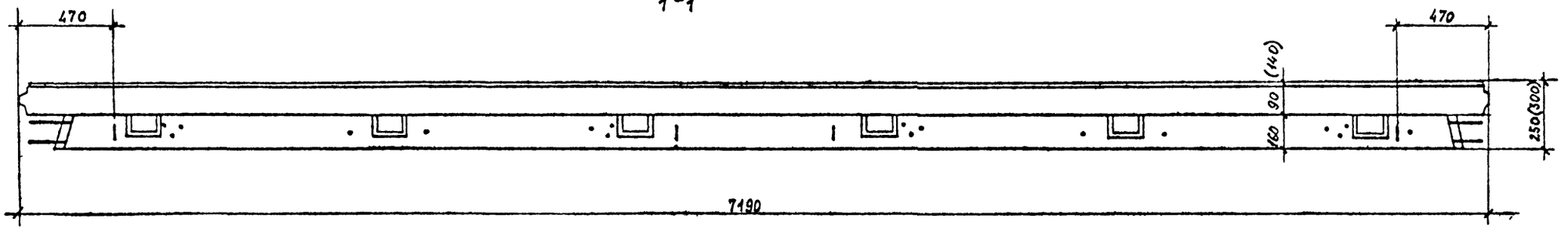

2-2

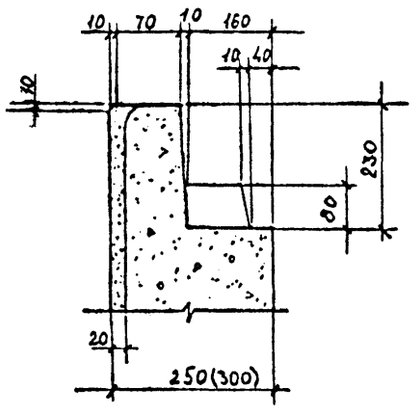

3-3

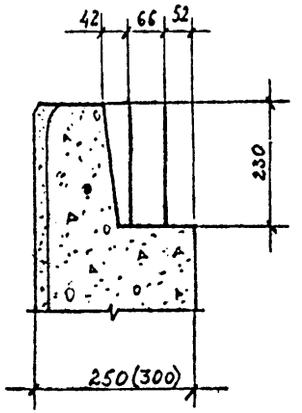

4-4

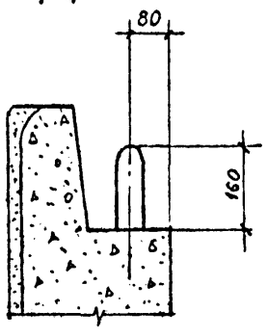

5-5

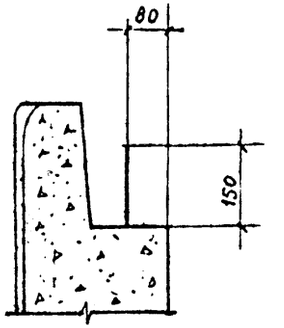

Н.контр.	Горбенко		09.87
Нач.отд	Янбулатов		09.87
Гл.спец	Каримова		09.87
ГИП.	Ташпулатов		09.87
Рук.гр.	Авдеева		09.87
Вед.инж	Шарова		09.87

I.090.I-6СП.2 00000I

Узлы опалубочные.

Стадия	Лист	Листов
Р	I	II

ТашЗНИИЭП

Инв.№ подл. | Подпись и дата | Взам.инв.№

Формат А3

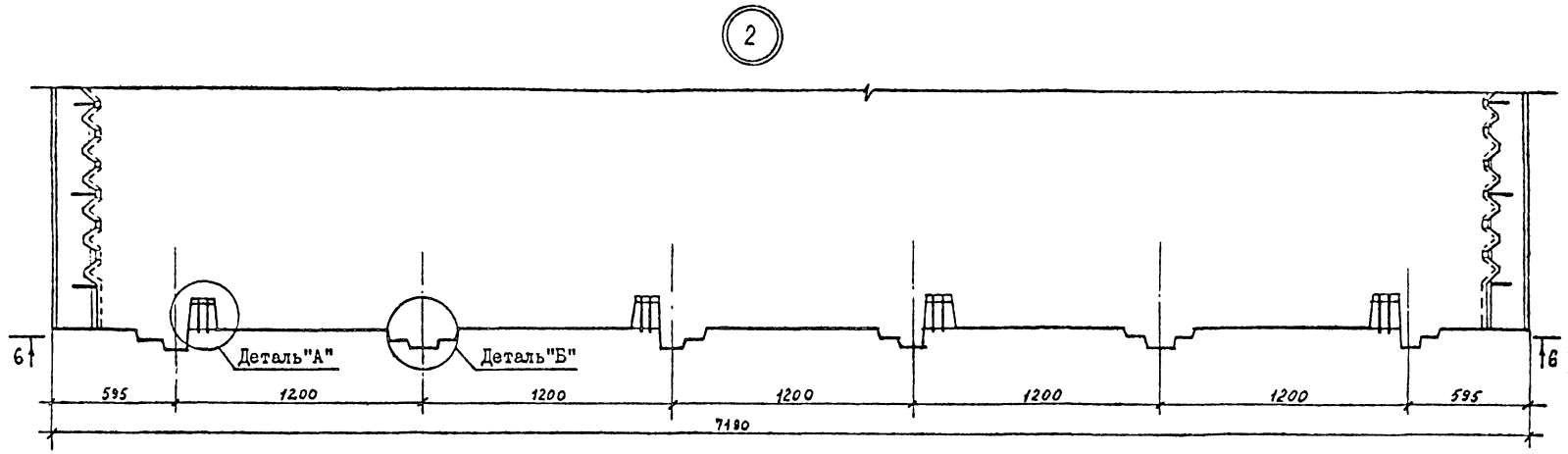

6-6

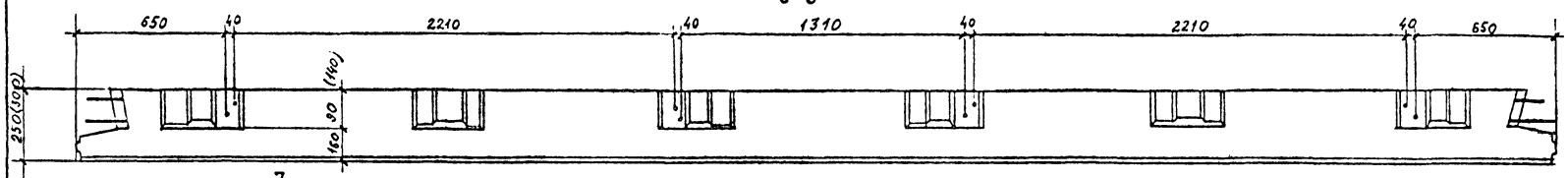

Деталь "А"

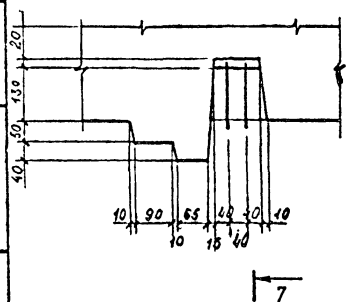

7-7

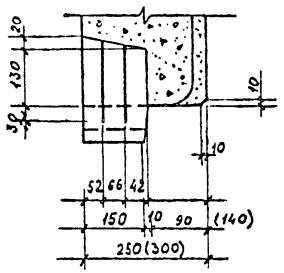

Деталь "Б"

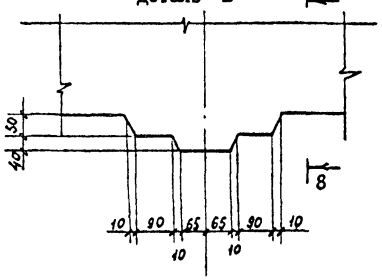

8-8

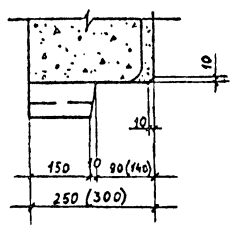

Инв. № подл. | Подпись и дата | Взам. инв. №

I.090.I-6СП.2 000001	Лист 2

Формат А3

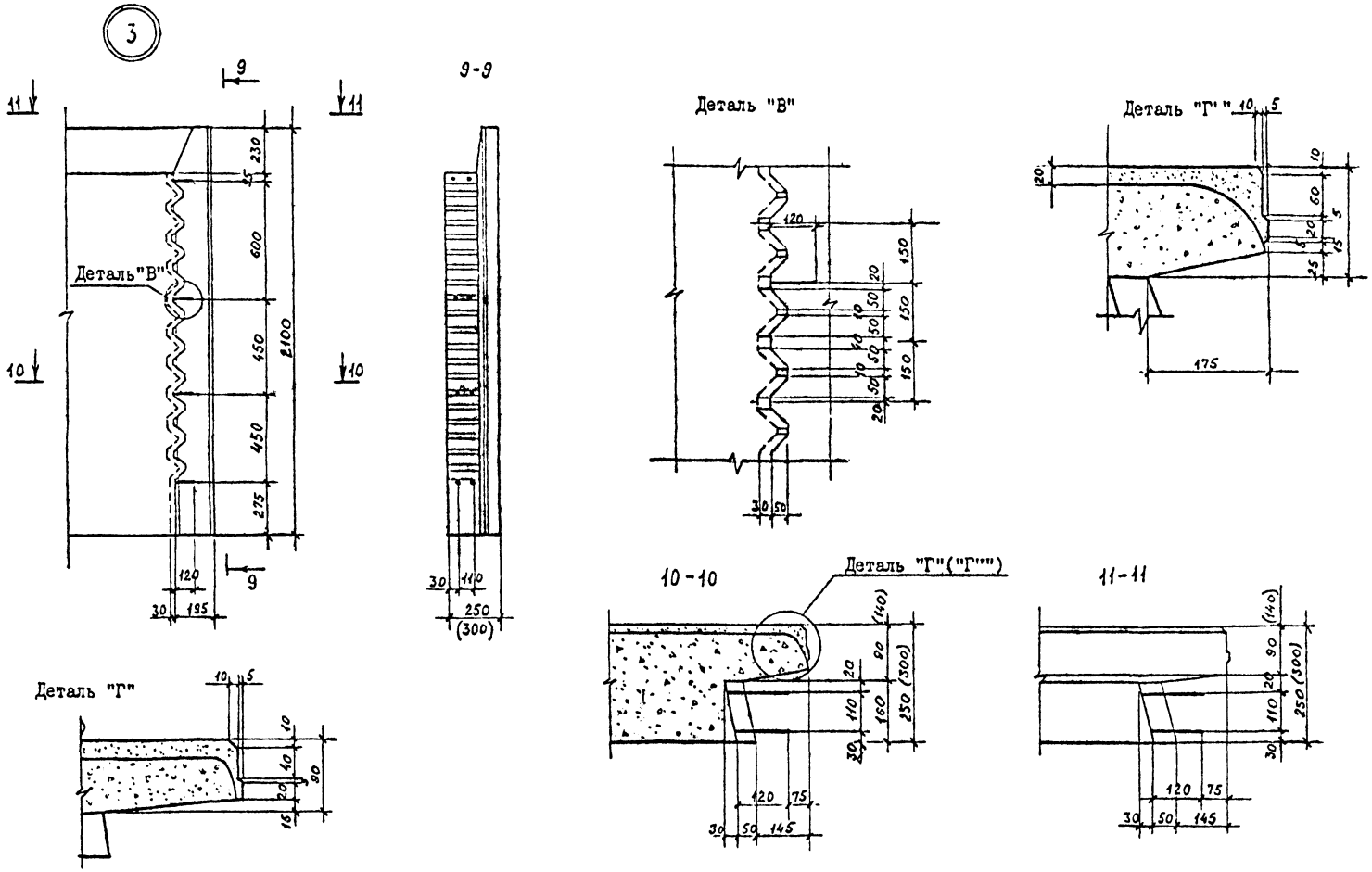

1. Деталь "Г" относится к панели толщиной 250мм,
2. Деталь "Г" к панели толщиной 300мм.

Инв. № подл.	Подпись и дата	Взам. инв. №

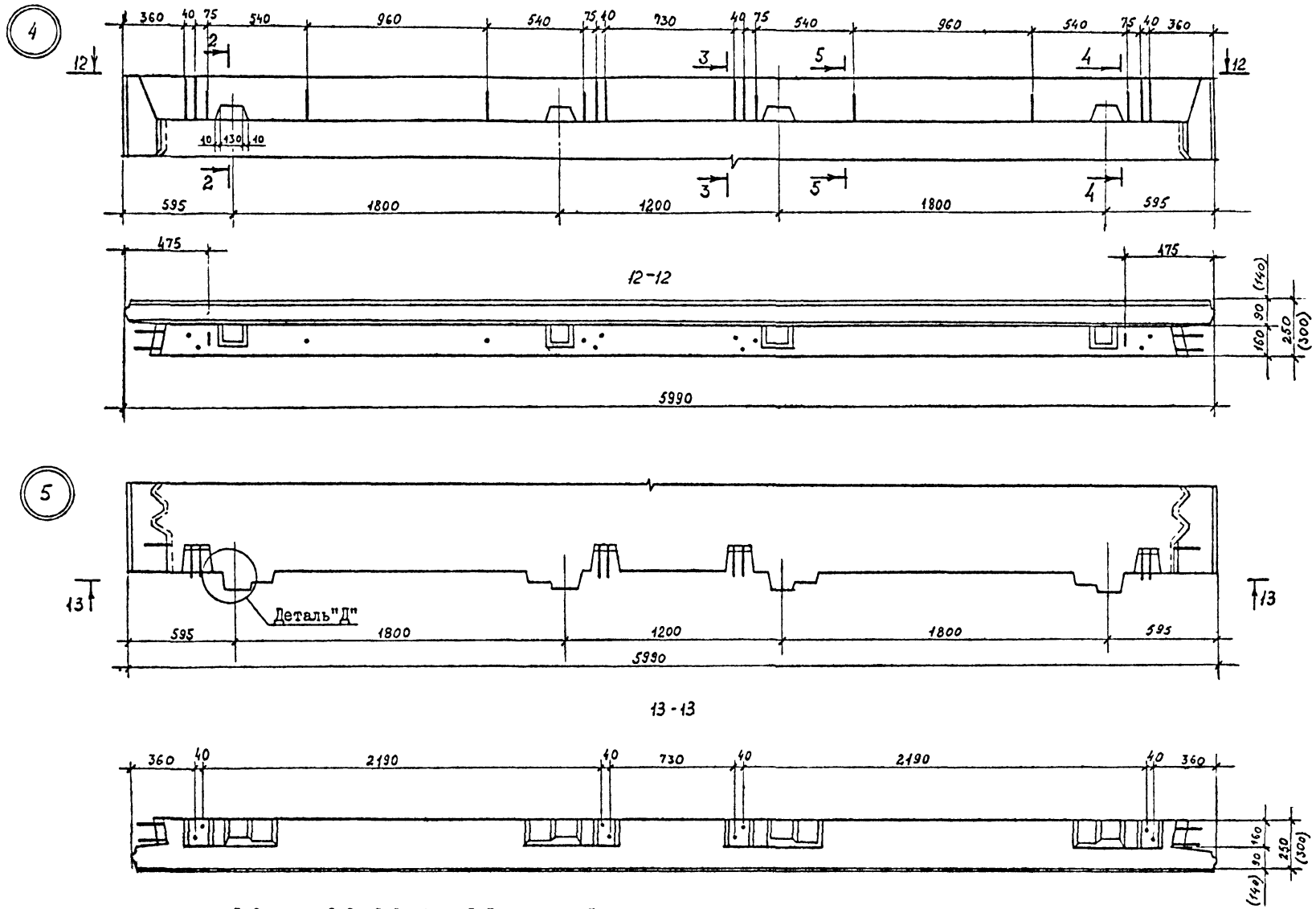

1. Сечения 2-2, 3-3, 4-4, 5-5 см. лист 1.
2. Деталь "Д" см. лист 5.

Взам. инв. №
Подпись и дата
Инв. № подл.

I.090.I-6СП.2 000001

Лист 4

Формат А3

6

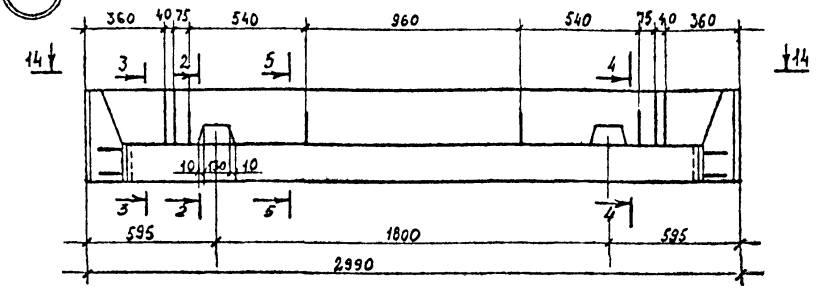

7

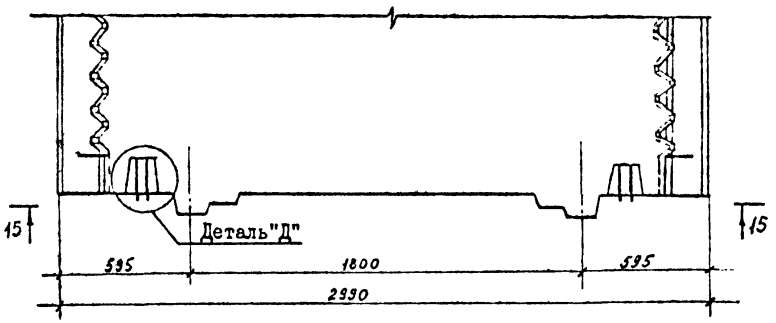

14 - 14

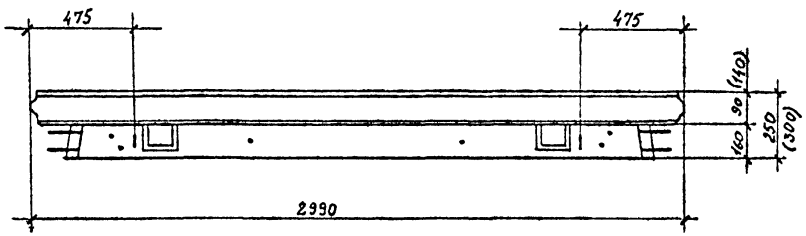

15 - 15

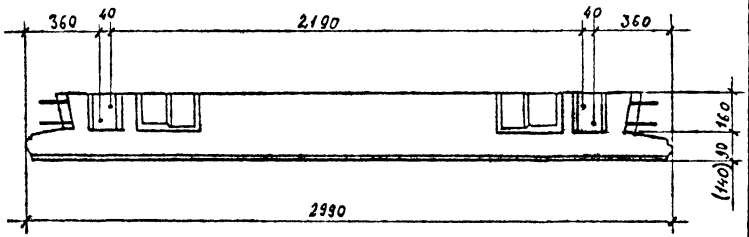

Деталь "Д"

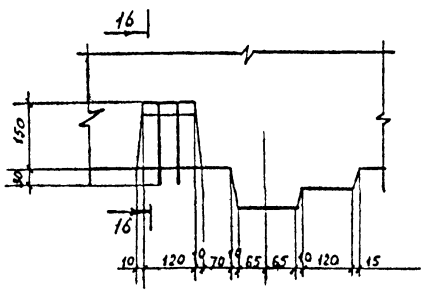

16 - 16

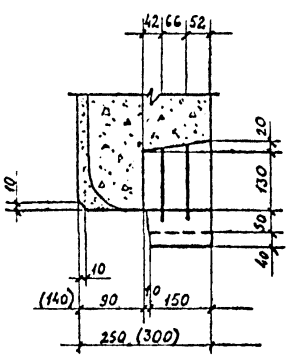

Сечения 2-2, 3-3, 4-4, 5-5 см. лист I.

Инв. № подл. | Подпись и дата | Взам. инв. №

I.090.I-6СП.2 000001

Лист 5

Формат А3

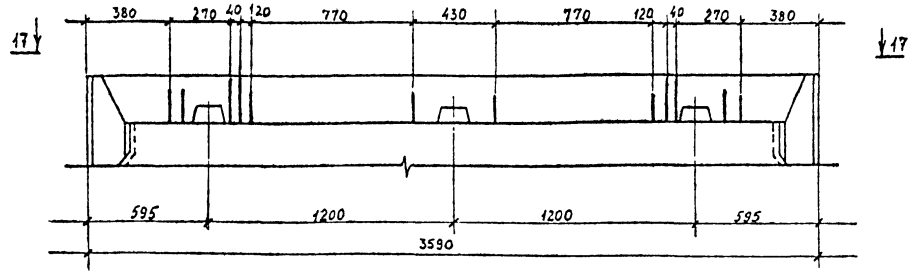

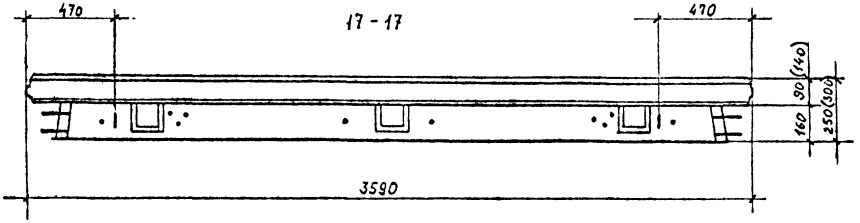

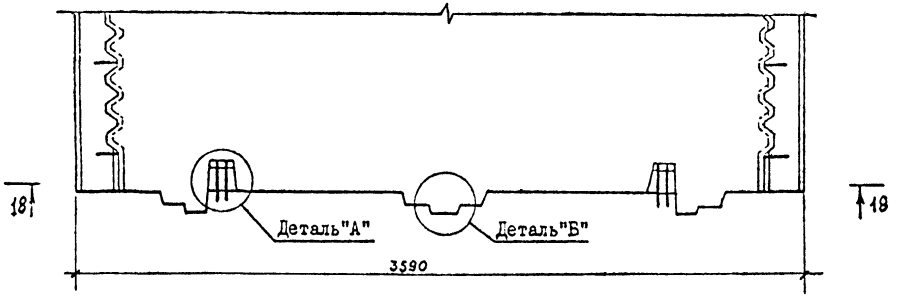

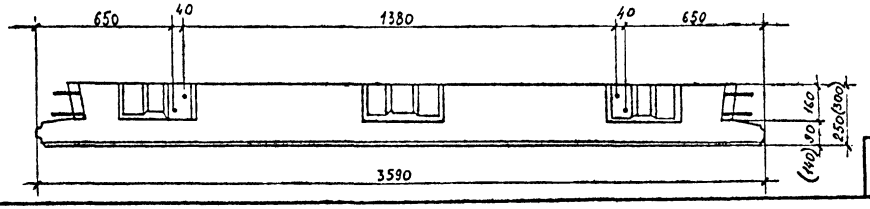

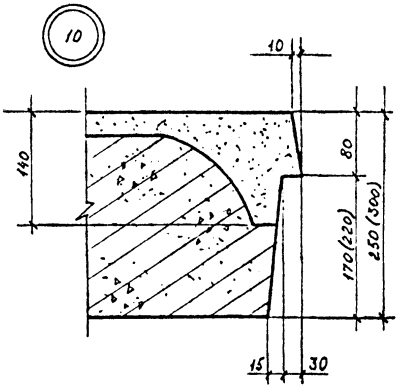

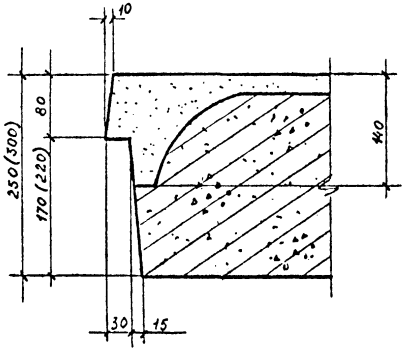

Деталь "А"и"Б" см. лист 2.

Инв. № подл.	Подпись и дата	Взам. инв. №	

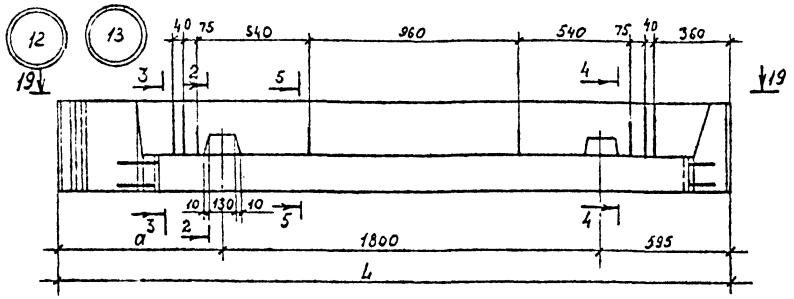

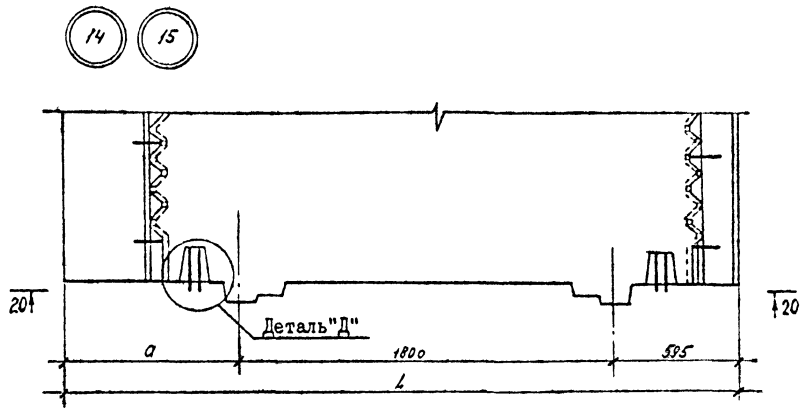

19-19

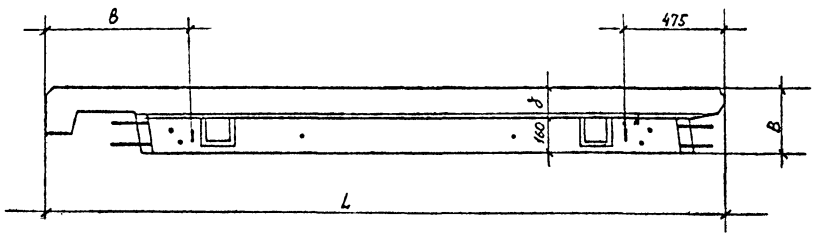

20-20

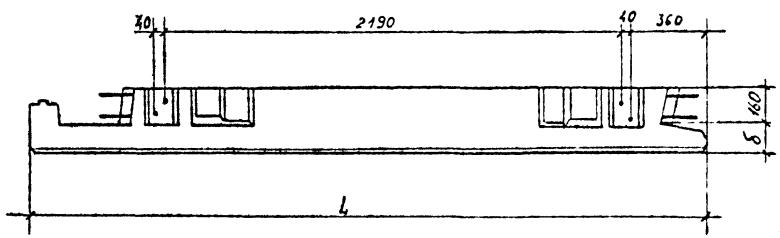

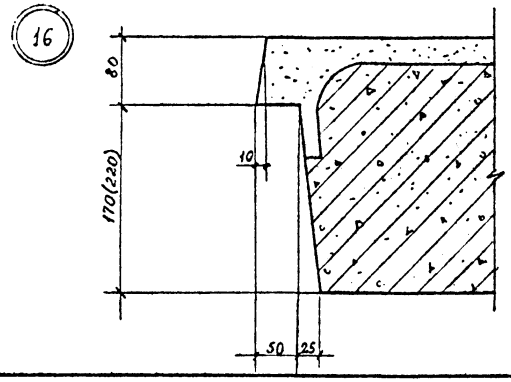

№ узла	L,мм	B,мм	a,мм	б,мм	в,мм
I5,I7	3I65	250	770	90	650
I6,I8	32I5	300	820	I40	700

1. Сечения 2-2,3-3,4-4,5-5 см. лист I
2. Деталь "Д" см. лист 5.

Инв. № подл. | Подпись и дата | Взам. инв. №

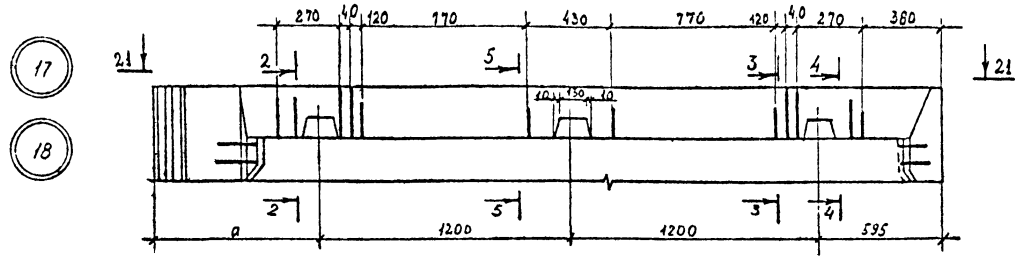

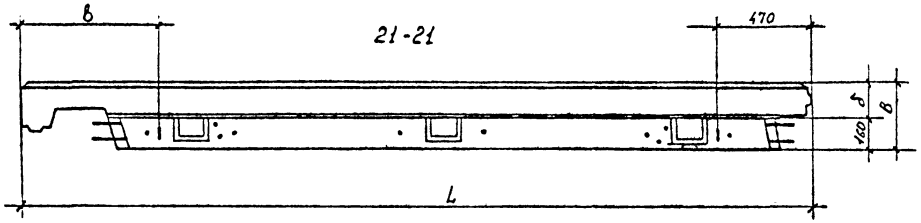

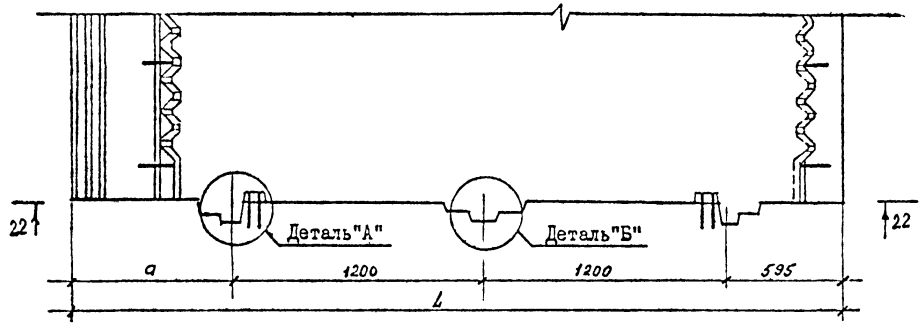

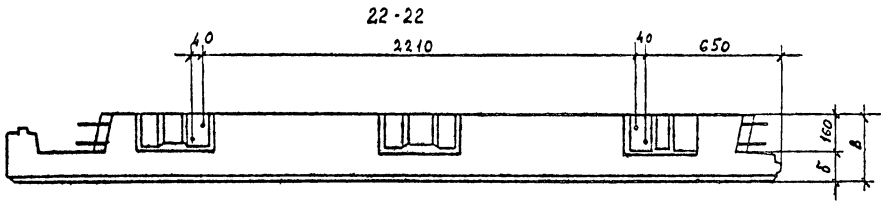

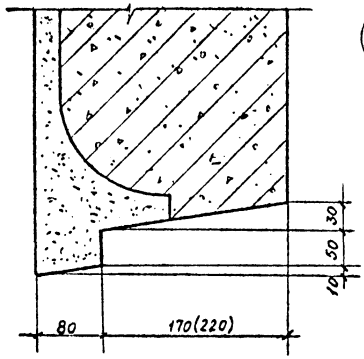

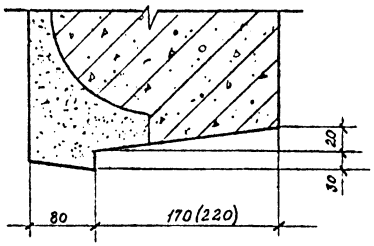

№ узла	L ,мм.	B,мм.	a,мм.	б,мм.	в,мм.
I9,2I	3765	250	770	90	645
20,22	38I5	300	820	I40	695

I.Сечения 2-2, 3-3, 4-4, 5-5 см. лист I
2.Деталь "А" и "Б" см. лист 2.

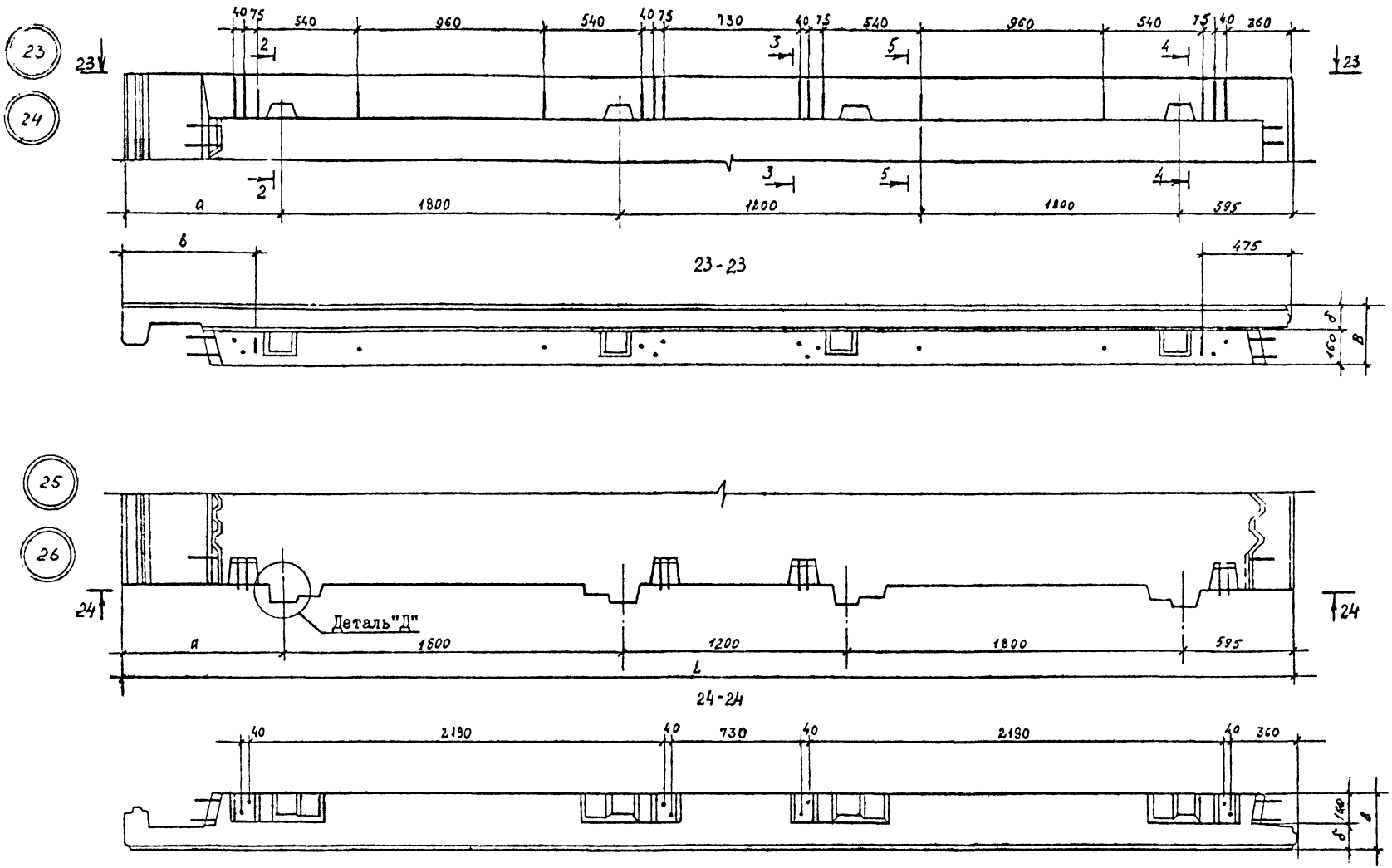

№ узла	L ,мм	B,мм.	a,мм.	б,мм.	в,мм.
23,25	6165	250	770	90	650
24,26	6215	300	820	140	700

1. Сечения 2-2,3-3,4-4,5-5 см. лист 1
2. Деталь "Д" см. лист 5.

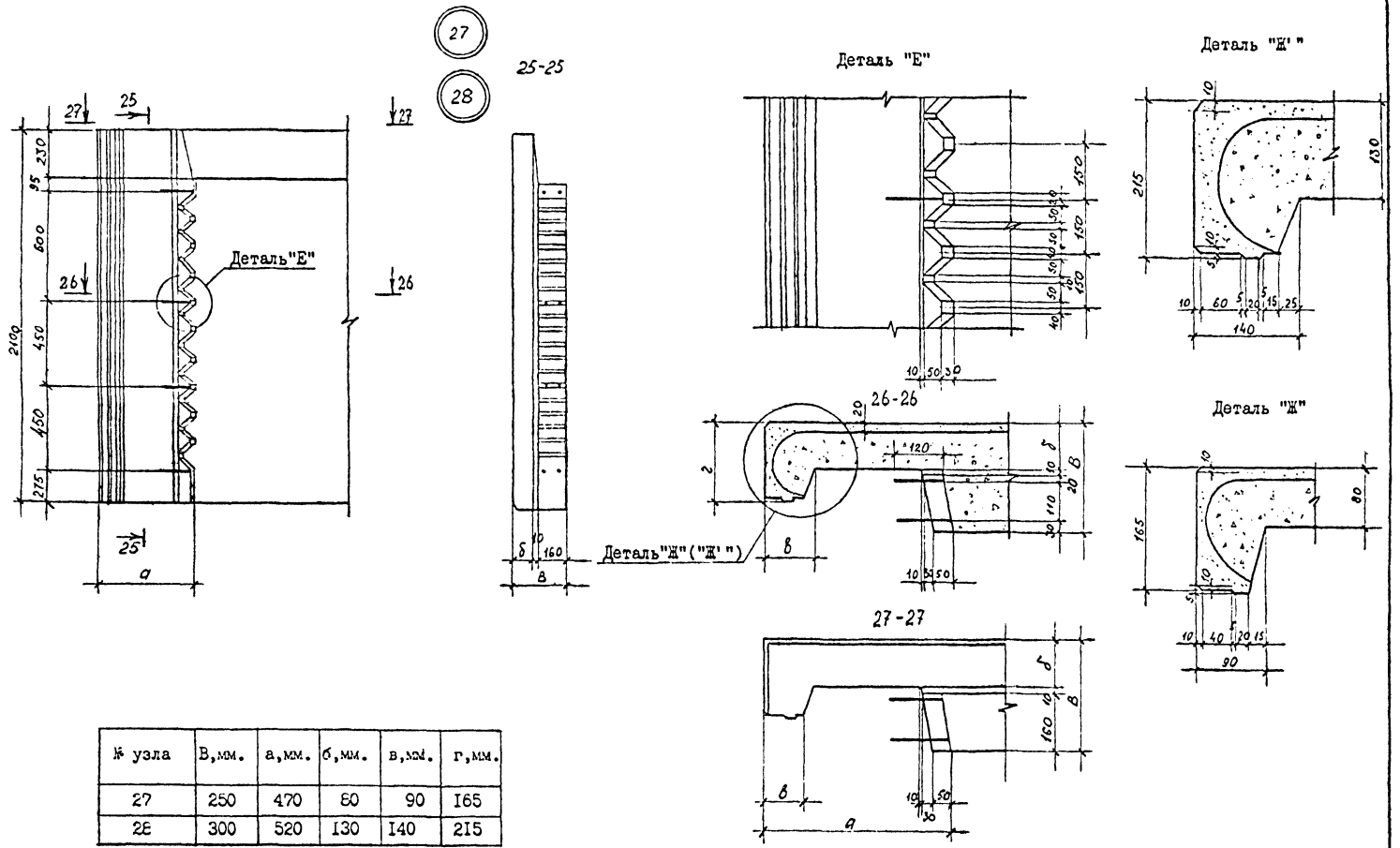

№ узла	В,мм.	а,мм.	б,мм.	в,мм.	г,мм.
27	250	470	80	90	165
28	300	520	130	140	215

Инв. № подл. | Подп. и дата | Взам. инв. №

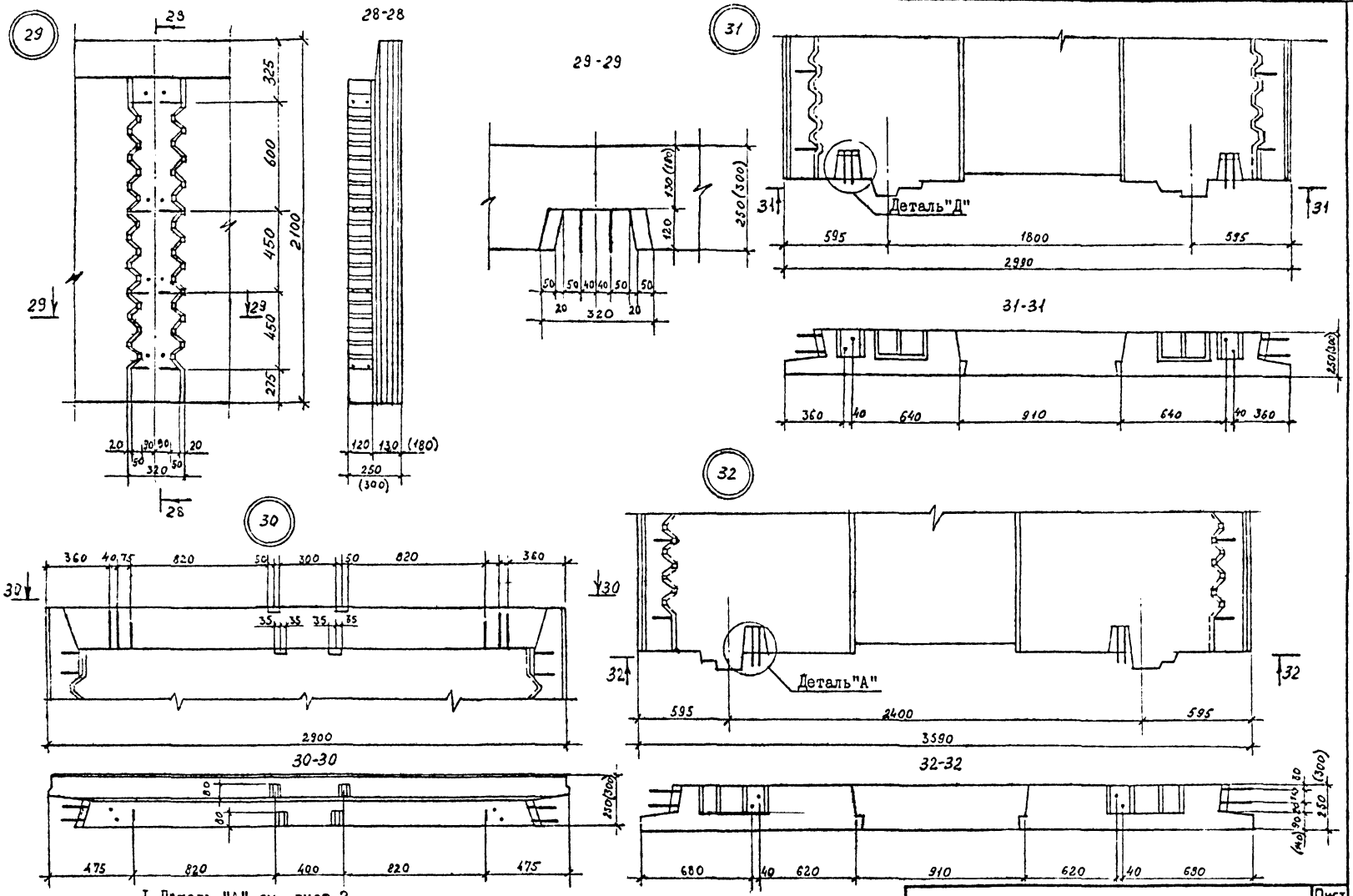

1. Деталь "А" см. лист 2.
2. Деталь "Д" см. лист 5.

Инв. № подл. | Подпись и дата | Взам. инв. №

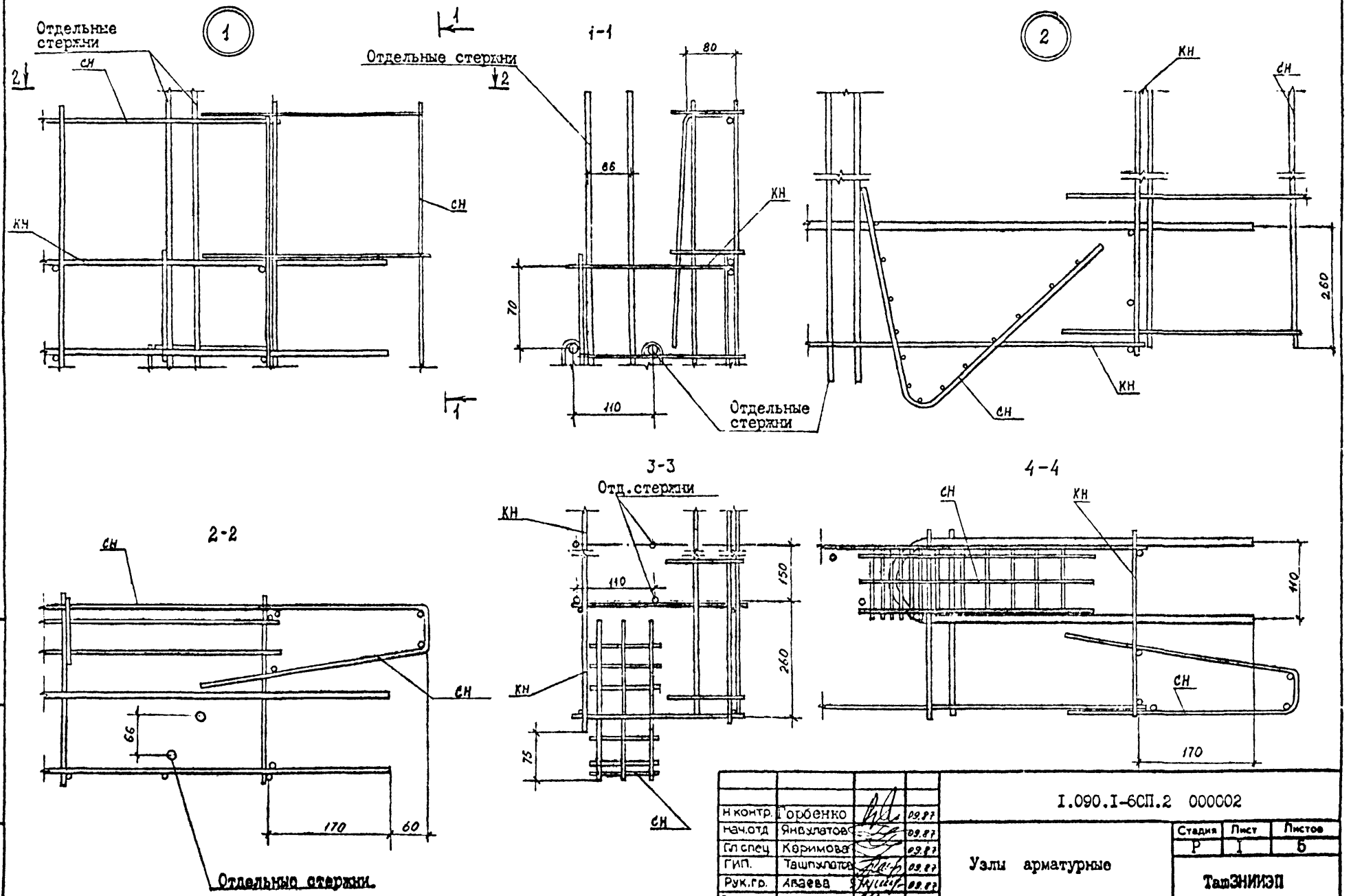

Н.контр.	Горбенко		09.97	I.090.I-6СП.2 000002
Нач.отд	Янвулатов		09.97	
Гл.спец	Каримова		09.97	
ГИП.	Ташпулатов		09.97	Узлы арматурные
Рук.гр.	Авдеева		09.97	
Вед.инж	Шарова		09.97	

Стадия	Лист	Листов
Р	I	5

ТашЗНИИЭП

Инв.№ подл. | Подпись и дата | Взам.инв.№

Формат А3

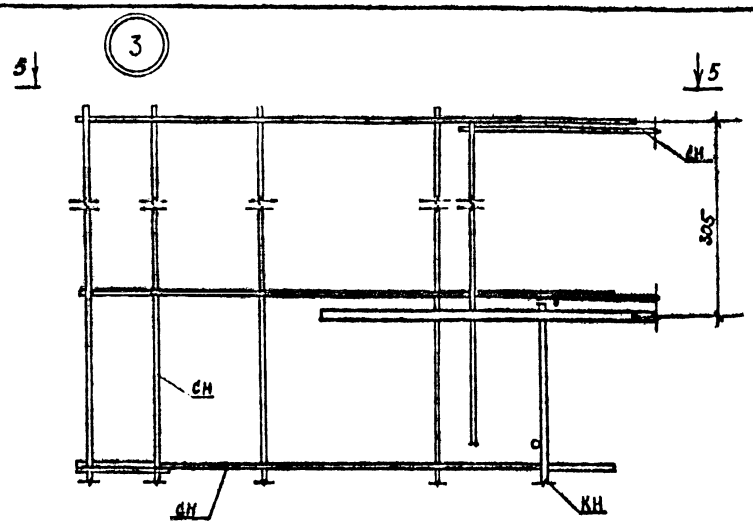

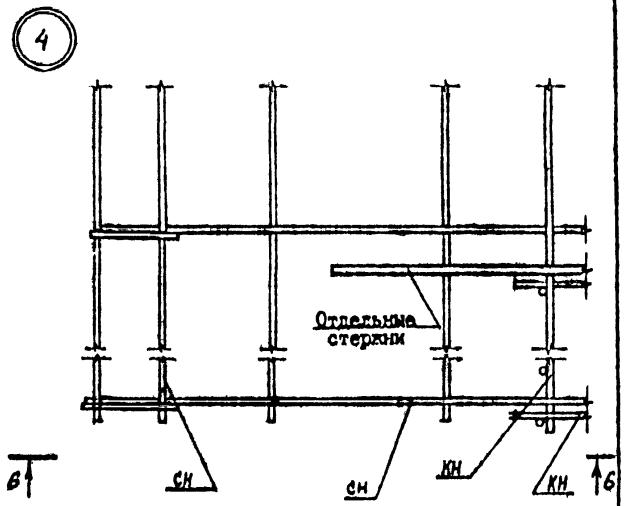

5-5

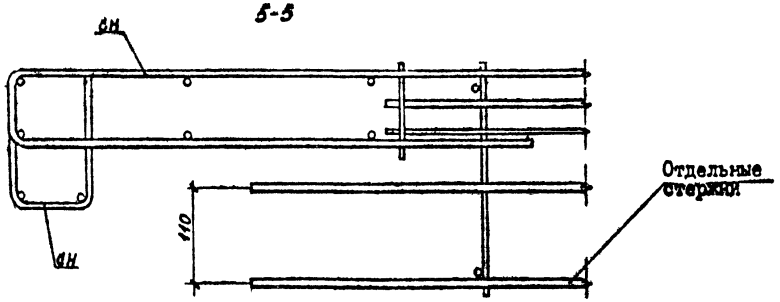

6-6

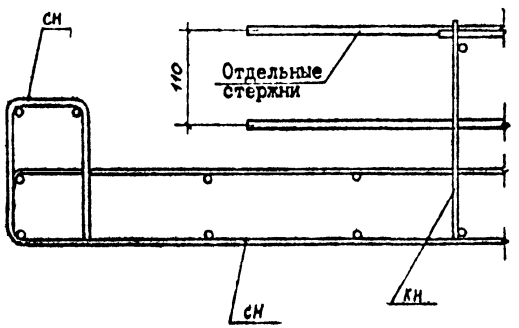

Инв. № подл. | Подпись и дата | Взам. инв. №

5

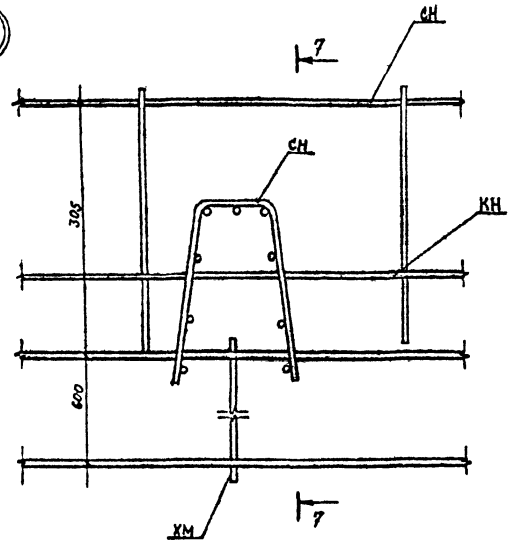

7-7

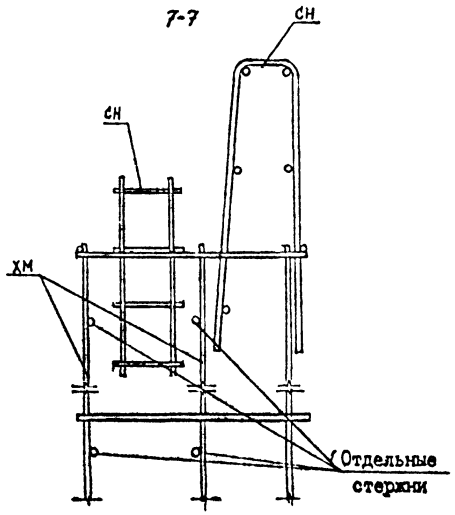

7

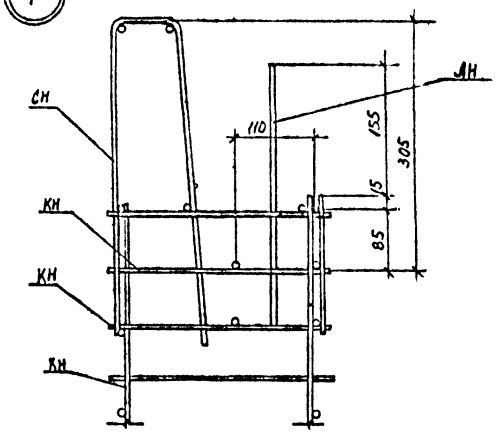

6

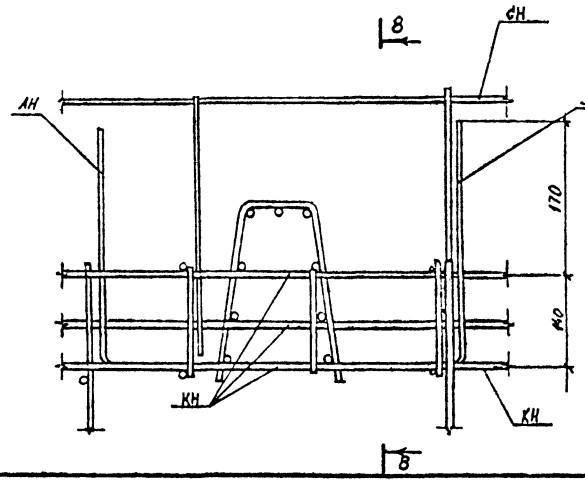

8-8

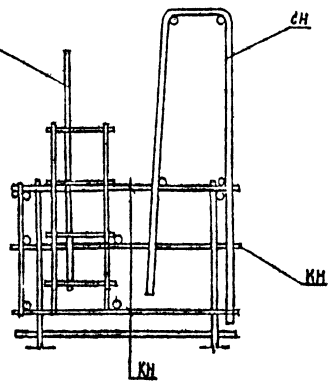

8

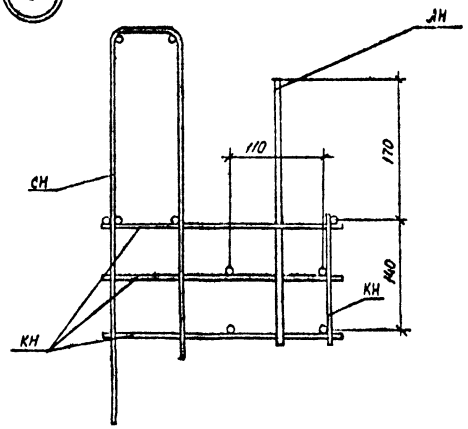

Инв. № подл. | Подпись и дата | Взам. инв. №

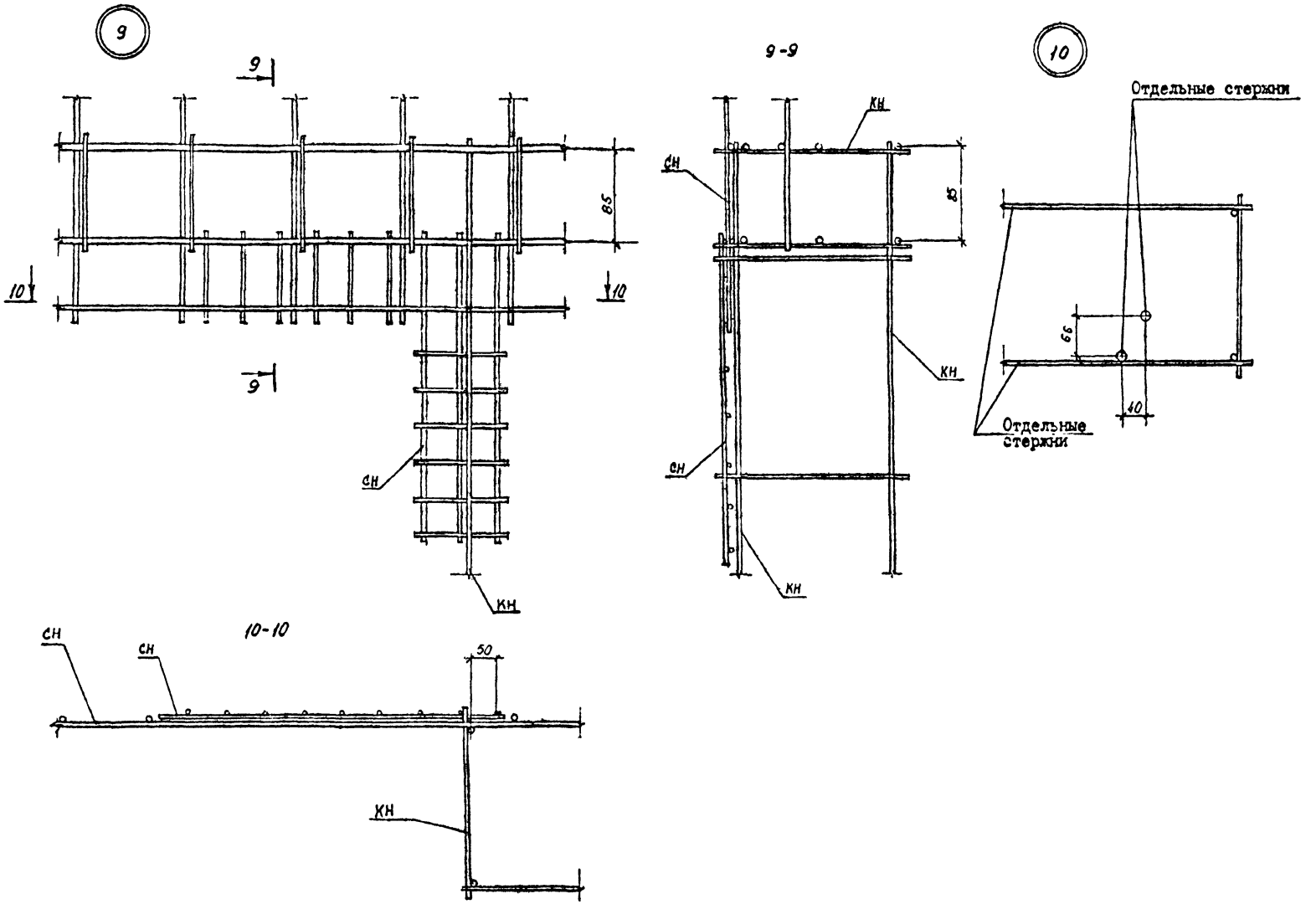
9
9
10
10
9
85
СН
КН
9-9
КН
СН
КН
СН
КН
10
Отдельные стержни
99
40
Отдельные стержни
10-10
СН
СН
50
КН

11-11

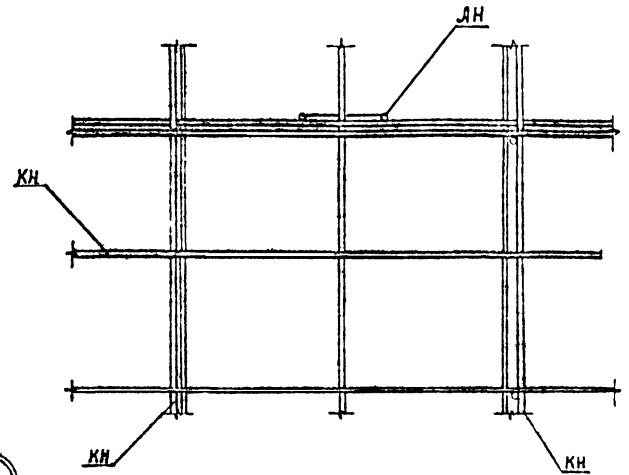

11

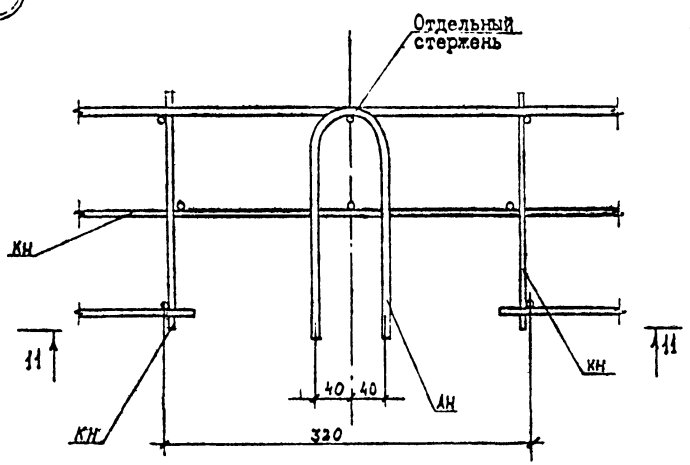

12

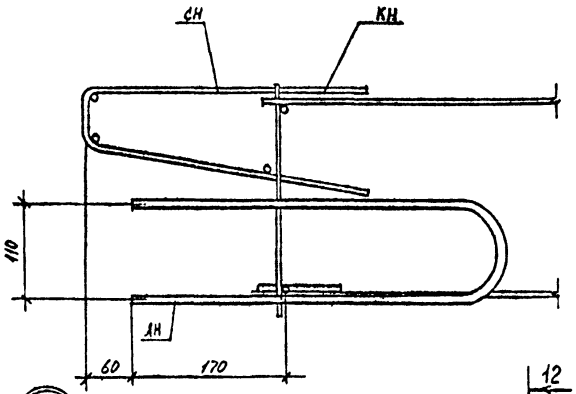

13

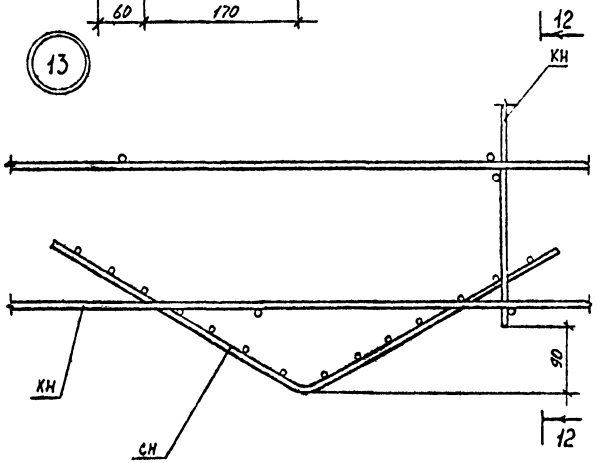

12-12

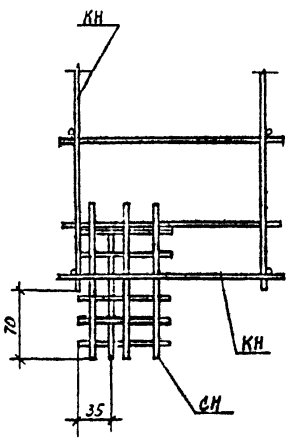

Инв. № подл.	Подпись и дата	Взам. инв. №

I.090.I-6СП.2 000002	Лист 5

Формат А3

Рис.1

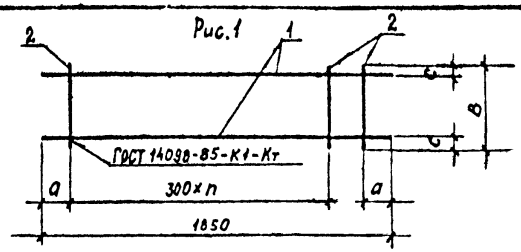

Рис. 2

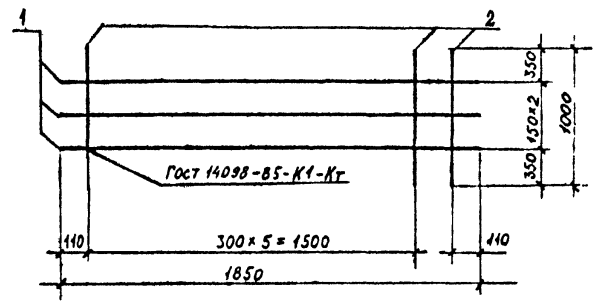

Обозначение	Марка	Рис.	B, мм.	a, мм.	n	Масса, кг
I.090.I-6СП.2 0I00	КН I	I	2I5	I00	5	0,94
-0I	КН 2		265			0,97
-02	КН 3		2I5	I55		3,47
-03	КН 4		265			3,5I
-04	КН 5	2				6,56

Инв. № подл. | Подпись и дата | Взам. инв. №

		I.090.I-6СП.2 0I00СБ	
Каркас плоский КН I...КН5. Сборочный чертеж.		Стадия: Р	Масса: см. табл.	Масштаб:
		Лист	Листов: I
		ТашЗНИИЭП	
Н.контр	Горбенко	09.87	
Нач.отд.	Яньулатов	09.87	
Гл.спец	Каримова	09.87	
ГИП.	Ташпулатов	09.87	
Рук.гр.	Абаева	09.87	
Инженер	Дмитриева	09.87	

Формат А4

Поз.	Обозначение	Наименование	Кол. на испол. I.090.I-6СП.2 0I00				Масса, кг	Примечание
			- 0I	02	03	04		
		Документация						
А4	I.090.I-6СП.2 0I00СБ	Сборочный чертеж						
		Детали						
		ГОСТ5781-82*						
I	I.090.I-6СП.2 0I0I	⌀6АШ L=1850	2 2				0,4II	
	0I02	⌀I2АШ L=1850		2	2		I,643	
	0I03	L=1000				6	0,888	
		ГОСТ6727-80*						
2	I.090.I-6СП.2 0I04	⌀4ВрI L=265	6				0,024	
	0I05	L=2I5	6				0,0I9	
	0I06	⌀5ВрI L=265			6		0,037	
	0I07	L=2I5		6			0,030	

I.090.I-6СП.2 0I00

Каркас плоский КН I...КН 5

Н.контр	Горбенко	Стадия: Р	Лист	Листов: I
Нач.отд.	Яньулатов	ТашЗНИИЭП		
Гл.спец	Каримова			
ГИП.	Ташпулатов			
Рук.гр.	Абаева			
Инженер	Дмитриева			

Инв. № подл. | Подпись и дата | Взам. инв. №

Формат А4

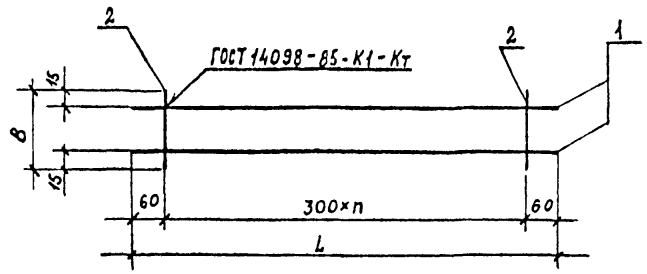

Обозначение	Марка	L,мм	В,мм	n	Масса, кг
I.090.I-6СП.2 0200	КН6	2520	215	8	I,29
-0I	КН7		265	8	I,33
-02	КН8	3I20	215	I0	I,50
-03	КН9		265	I0	I,65
-04	КНI0	5520	215	I8	2,8I
-05	КНII		265	I8	2,9I
-06	КНI2	6720	215	22	3,42
-07	КНI3		265	22	3,54

Н.контр	Горбенко		09.87
Нач.отд.	Янбулатов		09.87
Гл.спец	Каримова		09.87
ГИП.	Ташпулатов		09.87
Рук.гр.	Аваева		09.87
Инженер	Дмитриева		09.87

I.090.I-6СП.2 0200СБ

Каркас плоский КН6...КНI3. Сборочный чертеж.

Стадия	Масса	Масштаб
Р	см. табл.	
Лист	Листов	

ТашЗНИИЭП

Инв. № подл. | Подпись и дата | Взам. инв. №

Формат А4

Обозначение		Наименование		Кол. на испол. I.090.I-6СП.2 0200								Масса, кг	Примечание
				-	0I	02	03	04	05	06	07		
		Документация											
	А4	I.090.I-6СП.2 0200СБ	Сборочный чертеж	X	X	X	X	X	X	X	X		
			Детали										
	БЧ	I.090.I-6СП. 0201	ГОСТ5781-82* ⌀6АШ L =2520	2	2							0,559	
		0202	L =3120			2	2					0,693	
		0203	L =5520					2	2			I,225	
		0204	L =6720							2	2	I,492	
	БЧ	I.090.I-6СП. 0205	ГОСТ6727-80* ⌀4ВрI L =215	9		II		I9		23		0,019	
		0206	L =265		9		II		I9		23	0,024	

I.090.I-6СП.2 0200

Каркас плоский КН6...КНI3

Н.контр	Горбенко		09.87
Нач.отд.	Янбулатов		09.87
Гл.спец	Каримова		09.87
ГИП.	Ташпулатов		09.87
Рук.гр.	Аваева		09.87
Инженер	Дмитриева		09.87

Стадия	Лист	Листов
Р		I

ТашЗНИИЭП

Инв. № подл. | Подпись и дата | Взам. инв. №

Формат А4

Инв. № подл.	Подпись и дата	Взам. инв. №

Формат	Зона	Поз.	Обозначение	Наименование	Кол. на исполн. I.090.I-6СП.2 0300										Примечание
					-	0I	02	03	04	05	06	07	08	09	
				Документация											
А4			I.090.I-6СП.2 0300СБ	Сборочный чертеж											
				Детали											Масса, кг
				ГОСТ5781-82*											
БЧ		I	I.090.I-6СП.2 0301	∅ I6AIII L =2840	I	I			I						4,48I
			0302	L=3440			I	I		I					5,428
			0303	∅I2AIII L=2540							I	I			2,255
			0304	L=3I40									I	I	2,788
БЧ		2	0305	∅6AIII L=2540	I	I			I		I	I			0,563
			0306	L=3I40			I	I		I			I	I	0,697
				ГОСТ6727-80*											
БЧ		3	I.090.I-6СП.2 0307	∅4BpI L=2I5	9		II				9		II		0,0I9
			0308	L=265		9		II				9		II	0,023
			0309	L=I70					I7	2I					0,0I5

Н.контр.	Горбенко		09.87
Нач.отд.	Яньулатов		09.87
Гл.спец.	Каримова		09.87
ГИП.	Ташпулатов		09.87
Рук.гр.	Абаева		09.87
Инженер	Дмитриева		09.87

I.090.I-6СП.2 0300

Каркас плоский КНI4... КН23.

Стадия	Лист	Листов
Р		I

ТашЗНИИЭП

Формат А4

Инв. № подл.	Подпись и дата	Взам. инв. №

Обозначение	Марка	L, мм	B, мм	a, мм	c, мм	c₁ мм	n	m, мм	Масса, кг
I.090.I-6СП.2 0300	КН I4	2840	2I5	85	20	I70	8	300	5,22
-0I	КН I5	2840	265	I35	20		I0		5,25
-02	КН I6	3440	2I5	85	20		8		6,33
-03	КН I7	3440	265	I35	20		I0		6,38
-04	КН I8	2840		I00	I5		I6	I50	5,03
-05	КН I9	3440	I70				20		6,44
-06	КН 20	2540	2I5				8		2,99
-07	КН 2I		265	I25	40	70	I0	300	3,03
-08	КН 22	3I40	2I5						3,69
-09	КН 23		265						3,74

Н.контр.	Горбенко		09.87
Нач.отд.	Яньулатов		09.87
Гл.спец.	Каримова		09.87
ГИП.	Ташпулатов		09.87
Рук.гр.	Абаева		09.87
Инженер	Дмитриева		09.87

I.090.I-6СП.2 0300СБ

Каркас плоский КНI4...КН23. Сборочный чертеж.

Стадия	Масса	Масштаб
Р	см. табл.	
Лист	Листов I	

ТашЗНИИЭП

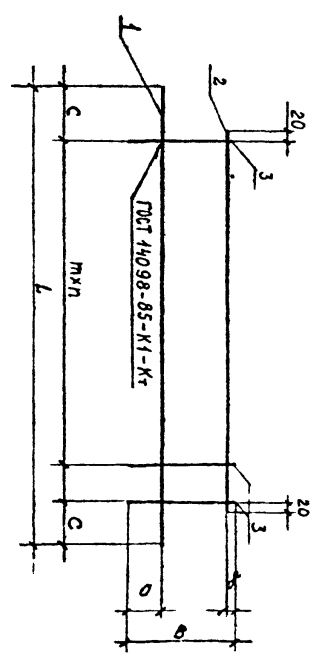

Рис. 1

Формат А4

Обозначение	Наименование	Кол. на исполн. I.090.I-6СП.2 0400					Примечание
		-	0I	02	03	04	
	Документация						
I.090.I-6СП.2 0400СБ	Сборочный чертеж						
	Детали						
	ГОСТ6727-80*						
0401	⌀4ВрI L =2050	4	4				0,185
0402	L =7I0	II					0,064
0403	L =750		II				0,068
0404	⌀3ВрI L =700			3			0,036
0405	L =500				2		0,026
0406	L =420					6	0,02I
0407	L =I00			I3			0,005
0408	L =80				9		0,004
0409	L =I20					I2	0,006

Инв. № подл. | Подпись и дата | Взам. инв. №

Формат	Зона	Поз.
А4		
БЧ	I	
БЧ	2	
БЧ	I	
БЧ	2	

I.090.I-6СП.2 0400

Сетки СНI ... СН5

Стадия	Лист	Листов
Р		I

ТашЗНИИЭП

Н.контр.	Горбенко		09.87
Нач.отд.	Янбулатов		09.87
Гл.спец.	Каримова		09.87
ГИП.	Ташпулатов		09.87
Рук.гр.	Абаева		09.87
Инженер	Дмитриева		09.87

Формат А4

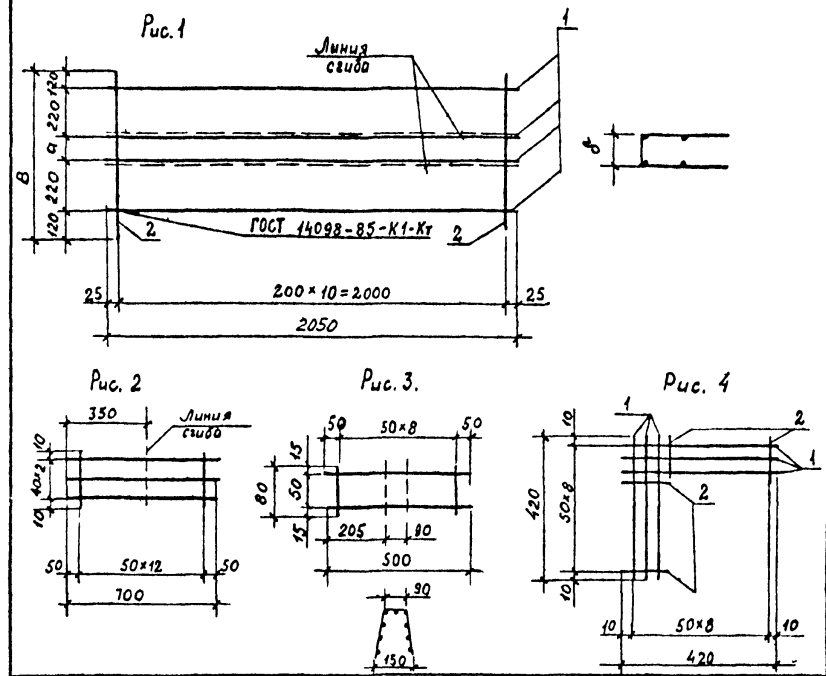

Обозначение	Марка	Рис.	а, мм	б, мм	в, мм	Масса, кг
I.090.I-6СП.2 0400	СН I	I	30	68	7I0	I,44
-0I	СН 2	I	70	78	750	I,49
-02	СН 3	2				0,I7
-03	СН 4	3				0,09
-04	СН 5	4				0,20

I.090.I-6СП.2 0400СБ

Н.контр	Горбенко		09.87
Нач.отд.	Янбулатов		09.87
Гл.спец	Каримова		09.87
ГИП.	Ташпулатов		09.87
Рук.гр.	Абаева		09.87
Инженер	Дмитриева		09.87

Сетки СН.I... СН 5.
Сборочный чертеж.

Стадия	Масса	Масштаб
Р	см. табл.	

Лист | Листов I

ТашЗНИИЭП

Инв. № подл. | Подпись и дата | Взам. инв. №

Формат А4

Инв. № подл.	Подпись и дата	Взам. инв. №

Формат	Зона	Поз.	Обозначение	Наименование	Кол. на исполн. I.090.I-6СП.2 0500 –	01	02	03	04	05	06	07			Примечание
				Документация											
А4			I.090.I-6СП.2 0500СБ	Сборочный чертеж											
				Детали											
				ГОСТ6727-80*											Масса, кг
БЧ		I	I.090.I-6СП.2 0501	⌀4ВрI L=2520	5	5									0,227
			0502	L=3120			5	5							0,281
			0503	L=5520					5	5					0,497
			0504	L=6720							5	5			0,605
БЧ		2	0505	L=775	9		II		I9		23				0,070
			0506	L=825		9		II		I9		23			0,074

Н.контр	Горбенко		09.87
Нач.отд	Янбулатов		09.87
Гл.спец	Каримова		09.87
ГИП.	Ташпулатов		09.87
Рук.гр	Абаева		09.87
Инженер	Дмитриева		09.87

I.090.I-6СП.2 0500

Сетки СН6...СНI3

Стадия	Лист	Листов
Р		I

ТашЗНИИЭП

Формат А4

Инв. № подл.	Подпись и дата	Взам. инв. №

Обозначение	Марка	B, мм	a, мм	б, мм	L, мм	в, мм	n, шт	Масса, кг.
I.090.I-6СП.2 0500	СН 6	775	35	43	2520	300	8	I,77
-0I	СН 7	825	85	93	2520		8	I,80
-02	СН 8	775	35	43	3I20		I0	2,I8
-03	СН 9	825	85	93	3I20		I0	2,22
-04	СНI0	775	35	43	5520		I8	3,82
-05	СНII	825	85	93	5520		I8	3,89
-06	СНI2	775	35	43	6720		22	4,64
-07	СНI3	825	85	93	6720		22	4,73

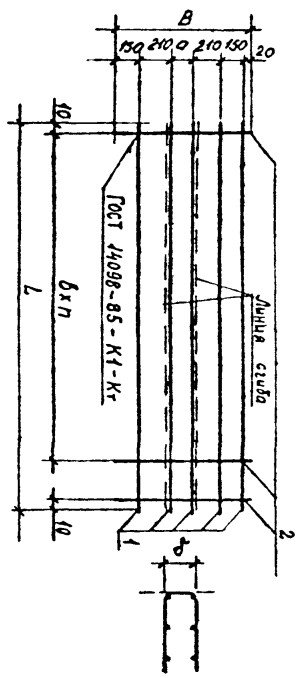

Н.контр	Горбенко		09.87
Нач.отд	Янбулатов		09.87
Гл.спец	Каримова		09.87
ГИП.	Ташпулатов		09.87
Рук.гр	Абаева		09.87
Инженер	Дмитриева		09.87

I.090.I-6СП.2 0500СБ

Сетки СН6...СНI3.
Сборочный чертеж.

Стадия	Масса	Масштаб
Р	см. табл.	

Лист	Листов
	I

ТашЗНИИЭП

Формат А4

Рис.I

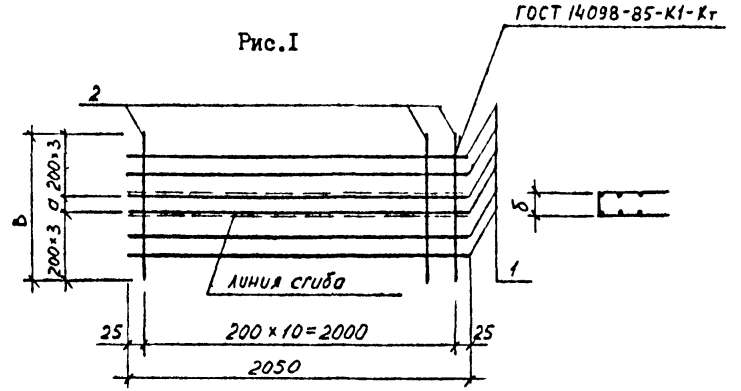

Рис.2

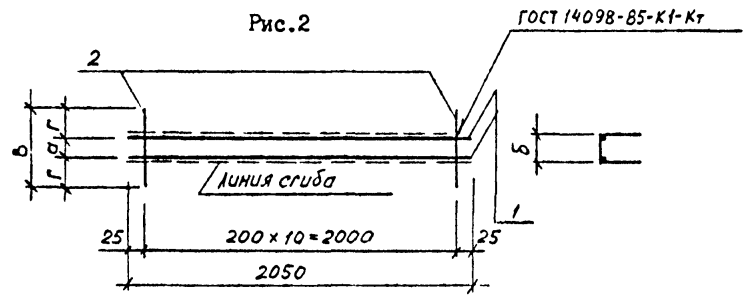

Обозначение	Марка	Рис.	В, мм.	а, мм.	б, мм.	г, мм.	Масса, кг.
I.090.I-6СП.2 0600	СНI4	I	I240	40	48		2,34
-0I	СНI5	I	I270	70	78		2,36
-02	СНI6	2	I90	30	38	80	0,56
-03	СНI7	2	320	60	68	I30	0,69

Н.контр	Горбенко		09.87
Нач.отд.	Янбулатов		09.87
Гл.спец.	Каримова		09.87
ГИП.	Ташпулатов		09.87
Рук.гр.	Абаева		09.87
Инженер	Дмитриева		09.87

I.090.I-6СП.2 0600СБ

Сетки СНI4 ... СНI7. Сборочный чертеж.

Стадия	Масса	Масштаб
Р	см. табл.	
Лист	Листов I	

ТашЗНИИЭП

Взам. инв. № | Подпись и дата | Инв. № подл.

Формат А4

Поз.	Обозначение	Наименование	Кол. на испол. I.090.I-6СП.2 0600				Масса, кг	Примечание
			-	0I	02	03		
		Документация						
А4	I.090.I-6СП.2 0600СБ	Сборочный чертеж						
		Детали						
		ГОСТ 6727-80*						
БЧ I	I.090.I-6СП.2 0601	⌀4 Вр I L=2050	6	6	2	2	0,I85	
БЧ 2	0602	L=I240	II				0,II2	
	0603	L=I270		II			0,II4	
	0604	L= I90			II		0,0I7	
	0605	L= 320				II	0,029	

I.090.I-6СП.2 0600

Сетки СНI4 ... СНI7

Н.контр	Горбенко		09.87
Нач.отд.	Янбулатов		09.87
Гл.спец.	Каримова		09.87
ГИП.	Ташпулатов		09.87
Рук.гр.	Абаева		09.87
Инженер	Дмитриева		09.87

Стадия	Лист	Листов
Р		I

ТашЗНИИЭП

Инв. № подл. | Подпись и дата | Взам. инв. №

Формат А4

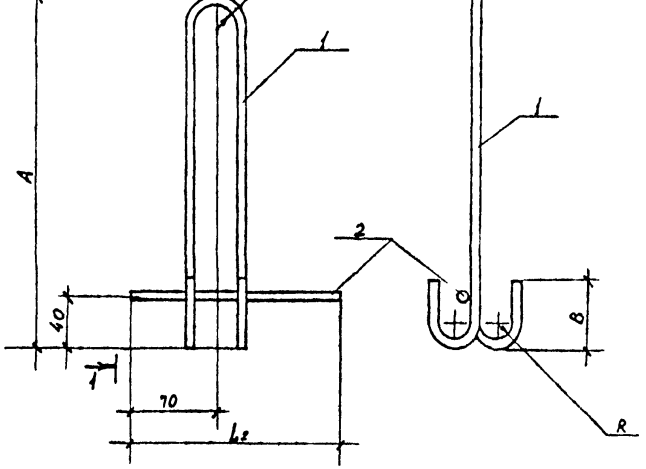

Обозначение	Марка	A, мм	B, мм	R, мм	L_1, мм	L_2, мм	Масса, кг
I.090.I-6СП.2 0700	ПС I	580	30	280	I420	280	I,5I
-0I	ПС 2	720	50		I760		3,03

Инв. № подл. | Подпись и дата | Взам. инв. №

I.090.I-6СП.2 0700СБ

Н.контр	Горбенко		09.87
Нач.отд.	Янбулатов		09.87
Гл.спец	Каримова		09.87
ГИП	Ташпулатов		09.87
Рук.гр.	Абаева		09.87
Инженер	Дмитриева		09.87

Петля строповочная ПСI, ПС2.

Стадия	Масса	Масштаб
Р	см. табл.	
Лист	Листов	

ТашЗНИИЭП

Формат А4

Поз.	Обозначение	Наименование	Кол. на испол. I.090.I-6СП.2 0700	Масса, кг	Примечание
		Документация			
А4	I.090.I-6СП.2 0700СБ	Сборочный чертеж			
		Детали			
		Отрезный стержень ГОСТ 5781-82*			
БЧ I	I.090.I-6СП.2 0701	⌀I2AcП L =1420	I	I,26	
БЧ 2	0702	L=280	I I	0,25	
БЧ I	0703	L=I760	I	2,78	

I.090.I-6СП.2 0700

Н.контр	Горбенко		09.87
Нач.отд.	Янбулатов		09.87
Гл.спец	Каримова		09.87
ГИП	Ташпулатов		09.87
Рук.гр.	Абаева		09.87
Инженер	Дмитриева		09.87

Петля строповочная ПС I, ПС 2.

Стадия	Лист	Листов
Р		1

ТашЗНИИЭП

Инв. № подл. | Подпись и дата | Взам. инв. №

Формат А4

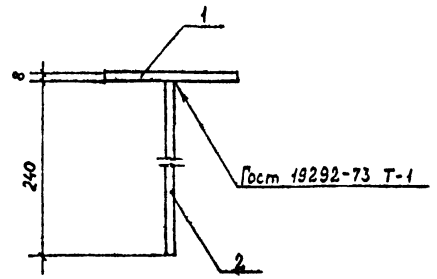

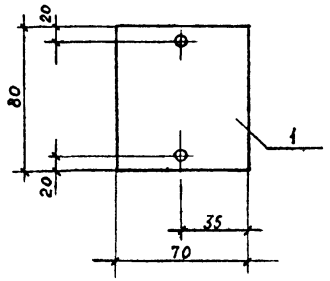

Формат	Зона	Поз.	Обозначение	Наименование	Кол.	Примечание
				Детали		
БЧ		1	I.090.I-6СП.2 080I	Полоса Б-2 8х70 ГОСТ I03-76* ВСт3ГОСТ 380-71*, L=80	I	0,35кг
БЧ		2	0802	⌀8 АШ ГОСТ 5781-82*, L =240	2	0,09кг

Н.контр.	Горбенко		09.87
Нач.отд.	Янбулатов		09.87
Гл.спец.	Каримова		09.87
ГИП	Ташпулатов		09.87
Рук.гр.	Абаева		09.87
Инженер	Дмитриева		09.87

I.090.I-6СП.2 0800СБ

Изделие закладное МН I.

Стадия	Масса	Масштаб
Р	см. табл.	
Лист	Листов I	

ТашЗНИИЭП

Инв.№ подл. | Подпись и дата | Взам.инв.№

Формат А4

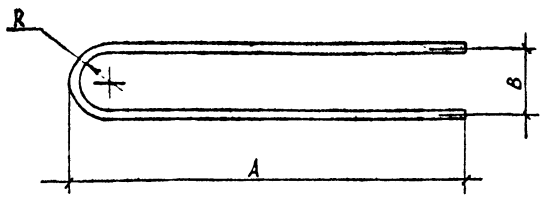

Обозначение	Марка	Сечение	Размеры, мм A	B	R	Длина, мм	Масса, кг.
I.090.I-6СП.2 0900	АНI	IOAI	540	II0	50	II50	0,7I
-0I	АН2	IOAI	II0	80	35	290	0,I79
-02	АН3	I2АШ	II0	80	34	290	0,258

Н.контр.	Горбенко		09.87
Нач.отд.	Янбулатов		09.87
Гл.спец.	Каримова		09.87
ГИП	Ташпулатов		09.87
Рук.гр.	Абаева		09.87
Инженер	Дмитриева		09.87

I.090.I-6СП.2 0900

Анкер АН I ... АН 3.

Стадия	Масса	Масштаб
Р	см. табл.	
Лист	Листов I	

ТашЗНИИЭП

Инв.№ подл. | Подпись и дата | Взам.инв.№

Формат А4

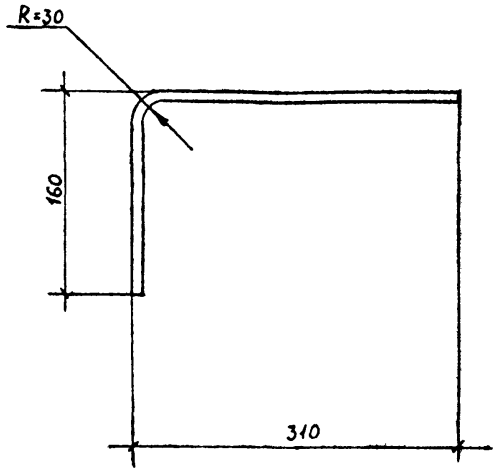

				I.090.I-6СП.2 I000		
				Анкер АН 4.	Стадия: Р	Масса: 0,I9
					Лист	Листов I
Н контр	Горбенко		09.87	Стержень класса А-I ГОСТ5781-82* ⌀8, L=490	ТашЗНИИЭП	
Нач. отд.	Янбулатов		09.87			
Гл. спец	Каримова		09.87			
ГИП	Ташпулатов		09.87			
Рук. гр.	Абаева		09.87			
Инженер	Дмитриева		09.87			

Инв.№ подл. | Подпись и дата | Взам. инв.№

Формат А4

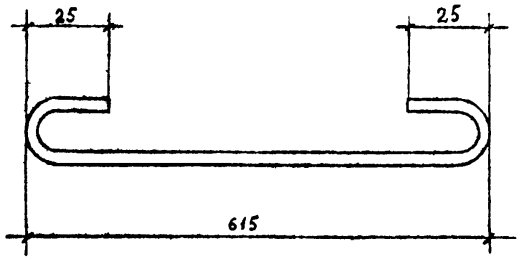

				I.090.I-6СП.2 II00		
				Хомут ХМ I.	Стадия: Р	Масса: 0,I04
					Лист	Листов I
Н контр.	Горбенко		09.87	Стержень класса Вр-I ГОСТ6727-80* ⌀5, L=675	ТашЗНИИЭП	
Нач. отд	Янбулатов		09.87			
Гл. спец	Каримова		09.87			
ГИП	Ташпулатов		09.87			
Рук. гр	Абаева		09.87			
Инженер	Дмитриева		09.87			

Инв.№ подл. | Подпись и дата | Взам. инв.№

Формат А4

Марки элемента	Изделие арматурное																Изделие закладное					Общий расход
	Арматура класса																Арматура класса		Прокат марки			
	А-Ш					Ас-П			А-I			Вр-I				Всего	А-Ш		В ст.3			
	ГОСТ5781-82*					ГОСТ5781-82*			ГОСТ5781-82*			ГОСТ6727-80*					ГОСТ5781-82*		ГОСТ103-76*		Всего	
	Ø6	Ø10	Ø12	Ø16	Итого	Ø12	Ø16	Итого	Ø8	Ø10	Итого	Ø3	Ø4	Ø5	Итого		Ø8	Итого	-8х70	Итого		
ПСЦ30.21.2,5-П-СП.I	6,35	-	12,6	17,92	36,87	3,04	-	3,04	0,38	1,42	3,22	0,52	5,56	4,34	10,42	52,13	-	-	-	-	-	52,13
IIПСЦ30.21.2,5-П-СП.I																						
ПСЦ30.21.3,0-П-СП.I	6,35	-	12,6	17,92	36,87	3,04	-	3,04	0,38	1,42	3,22	0,52	5,93	4,34	10,79	52,50	-	-	-	-	-	52,50
IIПСЦ30.21.3,0-П-СП.I																						
ПСЦ30.21.2,0-П-СПI.I	6,35	-	12,6	17,92	36,87	3,04	-	3,04	0,38	1,42	3,22	0,52	5,56	4,34	10,42	52,13	0,72	0,72	1,40	1,40	2,12	54,25
ПСЦ30.21.3,0-П-СПI.I	6,35	-	12,6	17,92	53,55	3,04	-	3,04	0,38	1,42	3,22	0,52	5,93	4,34	10,42	52,50	0,72	0,72	1,40	1,40	2,12	54,62
ПСЦ36.21.2,5-П-СП.I	7,70	-	13,66	21,71	43,07	3,04	-	3,04	1,14	1,42	3,98	0,78	6,16	5,30	12,24	60,91	-	-	-	-	-	60,91
IIПСЦ36.21.2,5-П-СП.I																						
ПСЦ36.21.3,0-П-СП.I	7,7	-	13,66	21,71	43,07	3,04	-	3,04	1,14	1,42	3,98	0,78	6,59	5,30	12,67	61,34	-	-	-	-	-	61,34
IIПСЦ36.21.3,0-П-СП.I																						
ПСЦ60.21.2,5-П-СП.I	13.12	-	25,5	36,86	75,48	6,08	-	6,08	0,76	1,42	3,60	1,04	8,56	8,15	17,73	101,5	-	-	-	-	-	101,5
IIПСЦ60.21.2,5-П-СП.I																						
ПСЦ60.21.3,0-П-СП.I	13,12	-	25,5	36,86	75,48	6,08	-	6,08	0,76	1,42	3,60	1,04	9,22	8,13	18,39	102,2	-	-	-	-	-	102,2
IIПСЦ60.21.3,0-П-СП.I																						
ПСЦ72.21.2,5-П-СП.I	15,83	-	27,62	44,44	87,89	1,00	11,12	12,12	2,28	1,42	5,12	1,56	9,76	11,05	22,37	126,1	-	-	-	-	-	126,1
IIПСЦ72.21.2,5-П-СП.I																						
ПСЦ72.21.3,0-П-СП.I	15,83	-	27,62	44,44	87,89	1,00	11,12	12,12	2,28	1,42	5,12	1,56	10,54	11,05	23,15	126,9	-	-	-	-	-	126,9
IIПСЦ72.21.3,0-П-СП.I																						
IIПСЦ32.21.2,5-П-СП.I	6,88	-	12,6	17,92	37,4	3,04	-	3,04	0,38	1,42	3,22	0,72	5,33	4,34	10,39	52,63	-	-	-	-	-	52,63
2ПСЦ32.21.2,5-П-СП.I																						

Инв. № подл. | Подп. | Дата | Взам. инв. №

Н.контр.	Горбенко		09.81
Нач.отд	Янбулатов		09.81
Гл.спец.	Каримова		09.81
ГИП	Ташпулатов		09.81
Рук.гр	Авдеева		09.81
Вед.инж	Шарова		09.81

I.090.I-6СП.2 000000РС

Ведомость расхода стали

Стадия	Лист	Листов
Р	I	2

ТашЗНИИЭП

Формат А3

Марка элемента	Изделие арматурное															Изделие закладное					Общий расход
	Арматура класса															Арматура класса		Прокат марки		Всего	
	A-III						Ac-II			A-I			Bp-I			Всего	A-III		B ст.3			
	ГОСТ5781-82*						ГОСТ5781-82*			ГОСТ5781-82*			ГОСТ6727-80*				ГОСТ5781-82*		ГОСТ103-76*			
	Ø6	Ø10	Ø12	Ø16	Итого	Ø12	Ø16	Итого	Ø8	Ø10	Итого	Ø3	Ø4	Ø5	Итого		Ø8	Итого	-8x70	Итого		
1ПСЦ32.21.3,0-П-СП.I 2ПСЦ32.21.3,0-П-СП.I	6,88	-	12,6	17,92	37,4	3,04	-	3,04	0,38	1,42	3,22	0,52	7,59	4,34	12,45	54,69	-	-	-	-	-	54,69
1ПСЦ38.21.2,5-П-СП.I 2ПСЦ38.21.2,5-П-СП.I	9,83	-	13,66	21,71	45,2	3,04	-	3,04	1,14	1,42	3,98	0,78	7,92	5,30	14,00	64,80	-	-	-	-	-	64,80
1ПСЦ38.21.3,0-П-СП.I 2ПСЦ38.21.3,0-П-СП.I	9,83	-	13,66	21,71	45,2	3,04	-	3,04	1,14	1,42	3,98	0,78	8,53	5,30	14,61	65,41	-	-	-	-	-	65,41
1ПСЦ62.21.2,5-П-СП.I 2ПСЦ62.21.2,5-П-СП.I	14,19	-	25,5	36,86	76,55	6,08	-	6,08	0,76	1,42	3,60	1,04	10,17	9,14	20,35	105,2	-	-	-	-	-	105,2
1ПСЦ62.21.3,0-П-СП.I 2ПСЦ62.21.3,0-П-СП.I	14,19	-	25,5	36,86	76,55	6,08	-	6,08	0,76	1,42	3,60	1,04	10,97	9,14	21,15	106,0	-	-	-	-	-	106,0
2ПСЦ30.21.2,5-П-СП.I	7,21	2,10	19,67	14,77	43,75	3,04	-	3,04	0,38	1,42	3,22	0,92	6,05	2,71	9,68	58,27	-	-	-	-	-	58,27
2ПСЦ30.21.3,0-П-СП.I	7,21	2,10	19,67	14,77	43,75	3,04	-	3,04	0,38	1,42	3,22	0,92	6,47	2,79	10,18	58,77	-	-	-	-	-	58,77
2ПСЦ36.21.2,5-П-СП.I	8,16	2,10	21,24	18,56	50,06	3,04	-	3,04	1,14	1,42	3,98	1,01	6,68	3,64	11,33	66,99	-	-	-	-	-	66,99
2ПСЦ36.21.3,0-П-СП.I	8,16	2,10	21,24	18,56	50,06	3,04	-	3,04	1,14	1,42	3,98	1,01	7,11	3,72	11,84	67,50	-	-	-	-	-	67,50
2ПСЦ60.21.2,5-П-СП.I	14,35	1,14	37,60	36,0	89,09	6,08	-	6,08	0,76	1,78	3,96	1,04	8,56	9,30	18,90	116,6	-	-	-	-	-	116,6
2ПСЦ60.21.3,0-П-СП.I	14,35	1,14	37,60	36,0	89,09	6,08	-	6,08	0,76	1,78	3,96	1,04	9,22	9,38	19,64	117,4	-	-	-	-	-	117,4
2ПСЦ72.21.2,5-П-СП.I	17,06	1,14	39,71	43,22	101,13	1,00	11,12	12,12	2,28	1,78	5,48	6,20	5,12	11,16	92,48	139,8	-	-	-	-	-	139,8
2ПСЦ72.21.3,0-П-СП.I	17,06	1,14	39,71	43,22	101,13	1,00	11,12	12,12	2,28	1,78	5,48	6,29	5,81	11,24	23,34	140,7	-	-	-	-	-	140,7

Инв. № подл. | Подпись и дата | Взам. инв. №

gost.e-ecolog.ru