ТИПОВЫЕ КОНСТРУКЦИИ, ИЗДЕЛИЯ И УЗЛЫ ЗДАНИЙ И СООРУЖЕНИЙ

СЕРИЯ 1.090.1-6 СП

СБОРНЫЕ ЖЕЛЕЗОБЕТОННЫЕ КОНСТРУКЦИИ МЕЖВИДОВОГО ПРИМЕНЕНИЯ ДЛЯ КРУПНОПАНЕЛЬНЫХ ОБЩЕСТВЕННЫХ ЗДАНИЙ И ВСПОМОГАТЕЛЬНЫХ ЗДАНИЙ ПРОМЫШЛЕННЫХ ПРЕДПРИЯТИЙ

С ВЫСОТОЙ ЭТАЖА 3,3 м

ДЛЯ СТРОИТЕЛЬСТВА В РАЙОНАХ СРЕДНЕЙ АЗИИ СЕЙСМИЧНОСТЬЮ 7, 8 И 9 БАЛЛОВ НА ПРОСАДОЧНЫХ ГРУНТАХ

ВЫПУСК 1

ПАНЕЛИ НАРУЖНЫХ СТЕН НУЛЕВОГО ЦИКЛА ОДНОСЛОЙНЫЕ ДЛЯ ВАРИАНТА СО СБОРНЫМИ ФУНДАМЕНТАМИ

РАБОЧИЕ ЧЕРТЕЖИ

gost.e-ecolog.ru

ТИПОВЫЕ КОНСТРУКЦИИ, ИЗДЕЛИЯ И УЗЛЫ ЗДАНИЙ И СООРУЖЕНИЙ

СЕРИЯ 1.090.1-6 СП

СБОРНЫЕ ЖЕЛЕЗОБЕТОННЫЕ КОНСТРУКЦИИ МЕЖВИДОВОГО ПРИМЕНЕНИЯ ДЛЯ КРУПНОПАНЕЛЬНЫХ ОБЩЕСТВЕННЫХ ЗДАНИЙ И ВСПОМОГАТЕЛЬНЫХ ЗДАНИЙ ПРОМЫШЛЕННЫХ ПРЕДПРИЯТИЙ С ВЫСОТОЙ ЭТАЖА 3,3 м ДЛЯ СТРОИТЕЛЬСТВА В РАЙОНАХ СРЕДНЕЙ АЗИИ СЕЙСМИЧНОСТЬЮ 7, 8 И 9 БАЛЛОВ НА ПРОСАДОЧНЫХ ГРУНТАХ

ВЫПУСК 1

ПАНЕЛИ НАРУЖНЫХ СТЕН НУЛЕВОГО ЦИКЛА ОДНОСЛОЙНЫЕ ДЛЯ ВАРИАНТА СО СБОРНЫМИ ФУНДАМЕНТАМИ

РАБОЧИЕ ЧЕРТЕЖИ

РАЗРАБОТАН ИНСТИТУТОМ ТАШЗНИИЭП

ГЛАВНЫЙ ИНЖЕНЕР ИНСТИТУТА Л.А.МУХАМЕДШИН

ГЛАВНЫЙ ИНЖЕНЕР ПРОЕКТА Э.К.ТАШПУЛАТОВ

УТВЕРЖДЕНЫ И ВВЕДЕНЫ В ДЕЙСТВИЕ ГОСГРАЖДАНСТРОЕМ ПРИКАЗ № 22 ОТ 25.01.88 г.

Обозначение	Наименование	Стр.
I.090.I-6СП.I 000000	Содержание	2:5
I.090.I-6СП.I 000000ТО	Техническое описание	6,7
	Панель цокольная	
	ПСЦ 30, ПСЦ 36, ПСЦ 60, ПСЦ 72.	
I.090.I-6СП.I 010000	ПСЦ 30.2I.2,5-П-СП.	
-01	ПСЦ 30.2I.3,0-П-СП.	
-02	ПСЦ 30.2I.2,5-П-СП.I	
-03	ПСЦ 30.2I.3,0-П-СП.I	
-04	ПСЦ 36.2I.2,5-П-СП.	
-05	ПСЦ 36.2I.3,0-П-СП.	
-06	ПСЦ 60.2I.2,5-П-СП.	
-07	ПСЦ 60.2I.3,0-П-СП.	
-08	ПСЦ 72.2I.2,5-П-СП.	
-09	ПСЦ 72.2I.3,0-П-СП.	8
	Панель цокольная	
	ПСЦ 30, ПСЦ 36, ПСЦ 60, ПСЦ 72.	
I.090.I-6СП.I 010000СБ	ПСЦ 30.2I.2,5-П-СП.	
-01	ПСЦ 30.2I.3,0-П-СП.	
-02	ПСЦ 30.2I.2,5-П-СП.I	
-03	ПСЦ 30.2I.3,0-П-СП.I	
-04	ПСЦ 36.2I.2,5-П-СП.	
-05	ПСЦ 36.2I.3,0-П-СП.	
-06	ПСЦ 60.2I.2,5-П-СП.	
-07	ПСЦ 60.2I.3,0-П-СП.	
-08	ПСЦ 72.2I.2,5-П-СП.	
-09	ПСЦ 72.2I.3,0-П-СП.	
	Сборочный чертеж	9

Обозначение	Наименование	Стр.
	Панель цокольная	
	IПСЦ 30, IПСЦ 36, IПСЦ 60, IПСЦ 72.	
I.090.I-6СП.I 020000	IПСЦ 30.2I.2,5-П-СП.	
-01	IПСЦ 30.2I.3,0-П-СП.	
-02	IПСЦ 36.2I.2,5-П-СП.	
-03	IПСЦ 36.2I.3,0-П-СП.	
-04	IПСЦ 60.2I.2,5-П-СП.	
-05	IПСЦ 60.2I.3,0-П-СП.	
-06	IПСЦ 72.2I.2,5-П-СП.	
-07	IПСЦ 72.2I.3,0-П-СП.	I0
	Панель цокольная	
	IПСЦ 30, IПСЦ 36, IПСЦ 60, IПСЦ 72.	
I.090.I-6СП.I 020000СБ	IПСЦ 30.2I.2,5-П-СП.	
-01	IПСЦ 30.2I.3,0-П-СП.	
-02	IПСЦ 36.2I.2,5-П-СП.	
-03	IПСЦ 36.2I.3,0-П-СП.	
-04	IПСЦ 60.2I.2,5-П-СП.	
-05	IПСЦ 60.2I.3,0-П-СП.	
-06	IПСЦ 72.2I.2,5-П-СП.	
-07	IПСЦ 72.2I.3,0-П-СП.	
	Сборочный чертеж	II
	Панель цокольная	
	IПСЦ 32, IПСЦ 38, IПСЦ 62,	
	2ПСЦ 32, 2ПСЦ 38, 2ПСЦ 62.	
I.090.I-6СП.I 030000	IПСЦ 32.2I.2,5-П-СП.	
-01	IПСЦ 32.2I.3,0-П-СП.	

Н.контр.	Горбенко		09.87
Нач.отд	Янбухтов		09.87
Гл.спец.	Каримова		09.87
ГИП	Ташпулатов		09.87
Рук.гр.	Авдеева		09.87
Вед.инж.	Шарова		09.87

I.090.I-6СП.I 000000

Содержание

Стадия	Лист	Листов
Р	I	4

ТашЗНИИЭП

Инв. № подл. | Подпись и дата | Взам. инв. №

Формат А3

Обозначение	Наименование	Стр
-02	1ПСЦ 38.21.2,5-П-СП.	
-03	1ПСЦ 38.21.3,0-П-СП.	
-04	1ПСЦ 62.21.2,5-П-СП.	
-05	1ПСЦ 62.21.3,0-П-СП.	
-06	2ПСЦ 32.21.2,5-П-СП.	
-07	2ПСЦ 32.21.3,0-П-СП.	
-08	2ПСЦ 38.21.2,5-П-СП.	
-09	2ПСЦ 38.21.3,0-П-СП.	
-10	2ПСЦ 62.21.2,5-П-СП.	
-11	2ПСЦ 62.21.3,0-П-СП.	12,13
	Панель цокольная	
	1ПСЦ 32, 1ПСЦ 38, 1ПСЦ 62.	
	2ПСЦ 32, 2ПСЦ 38, 2ПСЦ 62.	
1.090.1-6СП.1 030000СБ	1ПСЦ 32.21.2,5-П-СП.	
-01	1ПСЦ 32.21.3,0-П-СП.	
-02	1ПСЦ 38.21.2,5-П-СП.	
-03	1ПСЦ 38.21.3,0-П-СП.	
-04	1ПСЦ 62.21.2,5-П-СП.	
-05	1ПСЦ 62.21.3,0-П-СП.	
-06	2ПСЦ 32.21.2,5-П-СП.	
-07	2ПСЦ 32.21.3,0-П-СП.	
-08	2ПСЦ 38.21.2,5-П-СП.	
-09	2ПСЦ 38.21.3,0-П-СП.	
-10	2ПСЦ 62.21.2,5-П-СП.	
-11	2ПСЦ 62.21.3,0-П-СП.	
	Сборочный чертеж	14
	Панель цокольная	
	2ПСЦ 30, 2ПСЦ 36, 2ПСЦ 60, 2ПСЦ 72.	
1.090.1-6СП.1 040000	2ПСЦ 30.21.2,5-П-СП.	

Обозначение	Наименование	Стр.
-01	1ПСЦ 30.21.3,0-П-СП.	
-02	2ПСЦ 36.21.2,5-П-СП.	
-03	2ПСЦ 36.21.3,0-П-СП.	
-04	2ПСЦ 60.21.2,5-П-СП.	
-05	2ПСЦ 60.21.3,0-П-СП.	
-06	2ПСЦ 72.21.2,5-П-СП.	
-07	2ПСЦ 72.21.3,0-П-СП.	15
	Панель цокольная	
	2ПСЦ 30, 2ПСЦ 36, 2ПСЦ 60, 2ПСЦ 72.	
1.090.1-6СП.1 040000СБ	2ПСЦ 30.21.2,5-П-СП.	
-01	2ПСЦ 30.21.3,0-П-СП.	
-02	2ПСЦ 36.21.2,5-П-СП.	
-03	2ПСЦ 36.21.3,0-П-СП.	
-04	2ПСЦ 60.21.2,5-П-СП.	
-05	2ПСЦ 60.21.3,0-П-СП.	
-06	2ПСЦ 72.21.2,5-П-СП.	
-07	2ПСЦ 72.21.3,0-П-СП.	
	Сборочный чертеж	16
	Каркас пространственный	
	КПЦ 30, КПЦ 36, КПЦ 60, КПЦ 72.	
1.090.1-6СП.1 000100	КПЦ 30.21.2,5-СП.	
-01	КПЦ 30.21.3,0-СП.	
-02	КПЦ 30.21.2,5-СП.	
-03	КПЦ 30.21.3,0-СП.	
-04	КПЦ 36.21.2,5-СП.	
-05	КПЦ 36.21.3,0-СП.	
-06	КПЦ 60.21.2,5-СП.	
-07	КПЦ 60.21.3,0-СП.	
-08	КПЦ 72.21.2,5-СП.	

Взам. инв. №

Подпись и дата

Инв. № подл.

Обозначение	Наименование	Стр.
-09	КПЦ 72.2I.3,0-СП.	I7,I8
	Каркас пространственный	
	КПЦ 30, КПЦ 36, КПЦ 60, КПЦ 72.	
I.090.I-6СП.I 000I00СБ	КПЦ 30.2I.2,5-СП.	
-0I	КПЦ 30.2I.3,0-СП.	
-02	КПЦ 30.2I.2,5-СП.	
-03	КПЦ 30.2I.3,0-СП.	
-04	КПЦ 36.2I.2,5-СП.	
-05	КПЦ 36.2I.3,0-СП.	
-06	КПЦ 60.2I.2,5-СП.	
-07	КПЦ 60.2I.3,0-СП.	
-08	КПЦ 72.2I.2,5-СП.	
-09	КПЦ 72.2I.3,0-СП.	
	Сборочный чертеж	I9,20
	Каркас пространственный	
	IКПЦ 32, IКПЦ 36, IКПЦ 62.	
I.090.I-6СП.I 000200	IКПЦ 32.2I.2,5-СП.	
-0I	IКПЦ 32.2I.3,0-СП.	
-02	IКПЦ 36.2I.2,5-СП.	
-03	IКПЦ 36.2I.3,0-СП.	
-04	IКПЦ 62.2I.2,5-СП.	
-05	IКПЦ 62.2I.3,0-СП.	2I,22
	Каркас пространственный	
	IКПЦ 32, IКПЦ 36, IКПЦ 62.	
I.090.I-6СП.I 000200СБ	IКПЦ 32.2I.2,5-СП.	
-0I	IКПЦ 32.2I.3,0-СП.	
-02	IКПЦ 36.2I.2,5-СП.	
-03	IКПЦ 36.2I.3,0-СП.	
-04	IКПЦ 62.2I.2,5-СП.	

Обозначение	Наименование	Стр.
-05	IКПЦ 62,2I.3,0-СП.	
	Сборочный чертеж	23
	Каркас пространственный	
	2КПЦ 32, 2КПЦ 36, 2КПЦ 62.	
I.090.I-6СП.I 000300	2КПЦ 32.2I.2,5-СП.	
-0I	2КПЦ 32.2I.3,0-СП.	
-02	2КПЦ 36.2I.2,5-СП.	
-03	2КПЦ 36.2I.3,0-СП.	
-04	2КПЦ 62.2I.2,5-СП.	
-05	2КПЦ 62.2I.3,0-СП.	24,25
	Каркас пространственный	
	2КПЦ 32, 2КПЦ 36, 2КПЦ 62.	
I.090.I-6СП.I 000300СБ	2КПЦ 32.2I.2,5-СП.	
-0I	2КПЦ 32.2I.3,0-СП.	
-02	2КПЦ 36.2I.2,5-СП.	
-03	2КПЦ 36.2I.3,0-СП.	
-04	2КПЦ 62.2I.2,5-СП.	
-05	2КПЦ 62.2I.3,0-СП.	
	Сборочный чертеж	26
	Каркас пространственный	
	2КПЦ 30, 2КПЦ 36.	
I.090.I-6СП.I 000400	2КПЦ 30.2I.2,5-СП.	
-0I	2КПЦ 30.2I.3,0-СП.	
-02	2КПЦ 36.2I.2,5-СП.	
-03	2КПЦ 36.2I.3,0-СП.	27,28
	Каркас пространственный	
	2КПЦ 30, 2КПЦ 36.	
I.090.I-6СП.I 000400СБ	2КПЦ 30.2I.2,5-СП.	
-0I	2КПЦ 30.2I.3,0-СП.	

Инв. № подл. | Подпись и дата | Взам. инв. №

Обозначение	Наименование	Стр.
-02	2КПЦ 36.2I.2,5-СП.	
-03	2КПЦ 36.2I.3,0-СП.	
	Сборочный чертеж	29
	Каркас пространственный	
	2КПЦ 60. 2КПЦ 72.	
I.090.I-6СП.I 000500	2КПЦ 60.2I.2,5-СП.	
-0I	2КПЦ 60.2I.3,0-СП.	
-02	2КПЦ 72.2I.2,5-СП.	
-03	2КПЦ 72.2I.3,0-СП.	30,3I
	Каркас пространственный	
	2КПЦ 60, 2КПЦ 72.	
I.090.I-6СП.I 000500СБ	2КПЦ 60.2I.2,5-СП.	
-0I	2КПЦ 60.2I.3,0-СП.	
-02	2КПЦ 72.2I.2,5-СП.	
-03	2КПЦ 72.2I.3,0-СП.	
	Сборочный чертеж	32
I.090.I-6СП.I 000001	Узлы опалубочные	33÷43
I.090.I-6СП.I 000002	Узлы арматурные	44÷48
I.090.I-6СП.I 0I00СБ	Каркас плоский	
	КНI ... КН5	
	Сборочный чертеж	49
I.090.I-6СП.I 0200СБ	Каркас плоский	
	КН6 ... КНI3	
	Сборочный чертеж	50
I.090.I-6СП.I 0300СБ	Каркас плоский	
	КНI4 ... КН23	
	Сборочный чертеж	5I

Обозначение	Наименование	Стр.
I.090.I-6СП.I 0400СБ	Сетка	
	СНI ... СН5	
	Сборочный чертеж	52
I.090.I-6СП.I 0500СБ	Сетка	
	СН6 ... СНI3	
	Сборочный чертеж	53
I.090.I-6СП.I 0600СБ	Сетка	
	СНI4 ... СНI7	
	Сборочный чертеж	54
I.090.I-6СП.I 0700СБ	Петля строповочная	
	ПI, П2.	55
I.090.I-6СП.I 0800СБ	Изделие закладное МНI	
I.090.I-6СП.I 0900	Анкер	
	АНI ... АН3	56
I.090.I-6СП.I I000	Анкер АН4	
I.090.I-6СП.I II00	Хомут ХМI	57
I.090.I-6СП.I 000000РС	Ведомость расхода стали	57,58

Инв. № подл. | Подпись и дата | Взам. инв. №

Формат А3

ОБЩАЯ ЧАСТЬ

Выпуск1. Панели наружных стен нулевого цикла однослойные для варианта со сборными фундаментами" входят в состав серии I.090.I-6СП "Сборные железобетонные конструкции межвидового применения для строительства в районах сейсмичностью 7,8,9 баллов на просадочных грунтах IIтипа".

Выпуск содержит: пояснительную записку,спецификации, сборочные чертежи, выборку стали панелей наружных стен нулевого цикла; опалубочные узлы; спецификации и сборочные чертежи пространственных каркасов; арматурные узлы; спецификации и сборочные чертежи арматурных и закладных изделий.

Рабочие чертежи панелей наружных стен нулевого цикла разработаны применительно к зданиям с размерами планировочной сетки кратной 600мм. Панели запроектированы в соответствии с требованиями СНиП2.03.01-84 "Бетонные и железобетонные конструкции" Нормы проектирования", ВСН32-77 "Инструкция по проектированию конструкций панельных жилых зданий," ГОСТ11024-84. "Панели из легких бетонов для наружных стен".

Конструкция панелей.

Панели запроектированы из легкого бетона на пористых неорганических заполнителях,класс по прочности на сжатие В10 , толщиной 250 и 300 мм, высотой 2100мм. В качестве запонителя применен гравий керамзитовый по ГОСТ 9759-83. Морозостойкость бетона должна быть не менее Мрз25. Объемная масса легкого бетона в панелях (в высушенном до постоянной массы состояния) принята 1400 кг/м2.

На вертикальных и горизонтальных гранях панелей предусмотрены бетонные шпонки и арматурные выпуски, обеспечивающие совместную работу с примыкающими конструкциями после заполнения стыков бетоном. На верхних гранях панелей установлены строповочные петли.

Армирование панелей производится сварными пространственными каркасами, которые устанавливаются в формирующее оборудование в собранном виде.

Пространственные каркасы состоят из плоских арматурных каркасов, отдельных стержней, арматурных выпусков, строповочных петель.

Арматурная сталь принята в соответствии со СНиП 2.03.01-84. Для плоских каркасов и отдельных стержней сталь класса А-III по ГОСТ5781-82* и класса Вр-I по ГОСТ6727-80*; для монтажных петель (анкеров)- сталь класса А-I по ГОСТ 5781-82*; для строповочных петель-сталь класса Ас-II марки 10ГТ по ГОСТ 5781-82*, для закладных изделий- сталь класса А-III по ГОСТ5781-82*; для закладных изделий принята полосовая сталь марки ВСт3кп2 по ГОСТ 380-71.

Размеры панелей не должны иметь отклонения от основных проектных размеров, превышающие допуски установленные ГОСТ12504-80. Масса панелей не должна превышать проектную массу более, чем на 7%.

3.Изготовление панелей.

При изготовлении панелей следует руководствоваться указаниями ГОСТ 12504-80. Панели должны изготавливаться в инвентарной заводской оснастке в горизонтальных формах.

Термообработку панелей производить при температуре не выше 70°С, допускается воздействие температуры до 75°С на срок не более 30 минут.

Распалубку панелей производить при достижении бетоном прочности не менее 70% проектной.

Контроль качества панелей при изготовлении должен производится путем систематического кооперационного контроля: прочности бетонных кубов и арматуры; прочности укладки пространственных каркасов; толщин защитных слоев.

Прочность бетона к моменту отпуска изделий с завода, если она не оговорена в проекте, должна быть не менее 70% проектной марки бетона для теплого времени года и 100% для применения в зимних условиях. Для предохранения от коррозии лицевые поверхности закладных деталей должны быть покрыты антикоррозийной обмазкой слоем 0,5 мм.

Приемка панелей ОТК завода-изготовителя и контрольная выборочная проверка потребителем производится в соответствии с ГОСТ 12504-80. При освоении производства панелей и при изменении технологии их изготовления рекомендуется провести испытания панелей и оценку их прочности и трещиностойкости по ГОСТ 8829-85 "Конструкции и изделия железобетонные сборные". Методы испытаний

				I.090.I-6СП.I 00000ОТО	
Н.контр.	Горбенко		09.87		
Нач.отд	Янвулатов		09.87		
Гл.спец.	Каримова		09.87	Техническое описание.	Стадия: Р; Лист: I; Листов: 2
ГИП.	Ташпулатов		09.87		
Рук.гр.	Авдеева		09.87		
Разраб.	Берзон		09.87		ТашЗНИИЭП

Инв.№ подл. | Подпись и дата | Взам.инв.№

Формат А3

и оценки прочности, жесткости и трещеностойкости".

4. Указания по хранению и транспортировке панелей.

Хранение и транспортировка панелей должна выполняться в соответствии с требованиями ГОСТ 11024-84. Подъем панелей производить с применением самобалансирующих траверс, обеспечивающих вертикальное положение панелей, наклон к вертикали допускается не более 15 .

Опирание панелей при хранении и транспортировке должно производиться на специальные прокладки (деревянные, резиновые и т.п.).

5. Маркировка панелей.

Маркировка панелей выполнена в соответствии с ГОСТ 23009-78 "Конструкции и изделия бетонные и железобетонные сборные". Условные обозначения (марки).

Марка содержит обозначение основных характеристик панели и состоит из буквенно-цифровых групп.

Первая группа обозначает:

ПСЦ- панель стеновая цокольная;

Вторая группа цифр(записаны через точку) обозначает габарит панели в дециметрах(длина, высота и толщина).

Следующая группа обозначает вид бетона -П- ботон на пористых заполнителях.

Последняя группа -СП- обозначает сейсмичность района строительства 7, 8, 9 баллов на просадочных грунтах.

6. Изготовление арматурных пространственных каркасов, арматурных и закладных деталей.

Сборка пространственных каркасов выполняется из плоских каркасов, отдельных стержней, петлевых выпусков и закладных деталей при помощи монтажных стержней в кондукторах. Все соединения следует производить сваркой в соответствии с требованиями ГОСТ 10922-75 "Арматурные изделия и закладные детали сварные для железобетонных конструкций. Технические требования и методы испытаний", СН 393-78 "Инструкции по сварке соединений арматуры и закладных деталей железобетонных конструкций". Качество сварки, выполняемой при сборке пространственных каркасов, плоских каркасов и закладных деталей, должно быть не ниже требований, предъявляемых к соединениям с немаркируемой прочностью по ГОСТ 10922-75. При изготовлении закладных деталей следует соблюдать требования ГОСТ 14098-85. "Соединения сварные арматуры и закладных изделий железобетонных конструкций. Типы, конструкция и размеры".

7. Маркировка пространственных каркасов арматурных изделий.

Марки пространственных каркасов имеют буквенно-цифровое обозначение.

Группа букв обозначает:

КПЦ- каркас пространственный цокольный.

Группа цифр(записаны через точку) обозначает габарит каркаса (длину, высоту, толщину) в дециметрах.

Вторая группа обозначает район сейсмичности -СП-, просадочные грунты -П.

Марки арматурных изделий имеют буквенно-цифровые обозначения.

Группа букв обозначает:

КН- каркас плоский наружных стеновых панелей.

СН- сетка наружных стеновых панелей.

ПС- петля строповочная.

АН- анкер.

МН- изделие закладное.

ХМ- хомут.

Группа цифр обозначает порядковый номер изделия.

Инв. № подл.	Подпись и дата	Взам. инв. №

Формат	Зона	Поз.	Обозначение	Наименование	Кол. на исполн. I.090.I-6СП.I 010000 –	01	02	03	04	05	06	07	08	09	Примечание
				Документация											
А3			I.090.I-6СП.I 010000СБ	Сборочный чертеж											
А3			I.090.I-6СП.I 00000I	Узлы											
А3			I.090.I-6СП.I 000000ТО	Техническое описание											
А3			I.090.I-6СП.I 000000РС	Ведомость расхода стали											
А3			I.090.I-6СП.6 00РМ	Ведомость расхода материалов											
				Сборочные единицы											
				Каркас пространственный											
А3		I	I.090.I-6СП.I 000100	КПЦ30.2I.2,5-СП	I										
			-01	КПЦ30.2I.3,0-СП		I									

Н.контр.	Горбенко		09.87
Нач.отд.	Янбулатов		09.87
Гл.спец.	Каримова		09.87
ГИП	Ташпулатов		09.87
Рук.гр.	Абаева		09.87
Вед.инж.	Шарова		09.87

I.090.I-6СП.I 010000

Панель цокольная
ПЦ 30, ПЦ 36,
ПЦ 60, ПЦ 72

Стадия	Лист	Листов
Р	I	2

ТашЗНИИЭП

Формат А4

Инв. № подл.	Подпись и дата	Взам. инв. №

Формат	Зона	Поз.	Обозначение	Наименование	Кол. на исполн. I.090.I-6СП.I 010000 –	01	02	03	04	05	06	07	08	09	Примечание
А3		I	-02	КПЦ30.2I.2,5-СП.I			I								
			-03	КПЦ30.2I.3,0-СП.I				I							
			-04	КПЦ36.2I.2,5-СП					I						
			-05	КПЦ36.2I.3,0-СП						I					
			-06	КПЦ60.2I.2,5-СП							I				
			-07	КПЦ60.2I.3,0-СП								I			
			-08	КПЦ72.2I.2,5-СП									I		
			-09	КПЦ72.2I.3,0-СП										I	
А4		2	I.090.I-6СП.I 0600	Изделие закладное МН I				4	4						
				Материалы											
				Бетон легкий											
				класса В10	1,17	1,41	1,12	1,41	1,49	1,78	288	346	355	425	м3

I.090.I-6СП.I 010000

Лист 2

Формат А4

Рис.I

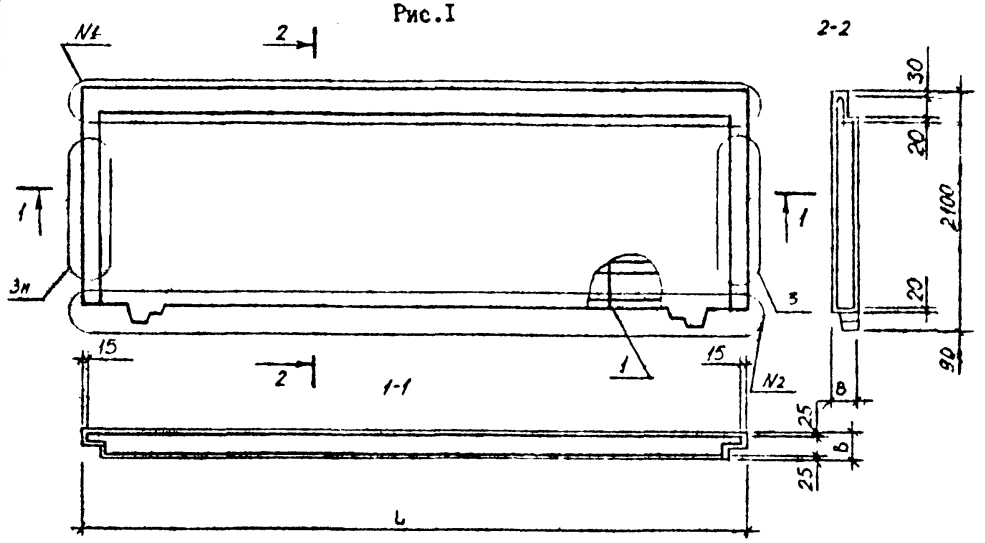

Рис.2

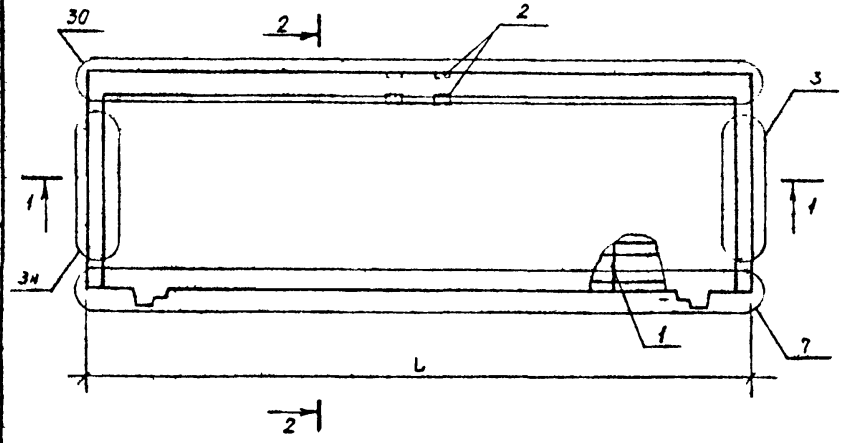

Обозначение	Марка	Рис	L, мм	B, мм	Узлы №1	Узлы №2	Масса, кг.
I.090.I-6СП.I 010000	ПСЦ30.2I.2,5-П-СП	I	2950	250	6	7	I638
-0I	ПСЦ30.2I.3,0-П-СП	I	2950	300	6	7	I974
-02	ПСЦ30.2I.2,5-П-СП	2	2950	250	6	7	I638
-03	ПСЦ30.2I.3,0-П-СП	2	2950	300	6	7	I974
-04	ПСЦ36.2I.2,5-П-СП	I	3590	250	8	9	2086
-05	ПСЦ36.2I.3,0-П-СП	I	3590	300	8	9	2492
-06	ПСЦ60.2I.2,5-П-СП	I	5990	250	4	5	4032
-07	ПСЦ60,2I.3,0-П-СП	I	5990	300	4	5	4844
-08	ПСЦ72.2I.2,5-П-СП	I	7I90	250	I	2	4970
-09	ПСЦ72.2I.3,0-П-СП	I	7I90	300	I	2	5950

Н.контр	Горбенко		09.87
Нач.отд.	Янбулатов		09.87
Гл.спец	Каримова		09.87
ГИП.	Ташпулатов		09.87
Рук.гр.	Абаева		09.87
Вед.инж	Шарова		09.87

I.090.I-6СП.I 010000СБ

Панель цокольная ПСЦ30, ПСЦ36, ПСЦ60, ПСЦ72. Сборочный чертеж.

Стадия	Масса	Масштаб
Р	см. табл	
Лист	Листов I	

ТашЗНИИЭП

Инв.№ подл. | Подпись и дата | Взам.инв.№

Формат А3

Инв. № подл.	Подпись и дата	Взам. инв. №

Формат	Зона	Поз.	Обозначение	Наименование	Кол. на исполн. I.090.I-6СП.I 020000 –	01	02	03	04	05	06	07			Примечание
				Документация											
А3			I.090.I-6СП.I 020000СБ	Сборочный чертеж											
А3			I.090.I-6СП.I 000001	Узлы											
А3			I.090.I-6СП.I 000000ТО	Техническое описание											
А3			I.090.I-6СП.I 000000РС	Ведомость расхода стали											
А3			I.090.I-6СП.6 СОРМ	Ведомость расхода материалов											
				Сборочные единицы											
				Каркас пространственный											
А3		I	I.090.I-6СП.I 000100	КПЦ30.2I.2,5-СП	I										
			-01	КПЦ30.2I.3,0-СП		I									

Н.контр	Горбенко		09.87
Нач.отд	Янбулатов		09.87
Гл.спец.	Каримова		09.87
ГИП	Ташпулатов		09.87
Рук.гр.	Абаева		09.87
Вед.инж.	Шарова		09.87

I.090.I-6СП.I 020000

Панель цокольная
I ПСЦ 30, IIПСЦ 36,
I ПСЦ 60, IIПСЦ 72

Стадия	Лист	Листов
Р	I	2

ТашЗНИИЭП

Формат А4

Инв. № подл.	Подпись и дата	Взам. инв. №

Формат	Зона	Поз.	Обозначение	Наименование	Кол. на исполн. I.090.I-6СП.I 020000 –	01	02	03	04	05	06	07			Примечание
А3		I	-04	КПЦ 36.2I.2,5-СП			I								
			-05	КПЦ 36.2I.3,0-СП				I							
			-06	КПЦ 60.2I.2,5-СП					I						
			-07	КПЦ 60.2I.3,0-СП						I					
			-08	КПЦ 72.2I.2,5-СП							I				
			-09	КПЦ 72.2I.3,0-СП								I			
				Материалы											
				Бетон легкий											
				класса В I0	II,5	I,38	I,47	I,76	2,84	3,4I	3,52	4,22			м3

I.090.I-6СП.I 020000

Лист 2

Формат А4

Рис.I

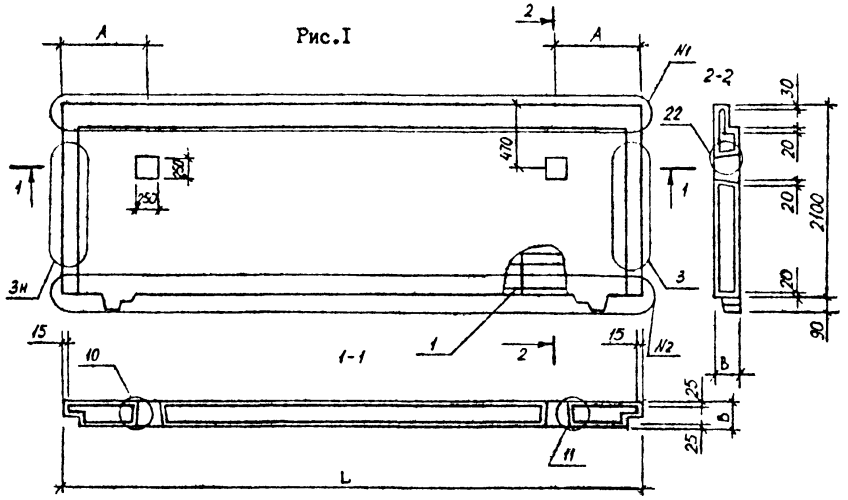

Рис.2

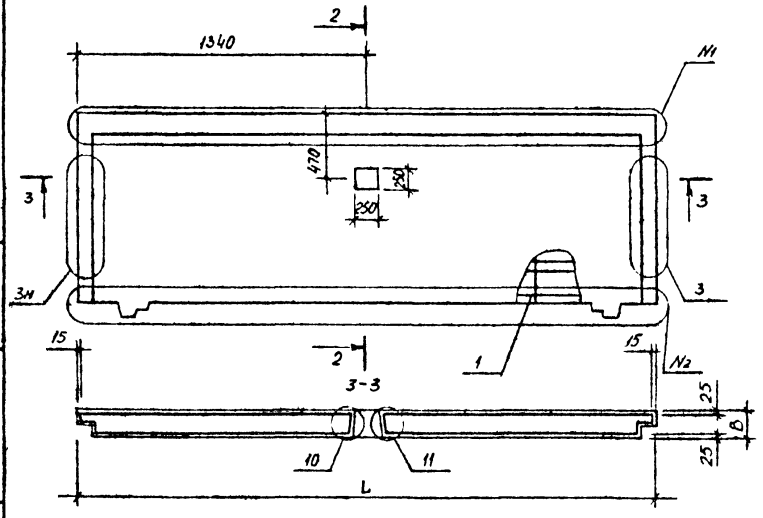

Обозначение	Марка	Рис	L, мм	A, мм	B, мм	Узлы №1	Узлы №2	Масса, кг.
I.090.I-6СП.I 020000	IIПСЦ30.2I.25-П-СП	2	2990		250	6	7	I6I0
-0I	IIПСЦ30.2I.35-П-СП				300			I932
-02	IIПСЦ36.2I.25-П-СП		3590		250	8	9	2058
-03	IIПСЦ36.2I.30-П-СП				300			2464
-04	IIПСЦ60.2I.25-П-СП	I	5900	I500	250	4	5	3976
-05	IIПСЦ60.2I.30-П-СП				300			4774
-06	IIПСЦ72.2I.25-П-СП		7I40	I800	250	I	2	4928
-07	IIПСЦ72.2I.30-П-СП				300			5908

Н.контр.	Горбенко		09.87
Нач.отд.	Янбулатов		09.87
Гл.спец.	Каримова		09.87
ГИП.	Ташпулатов		09.87
Рук.гр.	Авдеева		09.87
Вед.инж.	Шарова		09.87

I.090.I-6СП.I 020000СБ

Панель цокольная IIПСЦ30, IIАСЦ36, IIПСЦ60, IIПСЦ72, Сборочный чертеж.

Стадия	Масса	Масштаб
Р	см. табл	
Лист	Листов I	

ТашЗНИИЭП

Инв. № подл. | Подпись и дата | Взам. инв. №

Формат А3

Инв. № подл	Подпись и дата	Взам. инв. №

Формат	Зона	Поз.	Обозначение	Наименование	Кол. на исполн. I.090.I-6СП.I 030000 –	01	02	03	04	05	06	07	08	09	Примечание
				Документация											
А3			I.090.I-6СП.I 030000СБ	Сборочный чертеж											
А3			I.090.I-6СП.I 000001	Узлы											
А3			I.090.I-6СП.I 00000ТО	Техническое описание											
А3			I.090.I-6СП.I 000000РС	Ведомость расхода стали											
А3			I.090.I-6СП.6 00РМ	Ведомость расхода материалов											
				Сборочные единицы											
				Каркас пространственный											
А3		I	I.090.I-6СП.I 000200	I КПЦ32.2I.2,5-СП	I										
			-01	I КПЦ32.2I.3,0-СП		I									
			-02	I КПЦ38.2I.2,5-СП			I								
			-03	I КПЦ38.2I.3,0-СП				I							
			-04	I КПЦ62.2I.2,5-СП					I						
			-05	I КПЦ62.2I.2,5-СП						I					

Н.контр	Горбенко		09.87
Нач.отд	Янбулатов		09.87
Гл.спец.	Каримова		09.87
Гип.	Гашиулатов		09.87
Рук.гр.	Абаева		09.87
Вед.инж.	Шарова		09.87

I.090.I-6СП.I 030000

Панель цокольная
1ПЦ32, 1ПЦ38,
1ПЦ62, 2ПЦ30,
2ПЦ38, 2ПЦ38.

Стадия	Лист	Листов
Р	I	3

ТашЗНИИЭП

Формат А4

Инв. № подл	Подпись и дата	Взам. инв. №

Формат	Зона	Поз.	Обозначение	Наименование	Кол. на исполн. I.090.I-6СП.I 030000 –	01	02	03	04	05	06	07	08	09	Примечание
А3		I	I.090.I-6СП.I 000300	2КПЦ32.2I.2,5-СП							I				
			-01	2КПЦ32.2I.3,0-СП								I			
			-02	2КПЦ38.2I.2,5-СП									I		
			-03	2КПЦ38.2I.3,0-СП										I	
				Материалы											
				Бетон легкий класса В10	I,19	I,43	I,5I	I,8I	2,44	2,93	I,19	I,43	I,5I	I,8I	м3
				Обозначение исполн.	I0	II									
				Документация											
А3			I.090.I-6СП.I 030000СБ	Сборочный чертеж											
А3			I.090.I-6СП.I 000001	Узлы											
А3			I.090.I-6СП.I 00000ТО	Техническое описание											
А3			I.090.I-6СП.I 000000РС	Ведомость расхода стали											
А3			I.090.I-6СП.6 00РМ	Ведомость расхода материалов											

I.090.I-6СП.I 030000

Лист 2

Копировал

Формат А4

Инв. № подл.	Подпись и дата	Взам. инв. №

Формат	Зона	Поз.	Обозначение	Наименование	Кол. на исполн. I.090.I-6СП.I 030000										Примечание
					I0	II									
				Сборочные единицы											
				Каркас пространственный											
А3		I	I.090.I-6СП.I 000300-04	2КПЦ 62.2I.2,5-СП	I										
			-05	2КПЦ 62.2I.3,0-СП		I									
				Материалы											
				Бетон легкий											
				класса В10	244	293									$м^3$

I.090.I-6СП.I 030000	Лист 3

Формат А4

Инв. № подл.	Подпись и дата	Взам. инв. №

Формат	Зона	Поз.	Обозначение	Наименование	Кол. на исполн.										Примечание

	Лист

Формат А4

Рис.I

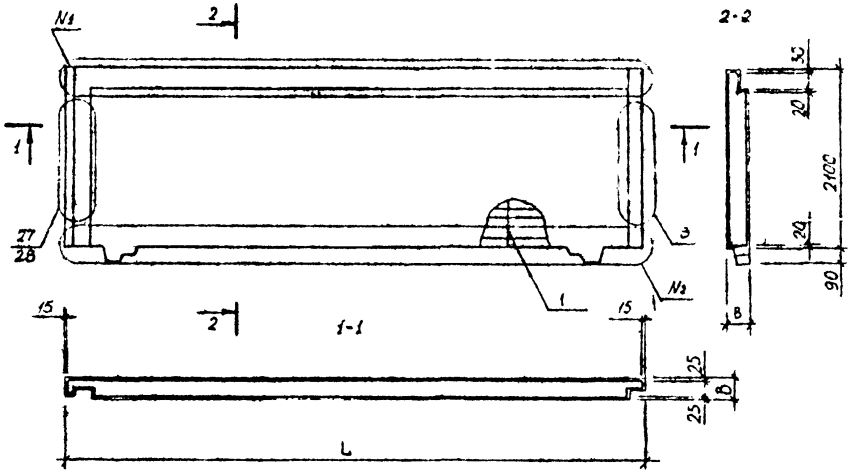

Рис.2

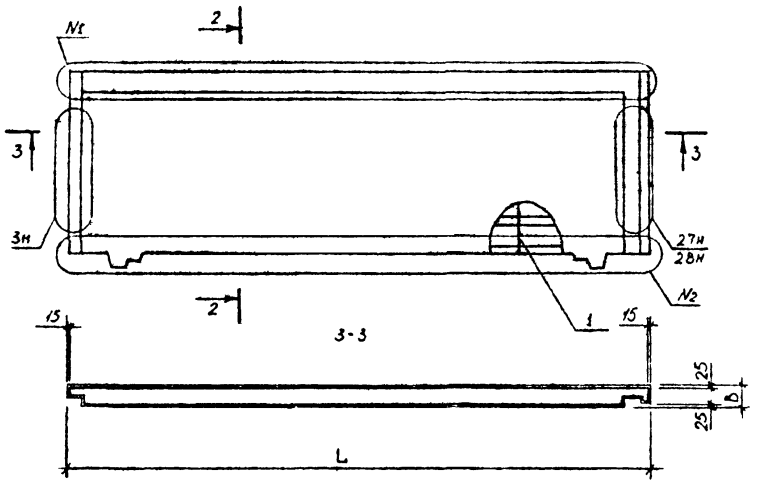

Обозначение	Марка	Рис.	L, мм	B, мм	№1	№2	Масса, кг
I.090.I-6СП.I 030000	IПСЦ32.2I.2,5-П-СП	2	3I65	250	I2	I4	I666
-0I	IПСЦ32.2I.3,0-П-СП		32I5	300	I3	I5	2002
-02	IПСЦ38.2I.2,5-П-СП		3765	250	I7	I9	2II4
-03	IПСЦ38.2I.3,0-П-СП		38I5	300	I8	20	2534
-04	IПСЦ62.2I.2,5-П-СП		6I75	250	23	25	34I6
-05	IПСЦ62.2I.3,0-П-СП		62I5	300	24	26	4I02
-06	2ПСЦ32.2I.2,5-П-СП	I	3I65	250	I2	I4	I66I
-07	2ПСЦ32.2I.3,0-П-СП		32I5	300	I3	I5	2002
-08	2ПСЦ38.2I.2,5-П-СП		3765	250	I7	I9	2II4
-09	2ПСЦ38.2I.3,0-П-СП		38I5	300	I8	20	2534
-I0	2ПСЦ62.2I.2,5-П-СП		6I75	250	23	25	34I6
-II	2ПСЦ62.2I.3,0-П-СП		62I5	300	24	26	4I02

Н.контр	Горбенко		09.87
Нач.отд.	Янбулатов		09.87
Гл.спец	Каримова		09.87
ГИП.	Ташпулатов		09.87
Рук.гр.	Абаева		09.87
Вед.инж	Шарова		09.87

I.090.I-6СП.I 030000СБ

Панель цокольная IПСЦ32, IПСЦ38, IПСЦ62, 2ПСЦ32, 2ПСЦ38, 2ПСЦ62. Сборочный чертеж.

Стадия	Масса	Масштаб
Р	см. табл	
Лист	Листов	

ТашЗНИИЭП

Инв. № подл. | Подпись и дата | Взам. инв. №

Формат А3

Инв. № подл.	Подпись и дата	Взам. инв. №

Формат	Зона	Поз.	Обозначение	Наименование	Кол. на исполн. I.090.I-6СП.I 040000 –	0I	02	03	04	05	06	07			Примечание
				Документация											
А3			I.090.I-6СП.I 040000СБ	Сборочный чертеж											
А3			I.090.I-6СП.I 00000I	Узлы											
А3			I.090.I-6СП.I 000000ТО	Техническое описание											
А3			I.090.I-6СП.I 000000РС	Ведомость расхода стали											
А3			I.090.I-6СП.6 00РМ	Ведомость расхода материалов											
				Сборочные единицы											
				Каркас пространственный											
А3		I	I.090.I-6СП.I 000400	2КПЦ30.2I.2,5-СП	I										
			-0I	2КПЦ30.2I.3,0-СП		I									
			-02	2КПЦ36.2I.2,5-СП			I								
			-03	2КПЦ36.2I.3,0-СП				I							
			I.090.I-6СП.I 000500	2КПЦ60.2I.2,5-СП					I						

Н.контр	Горбенко		09.87
Нач.отд	Янбулатов		09.87
Гл.спец.	Каримова		09.87
ГИП	Ташпулатов		09.87
Рук.гр.	Абаева		09.87
Вед.инж	Шарова		09.87

I.090.I-6СП.I 040000

Панель цокольная 2ПЦ30, 2ПЦ36, 2ПЦ60, 2ПЦ72.

Стадия	Лист	Листов
Р	I	2

ТашЗНИИЭП

Формат А4

Инв. № подл.	Подпись и дата	Взам. инв. №

Формат	Зона	Поз.	Обозначение	Наименование	Кол. на исполн. I.090.I-6СП.I 040000 –	0I	02	03	04	05	06	07			Примечание
А3		I	-0I	2КПЦ60.2I.3,0-СП						I					
			-02	2КПЦ72.2I.2,5-СП							I				
			-03	2КПЦ72.2I.3,0-СП								I			
				Детали											
БЧ				Пробка деревянная 40х100 L=120	4	4	4	4							0,01м3
				Материалы											
				Бетон легкий класса В10	085	102	111	133	281	339	348	416			м3

I.090.I-6СП.I 040000

Лист 2

Формат А4

Рис. I

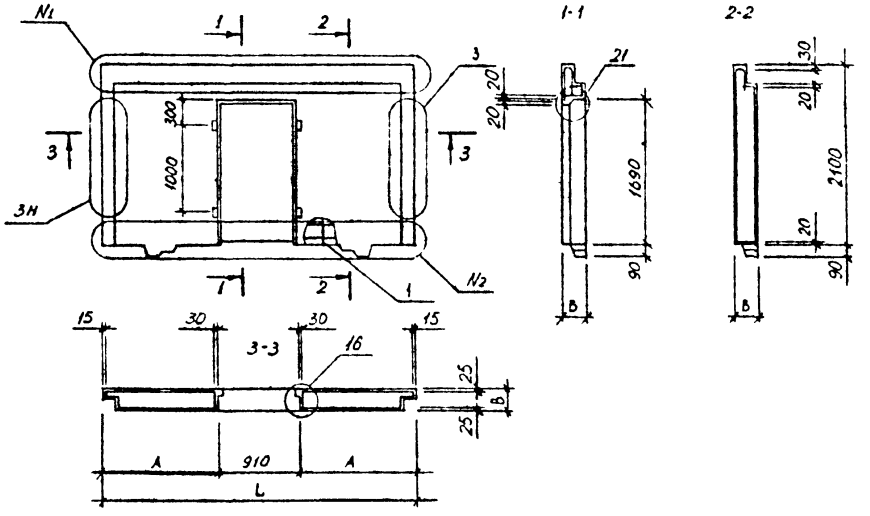

Рис.2

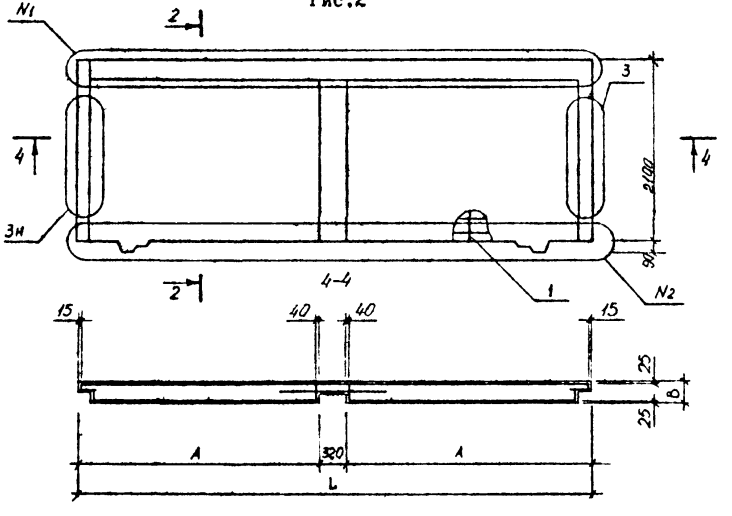

Обозначение	Марка	Рис	L, мм	A, мм	B, мм	№1	№2	Масса кг.
I.090.I-6СП.I 040000	2ПСЦ30.2I.25-П-СП	I	2990	I040	250	6	3I	II90
-0I	2ПСЦ30.2I.3,0-П-СП				300			I426
-02	2ПСЦ36.2I.2,5-П-СП		3590	I340	250	8	32	I554
-03	2ПСЦ36.2I.30-П-СП				300			I662
-04	2ПСЦ60.2I.2,5-П-СП	2	5990	2835	250	4	5	3934
-05	2ПСЦ60.2I.3,0-П-СП				300			4746
-06	2ПСЦ72.2I.2,5-П-СП		7I90	3435	250	I	2	4672
-07	2ПСЦ72.2I.3,0-П-СП				300			5652

I.090.I-6СП.I 040000СБ

Цокольная панель 2ПСЦ30, 2ПСЦ36, 2ПСЦ60, 2ПСЦ72.
Сборочный чертеж,

Стадия	Масса	Масштаб	
Р	см табл		
Лист	Листов I		

ТашЗНИИЭП

Н.контр.	Горбенко	09.87
Нач.отд.	Янбулатов	09.87
Гл.спец.	Каримова	09.87
ГИП.	Ташпулатов	09.87
Рук.гр.	Абаева	09.87
Вед.инж.	Шарова	09.87

Инв. № подл. | Подпись и дата | Взам. инв. №

Формат А3

Инв. № подл.	Подпись и дата	Взам. инв. №

Формат	Зона	Поз.	Обозначение	Наименование	Кол. на исполн. I.090.I-6СП.I 000I00 –	0I	02	03	04	05	06	07	08	09	Примечание
				Документация											
A3			I.090.I-6СП.I 000I00СБ	Сборочный чертеж											
A3			I.090.I-6СП.I 000002	Узлы арматурные											
A3			I.090.I-6СП.I 000000ТО	Техническое описание											
				Сборочные единицы											Масса, кг
				Каркас плоский											
A4		I	I.090.I-6СП.I 0I00	КН I	5		5		6		I0		I2		0,94
			-0I	КН 2		5		5		6		I0		I2	0,97
A4		2	I.090.I-6СП.I 0200	КН 6	2		2								I,29
			-0I	КН 7		2		2							I,33
			-02	КН 8					2						I,60
			-03	КН 9						2					I,65
			-04	КН I0							2				2,8I

Н. контр	Горбенко		09.87
Нач. отд.	Янаулатов		09.87
Гл. спец.	Каримова		09.87
ГИП	Таштлатов		09.87
Рук. гр.	Абаева		09.87
Вед. инж.	Шарова		09.87

I.090.I-6СП.I 000I00

Каркас пространственный КПЦ 30, КПЦ 36, КПЦ 60, КПЦ 72.

Стадия	Лист	Листов
Р	I	4

ТашЗНИЛЭП

Формат А4

Инв. № подл.	Подпись и дата	Взам. инв. №

Формат	Зона	Поз.	Обозначение	Наименование	Кол. на исполн. I.090.I-6СП.I 000I00 –	0I	02	03	04	05	06	07	08	09	Примечание
A4		2	-05	КН II								2			2,9I
			-06	КН I2									2		3,42
			-07	КН I3										2	3,54
				Сетка арматурная											
A4		3	I.090.I-6СП.I 0400	СН I	2		2		2		2		2		I,44
			-0I	СН 2		2		2		2		2		2	I,49
A4		4	-02	СН 3	2	2	2	2	3	3	4	4	6	6	0,17
A4		5	-03	СН 4	2	2	2	2	3	3	4	4	6	6	0,09
A4		6	I.090.I-6СП.I 0500	СН 6	I		I								I,77
			-0I	СН 7		I		I							I,80
			-02	СН 8					I						2,I8
			-03	СН 9						I					2,22
			-04	СНI0							I				3,82
			-05	СНII								I			3,89
			-06	СНI2									I		4,64
			-07	СНI3										I	4,73

I.090.I-6СП.I 000I00

Лист 2

Формат А4

Инв. № подл.	Подпись и дата	Взам. инв. №

Формат	Зона	Поз.	Обозначение	Наименование	Кол. на исполн. I.090.I-6СП.I 000I00 –	0I	02	03	04	05	06	07	08	09	Примечание
				Детали											
				Петля строповочная											
А4		7	I.090.I-6СП.I 0700	ПС I	2	2	2	2	2	2	4	4			I,52
			-0I	ПС 2									4	4	3,03
				Стержень гнутый											
А4		8	I.090.I-6СП.I I000	АН 4	2	2	2	2	6	6	4	4	I2	I2	0,I9
		9	I.090.I-6СП.I 0900	АН I	2	2	2	2	2	2	2	2	2	2	0,7I
А4		I0	I.090.I-6СП.I I100	Хомут ХМ I	8	8	8	8	I0	I0	I8	I8	22	22	0,I04
				Отдельные стержни											
				ГОСТ578I-82*											
БЧ		II	I.090.I-6СП.I 000I0I	⌀I2AIII L =2I30	4	4	4	4	4	4	8	8	8	8	I,89
		I2	000I02	⌀I6AIII L =2840	8	8	8	8							4,48
			000I03	L =3440					8	8					5,43
			000I04	L =5840							8	8			9,22
			000I05	L =7040									8	8	II,II

I.090.I-6СП.I 000I00 Лист 3

Формат А4

Инв. № подл.	Подпись и дата	Взам. инв. №

Формат	Зона	Поз.	Обозначение	Наименование	Кол. на исполн. I.090.I-6СП.I 000I00 –	0I	02	03	04	05	06	07	08	09	Примечание
				Отдельные стержни											
				ГОСТ6727-80*											
БЧ		I3	I.090.I-6СП.I 000I06	⌀5BpI L =2530	7	7	7	7							0,35
			000I07	L =3I30					7	7					0,44
			000I08	L =5530							7	7			0,77
			000I09	L =6730									7	7	0,94
БЧ		I4	000II0	L =620	4	4	4	4	4	4	4	4	4	4	0,09

I.090.I-6СП.I 000I00 Лист 4

Формат А4

Рис.I

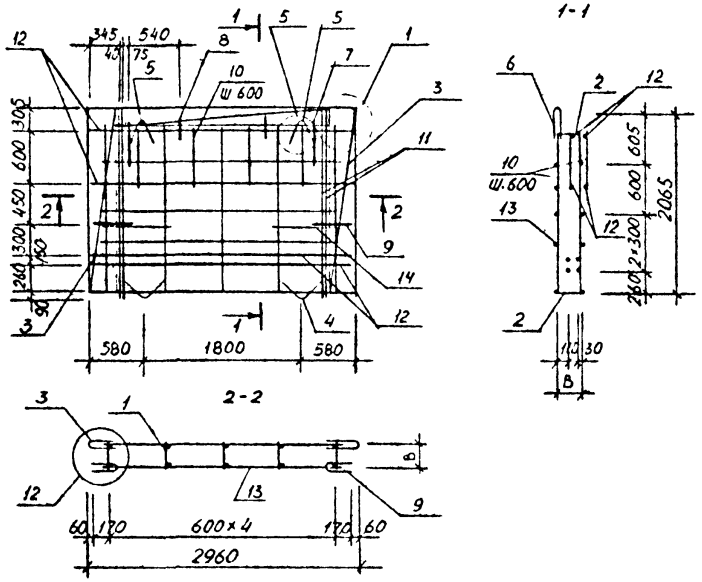

Рис. 2

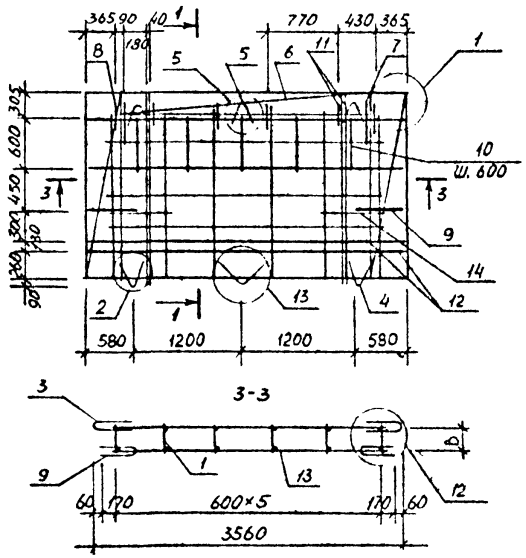

Обозначение	Марка	Рис.	B,мм	Масса, кг.
I.090.I-6СП.I 000I00	КПЦ30.2I.2,5-СП	I	2I5	64,3I
-0I	КПЦ30.2I.3,0-СП		265	64,68
-02	КПЦ30.2I.2,5-СПI		2I5	66,43
-03	КПЦ30.2I.3,0-СПI		265	66,80
-04	КПЦ36.2I.2,5-СП	2	2I5	75,65
-05	КПЦ36.2I.3,0-СП		265	76,08
-06	КПЦ60.2I.2,5-СП	3	2I5	I27,4I
-07	КПЦ60.2I.3,0-СП		265	I28,07
-08	КПЦ72.2I.2,5-СП	4	2I5	I56,I5
-09	КПЦ72.2I.3,0-СП		265	I56,93

Н контр	Горбенко		09.87
Нач отд	Янбулатов		09.87
Гл спец	Каримова		09.87
ГИП.	Ташпулатов		09.87
Рук.гр.	Абасова		09.87
Вед инж	Шарова		08.87

I.090.I-6СП.I 000I00СБ

Каркас пространственный КПЦ30, КПЦ36, КПЦ60, КПЦ72. Сборочный чертеж.

Стадия	Масса	Масштаб
Р	см. табл	
Лист I	Листов 2	

ТашЗНИИЭП

Инв. № подл. | Подпись и дата | Взам. инв. №

Формат А3

Рис.3

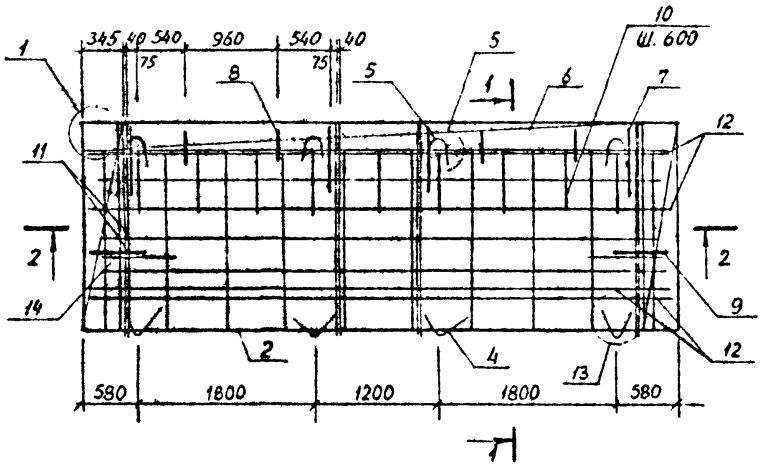

Рис. 4

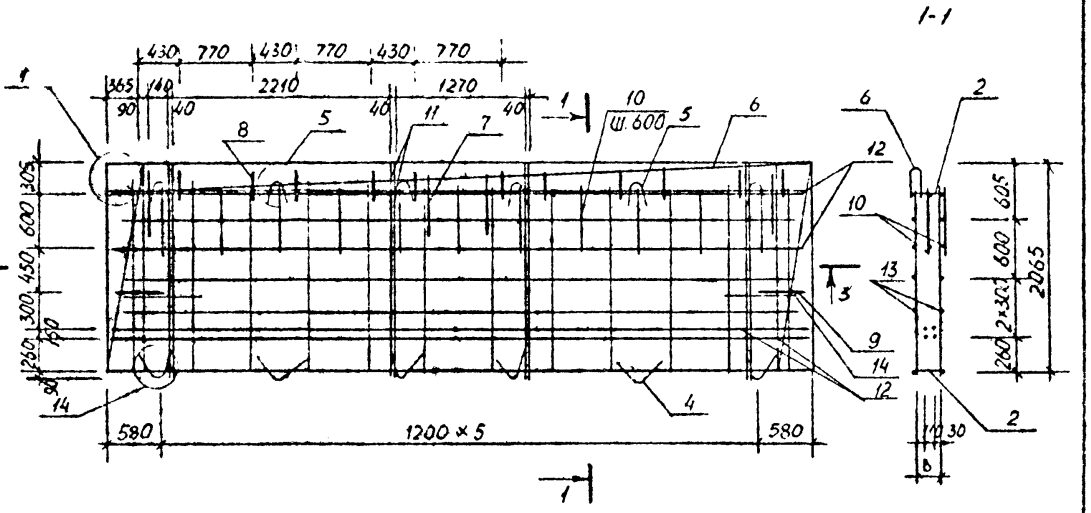

Инв. № подл. | Подпись и дата | Взам. инв. №

Формат А3

Инв. № подл.	Подпись и дата	Взам. инв. №

Формат	Зона	Поз.	Обозначение	Наименование	Кол. на исполн. I.090.I-6СП.I 000200 –	01	02	03	04	05	Примечание
				Документация							
А3			I.090.I-6СП.I 000200СБ	Сборочный чертеж							
А3			I.090.I-6СП.I 000002	Узлы арматурные							
А3			I.090.I-6СП.I 000000ТО	Техническое описание							
				Сборочные единицы							
				Каркас плоский							Масса, кг
А4		I	I.090.I-6СП.I 0100	КН I	5		6		I0		0,94
			-0I	КН 2		5		6		I0	0,97
А4		2	0200	КН 6	2						I,29
			-0I	КН 7		2					I,33
			-02	КН 8			2				I,60
			-03	КН 9				2			I,65
			-04	КНI0					2		2,8I

Н. контр	Горбенко		09.87
Нач. отд.	Янбулатов		09.87
Гл. спец.	Каримова		09.87
ГИП	Ташпулатов		09.87
Рук. гр.	Абаева		09.87
Вед. инж.	Шарова		09.87

I.090.I-6СП.I 000200

Каркас пространственный IКПЦ 32, IКПЦ 38, IКПЦ 62.

Стадия	Лист	Листов
Р	I	4

ТашЗНИИЭП

Формат А4

Инв. № подл.	Подпись и дата	Взам. инв. №

Формат	Зона	Поз	Обозначение	Наименование	Кол. на исполн. I.090.I-6СП.I 000200 –	01	02	03	04	05	Примечание
			-05	КН II						2	2,9I
				Сетка арматурная							
А4		3	I.090.I-6СП.I 0400	СН I	I		I		I		I,44
			-0I	СН 2		I		I		I	I,49
А4		4	-02	СН 3	2	2	3	3	4	4	0,I7
А4		5	-03	СН 4	2	2	3	3	4	4	0,09
А4		6	I.090.I-6СП.I 0500	СН 6	I						I,77
			-0I	СН 7		I					I,80
			-02	СН 8			I				2,I8
			-03	СН 9				I			2,22
			-04	СНI0					I		3,82
			-05	СНII						I	3,89
А4		7	I.090.I-6СП.I 0600	СНI4	I		I		I		2,34
			-0I	СНI5		I		I		I	2,36
А4		8	-02	СНI6	I		I		I		0,56
			-03	СНI7		I		I		I	0,69

I.090.I-6СП.I 000200

Лист 2

Формат А4

Инв. № подл.	Подпись и дата	Взам. инв. №

Формат	Зона	Поз.	Обозначение	Наименование	Кол. на исполн. I.090.I-6СП.I 000200 –	0I	02	03	04	05					Примечание
				Детали											
				Петля строповочная											
А4		9	I.090.I-6СП.I 0700	ПС I	2	2	2	2	4	4					I,52
				Стержень гнутый											
А4		I0	I.090.I-6СП.I 0900	АН I	2	2	2	2	2	2					0,7I
А4		II	I000	АН 4	2	2	6	6	4	4					0,I9
А4		I2	II00	Хомут ХМ I	8	8	I0	I0	I8	I8					0,I04
				Отдельные стержни ГОСТ5781-82*											
БЧ		I3	I.090.I-6СП.I 000201	⌀I2AIII L =2I30	4	4	4	4	8	8					I,89
БЧ		I4	000202	⌀I6AIII L =2840	8	8									4,48
			000203	L =3440			8	8							5,43
			000204	L =5840					8	8					9,22

I.090.I-6СП.I 000200	Лист 3

Формат А4

Инв. № подл.	Подпись и дата	Взам. инв. №

Формат	Зона	Поз.	Обозначение	Наименование	Кол. на исполн. I.090.I-6СП.I 000200 –	0I	02	03	04	05					Примечание
				Отдельные стержни ГОСТ6727-80*											
БЧ		I5	I.090.I-6СП.I 000205	⌀5BpI L =2530	7	7									0,35
			000206	L =3I30			7	7							0,44
			000207	L =5530					7	7					0,77
БЧ		I6	000208	L =620	4	4	4	4	4	4					0,09

I.090.I-6СП.I 000200	Лист 4

Формат А4

Рис.I

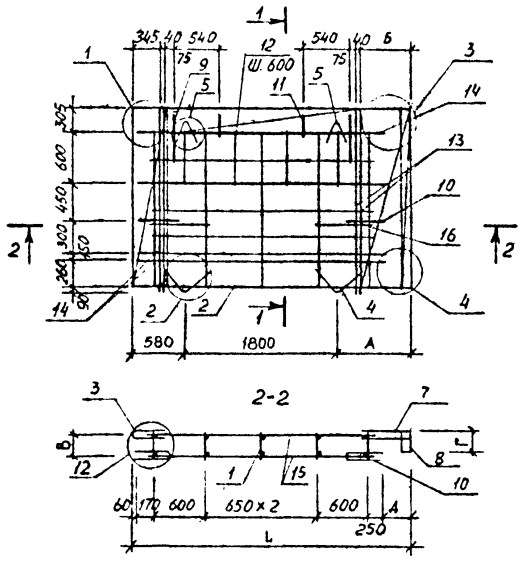

Рис.2

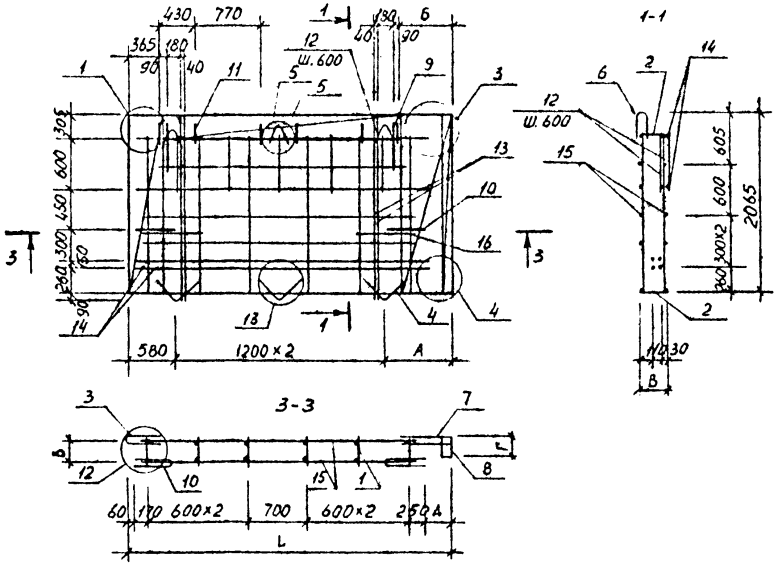

Рис.3

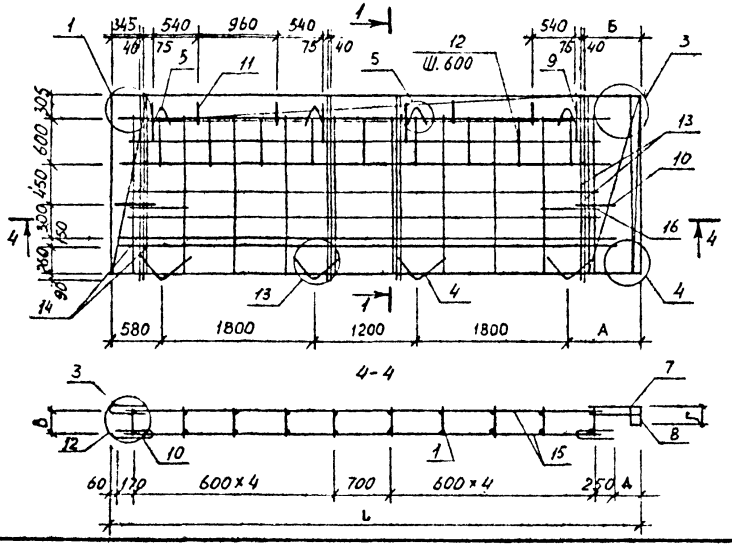

Обозначение	Марка	Рис.	Размеры, мм						Масса, кг
			L	A	Б	В	Г	Д	
I.090.I-6СП.I 000200	IКПЦ32.2I.2,5-СП	I	3I25	745	495	2I5	I05	2I5	64,8I
-0I	IКПЦ32.2I.3,0-СП		3I75	795	545	265	I55	265	66,87
-02	IКПЦ38.2I.2,5-СП	2	3725	745	5I5	2I5	I05	2I5	79,54
-03	IКПЦ38.2I.3,0-СП		3775	795	565	265	I55	265	80,I5
-04	IКПЦ62.2I.2,5-СП	3	6I25	745	495	2I5	I05	2I5	I30,I0
-05	IКПЦ62.2I.3,0-СП		6I75	795	545	265	I55	265	I30,90

Н.контр.	Горбенко		09.87
Нач.отд.	Янбулатов		09.87
Гл.спец.	Каримова		09.87
ГИП.	Ташпулатов		09.87
Рук.гр.	Авеева		09.87
Вед.инж.	Шарова		09.87

I.090.I-6СП.I 000200СБ

Каркас пространственный IКПЦ 32, IКПЦ38, IКПЦ62
Сборочный чертеж

Стадия	Масса	Масштаб
Р	см табл.	
Лист	Листов I	

ТатЗНИИЭП

Инв. № подл. | Подпись и дата | Взам. инв. №

Формат А3

Инв. № подл.	Подпись и дата	Взам. инв. №

Формат	Зона	Поз.	Обозначение	Наименование	Кол. на исполн. I.090.I-6СП.I 000300										Примечание
					-	0I	02	03	04	05					
				Документация											
A3			I.090.I-6СП.I 000300СБ	Сборочный чертеж											
A3			I.090.I-6СП.I 000002	Узлы арматурные											
A3			I.090.I-6СП.I 00000ОТО	Техническое описание											
				Сборочные единицы											
				Каркас плоский											Масса, кг
A4		I	I.090.I-6СП.I 0I00	КН I	5		6		I0						0,94
			-0I	КН 2		5		6		I0					0,97
A4		2	I.090.I-6СП.I 0200	КН 6	2										I,29
			-0I	КН 7		2									I,33
			-02	КН 8			2								I,60
			-03	КН 9				2							I,65
			-04	КНI0					2						2,8I

Н.контр.	Горбенко		09.87
Нач.отд.	Янбулатов		09.87
Гл.спец.	Каримова		09.87
ГИП.	Ташпулатов		09.87
Рук.гр.	Абаева		09.87
Вед.инж.	Шарова		09.87

I.090.I-6СП.I 000300

Каркас пространственный 2КПЦ 32, 2КПЦ 38, 2КПЦ 62.

Стадия	Лист	Листов
Р	I	4

ТашЗНИИЭП

Формат А4

Инв. № подл.	Подпись и дата	Взам. инв. №

Формат	Зона	Поз.	Обозначение	Наименование	Кол. на исполн. I.090.I-6СП.I 000300										Примечание
					-	0I	02	03	04	05					
A4		2	-05	КН II						2					2,9I
				Сетка арматурная											
A4		3	I.090.I-6СП.I 0400	СН I	I		I		I						I,44
			-0I	СН 2		I		I		I					I,49
A4		4	-02	СН 3	2	2	3	3	4	4					0,I7
A4		5	-03	СН 4	2	2	3	3	4	4					0,09
A4		6	I.090.I-6СП.I 0500	СН 6	I										I,77
			-0I	СН 7		I									I,80
			-02	СН 8			I								2,I8
			-03	СН 9				I							2,22
			-04	СНI0					I						3,82
			-05	СНII						I					3,89
A4		7	I.090.I-6СП.I 0600	СНI4	I		I		I						2,34
			-0I	СНI5		I		I		I					2,36
A4		8	-02	СНI6	I		I		I						0,56
			-03	СНI7		I		I		I					0,69

Формат А4

I.090.I-6СП.I 000300

Лист 2

Инв. № подл.	Подпись и дата	Взам. инв. №

Формат	Зона	Поз.	Обозначение	Наименование	Кол. на исполн. I.090.I-6СП.I 000300 –	0I	02	03	04	05					Примечание
				Детали											
				Петля строповочная											
А4		9	I.090.I-6СП.I 0700	ПС I	2	2	2	2	4	4					I,52
				Стержень гнутый											
А4		I0	I.090.I-6СП.I 0900	АН I	2	2	2	2	2	2					0,7I
А4		II	I.090.I-6СП.I I000	АН 4	2	2	6	6	4	4					0,I9
А4		I2	I.090.I-6СП.I II00	Хомут ХМ I	8	8	I0	I0	I8	I8					0,I04
				Отдельные стержни											
				ГОСТ578I-82*											
БЧ		I3	I.090.I-6СП.I 000301	⌀I2AIII L=2I30	4	4	4	4	8	8					I,89
БЧ		I4	000302	⌀I6AIII L=2840	8	8									4,48
			000303	L=3440			8	8							5,43
			000304	L=5840					8	8					9,22

I.090.I-6СП.I 000300	Лист 3

Формат А4

Инв. № подл.	Подпись и дата	Взам. инв. №

Формат	Зона	Поз.	Обозначение	Наименование	Кол. на исполн. I.090.I-6СП.I 000300 –	0I	02	03	04	05					Примечание
				Отдельные стержни											
				ГОСТ6727-80*											
БЧ		I5	I.090.I-6СП.I 000305	⌀5BpI L=2530	7	7									0,35
			000306	L=3I30			7	7							0,44
			000307	L=5530					7	7					0,77
БЧ		I6	000308	L= 620	4	4	4	4	4	4					0,09

I.090.I-6СП.I 000300	Лист 4

Формат А4

Рис.I

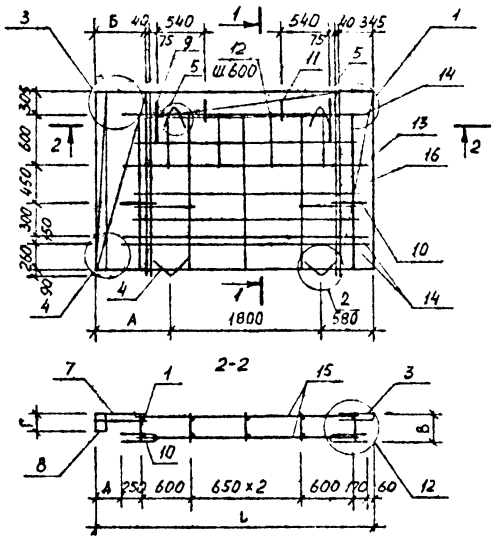

Рис.2

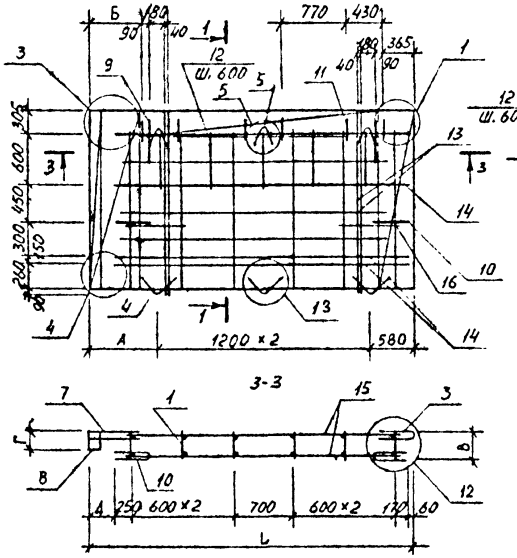

Рис.3

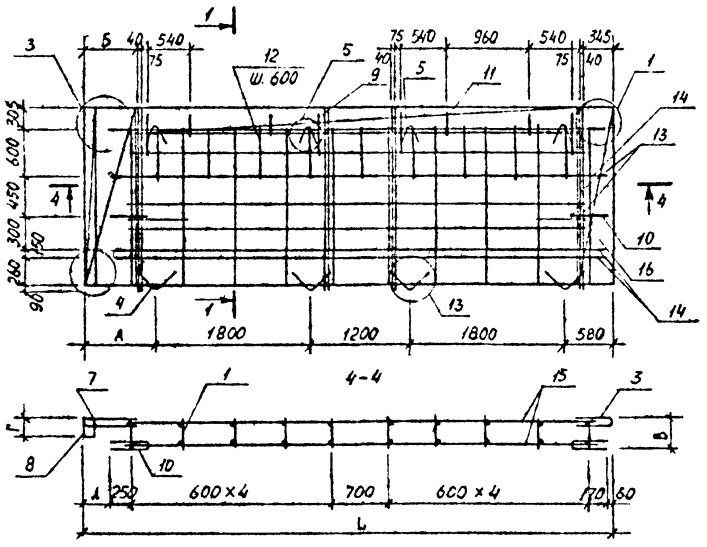

Обозначение	Марка	Рис	Размеры, мм						Масса, кг
			L	A	Б	В	Г	Д	
I.090.I-6СП.I 000300	2КПЦ32.2I.2,5-СП	I	3I25	745	495	2I5	I05	2I5	64,8I
-0I	2КПЦ32.2I.3,0-СП		3775	795	545	265	I55	265	66,87
-02	2КПЦ38.2I.2,5-СП	2	3725	745	5I5	2I5	I05	2I5	79,54
-03	2КПЦ38.2I.3,0-СП		3775	795	565	265	I55	265	80,I5
-04	2КПЦ62.2I.2,5-СП	3	6I25	745	495	2I5	I05	2I5	I30,I0
-05	2КПЦ62.2I.3,0-СП		6I75	795	545	265	I55	265	I30,90

Н.контр.	Горбенко		09.87
Нач.отд.	Янбулатов		09.87
Гл.спец.	Каримова		09.87
ГИП.	Ташпулатов		09.87
Рук.гр.	Авдеева		09.87
Вед.инж.	Шарова		09.87

I.090.I-6СП.I 000300СБ

Каркас пространственный 2КПЦ32, 2КПЦ38, 2КПЦ62
Сборочный чертеж

Стадия	Масса	Масштаб
Р	см. табл	
Лист	Листов I	

ТашЗНИИЭП

Инв. № подл. | Подпись и дата | Взам. инв. №

Формат А3

Инв. № подл.	Подпись и дата	Взам. инв. №

Формат	Зона	Поз.	Обозначение	Наименование	Кол. на исполн. I.090.I-6СП.I 000400 -	01	02	03							Примечание
				Документация											
А3			I.090.I-6СП.I 000400СБ	Сборочный чертеж											
А3			I.090.I-6СП.I 000002	Узлы арматурные											
А3			I.090.I-6СП.I 000000ТО	Техническое описание											
				Сборочные единицы											Масса, кг
				Каркас плоский											
А4		I	I.090.I-6СП.I 0100	КН I	4		4								0,94
			-01	КН 2		4		4							0,97
А4		2	-02	КН 3	2		2								3,47
			-03	КН 4		2		2							3,51
А4		3	I.090.I-6СП.I 0200	КН 6	2										I,29
			-01	КН 7		2									I,33
			-02	КН 8			2								I,60

Н.контр	Горбенко		02.87
Нач.отд.	Янбулатов		02.87
Гл.спец.	Каримова		02.87
Гип.	Ташпулатов		02.87
Рук.гр.	Абаева		02.87
Вед.инж.	Шарова		02.87

I.090.I-6СП.I 000400

Каркас пространственный 2КПЦ 30, 2КПЦ 36.

Стадия	Лист	Листов
Р	I	4

ТашЗНИИЭП

Формат А4

Инв. № подл.	Подпись и дата	Взам. инв. №

Формат	Зона	Поз.	Обозначение	Наименование	Кол. на исполн. I.090.I-6СП.I 000400 -	01	02	03			-				Примечание
А4		3	-03	КН 9				2							I,65
А4		4	I.090.I-6СП.I 0300	КНI4	I										5,22
			-01	КНI5		I									5,25
			-02	КНI6			I								6,33
			-03	КНI7				I							6,38
А4		5	-04	КНI8	I	I									5,03
			-05	КНI9			I	I							6,44
А4		6	-06	КН20	I										2,99
			-07	КН2I		I									3,03
			-08	КН22			I								3,69
			-09	КН23				I							3,74
				Сетка арматурная											
А4		7	I.090.I-6СП.I 0400	СН I	2		2								I,44
			-01	СН 2		2		2							I,49
А4		8	-02	СН3	2	2	2	2							0,17
А4		9	-03	СН4	2	2	3	3							0,09
А4		I0	-04	СН5	2	2	2	2							0,20
А4		II	I.090.I-6СП.I 0500	СН6	I										I,77

I.090.I-6СП.I 000400

Лист 2

Формат А4

Инв. № подл.	Подпись и дата	Взам. инв. №

Формат	Зона	Поз.	Обозначение	Наименование	Кол. на испол. I.090.I-6СП.I 000400										Примечание
					-	0I	02	03							
А4		II	I.090.I-6СП.I 0500-0I	СН 7		I									I,80
			-02	СН 8			I								2,I8
			-03	СН 9				I							2,22
				Детали											
				Петля строповочная											
А4		I2	I.090.I-6СП.I 0700	ПС I	2	2	2	2							I,52
				Стержень гнутый											
А4		I3	I.090.I-6СП.I 0900	АН I	2	2	2	2							0,7I
А4		I4	I.090.I-6СП.I I000	АН 4	2	2	6	6							0,I9
				Отдельные стержни											
				ГОСТ5781-82*											
БЧ		I5	I.090.I-6СП.I 000401	⌀I2AIII L =2130	4	4	4	4							I,89
БЧ		I6	000402	⌀I6AIII L =920	I2	I2									I,452
			000403	L =I220			I2	I2							I,925
БЧ		I7	000404	⌀IOAIII L =I700	2	2	2	2							I,05

	Изм.	Кол. уч.	Лист	№ док.	Подпись	Дата
Разраб.						
Пров.						
Н. контр.						
Гл. спец.						

I.090.I-6СП.I 000400

Лист 3

Формат А4

Инв. № подл.	Подпись и дата	Взам. инв. №

Формат	Зона	Поз.	Обозначение	Наименование	Кол. на испол. I.090.I-6СП.I 000400										Примечание
					-	0I	02	03							
				Отдельные стержни											
				ГОСТ6727-80*											
БЧ		I8	I.090.I-6СП.I 000405	⌀5BpI L =770	I8	I8									0,I07
			000406	L =I070			I8	I8							0,I49

	Изм.	Кол. уч.	Лист	№ док.	Подпись	Дата
Разраб.						
Пров.						
Н. контр.						
Гл. спец.						

I.090.I-6СП.I 000400

Лист 4

Формат А4

Рис.I

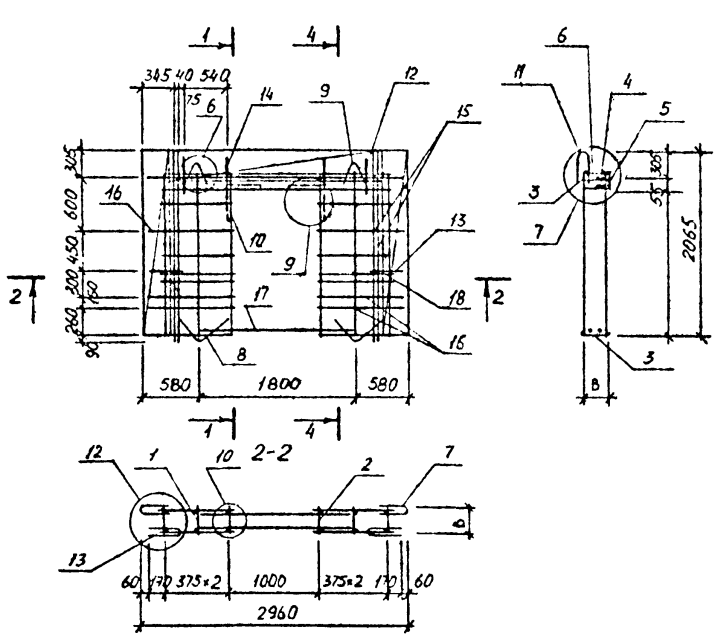

Рис.2

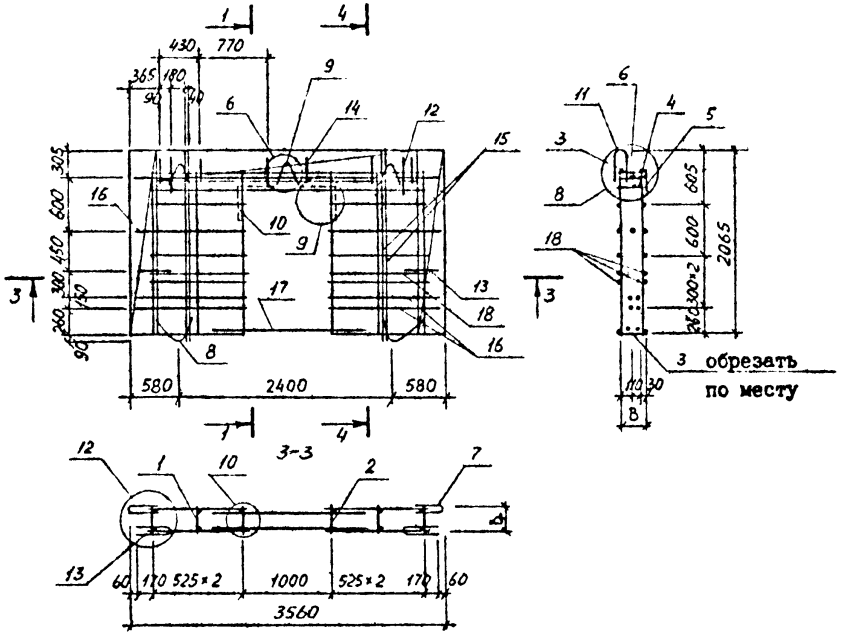

Обозначение	Марка	Рис.	В, мм	Масса, кг
I.090.I-6СП.I 000400	2КПЦ30.2I.2,5-СП	I	2I5	66,I8
-0I	2КПЦ30.2I.3,0-СП		265	66,68
-02	2КПЦ36.2I.2,5-СП	2	2I5	77,47
-03	2КПЦ36.2I.3,0-СП		265	66,99

Н.контр	Горбенко		09.87
Нач.отд.	Янбулатов		09.87
Гл.спец.	Каримова		09.87
ГИП.	Ташпулатов		09.87
Рук.гр.	Абаева		09.87
Вед.инж.	Шарова		09.87

I.090.I-6СП.I 000400СБ

Каркас пространственный 2КПЦ30, 2КПЦ36. Сборочный чертеж.

Стадия	Масса	Масштаб
Р	см табл.	
Лист	Листов	

ТашЗНИИЭП

Инв. № подл. | Подпись и дата | Взам. инв. №

Формат А3

Инв. № подл.	Подпись и дата	Взам. инв. №

Формат	Зона	Поз.	Обозначение	Наименование	Кол. на исполн. I.090.I-6СП.I 000500 –	01	02	03	Примечание
				Документация					
А3			I.090.I-6СП.I 000500СБ	Сборочный чертеж					
А3			I.090.I-6СП.I 000002	Узлы арматурные					
А3			I.090.I-6СП.I 000000ТО	Техническое описание					
				Сборочные единицы					Масса, кг
				Каркас плоский					
А4		I	I.090.I-6СП.I 0100	КН I	I0		I2		0,94
			-01	КН 2		I0		I2	0,97
А4		2	-02	КН 3	2		2		3,47
			-03	КН 4		2		2	3,5I
А4		3	-04	КН 5	I	I	I	I	6,56
А4		4	I.090.I-6СП.I 0200-04	КНI0	2				2,8I
			-05	КНII		2			2,9I

Н.контр	Горбенко		09.87
Нач.отд.	Янбулатов		09.87
Гл.спец.	Каримова		09.87
ГИП	Ташпулатов		09.87
Рук.гр.	Абаева		09.87
Ведущ.	Шарова		09.87

I.090.I-6СП.I 000500

Каркас пространственный 2КПЦ 60, 2КПЦ 72.

Стадия	Лист	Листов
Р	I	4

ТашЗНИИЭП

Формат А4

Инв. № подл.	Подпись и дата	Взам. инв. №

Формат	Зона	Поз.	Обозначение	Наименование	Кол. на исполн. I.090.I-6СП.I 000500 –	01	02	03	Примечание
А4		4	I.090.I-6СП.I 0200-06	КН I2			2		3,42
			-07	КН I3				2	3,54
				Сетка арматурная					
А4		5	I.090.I-6СП.I 0400	СН I	2		2		I,44
			-01	СН 2		2		2	I,49
А4		6	-02	СН 3	4	4	6	6	0,I7
А4		7	-03	СН 4	4	4	6	6	0,09
А4		8	I.090.I-6СП.I 0500-04	СНI0	I				3,82
			-05	СНII		I			3,89
			-06	СНI2			I		4,64
			-07	СНI3				I	4,73
				Детали					
				Петля строповочная					
А4		9	I.090.I-6СП.I 0700	ПС I	4	4			I,52
			-01	ПС 2			4	4	3,03

I.090.I-6СП.I 000500

Лист 2

Формат А4

Инв. № подл. | Подпись и дата | Взам. инв. №

Формат	Зона	Поз.	Обозначение	Наименование	Кол. на исполн. I.090.I-6СП.I 000500										Примечание
					-	0I	02	03							
				Стержень гнутый											
А4		I0	I.090.I-6СП.I 0900	АН I	2	2	2	2							0,7I
А4		II	-0I	АН 2	2	2	2	2							0,I8
А4		I2	-02	АН 3	2	2	2	2							0,26
А4		I3	I.090.I-6СП.I I000	АН 4	4	4	I2	I2							0,I9
А4		I4	I.090.I-6СП.I II00	Хомут ХМ I	I6	I6	20	20							0,I04
				Отдельные стержни											
				ГОСТ 578I-82*											
БЧ		I5	I.090.I-6СП.I 00050I	⌀ I2AIII L =2I30	8	8	8	8							I,89
БЧ		I6	000502	⌀ I6AIII L =5840	4	4									9,22
			000503	L =7040			4	4							II,II
БЧ		I7	000504	L =2780	8	8									4,39
			000505	L =3330			8	8							5,25
БЧ		I8	000506	⌀ I0AI L =I850	I	I	I	I							I,I4

I.090.I-6СП.I 000500 | Лист 3

Формат А4

Инв. № подл. | Подпись и дата | Взам. инв. №

Формат	Зона	Поз.	Обозначение	Наименование	Кол. на исполн. I.090.I-6СП.I 000500										Примечание
					-	0I	02	03							
				Отдельные стержни											
				ГОСТ6727-80*											
БЧ		I9	I.090.I-6СП.I 000507	⌀5BpI L =5530	4	4									0,77
			000508	L =6730			4	4							0,94
БЧ		20	000509	L =2780	6	6									0,39
			000510	L =3330			6	6							0,46
БЧ		2I	000511	L = 620	4	4	4	4							0,09

I.090.I-6СП.I 000500 | Лист 4

Формат А4

Рис.I

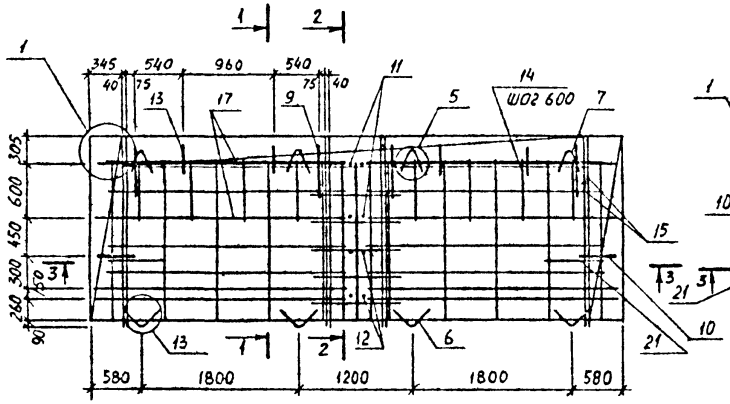

Рис.2

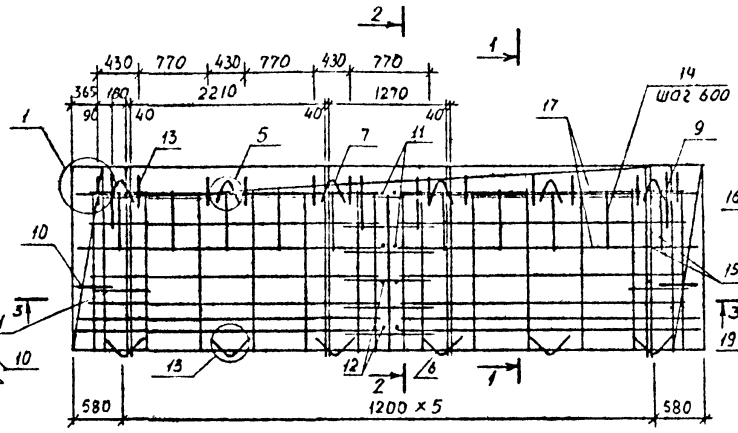

1-1

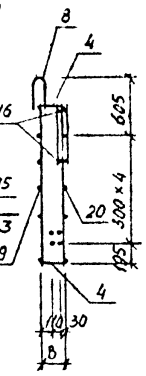

2-2

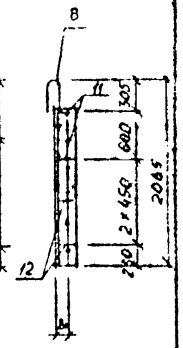

3-3

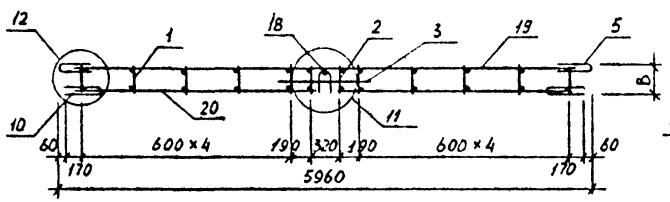

3-3

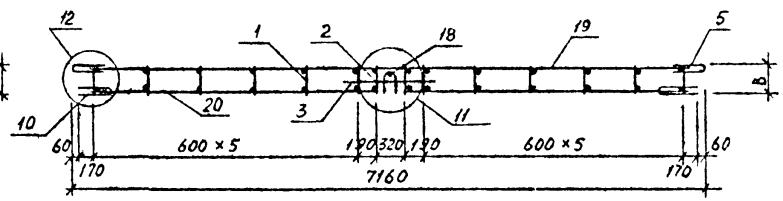

Обозначение	Марка	Рис	B, мм	B1, мм	Масса, кг
I.090.I-6СП.I 000500	2КПЦ60.2I.2,5-СП	I	2I5	95	I4I,0
-0I	2КПЦ60.2I.3,0-СП		265	I45	I4I,8
-02	2КПЦ72.2I.2,5-СП	2	2I5	95	I69,0
-03	2КПЦ72.2I.3,0-СП		265	I45	I69,8

Н контр	Горбенко		09.87
Нач.отд.	Янбулатов		09.87
Гл спец	Каримова		09.87
ГИП.	Ташпулатов		09.87
Рук.гр.	Абаева		09.87
Вед.инж.	Шарова		09.87

I.090.I-6СП.I 000500СБ

Каркас пространственный 2КПЦ60.2КПЦ72. Сборочный чертеж.

Стадия	Масса	Масштаб
Р	см. табл.	
Лист	Листов 1	

ТашЗНИИЭП

Инв. № подл | Подпись и дата | Взам. инв. №

Формат А3

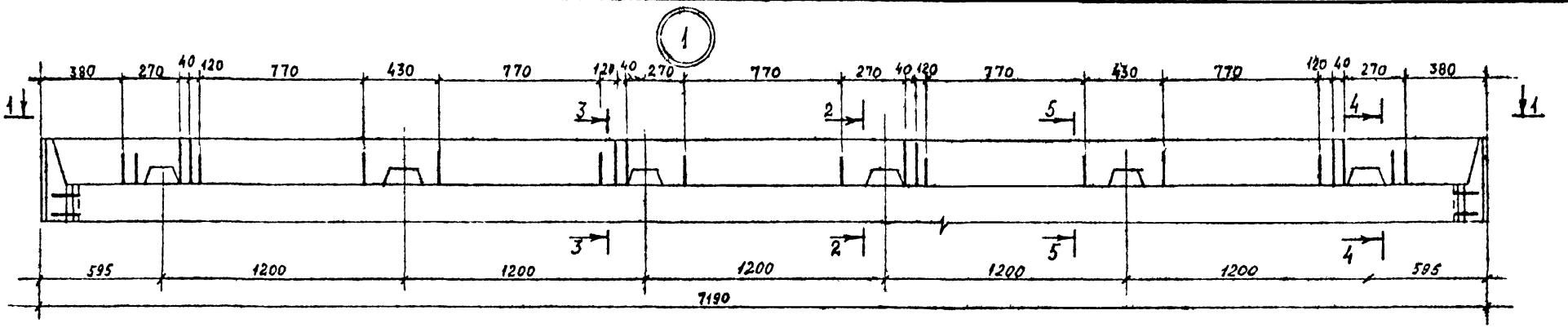

1-1

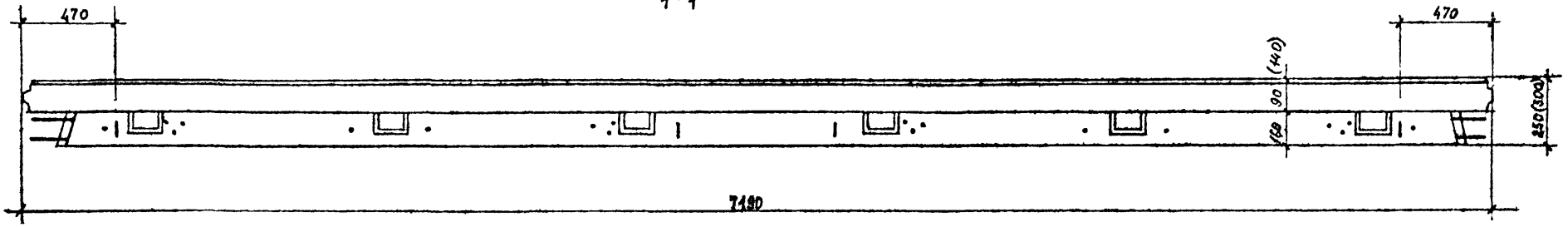

2-2

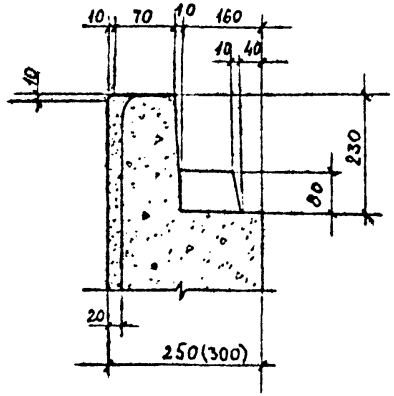

3-3

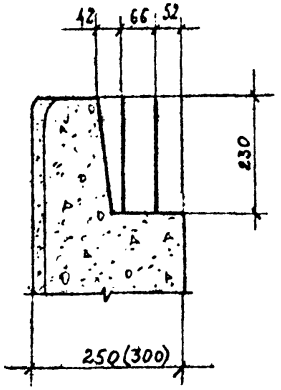

4-4

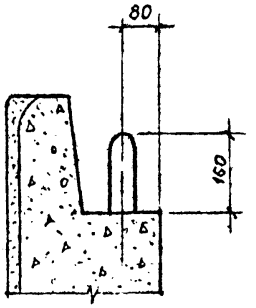

5-5

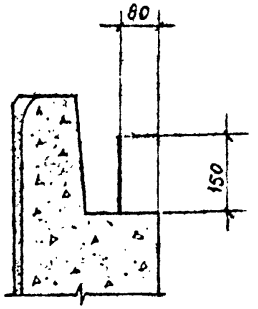

Н.контр.	Горбенко		09.87
Нач.отд	Янбулатов		09.87
Гл.спец.	Каримова		09.87
ГИП.	Ташпулатов		09.87
Рук.гр.	Абаева		09.87
Инженер	Дмитриева		09.87

I.090.I-6СП.I 00000I

Узлы опалубочные.

Стадия	Лист	Листов
Р	I	II

ТашЗНИИЭП

Подпись и дата | Взам. инв. №

Инв. № подл.

Формат А3

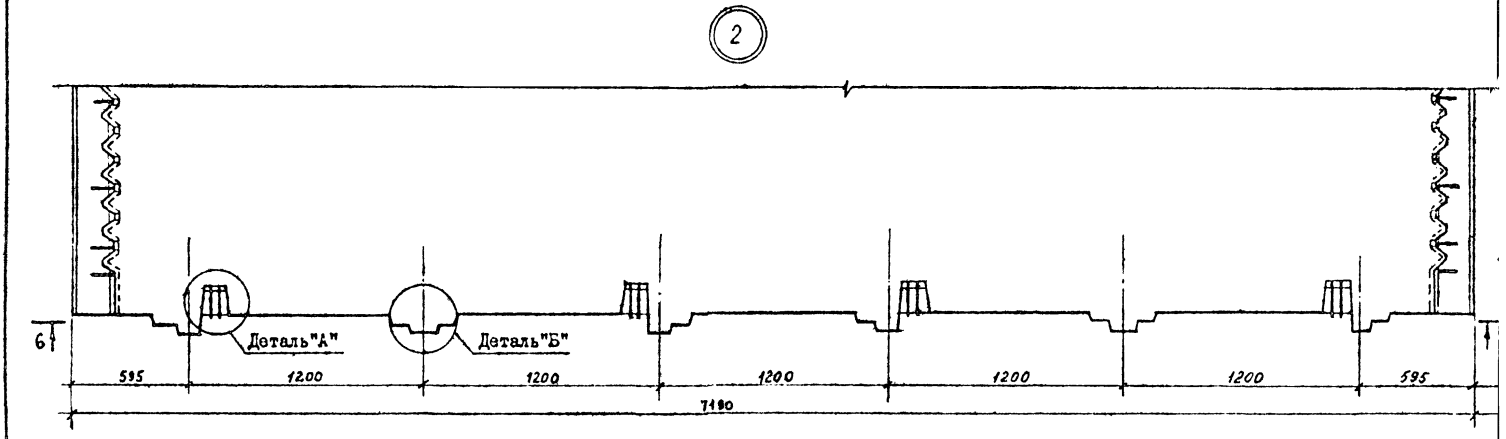

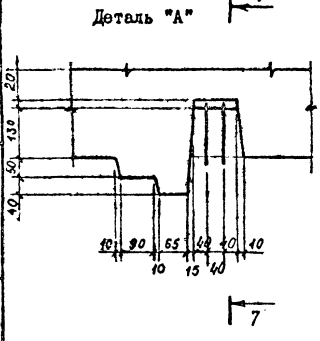

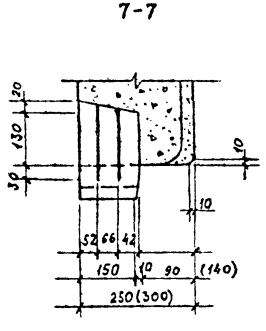

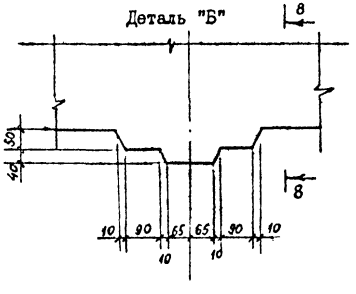

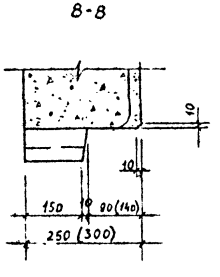

Инв. № подл. | Подпись и дата | Взам. инв. №

I.090.I-6СП.I 00000I

Формат А3

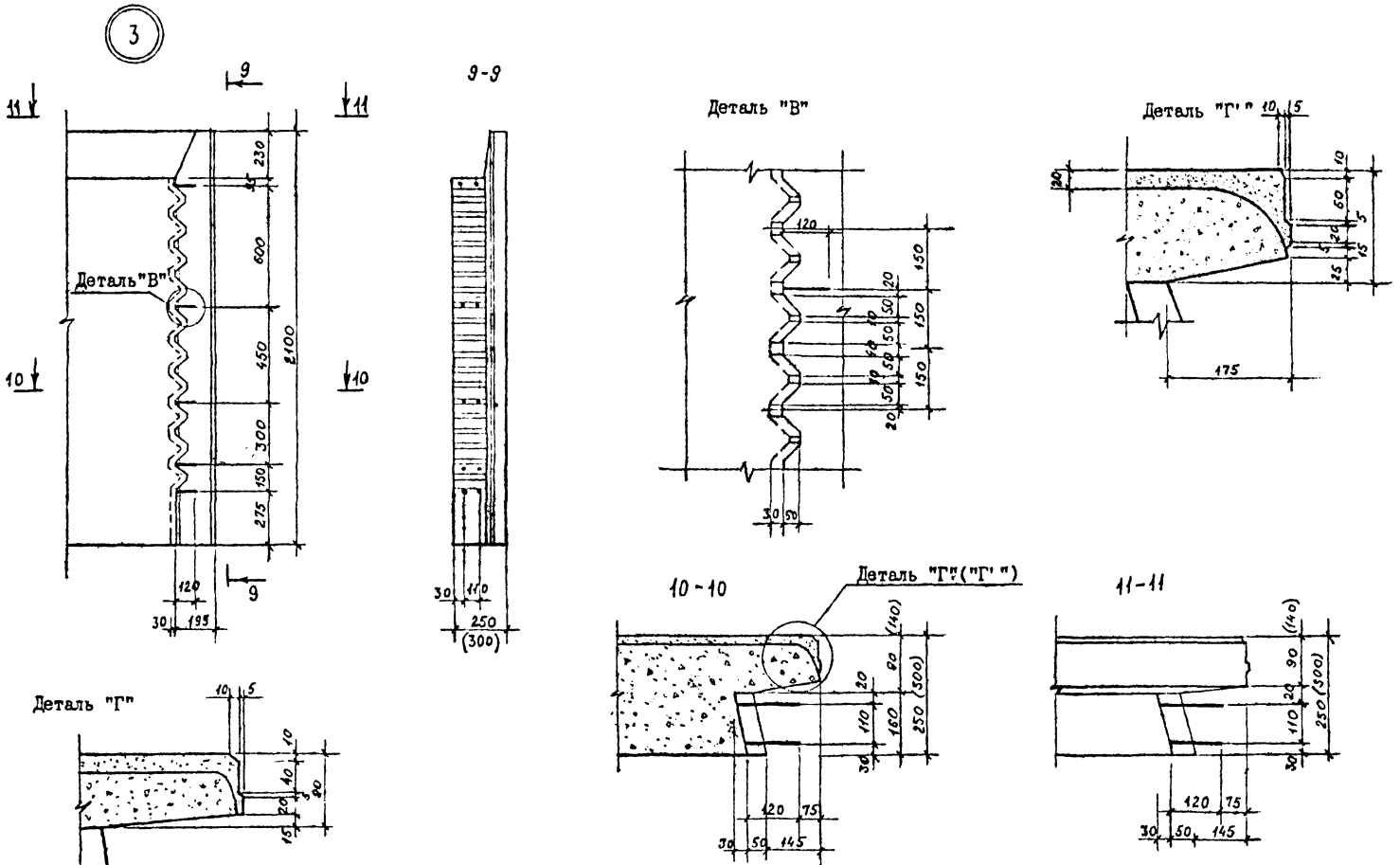

1. Деталь "Г" относится к панели толщиной 250мм,
2. Деталь "Г'" к панели толщиной 300мм.

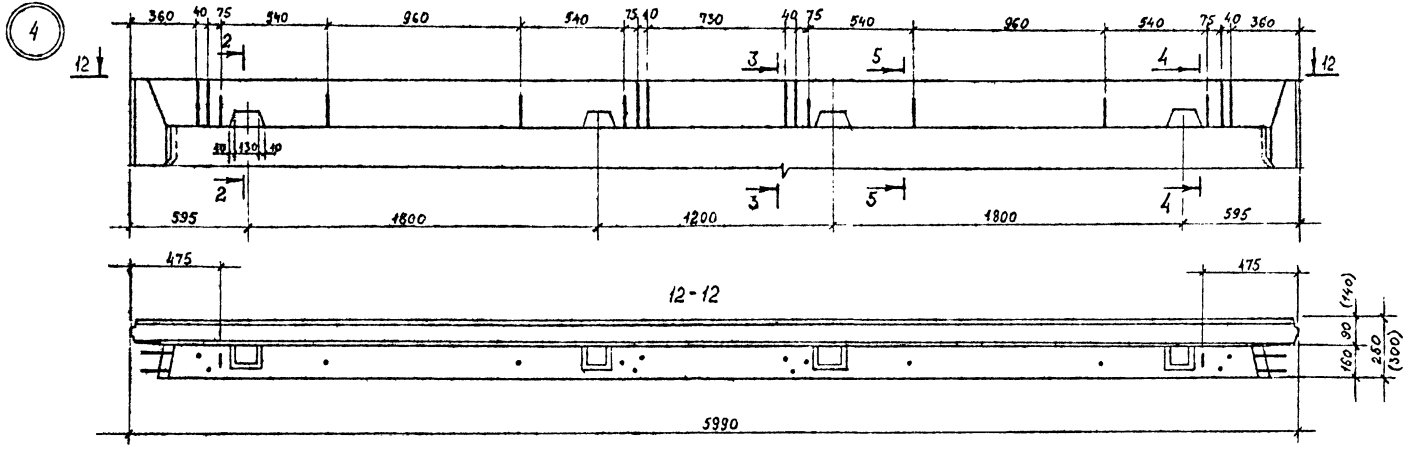

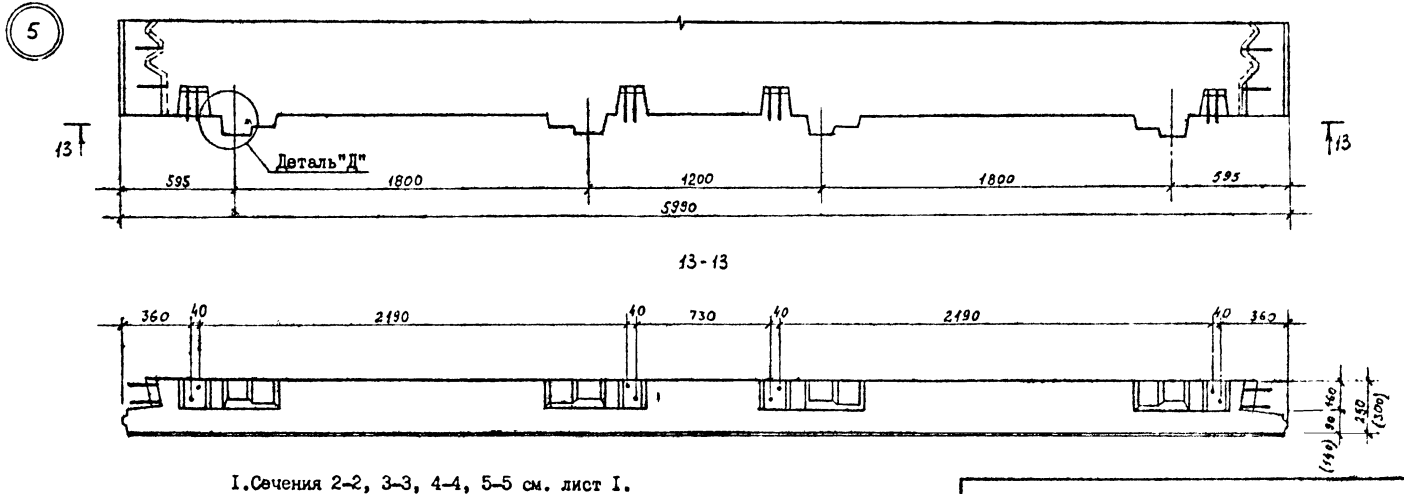

1. Сечения 2-2, 3-3, 4-4, 5-5 см. лист 1.
2. Деталь "Д" см. лист 5.

Инв. № подл. | Подпись и дата | Взам. инв. №

6

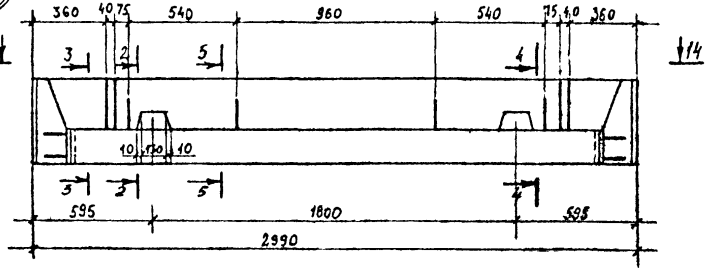

7

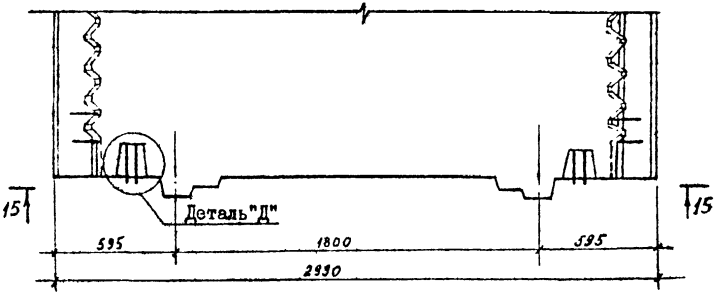

14-14

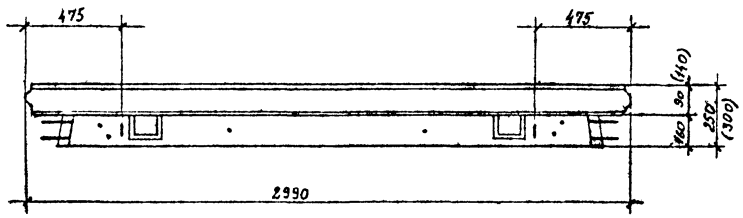

15-15

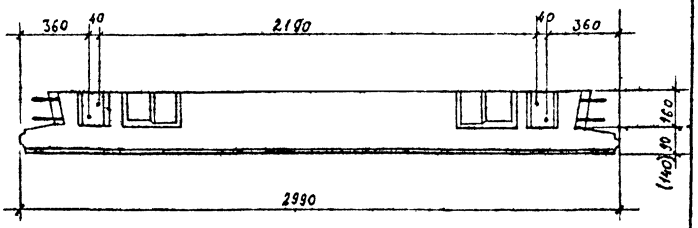

Деталь "Д"

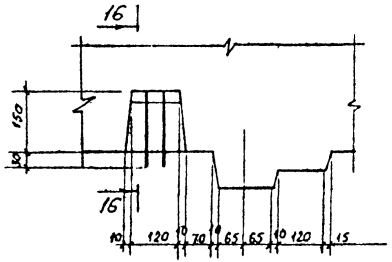

16-16

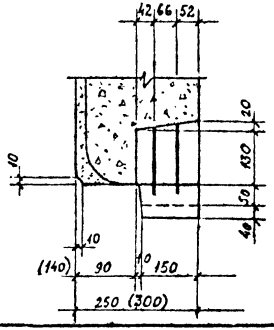

Сечения 2-2, 3-3, 4-4, 5-5 см. лист I.

Инв. № подл. | Подпись и дата | Взам. инв. №

I.090.I-6СП.I 000001

Лист 5

Формат А3

8

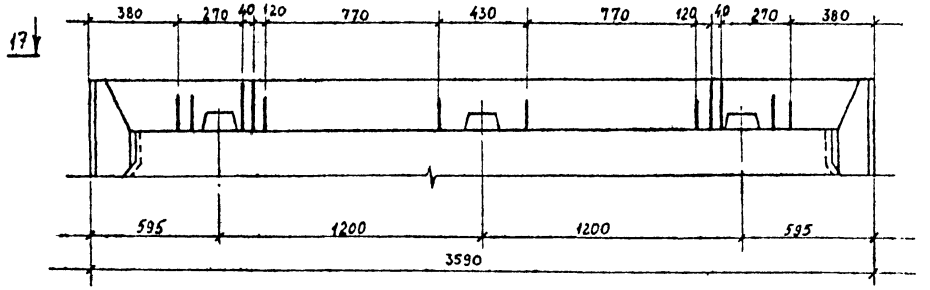

17-17

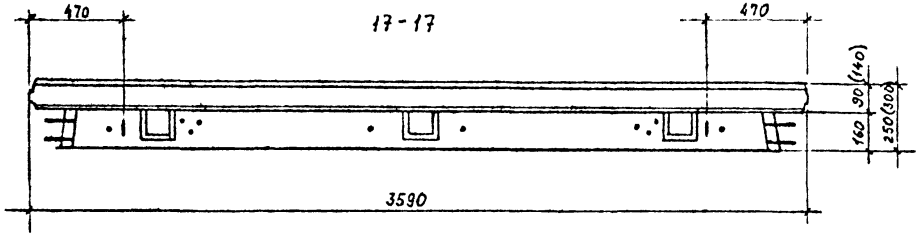

9

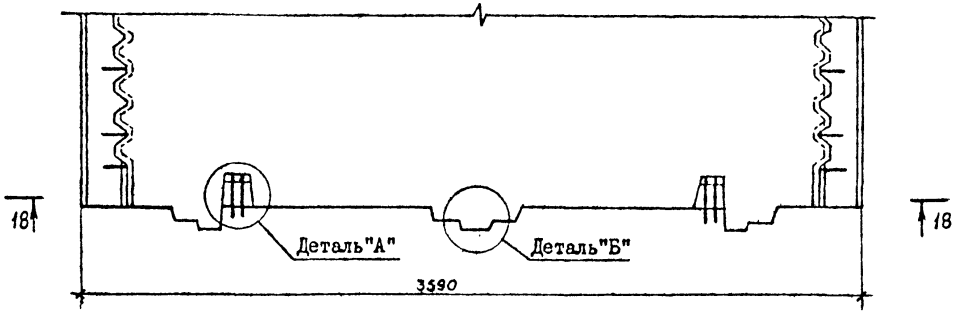

18-18

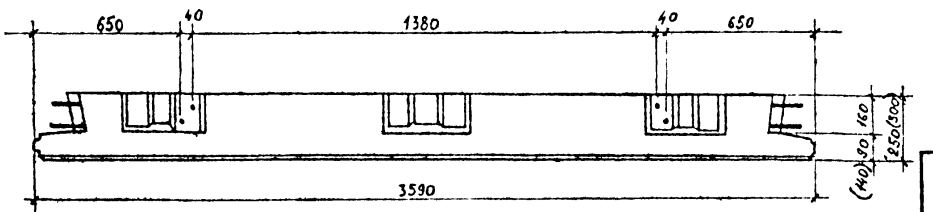

10

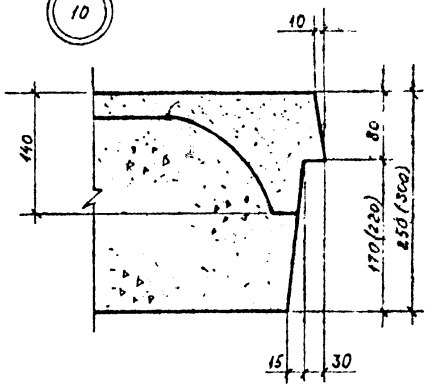

11

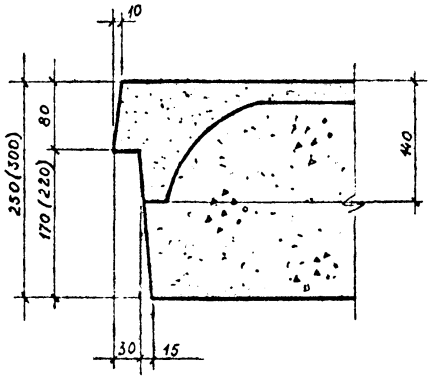

Деталь "А"и"Б" см. лист 2.

Инв. № подл.	Подпись и дата	Взам. инв. №

I.090.I-6СП.I 000001		Лист 6

Формат А3

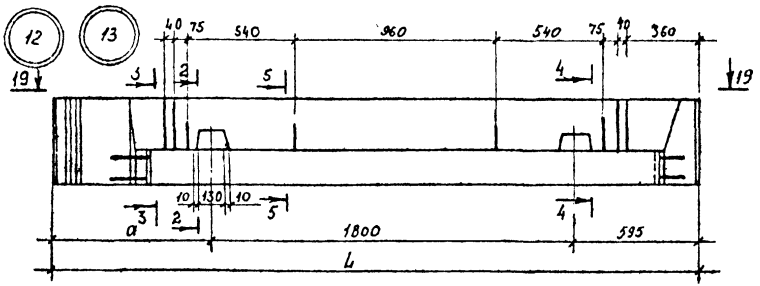

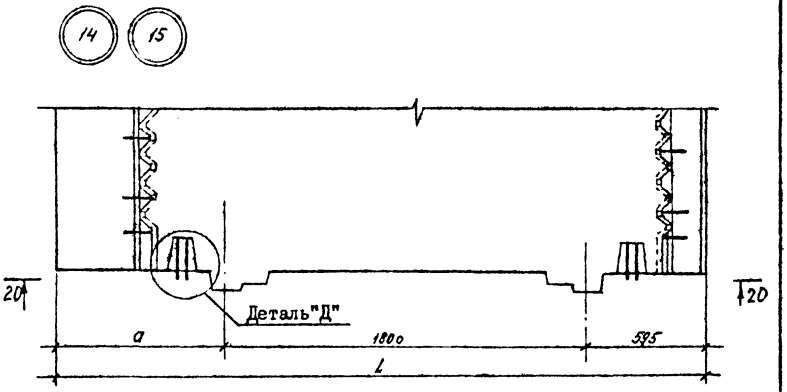

19-19

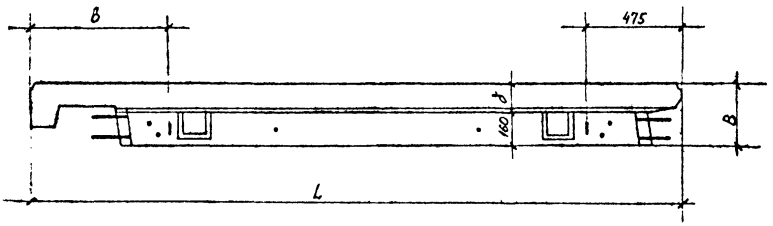

20-20

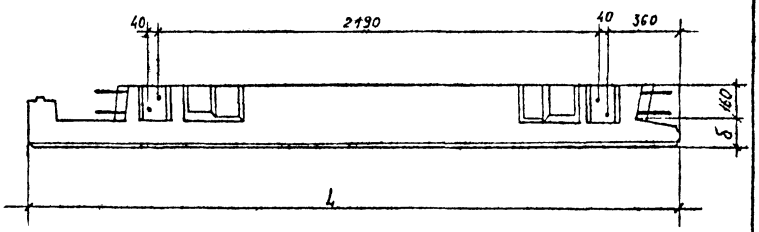

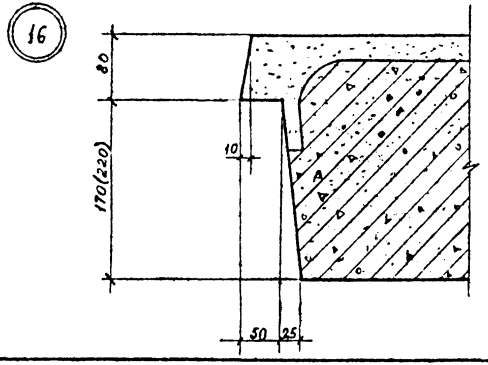

№ узла	I,мм	В,мм	а,мм	б,мм	в,мм
I5,I7	3I65	250	770	90	650
I6,I8	32I5	300	820	I40	700

1. Сечения 2-2,3-3,4-4,5-5 см. лист I
2. Деталь "Д" см. лист 6.

Инв. № подл. | Подпись и дата | Взам. инв. №

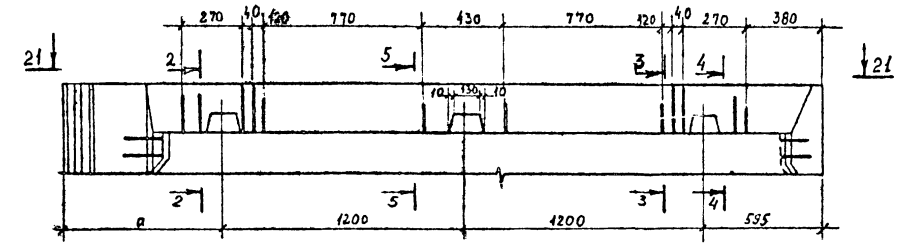

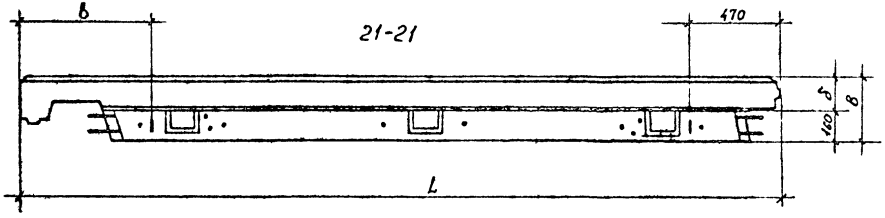

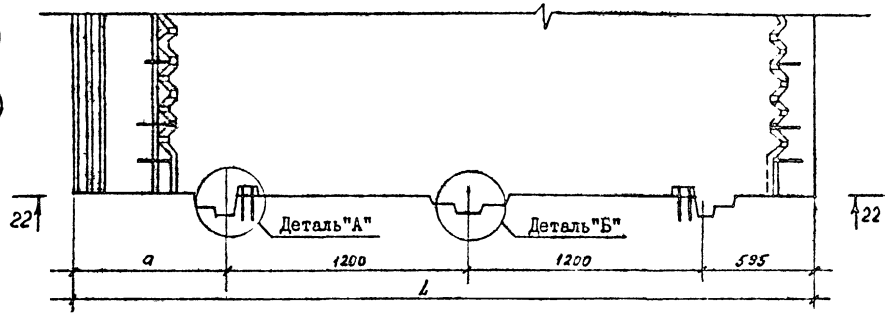

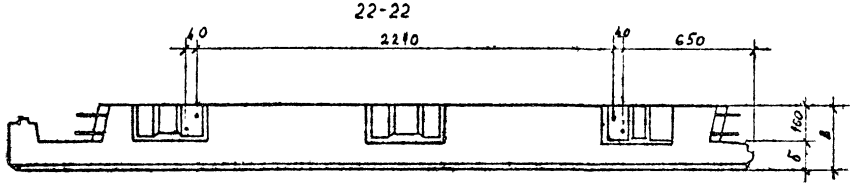

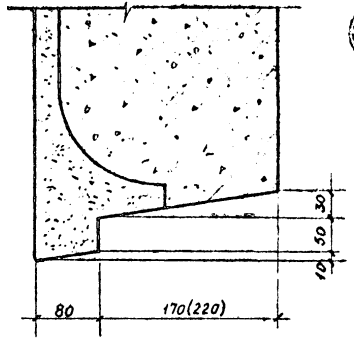

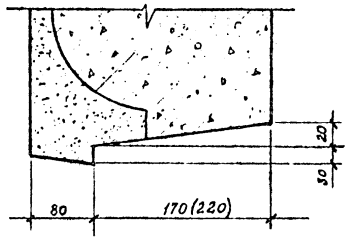

№ узла	I ,мм.	В,мм.	а,мм.	б,мм.	в,мм.
I9,2I	3765	250	770	90	645
20,22	3815	300	820	I40	695

I.Сечения 2-2, 3-3, 4-4, 5-5 см. лист I
2.Деталь "А" и "Б" см. лист 2.

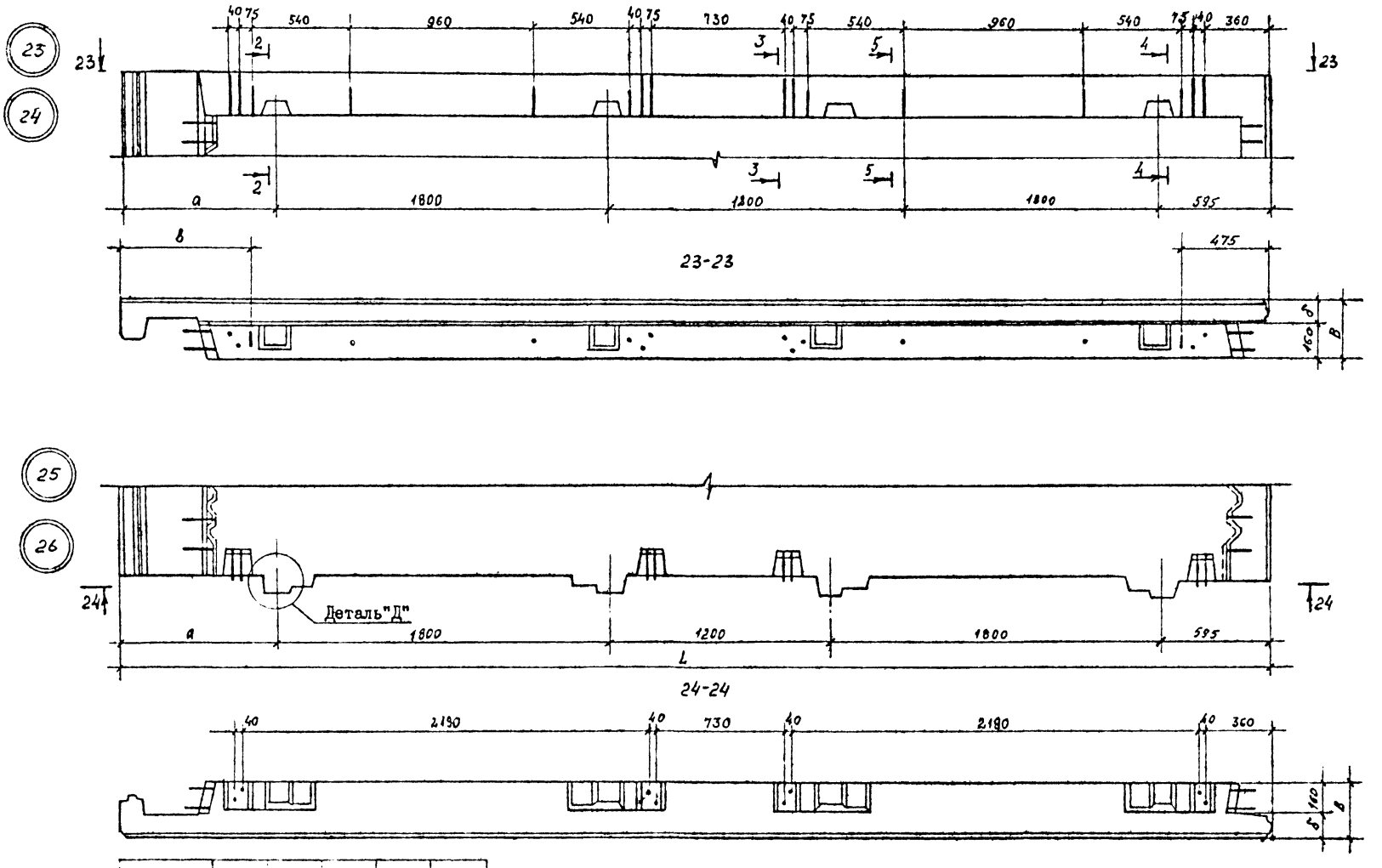

№ узла	l ,мм	B,мм	a,мм.	б,мм.	в,мм.
23,25	6165	250	770	90	650
24,26	6215	300	820	140	700

1. Сечения 2-2,3-3,4-4,5-5 см. лист 1
2. Деталь "Д" см. лист 5.

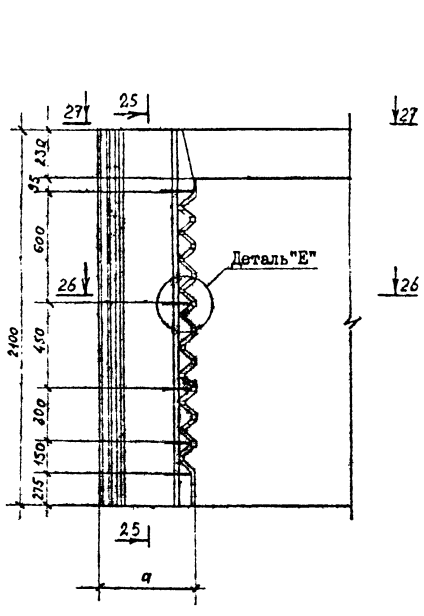

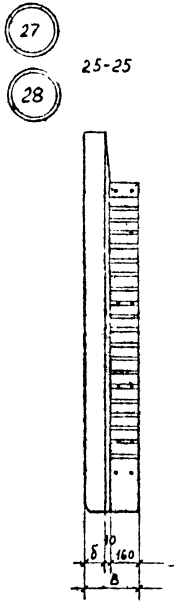

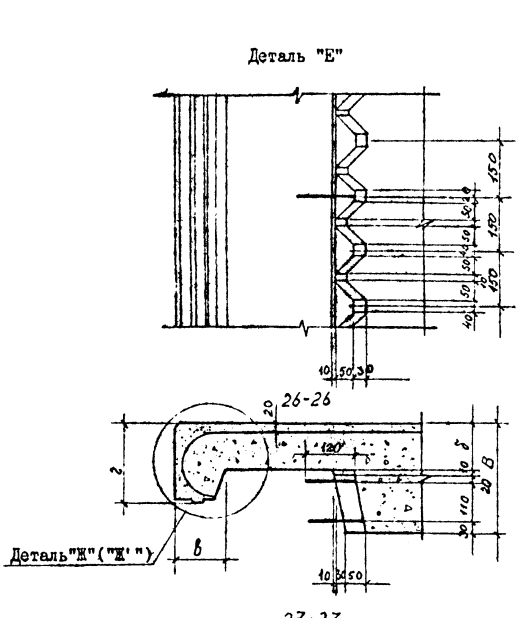

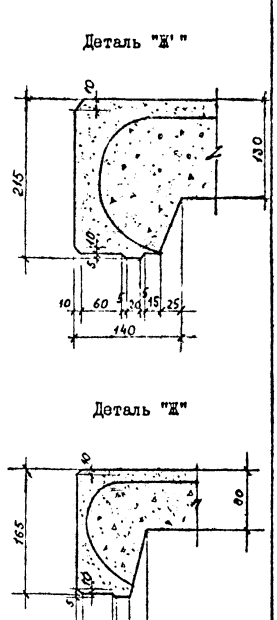

№ узла	В,мм.	а,мм.	б,мм.	в,мм.	Т,мм.
27	250	470	80	90	165
28	300	520	130	140	215

Инв. № подл. | Подпись и дата | Взам. инв. №

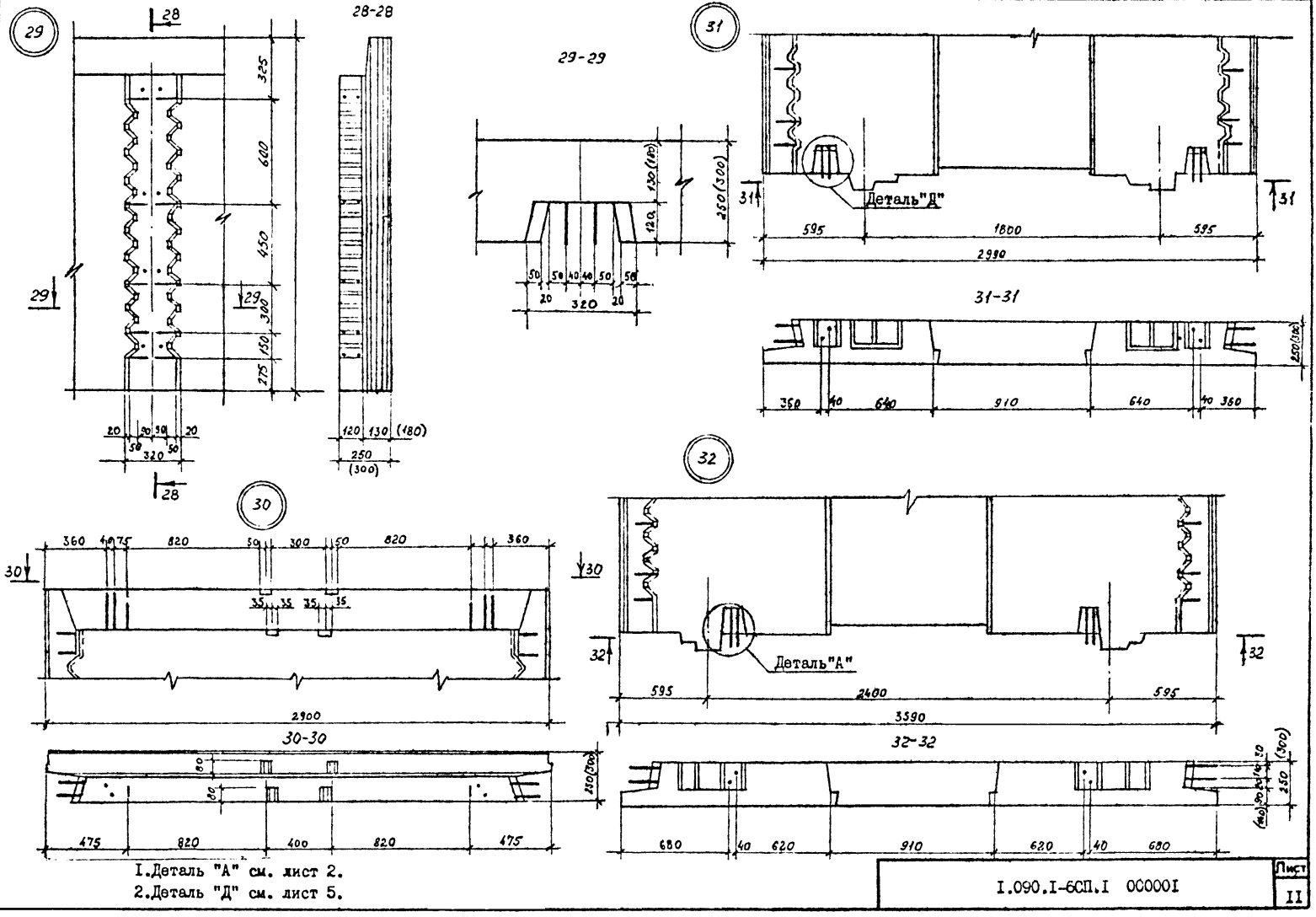

1. Деталь "А" см. лист 2.
2. Деталь "Д" см. лист 5.

Инв. № подл. | Подпись и дата | Взам. инв. №

I.090.I-6СП.I 000001

Лист 11

Формат А3

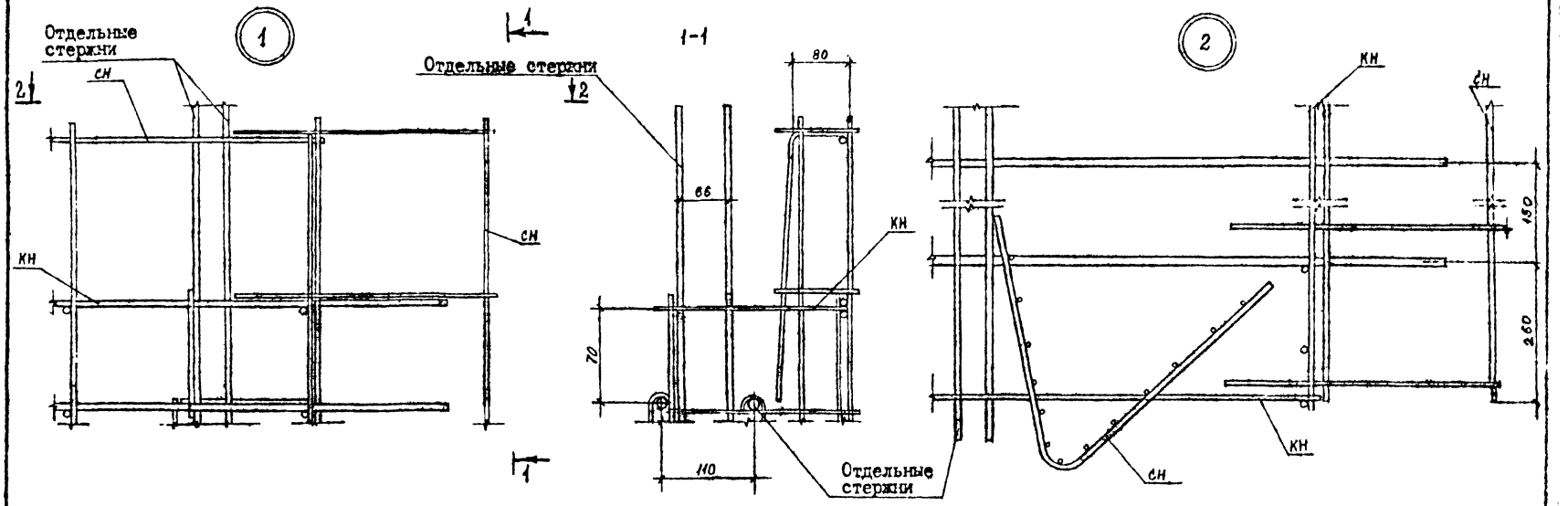

Н.контр.	Горбенко		09.87
Нач.отд	Янвулатов		09.87
Гл.спец	Каримова		09.87
ГИП.	Ташпулатов		09.87
Рук.гр.	Абаева		09.87
Инженер	Дмитриева		09.87

I.090.I-6СП.I 000002

Узлы арматурные.

Стадия	Лист	Листов
Р	1	5

ТашЗНИИЭП

Инв.№ подл. | Подпись и дата | Взам. инв. №

Формат А3

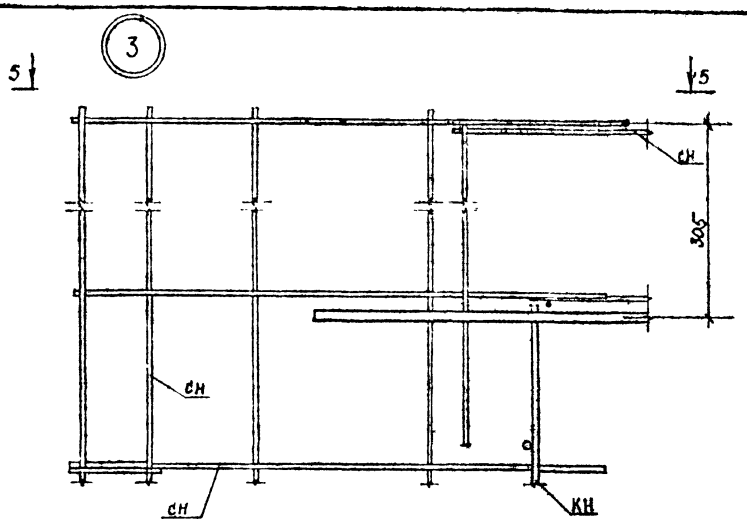

5-5

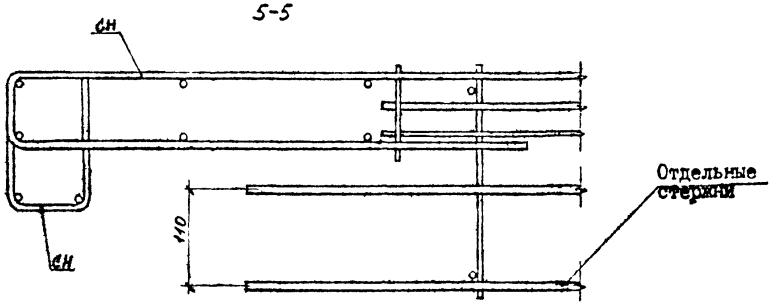

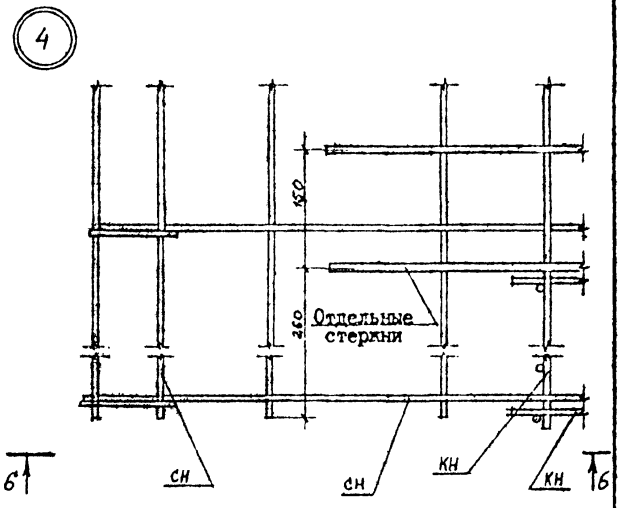

6-6

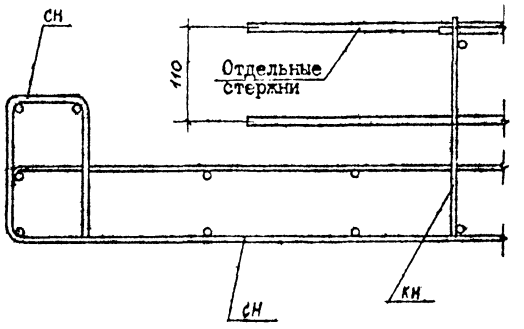

Инв. № подл. | Подпись и дата | Взам. инв. №

5

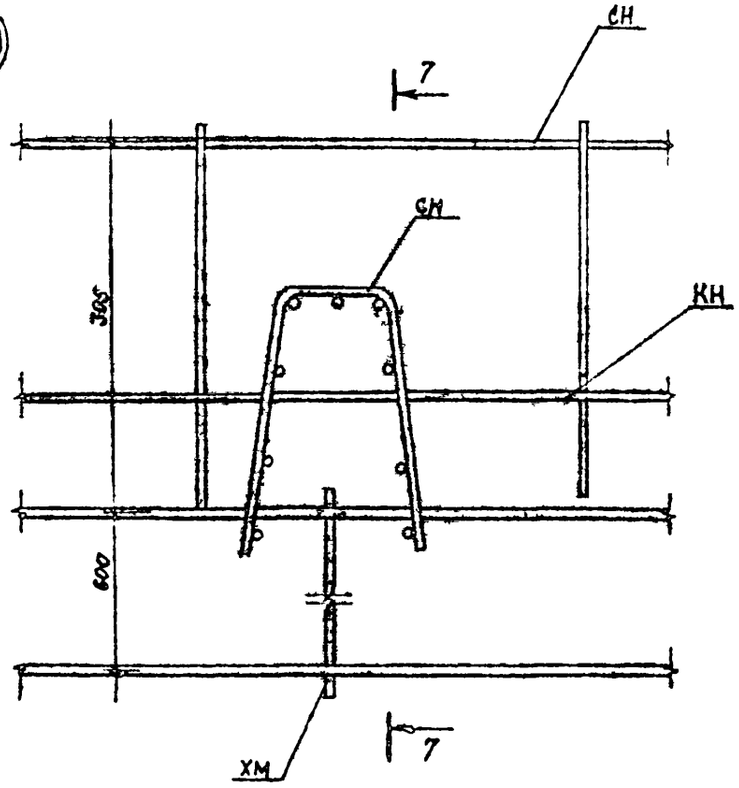

7-7

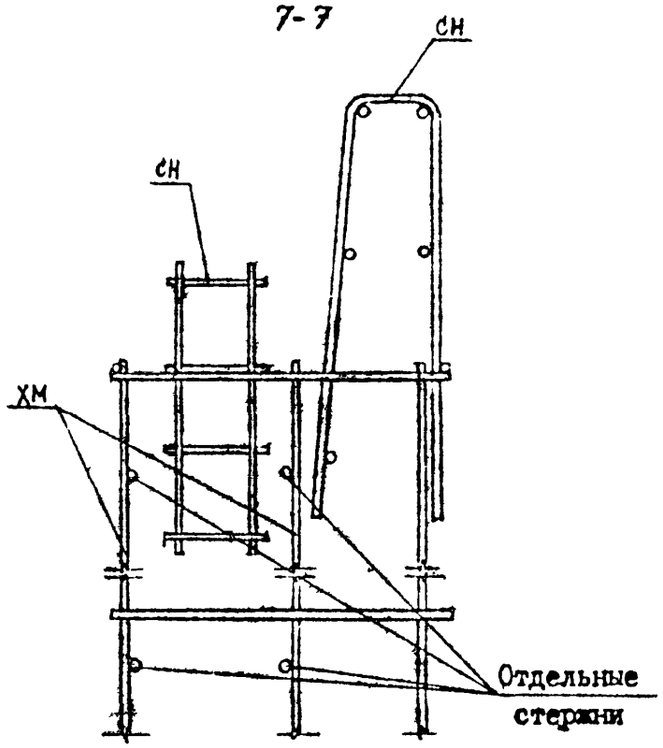

7

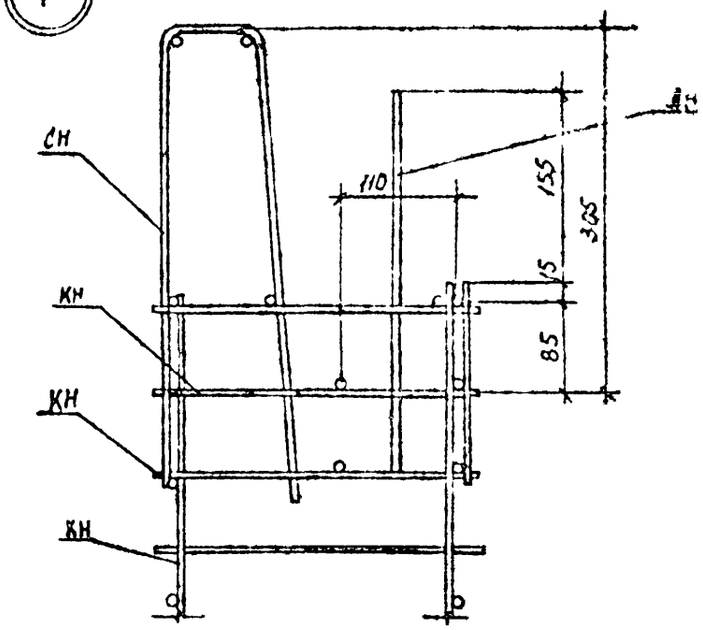

6

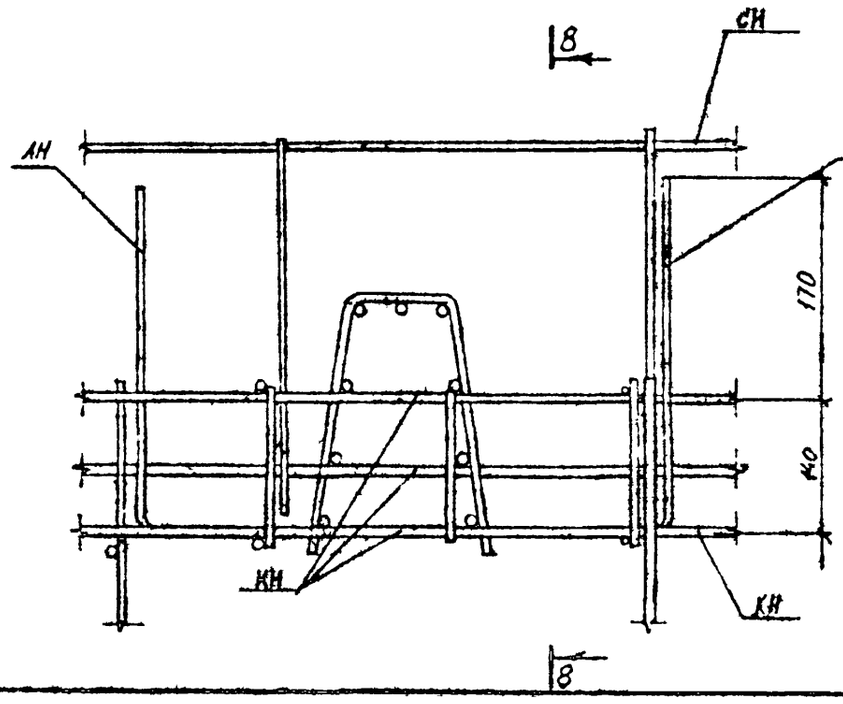

1-1

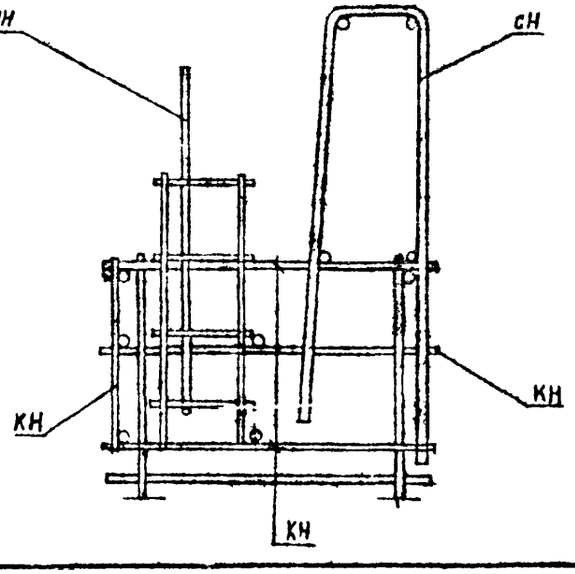

8

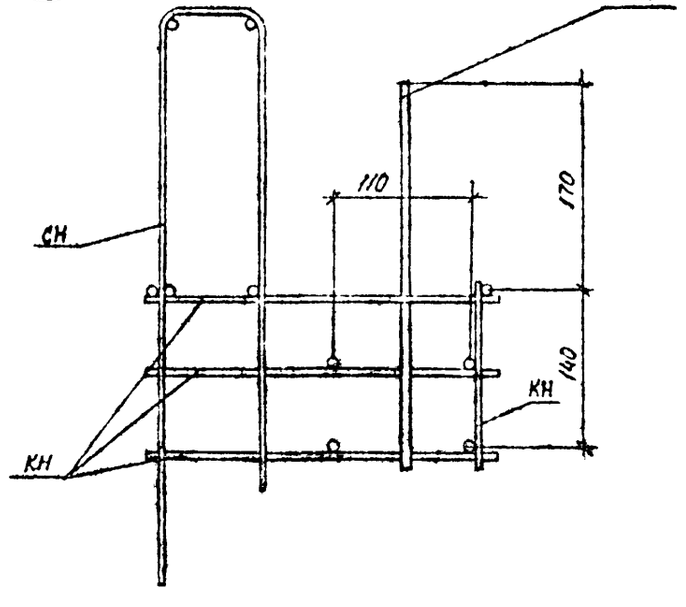

Инв. № подл. | Подпись и дата | Взам. инв. №

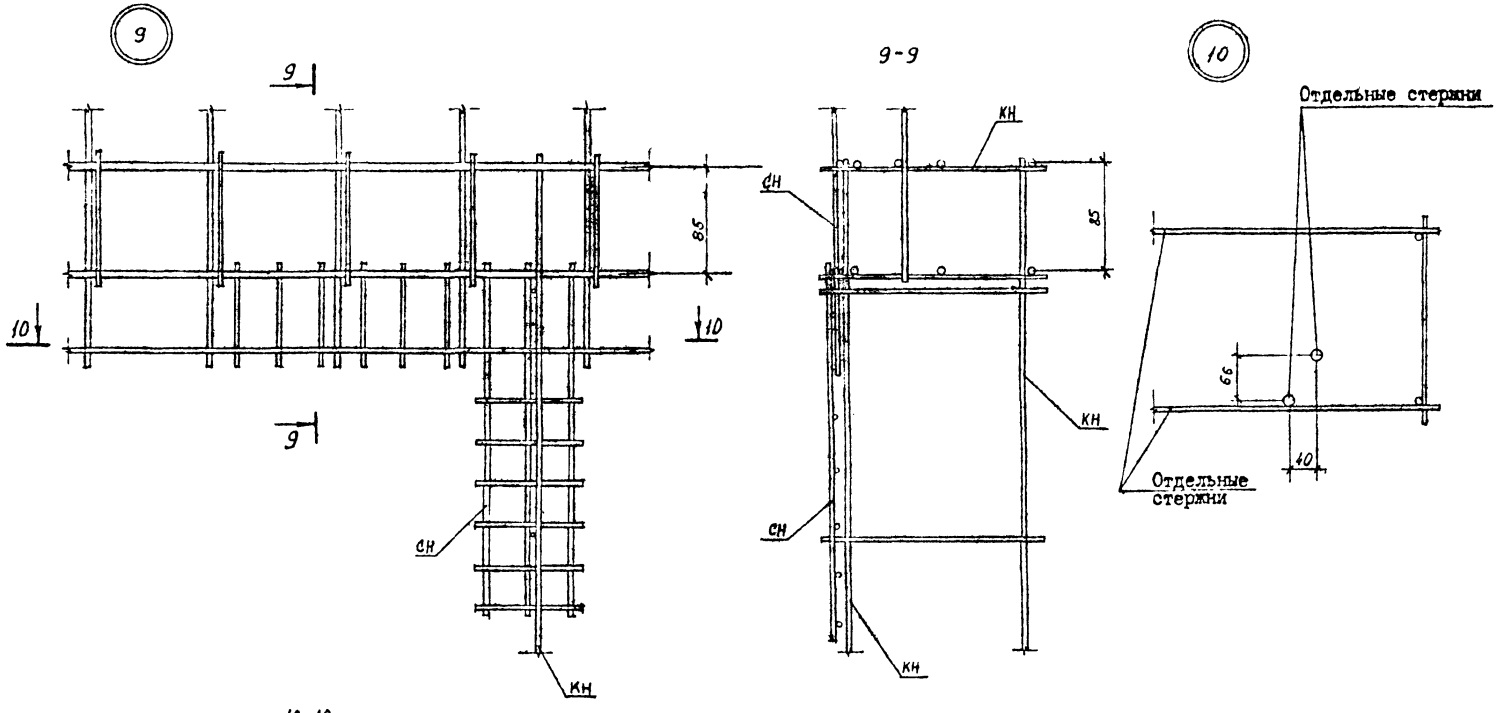

Инв. № подл. | Подпись и дата | Взам. инв. №

I.090.I-6СП.I 000002

Лист 4

Формат А3

11-11

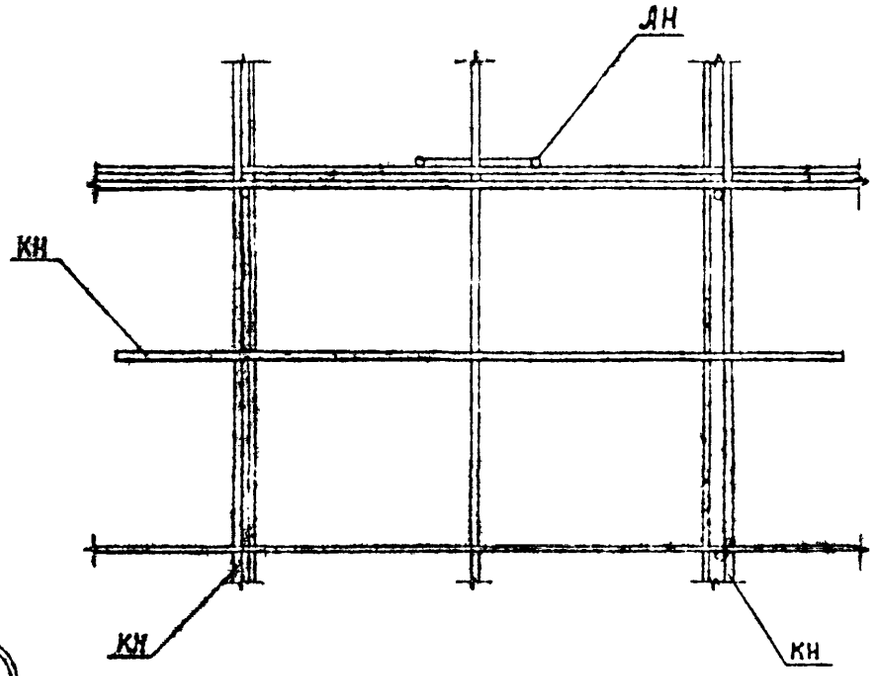

11

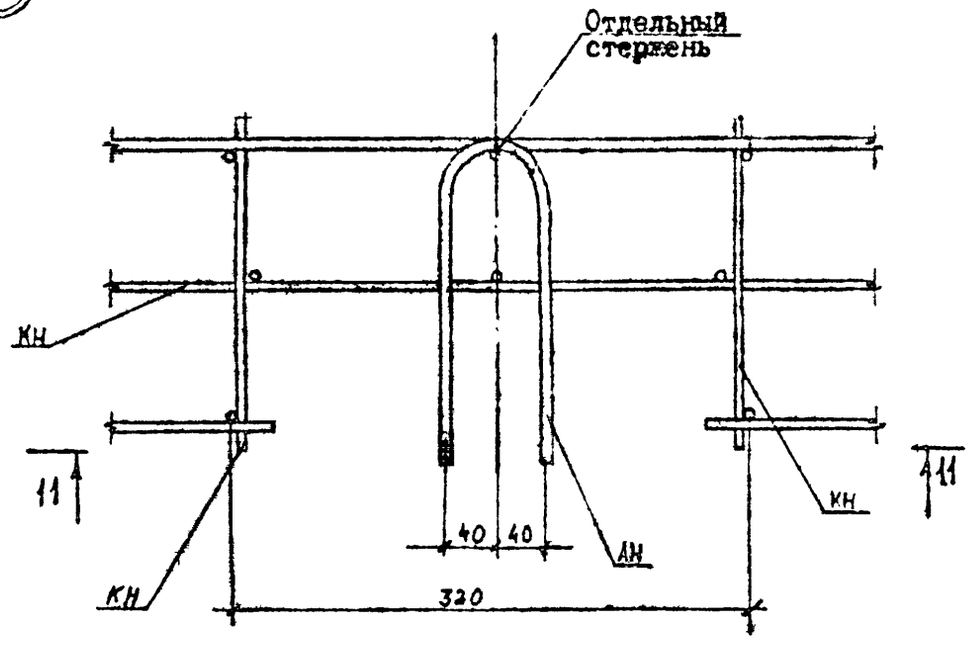

12

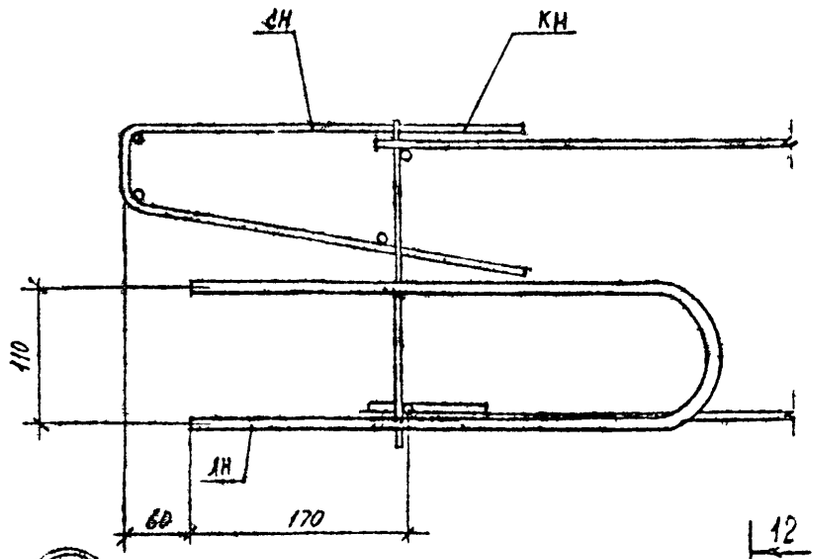

13

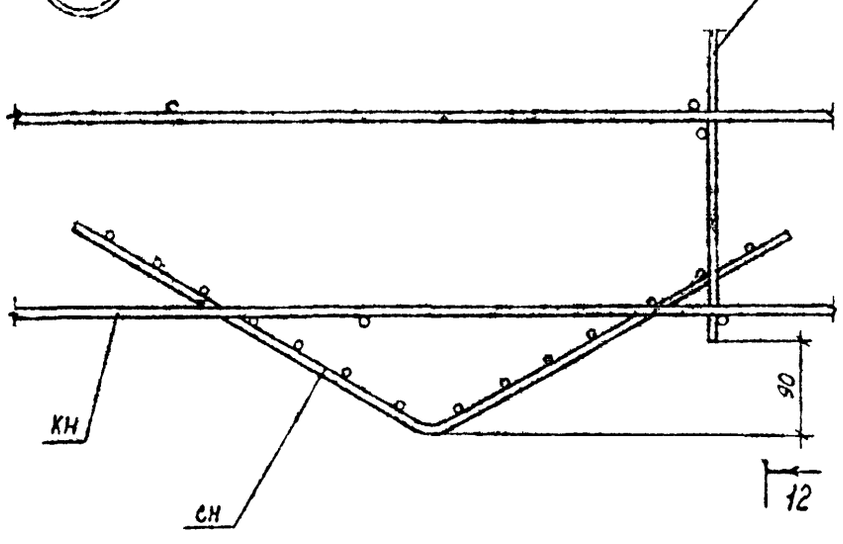

12-12

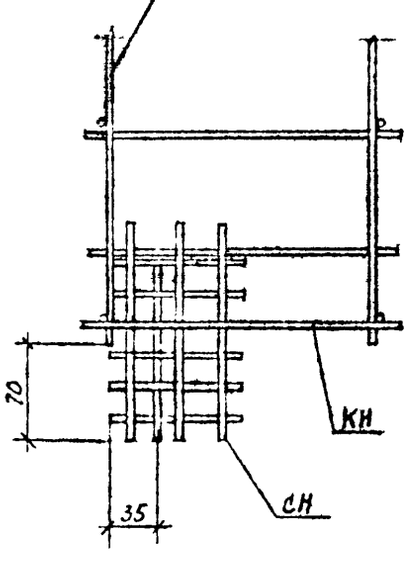

Инв. № подл. | Подпись и дата | Взам. инв. №

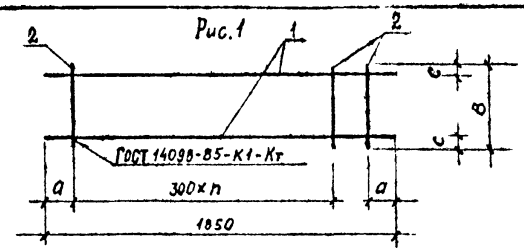

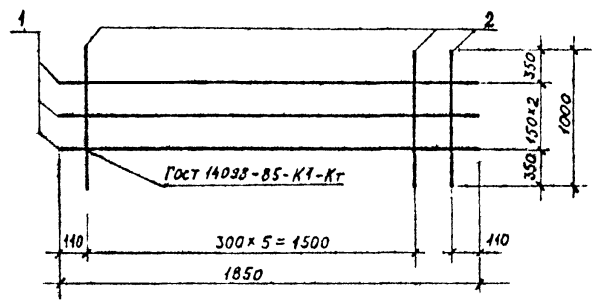

Обозначение	Марка	Рис.	В, мм.	а, мм.	n	Масса, кг
I.090.I-6СП.I 0I00	КН I	I	2I5	I00	5	0,94
-0I	КН 2		265			0,97
-02	КН 3		2I5	I55		3,47
-03	КН 4		265			3,5I
-04	КН 5	2				6,56

		I.090.I-6СП.I 0I00СБ	
Н.контр.	Горбенко	Каркас плоский КН I...КН5. Сборочный чертеж.	Стадия: Р; Масса: см. табл.; Масштаб:
Нач.отд.	Янбулатов		Лист; Листов I
Гл.спец.	Каримова		ТашЗНИИЭП
ГИП.	Ташпулатов		
Рук.гр.	Абаева		
Инженер	Дмитриева		

Инв. № подл. | Подпись и дата | Взам. инв. №

Формат А4

Поз.	Обозначение	Наименование	Кол. на испол. I.090.I-6СП.I 0I00					Масса, кг	Примечание
			-	0I	02	03	04		
		Документатура							
А4	I.090.I-6СП.I 0I00СБ	Сборочный чертеж	X	X	X	X	X		
		Детали							
		ГОСТ5781-82*							
БЧ I	I.090.I-6СП.I 0I0I	⌀6АШ L=I850	2	2				0,4II	
	0I02	⌀I2АШ L=I850			2	2		I,643	
	0I03	L=I000					6	0,888	
		ГОСТ6727-80*							
БЧ 2	I.090.I-6СП.I 0I04	⌀4ВрI L=265	6	6				0,024	
	0I05	L=2I5	6		6			0,0I9	
	0I06	⌀5ВрI L=265				6		0,037	
	0I07	L=2I5			6			0,030	

		I.090.I-6СП.I 0I00	
Н.контр.	Горбенко	Каркас плоский КН I...КН 5	Стадия: Р; Лист; Листов I
Нач.отд.	Янбулатов		ТашЗНИИЭП
Гл.спец.	Каримова		
ГИП.	Ташпулатов		
Рук.гр.	Абаева		
Инженер	Дмитриева		

Инв. № подл. | Подпись и дата | Взам. инв. №

Формат А4

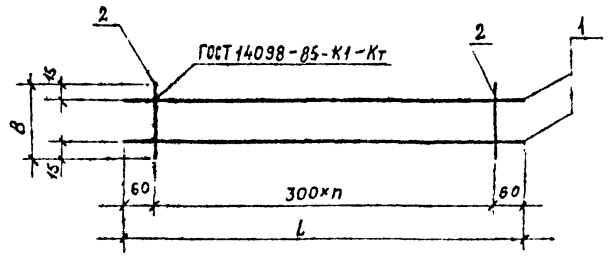

Обозначение	Марка	L,мм	B,мм	n	Масса, кг
I.090.I-6СП.I 0200	КН6	2520	215	8	I,29
-01	КН7		265	8	I,33
-02	КН8	3120	215	I0	I,50
-03	КН9		265	I0	I,65
-04	КНI0	5520	215	I8	2,8I
-05	КНII		265	I8	2,9I
-06	КНI2	6720	215	22	3,42
-07	КНI3		265	22	3,54

Инв. № подл.	Подпись и дата	Взам. инв. №	

И.контр	Горбенко		09.87
Нач.отд.	Янбулатов		09.87
Гл.спец	Каримова		09.87
ГИП.	Ташпулатов		09.87
Рук.гр.	Абаева		09.87
Инженер	Дмитриева		09.87

I.090.I-6СП.I 0200СБ

Каркас плоский КН6...КНI3. Сборочный чертеж.

Стадия	Масса	Масштаб
Р	см. табл.	
Лист	Листов	

ТашЗНИИЭП

Формат А4

Обозначение		Наименование		Кол. на испол. I.090.I-6СП.I 0200							Приме-чание
			-	0I	02	03	04	05	06	07	
		Документация									
I.090.I-6СП.I 0200СБ		Сборочный чертеж		X	X	X	X	X	X	X	
		Масса, кг									
		Детали									
I.090.I-6СП.I 0201	I	ГОСТ5781-82* Ø6АII L =2520	2	2							0,559
0202		L =3120			2	2					0,693
0203		L =5520					2	2			I,225
0204		L =6720							2	2	I,492
I.090.I-6СП.I 0205	2	ГОСТ8727-80* Ø4ВрI L =2I5	9		II	I9			23		0,0I9
0206		L =265		9		II	I9			23	0,024

Инв. № подл.	Подпись и дата	Взам. инв. №	

Н.контр	Горбенко		09.87
Нач.отд.	Янбулатов		09.87
Гл.спец	Каримова		09.87
ГИП.	Ташпулатов		09.87
Рук.гр.	Абаева		09.87
Инженер	Дмитриева		09.87

I.090.I-6СП.I 0200

Каркас плоский КН6...КНI3

Стадия	Лист	Листов
Р		I

ТашЗНИИЭП

Формат А4

Рис. 1

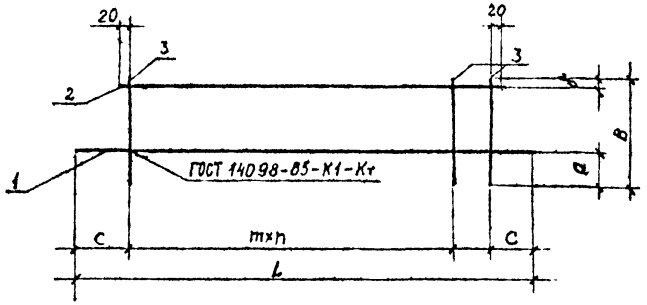

Обозначение	Марка	L,мм	B, мм	a, мм	б, мм	c, мм	n	m, мм	Масса, кг
I.090.I-6СП.I 0300	КН I4	2840	2I5	85	20	I70	8	300	5,22
-0I	КН I5		265	I35	20				5,25
-02	КН I6	3440	2I5	85	20		I0		6,33
-03	КН I7		265	I35	20				6,38
-04	КН I8	2840	I70	I00	I5		I6	I50	5,03
-05	КН I9	3440					20		6,44
-06	КН 20	2540	2I5	I25	40	70	8	300	2,99
-07	КН 2I		265						3,03
-08	КН 22	3I40	2I5				I0		3,69
-09	КН 23		265						3,74

I.090.I-6СП.I 0300СБ

Каркас плоский КН I4...КН23. Сборочный чертеж.

Стадия	Масса	Масштаб	
Р	см. табл.		
Лист	Листов I		

ТашЗНИИЭП

Н.контр	Горбенко	09.87
Нач.отд.	Янбулатов	09.87
Гл.спец	Каримова	09.87
Гип.	Ташпулатов	09.87
Рук.гр.	Абаева	09.87
Инженер	Дмитриева	09.87

Формат А4

Обозначение		Наименование	Кол. на испол. I.090.I-6СП.I 0300										Примечание
			-	0I	02	03	04	05	06	07	08	09	
		Документация											
I.090.I-6СП.I 0300СБ		Сборочный чертеж											
		Масса, кг											
		Детали											
		ГОСТ5781-82*											
I.090.I-6СП.I 0301	I	⌀ I6AIII L =2840	I	I			I						4,48I
0302		L=3440			I	I		I					5,428
0303		⌀I2AIII L=2540							I	I			2,255
0304		L=3I40									I	I	2,788
0305	2	⌀6AIII L=2540	I	I			I		I	I			0,563
0306		L=3I40			I	I		I			I	I	0,697
		ГОСТ6727-80*											
I.090.I-6СП.I 0307	3	⌀4Bрl L=2I5	9		II				9		II		0,0I9
0308		L=265		9		II				9		II	0,023
0309		L=I70					I7	2I					0,0I5

I.090.I-6СП.I 0300

Каркас плоский КН I4... КН23.

Стадия	Лист	Листов
Р		I

ТашЗНИИЭП

Н.контр	Горбенко	09.87
Нач.отд.	Янбулатов	09.87
Гл.спец	Каримова	09.87
Гип.	Ташпулатов	09.87
Рук.гр.	Абаева	09.87
Инженер	Дмитриева	09.87

Формат А4

Обозначение	Наименование	Кол. на испол. I.090.I-6СП.I 0400					Масса, кг	Примечание
		-	01	02	03	04		
	Документация							
I.090.I-6СП.I 0400СБ	Сборочный чертеж							
	Детали							
	ГОСТ6727-80*							
I.090.I-6СП.I 0401	Ø4ВрI L=2050	4	4				0,185	
0402	L=710	II					0,064	
0403	L=750		II				0,068	
0404	Ø 3ВрI L=700			3			0,036	
0405	L=500				2		0,026	
0406	L=420					6	0,021	
0407	L=100			I3			0,005	
0408	L=80				9		0,004	
0409	L=120					I2	0,006	

I.090.I-6СП.I 0400

Сетки СН I ... СН 5

Стадия Р | Лист | Листов 1

ТашЗНИИЭП

Н.контр.	Горбенко	09.87
Нач.отд.	Яньулатов	09.87
Гл.спец.	Каримова	09.87
ГИП.	Ташпулатов	09.87
Рук.гр.	Аваева	09.87
Инженер	Дмитриева	09.87

Инв. № подл. | Подпись и дата | Взам. инв. №

Формат А4

Рис. 1

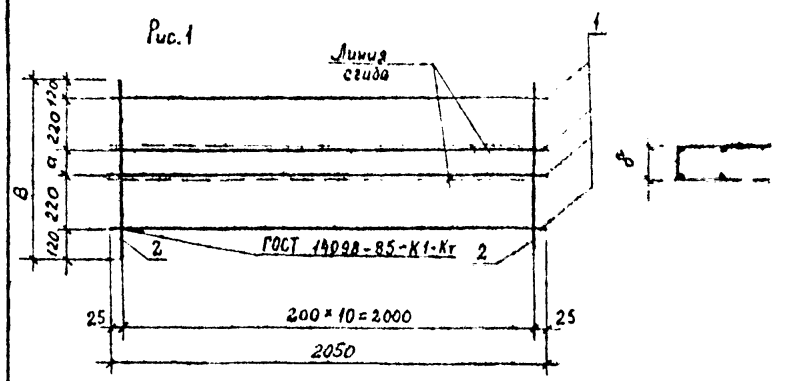

Рис. 2

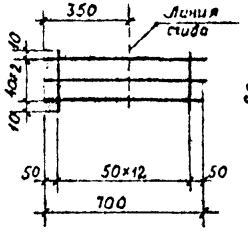

Рис. 3.

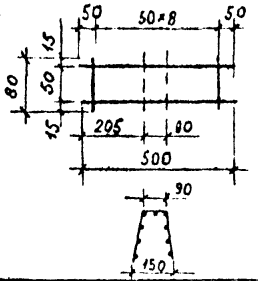

Рис. 4

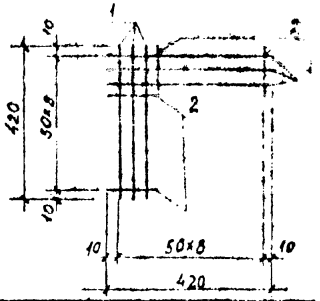

Обозначение	Марка	Рис.	а, мм	б, мм	в, мм	Масса, кг
I.090.I-6СП.I 0400	СН I	I	30	68	710	I,44
-0I	СН 2	I	70	78	750	I,49
-02	СН 3	2				0,I7
-03	СН 4	3				0,09
-04	СН 5	4				0,20

I.090.I-6СП.I 0400СБ

Сетки СН I... СН 5. Сборочный чертеж.

Стадия	Масса	Масштаб
Р	см. табл.	
Лист	Листов I	

ТашЗНИИЭП

Н.контр.	Горбенко	09.87
Нач.отд.	Яньулатов	09.87
Гл.спец.	Каримова	09.87
ГИП.	Ташпулатов	09.87
Рук.гр.	Аваева	09.87
Инженер	Дмитриева	09.87

Инв. № подл. | Подпись и дата | Взам. инв. №

Формат А4

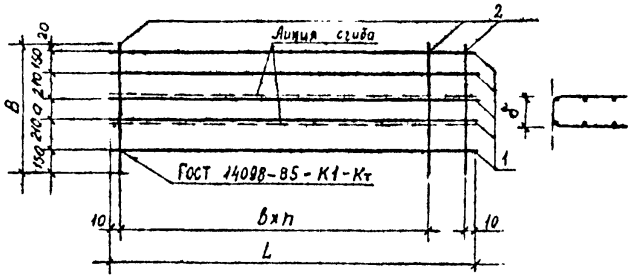

Обозначение	Марка	В, мм	а, мм	б, мм	L, мм	в, мм	n,	Масса, кг.
I.090.I-6СП.I 0500	СН 6	775	35	43	2520		8	I,77
-0I	СН 7	825	85	93	2520		8	I,80
-02	СН 8	775	35	43	3I20		I0	2,I8
-03	СН 9	825	85	93	3I20	300	I0	2,22
-04	СНI0	775	35	43	5520		I8	3,82
-05	СНII	825	85	93	5520		I8	3,89
-06	СНI2	775	35	43	6720		22	4,64
-07	СНI3	825	85	93	6720		22	4,73

		I.090.I-6СП.I 0500СБ	
Н.контр.	Горбенко	Сетки СН6...СНI3. Сборочный чертеж.	Стадия: Р; Масса: см. табл.; Масштаб:
Нач.отд.	Янбулатов		Лист; Листов I
Гл.спец.	Каримова		ТашЗНИИЭП
ГИП.	Ташпулатов		
Рук.гр.	Абаева		
Инженер	Дмитриева		

Инв. № подл. | Подпись и дата | Взам. инв. №

Формат А4

Обозначение	Наименование	Кол. на испол. I.090.I-6СП.I 0500								Масса, кг	Примечание
		-	0I	02	03	04	05	06	07		
	Документация										
А4	I.090.I-6СП.I 0500СБ Сборочный чертеж	X		X	X	X	X	X	X		
	Детали										
	ГОСТ6727-80*										
БЧ I	I.090.I-6СП.I 0501 ⌀4Вр.I L=2520	5	5							0,227	
	0502 L=3I20			5	5					0,28I	
	0503 L=5520					5	5			0,497	
	0504 L=6720							5	5	0,605	
БЧ 2	0505 L=775	9		II		I9		23		0,070	
	0506 L=825		9		II		I9		23	0,074	

		I.090.I-6СП.I 0500	Стадия: Р; Лист; Листов I
Н.контр.	Горбенко	Сетки СН6...СНI3	ТашЗНИИЭП
Нач.отд.	Янбулатов		
Гл.спец.	Каримова		
ГИП.	Ташпулатов		
Рук.гр.	Абаева		
Инженер	Дмитриева		

Инв. № подл. | Подпись и дата | Взам. инв. №

Формат А4

Обозначение	Наименование	Кол. на испол. I.090.I-6СП.I 0600				Масса, кг	Примечание
		-	01	02	03		
	Документация						
I.090.I-6СП.I 0600СБ	Сборочный чертеж				X		
	Детали						
	ГОСТ 6727-80*						
I	ø4 Bpl L=2050	6	6	2	2		0,185
2	L=1840	II					0,112
	L=1270		II				0,114
	L= 190			II			0,017
	L= 320				II		0,029

Н.контр.	Горбенко		09.87
Нач.отд.	Янбулатов		09.87
Гл.спец.	Каримова		09.87
ГИП.	Ташпулатов		09.87
Рук.гр.	Абаева		09.87
Инженер	Дмитриева		09.87

I.090.I-6СП.I 0600

Сетки СНI4 ... СНI7

Стадия	Лист	Листов
Р		I

ТашЗНИИЭП

Формат А4

Рис.I

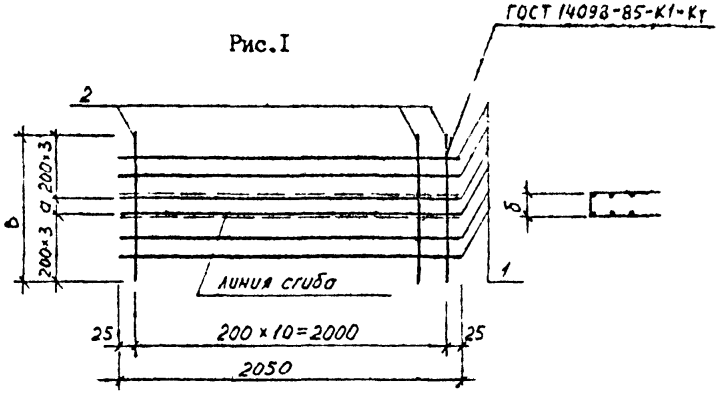

Рис.2

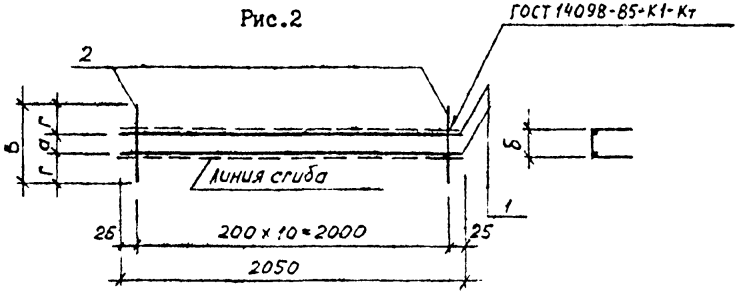

Обозначение	Марка	Рис.	В, мм.	а, мм.	б, мм.	г, мм.	Масса, кг.
I.090.I-6СП.I 0600	СНI4	I	I240	40	46		2,34
-0I	СНI5	I	I270	70	78		2,36
-02	СНI6	2	I90	30	38	80	0,56
-03	СНI7	2	320	60	68	I30	0,69

I.090.I-6СП.I 0600СБ

Сетки СНI4 ... СНI7. Сборочный чертеж.

Стадия	Масса	Масштаб
Р	см. табл.	

Лист	Листов
	I

ТашЗНИИЭП

Н.контр	Горбенко		09.87
Нач.отд.	Янбулатов		09.87
Гл.спец	Каримова		09.87
ГИП.	Ташпулатов		09.87
Рук.гр.	Абаева		09.87
Инженер	Дмитриева		09.87

Инв. № подл. | Подпись и дата | Взам. инв. №

Формат А4

Обозначение	Наименование	Кол. на испол. I.090.I-6СП.I 0700	Примечание
	Документация		
I.090.I-6СП.I 0700СБ	Сборочный чертеж		
	Детали		Масса, кг
	Отдельный стержень ГОСТ 5781-82*		
I.090.I-6СП.I 0701	⌀12АсП L=1420	I	I,26
0702	L=280	I I	0,25
0703	⌀16АсП L=1760	I	2,78

Н.контр.	Горбенко		09.87
Нач.отд.	Янбулатов		09.87
Гл.спец.	Каримова		09.87
ГИП.	Ташпулатов		09.87
Рук.гр.	Абаева		09.87
Инженер	Дмитриева		09.87

I.090.I-6СП.I 0700

Петля строповочная ПС I, ПС 2.

Стадия	Лист	Листов
Р		1

ТашЗНИИЭП

Инв. № подл. | Подпись и дата | Взам. инв. №

Формат А4

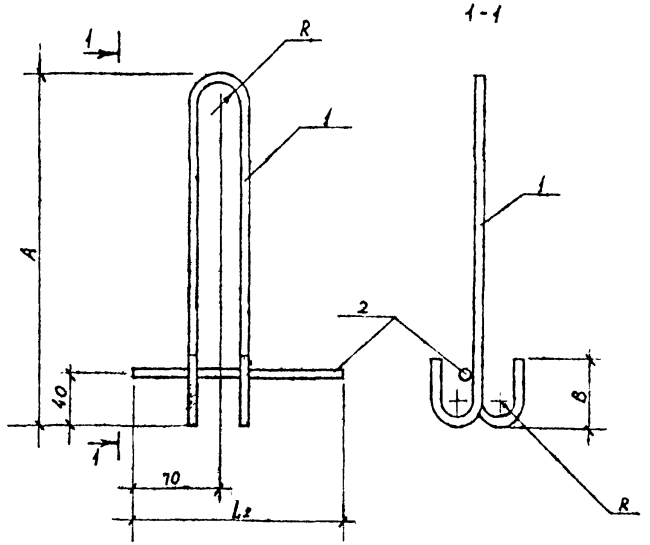

Обозначение	Марка	A, мм	B, мм	R, мм	L_1, мм	L_2, мм	Масса, кг
I.090.I-6СП.I 0700	ПС I	580	30	280	I420	280	I,5I
-0I	ПС 2	720	50		I760		3,03

I.090.I-6СП.I 0700СБ

Петля строповочная ПСI, ПС2.

Стадия	Масса	Масштаб
Р	см. табл.	
Лист	Листов 1	

ТашЗНИИЭП

Н.контр.	Горбенко		09.87
Нач.отд.	Янбулатов		09.87
Гл.спец.	Каримова		09.87
ГИП.	Ташпулатов		09.87
Рук.гр.	Абаева		09.87
Инженер	Дмитриева		09.87

Инв. № подл. | Подпись и дата | Взам. инв. №

Формат А4

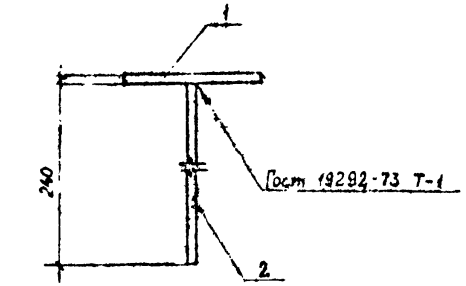

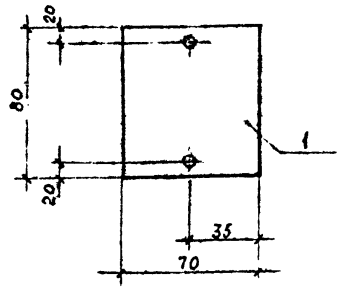

Формат	Зона	Поз.	Обозначение	Наименование	Кол.	Примечание
				Детали		
БЧ		1	I.090.I-6СП.I 0801	Полоса Б-2 8×70 ГОСТ 103-76* ВСт3ГОСТ 380-71*, L=80	I	0,35кг
БЧ		2	0802	⌀8 АШ ГОСТ 5781-82*, L =240	2	0,09кг

Н.контр.	Горбенко		09.87
Нач.отд.	Янбулатов		09.87
Гл.спец.	Каримова		09.87
ГИП	Ташпулатов		09.87
Рук.гр.	Абаева		09.87
Инженер	Дмитриева		09.87

I.090.I-6СП.I 0800СБ

Изделие закладное МН I.

Стадия	Масса	Масштаб
Р	см: табл.	
Лист	Листов I	

ТашЗНИИЭП

Инв.№ подл. | Подпись и дата | Взам.инв.№

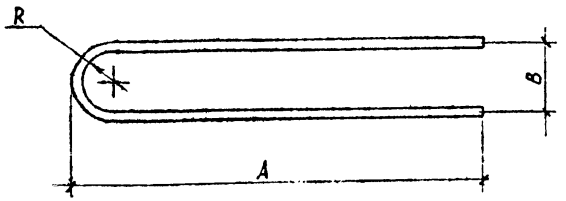

Обозначение	Марка	Сечение	Размеры, мм A	B	R	Длина, мм	Масса, кг.
I.090.I-6СП.I 0900	АН1	I0АI	540	II0	50	II50	0,7I
-0I	АН2	I0АI	II0	80	35	290	0,I79
-02	АН3	I2АШ	II0	80	34	290	0,258

Н.контр.	Горбенко		09.87
Нач.отд.	Янбулатов		09.87
Гл.спец.	Каримова		09.87
ГИП	Ташпулатов		09.87
Рук.гр.	Абаева		09.87
Инженер	Дмитриева		09.87

I.090.I-6СП.I 0900

Анкер АН I ... АН 3.

Стадия	Масса	Масштаб
Р	см. табл.	
Лист	Листов I	

ТашЗНИИЭП

Инв.№ подл. | Подпись и дата | Взам.инв.№

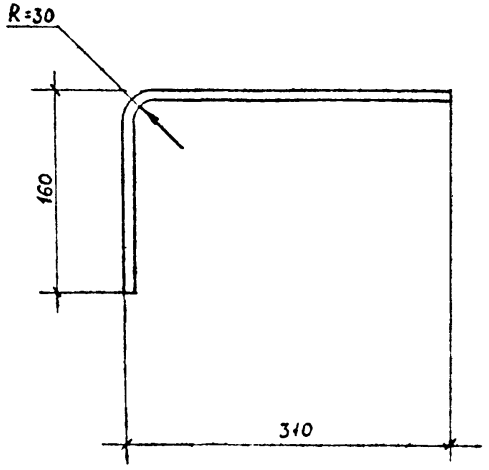

				I.090.I-6СП.I I000		
				Анкер АН 4.	Стадия: Р	Масса: 0,I9
					Лист	Листов I
Н.контр.	Горбенко		09.87	Стержень класса А-I ГОСТ5781-82* ⌀8, L=490	ТашЗНИИЭП	
Нач.отд.	Янбулатов		09.87			
Гл.спец.	Каримова		09.87			
ГИП	Таиповатов		09.87			
Рук.гр.	Абаева		09.87			
Инженер	Дмитриева		09.87			

Инв.№ подл. | Подпись и дата | Взам.инв.№

Формат А4

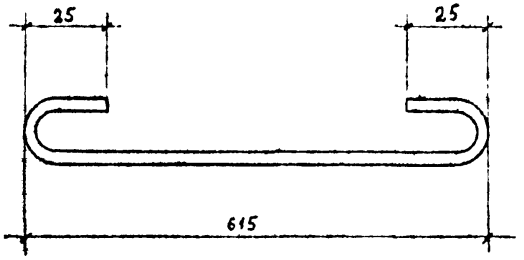

				I.090.I-6СП.I II00		
				Хомут ХМ I.	Стадия: Р	Масса: 0,I04
					Лист	Листов I
Н.контр.	Горбенко		09.87	Стержень класса Вр-I ГОСТ6727-80* ⌀5, L=675	ТашЗНИИЭП	
Нач.отд.	Янбулатов		09.87			
Гл.спец.	Каримова		09.87			
ГИП	Таиповатов		09.87			
Рук.гр.	Абаева		09.87			
Инженер	Дмитриева		09.87			

Инв.№ подл. | Подпись и дата | Взам.инв.№

Формат А4

Марка элемента	Изделие арматурное																Изделие закладное					Общий расход
	Арматура класса																Арматура класса		Прокат марки			
	A-III					Ac-II			A-I			Bp-I				Всего	A-III		B ст.3		Всего	
	ГОСТ5781-82*					ГОСТ5781-82*			ГОСТ5781-82*			ГОСТ6727-80*					ГОСТ5781-82*		ГОСТ1С3-76*			
	Ø6	Ø10	Ø12	Ø16	Итого	Ø12	Ø16	Итого	Ø8	Ø10	Итого	Ø3	Ø4	Ø5	Итого		Ø8	Итого	8х70	Итого		
ПСЦ30.21.2,5-П-СП	6,35	-	7,56	35,85	49,76	3,04	-	3,04	0,38	1,42	1,8	0,52	5,56	3,63	9,71	64,31	-	-	-	-	-	64,31
IIПСЦ30.21.2,5-П-СП																						
ПСЦ30.21.3,0-П-СП	6,35	-	7,56	35,85	49,76	3,04	-	3,04	0,38	1,42	1,8	0,52	5,93	3,63	10,08	64,68	-	-	-	-	-	64,68
IIПСЦ30.21.3,0-П-СП																						
ПСЦ30.21.2,5-П-СПI	6,35	-	7,56	35,85	49,76	3,04	-	3,04	0,38	1,42	1,8	0,52	5,56	3,63	9,71	64,31	0,72	0,72	1,40	1,40	2,12	66,43
ПСЦ30.21.3,0-П-СПI	6,35	-	7,56	35,85	49,76	3,04	-	3,04	0,38	1,42	1,8	0,52	5,93	3,63	10,08	64,68	0,72	0,72	1,40	1,40	2,12	66,80
ПСЦ36.21.2,5-П-СП	7,70	-	7,56	43,42	58,68	3,04	-	3,04	1,14	1,42	2,56	0,78	6,16	4,43	11,37	75,56	-	-	-	-	-	75,65
IIПСЦ36.21.2,5-П-СП																						
ПСЦ36.21.3,0-П-СП	7,7	-	7,56	43,42	58,68	3,04	-	3,04	1,14	1,42	2,56	0,78	6,59	4,43	11,80	76,08	-	-	-	-	-	76,09
IIПСЦ36.21.3,0-П-СП																						
ПСЦ60.21.2,5-П-СП	13,12	-	15,12	73,72	101,96	6,08	-	6,08	0,76	1,42	2,18	1,04	8,56	7,59	17,19	127,41	-	-	-	-	-	127,4
IIПСЦ60.21.2,5-П-СП																						
ПСЦ60.21.3,0-П-СП	13,12	-	15,12	73,72	101,96	6,08	-	6,08	0,76	1,42	2,18	1,04	9,22	7,59	17,85	128,07	-	-	-	-	-	128,07
IIПСЦ60.21.3,0-П-СП																						
ПСЦ72.21.2,5-П-СП	15,83	-	15,12	88,88	119,83	1,00	11,12	12,12	2,28	1,42	3,70	1,56	9,76	9,18	20,50	156,15	-	-	-	-	-	156,15
IIПСЦ72.21.2,5-П-СП																						
ПСЦ72.21.3,0-П-СП	15,83	-	15,12	88,88	119,83	1,00	11,12	12,12	2,28	1,42	3,70	1,56	10,54	9,18	21,28	156,93	-	-	-	-	-	156,93
IIПСЦ72.21.3,0-П-СП																						
1ПСЦ32.21.2,5-П-СП	6,88	-	7,56	35,85	50,29	3,04	-	3,04	0,38	1,42	1,80	0,72	5,33	3,63	9,68	64,81	-	-	-	-	-	64,81
2ПСЦ32.21.2,5-П-СП																						

Взам. инв. №

Подпись и дата

Инв. № подл.

Н.контр.	Горбенко		09.87
Нач.отд	Янвулатов		09.87
Гл.спец.	Каримова		09.87
ГИП	Ташпулатов		09.87
Рук.гр.	Абаева		09.87
Ведущ.	Шарова		09.87

I.090.I-6СП.I 000000РС

Ведомость расхода стали

Стадия	Лист	Листов
Р	1	2

ТашЗНИИЭП

Формат А3

Марка элемента	Изделие арматурное															Изделие закладное					Общий расход
	Арматура класса															Арматура класса		Прокат марки			
	А-III					Ас-II			А-I			Вр-I				А-III		В ст.3		Всего	
	ГОСТ5781-82*					ГОСТ5781-82*			ГОСТ5781-82*			ГОСТ6727-80*			Всего	ГОСТ5781-82*		ГОСТ103-76*			
	Ø6	Ø10	Ø12	Ø16	Итого	Ø12	Ø16	Итого	Ø8	Ø10	Итого	Ø3	Ø4	Ø5	Итого	Ø8	Итого	8х70	Итого		
1ПСЦ32.21.3,0-П-СП 2ПСЦ32.21.3,0-П-СП	6,68	-	7,56	35,85	50,29	3,04	-	3,04	0,38	1,42	1,80	0,52	7,59	3,63	11,74	66,87	-	-	-	-	66,87
1ПСЦ38.21.2,5-П-СП 2ПСЦ38.21.2,5-П-СП	9,83	-	7,56	43,42	60,81	3,04	-	3,04	1,14	1,42	2,56	0,78	7,92	4,43	13,13	79,54	-	-	-	-	79,54
1ПСЦ38.21.3,0-П-СП 2ПСЦ38.21.3,0-П-СП	9,83	-	7,56	43,42	60,81	3,04	-	3,04	1,14	1,42	2,56	0,78	8,53	4,43	13,74	80,15	-	-	-	-	80,15
1ПСЦ62.21.2,5-П-СП 2ПСЦ62.21.2,5-П-СП	14,19	-	15,12	73,72	103,03	6,08	-	6,08	0,76	1,42	2,18	1,04	10,17	7,6	18,81	130,1	-	-	-	-	130,10
1ПСЦ62.21.3,0-П-СП 2ПСЦ62.21.3,0-П-СП	14,19	-	15,12	73,72	103,03	6,08	-	6,08	0,76	1,42	2,18	1,04	10,97	7,6	19,61	130,9	-	-	-	-	130,90
2ПСЦ30.21.2,5-П-СП	7,21	2,10	16,39	26,38	52,08	3,04	-	3,04	0,38	1,42	1,80	0,92	6,05	2,29	9,26	66,18	-	-	-	-	66,18
2ПСЦ30.21.3,0-П-СП	7,21	2,10	16,39	26,38	52,08	3,04	-	3,04	0,38	1,42	1,80	0,92	6,47	2,37	9,76	66,68	-	-	-	-	66,68
2ПСЦ36.21.2,5-П-СП	8,16	2,10	16,92	33,96	61,14	3,04	-	3,04	1,14	1,42	2,56	1,01	6,68	3,04	10,73	77,47	-	-	-	-	77,47
2ПСЦ36.21.3,0-П-СП	8,16	2,10	16,92	33,96	61,14	3,04	-	3,04	1,14	1,42	2,56	1,01	7,11	3,12	11,24	77,98	-	-	-	-	77,98
2ПСЦ60.21.2,5-П-СП	14,35	1,14	27,54	72,0	115,0	6,08	-	6,08	0,76	1,78	2,54	1,04	8,56	7,76	17,36	141,01	-	-	-	-	141,01
2ПСЦ60.21.3,0-П-СП	14,35	1,14	27,54	72,0	115,03	6,08	-	6,08	0,76	1,78	2,54	1,04	9,22	7,84	18,10	141,75	-	-	-	-	141,75
2ПСЦ72.21.2,5-П-СП	17,06	1,14	27,54	86,44	132,18	1,00	11,12	12,12	2,28	1,78	4,06	6,20	5,12	9,30	20,62	168,98	-	-	-	-	168,98
2ПСЦ72.21.3,0-П-СП	17.06	1,14	27,54	86,44	132,18	1,00	11,12	12,12	2,28	1,78	4,06	6,29	5,81	9,38	21,98	169,84	-	-	-	-	169,84

Взам. инв. №

Подпись и дата

Инв. №

gost.e-ecolog.ru