ТИПОВОЙ ПРОЕКТ

409-10-63.89

БЛОК СКЛАДОВ ХИМИЧЕСКИХ ДОБАВОК ВМЕСТИМОСТЬЮ 180 м^3 И ЭМУЛЬГОЛА 100 м^3

АЛЬБОМ IV

СТРОИТЕЛЬНЫЕ ИЗДЕЛИЯ

gost.e-ecolog.ru

ТИПОВОЙ ПРОЕКТ
409-10-63.89

БЛОК СКЛАДОВ ХИМИЧЕСКИХ ДОБАВОК ВМЕСТИМОСТЬЮ 180 м³ И ЭМУЛЬСОЛА 100 м³

АЛЬБОМ IV

Перечень альбомов:

Альбом I	ПЗ	Пояснительная записка
Альбом II	ТХ	Технология производства
	ТК	Технологические коммуникации
	ОВ	Отопление и вентиляция
	ВК	Внутренний водопровод и канализация
Альбом III	АР	Архитектурные решения
	КЖ	Конструкции железобетонные
	КМ	Конструкции металлические
Альбом IV	КЖИ	Строительные изделия
Альбом V	ЭМ	Силовое электрооборудование
	ЭО	Электрическое освещение
	АТХ	Автоматизация технологии производства
	АОВ	Автоматизация отопления и вентиляции
	СС	Связь и сигнализация
Альбом VI		Задания заводу-изготовителю на изготовление комплектных устройств
Альбом VII	СВ	Спецификации оборудования
Альбом VIII	ВМ	Ведомости потребности в материалах
Альбом IX	С	Сметы

Примененные типовые проекты:

Типовой проект 704-1-164.83
Резервуар стальной горизонтальный цилиндрический для хранения нефтепродуктов емкостью 25 м³ Альбом I, VIII

Типовой проект 704-1-163.83
Резервуар стальной горизонтальный цилиндрический для хранения нефтепродуктов емкостью 75 м³ Альбом I, VIII

Типовой проект 704-1-158.83 + 704-1-164.83
Резервуары стальные горизонтальные цилиндрические для хранения нефтепродуктов емкостью 3,5, 10, 25, 50, 75 и 100 м³ Альбом V

Разработан
Гипроагропромстройиндустрия
Главный инженер института Е.В. Иванов
Главный инженер проекта О.И. Соловьев

Утвержден
"Гипроагропромстройиндустрия"
Протокол № 1 от 12.06.89г

Введен в действие
"Гипроагропромстройиндустрия"
Приказ № 172 от 15.12. 1989 г.

Альбом V

Формат	Обозначение	Наименование	Стр.	Примечание
А3	-АРИ,КЖИ-ДО	Содержание листов выпуска	2,3	
А4	-АРИ-МН1	Изделие закладное МН1	4	
"	-МС1	Изделие соединительное МС1	4	
"	-МС2	" МС2	5	
"	-КЖИ-ТТ	Технические требования	5	
А3	-1КУ8-1М2.1	Колонна 1КУ8-1М2.1	6	
"	-1КУ8-1М2-2	" 1КУ8-1М2-2	7	
"	-1КУ8-1М2-3	" 1КУ8-1М2-3	8	
"	-1КУ8-1М2-4	" 1КУ8-1М2-4	9	
"	-1КУ8-1М2-5	" 1КУ8-1М2-5	10	
"	-1КУ8-1М2-6	" 1КУ8-1М2-6	11	
"	-1КФ55-1-1	" 1КФ55-1-1	12	
"	-1К33.2-1-1	" 1К33.2-1-1	13	
"	-1БСП12-2АтУ-1 1БСП12-3АтУ-1	Балка 1БСП12-2АтУ-1 1БСП12-3АтУ-1	14	
"	-1БСД9-3АУт-1	" 1БСД9-3АУт-1	15	
"	-1ПГ ВМ	Плита типа 1ПГ		
		Ведомость материалов	16	
"	-1ПГ СБ	Плита типа 1ПГ. Сборочный чертеж	17	
"	-1ПВ4,1ПВ7,1ПВ10,ВМ	Плита типа 1ПВ4, 1ПВ7, 1ПВ10.		
		Ведомость материалов	18	
"	-1ПВ4,1ПВ7,1ПВ10.СБ	Плита типа 1ПВ4, 1ПВ7, 1ПВ10.		
		Сборочный чертеж	19	
"	-ПГ-2АтУт-01	Плита ПГ-2АтУт-01	20	
"	-ПЛ-2АтУт-01	" ПЛ-2АтУт-01	21	
"	-ПК30.12-8АтУт-01	" ПК30.12-8АтУт-01	22	
"	-ПС60.12.3,0-3.Л-01	Панель стеновая ПС60.12.3.Л-01	23	
"	-ПС60.12.3,0-3.Л-02	" ПС60.12.3,0-3.Л-02	24	
"	-ПС60.12.3,0-3.Л-03	" ПС60.12.3,0-3.Л-03	25	
"	-ПС60.12.3,0-3.Л-04	" ПС60.12.3,0-3.Л-04	26	

Формат	Обозначение	Наименование	Стр.	Примечание
А3	КЖИ-ПС60.18.3,0-2.Л-01	Панель стеновая ПС60.18.3,0-2.Л-01	27	
"	-ПС60.18.3,0-2.Л-02	" ПС60.18.3,0-2.Л-02	28	
"	-ПС60.18.3,0-2.Л-03	" ПС60.18.3,0-2.Л-03	29	
"	-ПС60.18.3,0-2.Л-04	" ПС60.18.3,0-2.Л-04	30	
"	-ПС60.6.3,0-6.Л-02	" ПС60.6.3,0-6.Л-02	31	
"	-ПС60.6.3,0-6.Л-01	" ПС60.6.3,0-6.Л-01	32	
"	-ПС60.6.3,0-6.Л-03	" ПС60.6.3,0-6.Л-03	33	
"	-ПС63.5.12.3,0-3.Л-01	" ПС63.5.12.3,0-3.Л-01	34	
"	-ПС63.5.12.3,0-3.Л-02	" ПС63.5.12.3,0-3.Л-02	35	
"	-ПС63.5.12.3,0-3.Л-03	" ПС63.5.12.3,0-3.Л-03	36	
"	-ПС63.5.12.3,0-3.Л-04	" ПС63.5.12.3,0-3.Л-04	37	
"	-ПС63.5.18.3,0-2.Л-01	" ПС63.5.18.3,0-2.Л-01	38	
"	-ПС63.5.18.3,0-2.Л-02	" ПС63.5.18.3,0-2.Л-02	39	
"	-ПС30.12.3,0-6.Л-01	" ПС30.12.3,0-6.Л-01	40	
"	-ПС30.12.3,0-6.Л-02	" ПС30.12.3,0-6.Л-02	41	
"	-ПС30.12.3,0-6.Л-03	" ПС30.12.3,0-6.Л-03	42	
"	-2ПС6.12.3,0-Л-01	" 2ПС6.12.3,0-Л-01	43	
"	-2ПС6.12.3,0-Л-02	" 2ПС6.12.3,0-Л-02	44	
"	-2ПС23.12.3,0-Л-01	" 2ПС23.12.3,0-Л-01	45	
"	-2ПС12.12.3,0-Л-01	" 2ПС12.12.3,0-Л-01	46	
"	-2ПС12.12.3,0-Л-02	" 2ПС12.12.3,0-Л-02	47	

Инв.№подл. | Подпись и дата | Взам.инв.№

Нач.отд.	Кречков		т.п. 409-10-63.89 - АРИ; КЖИ-ДО
Гл.конс.	Обрубов		
Рук.гр.	Захаров		Содержание листов выпуска.
Инж.	Сигидова		Стадия Р; Лист 1; Листов 2
Н.конт.	Обрубов		Госагропром СССР Гипроагропромстроиндустрия г. Калинин

Копировал: С

Формат А3

Альбом IV

Формат	Обозначение	Наименование	Стр.	Примечание
А3	-КЖИ-2ПС12.12.3.0-л-03	Панель стеновая 2ПС12.12.3.0-л-03	48	
"	-2ПС18.3.12.3.0-л-01	" 2ПС18.3.12.3.0-л-01	49	
"	-2ПС21.12.3.0-л-01	" 2ПС21.12.3.0-л-01	50	
"	-ПЛ1-1-1; ПЛ1-1-2	Плиты лицевые ПЛ1-1-1, ПЛ1-1-2	51	
"	-СТ4	" СТ4	52	
"	-Ф2	Плита фундаментная Ф2	53	
"	-П15-8-1	Плиты П15-8-1, П15д-8-1	54	
"	-Лу18-8Н-1	Лоток Лу18-8Н-1	55	
"	-Л18-8-1	" Л18-8-1	56	
А4	-МС1	Изделие соединительное МС1	57	
"	-МН1	Изделие закладное МН1	57	
"	-МН2	" МН2	58	
"	-МН3	" МН3	58	
"	-МН4	" МН4	59	
"	-МН5; МН6	" МН5; МН6	59	
"	-Р1; Р2	Решетка Р1, Р2	60	
"	-Щ1	Щит металлический Щ1	60	
А3	-КЖИ-КР1	Каркас плоский КР1	61	
"	-КР2	" КР2	61	
"	-КР3	Каркас плоский КР3	62	
"	-КР4, КР5	" КР4, КР5	63	
"	-КР6, КР7	" КР6, КР7	63	
"	-КР8, -КР9	" КР8, КР9	64	
"	-КР10, КР11	" КР10, КР11	64	

Формат	Обозначение	Наименование	Стр.	Примечание
А3	-КЖИ-С1	Сетка арматурная С1	65	
"	-С2	" С2	65	
"	-С3	" С3	66	
"	-С4	" С4	66	
"	-С5	" С5	67	
"	-С6	" С6	67	
"	-С7	" С7	62	
"	-1К60-1М2-1	Колонна 1К60-1М2-1	68	

Инв.№подл. | Подпись и дата | Взам.инв.№

Альбом V

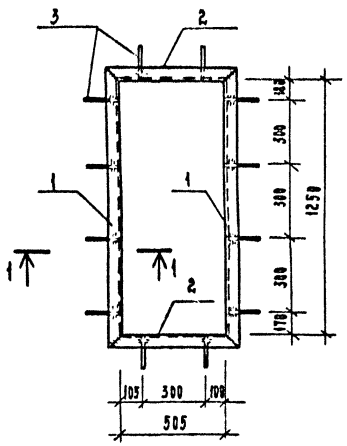

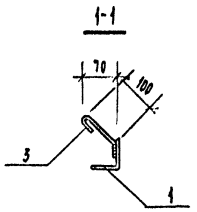

Формат	Зона	Поз.	Обозначение	Наименование	Кол.	Примечание
				Детали		Масса ед., кг
Б4		1		L 63×5, ГОСТ 8509-86, ℓ=1376	2	6,6
Б4		2		L 63×5, ГОСТ 8509-86, ℓ= 651	2	3,0
Б4		3		А-I-8, ГОСТ 5781-82*, ℓ= 200	12	0,1

Сварку производить электродами типа Э-42 ГОСТ 9467-75. Высота сварных швов Rш - 4 мм

Привязан

Инв.№

Нач.отд.	Крючков		12.V.89
Гл.спец.	Зайцева		
Рук.гр.	Захаров		25.V.89
Ст.инж.	Морозов		12.V.89
Н.контр.	Обрубов		12.V.89

т.п. 409-10-63.89 - АРИ-МН1

Изделие закладное МН1

Стадия	Масса	Масштаб
Р	19,3	
Лист	Листов 1	

Сталь марки Вст3кп2 ГОСТ 380-71*

Госагропром СССР Гипроагропромстроиндустрия г. Калинин

Инв.№ подл. | Подпись и дата | Взам.инв.№

Копировал Формат А4

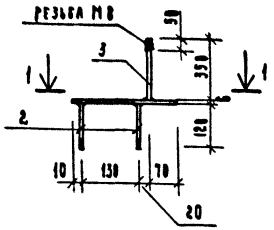

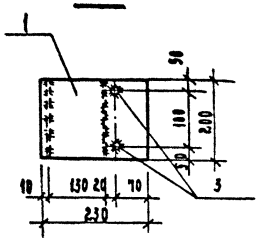

Формат	Зона	Поз.	Обозначение	Наименование	Кол.	Примечание
				Детали		Масса ед., кг
Б4		1		- 200×6, ГОСТ 103-76*, ℓ=250	1	2,2
Б4		2		- 120×6, ГОСТ 103-76*, ℓ=200	2	1,1
Б4		3		А-I-8, ГОСТ 5781-82*, ℓ= 350	2	0,1

Сварку производить электродами типа Э-42 ГОСТ 9467-75. Высота сварных швов Rш - 4мм

Привязан

Инв.№

Нач.отд.	Крючков		
Гл.спец.	Зайцева		
Рук.гр.	Захаров		25.V.89
Ст.инж.	Морозов		12.V.89
Н.контр.	Обрубов		

т.п. 409-10-63.89 - АРИ-МС1

Изделие соединительное МС1

Стадия	Масса	Масштаб
Р	4,6	
Лист	Листов 1	

Сталь марки Вст3кп2 ГОСТ 380-71*

Госагропром СССР Гипроагропромстроиндустрия г. Калинин

Инв.№ подл. | Подпись и дата | Взам.инв.№

Копировал Формат А4

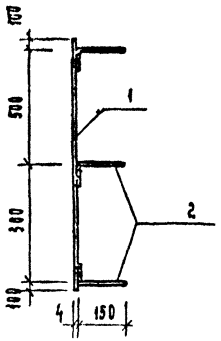

Формат	Зона	Поз.	Обозначение	Наименование	Кол.	Примечание
				Детали		Масса ед., кг
Б4		1		-40×4, ГОСТ 103-76*, ℓ=1200	1	1,5
Б4		2		А-I-6, ГОСТ 5781-82*, ℓ=200	3	0,1

Сварку производить электродами типа Э-42 ГОСТ 9467-75. Высота сварных швов $k_ш$ = 4мм.

Привязан

Инв. №

Взам. инв. №

Подпись и дата

Инв. № подл.

Нач.отд.	Крючков			т.п. 409-10-63.89 — АРИ-МС2
Гл.спец.	Зайцева			
Рук.гр.	Захаров			
Ст.инж.	Морозов			Изделие соединительное МС2
Н.контр.	Зайцева			

Стадия	Масса	Масштаб
Р	1,6	
Лист	Листов 1	

Сталь марки Вст3 кп2 ГОСТ 380-71*

Госагропром СССР Гипроагропромстройиндустрия г. Калинин

Копировал А4 Формат А4

Технические требования

1. Арматурные и закладные изделия должны отвечать требованиям ГОСТ 10922-75 „Арматурные изделия и закладные детали сварные для железобетонных конструкций. Технические требования и методы испытаний".

2. Плоские каркасы и сетки следует изготавливать при помощи контактной точечной сварки в соответствии с ГОСТ 14098-85 „Соединения сварные арматуры и закладных изделий железобетонных конструкций".

3. Сварку закладных деталей производить в соответствии с требованиями ГОСТ 19292-73 „Соединения сварные элементов закладных деталей сборных железобетонных конструкций и СНиП 3.03.01-87 „Несущие и ограждающие конструкции".

4. Марки электродов для сварки принимать в соответствии с таблицей 55* СНиП II-23-81* „Стальные конструкции".

Взам. инв. №

Подпись и дата

Инв. № подл.

Нач.отд.	Крючков			т.п. 409-10-63.89-КЖИ-ТТ
Гл.констр.	Обрубов			
Рук.гр.	Захаров			
Вед.инж.	Григорьева			Технические требования
Техник	Миронова			
Н.контр.	Обрубов			

Стадия	Лист	Листов
Р		1

Госагропром СССР Гипроагропромстройиндустрия г. Калинин

Копировал А4 Форма А4

Альбом III

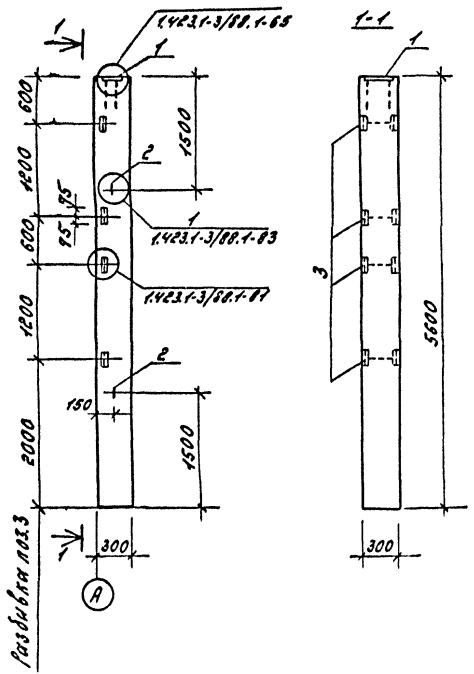

Формат	Зона	Поз.	Обозначение	Наименование	Кол.	Примечание
				Сборочные единицы		
			1.423.1-3/88, вып.1	Колонна 1К48-1М2	1	
		1	1.423.1-3/88.2-239	Изделие закладное МН1	1	
		2	-285	М10-150	2	
		3	-256	М1-13	4	

Ведомость расхода стали на закладные изделия, кг

Марка элемента	Изделия закладные										Общий расход
	Арматура класса					Прокат марки					
	AI ГОСТ 5781-82*		AIII ГОСТ 5781-82*		Всего	ВСт3пс6 ГОСТ 8509-86		ВСт3пс6-1 ГОСТ 103-76*		Всего	
	ф10	Итого	ф12	Итого		L63×5	Итого	Б-14	Итого		
1К48-1М2-1	0.9	0.9	2.4	2.4	3.3	6.0	6.0	4.5	4.5	10.5	13.8

Разбивка поз. 1÷3 по данному чертежу, остальное по чертежам колонны марки 1К48-1М2 серии 1.423.1-3/88, выпуск 1.

Нач.отд.	Корочков		т.п. 409-10-63.89 -КЖИ-1К48-1М2-1
Гл.конст.	Обрубов		
Рук.гр.	Захаров		Колонна 1К48-1М2-1
Вед.инж.	Григорьев		Стадия: Р; Масса: ; Масштаб:
Н.контр.	Обрубов		Лист; Листов 1
			Госагропром СССР Типоагростроймонтаж г. Калинин

Привязан

Инв.№

Инв.№ подл. | Подп. и дата | Взам.инв.№

Копировал:

Формат А3

Альбом IV

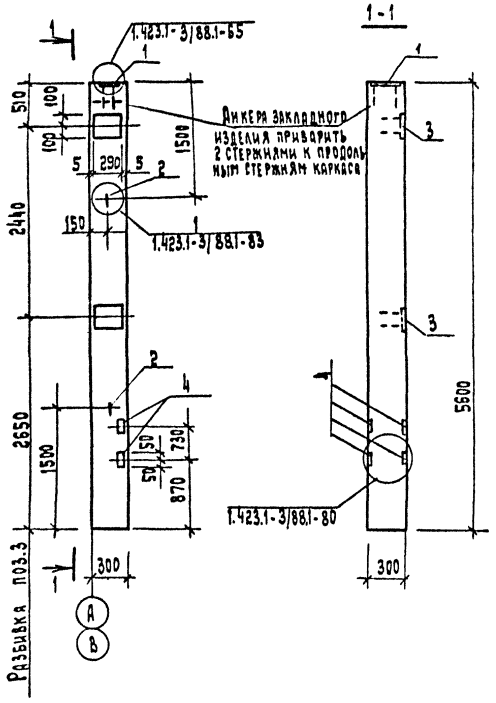

Формат	Зона	Поз.	Обозначение	Наименование	Кол.	Примечание
				Сборочные единицы		
			1.423.1-3/88, вып.1	Колонна 1К48-1М2	1	
				Изделия закладные		
		1	1.423.1-3/88.2-239	МН1	1	
		2	-285	М10-150	2	
		3	-255	М1-12-1	2	
		4	-253	МН11	4	

Ведомость расхода стали на закладные изделия, кг

Марка элемента	Изделия закладные										Общий расход
	Арматура класса					Всего	Прокат марки			Всего	
	AI		AIII				Вст3пс6-1				
	ГОСТ 5781-82*		ГОСТ 5781-82*				ГОСТ 103-76*				
	ф10	Итого	ф12	ф25	Итого		-δ=8	-δ=10	-δ=14		
1К48-1М2-2	0.9	0.9	4.3	1.6	5.9	6.8	1.2	9.2	4.5	14.9	21.7

Разбивка поз.1÷4 по данному чертежу, остальное по чертежам колонны марки 1К48-1М2 серии 1.423.1-3/88, вып.1

Нач.отд.	Крючков		
Гл.констр.	Обрубов		
Рук.гр.	Захаров		
Вед.инж.	Григорьева		
Н.контр.	Обрубов		

т.п. 409-10-63.89-КЖИ-1К48-1М2-2

Колонна 1К48-1М2-2

Стадия	Масса	Масштаб
Р		
Лист	Листов 1	

Госагропром СССР Гипроагропромстройиндустрия г. Калинин

Привязан

Инв. №

Инв.№ подл. | Подп. и дата | Взам.инв.№

Формат А3

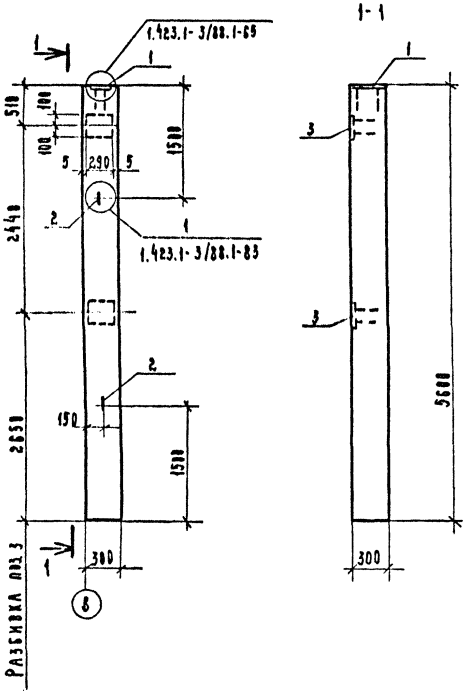

Формат	Зона	Поз.	Обозначение	Наименование	Кол.	Примечание
				Сборочные единицы		
			1.423.1-3/88, вып.1	Колонна 1К48-1М2	1	
		1	1.423.1-3/88.2-259	Изделие закладное МН1	1	
		2	-285	М10-150	2	
		3	-255	М1-12-1	2	

Ведомость расхода стали на закладные изделия, кг

Марка элемента	Изделия закладные										
	Арматура класса					Всего	Прокат марки			Всего	Общий расход
	AI			AIII			Вст3пс6-1				
	ГОСТ 5781-82*			ГОСТ 5781-82*			ГОСТ 103-76*				
	ф10		Итого	ф12	Итого		-δ=10	-δ=14	Итого		
1К48-1М2-3	0,9		0,9	4,3	4,3	5,2	9,2	4,5	13,7	13,7	18,9

Разбивка поз.1÷3 по данным чертежа, остальное по чертежам колонны марки 1К48-1М2 серии 1.423.1-3/88, вып.1.

Нач. отд.	Крючков		г.п.409-10-63.89-КЖИ-1К48-1М2-3
Гл. констр.	Обрубов		
Рук. гр.	Захаров		
Вед. инж.	Григорьева		Колонна 1К48-1М2-3
Н. контр.	Обрубов		

Стадия	Масса	Масштаб
Р		
Лист	Листов 1	

Госагропром СССР Гипродорагропромстройиндустрия г. Калинин

Привязан

Инв. №

Инв.№ подл. | Подпись и дата | Взам. инв. №

Копировал

Формат А3

Альбом IV

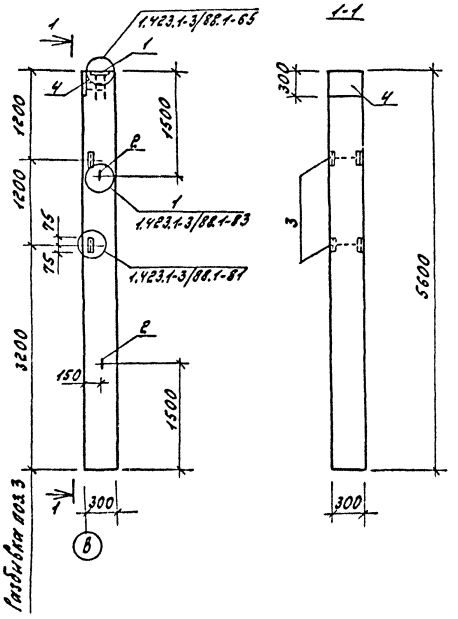

Формат	Зона	Поз.	Обозначение	Наименование	Кол.	Примечание
				Сборочные единицы		
			1.423.1-3/88, вып.1	Колонна 1К48-1МС	1	
				Изделия закладные		
		1	1.423.1-3/88.2-239	МН1	1	
		2	-285	М10-150	2	
		3	-256	М1-13	2	
		4	1.427.1-3.2/87-119	МН1	1	

Ведомость расхода стали на закладные изделия, кг.

Марка элемента	Изделия закладные												
	Арматура класса						Прокат марки						Общий расход
	AI		AII			Всего	Вст3пс6	Вст3пс6-1			Всего		
	ГОСТ 5781-82*		ГОСТ 5781-82*				ГОСТ 8509-86	ГОСТ 103-76	ГОСТ 19903-74				
	ф10	Итого	ф10	ф12	Итого		∠63×5	Итого	-5×14	-5×8	Итого		
1К48-1МС-4	0.9	0.9	2.1	1.9	4.0	4.9	3.0	3.0	4.5	5.7	10.2	13.2	18.1

Разбивка поз 1-4 по данному чертежу, остальное по чертежам колонны марки 1К48-1МС серии 1.423.1-3/88, вып.1

Нач. отд.	Крючков		т.п. 409-10-63.89 - КЖИ-1К48-1МС-4
Гл. конс.	Обрубов		
Рук. гр.	Захаров		
Вед. инж.	Григорьева		Колонна 1К48-1МС-4
Привязан			Стадия: Р; Масса: ; Масштаб:
			Лист; Листов 1
Н. конт.	Обрубов		Госагропром СССР Гипроагропромстройиндустрия г. Калинин

Инв. №

Копировал: С

Формат А3

Альбом IV

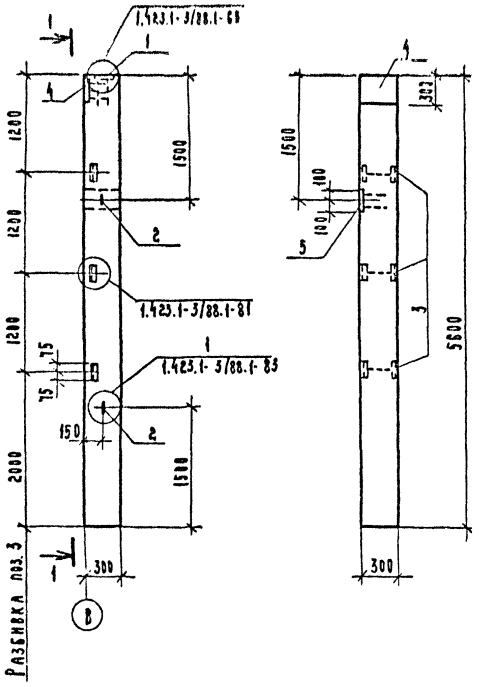

Спецификация	Зона	Поз.	Обозначение	Наименование	Кол.	Примечание
				Сборочные единицы		
			1.423.1-3/88, вып.1	Колонна 1К48-1М2	1	
				Изделия закладные		
		1	1.423.1-3/88.2-239	МН1	1	
		2	-285	М10-150	2	
		3	-256	М1-13	3	
		4	1.427.1-9.2/87-119	МН1	1	
		5	1.400-15, вып. 1	МН121-2	1	

Ведомость расхода стали на закладные изделия, кг

Марка элемента	Изделия закладные												Общий расход
	Арматура класса					Всего	Прокат марки					Всего	
	AI		AIII				Вст3пс6		Вст3пс6-1				
	ГОСТ 5781-82*		ГОСТ 5781-82*				ГОСТ 8509-86		ГОСТ 103-76*	ГОСТ 19903-74*			
	ф10	Итого	ф10	ф12	Итого		∠63×5	Итого	-δ=14	-δ=8	Итого		
1К48-1М2-5	0,9	0,9	2,8	2,2	5,0	5,9	4,5	4,5	9,5	9,5	14,0	18,5	24,4

Разбивка поз. 1÷5 по данному чертежу, остальное по чертежам колонны марки 1К48-1М2 серии 1.423.1-3/88 вып. 1.

Нач. отд.	Крючков		т.п.409-10-63.89 -КЖИ-1К48-1М2-5
Гл. констр.	Обрубов		
Рук. гр.	Захаров		
Вед. инж.	Григорьева		Колонна 1К48-1М2-5
Н. контр.	Обрубов		Стадия: Р; Масса: ; Масштаб: ; Лист: ; Листов: 1
			Госагропром СССР Гипроагропромстроиндустрия г. Калинин

Привязан

Инв. № подл. | Подп. и дата | Взам. инв. №

Инв. №

Копировал

Формат А3

Альбом IV

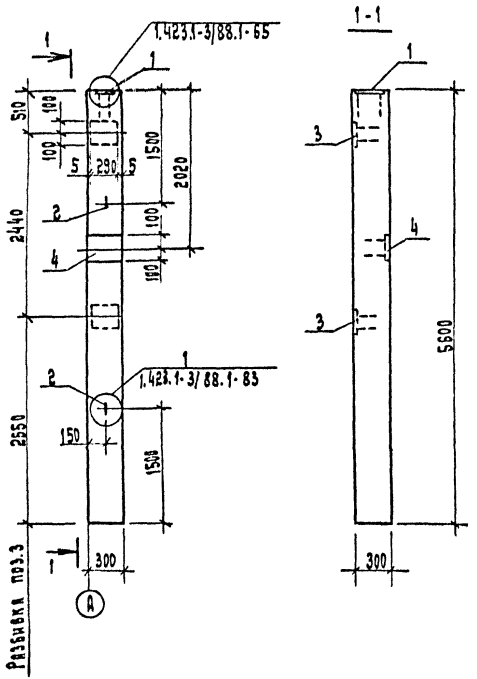

Формат	Зона	Поз.	Обозначение	Наименование	Кол.	Примечание
				Сборочные единицы		
			1.423.1-3/88, вып.1	Колонна 1К48-1М2	1	
				Изделия закладные		
		1	1.423.1-3/88.2-239	МН1	1	
		2	-285	М10-150	2	
		3	-255	М1-12-1	2	
		4	1.400-15, вып.1	МН121-2	1	

Ведомость расхода стали на закладные изделия, кг

Марка элемента	Изделия закладные											
	Арматура класса					Всего	Прокат марки				Всего	Общий расход
	AI		AIII				ВСт3пс6-1					
	ГОСТ 5781-82*		ГОСТ 5781-82*				ГОСТ 103-76*					
	ф10	Итого	ф10	ф12	Итого		-5÷8	-8÷10	-5÷14	Итого		
1К48-1М2-6	0.9	0.9	0.7	4.3	5.0	5.9	3.8	9.2	4.5	17.5	17.5	23.4

Разбивка поз. 1÷4 по данному чертежу, остальное по чертежам колонны марки 1К48-1М2 серии 1.423.1-3/88 вып.1

Нач.отд.	Крючков		т.п. 409-10-63.89 -КЖИ-1К48-1М2-6
Гл.констр.	Обрубов		
Рук.гр.	Захаров		
Вед.инж.	Григорьева		Колонна 1К48-1М2-6
Н.контр.	Обрубов		

Стадия	Масса	Масштаб
Р		
Лист	Листов 1	

Госагропром СССР Гипродагропромстройиндустрия г. Калинин

Привязан

Инв. №

Взам. инв. №

Подп. и дата

Инв. № подл.

Формат А3

Альбом IV

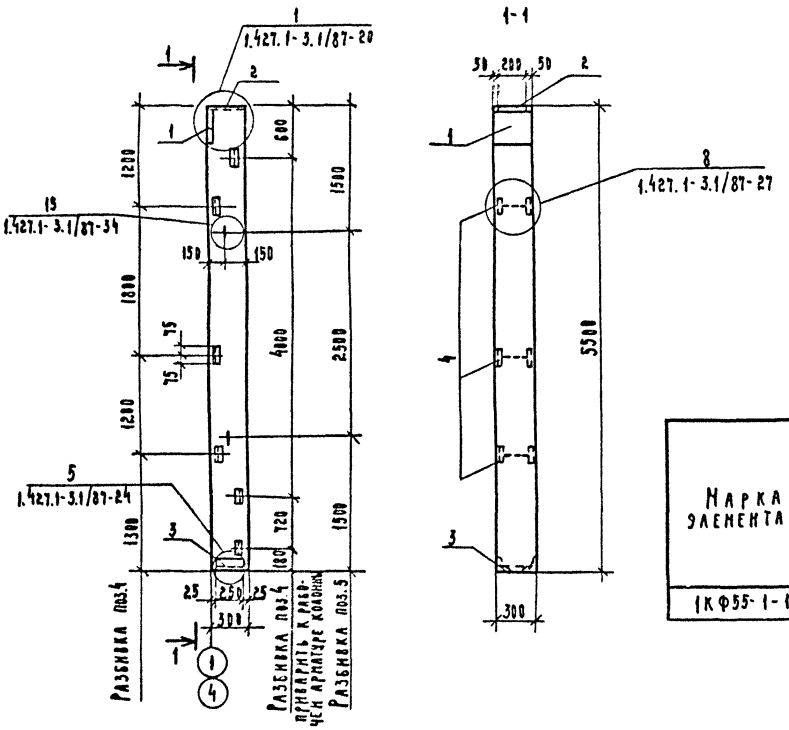

Формат	Зона	Поз.	Обозначение	Наименование	Кол.	Примечание
				Сборочные единицы		
			1.427.1-3.1/87-2	Колонна 1КФ55-1	1	
				Изделия закладные		
		1	1.427.1-3.2/87-119	МН1	1	
		2	-120	МН2	1	
		3	-125	МН7	1	
		4	-133	МН28	6	
		5	3.400-7 вып. 1/87	М10-150	2	

Ведомость расхода стали на закладные изделия, кг

Марка элемента	Изделия закладные													
	Арматура класса							Прокат марки						
	AI		AIII					ВСт3пс6-1						
	ГОСТ 5781-82*		ГОСТ 5781-82*				Всего	ГОСТ 8509-86			ГОСТ 19903-74*			Всего
	ф10	Итого	ф10	ф12	ф14	Итого		L63×5	L90×6	Итого	-δ=8	-δ=10	Итого	
1КФ55-1-1	0,9	0,9	3,1	1,4	2,1	6,6	7,5	8,6	4,2	12,8	5,7	4,7	10,4	23,2	30,7

Разбивка поз.1÷5 по данному чертежу, остально по чертежам колонны марки 1КФ55-1 серии 1.427.1-3, вып. 1/87.

Нач. отд.	Крючков		т.п.409-10-63.89- КЖИ-1КФ55-1-1
Гл. констр.	Обрубов		
Рук. гр.	Захаров		
Вед. инж.	Григорьева		
Н. контр.	Обрубов		Колонна 1КФ55-1-1

Стадия	Масса	Масштаб
Р		
Лист	Листов 1	

Госагропром СССР Гипроагропромстройиндустрия г. Калинин

Привязан

Инв. №

Инв. № подл. | Подпись и дата | Взам. инв. №

Копировал Q

Формат А3

Альбом IV

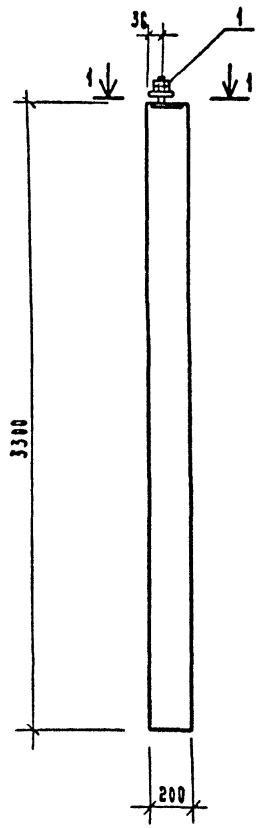

1-1

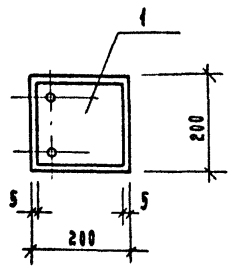

Формат	Зона	Поз.	Обозначение	Наименование	Кол.	Примечание
				Сборочные единицы		
			1.823.1-2, вып.1	Колонна 1К 33.2-1	1	
А4		1	-КЖИ-МН1	Изделие закладное МН1	1	

Ведомость расхода стали на дополнительные закладные изделия, кг

Марка элемента	Изделия закладные									Всего	Общий расход
	Арматура класса				Прокат марки						
	AIII		Сталь круглая		Вст 3 кп 2						
	ГОСТ 5781-82		ГОСТ 2590-71*		ГОСТ 380-71*			ГОСТ 5915-76*			
	ф10	Итого	ф24	Итого	-δ=20	-δ=8	Итого	Гайка М24	Итого		
1К33.2-1-01	0,2	0,2	5,2	5,2	0,8	2,1	2,9	0,2	0,2	8,5	8,5

Установку поз. 1 выполнить по данному чертежу, остальное по чертежам колонны марки 1К33.2-1 серии 1.823.1-2, вып. 1.

Привязан

Инв. № подл. | Подп. и дата | Взам. инв. №

Нач. отд.	Крючков		28.04
Гл. констр.	Обрубов		
Рук. гр.	Захаров		25.04
Ст. инж.	Капитонова		
Н. контр.	Обрубов		

т.п. 409-10-63.89 -КЖИ-1К 33.2-1-01

Колонна 1К 33.2-1-01

Стадия	Масса	Масштаб
Р		
Лист	Листов 1	

Госагропром СССР Гипроагропромстроиндустрия г. Калинин

Инв. № | Подп. и дата | Взам. инв. №

Копировал А

Формат А3

Альбом IV

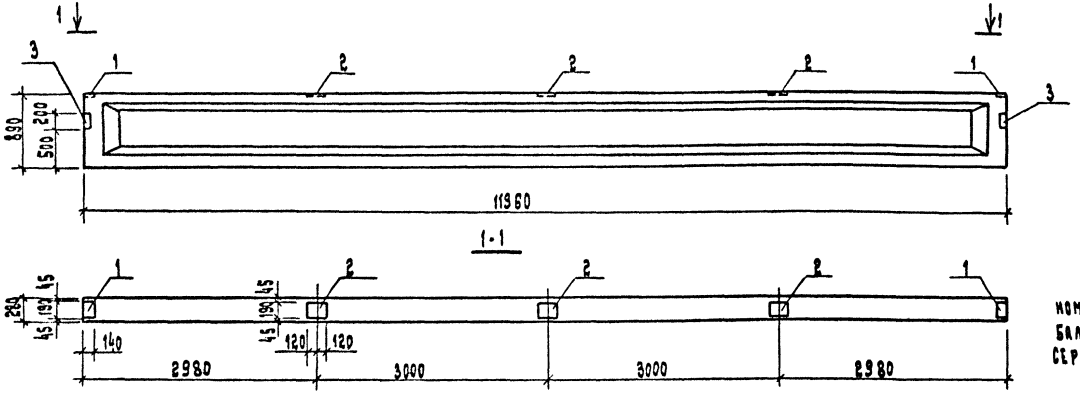

Разбивку поз. 1÷3 выполнить по данному чертежу, остальное по чертежам балок марок 1БСП12-2АтVI, 1БСП12-3АтVI серии 1.462.1-1/81, вып.1

Формат	Зона	Поз.	Обозначение	Наименование	Кол.	Примечание
				Сборочные единицы		
			1.462.1-1/81, вып.1	Балка 1БСП12-2АтVI	1	
			1.462.1-1/81, вып.1	Балка 1БСП12-3АтVI	1	
				Изделия закладные		
		1	1.400-6/76, вып.1	М4-1	2	
		2	1.400-6/76, вып.1	М4-3	3	
		3	1.400-6/76, вып.1	М4-10-3	2	

Ведомость расхода стали на дополнительные закладные изделия, кг

Марка элемента	Изделия закладные										Всего
	Арматура класса				Прокат марки						
	AIII				Вст3кп2				Вст3пс6		
	ГОСТ 5781-82*				ГОСТ 19903-74*				ГОСТ 8509-86		
	ф8	ф10		Итого	-δ=6		Итого	∠80×7		Итого	
1БСП12-2АтVI-1	1,6	0,6		2,2	9,2		9,2	6,8		6,8	18,2
1БСП12-3АтVI-1	1,6	0,6		2,2	9,2		9,2	6,8		6,8	18,2

Нач. отд.	Крючков		
Гл. констр.	Обрубов		
Рук. гр.	Захаров		
Вед. инж.	Григорьева		
Н. контр.	Обрубов		

т.п. 409-10-63.89 — 1БСП12-2АтVI-1 КЖИ-1БСП12-3АтVI-1

Балки 1БСП12-2АтVI-1 1БСП12-3АтVI-1

Стадия	Масса	Масштаб
Р		
Лист	Листов 1	

Госагропром СССР Гипроагропромстройиндустрия г. Калинин

Привязан

Инв. №

Инв. № подл. | Подп. и дата | Взам. инв. №

Формат А3

Альбом V

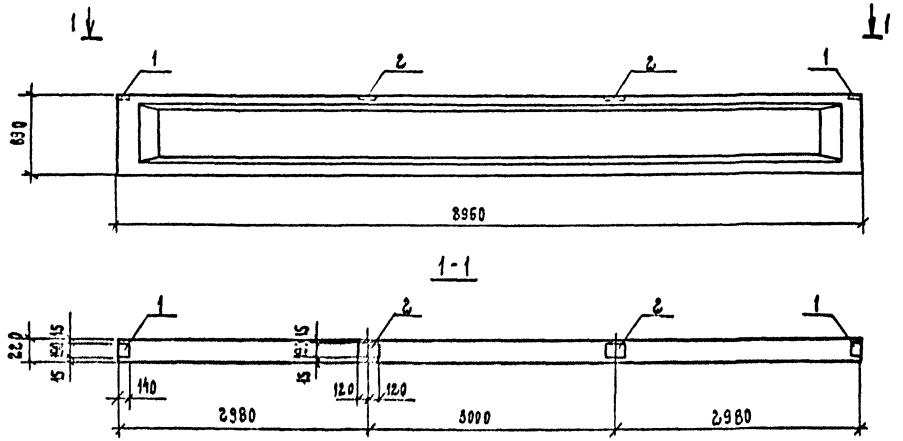

Разбивку поз. 1, 2 выполнить по данному чертежу, остальное по чертежам балки марки 1БСД9-3АУт серии 1.462.1-10/80, вып. 1

Ведомость расхода стали на дополнительные закладные изделия, кг

Марка элемента	Изделия закладные										Всего
	Арматура класса				Прокат марки						
	AIII				Вст3 кп2						
	ГОСТ 5781-82*				ГОСТ 19903-74*						
	ф8	ф		Итого	-6=6		Итого			Итого	
1БСД9-3АУт-1	0,74			0,74	6,8		6,8				7,54

Формат	Зона	Поз.	Обозначение	Наименование	Кол.	Примечание
				Сборочные единицы		
			1.462.1-10/80, вып.1	Балка 1БСД9-3АУт	1	
				Изделия закладные		
		1	1.462.1-10/80. 2-100	М5	2	
		2	1.462.1-10/80. 2-110	М6	2	

Нач.отд.	Крючков		11.88
Гл.конст.	Обрубов		
Рук.гр.	Захаров		11.88
Вед.инж.	Григорьева		
Н.контр.	Обрубов		

Т.п. 409-10-63.89 — КЖИ-1БСД9-3АУт-1

Балка 1БСД9-3АУт-1

Стадия	Масса	Масштаб
Р		
Лист	Листов 1	

Госагропром СССР Гипрожелезобетонстройиндустрия г. Калинин

Привязан:

Инв. №

Взам. инв. № | Подп. и дата | Инв. № подл.

Копировал

Формат А3

Альбом IV

Формат	Зона	Поз.	Обозначение	Наименование	Количество на исполнение									Примечан.
				Документация										
			-КЖИ-1ПГ СБ	Сборочный чертеж	✕	✕	✕	✕	✕	✕				
				Сборочные единицы										
			ГОСТ 22701.0-77; 22701.1-77	Плита ПГ-2АтVIIIт	1	1	1	1	1	1				
		1	ГОСТ 22701.6-77	Изделие закладное М8	4	—	4	4	—	4				
		2	ГОСТ 22701.5-77	М9	—	4	4	—	4	4				
				Материалы										
				Фибролит плитный γ=300кг/м³	1,62	1,62	1,62	—	—	—				м³
				Перлитофосфогелевые										
				плиты γ = 200 кг/м³	—	—	—	1,14	1,14	1,14				м³
				Цем.-песч. р-р марки 50	0,24	0,24	0,24	—	—	—				м³
				Битумная мастика	16	16	16	32	32	32				кг
			ГОСТ 10923-82	Рубероид марки РМ-350	16	16	16	16	16	16				м²

Марка	Лит.										
1ПГ-2АтIIIт-1-1009-3001 Р											
1ПГ-2АтIIIт-2-1009-3001 Р											
1ПГ-2АтIIIт-3-1009-3001 Р											
1ПГ-2АтIIIт-1-1079-2001 Р											
1ПГ-2АтIIIт-2-1079-2001 Р											
1ПГ-2АтIIIт-3-1079-2001 Р											

Технологию изготовления, хранения и транспортировки комплексных плит, детали устройства покрытия см. серию 1.465.1-10/82, вып.1.

Привязан:

Инв. №

Нач.отд.	Крючков	
Гл. конст.	Обрубов	
Рук. гр.	Захаров	
Вед. инж.	Григорьева	
Н. контр.	Обрубов	

т.п. 409-10-63.89-КЖИ-1ПГ ВМ

Плита типа 1ПГ

Ведомость материалов

Стадия	Лист	Листов
Р	1	2

Госагропром СССР Гипроагропромстройиндустрия г. Калинин

Копировал

Формат А3

Инв. № подл. | Подп. и дата | Взам. инв. №

Альбом IV

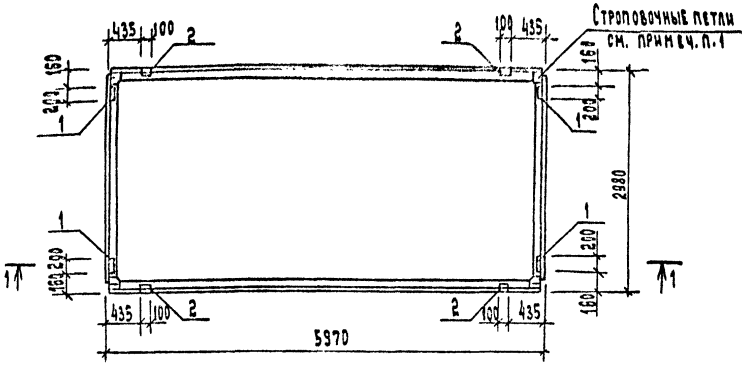

1-1

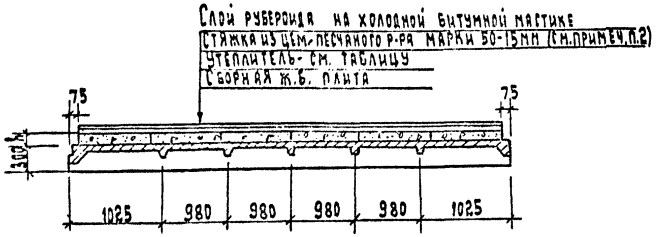

Ведомость расхода стали на дополнительные закладные изделия, кг

Марка элемента	Изделия закладные							Всего
	Арматура класса			Прокат марки				
	А III			Вст3 кп2				
	ГОСТ 5781-82*			ГОСТ 103-76*		ГОСТ 8509-85		
	ф10	ф14	Итого	-δ=8	Итого	∠70×8	Итого	
1ПГ-2АТVIT-1-100Ф-300П 1ПГ-2АТVIT-1-70ПФ-200П	1.6	—	1.6	5.2	5.2	—	—	6.8
1ПГ-2АТVIT-2-100Ф-300П 1ПГ-2АТVIT-2-70ПФ-200П	1.2	0.4	1.6	—	—	3.4	3.4	5.0
1ПГ-2АТVIT-3-100Ф-300П 1ПГ-2АТVIT-3-70ПФ-200П	2.8	0.4	3.2	5.2	5.2	3.4	3.4	11.8

1. Для плит 1ПГ-2АТVIT-1-100Ф-300П, 1ПГ-2АТVIT-2-100Ф-300П, 1ПГ-2АТVIT-3-100 Ф-300П строповочные петли М1н (М2н), М1т (М2т) заменить на петли М3н (М4н), М3т (М4т) по ГОСТ 22701.5-77

2. Стяжку из цементно-песчаного раствора выполнять только для плит 1ПГ-2АТVIT-1-100Ф-300П, 1ПГ-2АТVIT-2-100Ф-300П, 1ПГ-2АТVIT-3-100Ф-300П

Наименование	Утеплитель h, мм	
	Фибролит	Перлито-фосфогель
1ПГ-2АТVIT-1-100Ф-300П	100	—
1ПГ-2АТVIT-2-100Ф-300П	100	—
1ПГ-2АТVIT-3-100Ф-300П	100	—
1ПГ-2АТVIT-1-70ПФ-200П	—	70
1ПГ-2АТVIT-2-70ПФ-200П	—	70
1ПГ-2АТVIT-3-70ПФ-200П	—	70

Инв. № подл. | Подп. и дата | Взам. инв. №

Привязан

Инв. №

Нач. отд.	Крючков		28.4.89
Гл. констр.	Обрубов		
Рук. гр.	Захаров		25.04.89
Вед. инж.	Григорьева		
Н. контр.	Обрубов		

т.п. 409-10-63.89 -КЖИ-1ПГ СБ

Плита типа 1ПГ
Сборочный чертеж.

Стадия	Масса	Масштаб
Р		

Листов | Листов

Госагропром СССР
Гипроагропромстройиндустрия
г. Калинин

Формат А3

Альбом IV

Формат	Зона	Поз.	Обозначение	Наименование	Количество на исполнение													Примечание
				Документация														
			- КЖИ-1ПВ4; 1ПВ7; 1ПВ10 СБ	Сборочный чертеж	X	X	X	X	X	X	X	X	X	X				
				Сборочные единицы														
			ГОСТ 22701.0-77; 22701.2-77	Плита ПВ4-2АТVI Т	1	1				1	1							
			ГОСТ 22701.0-77; 22701.2-77	ПВ7-2АТVI Т			1	1				1	1					
			ГОСТ 22701.0-77; 22701.2-77	ПВ10-2АТVI Т					1					1				
		1	ГОСТ 22701.5-77	Изделие закладное М8		4		4			4		4					
		2	ГОСТ 22701.5-77	М9		4	4	4			4	4	4					
				Материалы														
				Фибролит плитный γ = 300 кг/м³	1,28	1,28	1,28	1,28	1,01									м³
				Перлитофосфогелевые плиты γ = 200 кг/м³						0,9	0,9	0,9	0,9	0,71				м³
				Цем. песч. р-р марки 50	0,16	0,16	0,16	0,16	0,15									м³
				Битумная мастика	13	13	13	13	10	26	26	26	26	20				кг
			ГОСТ 10923-82	Рубероид марки РМ-350	13	13	13	13	10	13	13	13	13	10				м²
				Марка / Лит.	1ПВ4-2АТVI Т-100Ф-300П Р	1ПВ4-2АТVI Т-1-100Ф-300П Р	1ПВ7-2АТVI Т-1-100Ф-300П Р	1ПВ7-2АТVI Т-2-100Ф-300П Р	1ПВ10-2АТVI Т-100Ф-300П Р	1ПВ4-2АТVI Т-70ПФ-200П Р	1ПВ4-2АТVI Т-1-70ПФ-200П Р	1ПВ7-2АТVI Т-1-70ПФ-200П Р	1ПВ7-2АТVI Т-2-70ПФ-200П Р	1ПВ10-2АТVI Т-70ПФ-200П Р				

Технологию изготовления, хранения и транспортировки комплексных плит, детали устройства покрытия см. серию 1.465.1-10/82, вып. 1.

Инв. № подл. | Подп. и дата | Взам. инв. №

Привязан

Инв. №

Нач. отд.	Крючков	304	14.7.84
Гл. констр.	Обрубов		
Рук. гр.	Захаров		25.04.84
Вед. инж.	Григорьева		
Н. контр.	Обрубов		

т.п. 409-10-63.89 – КЖИ-1ПВ4; 1ПВ7; 1ПВ10. ВМ

Плита типа 1ПВ4; 1ПВ7; 1ПВ10.
Ведомость материалов.

Стадия	Лист	Листов
Р	1	2

Госагропром СССР
Гипроагропромстройиндустрия
г. Калинин

Копировал Ф

Формат А3

Альбом IV

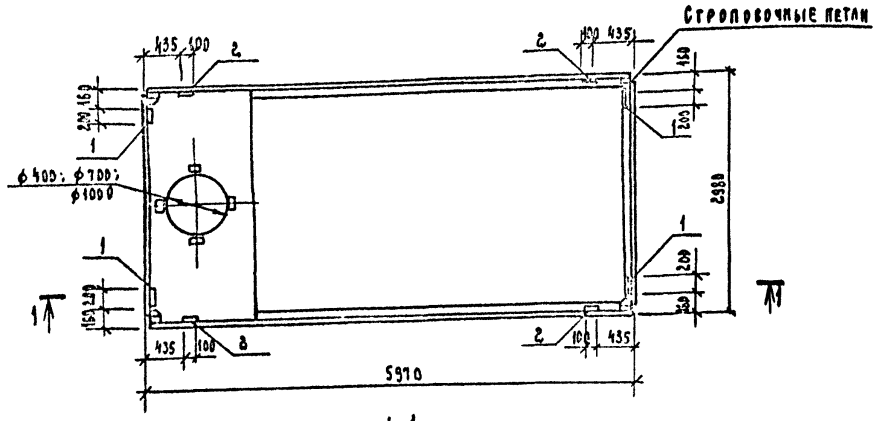

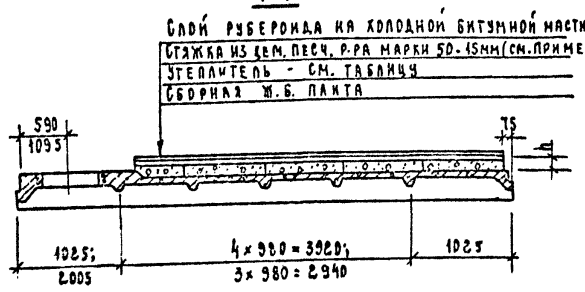

Ведомость расхода стали на дополнительные закладные изделия, кг

Марка элемента	Изделия закладные							Всего
	Арматура класса			Прокат марки				
	AIII			Вст3кп2				
	ГОСТ 5781-82*			ГОСТ 103-76*		ГОСТ 8509-86		
	ф10	ф14	Итого	t=8	Итого	∠70×8	Итого	
1ПВ4-2АтVIт-1-100Ф-300п 1ПВ7-2АтVIт-2-100Ф-300п 1ПВ4-2АтVIт-1-70ПФ-200п 1ПВ7-2АтVIт-2-70ПФ-200п	2,8	0,4	3,2	5,2	5,2	3,4	3,4	11,8
1ПВ7-2АтVIт-1-100Ф-300п 1ПВ7-2АтVIт-1-70ПФ-200п	1,2	0,4	1,6	—	—	3,4	3,4	5,0

Стяжку из цементно-песчаного раствора выполнять только для плит с утеплителем из фибролита.

Наименование	Утеплитель h, мм	
	Фибролит	Перлитофосфогель
1ПВ4-2АтVIт-100Ф-300п; 1ПВ4-2АтVIт-1-100Ф-300п	100	—
1ПВ7-2АтVIт-1-100Ф-300п; 1ПВ7-2АтVIт-2-100Ф-300п	100	—
1ПВ10-2АтVIт-100Ф-300п	100	—
1ПВ4-2АтVIт-70ПФ-200п; 1ПВ4-2АтVIт-1-70ПФ-200п	—	70
1ПВ7-2АтVIт-1-70ПФ-200п; 1ПВ7-2АтVIт-2-70ПФ-200п	—	70
1ПВ10-2АтVIт-70ПФ-200п	—	70

Нач. отд.	Крючков		
Гл. конст.	Обрубов		
Рук. гр.	Захаров		
Вед. инж.	Григорьева		
Н. контр.	Обрубов		

Т.п. 409-10-63.89 - КЖИ - 1ПВ4; 1ПВ7; 1ПВ10. СБ

Плита типа 1ПВ4; 1ПВ7; 1ПВ10
Сборочный чертеж

Стадия	Масса	Масштаб
Р		
Лист 2	Листов	

Госагропром СССР
Гипроагропромстройиндустрия
г. Калинин

Привязан:

Инв. №

Взам. инв. №

Подп. и дата

Инв. № подл.

Копировал

Формат А3

Альбом IV

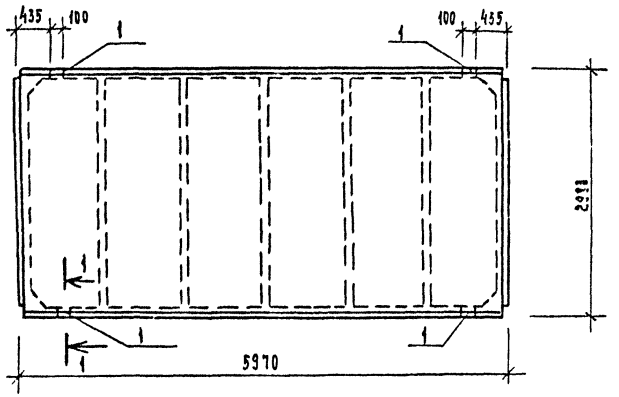

1-1

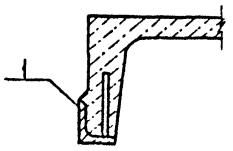

Формат	Зона	Поз.	Обозначение	Наименование	Кол.	Примечание
				Сборочные единицы		
			ГОСТ 22701.0-77; 22701.1-77	Плита ПГ-2АтV т	1	
		1	ГОСТ 22701.5-77	Изделие закладное М9	4	

Ведомость расхода стали на дополнительные закладные изделия, кг

Марка элемента	Изделия закладные									Всего
	Арматура класса			Прокат марки						
	A-III			Вст3кп2						
	ГОСТ 5781-82*			ГОСТ 8509-86						
	ф10	ф14	Итого	L70×8		Итого				
ПГ-2АтVт-01	1,2	0,4	1,6	3,4		3,4				5,0

Разбивку поз. 1 выполнить по данному чертежу.
Остальное по чертежам плиты марки ПГ-2АтV т.
ГОСТ 22701.1-77.

Нач.отд.	Крючков		
Гл.констр.	Обрубов		
Рук.гр.	Захаров		
Вед.инж.	Григорьева		
Н.контр.	Обрубов		

т.п. 409-10-63.89 – КЖИ-ПГ-2АтV т-01

Плита ПГ-2АтV т-01

Стадия	Масса	Масштаб
Р		
Лист	Листов 1	

Госагропром СССР Гипродагропромстроминдустрия г. Калинин

Привязан

Инв.№

Взам.инв.№ | Подп. и дата | Инв.№ подл.

Копировал Q

Формат А3

Альбом IV

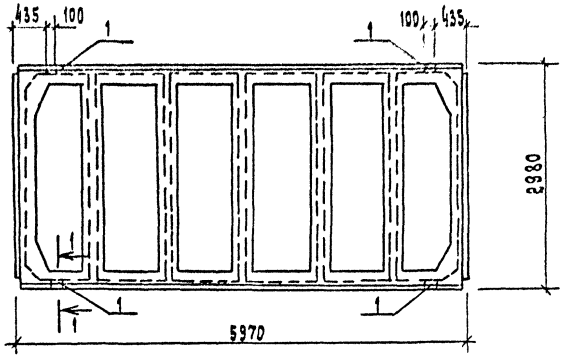

1-1

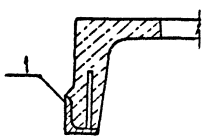

Формат	Зона	Поз.	Обозначение	Наименование	Кол.	Примечание
				Сборочные единицы		
			ГОСТ 22701.0-77, 22701.3-77	Плита ПЛ-2АтVIT	1	
		1	ГОСТ 22701.5-77	Изделие закладное М9	4	

Ведомость расхода стали на дополнительные закладные изделия, кг

Марка элемента	Изделия закладные									Всего
	Арматура класса			Прокат марки						
	А-III			ВСт КП2						
	ГОСТ 5781-82*			ГОСТ 8509-86						
	ф10	ф14	Итого	L70×8		Итого				
ПЛ-2АтVIT-01	1,2	0,4	1,6	3,4		3,4				5,0

Разбивку поз.1 выполнить по данному чертежу.
Остальное по чертежам плиты марки ПЛ-2АтVIT ГОСТ 22701.3-77

Нач. отд.	Крючков		
Гл. констр.	Обрубов		
Рук. гр.	Захаров		25.07.89
Вед. инж.	Григорьева		
Н. контр.	Обрубов		

т.п.409-10-63.89 -КЖИ-ПЛ-2АтVIT-01

Плита ПЛ-2АтVIT-01

Стадия	Масса	Масштаб
Р		

Лист | Листов 1

Госагропром СССР
Гипроагропромстройиндустрия
г. Калинин

Формат А3

Привязан

Инв. №

Взам. инв. №

Подп. и дата

Альбом IV

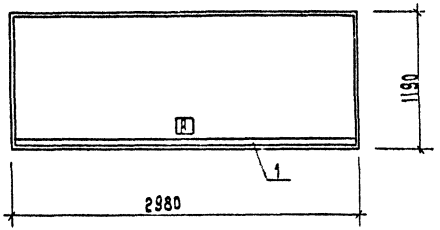

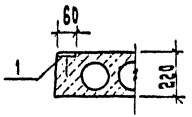

Формат	Зона	Поз.	Обозначение	Наименование	Кол.	Примечание
				Сборочные единицы		
			1.141-1, вып. 61	Плита ПК 30.12-8АтУт	1	
		1	1.400-15, вып.1	Изделие закладное МН 104-3	2.95	п.м.

Ведомость расхода стали на дополнительные закладные изделия, кг

Марка элемента	Изделия закладные						Всего
	Арматура класса			Прокат марки			
	AIII			Вст3кп2			
	ГОСТ 5781-82*			ГОСТ 103-76*			
	ф8		Итого	-5-5		Итого	
ПК30.12-8АтУт-01	1.2		1.2	8.3		8.3	9.5

1. Разбивку поз.1 выполнить по данному чертежу.
Остальное по чертежам плиты ПК30.12-8АтУт серии 1.141-1, вып. 61
2. Знак [А] нанести несмываемой краской после изготовления плиты.

Нач. отд.	Крючков		
Гл. констр	Обрубов		
Рук. гр.	Захаров		
Вед. инж.	Григорьева		
Н. контр.	Обрубов		

Т.п. 409-10-63.89 - КЖИ-ПК30.12-8АтУт-01

Плита ПК30.12-8АтУт-01

Стадия	Масса	Масштаб
Р		
Лист	Листов 1	

Госагропром СССР Гипроагропромстроиндустрия г. Калинин

Привязан

Инв. №

Взам. инв. №

Подпись и дата

Инв. № подл.

Формат А3

Альбом IV

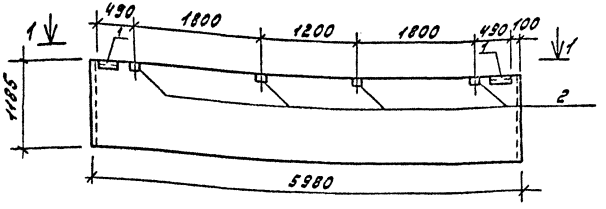

1-1

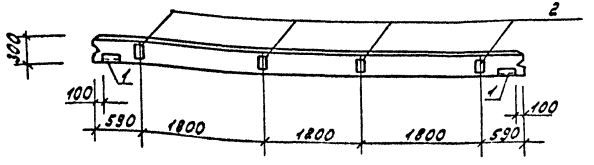

Формат	Зона	Поз.	Обозначение	Наименование	Кол.	Примечание
				Сборочные единицы		
			1.030.1-1, 1-1, 05-06	Панель ПС60.12.3.0-3л	1	
		1	1.030.1-1, вып. 1-3	Изделие закладное М2	2	
		2	1.0301-1, вып. 1-3	То же М9	4	

Ведомость расхода стали на дополнительные закладные изделия, кг.

Марка элемента	Изделия закладные											Всего
	Арматура класса				Прокат марки							
	А III				Вст3кп2 ГОСТ380-71*							
	ГОСТ5781-82*				ГОСТ8509-86				ГОСТ19903-74*			
	ф10	ф	ф	Итого	∠63×6			Итого	-60×6	-100-8	Итого	
ПС60.12.3,0-3л-01	1.9	—	—	1.9	2.8	—	—	2.8	1.1	4.0	5.1	9.8

Разбивку поз. 1 и 2 выполнить по данному чертежу, остальное по чертежам стеновой панели марки ПС60.12.3,0-3л серии 1.030.1-1, вып. 1-1, часть I

Нач.отд.	Крючков		14.7.89
Гл.конст.	Обрубов		
Рук.гр.	Захаров		25.07.89
Техник.	Миронова		
Н.контр	Обрубов		

т.п. 409-10-63.89 -КЖИ-ПС 60.12.3,0-3л-01

Панель стеновая ПС 60.12.3,0-3л-01

Стадия	Масса	Масшт.
Р		

Лист | Листов 1

Госагропром СССР Гипроагропромстройиндустрия г. Калинин

Привязан

Инв. №

Формат А3

Альбом IV

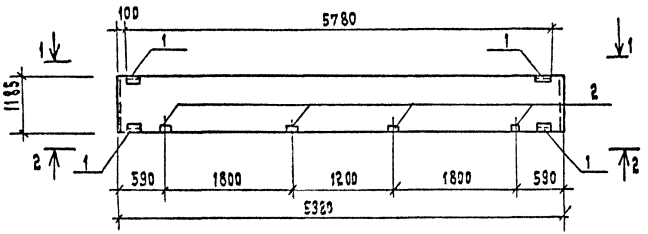

1 - 1

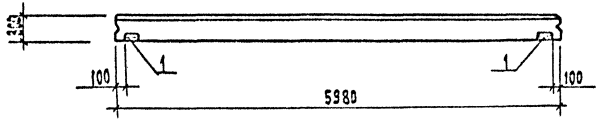

2 - 2 (повернуто)

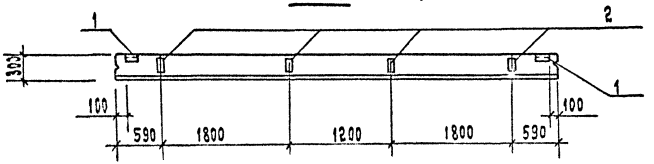

Разбивку поз. 1 и 2 выполнить по данному чертежу, остальное по чертежам стеновой панели марки ПС 60.12.3,0-3.л серии 1.030.1-1, вып 1-1, часть I

Формат	Зона	Поз.	Обозначение	Наименование	Кол.	Примечание
				Сборочные единицы		
			1.030.1-1, 1-1. 05-06	Панель ПС 60.12.3.0-3.л	1	
		1	1.030.1-1, вып. 1-3	Изделие закладное М2	4	
		2	1.030.1-1, вып. 1-3	То же М9	4	

Ведомость расхода стали на дополнительные закладные изделия, кг

Марка элемента	Изделия закладные											Всего
	Арматура класса А-III				Прокат марки Вст3 кп2							
	ГОСТ 5781-82*				ГОСТ 8509-86			ГОСТ 19903-74*				
	ф10			Итого	63х6		Итого	-60х6	-100х8		Итого	
ПС 60.12.3.0-3л-02	2.3	—	—	2.3	5.5	—	5.5	2.2	4.00	—	6.2	14.0

Нач. отд.	Крючков		
Гл. констр.	Обрубов		
Рук. гр.	Захаров		
Техник	Миронова		
Н. контр.	Обрубов		

т.п. 409-10-63.89 – КЖИ – ПС 60.12.3,0-3л-02

Панель стеновая ПС 60.12.3,0-3.л-02

Стадия	Масса	Масштаб
Р		
Лист	Листов 1	

Госагропром СССР Типсельхозпромстройиндустрия г. Калинин

Привязан

Инв. №

Инв. № подл. | Подпись и дата | Взам. инв. №

Формат А3

Альбом II

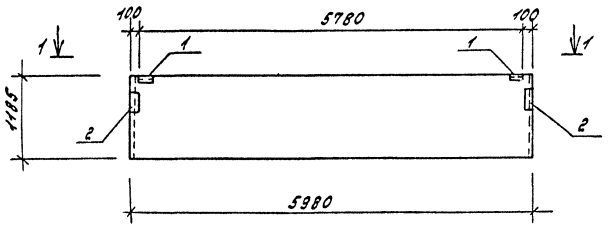

1-1

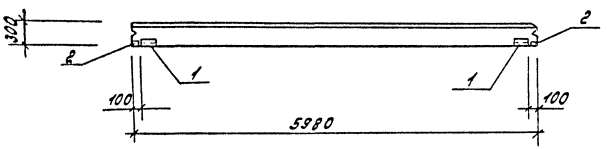

Формат	Зона	Поз.	Обозначение	Наименование	Кол.	Примечание
				Сборочные единицы		
			1.030.1-1. 1-1,05-06	Панель ПС60.12.3,0-3л	1	
		1	1.030.1-1, вып.1-3	Изделие закладное М2	2	
		2	1.030.1-1, вып.1-3	То же М14	2	

Ведомость расхода стали на дополнительные закладные изделия, кг.

Марка элемента	Изделия закладные											Всего
	Арматура класса				Прокат марки							
	А-III				Вст3кп2 ГОСТ380-71*							
	ГОСТ5781-82*				ГОСТ8509-86			ГОСТ19903-74*				
	ф10	ф	ф	Итого	∠63×6		Итого	-60×6	-100×6		Итого	
ПС60.12.3,0-3л-03	1,1	—	—	1,1	2,7	—	2,7	2,5	6,3	—	8,8	12,6

Разбивку поз.1 выполнить по данному чертежу, остальное по чертежам стеновой панели марки ПС60.12.3,0-3л серии 1.030.1-1, вып. 1-1, часть I.

Нач.отд.	Крючков		28.V.79
Гл.конс.	Обрубов		
Рук.гр.	Захаров		25.04.79
Техник.	Миронова		
Н.контр	Обрубов		

т.п.409-10-63.89 -КЖИ-ПС60.12.3,0-3л-03

Панель стеновая ПС 60.12.3,0-3.л-03

Стадия	Масса	Масштаб
Р		

Лист | Листов 1

Госагропром СССР Гипроагропромстройиндустрия г. Калинин

Привязан

Инв №

Инв № подл. | Подпись и дата | Взам. инв №

Формат А3

Альбом IV

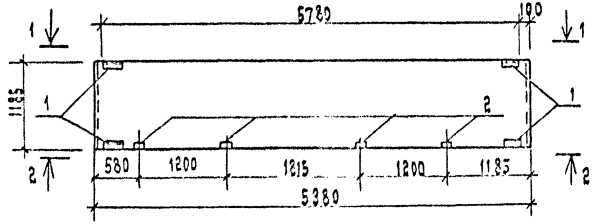

1-1

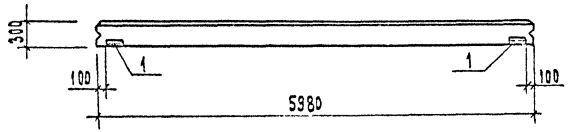

2-2 (повернуто)

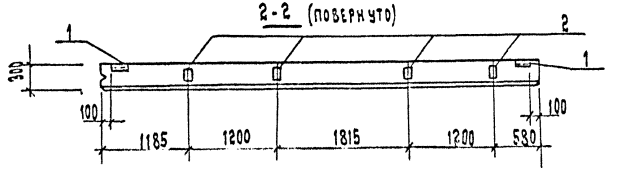

Формат	Зона	Поз.	Обозначение	Наименование	Кол.	Примечание
				Сборочные единицы		
			1.030.1-1 1-1,05-05	Панель ПС 60.12.3.0-3л	1	
		1	1.030.1-1, вып 1-3	Изделие закладное м2	4	
		2	1.030.1-1, вып. 1-3	То же м9	4	

Ведомость расхода стали на дополнительные закладные изделия, кг

Марка элемента	Изделия закладные										Всего
	Арматура класса				Прокат марки						
	A-III				Вст3кп2 ГОСТ 380-71*						
	ГОСТ 5781-82*				ГОСТ 8509-86				ГОСТ 19903-74*		
	ф10	ф	ф	Итого	∠63×6			Итого	-100×8	-60×6	Итого
ПС 60.12.3,0-3л-04	2.3	—	—	2.3	5.5	—	—	5.5	4.0	2.2	6.2	14.0

Разбивку поз. 1 и 2 выполнить по данному чертежу, остальное по чертежам стеновой панели марки ПС 60.12.3,0-3л серии 1.030.1-1, вып. 1-1, часть I

Нач. отд.	Крючков		27.VII.89
Гл. констр	Обрубов		
Рук. гр.	Захаров		25.VII.89
Техник	Миронова		
Н. контр	Обрубов		

Привязан

Инв. №

Инв. № подл. | Подп. и дата | Взам. инв. №

г.п. 409-10-63.89 — КЖИ-ПС 60.12.3,0-3л-04

Панель стеновая ПС 60.12.3,0-3л-04

Стадия	Масса	Масштаб
Лист	Листов 1	

Госагропром СССР Гипроагропромметаллоконструкция г. Калинин

Формат А3

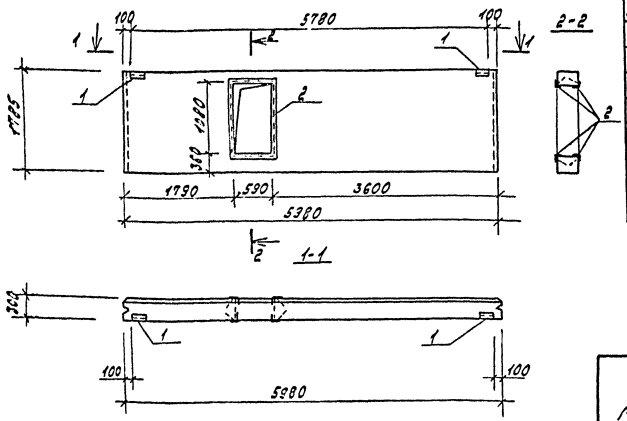

Формат	Зона	Поз.	Обозначение	Наименование	Кол.	Примечание
				Сборочные единицы		
			1.030.1-1.1-1 07-08	Панель ПС60.18.3.0-2Л	1	
		1	1.030.1-1, Вып. 1-3	Изделие закладное М2	2	
		2	КЖИ-МН4	То же МН4	2	

Ведомость расхода стали на дополнительные закладные изделия, кг.

Марка элемента	Изделия закладные										Всего
	Арматура класса				Прокат марки						
	A-II		A-I		Вст3кп2 ГОСТ 380-71*						
	ГОСТ 5781-82*				ГОСТ 8509-86		ГОСТ 19903-74*				
	ф10	Итого	ф8	Итого	∠63×6	∠63×5	Итого	-60×6		Итого	
ПС60.18.3.0-2Л-01	0.4	0.4	0.1	0.1	2.8	9.2	12.9	1.1	—	1.1	13.6

Разбивку поз. 1 и 2 выполнить по данному чертежу, остальное по чертежам стеновой панели марки ПС 60.18.3.0-2Л серии 1.030.1-1, вып. 1-1, часть I.

Нач.отд.	Крючков			т.п.409-10-63.89 -КЖИ-ПС 60.18.3.0-2Л-01
Гл.конт.	Обрубов			
Рук.гр.	Захаров			Панель стеновая ПС 60.18.3.0-2Л-01
Техник	Миронова			Стадия Р; Масса; Масштаб
Н.контр	Обрубов			Лист; Листов 1

Привязан

Инв.№

Госагропром СССР Гипросельхозпромстройиндустрия г.Калинин

Формат А3

Альбом IV

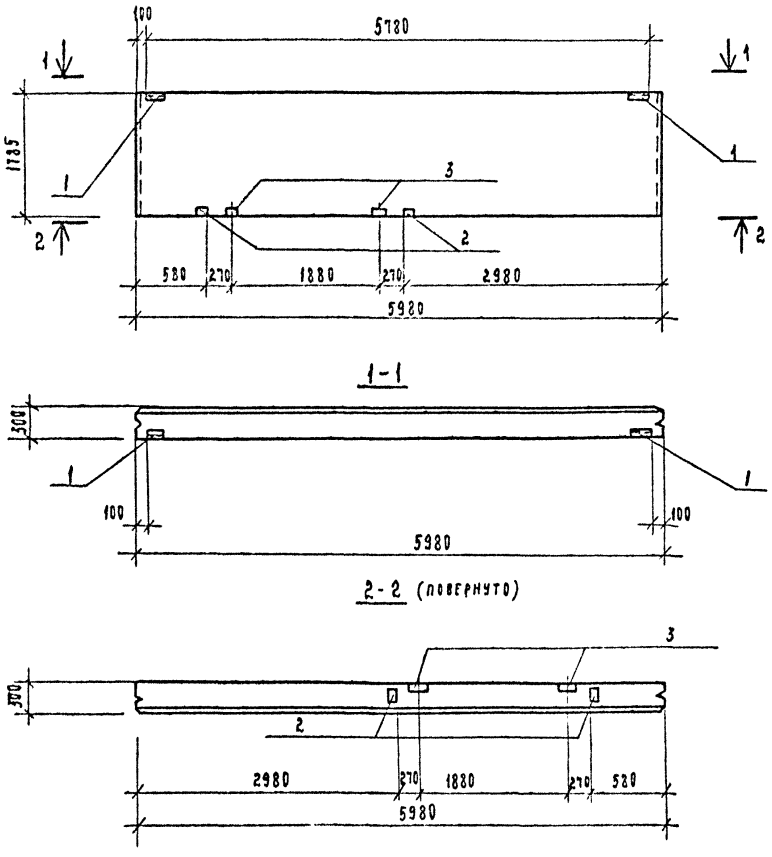

Формат	Зона	Поз.	Обозначение	Наименование	Кол.	Примечание
				Сборочные единицы		
			1.030.1-1.1-1 07-08	Панель ПС 60.18.3.0-2А	1	
		1	1.030.1-1, вып. 1-3,	Изделие закладное М2	2	
		2	1.030.1-1, вып. 1-3	То же М9	2	
		3	1.400-15, вып. 1	То же МН553, l=250	2	

Ведомость расхода стали на дополнительные закладные изделия, кг

Марка элемента	Изделия закладные											Всего
	Арматура класса				Прокат марки							
	А-III				Вст3кп2 ГОСТ 380-71*							
	ГОСТ 5781-82*				ГОСТ 8509-86			ГОСТ 19903-74*				
	⌀8	⌀10	⌀	Итого	∠63×6	∠50×5	Итого	-60×8	-100×8		Итого	
ПС 60.18.3.0-2А-02	0,5	1,2	—	1,7	2,7	1,8	4,5	1,1	2,0	—	3,1	9,3

Разбивку поз. 1÷3 выполнить по данному чертежу, остальное по чертежам стеновой панели марки ПС 60.18.3.0-2А-серии 1.030.1-1, вып. 1-1, часть I.

Нач.отд.	Крючков			т.п.409-10-63.89 - КЖИ - ПС 60.18.3.0-2А-02
Гл.констр.	Обрубов			
Рук.гр.	Захаров			Панель стеновая ПС 60.18.3.0-2А-02
Техник	Миронова			Стадия: Р; Масса: ; Масштаб:
Н.контр.	Обрубов			Лист; Листов 1
				Госагропром СССР Гипросагростроммеханизация г. Калинин

Привязан:

Инв. №

Инв. № подл. | Подп. и дата | Взам. инв. №

копировал

Формат А3

Альбом IV

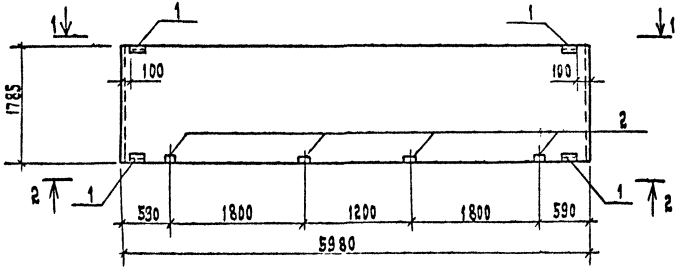

1 - 1

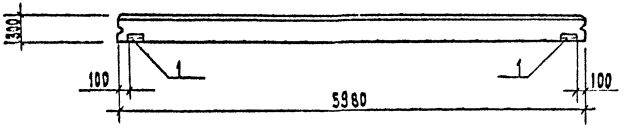

2 - 2 (повернуто)

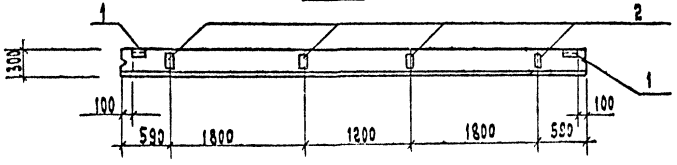

Разбивку поз.1 и 2 выполнить по данному чертежу, остальное по чертежам стеновой панели марки ПС 60.18.3,0-2л серии 1.030.1-1, вып. 1-1, часть I

Формат	Зона	Поз.	Обозначение	Наименование	Кол.	Примечание
				Сборочные единицы		
			1.030.1-1, 1-1 07-08	Панель ПС 60.18.3.0-2л	1	
		1	1.030.1-1, вып.1-3	Изделие закладное М2	4	
		2	1.030.1-1, вып.1-3	То же М9	4	

Ведомость расхода стали на дополнительные закладные изделия, кг

Марка элемент	Изделия закладные											Всего
	Арматура класса				Прокат марки							
	A III				Вст 3 кп2 гост 380-71*							
	гост 5781-82*				гост 8509-86			гост 19903-74*				
	ф10			Итого	∠63×5		Итого	-60×6	-100×8		Итого	
ПС 60.18.3.0-2л-03	2.3	—	—	2.3	5.5	—	5.5	2.2	4.00	—	6.2	14.0

Привязан

Инв. №

Взам. инв. №

Подпись и дата

Инв. № подл.

Нач. отд.	Крючков		
Гл. констр.	Обрубов		
Рук. гр.	Захаров		
Техник	Миронова		
Н. контр.	Обрубов		

г.п. 409-10-63.89 -КЖИ-ПС 60.18.3.0-2л-03

Панель стеновая ПС 60.18.3,0-2.л-03

Стадия	Масса	Масштаб
Р		
Лист	Листов 1	

Госагропром СССР Гипросельхозпромстройиндустрия г. Калинин

Формат А3

Альбом IV

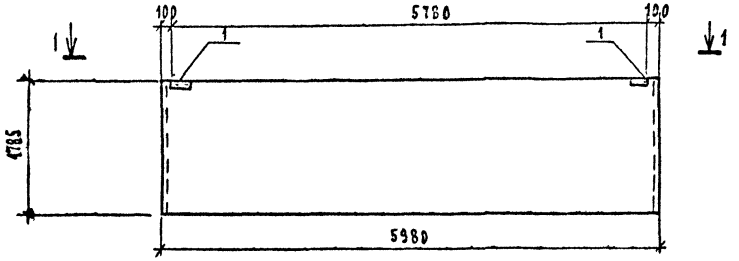

1-1

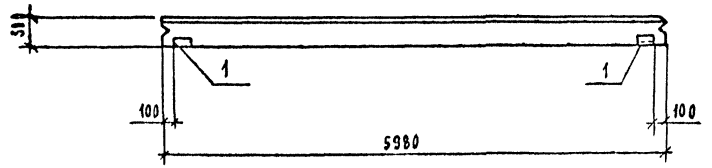

Формат	Зона	Поз.	Обозначение	Наименование	Кол.	Примечан.
				Сборочные единицы		
			1.030.1-1.1-1 07-08	Панель ПС 60.18.3.0-2.А	1	
		1	1.030.1-1, вып.1-3	Изделие закладное М2	2	

Ведомость расхода стали на дополнительные закладные изделия, кг

Марка элемента	Изделия закладные											Всего
	Арматура класса				Прокат марки							
	А-III				Вст3кп2 ГОСТ 380-71*							
	ГОСТ 5781-82*				ГОСТ 8509-86			ГОСТ 19903-74*				
	ф10	ф	ф	Итого	∠63×6		Итого	-60×6			Итого	
ПС 60.18.3.0-2А-04	0,4	—	—	0,4	2,8	—	2,8	1,1	—	—	1,1	4,3

Разбивку поз.1 выполнить по данному чертежу, остальное по чертежам стеновой панели марки ПС 60.18.3.0-2А серии 1.030.1-1, вып. 1-1, часть I.

Нач. отд.	Крючков		27.11	т.п. 409-10-63.89 - КЖИ - ПС 60.18.3.0 - 2.А - 04
Гл. конст.	Обрубов			
Рук. гр.	Захаров		27.11	Панель стеновая ПС 60.18.3.0-2.А-04
Техник	Миронова			
Н. контр.	Обрубов			

Стадия	Масса	Масштаб
Р		
Лист	Листов 1	

Госагропром СССР Калининградгражданпромстройиндустрия г. Калининград

Привязан:

Инв. №

Инв. № подл. | Подп. и дата | Взам. инв. №

Копировал

Формат А3

Альбом IV

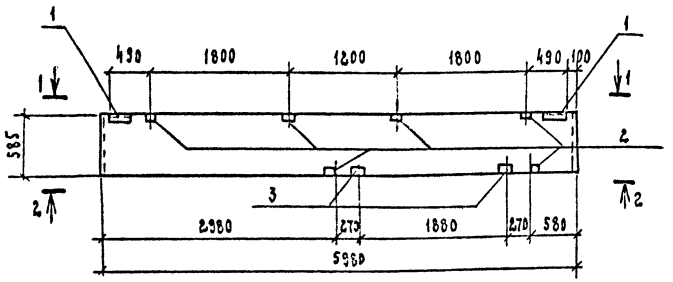

1-1

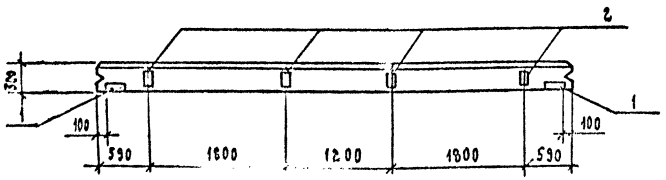

2-2 (повернуто)

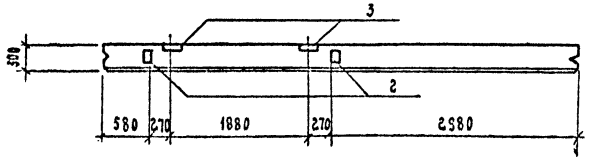

Формат	Зона	Поз.	Обозначение	Наименование	Кол.	Примечание
				Сборочные единицы		
			1.030.1-1.1-1 04-01	Панель ПС 60.6.3.0-6.А-	1	
		1	1.030.1-1, вып. 1-3	Изделие закладное М2	2	
		2	1.030.1-1, вып. 1-3	То же М9	6	
		3	1.400-15, вып. 1	То же МН553	2	l=250

Ведомость расхода стали на дополнительные закладные изделия, кг

Марка элемента	Изделия закладные											Всего
	Арматура класса				Прокат марки							
	А-III				В ст3 кп2 ГОСТ 380-71*							
	ГОСТ 5781-82*				ГОСТ 8509-86			ГОСТ 19903-74*				
	ф8	ф10	ф	Итого	∠50×5	∠63×6	Итого	-60×6	-100×8		Итого	
ПС 60.6.3.0-6.А-02	0.5	2.7	—	3.2	1.8	2.8	4.6	1.1	6.0	—	7.1	14.9

Разбивку поз. 1÷3 выполнить по данному чертежу, остальное по чертежам стеновой панели марки ПС 60.6.3.0-6.1 серии 1.030.1-1, вып. 1-1, часть I.

Нач. отд.	Крючков		18.4.85
Гл. конст.	Обрубов		
Рук. гр.	Захаров		25.04.89
Техник	Миронова		
Н. контр.	Обрубов		

т.п. 409-10-63.89 -КЖИ- ПС 60.6.3.0-6.А-02

Панель стеновая ПС 60.6.3.0-6.А-02

Стадия	Масса	Масштаб
Р		

Лист | Листов 1

Госагропром СССР Гипроагропромстройиндустрия г. Калинин

Привязан:

Инв.

Копировал

Формат А3

Альбом IV

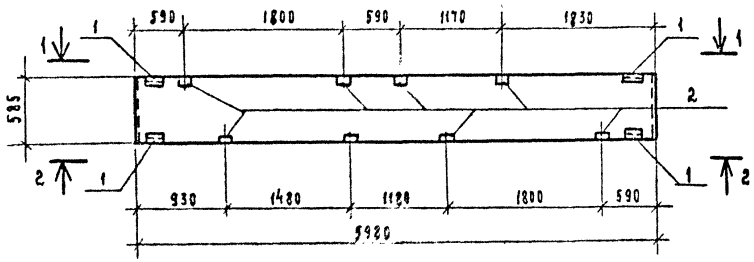

1-1

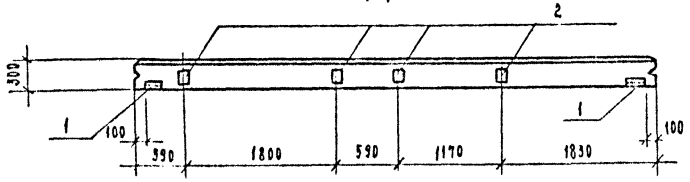

2-2 (повернуто)

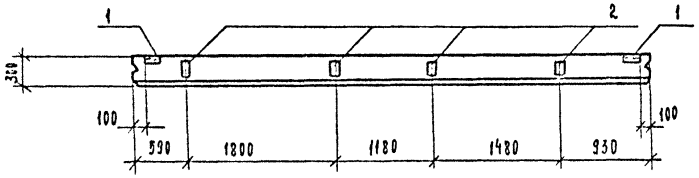

Разбивку поз.1 и 2 выполнить по данному чертежу, остальное по чертежам стеновой панели марки ПС60.6.3,0-6.А- серии 1.030.1-1, вып. 1-1, часть I.

Формат	Зона	Поз.	Обозначение	Наименование	Кол.	Примечание
				Сборочные единицы		
			1.030.1-1. 1-1 64-81	Панель ПС60.6.3,0-6.А-	1	
		1	1.030.1-1, вып. 1-3.	Изделие закладное М2	4	
		2	1.030.1-1, вып. 1-3	То же М9	8	

Ведомость расхода стали на дополнительные закладные изделия, кг

Марка элемента	Изделия закладные											Всего
	Арматура класса				Прокат марки							
	A III				Вст3кп2 ГОСТ 380-71*							
	ГОСТ 5781-82*				ГОСТ 8509-86			ГОСТ 19903-74*				
	ф10			Итого	∠63×6		Итого	-60×6	-100×8		Итого	
ПС 60.6.3,0-6А-01	3,8	—	—	3,8	5,5	—	5,5	2,2	8,00	—	10,2	19,5

Нач.отд.	Крючков		
Гл.констр	Обрубов		
Рук.гр.	Захаров		
Техник	Миронова		
Н.контр.	Обрубов		

Привязан

Инв. №

т.п.409-10-63.89 - КЖИ- ПС 60.6.3,0 - 6.А- 01

Панель стеновая ПС 60.6.3,0 -6.А- 01

Стадия	Масса	Масштаб
Р		
Лист	Листов 2	

Госагропром СССР Гипросельхозпромстройиндустрия г. Калинин

Копировал

Формат А3

Инв. № подл. | Подпись и дата | Взам. инв. №

Альбом IV

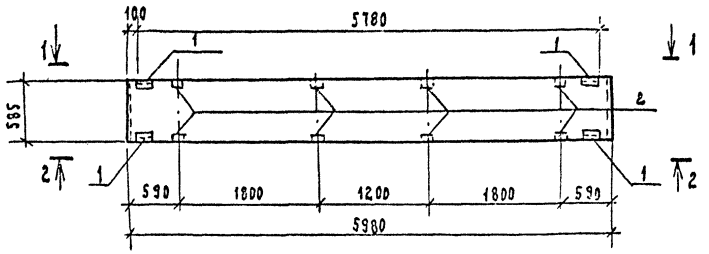

1-1

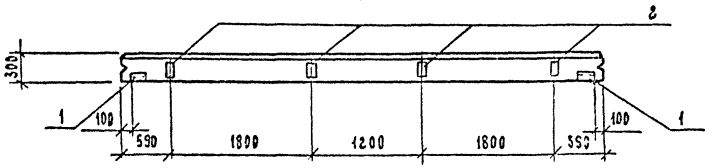

2-2 (повернуто)

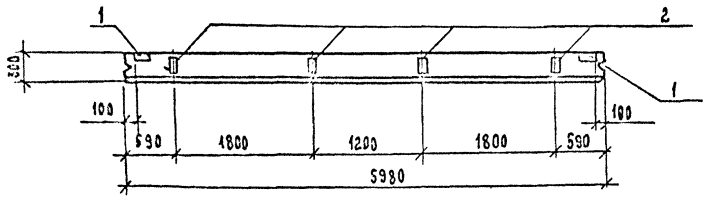

Разбивку поз. 1 и 2 выполнить по данному чертежу, остальное по чертежам стеновой панели марки ПС60.6.3,0-6л серии 1.030.1-1, вып. 1-1, часть I.

Формат	Зона	Поз.	Обозначение	Наименование	Кол.	Примечан.
				Сборочные единицы		
			1.030.1-1.1-1 В4-01	Панель ПС 60.6. 3,0-6л	1	
		1	1.030.1-1, вып. 1-3	Изделие закладное М2	4	
		2	1.030.1-1, вып. 1-3	То же М9	8	

Ведомость расхода стали на дополнительные закладные изделия, кг

Марка элемента	Изделия закладные										Всего
	Арматура класса				Прокат марки						
	А-III				Вст 3 кп2 ГОСТ 380-71*						
	ГОСТ 5781-82*				ГОСТ 8509-86			ГОСТ 19903-74*			
	ф10			Итого	∠63×6		Итого	-60×6	-100×8	Итого	
ПС 60.6.3,0-6л-03	3,4	—	—	3,4	2,7	—	2,7	1,1	8,00	9,1	15,3

Нач. отд.	Крючков		12.89
Гл. конст.	Обрубов		
Рук. гр.	Захаров		3.89
Техник	Жиронова		
Н. контр.	Обрубов		

т.п. 409-10-63.89 – КЖИ-ПС 60.6.3,0-6.л-03

Панель стеновая ПС 60.6.3,0-6.л-03

Стадия	Масса	Масштаб
Р		
Лист	Листов 1	

ГВСАГРОПРОМ СССР Гипросельхозпромстройиндустрия г. Калинин

Привязан:

Инв. №

Инв. № подл. | Подпись и дата | Взам. инв. №

Копировал

Формат А3

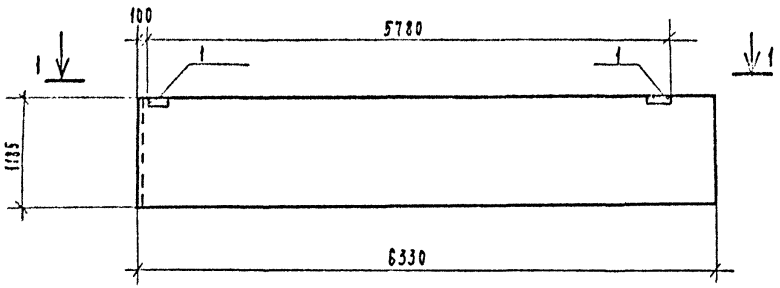

1 - 1

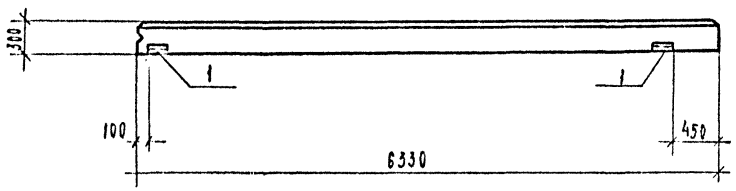

Формат	Зона	Поз.	Обозначение	Наименование	Кол.	Примечание
				Сборочные единицы		
			1.030.1-1. 1-1. 25-01	Панель ПС 63,5.12.3,0-3.Л	1	
		1	1.030.1-1, вып. 1-3	Изделие закладное М2	2	

Ведомость расхода стали на дополнительные закладные изделия, кг.

Марка элемента	Изделия закладные										Всего
	Арматура класса А-III				Прокат марки Вст3кп2						
	ГОСТ 5781-82*				ГОСТ 8509-86			ГОСТ 19903-74*			
	ф10	ф	ф	Итого	L63×6		Итого	-60×6		Итого	
ПС 63,5.12.3,0-3Л-01	0,4	—	—	0,4	2,8	—	2,8	1,1	—	1,1	4,3

Разбивку поз. 1 выполнить по данному чертежу, остальное по чертежам стеновой панели марки ПС 63,5.12.3,0-3Л-серии 1.030.1-1, вып. 1-1, часть I.

Нач. отд.	Крючков		22.12
Гл. констр.	Обрубов		
Рук. гр.	Захаров		22.12
Техник	Миронова		
Н. контр.	Обрубов		

т.п. 409-10-63.89-КЖИ - ПС 63.5.12.3.0-3.Л-01

Панель стеновая ПС 63,5.12.3,0-3Л-01

Стадия	Масса	Масштаб
Р		
Лист	Листов 1	

Госагропром СССР Гипросагропромстроиндустрия г. Калинин

Привязан

Инв. №

Альбом IV

Инв. № подл. | Подп. и дата | Взам. инв. №

Копировал

Формат А3

Альбом IV

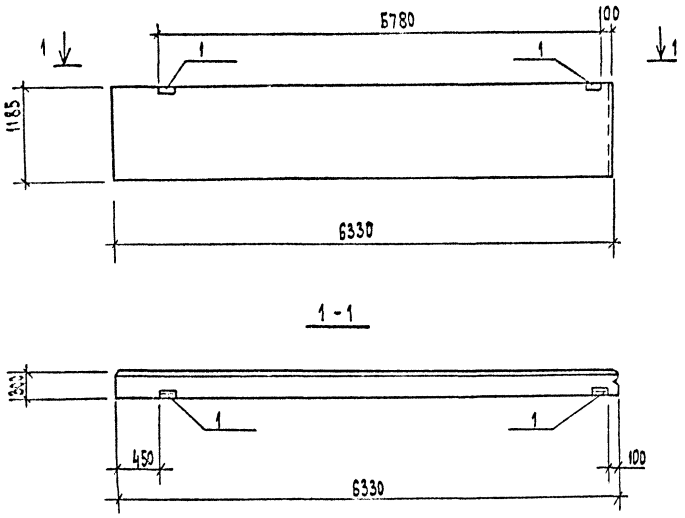

Формат	Зона	Поз.	Обозначение	Наименование	Кол.	Примечание
				Сборочные единицы		
			1.030.1-1.1-1 25-01	Панель ПС 63,5.12.3,0-3л	1	
		1	1.030.1-1, вып.1-3	Изделие закладное м2	2	

Ведомость расхода стали на дополнительные закладные изделия, кг

Марка элемента	Изделия закладные										Всего
	Арматура класса				Прокат марки						
	A III				Вст3кп2 ГОСТ 380-71*						
	ГОСТ 5781-82*				ГОСТ 8509-86			ГОСТ 19903-74*			
	ф10	ф	ф	Итого	∠63×6		Итого	-60×6		Итого	
ПС63,5.12.3,0-3л-02	0,4	—	—	0,4	2,8	—	2,8	1,1	—	1,1	4,3

Разбивку поз.1 выполнить по данному чертежу, остальное по чертежам стеновой панели марки ПС 63,5.12.3,0-3л серии 1.030.1-1, вып. 1-1, часть I

Нач. отд.	Крючков		29.12.89
Гл. констр.	Обрубов		
Рук. гр.	Захаров		29.12.89
Техник	Миронова		
Н. контр	Обрубов		

т.п.409-10-63.89-КЖИ-ПС 63,5.12.3,0-3л-02

Панель стеновая ПС 63,5.12.3,0-3л-02

Стадия	Масса	Масштаб
Р		
Лист	Листов 1	

Госагропром СССР Гипроагропромстройиндустрия г. Калинин

Привязан

Инв. №

Инв. № подл. | Подп. и дата | Взам. инв. №

Формат А3

Альбом IV

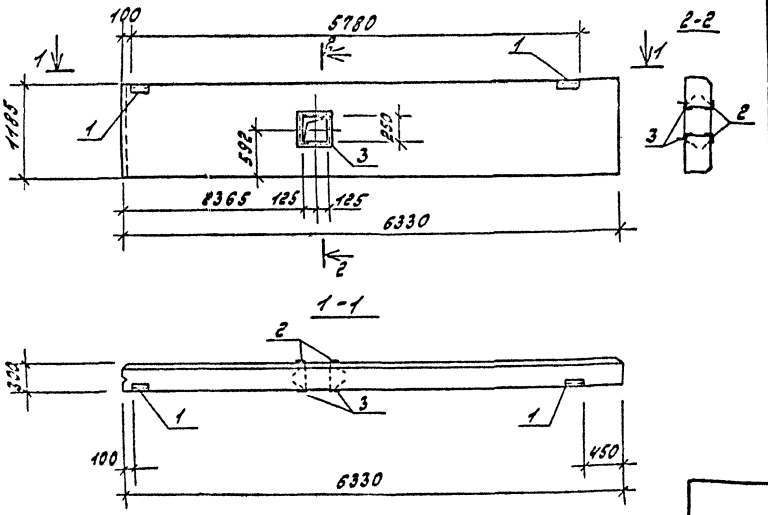

Формат	Зона	Поз.	Обозначение	Наименование	Кол.	Примечание
				Сборочные единицы		
			1.030.1-1.1-1 25-01	Панель ПС63,5.12.3,0-3.л	1	
		1	1.030.1-1, вып. 1-3,	Изделие закладное М2	2	
		2	-КЖИ-МН5,МН6	То же МН5	1	
		3	-КЖИ-МН5,МН6	То же МН6	1	

Ведомость расхода стали на дополнительные закладные изделия, кг.

Марка элемента	Изделия закладные												Всего
	Арматура класса					Прокат марки							
	А-I			А-III		Вст3кп2 ГОСТ380-71*							
	ГОСТ 5781-82*					ГОСТ 8509-86			ГОСТ 19903-74*				
	ф6	ф8	Итого	ф10	Итого	∠63×5	∠63×6	Итого	-60×6			Итого	
ПС63,5.12.3,0-3л-03	0.2	1.2	1.4	0.4	0.4	14.4	2.8	17.2	1.1	—	—	1.1	20.1

Разбивку поз.1 выполнить по данному чертежу, остальное по чертежам стеновой панели марки ПС 63,5.12.3,0-3л-серии 1.030.1-1, вып. 1-1, часть I.

Нач.отд.	Крючков		4.4.87
Гл.конс.	Обрубов		
Рук.гр.	Захаров		25.07.87
Техник.	Миронова		
Н.контр.	Обрубов		

т.п. 409-10-63.89 -КЖИ - ПС63,5.12.3,0-3л-03

Панель стеновая ПС 63,5.12.3,0-3л-03

Стадия	Масса	Масштаб
Р		

Лист | Листов 1

Госагропром СССР Гипроагропромстройиндустрия г. Калинин

Привязан

Инв. №

Инв. № подл. | Подпись и дата | Взам. инв. №

Копировал: Ч

Формат А3

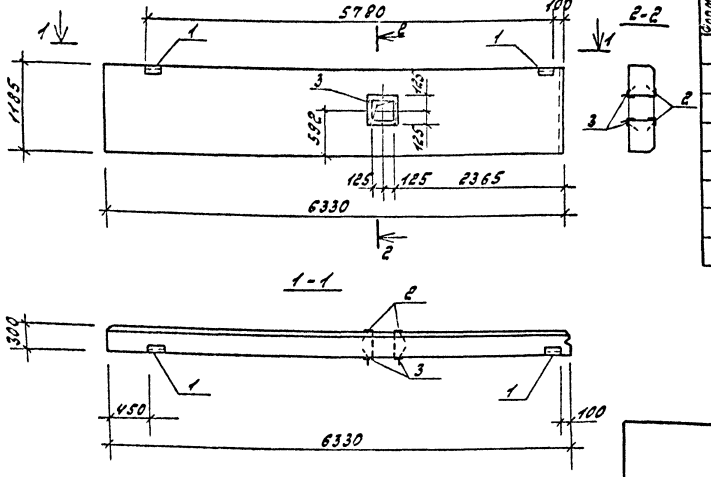

Формат	Зона	Поз.	Обозначение	Наименование	Кол.	Примечание
				Сборочные единицы		
			1.030.1-1.1-1 вып-01	Панель ПС63.5.12.3.0-3л	1	
		1	1.030.1-1, вып.1-3	Изделие закладное М2	2	
		2	КЖИ МН5	То же МН5	1	
		3	КЖИ МН6	То же МН6	1	

Ведомость расхода стали на дополнительные закладные изделия, кг.

Марка элемента	Изделия закладные												Всего
	Арматура класса					Прокат марки							
	А-I			А-III		Вст3кп2 ГОСТ 380-71*							
	ГОСТ 5781-82*					ГОСТ 8509-86			ГОСТ 19903-74*				
	ф6	ф8	Итого	ф10	Итого	∠63×5	∠63×6	Итого	-60×6			Итого	
ПС63.5.12.3.0-3л-04	0.8	1.2	1.4	0.4	0.4	14.4	2.8	17.2	1.1	—	—	1.1	20.1

Разбивку поз. 1 выполнить по данному чертежу, остальное по чертежам стеновой панели марки ПС 63.5.12.3.0-3л серии 1.030.1-1, вып. 1-1, часть I.

Нач.отд.	Крючков		21.12.89	т.п.409-10-63.89 - КЖИ - ПС63.5.12.3.0-3л-04	
Гл.конст.	Обрубов				
Рук.гр.	Захаров		29.12.89	Панель стеновая ПС63.5.12.3.0-3л-04	Стадия: Р; Масса: ; Масштаб:
Техник	Миронова				Лист; Листов 1
Н.контр.	Обрубов				Госгражданпроект СССР Гипрогражпромстройиндустрия г. Калинин

Привязан

Инв.№

Формат А3

Альбом IV

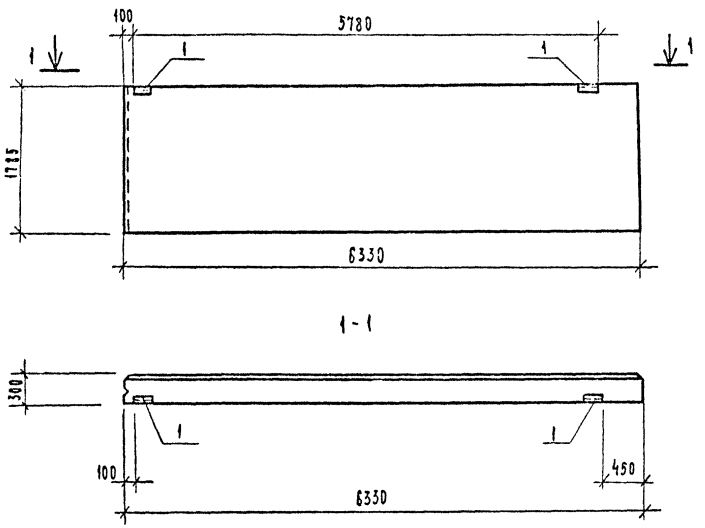

Формат	Зона	Поз.	Обозначение	Наименование	Кол.	Примечание
				Сборочные единицы		
			1.030.1-1. 1-1 25-83	Панель ПС 63,5.18.3,0-2.л	1	
		1	1.030.1-1, вып. 1-3.	Изделие закладное М2	2	

Ведомость расхода стали на дополнительные закладные изделия, кг.

Марка элемента	Изделия закладные										Всего
	Арматура класса А-III ГОСТ 5781-82*				Прокат марки Вст 3кп2 ГОСТ 380-71* ГОСТ 8509-86			ГОСТ 19903-74*			
	ф10	ф	ф	Итого	∠63×6		Итого	~60×6		Итого	
ПС 63,5.18.3,0-2л-01	0,4	—	—	0,4	2,8	—	2,8	1,1	—	1,1	4,3

Разбивку поз.1 выполнить по данному чертежу, остальное по чертежам стеновой панели марки ПС 63,5.18.3,0-2.л серии 1.030.1-1, вып. 1-1, часть I.

Нач. отд.	Крючков		28.VII
Гл. констр.	Обрубов		
Рук. гр.	Захаров		25.07.89
Техник	Никонова		
Н. контр.	Обрубов		

Т.п.409-10-63.89-КЖИ-ПС 63,5.18.3,0-2.л-01

Панель стеновая ПС 63,5.18.3,0-2.л-01

Стадия	Масса	Масштаб
Р		
Лист	Листов 1	

Госагропром СССР Гипросельхозпромстроиндустрия г. Калинин

Привязан:

Инв. №

Инв.№ подл. | Подпись и дата | Взам. инв.№

Копировал

Формат А3

Альбом IV

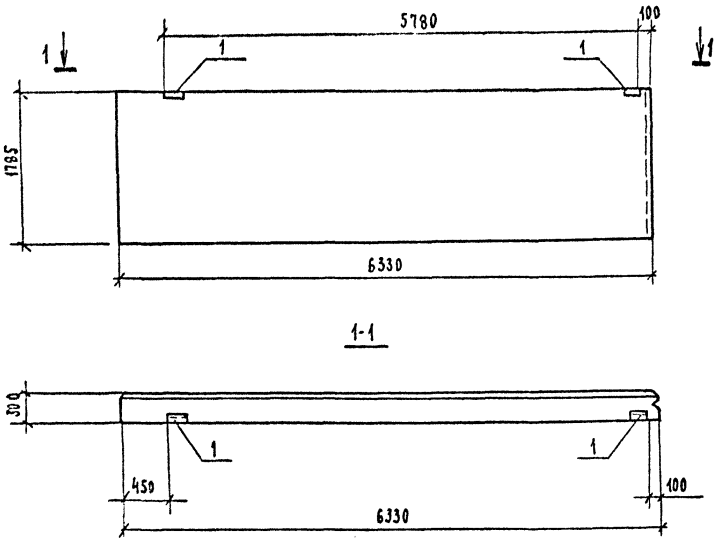

Формат	Зона	Поз.	Обозначение	Наименование	Кол.	Примечан.
				Сборочные единицы		
			1.030.1-1.1-1 25-03	Панель ПС 63.5.18.3.0-2А	1	
		1	1.030.1-1, вып.1-3	Изделие закладное М2	2	

Ведомость расхода стали на дополнительные закладные изделия, кг

Марка элемента	Изделия закладные										Всего
	Арматура класса				Прокат марки						
	А-III				В ст 3 кп 2 ГОСТ 380-71*						
	ГОСТ 5781-82*				ГОСТ 8509-86			ГОСТ 19904-74*			
	ф10	ф	ф	Итого	L63x6		Итого	-60x6		Итого	
ПС 63.5.18.3.0-2А-02	0.4	—	—	0.4	2.8	—	2.8	1.1	—	1.1	4.3

Разбивку поз.1 выполнить по данному чертежу, остальное по чертежам стеновой панели марки ПС 63.5.18.3.0-2А серии 1.030.1-1, вып. 1-1, часть I.

Нач.отд.	Крючков		
Гл.конст.	Обрубов		
Рук.гр.	Захаров		
Техник	Миронова		
Н.контр.	Обрубов		

т.п. 409-10-63.89-КЖИ-ПС 63.5.18.3.0-2А-02

Панель стеновая ПС 63.5.18.3.0-2А-02

Стадия	Масса	Масштаб
Р		
Лист	Листов 1	

Госагропром СССР ГИПРОАГРОПРОМСТРОЙИНДУСТРИЯ г. Калинин

Привязан:

Инв. №

Инв. № подл. | Подпись и дата | Взам. инв. №

Копировал

Формат А3

Разбивка №

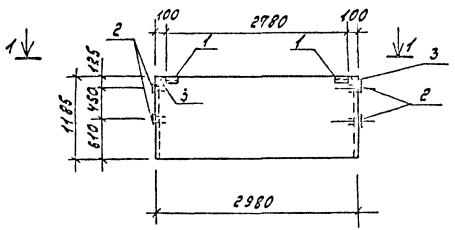

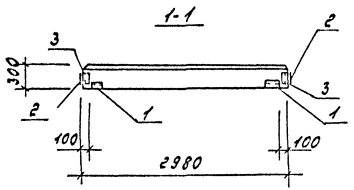

Формат	Зона	Поз.	Обозначение	Наименование	Кол.	Примечание
				Сборочные единицы		
			1.030.1-1.1-1 01-11	Панель ПС30.12.30-6Л	1	
		1	1.030.1-1, Вып.1-3	Изделие закладное мг	2	
		2	1.400-15, Вып.1	То же МН116-2	4	
		3	1.030.1-1, Вып.1-3	То же М11	2	

Ведомость расхода стали на дополнительные закладные изделия, кг.

Марка элемента	Изделия закладные											Всего
	Арматура класса А-III ГОСТ 5781-82*				Прокат марок Вст.3кп2 ГОСТ 380-71* ГОСТ 8509-86			ГОСТ 19903-74*				
	ф10	ф12	ф	Итого	L63×6		Итого	-60×6	-150×8		Итого	
ПС 30.12.30-6Л-01	1.3	5.2	—	6.5	4.5	—	4.5	1.1	3.6	—	10.7	21.7

Разбивку поз. 1÷3 выполнить по данному чертежу, остальное по чертежам стеновой панели марки ПС 30.12.30-6Л серии 1.030.1-1, вып. 1-1, часть I.

Нач.отд.	Крючков			т.п. 409-10-63.89-КЖИ-ПС 30.12.30-6Л-01	
Гл.конст.	Обрубов				
Рук.гр.	Захаров			Панель стеновая ПС 30.12.30-6Л-01	Стадия: Р; Масса; Масштаб
Техник.	Миронова				Лист; Листов 1
Н.контр.	Обрубов				Госагропром СССР Гипросельэлектростройиндустрия г. Калинин

Привязан

Инв.№

Формат А3

Альбом II

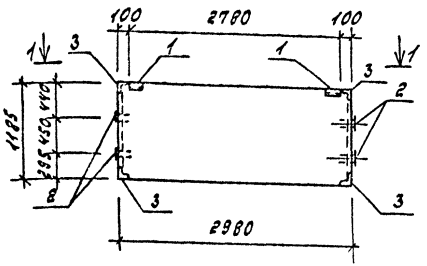

1-1

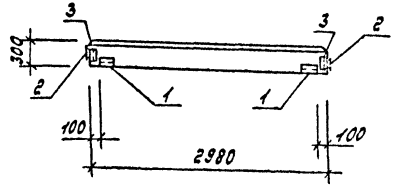

Формат	Зона	Поз.	Обозначение	Наименование	Кол.	Примечание
				Сборочные единицы		
			1.030.1-1.1-1 01-11	Панель ПС 30.12.3.0-6Л	1	
		1	1.030.1-1, вып. 1-3	Изделие закладное М2	2	
		2	1.400-15, вып. 1	То же МН116-2	4	
		3	1.030.1-1, вып. 1-3	То же М11	4	

Ведомость расхода стали на дополнительные закладные изделия, кг.

Марка элемента	Изделия закладные										Всего
	Арматура класса				Прокат марки						
	А-III				Вст3кп2 ГОСТ 380-71*						
	ГОСТ 5781-82*				ГОСТ 8509-86			ГОСТ 19903-74*			
	ф10	ф12	ф	Итого	∠63×5		Итого	-60×5	-150×8	Итого	
ПС 30.12.3.0-6Л-02	2,2	5,2	—	7,4	6,4	—	6,4	1,1	9,6	10,7	24,5

Разбивку поз. 1÷3 выполнить по данному чертежу, остальное по чертежам стеновой панели марки ПС 30.12.3.0-6Л серии 1.030.1-1, вып. 1-1, часть I.

Привязан:

Инв. №

Начальник	Крючков			т.п.409-10-63.89 - КЖИ - ПС 30.12.3.0-6Л-02
Гл. конст.	Обрубов			
Рук. гр.	Захаров			Панель стеновая ПС 30.12.3.0-6Л-02
Техник	Пуронова			
Н. контр.	Обрубов			

Стадия	Масса	Масштаб
Р		
Лист	Листов 1	

Гражданпроект Госагропрома СССР

Формат А3

Инв.№ подл.

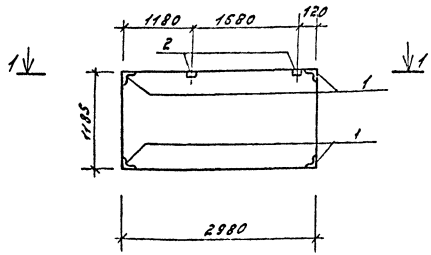

1-1

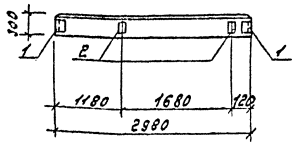

Формат	Зона	Поз.	Обозначение	Наименование	Кол.	Примечание
				Сборочные единицы		
			1.030.1-1.1-1 01-11	Панель ПС30.12.3.0-6.1-	1	
		1	1.030.1-1, Вып. 1-3	Изделие закладное МН	4	
		2	1.030.1-1, Вып. 1-3	То же М9	2	

Ведомость расхода стали на дополнительные закладные изделия, кг

Марка элемента	Изделия закладные										Всего
	Арматура класса				Прокат марки						
	А-III				Вст3кп2 ГОСТ380-71*						
	ГОСТ 5781-82*				ГОСТ 8509-86				ГОСТ 19903-74*		
	ф10	ф	ф	Итого	L63x6			Итого	-100-8	Итого	
ПС30.12.3.0-6.1-03	2.5	—	—	2.5	3.3	—	—	3.3	—	2.0	2.0	7.8

Разбивку поз. 1 и 2 выполнить по данному чертежу, остальное по чертежам стеновой панели марки ПС30.12.3.0-6.1 серии 1.030.1-1, вып. 1-1, часть I.

Нач.отд.	Крючков			т.п.409-10-63.89-КЖИ-ПС30.12.3.0-6.1-03
Гл.конс.	Обрубов			
Рук.гр.	Захаров			
Техник	Миронова			Панель стеновая ПС30.12.3.0-6.1-03
Н.контр.	Обрубов			Стадия: Р; Масса; Масштаб
				Лист; Листов 1
Привязан				Госагропром СССР Гипросельхозцентр г. Калинин
Инв.№				

Копировал: Формат А3

Альбом IV

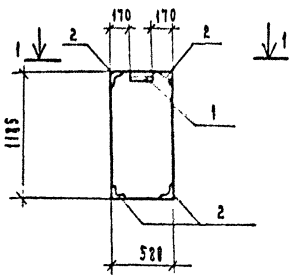

1-1

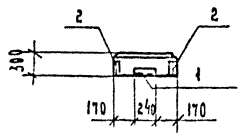

Формат	Зона	Поз.	Обозначение	Наименование	Кол.	Примечание
				Сборочные единицы		
			1.030.1-1, 1-1 58-02	Панель 2ПС6.12.3,0-Л	1	
		1	1.030.1-1, вып. 1-3	Изделие закладное М2	1	
		2	1.030.1-1, вып. 1-3	То же М11	4	

Ведомость расхода стали на дополнительные закладные изделия, кг

Марка элемента	Изделия закладные									Всего
	Арматура класса			Прокат марки						
	А-III			Вст 3 кп 2 ГОСТ 380-71*						
	ГОСТ 5781-82*			ГОСТ 8509-86			ГОСТ 19903-74			
	⌀10		Итого	L63×5		Итого	-60×5		Итого	
2ПС6.12.3,0-Л-01	1,0	—	1,9	5,1	—	5,1	0,6	—	0,6	7,6

Разбивку поз. 1 и 2 выполнить по данному чертежу, остальное по чертежам панели марки 2ПС6.12.3,0-Л серии 1.030.1-1, вып. 1-1, часть I.

Нач. отд.	Крючков		20.4.89
Гл. констр.	Обрубов		
Рук. гр.	Захаров		20.4.89
Техник	Миронова		
Н. контр.	Обрубов		

т.п. 409-10-63.89 – КЖИ-2ПС6.12.3.0-Л-01

Панель стеновая 2ПС6.12.3.0-Л-01

Стадия	Масса	Масштаб
Р		
Лист	Листов 1	

Госагропром СССР Гипроагропромстройиндустрия г. Калинин

Привязан

Инв. №

Инв. № подл. | Подпись и дата | Взам. инв. №

Копировал

Формат А3

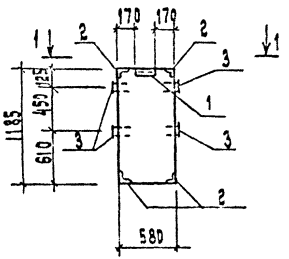

1-1

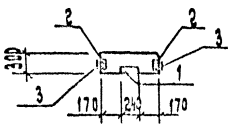

Формат	Зона	Поз.	Обозначение	Наименование	Кол.	Примечание
				Сборочные единицы		
			1.030.1-1.1-1 58-02	Панель 2ПС 6.12.3.0-Л	1	
		1	1.030.1-1, вып.1-3	Изделие закладное М2	1	
		2	1.030.1-1, вып.1-3	То же М11	4	
		3	1.400-15, вып.1	МН116-2	4	

Ведомость расхода стали на дополнительные закладные изделия, кг

Марка элемента	Изделия закладные									Всего
	Арматура класса			Прокат марки						
	А-III			Вст3кп2 ГОСТ 380-71*						
	ГОСТ 5781-82*			ГОСТ 8509-86			ГОСТ 19903-74*			
	ф10	ф12	Итого	L63×6		Итого	-60×6	-150×8	Итого	
2ПС 6.12.3.0-Л-02	1.0	5.2	7.1	5.1		5.1	0.5	9.6	10.1	22.3

Разбивку поз. 1÷3 выполнить по данному чертежу, остальное по чертежам панели марки 2ПС 6.12.3.0-Л серии 1.030.1-1, вып. 1-1, часть I

Нач.отд.	Крючков		
Гл.констр.	Обрубов		
Рук.гр.	Захаров		
Техник	Миронова		
Н.контр.	Обрубов		

Т.п. 409-10-63.89 КЖИ-2ПС 6.12.3.0-Л-02

Панель стеновая 2ПС 6.12.3.0-Л-02

Стадия	Масса	Масштаб
Р		
Лист	Листов 1	

Госагропром СССР Гипроагропромметстройиндустрия г. Калинин

Привязан

Инв. №

Формат А3

Альбом IV

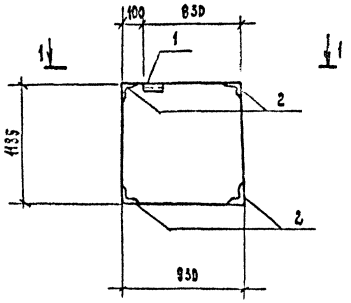

1-1

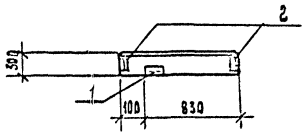

Формат	Зона	Поз.	Обозначение	Наименование	Кол.	Примечание
				Сборочные единицы		
			1.030.1-1. 1-1 64-86	Панель 2ПС 9,3.12.3,0-А	1	
		1	1.030.1-1, вып. 1-3	Изделие закладное М2	1	
		2	1.030.1-1, вып. 1-3	То же М11	4	

Ведомость расхода стали на дополнительные закладные изделия, кг

Марка элемента	Изделия закладные									Всего
	Арматура класса			Прокат марки						
	А-III			Вст3кп2 ГОСТ 380-71*						
	ГОСТ 5781-82*			ГОСТ 8509-86			ГОСТ 19903-74*			
	ф10		Итого	∠63х6		Итого	-60х6		Итого	
2ПС9.3.123.0-А-01	1.9	—	1.9	5.1	—	5.1	0.6	—	0.6	7.6

Разбивку поз. 1 и 2 выполнить по данному чертежу, остальное по чертежам панели марки 2ПС 9,3.12.3,0-А серии 1.030.1-1, вып. 1-1, часть I.

Нач.отд.	Крючков			т.п.409-10-63.89 — КЖИ-2ПС 9,3.12.3,0-А-01
Гл.конст.	Обрубов			
Рук.гр.	Захаров			Панель стеновая 2ПС 9,3.12.3,0-А-01
Техник	Миронова			Стадия: Р; Масса; Масштаб
Н.контр.	Обрубов			Лист; Листов 1
				Госагропром СССР Гипросельхозпромстройиндустрия г. Калинин

Привязан:

Инв. №

Копировал

Формат А3

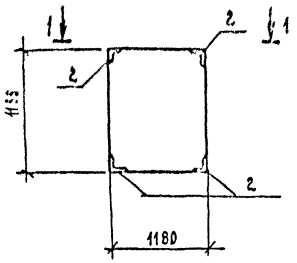

1-1

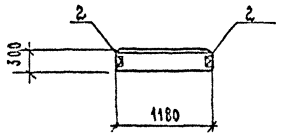

Формат	Зона	Поз.	Обозначение	Наименование	Кол.	Примечание
				Сборочные единицы		
			1.030.1-1.1-1 60-02	Панель 2ПС 12.12.3.0-А	1	
		1	1.030.1-1, вып. 1-3	Изделие закладное №11	4	

Ведомость расхода стали на дополнительные закладные изделия, кг

Марка элемента	Изделия закладные									Всего
	Арматура класса			Прокат марки						
	А-III			Вст 3кп2 ГОСТ 380-71*						
	ГОСТ 5781-82*			ГОСТ 8509-86			ГОСТ 19903-74			
	ф10		Итого	163х6		Итого	60х6		Итого	
2ПС 12 12.3.0-А-01	1.8	—	1.8	3.7	—	3.7	—	—	—	5.5

1. Разбивку поз. 1 и 2 выполнить по данному чертежу, остальное по чертежам панели марки 2ПС 12.12.3.0-А, серии 1.030.1-1, вып. 1-1, часть I.

Нач. отд.	Крючков		12.85
Гл. конст.	Обрубов		
Рук. гр.	Захаров		12.85
Техник	Миронова		
Н. контр.	Обрубов		

т.п. 409-10-63.89 — КЖИ 2ПС 12.12.3,0-А-01

Панель стеновая 2ПС 12.12.3,0-А-01

Стадия	Масса	Масштаб
Р		
Лист	Листов 1	

Госагропром СССР Гипрагропромстроиндустрия г. Калинин

Привязан

Инв. №

Копировал

Формат А3

Альбом V

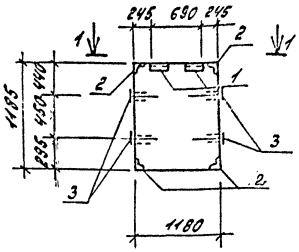

1-1

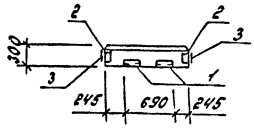

Формат	Зона	Поз.	Обозначение	Наименование	Кол.	Примечание
				Сборочные единицы		
			1.030.1-1, 1-1 58-02	Панель ГПС12.12.3,0-л	1	
		1	1.030.1-1, Вып. 1-3	Изделие закладное М2	2	
		2	1.030.1-1, Вып. 1-3	То же М11	4	
		3	1.400-15, Вып. 1	То же МН116-2	4	

Ведомость расхода стали на дополнительные закладные изделия, кг

Марка элемента	Изделия закладные									Всего
	Арматура класса A-III			Прокат марки Вст3кп2 ГОСТ380-71*						
	ГОСТ5781-82*			ГОСТ8509-86			ГОСТ19903-74*			
	ф10	ф12	Итого	∠63×6		Итого	-60×6	-150×6	Итого	
ГПС12.12.3,3-л-02	2.2	5.2	7.4	6.4	—	6.4	1.1	9.6	10.7	24.5

1. Разбивку поз. 1÷3 выполнить по длинному чертежу, остальное по чертежам панели марки ГПС12.12.3,0-л-серии 1.030.1-1, вып. 1-1, часть I.

Начотд.	Крючков			т.п. 409-10-63.89 -КЖИ-ГПС12.12.3,0-л-02	
Гл.конс.	Обрубов				
Рук.гр.	Захаров			Панель стеновая ГПС12.12.3,0-л-02	Стадия: Р; Масса; Масшт.
Техник	Миронова				Лист; Листов 1
Н.контр.	Обрубов				Госстроипром СССР Гипростроиндустрия г. Калинин

Привязан

Инв. №

Копировал: Ц

Формат А3

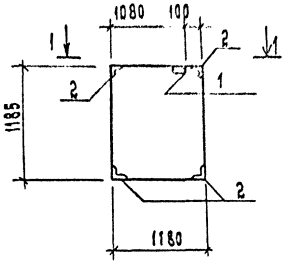

1-1

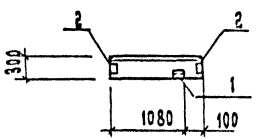

Формат	Зона	Поз.	Обозначение	Наименование	Кол.	Примечание
				Сборочные единицы		
			1.030.1-1.1-1 65-06	Панель 2ПС 12.12.3.0-л	1	
		1	1.030.1-1, вып. 1-3	Изделие закладное М2	1	
		2	1.030.1-1, вып. 1-3	Тоже М11	4	

Ведомость расхода стали на дополнительные закладные изделия, кг

Марка элемента	Изделия закладные									Всего
	Арматура класса			Прокат марки						
	А-III			Вст3кп2						
	ГОСТ 5781-82*			ГОСТ 8509-86			ГОСТ 19903-74			
	ф10		Итого	L63×6		Итого	-60×5		Итого	
2ПС 12.12.3.0-л-0.3	1,9	—	1,9	4,1	—	4,1	0,6	—	0,6	6,6

1. Разбивку поз. 1 и 2 выполнить по данному чертежу.
Остальное по чертежам панели марки 2ПС 12.12.3.0-л серии 1.030.1-1, вып. 1-1, часть I

Нач. отд.	Крючков		
Гл. констр.	Обрубов		
Рук. гр.	Захаров		
Техник	Миронова		
Н. контр.	Обрубов		

т.п. 409-10-6389-КЖИ-2ПС 12.12.3.0-л-03

Панель стеновая 2ПС 12.12.3.0-л-03

Стадия	Масса	Масштаб
Р		
Лист	Листов 1	

Госагропром СССР Типоагропромстройиндустрия г. Калинин

Привязан

Инв. №

Инв. № подл. | Подпись и дата | Взам. инв. №

Формат А3

Альбом IV

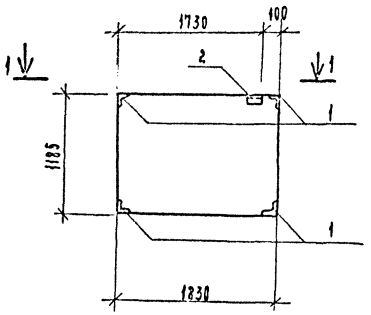

1-1

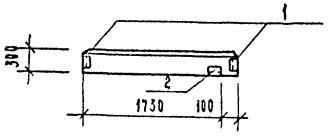

Формат	Зона	Поз.	Обозначение	Наименование	Кол.	Примечание
				Сборочные единицы		
			1.030.1-1.1-1 66-86	Панель 2ПС 18.3.12.3.0-1	1	
		1	1.030.1-1, вып. 1-3	Изделие закладное М 11	4	
		2	1.030.1-1, вып. 1-3	То же М 2	1	

Ведомость расхода стали на дополнительные закладные изделия, кг

Марка элемента	Изделия закладные									Всего
	Арматура класса			Прокат марки						
	А-III			Вст3кп2						
	ГОСТ 5781-82*			ГОСТ 8509-86			ГОСТ 19903-74			
	⌀10		Итого	∠63×6		Итого	-60×5		Итого	
2ПС 18.3.12.3.0-А-01	1,9	—	1,9	4,1	—	4,1	0,6	—	0,6	6,6

Разбивку поз. 1 и 2 выполнить по данному чертежу, остальное по чертежам панели марки 2ПС 18;3.12.3.0-А серии 1.030.1-1, вып. 1-1, часть I.

Привязан:

Инв. №

Нач. отд.	Крючков		
Гл. констр.	Обрубов		
Рук. гр.	Захаров		
Техник	Миронова		
Н. контр.	Обрубов		

т.п. 409-10-63.89 -КЖИ- 2ПС 18,3.12.3,0-А-01

Панель стеновая 2ПС 18,3.12.3,0-А-01

Стадия	Масса	Масштаб
Р		
Лист	Листов 1	

Госагропром СССР Гипролегпромстройиндустрия г. Калинин

Копировал

Формат А3

Альбом IV

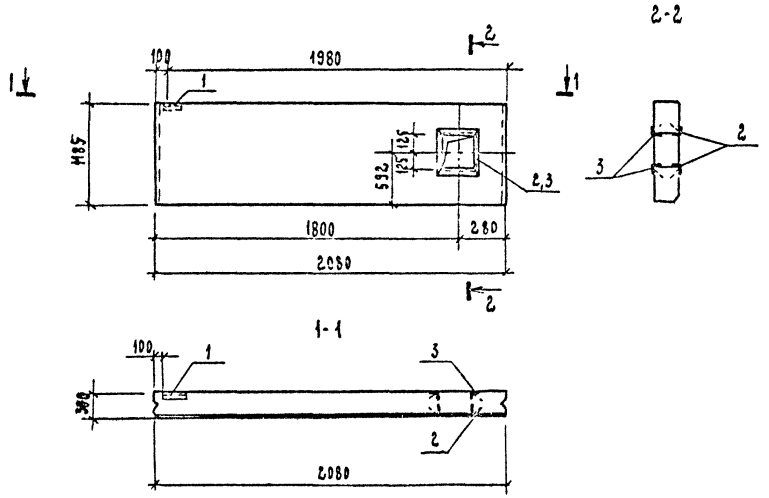

Формат	Зона	Поз.	Обозначение	Наименование	Кол.	Примечан.
				Сборочные единицы		
			1.030.1-1.1-1 67-06	Панель 2ПС 21.12.3,0-Л	1	
		1	1.030.1-1., Вып.1-3	Изделие закладное М2	1	
А4		2	-КЖИ-МН5	То же МН5	1	
А4		3	-КЖИ-МН6	То же МН6	1	

Ведомость расхода стали на дополнительные закладные изделия, кг

Марка элемента	Изделия закладные												Всего
	Арматура класса					Прокат марки							
	А-I			А-III		В ст3кп2 ГОСТ 380-71*							
	ГОСТ 5781-82*					ГОСТ 8509-86				ГОСТ 19903-74*			
	ф6	ф8	Итого	ф10	Итого	∠63×5	∠63×6		Итого	-60×6		Итого	
2ПС 21.12.3,0-Л-01	0.2	1.2	1.4	0.2	0.2	14.4	1.4	-	15.8	0.6	-	0.6	17.0

Разбивку поз. 1÷3 выполнить по данному чертежу, остальное по чертежам стеновой панели марки 2ПС 21.12.3,0-Л серии 1.030.1-1, вып. 1-1, часть I.

Нач.отд.	Крючков			Т.п 409-10-63.89 - КЖИ-2ПС 21.12.3,0-Л-01
Гл.конст.	Обрубов			
Рук. гр.	Захаров			
Техник	Миронова			Панель стеновая 2ПС 21.12.3,0-Л-01
Н.контр.	Обрубов			

Стадия	Масса	Масштаб
Р		
Лист	Листов 1	

Госагропром СССР Гипроагроспецстройиндустрия г. Калинин

Привязан

Инв. №

Инв. № подл. | Подпись и дата | Взам. инв. №

Формат А3

Альбом IV

ПЛ1-1 - 1

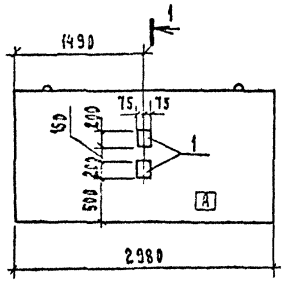

1-1

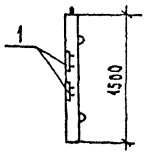

ПЛ1-1 - 2

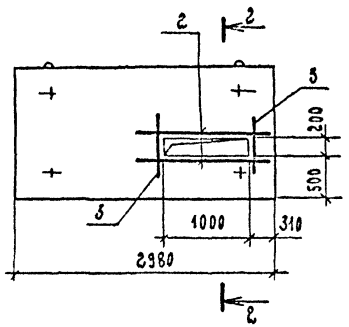

2-2

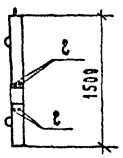

Формат	Зона	Поз.	Обозначение	Наименование	Кол. на исп.			Примечан.
				Сборочные единицы				
			3.002.1-1, вып.1	Плита лицевая ПЛ1-1				
		1	1.400-15, вып.1	Изделие закладное МН113-6	2			
				Детали				
		2		А-III-14 ГОСТ 5781-82*, ℓ=1500		4		
		3		А-III-14 ГОСТ 5781-82*, ℓ=800		4		

Марка	Лит.		
ПЛ1-1-1	Р		
ПЛ1-1-2	Р		

Ведомость расхода стали
на дополнительные закладные изделия, кг

Марка элемента	Изделия закладные								Всего
	Арматура класса				Прокат марки				
	AIII				Вст3кп2				
	ГОСТ 5781-82*				ГОСТ 103-76*				
	ф8	ф14		Итого	-δ=6	-δ=8		Итого	
ПЛ1-1-1	0,2			0,2	2,8	0,8		3,6	3,8
ПЛ1-1-2		11,6		11,6					11,6

1. Разбивку поз.1÷3 выполнить по данному чертежу. Остальное по чертежам плиты ПЛ1-1 серии 3.002.1-1 вып. 1.

2. Знак [A] нанести несмываемой краской после изготовления плиты.

Нач.отд.	Крючков		
Гл.конст.	Обрубов		
Рук.гр.	Захаров		
Вед.инж.	Григорьева		
Н.контр.	Обрубов		

т.п. 409-10-63.89 -КЖИ-ПЛ1-1-1; ПЛ1-1-2

Плиты лицевые ПЛ1-1-1
ПЛ1-1-2

Стадия	Масса	Масштаб
Р		
Лист	Листов 1	

Госагропром СССР
Гипроагропромстройиндустрия
г. Калинин

Привязан:

Инв.№ подл. | Подпись и дата | Взам.инв.№

Инв.№

Копировал

Формат А3

Альбом IV

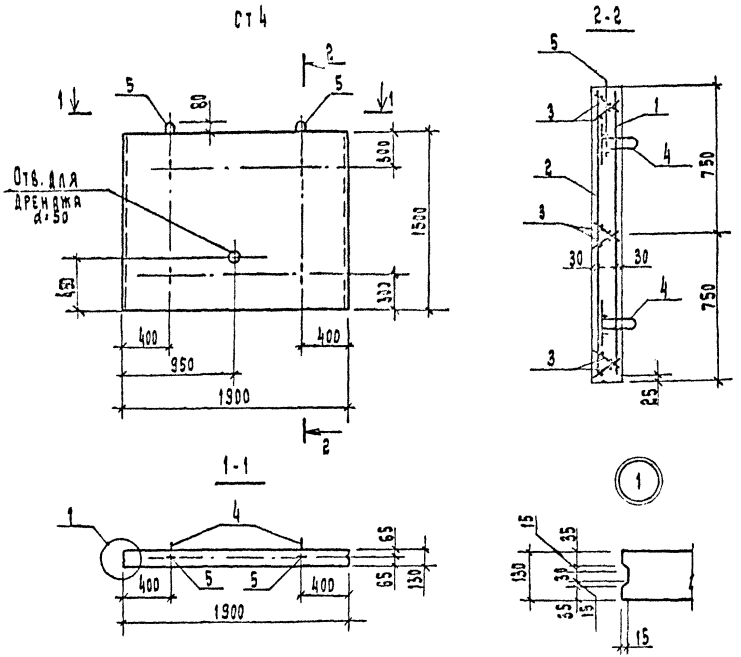

Формат	Зона	Поз.	Обозначение	Наименование	Кол.	Примечание
				Сборочные единицы		
				Сетки арматурные		
А4		1	-кжи-с4	С4	1	
		2	ГОСТ 23279-85	4С $\frac{6АI-200}{6АI-200}$ 145×185	1	
А4		3	-кжи-кр10, кр11	Каркас плоский кр10	6	
				Изделия закладные		
		4	3.002.1-1.2-140	М1	4	
		5	3.002.1-1.2-150	М5	2	
				Материалы		
				Бетон класса В25	0.4	м³

Ведомость расхода стали на элемент, кг

Марка элемента	Изделия арматурные									
	Арматура класса									Всего
	А III				А I					
	ГОСТ 5781-82*				ГОСТ 5781-82*					
	ф8	ф10		Итого	ф6	ф10	ф12		Итого	
ст4	3.7	9.0		12.7	12.6	4.0	1.8		18.4	31.1

Указания по изготовлению лицевой панели см. серию 3.002.1-1, вып.1

Нач. отд.	Крючков		28.4.81
Гл. констр.	Обрубов		
Рук. гр.	Захаров		30.4.83
Вед. инж.	Григорьева		
Н. контр.	Обрубов		

т.п. 409-10-63.89 — кжи-ст4

Плита лицевая ст4

Стадия	Масса	Масштаб
Р		

Лист | Листов 1

Госагропром СССР
Гипроагропромстройиндустрия
г. Калинин

Привязан

Инв. №

Формат А3

Альбом

1-1 (опалубка)

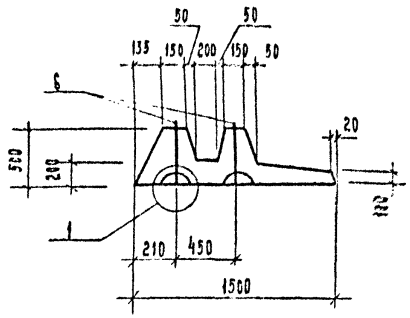

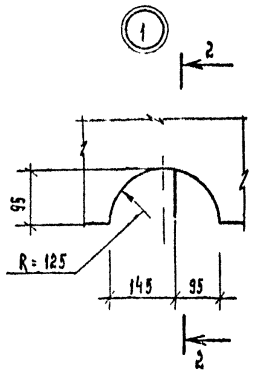

Ф 2

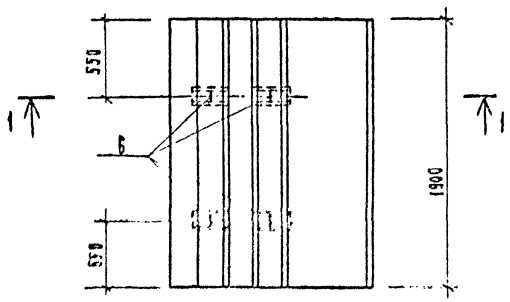

2-2

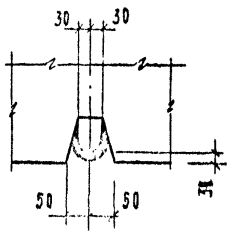

1-1 (Армирование)

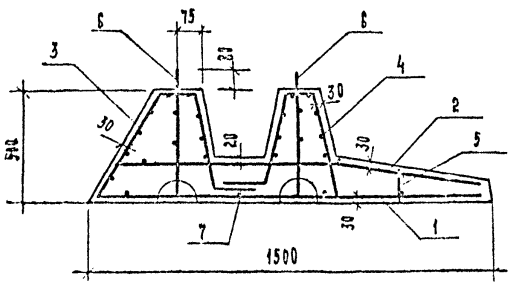

Указания по изготовлению фундаментной плиты см. серию 3.002.1-1, вып. 1.

Формат	Зона	Поз.	Обозначение	Наименование	Кол.	Примечание
				Сборочные единицы		
				Сетки арматурные		
		1	ГОСТ 23279-85	4С $\frac{8А\text{III}-500}{10А\text{III}-200}$ 145×185 $\frac{25}{125}$	1	
А4		2	- КЖИ-С5	С5	1	
А4		3	- С6	С6	1	
А4		4	- С7	С7	1	
А4		5	- КР10, КР11	Каркас плоский КР11	1	
		6	3.002.1-1.2-170	Изделие закладное М9	4	
				Детали		
		7		А-I-6 ГОСТ 5781-82*, ℓ=1850	1	
				Материалы		
				Бетон класса В25	0,74	м³

Ведомость расхода стали на элемент, кг

Марка элемента	Изделия арматурные								Всего
	Арматура класса								
	А III				А I				
	ГОСТ 5781-82*				ГОСТ 5781-82*				
	Ф8	Ф10		Итого	Ф6	Ф12		Итого	
Ф 2	4,4	32,0		36,4	8,8	8,8		17,6	54,0

Нач. отд.	Крючков		29.4.89
Гл. констр.	Обрубов		
Рук. гр.	Захаров		25.04.89
Вед. инж.	Григорьева		
Н. контр.	Обрубов		

т.п. 409-10-63.89 - КЖИ-Ф2

Плита фундаментная Ф 2

Стадия	Масса	Масштаб
Р		

Лист | Листов 1

Госагропром СССР
Гипроагропромстройиндустрия
г. Калинин

Привязан

Инв. №

Копировал Од

Формат А3

Альбом IV

Плита П15-8-1

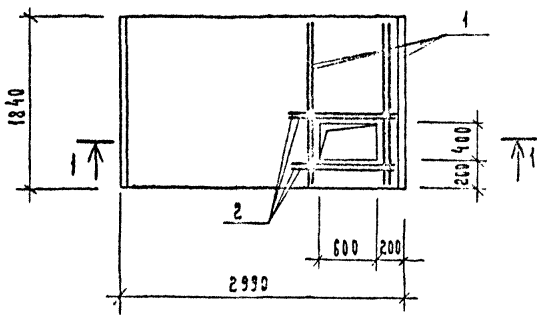

1-1

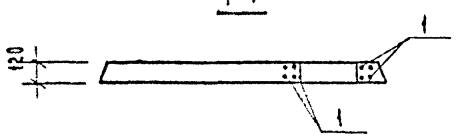

Плита П15д-8-1

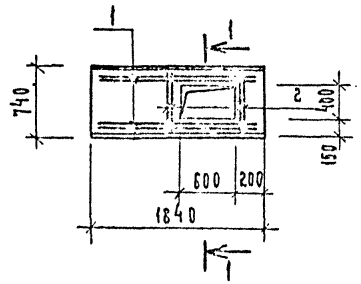

Формат	Зона	Поз.	Обозначение	Наименование	Кол.		Примечание
				Сборочные единицы			
			3.006.1-2/82 вып. 1-2	Плита П15-8	1	—	
				Плита П15д-8	—	1	
				Детали			
		1		А-I-6 ГОСТ 5781-82* L=1800	8	8	
		2		А-I-6 ГОСТ 5781-82* L=900	8	8	

Марка	Антера	
П15-8-1	Р	
П15д-8-1	Р	

Ведомость расхода стали на дополнительные элементы, кг

Марка элемента	Изделия арматурные			Всего
	Арматура класса AI ГОСТ 5781-82*			
	ф6		Итого	
П15-8-1	16,0		16,0	16,0
П15д-8-1	16,0		16,0	16,0

Нач. отд.	Крючков		
Гл. констр.	Обрубов		
Рук. гр.	Захаров		
Инж.	Сигидова		
Н. контр.	Обрубов		

Привязан

Инв. №

т.п. 409-10-63.89 - КЖИ - П15-8-1

Плита П15-8-1
П15д-8-1

Стадия	Масса	Масштаб
Р		
Лист	Листов 1	

Госагропром СССР
Гипроагропромметрансиндустрия
г. Калинин

Копировал

Формат А3

Альбом IV

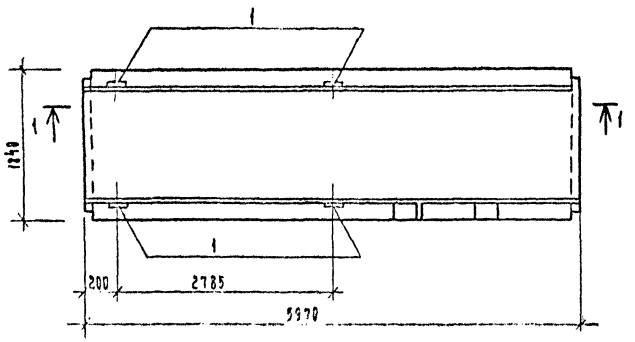

1-1

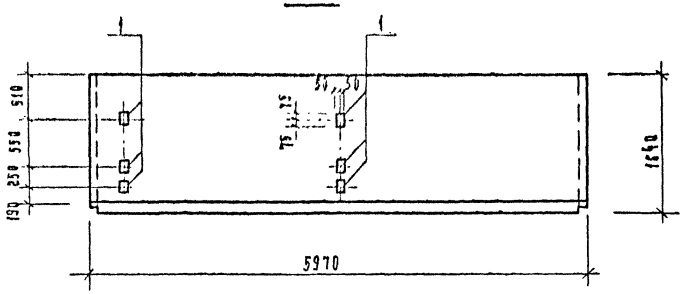

Формат	Зона	Поз.	Обозначение	Наименование	Кол.	Примечание
				Сборочные единицы		
			3.006.1-2/82 вып. 2-2	Лоток Лу 18-8Н	1	
		1	1.400-15 вып. 1	Изделие закладное МН105-6	6	

Ведомость расхода стали на дополнительные закладные изделия, кг

Марка элемента	Изделия закладные							Всего
	Арматура класса			Прокат марки				
	AIII			Вст3кп2				
	ГОСТ 5781-82*			ГОСТ 19903-74*				
	ф8		Итого	-δ=6	-δ=40		Итого	
Лу 18-8Н-1	0,72		0,72	4,2	2,4		6,6	7,32

Разбивку поз. 1 выполнить по длинному чертежу, остальное по чертежам лотка марки Лу 18-8Н серии 3.006.1-2/82 вып. 2-2.

Нач. отд.	Крючков		12.88	т.п. 409-10-63.89-КЖИ-Лу 18-8Н-1
Гл. констр.	Обрубов			
Рук. гр.	Захаров		12.88	Лоток Лу 18-8Н-1
Инж.	Сигидова		12.88	
Н. контр.	Обрубов			

Стадия	Масса	Масштаб
Р		
Лист	Листов 1	

Госагропром СССР Гипросагропромстроиндустрия г. Калинин

Привязан

Инв. №

Инв. № подл. | Подпись и дата | Взам. инв. №

Копировал

Формат А3

Альбом IV

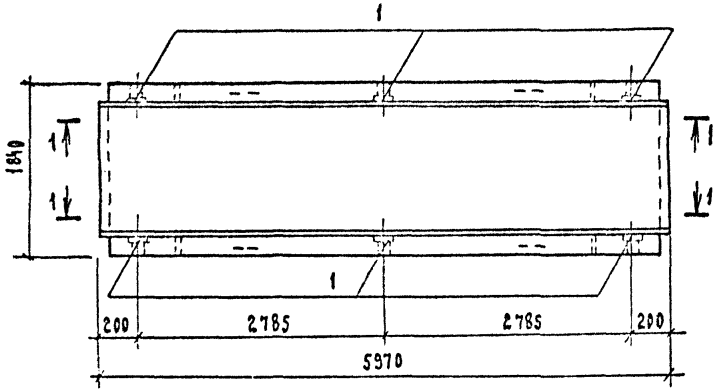

1-1

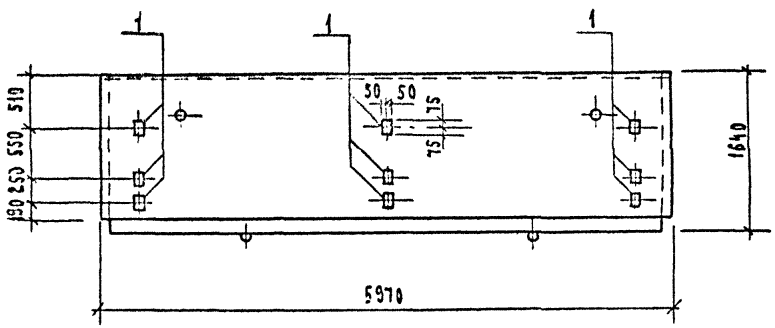

Формат	Зона	Поз.	Обозначение	Наименование	Кол.	Примечание
				Сборочные единицы		
			3.006.1-2/82 вып. 1-1	Лоток Л 18-8	1	
		1	1.400-15. вып.1	Изделие закладное МН106-6	9	

Ведомость расхода стали на дополнительные закладные изделия, кг

Марка элемента	Изделия закладные							Всего
	Арматура класса			Прокат марки				
	AIII			Вст 3 кп 2				
	ГОСТ 5781-82*			ГОСТ 19903-74*				
	ф8		Итого	-δ=6	-δ=40		Итого	
Л 18-8-1	1,1		1,1	6,3	3,6		9,9	11,0

Разбивку поз.1 выполнить по данному чертежу, остальное по чертежам лотка марки Л18-8 серии 3.006.1-2/82 вып.1-1

Нач.отд.	Крючков		24.11
Гл.конст.	Обрубов		
Рук. гр.	Захаров		25.11
Инж.	Сигидова		24.11
Н. контр.	Обрубов		

Т.п. 409-10-63.89 - КЖИ- Л 18-8-1

Лоток Л 18-8-1

Стадия	Масса	Масштаб
Р		
Лист	Листов 1	

Госагропром СССР Гипроагропромстройиндустрия г. Калинин

Привязан:

Инв. №

Инв. № подл. | Подпись и дата | Взам. инв. №

Копировал

Формат А3

Альбом IV

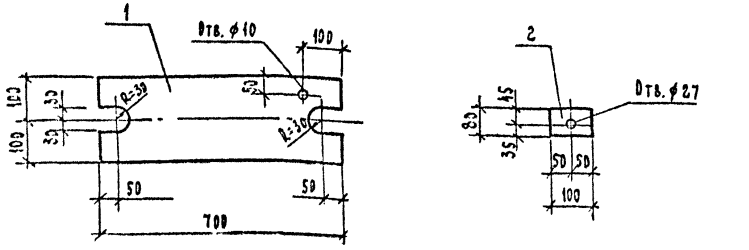

Формат	Зона	Поз.	Обозначение	Наименование	Кол.	Примечание
				МС1		
				Детали		Масса ед. кг
		1		-200х20 ГОСТ 19903-74* ℓ=700	1	22,0
		2		-80х10 ГОСТ 19903-74*, ℓ=100	2	0,6

Шайбы поз.2 привязать к поз.1 вязальной проволокой

Привязан

Инв. №

Нач. отд.	Крючков		
Гл. конст.	Обрубов		
Рук. гр.	Захаров		
Вед. инж.	Григорьева		
Н. контр.	Обрубов		

т.п. 409-10-63.89 - КЖИ- МС1

Изделие соединительное МС1

Стадия	Масса	Масштаб
Р	23,2	
Лист	Листов 1	

Сталь марки В ст3 пс 6-1 ТУ14-1-3023-80

Госагропром СССР Гипроагропромстройиндустрия г. Калинин

Формат А4

Взам. инв. № | Подп. и дата | Инв. № подл.

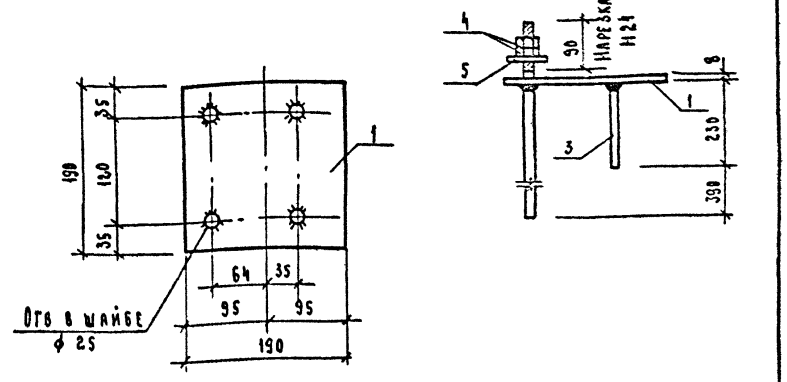

Формат	Зона	Поз.	Обозначение	Наименование	Кол.	Примечание
						Масса ед. кг
				Детали		
		1		-190х8 ГОСТ 19903-74* ℓ=190	1	2,1
		2		ф24 ГОСТ 2590-71*, ℓ=720	2	2,6
		3		А-III-10 ГОСТ 5781-82, ℓ=230	2	0,1
		4		Гайка М24 ГОСТ 5915-70*	2	0,1
		5		Шайба - 70х20, ℓ=70	1	0,6

1. Анкеры приварить к пластине дуговой сваркой. Поз. 2 пропускаются через отверстия в пластине и привариваются кольцевыми швами.
2. Технические требования и методы испытаний должны соответствовать ГОСТ 10922-75.

Привязан:

Инв. №

Нач. отд.	Крючков		
Гл. конст.	Обрубов		
Рук. гр.	Захаров		
Ст. инж.	Капитонова		
Н. контр.	Обрубов		

т.п. 409-10-63.89 -КЖИ- МН1

Изделие закладное МН1

Стадия	Масса	Масштаб
Р	8,5	
Лист	Листов 1	

Материал проката В ст 3 кп2 ГОСТ 380-71*

Госагропром СССР Гипроагропромстройиндустрия г. Калинин

Копировал

Формат А4

Взам. инв. № | Подп. и дата | Инв. № подл.

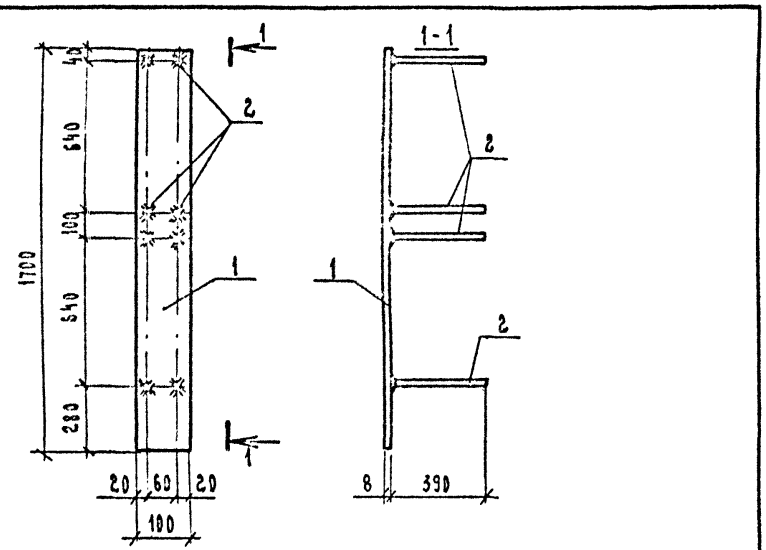

Формат	Зона	Поз.	Обозначение	Наименование	Кол.	Примечан.
				Детали		Масса ед. кг
		1		-100×8 ГОСТ 19903-74*, ℓ=1700	1	10,7
		2		А-III-10 ГОСТ 5781-82*, ℓ=390	8	0,24

Привязан:

Инв. №

Нач. отд.	Крючков		
Гл. констр.	Обрубов		
Рук. гр.	Захаров		25.11.89
Вед. инж.	Григорьева		
Н. контр.	Обрубов		

т.п. 409-10-63.89 – КЖИ-МН2

Изделие закладное МН2

Стадия	Масса	Масштаб
Р	12,6	
Лист	Листов 1	

Госагропром СССР Гипроагропромстройиндустрия г. Калинин

Взам. инв. № | Подпись и дата | Инв. № подл.

Копировал

Формат А4

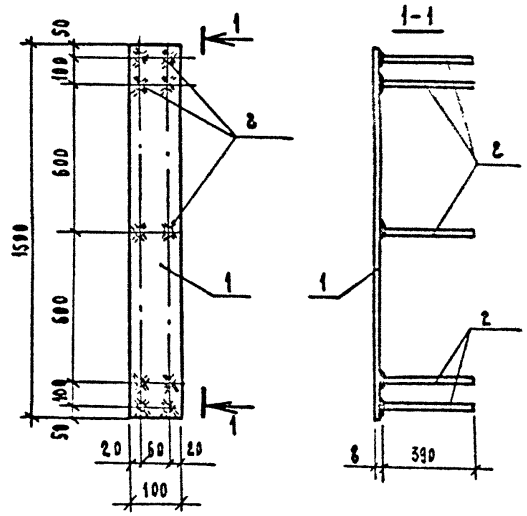

Формат	Зона	Поз.	Обозначение	Наименование	Кол.	Примечан
				Детали		Масса, ед. кг
		1		-100×8 ГОСТ 19903-74*, ℓ=1500	1	9,4
		2		А-III-10 ГОСТ 5781-82*, ℓ=390	10	0,24

Привязан:

Инв. №

Нач. отд.	Крючков		
Гл. конст.	Обрубов		
Рук. гр.	Захаров		25.11.89
Вед. инж.	Григорьева		
Н. контр.	Обрубов		

т.п. 409-10-63.89 – КЖИ-МН3

Изделие закладное МН3

Стадия	Масса	Масштаб
Р	11,8	
Лист	Листов 1	

Госагропром СССР Гипроагропромстройиндустрия г. Калинин

Взам. инв. № | Подпись и дата | Инв. № подл.

Копировал

Формат А4

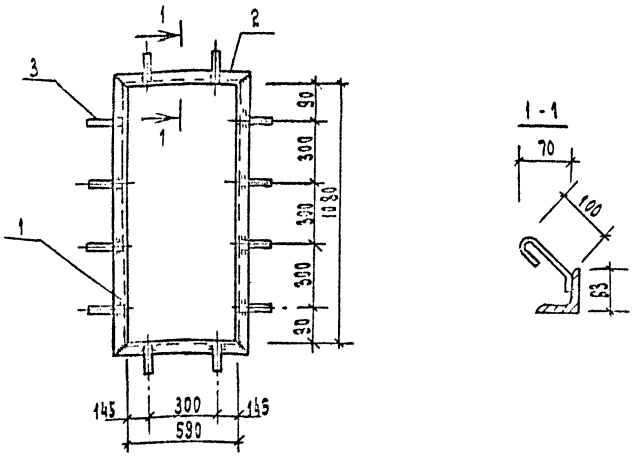

Формат	Зона	Поз.	Обозначение	Наименование	Кол.	Примечание
				Детали		Масса ед. кг
		1		∠63×5 ГОСТ 8509-86, ℓ=1206	2	5,8
		2		∠63×5 ГОСТ 8509-86, ℓ=716	2	3,4
		3		А-I-8 ГОСТ 5781-82*, ℓ=200	12	0,08

1. Сварку производить электродами типа Э-42 ГОСТ 9467-75
2. Высота сварных швов $k_ш$ = 4мм

Привязан

Инв. №

Взам. инв. № | Подп. и дата | Инв. № подл.

Нач. отд.	Крючков		
Гл. конст.	Обрубов		
Рук. гр.	Захаров		
Техник	Миронова		
Н. контр.	Обрубов		

т.п. 409-10-63.89 - КЖИ - МН4

Изделие закладное МН4

Стадия	Масса	Масштаб
	17,8	
Лист	Листов 1	

Госагропром СССР Гипроагропромстройиндустрия г. Калинин

Формат А4

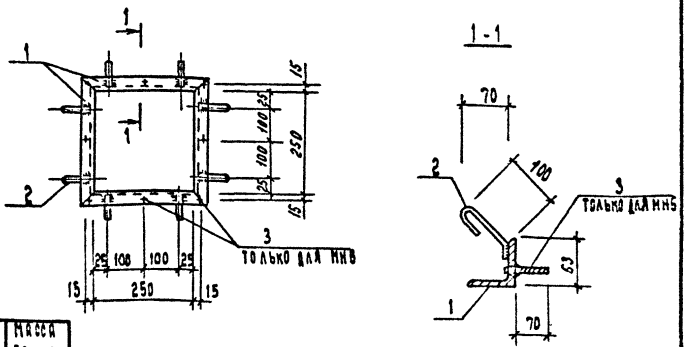

Марка поз.	Масса ед. кг
МН5	7,8
МН6	7,9

Формат	Зона	Поз.	Обозначение	Наименование	Кол.	Примечание
				Детали		Масса ед. кг
		1		∠63×5 ГОСТ 8509-86, ℓ=376	4	1,8
		2		А-I-8 ГОСТ 5781-82*, ℓ=200	8	0,08
		3		Болт М6, ℓ=70	8	0,02

1. Сварку производить электродами типа Э-42 ГОСТ 9467-75
2. Высота сварных швов $k_ш$ = 4мм

Привязан

Инв. №

Взам. инв. № | Подп. и дата | Инв. № подл.

Нач. отд.	Крючков		
Гл. констр.	Обрубов		
Рук. гр.	Захаров		
Техник	Миронова		
Н. контр.	Обрубов		

т.п. 409-10-63.89 - КЖИ - МН5

Изделие закладное МН5, МН6

Стадия	Масса	Масштаб
Р	См. табл.	
Лист	Листов 1	

Госагропром СССР Гипроагропромстройиндустрия г. Калинин

Формат А4

Альбом IV

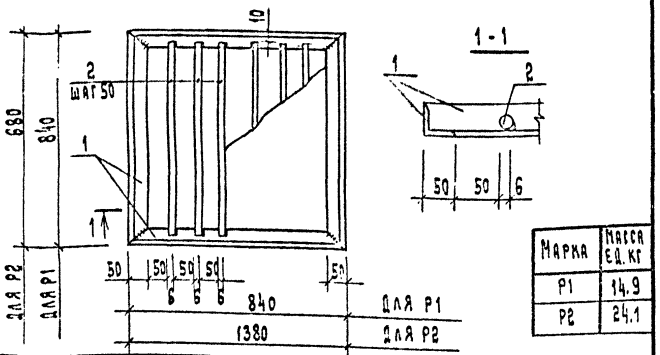

Марка	Масса ед. кг
Р1	14.9
Р2	24.1

Формат	Зона	Поз.	Обозначение	Наименование	Кол.	Примечание
				Р1		Масса ед. кг
				Детали		
		1		∠50×50×5 ГОСТ 8509-86, ℓ=840	4	3.17
		2		А-I-6 ГОСТ 5781-82, ℓ=820	12	0.18
				Р2		
				Детали		
		1		∠50×50×5 ГОСТ 8509-86, ℓ=1380	4	5.2
		2		А-I-6 ГОСТ 5781-82, ℓ=660	22	0.15

Сварку производить электродами Э42 ГОСТ 9467-75, высота сварного шва 4 мм

Привязан

Инв. №

Инв. № подл. | Подпись и дата | Взам. инв. №

Нач. отд.	Крючков		т.п. 409-10-63.89 - КЖИ - Р1, Р2			
Гл. констр.	Обрубов					
Рук. гр.	Захаров					
Ст. инж.	Капитонова		Решетка Р1, Р2	Стадия	Масса	Масштаб
				Р	см. табл. 4	
Н. контр.	Обрубов			Лист 1	Листов 1	
			Сталь марки Вст3 кп2 ГОСТ 380-71*	Госагропром СССР Гипроагропромстройиндустрия г. Калинин		

Формат А4

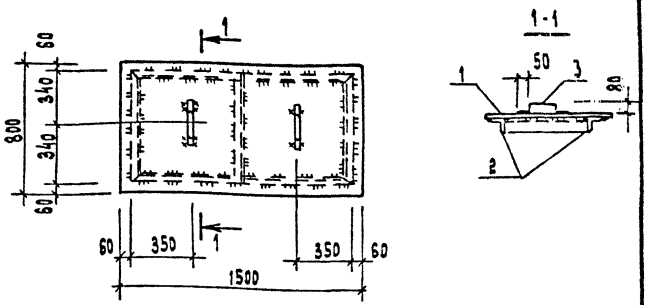

Формат	Зона	Поз.	Обозначение	Наименование	Кол.	Примечание
						Масса ед. кг
				Детали		
		1		-800×2, ГОСТ 19903-74, ℓ=1500	1	18.8
		2		∠50×50×5, ГОСТ 8509-86, ℓ=4830	1	18.1
		3		А-I-10, ГОСТ 5781-82, ℓ=350	2	0.22

Сварку производить электродами Э42 ГОСТ 9467-75 в соответствии с требованиями ГОСТ 10922-75

Высота сварного шва 2 мм

Привязан

Инв. №

Нач. отд.	Крючков		т.п. 409-10-63.89 - КЖИ - Щ1			
Гл. констр.	Обрубов					
Рук. гр.	Захаров					
Ст. инж.	Капитонова		Щит металлический Щ1	Стадия	Масса	Масштаб
				Р	37.4	
Н. контр.	Обрубов			Лист	Листов 1	
			Сталь марки Вст3 кп2 ГОСТ 380-71*	Госагропром СССР Гипроагропромстройиндустрия г. Калинин		

Формат А2

Альбом IV

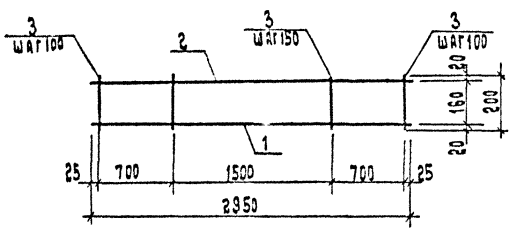

Формат	Зона	Поз.	Обозначение	Наименование	Кол.	Примечание
				Документация		
			-КЖИ-ТТ	Технические требования		
				Детали		масса ед. кг
		1		А-III-12 ГОСТ 5781-82*, ℓ=2950	1	2,6
		2		А-I-8 ГОСТ 5781-82*, ℓ=2950	1	1,2
		3		5 Вр-I ГОСТ 6727-80*, ℓ=200	25	0,03

Привязан

Инв. №

Нач. отд.	Крючков		
Гл. констр.	Обрубов		
Рук. гр.	Захаров		25.09.89
Вед. инж.	Григорьева		
Н. контр.	Обрубов		

т.п. 409-10-63.89 – КЖИ-КР1

Каркас плоский КР1

Стадия	Масса	Масштаб
Р	4,6	
Лист	Листов 1	

Госагропром СССР
Гипросагропромстройиндустрия
г. Калинин

Формат А4

Инв. № подл. | Подпись и дата | Взам. инв. №

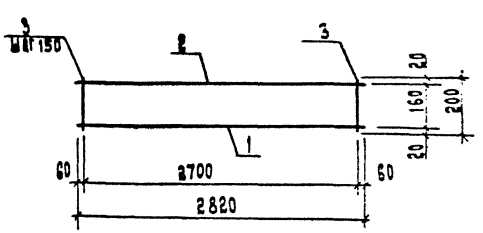

Формат	Зона	Поз.	Обозначение	Наименование	Кол.	Примечание
				Документация		
			-КЖИ-ТТ	Технические требования		
				Детали		масса ед. кг
		1		А-III-12 ГОСТ 5781-82*, ℓ=2820	1	2.5
		2		А-I-8 ГОСТ 5781-82*, ℓ=2820	1	1.1
		3		5 Вр-I ГОСТ 6727-80*, ℓ=200	19	0.03

Привязан

Инв. №

Нач. отд.	Крючков		
Гл. констр.	Обрубов		
Рук. гр.	Захаров		25.09.89
Вед. инж.	Григорьева		
Н. контр.	Обрубов		

т.п. 409-10-63.89 – КЖИ-КР1

Каркас плоский КР2

Стадия	Масса	Масштаб
Р	4.2	
Лист	Листов 1	

Госагропром СССР
Гипросагропромстройиндустрия
г. Калинин

Формат А4

Альбом IV

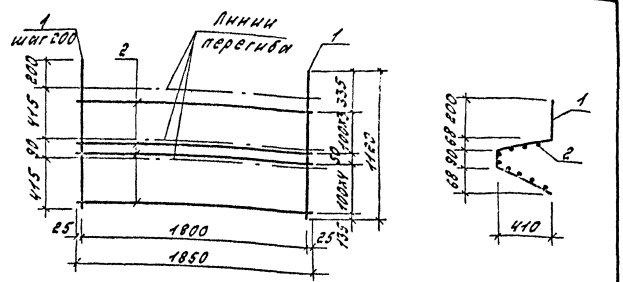

Формат	Зона	Поз.	Обозначение	Наименование	Кол.	Примечание
				Документация		
			-КЖИ-ТТ	Технические требования		
				Детали		Масса ед. кг
		1		А-III-10 ГОСТ 5781-82* L=1120	10	0,7
		2		А-I-6 ГОСТ 5781-82* L=1850	9	0,41

Привязан

Инв.№

Нач.отд.	Крючков		
Гл.конст.	Обрубов		
Рук.гр.	Захаров		
Вед.инж.	Гончарев		
Н.контр.	Обрубов		

т.п. 409-10-63.89 -КЖИ-С7

Сетка арматурная С7

Стадия	Масса	Масштаб
Р	10,7	
Лист	Листов 1	

Госагропром СССР Гипросельхозпромстройиндустрия г. Калинин

Копировал: С

Формат А4

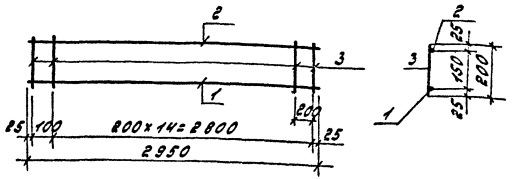

Формат	Зона	Поз.	Обозначение	Наименование	Кол.	Примечание
				Документация		
			-КЖИ-ТТ	Технические требования		
				Детали		Масса ед. кг
		1		А-II-8 ГОСТ 5781-82* L=2950	1	1,17
		2		А-I-6 ГОСТ 5781-82* L=2950	1	0,66
		3		А-I-6 ГОСТ 5781-82* L=600	16	0,13

Привязан

Инв.№

Нач.отд.	Крючков		
Гл.конст.	Обрубов		
Рук.гр.	Захаров		
Ст.инж.	Капитонова		
Н.контр.	Обрубов		

т.п. 409-10-63.89 -КЖИ-КР3

Каркас плоский КР3

Стадия	Масса	Масштаб
Р	3,91	
Лист	Листов 1	

Госагропром СССР Гипросельхозпромстройиндустрия г. Калинин

Копировал: С

Формат А4

Инв.№ подл. | Подпись и дата | Взам. инв.№

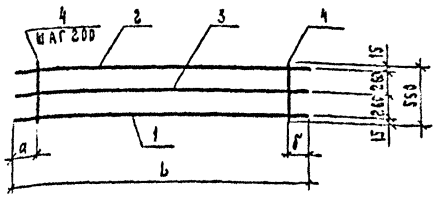

Марка	Размеры, мм			Масса ед., кг
	б	а	в	
КР4	6880	540	640	29,9
КР5	4920	60	60	21,8

Формат	Зона	Поз.	Обозначение	Наименование	Кол.	Примечание
				Документация		
			-КЖИ-ТТ	Технические требования		
				КР4		
				Детали		Масса ед. кг
		1		А-III-18 ГОСТ 5781-82*, ℓ=6880	1	13,8
		2		А-II-14 ГОСТ 5781-82*, ℓ=6880	1	8,5
		3		А-III-10 ГОСТ 5781-82*, ℓ=6880	1	4,3
		4		А-I-6 ГОСТ 5781-82*, ℓ=550	29	0,12
				КР5		
				Детали		Масса ед., кг
		1		А-III-18 ГОСТ 5781-82* ℓ=4920	1	9,9
		2		А-II-14 ГОСТ 5781-82* ℓ=4920	1	5,9
		3		А-III-10 ГОСТ 5781-82* ℓ=4920	1	3,0
		4		А-I-6 ГОСТ 5781-82* ℓ=550	25	0,12

Привязан

Инв. №

Взам. инв. № | Подпись и дата | Инв. № подл.

Нач. отд.	Крючков		т.п. 409-10-63.89 -КЖИ-КР4, КР5
Гл. констр.	Обрубов		
Рук. гр.	Захаров		
Вед. инж.	Григорьева		Каркасы плоские КР4, КР5
Н. контр.	Обрубов		Стадия: Р; Масса: см. таблицу; Масштаб:
			Лист; Листов 1
			Госагропром СССР Гипроагропромстройиндустрия г. Калинин

Формат А4

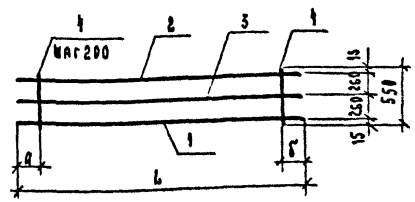

Марка	Размеры, мм			Масса ед., кг
	б	а	в	
КР6	4620	110	110	20,5
КР7	2220	640	180	7,6

Формат	Зона	Поз.	Обозначение	Наименование	Кол.	Примечание
				Документация		
			-КЖИ-ТТ	Технические требования		
				КР6		
				Детали		Масса ед. кг
		1		А-III-18 ГОСТ 5781-82*, ℓ=4620	1	9,2
		2		А-II-14 ГОСТ 5781-82*, ℓ=4620	1	5,6
		3		А-III-10 ГОСТ 5781-82*, ℓ=4620	1	2,9
		4		А-I-6 ГОСТ 5781-82*, ℓ=550	23	0,12
				КР7		
				Детали		
		1		А-II-14 ГОСТ 5781-82* ℓ=2220	1	1,35
		2		А-II-14 ГОСТ 5781-82*, ℓ=2220	1	1,35
		3		А-III-10 ГОСТ 5781-82*, ℓ=2220	1	1,4
		4		А-I-6 ГОСТ 5781-82*, ℓ=550	8	0,12

Привязан

Инв. №

Взам. инв. № | Подпись и дата | Инв. № подл.

Нач. отд.	Крючков		т.п. 409-10-63.89 -КЖИ-КР6, КР7
Гл. констр.	Обрубов		
Рук. гр.	Захаров		
Вед. инж.	Григорьева		Каркасы плоские КР6, КР7
Н. контр.	Обрубов		Стадия: Р; Масса: см. таблицу; Масштаб:
			Лист; Листов 1
			Госагропром СССР Гипроагропромстройиндустрия г. Калинин

Копировал

Формат А4

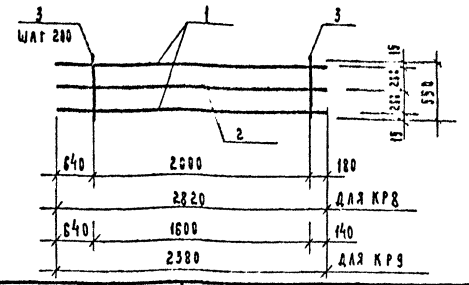

Марка	Масса ед., кг
КР8	9,8
КР9	8,4

Поз.	Обозначение	Наименование	Кол.	Примечание
		Документация		
	- КЖИ-ТТ	Технические требования		
		КР8		
		Детали		Масса ед., кг
1		А-III-14 ГОСТ 5781-82*, ℓ=2820	2	3,4
2		А-III-10 ГОСТ 5781-82*, ℓ=2820	1	1,7
3		А-I-6 ГОСТ 5781-82*, ℓ=550	11	0,12
		КР9		
		Детали		
1		А-III-14 ГОСТ 5781-82*, ℓ=2380	2	2,9
2		А-III-10 ГОСТ 5781-82*, ℓ=2380	1	1,5
3		А-I-6 ГОСТ 5781-82*, ℓ=550	9	0,12

Привязан

Инв. №

Взам. инв. №

Подпись и дата

Инв. № подл.

Нач. отд.	Крючков	
Гл. констр.	Обрубов	
Рук. гр.	Захаров	
Вед. инж.	Григорьева	
Н. контр.	Обрубов	

т.п. 409-10-63.89 - КЖИ - КР8, КР9

Каркасы плоские КР8, КР9

Стадия	Масса	Масштаб
Р	См. табл. Ц9	

Лист | Листов 1

Госагропром СССР Гипроагропромстройиндустрия г. Калинин

Копировал

Формат А4

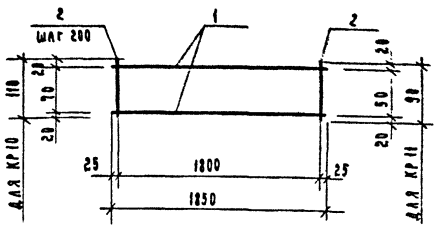

Марка	Масса ед., кг
КР10	1,02
КР11	1,02

Поз.	Обозначение	Наименование	Кол.	Примечание
		Документация		
	- КЖИ-ТТ	Технические требования		
		КР10		
		Детали		Масса ед., кг
1		А-I-6 ГОСТ 5781-82*, ℓ=1850	2	0,41
2		А-I-6 ГОСТ 5781-82*, ℓ=110	10	0,02
		КР11		
		Детали		
1		А-I-6 ГОСТ 5781-82*, ℓ=1850	2	0,41
2		А-I-6 ГОСТ 5781-82*, ℓ=90	10	0,02

Привязан

Инв. №

Взам. инв. №

Подпись и дата

Инв. № подл.

Нач. отд.	Крючков	
Гл. констр.	Обрубов	
Рук. гр.	Захаров	
Вед. инж.	Григорьева	
Н. контр.	Обрубов	

т.п. 409-10-63.89 - КЖИ - КР10, КР11

Каркасы плоские КР10, КР11

Стадия	Масса	Масштаб
	См. табл. Ц9	

Лист | Листов 1

Госагропром СССР Гипроагропромстройиндустрия г. Калинин

Копировал

Формат А4

Альбом IV

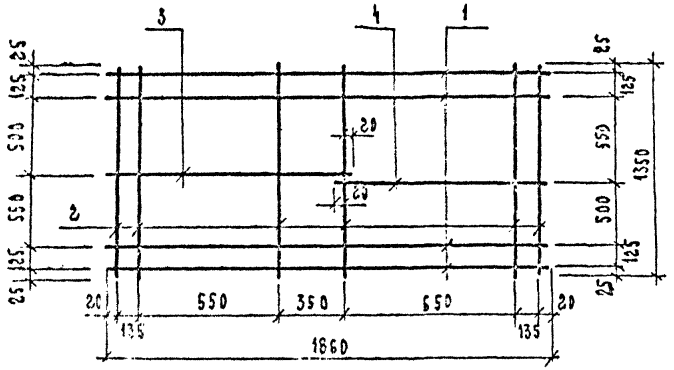

Формат	Зона	Поз.	Обозначение	Наименование	Кол.	Примечание
				Документация		
			-КЖИ-ТТ	Технические требования		
				Детали		Масса ед. кг
		1		А-I-8 ГОСТ 5781-82*, ℓ=1860	4	0,74
		2		А-I-8 ГОСТ 5781-82*, ℓ=1350	6	0,53
		3		А-I-8 ГОСТ 5781-82*, ℓ=1070	1	0,42
		4		А-I-8 ГОСТ 5781-82*, ℓ=820	1	0,32

Привязан

Инв. №

Взам. инв. № | Подп. и дата | Инв. № подл.

Нач. отд.	Крючков		
Гл. конст.	Обрубов		
Рук. гр.	Захаров		25.07.89
Инж.	Сигидова		25.07.89
Провер.	Григорьева		25.07.89
Н. контр.	Обрубов		

т.п. 409-10-63.89 - КЖИ - С2

Сетка арматурная С2

Стадия	Масса	Масштаб
Р	6.9 кг	
Лист	Листов 1	

Госагропром СССР
Гипроагропромстройиндустрия
г. Калинин

Формат А4

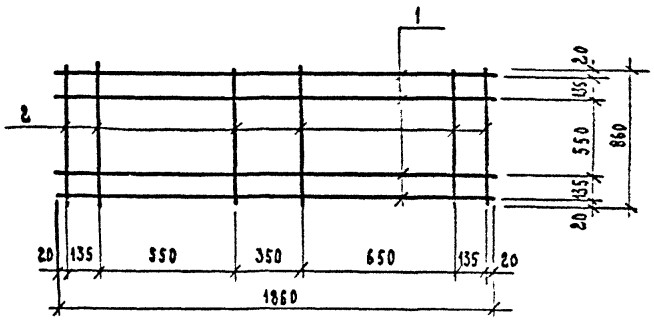

Формат	Зона	Поз.	Обозначение	Наименование	Кол.	Примечание
				Документация		
			-КЖИ-ТТ	Технические требования		
				Детали		Масса ед. кг
		1		А-I-8 ГОСТ 5781-82*, ℓ=1860	4	0,74
		2		А-I-8 ГОСТ 5781-82*, ℓ=860	6	0,34

Привязан:

Инв. №

Взам. инв. № | Подп. и дата | Инв. № подл.

Нач. отд.	Крючков		
Гл. конст.	Обрубов		
Рук. гр.	Захаров		25.07.89
Инж.	Сигидова		25.07.89
Провер.	Григорьева		25.07.89
Н. контр.	Обрубов		

т.п. 409-10-63.89 - КЖИ - С1

Сетка арматурная С1

Стадия	Масса	Масштаб
Р	5,0	
Лист	Листов 1	

Госагропром СССР
Гипроагропромстройиндустрия
г. Калинин

Копировал

Формат А4

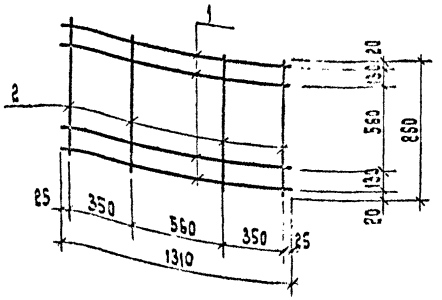

Формат	Зона	Поз.	Обозначение	Наименование	Кол.	Примечание
				Документация		
			-КЖИ-ТТ	Технические требования		
				Детали		Масса ед. кг
		1		А-I-8 ГОСТ 5781-82*, ℓ=1310	4	0,52 кг
		2		А-I-8 ГОСТ 5781-82*, ℓ=860	4	0,34 кг

Привязан

Инв. №

Нач. отд.	Крючков		
Гл. констр.	Обрубов		
Рук. гр.	Захаров		
Инж.	Сигидова		
Провер.	Григорьева		
Н. контр.	Обрубов		

т.п. 409-10-63.89 -КЖИ-С3

Сетка арматурная С3

Стадия	Масса	Масштаб
Р	3,44кг	
Лист	Листов 1	

Госагропром СССР
Гипроагропромстроиндустрия
г. Калинин

Формат А4

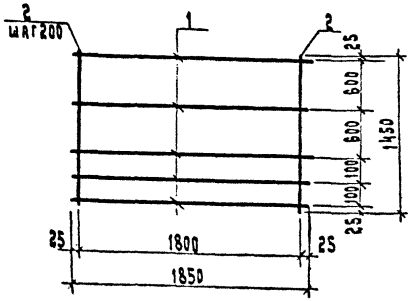

Формат	Зона	Поз.	Обозначение	Наименование	Кол.	Примечание
				Документация		
			-КЖИ-ТТ	Технические требования		
				Детали		Масса ед. кг
		1		А-III-8 ГОСТ 5781-82*, ℓ=1850	5	0,74
		2		А-III-10 ГОСТ 5781-82*, ℓ=1450	10	0,9

Привязан

Инв. №

Нач. отд.	Крючков		
Гл. констр.	Обрубов		
Рук. гр.	Захаров		
Вед. инж.	Григорьева		
Н. контр.	Обрубов		

т.п. 409-10-63.89 -КЖИ-С4

Сетка арматурная С4

Стадия	Масса	Масштаб
Р	12,7	
Лист	Листов 1	

Госагропром СССР
Гипроагропромстроиндустрия
г. Калинин

Формат А4

Инв. № подл. | Подпись и дата | Взам. инв. №

Альбом IV

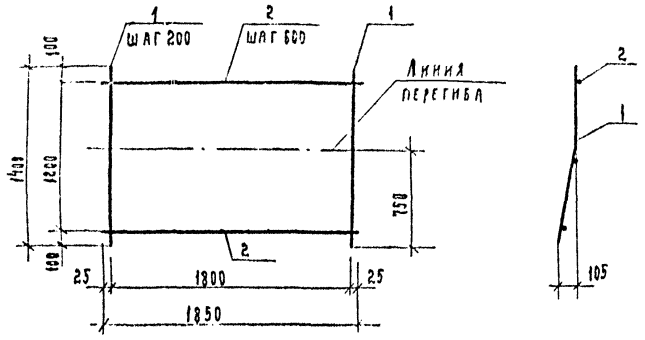

Формат	Зона	Поз.	Обозначение	Наименование	Кол.	Примечание
				Документация		
			- КЖИ-ТТ	Технические требования		
				Детали		Масса ед. кг
		1		А-III-10 ГОСТ 5781-82*, ℓ=1400	10	0,9
		2		А-III-8 ГОСТ 5781-82*, ℓ=1850	3	0,73

Привязан

Инв. №

Нач. отд.	Крючков		
Гл. констр.	Обрубов		
Рук. гр.	Захаров		25.09.89
Вед. инж.	Григорьева		
Н. контр.	Обрубов		

т.п. 409-10-63.89 - КЖИ-С5

Сетка арматурная С5

Стадия	Масса	Масштаб
Р	11,2	

Лист | Листов 1

Госагропром СССР Гипроагропромстройиндустрия г. Калинин

Копировал | Формат 4

Инв. № подл. | Подпись и дата | Взам. инв. №

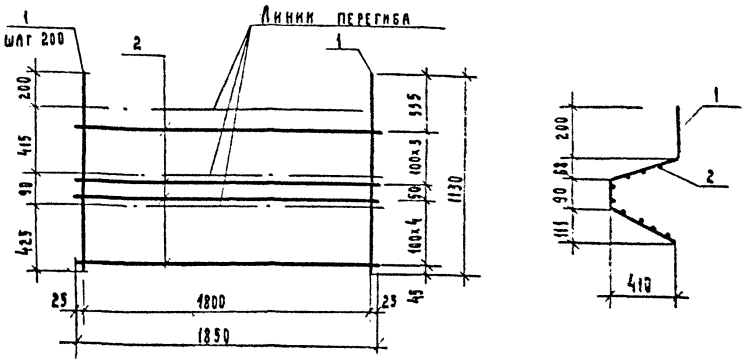

Формат	Зона	Поз.	Обозначение	Наименование	Кол.	Примечание
				Документация		
			- КЖИ-ТТ	Технические требования		
				Детали		Масса ед. кг
		1		А-III-10 ГОСТ 5781-82*, ℓ=1130	10	0,7
		2		А-I-6 ГОСТ 5781-82*, ℓ=1850	9	0,41

Привязан

Инв. №

Нач. отд.	Крючков		
Гл. констр.	Обрубов		
Рук. гр.	Захаров		25.09.89
Вед. инж.	Григорьева		
Н. контр.	Обрубов		

т.п. 409-10-63.89 - КЖИ-С6

Сетка арматурная С6

Стадия	Масса	Масштаб
Р	10,7	

Лист | Листов 1

Госагропром СССР Гипроагропромстройиндустрия г. Калинин

Копировал | Формат 4

Инв. № подл. | Подпись и дата | Взам. инв. №

Альбом IV

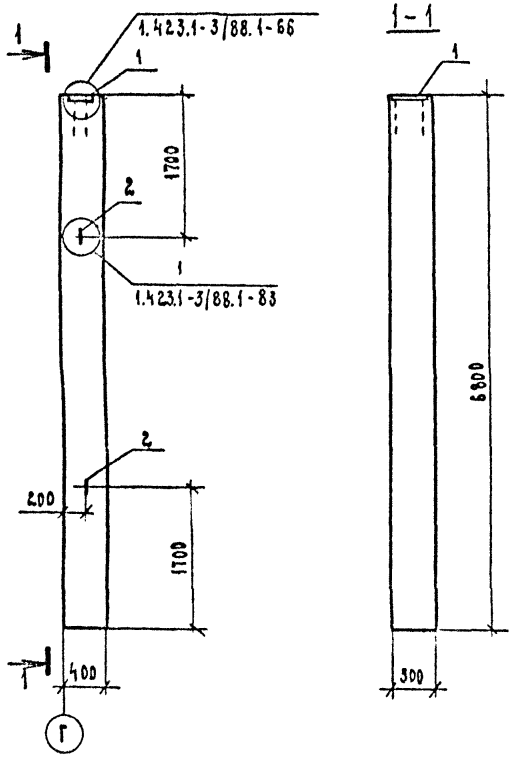

Формат	Зона	Поз.	Обозначение	Наименование	Кол.	Примеч.
				Сборочные единицы		
			1.423.1-3/88, вып.1	Колонна 1К60-1М2	1	
		1	1.423.1-3/88.2-239	Изделие закладное МН-1	1	
		2	-285	М12-150	2	

Ведомость расхода стали на закладные изделия, кг

Марка элемента	Изделия закладные										Общий расход
	Арматура класса				Всего	Прокат марки				Всего	
	AI		AIII			Ст3пс5-1					
	ГОСТ 5781-82*					ГОСТ 103-76*					
	ф12	Итого	ф12	Итого		-б=14	Итого				
1К60-1М2-1	1.3	1.3	1.4	1.4	2.7	4.5	4.5			4.5	7.2

Разбивка поз. 1, 2 по данному чертежу, остальное по чертежам колонны марки 1К60-1М2 серии 1.423.1-3/88, выпуск 1.

Нач.отд.	Крючков		
Гл.констр.	Обрубов		
Рук.гр.	Захаров		
Вед.инж.	Григорьева		
Н.контр.	Обрубов		

Привязан

Инв. №

т.п. 409-10-63.89-КЖИ-1К60-1М2-1

Колонна 1К60-1М2-1

Стадия	Масса	Масштаб
Р		
Лист	Листов 1	

Госагропром СССР Гипроагропромстройиндустрия г. Калинин

Формат А3

Инв. № подл. | Подп. и дата | Взам. инв. №

gost.e-ecolog.ru