ТИПОВОЙ ПРОЕКТ

902-1-46

КАНАЛИЗАЦИОННАЯ НАСОСНАЯ СТАНЦИЯ ПРОИЗВОДИТЕЛЬНОСТЬЮ 6 ÷ 173 м³/час И НАПОРОМ 6 ÷ 65м ПРИ ГЛУБИНЕ ЗАЛОЖЕНИЯ ПОДВОДЯЩЕГО КОЛЛЕКТОРА 4,0; 5,5 И 7,0м

АЛЬБОМ IX

НЕСТАНДАРТИЗИРОВАННОЕ ОБОРУДОВАНИЕ

15394 - 09
ЦЕНА 1-68

gost.e-ecolog.ru

ЦЕНТРАЛЬНЫЙ ИНСТИТУТ ТИПОВОГО ПРОЕКТИРОВАНИЯ
ГОССТРОЯ СССР

Москва, А-445, Смольная ул., 22

Сдано в печать 1978 года

Заказ № 5321 Тираж 15000 экз.

ТИПОВОЙ ПРОЕКТ
902-1-46

КАНАЛИЗАЦИОННАЯ НАСОСНАЯ СТАНЦИЯ ПРОИЗВОДИТЕЛЬНОСТЬЮ 6 ÷ 173 м³/час И НАПОРОМ 6÷65м ПРИ ГЛУБИНЕ ЗАЛОЖЕНИЯ ПОДВОДЯЩЕГО КОЛЛЕКТОРА 4,0; 5,5 И 7,0м

АЛЬБОМ IX

СОСТАВ ПРОЕКТА:

АЛЬБОМ I – ТЕХНОЛОГИЧЕСКИЕ РЕШЕНИЯ. ОТОПЛЕНИЕ И ВЕНТИЛЯЦИЯ. ВНУТРЕННИЙ ВОДОПРОВОД И КАНАЛИЗАЦИЯ.

АЛЬБОМ II – АРХИТЕКТУРНО-СТРОИТЕЛЬНЫЕ РЕШЕНИЯ. НАДЗЕМНАЯ ЧАСТЬ И ОБЩИЕ ЧЕРТЕЖИ. УЗЛЫ И ДЕТАЛИ.

АЛЬБОМ III – АРХИТЕКТУРНО-СТРОИТЕЛЬНЫЕ РЕШЕНИЯ (ГЛУБИНА ЗАЛОЖЕНИЯ ПОДВОДЯЩЕГО КОЛЛЕКТОРА 4,0м). ПОДЗЕМНАЯ ЧАСТЬ.

АЛЬБОМ IV – АРХИТЕКТУРНО-СТРОИТЕЛЬНЫЕ РЕШЕНИЯ (ГЛУБИНА ЗАЛОЖЕНИЯ ПОДВОДЯЩЕГО КОЛЛЕКТОРА 5,5м). ПОДЗЕМНАЯ ЧАСТЬ.

АЛЬБОМ V – АРХИТЕКТУРНО-СТРОИТЕЛЬНЫЕ РЕШЕНИЯ (ГЛУБИНА ЗАЛОЖЕНИЯ ПОДВОДЯЩЕГО КОЛЛЕКТОРА 7,0м). ПОДЗЕМНАЯ ЧАСТЬ.

АЛЬБОМ VI – ЭЛЕКТРООБОРУДОВАНИЕ, АВТОМАТИЗАЦИЯ И ТЕХНОЛОГИЧЕСКИЙ КОНТРОЛЬ. ЧЕРТЕЖИ МОНТАЖНОЙ ЗОНЫ. (ОСНОВНОЙ ВАРИАНТ).

АЛЬБОМ VII – ЭЛЕКТРООБОРУДОВАНИЕ. АВТОМАТИЗАЦИЯ. ЗАДАНИЕ ЗАВОДУ ИЗГОТОВИТЕЛЮ (ОСНОВНОЙ ВАРИАНТ).

АЛЬБОМ VIII – ЭЛЕКТРООБОРУДОВАНИЕ, АВТОМАТИЗАЦИЯ И ТЕХНОЛОГИЧЕСКИЙ КОНТРОЛЬ. ЧЕРТЕЖИ МОНТАЖНОЙ ЗОНЫ (УПРОЩЕННЫЙ ВАРИАНТ).

АЛЬБОМ IX – НЕСТАНДАРТИЗИРОВАННОЕ ОБОРУДОВАНИЕ.

АЛЬБОМ X – ЗАКАЗНЫЕ СПЕЦИФИКАЦИИ.

АЛЬБОМ XI – СМЕТЫ. НАДЗЕМНАЯ ЧАСТЬ.

АЛЬБОМ XII – СМЕТЫ. ПОДЗЕМНАЯ ЧАСТЬ.

АЛЬБОМ XIII – СМЕТЫ. ЭЛЕКТРООБОРУДОВАНИЕ. АВТОМАТИЗАЦИЯ И ТЕХНОЛОГИЧЕСКИЙ КОНТРОЛЬ.

ПРИМЕНЕННЫЕ ТИПОВЫЕ ПРОЕКТЫ:

Типовой проект 901-9-8 „Водопроводные колодцы". Вып 1 (распространяет ЦИТП г. Москва).

РАЗРАБОТАН
ПРОЕКТНЫМ ИНСТИТУТОМ
„ХАРЬКОВСКИЙ ВОДОКАНАЛПРОЕКТ"

Главный инженер института (Г.А.Бондаренко)
Главный инженер проекта (В.Ю.Еременко)

Утвержден в/о „Союзводоканалниипроект"
Протокол №105 от 8 декабря 1975г.

ВВЕДЕН В ДЕЙСТВИЕ
в/о Союзводоканалниипроект
с 10.V. 1978г.
приказ № 128 от 5.V. 1978г.

N п/п	Наименование	Обозначение	Стр.
	Содержание альбома.		2
1	Технологическое оборудование приемного резервуара. Монтажный чертеж.	ТМ-00.00.000МЧ	3
2	Технологическое оборудование приемного резервуара.	ТМ-00.00.000	4
3	Затвор плоский поверхностный 300×600.	ТМ-01.00.000	4
4	Решетка с ручной очисткой	ТМ-02.00.000	4
5	Щит затвора	ТМ-01.01.000	5
6	Рама затвора	ТМ-01.02.000	5
7	Затвор плоский поверхностный Сборочный чертеж.	ТМ-01.00.000 СБ	6
8	Щит затвора. Сборочный чертеж.	ТМ-01.01.000СБ	6
9	Рама затвора. Сборочный чертеж.	ТМ-01.02.000СБ	7
10	Решетка с ручной очисткой. Сборочный чертеж.	ТМ-02.00.000СБ	8
11	Корыто дырчатое. Сборочный чертеж	ТМ-03.00.000СБ	8
12	Стенка боковая	ТМ-03.00.001	9
13	Корыто дырчатое	ТМ-03.00.000	9
14	Крестовина. Сборочный чертеж.	ТМ-04.00.000СБ	9
15	Крестовина.	ТМ-04.00.000	10
16	Колонна для установки насоса технической воды гидроуплотнения. Сборочный чертеж.	ТМ-05.00.000СБ	10
17	Бак-аккумулятор. Сборочный чертеж.	ТМ-06.00.000СБ	11
18	Колонна для установки насоса технической воды гидроуплотнения	ТМ-05.00.000	12
19	Заглушка.	ТМ-05.00.004	12
20	Бак-аккумулятор	ТМ-06.00.000	12
21	Обводной клапан для калорифера КВС-6п ÷ КВС-8п	ТМ-07.00.000	13
22	Клапан	ТМ-07.01.000	13
23	Корпус	ТМ-07.02.000	13
24	Обводной клапан для калорифера КВС-6. Сборочный чертеж.	ТМ-07.00.000СБ	14
25	Корпус.	ТМ-07.02.000СБ	15
26	Клапан. Сборочный чертеж.	ТМ-07.01.000СБ	16
27	Рукоятка. Сборочный чертеж.	ТМ-07.03.000СБ	16
28	Сектор. Сборочный чертеж.	ТМ-07.02.010СБ	16
29	Рама для крепления калориферов КВС-6п÷КВС-8п. Сборочный чертеж.	ТМ-08.00.000СБ	17
30	Рама для крепления калориферов КВС-6-п ÷ КВС-8-п.	ТМ-08.00.000	17
31	Рукоятка	ТМ-07.03.000	17
32	Корпус. Сборочный чертеж.	ТМ-09.01.000СБ	18
33	Пароводяной нагреватель. Сборочный чертеж.	ТМ-09.00.000СБ	18
34	Пароводяной нагреватель.	ТМ-09.00.000	19
35	Корпус	ТМ-09.01.000	19
36	Патрубок	ТМ-09.02.000	19
37	Крышка сальника.	ТМ-09.00.001	20
38	Патрубок. Сборочный чертеж.	ТМ-09.02.000СБ	20
39	Водоводяной подогреватель. Сборочный чертеж.	ТМ-10.00.000СБ	20
40	Водоводяной подогреватель	ТМ-10.00.000	21
41	Фланец	ТМ-11.00.002	21
42	Лючек с заглушкой	ТМ-12.00.000	21
43	Установка датчика ДПЭ-1. Сборочный чертеж.	ТМ-11.00.000СБ	22
44	Банка.	ТМ-11.00.001	22
45	Установка датчика ДПЭ-1	ТМ-11.00.000	22
46	Лючок с заглушкой Сборочный чертеж.	ТМ-12.00.000СБ	23
47	Прокладка.	ТМ-12.00.002	23
48	Палец-заглушка	ТМ-12.00.001	23
49	Пружина	ТМ-12.00.003	23
50	Воздухосборник вертикальный Сборочный чертеж.	ТМ-13.00.000СБ	24
51	Дно воздухосборника	ТМ-13.00.004	24
52	Труба воздушная	ТМ-13.00.003	24
53	Воздухосборник вертикальный.	ТМ-13.00.000	24
54	Воздухосборник горизонтальный проточный. Сборочный чертеж.	ТМ-14.00.000	25
55	Дно.	ТМ-14.00.004	25
56	Воздухосборник горизонтальный проточный	ТМ-14.00.000	25
57	Заглушка	ТМ-14.00.002	25
58	Узел присоединения РД-200. Сборочный чертеж.	ТМ-15.00.000СБ	26
59	Узел присоединения РД-200	ТМ-15.00.000	26
60	Фланец.	ТМ-15.00.001	26
61	Прокладка.	ТМ-15.00.002	26

Типовой проект 5...

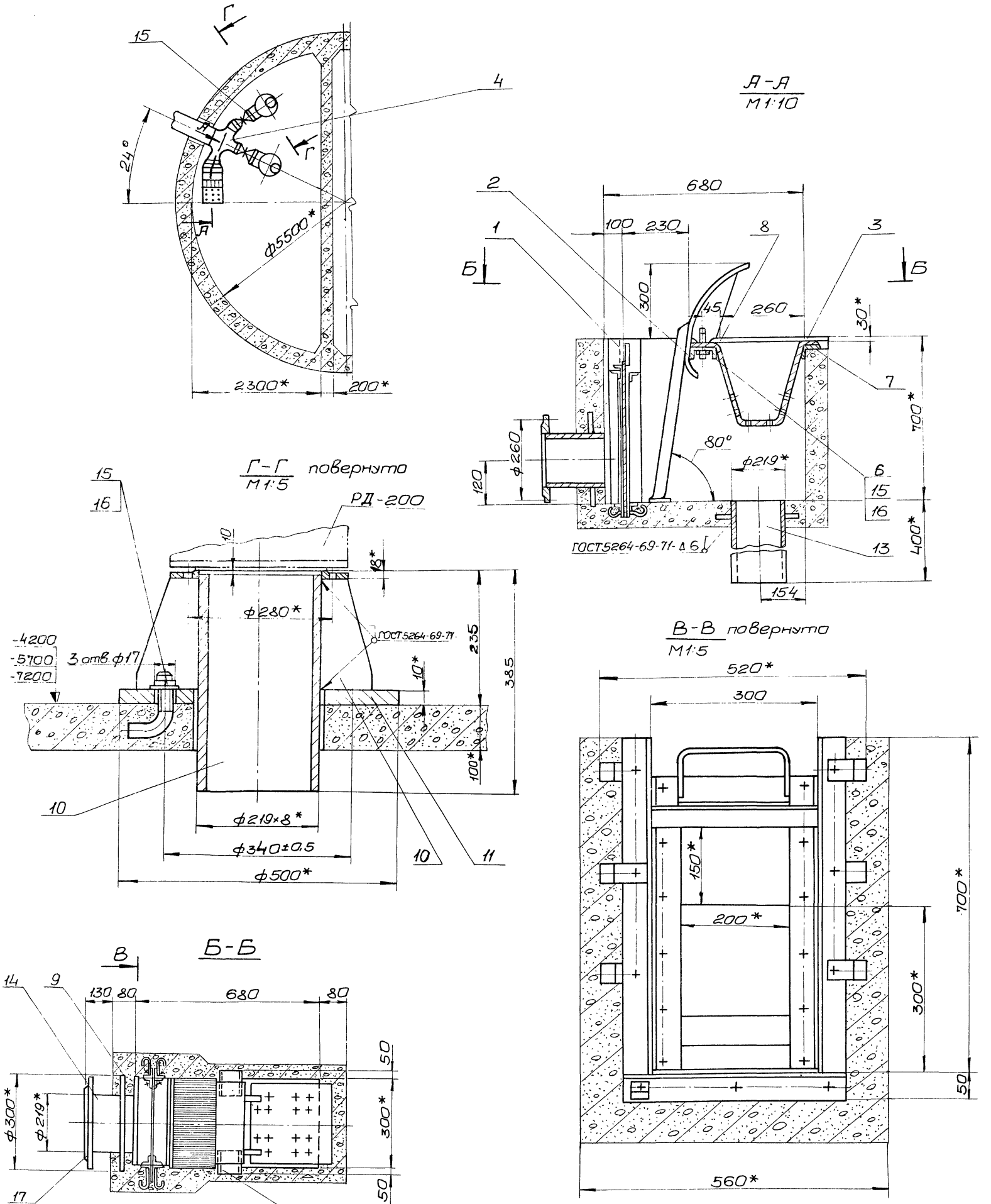

1. Предельные отклонения размеров отверстий – по А7, остальных – по См7.
2. Предельные отклонения размеров деталей, Б4 по См7, шероховатость поверхности торцов Rz160, остальное ∇.
3. * Размеры для справок.

					ТМ-00.00.000М4			
Изм.	Лист	N докум.	Подпись	Дата	Технологическое оборудование приемного резервуара. Монтажный чертеж.	Литера	Масса	Масштаб
Разраб.		Брацловский					236,0	1:50
Провер.		Зельцер				Лист	Листов 1	
Т.контр.		Мархасев				Госстрой СССР Союзводоканалниипроект Харьковский Водоканалпроект		
Гл.спец.		Ясинов						
Н.контр.		Ясинов						
Утв.		Чмелев						

Типовой проект 902-1-46 Альбом IX

Инв. N подл. | Подпись и дата | Взам. инв. N | Инв. N дубл. | Подпись и дата

Формат	Зона	Поз.	Обозначение	Наименование	Кол.	Примечание
				Документация.		
12			ТМ-01.00.000СБ	Сборочный чертеж.		
				Сборочные единицы.		
11		1	ТМ-01.01.000	Щит затвора	1	
11		2	ТМ-01.02.000	Рама затвора	1	
				Детали.		
Б4		3	ТМ-01.00.001	Уплотнение Резина-пластина 5МБ-А-м ГОСТ 7338-65 40×200	1	

Изм.	Лист	N докум.	Подпись	Дата	ТМ-01.00.000		
Разраб.		Брацлавский			Затвор плоский поверхностный 300×600	Литера	Лист / Листов 1
Проверил		Зельцер				Госстрой СССР Союзводоканалниипроект Харьковский Водоканалпроект	
Гл. спец.		Ясинов					
Н.контр.		Ясинов					
Утв.		Чмелев					

Копировал: Островерх Формат 11

Альбом IX. Типовой проект 902-1-46

Формат	Зона	Поз.	Обозначение	Наименование	Кол.	Примечание
				Документация.		
12			ТМ-02.00.000СБ	Сборочный чертеж		
				Детали.		
Б4		1	ТМ-02.00.001	Козырек Лист 6.0 ГОСТ 19903-74 / Ст.3 ГОСТ 14637-69 290×660	1	8,9кг
Б4		2	ТМ-02.00.002	Полоса Полоса 6×50 ГОСТ 103-76 / Ст.3 ГОСТ 535-58 L=690	см. табл	1,9кг
Б4		3	ТМ-02.00.003	Опора Полоса 10×70 ГОСТ 103-76 / Ст 3 ГОСТ 535-58 L=290	1	1,6кг
Б4		4	ТМ-02.00.004	Ребра Лист 6.0 ГОСТ 19903-74 / Ст.3 ГОСТ 14637-69 100×330	2	1,4кг

Изм.	Лист	N докум	Подпись	Дата	ТМ-02.00.000		
Разраб.		Светличный			Решетка с ручной очисткой	Литера	Лист / Листов 1
Проверил		Зельцер				Госстрой СССР Союзводоканалниипроект Харьковский Водоканалпроект	
Гл. спец.		Ясинов					
Н.контр.		Ясинов					
Утв.		Чмелев					

Копировал: Островерх Формат 11

Альбом IX. Типовой проект 902-1-46

Формат	Зона	Поз.	Обозначение	Наименование	Кол.	Примечание
				Документация		
22			ТМ-00.00.000 МЧ	Монтажный чертеж		
				Сборочные единицы.		
11		1	ТМ-01.00.000	Затвор плоский поверхностный 300×600	1	
11		2	ТМ-02.00.000	Решетка с ручной очисткой	1	
11		3	ТМ-03.00.000	Корыто дырчатое	1	
11		4	ТМ-04.00.000	Крестовина	1	
11		5	ТМ-15.00.000	Соединение	1	
				Детали		
Б4		6	ТМ-00.00.001	Скоба Круг Ø16 ГОСТ 2590-71 / Ст.3 ГОСТ 535-58 L=116	2	0,2кг
Б4		7	ТМ-00.00.002	Уголок Уголок 5×50×50×5 ГОСТ 8509-72 / Ст.3 ГОСТ 535-58 L=300	1	1,1кг
Б4		8	ТМ-00.00.003	Опора Швеллер 8 ГОСТ 8240-72 / Ст.3 ГОСТ 535-58		

Изм.	Лист	N докум.	Подпись	Дата	ТМ-00.00.000		
Разраб.		Брацлавский			Технологическое оборудование приемного резервуара.	Литера	Лист / Листов 1 / 2
Проверил		Зельцер				Госстрой СССР Союзводоканалниипроект Харьковский Водоканалпроект	
Гл. спец.		Ясинов					
Н.контр.		Ясинов					
Утв.		Чмелев					

Копировал: Островерх Формат 11

Альбом IX. Типовой проект 902-1-46

Формат	Зона	Поз.	Обозначение	Наименование	Кол.	Примечание
				L=140	2	1,1кг
Б4		9	ТМ-00.00.004	Кольцо Лист 8 ГОСТ 19903-74 / Ст.3 ГОСТ 14637-69 ф220/ф300	1	2,0кг
Б4		10	ТМ-00.00.005	Ребро Лист 5 ГОСТ 19903-74 / Ст.3 ГОСТ 14037-69 100×205	6	0,8кг
Б4		11	ТМ-00.00.006	Кольцо опорное Лист 10 ГОСТ 19903-74 / Ст.3 ГОСТ 14637-69 ф220/ф500	2	12,4кг
Б4		12	ТМ-00.00.007	Труба Труба 219×8 ГОСТ 8732-70 / Ст.3 ГОСТ 8731-68 L=375	2	15,6кг
Б4		13	ТМ-00.00.008	Труба Труба 219×8 ГОСТ 8732-70 / Ст.3 ГОСТ 8731-68 L=400	1	16,6кг
Б4		14	ТМ-00.00.009	Труба Труба 219×8 ГОСТ 8732-70 / Ст.3 ГОСТ 8731-68 L=200	1	8,3кг
				Стандартные изделия.		
		15		Гайка М16.5 ГОСТ 5915-70	5	
		16		Шайба 16 ГОСТ 11371-68	5	
		17		Фланец 200-2,5 ГОСТ 1255-67	3	

Изм.	Лист	N докумен.	Подпись	Дата	ТМ-00.00.000	Лист 2

Копировал: Островерх Формат 11

Типовой проект 902-1-46 Альбом IX

Формат	Зона	Поз.	Обозначение	Наименование	Кол.	Примечание
				Документация.		
22			ТМ-01.02.000СБ	Сборочный чертеж.		
				Детали		
Б4		1	ТМ-01.02.001	Уголок правый		
				Уголок Б-50×50×5 ГОСТ 8509-72 / Ст.3 ГОСТ 535-58		
				L = 750	2	2,8кг
Б4		2	ТМ-01.02.002	Уголок левый		
				Уголок Б-50×50×5 ГОСТ 8509-72 / Ст.3 ГОСТ 535-58		
				L = 750	2	2,8кг
Б4		3	ТМ-01.02.003	Порог		
				Уголок Б-50×50×5 ГОСТ 8509-72 / Ст.3 ГОСТ 535-58		
				L = 400	2	1,3кг
Б4		4	ТМ-01.02.004	Уголок		
				Уголок Б-40×40×4 ГОСТ 8509-72 / Ст.3 ГОСТ 535-58		
				L = 300	2	0,7кг
Б4		5	ТМ-01.02.005	Планка распорная		
				Полоса 8×30 ГОСТ 103-76 / Ст.3 ГОСТ 535-58		
				L = 640	2	1,1кг
Б4		6	ТМ-01.02.006	Планка опорная		
				Квадрат В18 ГОСТ 2591-71 / Ст.3 ГОСТ 535-58		
				L = 324	1	1,5кг

Инв.№ подл. | Подпись и дата | Взам. инв.№ | Инв.№ дубл. | Подпись и дата

Изм.	Лист	№ докум.	Подпись	Дата
Разраб.		Брацлавский		
Проверил		Зельцер		
Гл. спец.		Ясинов		
Н.контр.		Ясинов		
Утв.		Чмелев		

ТМ-01.02.000

Рама затвора.

Литера	Лист	Листов
	1	2

Госстрой СССР Союзводоканалниипроект Харьковский Водоканалпроект

Копировал: Островерх. Формат 11

Типовой проект 902-1-46 Альбом IX

Формат	Зона	Поз.	Обозначение	Наименование	Кол.	Примечание
Б4		7	ТМ-01.02.007	Полоса анкерная		
				Полоса 6×40 ГОСТ 103-76 / Ст.3 ГОСТ 535-58		
				L = 157	3	0,3кг
Б4		8	ТМ-01.02.008	Полоса анкерная		
				Полоса 6×40 ГОСТ 103-76 / Ст.3 ГОСТ 535-58		
				L = 128	6	0,2кг
Б4		9	ТМ-01.02.009	Уплотнение		
				Шнур 18×18 средней твердости		
				ГОСТ 6467-69		
				L = 324	1	
				Стандартные изделия		
				Болты ГОСТ 7798-70		
		11		М12×55.58	3	
		12		М12×45.58	6	
		13		Гайка М12×5 ГОСТ 5915-70	9	

Инв.№ подл. | Подпись и дата | Взам. инв.№ | Инв.№ дубл. | Подпись и дата

ТМ-01.02.000

Лист 2

Копировал: Островерх Формат 11

Типовой проект 902-1-46 Альбом IX

Формат	Зона	Поз.	Обозначение	Наименование	Кол.	Примечание
				Документация.		
12			ТМ-01.01.000СБ	Сборочный чертеж.		
				Детали.		
Б4		1	ТМ-01.01.001	Лист		
				Лист 5.0 ГОСТ 19903-74 / Ст.3 ГОСТ 14637-69		
				320×640	1	7,1кг
Б4		2	ТМ-01.01.002	Ручка		
				Круг В10 ГОСТ 2590-71 / Ст.3 ГОСТ 535-58		
				L = 358	1	0,2кг
Б4		3	ТМ-01.01.003	Стяжка		
				Полоса 5×50 ГОСТ 103-76 / Ст.3 ГОСТ 535-58		
				L = 200	2	0,4кг
Б4		4	ТМ-01.01.004	Стойка		
				Полоса 5×50 ГОСТ 103-76 / Ст.3 ГОСТ 535-58		
				L = 640	2	1,2кг
Б4		5	ТМ-01.01.005	Уголок		
				Уголок Б-50×50×5 ГОСТ 8509-72 / Ст.3 ГОСТ 535-58		
				L = 200	1	0,8кг
Б4		6	ТМ-01.01.006	Планка		
				Полоса 4×40 ГОСТ 103-76 / Ст.3 ГОСТ 535-58		
				L = 640	2	0,8кг

Инв.№ подл. | Подпись и дата | Взам. инв.№ | Инв.№ дубл. | Подпись и дата

Изм.	Лист	№ докум.	Подпись	Дата
Разраб.		Брацлавский		
Проверил		Зельцер		
Гл. спец.		Ясинов		
Н.контр.		Ясинов		
Утв.		Чмелев		

ТМ-01.01.000

Щит затвора.

Литера	Лист	Листов
	1	2

Госстрой СССР Союзводоканалниипроект Харьковский Водоканалпроект

Копировал: Островерх. Формат 11

Типовой проект 902-1-46 Альбом IX

Формат	Зона	Поз.	Обозначение	Наименование	Кол.	Примечание
Б4		7	ТМ-01.01.007	Уплотнение		
				Резина-пластина		
				4МБ-А-М ГОСТ 7338-65		
				60×640	2	0,3кг
				Стандартные изделия.		
		8		Винт М6×25 ГОСТ 17475-72	12	
		9		Гайка М6 ГОСТ 5915-70	12	
		10		Шайба 6 ГОСТ 11371-68	12	

Инв.№ подл. | Подпись и дата | Взам. инв.№ | Инв.№ дубл. | Подпись и дата

ТМ-01.01.000

Лист 2

15394-09 6

Копировал: Островерх Формат 11

ТМ-01.01.000 СБ

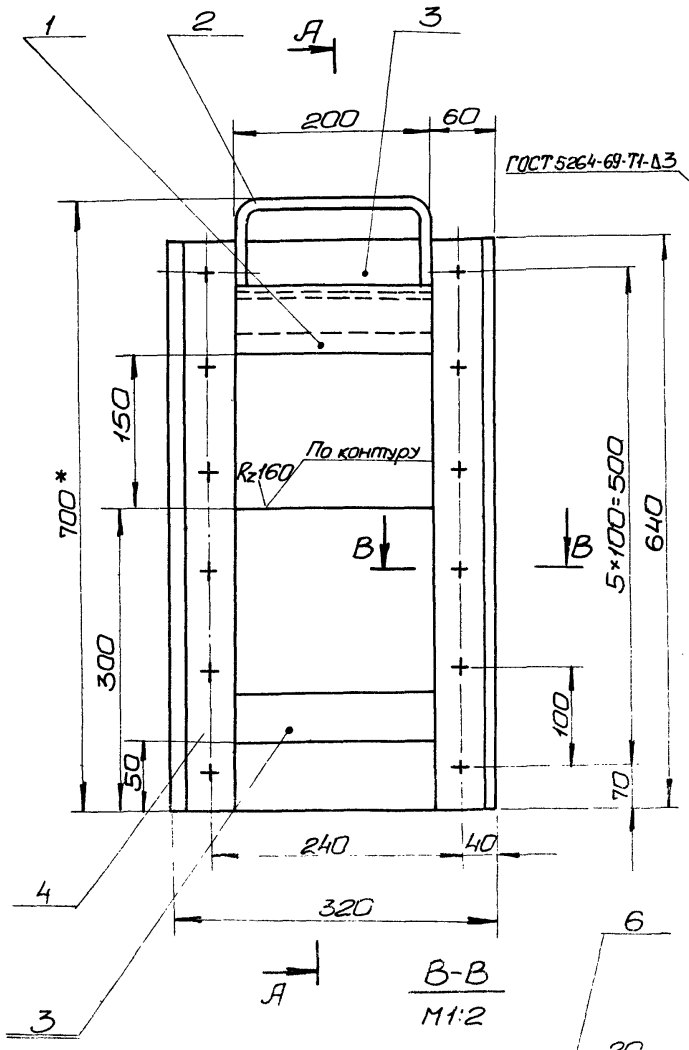

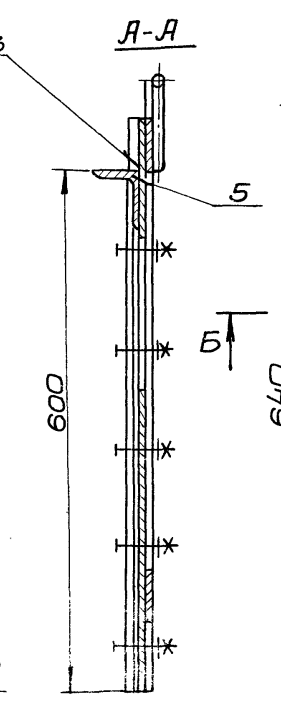

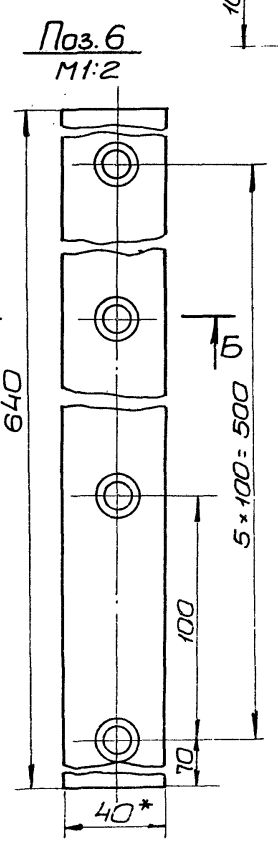

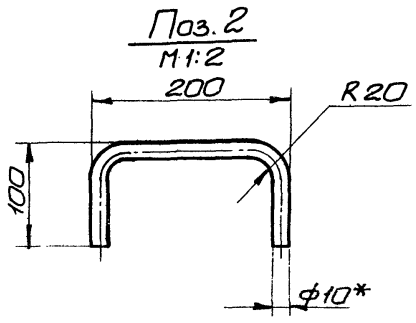

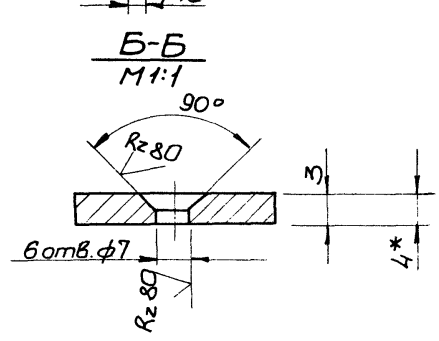

1. Предельные отклонения размеров: отверстий - по А7, остальных - по СМ7.
2. Предельные отклонения размеров деталей по СМ7, шероховатость поверхности торцов выполнить Rz160, остальное ∅.
3. *Размеры для справок.

Изм.	Лист	№ докум.	Подпись	Дата
Разраб.		Тимченко		
Провер.		Зельцер		
Т.контр.		Мархасев		
Гл.спец.		Ясинов		
Н.контр.		Ясинов		
Утв.		Чмелев		

ТМ-01.01.000 СБ

Щит затвора. Сборочный чертеж.

Литера	Масса	Масштаб
	14,0	1:5
Лист	Листов 1	

Госстрой СССР Союзводоканалниипроект Харьковский Водоканалпроект

Копировал: Островерх Формат 12

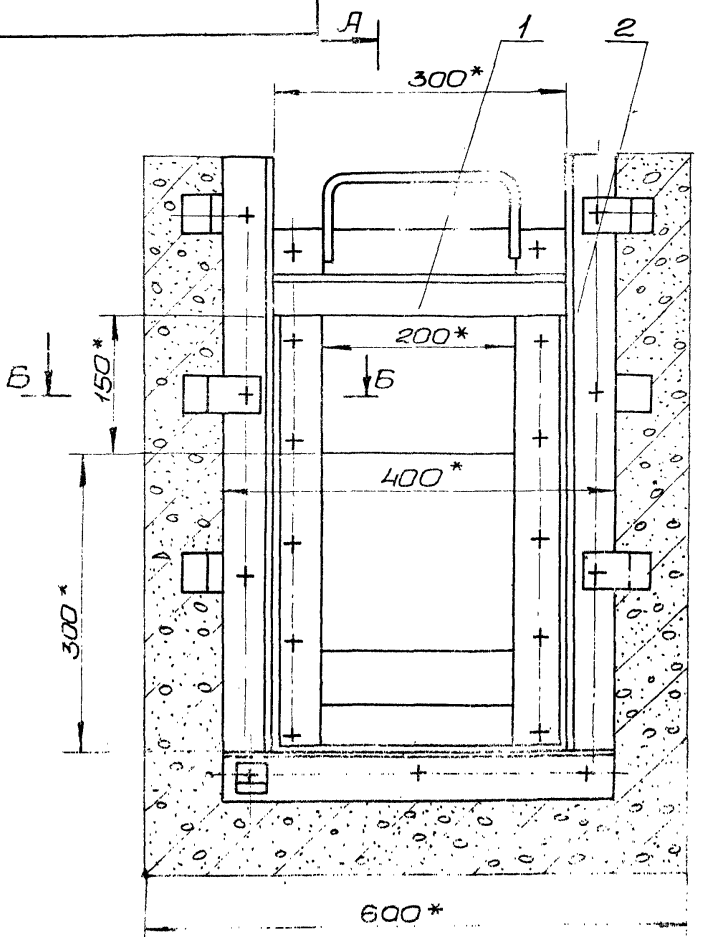

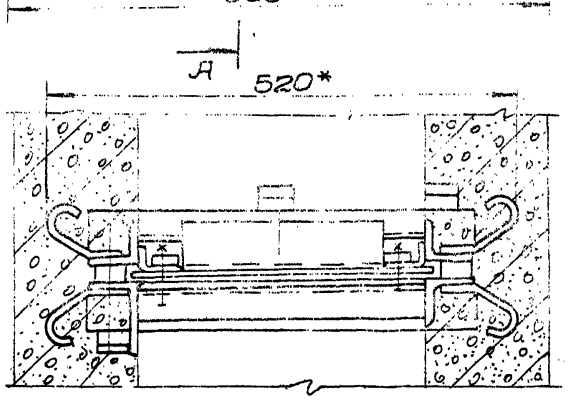

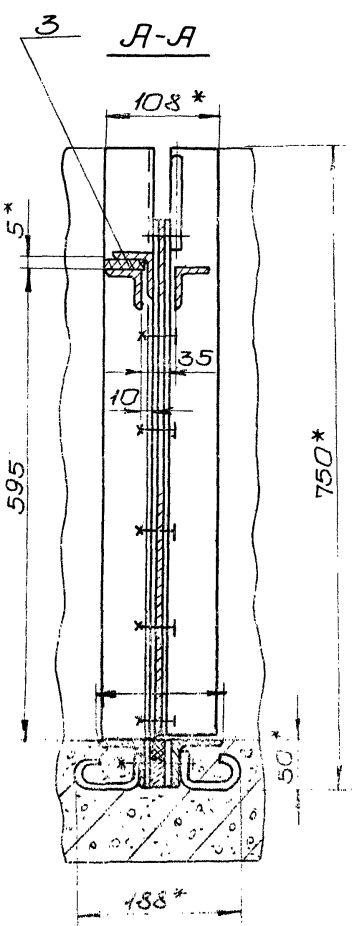

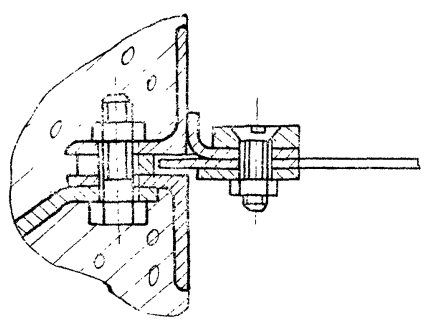

Техническая характеристика затвора

Тип затвора	Плоский скользящий
Проем рамы затвора в свету	300мм
Высота щита	600мм
Направление гидравлического давления	с любой стороны щита
Вес подвижных частей затвора.	20,0кг

1. Предельные отклонения размеров по СМ7.
2. Прокладку поз. 3 крепить клеем 88-НП ТУ 38-1055 10-73.
3. *Размеры для справок.
4. Затвор окрасить битумным лаком №177 ГОСТ 5631-70.

Изм.	Лист	№ докум.	Подпись	Дата
Разраб.		Врацлавский		
Провер.		Зельцер		
Т.контр.		Мархасев		
Гл.спец.		Ясинов		
Н.контр.		Ясинов		
Утв		Чмелев		

ТМ-01.00.000СБ

Затвор плоский поверхностный. Сборочный чертеж.

Литера	Масса	Масштаб
	36,0	1:5
Лист	Листов 1	

Госстрой СССР Союзводоканалниипроект Харьковский Водоканалпроект

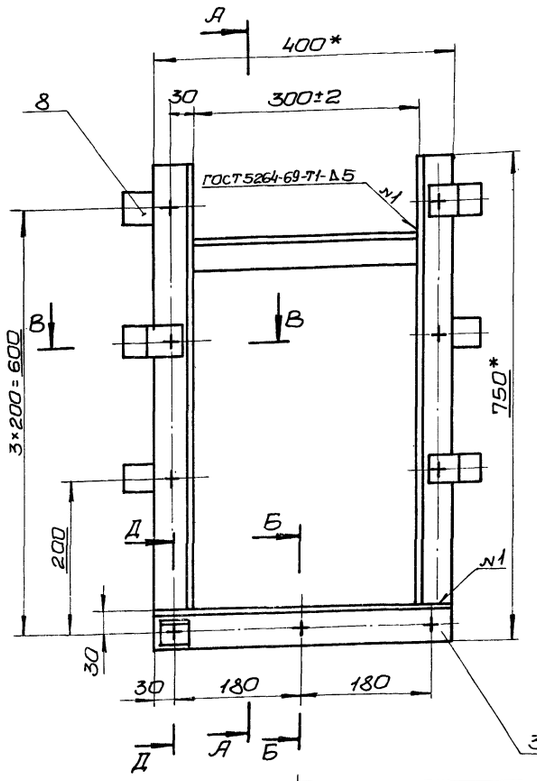

А-А

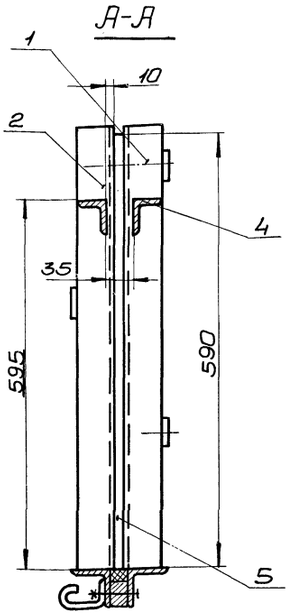

Поз. 7
М1:1

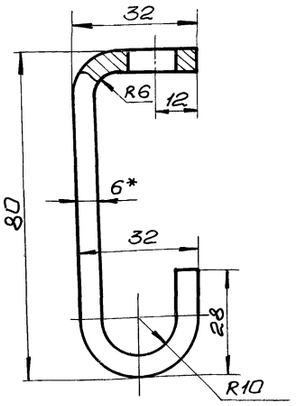

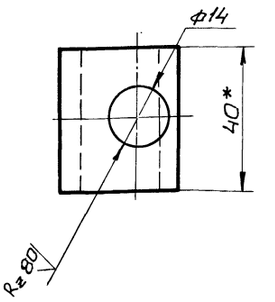

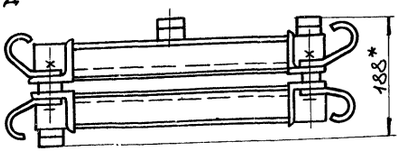

Поз.8
М1:1

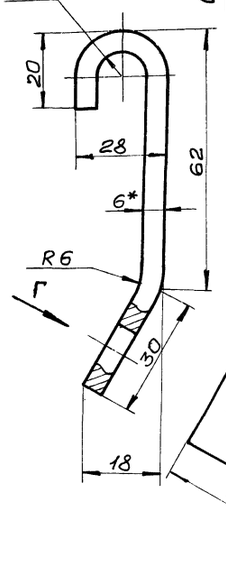

Вид Г

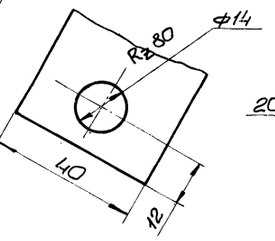

Поз. 1 и 2
М1:10

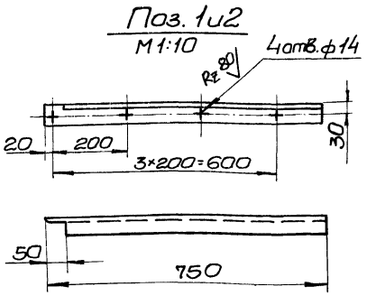

Поз. 9
М1:1

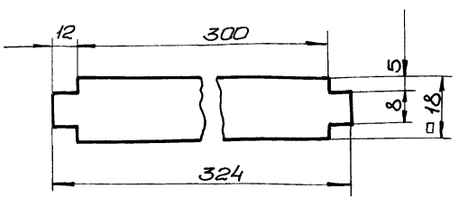

Поз. 5
М1:10

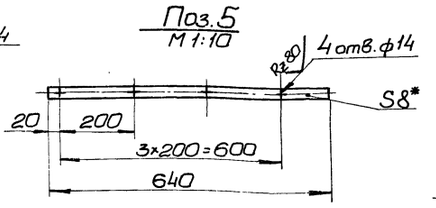

Поз. 6
М1:1

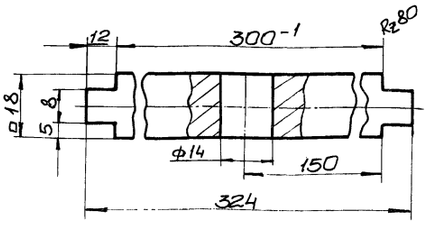

В-В
М1:2

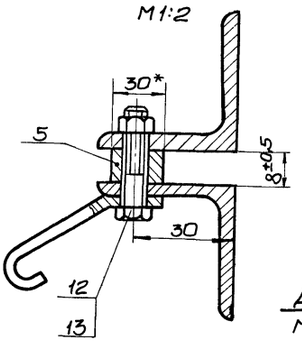

Б-Б
М1:2

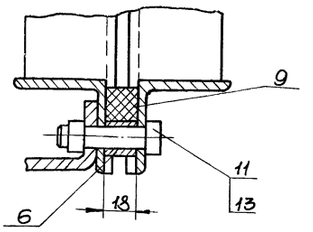

Д-Д
М1:2

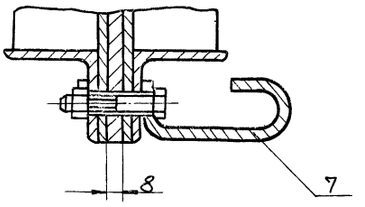

1. Предельные отклонения размеров: отверстий – по А7, остальных – по СМ7.
2. Предельные отклонения размеров деталей Б4 по СМ7, шероховатость поверхности торцов выполнить Rz 160, остальное ▽.
3. Деталь поз.9 крепить клеем 88-НП ТУ38-105540-73.
4. *Размеры для справок.

					ТМ-01.02.000СБ			
Изм.	Лист.	N докумен.	Подпись	Дата				
Разраб.		Тимченко			Рама затвора. Сборочный чертеж.	Литера	Масса	Масштаб
Провер.		Зельцер					21.0кг	1:5
Т. контр.		Марсоев				Лист	Листов 1	
Гл. спец.		Ясинов				Госстрой СССР Союзводоканалниипроект харьковский водоканалпроект		
Н. контр.		Ясинов						
Утв		Чмелев						

ТМ-02.00.000СБ

Марка насоса		а	в	с	п	к	Кол. дет. поз. 3	Масса решетки
ФГ 29/40	ФГ 16/27	15	20	26	10	260	11	33,1
ФГ 51/58		21	25	31	8	248	9	29,5
ФГ 57,5/9,5		33	50	56	4	224	5	22,3

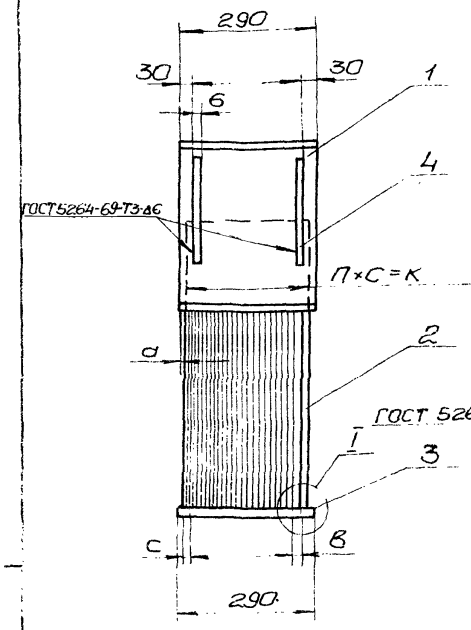

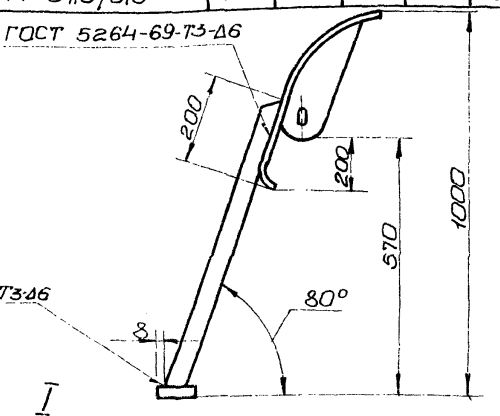

Поз.1

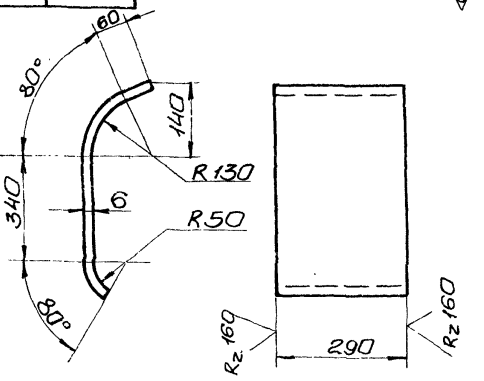

∀ (√)

I
М1:2

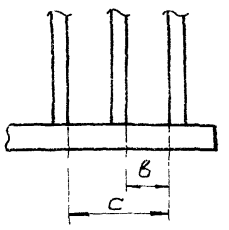

Поз.2
М1:5

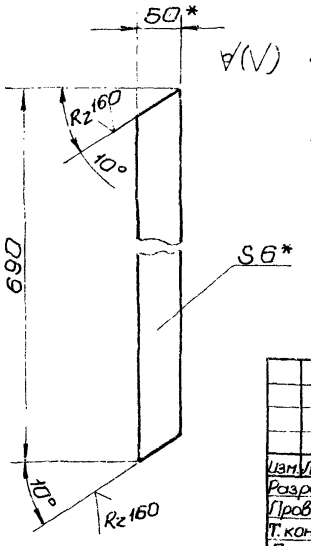

∀(√)

Поз.4
М1:5

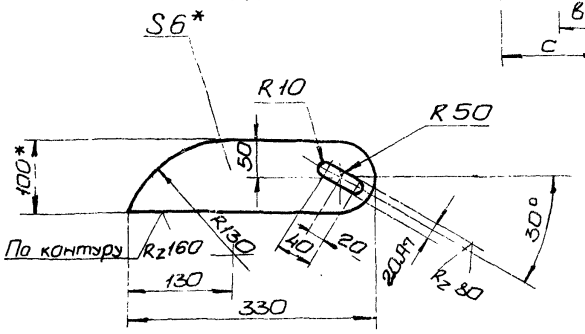

1. Электрод типа Э-34 ГОСТ 9467-60.
2. Неуказанные предельные отклонения размеров по СМ7.
3. *Размеры для справок.

Изм.	Лист	N докум.	Подп.	Дата
Разраб.		Светличный		
Провер.		Зельцер		
Т. контр.		Маржосев		
Гл. спец.		Ясинов		
Н. контр.		Ясинов		
Утв.		Чмелев		

ТМ-02.00.000СБ

Решетка с ручной очисткой. Сборочный чертеж.

Литера	Масса	Масштаб
	см. табл.	1:10

Лист | Листов 1

Госстрой СССР Союзводоканалниипроект Харьковский Водоканалпроект

Копировал: Островерх Формат 12

ТМ-03.00.000СБ

Типовой проект У02-1-46 Альбом IX

Развертка

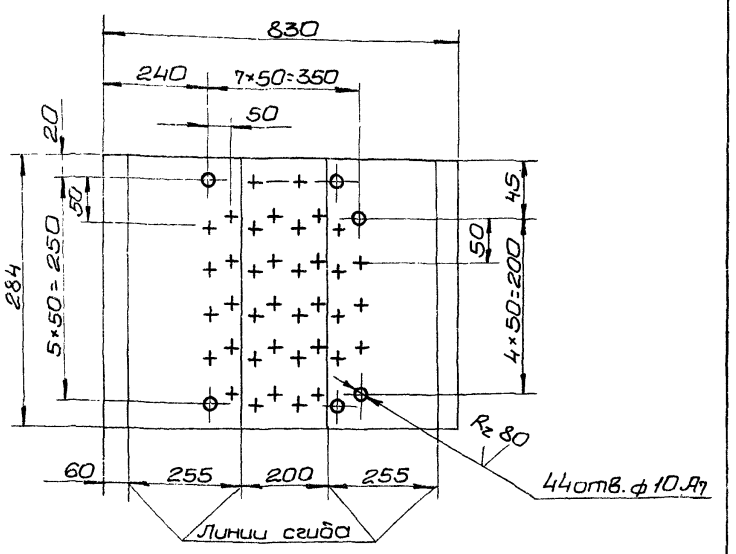

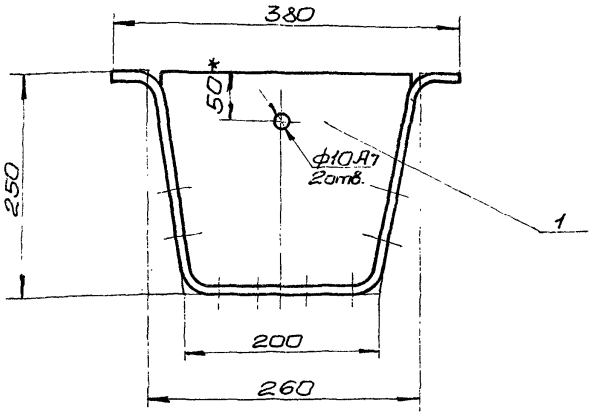

Поз.2
М1:10

Rz 160 √(√)

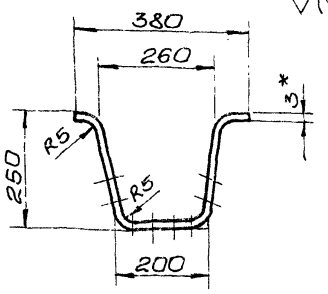

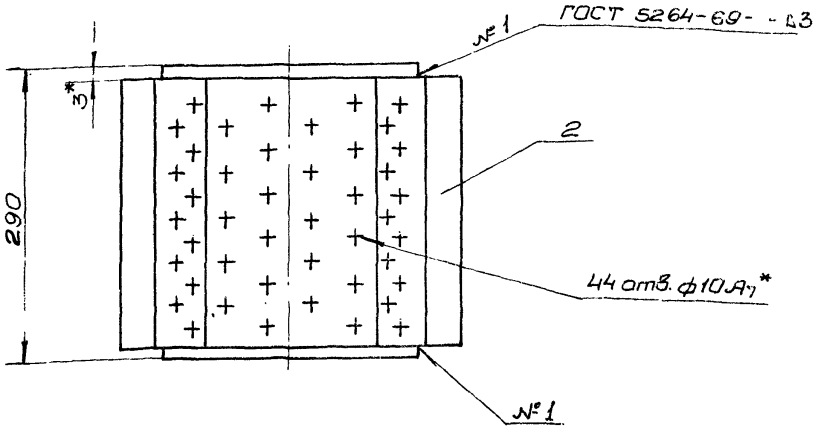

1. Электрод типа Э-34 ГОСТ 9467-60.
2. Сварные швы зачистить.
3. Неуказанные предельные отклонения размеров по СМ7.
4. *Размеры для справок.

Изм.	Лист	N докум.	Подпись	Дата
Разраб.		Светличный		
Провер.		Зельцер		
Т. контр.		Маржосев		
Гл. спец.		Ясинов		
Н. контр.		Ясинов		
Утв.		Чмелев		

ТМ-03.00.000СБ

Корыта дырчатое. Сборочный чертеж.

Литера	Масса	Масштаб
	6,9	1:5

Лист | Листов 1

Госстрой СССР Союзводоканалниипроект Харьковский Водоканалпроект

ТМ-03.00.001

Типовой проект 902-1-46 Альбом IX

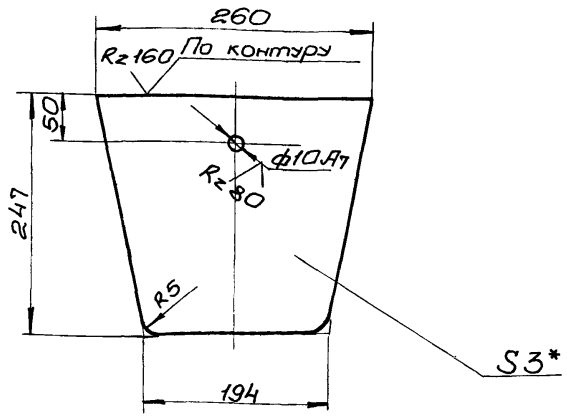

1. Неуказанные предельные отклонения размеров по СТ7.
2. * Размер для справок.

Изм.	Лист	N докум.	Подп.	Дата
Разраб.		Светличный		
Провер.		Зельцер		
Т.контр.		Марсосёв		
Гл.спец.		Ясинов		
Н.контр.		Ясинов		
Утв.		Чмелев		

ТМ-03.00.001

Стенка боковая

Литер	Масса	Масшт.
	1,3	1:5
Лист	Листов 1	

Лист — 3 ГОСТ 19903-74 / Ст 3 ГОСТ 16523-70

Госстрой СССР Союзводоканалниипроект Харьковский Водоканалпроект

Копировал: Астроверх Формат 11

Типовой проект 902-1-46 Альбом IX

Формат	Зона	Поз.	Обозначение	Наименование	Кол.	Примечание
				Документация.		
12			ТМ-03.00.000СБ	Сборочный чертеж		
				Детали.		
11		1	ТМ-03.00.001	Стенка боковая	2	
Б4		2	ТМ-03.00.002	Корпус корыта		
				Лист 3,0 ГОСТ 19903-74 / Ст-3 ГОСТ 16523-70		
				284×830	1	4,2 кг

Изм.	Лист	N докум.	Подпись	Дата
Разраб.		Светличный		
Проверил		Зельцер		
Гл. спец.		Ясинов		
Н.контр.		Ясинов		
Утв.		Чмелев		

ТМ-03.00.000

Корыта дырчатое

Литера	Лист	Листов
		1

Госстрой СССР Союзводоканалниипроект Харьковский Водоканалпроект

Копировал: Астроверх Формат 11

Инв.N подл. | Подпись и дата | Взам. инв.N | Инв.N дубл. | Подпись и дата

ТМ-04.00.000СБ

Типовой проект 902-1-46 Альбом IX

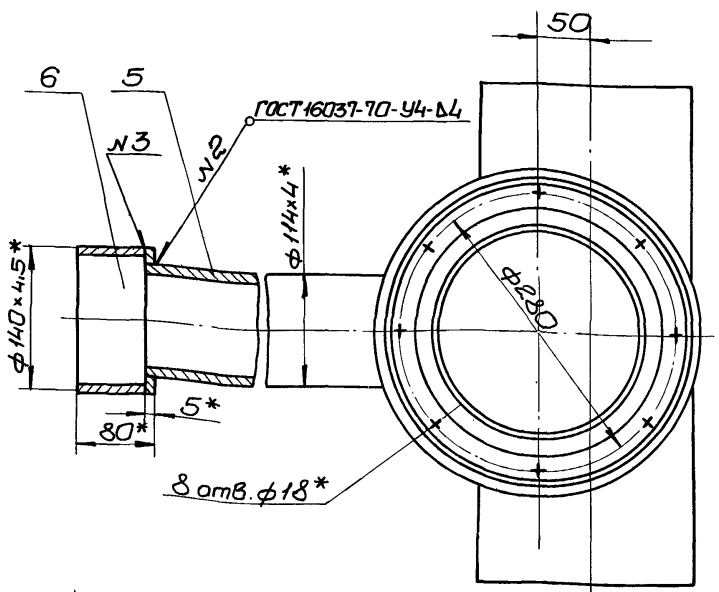

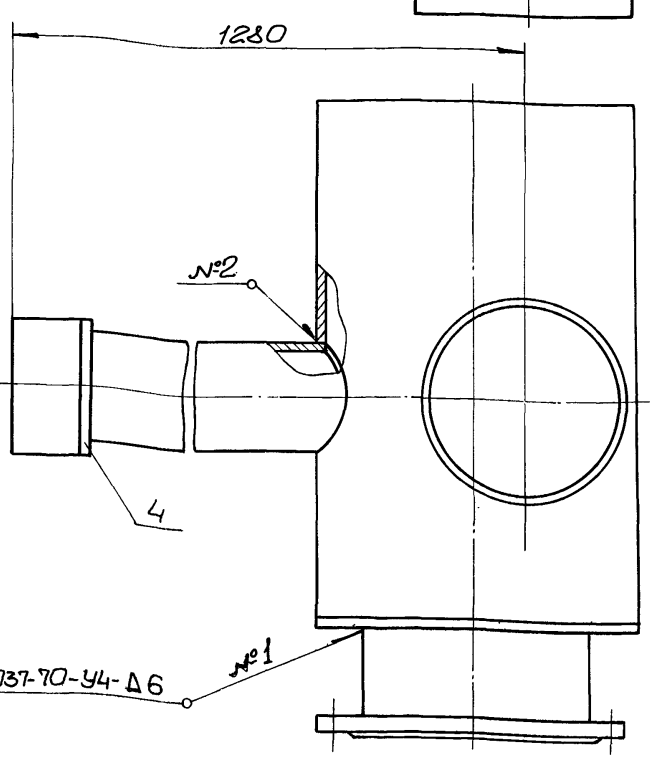

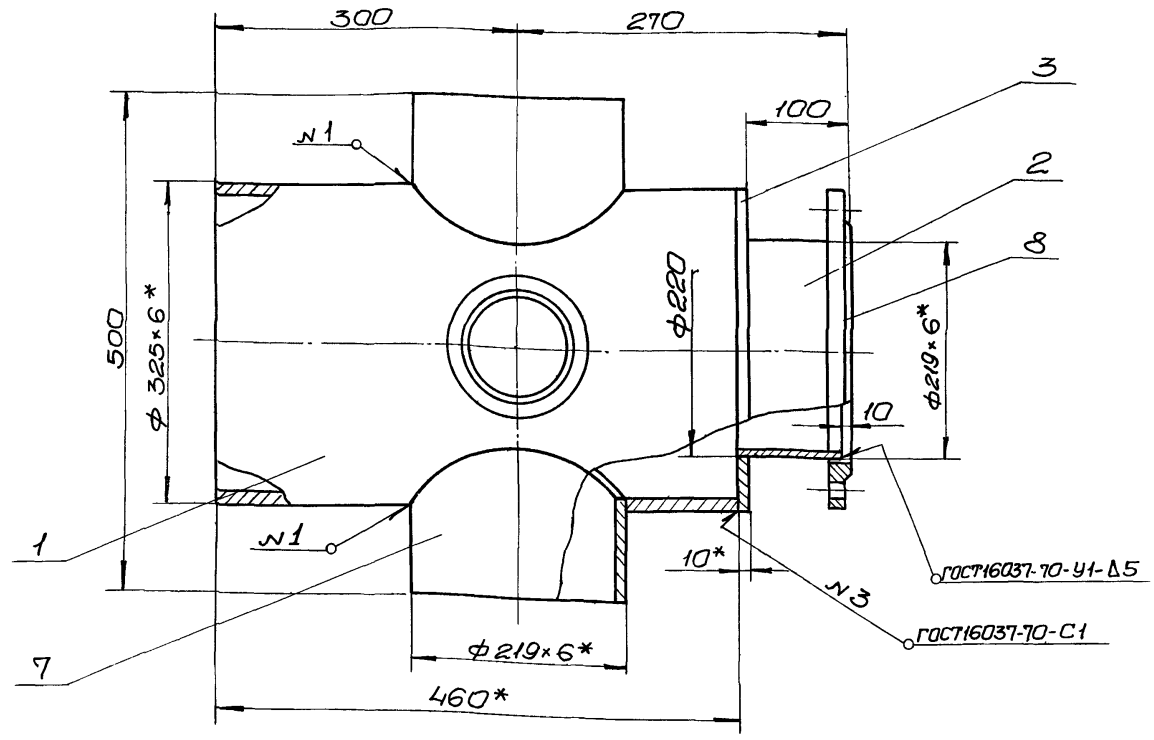

*Размеры для справок.

Изм.	Лист	N докум	Подпись	Дата
Разраб.		Дыкань		
Проверил		Зельцер		
Т.контр.		Марсосев		
Гл.спец.		Ясинов		
Н.контр.		Ясинов		
Утв.		Чмелев		

ТМ-04.00.000 СБ

Крестовина Сборочный чертеж.

Литер.	Масса	Масштаб
	55,0	1:5
Лист	Листов 1	

Госстрой СССР Союзводоканалниипроект Харьковский Водоканалпроект

15394-09 10 Копировал: Астроверх Формат 12

Формат	Зона	Поз.	Обозначение	Наименование	Кс	Примечание
				Документация		
12			ТМ-04.00.000СБ	Сборочный чертеж		
				Детали		
Б4		1	ТМ-04.00.001	Патрубок		
				Труба 325×6 ГОСТ 10704-76 / Б Ст.3 ГОСТ 10705-63		
				L = 460	1	21,8 кг
Б4		2	ТМ-04.00.002	Патрубок		
				Труба 219×6 ГОСТ 10704-76 / Б Ст.3 ГОСТ 10705-63		
				L = 90	1	2,8 кг
Б4		3	ТМ-04.00.003	Кольцо		
				Лист 6.0 ГОСТ 19903-74 / Ст.3 ГОСТ 14637-69		
				ф325 × ф219	1	1,7 кг
Б4		4	ТМ-04.00.004	Кольцо		
				Лист 5.0 ГОСТ 19903-74 / Ст.3 ГОСТ 14637-69		
				ф140 × ф114	1	0,2 кг
Б4		5	ТМ-04.00.005	Труба		
				Труба 114×4 ГОСТ 8732-70 / Ст.3 ГОСТ 8731-68		
				L = 1000	1	10,85 кг
Б4		6	ТМ-04.00.006	Труба		
				Труба 140×4,5 ГОСТ 8732-70 / Ст.3 ГОСТ 8731-68		
				L = 80	1	2,0 кг
Б4		7	ТМ-04.00.007	Труба		
				Труба 219×6 ГОСТ 10704-76 / Б Ст.3 ГОСТ 10705-63		
				L = 500	1	16,0 кг
				Стандартные изделия		
		8		Фланец 200-6 ГОСТ 1255-67	1	

Изм. Лист N докум. Подпись Дата — ТМ-04.00.000

Разраб. Светличный — Крестовина — Лит. 1 — Лист 1 — Листов 2

Гл.спец. Ясинов; Н.контр. Ясинов; Утв. Чмелев

Госстрой СССР Союзводоканалниипроект харьковский Водоканалпроект

Копировал: Астоверех — Формат 11

Типовой проект 902-1-46 Альбом IX

Инв.№ подл. | Подпись и дата | Взам. инв.№ | Инв.№ дубл. | Подпись и дата

Лист 2

Копировал: Астоверех — Формат 11

ТМ-05.00.000СБ

Вид А

I
М1:5

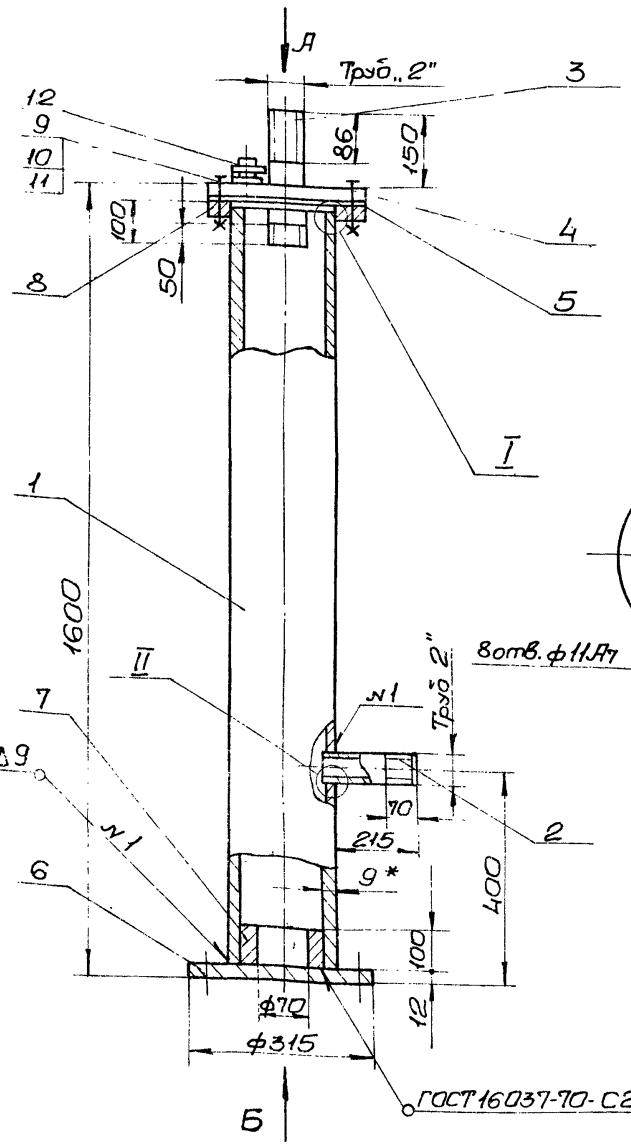

Вид Б

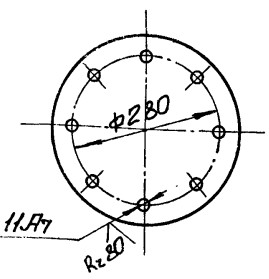

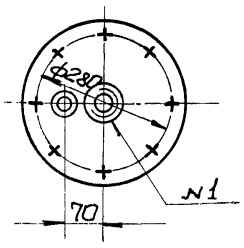

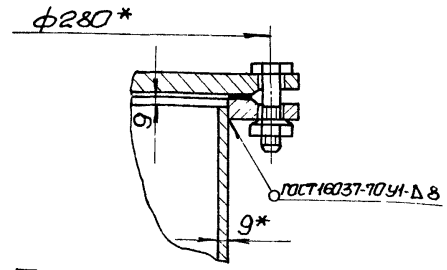

II
М1:5

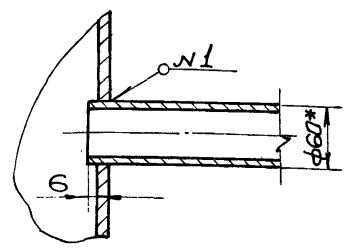

1. Неуказанные предельные отклонения размеров по СМ1.
2. Шероховатость поверхности реза деталей Б4 выполнить $Rz\,160$.
3. Электрод Э-42 ГОСТ 9467-75.
4. * Размеры для справок.

Изм.	Лист	N докум.	Подпись	Дата	ТМ-05.00.000СБ			
Разраб.	Светличный				Колонна для установки насоса технической воды гидроуплотнения. Сборочный чертеж.	Лит.	Масса	Масштаб
Провер.	Зельцер						120,0	1:10
Т.контр.	Марсосев					Лист	Листов 1	
Гл.спец.	Ясинов					Госстрой СССР Союзводоканалниипроект харьковский Водоканалпроект		
Н.контр.	Ясинов							
Утв.	Чмелев							

Копировал: Астоверех — Формат 12

Типовой проект 902-1-46 Альбом IX

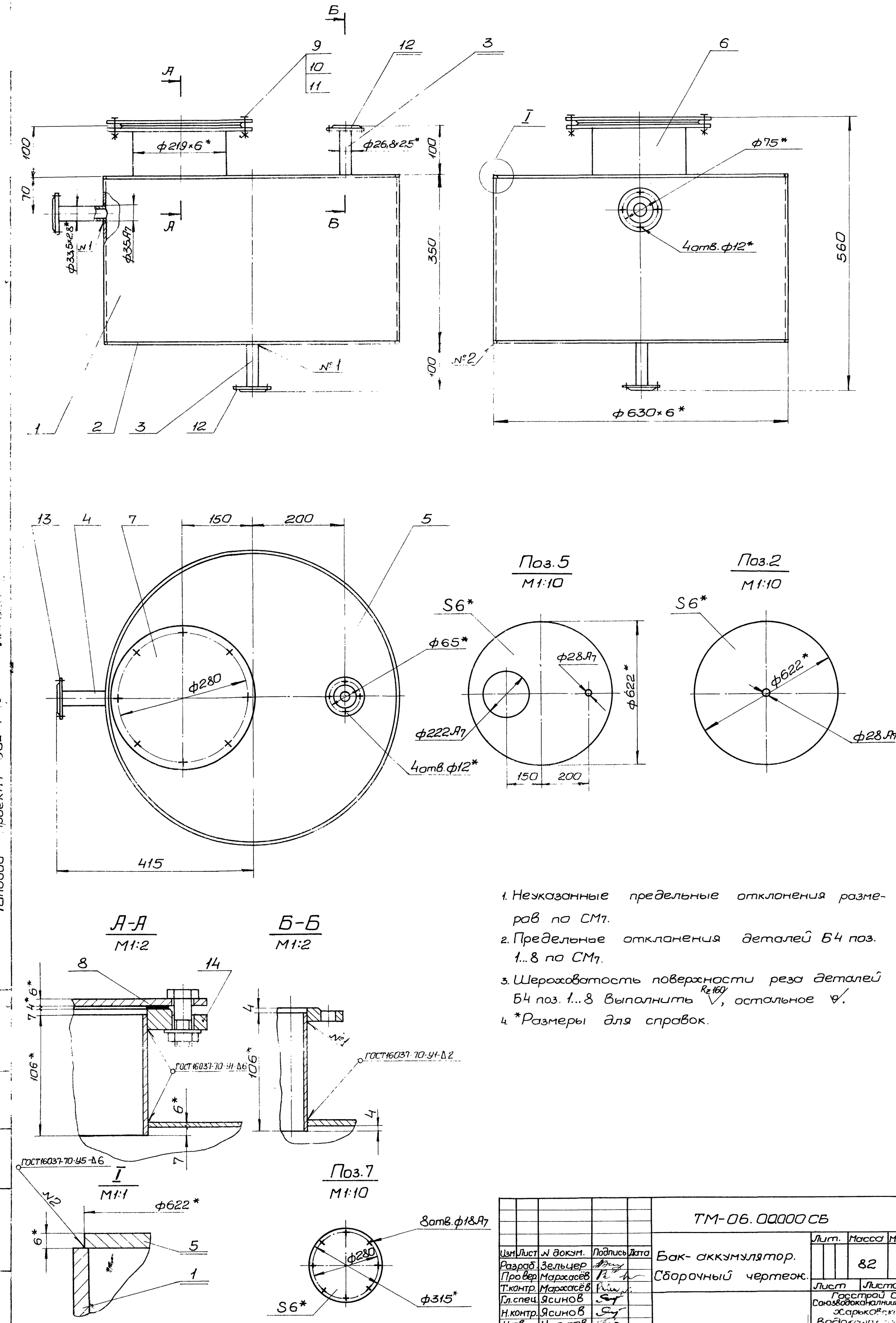

1. Неуказанные предельные отклонения размеров по СМ7.
2. Предельные отклонения деталей Б4 поз. 1...8 по СМ7.
3. Шероховатость поверхности реза деталей Б4 поз. 1...8 выполнить Rz160, остальное ∀.
4. *Размеры для справок.

Изм	Лист	N докум.	Подпись	Дата	ТМ-06.00000 СБ			
Разраб.		Зельцер			Бак-аккумулятор. Сборочный чертеж.	Лит.	Масса	Масштаб
Провер.		Мархасёв					82	1:5
Т.контр.		Мархасёв				Лист	Листов 1	
Гл.спец.		Ясинов				Госстрой СССР Союзводоканалниипроект Харьковский Водоканал		
Н.контр.		Ясинов						
Утв.		Чмелев						

Типовой проект 902-1-46 Альбом IX

Инв. № подл. | Подпись и дата | Взам. инв. № | Инв. № дубл. | Подпись и дата

15394-09 12 Копировал: Островерх Формат 22

Типовой проект 902-1-46 Альбом IX

Формат	Зона	Поз.	Обозначение	Наименование	Кол.	Примечание
				Документация		
12			ТМ-05.00.000СБ	Сборочный чертеж.		
				Детали.		
Б4		1	ТМ-05.00.001	Корпус		
				Труба 219×9 ГОСТ 8732-70 / 10 ГОСТ 8731-68		
				L=1568	1	73кг
Б4		2	ТМ-05.00.002	Патрубок		
				Труба 50 ГОСТ 3262-75		
				L=230	1	1,01кг
Б4		3	ТМ-05.00.003	Патрубок		
				Труба 50 ГОСТ 3262-75		
				L=270	1	1,2кг
11		4	ТМ-05.00.004	Заглушка	1	
Б4		5	ТМ-05.00.005	Прокладка		
				Резина-пластина		
				3М-А-м ГОСТ 7338-65		
				ф258	1	0,02кг
Б4		6	ТМ-05.00.006	Опора		
				Лист 12.0 ГОСТ 19903-74 / Ст.3 ГОСТ 14637-69		
				ф315	1	7,3кг

Изм.	Лист	N докум.	Подпись	Дата	ТМ-05.00.000			
Разраб.		Светличный			Колонна для установки насоса технической воды гидроуплотнения.	Литера	Лист	Листов
Проверил		Зельцер					1	
Гл. спец.		Ясинов			Госстрой СССР Союзводоканалниипроект Харьковский Водоканалпроект			
Н. контр.		Ясинов						
Утв.		Чмелев						

Копировал: Островерх. Формат 11

Типовой проект 902-1-46 Альбом IX

Формат	Зона	Поз.	Обозначение	Наименование	Кол.	Примечание
Б4		7	ТМ-05.00.007	Втулка		
				Круг В200.0 ГОСТ 2590-71 / Ст.3 ГОСТ 535-58		
				L=100	1	21,6кг
				Стандартные изделия		
		8		Фланец 200-2,5		
				ГОСТ 1255-67	1	
		9		Болт М12×45		
				ГОСТ 7798-70	8	
		10		Гайка М12		
				ГОСТ 5915-70	8	
		11		Шайба 12Н65Г		
				ГОСТ 6402-70	8	
		12		Сальник		Бакинский з-д монтажавтоматика
				22-16×30		
				ОН 80-80 400-59	1	0,17кг

Изм.	Лист	N докум.	Подпись	Дата	ТМ-05.00.000	Лист 2

Копировал: Островерх Формат 11

Типовой проект 902-1-46 Альбом IX

ТМ-05.00.004

Rz 80 √ (√)

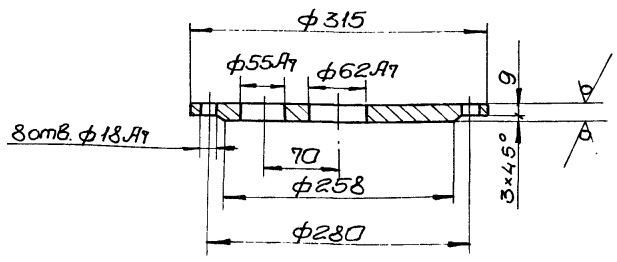

1. Неуказанные предельные отклонения размеров – по СМ7.

Изм.	Лист	N докум.	Подпись	Дата	ТМ-05.00.004			
Разраб.		Светличный			Заглушка.	Литер.	Масса	Масшт.
Проверил		Зельцер					6,5	1:5
Т. контр.		Мархасев				Лист	Листов 1	
Гл. спец.		Ясинов			Госстрой СССР Союзводоканалниипроект Харьковский Водоканалпроект			
Н. контр.		Ясинов						
Утв.		Чмелев						

Лист 12 ГОСТ 19903-74 / Ст. 3 ГОСТ 14637-69

Копировал: Островерх Формат 11

Типовой проект 902-1-46 Альбом IX

Формат	Зона	Поз.	Обозначение	Наименование	Кол.	Примечание
				Документация.		
22			ТМ-06.00.000СБ	Сборочный чертеж.		
				Детали		
Б4		1	ТМ-06.00.001	Обечайка		
				Труба 630×6 ГОСТ 10704-76 / Ст.3сп ГОСТ 10705-63		
				L=338	1	31,1кг
Б4		2	ТМ-06.00.002	Дно		
				Лист 6.0 ГОСТ 19903-74 / Ст.3 ГОСТ 14637-69		
				ф622	1	14,3кг
Б4		3	ТМ-06.00.003	Патрубок		
				Труба 20 ГОСТ 3262-75		
				L=106	2	0,15кг
Б4		4	ТМ-06.00.004	Патрубок		
				Труба 25 ГОСТ 3262-75		
				L=106	1	0,21кг
Б4		5	ТМ-06.00.005	Крышка		
				Лист 6.0 ГОСТ 19903-74 / Ст.3 ГОСТ 14637-69		
				ф622	1	13,9кг
Б4		6	ТМ-06.00.006	Патрубок		
				Труба 219×6 ГОСТ 8732-70 / 10 ГОСТ 8731-68		
				L=106	1	3,2кг

Изм.	Лист	N докум.	Подпись	Дата	ТМ-06.00.000			
Разраб.		Зельцер			Бак-аккумулятор.	Литер.	Лист 1	Листов 2
Проверил		Мархасев						
Гл. спец.		Ясинов			Госстрой СССР Союзводоканалниипроект Харьковский Водоканалпроект			
Н. контр.		Ясинов						
Утв.		Чмелев						

15334-08 13 Копировал: Островерх Формат 11

Альбом IX
Типовой проект 902-1-46

Формат	Зона	Поз.	Обозначение	Наименование	Кол.	Примечание
64		7	ТМ-06.00.009	Заглушка		
				Лист 6.0 ГОСТ 19903-74 / Ст.3 ГОСТ 14637-69		
				ф315	1	3,7кг
64		8	ТМ-06.00.008	Прокладка		
				Резина-пластина		
				4Т ГОСТ 7338-65		
				ф258×ф222	1	
				Стандартные изделия.		
		9		Болт М16×40		
				ГОСТ 7798-70	8	
		10		Гайка М16		
				ГОСТ 5915-70	8	
		11		Шайба 16		
				ГОСТ 11371-68	8	
		12		Фланец 20-2,5		
				ГОСТ 1255-67	2	
		13		Фланец 25-2,5		
				ГОСТ 1255-67	1	
		14		Фланец 200-2,5		
				ГОСТ 1255-67	1	

Изм. Лист N докум. Подпись Дата — ТМ-06.00.000 — Лист 2

Копировал: Островерх Формат 11

Альбом IX
Типовой проект 902-1-46

Формат	Зона	Поз.	Обозначение	Наименование	Кол.	Примечание
				Документация		
22			ТМ-07.00.000СБ	Сборочный чертеж		
				Сборочные единицы.		
11		1	ТМ-07.01.000	Клапан	1	
11		2	ТМ-07.02.000	Корпус	1	
11		3	ТМ-07.03.000	Рукоятка	1	
				Стандартные изделия.		
		6		Гайка-барашек М8		
				ГОСТ 3032-76	1	
		7		Болт М8×45		
				ГОСТ 7798-70	1	
		8		Болт М8×30		
				ГОСТ 7798-70	1	
		9		Гайка М8		
				ГОСТ 5915-70	1	
		10		Шайба 8		
				ГОСТ 11371-68	2	
		11		Шайба 12		
				ГОСТ 11371-68	1	

Изм. Лист N докум. Подпись Дата — ТМ-07.00.000

Разраб. Светличный — Обводной клапан для калорифера КВС-6п ÷ КВС-8п — Литер | Лист | Листов: 1

Провер. Зельцер
Гл. спец. Ясинов
Н. контр. Ясинов
Утв. Чмелев

Госстрой СССР Союзводоканалниипроект Харьковский водоканалпроект

Копировал: Островерх Формат 11

Альбом IX
Типовой проект 902-1-46

Формат	Зона	Поз.	Обозначение	Наименование	Кол.	Примечание
				Документация		
12			ТМ-07.01.000СБ	Сборочный чертеж		
				Детали		
64		1	ТМ-07.01.001	Полотно		
				Лист 1.0 ГОСТ 19903-74 / Ст.3 ГОСТ 16523-70		
				$L_{разв.}$ = 210	1	см. табл.
64		2	ТМ-07.01.002	Ось		
				Круг В12 ГОСТ 2590-71 / Ст.3 ГОСТ 535-58	1	см. табл.

Изм. Лист N докум. Подпись Дата — ТМ-07.01.000

Разраб. Светличный — Клапан — Литер | Лист | Листов: 1

Провер. Зельцер
Гл. спец. Ясинов
Н. контр. Ясинов
Утв. Чмелев

Госстрой СССР Союзводоканалниипроект Харьковский водоканалпроект

Копировал: Островерх Формат 11

Альбом IX
Типовой проект 902-1-46

Формат	Зона	Поз.	Обозначение	Наименование	Кол.	Примечание
				Документация		
22			ТМ-07.02.000СБ	Сборочный чертеж		
				Сборочные единицы.		
11		1	ТМ-07.02.010	Сектор	1	
				Детали		
64		2	ТМ-07.02.001	Стенка 194×170×3		
				Лист 3 ГОСТ 19903-74 / Ст.3 ГОСТ 16523-70	2	см. табл.
64		3	ТМ-07.02.002	Уголь ник		
				Уголок 650×32×4 ГОСТ 8510-72 / Ст.2 ГОСТ 535-68		
				L=264	4	см. табл.
64		4	ТМ-07.02.003	Стенка 542×170×3		
				Лист 3 ГОСТ 19903-74 / Ст.3 ГОСТ 16523-70	2	см. табл.
64		5	ТМ-07.02.004	Уголь ник		
				Уголок 650×32×4 ГОСТ 8510-72 / Ст.2 ГОСТ 535-58		
				L=606	4	см. табл.
64		6	ТМ-07.02.005	Втулка		
				Круг В30 ГОСТ 2590-71 / Ст.3 ГОСТ 535-58		
				L=38	1	0,21кг

Изм. Лист N докум. Подпись Дата — ТМ-07.02.000

Разраб. Светличный — Корпус — Литер | Лист | Листов: 1

Провер. Зельцер
Гл. спец. Ясинов
Н. контр. Ясинов
Утв. Чмелев

Госстрой СССР Союзводоканалниипроект Харьковский водоканалпроект

Копировал: Островерх Формат 11

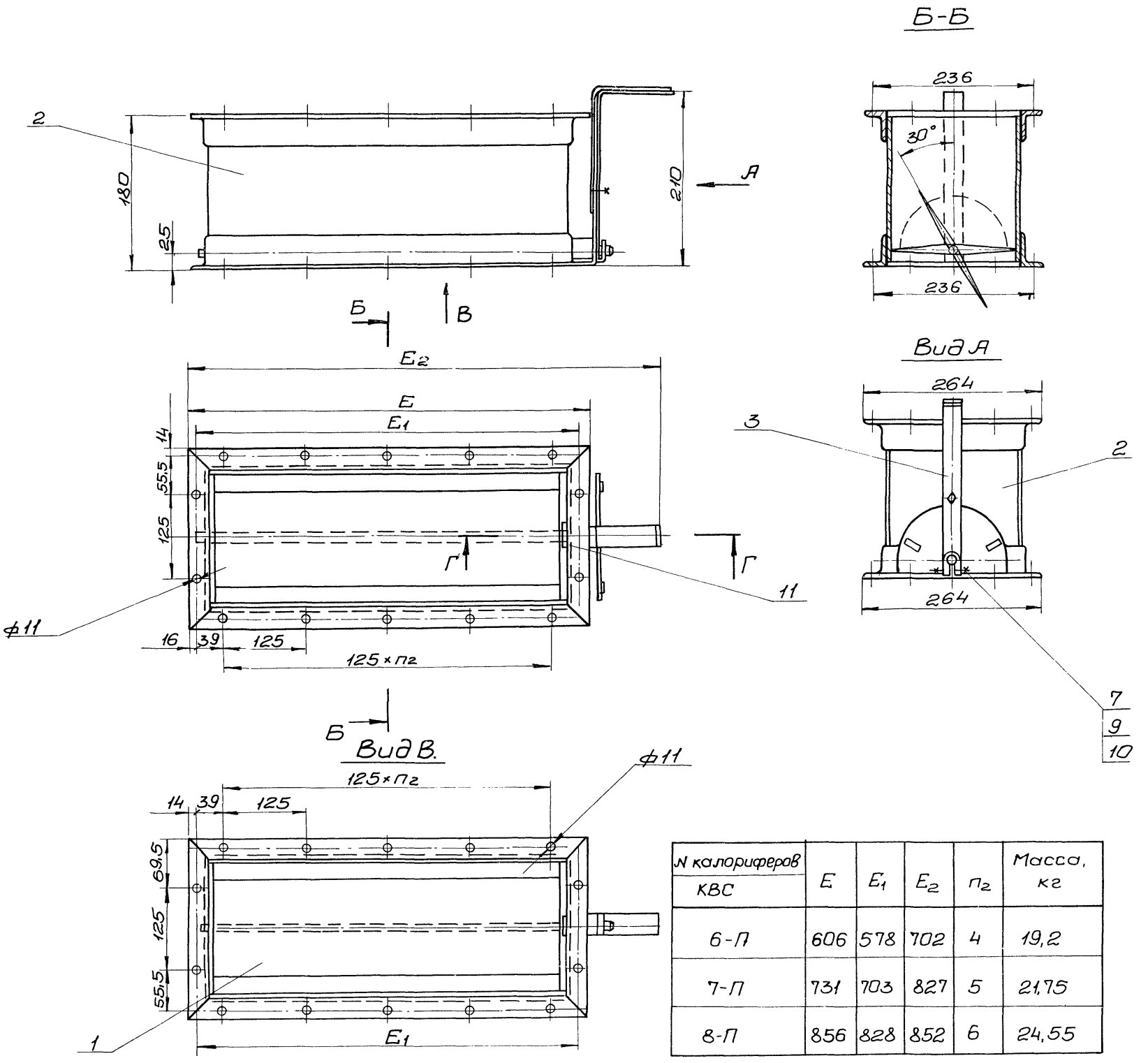

N калориферов КВС	E	E_1	E_2	$п_2$	Масса, кг
6-П	606	578	702	4	19,2
7-П	731	703	827	5	21,75
8-П	856	828	852	6	24,55

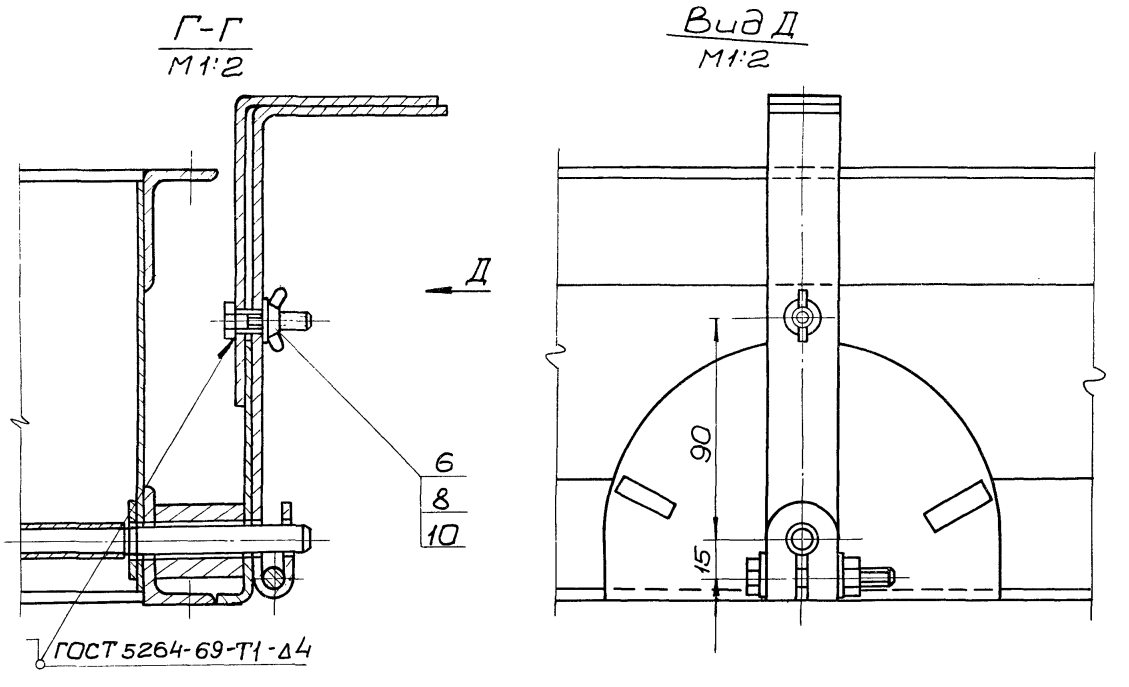

1. Неуказанные предельные отклонения размеров валов - по $В_7$, отверстий по $А_7$, остальных - по $СМ_7$.
2. *Размеры для справок.
3. Электрод Э-42 ГОСТ 9467-75
4. При привязке проекта тип калорифера и обводного клапана выбираются в зависимости от температурной зоны (см. чертежи ОВ).

Изм.	Лист	N докум.	Подп.	Дата
Разраб.		Светличный		
Провер.		Зельцер		
Т.контр.		Мархасев		
Гл.спец.		Ясинов		
Н.контр.		Ясинов		
Утв.		Чмелев		

ТМ-07.00.000СБ

Обводной клапан для калорифера КВС-6. Сборочный чертеж.

Литер.	Масса	Масшт.
	16,8	1:5

Лист | Листов 1

Госстрой СССР Союзводоканалниипроект Харьковский Водоканалпроект

Типовой проект 902-1-46 Альбом 12

Инв. N подл. | Подпись и дата | Взам. инв. N | Инв. N дубл. | Подпись и дата

ТМ-07.02.000СБ

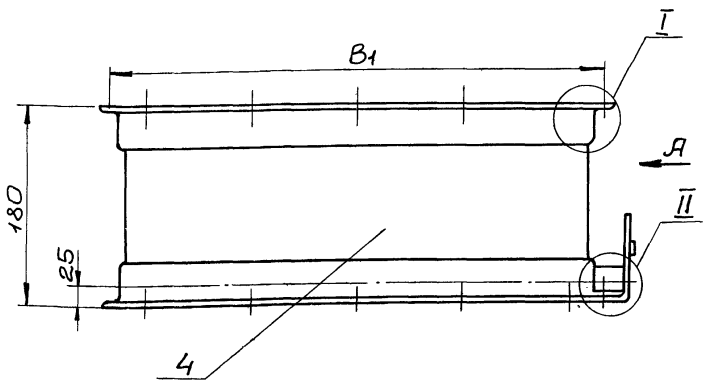

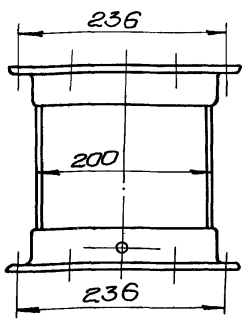

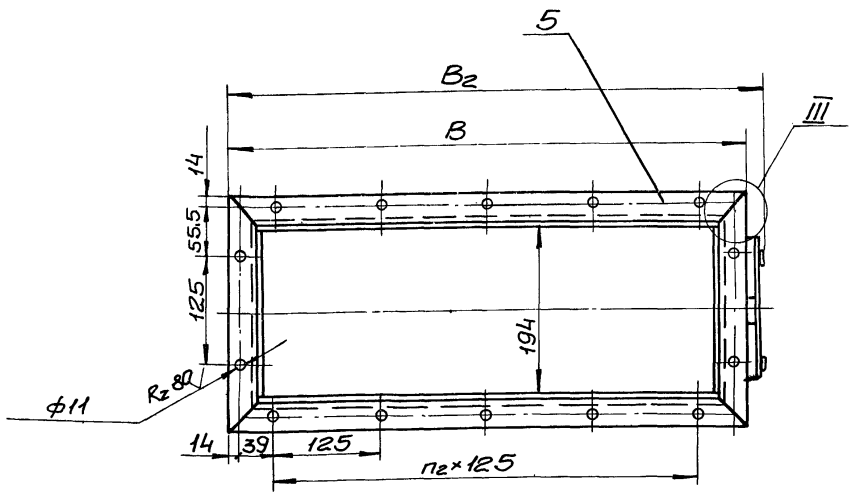

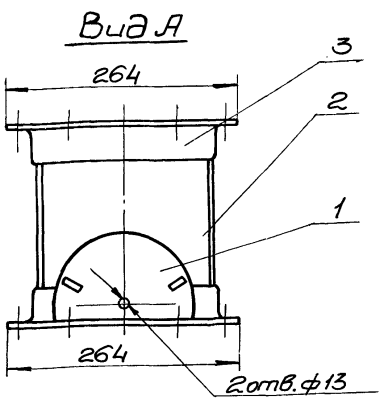

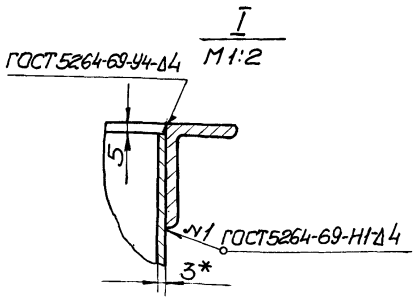

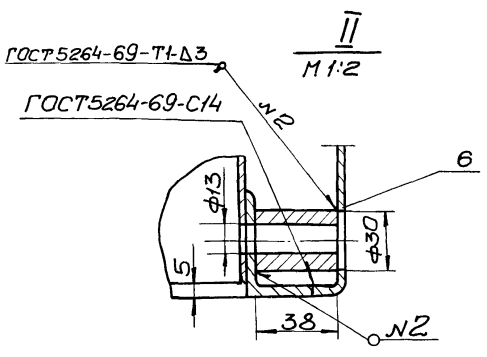

№ калори-феров КВС	B	B_1	B_2	n_2	Масса, кг
6-П	606	578	623	4	16,3
7-П	731	703	748	5	18,3
8-П	856	828	873	6	20,6

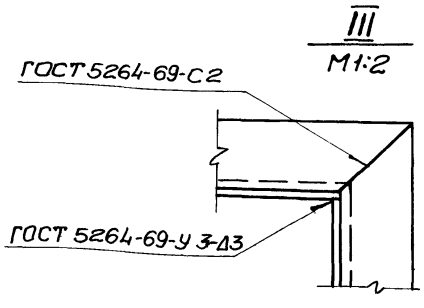

1. Предельные отклонения размеров: отверстий – по A_7, валов – по B_7, остальных – по CM_7.
2. Электрод Э-42 ГОСТ9467-75.
3. *Размер для справок.

Изм.	Лист	N докум.	Подпись	Дата
Разраб.		Светличный		
Провер.		Зельцер		
Т.контр.		Марсасев		
Гл.спец.		Ясинов		
Н.контр.		Ясинов		
Утв		Чмелев		

ТМ-07.02.000СБ

Корпус
Сборочный чертеж.

Лит.	Масса	Масшт
	см. табл.	1:5
Лист	Листов 1	

Госстрой СССР
Союзводоканалниипроект
Харьковский
Водоканалпроект

Альбом IX

Типовой проект 902-1-46

Инв.N подл. | Подпись и дата | Взам. инв.N | Инв.N дубл. | Подпись и дата

Копировал: Островерх

Формат А2

ТМ-07.01.000СБ

Типовой проект 902-1-46 Альбом IX

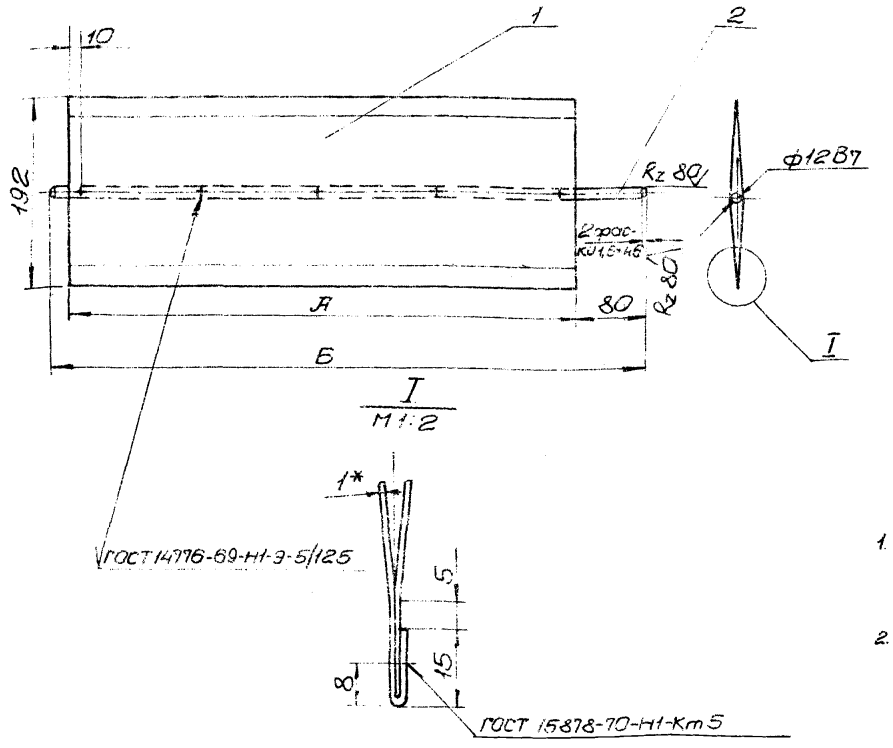

№ калориферов КВС	А	Б	Масса кг
6-П	530	625	2,2
7-П	660	755	2,75
8-П	785	880	3,25

1. Неуказанные предельные отклонения размеров – по СМ7.
2. *Размер для справок.

Изм.	Лист	№ докум.	Подпись	Дата
Разраб.		Светличный		
Провер.		Зельцер		
Т.контр.		Марсасеев		
Гл.спец.		Ясинов		
Н.контр.		Ясинов		
Утв.		Чмелев		

ТМ-07.01.000СБ

Клапан. Сборочный чертеж.

Литер.	Масса	Масштаб
	См. табл.	1:5
Лист	Листов 1	

Госстрой СССР Союзводоканалниипроект Харьковский Водоканалпроект

Копировал: Астроверх Формат 12

Типовой проект 902-1-46 Альбом IX

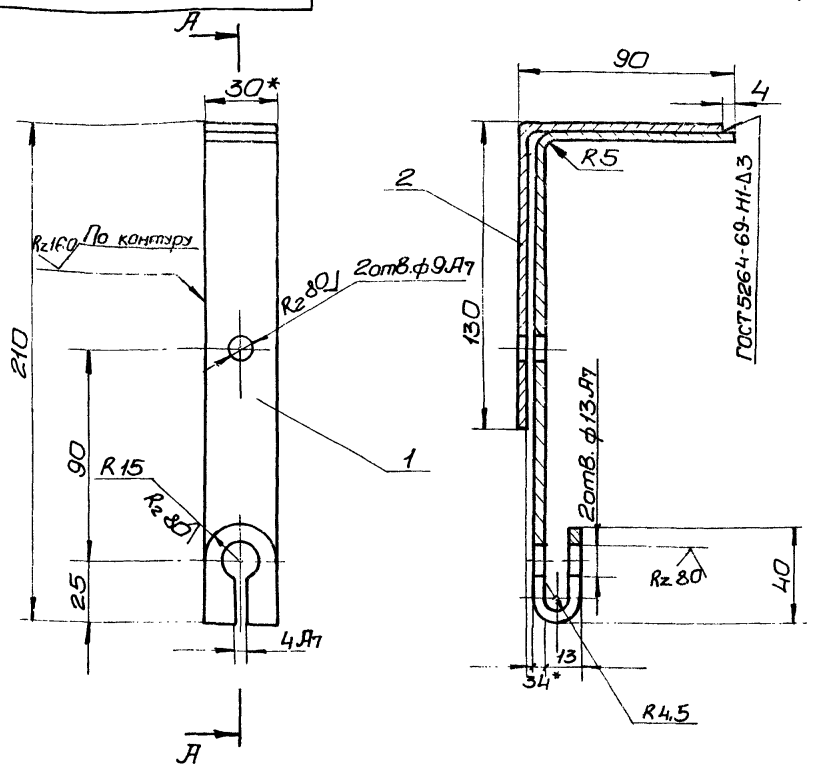

1. Неуказанные предельные отклонения размеров выполнять по СМ7.
2. Электрод Э-42 ГОСТ 9467-75.
3. *Размеры для справок.
4. Острые кромки притупить.

Изм.	Лист	№ докум.	Подпись	Дата
Разраб.		Светличный		
Провер.		Зельцер		
Т.контр.		Марсасев		
Гл.спец.		Ясинов		
Н.контр.		Ясинов		
Утв.		Чмелев		

ТМ-07.03.000СБ

Рукоятка. Сборочный чертеж.

Литер	Масса	Масшт.
	0,51	1:2
Лист	Листов 1	

Госстрой СССР Союзводоканалниипроект Харьковский Водоканалпроект

Копировал: Астроверх Формат 11

ТМ-07.02.010

Типовой проект 902-1-46 Альбом IX

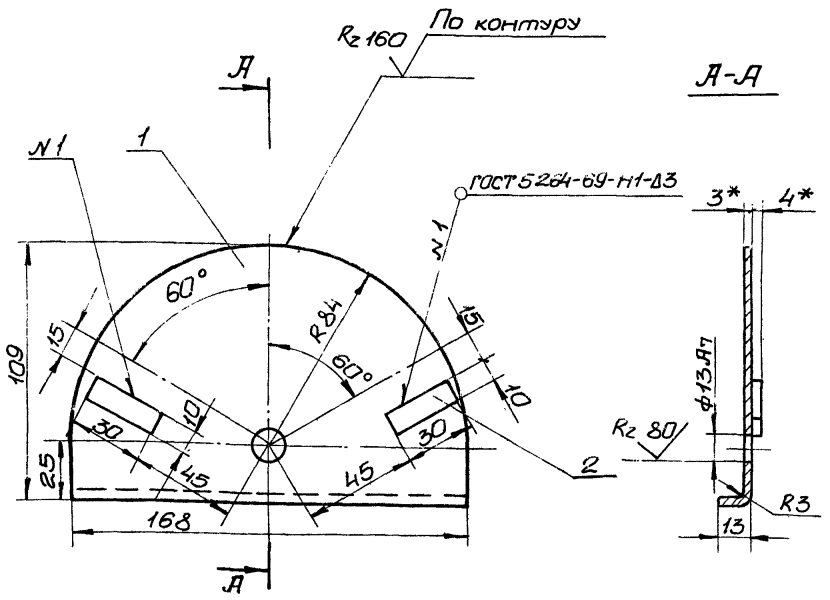

1. Неуказанные предельные отклонения размеров – по СМ7.
2. Электрод Э-42 ГОСТ 9467-75.
3. *Размеры для справок.

Форм.	Зона	Позиц.	Обозначение	Наименование	Кол.	Примечание
				Детали		
Б4		1	ТМ-07.02.011	Сектор		
				Лист 3 ГОСТ 19903-74 Ст.3 ГОСТ 16523-70	1	0,26кг
Б4		2	ТМ-07.02.012	Упор		
				Лист 4 ГОСТ 19903-74 Ст.3 ГОСТ 16523-70	2	0,02кг

Изм.	Лист	№ докум.	Подпись	Дата
Разраб.		Светличный		
Провер.		Зельцер		
Т.контр.		Марсасев		
Гл.спец.		Ясинов		
Н.контр.		Ясинов		
Утв.		Чмелев		

ТМ-07.02.010

Сектор. Сборочный чертеж.

Лит.	Масса	Масшт.
	0,28	1:2
Лист	Листов 1	

Госстрой СССР Союзводоканалниипроект Харьковский Водоканалпроект

Подпись и дата | Инв.№ дубл. | Взам. инв.№ | Подпись и дата | Инв.№ подл.

15394-09 17 Копировал: Астроверх Формат 11

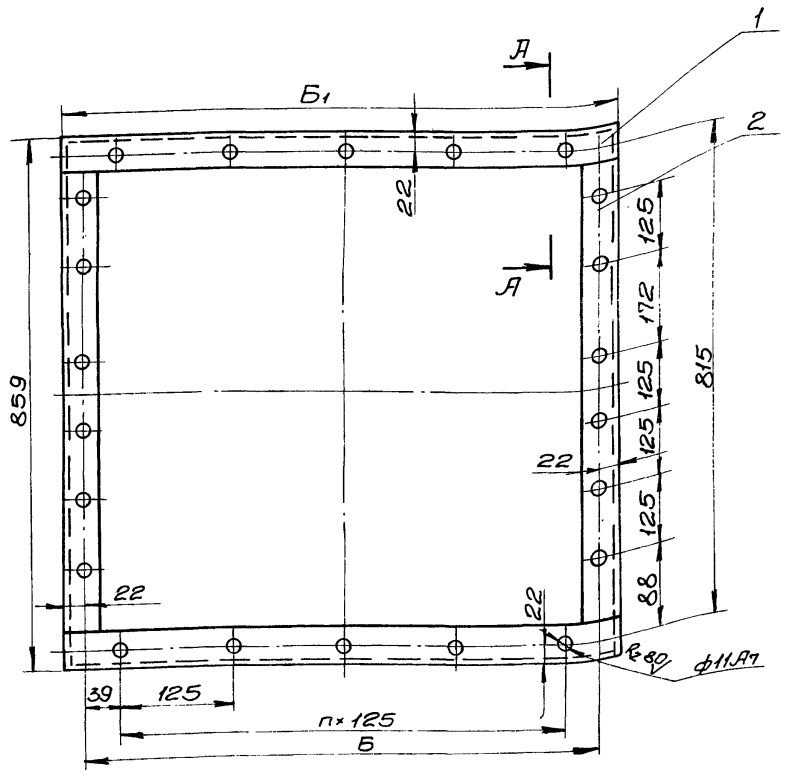

А-А повернуто
М1:2

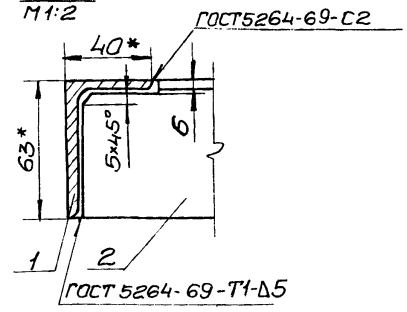

Тип калорифера	Б	Б1	п	Масса кг
КВС-6-П	578	622	4	11,5
КВС-7-П	703	747	5	12,5
КВС-8-П	828	872	6	13,5

1. Неуказанные предельные отклонения размеров-по СМ7.
2. Электрод Э-42 ГОСТ 9467-75.
3. * Размеры для справок.

Изм.	Лист	N докум.	Подпись	Дата
Разраб.		Светличный		
Провер.		Зельцер		
Т.контр.		Мархасев		
Гл.спец.		Ясинов		
Н.контр.		Ясинов		
Утв.		Чмелев		

ТМ-08.00.000СБ

Рама для крепления калориферов КВС-6п÷КВС-8п.
Сборочный чертеж.

Лит.	Масса	Масштаб
	см.табл.	1:5
Лист	Листов 1	

Госстрой СССР Союзводоканалниипроект Харьковский Водоканалпроект

Копировал: Островерх. Формат 12

Формат	Зона	Поз.	Обозначение	Наименование	Кол.	Примечание
				Документация.		
12			ТМ-08.00.000СБ	Сборочный чертеж		
				Детали.		
64		1	ТМ-08.00.001	Уголь ник		
				Уголок 63×40×3 ГОСТ 8510-72 / Ст.3 ГОСТ 535-58	2	см. табл.
64		2	ТМ-08.00.002	Уголь ник		
				Уголок 63×40×5 ГОСТ 8510-72 / Ст.3 ГОСТ 535-58	2	см. табл.

Изм.	Лист	N докум.	Подпись	Дата
Разраб.		Светличный		
Провери		Зельцер		
Гл.спец.		Ясинов		
Н.контр.		Ясинов		
Утв.		Чмелев		

ТМ-08.00.000

Рама для крепления калориферов КВС-6-П÷КВС-8-П

Литера	Лист	Листов
		1

Госстрой СССР Союзводоканалниипроект Харьковский Водоканалпроект

Копировал: Островерх Формат 11

Формат	Зона	Поз.	Обозначение	Наименование	Кол.	Примечание
				Документация.		
11			ТМ-07.03.000СБ	Сборочный чертеж		
				Детали.		
64		1	ТМ-07.03.001	Рукоятка		
				Полоса 4×30 ГОСТ 103-76 / Ст.3 ГОСТ 535-58		
				L=329	1	0,31кг
64		2	ТМ-07.03.002	Планка		
				Полоса 4×30 ГОСТ 103-76 / Ст.3 ГОСТ 535-58		
				L=216	1	0,2кг

Инв.N подл. | Подпись и дата | Взам. инв.N | Инв.N дубл. | Подпись и дата

Изм.	Лист	N докум.	Подпись	Дата
Разраб.		Светличный		
Провер.		Зельцер		
Гл. спец.		Ясинов		
Н.контр.		Ясинов		
Утв.		Чмелев		

ТМ-07.03.000СБ

Рукоятка.

Литер	Лист	Листов
		1

Госстрой СССР Союзводоканалниипроект Харьковский Водоканалпроект

15194-09 15 Копировал: Островерх Формат 11

ТМ-09-00-01.000СБ

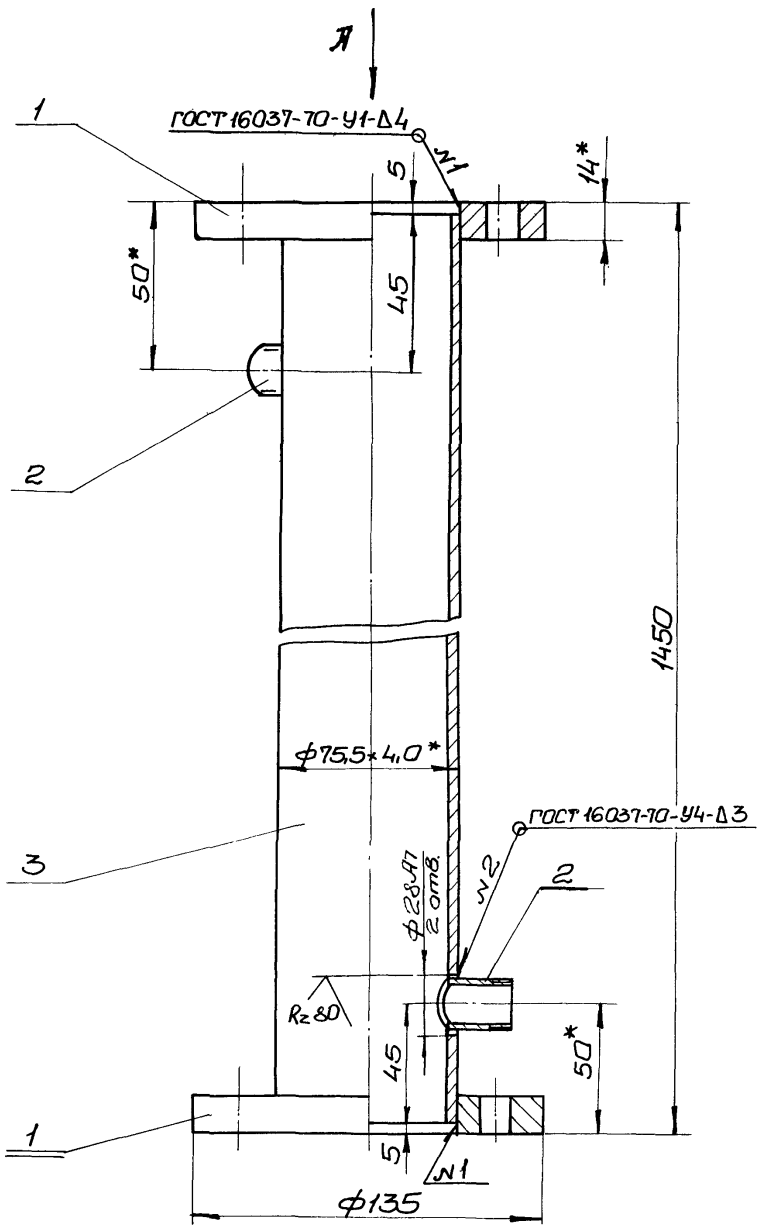

Вид А

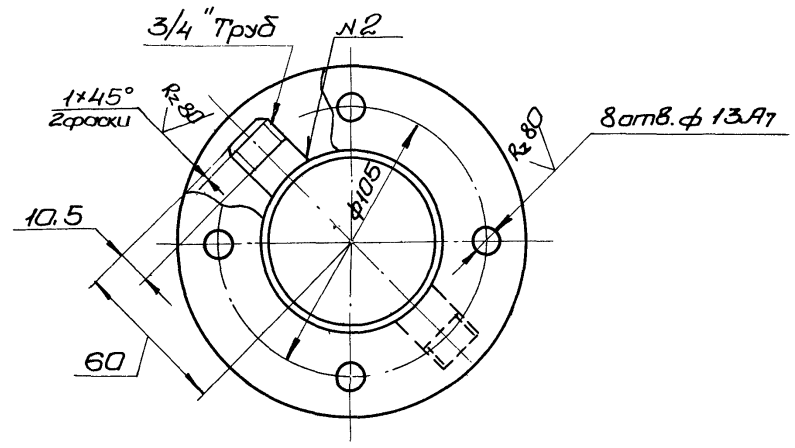

1. Неуказанные предельные отклонения размеров по СМ7.
2. * Размеры для справок.

Изм.	Лист	N докум.	Подпись	Дата	ТМ-09.01.000СБ			
Разроб.		Толчинский			Корпус Сборочный чертеж.	Лит	Масса	Масштаб
Провер.		Зельцер					13,1	1:2
Т.контр.		Маржасев				Лист	Листов 1	
Гл.спец.		Ясинов				Госстрой СССР Союзводоканалниипроект Харьковский Водоканалпроект		
Н.контр.		Ясинов						
Утв.		Чмелев						

Копировал: Островерх Формат А2

ТМ-09.00.000СБ

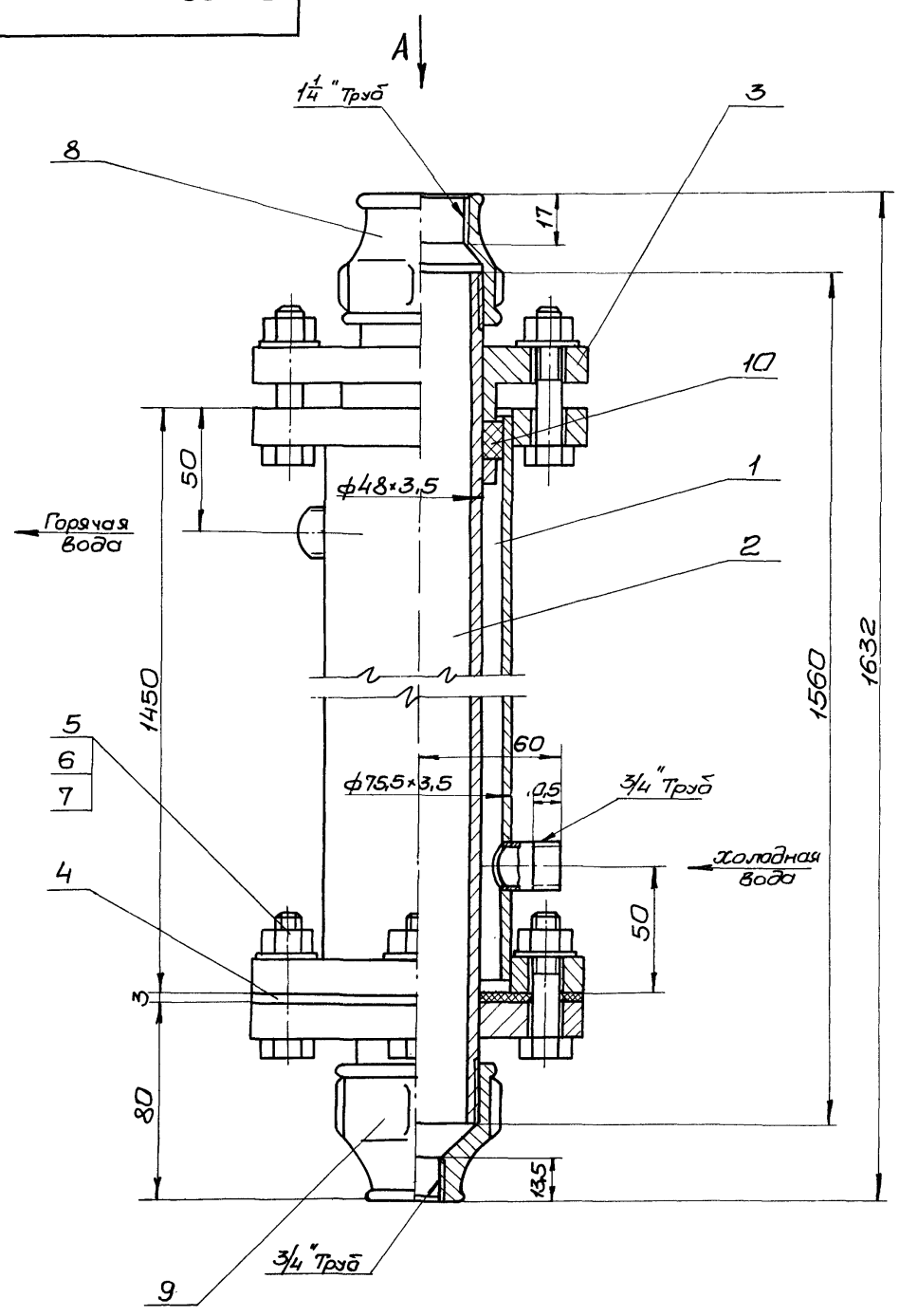

Вид А

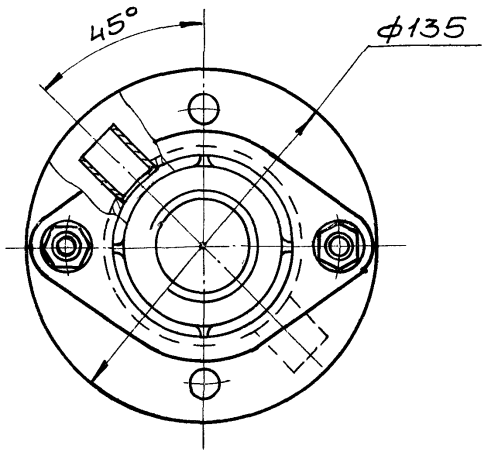

Размеры для справок.

Изм.	Лист	N докум.	Подпись	Дата	ТМ-09.00.000СБ			
Разраб.		Толчинский			Пароводяной нагреватель Сборочный чертеж.	Лит	Масса	Масштаб
Провер		Маржасев					23,1	1:2
Т.контр.		Маржасев				Лист	Листов 1	
Гл.спец.		Ясинов				Госстрой СССР Союзводоканалниипроект Харьковский Водоканалпроект		
Н.контр.		Ясинов						
Утв.		Чмелев						

Типовой проект УИ2-1-46 Альбом IX

Копировал: Островерх Формат А2

Типовой проект 902-1-46 Альбом IX

Формат	Зона	Поз.	Обозначение	Наименование	Кол.	Примечание
				Документация		
12			ТМ-09.00.000СБ	Сборочный чертеж		
				Сборочные единицы.		
11		1	ТМ-09.01.000	Корпус	1	
11		2	ТМ-09.02.000	Патрубок	1	
				Детали.		
11		3	ТМ-09.00.001	Крышка сальника	1	
Б4		4	ТМ-09.00.002	Прокладка		
				Резина-пластина		
				ЗТ ГОСТ 7338-65		
				ф135×ф50	1	0,1кг
				Стандартные изделия		
		5		Болт М12×50		
				ГОСТ 7798-70	6	
		6		Гайка М12		
				ГОСТ 5915-70	6	
		7		Шайба 12		
				ГОСТ 11371-68	6	
		8		Муфта 40×32		
				ГОСТ 8957-75	1	

Изм.	Лист	N докум.	Подпись	Дата
Разраб.	Толчинский			
Провер.	Зельцер			
Гл.спец.	Ясинов			
Н.контр.	Ясинов			
Утв.	Чмелев			

ТМ-09.00.000

Паровадяной нагреватель.

Литера	Лист	Листов
	1	2

Госстрой СССР Союзводоканалниипроект Харьковский Водоканалпроект

Копировал: Островерх. Формат 11

Типовой проект 902-1-46 Альбом IX

Формат	Зона	Поз.	Обозначение	Наименование	Кол.	Примечание
		9		Муфта 40×20		
				ГОСТ 8957-75	1	
				Материалы		
		10		Войлок технический ТС-10		
				ГОСТ 6308-71	0,1	кг

Подпись и дата | Взам. инв. N | Инв. N дубл. | Подпись и дата | Инв. N подл.

Изм.	Лист	N докум.	Подпись	Дата

ТМ-09.00.000

Лист 2

Копировал: Островерх. Формат 11

Типовой проект 902-1-46 Альбом IX

Формат	Зона	Поз.	Обозначение	Наименование	Кол.	Примечание
				Документация.		
12			ТМ-09.01.000СБ	Сборочный чертеж		
				Детали.		
Б4		1	ТМ-09.01.001	Фланец		
				Лист 16.0 ГОСТ 19903-74 / Ст.3 ГОСТ 14637-69		
				ф135×ф78	2	1,4кг
Б4		2	ТМ-09.01.002	Патрубок		
				Труба 20 ГОСТ 3262-75		
				L=25	2	0,04кг
Б4		3	ТМ-09.01.003	Труба		
				Труба 70 ГОСТ 3262-75		
				L=1440	1	10,2кг

Подпись и дата | Взам. инв. N | Инв. N дубл. | Подпись и дата | Инв. N подл.

Изм.	Лист	N докум.	Подпись	Дата
Разраб.	Толчинский			
Провер.	Зельцер			
Гл.спец.	Ясинов			
Н.контр.	Ясинов			
Утв.	Чмелев			

ТМ-09.01.000

Корпус.

Литера	Лист	Листов
		1

Госстрой СССР Союзводоканалниипроект Харьковский Водоканалпроект

Копировал: Островерх. Формат 11

Типовой проект 902-1-46 Альбом IX

Формат	Зона	Поз	Обозначение	Наименование	Кол.	Примечание
				Документация.		
11			ТМ-09.02.000СБ	Сборочный чертеж		
				Детали.		
Б4		1	ТМ-09.02.001	Труба		
				Труба 40 ГОСТ 3262-75		
				L=1560	1	6,77кг
Б4		2	ТМ-09.02.002	Кольцо		
				Лист 10,0 ГОСТ 19903-74 / Ст.3 ГОСТ 14637-69		
				ф60	1	0,13кг
Б4		3	ТМ-09.02.003	Фланец		
				Лист 15,0 ГОСТ 19903-74 / Ст.3 ГОСТ 14637-69		
				ф135×ф50	1	1,44кг

Подпись и дата | Взам. инв. N | Инв. N дубл. | Подпись и дата | Инв. N подл.

Изм.	Лист	N докум.	Подпись	Дата
Разраб.	Блинова			
Провер.	Зельцер			
Гл.спец.	Ясинов			
Н.контр.	Ясинов			
Утв.	Чмелев			

ТМ-09.02.000

Патрубок.

Литера	Лист	Листов
		1

Госстрой СССР Союзводоканалниипроект Харьковский Водоканалпроект

Копировал: Островерх. Формат 11

ТМ-09.00.001

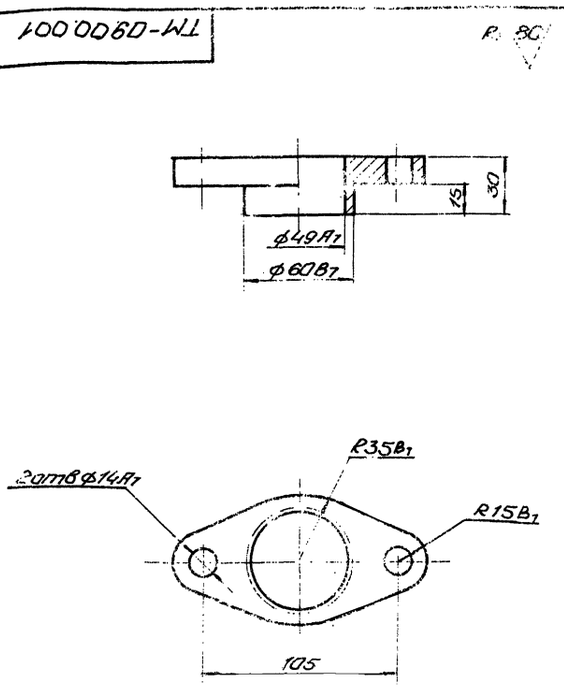

1. Неуказанные предельные отклонения размеров - по СМ1
2. HRC 38 .42

Изм.	Лист	N докум.	Подп.	Дата	ТМ-09.00.001	Лит.	Масса	Масш.
Разраб.		Блинова			Крышка сальника		0,3	1:2
Провер.		Зельцер				Лист	Листов 1	
Т.контр.		Маркасев			Сталь 20 ГОСТ 1050-74	Госстрой СССР Союзводоканалниипроект Харьковский Водоканалпроект		
Гл.спец.		Ясинов						
Н.контр.		Ясинов						
Утв.		Чмелев						

Копировал: Ефремова Формат 11

ТМ-09.02.000СБ

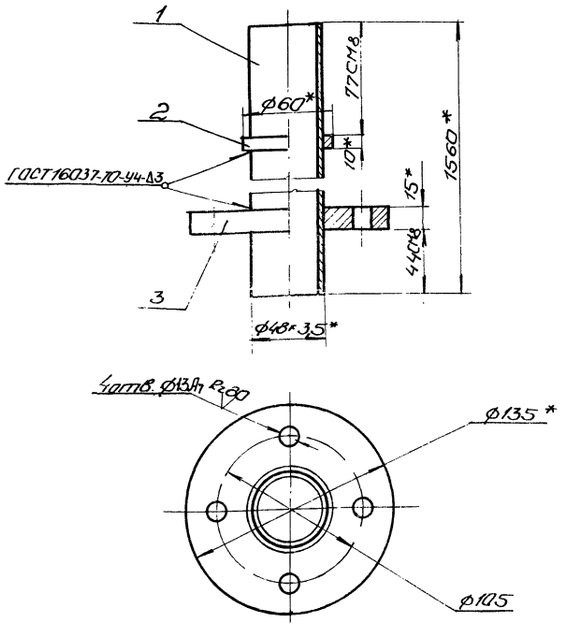

1. Электрод типа Э-42 ГОСТ 9467-75.
2. * Размер для справок.
3. Неуказанные предельные отклонения размеров по СМ7.

Изм.	Лист	N докум.	Подп.	Дата	ТМ-09.02.000СБ	Лит.	Масса	Масш.
Разраб.		Блинова			Патрубок сборочный чертеж		8,24	1:25
Провер.		Зельцер				Лист	Листов 1	
Т.контр.		Маркасев				Госстрой СССР Союзводоканалниипроект Харьковский Водоканалпроект		
Гл.спец.		Ясинов						
Н.контр.		Ясинов						
Утв.		Чмелев						

Копировал: Ефремова Формат 11

Типовой проект 902-1-46 Альбом IX

ТМ-10.00.000СБ

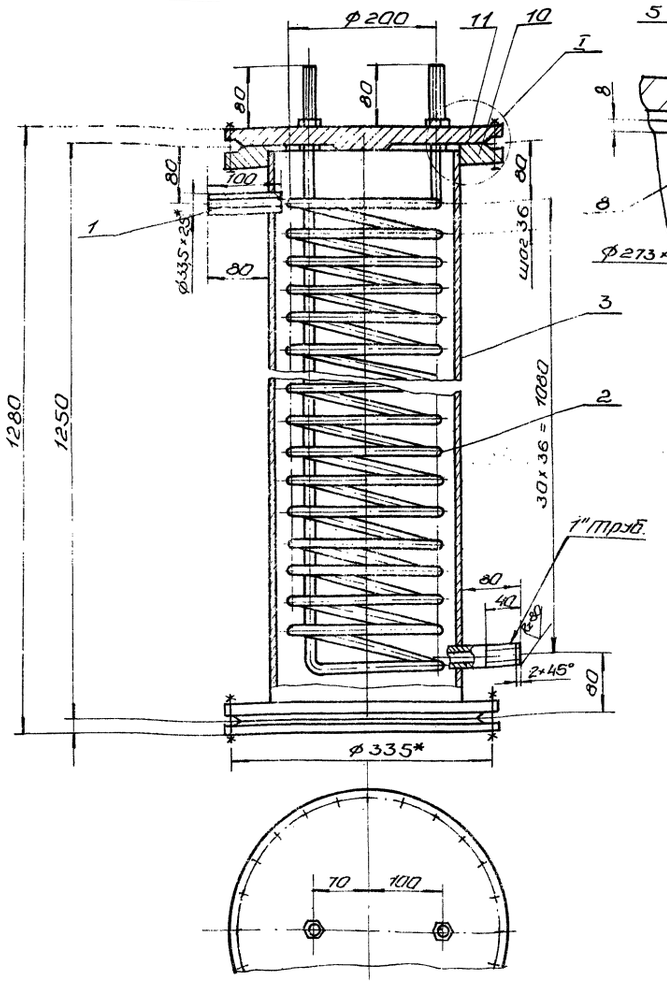

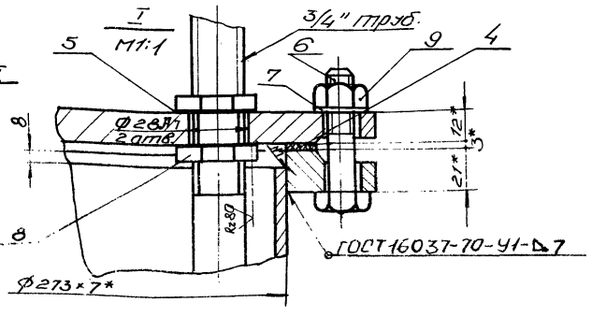

Техническая характеристика.

1.	Назначение	подогрев воды.	
2	Тип	пробочный.	
3	Теплоноситель	вода.	
4	Температура теплоносителя °С.		150
5	Падение давления теплоносителя мм вод. ст.		500.
6	Температуры воды	начальная °С,	5
		конечная °С,	65
7	Производительность	л/ч,	400
8	Расход тепла	ккал/ч	16000
9	Рабочее давление	кгс/см²	3
10	Число витков змеевика		30
11	Развернутая длина змеевика	мм	19200
12	Площадь поверхности нагрева	м²	1.6

Технические требования.

1. Неуказанные предельные отклонения размеров по СМ7.
2. * Размеры для справок.

Изм.	Лист	N докум.	Подп.	Дата	ТМ-10.00.000СБ	Лит.	Масса	Масш.
Разраб.		Брацлавский			Водоводяной подогреватель. сборочный чертеж		135,0	1:5
Провер.		Зельцер				Лист	Листов 1	
Т.контр.		Маркасев				Госстрой СССР Союзводоканалниипроект Харьковский Водоканалпроект		
Гл.спец.		Ясинов						
Н.контр.		Ясинов						
Утв.		Чмелев						

15394-09 21 Копировал: Ефремова Формат 12

Типовой проект 902-1-46 Альбом IX

Типовой проект 902-1-46 Альбом IX

Форм.	Зона	Поз	Обозначение	Наименование	Кол.	Примечание
				Документация		
12			ТМ-10.00.000СБ	Сборочный чертеж		
				Детали		
64		1	ТМ-10.00.001	Патрубок		
				Труба 25 ГОСТ 3262-75		
				L = 100	2	0.2кг
64		2	ТМ-10.00.002	Змеевик		
				Труба 20 ГОСТ 3262-75		
				L = 19200	1	30,0кг
64		3	ТМ-10.00.003	Корпус		
				Труба 273х7 ГОСТ 8732-70 / 10 ГОСТ 8731-68		
				L=1236	1	57кг
64		4	ТМ-10.00.004	Прокладка		
				Резино-пластина		
				3МБ-А-М		
				ГОСТ 7338-65		
				ф 310/ф270	2	
64		5	ТМ10.00.005	Прокладка		
				Резина-пластина		
				2МБ-А-М ГОСТ 7338-65		
				ф50/ф28	4	
				Стандартные изделия		

Изм.	Лист	N докум.	Подп.	Дата	ТМ-10.00.000			
Разраб.		Брацловский			Водоводяной подогреватель	Литера	Лист 1	Листов 2
Провер.		Зельцер				Госстрой СССР Союзводоканалниипроект Харьковский Водоканалпроект		
Гл.спец.		Ясинов						
Н.контр.		Ясинов						
Утв.		Чмелев						

Копировал Ефремова Формат 11

Типовой проект 902-1-46 Альбом IX

Форм.	Зона	Поз	Обозначение	Наименование	Кол.	Примечание
		6		Болт М22х65		
				ГОСТ 7805-70	24	
		7		Гайка М22		
				ГОСТ 5915-70	24	
		8		Контргайка 20		
				ГОСТ 8968-75		
		9		Шайба 22-65Г		
				ГОСТ 6402-70	24	
		10		Фланец 250-6		
				ГОСТ 1255-67	2	
		11		Заглушка 250-2.5		
				ГОСТ 12836-67	2	

Инв.№ подл. | Подп. и дата | Взам.инв.№ | Инв.№ дубл. | Подп. и дата

Изм.	Лист	N докум.	Подп.	Дата	ТМ-10.00.000	Лист 2

Копировал Ефремова Формат 11

ТМ-11.00.002

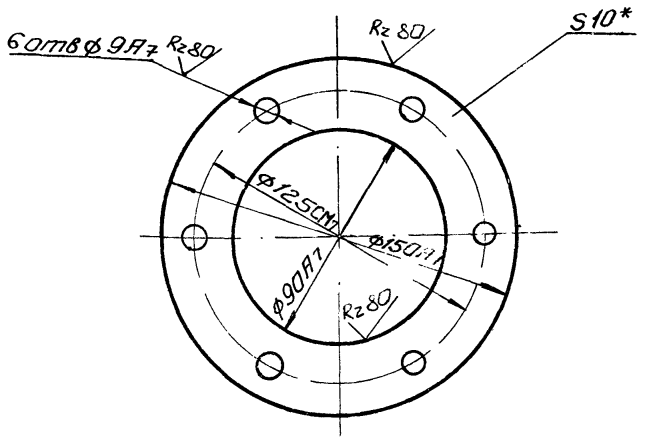

* размер для справок

Изм.	Лист	N докум.	Подп.	Дата	ТМ-11.00.002			
Разраб.		Светлицкий			Фланец	Литера	Масса 0,9	Масшт. 1:2
Провер.		Зельцер				Лист	Листов 1	
Т.контр.		Моргасев						
Гл.спец.		Ясинов						
Н.контр.		Ясинов						
Утв.		Чмелев						

Лист 10 ГОСТ 19903-74 / Ст.3 ГОСТ 14637-69

Госстрой СССР Союзводоканалниипроект Харьковский Водоканалпроект

Копировал Ефремова Формат 11

Типовой проект 902-1-46 Альбом IX

Форм.	Зона	Поз.	Обозначение	Наименование	Кол.	Примечание
				Документация		
11			ТМ-12.00.000СБ	Сборочный чертеж		
				Детали		
11		1	ТМ-12.00.001	Палец-заглушка	1	
11		2	ТМ-12.00.002	Прокладка	1	
11		3	ТМ-12.00.003	Пружина	1	
				Стандартные изделия		
		4		Шайба 8		
				ГОСТ 6958-68	1	
		5		Штифт 3х16		
				ГОСТ 3128-70	1	

Инв.№ подл. | Подп. и дата | Взам.инв.№ | Инв.№ дубл. | Подп. и дата

Изм.	Лист	N докум.	Подп.	Дата	ТМ-12.00.000			
Разраб.		Светлицкий			Лючок с заглушкой	Лит.	Лист	Листов 1
Провер.		Зельцев				Госстрой СССР Союзводоканалниипроект Харьковский Водоканалпроект		
Гл.спец.		Ясинов						
Н.контр.		Ясинов						
Утв.		Чмелев						

Копировал Ефремова Формат 11

ТМ 11.00.000

Типовой проект 902-1-46 Альбом IX

I
М1:2

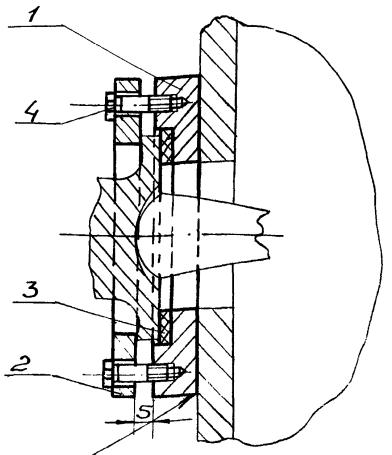

ГОСТ 5264-69-Т1-Δ5

Поз.3
М1:2

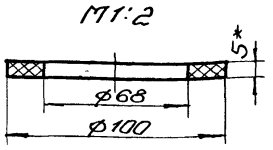

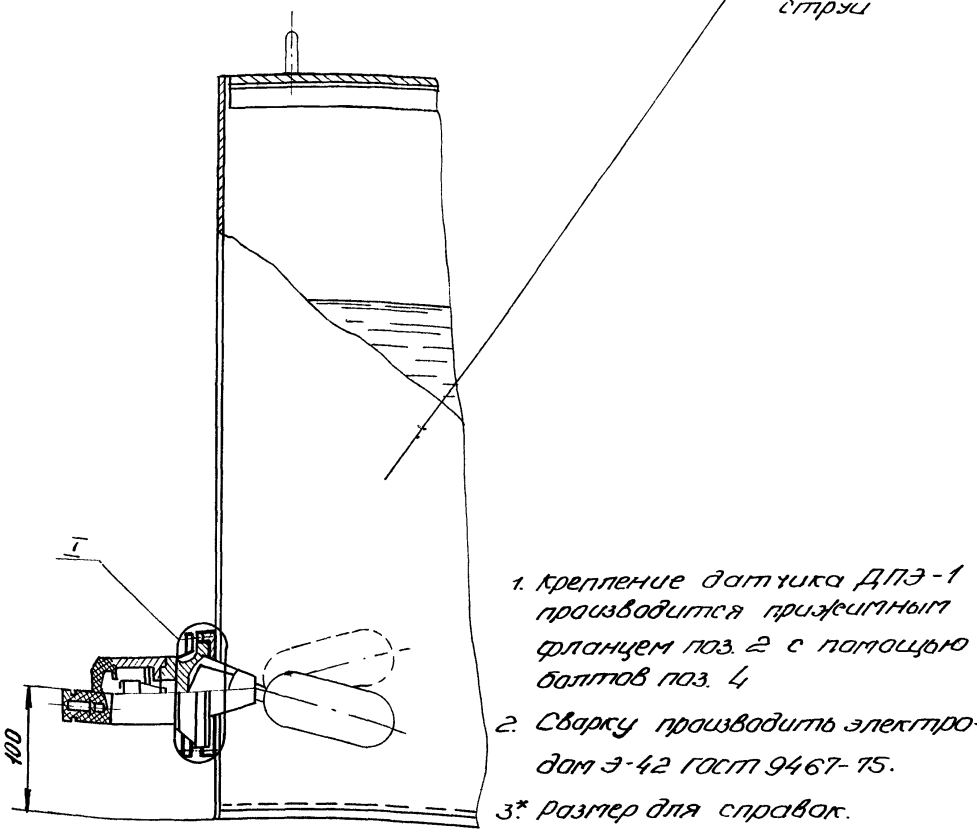

1. Крепление датчика ДПЭ-1 производится прижимным фланцем поз. 2 с помощью болтов поз. 4
2. Сварку производить электродом Э-42 ГОСТ 9467-75.
3* Размер для справок.

					ТМ-11.00.000.СБ	
Изм.	Лист	N докум.	Подп.	Дата	Установка датчика ДПЭ-1. Сборочный чертеж	Лит. / Масса / Масш.
Разраб.	Светличный					3,82 / 1:5
Провер.	Зельцер					Лист / Листов 1
Т.контр.	Мархасев					
Гл.спец.	Ясинов					Госстрой СССР Союзводоканалниипроект Харьковский Водоканалпроект
Н.контр.	Ясинов					
Утв.	Чмелев					

Копировал: Ефремова Формат 12

ТМ-11.00.001

Типовой проект 902-1-46 Альбом IX

R 80

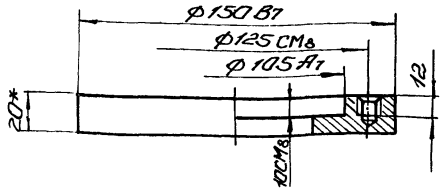

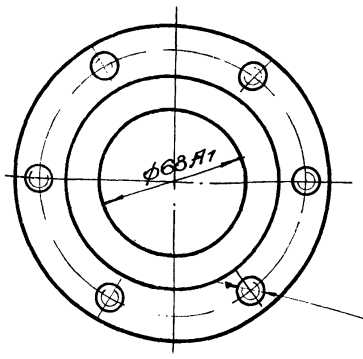

* Размер для справок

					ТМ-11.00.001	
Изм.	Лист	N докум.	Подп.	Дата	Банка	Лит. / Масса / Масш.
Разраб.	Светличный					2,7 / 1:2
Провер.	Зельцер					Лист / Листов 1
Т.контр.	Мархасев					
Гл.спец.	Ясинов					
Н.контр.	Ясинов					Госстрой СССР Союзводоканалниипроект Харьковский Водоканалпроект
Утв.	Чмелев					
					Лист 2 ГОСТ 19903-74 / Ст. 3 ГОСТ 14637-69	

Копировал: Ефремова Формат 11

Формат	Зона	Поз.	Обозначение	Наименование	Кол.	Прим.
				Документация		
12			ТМ 12.00.000.СБ	Сборочный чертеж		
				Детали		
11		1	ТМ 12.00.001	Банка	1	
11		2	ТМ 12 00 002	Фланец	1	
Б4		3	ТМ 12 00 003	Прокладка ф100/ф68		
				Резина-пластина 5115-АН		
				ГОСТ 7338-65		
				ф68 / ф100	1	0,06кг
				Стандартные изделия		
		4		Болт М8×25		
				ГОСТ 7798-70	6	

					ТМ-11.00.000	
Изм.	Лист	N докум.	Подп.	Дата	Установка датчика ДПЭ-1.	Лит. / Лист / Листов 1
Разраб.	Светличный					Госстрой СССР Союзводоканалниипроект Харьковский Водоканалпроект
Провер.	Зельцер					
Гл.спец.	Ясинов					
Н.контр.	Ясинов					
Утв.	Чмелев					

15394-04 23

Копировал: Ефремова Формат 11

Инв.№ подл. | Подп. и дата | Взам. инв.№ | Инв.№ дубл. | Подп. и дата

ТМ-12.00.000СБ

Типовой проект 902-1-46 Альбом IX

Б-Б

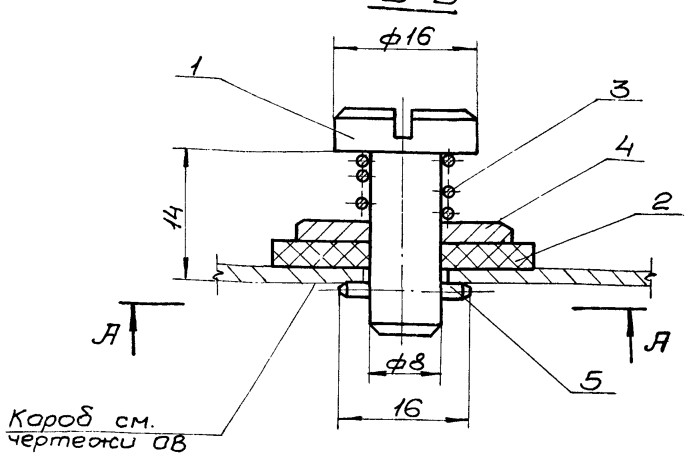

А-А

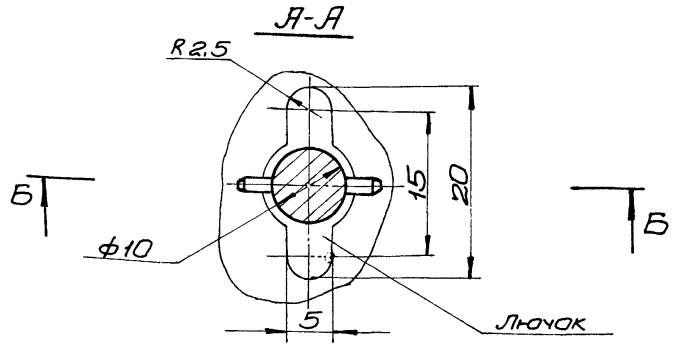

Размеры для справок.

Изм.	Лист	N докум.	Подп.	Дата	ТМ-12-00.000СБ			
Разраб.		Светличный			Лючок с заглушкой. Сборочный чертеж.	Лит.	Масса 0,05	Масш. 2:1
Провер.		Зельцер				Лист	Листов 1	
Т.контр.		Мархасев				Госстрой СССР Союзводоканалниипроект Харьковский Водоканалпроект		
Гл.спец.		Ясинов						
Н.контр.		Ясинов						
Утв.		Чмелев						

Копировал: Астроверх Формат 11

ТМ-12.00.002

Типовой проект 902-1-46 Альбом IX

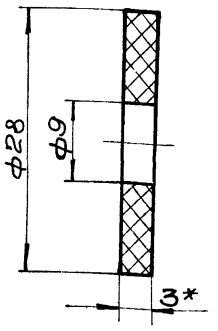

* Размер для справок.

Изм.	Лист	N докум.	Подп.	Дата	ТМ-12.00.002			
Разраб.		Светличный			Прокладка	Лит.	Масса 0,001	Масш. 2:1
Провер.		Зельцер				Лист	Листов 1	
Т.контр.		Мархасев				Госстрой СССР Союзводоканалниипроект Харьковский Водоканалпроект		
Гл.спец.		Ясинов						
Н.контр.		Ясинов						
Утв.		Чмелев						

Пластина I, лист 3 ГОСТ 7338-77

Копировал: Астроверх Формат 11

ТМ-12.00.001

Типовой проект 902-1-46 Альбом IX

Rz40 (√)

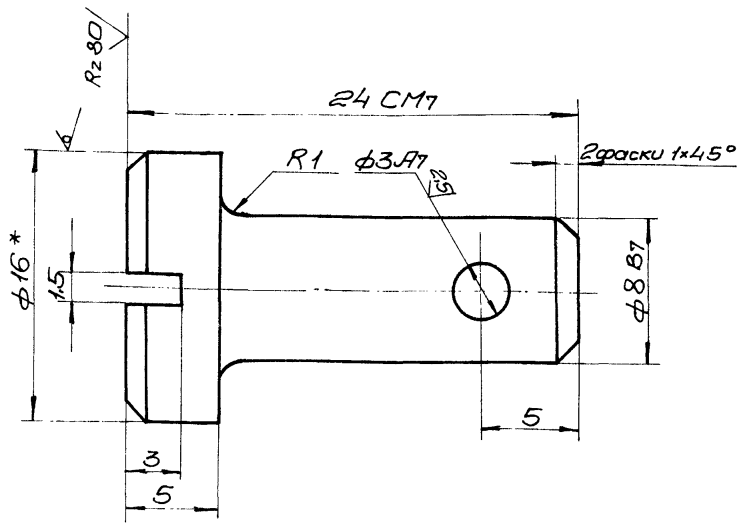

1. Неуказанные предельные отклонения размеров выполнить по СМ7.
2. * Размер для справок.

Изм.	Лист	N докум	Подп.	Дата	ТМ-12.00.001			
Разраб.		Светличный			Палец-заглушка.	Лит.	Масса 0,015	Масш. 4:1
Провер.		Зельцер				Лист	Листов 1	
Т.контр.		Мархасев				Госстрой СССР Союзводоканалниипроект Харьковский Водоканалпроект		
Гл.спец.		Ясинов						
Н.контр.		Ясинов						
Утв.		Чмелев						

Круг В16 ГОСТ2590-71 / Ст.3 ГОСТ535-58

ТМ-12-00.003

Типовой проект 902-1-46 Альбом IX

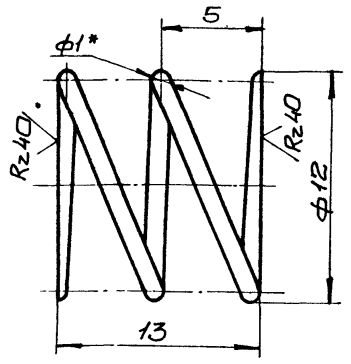

1. Твердость HRC-50.
2. Длина развернутой пружины L=123мм.
3. Число рабочих витков n=2.
4. Число витков полное n1=3,5.
5. * Размер для справок.

Изм.	Лист	N докум.	Подп.	Дата	ТМ-12-00.003			
Разраб.		Светличный			Пружина	Лит.	Масса 0,009	Масш. 4:1
Провер.		Зельцер				Лист	Листов	
Т.контр.		Мархасев				Госстрой СССР Союзводоканалниипроект Харьковский Водоканалпроект		
Гл.спец.		Ясинов						
Н.контр.		Ясинов						
Утв.		Чмелев						

Пружина №222 ГОСТ 13766-68. Проволока класса I по ГОСТ 9389-75 ф1.0.

ТМ-13.00.000СБ

Типовой проект 902-1-46 Альбом IX

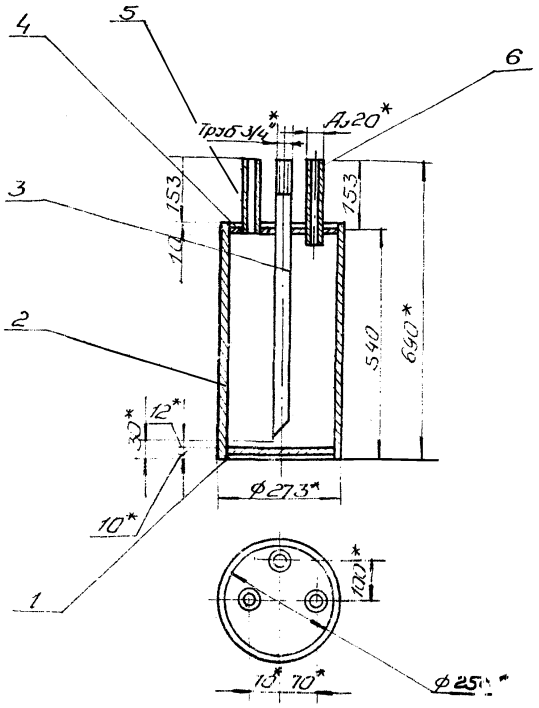

1. Сварку производить электродом Э-42 ГОСТ 9467-75. Варить по ГОСТу 5264-69.
2. *Размеры для справок.
3. Предельные отклонения размеров по СМ7.

Изм.	Лист	N докум.	Подп.	Дата
Разраб.	Светлитный			
Пробер	Зельцер			
Т.контр.	Мархасев			
Гл.спец.	Ясинов			
Н.контр.	Ясинов			
Утв.	Чмелев			

ТМ-13.00.000СБ

Воздухосборник вертикальный. Сборочный чертеж

Лит.	Масса	Масш.
	36,8	1:10
Лист	Листов 1	

Госстрой СССР Союзводоканалниипроект Харьковский Водоканалпроект

Копировал: Ефремова Формат 11

ТМ-13.00.004

Типовой проект 902-1-46 Альбом IX

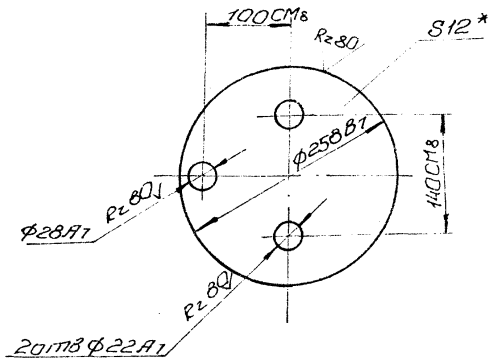

* Размер для справок

Изм.	Лист	N докум.	Подп.	Дата
Разраб.	Светлитный			
Пробер	Зельцер			
Т.контр.	Мархасев			
Гл.спец.	Ясинов			
Н.контр.	Ясинов			
Утв.	Чмелев			

ТМ-13.00.004

Дно воздухосборника

Лит.	Масса	Масш.
	4,8	1:5
Лист	Листов 1	

12 ГОСТ 19903-74
Лист Ст.3 ГОСТ 14637-69

Госстрой СССР Союзводоканалниипроект Харьковский Водоканалпроект

Формат 11

ТМ-13.00.003

Типовой проект 902-1-46 Альбом IX

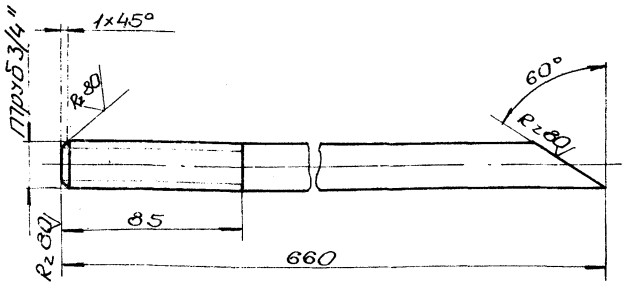

Предельные отклонения размеров выполнить по СМ7.

Изм.	Лист	N докум.	Подп.	Дата
Разраб.	Светлитный			
Пробер	Зельцер			
Т.контр.	Мархасев			
Гл.спец.	Ясинов			
Н.контр.	Ясинов			
Утв.	Чмелев			

ТМ-13.00.003

Трубка воздушная

Лит.	Масса	Масш.
	1,0	1:2
Лист	Листов 1	

Труба 27×2,5 ГОСТ 10704-76 / Ст.3сп ГОСТ 10705-63

Госстрой СССР Союзводоканалниипроект Харьковский Водоканалпроект

Формат	Зона	Поз.	Обозначение	Наименование	Кол.	Примечания
				Документация		
11			ТМ-13.00.000СБ	Сборочный чертеж		
				Детали		
Б4		1	ТМ-13.00.001	Заглушка		
				Лист 12.0 ГОСТ 19903-74 / Ст.3 ГОСТ 14637-69		
				Ф258	1	4,9 кг
Б4		2	ТМ-13.00.002	Патрубок		
				Труба 273×7 ГОСТ 10704-76 / Ст.3сп ГОСТ 10705-63		
				L=550	1	25,0 кг
11		3	ТМ-13.00.003	Трубка воздушная	1	
11		4	ТМ-13.00.004	Дно воздухосборника	1	
Б4		5	ТМ-13.00.005	Патрубок		
				Труба 15 ГОСТ 3262-75		
				L=175	1	0,5 кг
Б4		6	ТМ-13.00.006	Патрубок		
				Труба 15 ГОСТ 3262-75		
				L=200	1	0,56

Изм.	Лист	N докум.	Подп.	Дата
Разраб.	Светлитный			
Пробер	Зельцер			
Гл.спец.	Ясинов			
Н.контр.	Ясинов			
Утв.	Чмелев			

ТМ-13-00.000

Воздухосборник вертикальный

Лит.	Лист	Листов
		1

Госстрой СССР Союзводоканалниипроект Харьковский Водоканалпроект

ТМ-14.00.000СБ

Типовой проект 902-1-46 Альбом IX

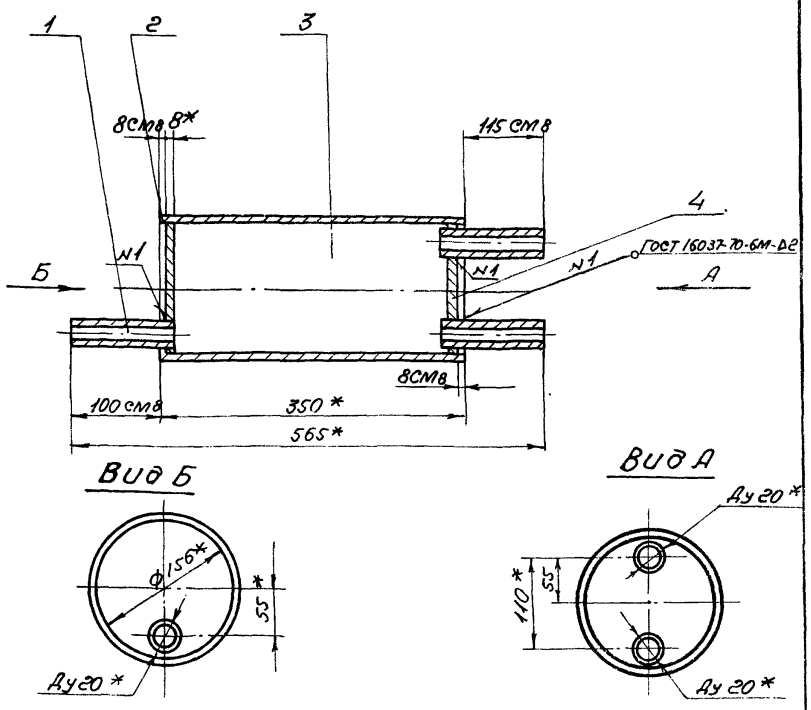

Вид Б

Вид А

1. Сварку производить электродом Э-42 ГОСТ 9467-75.
2. *Размеры для справок.

Изм.	Лист	N докум.	Подп.	Дата
Разраб.	Светличный			
Провер.	Зельцер			
Т.контр.	Мархасев			
Гл.спец.	Ясинов			
Н.контр.	Ясинов			
Утв.	Умелев			

ТМ-14.00.000СБ

Воздухосборник горизонтальный проточный

Сборочный чертеж

Лит.	Масса	Масшт.
	9,4	1:5
Лист	Листов 1	

Госстрой СССР Союзводоканалниипроект Харьковский Водоканалпроект

Копировала: Губина Формат 11

Инв.№ подл. | Подп. и дата | Взам. инв.№ | Инв.№ дубл. | Подп. и дата

ТМ-14.00.004

Типовой проект 902-1-46 Альбом IX

А(V)

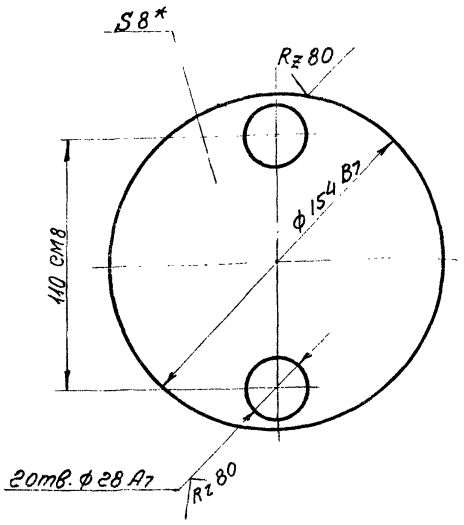

* Размер для справок

Изм.	Лист	N докум.	Подп.	Дата
Разраб.	Светличный			
Провер.	Зельцер			
Т.контр.	Мархасев			
Гл.спец.	Ясинов			
Н.контр.	Ясинов			
Утв.	Умелев			

ТМ-14.00.004

Днo

Лит.	Масса	Масш.
	1,05	1:2
Лист	Листов 1	

ГОСТ 19903-74
Лист Ст.3 ГОСТ 14637-69

Госстрой СССР Союзводоканалниипроект Харьковский Водоканалпроект

Копировала: Губина Формат 11

Инв.№ подл. | Подп. и дата | Взам. инв.№ | Инв.№ дубл. | Подп. и дата

Типовой проект 902-1-46 Альбом IX

Формат	Зона	Поз.	Обозначение	Наименование	Кол.	Примечание
				Документация		
11			ТМ-14.00.000СБ	Сборочный чертеж		
				Детали		
Б4		1	ТМ-14.00.001	Патрубок		
				Труба 20 ГОСТ 3262-75		
				L = 13	3	0,22кг
11		2	ТМ-14.00.002	Заглушка	1	
Б4		3	ТМ-14.00.003	Патрубок		
				Труба 150 ГОСТ 3262-75		
				L = 350	1	6,3кг
11		4	ТМ-14.00.004	Дно	1	

Изм.	Лист	N докум.	Подп.	Дата
Разраб.	Светличный			
Провер.	Зельцер			
Т.контр.	Мархасев			
Гл.спец.	Ясинов			
Н.контр.	Ясинов			
Утв.	Умелев			

ТМ-14.00.000

Воздухосборник горизонтальный проточный

Лит.	Лист	Листов
		1

Госстрой СССР Союзводоканалниипроект Харьковский Водоканалпроект

Копировала: Губина Формат А4

ТМ-14.00.002

А(V)

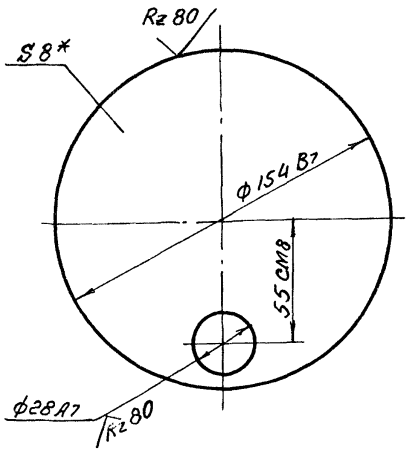

* Размер для справок

Изм.	Лист	N докум.	Подп.	Дата
Разраб.	Светличный			
Провер.	Зельцер			
Т.контр.	Мархасев			
Гл.спец.	Ясинов			
Н.контр.	Ясинов			
Утв.	Умелев			

ТМ-14.00.002

Заглушка

Лит.	Масса	Масш.
	1,1	1:2
Лист	Листов 1	

ГОСТ 19903-74
Лист Ст.3 ГОСТ 14637-69

Госстрой СССР Союзводоканалниипроект Харьковский Водоканалпроект

15394-09 26 Копировала Губина Формат А4

Инв.№ подл. | Подп. и дата | Взам. инв.№ | Инв.№ дубл. | Подп. и дата

ТМ-15-00.000СБ

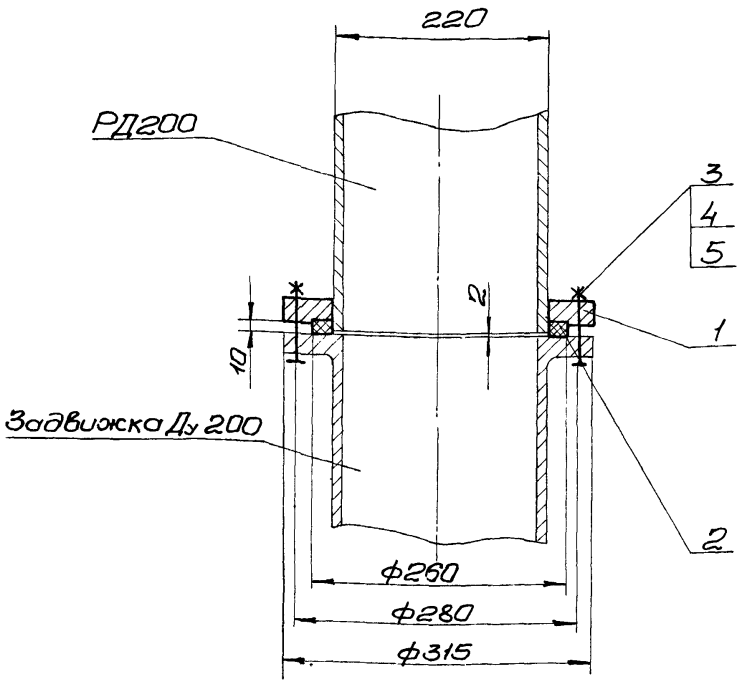

Размеры для справок.

Изм.	Лист	№докум.	Подпись	Дата
Разраб.		Светличный		
Провер.		Зельцер		
Т.контр.		Марсасев		
Гл.спец.		Ясинов		
Н.контр.		Ясинов		
Утв.		Чмелев		

ТМ-15.00.000СБ

Узел присоединения РД200.

Сборочный чертеж.

Лит	Масса	Масшт.
	5,3	1,5
Лист	Листов 1	

Госстрой СССР Союзводоканалниипроект Харьковский Водоканалпроект

Копировал Островерх Формат 11

Типовой проект 902-1-46 Альбом IX

Подпись и дата | Инв.№ дубл. | Взам.инв.№ | Подпись и дата | Инв.№ подл.

Формат	Зона	Поз.	Обозначение	Наименование	Кол.	Примечание
				Документация.		
11			ТМ-15.00.000СБ	Сборочный чертеж.		
				Детали		
11		1	ТМ-15.00.001	Фланец	1	
11		2	ТМ-15.00.002	Прокладка	1	
				Стандартные изделия.		
		3		Болт М16×55 ГОСТ 7798-70	8	
		4		Гайка М16 ГОСТ 5915-70	8	
		5		Шайба 16 65Г ГОСТ 6402-70	8	

Изм.	Лист	N докум.	Подпись	Дата
Разраб.		Светличный		
Провер.		Зельцер		
Гл.спец.		Ясинов		
Н.контр.		Ясинов		
Утв.		Чмелев		

ТМ-15.00.000

Узел присоединения РД200.

Литера	Лист	Листов
		1

Госстрой СССР Союзводоканалниипроект Харьковский Водоканалпроект

Копировал Островерх. Формат 11

ТМ-15.00.001

$R_z 80$

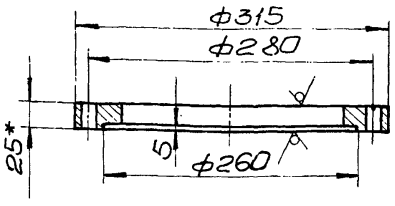

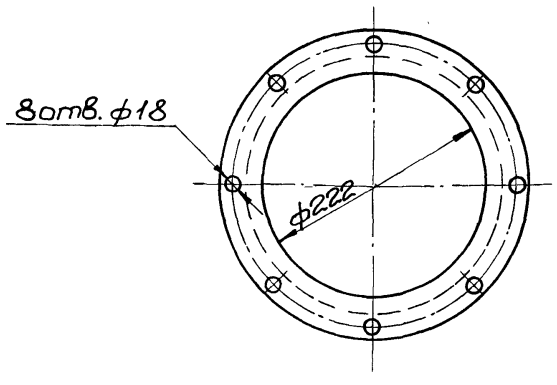

1. Предельные отклонения размеров: отверстий - по A_7, валов - по B_7, остальных - по C_{M7}.
2. *Размер для справок.

Изм.	Лист	N докум.	Подпись	Дата
Разраб.		Светличный		
Провер.		Зельцер		
Т.контр.		Марсасев		
Гл.спец.		Ясинов		
Н.контр.		Ясинов		
Утв.		Чмелев		

ТМ-15.00.001

Фланец.

Лит	Масса	Масштаб
	4,7	1:5
Лист	Листов 1	

Лист 250 ГОСТ 19903-74 Ст.3 ГОСТ 14637-69

Госстрой СССР Союзводоканалниипроект Харьковский Водоканалпроект

Типовой проект УИ2-1-46 Альбом IX

Подпись и дата | Инв.№ дубл. | Взам.инв.№ | Подпись и дата | Инв.№ подл.

ТМ-15.00.002

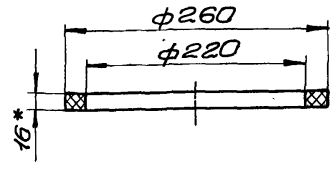

1. Предельные отклонения размеров: отверстия - по A_7, вала - по B_7.
2. *Размер для справок.

Изм.	Лист	N докум.	Подпись	Дата
Разраб.		Светличный		
Провер.		Зельцер		
Т.контр.		Марсасев		
Гл.спец.		Ясинов		
Н.контр.		Ясинов		
Утв.		Чмелев		

ТМ-15.00.002

Прокладка.

Лит	Масса	Масштаб
	0,6	1:5
Лист	Листов 1	

Резина-пластина 16МБ-А-м ГОСТ 7338-65

Госстрой СССР Союзводоканалниипроект Харьковский Водоканалпроект

Типовой проект 902-1-46 Альбом IX

Подпись и дата | Инв.№ дубл. | Взам.инв.№ | Подпись и дата | Инв.№ подл.

gost.e-ecolog.ru