ТИПОВОЙ ПРОЕКТ
902-1-46

КАНАЛИЗАЦИОННАЯ НАСОСНАЯ СТАНЦИЯ ПРОИЗВОДИТЕЛЬНОСТЬЮ 6 ÷ 173 м³/час И НАПОРОМ 6 ÷ 65 м ПРИ ГЛУБИНЕ ЗАЛОЖЕНИЯ ПОДВОДЯЩЕГО КОЛЛЕКТОРА 4,0; 5,5 И 7,0 м

АЛЬБОМ VII

ЭЛЕКТРООБОРУДОВАНИЕ. АВТОМАТИЗАЦИЯ. ЗАДАНИЕ ЗАВОДУ-ИЗГОТОВИТЕЛЮ
(ОСНОВНОЙ ВАРИАНТ)

15394 - 07
ЦЕНА 0-96

gost.e-ecolog.ru

ТИПОВОЙ ПРОЕКТ
902-1-46

КАНАЛИЗАЦИОННАЯ НАСОСНАЯ СТАНЦИЯ ПРОИЗВОДИТЕЛЬНОСТЬЮ 6÷173 м³/час И НАПОРОМ 6÷65 м ПРИ ГЛУБИНЕ ЗАЛОЖЕНИЯ ПОДВОДЯЩЕГО КОЛЛЕКТОРА 4,0; 5,5 И 7,0 м

АЛЬБОМ VII

СОСТАВ ПРОЕКТА:

АЛЬБОМ I – ТЕХНОЛОГИЧЕСКИЕ РЕШЕНИЯ. ОТОПЛЕНИЕ И ВЕНТИЛЯЦИЯ. ВНУТРЕННИЙ ВОДОПРОВОД И КАНАЛИЗАЦИЯ.

АЛЬБОМ II – АРХИТЕКТУРНО-СТРОИТЕЛЬНЫЕ РЕШЕНИЯ. НАДЗЕМНАЯ ЧАСТЬ И ОБЩИЕ ЧЕРТЕЖИ. УЗЛЫ И ДЕТАЛИ.

АЛЬБОМ III – АРХИТЕКТУРНО-СТРОИТЕЛЬНЫЕ РЕШЕНИЯ (ГЛУБИНА ЗАЛОЖЕНИЯ ПОДВОДЯЩЕГО КОЛЛЕКТОРА 4,0 м). ПОДЗЕМНАЯ ЧАСТЬ.

АЛЬБОМ IV – АРХИТЕКТУРНО-СТРОИТЕЛЬНЫЕ РЕШЕНИЯ (ГЛУБИНА ЗАЛОЖЕНИЯ ПОДВОДЯЩЕГО КОЛЛЕКТОРА 5,5 м). ПОДЗЕМНАЯ ЧАСТЬ.

АЛЬБОМ V – АРХИТЕКТУРНО-СТРОИТЕЛЬНЫЕ РЕШЕНИЯ (ГЛУБИНА ЗАЛОЖЕНИЯ ПОДВОДЯЩЕГО КОЛЛЕКТОРА 7,0 м). ПОДЗЕМНАЯ ЧАСТЬ.

АЛЬБОМ VI – ЭЛЕКТРООБОРУДОВАНИЕ, АВТОМАТИЗАЦИЯ И ТЕХНОЛОГИЧЕСКИЙ КОНТРОЛЬ. ЧЕРТЕЖИ МОНТАЖНОЙ ЗОНЫ. (ОСНОВНОЙ ВАРИАНТ).

АЛЬБОМ VII – ЭЛЕКТРООБОРУДОВАНИЕ. АВТОМАТИЗАЦИЯ. ЗАДАНИЕ ЗАВОДУ-ИЗГОТОВИТЕЛЮ (ОСНОВНОЙ ВАРИАНТ).

АЛЬБОМ VIII – ЭЛЕКТРООБОРУДОВАНИЕ, АВТОМАТИЗАЦИЯ И ТЕХНОЛОГИЧЕСКИЙ КОНТРОЛЬ. ЧЕРТЕЖИ МОНТАЖНОЙ ЗОНЫ (УПРОЩЁННЫЙ ВАРИАНТ).

АЛЬБОМ IX – НЕСТАНДАРТИЗИРОВАННОЕ ОБОРУДОВАНИЕ.

АЛЬБОМ X – ЗАКАЗНЫЕ СПЕЦИФИКАЦИИ.

АЛЬБОМ XI – СМЕТЫ. НАДЗЕМНАЯ ЧАСТЬ.

АЛЬБОМ XII – СМЕТЫ. ПОДЗЕМНАЯ ЧАСТЬ.

АЛЬБОМ XIII – СМЕТЫ. ЭЛЕКТРООБОРУДОВАНИЕ. АВТОМАТИЗАЦИЯ И ТЕХНОЛОГИЧЕСКИЙ КОНТРОЛЬ.

РАЗРАБОТАН
ПРОЕКТНЫМ ИНСТИТУТОМ
„ХАРЬКОВСКИЙ ВОДОКАНАЛПРОЕКТ"

Главный инженер института (Г.А.Бондаренко).
Главный инженер проекта (В.Ю.Еременко).

Утвержден в/о „Союзводоканалниипроект
Протокол №105 от 8 декабря 1975 г.

ВВЕДЕН В ДЕЙСТВИЕ
в/о СОЮЗВОДОКАНАЛНИИПРОЕКТ
с 10.V. 1978 г.
приказ № 128 от 5.V. 1978 г.

Содержание альбома

Лист	Формат	Наименование	Примечание
ЭО-Н-0	22В	Общие данные	Стр. 2
ЭО-Н-1	22В	Шкаф управления и сигнализации ШУС. Общий вид	Стр. 3
ЭО-Н-2	22В	Шкаф управления и сигнализации ШУС. Таблица технических данных электрооборудования	Стр. 4
ЭО-Н-3	22В	Шкаф управления и сигнализации ШУС. Перечень надписей. Таблица (на 3 листах)	Стр. 4
ЭО-Н-4	22В	Шкаф управления и сигнализации ШУС. Панель 1 и дверь. Схема соединений	Стр. 5, 6
ЭО-Н-5	22В	Шкаф управления и сигнализации ШУС. Панель 2 и дверь. Схема соединений	Стр. 7, 8
ЭО-Н-6	22В	Шкаф управления и сигнализации ШУС. Панель 1. Общий вид	Стр. 9
ЭО-Н-7	22В	Шкаф управления и сигнализации ШУС. Панель 1. Таблица технических данных электрооборудования	Стр. 9
ЭО-Н-8	22В	Шкаф управления и сигнализации ШУС. Панель 1. Перечень надписей. Таблица	Стр. 9
ЭО-Н-9	22В	Шкаф управления и сигнализации ШУС. Панель 1. Схема соединений	Стр. 10, 11
ЭО-Н-10	22В	Шкаф управления и сигнализации ШУС. Панель 2. Общий вид	Стр. 12
ЭО-Н-11	22В	Шкаф управления и сигнализации ШУС. Панель 2. Таблица технических данных электрооборудования	Стр. 12
ЭО-Н-12	22В	Шкаф управления и сигнализации ШУС. Панель 2. Перечень надписей. Таблица	Стр. 12
ЭО-Н-13	22В	Шкаф управления и сигнализации ШУС Панель 2. Схема соединений	Стр. 13, 14

Указания по привязке проекта

1. В соответствии с выбранным типом насоса перекачки стоков и электродвигателя, пользуясь таблицей №1 (альбом VI ЭО лист 3) заполните на чертежах соответствующие переменные величины, для которых оставлены прямоугольники.

На черт. ЭО-Н-6 исключите отметки уровней установки аппаратов, не относящиеся к выбранному типоисполнению.

2. При мощности электродвигателей приводов 1...3 менее 17 кВт в соответствии с принципиальной схемой принятого типоисполнения (см. альбом VI ЭО лист 7) выполните следующее:

а) в типоисполнениях без предохранителей 1-FЗ... 3-FЗ исключите их на черт. ЭО-Н-6, 7, 9, а также перемаркировать жилы фазы „А" автоматов 1-F1...3-F1 на черт. ЭО-Н-9;

б) на черт. ЭО-Н-4, 9 заменить символы магнитных пускателей 1-К1... 3-К1 в соответствии с выбранным типом.

Изм.	Лист	N докум.	Подпись	Дата	ЭО-Н-0		
Разраб.		Пономарева			Общие данные	Лит.	Лист 1 / Листов 1
Провер.		Мизяк					
Гл. спец.		Казаров				Госстрой СССР Союзводоканалниипроект Запорожский Водоканалпроект	
Нач. отд.		Фролов					

153-94-07

Вид спереди (первая сторона)
Двери шкафа не показаны

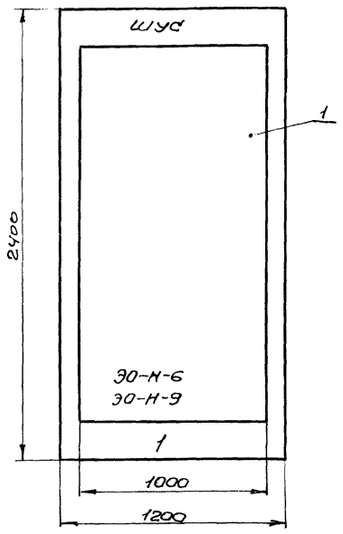

Надпись на передней двери шкафа (номер панели)		1
Надписи на передней двери шкафа (номера и наименования механизмов)	1-я строка	
	2-я строка	вводы 380/220В N/L1N2
	3-я строка	1...3-насосы перекачки сточных вод
	4-я строка	
Схема соединений		ЭО-Н-4
Принципиальные схемы приводов		Альбом VI ЭО листы 5...11

Вид спереди (вторая сторона)
Двери шкафа не показаны

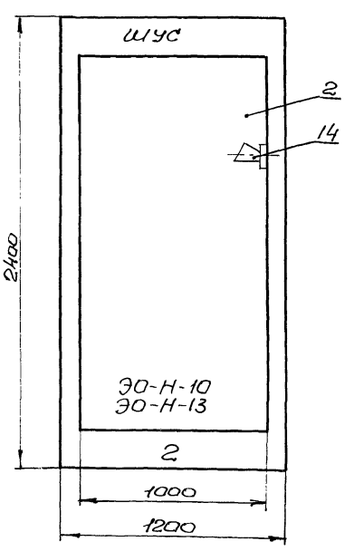

Надпись на задней двери шкафа (номер панели)		2
Надписи на задней двери шкафа (номера и наименование механизмов)	1-я строка	4-дренажный насос
	2-я строка	5-насос гидроуплотнения
	3-я строка	6-задвижка
	4-я строка	7...11-вентиляторы
Сосема соединений		ЭО-Н-5
Принципиальные схемы приводов		Альбом VI ЭО листы 5...11

Вид сверху
М 1:50

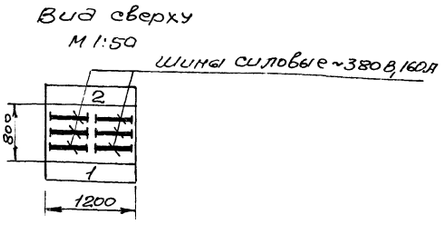

Левая дверь шкафа панели 1
Вид спереди
М 1:10

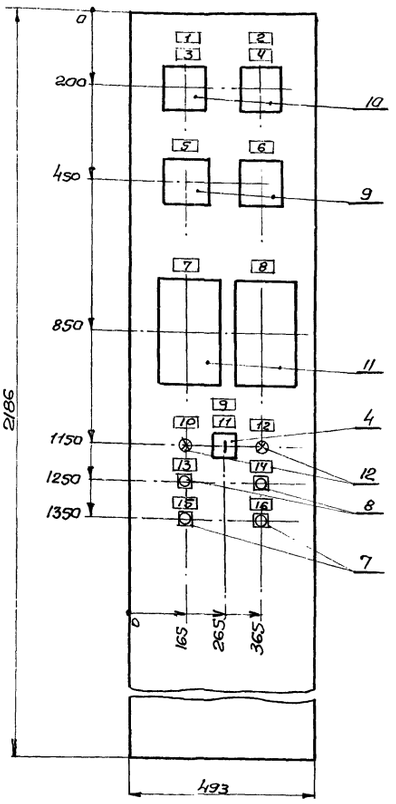

Левая дверь шкафа панели 2
Вид спереди
М 1:10

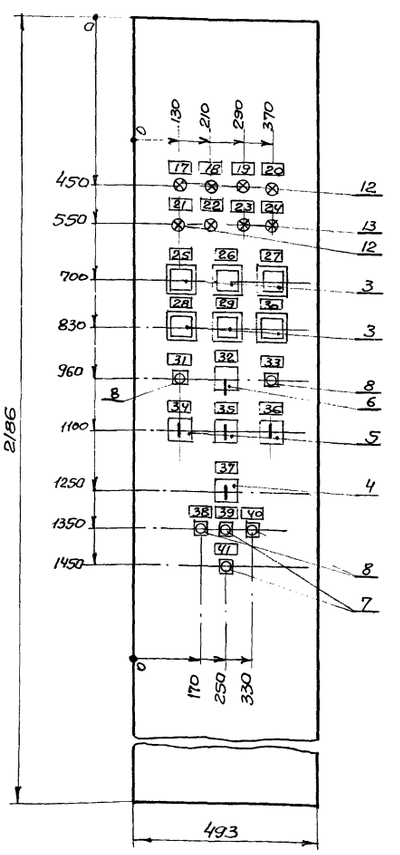

1. Таблица технических данных электрооборудования - ЭО-Н-2
2. Перечень надписей. Таблица - ЭО-Н-3

				ЭО-Н-1	
Изм.	Лист	№ докум.	Подпись	Дата	Шкаф управления и сигнализации ШУС. Общий вид	Лит.	Масса	Масш.
Разраб.		Пономарев					—	1:20
Провер.		Мизяк				Лист 1	Листов 1
Н.контр.		Казаров				Госстрой СССР Союзфосфорэлектромонтажпроект Харьковский филиал Ведущий инженер
Нач. отд.		Фролов			

ЭО-Н-1

Типовой проект 902-1-46 Альбом VII

Инв. № подл. | Подпись и дата | Взам. инв. № | Инв. № дубл. | Подпись и дата

Позиция	Панель	Обознач. по схеме	Наименование	Колич.	Тип	Номинальные данные цепей: главной U, В	главной I, А	упр. U, В	Данные по заказу и дополнительные технические данные	Примечание
1	1		Панель управления	1	Э0-Н-6	~ 380	160	~ 220		
2	2		Панель управления	1	Э0-Н-10	~ 380	50	~ 220		
3	2	H11.. H16	Реле указательное	6	РУ21/0,25		0,25		Iср = 0,25 А Утоплен. монтаж	
4	1,2	S4, 6-S1	Универсальный переключатель	2	УП5312-С86				Толщина панели 3мм. Овальная рукоятка	
5	2	1-S3, 2-S3, 3-S3	То же	3	УП5312-С45				——"——	
6	2	S13	То же	1	УП5311-U25				Толщина панели 3мм, револьверная рукоятка.	
7	1,2	S5, S7, S9, 6-S2	Кнопка управления	4	КЕ011У3				Исполнение 2. Толкатель красный	
8	1,2	S6, S8, S11, S12, 6-S3, 6-S4	То же	6	КЕ011У3				Исполнение 2. Толкатель черный	
9	1	PA1, PA2	Амперметр	2	Э377				Шкала 0÷□ А	через трансформатор тока
10	1	PU1, PU2	Вольтметр	2	Э377				Шкала 0÷500 В	
11	1	B1, B2	Счетчик активной энергии	2	СА4У-И672М		5	~ 380		
12	1,2	6-H1 H26..H33	Арматура сигнальной лампы	9	АЕ3212111У2			~ 220		
13	2	6-H2	То же	1	АЕ3232111У2			~ 220		
14		H25	Сирена	1	СС-1			~ 220		

Изм.	Лист	№ докум.	Подп.	Дата
Разраб.		Пономарев		
Провер.		Мизяк		
Гл. спец.		Казаров		
Нач. отд.		Фролов		

Э0-Н-2

Шкаф управления и сигнализации ШУС. Таблица технических данных электрооборудования

Лит.	Лист	Листов
	1	1

Госстрой СССР Союзводоканалниипроект Харьковский Водоканалпроект

Типовой проект 902-1-46 Альбом VII

Инв. № подл. | Подпись и дата | Взам. инв. № | Инв. № дубл. | Подпись и дата

Панель	Надпись	Обозначение по схеме	Место надписи	Текст надписи	Примеч.
1	1	–	Табличка	Ввод N1	
1	2	–	"	Ввод N2	
1	3	PU1	"	PU1. Напряжение на шинах I секции	
1	4	PU2	"	PU2. Напряжение на шинах II секции	
1	5	PA1	"	PA1. Нагрузка на вводе	
1	6	PA2	"	PA2. Нагрузка на вводе	
1	7	B1	"	B1. Потребляемая мощность	
1	8	B2	"	B2. Потребляемая мощность	
1	9	—	"	Секция III	
1	10	H32	"	H32. Питание от секции I	
1	11	S4	"	S4. Выбор вида управления III секцией	
1	–	S4	На ключе	АВт. – О – Опр.	
1	12	H33	Табличка	H33. Питание от секции II	
1	13	S6	"	S6. „Включите"	

Изм.	Лист	№ докум.	Подп.	Дата
Разраб.		Пономарев		
Провер.		Мизяк		
Гл. спец.		Казаров		
Нач. отд.		Фролов		

Э0-Н-3

Шкаф управления и сигнализации ШУС. Перечень надписей. Таблица

Лит.	Лист	Листов
	1	3

Госстрой СССР Союзводоканалниипроект Харьковский Водоканалпроект

Типовой проект 902-1-46 Альбом VII

Инв. № подл. | Подпись и дата | Взам. инв. № | Инв. № дубл. | Подпись и дата

Панель	Надпись	Обозначение по схеме	Место надписи	Текст надписи	Примечание
1	14	S8	Табличка	S8. „Включите"	
1	15	S5	"	S5. „Отключите"	
1	16	S7	"	S7. „Отключите"	
2	17	H26	"	H26. Включен насос 1	
2	18	H27	"	H27. Включен насос 2	
2	19	H28	"	H28. Включен насос 3	
2	20	H29	"	H29. Уровень включения насоса I режима	
2	21	H30	"	H30. Уровень включения насоса II режима	
2	22	H31	"	H31. Уровень включения насоса III режима	
2	23	6-H1	"	6-H1. Задвижка открыта	
2	24	6-H2	"	6-H2. Задвижка закрыта	
2	25	H11	"	H11. Авар. отключение насосов 1...3	
2	26	H12	"	H12. Авар. отключение насосов 4,5	
2	27	H13	"	H13. Авар. отключение вентиляторов	
2	28	H14	"	H14. Авар. отключение дробилок	
2	29	H15	"	H15. Исчезн. напряжен. в цепях упр. задвижкой, общих цепях, I или II сек. АВР опер. тока.	

Изм.	Лист	№ докум.	Подп.	Дата

Э0-Н-3

Лист 2

Типовой проект 902-1- Альбом VII

Инв. № подл. | Подпись и дата | Взам. инв. № | Инв. № дубл. | Подпись и дата

Панель	Надпись	Обозначение по схеме	Место надписи	Текст надписи	Примечание
2	30	H16	Табличка	H16. Переполнение приемного резервуара, затопление машзала	
2	31	S11	"	S11. Опробование сигнализации	
2	32	S13	"	S13. Питание местной сигнализации	
2	–	S13	На ключе	Откл. – Вкл.	
2	33	S12	Табличка	S12. Съем звукового сигнала	
2	34	1-S3	"	1-S3. Выбор режима насоса 1	
2	35	2-S3	"	2-S3. Выбор режима насоса 2	
2	36	3-S3	"	3-S3. Выбор режима насоса 3	
2	–	1-S3..3-S3	На ключе	I раб. – Рез. – II раб.	
2	37	6-S1	Табличка	6-S1. Выбор вида управления задвижкой	
2	–	6-S1	На ключе	Дист. – О – Авт.	
2	38	6-S3	Табличка	6-S3 „Откройте задвижку"	
2	39	6-S2	"	6-S2. „Стоп"	
2	40	6-S4	"	6-S4. „Закройте задвижку"	
2	41	S9	"	S9. Съем блокировки от затопления	

Изм.	Лист	№ докум.	Подп.	Дата

Э0-Н-3

Лист 3

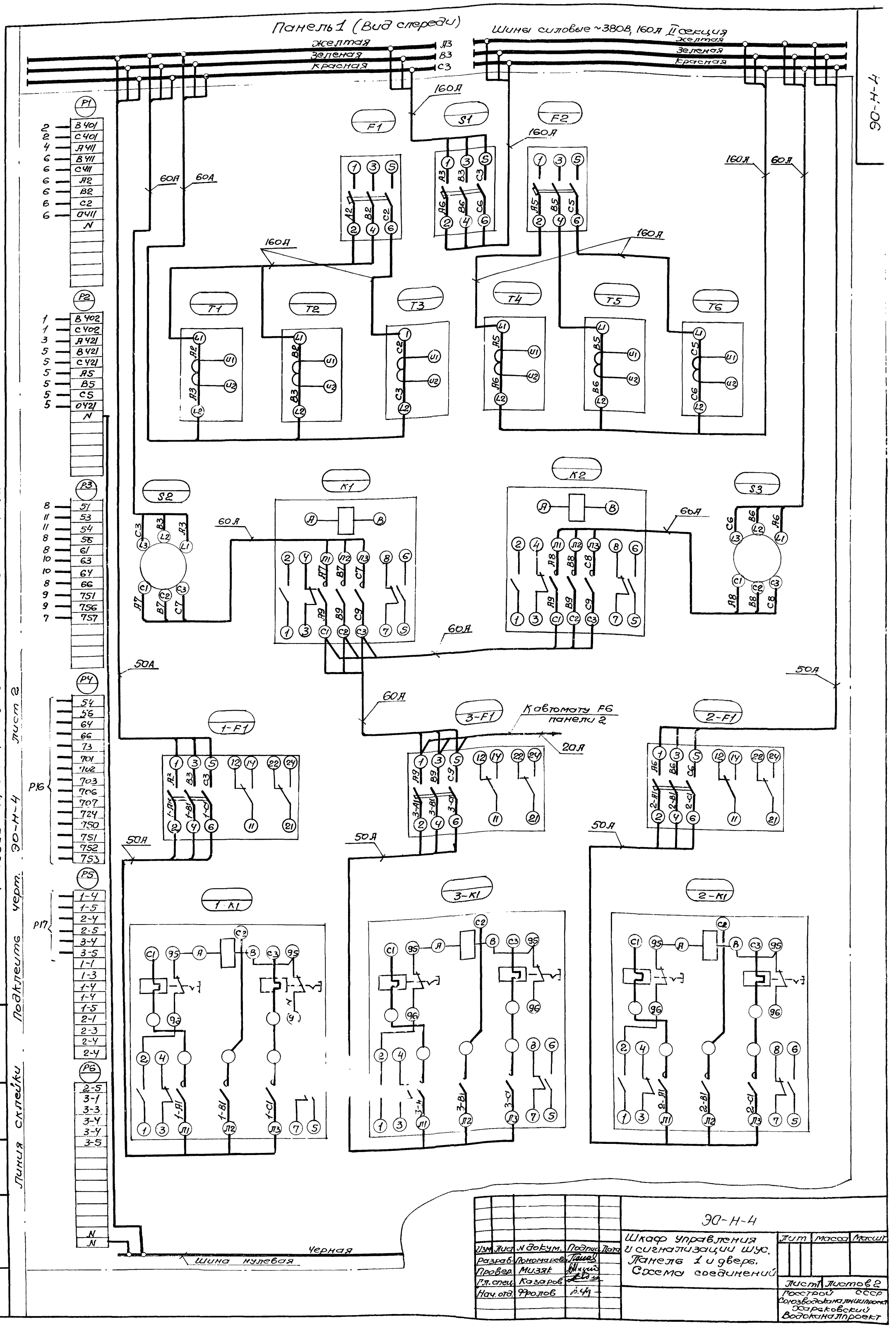

Панель 1 (Вид спереди)
Шины силовые ~380В, 160А II секция
желтая
зеленая
красная
А3
В3
С3
160А
60А
50А
20А
F1
S1
F2
T1
T2
T3
T4
T5
T6
S2
K1
K2
S3
1-F1
3-F1
2-F1
1-K1
3-K1
2-K1
К автомату F6 панели 2
P1
P2
P3
P4
P5
P6
P16
P17
Черная
Шина нулевая
Альбом VII
Типовой проект 902-1-46
Линия склейки
Подклеить черт. ЭО-Н-4 лист 2
Инв. № подл.
Подпись и дата
Взам. инв. №
Инв. № дубл.
Подпись и дата
ЭО-Н-4
Шкаф управления и сигнализации шус. Панель 1 и дверь. Схема соединений
Изм. Лист № докум. Подпись Дата
Разраб. Пономарева
Провер. Мизяк
Гл. спец. Казаров
Нач. отд. Фролов
Лит. Масса Масшт.
Лист 1 Листов 2
Госстрой СССР
Союзводоканалниипроект
Харьковский Водоканалпроект

Левая дверь шкафа (Вид со стороны монтажа)

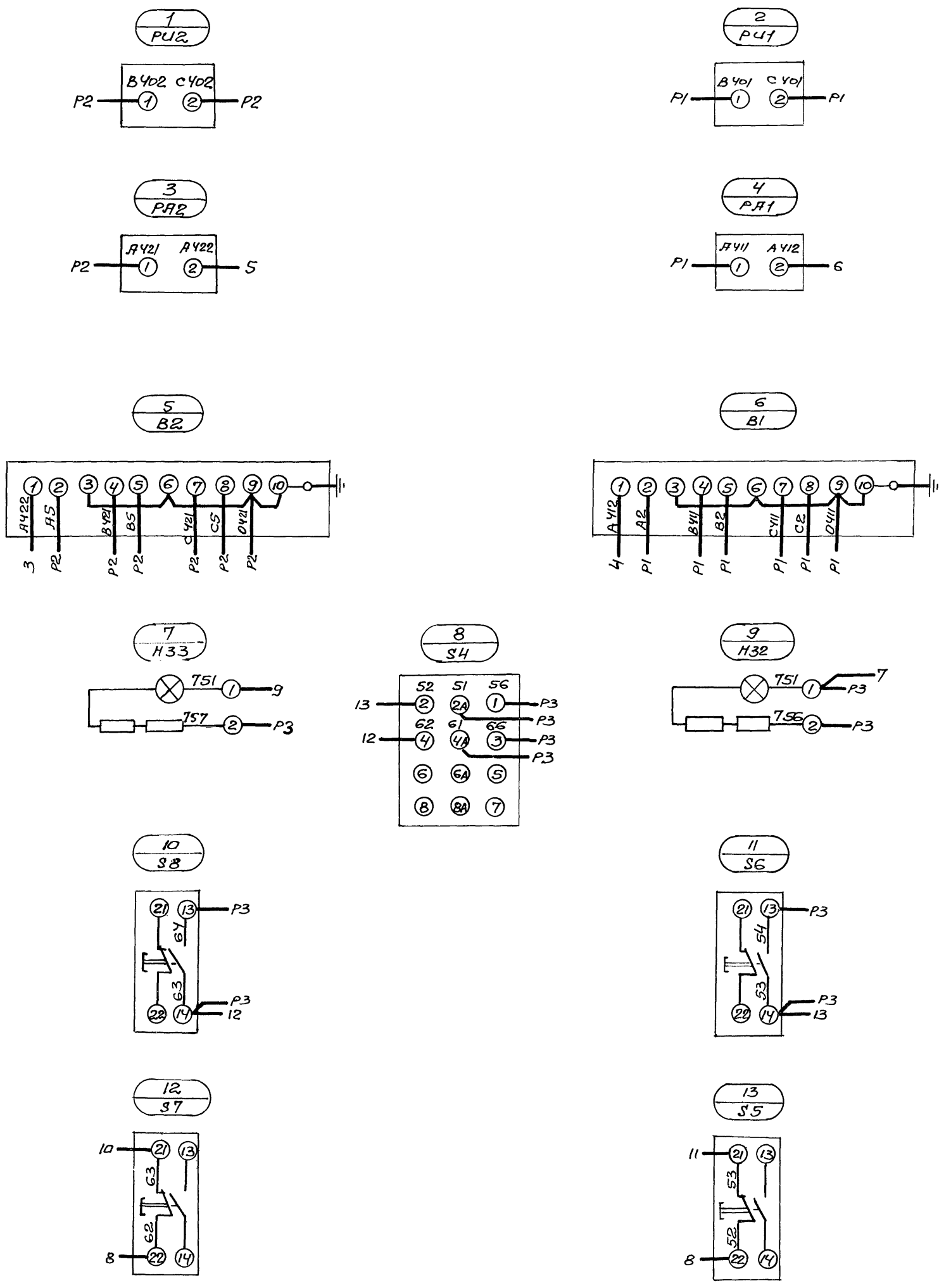

Линия склейки. Подклеить к черт. ЭО-Н-4 лист 1

ЭО-Н-4

Изм	Лист	N докум.	Подпись	Дата	ЭО-Н-4	Лист 2

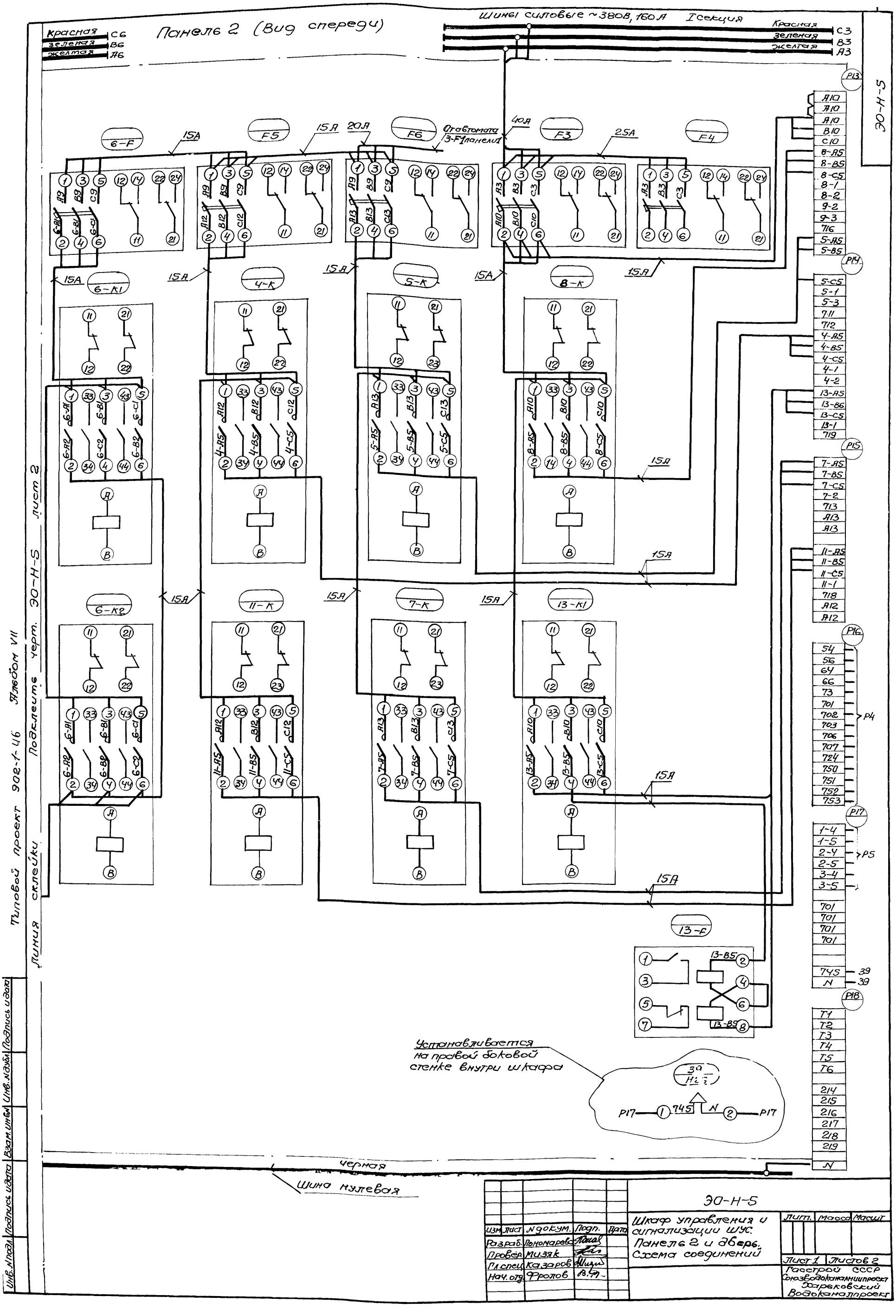

Панель 2 (Вид спереди)
Шины силовые ~380В, 160А I секция
Красная С6
зеленая В6
желтая А6
Красная С3
зеленая В3
желтая А3
ЭО-Н-5
Отавтомата 3-F1 панели 1
6-F
F5
F6
F3
F4
6-К1
4-К
5-К
8-К
6-К2
11-К
7-К
13-К1
13-F
15А
20А
40А
25А
Р13
Р14
Р15
Р16
Р17
Р18
Р4
Р5
Установливается на правой боковой стенке внутри шкафа
черная
Шина нулевая
Типовой проект 902-1-46 Альбом VII
Линия склейки
Подклеить черт. ЭО-Н-5 лист 2
Инв. N подл. | Подпись и дата | Взам. инв. N | Инв. N дубл. | Подпись и дата
ЭО-Н-5
Шкаф управления и сигнализации ШУС. Панель 2 и дверь. Схема соединений
Изм. | Лист | N докум. | Подп. | Дата
Разраб. Пономарева
Провер. Мизяк
Гл. спец. Казаров
Нач. отд. Фролов
Лит. | Масса | Масшт.
Лист 1 | Листов 2
Гастрой СССР
Союзводоканалниипроект
Харьковский Водоканалпроект

Левая дверь шкафа (вид со стороны монтажа)

Шины силовые ~380В, 160А II секция

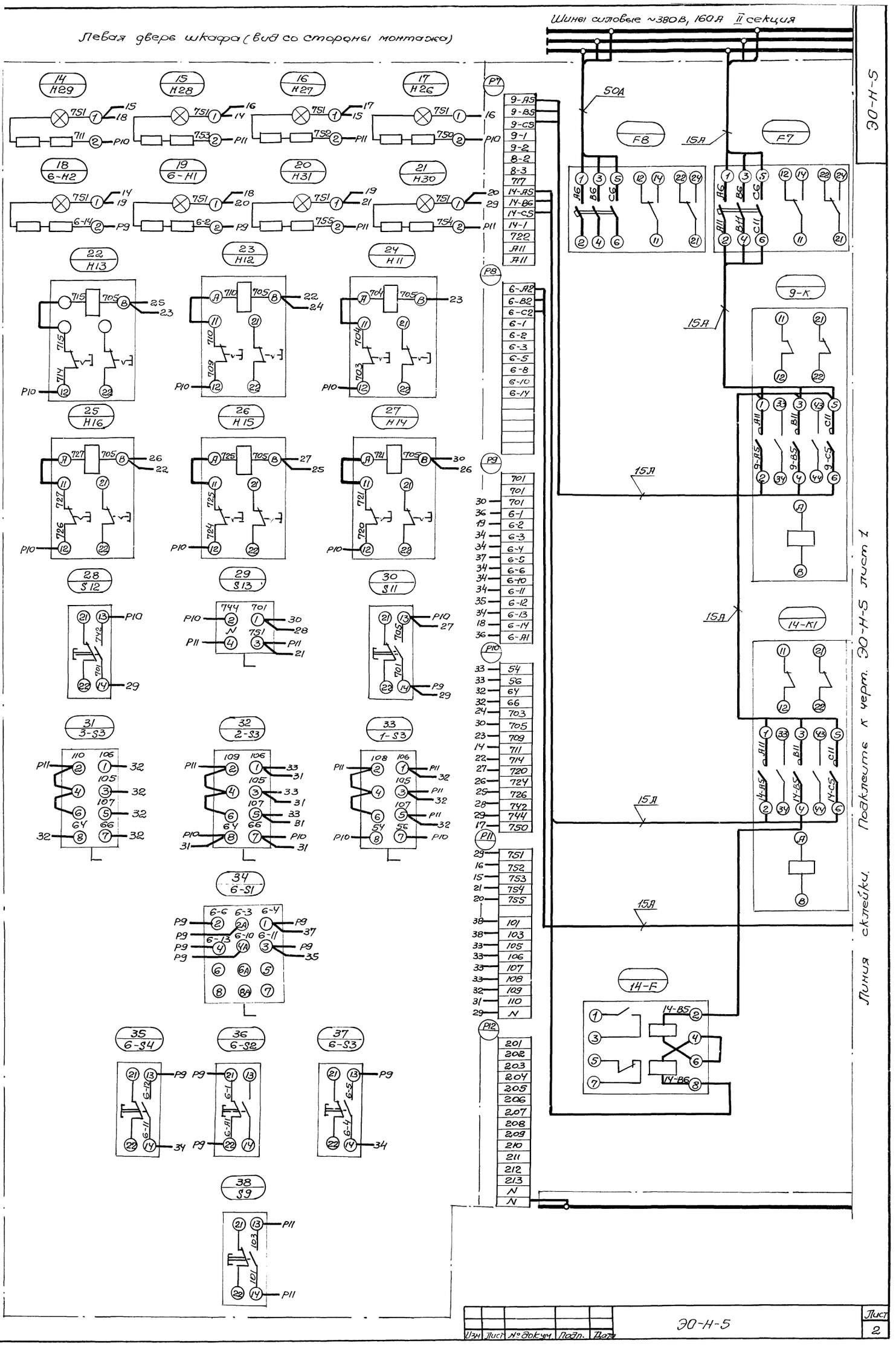

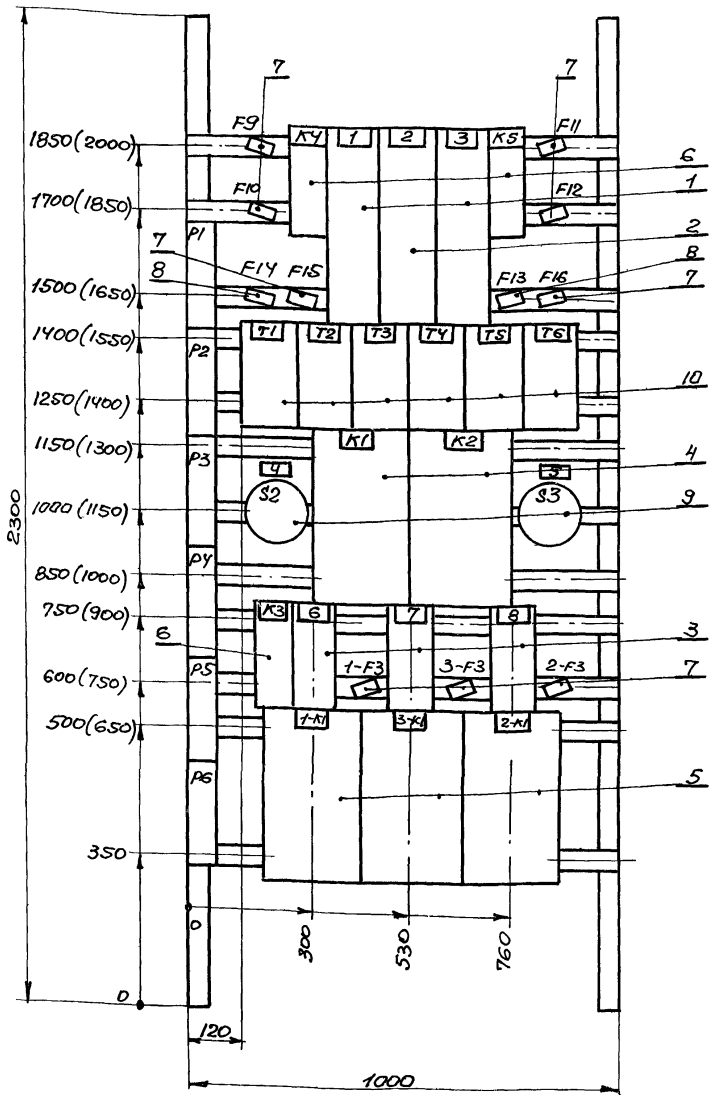

1. Таблица технических данных электрооборудования Э0-Н-7

2. Перечень надписей. Таблица - Э0-Н-8.

Изм.	Лист	№ докум.	Подпись	Дата
Разраб.	Пономарева			
Провер.	Мизяк			
Гл. спец.	Казаров			
Нач. отд.	Фролов			

Э0-Н-6

Шкаф управления и сигнализации ШУС. Панель 1. Общий вид

Лит.	Масса	Масшт.
	—	1:10

Лист 1 Листов 1

Госстрой СССР Союзводоканалниипроект Харьковский Водоканалпроект

Типовой проект 902-1-46 Альбом VII

Позиция	Панель	Обознач. по схеме	Наименование	Колич.	Тип	Номинальные данные цепей: Главной U, В	Главной I, А	Упр. U, В	Данные по заказу и дополнительные технические данные	Примечание
1	1	F1, F2	Выключатель автоматический	2	А3712 ФУЗ	~ 380	160		I н.р. = 160 А; I уст. расц. [ ] А	
2	1	S1	То же	1	А3718 ФУЗ	~ 380	160			
3	1	1-F1; 2-F1, 3-F1	То же	3	АП50-3МТ	~ 380	50		I н.р. = [ ] А; I отс = 11 I н	
4	1	K1, K2	Пускатель магнитный	2	ПАЕ-411	~ 380	63	~ 220	2з + 2р б/к	
5	1	1-K1, 2-K1, 3-K1	То же	3	[ ]	~ 380	[ ]	~ 220	I н.э = [ ] А; 2з + 2р б/к	
6	1	K3... K5	Реле промежуточное	3	РПУ-1-365			~ 220	2з + 2р	
7	1	F9...F12, F15, F16, 1-F3... 3-F3	Предохранитель	9	ПРС-6-П	~ 250	6		I пл. вст. = 6 А	
8	1	F13, F14	То же	2	ПРС-20-П	~ 250	20		I пл. вст. = 16 А	
9	1	S2, S3	Выключатель пакетный	2	ПВМЗ-60	~ 380	40		Исп. III	
10	1	T1...T6	Трансформатор тока	6	ТК-20				[ ] / 5 А	

Изм.	Лист	№ докум.	Подпись	Дата
Разраб.	Пономарева			
Провер.	Мизяк			
Гл. спец.	Казаров			
Нач. отд.	Фролов			

Э0-Н-7

Шкаф управления и сигнализации ШУС. Панель 1. Таблица технических данных электрооборудования

Лит.	Лист	Листов
	1	1

Госстрой СССР Союзводоканалниипроект Харьковский Водоканалпроект

Типовой проект 902-1-46 Альбом VII

Панель	№ позиции	Обознач. по схеме	Место надписи	Текст надписи	Примечание
1	1	F1	Табличка	F1. Ввод №1	
1	2	S1	—"—	S1. Секционный выключатель	
1	3	F2	—"—	F2. Ввод №2	
1	4	S2	—"—	S2. Питание III секции от I	
1	5	S3	—"—	S3. Питание III секции от II	
1	6	1-F1	—"—	1-F1. Привод 1	
1	7	3-F1	—"—	3-F1. Привод 3	
1	8	2-F1	—"—	2-F1. Привод 2	

Изм.	Лист	№ докум.	Подпись	Дата
Разраб.	Пономарева			
Провер.	Мизяк			
Гл. спец.	Казаров			
Нач. отд.	Фролов			

Э0-Н-8

Шкаф управления и сигнализации ШУС. Панель 1. Перечень надписей. Таблица

Лит.	Лист	Листов
	1	1

Госстрой СССР Союзводоканалниипроект Харьковский Водоканалпроект

Инв. № подл. | Подпись и дата | Взам. инв. № | Инв. № дубл. | Подпись и дата

Линия склейки. Подклеить черт. ЭО-Н-9 лист 2

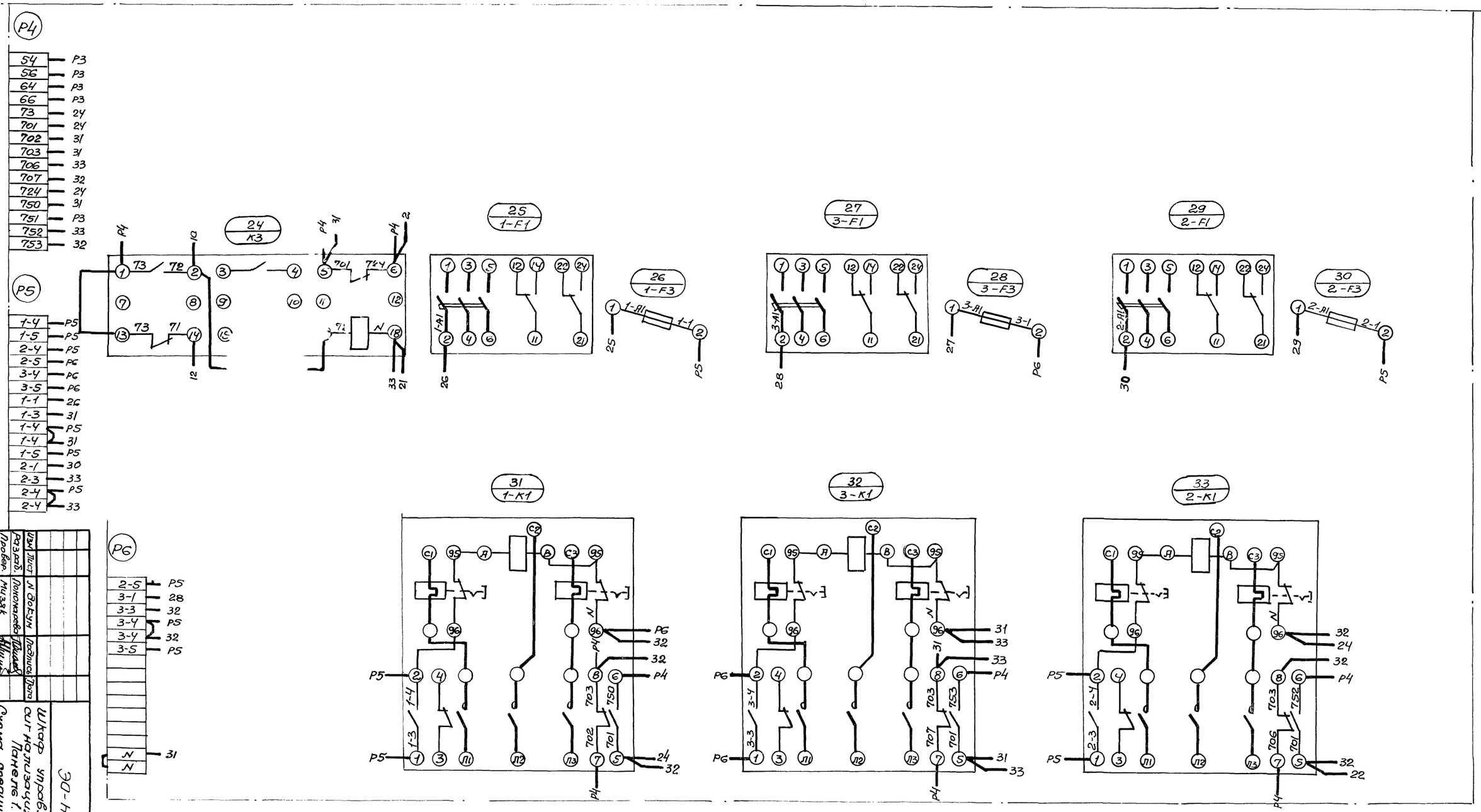

Изм	Лист	N докум	Подпись	Дата
Разраб.		Пономарева		
Провер.		Мизяк		
Гл.спец.		Казаров		
Нач.отд.		Фролов		

ЭО-Н-9

Шкаф управления и сигнализация ШУС. Панель 1.

Схема соединений

Лит.	Масса	Масшт

Лист: Листов:

Госстрой СССР
Союзводоканалниипроект
Харьковский
Водоканалпроект

ЭО-Н-9

Вид спереди

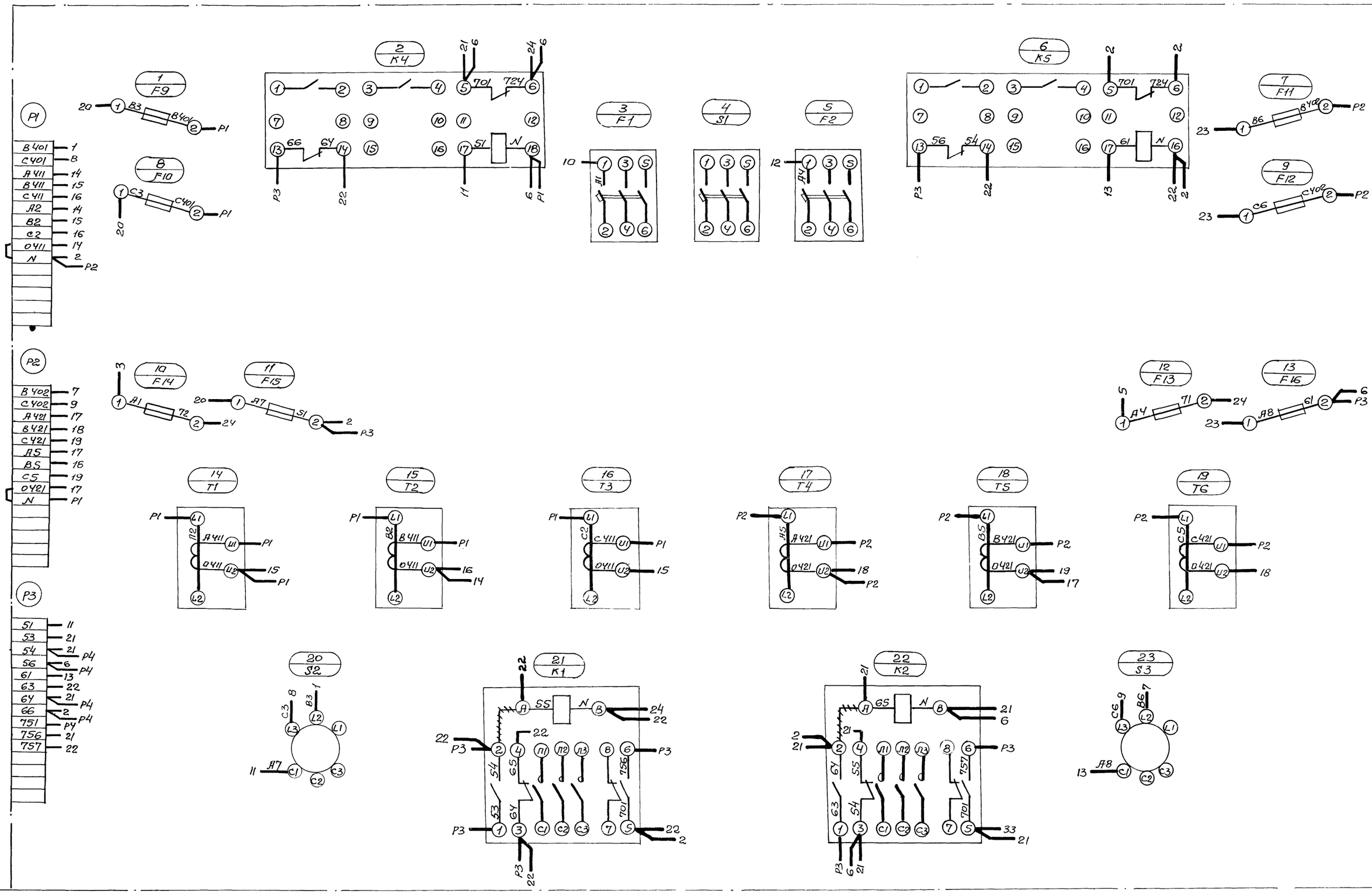

Линия склейки. Подклеить черт. 90-Н-9 лист 1

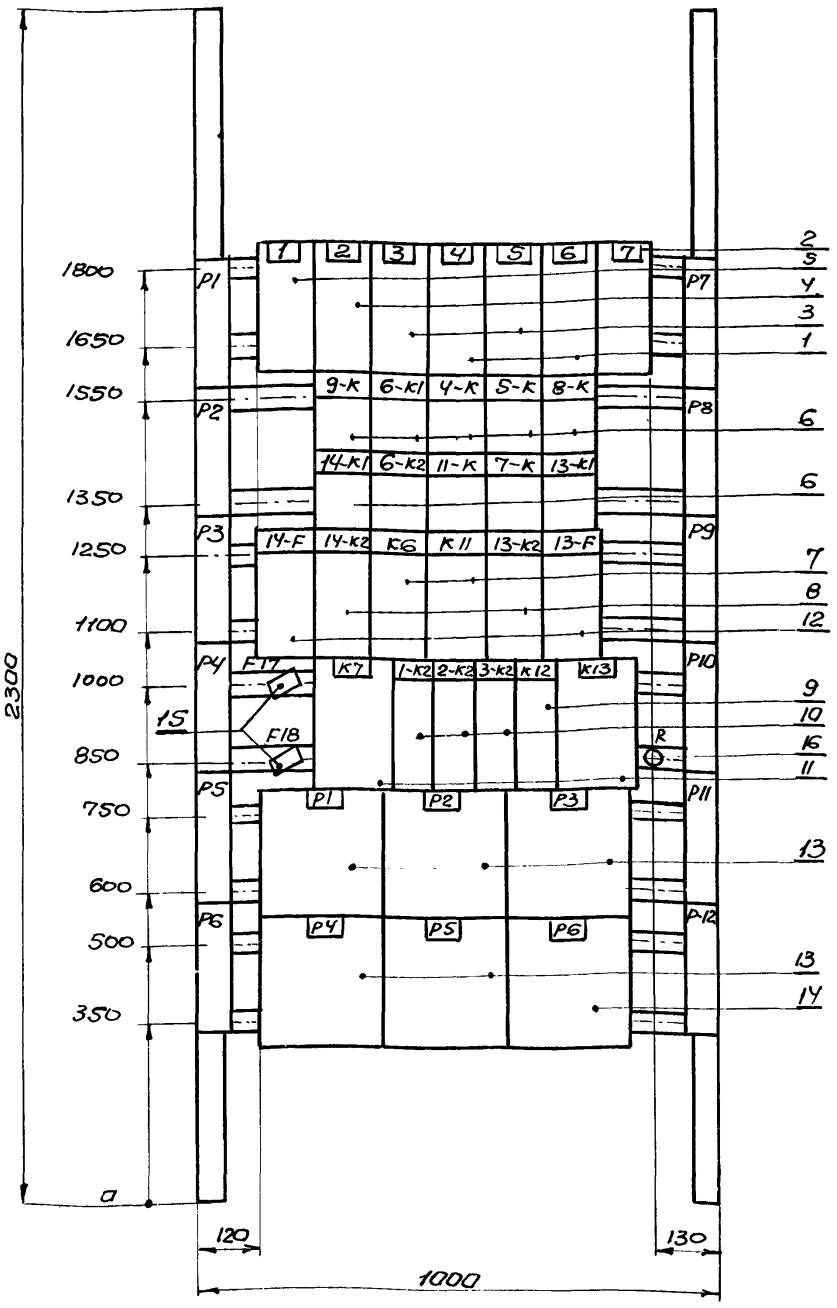

1. Таблица технических данных электрооборудования ЭО-Н-11.
2. Перечень надписей. Таблица-ЭО-Н-12.

Изм.	Лист	№ докум.	Подп.	Дата
Разраб.	Пономарева			
Провер.	Мизяк			
Гл.спец.	Казаров			
Нач.отд.	Фролов			

ЭО-Н-10

Шкаф управления и сигнализации ШУС. Панель 2. Общий вид

Лист	Масса	Масшт.
	—	1:10

Лист 1 | Листов 1

Госстрой СССР Союзводоканалниипроект Харьковский Водоканалпроект

Альбом VII

Типовой проект 902-1-46

Инв. № подл. | Подпись и дата | Взам. инв. № | Инв. № дубл. | Подпись и дата

Позиция	Панель	Обознач. по схеме	Наименование	Колич.	Тип	Номинальные данные цепей: Главный U, В	Главный I, А	Упр. U, В	Данные по заказу и дополнительные технические данные	Примечание
1	2	F3, F5	Выключатель автоматический	2	АП50-3МТ	~380	50		Iн.р.=4А Iотс.=11Iн	
2	2	F4	То же	1	АП50-3МТ	~380	50		Iн.р.=25А Iотс.=11Iн	
3	2	F6, 6-F	То же	2	АП50-3МТ	~380	50		Iн.р.=6,4А Iотс.=11Iн 2п б/к	
4	2	F7	То же	1	АП50-3МТ	~380	50		Iн.р.=2,5А Iотс.=11Iн	
5	2	F8	То же	1	АП50-3МТ	~380	50		Iн.р.=50А Iотс.=11Iн	
6	2	4-К, 5-К, 6-К1, 6-К2, 7-К...9-К, 11-К, 13-К1, 14-К1	Реле-контактор	10	РПК1-111	~380	10	~220	2з+2р б/к	
7	2	К6, К11	Реле времени	2	РВП72-3222-00У4			~220	1з+1р с в.в., 1з+1р мгн.	
8	2	13-К2, 14-К2	То же	2	РВП72-3221-00У4			~220	1з+1р с в.в., 1з+1р мгн.	
9	2	К12	То же	1	ВЛ-38У4			~220	исп.в. 1п выд.вр. 1...10с	
10	2	1-К2, 2-К2, 3-К2	Реле промежуточное	3	РПУ-1-365			~220	2з+2р	
11	2	К7, К13	Реле промежуточное двухпозиционное	2	РП-12			~220	1з+1р, 2п переднее присоединение	
12	2	13-F, 14-F	Реле максимального тока	2	РТ-40/10-У		10		Iср.=5А. Соединение последовательное переднее присоединение	
13	2	Р1...Р5	Реле искробезопасного контроля сопротивлений	5	ИКС-2Н			~220	С двумя датчиками	
14	2	Р6	То же	1	ИКС-2Н			~220	С одним датчиком	
15	2	F17, F18	Предохранитель	2	ПРС-6-П	~250	6		Iпл.вст.=6А	
16	2	R	Резистор	1	ПЭВР-100				100Вт; 470 Ом	

Изм.	Лист	№ докум.	Подпись	Дата
Разраб.	Пономарева			
Провер.	Мизяк			
Гл.спец.	Казаров			
Нач.отд.	Фролов			

ЭО-Н-11

Шкаф управления и сигнализации ШУС. Панель 2. Таблица технических данных электрооборудования

Лит.	Лист	Листов
	1	1

Госстрой СССР Союзводоканалниипроект Харьковский Водоканалпроект

Панель	Надпись	Обознач. по схеме	Место надписи	Текст надписи	Примечание
2	1	F8	Табличка	F8. Резерв	
2	2	F7	—"—	F7. Привода 9, 14	
2	3	6-F	—"—	6-F. Задвижка	
2	4	F5	—"—	F5. Привода 4, 11	
2	5	F6	—"—	F6. Привода 5, 7	
2	6	F3	—"—	F3. Привода 8, 10, 13	
2	7	F4	—"—	F4. Тале и щиток освещения.	

Изм.	Лист	№ докум.	Подпись	Дата
Разраб.	Пономарева			
Провер.	Мизяк			
Гл.спец.	Казаров			
Нач.отд.	Фролов			

ЭО-Н-12

Шкаф управления и сигнализации ШУС. Панель 2. Перечень надписей. Таблица

Лит	Лист	Листов
	1	1

Госстрой СССР Союзводоканалниипроект Харьковский Водоканалпроект

Типовой проект 902-1-46 Альбом VII

Линия склейки. Подклеить черт ЭО-Н-13 лист 2

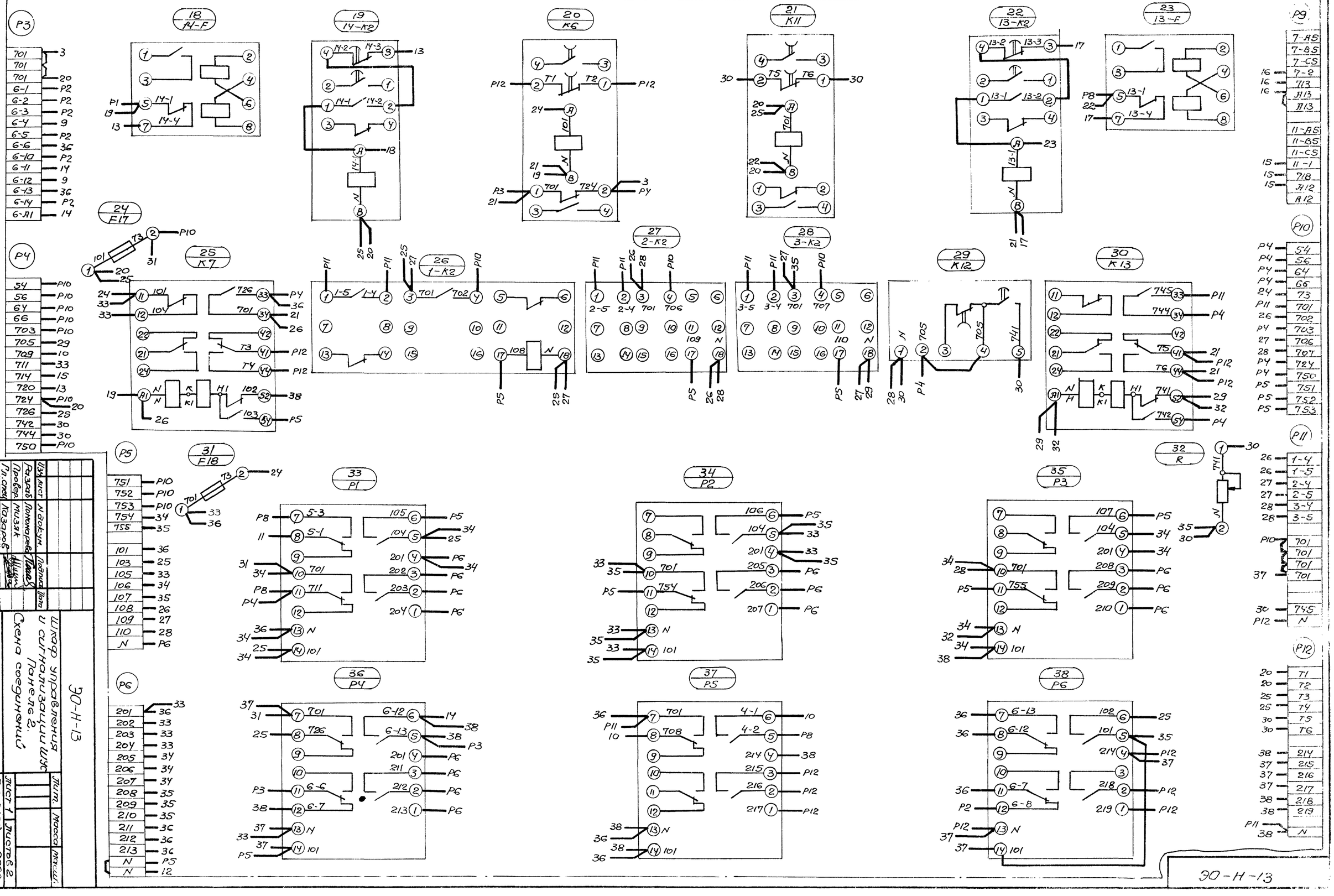

Изм.	Лист	N докум.	Подпись	Дата
Разраб.		Пономарев		
Провер.		Мизяк		
Гл. спец.		Казаров		
Нач. отд.		Фролов		

ЭО-Н-13

Шкаф управления и сигнализации ШУС
Панель 2.
Схема соединений

Лит.	Масса	Масш.

Лист 1 Листов 2

Госстрой СССР
Союзводоканалниипроект
Харьковский
Водоканалпроект

15394-07

ЭО-Н-13

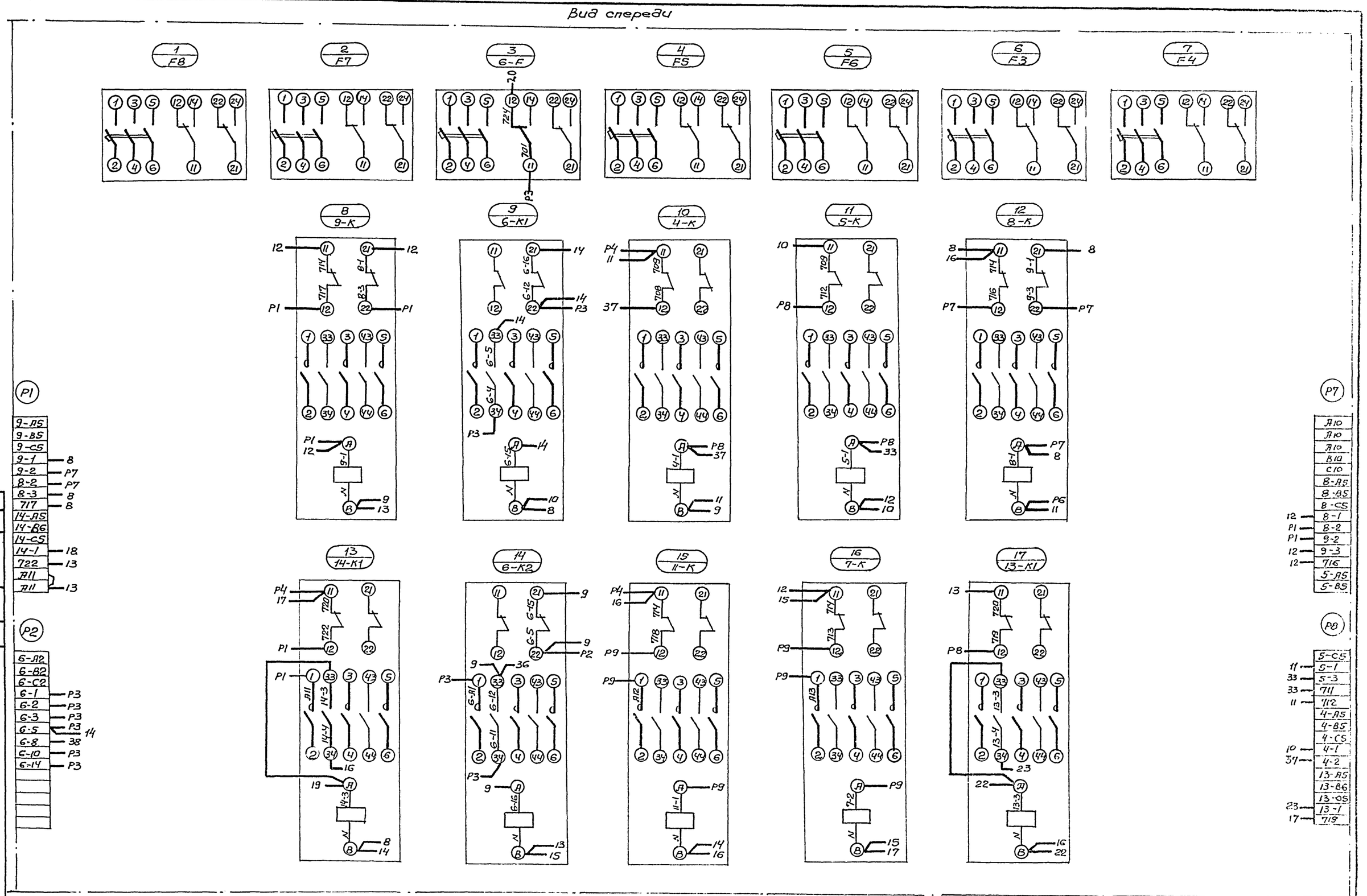

Линия склейки. Подклеить к черт. ЭО-Н-13 лист 1

ЭО-Н-13

ЭО-Н-13

Изм. | Лист | № докум. | Подп. | Дата

Лист 2

ЦЕНТРАЛЬНЫЙ ИНСТИТУТ ТИПОВОГО ПРОЕКТИРОВАНИЯ
ГОССТРОЯ СССР

Москва, А-445, Смольная ул., 22

Сдано в печать 1978 года

Заказ № 5319 Тираж 15000 экз

gost.e-ecolog.ru