МИНИСТЕРСТВО ЗДРАВООХРАНЕНИЯ СССР

МЕТОДИЧЕСКИЕ УКАЗАНИЯ

ПО ОПРЕДЕЛЕНИЮ ВРЕДНЫХ ВЕЩЕСТВ В ВОЗДУХЕ

Выпуск XVII

Москва, 1981 г.

gost.e-ecolog.ru

МИНИСТЕРСТВО ЗДРАВООХРАНЕНИЯ СССР

МЕТОДИЧЕСКИЕ УКАЗАНИЯ

ПО ОПРЕДЕЛЕНИЮ ВРЕДНЫХ ВЕЩЕСТВ В ВОЗДУХЕ

Выпуск XVII

Москва, 1981 г.

Сборник методических указаний составлен методической секцией по промышленно-санитарной химии при проблемной комиссии "Научные основы гигиены труда и профессиональной патологии".

Настоящие методические указания распространяются на определение содержания вредных веществ в воздухе промышленных помещений при санитарном контроле.

Редакционная коллегия: В.Б.Дорогова, М.Д.Бабина, В.Г.Овечкин, В.А.Хомутова, Г.В.Медведева

УТВЕРЖДАЮ
Заместитель Главного
государственного
санитарного врача СССР
А.И.ЗАЙЧЕНКО
"18" марта 1981 г.
№ 2334-81

МЕТОДИЧЕСКИЕ УКАЗАНИЯ НА ФЛУОРЕСЦЕНТНОЕ ОПРЕДЕЛЕНИЕ СМОЛИСТЫХ ВЕЩЕСТВ В ВОЗДУХЕ

Смолистые вещества – продукты возгонки и пиролиза каменноугольной смолы, каменноугольного и нефтяного пеков, представляют собой сложную смесь полициклических ароматических углеводородов, их гетероциклических аналогов, веществ фенольного типа и др.

I. Общая часть

I. Определение основано на способности смолистых веществ флуоресцировать в растворах органических растворителей под воздействием ультрафиолетового света.

2. Предел обнаружения – I мкг смолистых веществ в анализируемом объеме пробы.

3. Предел обнаружения в воздухе – 0,02 мг/м^3 (расчетный).

4. Погрешность определения ±I0%.

5. Диапазон измеряемых концентраций – 0,02-2,0 мг/м^3.

6. Определению не мешают неорганические вещества и легколетучие органические вещества. Мешают определению растворимые в спирте тяжелые парафины и циклопарафины при концентрации их, превышающих 0,2 мг/м^3.

7. Предельно-допустимая концентрация смолистых веществ:
0,2 мг/м^3 – при содержании в них бенз(а)пирена до 0,075%, 0,Iмг/м^3 – при содержании бенз(а)пирена от 0,075 до 0,I5%, 0,05 мг/м^3 – при содержании бенз(а)пирена от 0,I5 до 0,30%.

II. Реактивы и аппаратура

8. Применяемые реактивы и растворы.

Стандартный раствор № I с концентрацией I00 мкг/мл готовят из

смолистых веществ, присутствующих в воздухе исследуемого производства. Для этого 1-2м^3 воздуха протягивают через фильтр АФА-В-10 со скоростью 10-15 л/мин. Смолистые вещества из фильтра экстрагируют спиртом в аппарате Сокслета в течение 4-5 часов, отгоняют спирт из экстракта, остаток упаривают при 80°С и взвешивают. Растворяя навеску в соответствующем объеме спирта, получают стандартный раствор № 2 с концентрацией 10 мкг/мл.

Этиловый спирт, ГОСТ 5963-67, перегнанный, нефлуоресцирующий.

9. Применяемые посуда и приборы.

Аспирационное устройство.

Фильтродержатели.

Фильтры АФА-В-10.

Поглотительные приборы с пористой пластинкой.

Пробирки колориметрические с притертой пробкой из нефлуоресцирующего стекла, высотой 120 мм и внутренним диаметром 15 мм.

Пипетки мерные, ГОСТ 20292-74, емкостью 1,2,5 мл.

Цилиндры мерные, ГОСТ 1770-74, емкостью 25 мл.

Колбы с притертой пробкой, емкостью 25,50 мл.

Колбы мерные, ГОСТ 1770-74, емкостью 25,100 мл.

Лампа ПРК-4 со светофильтром УФС-3.

Ш. Отбор проб воздуха

10. Воздух со скоростью 1-2 л/мин протягивают через 2 поглотительных прибора со стеклянной пористой пластинкой, содержащих по 5 мл нефлуоресцирующего спирта. Для определения 1/2 предельно допустимой концентрации смолистых веществ следует отобрать 50-60 литров воздуха.

При малых концентрациях смолистых веществ возможен отбор проб на фильтры АФА-ХА-10 со скоростью 20-25 л/мин в течение 30 мин.

IУ. Описание определения

11. Содержимое поглотителей переливают в сухой мерный цилиндр, споласкивают поглотители небольшими порциями спирта по 2,5 мл, сливают смывы в тот же цилиндр и доводят объем до 15-20 мл.

Растворы проб просматривают в УФ-свете для ориентировочной оценки степени последующего разбавления или концентрирования. В случае интенсивной флуоресценции проб их соответственно разбавляют спиртом. В случае отсутствия флуоресценции пробу упаривают на водяной бане до 3 мл. Во всех случаях анализ ведут в 3 мл раствора в пробирках с притертой пробкой.

Для возбуждения флуоресценции смолистых веществ освещают про-

бы ультрафиолетовым светом в затемненной комнате или боксе. Источником ультрафиолетового света служит лампа ПРК-4, снабженная светофильтром, выделяющим участок спектра с λ = 365 нм.

Количество смолистых веществ определяют, сравнивая визуально интенсивность флуоресценции пробы со стандартной шкалой, или регистрируя интенсивность флуоресценции проб на спектрометре ДФС-12, спектрографе ИСП-51 с фотоэлектрической приставкой ФЭП-1 или другом приборе при длине волны 403–405 нм. В последнем случае строят калибровочный график, для построения которого готовят шкалу стандартов согласно таблице 21.

Таблица 21

ШКАЛА СТАНДАРТОВ

Номер стандарта	1	2	3	4	5	6	7	8	9	10	11
Стандартный р-р № 2, мл	0	0,1	0,2	0,4	0,6	0,8	1,0	-	-	-	-
Стандартный р-р № 1, мл	-	-	-	-	-	-	-	0,2	0,4	0,6	0,8
Этиловый спирт, мл	3,0	2,9	2,8	2,6	2,4	2,2	2,0	2,8	2,6	2,4	2,2
Содержание смолистых веществ, мкг	-	1	2	4	6	8	10	20	40	60	80

Концентрацию смолистых веществ в мг/м^3 воздуха (х) вычисляют по формуле:

$$X = \frac{ef \cdot V_1}{V \cdot V_{20}},$$ где

ef – количество смолистых веществ в анализируемом объеме, мкг ;

V_1 – общий объем пробы, мл :

V – объем пробы, взятый для анализа, мл ;

V_{20} – объем воздуха в л, взятый для анализа и приведенный к стандартным условиям по формуле (см.приложение 1).

Приведение объема воздуха к стандартным условиям проводят по следующей формуле:

$$V_{20} = \frac{V_t \cdot (273+20) \cdot P}{(273+t) \cdot 101{,}33}, \text{ где}$$

V_t – объем воздуха отобранный для анализа, л

P – барометрическое давление, кПа (101,33 кПа = 760 мм.рт.ст.)

t – температура воздуха, в месте отбора пробы, °С

Для удобства расчета V_{20} следует пользоваться таблицей коэффициентов (приложение 2). Для приведения воздуха к стандартным условиям надо умножить V_t на соответствующий коэффициент.

К О Э Ф Ф И Ц И Е Н Т Ы

для приведения объёма воздуха к стандартным условиям: температура + 20°С и атмосферное давление 101,33 кПа

°С	Давление Р, кПа										
	97,33	97,86	98,40	98,93	99,46	100	100,53	101,06	101,33	101,86	102,40
-30	1.1582	1.1646	1.1709	1.1772	1.1836	1.1899	1.1963	1.2026	1.2058	1.2122	1.2185
-26	1.1393	1.1456	1.1519	1.1581	1.1644	1.1705	1.1768	1.1831	1.1862	1.1925	1.1986
-22	1.1212	1.1274	1.1336	1.1396	1.1458	1.1519	1.1581	1.1643	1.1673	1.1735	1.1795
-18	1.1036	1.1097	1.1158	1.1218	1.1278	1.1338	1.1399	1.1460	1.1490	1.1551	1.1611
-14	1.0866	1.0926	1.0986	1.1045	1.1105	1.1164	1.1224	1.1284	1.1313	1.1373	1.1432
-10	1.0701	1.0760	1.0819	1.0877	1.0936	1.0994	1.1053	1.1112	1.1141	1.1200	1.1258
-6	1.0540	1.0599	1.0657	1.0714	1.0772	1.0829	1.0887	1.0945	1.0974	1.1032	1.1089
-2	1.0385	1.0442	1.0499	1.0556	1.0613	1.0669	1.0726	1.0784	1.0812	1.0869	1.0925
0	1.0309	1.0366	1.0423	1.0477	1.0535	1.0591	1.0648	1.0705	1.0733	1.0789	1.0846
+2	1.0234	1.0291	1.0347	1.0402	1.0459	1.0514	1.0571	1.0627	1.0655	1.0712	1.0767
+6	1.0087	1.0143	1.0198	1.0253	1.0309	1.0363	1.0419	1.0475	1.0502	1.0557	1.0612
+10	0.9944	0.9999	1.0054	1.0108	1.0162	1.0216	1.0272	1.0326	1.0353	1.0407	1.0462
+14	0.9806	0.9860	0.9914	0.9967	1.0027	1.0074	1.0128	1.0183	1.0209	1.0263	1.0316
+18	0.9671	0.9725	0.9778	0.9830	0.9884	0.9936	0.9989	1.0043	1.0069	1.0122	1.0175
+20	0.9605	0.9658	0.9711	0.9763	0.9816	0.9868	0.9921	0.9974	1.0000	1.0053	1.0105
+22	0.9539	0.9592	0.9645	0.9696	0.9749	0.9800	0.9853	0.9906	0.9932	0.9985	1.0036
+24	0.9475	0.9527	0.9579	0.9631	0.9683	0.9735	0.9787	0.9839	0.9865	0.9917	0.9968
+26	0.9412	0.9464	0.9516	0.9566	0.9618	0.9669	0.9721	0.9773	0.9799	0.9851	0.9902
+28	0.9349	0.9401	0.9453	0.9503	0.9555	0.9605	0.9657	0.9708	0.9734	0.9785	0.9836
+30	0.9288	0.9339	0.9391	0.9440	0.9492	0.9542	0.9594	0.9645	0.9670	0.9723	0.9772
+34	0.9167	0.9218	0.9268	0.9318	0.9368	0.9418	0.9468	0.9519	0.9544	0.9595	0.9644
+38	0.9049	0.9099	0.9149	0.9198	0.9248	0.9297	0.9347	0.9397	0.9421	0.9471	0.9520

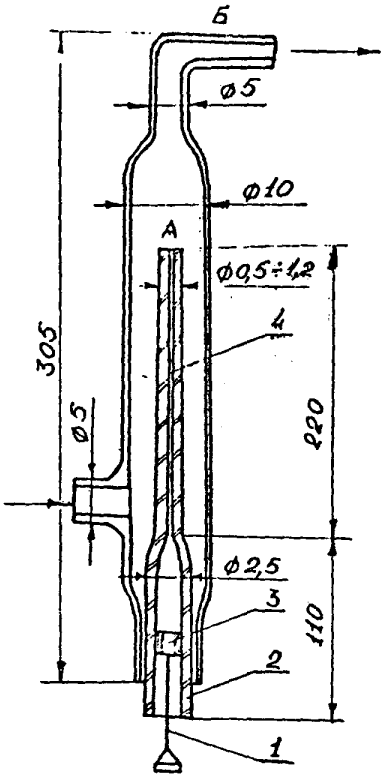

Рис.I. Установка для приготовления эталонных смесей с помощью диффузионного дозатора

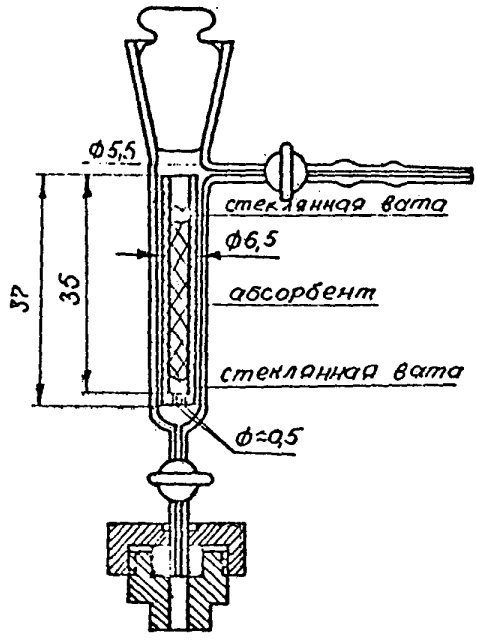

Рис.2. Устройство для ввода сконцентрированных в концентраторе проб в хроматограф.

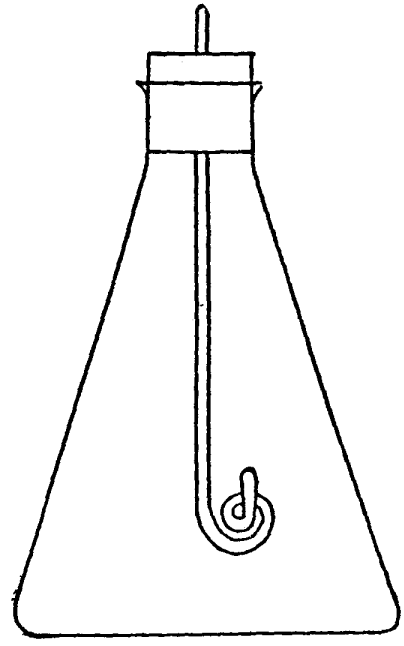

Рис.3 Колба для сжигания фильтров на определение содержания серы.

С П И С О К

институтов, представивших методики в данный сборник

№ п/п	ВЕЩЕСТВО	Наименование института
I.	Амидопирин	Харьковский институт гигиены труда и профзаболеваний
2.	Афуган	ВНИИ ГИНТОКС, г.Киев
3.	Бензантрон	Харьковский институт гигиены труда и профзаболеваний
4.	Бензилпенициллин	ВНИИ антибиотиков, г.Москва
5.	Бензоксазолон	Московский медицинский институт
6.	Гексахлорбутадиен	ВНИИ противофиллоксерная станция, г.Одесса
7.	Двуокись рутения	I-й медицинский институт, г.Москва
8.	Дикрил и менид	ВНИИ Гинтокс, г.Киев
9.	Диметилдихлорвинилфосфат (ДДВФ)	ВНИИ химических средств защиты растений, г.Москва.
I0.	Диметилдихлорвинилфосфат, -гексахлорциклогексан, дихлордифенилтрихлорэтан	Казанский институт охраны труда
II.	Диметилтерефталат, метилбензоат, метилтолуилат, метиловый и п-толуиловый спирты, п-толуиловый альдегид, п-толуиловая кислота, п-ксилол и дитолилметан	Ангарский НИИ гигиены труда и профзаболеваний
I2.	Диметилцианамид	Университет дружбы народов им.П.Лумумбы.
I3.	I,3 - дихлорпропилен	Новосибирский санитарный институт.
I4.	3,4 - дихлорпропионанилид	Горьковский НИИ гигиены труда и профзаболеваний, ВНИИ хим.средств защиты растений.
I5.	Дурсбан	ВНИИГинтокс, г.Киев
I6.	Зоокумарин	Тбилисский институт гигиены труда и профзаболеваний.
I7.	Лассо СР-52223, суффикс	ВНИИГинтокс, г.Киев

I	2	3
I8.	Малоран	ВНИИГинтокс, г.Киев
I9.	Метанол в присутствии формальдегида	Новосибирский санитарный институт
20.	Метилизобутилкетон	Уфимский институт гигиены труда и профзаболеваний
2I.	Окись, гидроокись стронция	I-й Медицинский институт, г.Москва
22.	2,3-оксинафтойная кислота	Харьковский институт гигиены труда и профзаболеваний
23.	Олеандомицин	Институт гигиены труда и профзаболеваний АМН СССР, г.Москва
24.	Суммарное содержание парафиновых углеводородов $C_I - C_{IO}$ и ароматических углеводородов	ВНИИ углеводородного сырья, г.Казань
25.	Пентахлорацетофенон	Львовский медицинский институт
26.	Пиримор	Киевский институт гигиены труда и профзаболеваний
27.	Рицид	ВНИИ ГИНТОКС, г.Киев
28.	Сероокись	Волгоградская СЭС
29.	Сера	Свердловский институт гигиены труда и профзаболеваний
30.	Смолистые вещества	То же
3I.	Тачигарен	ВНИИ ГИНТОКС, г.Киев
32.	Топсин НФ-35 и НФ-	То же
33.	Трехбромистый бор	Новосибирский санитарный институт
34.	I-фенил, 4-5 дихлорпиридазон	Уфимский институт гигиены труда и профзаболеваний
35.	И-фенилендималеимид	Гор. СЭС, г.Москва
36.	Фенозон и дихлорпиридазон	ВНИИ хим. средств защиты растений, г.Москва
37.	Фталан	Тбилисский институт гигиены труда и профзаболеваний
38.	Фтористый алюминий	ЦНУВ Кафедра промгигиены, г.Москва
39.	Фторотан, нигалан, диэтиловый эфир, этиловый спирт	Институт гигиены труда и профзаболеваний АМН СССР, г.Москва
40.	6-хлорбензоксазолон и хлорметил - 6-хлорбензоксазолон	Львовский медицинский институт
4I.	I-хлор - 2 этилгексан	Гор.СЭС, г.Москва
42.	Цианплав и цианистый водород	Тбилисский институт гигиены труда и профзаболеваний
43.	Цинк и кадмий	Институт гигиены труда и профзаболеваний АМН СССР, г.Москва

СОДЕРЖАНИЕ

стр.

1. Методические указания на колориметрическое определение амидопирина в воздухе 3
2. Методические указания на хроматографическое определение афугана в воздухе 6
3. Методические указания на фотометрическое определение бензантрена в воздухе 9
4. Методические указания на фотометрическое определение бензилпенициллина в воздухе 12
5. Методические указания на спектрофотометрическое определение бензоксазолона в воздухе 16
6. Методические указания на хроматографическое определение гексахлорбутадиена в воздухе 19
7. Методические указания на фотометрическое определение двуокиси рутения в воздухе 22
8. Методические указания на хроматографическое определение дикрила и менида в воздухе 25
9. Методические указания на газохроматографическое определение диметилдихлорвинилфосфата в воздухе 29
10. Методические указания на газохроматографическое определение диметилдихлорвинилфосфата, γ - гексахлорциклогексана и дихлордифенилтрихлорэтана в воздухе 33
11. Методические указания на газохроматографическое определение диметилтерефталата, метилацетата, метилбензоата, метилтолуилата, метилового и п-толуилового спиртов, п-толуилового альдегида, п-толуиловой кислоты, п-кумола и дитолилметана в воздухе 37
12. Методические указания на фотометрическое определение диметилцианамида в воздухе 42
13. Методические указания на газохроматографическое определение 1-3 - дихлорпропилена в воздухе 45
14. Методические указания на газохроматографическое определение 3,4 - дихлорпропионанилида в воздухе 49
15. Методические указания на газохроматографическое определение дурсбана в воздухе 52

Стр.

16. Методические указания на хроматографическое определение аоокумарина в воздухе 55
17. Методические указания на спектрофотометрическое определение лйссо, СР-5222, суффикса в воздухе 59
18. Методические указания на хроматографическое определение малорана в воздухе 62
19. Методические указания на газохроматографическое определение малорана в воздухе 65
20. Методические указания на фотометрическое определение метанола в присутствии формальдегида в воздухе. 68
21. Методические указания на хроматографическое определение метилизобутилкетона в воздухе 73
22. Методические указания на спектральное определение окиси и гидроокиси стронция в воздухе 77
23. Методические указания на фотометрическое определение 2,3-оксинафтойной кислоты в воздухе..... 80
24. Методические указания на фотометрическое определение олеандомицина в воздухе 83
25. Методические указания на газохроматографическое определение суммарного содержания парафиновых углеводородов C_I - C_{IO} и ароматических углеводородов в воздухе 86
26. Методические указания на хроматографическое определение пентахлорацетофенона в воздухе 91
27. Методические указания на спектрофотометрическое определение пиримора в воздухе 94
28. Методические указания на хроматографическое определение рицида в воздухе 97
29. Методические указания на газохроматографическое определение сероокиси в воздухе 100
30. Методические указания на фотометрическое определение серы в воздухе 103
31. Методические указания на флуоресцентное определение смолистых веществ в воздухе 106
32. Методические указания на хроматографическое определение тачигарена в воздухе..... 109
33. Методические указания на хроматографическое определение топсинов МФ-35 и МФ-44 в воздухе 112
34. Методические указания на фотометрическое определение трехбромистого бора и продуктов его разложения в воздухе 115

35. Методические указания на фотометрическое определение I-фенил, 4-5-дихлорпиридазона - в воздухе..... II9
. Методические указания на фотометрическое определение м-фенилендималеимида в воздухе..... I22
37. Методические указания на газохроматографическое определение феназона и дихлорпиридазона в воздухе I26
. Методические указания на фотометрическое определение фталана в воздухе I30
39. Методические указания на фотометрическое определение фтористого алюминия в воздухе I33
. Методические указания на газохроматографическое определение фторотана, ингалана, диэтилового эфира и этилового спирта в воздухе I36
. Методические указания на спектрофотометрическое определение 6-хлорбензоксазолона и хлорметил-6-хлорбензоксазолона в воздухе..... I40
42. Методические указания на фотометрическое определение I - хлор - 2 этил-гексана в воздухе..... I43
. Методические указания на фотометрическое определение цианплава и цианистого водорода в воздухе I46
44. Методические указания на полярографическое определение цинка и кадмия в воздухе I50
.. Приложение I. Приведение объема воздуха к стандартным условиям I53
. Приложение 2. Таблица коэффициентов для различных температур и давления I54

47. Приложение 3. Рисунки..... I55

48. Приложение 4. Список институтов, предоставивших Методики I56

gost.e-ecolog.ru