ТИПОВОЙ ПРОЕКТ
905-1-39.88
УСТАНОВКА ОДНОГО ПОДЗЕМНОГО РЕЗЕРВУАРА СОДНИМ ИСПАРИТЕЛЕМ-ПРИСТАВКОЙ ИП

Альбом 2

Перечень альбомов

Альбом 1	ПЗ	Пояснительная записка
	ТХ	Технология производства
	ТХ.СО	Спецификация оборудования
	ТХ.ВМ	Ведомость потребности в материалах
	АС	Архитектурно-строительные решения
	КМ	Конструкции металлические
	ЭС	Электроснабжение
	ЭС.СО	Спецификация оборудования
	ЭС.ВМ	Ведомость потребности в материалах
Альбом 2	КД	Конструкторская документация
Альбом 3		Сметы

Разработан
институтом „Гипрониигаз"
Главный инженер института /Божедомов Г.Б./
Главный инженер проекта /Никитин Н.И./

Утвержден и введен в действие
ПО Росгазификация МЖКХ РСФСР
Протокол от 12.12.1988 №12-88

gost.e-ecolog.ru

© ЦИТП Госстроя СССР, 1991

Альбом 2

Типовой проект 903-1-39.88

СОДЕРЖАНИЕ АЛЬБОМА № 2

Обозначение	Наименование	Стр.
	Титульный лист	
	Содержание	2
ГР-10М-04-00-00ТУ	Технические условия	3-5
ГР-10М-04-00-00	Головка редукционная с двумя	
	регуляторами.	6
ГР-10М-04-00-00ВП	Головка редукционная с двумя	
	регуляторами. Ведомость	
	покупных изделий	7
ГР-10М-04-00-00СБ	Головка редукционная с двумя регу-	
	ляторами. Сборочный чертёж.	8
ГР-10М-04-00-01	Контр-гайка	9
ГР-10М-04-00-02	Прокладка	9
ГР-10М-04-00-03	Штуцер	10
ГР-10М-04-00-04	Заглушка	10
ГР-10М-04-01-00	Расходный стояк	11
ГР-10М-04-01-01	Труба	11
ГР-10М-04-01-00СБ	Расходный стояк	12
ГР-10М-04-01-02	Донышко	13
ГР-10М-04-02-00	Штуцер	13
ГР-10М-04-02-00СБ	Штуцер	14
ГР-10М-04-02-01	Труба	14
ГР-10М-04-02-02	Ниппель	15
ГР-10М-04-02-03	Гайка накидная	15
ГР-10М-04-02-04	Прокладка	16
ГР-10М-04-03-00	Коллектор	16
ГР-10М-04-03-00СБ	Коллектор	17
ГР-10М-04-03-01	Труба	18
ГР-10М-04-03-02	Штуцер	19
ГР-10М-04-04-00	Трубка	19

Обозначение	Наименование	Стр.
ГР-10М-04-04-00СБ	Трубка	20
ГР-10М-04-04-01	Муфта	20
ГР-10М-04-05-00	Поворот	21
ГР-10М-04-05-00СБ	Поворот	21
ГР-10М-04-05-01	Отвод	22
ГР-10М-04-06-00	Штуцер	22
ГР-10М-04-06-00СБ	Штуцер	23
ГР-10М-04-06-01	Штуцер	23
ГР-10М-04-07-00	Трубка импульсная	24
ГР-10М-04-07-00СБ	Трубка импульсная	24
ГР-10М-04-07-01	Труба	25
ГР-10М-04-07-02	Гайка накидная	26
ГР-10М-04-08-00	Трубка импульсная	26
ГР-10М-04-08-00СБ	Трубка импульсная	27
РЭП2,5Л-10-04-11-00	Сосуд разделительный	28
РЭП2,5Л-10-04-11-01	Штуцер	28
РЭП2,5Л-10-04-11-00СБ	Сосуд разделительный	29
РЭП2,5Л-10-04-11-02	Донышко	30
РЭП2,5Л-10-04-11-03	Корпус	30
РЭП2,5Л-10-04-11-04	Штуцер	31
РЭП2,5Л-10-04-11-05	Донышко	31
РЭП2,5Л-10-04-11-06	Ниппель	32
РЭП2,5Л-10-04-11-07	Заглушка	32
РЭП2,5Л-10-04-08-01	Гайка	33
РЭП2,5Л-10-04-08-02	Прокладка	33

Типовой проект УО5-1-39.88 Альбом 2

Настоящие технические требования распространяются на модернизацию серийно выпускаемой редукционной головки ГР-10, предназначенной для подземных резервуаров сжиженного газа.

Модернизация редукционной головки ГР-10 заключается в установке второго регулятора давления РД-32М на параллельно работающей линии редуцирования. Второй регулятор давления устанавливается в соответствии с требованиями СНиП 2.04.08-87.

Изделие применяется в наружных установках класса В-Iг, где возможно образование взрывоопасных смесей категории IIА группы Т1 и Т2 по классификации ГОСТ 12.1.011-78.

Вид климатического исполнения У категория 1 по ГОСТ 15150-69.

1. ХАРАКТЕРИСТИКИ

1.1. Материалы, применяемые при модернизации головки, должны соответствовать требованиям рабочих чертежей и действующих стандартов.

1.2 Качества покупных изделий должно быть подтверждено документами. Без выходного

Изм	Лист	№ докум	Подп	Дата	ГР-10М-04-00-00ТУ			
ГИП		Никитин			Головка редукционная с двумя регуляторами. Технические условия	Лит	Лист	Листов
Ст.н.сотр		Морозова				И	1	6
						Минжилкомхоз РСФСР Гипрониигаз		
Контр		Уравлева						

Копировал Формат А4

контроля изделие к монтажу не допускается.

1.3. Сварные швы должны быть сплошными, не иметь раковин и трещин в шве и основном металле.

1.4. Сварку производить электродами марки УОНИИ-13/55-Э50А ГОСТ 9466-75.

Допускается применение электродов марки АНО-3-Э46 ГОСТ 9466-75.

1.5. Допускается исправлять пороки и дефекты сварки, обнаруженные в процессе изготовления, путём вырезки или выплавки дефективных участков швов с последующей заваркой и повторным испытанием.

1.6. Изготовление отдельных узлов редукционной головки из сортового проката, имеющего расслоения в целом сечении или части его, плены, раковины, пережоги и трещины, обнаруженные при внешнем осмотре, не допускаются.

1.7. Рванины и выкрашивания резьб не допускаются, если они по глубине выходят за пределы среднего диаметра резьбы, и если общая протяженность их по длине превышает половину витка.

1.8. Окрашенные поверхности должны соответствовать IV классу отделки ГОСТ 9.032-74. Группа эксплуатации У1 ГОСТ 9.104-79.

Инв.№ подл. | Подп. и дата | Взам. инв.№ | Инв.№ дубл. | Подп. и дата

Изм	Лист	№ докум.	Подп	Дата	ГР-10М-04-00-00ТУ	Лист 2

Копировал 23695-02.4 Формат А4

Типовой проект 903-1-39.00 Альбом 2

1.9. Запрещается окраска резьбовых и уплотнительных поверхностей.

1.10. Все сварные узлы оборудования должны быть подвергнуты испытаниям на прочность.

1.11. После окончательной сборки изделия должны быть подвергнуты испытаниям на герметичность всех соединений.

2. КОМПЛЕКТНОСТЬ, МАРКИРОВКА, УПАКОВКА, ТРАНСПОРТИРОВАНИЕ И ХРАНЕНИЕ

2.1. В комплект поставки потребителю должны входить:

головка редукционная с двумя регуляторами; сосуд разделительный; паспорт на головку; паспорта или инструкции по эксплуатации и монтажу на запорную, регулирующую и предохранительную арматуру, установленную на головке редукционной.

2.2. Перед упаковкой все наружные неокрашенные металлические поверхности головки редукционной должны быть законсервированы средствами защиты по варианту ВЗ-1 для изделий группы II-1 по ГОСТ 9.014-78.

2.3. Все трубопроводы и патрубки изделий во время транспортировки должны быть заглушены.

2.4. Головка редукционная должна быть упакована в деревянный ящик ГОСТ 23245-78.

2.5. Регуляторы, клапан-отсекатель, разделительный сосуд, предохранительный клапан Т-831 г должны быть завернуты в бумагу марки А-25 ГОСТ 8828-75 или полиэтиленовую плёнку ГОСТ 10354-82 и уложены в ящик вместе с редукционной головкой.

От смещения в ящике головка редукционная должна быть закреплена деревянными распорками, исключающими её повреждение.

2.6. Маркировка тары должна производиться по ГОСТ 14192-77 с нанесением манипуляционного знака „Верх не кантовать."

2.7. Допускается транспортирование изделия без упаковки при условии сохранности изделия.

2.8. Головка редукционная может транспортироваться любым видом транспорта с соблюдением мер предосторожности, сохраняющих внешний вид и качество изделий.

3. ПРАВИЛА ПРИЁМКИ

3.1. Для проверки качества и соответствия требованиям рабочих чертежей и настоящих технических требований изделие должно подвер-

Инв. № подл. | Подп. и дата | Взам. инв. № | Инв. № дубл. | Подп. и дата

гнуться приёмо-сдаточным испытаниям.

3.2. Приёмо-сдаточным испытаниям должно подвергаться каждое изделие на соответствие требованиям разделов 1 и 2.

4. МЕТОДЫ КОНТРОЛЯ

4.1. Проверка соответствия требованиям пунктов 1.2; 1.4–1.9, раздела 2 должна производиться внешним осмотром и проверкой на соответствие указанным документам и стандартам.

4.2. Проверка по п. 1.1 должна производиться сверкой с сертификатами заводов поставщиков материалов или актами лабораторных испытаний материалов.

4.3. Проверка по п. 1.3 должна производиться внешним осмотром методами ГОСТ 3242-79.

4.4. Проверка по п. 1.10 на прочность сварных узлов должна производиться гидравлическим давлением 1,3 МПа. Под пробным гидравлическим давлением узел должен находиться втечение 10 минут, после чего давление снижается до рабочего 1 МПа и производится осмотр узла визуально. Давление, равное рабочему, поддерживается втечение всего времени, необходимого для осмотра сварного узла. Падение давления по манометру, течи

и потение в сварных швах не допускаются. После проверки сварной узел тщательно просушивается и продувается сжатым воздухом. Проверка производится на гидравлическом стенде, оборудованном напорным трубопроводом с установленным на нём манометром ОБМ-1-100-16, ТУ 25-02-26-74.

4.5. Проверка по п. 1.11 осуществляется пневматическим рабочим давлением на входе и выходе. Давление после регулятора замерять мановакуумметром МВ-1-58,8 (600) ГОСТ 9933-75.

Герметичность всех соединений проверяется с помощью мыльной эмульсии. Результаты проверки считать положительными, если при испытательном давлении втечение 3 минут не наблюдается увеличивающихся в объеме мыльных пузырьков в местах соединений.

Типовой проект 903-1-39.88 Ал6004-12

Формат	Зона	Поз.	Обозначение	Наименование	Кол.	Примечание
				Документация		
А4			ГР-10М-04-00-00 ТУ	Технические условия		
А3			ГР-10М-04-00-00СБ	Сборочный чертёж		
			ГР-10М-04-00-00ВП	Ведомость покупных изделий		
				Сборочные единицы		
А3		1	ГР-10М-04-01-00	Расходный стояк	1	
А3		2	ГР-10М-04-03-00	Коллектор	1	
А4		3	ГР-10М-04-04-00	Трубка	2	
А4		4	ГР-10М-04-05-00	Поворот	1	
А4		5	ГР-10М-04-06-00	Штуцер	1	
А4		6	ГР-10М-04-07-00	Трубка импульсная	1	
А4		7	ГР-10М-04-08-00	Трубка импульсная	1	
				Детали		
А4		10	ГР-10М-04-00-01	Контр-гайка	2	
А4		11	ГР-10М-04-00-02	Прокладка	3	
		12	-01	Прокладка	5	
		13	-02	Прокладка	3	
А4		14	ГР-10М-04-00-03	Штуцер	1	
А4		15	ГР-10М-04-00-04	Заглушка	1	

Изм.	Лист	№ докум.	Подп.	Дата
Разраб.		Лавренова		
Пров.		Михайлова		
Нач.отд.		Радин		
Н.контр.		Журавлёва		
Утв.		Сергушов		

ГР-10М-04-00-00

Головка редукционная с двумя регуляторами

Лит.	Лист	Листов
И	1	2

Минжилкомхоз РСФСР Гипрониигаз

Копировал: Бел Формат А4

Формат	Зона	Поз.	Обозначение	Наименование	Кол.	Примечание
				Стандартные изделия		
		20		Вентиль запорный фланцевый 15кч 16п Ду 32; Ру 2,5 МПа ГОСТ 18163-72	1	
		21		Вентиль угловой (15с13бк1) 2-10-25 ГОСТ 10094-75	2	
		22		Гайка М16-6Н.5.016 ГОСТ 5915-70	16	
		23		Кран муфтовый 11б6бк Ду 15 ТУ26-07-1061-73	1	
		24		Шпилька ГОСТ 22042-76 М16×80.58.016	8	
				Прочие изделия		
		25		Предохранительный клапан-отсекатель LEH4-0/л производство СРР	1	
		26		Регулятор низкого давления РД-32 м/ж ТУ 204 РСФСР-991-78Е	1	
		27		Головка редукционная ГР-10 ТУ 26-02-485-73	1	

Инв.№ подл. | Подп. и дата | Взам.инв.№ | Инв.№ дубл. | Подп. и дата

Изм.	Лист	№ докум.	Подп.	Дата

ГР-10М-04-00-00

Лист 2

Копировал: Бел 23695-02 7 Формат А4

Гипобой проект 905-1-39 88 Альбом 2

Строки	Наименование	Код ОКП	Обозначение документа на поставку	Поставщик	Куда входит (обозначение)	Количество: на изделие	в комплекты	на регулир.	Всего	Примечание
1	Вентиль запорный									
2	фланцевый 15кч16п			по „Кролевецпром-						
3	Ду 32; Ру 2,5 МПа		ТУ26-07-1428-87	арматура"		1			1	
4										
5	Вентиль угловой			по „Курганарм-						
6	15с13бк1 (КЗ 24028)		ТУ 26-07-1380-85	химмаш"		2			2	
7	2-10-25									
8										
9	Головка редукцион-			г. Саратов						
10	ная ГР-10		ТУ-26-02-485-73	з-д „Саратовнеф-		1			1	
11				темаш"						
12	Кран муфтовый			по „Пензтяж-						
13	11б6бк Ду 15		ТУ 26-07-1396-87	промарматура"		1			2	
14										
15	Предохранительный									
16	клапан-отсекатель			Производство						
17	LEH4-0/л			Румынии		1			1	
18										
19	Регулятор низкого			г. Саратов						
20	давления РД-32 м/ж		ТУ204 РСФСР-991-78Е	з-д „Газаппарат"		1			1	
21										
22	Фланец 1-32-16 Ст20		ГОСТ 12821-80		ГР-10М-04-01-00	1			1	
23					ГР-10М-04-06-00	1			1/2	
24										
25	Крепёжные изделия									
26	Гайка М16-6Н.5.016		ГОСТ 5915-70			16			16	
27	Шпилька М16×80 58.016		ГОСТ 22042-76			8			8	

Изм	Лист	№ докум	Подп	Дата
Разраб		Лавренова		
Провер		Михайлова		
Нач отд		Осокин		
Н контр		Разманова		
Утв		Сергушов		

ГР-10М-04-00-00 ВП

Головка редукционная с двумя регуляторами. Ведомость покупных изделий.

Лит	Лист	Листов
И		1

Минжилкомхоз РСФСР Гипроникиз

Копировал: Эц 23695-02 в Формат А3

ГР-10М-04-00-00СБ

Типовой проект 905-1-39.88 Альбом 2

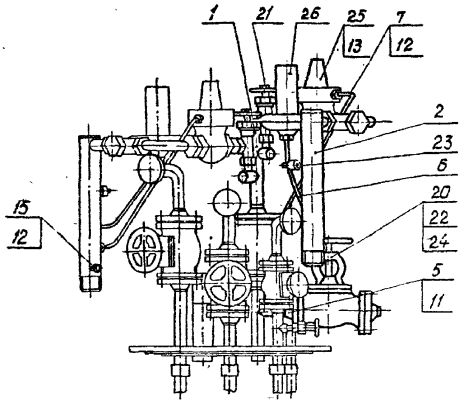

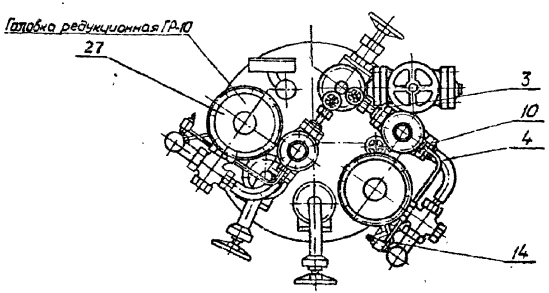

1. Проверить герметичность соединений подачей пневматического давления 1МПа. Давление после регулятора замерять мановакуумметром МВ-I-58, 8(600) ГОСТ 9933-75.
2. Покрытие наружной поверхности, кроме присоединительных поверхностей фланцев и резьб: грунтовка ФЛ-013 коричневая ГОСТ 9109-81 VI А, эмаль НЦ-132П.IV-серая ГОСТ 6631-74.
3. Поз.15 – взамен трубы сбросной сжиженного газа.
4. Трубки импульсные поз. 7, 6 гнуть по месту при сборке.

					ГР-10М-04-00-00СБ			
Изм	Лист	N докум.	Подпись	Дата	Головка редукционная с двумя регуляторами Сборочный чертёж	Лист	Масса	Масштаб
ГИП		Никитин		10.88		И	40,0	1:10
Разраб.		Лавренова						
Пров		Михайлова				Лист	Листов 1	
Т.контр		Зайцев				Минжилкомхоз РСФСР институт „Гипронигаз"		
Нач.отд.		Радин						
Н.контр		Журавлева		21.11.88				
Утв		Сергушов						

23695-02 9 Формат А3

ГР-10М-04-00-01

12,5 V(V)

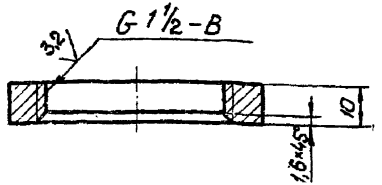

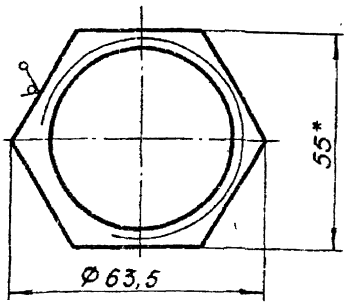

1 * Размер для справок.

2. Неуказанные предельные отклонения размеров: $H14$; $h14$; $\pm \frac{JT14}{2}$.

Изм.	Лист	№ докум.	Подп.	Дата
Разраб.		Комарова		2.08.88
Пров.		Лаврентьева		2.08.88
Т.контр.		Зайцев		
Рук. гр.		Михайлова		08.88
Н.контр.		Журавлёва		
Утв.		Родин		

ГР-10М-04-00-01

Контр-гайка

Лит.	Масса	Масштаб
И	0,076	1:1

Лист. Листов 1

Шестигр. 55-h11 ГОСТ 8560-78, 20-7-В ГОСТ 1051-73

Минмонтажспецстрой РСФСР Гипроспецгаз

Копировал: А4 Формат А4

ГР-10М-04-00-02

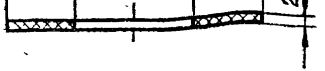

Обозначение	Д, мм	Д1, мм	Масса, кг
ГР-10М-04-00-02	65	33	0,01
-01	18	10	0,0006
-02	45	19	0,0042
-03	45	39	0,0012

1. * Размер для справок.

2 Неуказанные предельные отклонения размеров: $H14$; $h14$.

Изм.	Лист	№ докум.	Подп.	Дата
Разраб.		Комарова		2.08.88
Пров.		Лаврентьева		2.08.88
Т.контр.		Зайцев		
Рук. гр.		Чистякова		08.88
Н.контр.		Журавлёва		
Утв.		Родин		

ГР-10М-04-00-02

Прокладка

Лит.	Масса	Масштаб
И	см. табл.	1:1

Лист. Листов 1

Паронит ПМБ-2 ГОСТ 481-80

Минмонтажспецстрой РСФСР Гипроспецгаз

Копировал: Ин. 23695-02 10 Формат А4

Инв. № подл. | Подп. и дата | Взам. инв. № | Инв. № дубл. | Подп. и дата

Типовой проект 3.903-1-39.88 Альбом 2

ГР-10М-04-00-03

3,2

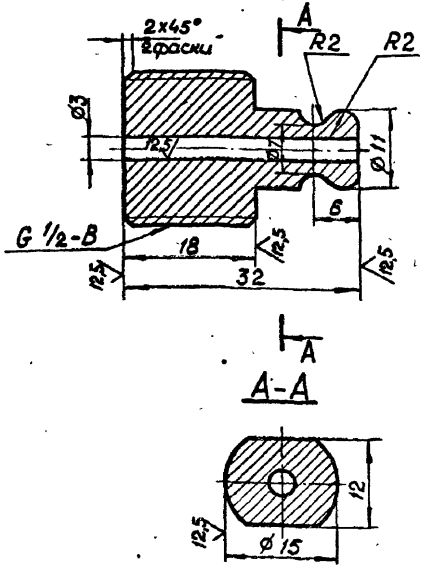

1. Неуказанные предельные отклонения размеров: $h14;\ h14;\ \pm\frac{JT14}{2}$.
2. Покрытие Ц9.

					ГР-10М-04-00-03			
Изм.	Лист	№ докум.	Подп.	Дата	Штуцер	Лит.	Масса	Масштаб
Разраб.		Камарова				И	0,07	2:1
Пров.		Лаврентьева				Лист	Листов 1	
Т.контр.		Зайцев			Сталь 20 ГОСТ 1051-74	Минжилкомхоз РСФСР		
Рук. гр.		Михайлова				Гипронижгаз		
Н.контр.		Журавлева						
Утв.		Радин						

ГР-10М-04-00-04

12,5

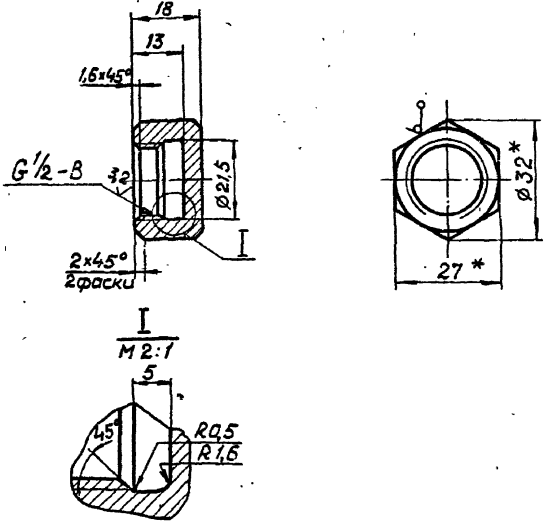

1. * Размеры для справок.
2. Неуказанные предельные отклонения размеров $H14;\ h14;\ \pm\frac{JT14}{2}$.
3. Покрытие Ц9.

					ГР-10М-04-00-04			
Изм.	Лист	№ докум.	Подп.	Дата	Заглушка	Лит.	Масса	Масштаб
Разраб.		Камарова				И	0,056	1:1
Пров.		Лаврентьева				Лист	Листов 1	
Т.контр.		Зайцев			27-h11 ГОСТ 8560-78	Минжилкомхоз РСФСР		
Рук. гр.		Михайлова			Шестигранник 20-Т-В ГОСТ 1051-73	Гипронижгаз		
Н.контр.		Журавлёва						
Утв.		Радин						

Инв.№ подл. | Подп. и дата | Взам.инв.№ | Инв.№ дубл. | Подп. и дата

2 экземпляр ВВЕС-1-СПБ шкафы/ пилоны

Формат	Зона	Поз.	Обозначение	Наименование	Кол.	Примечание
				Документация		
А3			ГР-10М-04-01-00СБ	Сборочный чертеж		
				Сборочные единицы		
А4		1	ГР-10М-04-02-00	Штуцер	2	
				Детали		
А4		2	ГР-10М-04-01-01	Труба	1	
А4		3	ГР-10М-04-01-02	Донышко	1	
				Стандартные изделия		
		4		Фланец 1-32-16 Ст20 ГОСТ 12821-80	1	

Изм.	Лист	№ докум.	Подп.	Дата	ГР-10М-04-01-00			
Разраб.		Лаврентьева			Расходный стояк	Лит.	Лист	Листов 1
Пров.		Михайлова						
Т.контр.		Рябин				Минмонтажспецстроя РСФСР Гипронефтеспецгаз		
Н.контр.								
Утв.		Рябин						

Копировал

Формат А4

ГР-10М-04-01-01

12,5

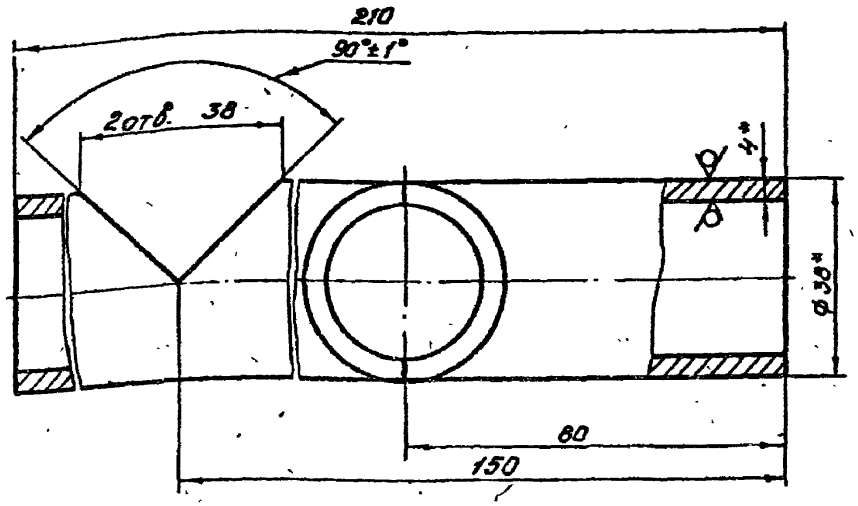

1* Размеры для справок

2. Неуказанные предельные отклонения размеров $h14$; $H14$; $\pm \frac{JT14}{2}$

Изм.	Лист	№ докум.	Подп.	Дата	ГР-10М-04-01-01			
Разраб.		Комарова			Труба	Лит.	Масса	Масштаб
Пров.		Лаврентьева				И	0,63	1:1
Т.контр.		Зайцев				Лист	Листов 1	
Рук.гр.		Михайлова						
Н.контр.		Жуковлева			Труба 38×4 ГОСТ 8734-75 В-20 ГОСТ 8733-74	Минмонтажспецстроя РСФСР Гипронефтеспецгаз		
Утв.		Рябин						

Инв.№ подл. | Подп. и дата | Взам. инв.№ | Инв.№ дубл. | Подп. и дата

Копировал

13695-02 12

Формат А4

ГР-10М-04-01-00СБ

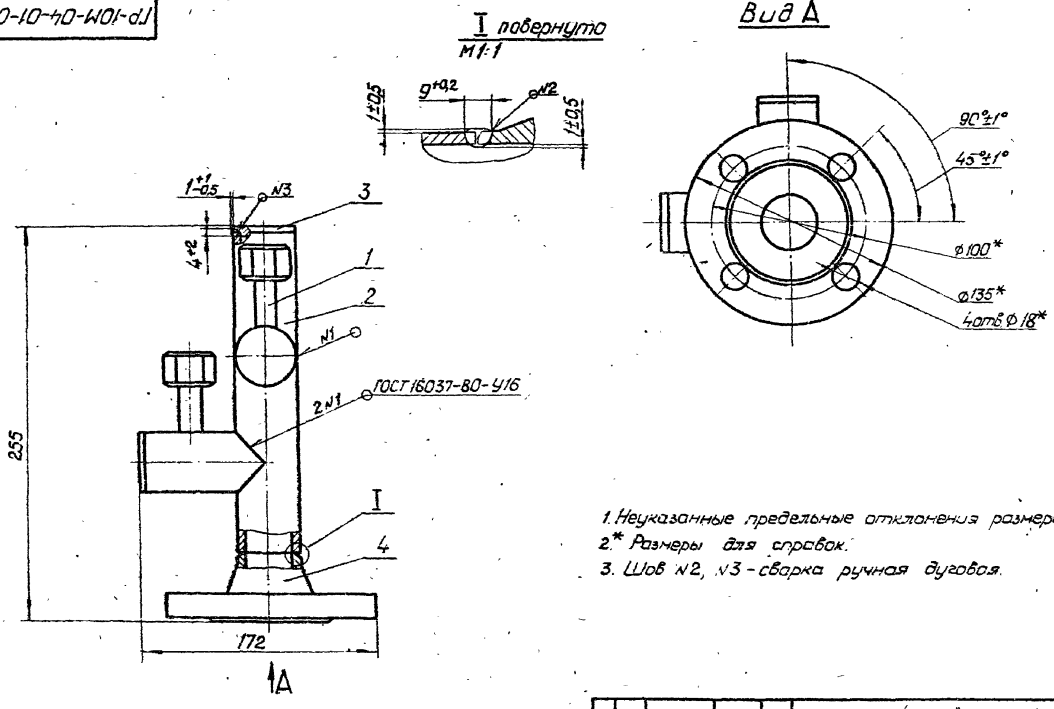

1. Неуказанные предельные отклонения размеров: $\pm \frac{JT16}{2}$
2.* Размеры для справок.
3. Шов №2, №3 - сварка ручная дуговая.

					ГР-10М-04-01-00СБ			
Изм	Лист	№ докум.	Подп.	Дата	Расходный стояк Сборочный чертёж	Лит	Масса	Масштаб
Разраб.		Лаврентова				4	3,5	1:2
Пров		Михайлова				Лист	Листов 1	
Т.контр.		Зайцев				Минжилкомхоз РСФСР Гипрониигаз		
Н.контр.		Журавлева						
Утв		Радин						

Копировал: Гп 23695-02 13 Формат А3

Типовой проект 905-1-39 88 Альбом 2

ГР-10М-04-01-02

12.5 √(√)

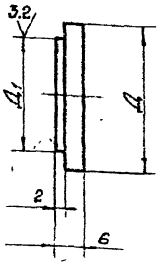

Обозначение	Д, мм	Д1, мм	Масса
ГР-10М-04-01-02	38	29	0.046
-01	60	50	0.120

1 Неуказанные предельные отклонения размеров:

$h14; \pm \frac{JT14}{2}$

Изм	Лист	№ докум	Подп	Дата
Разраб		Комарова		11.08.88
Пров		Лавренова		11.08.88
Т контр		Зайцев		
Н контр		Михайлова		
Утв		Журавлева		
		Радин		

ГР-10М-04-01-02

Донышко

Лист	Масса	Масшт
И	смтаб	1:1

Лист | Листов 1

Сталь 20 ГОСТ 1050-74

Минжилкомхоз РСФСР институт „Гипрониигаз"

Копировал

Формат А4

Формат	Зона	Поз	Обозначение	Наименование	Кол.	Примечание
				Документация		
А4			ГР-10М-04-02-00СБ	Сборочный чертеж		
				Детали		
А4		2	ГР-10М-04-01-02	Донышко	1	
А4		3	ГР-10М-04-02-01	Труба	1	
А4		4	ГР-10М-04-02-02	Ниппель	1	
А4		5	ГР-10М-04-02-03	Гайка	1	
А4		6	ГР-10М-04-02-04	Прокладка	1	

Инв. № подл | Подп. и дата | Взам. инв. № | Инв. № дубл | Подп. и дата

Изм	Лист	№ докум	Подп	Дата
Разраб		Лавренова		
Пров		Михайлова		11.08.88
Нач отд		Радин		
Н контр		Журавлева		
Утв		Радин		

ГР-10М-04-02-00

Штуцер

Лит	Лист	Листов
И		1

Минжилкомхоз РСФСР институт „Гипрониигаз"

23695-02 14 Копировал

Формат А4

Типовой проект 905-1-39.88 Альбом 2

ГР-10М-04-02-00СБ

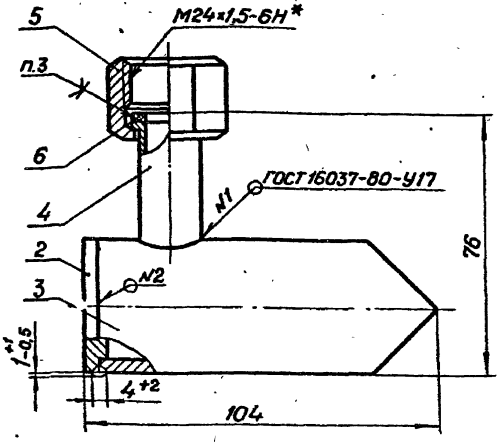

1. Неуказанные предельные отклонения размеров: $\pm \frac{JT16}{2}$.
2. *Размер для справок.
3. Клей 88-Н ТУ38-105 1061-82.
4. Шов №2 - сварка ручная дуговая.

Изм.	Лист	№ докум.	Подп.	Дата
Разраб.		Лавренова		2.11.88
Пров.		Михайлова		3.11.88
Т.контр.		Зайцев		
Н.контр.		Журавлёва		
Утв.		Радин		

ГР-10М-04-02-00СБ

Штуцер

Сборочный чертёж

Лит	Масса	Масштаб
Н	0,5	1:1

Лист | Листов 1

Минжилкомхоз РСФСР Гипрониигаз

Копировал: [illegible] Формат А4

ГР-10М-04-02-01

12,5 √(√)

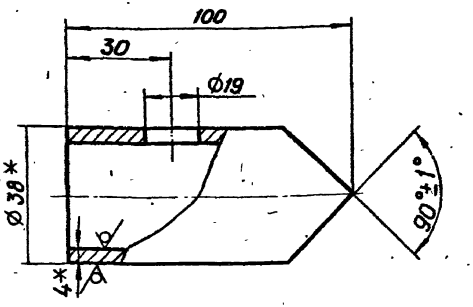

1. *Размеры для справок.
2. Неуказанные предельные отклонения размеров: Н14; h14; $\pm \frac{JT14}{2}$.

Изм.	Лист	№ докум.	Подп.	Дата
Разраб.		Комарова		2.11.88
Пров.		Лавренова		2.11.88
Т.контр.		Зайцев		
Рук.гр.		Михайлова		3.11.88
Н.контр.		Журавлёва		
Утв.		Радин		

ГР-10М-04-02-01

Труба

Лит	Масса	Масштаб
Н	0,31	1:1

Лист | Листов 1

Труба 38×4 ГОСТ 8734-75 / В-20 ГОСТ 8733-74

Минжилкомхоз РСФСР Гипрониигаз

Копировал: [illegible] 23695-02 15 Формат А4

Инв. № подл. | Подп. и дата | Взам. инв. № | Инв. № дубл. | Подп. и дата

ГР-10М-04-02-02

12,5 (√)

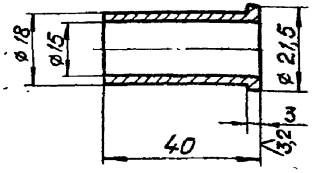

1. Неуказанные предельные отклонения размеров: $H14$; $h14$; $\pm \frac{IT14}{2}$.

				ГР-10М-04-02-02		
Изм.	Лист	№ докум.	Подп.	Дата		
Разраб.		Комарова		09.88	Ниппель	Лит. И; Масса 0,027; Масштаб 1:1
Пров.		Набренова		09.88		Лист; Листов 1
Т.контр.		Зайцев			Сталь 20 ГОСТ 1050-74	Минэнергомаш РСФСР Гипронигаз
Н.контр.		Михайлова		10.88		
Утв.		Журавлева		10.88		
		Радин				

Копировал Ал. Формат А4

ГР-10М-04-02-03

12,5 (√)

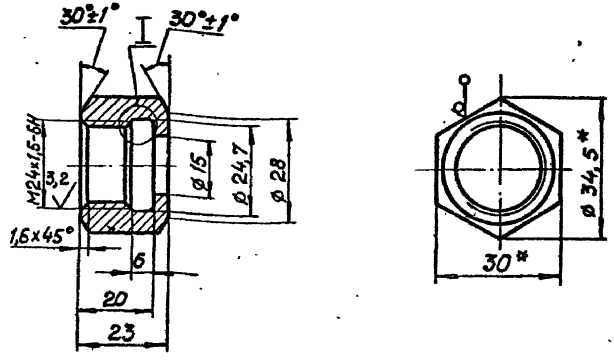

М 2:1



1. * Размер для справок.
2. Неуказанные предельные отклонения размеров: $H14$; $h14$; $\pm \frac{IT14}{2}$.
3. Покрытие Ц9.

				ГР-10М-04-02-03		
Изм.	Лист	№ докум.	Подп.	Дата		
Разраб.		Комарова		09.88	Гайка накидная	Лит. И; Масса 0,072; Масштаб 1:1
Пров.		Набренова		09.88		Лист; Листов 1
Т.контр.		Зайцев			Шестигранник 80Н11 ГОСТ 8560-78 / 60-1-8 ГОСТ 1051-73	Минэнергомаш РСФСР Гипронигаз
Н.контр.		Журавлева		10.88		
Утв.		Радин				

Копировал: Ал. 13695-02 Формат А4

Инв.№ подл. | Подп. и дата | Взам.инв.№ | Инв.№ дубл. | Подп. и дата

Типовой проект 901-1-39.88 Альбом 2

Типовой проект 905-1-39.88 Альбом 2

ГР-10М-04-02-04

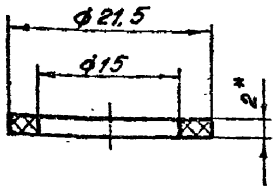

1.* Размер для справок
2. Неуказанные предельные отклонения размеров
П14; h14.

Изм.	Лист	№ докум.	Подп.	Дата
Разраб.		Комарова		
Пров.		Лавренова		
Т.контр.		Зайцев		
Нук. гр.		Михайлова		
Н.контр.		Журавлева		
Утв.		Радин		

ГР-10М-04-02-04

Прокладка

Лит.	Масса	Масштаб
И	0,0005	1:1

Лист | Листов 1

Паронит ПМБ-2 ГОСТ 481-80

Минжилкомхоз РСФСР
Гипрониигаз

Копировал

Формат А4

Формат	Зона	Поз.	Обозначение	Наименование	Кол.	Примечание
				Документация		
А3			ГР-10М-04-03-00СБ	Сборочный чертеж		
				Детали		
А4		1	ГР-10М-04-01-02-01	Донышко	1	
А3		2	ГР-10М-04-03-01	Труба	1	
А4		3	ГР-10М-04-03-02	Штуцер	3	

Подп. и дата | Инв. № дубл. | Взам. инв. № | Подп. и дата | Инв. № подл.

Изм.	Лист	№ докум.	Подп.	Дата
Разраб.		Лавренова		
Пров.		Михайлова		
Нач. отд.		Радин		
Н.контр.		Журавлева		
Утв.		Радин		

ГР-10М-04-03-00

Коллектор

Лит.	Лист	Листов
И		1

Минжилкомхоз РСФСР
Гипрониигаз

Копировал 23695-02 17

ГР-10М-04-03-00СБ

Типовой проект УШ5-1-39.88 Альбом 2

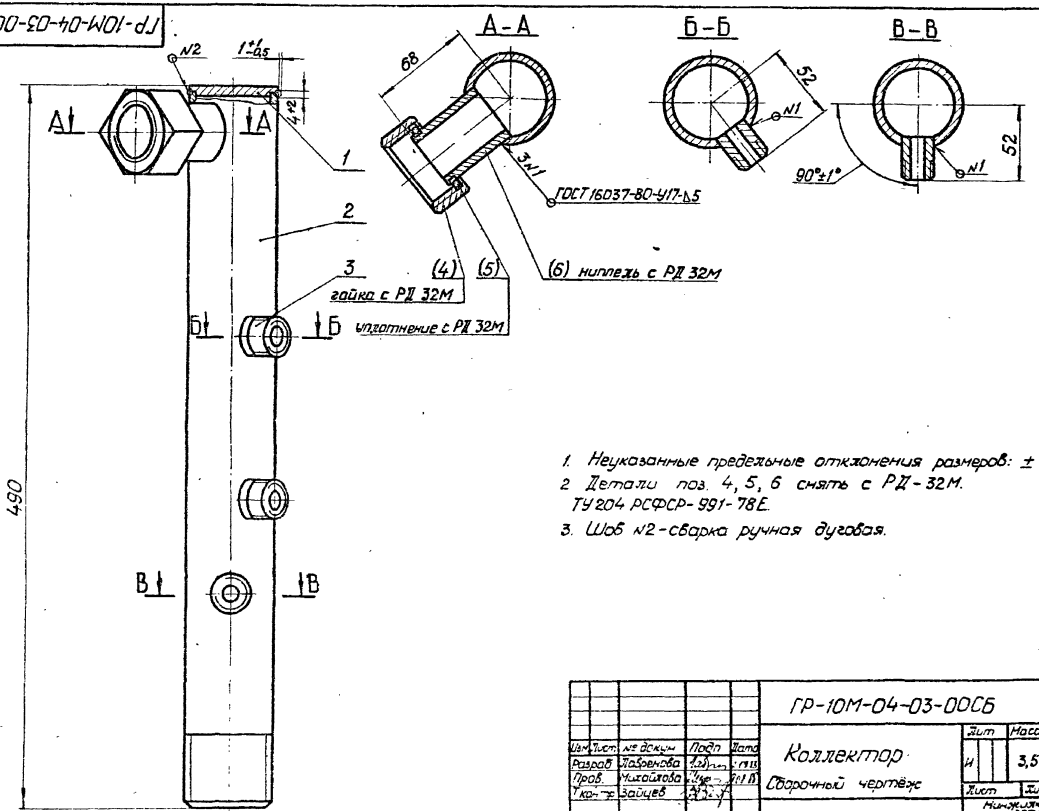

1. Неуказанные предельные отклонения размеров: $\pm\frac{JT16}{2}$.
2. Детали поз. 4, 5, 6 снять с РД-32М. ТУ 204 РСФСР-991-78Е.
3. Шов N2 - сварка ручная дуговая.

					ГР-10М-04-03-00СБ			
Изм	Лист	№ докум	Подп	Дата	Коллектор Сборочный чертёж	Лит	Масса	Масштаб
Разраб		Лавренова				И	3,5	1:2
Пров.		Михайлова				Лист	Листов 1	
Т.контр		Зайцев				Минжилкомхоз РСФСР Гипрониигаз		
Н.контр		Журавлева						
Утв		Радин						

Копировал: Зак. 236.95-02 18 Формат А1

ГР-10М-04-03-01

12,5 √(√)

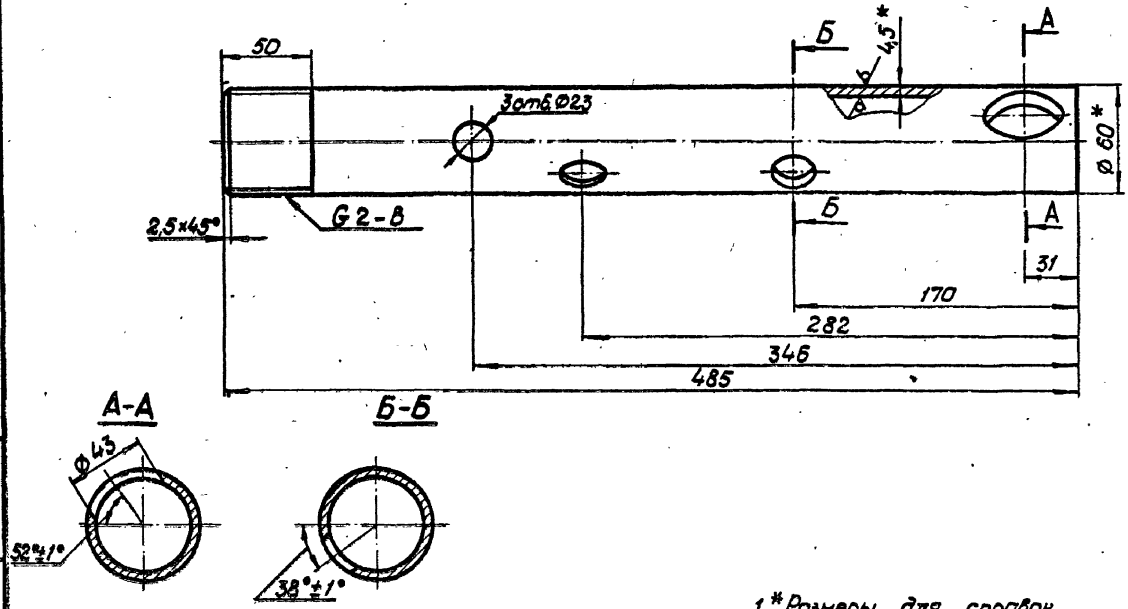

1. * Размеры для справок.
2. Неуказанные предельные отклонения размеров:

$H14$; $h14$; $\pm \frac{JT14}{2}$.

					ГР-10М-04-03-01			
Изм.	Лист	№ докум.	Подп.	Дата	Труба	Лит.	Масса	Масштаб
Разраб.		Канарова		12.02.88		И	2,95	1:2
Пров.		Лавренова		12.02.88		Лист	Листов 1	
Т.контр.		Зайцев						
Рук.гр.		Михайлова		3.07.88	Труба 60×4,5 ГОСТ 8734-75 / В 20 ГОСТ 8733-74	Минжилкомхоз РСФСР Гипрониигаз		
Н.контр.		Журавлёва						
Утв.		Радин						

Копировал: Зин. 23695-02 19 Формат А3

Типовой проект 903-1-39.88 Альбом 2

Типовой проект 905-1-39.88 Альбом 2

ГР-10М-04-03-02

12.5 √(√)

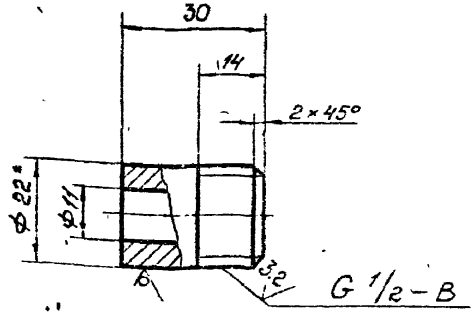

1* Размер для справок

2 Неуказанные предельные отклонения размеров:

$H14;\ h14;\ \pm\frac{JT14}{2}$.

Изм	Лист	№ докум	Подп	Дата
Разраб		Комарова		
Пров		Лавренова		
Т контр		Зайцев		
Рук гр		Михайлова		
Н контр		Журавлева		
Утв		Радин		

ГР-10М-04-03-02

Штуцер

Лит	Масса	Масшт
И	0.065	1:1

Лист | Листов 1

Круг 22-В ГОСТ 2590-71
20-2-а ГОСТ 1050-74

Минжилкомхоз РСФСР
институт
„Гипроникгаз"

Формат А4

Формат	Зона	Поз	Обозначение	Наименование	Кол.	Примечание
				Документация		
А4			ГР-10М-04-04-00СБ	Сборочный чертеж		
				Детали		
А4		1	ГР-10М-04-02-02	Ниппель	1	
А4		2	ГР-10М-04-02-03	Гайка	1	
А4		3	ГР-10М-04-02-04	Прокладка	1	
А4		4	ГР-10М-04-04-01	Муфта	1	

Подп. и дата | Инв № дубл. | Взам. инв. № | Подп. и дата | Инв № подл.

Изм	Лист	№ докум	Подп	Дата
Разраб		Лавренова		
Пров		Михайлова		
Т контр		Радин		
Н контр		Журавлева		
Утв		Радин		

ГР-10М-04-04-00

Трубка

Лит	Лист	Листов
И		1

Минжилкомхоз РСФСР
институт
„Гипроникгаз"

23695-02 20 Копировал Формат А4

ГР-10М-04-04-00СБ

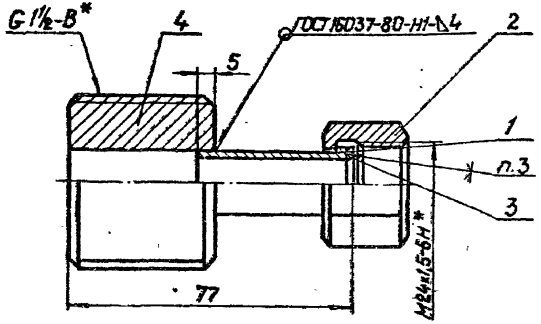

1. Неуказанные предельные отклонения размеров: $\pm \frac{JT16}{4}$
2. * Размеры для справок.
3. Клей 88-Н ТУ38-1051061-82.

Изм	Лист	№ докум.	Подп.	Дата
Разраб.		Лавренова		
Пров.		Михайлова		
Т.контр.		Зайцев		
Н.контр.		Журавлёва		
Утв.		Радин		

ГР-10М-04-04-00СБ

Трубка

Сборочный чертёж

Лит.	Масса	Масштаб
Н	0,54	1:1

Лист | Листов 1

Минжилкомхоз РСФСР

Гипрониигаз

Копировал: Ба

Формат А4

ГР-10М-04-04-01

12,5

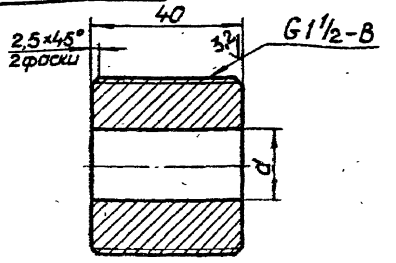

Обозначение	d, мм	Масса, кг
ГР-10М-04-04-01-	19	0,43
-01	39-	0,15

1. Неуказанные предельные отклонения размеров: h14; H14; $\pm \frac{JT14}{2}$.

Изм	Лист	№ докум.	Подп.	Дата
Разраб.		Комарова		
Пров.		Лавренова		
Т.контр.		Зайцев		
Рук гр		Михайлова		
Н.контр.		Журавлёва		
Утв.		Радин		

ГР-10М-04-04-01

Муфта

Лит.	Масса	Масштаб
Н	Сн.табл.	1:1

Лист | Листов 1

Сталь 20 ГОСТ 1050-74

Минжилкомхоз РСФСР

Гипрониигаз

Инв.N подл. | Подп. и дата | Взам.инв.N | Инв.N дубл. | Подп. и дата

Копировал: Ба 23695-02 21 Формат А4

Типовой проект 905-1-39 88 Альбом 2

Формат	Зона	Поз.	Обозначение	Наименование	Кол.	Примечание
				Документация		
3			ГР-10М-04-05-00 СБ	Сборочный чертёж		
				Детали		
А4		1	ГР-10М-04-04-01-01	Муфта		
А4		2	ГР-10М-04-05-01	Отвод		

Изм	Лист	№ докум	Подп	Дата
Разраб		Шаталова		
Пров		Лавренова		
Н.контр		Родин		
Н.контр		Журавлева		
Чтв		Родин		

ГР-10М-04-05-00

Поворот

Лит	Лист	Листов
1		1

Минжилкомхоз РСФСР институт „Гипрониигаз"

Формат А4

ГР-10М-04-05-00 СБ

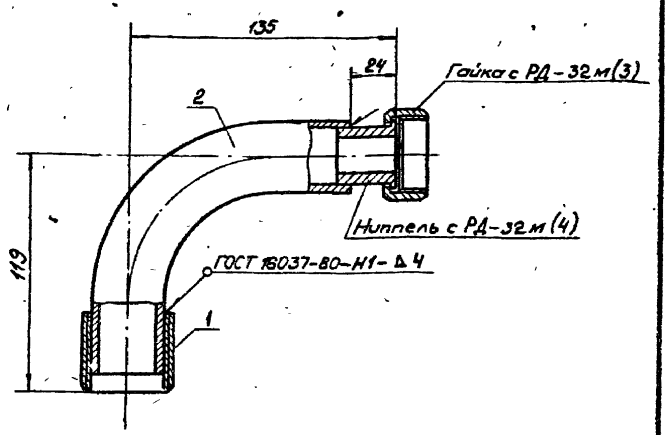

1. Неуказанные предельные отклонения размеров $\pm \frac{JT16}{2}$.
2. Детали позиций 3;4 снять с РД-32М ТУ 204 РСФСР-991-78Е

Изм	Лист	№ докум	Подп	Дата
Разраб.		Шаталова		
Пров		Лавренова		
Т контр		Зайцев		
Рук гр		Михайлова		
Н.контр		Журавлева		
Чтв		Родин		

Поворот
Сборочный чертёж

Лит	Масса	Масшт.
И	1.06	1:2

Лист | Листов 1

Минжилкомхоз РСФСР институт „Гипрониигаз"

Копировал [illegible] - 23695-02 22 Формат А4

Типовой проект 905-1-39.88 Альбом 2

ГР-10М-04-05-01

R25 √(√)

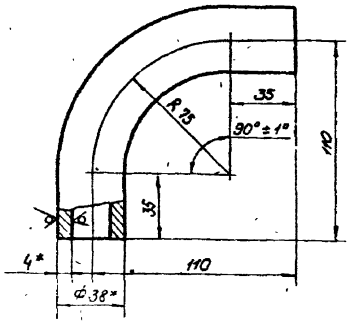

1.* Размеры для справок

2. Неуказанные предельные отклонения размеров:

$h14; \pm \frac{JT14}{2}$.

Изм	Лист	№ докум	Подп	Дата
Разраб		Комарова		
Пров		Лавренова		
Т контр		Зайцев		
Гук гр		Михайлова		
Н контр		Журавлева		
Утв		Радин		

ГР-10М-04-05-01

Отвод

Лист	Масса	Масштаб
И	07	1:2

Лист | Листов 1

Труба 38×4 ГОСТ 8734-75 / В-20 ГОСТ 8733-74

Минжилкомхоз РСФСР институт „Гипроннигаз"

Копировал Формат А4

Формат	Зона	Поз.	Обозначение	Наименование	Кол	Примечание
				Документация		
А4			ГР-10М-04-06-00 СБ	Сборочный чертеж		
				Детали		
А4		1	ГР-10М-04-06-01	Штуцер	1	
				Стандартные изделия		
		2		Фланец		
				I-32-16 Ст-20 ГОСТ 12821-80	1	Масса 1.54 кг

Подп. и дата | Взам. инв. № | Инв. № дубл. | Подп. и дата | Инв. № подл.

Изм	Лист	№ докум	Подп.	Дата
Разраб		Шаталова		
Пров		Лавренова		
Нач отд		Радин		
Н контр		Журавлева		
Утв		Радин		

ГР-10М-04-06-00

Штуцер

Лит	Лист	Листов
И		1

Минжилкомхоз РСФСР институт „Гипроннигаз"

23695-02 23 Копировал Формат: А4

Типовой проект 905-1-39.88 Альбом 2

ГР-10М-04-06-00СБ

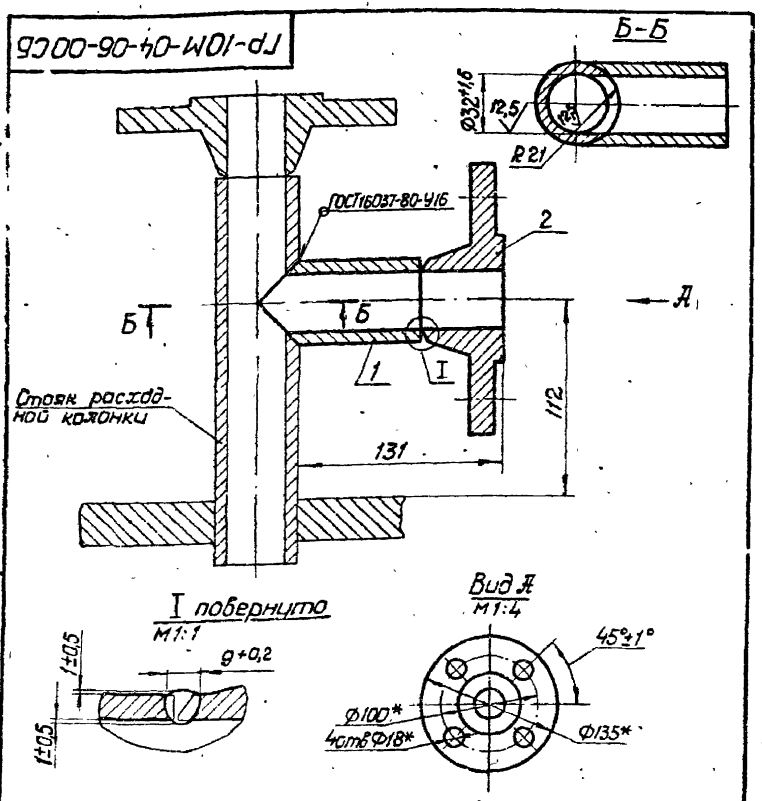

1. Неуказанные предельные отклонения размеров $\pm \frac{JT16}{2}$.
2. * Размеры для справок.

Изм	Лист	№ докум	Подп.	Дата
Разраб		Шаталова		
Пров		Лавренова		
Т.контр		Зайцев		
Рук гр		Михайлова		
Н.контр		Журавлёва		
Утв		Радин		

ГР-10М-04-06-00СБ

Штуцер

Сборочный чертёж

Лит	Масса	Масштаб
И	2,1	1:2

Лист | Листов 1

Минжилкомхоз РСФСР

Гипронигаз

Копировал Ли Формат А4

ГР-10М-04-06-01

12,5 √(√)

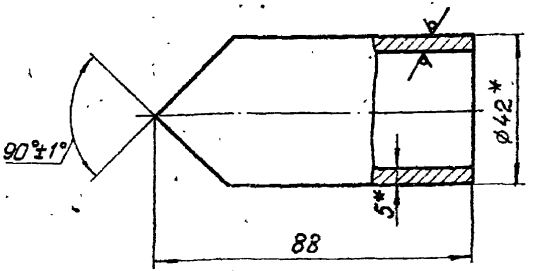

1.* Размеры для справок.
2. Неуказанные предельные отклонения размеров: $h14$; $\pm \frac{JT14}{2}$.

Изм	Лист	№ докум	Подп.	Дата
Разраб		Комарова		
Пров		Лавренова		
Т.контр		Зайцев		
Рук гр		Михайлова		
Н.контр		Журавлёва		
Утв		Радин		

ГР-10М-04-06-01

Штуцер

Лит	Масса	Масштаб
И	0,46	1:1

Лист | Листов 1

Труба 42×5 ГОСТ 8734-75
В-10-Б ГОСТ 8733-74

Минжилкомхоз РСФСР

Гипронигаз

Копировал Ли 23695-02 24 Формат А4

Инв.№ подл. | Подп. и дата | Взам.инв.№ | Инв.№ дубл. | Подп. и дата

Формат	Зона	Поз	Обозначение	Наименование	Кол	Примечание
				Документация		
А3			ГР-10М-04-07-00 СБ	Сборочный чертёж		
				Детали		
А3		1	ГР-10М-04-07-01	Труба	1	
А4		2	ГР-10М-04-07-02	Гайка накидная	1	

Изм.	Лист	№ докум.	Подп.	Дата
Разраб.		Шаталова		
Пров.		Лобренова		
Т.контр.		Родин		
Н.контр.		Журавлёва		
Утв.		Родин		

ГР-10М-04-07-00

Трубка импульсная

Лит	Лист	Листов
И		

Минжилкомхоз РСФСР институт „Гипронижгаз"

Копировал

Формат А4

ГР-10М-ОИ-07-00 СБ

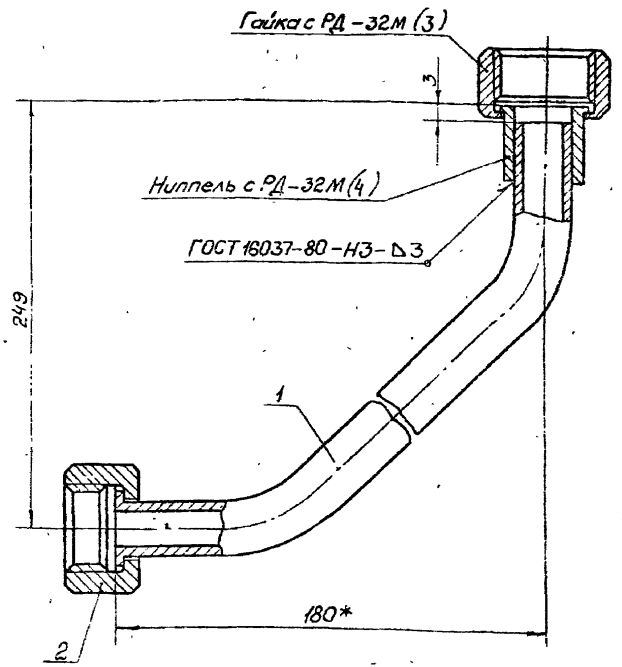

1* Размер для справок.

2. Неуказанные предельные отклонения размеров $\pm \frac{IT16}{2}$.

3. Детали позиций 3,4 снять с РД-32М ТУ 204 РСФСР-991-78Е.

Взам. инв. № | Инв. № дубл. | Подп. и дата | Инв. № подл. | Подп. и дата

ГР-10М-04-07-00 СБ

Изм.	Лист	№ докум.	Подп.	Дата
Разраб.		Шаталова		
Пров.		Лобренова		
Т.контр.		Зайцев		
Нач.гр.		Михеичева		
Н.контр.		Журавлёва		
Утв.		Родин		

Трубка импульсная

Сборочный чертёж

Лит	Масса	Масшт.
И	0,4	1:1

Лист	Листов 1

Минжилкомхоз РСФСР институт „Гипронижгаз"

ГР-10М-04-07-01

Типовой проект 905-1-39.88 Альбом 2

12,5 (√)

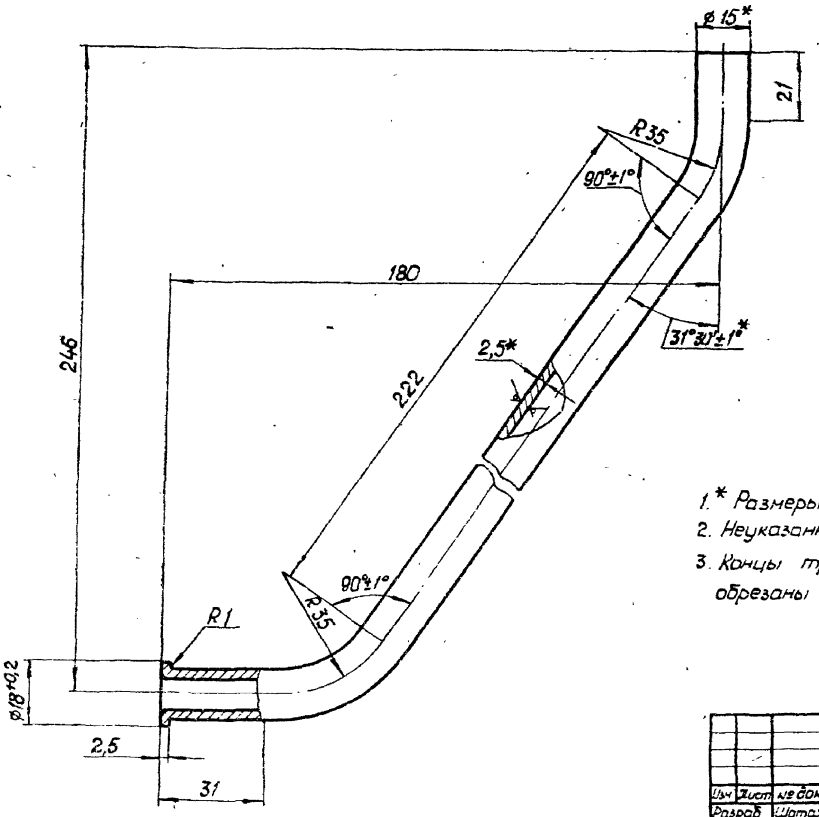

1.* Размеры для справок
2. Неуказанные предельные отклонения размеров: h16; ± $\frac{JT16}{2}$
3. Концы трубы до развальцовки должны быть обрезаны под углом 90°±2°.

					ГР-10М-04-07-01			
Изм	Лист	№ докум	Подп	Дата	Труба	Лит	Масса	Масштаб
Разраб		Шаталова				Н	0,287	1:1
Пров		Лавренова				Лист	Листов 1	
Т контр		Зайцев						
Рук гр		Михайлова			Труба 15×2,5 ГОСТ 8734-75 / В-20 ГОСТ 8733-74	Минжилкомхоз РСФСР Гипрониигаз		
Н контр		Журавлева						
Утв		Радин						

Копировал Fa 23695-02 26 Формат А3

ГР-10М-04-07-02

12,5 √(√)

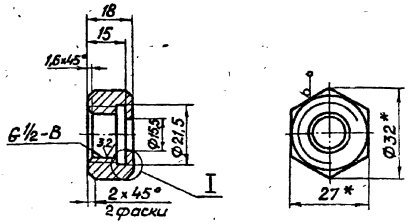

I
М2:1

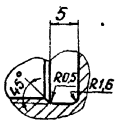

1. * Размеры для справок.
2. Неуказанные предельные отклонения размеров: $H14$; $h14$; $\pm \frac{JT14}{2}$.
3. Покрытие Ц9.

Изм.	Лист	№ докум.	Подп.	Дата
Разраб.		Комарова		
Пров.		Лавренова		
Т.контр.		Зайцев		
Рук.гр.		Михайлова		
Н.контр.		Журавлева		
Утв.		Радин		

ГР-10М-04-07-02

Гайка накидная

Лит.	Масса	Масштаб
И	0,044	1:1

Лист | Листов

Шестигранник 27-h11 ГОСТ 8560-78
20-Т-8 ГОСТ 1051-73

Минжилкомхоз РСФСР
Гипрониигаз

Копировал: Бл Формат А4

Формат	Зона	Поз.	Обозначение	Наименование	Кол.	Примечание
				Документация		
Д3			ГР-10М-04-08-00СБ	Сборочный чертёж		
				Детали		
Д4		1	ГР-10М-04-07-02	Гайка накидная	2	
Б4		2	ГР-10М-04-08-01	Труба	1	0,46кг
				Труба 15×2,5 ГОСТ 8734-75 В-20 ГОСТ 8733-74		
				ℓ=600; h14; 12,5 √		

Инв. № подл. | Подп. и дата | Взам. инв. № | Инв. № дубл. | Подп. и дата

Изм.	Лист	№ докум.	Подп.	Дата
Разраб.		Шаталова		
Пров.		Лавренова		
Нач.отд.		Радин		
Н.контр.		Журавлева		
Утв.		Радин		

ГР-10М-04-08-00

Трубка импульсная

Лит.	Лист	Листов
И		1

Минжилкомхоз РСФСР
Гипрониигаз

Копировал: Бл 23695-02 27 Формат А4

ГР-10М-04-08-00СБ

Типовой проект 905-1-39.88 Альбом 2

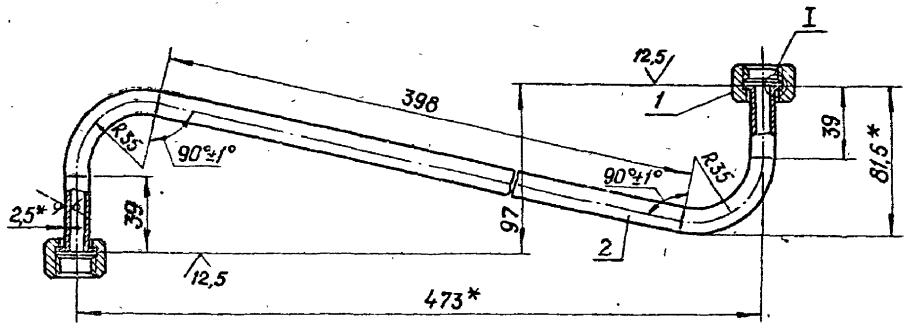

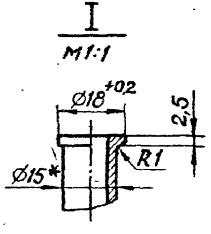

1. *Размеры для справок.
2. Неуказанные предельные отклонения размеров $\pm \frac{IT16}{2}$.
3. Развальцовку второго конца производить с одетыми накидными гайками поз. 1.
4. Концы труб до развальцовки должны быть обрезаны под углом 90°±2°.

Изм	Лист	№ докум.	Подп	Дата	ГР-10М-04-08-00СБ			
Разраб.		Шаталова			Трубка импульсная Сборочный чертеж	Лит.	Масса	Масштаб
Пров.		Лавренова				Н	0,55	1:2
Т.контр.		Зайцев				Лист	Листов 1	
Рук.гр.		Михайлова				Минжилкомхоз РСФСР Гипрониигаз		
Н.контр.		Журавлева						
Утв.		Радин						

Копировал: Тип. 23695-02 28 Формат А3

Альбом 2

Типовой проект 905-1-39.88

Формат	Зона	Поз	Обозначение	Наименование	Кол.	Примечание
				Документация		
А3			РЭП2.5-10-04-11-00 СБ	Сборочный чертёж		
				Детали		
А4		1	РЭП 2.5А-10-04-11-01	Штуцер	1	
А4		2	РЭП 2.5А-10-04-11-02	Донышко	1	
А4		3	РЭП 2.5А-10-04-11-03	Корпус	1	
А4		4	РЭП 2.5А-10-04-11-04	Штуцер	1	
А4		5	РЭП 2.5А-10-04-11-05	Донышко	1	
А4		6	РЭП 2.5А-10-04-11-06	Ниппель	1	
А4		7	РЭП 2.5А-10-04-11-07	Заглушка	1	
А4		8	РЭП 2.5А-10-04-08-01	Гайка	1	
А4		9	РЭП 2.5А-10-04-08-02	Прокладка	2	

Изм.	Лист	№ докум.	Подп.	Дата
Разраб.	Шаталова			12.92
Пров.	Михайлова			12.92
Нач.отд	Радин			12.92
Н.контр.	Журавлева			
Утв.	Радин			

РЭП 2,5А-10-04-11-00

Сосуд разделительный

Лит.	Лист	Листов
И		1

Минжилкомхоз РСФСР институт „Гипронижгаз"

Копировал

Формат А4

РЭП 2.5А-10-04-11-01

12,5 (√)

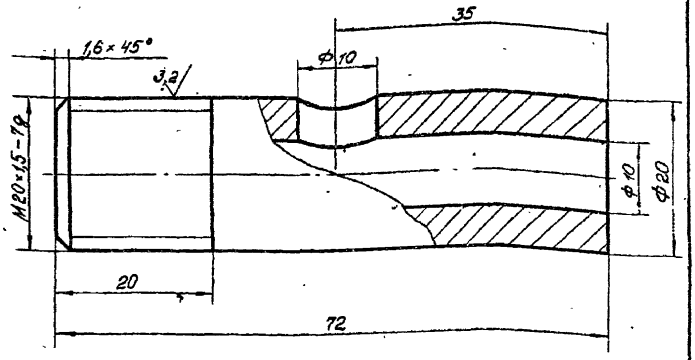

Неуказанные предельные отклонения размеров: $H14$; $h14$; $\pm \frac{JT14}{2}$

Инв.№ подл. | Подп. и дата | Взам. инв.№ | Инв.№ дубл. | Подп. и дата

Изм.	Лист	№ докум.	Подп.	Дата
Разраб.	Шаталова			12.92
Пров.	Михайлова			12.92
Т.контр.	Зайцев			12.92
Рук.гр.	Михайлова			12.92
Н.контр.	Журавлева			12.92
Утв.	Радин			12.92

Штуцер

Лит.	Масса	Масшт.
И	0.13	2:1

Лист	Листов 1

Сталь 20 ГОСТ 1050-74

Минжилкомхоз РСФСР институт „Гипронижгаз"

Копировал 23695-02 29 Формат А4

РЭП2,5Л-10-04-11-00СБ

Типовой проект 905-1-39.88 Альбом 2

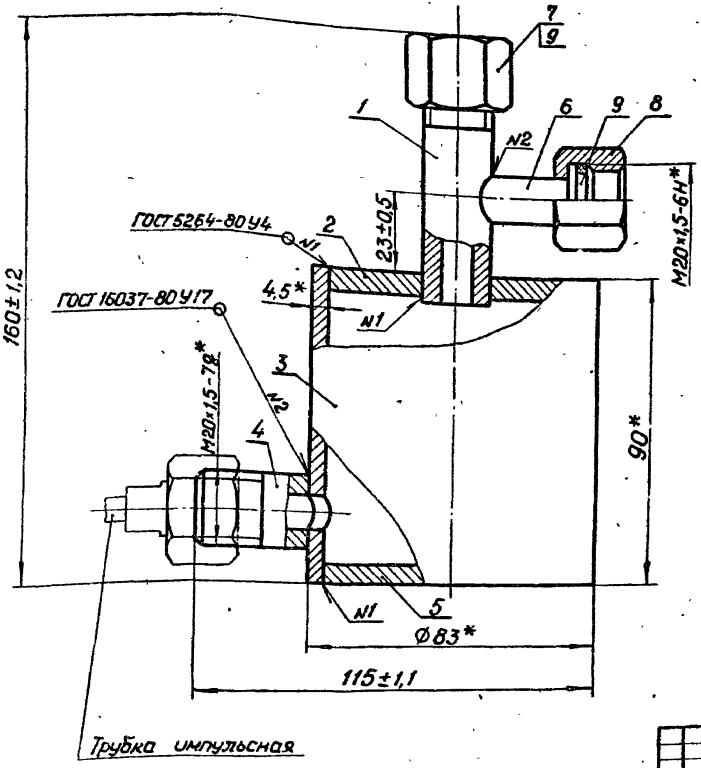

1. * Размеры для справок.
2. Испытать на прочность гидравлическим давлением 1,3 МПа.
3. Испытать на герметичность пневматическим давлением 1,0 МПа.

Изм.	Лист	№ докум.	Подп.	Дата
ГИП		Никитин		
Разраб.		Шаталова		
Т.контр.		Зайцев		
Рук.гр.		Михайлова		
Н.контр.		Журавлёва		
Утв.		Радин		

РЭП2,5Л-10-04-11-00СБ

Сосуд разделительный
Сборочный чертёж

Лит	Масса	Масштаб
И	1,58	1:1

Лист | Листов 1

Минжилкомхоз РСФСР
Гипронилгаз

Копировал: ЗСК 23695-02 30 Формат А3

РЭП2,5Л-10-04-11-02

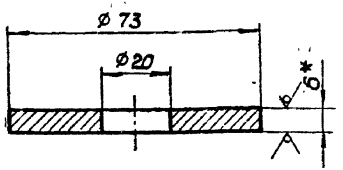

1. Неуказанные предельные отклонения размеров: h14; H14.
2.* Размер для справок

Изм.	Лист	№ докум.	Подп.	Дата	РЭП2,5Л-10-04-11-02		
Разраб.		Шаталова			Донышко	Лит.	Масса	Масштаб
Пров.		Михайлова				Н	0,26	1:1
Т.контр.		Зайцев				Лист	Листов 1
Рук.гр.		Михайлова			Лист Б6.0 ГОСТ 19903-74 / 4-IV-20 ГОСТ 14637-79	Минмонтажспецстрой РСФСР Гипрониигаз	
Н.контр.		Журавлева					
Утв.		Радин					

Копировал: Ткл. Формат А4

РЭП2,5Л-10-04-11-03

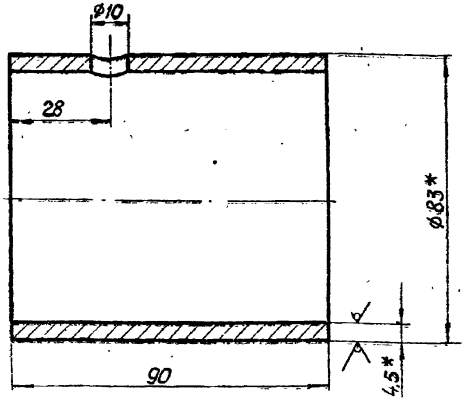

1. Неуказанные предельные отклонения размеров: H14; h14; ± IT14/2.
2.* Размеры для справок.

Изм.	Лист	№ докум.	Подп.	Дата	РЭП 2,5Л-10-04-11-03		
Разраб.		Шаталова			Корпус	Лит.	Масса	Масштаб
Пров.		Михайлова				Н	0,77	1:1
Т.контр.		Зайцев				Лист	Листов 1
Рук.гр.		Михайлова			Труба 83×4,5 ГОСТ 8732-78 / В-10 ГОСТ 8731-74	Минмонтажспецстрой РСФСР Гипрониигаз	
Н.контр.		Журавлева					
Утв.		Радин					

Копировал: Ткл. 23695-02 31 Формат А4

Инв.№ подл. | Подп. и дата | Взам.инв.№ | Инв.№ дубл. | Подп. и дата

2 экземпляр альбом 88ВС-1-3988 ЭОМ

Типовой проект 905-1-39.88 Альбом 2

РЭП 2,5А-10-04-11-04

12,5 (√)

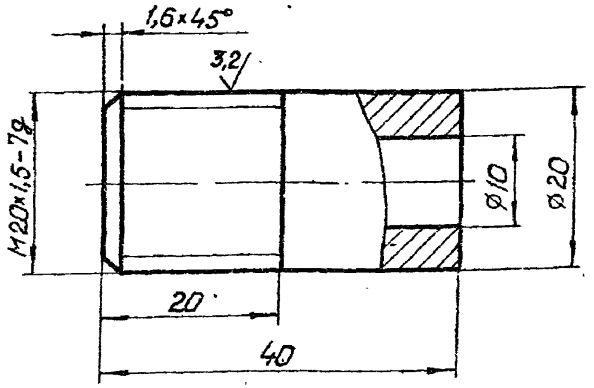

Неуказанные предельные отклонения размеров:

$h14$; $\pm \frac{IT14}{2}$.

Изм	Лист	№ докум	Подп	Дата
Разраб.		Шаталова		
Пров		Михайлова		
Т.контр		Зайцев		
Рук.гр.		Михайлова		
Н.контр		Журавлева		
Утв		Радин		

РЭП 2,5А-10-04-11-04

Штуцер

Лит	Масса	Масштаб
Н	0,074	2:1

Лист | Листов 1

Сталь 20 ГОСТ 1050-74

Минжилкомхоз РСФСР Гипрониигаз

Копировал | Формат А4

РЭП 2,5А-10-04-11-05

12,5 (√)

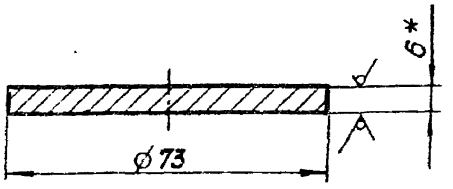

1. Неуказанные предельные отклонения размеров: $h14$.
2. *Размер для справок.

Изм	Лист	№ докум	Подп	Дата
Разраб		Шаталова		
Пров		Михайлова		
Т.контр		Зайцев		
Рук.гр.		Михайлова		
Н.контр		Журавлева		
Утв		Радин		

РЭП 2,5А-10-04-11-05

Донышко

Лит	Масса	Масштаб
Н	0,27	1:1

Лист | Листов 1

Лист Б6,0 ГОСТ 19903-74 / 4-IV-20 ГОСТ 14637-79

Минжилкомхоз РСФСР Гипрониигаз

Копировал: Б.Л. 13695-02 32 Формат А4

Инв.№ подл. | Подп. и дата | Взам. инв.№ | Инв.№ дубл. | Подп. и дата

РЭП 2,5Л-10-04-11-06

12,5

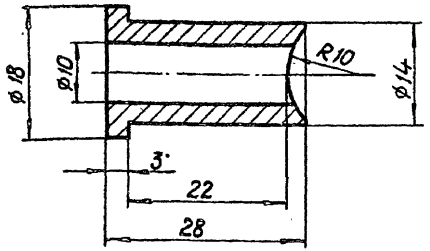

Неуказанные предельные отклонения размеров: $H14; h14; \pm \frac{JT14}{2}$.

Изм.	Лист	№ докум.	Подп.	Дата
Разраб.		Шаталова		
Пров.		Михайлова		
Т. контр.		Зайцев		
Рук. гр.		Михайлова		
Н. контр.		Журавлева		
Утв.		Радин		

РЭП 2,5Л-10-04-11-06

Ниппель

Лит.	Масса	Масштаб
Л	0,02	2:1
Лист	Листов 1	

Сталь 20 ГОСТ 1050-74

Минжилкомхоз РСФСР Гипронижгаз

Копировал

Формат А4

РЭП 2,5Л-10-04-11-07

6,3

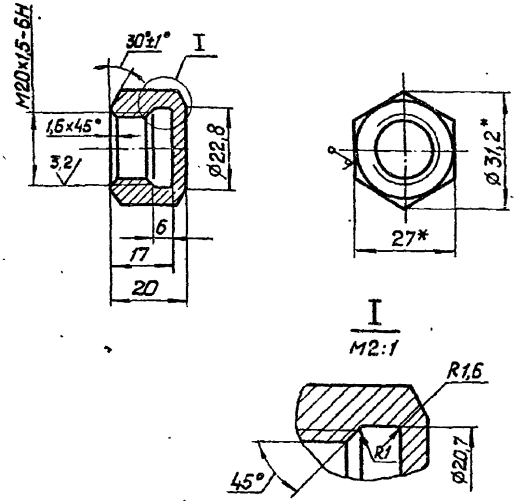

1. Неуказанные предельные отклонения размеров: $H14; h14; \pm \frac{JT14}{2}$.
2. * Размер для справок.
3. Покрытие Ц 18 Ур.

Изм.	Лист	№ докум.	Подп.	Дата
Разраб.		Шаталова		
Пров.		Михайлова		
Т. контр.		Зайцев		
Рук. гр.		Михайлова		
Н. контр.		Журавлева		
Утв.		Радин		

РЭП 2,5Л-10-04-11-07

Заглушка

Лит.	Масса	Масштаб
Л	0,055	1:1
Лист	Листов 1	

Шестигранник 27-h11 ГОСТ 8560-78
45-7-8 ГОСТ 1051-73

Минжилкомхоз РСФСР Гипронижгаз

Копировал

Формат А4

Инв. № подл. | Подп. и дата | Взам. инв. № | Инв. № дубл. | Подп. и дата

2 А-00914 АВК-1-ЭХЗ Инв. № подл.

Типовой проект 905-1-39.88 Альбом 2

РЭП2,5Л-10-04-08-01

6,3 (√)

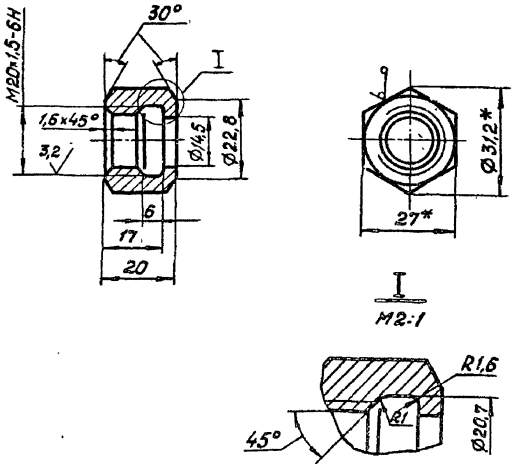

1. Неуказанные предельные отклонения размеров: H14; h14; $\pm \frac{JT14}{2}$.
2. *Размеры для справок.
3. Покрытие Ц9.

				РЭП2,5Л-10-04-08-01			
Изм.	Лист	№ докум.	Подп.	Дата	Гайка	Лит.	Масса	Масштаб
Разраб.	Шаталова					Н	0,055	1:1
Пров.	Михайлова					Лист	Листов 1	
Рук. гр.	Михайлова				Шестигранник 27-Н11 ГОСТ 8560-78 45-Т-8 ГОСТ 1051-73	Минжилкомхоз РСФСР Гипрониигаз		
Н. контр.	Журавлева							

Копировал: Ил. Формат А4

gost.e-ecolog.ru

РЭП2,5Л-10-04-08-02

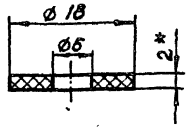

1. Неуказанные предельные отклонения размеров: H16; h16.
2. *Размер для справок.

				РЭП 2,5 Л-10-04-08-02			
Изм.	Лист	№ докум.	Подп.	Дата	Прокладка	Лит.	Масса	Масштаб
Разраб.	Шаталова					Н	0,001	2:1
Пров.	Михайлова					Лист	Листов 1	
Рук. гр.	Михайлова				Паронит ПОН-2 ГОСТ 481-80	Минжилкомхоз РСФСР Гипрониигаз		
Н. контр.	Журавлева							

Копировал: Ил. 23695-02 (34) Формат А4

Инв. № подл. | Подп. и дата | Взам. инв. № | Инв. № дубл. | Подп. и дата