ТИПОВОЙ ПРОЕКТ

904-1-86.91

КОМПРЕССОРНАЯ СТАНЦИЯ

АВТОМАТИЗИРОВАННАЯ ОТДЕЛЬНО СТОЯЩАЯ

5КЦ-160АО

МОЩНОСТЬЮ 800 КУБ.М В МИНУТУ ОСУШЕННОГО ВОЗДУХА

(В КОНСТРУКЦИЯХ КОМПЛЕКТНОЙ ПОСТАВКИ)

АЛЬБОМ 5

АР	АРХИТЕКТУРНЫЕ РЕШЕНИЯ	стр. 3 — 10
КЖ	КОНСТРУКЦИИ ЖЕЛЕЗОБЕТОННЫЕ	стр. 11 — 31
КМ	КОНСТРУКЦИИ МЕТАЛЛИЧЕСКИЕ	стр. 32 — 43
ОВ	ОТОПЛЕНИЕ И ВЕНТИЛЯЦИЯ	стр. 44 — 49
ВК	ВНУТРЕННИЕ ВОДОПРОВОД И КАНАЛИЗАЦИЯ	стр. 50 — 54

25184-05 Отпускная цена на момент реализации указана

gost.e-ecolog.ru

ТИПОВОЙ ПРОЕКТ
904-1-86.91

КОМПРЕССОРНАЯ СТАНЦИЯ АВТОМАТИЗИРОВАННАЯ ОТДЕЛЬНО СТОЯЩАЯ 5КЦ-160АО МОЩНОСТЬЮ 800 КУБ.М В МИНУТУ ОСУШЕННОГО ВОЗДУХА

(В КОНСТРУКЦИЯХ КОМПЛЕКТНОЙ ПОСТАВКИ)

АЛЬБОМ 5

ПЕРЕЧЕНЬ АЛЬБОМОВ :

АЛЬБОМ 1	ПЗ	ПОЯСНИТЕЛЬНАЯ ЗАПИСКА
АЛЬБОМ 2	ТХ	ТЕХНОЛОГИЯ ПРОИЗВОДСТВА
АЛЬБОМ 3	ЭМ	СИЛОВОЕ ЭЛЕКТРООБОРУДОВАНИЕ
	ЭС	РАСПРЕДЕЛИТЕЛЬНЫЕ УСТРОЙСТВА 10(6)кВ
	ЭО	ЭЛЕКТРИЧЕСКОЕ ОСВЕЩЕНИЕ
	СС	СВЯЗЬ И СИГНАЛИЗАЦИЯ
	СС1	ПОЖАРНАЯ СИГНАЛИЗАЦИЯ
АЛЬБОМ 4	АТХ	АВТОМАТИЗАЦИЯ ТЕХНОЛОГИИ ПРОИЗВОДСТВА
	АОВ	АВТОМАТИЗАЦИЯ СИСТЕМ ОТОПЛЕНИЯ И ВЕНТИЛЯЦИИ
АЛЬБОМ 5	АР	АРХИТЕКТУРНЫЕ РЕШЕНИЯ
	КЖ	КОНСТРУКЦИИ ЖЕЛЕЗОБЕТОННЫЕ
	КМ	КОНСТРУКЦИИ МЕТАЛЛИЧЕСКИЕ
	ОВ	ОТОПЛЕНИЕ И ВЕНТИЛЯЦИЯ
	ВК	ВНУТРЕННИЕ ВОДОПРОВОД И КАНАЛИЗАЦИЯ
АЛЬБОМ 6	КЖИ	СТРОИТЕЛЬНЫЕ ИЗДЕЛИЯ
АЛЬБОМ 7	СО	СПЕЦИФИКАЦИИ ОБОРУДОВАНИЯ
АЛЬБОМ 8	С	ОБЪЕКТНАЯ СМЕТА
	С1	СМЕТЫ НА ТЕХНОЛОГИЧЕСКИЕ РЕШЕНИЯ
АЛЬБОМ 9	С2	СМЕТЫ НА СТРОИТЕЛЬНЫЕ РЕШЕНИЯ
АЛЬБОМ 10	ВМ	ВЕДОМОСТИ ПОТРЕБНОСТИ В МАТЕРИАЛАХ

РАЗРАБОТАН ИНСТИТУТОМ
"РОСТОВСКИЙ ПРОМСТРОЙНИИПРОЕКТ"

ГЛАВНЫЙ ИНЖЕНЕР ИНСТИТУТА В.Б.ТРОЯНОВ
ГЛАВНЫЙ ИНЖЕНЕР ПРОЕКТА В.В.ХАНИН

УТВЕРЖДЕН МИНТЯЖМАШЕМ СССР
РЕШЕНИЕ N 14 ОТ 18 ОКТЯБРЯ 1990г.

Альбом 5

лист	наименование	страница
	Содержание альбома 5 904-I-86.9I	2
	Архитектурные решения	
1	Общие данные	3
2	Ведомости отделки помещений, перемычек, ворот, дверей Спецификация элементов к планам на отм.0.000 и 3.900	4
3	План на отметке 0.000. Разрезы 1–1 – 4–4. Фрагмент 1	5
4	План на отметке 3.900. Узлы 1 – 14	6
5	Фасады. План кровли. Схемы расположения закладных изделий в проемах тип 2 и 3	7
6	Схемы раскладки трехслойных стеновых панелей	8
7	План полов. Узлы 15 – 19	9
8	Узлы 20 – 27	10
	Конструкции железобетонные	
1	Общие данные (начало)	11
2	Общие данные (окончание)	12
3	Схема расположения элементов фундаментов	13
4	Узлы 1 – Х, 1н	14
5	Фундаменты Фм 1 – Фм 4, Фм 8	15
6	Фундаменты Фм 5 – Фм 7	16
7	Схема расположения подземных конструкций	17
8	Схема расположения элементов канала КН 1	18
9	Схема расположения элементов канала КН 2	19
10	Схема расположения плит перекрытия канала КН 2. Колодец К 1	20
11	Участки монолитные Ум 1 – Ум 6	21
12	Участки монолитные Ум 1 – Ум 4. Общий вид	22
13	Участок монолитный Ум 5. Общий вид	23
14	Участок монолитный Ум 6. Общий вид	24
15	Участки монолитные Ум 1–Ум 6. Сечения 22–22–29–29. Схема армирования	25
16	Участки монолитные Ум 1– Ум 6. Сечения 30–30–36–36. Схема армирования	26
17	Фундаменты под оборудование ФОм 1, ФОм 11 – ФОм13	27
18	Фундаменты под оборудование ФОм 2 – ФОм 10	28
19	Схема расположения стеновых панелей	29
20	Схемы расположения плит перекрытия	30
21	Участки монолитные Ум 7 – Ум 10	31
	Конструкции металлические	
1	Общие данные (начало)	32
2	Общие данные (продолжение)	33
3	Общие данные (продолжение)	34
4	Общие данные (продолжение)	35
5	Общие данные (продолжение)	36
6	Общие данные (окончание)	37
7	Техническая спецификация металла на лестницы	38
8	Схемы расположения элементов каркаса и прогонов	39
9	Схемы расположения подкрановых балок, рельсов, упоров. Узлы 1 – 11	40
10	Схемы расположения перекрытия каналов на отметке 0.000, кронштейнов и опор	41
11	Схемы расположения балок перекрытия на отметке 3.820, опор под трубопроводы	42
12	Схемы расположения лестниц, площадок, ограждений	43
	Отопление и вентиляция	
1	Общие данные	44
2	План на отметке 0.000	45
3	План на отметке 3.900	46
4	Схемы теплоснабжения. Узел управления	47
5	Схемы воздуховодов систем П 1, П 2, В 2–В 4, ВЕ 1–ВЕ3	48
6	Установка систем П 1, П 2	49
	Внутренние водопровод и канализация	
1	Общие данные (начало)	50
2	Общие данные (окончание)	51
3	Планы на отметках 0.000, 3.900. Сечения 1–1 – 4–4	52
4	Схемы систем В 1, Т 3, Т 4, К 1	53
5	План кровли. Схемы систем В 4, В 5, К 2, К 13	54

Взам. инв. N

Подпись и дата

Инв. N подл.

ВЕДОМОСТЬ РАБОЧИХ ЧЕРТЕЖЕЙ ОСНОВНОГО КОМПЛЕКТА 904-1-86.91-АР

ЛИСТ	НАИМЕНОВАНИЕ	ПРИМЕЧАНИЕ
1	Общие данные	
2	Ведомости отделки помещений, перемычек, ворот, дверей. Спецификация элементов к планамна отметках 0.000 и 3.900	
3	План на отметке 0.000. Разрезы 1-1 – 4-4. Фрагмент 1	
4	План на отметке 3.900. Узлы 1 – 14	
5	Фасады. План кровли. Схемы расположения закладных изделий в проемах тип 2 и 3	
6	Схемы раскладки трехслойных стеновых панелей	
7	Планы полов. Узлы 15 – 19	
8	Узлы 20 – 27	

ОБЩИЕ УКАЗАНИЯ

1. Рабочие чертежи автоматизированной отдельно стоящей компрессорной станции 5КЦ-160А0 производительностью 800 м³/мин осушенного воздуха разработаны на основании технологических заданий на строительное проектирование, выданных институтом "ГипроНИИстройдормаш" г. Ростова-на-Дону.

2. За условную отметку 0.000 принят уровень чистого пола машинного зала компрессорной станции, соответствующий отметке по топографической съемке.....

3. Степень огнестойкости здания IIIа, категория здания по взрывопожарной и пожарной опасности – В. Категории помещений по пожарной опасности указаны на чертеже плана здания.

4. Класс ответственности здания – II.

5. Наружные стены здания компрессорной станции запроектированы из трехслойных стеновых панелей по серии 1.432.2-17 вып.1 с утеплителем из пенополиуретана тип 3 толщиной 100мм.

6. Наружные стены здания в осях 2–2/1 по оси А до отметки 4.200, цокольные панели по осям А,В,6, а также внутренняя стена по оси 2 запроектированы из керамзитобетонных стеновых панелей толщиной 200мм с ρ=1100кг/м³ по серии 1.030.1-1/88 вып. 1-1.

7. Отдельные участки наружных стен в местах расположения проемов, стены камер глушения и помещения распредустройств, а также внутренние перегородки выполнить из кирпича по ГОСТ530-80 марки 75, марки по морозостойкости F-15 на цементно-песчаном растворе марки 25. Кладку стен вести в "пустошовку" с последующей штукатуркой.

8. Цоколь высотой 1200мм на участках стен, выполненных из кирпича, а в камерах глушения на высоту 550мм штукатурить цементно-песчаным раствором марки 50 толщиной 20мм, выше этих отметок кирпичные участки оштукатурить цементно-известковым раствором.

9. При кладке кирпичных стен и перегородок предусмотреть:

а) в откосах дверных проемов антисептированные деревянные пробки размером 250х120х65 через 10 рядов кладки по высоте проема, но не менее двух с каждой стороны проема;

б) для дверей тип 2,3 установку закладных изделий согласно схемам, расположенным на листе 5 и других закладных изделий и стальных рамок, замаркованных на листах 3 и 4.

10. Противокапиллярная изоляция наружных и внутренних стен на отметках –0.030 и 0.550 выполняется из цементно-песчаного раствора состава 1:2 толщиной 30мм.

11. Все деревянные конструкции должны быть антисептированы, а соприкасающиеся с бетоном или кирпичной кладкой, обернуты толем.

12. После монтажа наружных стеновых панелей горизонтальные и вертикальные швы заполнить и расшить согласно узлам 56, 57 серии 1.030.1-1/88 выпуск 3-3.

13. Вертикальные стыки и горизонтальные швы стен из металлических трехслойных панелей защитить изолирующими и гермитизирующими прокладками, нащельниками и сливами по узлам 26,43 серии 1.432.2-17 выпуск 3 и узлам 21,23-25, разработанным на листе 8.

14. Наружные поверхности листов из оцинкованной стали трехслойных стеновых панелей должны быть окрашены двумя слоями эмали АС-1171 (ТУ6-10-16-93-79) по одному слою грунтовки ЭП-0200 (ТУ6-10-12-83-76) в соответствии с требованиями СНиП 2.03.11-85.

15. Болты, гайки, шайбы и другие детали элементов крепления трехслойных стеновых панелей, а также погонажные изделия должны быть оцинкованы слоем толщиной 16-20мкм и окрашены в соответствии с требованиями п.14 настоящих указаний.

16. Отвод воды с кровли основного здания компрессорной станции – внутренний организованный, а с камер глушения и с помещения камер распредустройств – наружный неорганизованный.

17. Конструкция кровли состоит из следующих слоев:

– Защитный слой- чистый сухой гравий (ГОСТ8268-82) крупностью 5-10 на горячей битумной мастике МБК-Г-55, МБК-Г-65 (ГОСТ2889-80) антисептированной добавками порошковых гербицидов: монурона или симазина(ГОСТ15123-82) в количестве 0,3-0,5% или аминной, натриевой соли в количестве 1-1,5% веса битума.

– Водоизоляционный ковер – 4 слоя рубероида марки РКП-350А (ГОСТ10923-82). на горячей битумной мастике марки МБК-Г-55А, МБК-Г-65А. Битумную мастику антисептировать добавками кремнефтористого или фтористого натрия в количестве 4-5% от веса битума. В качестве наполнителя должен применяться низкосортный асбест.

– Теплоизоляционный слой – плиты из минеральной ваты гофрированной структуры на синтетическом связующем (ТУ21-РСФСР-865-86) толщиной 100мм.

– Стальной профилированный настил.

18. В кровле над камерами глушения и помещением распредустройств в осях 1-2-А-В по сборным железобетонным плитам предусмотреть стяжку из цементно-песчаного раствора марки 150 толщиной 15мм.

19. В местах примыкания кровли к парапету предусмотреть усиление из 3-х слоев рубероида на горячей битумной мастике. В местах пропуска труб и других устройств предусмотреть 2 дополнительных слоя рубероида. Карнизные участки должны быть усилены двумя слоями водоизоляционного ковра на ширину не менее 400мм.

20. При устройстве водосточных воронок стеклохолст принять марки ВВ-Т(ТУ21-23-44-73).

21. Молниезащиту здания компрессорной станции обеспечивает стальной каркас, соединенный анкерными болтами с арматурой фундаментов.

22. По периметру наружных стен здания выполнить асфальтобетонную отмостку шириной 1000мм по щебеночному основанию толщиной 150мм.

ВЕДОМОСТЬ ССЫЛОЧНЫХ И ПРИЛАГАЕМЫХ ДОКУМЕНТОВ

ОБОЗНАЧЕНИЕ	НАИМЕНОВАНИЕ	ПРИМЕЧАНИЕ
	ССЫЛОЧНЫЕ ДОКУМЕНТЫ	
ГОСТ 948-84	Перемычки железобетонные для зданий с кирпичными стенами.	
ГОСТ 6629-88	Двери деревянные внутренние для жилых и общественных зданий.	
ГОСТ 14624-84	Двери деревянные для производственных зданий.	
1.435.2-28 выпуски 0,1	Ворота распашные для районов с температурой наружного воздуха ниже –40°С	
1.236 – 5 выпуск 1	Противопожарные двери общественных зданий Противопожарные двери деревянные (пропитанные антипиренами)	
1.400 – 15 выпуск 1	Унифицированные закладные изделия железобетонных конструкций для крепления технологических коммуникаций и устройств	
1.431.6-28 выпуск 1 выпуск 2	Перегородки кирпичные зданий промышленных предприятий Узлы. Рабочие чертежи Изделия стальные	
1.436.2-22 выпуск 1 выпуск 3	Двери металлические противопожарные для производственных зданий и сооружений Указания по применению. Узлы Двери двустворчатые. Рабочие чертежи	
1.432.2 – 17 выпуск 1 выпуск 3 выпуск 5-1	Стены одноэтажных промышленных зданий из металлических трехслойных панелей с утеплителем из пенополиуретана Панели металлические трехслойные стеновые Узлы установки фахверка и стеновых панелей Изделия комплектующие для глухих участков стен	
2.430-20 выпуск 1 выпуск 2 выпуск 4	Узлы стен из кирпича одноэтажных зданий промышленных предприятий Узлы цоколя и деформационных швов в стенах Узлы сопряжения стен с покрытиями – парапетов, карнизов, деформационных швов в местах перепада высот кровли Соединительные изделия	
2.460-14 выпуск 1	Типовые узлы покрытий промышленных зданий в местах пропуска вентиляционных шахт. Рабочие чертежи типовых узлов.	
2.460-15 выпуск 1	Типовые узлы покрытий промышленных зданий в местах установки крышных вентиляторов Рабочие чертежи типовых узлов.	
2.460-17 выпуск 1	Узлы покрытий одноэтажных производственных зданий с рулонными кровлями и стальными профилированными настилами Узлы. Рабочие чертежи	
2.460-18 выпуск 1 выпуск 3	Узлы покрытий одноэтажных производственных зданий с рулонными кровлями и железобетонными плитами Узлы при уклонах кровель до 10% Изделия. Рабочие чертежи	
3.407.9-133 выпуск 2	Строительные детали комплектных трансформаторных подстанций нефтеперерабатывающих и нефтехимических заводов. Ворота трансформаторных подстанций	
	ПРИЛАГАЕМЫЕ ДОКУМЕНТЫ	
904-1-86.91-КЖИ альбом 6	Строительные конструкции	
904-1-86.91-ВМ альбом 10	Ведомости потребности в материалах	
904-1-86.91-СО альбом 7	Спецификации оборудования	

ДАННЫЙ ПРОЕКТ ВЫПОЛНЕН В СООТВЕТСТВИИ С ДЕЙСТВУЮЩИМИ СТРОИТЕЛЬНЫМИ НОРМАМИ И ПРАВИЛАМИ ПРОЕКТИРОВАНИЯ, КОТОРЫЕ ОДНОВРЕМЕННО ПРЕДУСМАТРИВАЮТ МЕРОПРИЯТИЯ, ОБЕСПЕЧИВАЮЩИЕ ВЗРЫВОПОЖАРНУЮ И ПОЖАРНУЮ ВЕЗОПАСНОСТЬ ПРИ СОБЛЮДЕНИИ ПРАВИЛ ВЕЗОПАСНОСТИ ПРИ ЭКСПЛУАТАЦИИ ЗДАНИЯ (СООРУЖЕНИЯ). РЕШЕНИЯ ПРИНЯТЫ НА ОСНОВАНИИ ТЕХНОЛОГИЧЕСКИХ ЗАДАНИЙ И УКАЗАННЫХ В НИХ КАТЕГОРИЙ ПОМЕЩЕНИЙ И ЗДАНИЙ.

ГЛАВНЫЙ ИНЖЕНЕР ПРОЕКТА Ханин В.В.

ГЛАВНЫЙ ИНЖЕНЕР ПРОЕКТА ОРГАНИЗАЦИИ, ПРИВЯЗЫВАЮЩЕЙ ПРОЕКТ

ДАТА

Взам. инв. N | Подпись и дата | Инв. N подл.

Привязан

Инв. N

Инжен.	Бордунов	
Вед. инж.	Горская	
Рук. гр.	Бескоравайный	
Гл. спец.	Петровский	
Нач. отд.	Саакьянц	
Нач. ТО	Киященко	
Н. конт.	Луценко	
ГИП	Ханин	

904-1-86.91-АР

Компрессорная станция 5КЦ-160А0

Стадия	Лист	Листов
Р	1	8

Общие данные

ГОССТРОЙ СССР РОСТОВСКИЙ ПРОМСТРОЙНИИПРОЕКТ

Альбом 5

Спецификацикация элементов к планам на отм. 0.000 и 3.900

Марка, поз.	Обозначение	Наименование	Кол	Масса ед., кг	Приме-чание
1	1.435.2-28, вып. 1	Ворота ВР30х30-ИХЛ1	1	469	
2	3.407.9-133. вып. 2	" ВТ1	2	—	
3	1.436.2-22, вып. 1;3	Дверь ДМП 21х14/0,75-8	5	128,7	
4	ГОСТ 14624-84	" ДНГ 24-10 ЛП	1	—	
5	1.236-5, вып. 1	" ДП1-17	2	—	
6	ГОСТ 6629-88	" ДГ 24-10п	2	—	
7		" ДГ 21-7Л	1	—	
8		" ДГ 21-7п	1	—	
9		" ДГ 21-7ЛПВ	1	—	
10	ГОСТ 948-84	Перемычка ЗПБ 36-4	5	240	
11		" ЗПБ 34-4н	3	222	
12		" ЗПБ 21-8	2	92	
13		" 2ПБ 17-2	5	71	
14		" 1ПБ 13-1	13	25	
15		" 1ПБ 10-1	3	20	
16	ТП 904-1-86.91-КЖИ-201	" ЗПБ 21-8Н	2	92	
17	-202	" 2ПБ 17-2Н	5	71	
18	1.400 - 15 вып. 1	Изделие закладное МН117-6	2	2,4	
19		То же МН121-6	4	4,5	
20		" МН548	120	4.2	м
21		" МН555	96	5.3	м
22		" МН570	32,1	11,2	м
23	ТП 904-1-86.91-КЖИ-МН3	" МН3	10	39.3	
24	-МН11	" МН11	5	14.6	Узел „Б" лист 6
25	-МН12	" МН12	5	6.1	
26	ТП 904-1-86.91-КЖИ-МН6	" МН6	5	10.8	
27		" МН7	5	15.7	
28		" МН8	5	20,6	
29	ТП 904-1-86.91-КЖИ-МН9	" МН9	1	0.3	
30	1.436.2-22, вып. 1	" 3А1	56	1,5	
31		" 3А2	19	1,5	
32	3.407.9-133 вып. 2	" А-1	16	3,7	
33	ТП 904-1-86.91-КЖИ-Н1	Нащельник Н1	10	5,9	
34	ТП 904-1-86.91-КЖИ-Р1	Рамка Р1	1	2,8	
35	-Р2	" Р2	2	14.3	
36	-Р3	Р3	2	12,8	
37	-Р4	Р4	1	5,6	
38	-Р5	Р5	1	3,7	
39	1.431.6-28.2-34.0	Изделие соединительное МС65-1	8	0,2	Узел 9 серия 1.431.6-28 вып. 1
40	1.431.6-28.2-39.0	То же МС74-1	8	0,1	
41		Уголок 125х80х8 Гост 8509-86 / С235 Гост 27772-88, ℓ = 50	8	0.8	По узлам 1;2 на листе 4
42		Уголок 50х50х5 Гост 8509-86 / С235 Гост 27772-88, ℓ = 4250	5	16,0	Узел 8 лист 4
43		Швеллер 12 Гост 8240-89 / С235 Гост 27772-88, ℓ = 430	4	5,7	Узел 17 лист 7
44	ТП 904-1-86.91-КЖИ-Б1	Балка Б1	5	49,5	
45		Сальник Ду 400 ℓ = 500	1	76,5	
46		" Ду 80 ℓ = 200	1	6,6	
47		ф8А-I Гост 5781-82 ℓ = 600	23	0,24	
48		Болт 5М12х300 Гост 24379.1-80	20	0.3	
49		АЦ, труба БНТ 100 Гост 1839-80, ℓ = 900	26	—	Узел 18 лист 7
50	ТП 904-1-86.91-КЖИ-Щ1	Щит Щ1	5	391	

Ведомость отделки помещений

Наименование или номер помещения	Потолок: площадь	Потолок: вид отделки	Стены или перегородки: площадь	Стены или перегородки: вид отделки	Низ стен или перегородок (панель): площадь	Низ стен или перегородок (панель): вид отделки	Низ стен или перегородок (панель): высота мм	Колонны: площадь	Колонны: вид отделки	Балки покрытий: площадь	Балки покрытий: вид отделки	Деревянные и стальные изделия: площадь	Деревянные и стальные изделия: вид отделки	Примечание
Машинный зал,	581	Окраска эмалью ПФ-133 (ГОСТ 926-82) за 2 раза. по грунту ГФ-021 (ГОСТ 25129-82)	* 989	Окраска эмалью ПФ-133 (ГОСТ 926-82) по грунтовкам ГФ-021 (ГОСТ 25129-82) ПФ-170; ПФ-171 (ГОСТ 15907-70)	—	—	—	52	Окраска эмалью ПФ-133 (ГОСТ 926-82) по грунту ГФ-021 (ГОСТ 25129-82)	142	Окраска эмалью ПФ-133 (ГОСТ 926-82) по грунту ГФ-021 (ГОСТ 25129-82)		* Окраска эмалью ПФ-133 (ГОСТ 926-82) за 2 раза	* Кирпичные участки стен оштукатурить. Грунт ГФ-021 под окраску металлических 3-х слойных панелей. Грунт ПФ-170 или ПФ-171 под окраску жел. бет. и оштукатур. поверхностей
Помещение маслохозяйства. Помещение камер распределительных устройств	92	Затирка, окраска полимерцементной краской (ГОСТ 19279-73)	189	Штукатурка, окраска полимерцементной краской (ГОСТ 19279-73)	84	Окраска эмалью ПФ-133 (ГОСТ 926-82) по грунту ПФ-170; ПФ-171 (ГОСТ 15907-70)	1500	6	То же	—	—			
Операторский пункт	29	Затирка. Окраска водно-дисперсионной краской (ГОСТ 28196-89) белого цвета	72	** Штукатурка Окраска водно-дисперсионной краской (ГОСТ 28196-89)	—	—	—	6	** Окраска водно-дисперсионной краской (ГОСТ 28196-89)	—	—			** Колонны оштукатурить по сетке согласно узлам 4, 9 на листе 4. Кирпичные перегородки оштукатурить гипсоперлитовой штукатуркой γ = 600 кг/м³ толщиной 15 мм.
Гардеробная	11	Затирка. Окраска водно-дисперсионной краской (ГОСТ 28196-89) белого цвета	42	Затирка. Штукатурка Окраска водно-дисперсионной краской (ГОСТ 28196-89)	—	—	—	3	Окраска эмалью ПФ-133 (ГОСТ 926-82) по грунту ГФ-021 (ГОСТ 25129-82)	—	—			
Душевая	1.6	Затирка Силикатная окраска	18	Штукатурка Силикатная окраска	8	Керамическая плитка (ГОСТ 6141-82)	1800	—	—	—	—			
Санузел, тамбур	7.7	Затирка Силикатная окраска	72	Штукатурка. Силикатная окраска	18	Керамическая плитка (ГОСТ 6141-82)	1500		—	—	—			
Камеры глушения и помещения фильтров	73	Затирка	338	Затирка	—	—	—	—	—	—	—			

При выборе цветовой гаммы для отделки помещений необходимо руководствоваться СН 181-70.
Площади определены в сметах на общестроительные работы.

Ведомость проемов ворот и дверей

Марка поз.	Размер проема
1	3000 × 3000
2	1800 × 2600
3	1480 × 2100
4	1010 × 2400
5	1010 × 2070
6	1010 × 2370
7, 8, 9	710 × 2070

Ведомость перемычек

Марка поз.	Схема сечения
ПБ1	11
ПБ2	16 (ПБ2); 17 (ПБ3); 12 (ПБ2); 13 (ПБ3)
ПБ3	
ПБ4	14
ПБ5	14 (ПБ5); 15 (ПБ6)
ПБ6	
ПБ7	10

Привязан

Инв. №

Инв. № подл. | Подпись и дата | Взам. инв. №

Техник	Серикова		
Вед. инж.	Горская		
Рук. гр.	Бескоровайный		
Гл. спец.	Петровский		
Нач. отд.	Саакьянц		
Нач. ТО	Киященко		
Н. контр.	Луценко		
ГИП	Ханин		

904-1-86.91-АР

Компрессорная станция 5КЦ-160АО

Стадия	Лист	Листов
Р	2	

Ведомости отделки помещений, перемычек, ворот, дверей. Спецификация элементов к плану.

Госстрой СССР РОСТОВСКИЙ ПРОМСТРОЙНИИПРОЕКТ

25184-05 5

Формат А2

Альбом 5

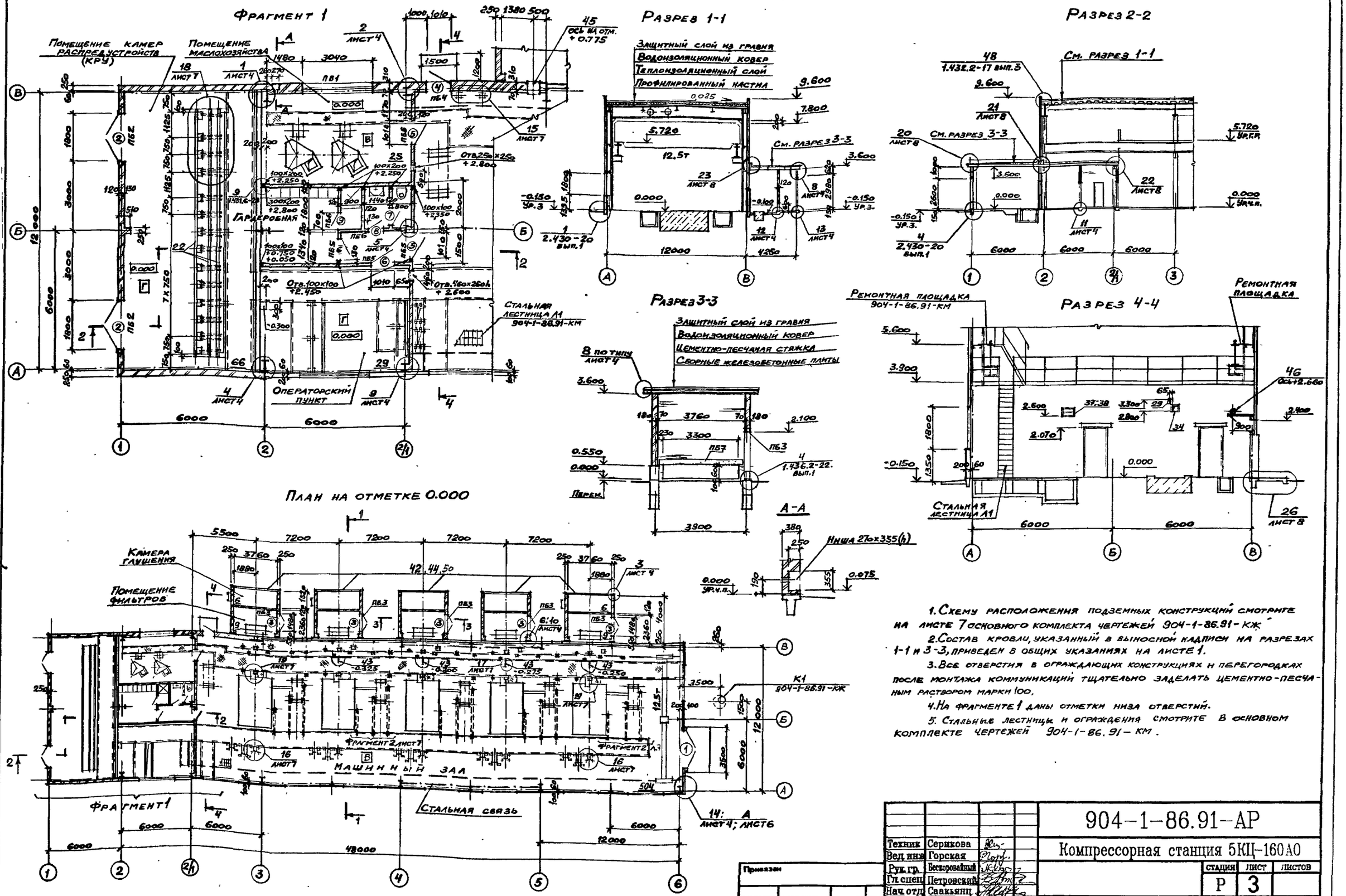

1. Схему расположения подземных конструкций смотрите на листе 7 основного комплекта чертежей 904-1-86.91-КЖ.
2. Состав кровли, указанный в выносной надписи на разрезах 1-1 и 3-3, приведен в общих указаниях на листе 1.
3. Все отверстия в ограждающих конструкциях и перегородках после монтажа коммуникаций тщательно заделать цементно-песчаным раствором марки 100.
4. На фрагменте 1 даны отметки низа отверстий.
5. Стальные лестницы и ограждения смотрите в основном комплекте чертежей 904-1-86.91-КМ.

Техник	Серикова		904-1-86.91-АР
Вед. инж.	Горская		Компрессорная станция 5КЦ-160А0
Рук. гр.	Бескоровайный		
Гл. спец.	Петровский		Стадия: Р; Лист: 3; Листов:
Нач. отд.	Саакьянц		
Нач. ТО	Кияшко		План на отметке 0.000
Н. контр.	Луценко		Разрезы I-I – 4-4. Фрагмент I
ГИП	Ханин		Госстрой СССР Ростовский промстройниипроект

Привязан

Инв. №

Рук. гр. конструк. Макарова; ОВ Червонная; ВК Пундиков

Взам. инв. №

Подпись и дата

Инв. № подл.

25184-05 6

Формат А2

ЦИТП 51 10104

Альбом 5

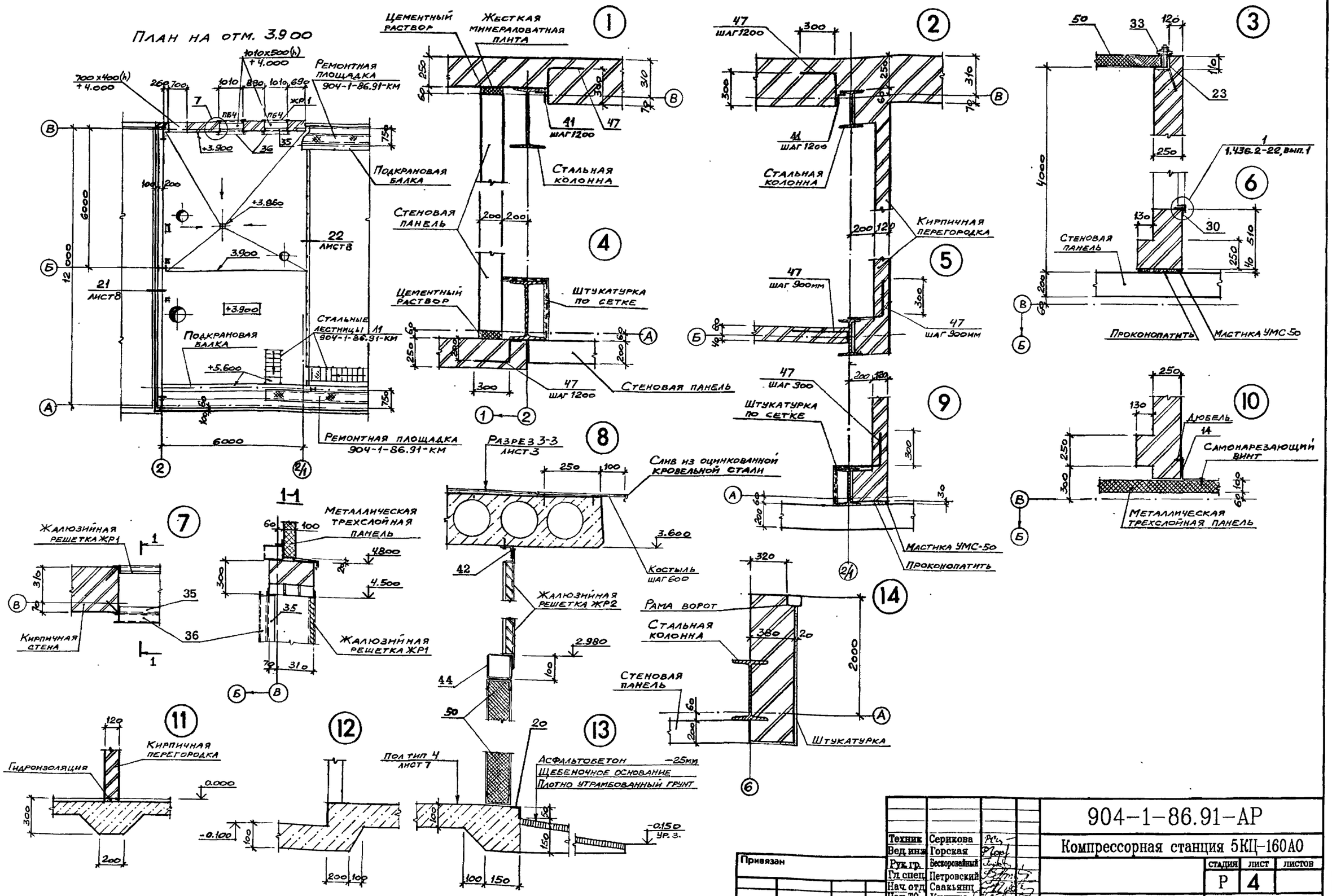

Техник	Серикова		
Вед. инж.	Горская		
Рук. гр.	Бескоровайный		
Гл. спец.	Петровский		
Нач. отд.	Саакьянц		
Нач. ТО	Кияшко		
Н. контр.	Луценко		
ГИП	Ханин		

Привязан

Инв. №

904-1-86.91-АР

Компрессорная станция 5КЦ-160АО

Стадия	Лист	Листов
Р	4	

План на отметке 3.900
Узлы I - I4

ГОССТРОЙ СССР
РОСТОВСКИЙ ПРОМСТРОЙНИИПРОЕКТ

25184-05 7

Формат А2

Согласовано

Рук. гр. констр.	Макаров	
ОВ	Червонная	
ВК	Пундиков	

Инв. № подл. | Подпись и дата | Взам. инв. №

Альбом 5

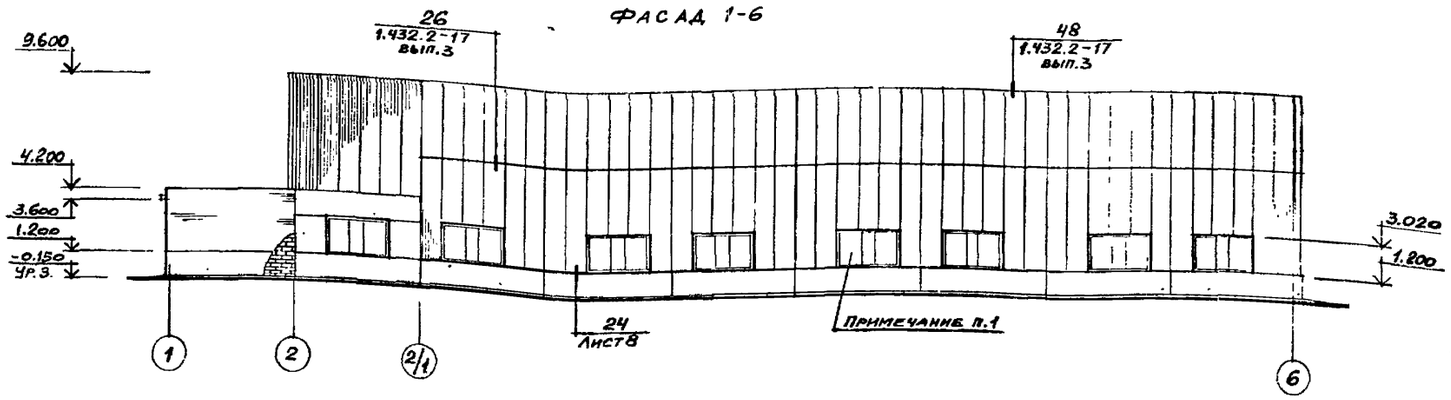

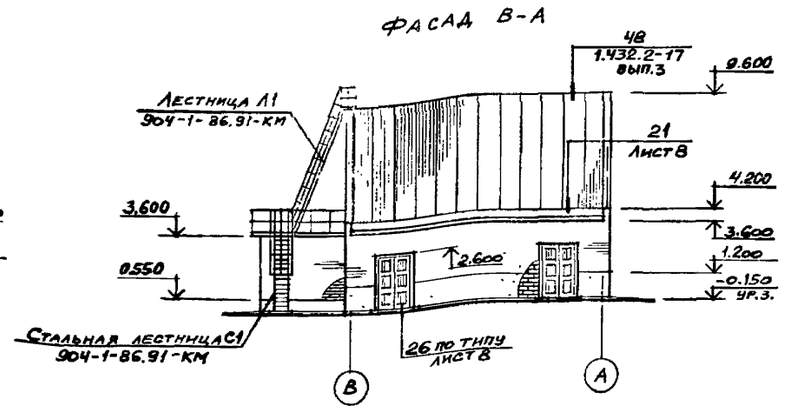

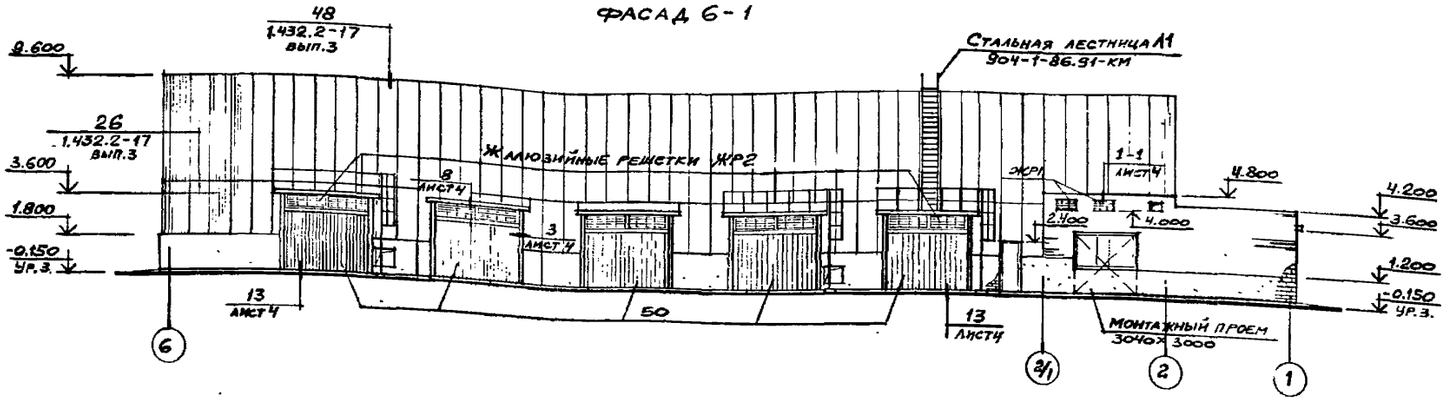

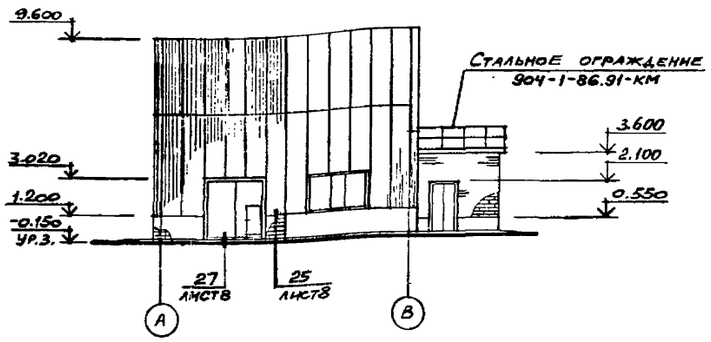

Схемы расположения закладных изделий в проемах ворот и дверей

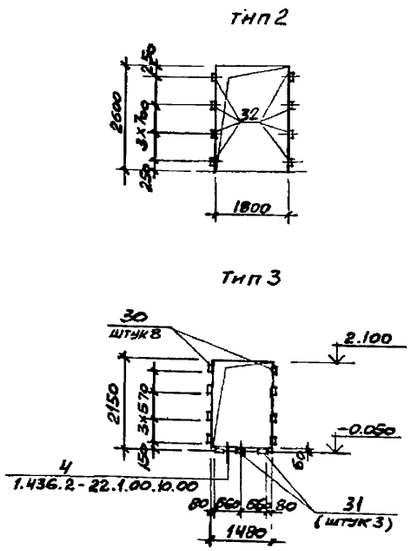

План кровли

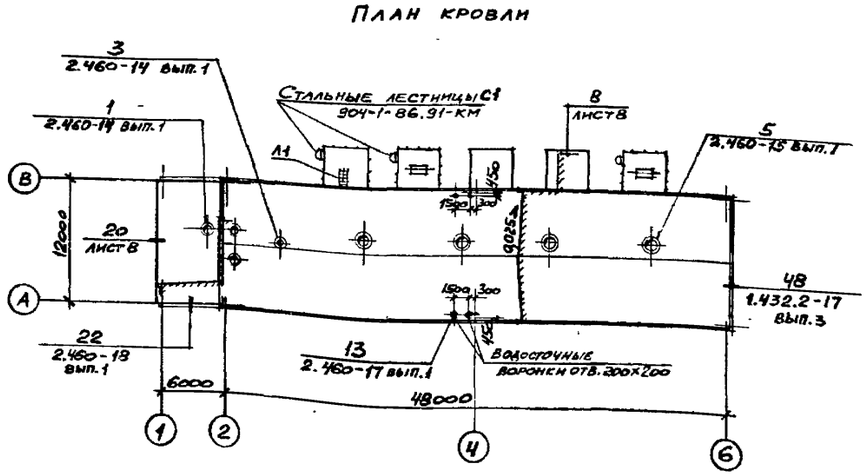

СПЕЦИФИКАЦИЯ ЖАЛЮЗИЙНЫХ РЕШЕТОК

МАРКА, ПОЗ.	ОБОЗНАЧЕНИЕ	НАИМЕНОВАНИЕ	КОЛ.	МАССА ЕД, КГ	ПРИМЕЧАНИЕ
ЖР1	904-1-86.91-КЖИ-ЖР1	Жалюзийная решетка ЖР1	2	24.9	
ЖР2	904-1-86.91-КЖИ-ЖР2	То же ЖР2	10	37.9	

1. Схему заполнения оконных проёмов стальными переплётами, лестлестницы и ограждения смотрите в основном комплекте чертежей металлических конструкций 904-1-86.91-КМ
2. Состав кровли и рекомендации по отделке фасадов даны в общих указаниях на листе 1

Техник	Серикова		
Вед инж	Горская		
Рук гр.	Бескоровайный		
Гл спец	Петровский		
Нач отд	Саакьянц		
Нач ТО	Кияшко		
Н контр	Луценко		
ГИП	Ханин		

Привязан

Инв. №

904-1-86.91-АР

Компрессорная станция 5КЦ-160АО

СТАДИЯ	ЛИСТ	ЛИСТОВ
Р	5	

Фасады. План кровли. Схемы расположения закладных изделий в проёмах тип 2 и 3

ГОССТРОЙ СССР
РОСТОВСКИЙ ПРОМСТРОЙНИИПРОЕКТ

25184-05 8

Формат А2

Рук. гр. констр. Макарова
ОВ Червонная
ВК Пундиков

Инв. № подл. | Подпись и дата | Взам. инв. №

Альбом 5

Схемы раскладки трехслойных стеновых панелей

по оси „А"

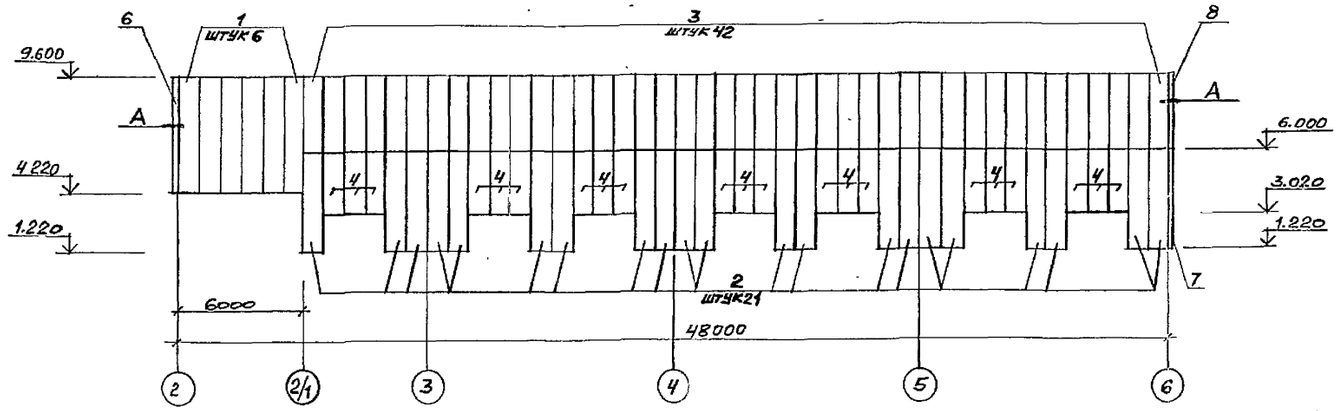

По оси „В"

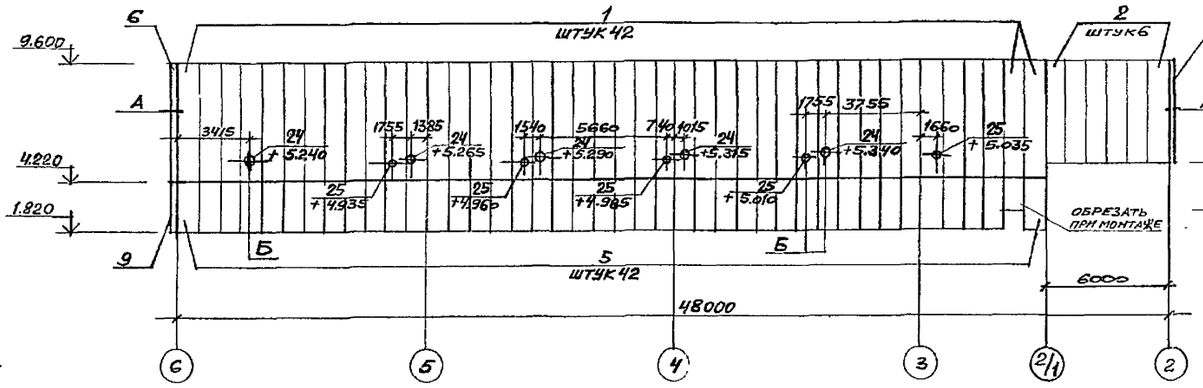

По оси „2"

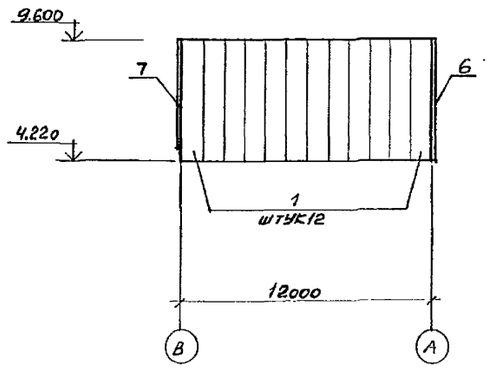

По оси „6"

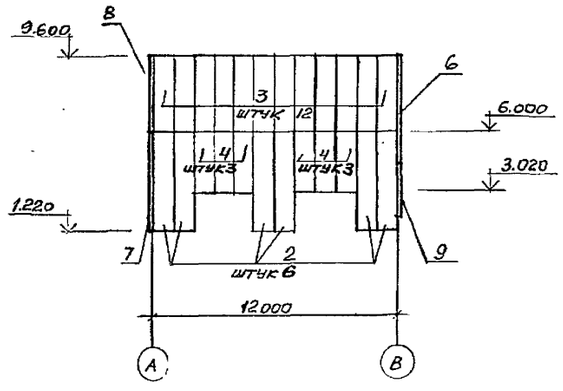

Спецификация к схеме расположения трёхслойных отеновых панелей

Марка, поз.	Обозначение	Наименование	Кол.	Масса ед., кг	Примечание
		Трёхслойные стеновые панели			
I	I.432.2-I7 выпуск I	ЗПТС538.I040.I00-С 0.8	60	I06.2	
2		Зптс478.I040.I00-С 0.8	28	94.4	
3		ЗПТС358.I040.I00-С 0.8	54	70.8	
4		ЗПТС298.I040.I00-С 0.8	27	59.0	
5		ЗПТС238.I040.I00-С 0.8	42	32.9	
		Угловые панели			Примечание пункт 3.
6	904-I-86.9I-КЖИ-Пу I	Пу I	2	3I	
7		Пу 2	2	27	
8		Пу 3	I	20	
9		Пу 4	I	9,5	
		Стальные элементы			
I0	904-I-86.9I-КЖИ-III	Профиль стальной III	264	3,4	м
II	904-I-86.9I-КЖИ-II2	То же II2	264	2,7	м
I2	904-I-86.9I-КЖИ-II3	" II3	80	2,5	м Узлы 24/25 лист 8
I3	904-I-86.9I-КЖИ-II4	" II4	63	0,I	м Узел 10 лист 4
I4	I.432.2-I7.I I2.02	Профиль стальной	I8	2,9	м

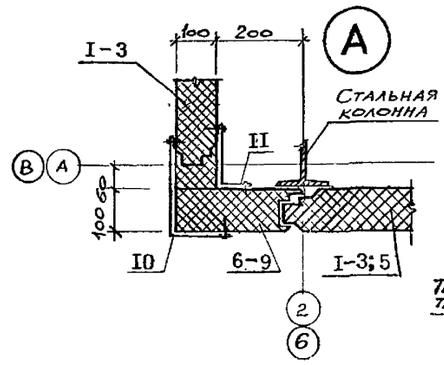

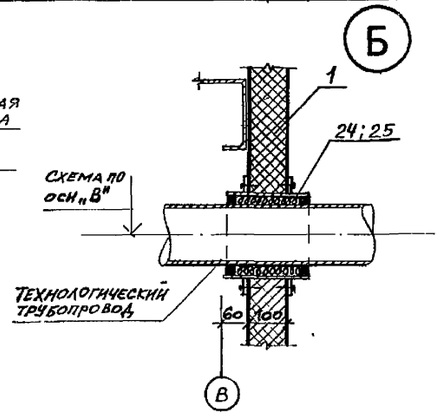

1. Схемы расположения ригелей для крепления стеновых панелей даны в комплекте 904-I-86.9I-КМ.

2. Крепление трехслойных стеновых панелей к ригелям производить согласно узлу 43 серии I.432.2-I7 вып.3.

Заполнение горизонтальных и вертикальных швов осуществлять по узлам 26 и 43 этой же серии.

3. Углы здания решаются с применением угловых панелей, получаемых продольной распиловкой рядовых панелей соответствующей длины.

Согласовано

Рук. гр. конст.	Макаров	
Взам. инв. №		
Подпись и дата		
Инв. № подл.		

Техник	Серикова	
Вед. инж.	Горская	
Рук. гр.	Бескоровайный	
Гл. спец.	Петровский	
Нач. отд.	Саакьянц	
Нач. ТО	Киященко	
Н. контр.	Луценко	
ГИП	Ханин	

Привязан

Инв. №

904-1-86.91-АР

Компрессорная станция 5КЦ-160АО

Стадия	Лист	Листов
Р	6	

Схемы раскладки трёхслойных стеновых панелей

Госстрой СССР РОСТОВСКИЙ ПРОМСТРОЙНИИПРОЕКТ

25184-05 9

Альбом 5

План полов на отм. 0.000

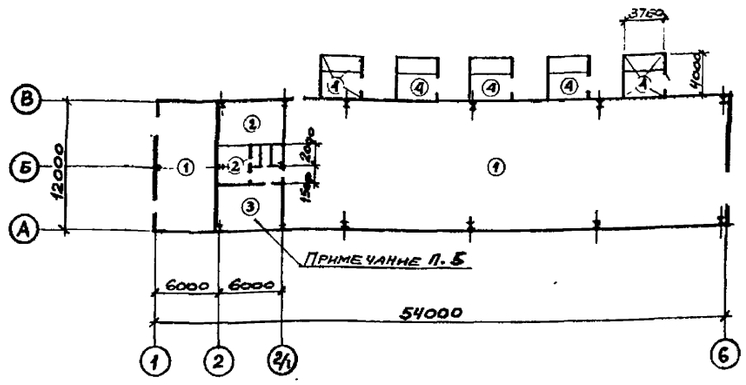

План полов на отм. 3.900

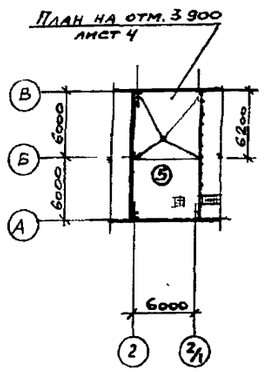

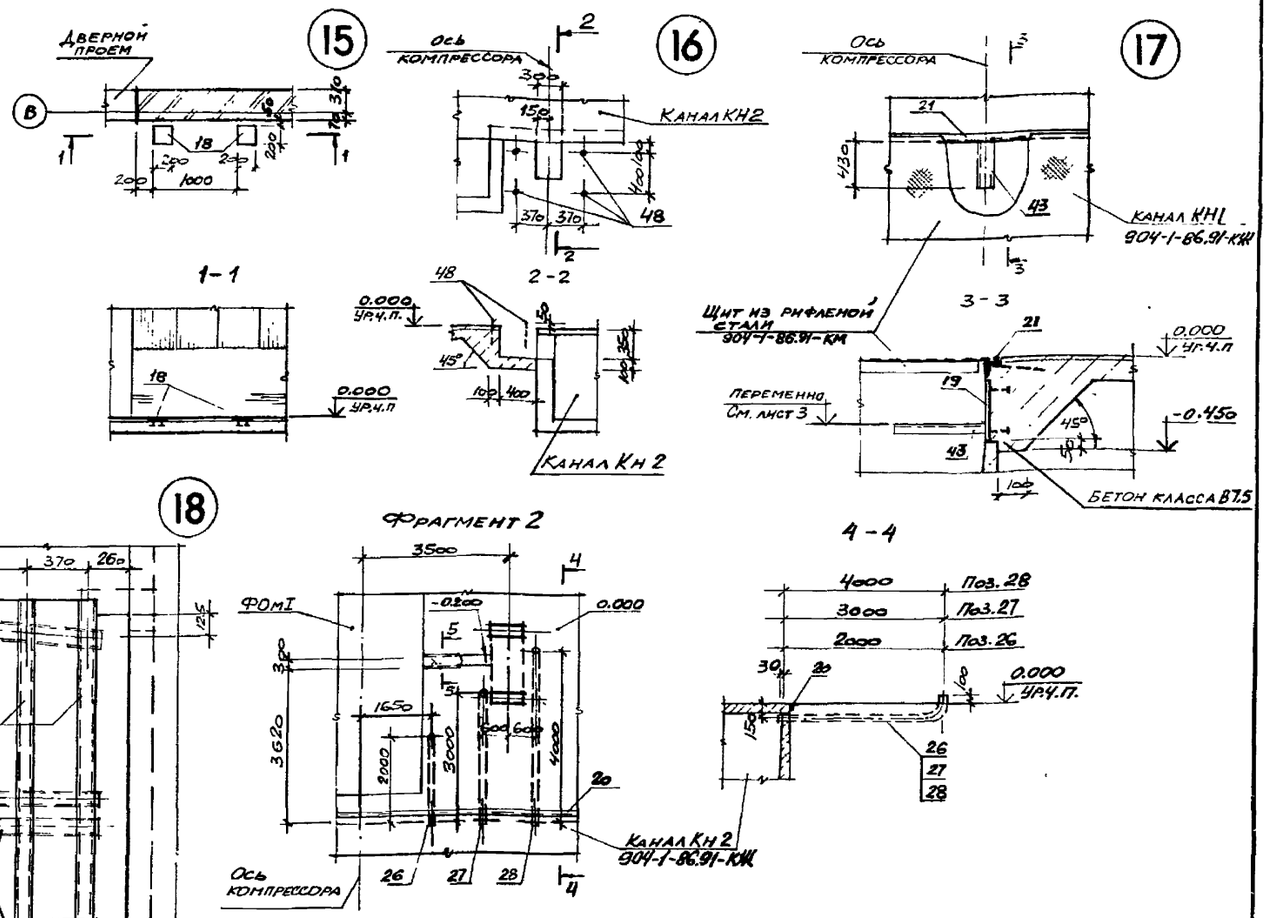

Экспликация полов

Наименование или номер помещения по проекту	Тип пола по проекту	Схема пола или номер узла по серии	Элементы пола и их толщина	Примечание
Машинный зал, помещение камер распредустройств (КРУ)	I		Цементный бетон класса В 22,5 – 25мм Бетон класса В 7,5 – 100мм Грунт основания с вдавленным гравием или щебнем на глубину 40-60мм	425
Помещение маслохозяйства, гардеробная, санузел, душевая, тамбур.	2		Керамическая плитка по ГОСТ 6787-80 h= 13мм Прослойка и заполнение швов из цементно-песчаного раствора прочностью на сжатие 10 МПа – 15мм Бетон класса В 7,5 – 100мм Грунт основания с вдавленным гравием или щебнем на глубину 40-60мм	48
Операторский пункт	3		Линолеум по ГОСТ 7251-77 Мастика клеящая Стяжка из легкого бетона класса В 5 ρ=1200кг/м3 – 20мм Бетон класса В 7,5 – 100мм Грунт основания с вдавленным гравием или щебнем на глубину 40-60мм	14
Камеры глушения	4		Бетон класса В 15 – 100мм Грунт основания с вдавленным гравием или щебнем на глубину 40-60мм	68
Вентплощадка на отм.3.900	5		Цементно-песчаный раствор прочностью на сжатие 20 МПа – 20мм Стяжка из цементно-песчаного раствора прочностью на сжатие 15 МПа для уклона от 20 до 60мм Бетон класса В 5 – 120мм Железобетонная плита перекрытия	77 ж)

ж) Бетон класса В 5 уложить по монолитным участкам

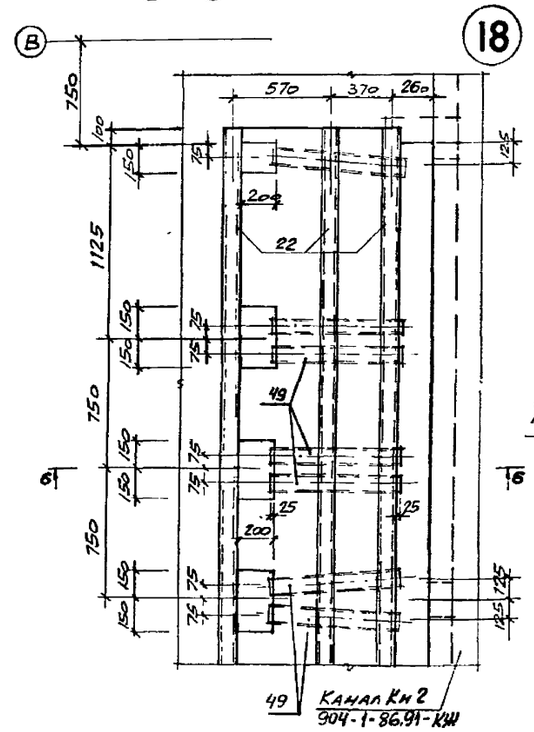

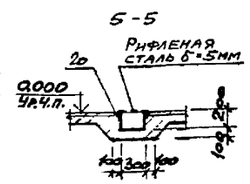

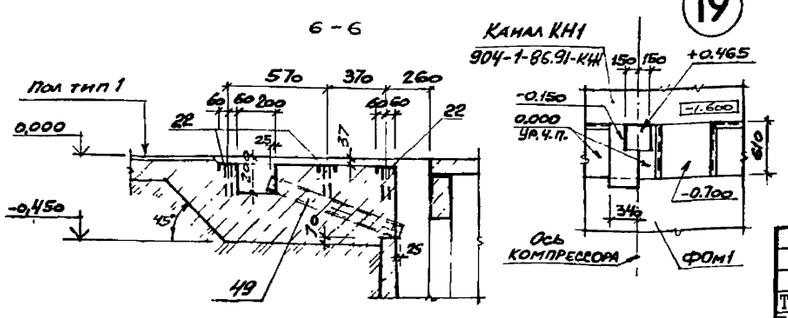

1. Покрытия полов выполнять после устройства фундаментов под оборудование, каналов, сантехнических, энергетических и технологических разводок, а также после монтажа технологического оборудования.

2. Грунт основания под полы уплотнить с доведением плотности скелета грунта до 1.6т/м^3.

3. При выполнении бетонного подстилающего слоя предусмотреть:
а) утолщения под кирпичные перегородки (узел II на листе 4);
б) закладные изделия согласно узлам на данном листе и устройство лотков.

4. Рифленая сталь учтена в чертежах комплекта 904-1-86.91-КМ.

5. Впомещении оператора стальные щиты перекрытия канала покрыть линолеумом (ГОСТ 7251-77).

Техник	Серикова		
Вед инж	Горская		
Рук. гр.	Бескоровайный		
Гл. спец	Петровский		
Нач. отд	Саакьянц		
Нач. ТО	Кияшко		
Н. контр	Луценко		
ГИП	Ханин		

Привязан

Инв. №

904-1-86.91-АР

Компрессорная станция 5КЦ-160АО

Стадия	Лист	Листов
Р	7	

Планы полов. Узлы 15-19

Госстрой СССР РОСТОВСКИЙ ПРОМСТРОЙНИИПРОЕКТ

25184-05 10 Формат А2

Рук. гр. ВК Пундиков

Инв. № подл. | Подпись и дата | Взам. инв. №

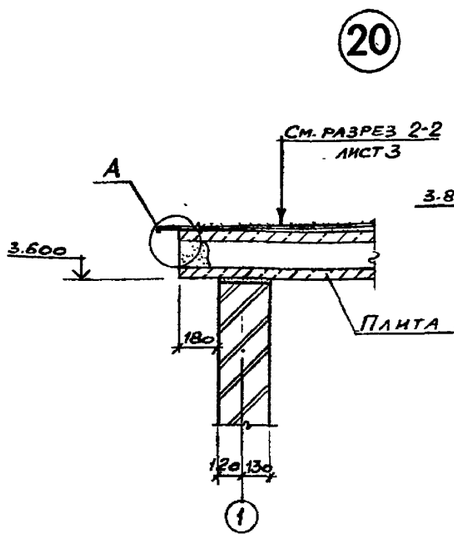

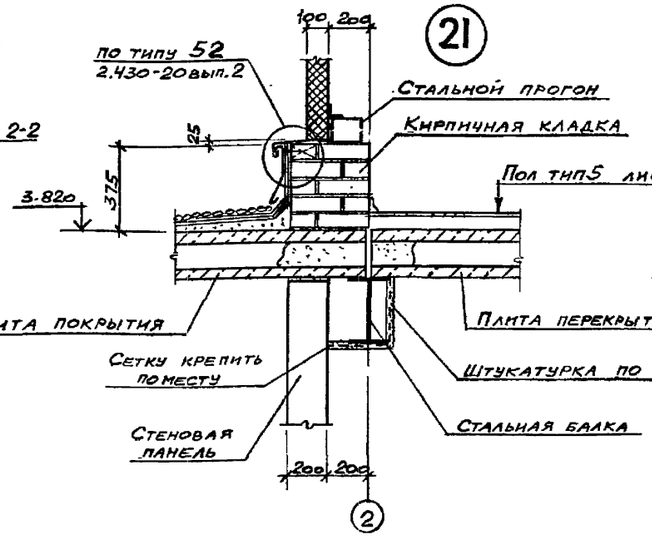

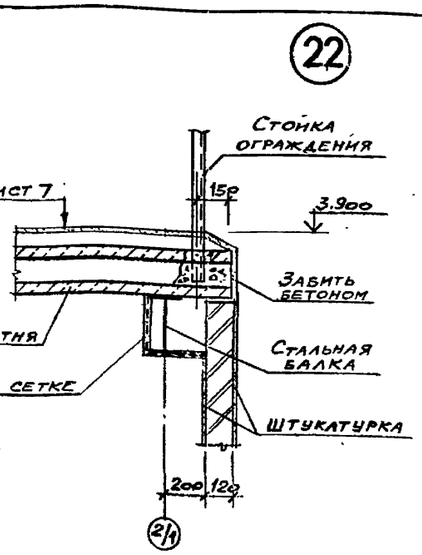

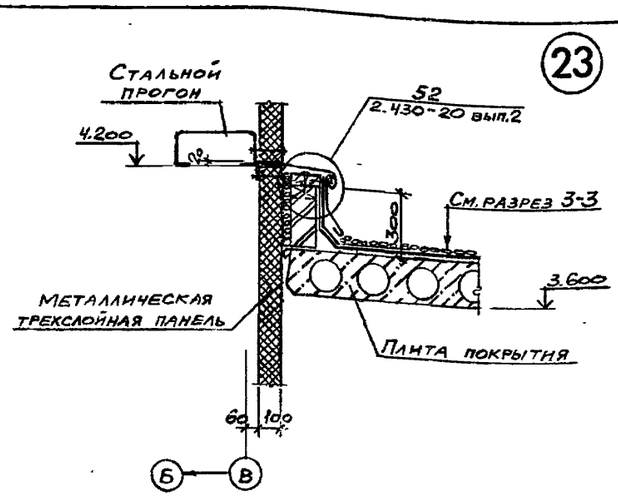

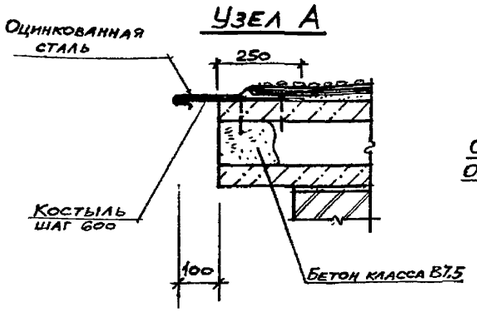

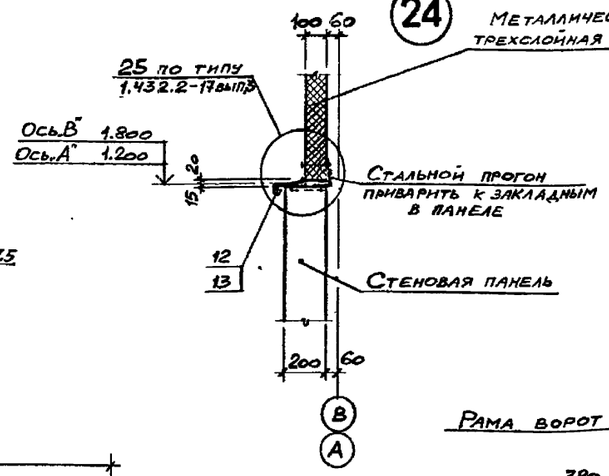

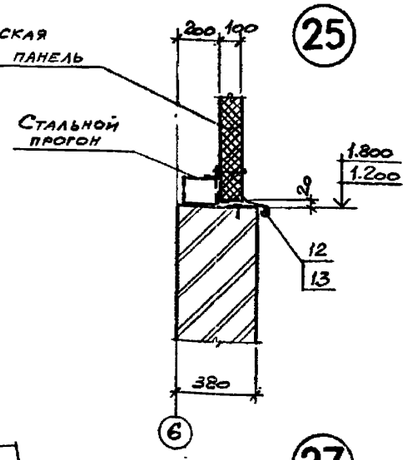

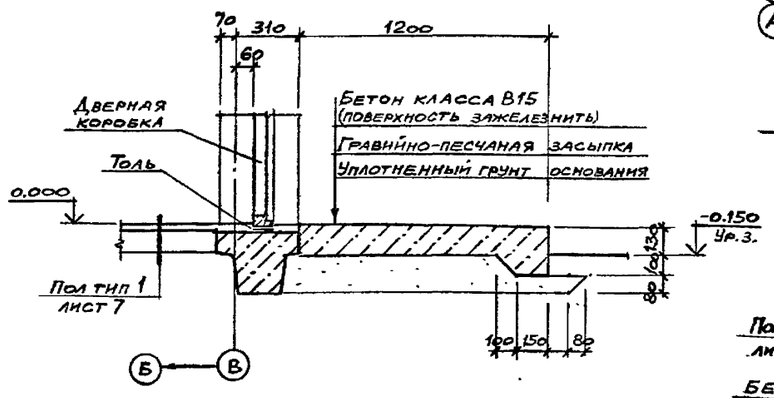

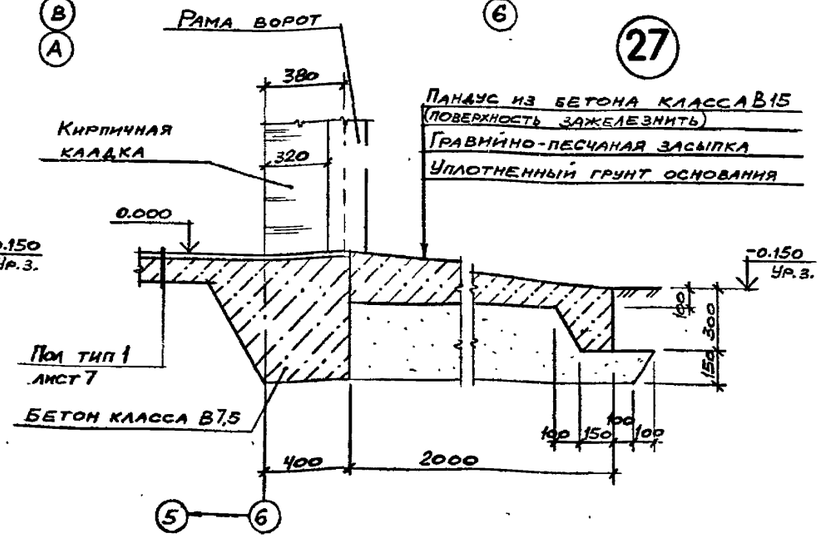

Привязан

Инв. №

Техник	Серикова	
Вед. инж.	Горская	
Рук. гр.	Бескоровайный	
Гл. спец.	Петровский	
Нач. отд.	Саакьянц	
Нач. ТО	Кияшко	
Н. контр.	Луценко	
ГИП	Ханин	

904-1-86.91-АР

Компрессорная станция 5КЦ-160АО

стадия	лист	листов
Р	8	

Узлы 20-27

госстрой СССР РОСТОВСКИЙ ПРОМСТРОЙНИИПРОЕКТ

25184-05 11

Формат А2

Инв. № подл. | Подпись и дата | Взам. инв. №

ЦИТП 61 10114

Альбом 5

ВЕДОМОСТЬ РАБОЧИХ ЧЕРТЕЖЕЙ ОСНОВНОГО КОМПЛЕКТА 904-I-86.9I-КЖ

ЛИСТ	НАИМЕНОВАНИЕ	ПРИМЕЧАНИЕ
I	Общие данные.(начало)	
2	Общие данные.(окончание)	
3	Схема расположения элементов фундаментов	
4	Узлы I – X,$I_н$	
5	Фундаменты ФмI – Фм4, Фм8	
6	Фундаменты Фм5 – Фм7	
7	Схема расположения подземных конструкций.	
8	Схема расположения элементов канала КНI	
9	Схема расположения элементов канала КН2	
I0	Схема расположения плит перекрытия канала КН2. Колодец КI	
II	Участки монолитные УмI – Ум6	
I2	Участки монолитные УмI – Ум4 Общий вид	
I3	Участок монолитный Ум5. Общий вид	
I4	Участок монолитный Ум6. Общий вид	
I5	Участки монолитные УмI – Ум6. Сечения 22-22 – 29-29. Схемы армирования	
I6	Участки монолитные УмI – Ум6. Сечения 30-30 – 36-36. Схемы армирования	
I7	Фундаменты под оборудование ФОмI, ФОмII – ФОмI3	
I8	Фундаменты под оборудование ФОм2 – ФОмI0	
I9	Схема расположения стеновых панелей	
20	Схемы расположения плит перекрытин	
2I	Участки монолитные Ум7 – УмI0	

ВЕДОМОСТЬ СПЕЦИФИКАЦИЙ

ЛИСТ	НАИМЕНОВАНИЕ	ПРИМЕЧАНИЕ
3	Спецификация к схеме расположения элементов фундаментов	
7	Спецификация к схеме расположения подземных конструкций	
9	Спецификация к схемам расположения элементов каналов КНI,КН2, плит перекрытия канала КН2	
I0	Спецификация к схеме расположения элементов колодца КI	
I9	Спецификация к схеме расположения стеновых панелей	
20	Спецификация к схеме расположения плит перекрытия	

ВЕДОМОСТЬ ОБЪЕМОВ СБОРНЫХ БЕТОННЫХ И ЖЕЛЕЗОБЕТОННЫХ КОНСТРУКЦИЙ ПО РАБОЧИМ ЧЕРТЕЖАМ ОСНОВНОГО КОМПЛЕКТА 904-I-86.9I-КЖ

	НАИМЕНОВАНИЕ ГРУППЫ ЭЛЕМЕНТОВ КОНСТРУКЦИИ	КОД	КОЛ. $м^3$	ПРИМЕЧАНИЕ
I	Блоки бетонные для стен подвалов	58II00	37,3	
2	Фундаментные балки	582400	6,8	
3	Перемычки	582800	I,7	
4	Панели стеновые	583I00	36,6	
5	Плиты перекрытия	584200	I6,6	
6	Детали смотровых колодцев	585500	0,8	
7	Конструкции и детали каналов	585800	30,I	
	ИТОГО:			
	Материалы на изготовление сборных бетонных и железобетонных конструкций учтены в ведомости потребности в материалах и отдельно не учитываются			

Общие указания

I. Рабочие чертежи железобетонных конструкций разработаны по исходным данным, приведенным в общих указаниях к основному комплекту рабочих чертежей архитектурных решений 904-I-86.9I-АР.

2. За условную отметку 0.000 принят уровень чистого пола машинного зала компрессорной станции, соответствующий отметке по топографической съемке...

3. При разработке рабочих чертежей приняты следующие нормативные нагрузки:

3.I. Вес снегового покрова на I м2 горизонтальной поверхности земли для Ш района – I,0 кПа (I00 кгс/м2).

3.2. Ветровое давление на уровне I0 м от поверхности земли для I ветрового района 0,23 кПа (23 кгс/м2). Тип местности "Б".

3.3. Кран мостовой электрический грузоподъемностью Q=I2,5 т управлением с пола.

3.4. Временная распределенная нагрузка на полы и перекрытия каналов $p^н$= 5 кПа (500 кгс/м2).

4. Степень агрессивного воздействия среды на небетонируемые стальные закладные и соединительные изделия железобетонных конструкций – неагрессивная. Для защиты от коррозии этих изделий применяются следующие мероприятия:

4.I. Цинковое покрытие, получаемое горячим цинкованием толщиной 50-60 мкм, в стеновых панелях.

4.2. Лакокрасочное покрытие согласно указаний 904-I-86.9I-АР в остальных железобетонных конструкциях.

5. Монтаж конструкций осуществлять на монтажной сварке электродами типа 342. Высоту сварных швов, не оговоренных в чертежах, принимать 6 мм. Контроль качества сварных швов должен производиться в соответствии с ГОСТ 3242-79 "Соединения сварные. Методы контроля качества".

6. Подготовку основания под фундаменты под оборудование и монолитные участки каналов выполнять путем втрамбования в грунт щебня или гравия крупностью 40-60мм, под сборные лотки – из песка толщиной I00мм.

7. Обратную засыпку пазух стенок каналов допускается производить после монтажа плит перекрытия каналов непучинистым грунтом с послойным трамбованием через 200-300 мм.

8. Наружные поверхности стен сборных железобетонных конструкций, находящихся в грунте, обмазать за 2 раза горячим битумом марки БН 70/30 (ГОСТ 6617-76) по холодной битумной грунтовке.

9. Перечень видов работ, для которых необходимо составление актов освидетельствования скрытых работ:

9.I .Основания под фундаменты.

9.2.Фундаменты на естественном основании под колонны каркаса.

9.3.Смонтированные железобетонные панели наружных стен.

ДАННЫЙ ПРОЕКТ ВЫПОЛНЕН В СООТВЕТСТВИИ С ДЕЙСТВУЮЩИМИ СТРОИТЕЛЬНЫМИ НОРМАМИ И ПРАВИЛАМИ ПРОЕКТИРОВАНИЯ, КОТОРЫЕ ОДНОВРЕМЕННО ПРЕДУСМАТРИВАЮТ МЕРОПРИЯТИЯ,ОБЕСПЕЧИВАЮЩИЕ ВЗРЫВОПОЖАРНУЮ И ПОЖАРНУЮ ВЕЗОПАСНОСТЬ ПРИ СОБЛЮДЕНИИ ПРАВИЛ БЕЗОПАСНОСТИ ПРИ ЭКСПЛУАТАЦИИ ЗДАНИЯ (СООРУЖЕНИЯ). РЕШЕНИЯ ПРИНЯТЫ НА ОСНОВАНИИ ТЕХНОЛОГИЧЕСКИХ ЗАДАНИЙ И УКАЗАННЫХ В НИХ КАТЕГОРИЙ ПОМЕЩЕНИЙ И ЗДАНИЙ.

Главный инженер проекта В.В.Ханин

Главный инженер проекта организации,привязавшей проект

Дата

Инв.№подл. | Подпись и дата | Взам.инв.№

Привязан

Инв. №

Проверил	Макарова		
Инженер	Елисеева		
Рук.гр.	Макарова		
Нач.отд.	Саакьянц		
Гл.сп.ТС	Боярченко		
Н.контр.	Луценко		
ГИП	Ханин		

904-1-86.91-КЖ

Компрессорная станция 5КЦ-160АО

стадия	лист	листов
Р	I	2I

Общие данные (начало)

госстрой СССР РОСТОВСКИЙ ПРОМСТРОЙНИИПРОЕКТ

Альбом 5

ВЕДОМОСТЬ ССЫЛОЧНЫХ И ПРИПАГАЕМЫХ ДОКУМЕНТОВ

ОБОЗНАЧЕНИЕ	НАИМЕНОВАНИЕ	ПРИМЕЧАНИЕ
	Ссылочные документы	
ГОСТ 948-84	Перемычки железобетонные для зданий с кирпичными стенами Технические условия	
ГОСТ 13579-78	Блоки бетонные для стен подвалов Технические условия	
ГОСТ 24379.1-80	Болты фундаментные Конструкция и размеры	
ГОСТ 3634-89	Люки чугунные для колодцев	
1.030.1-1/88 вып. 2-I	Стены наружные из однослойных панелей для каркасных общественных зданий, производственных и вспомогательных зданий промышленных предприятий. Панели из легких и ячеистых бетонов толщиной 200 мм для отен производственных зданий. Опалубка и армирование. Рабочие чертежи.	
вып. 2-5	Панели из легких и ячеистых бетонов для стен производственных зданий. Размещение закладных элементов в панелях. Рабочие чертежи.	
вып. 3-3	Монтажные узлы стен одностажных производственных зданий. Рабочие чертежи.	
вып. 4-2	Изделия соединительные стальные для стен производственных зданий. Рабочие чертежи.	
вып. I-8	Панели из легких и ячеистых бетонов. Арматурные и закладные изделия. Рабочие чертежи.	
1.141-1 вып. 64	Панели перекрытий железобетонные многопустотные. Предварительно напряженные панели с круглыми пустотами длиной 6280,5980,5680,5380,5080 и 4780 мм, шириной 1790,1490,1190 и 990 мм, армированные стержнями из стали класса А-IV. Метод натяжения-электротермический. Рабочие чертежи	
1.400-6/76 вып.1	Унифицированные закладные детали сборных железобетонных конструкций зданий промышленных предприятий. Закладные детали конструкций одноэтажных зданий.	
1.400-15 вып. 1	Унифицированные закладные изделия железобетонных конструкций для крепления технологических коммуникаций и устройств. Рабочие чертежи унифицированных закладных изделий.	
1.410-3 вып. 1	Сетки сварные для армирования железобетонных конструкций. Сетка с рабочей арматурой диаметром от 10 до 32 мм.	
1.412.1-6 вып. 0	Фундаменты монолитные железобетонные на естественном основании под типовые железобетонные колонны одноэтажных и многоэтажных производственных зданий. Материалы для проектирования	
1.415.1-2 вып. 1	Балки фундаментные железобетонные для наружных и внутренних стен производственных зданий промышленных предприятий. Балки для стен зданий с шагом колон 6м. Указания по применению	
1.494-24 вып. 1	Стаканы для крепления крышных вентиляторов, дефлекторов и зонтов Железобетонные стаканы с отверстиями диаметром 400, 700, 1000, 1200 и 1450 мм. Рабочие чертежи.	
2.460-15 вып. 0	Типовые узлы покрытий промышленных зданий в местах установки крышных вентиляторов Указания по применению типовых узлов	
3.006.1-2.67 вып. 0	Сборные железобетонные каналы и тоннели из лотковых элементов. Материалы для проектирования.	
вып. 1	Сборные железобетонные каналы и тоннели из лотковых элементов. Рабочие чертежи.	
вып. 2	Плиты, опорные подушки. Рабочие чертежи	
вып. 3	Арматурные изакладные изделия Рабочие чертежи	
3.900-3 вып. 7 часть 1	Сборные железобетонные конструкции емкостных сооружений для водоснабжения и канализации Изделия для круглых колодцев Рабочие чертежи.	
вып. 7 часть 2	Арматурные изделия Рабочие чертежи	
5.900-2	Сальники набивные Ду 50-1400 для пропуска труб через стены Рабочие чертежи	
	Прилагаемые документы	
904-I-86.91-КЖИ альбом 6	Строительные изделия	
904-I-86.91-ВМ альбом I0	Ведомости потребности в материалах	

Инв.№подл. | Подпись и дата | Взам.инв.№

Привязан

Инв. №

				904-1-86.91-КЖ		
				Компрессорная станция 5КЦ-160АО		
Проверил	Макарова				стадия	лист	листов
Техник	Растеряева				Р	2	
Рук.гр.	Макарова						
Нач.отд.	Саакьянц			Общие данные (окончание)	госстрой СССР РОСТОВСКИЙ ПРОМСТРОЙНИИПРОЕКТ	
Н.контр.	Луценко					
ГИП	Ханин					

25184-05 13

Альбом 5

Схема расположения элементов фундаментов

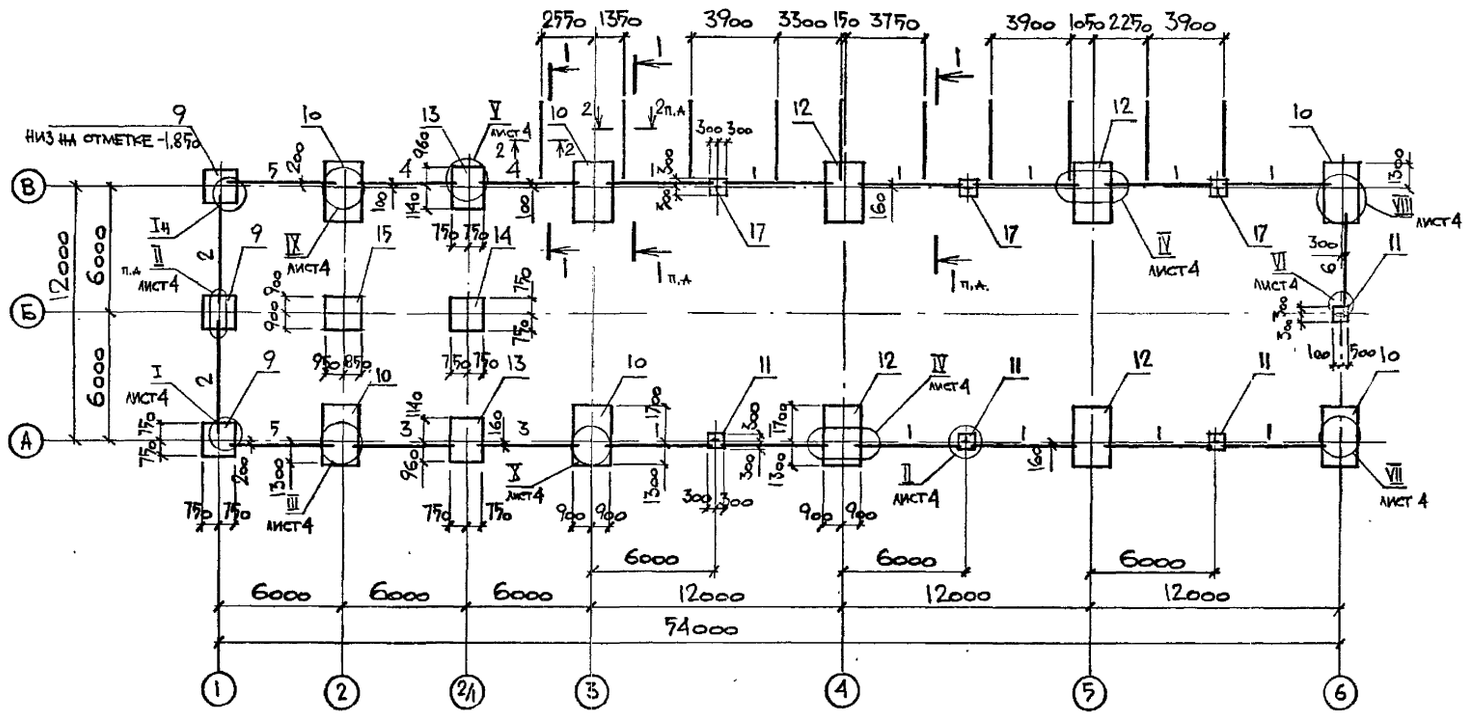

1-1

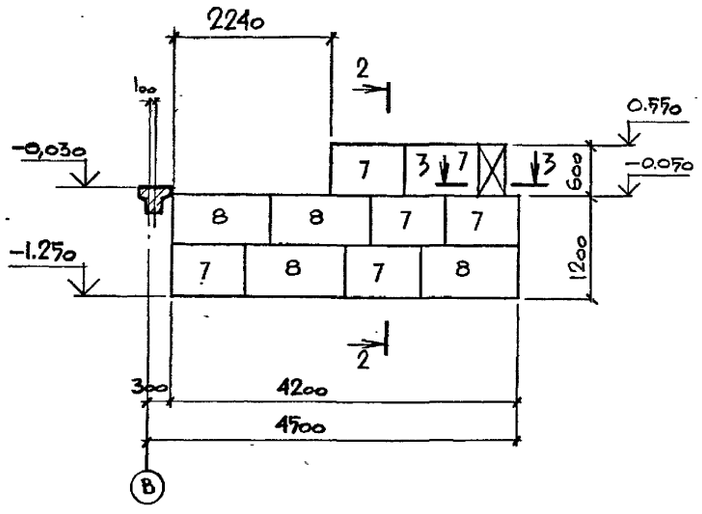

2-2

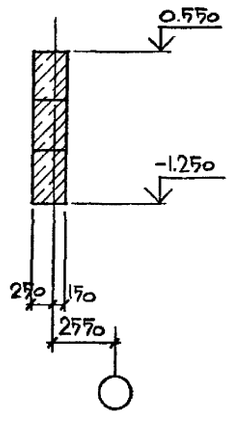

3-3

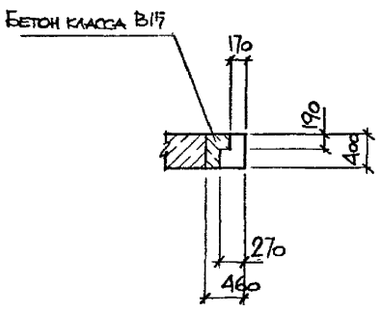

Спецификация к схеме расположения элементов фундаментов

Марка, поз.	Обозначение	Наименование	Кол.	Масса ед., кг	Примечание
		Балки фундаментные			
1	1.415.1-2 вып. 1	1БФ6-4	12	750	
2		2БФ6-3АIV	2	1000	
3		1БФ6-5	2	680	
4		3БФ6-13АIV	2	1300	
5		2БФ6-8АIV	2	920	
6		1БФ6-6	1	680	
		Блоки бетонные			
7	ГОСТ 13579-78	ФБС 9.4.6-Т	60	470	
8		ФБС 12.4.6-Т	40	640	
		Фундаменты			
17	904-1-86.91-КЖ лист 5	ФМ 8	3		
9		ФМ 1	3		
10		ФМ 2	6		
11		ФМ 3	4		
12		ФМ 4	4		
13	904-1-86.91-КЖ лист 6	ФМ 5	2		
14		ФМ 6	1		
15		ФМ 7	1		
		Стандартные изделия			
16		Болт М24×710 Ст3сп2 ГОСТ 24379.1-80	8	3.1	По узлам VI, VII
		Материалы			
		Бетон класса В3,5	9.8		м³
		Бетон класса В15	4.4		м³

1. Низ фундаментов на отметке -2.050, кроме отоворенных на чертеже.
2. Характеристики грунтов, служащих основанием для фундаментов, даны в пояснительной записке к типовому проекту.
3. Фундаменты выполнять в типовой опалубке серии 1.412.1-6
4. Под всеми фундаментами выполнить подготовку из бетона класса В3,5 толщиной 100 мм.
5. Поверхность подколонника в месте примыкания шебетонки под фундаментную балку, тщательно очистить и выполнить насечку глубиной ≥ 5мм.
6. Гидроизоляция под стены выполняется на отметке -0.050 из слоя цементного раствора марки 50 состава 1:2, толщиной 30 мм.

Взам. инв. № | Подпись и дата | Инв. № подл.

Привязан

Инв. №

Проверил	Макарова	
Инженер	Подобный	
Рук. гр.	Макарова	
Нач. отд.	Саакьянц	
Гл. сп. ТО	Боярченко	
Н. контр.	Луценко	
ГИП	Ханин	

904-1-86.91-КЖ

Компрессорная станция 5КЦ-160АО

Стадия	Лист	Листов
Р	3	

Схема расположения элементов фундаментов

Госстрой СССР РОСТОВСКИЙ ПРОМСТРОЙНИИПРОЕКТ

Копировал 25184-05 14 Формат А2

ЦИТП 51 10104

Альбом 5

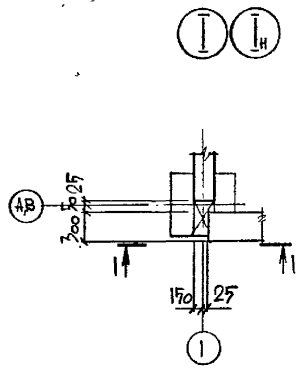
I
Iн
А,В
1
1
1

Альбом 5

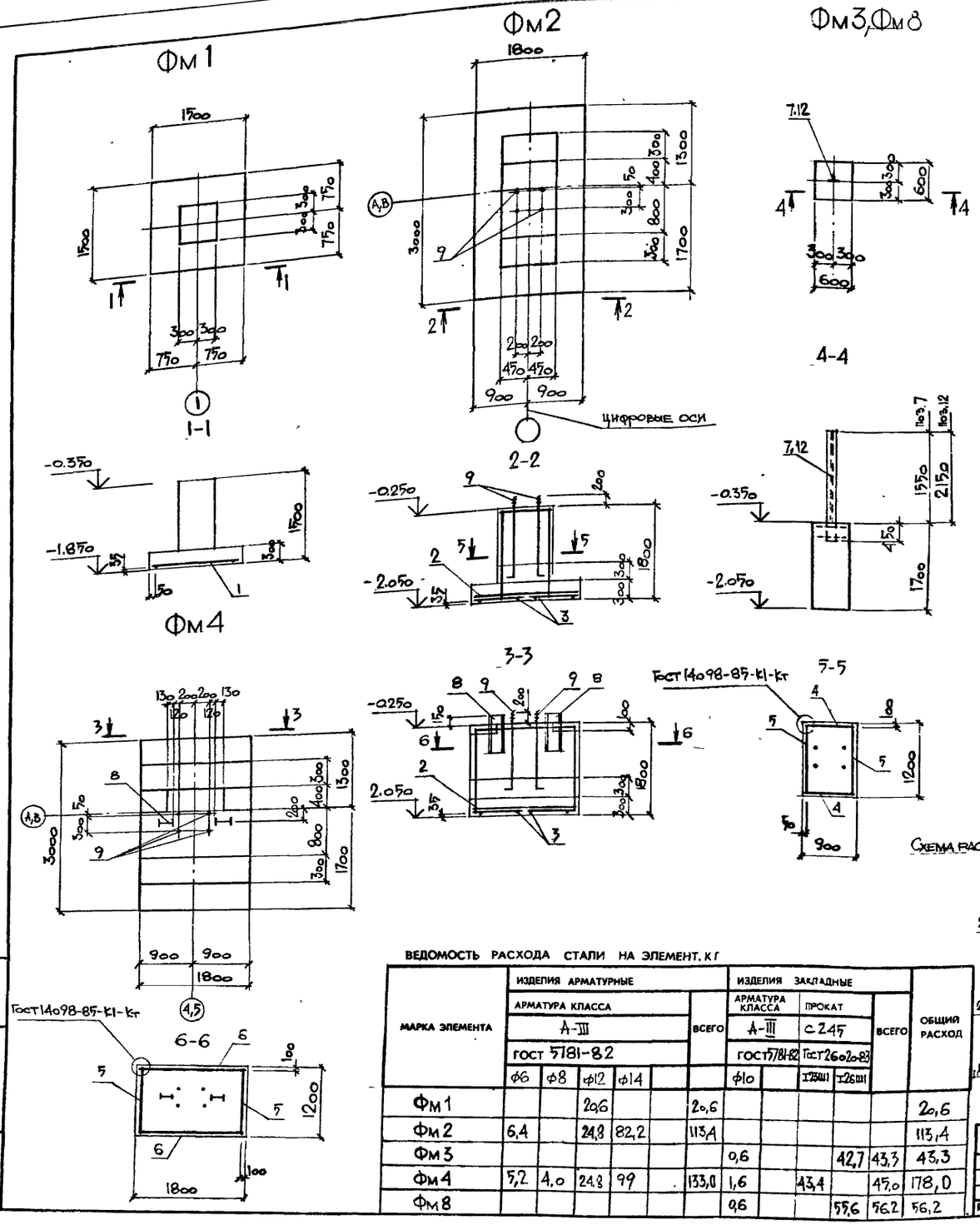

Спецификация фундаментов Фм1-Фм4, Фм8

Формат	Зона	Поз.	Обозначение	Наименование	Кол. на исполн. Фм1	Фм2	Фм3	Фм4	Фм8		Примечание
				Сборочные единицы							
				Сетки арматурные							
		1	1.410-3 вып. 1	2с $\frac{12АIII}{12АIII}$ 145×145	1						
		2		1с $\frac{12АIII}{6АIII}$ 145×175		2		2			
		3		1с $\frac{14АIII}{6АIII}$ 85×295		2		2			
		4		1с $\frac{14АIII}{6АIII}$ 85×175		2					
		5		1с $\frac{14АIII}{6АIII}$ 105×175		2		2			
		6		1с $\frac{14АIII}{8АIII}$ 165×175				2			
Д1		12		Изделие закладное МН10					1		
Д1		7	904-1-86.91-КЖИ-МН5	Изделие закладное МН5			1				
Д1		8	904-1-86.91-КЖИ-МН4	то же МН4				2			
				Стандартные изделия							Масса ед. кг
		9		Болт 1.1М36×1120 Ст3кп2 / Гост 24379.1-80		4		4			10,85
				Материалы							
				Бетон класса В15	1,1	3,4	0,6	5,2	0,6		м³

Схема расположения сеток подошвы Фм2, Фм4

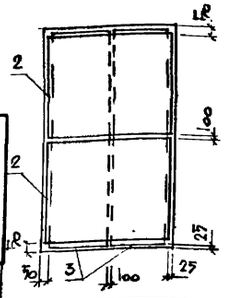

Расчетные нагрузки на фундаменты приведены на листе 6

Ведомость расхода стали на элемент, кг

Марка элемента	Изделия арматурные: Арматура класса А-III, Гост 5781-82 ф6	ф8	ф12	ф14		Всего	Изделия закладные: Арматура класса А-III, Гост 5781-82 ф10		Прокат С245, Гост 26020-83 Т25Ш1	Т26Ш1	Всего	Общий расход
Фм1			20,6			20,6						20,6
Фм2	6,4		24,8	82,2		113,4						113,4
Фм3							0,6			42,7	43,3	43,3
Фм4	5,2	4,0	24,8	99		133,0	1,6		43,4		45,0	178,0
Фм8							0,6			55,6	56,2	56,2

Привязан

Инв. №

Проверил	Макарова	
Инженер	Подобный	
Рук. гр.	Макарова	
Нач. отд.	Саакьянц	
Гл. сп. ТО	Боярченко	
Н. контр.	Луценко	
ГИП	Ханин	

904-1-86.91-КЖ

Компрессорная станция 5КЦ-160А0

Стадия	Лист	Листов
Р	5	

Фундаменты Фм1 - Фм4, Фм8

Госстрой СССР Ростовский промстройниипроект

Копировал 25184-05 16 Формат А2

Инв. № подл. | Подпись и дата | Взам. инв. №

ЦИТП 51 10104

Альбом 5

Фм5

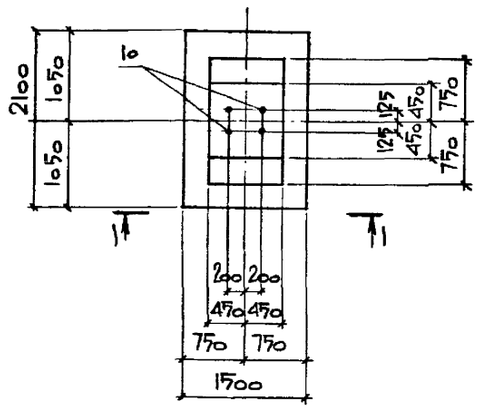

Фм6

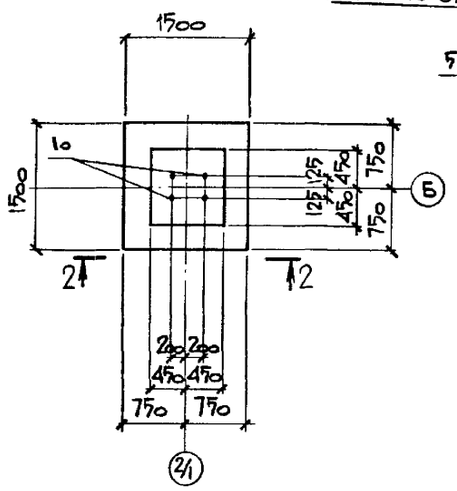

4-4

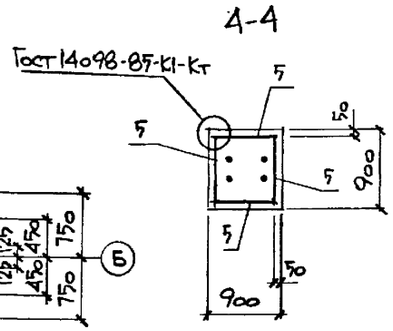

1-1

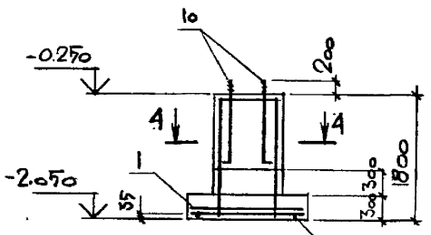

2-2

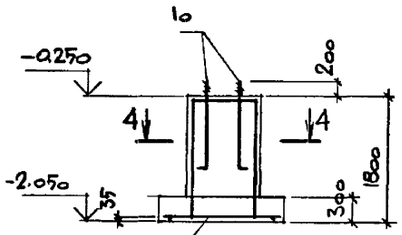

Фм7

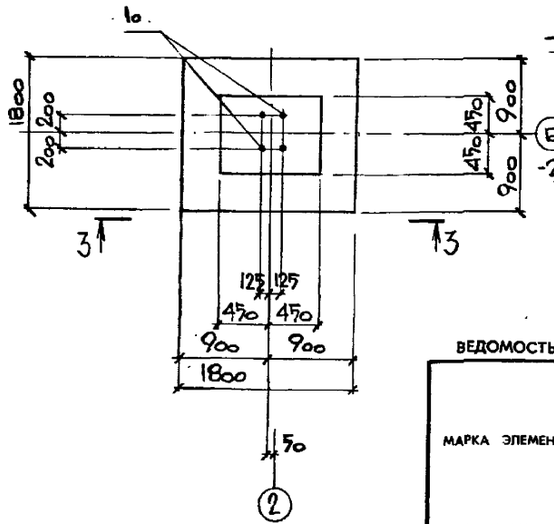

3-3

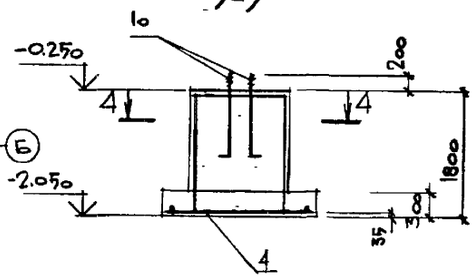

Спецификация фундаментов Фм5 - Фм7

Формат	Зона	Поз.	Обозначение	Наименование	Кол. на исполн. Фм5	Фм6	Фм7	Примечание
				Сборочные единицы				
				Сетки арматурные				
		1	1.410-3 вып 1	1с 10АIII/8АIII 207×147	1			
		2		2с 12АIII/12АIII 147×147		1		
		4		2с 14АIII/14АIII 175×175			1	
		5		1с 14АIII/6АIII 85×175	4	4	4	
		6		1с 10АIII/6АIII 147×207	1			
				Стандартные изделия				
		10		Болт ЦМ24×800 Ст3кп2 ГОСТ 24379.1-80	4	4	4	3,42 кг
				Материалы				
				Бетон класса В15	2,2	1,7	2,3	м³

Расчетные нагрузки на фундаменты

Схема	Усилия	Марка фундамента Фм1	Фм2	Фм3	Фм4	Фм5	Фм6	Фм7
буквенные оси / цифровые оси	Mx, тс·м					4,0		2,2
	Qx, тс				4,0	2,7		0,3
	My, тс·м		23,5		23,5			
	Qy, тс		6,9		6,9			
	N, тс	34,9	65,9		71,9	51,6	16	39,0

Нагрузки даны в уровне верхнего обреза фундаментов, без учета веса фундаментов и нагрузки на полы.

Ведомость расхода стали на элемент, кг

Марка элемента	Изделия арматурные: Арматура класса A-III, ГОСТ 5781-82 ф6	ф8	ф10	ф12	ф14	Всего	Изделия закладные: Арматура класса, ГОСТ — Всего	Общий расход
Фм5	3,7	2,4	19,9		42,4	68,4		68,4
Фм6	2,4			20,6	42,4	67,4		67,4
Фм7	2,4				80,4	82,8		82,8

Привязан

Инв. №

Взам. инв. № | Подпись и дата | Инв. № подл.

			904-1-86.91-КЖ
			Компрессорная станция 5КЦ-160АО
Проверил	Макарова		Стадия Р; Лист 6; Листов
Инженер	Подобный		
Рук. гр.	Макарова		
Нач. отд.	Саакьянц		
Гл. сп. ТО	Боярченко		
Н. контр.	Луценко		Фундаменты Фм5 – Фм7
ГИП	Ханин		Госстрой СССР РОСТОВСКИЙ ПРОМСТРОЙНИИПРОЕКТ

Копировал 25184-05 17 Формат А2

ЦИПП 51 10104

Альбом 5

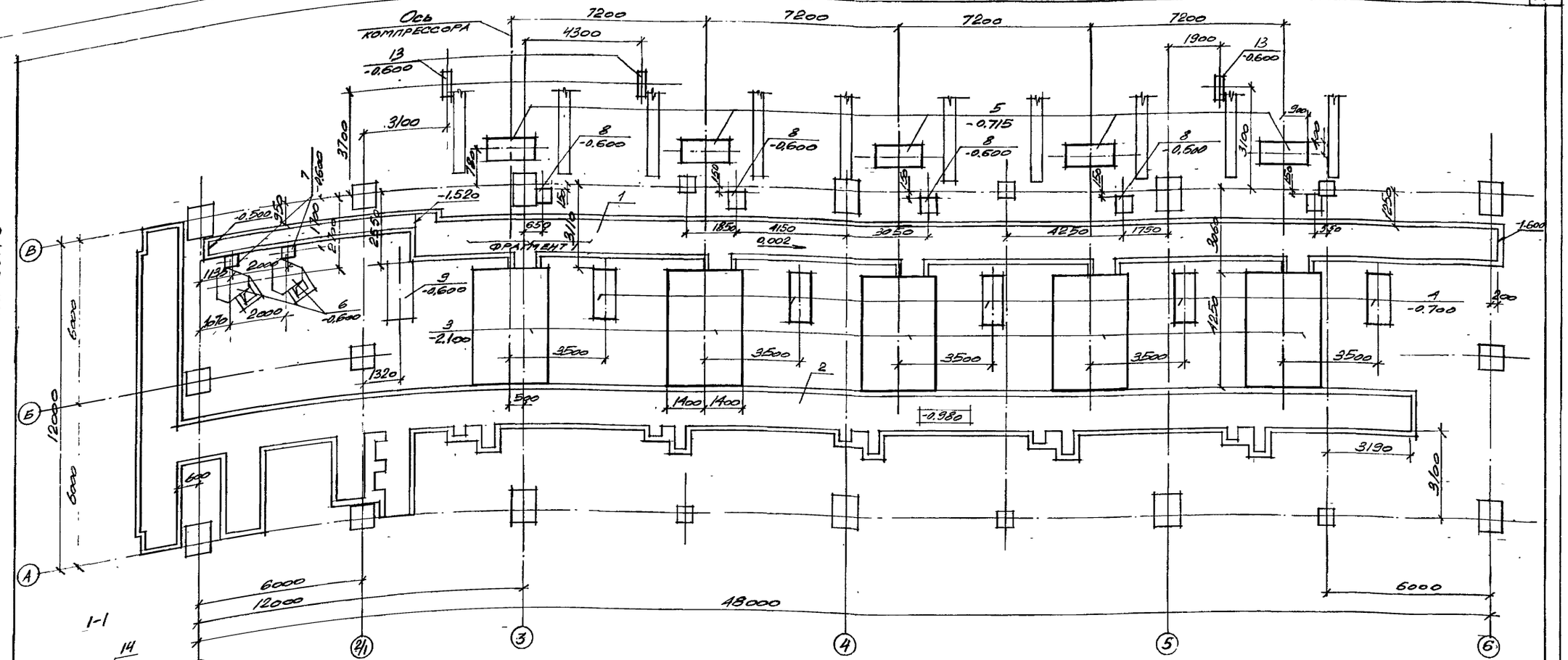

Спецификация к схеме расположения подземных конструкций

Марка, поз.	Обозначение	Наименование	Кол.	Масса ед., кг	Примечание
1	9ОН-1-86.91-КЖ лист В	Канал КН1	1		
2	лист 9	" КН2	1		
		Фундаменты под оборудование			
3	лист 17	ФОМ1	5		
4	лист 18	ФОМ2	5		
5		ФОМ3	5		
6		ФОМ4	2		
7		ФОМ5	2		
8		ФОМ6	5		
9		ФОМ7	1		
10		ФОМ8	10		
11		ФОМ9	10		
12		ФОМ10	10		
13	лист 17	ФОМ11	3		
14	1.400-15 выпуск 1	Изделие закладное МН1176	15	2,4	

1. Схема расположения фундаментов под каркас здания и фундаментных балок дана на листе 3.
2. На схеме даны отметки низа фундаментов.

Привязан

Инв. №

Проверил	Гудков		
Инженер	Горелова		
Рук. гр.	Макарова		
Нач. отд.	Саакьянц		
Гл. сп. ТО	Боярченко		
Н. контр.	Луценко		
ГИП	Ханин		

904-1-86.91-КЖ

Компрессорная станция 5КЦ-160АО

Стадия	Лист	Листов
Р	7	

Схема расположения подземных конструкций

Госстрой СССР РОСТОВСКИЙ ПРОМСТРОЙНИИПРОЕКТ

25184-05 18

Инв. № подл. | Подпись и дата | Взам. инв. №

Согласовано

Альбом 5

Схема расположения элементов канала КН1

Схема 1.

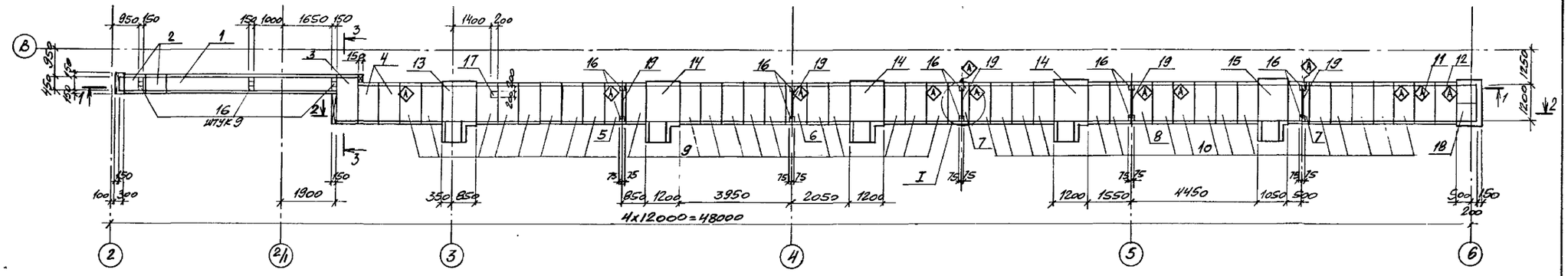

1 - 1

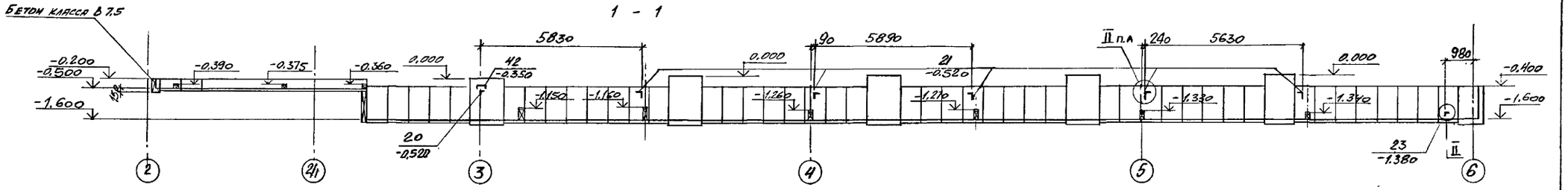

2 - 2

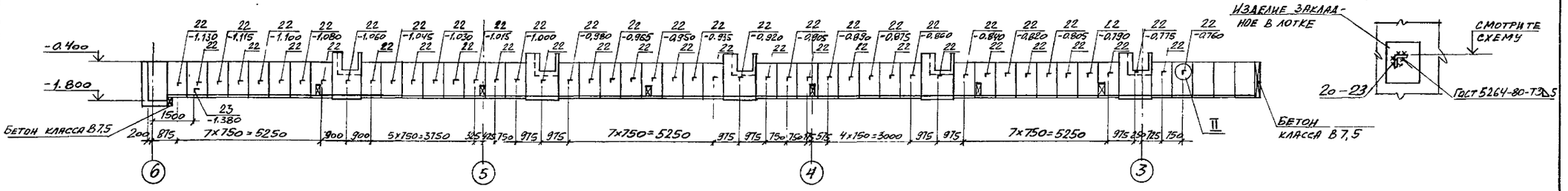

3 - 3

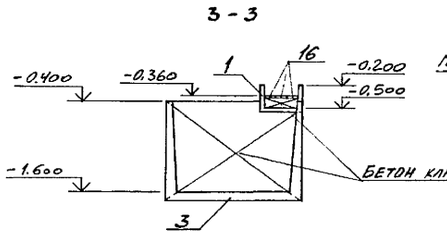

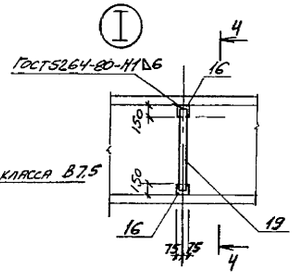

4 - 4

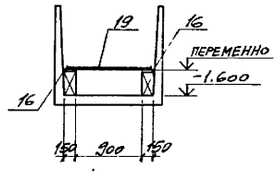

Знак Ⓐ дан для ориентации при монтаже позиций 5 – 12.

Привязан

Инв. №

Инв.№подл. | Подпись и дата | Взам.инв.№

		904-1-86.91-КЖ	
		Компрессорная станция 5КЦ-160АО	
Проверил	Гудков		стадия: Р; лист: 8; листов:
Инженер	Решетникова		
Рук.гр.	Макарова		
Нач.отд	Саакьянц		
Н.контр	Луценко	Схема расположения элементов канала КН1	госстрой СССР РОСТОВСКИЙ ПРОМСТРОЙНИИПРОЕКТ
ГИП	Ханин		

25184-05 19

Альбом 5

Схема расположения элементов канала КН2

Схема 2

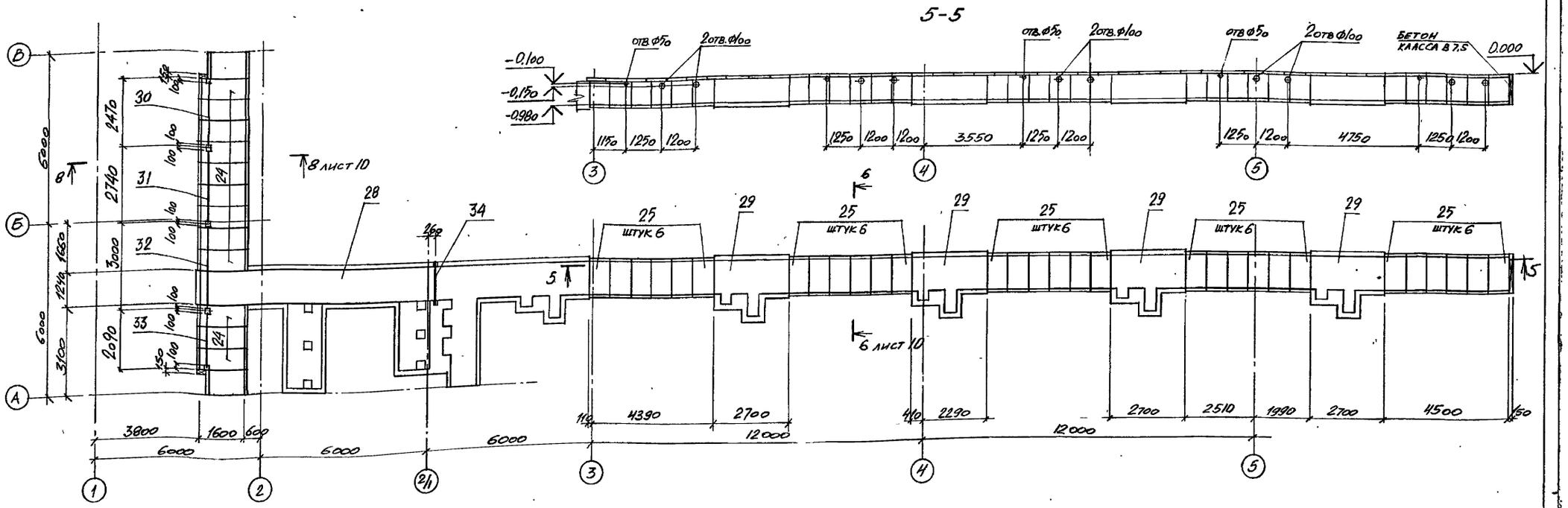

Спецификация к схемам расположения элементов каналов КН1, КН2 и плит перекрытия канала КН2

Марка, поз.	Обозначение	Наименование	Кол.	Масса ед., кг	Примечание
		Схема 1			
		Лотки			
1	3.006.1-2.87 вып.1 часть 1	Л2-8	1	900	
2		Л2д-8	2	110	
3		Л17д-3	1	950	
4		Л13д-3	2	800	
5	904-1-86.91-КЖИ-301	Л13д-3-1	1	800	
6	-302	Л13д-3-2	1	800	
7	-301	Л13д-3-3	2	800	
8	-302	Л13д-3-4	1	800	
9	-303	Л13д-3-5	19	800	
10		Л13д-3-6	16	800	
11	-304	Л13д-3-7	1	800	
12	-302	Л13д-3-8	1	800	
13	904-1-86.91-КЖ лист 11	Участок монолитный Ум1	1		
14		то же Ум2	3		
15		" Ум3	1		
18		" Ум4	1		
16	1.400-15, вып.1	Изделие закладное МН111-6	19	1,6	
17	1.400-15, вып.1	Изделие закладное МН117-6	1	2,4	
		Изделия соединительные			
19		Лист 10 ГОСТ 19903-74 / С245 ГОСТ 27772-88 1000×100	5	7,9	
		Уголок 50×50×5 ГОСТ 8509-86 / С235 ГОСТ 27772-88			
21		l=100	5	0,38	
22		l=250	47	0,94	
23		l=600	2	2,3	
20		l=150	1	0,57	
42		Швеллер 12 ГОСТ 8240-89 / С245 ГОСТ 27772-88 l=430	1	4,5	
		Материалы			
		Бетон класса В7.5	0,70		м³
		Схема 2			
24	904-1-86.91-КЖИ-306	Лоток Л15д-3-1	12	630	
25	-305	Лоток Л12д-3-1	30	600	
30	ГОСТ 948-84	Перемычка 3ПБ25-8	1	162	
31		" 3ПБ27-8	1	180	
32		" 3ПБ30-8	1	197	
33		" 3ПБ21-8	1	137	
34		" 3ПБ16-37	1	102	
28	904-1-86.91-КЖ лист 11	Участок монолитный Ум5	1		
29		то же Ум6	4		
		Материалы			
		Бетон класса В7.5	0,3		м³
		Схема 3			
26	904-1-86.91-КЖИ-П7д-5б-1	Плита П10д-5б-1	68	190	
27		" П7д-5б-1	4	150	

Отверстия Ø100, Ø50 мм просверлить по месту.

Привязан

Инв. №

Проверил	Гудков		
Инженер	Решетникова		
Рук.гр.	Макарова		
Нач.отд.	Саакьянц		
Н.контр.	Луценко		
ГИП	Ханин		

904-1-86.91-КЖ

Компрессорная станция 5КЦ-160АО

Стадия	Лист	Листов
Р	9	

Схема расположения элементов канала КН2

Госстрой СССР РОСТОВСКИЙ ПРОМСТРОЙНИИПРОЕКТ

25184-05 20

Согласовано

Инв.№ подл. | Подпись и дата | Взам.инв.№

Альбом 5.

Схема расположения плит перекрытия канала КН2.
Схема 3.

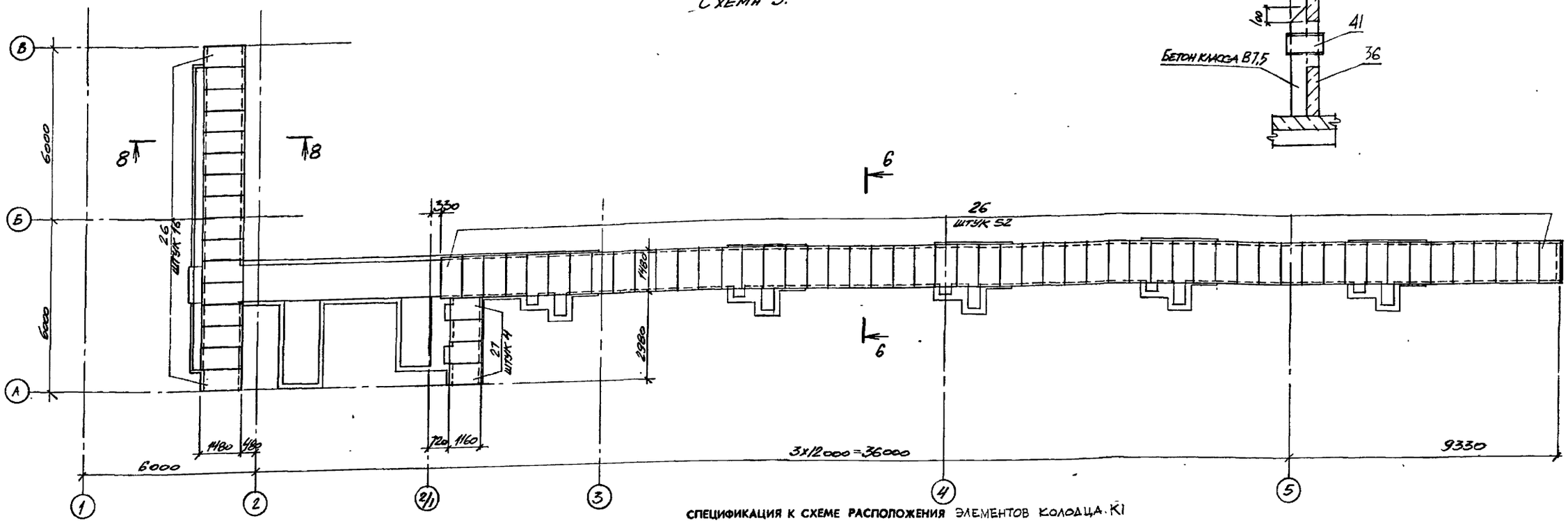

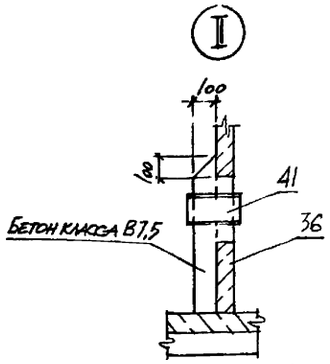

Схема расположения элементов колодца К1

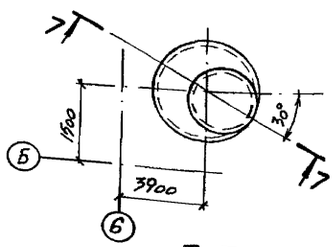

6-6

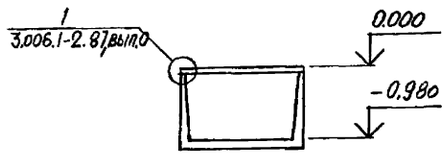

7-7

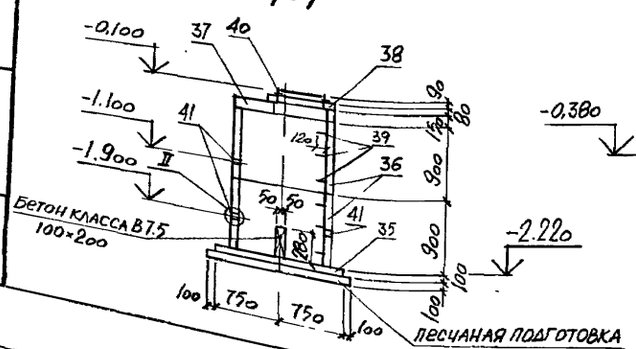

8-8

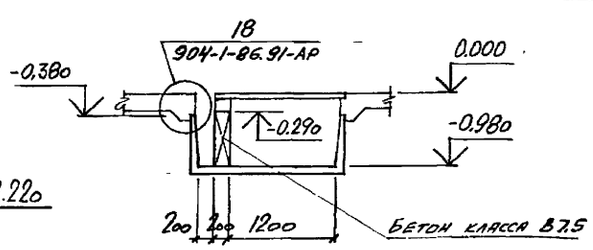

СПЕЦИФИКАЦИЯ К СХЕМЕ РАСПОЛОЖЕНИЯ ЭЛЕМЕНТОВ КОЛОДЦА К1

МАРКА, ПОЗ.	ОБОЗНАЧЕНИЕ	НАИМЕНОВАНИЕ	КОЛ.	МАССА ЕД, КГ	ПРИМЕЧАНИЕ
35	3.900-3, вып 7	Плита днища КЦД 10	1	440	
36		Кольцо стеновое КЦ-10-9	2	600	
37		Плита перекрытия КЦП1-10-1	1	250	
38		Кольцо опорное КЦО-1	1	50	
39		Скоба МН1	6	0,8	
		Изделия стандартные			
40	ГОСТ 3634-89	Люк ЛК	1	65	
		Детали			
41		Труба 168×4×250 ГОСТ 10704-76 / Ст.3 кп ГОСТ 10705-80	3	4,1	

Согласовано
Рук. гр. ОВК Лундиков
Инв. № подл. | Подпись и дата | Взам. инв. №

Привязан
Инв. №

Проверил	Гудков		
Инженер	Решетникова		
Рук. гр.	Макарова		
Нач. отд.	Саакьянц		
Н. контр.	Луценко		
ГИП	Ханин		

904-1-86.91-КЖ

Компрессорная станция 5КЦ-160АО

СТАДИЯ	ЛИСТ	ЛИСТОВ
Р	10	

Схема расположения плит перекрытия канала КН2 Колодец К1

ГОССТРОЙ СССР
РОСТОВСКИЙ ПРОМСТРОЙНИИПРОЕКТ

25184-05 21

Альбом 5

ФОРМАТ	ЗОНА	ПОЗ	ОБОЗНАЧЕНИЕ	НАИМЕНОВАНИЕ	КОЛ. НА ИСПОЛН. Ум1	Ум2	Ум3	Ум4	Ум5	Ум6		ПРИМЕЧАНИЕ
				Сборочные единицы								
				Изделия закладные								
		1	3.006.1-2,87 Вып. 3	М7		1						
		2		МН105-6	1		1					
		13		МН111-3					12			
		14	1.400-15 Вып. 1	МН101-6					87	12		
		15		МН107-3					8	8		
		16		МН548	2,9	2,9	2,6		32,4	5,4		м
		17		МН121-6	1							
Б.Ч.		3		Труба 159×3,5×150 ГОСТ 10704-76 / Ст3кп ГОСТ 10705-80				2				2,0кг
				Детали								
				ФВА-III ГОСТ 5781-82								
Б.Ч.		4*		ℓ=4150	4	4	2					1,6 кг
Б.Ч.		5		ℓ=1000	4	4	2		54	19		0,4 кг
Б.Ч.		6		ℓ=1700	10	10	10					0,8 кг
Б.Ч.		7		ℓ=1450	7	7	6	4				0,6 кг
Б.Ч.		8*		ℓ=4850	3	3	4					1,9кг
Б.Ч.		9*		ℓ=2650				5				1,1 кг
Б.Ч.		10		ℓ=1500				5	64	5		0,6кг
Б.Ч.		18*		ℓ=3650					17			1,4 кг
Б.Ч.		19		ℓ=1080					64	17		0,4 кг
Б.Ч.		20		ℓ=800				5				0,3кг
Б.Ч.		21*		ℓ=3490					10	5		1,4кг
Б.Ч.		22*		ℓ=4420					4	4		1,7кг
Б.Ч.		23		ℓ=2340					4	4		0,9кг
Б.Ч.		24*		ℓ=3970					5	5		1,6кг
Б.Ч.		25		ℓ=1890					5	5		0,7кг
Б.Ч.		26*		ℓ=3940					3	3		1,6кг
Б.Ч.		27		ℓ=1760					2	2		0,7кг
Б.Ч.		28*		ℓ=2930					2	2		1,2кг
Б.Ч.		29		ℓ=750					2	2		0,3кг
Б.Ч.		30*		ℓ=3170					3			1,3кг
Б.Ч.		31		ℓ=1150					16			0,5кг
Б.Ч.		32*		ℓ=2160					13			0,9кг
Б.Ч.		33*		ℓ=2490					6			1,0кг

ФОРМАТ	ЗОНА	ПОЗ.	ОБОЗНАЧЕНИЕ	НАИМЕНОВАНИЕ	КОЛ. НА ИСПОЛН. Ум1	Ум2	Ум3	Ум4	Ум5	Ум6		ПРИМЕЧАНИЕ
				ФВА-III ГОСТ 5781-82								
Б.Ч.		34*		ℓ=2010				5	13			0,8 кг
Б.Ч.		35		ℓ=1300				5	13			0,5 кг
Б.Ч.		36		ℓ=700					27			0,3 кг
Б.Ч.		37*		ℓ=2620					16			1,0 кг
Б.Ч.		38		ℓ=600					24			0,2 кг
Б.Ч.		39		ℓ=500					31			0,2 кг
Б.Ч.		40*		ℓ=2710					7			1,1 кг
Б.Ч.		41		ℓ=2000					7			0,8 кг
Б.Ч.		43*		ℓ=3150					8			1,2 кг
Б.Ч.		44*		ℓ=3050					7			1,2 кг
Б.Ч.		45*		ℓ=850					8			0,3 кг
Б.Ч.		46*		ℓ=750					7			0,3 кг
Б.Ч.		47*		ℓ=870					8			0,3 кг
Б.Ч.		48*		ℓ=970				5	7			0,4 кг
				ФБА-I ГОСТ 5781-82								
Б.Ч.		11*		ℓ=180	17	17	15	11	334	45		0,04 кг
Б.Ч.		12*			55,4	55,4	47,5	40,8	617,2	91,8		м 0,2 кг
Б.Ч.		42*		ℓ=230					48	48		0,05 кг
Б.Ч.		49										
				Материалы								
				Бетон класса В12.5	0,8	0,8	0,7	0,7	11,8	2,2		м³

*) Позиции 4, 8, 9, 11, 12, 18, 21, 22, 24, 26, 28, 30, 32-34, 37, 40, 42-48 смотрите ведомость деталей.

Ведомость деталей

Поз.	Эскиз
4	1000 | 1450 | 1700
8	1700 | 1450 | 1700
9	1500 | 850 | 300
11	⇐ 140
12	Резать по месту
18	1080 | 1490 | 1080
21	1000 | 1490 | 1000
22	1080 | 2340 | 1000

Ведомость деталей

Поз	Эскиз
24	1080 | 1890 | 1000
26	1090 | 1760 | 1090
28	1090 | 750 | 1090
30	1010 | 1150 | 1010
32	1150 | 1010
33	1490 | 1000
34	710 | 1300
37	610 | 1500 | 510

Ведомость деталей

Поз.	Эскиз
40	710 | 2000
42	⇐ 190
43	580 | 1490 | 1080
44	480 | 1490 | 1080
45	270 ⇒ 580
46	270 ⇒ 480
47	600 | 270
48	700 | 270

Ведомость расхода стали на элемент, кг

Марка элемента	Изделия арматурные: Арматура класса A-I ГОСТ 5781-82 Ø6		Итого	Ø8		Итого	Всего	Изделия закладные: Арматура класса A-III ГОСТ 5781-82 Ø8	Ø10		Итого	Прокат: С235 ГОСТ 8509-86 L50×50×5		Итого	Ст3кп ГОСТ 10704-76 Ø159×3,5		Итого	Ст3кп 3-1 ГОСТ 103-76 -6×40	-6×60	-6×100	-6×120	-6×150	-8×40	-8×200	Итого	Всего	Общий расход
Ум1	12,3		12,3	25,9		25,9	38,2	9,3	0,3		9,6	10,9		10,9						0,5			0,5	3,8	4,8	25,3	63,5
Ум2	12,3		12,3	25,9		25,9	38,2	9,4			9,4	10,9		10,9				0,5			1,7				2,2	22,5	60,7
Ум3	10,5		10,5	23,2		23,2	33,7	8,3			8,3	9,8		9,8						0,5			0,4		0,9	19,0	52,7
Ум4	9,5		9,5	20,9		20,9	30,4								4,0		4,0								4,0	34,4
Ум5	139,2		139,2	277,1		277,1	416,3	117,1			117,1	122,1		122,1					26,1	7,2		13,2	17,4		63,9	303,1	719,4
Ум6	22,6		22,6	55,5		55,5	78,1	20,7			20,7	20,4		20,4					3,6	7,2			2,4		13,2	54,3	132,4

Привязан

Инв. №

Инв. № подл. | Подпись и дата | Взам. инв. №

Проверил	Решетникова		
Инженер	Гудков		
Рук. гр.	Макарова		
Нач. отд.	Саакьянц		
Н. контр.	Луценко		
ГИП	Ханин		

904-1-86.91-КЖ

Компрессорная станция 5КП-160АО

Стадия	Лист	Листов
Р	11	

Участки монолитные Ум1 – Ум6

Госстрой СССР Ростовский Промстройниипроект

Альбом 5

Ум 1

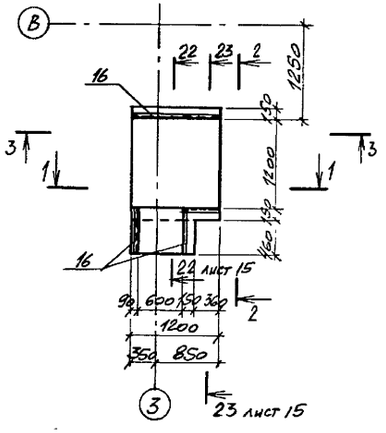

1 - 1

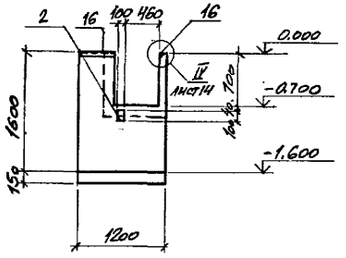

2 - 2

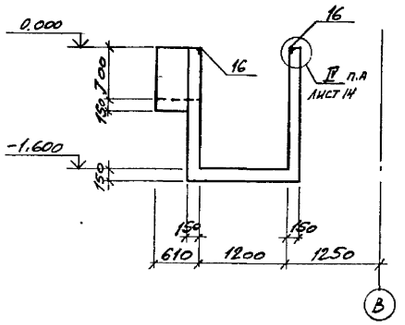

Ум 2

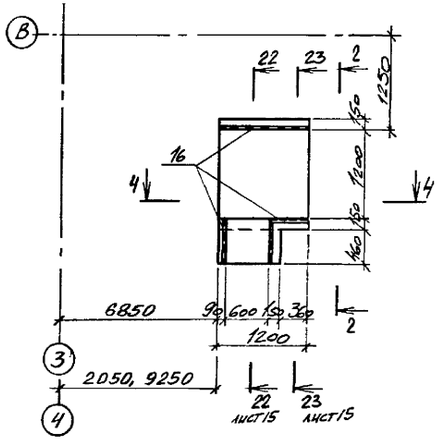

4 - 4

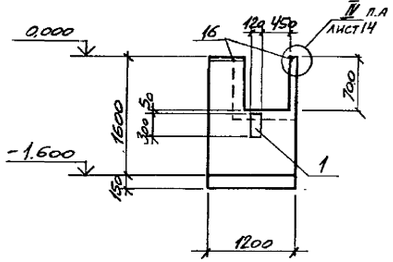

3 - 3

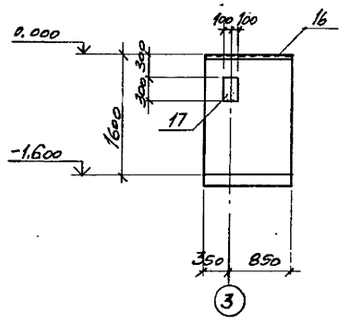

Ум 3

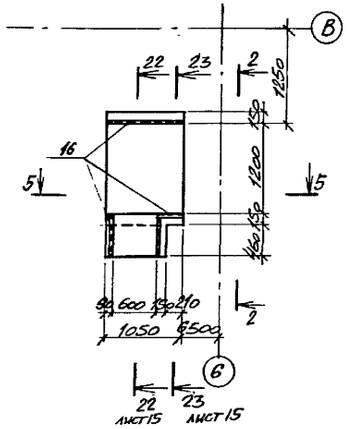

5 - 5

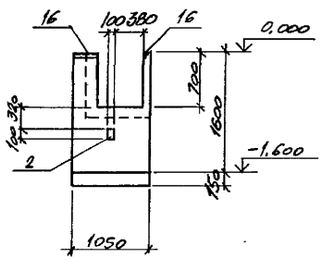

6 - 6

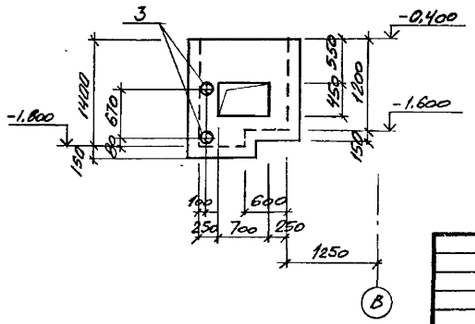

Ум 4

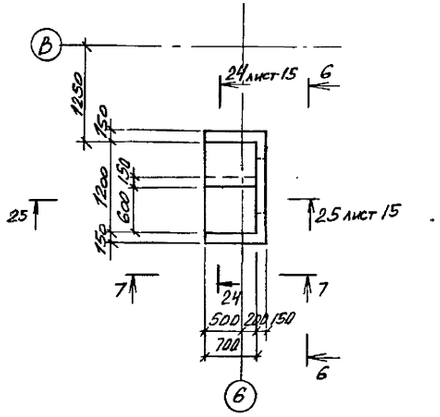

7 - 7

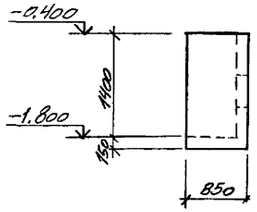

Привязан

Инв. №

				904-1-86.91-КЖ	
				Компрессорная станция 5КЦ-160АО	
					стадия / лист / листов
Проверил	Решетникова				Р / 12 /
Инженер	Гудков				
Рук. гр.	Макарова				
Нач. отд.	Саакьянц			Участки монолитные Ум1-Ум4. Общий вид	ГОССТРОЙ СССР РОСТОВСКИЙ ПРОМСТРОЙНИИПРОЕКТ
Н. контр.	Луценко				
ГИП	Ханин				

25184-05 23

Инв. № подл. | Подпись и дата | Взам. инв. №

Альбом 5

Ум 5

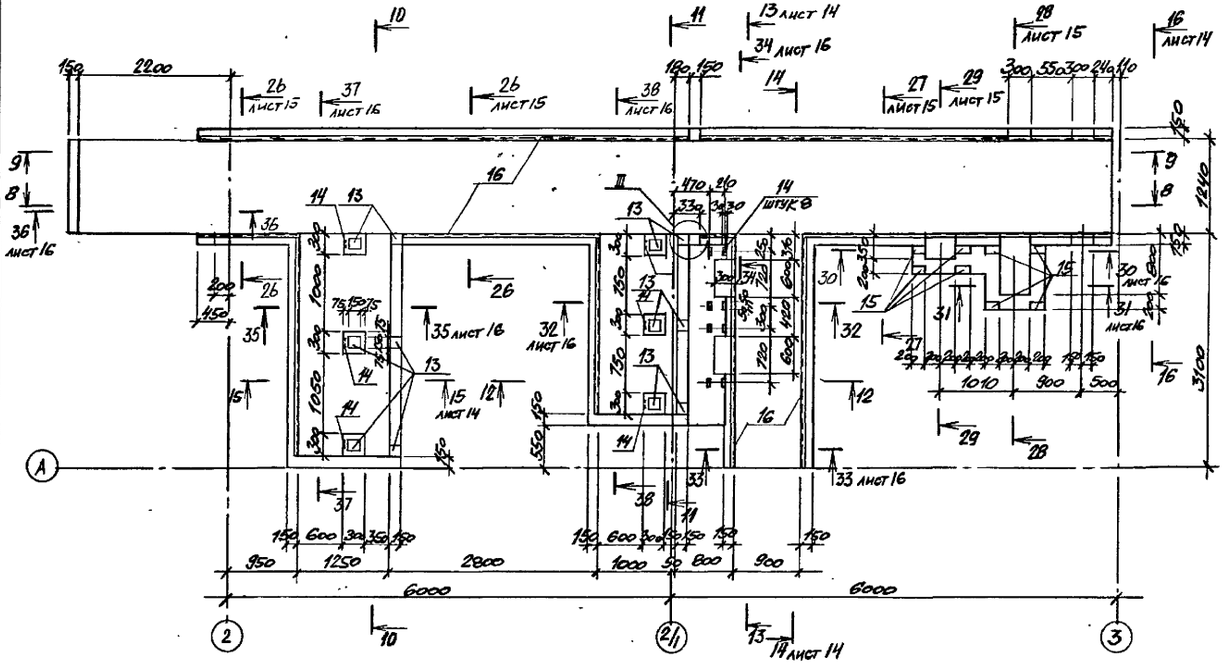

10 - 10

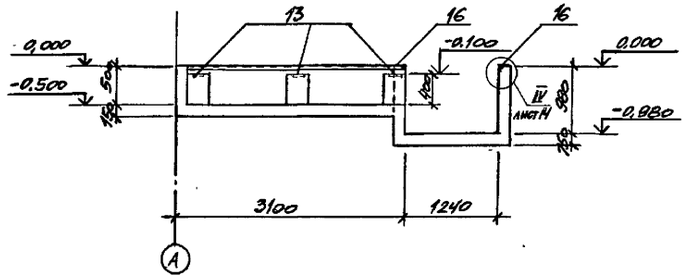

11 - 11

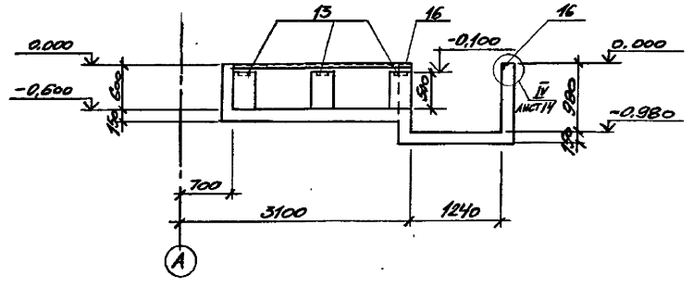

8 - 8

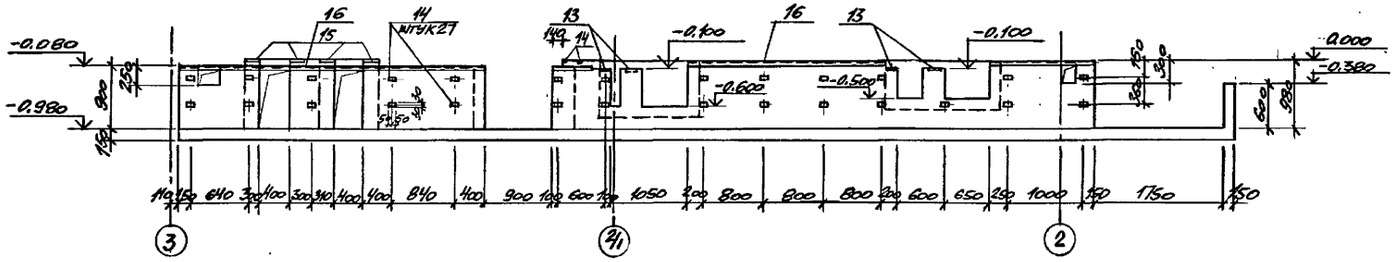

12 - 12

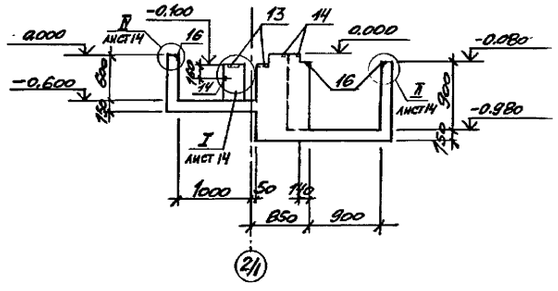

9 - 9

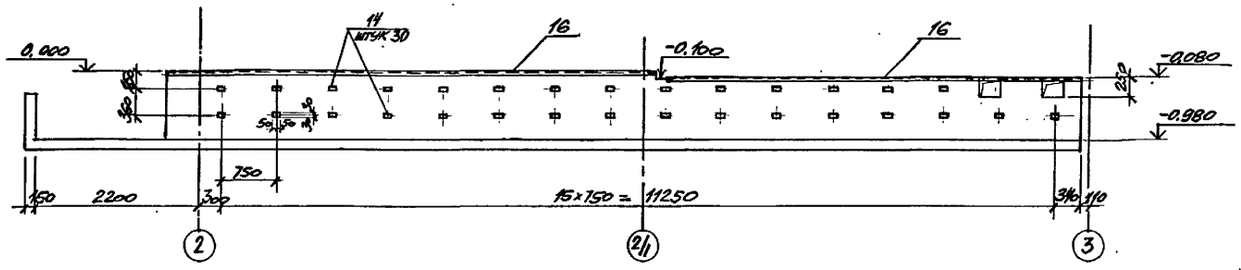

Привязан

Инв. №

		904-1-86.91-КЖ	
		Компрессорная станция 5КЦ-160АО	
		стадия	лист	листов
		Р	13	
Проверил	Решетникова	Участок монолитный Ум5. Общий вид	госстрой СССР РОСТОВСКИЙ ПРОМСТРОЙНИИПРОЕКТ	
Инженер	Гудков			
Рук.гр.	Макарова			
Нач.отд	Саакьянц			
Н.контр	Луценко			
ГИП	Ханин			

Инв.№подл. | Подпись и дата | Взам.инв.№

Альбом 5

Ум.6

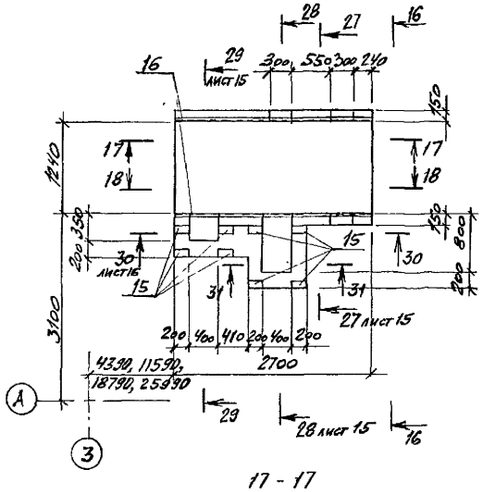

17 - 17

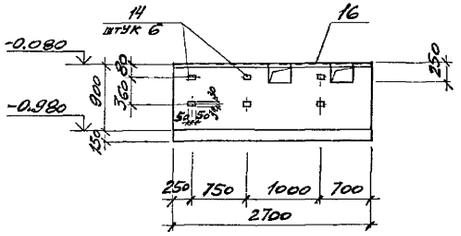

18 - 18

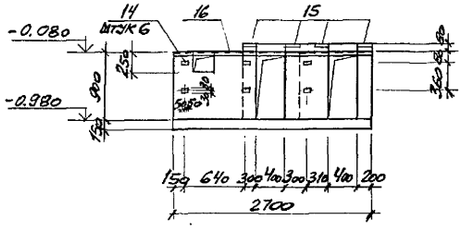

16 - 16

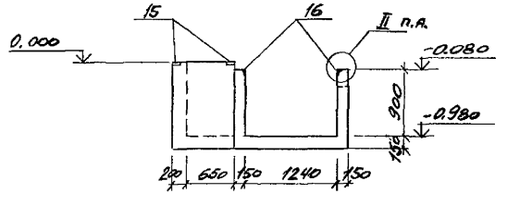

13 - 13

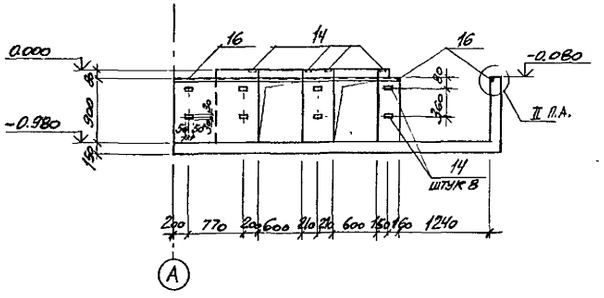

14 - 14

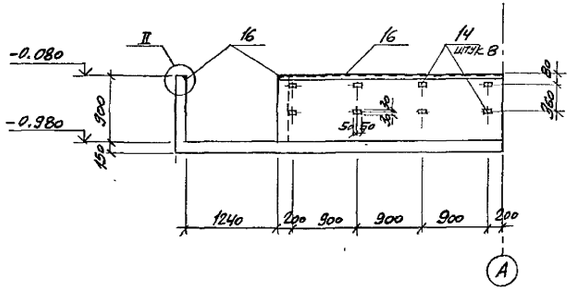

15 - 15

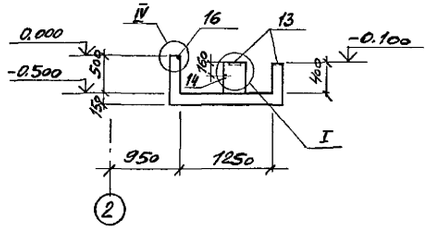

19 - 19

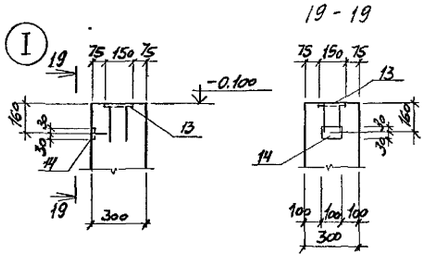

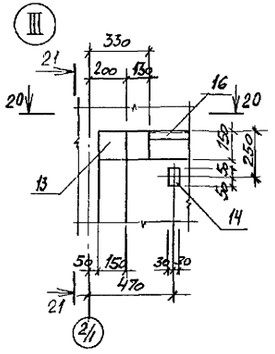

21 - 21

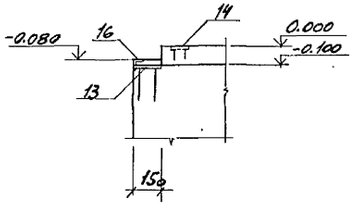

20 - 20

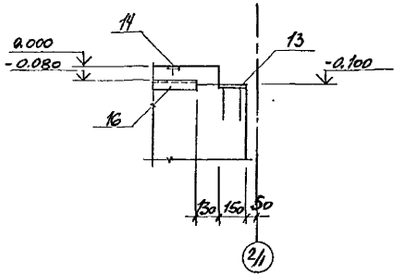

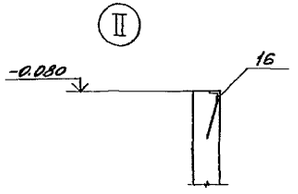

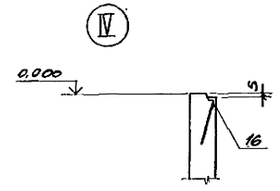

Привязан

Инв. №

		904-1-86.91-КЖ	
		Компрессорная станция 5КЦ-160АО	
		стадия	лист	листов
		Р	14	
Проверил	Решетникова	Участок монолитный Ум6. Общий вид.	ГОССТРОЙ СССР РОСТОВСКИЙ ПРОМСТРОЙНИИПРОЕКТ	
Инженер	Гудков			
Рук.гр.	Макарова			
Нач.отд	Саакьянц			
Н.контр	Луценко			
ГИП	Ханин			

25184-05 25

Инв.№подл. | Подпись и дата | Взам.инв.№

Альбом 5

22 - 22

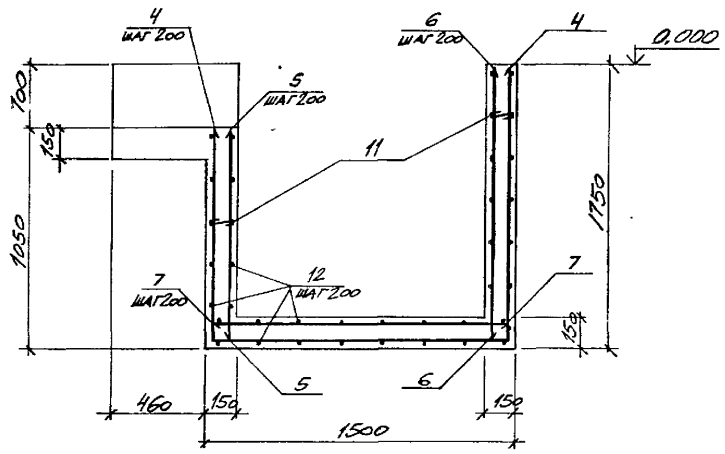

23 - 23

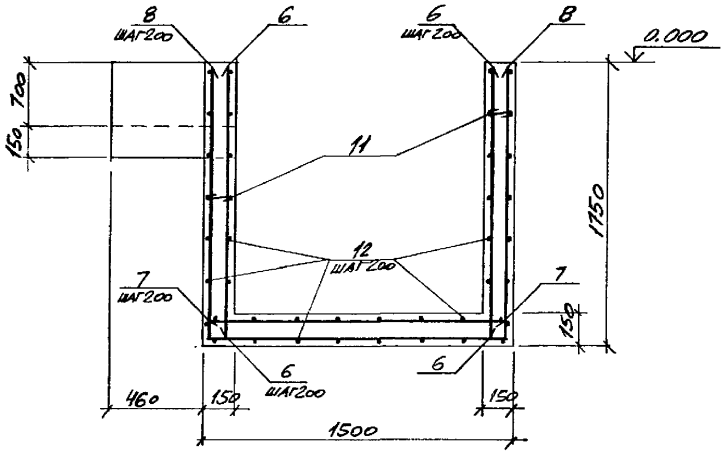

24 - 24

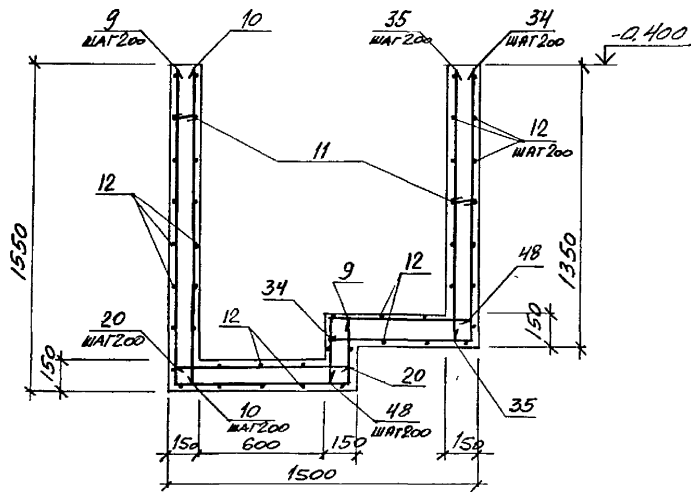

25 - 25

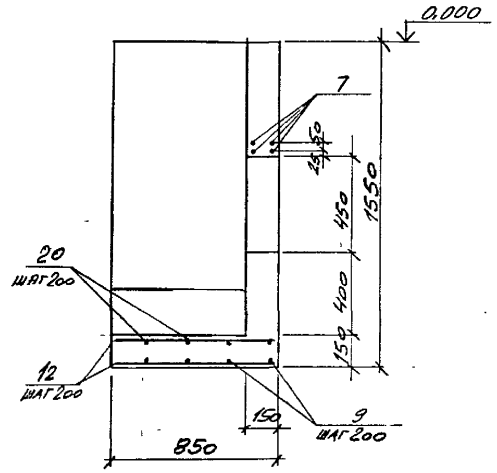

26-26

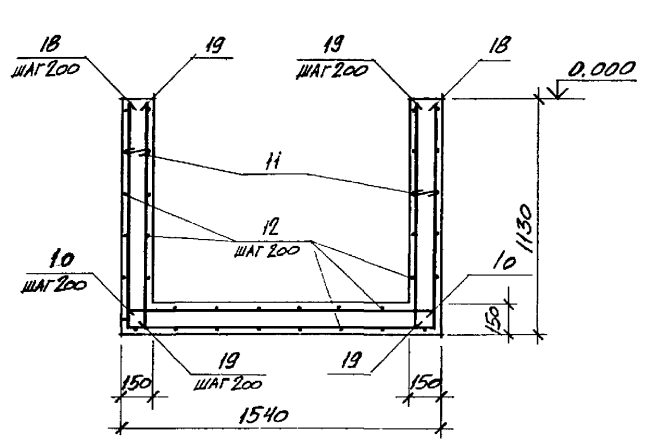

27-27

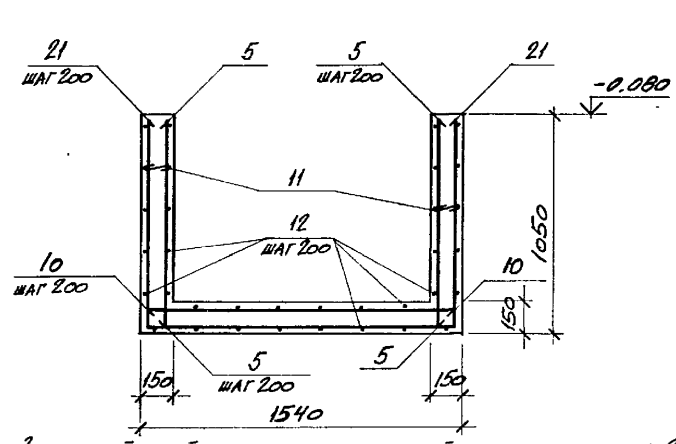

1. Защитный слой бетона для рабочей арматуры равен 25 мм.
2. Позиции 11, 42 установить шагом 400 мм в шахматном порядке.

28-28

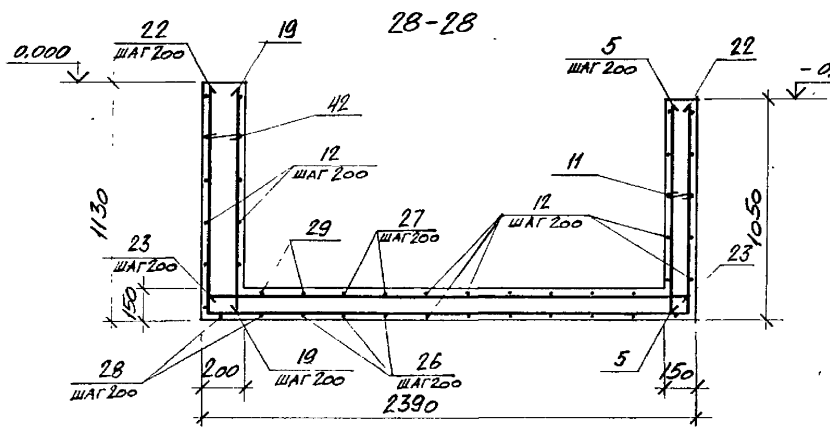

29-29

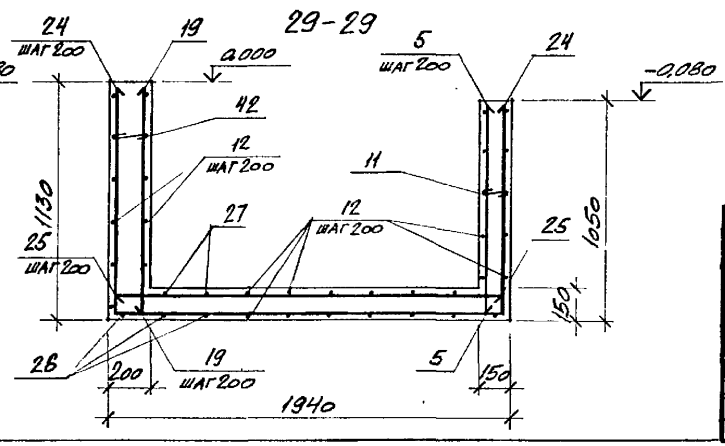

Привязан

Инв. №

Инв.№подл. | Подпись и дата | Взам.инв.№

Проверил	Решетникова		
Инженер	Гудков		
Рук.гр.	Макарова		
Нач.отд.	Саакьянц		
Н.контр.	Луценко		
ГИП	Ханин		

904-1-86.91-КЖ

Компрессорная станция 5КЦ-160АО

Стадия	Лист	Листов
Р	15	

Участки монолитные УмI-УмБ. Сечения 22-22 - 29-29. Схемы армирования.

Госстрой СССР РОСТОВСКИЙ ПРОМСТРОЙНИИПРОЕКТ

Альбом 5

30-30

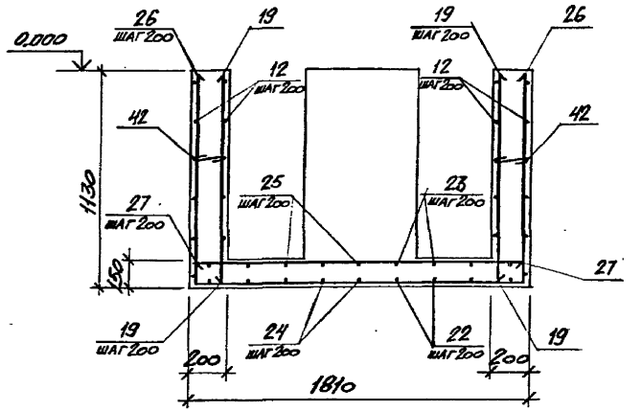

31-31

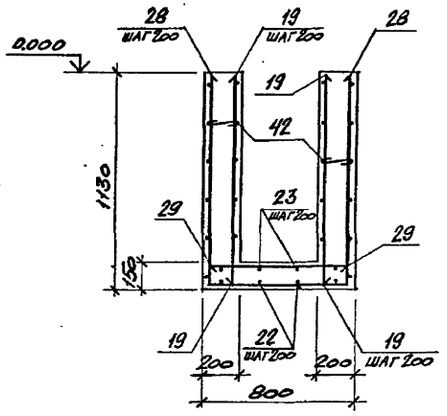

32-32

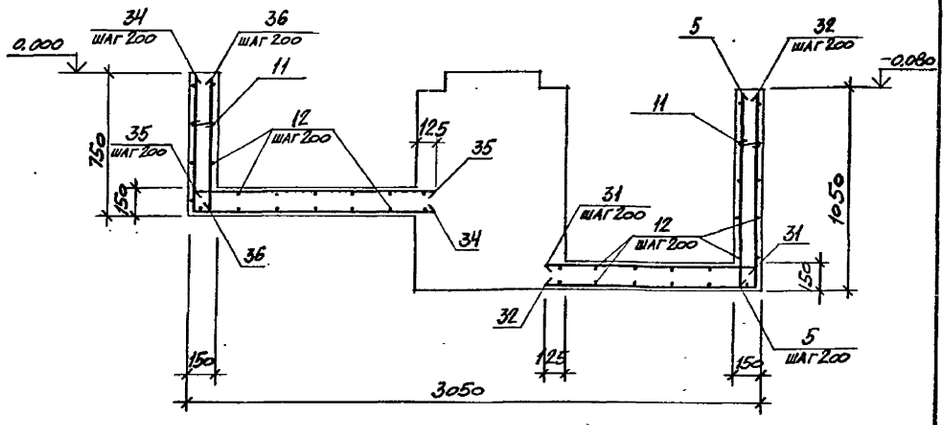

33-33

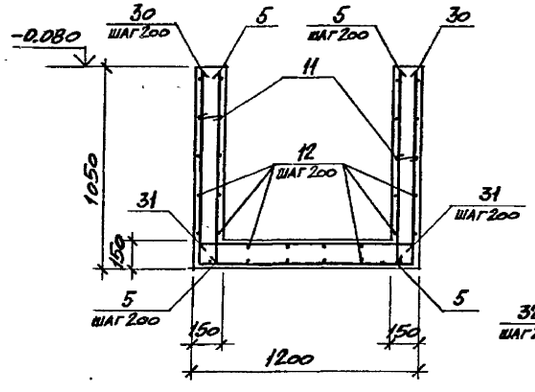

34-34

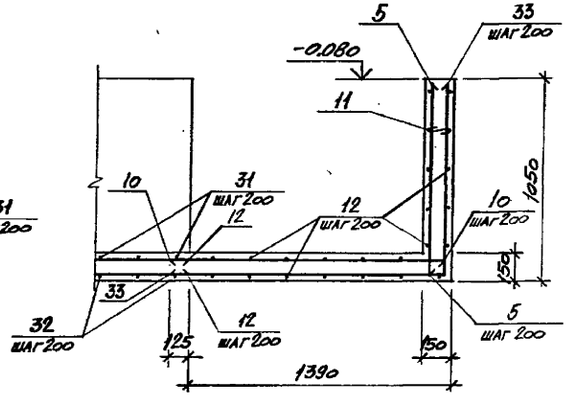

37-37, 38-38

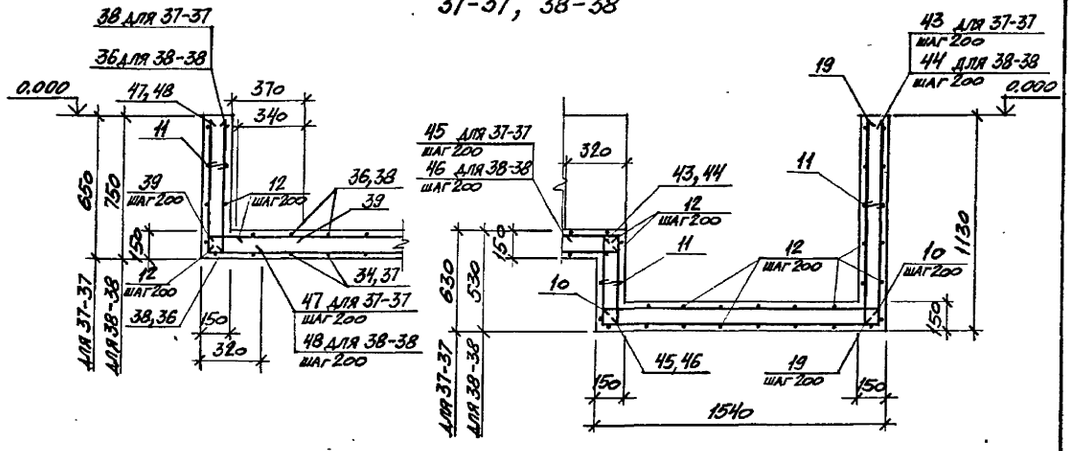

35-35

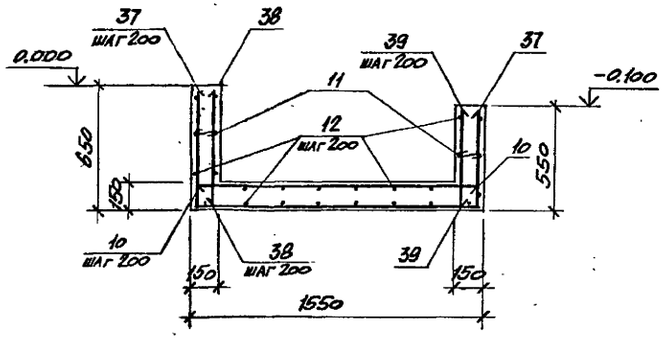

36-36

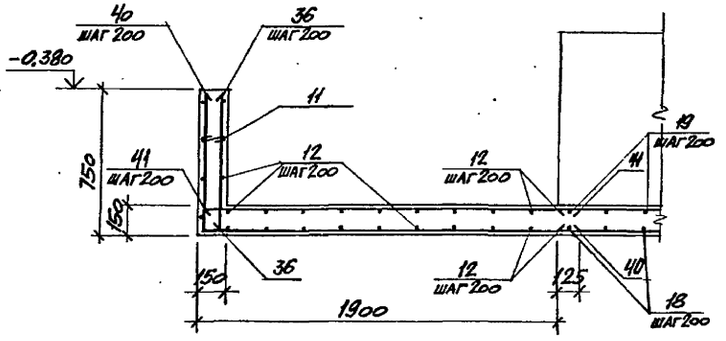

1. Защитный слой бетона для рабочей арматуры равен 25мм
2. Позиции 11, 42 ставятся с шагом 400 мм в шахматном порядке

Привязан

Инв. №

				904-1-86.91-КЖ	
				Компрессорная станция 5КЦ-160А0	
					стадия: Р; лист: 16; листов:
Проверил	Решетникова			Участки монолитные УмI-УмI Сечения 30-30 – 36-36. Схемы армирования	Госстрой СССР РОСТОВСКИЙ ПРОМСТРОЙНИИПРОЕКТ
Инженер	Гудков				
Рук.гр.	Макарова				
Нач.отд.	Саакьянц				
Н.контр.	Луценко				
ГИП	Ханин				

Инв.№ подл. | Подпись и дата | Взам.инв.№

Альбом 5

ФОм1

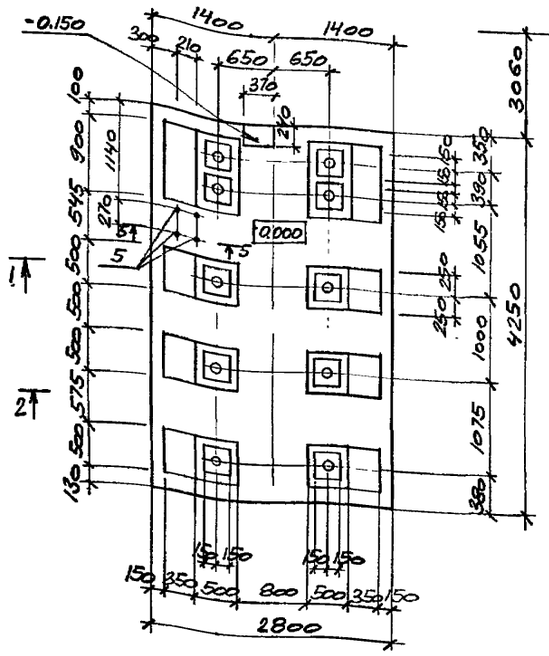

Схема расположения верхних и нижних сеток ФОм1

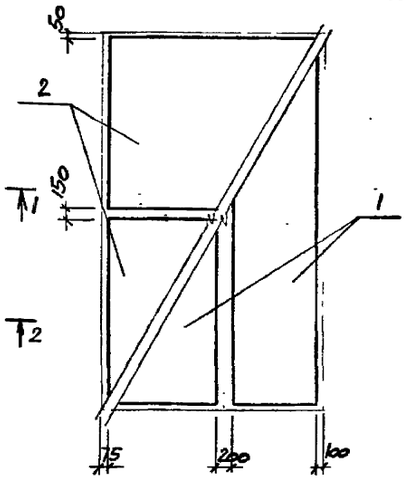

ФОм11

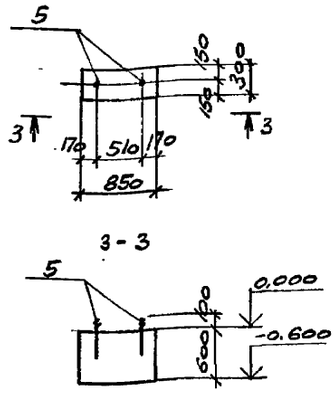

ФОм12

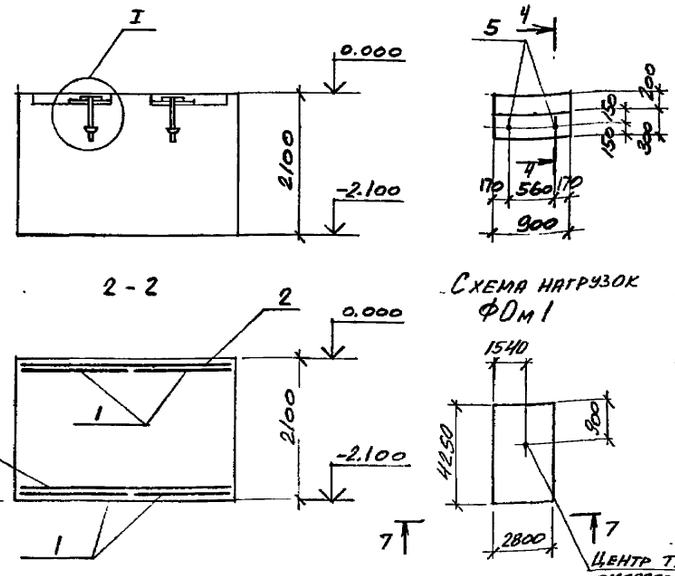

ФОм13

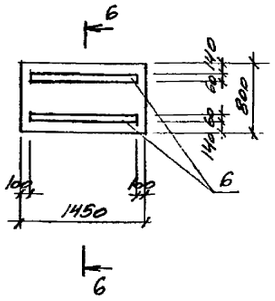

Схема нагрузок ФОм1

Спецификация к фундаментам ФОм1, ФОм11–ФОм13

Формат	Зона	Поз.	Обозначение	Наименование	кол. на исполн. ФОм1	ФОм11	ФОм12	ФОм13	Примечание
				Сборочные единицы					
				Сетки арматурные					
		1	1.410-3 вып.1	1с $\frac{16AIII}{6AIII}$ 125×415	4				
		2		1с $\frac{16AIII}{10AIII}$ 205×265	4				
				Изделия закладные					
А4		3	904-1-86.91-КЖИ-МН1	МН1	10				
А4		4	904-1-86.91-КЖИ-МН2	МН2	10				
		6	1.400-15 вып. 1	МН104-6				2,5	м
				Изделия стандартные					Масса, ед., кг
		5		Болт 5.М16×300 Ст3кп2 ГОСТ 24379.1-80	4	2	2		0.59
				Материалы					
				Бетон класса В22.5	25,0				м3
				Бетон класса В12.5		0.15	0.16	0,23	м3

1. Изделия закладные МН1, МН2 устанавливать с выверкой по уровню. Отклонения от горизонтального положения не более 0,3мм на длине 1000мм.
2. В фундаменте ФОм1 подливку производить из бетона класса В22,5 с заполнителем крупностью зерен до 10мм.
3. Перед устроиством подливки поверхность бетона очистить от пыли и грязи и промыть водой, обеспечив плотное сцепление подливки с бетоном.
4. Болты поз.5 установить в готовые фундаменты в просверленные скважины, закрепив с помощью эпоксидного клея, согласно СНиП 2.09.03-85.

Ведомость расхода стали на элемент, кг

Марка элемента	Изделия арматурные: Арматура класса А-III, ГОСТ 5781-82 Ø6	Ø10	Ø16			Итого	Всего	Изделия закладные: Арматура класса А-II, ГОСТ 5781-82 Ø8		Итого	Прокат: Ст3кп, ГОСТ 3262-75 труба 65×3,2		Итого	Ст3кп, ГОСТ 19903-74 δ=4	δ=6	δ=8	Итого	δ=30	Итого	С255, ТУ 36-2287-80 ГНП 60×80×3		Итого	Всего	Общий расход
ФОм1	7.6	25.2	367.3			400,1	400,1				19.0		19.0	3.0			3,0	212,0	212,0	7.0		7.0	241.0	641.1
ФОм13								0,4		0,4					7.0	1.3	8,3						8,7	8.7

Привязан

Инв. №

		904-1-86.91-КЖ	
		Компрессорная станция 5КЦ-160АО	
Проверил	Макарова	стадия: Р	лист: 17
Техник	Растеряева		листов:
Рук.гр.	Макарова		
Нач.отд.	Саакьянц		
Н.контр.	Луценко	Фундаменты под оборудование ФОм1, ФОм11 – ФОм13	госстрой СССР РОСТОВСКИЙ ПРОМСТРОЙНИИПРОЕКТ
ГИП	Ханин		

Взам.инв.№ | Подпись и дата | Инв.№ подл.

Альбом 5

ФОм 2

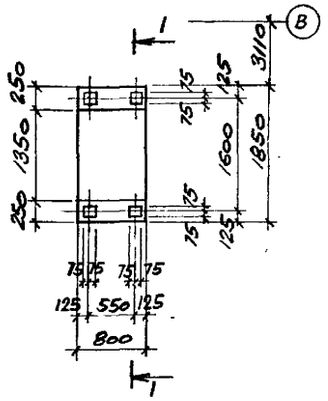

1 - 1

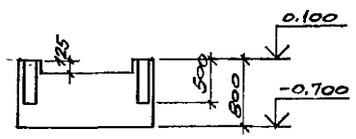

ФОм 5

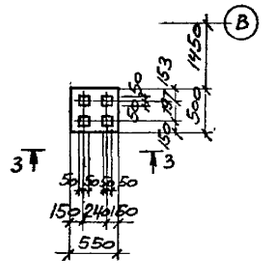

3 - 3

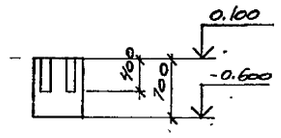

ФОм 6

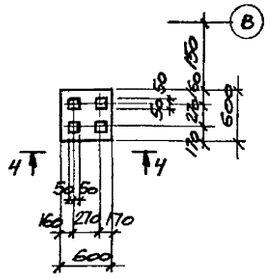

4 - 4

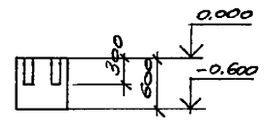

Спецификация к фундаментам ФОм2 - ФОм10

Формат	Зона	Поз.	Обозначение	Наименование	Кол. на исполн. ФОм2	ФОм3	ФОм4	ФОм5	ФОм6	ФОм7	ФОм8	ФОм9	ФОм10	Примечание
				Сборочные единицы										
				Изделия закладные										
		1	1.400-15 вып. 1	МН122-3								1	1	
		2		МН126-3							1			
				Изделия стандартные										масса ед, кг
		3		Болт 5М16 х 300 Ст3кп2 ГОСТ 24379.1-80			3							0.59
				Материалы										
				Бетон класса В 12.5	1,04	0.94	0.87	0.19	0.22	1.1	0.08	0.05	0.05	м³

ФОм 8

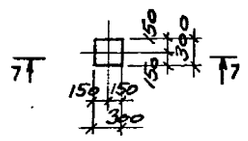

7 - 7

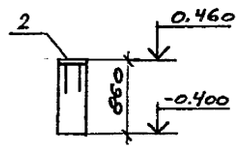

ФОм 9

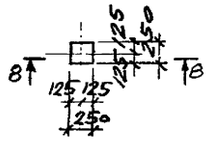

8 - 8

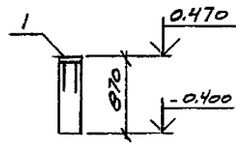

ФОм 10

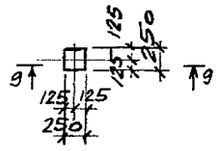

9 - 9

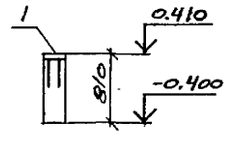

ФОм 3

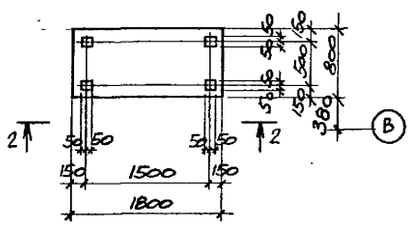

2 - 2

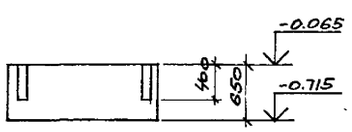

ФОм 7

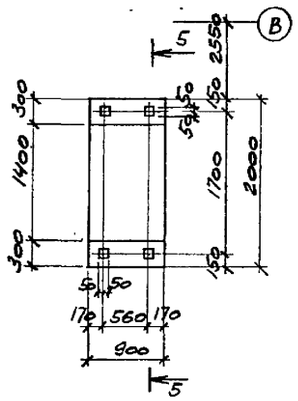

5 - 5

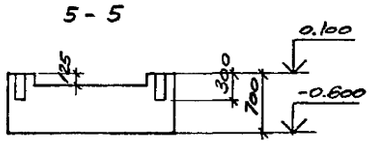

ФОм 4

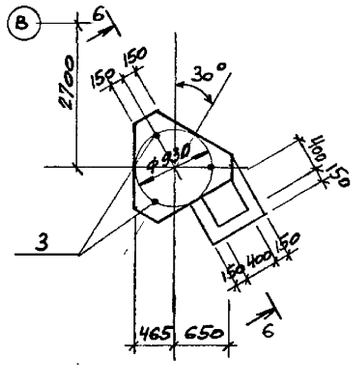

6 - 6

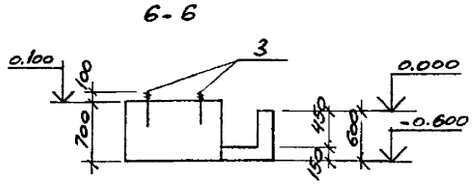

Ведомость расхода стали на закладные изделия, кг

Марка элемента	Изделия закладные: Арматура класса А-III ГОСТ 5781-82 ф10	ф12			Итого	Прокат С235 ГОСТ 19903-74 Б-8				Итого	Всего
ФОм 8		1.0			1.0	5.7				5.7	6.7
ФОм 9	0.6				0.6	3.9				3.9	4.5
ФОм 10	0.6				0.6	3.9				3.9	4.5

Нагрузки на фундаменты ФОм2 - ФОм10

Схема	Усилие	ФОм2	ФОм3	ФОм4	ФОм5	ФОм6	ФОм7	ФОм8	ФОм9	ФОм10
N	N, тс	5,5	0,5	1,2	0,1	0,04	1,0	1,1	0,3	0,3

. Болты поз. 3 установить в просверленные скважины в готовых фундаментах, закрепив с помощью эпоксидного клея, согласно СНиП 2.09.03-85.

Привязан

Инв. №

Инв.№подл. | Подпись и дата | Взам.инв.№

Проверил	Макарова		
Техник	Растеряева		
Рук.гр.	Макарова		
Нач.отд.	Саакьянц		
Н.контр.	Луценко		
ГИП	Ханин		

904-1-86.91-КЖ

Компрессорная станция 5КЦ-160АО

Стадия	Лист	Листов
Р	18	

Фундаменты под оборудование ФОм2 - ФОм10

Госстрой СССР РОСТОВСКИЙ ПРОМСТРОЙНИИПРОЕКТ

Альбом 5

Схема расположения стеновых панелей

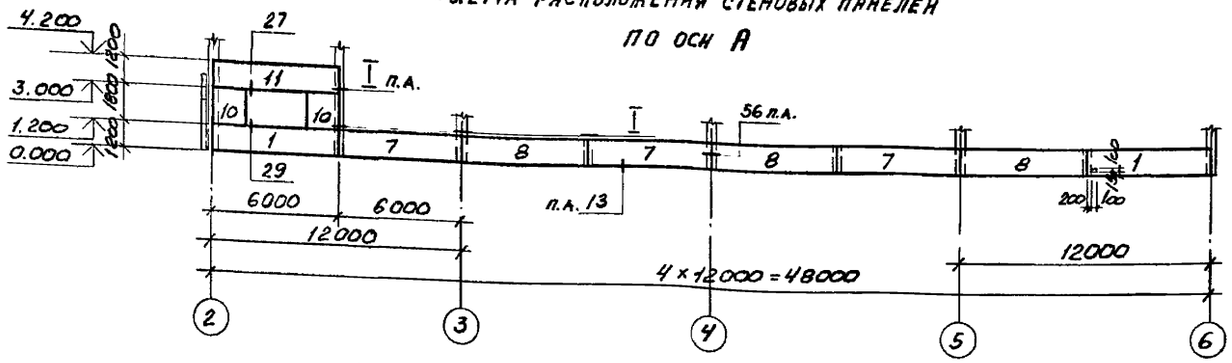

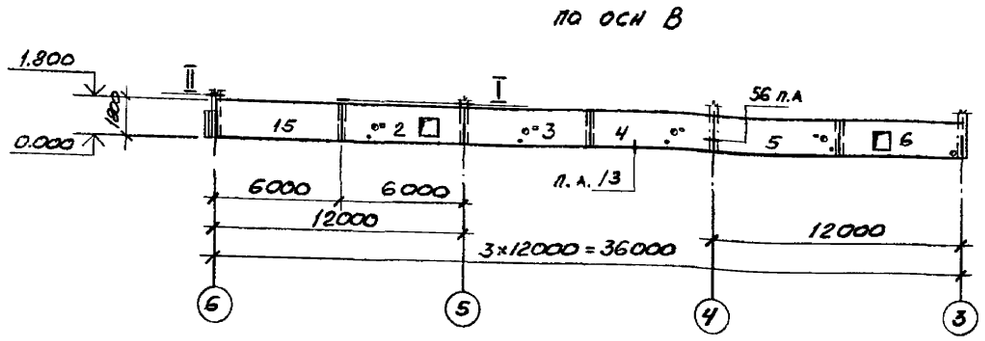

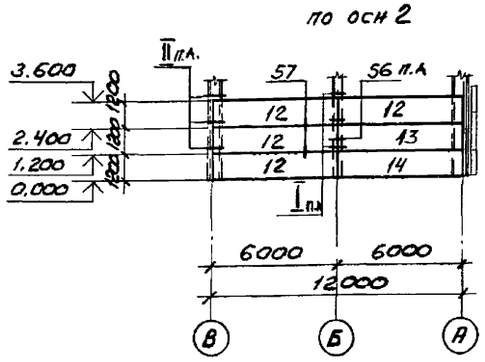

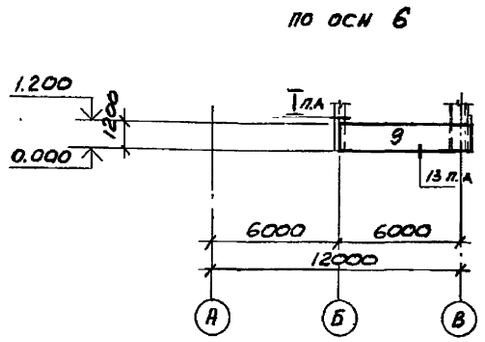

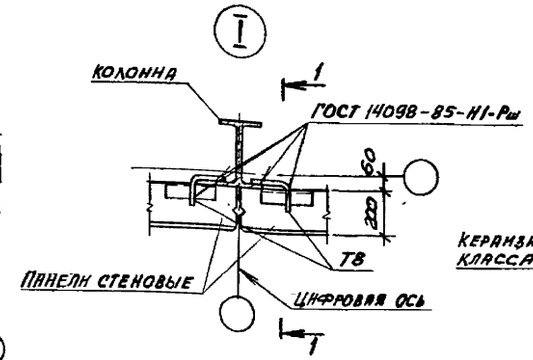

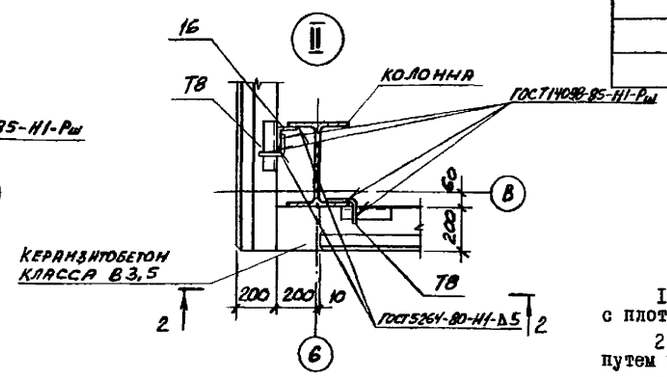

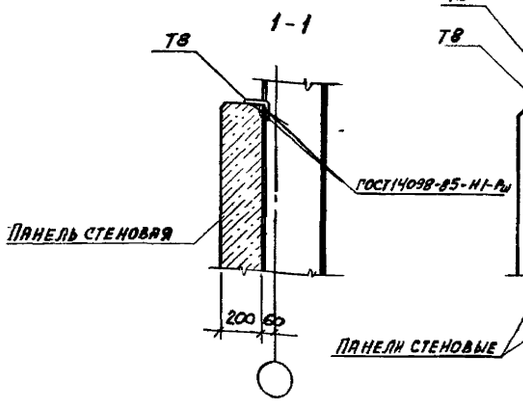

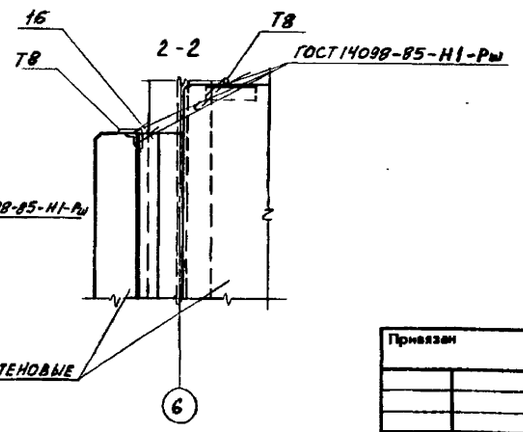

Спецификация к схеме расположения стеновых панелей

Марка, поз.	Обозначение	Наименование	Кол.	Масса ед, кг	Примечание
		Панели стеновые			
1	1.030.1-1/88 вып. 2-1, 2-5	ПС60.12.2,0-2л-22	2	1970	
2	901-1-86.91-КЖН-101	ПС60.18.2,0-2л-22-а	1	2960	
3		ПС60.18.2,0-2л-22-б	1	2960	
4		ПС60.18.2,0-2л-22-в	1	2960	
5		ПС60.18.2,0-2л-22-г	1	2960	
6	901-1-86.91-КЖН-102	ПС60.18.2,0-2л-22-д	1	2960	
7	901-1-86.91-КЖН-105	ПС60.12.2,0-2л-20-в	3	1970	
8		ПС60.12.2,0-2л-20-г	3	1970	
9		ПС62.12.2,0-2л-20.2-а	1	2060	
10	901-1-86.91-КЖН-103	ПС15.18.2,0-л-а	2	740	
11	1.030.1-1/88 вып. 2-1, 2-5	ПС60.12.2,0-2л-32	1	1970	
12		ПС60.12.2,0-2л-20	4	1970	
13	901-1-86.91-КЖН-104	ПС60.12.2,0-2л-20-а	1	1970	
14		ПС60.12.2,0-2л-20-б	1	1970	
15	1.030.1-1/88 вып. 2-1, 2-5	ПС60.18.2,0-2л-20	1	2960	
		Изделия соединительные			
16		уголок $\frac{100\times100\times8\ ГОСТ8509-86}{С245\ ГОСТ27772-88}$ $l=1000$	7	13,5	
*)	1.030.1-1/88 вып 4-2	Т8	46	0,5	*) по узлам I, II и серии 1.030.1-1 вып. 3-3
	1030.1-1/88 вып. 3-3	Т26	4	0.55	
		Материал			
		Керамзитобетон класса В3,5	0.1		м³

1. Стеновые панели изготавливаются из керамзитобетона класса В3,5 с плотностью в сухом состоянии ρ= 1100 кг/м3.
2. Отверстия в стеновых панелях размерами 100х100 выполнить путем просверливания отверстий Ø25 мм с последующей выбивкой бетона.
3. Номера узлов на схемах даны по серии 1.030.1-1/88 вып.3-3.

Проверил	Макарова		
Инженер	Елисеева		
Рук. гр.	Макарова		
Нач. отд.	Саакьянц		
Гл. сп. ТО	Боярченко		
Н. контр.	Луценко		
ГИП	Ханин		

Привязан

Инв. №

904-1-86.91-КЖ

Компрессорная станция 5КЦ-160А0

Стадия	Лист	Листов
Р	19	

Схема расположения стеновых панелей

Госстрой СССР
РОСТОВСКИЙ ПРОМСТРОЙНИИПРОЕКТ

Копировал 25184-05 30 Формат А2

Согласовано

Рук. гр. ОВК Пундиков

Инв. № подл. | Подпись и дата | Взам. инв. №

Альбом 5

Схема расположения плит перекрытия на отметке 3.820

Схема 1

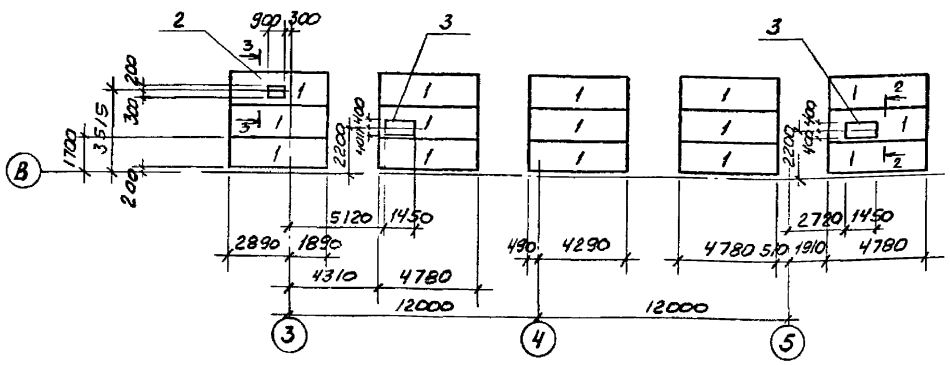

Схема расположения плит перекрытия на отметке 3.900

Схема 2

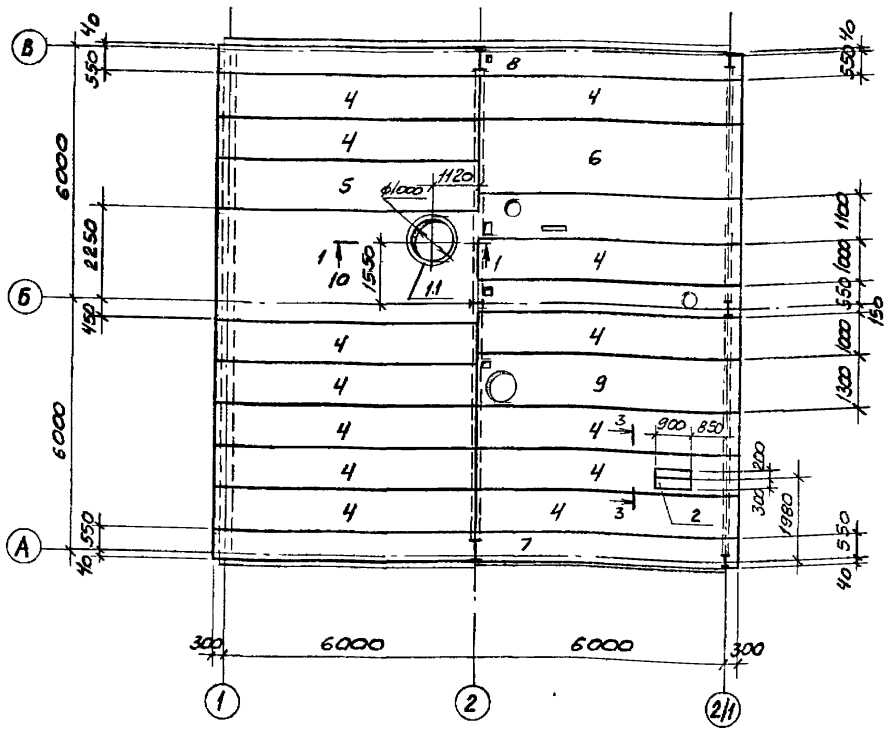

1-1

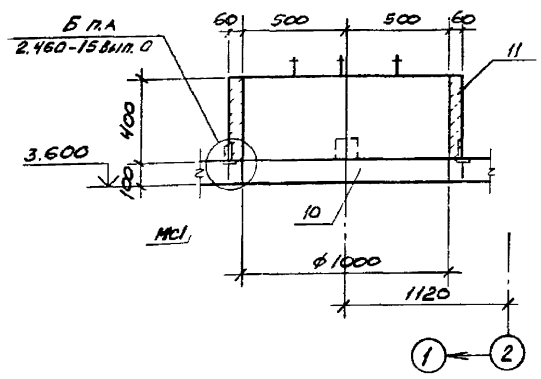

2-2

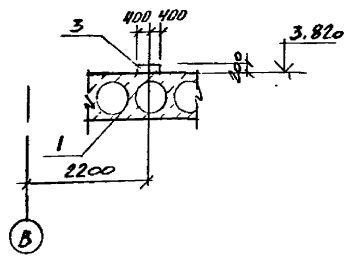

3-3

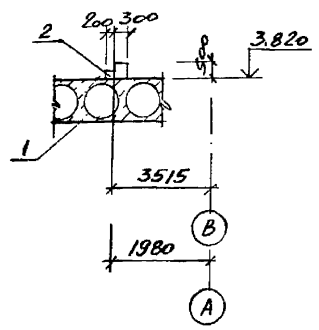

Спецификация к схемам расположения плит перекрытия на отметках 3.820 3.900

Марка, поз.	Обозначение	Наименование	Кол	Масса ед., кг	Приме-чание
		Схема 1			
		Плиты перекрытия			
1	1.141-1 Вып. 64	ПК48.15-4АIVт	15	2250	
2	904-1-86.91-КЖ лист 17	ФОм 12	1		
3		ФОм 13	2		
		Схема 2			
		Плиты перекрытия			
4	1.141-1 Вып. 64	ПК63.10-6АIVт	13	1825	
5		ПК63.12-6АIVт	1	2200	
6		ПК63.18-6АIVт	1	3350	
7	904-1-86.91-КЖ лист 21	Участок монолитный Ун7	1		
8		То же Ун8	1		
9		" Ун9	1		
10		" Ун10	1		
11	1.494-24 Вып. 1	Стакан СБ10А-1	1	250	
МС1	2.460-15 Вып. 0	МС1	4	0.4	

Швы между плитами заделать цементным раствором марки 100.

		904-1-86.91-КЖ	
		Компрессорная станция 5КЦ-160АО	
Проверил	Макарова		стадия: Р; лист: 20; листов:
Инженер	Елисеева		
Рук. гр.	Макарова		
Нач. отд.	Саакьянц	Схемы расположения плит перекрытия	Госстрой СССР РОСТОВСКИЙ ПРОМСТРОЙНИИПРОЕКТ
Гл. сп. ТО	Боярченко		
Н. контр.	Луценко		
ГИП	Ханин		

Привязан

Инв. №

Копировал 25184-05 31 Формат А2

Инв. № подл. | Подпись и дата | Взам. инв. № | Рук. гр. 03.К | Рук. гр. 07.ТВ | Гуляева | Пушкова | Шифр

ЦИТП 51 10104

Альбом 5

Ум7

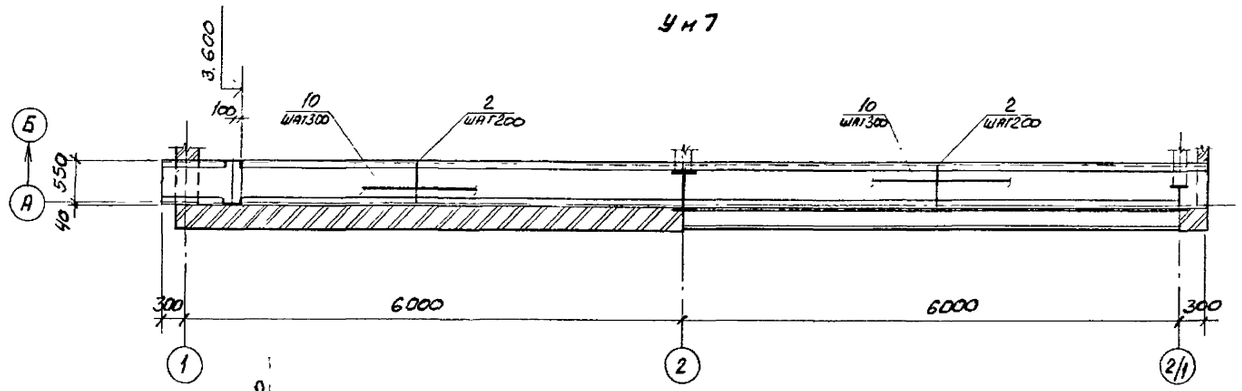

Ум8

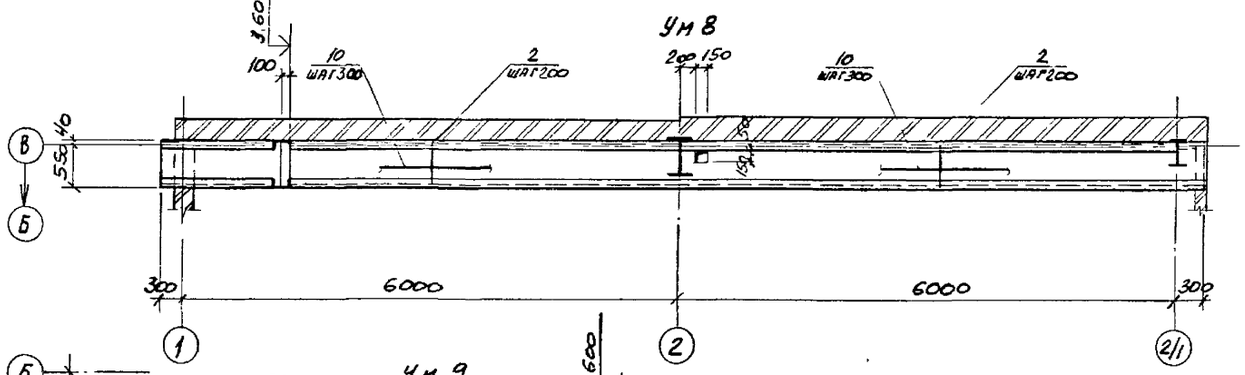

Ум9

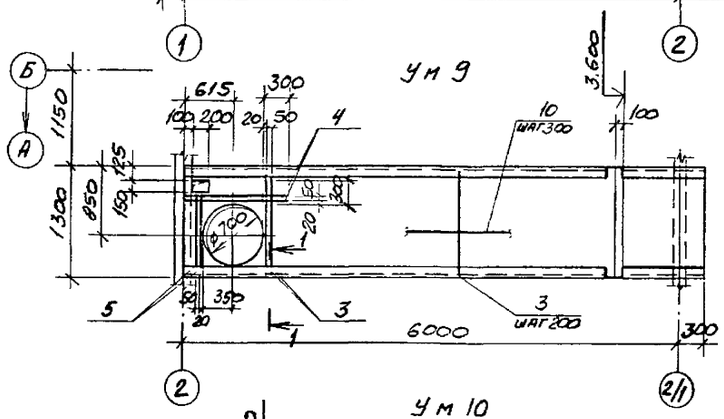

1-1

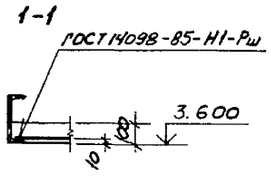

2-2

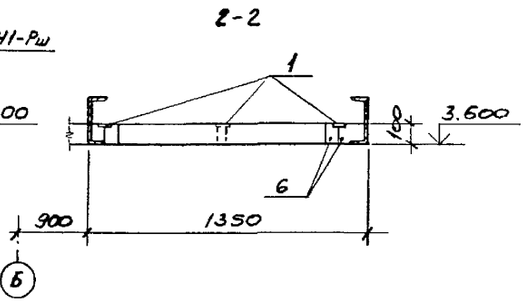

Ум10

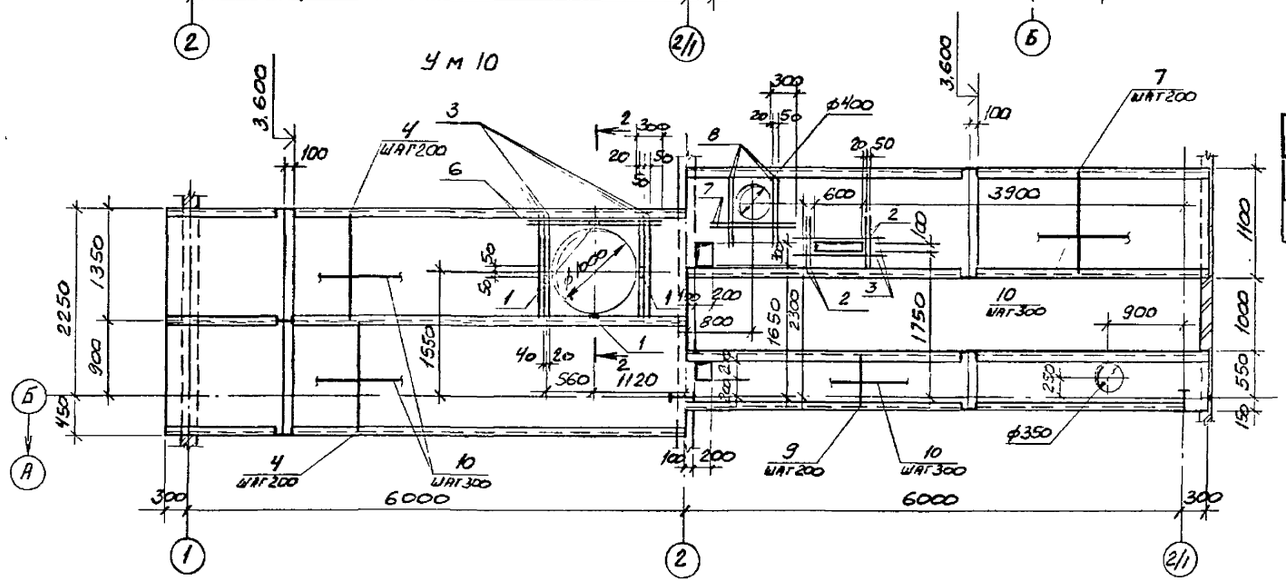

Спецификация к участкам монолитным Ум7 – УмIO

Формат	Зона	Поз.	Обозначение	Наименование	Кол. на испол Ум7	Ум8	Ум9	УмIO	Примечание
				Сборочные единицы					
		1	1.400-15 Вып.1	Изделие закладное МН101-3				4	
				Детали					
				Ø6А-III ГОСТ 5781-82					масса ед. кг
Б.ч		2		ℓ=550	62	62		4	0.12
Б.ч		3		ℓ=1280			34	8	0.28
Б.ч		4		ℓ=1320			2	64	0.29
Б.ч		5*		ℓ=1150			2		0.26
Б.ч		6		ℓ=1600				2	0.36
Б.ч		7		ℓ=1050				34	0.23
Б.ч		8		ℓ=800				4	0.18
Б.ч		9		ℓ=650				32	0.14
				Материалы					
Б.ч		10*		Ø6А-I ГОСТ 5781-82	25,4	25,4	25,4	82,7	м
				Бетон класса В15	0.7	0.7	0.8	2.8	$м^3$

*) Позиции 5, 10 смотрите ведомость деталей

Ведомость расхода стали на элемент, кг

Марка элемента	Изделия арматурные: Арматура класса A-I ГОСТ 5781-82 Ø6	Итого Ø6	A-III Ø6	Итого Ø6	Всего	Изделия закладные: Арматура класса A-III Ø8	Итого Ø8	Прокат С235 ГОСТ 19903-74 -δ=6		Итого	Всего	Общий расход
						ГОСТ 5781-82						
Ум7	5.6	5.6	7.4	7.4	13.0							13.0
Ум8	5.6	5.6	7.4	7.4	13.0							13.0
Ум9	5.6	5.6	10.6	10.6	16.2							16.2
УмIO	18.4	18.4	35.0	35.0	53.4	0.8	0.8	1,2		1,2	2.0	55,4

Ведомость деталей

Поз.	Эскиз
5	180, 970
10	Резать по месту

1. Защитный слой бетона для рабочей арматуры 10мм.
2. Арматуру в пределах отверстий обрезать по месту.

Согласовано

Рук. гр. ОВС Гундилович
Рук. гр. ОПД Чередниченко

Инв. № подл. | Подпись и дата | Взам. инв. №

Привязан

Инв. №

Проверил	Макарова	
Инженер	Елисеева	
Рук. гр.	Макарова	
Нач. отд.	Саакьянц	
Н. контр.	Луценко	
ГИП	Ханин	

904-1-86.91-КЖ

Компрессорная станция 5КЦ-160А0

Стадия	Лист	Листов
Р	21	

Участки монолитные Ум7 – УмIO

Госстрой СССР Ростовский Промстройниипроект

Копировал 25184-05 32 Формат А2

ЦИТП 51 10104

Альбом 5

ВЕДОМОСТЬ РАБОЧИХ ЧЕРТЕЖЕЙ ОСНОВНОГО КОМПЛЕКТА 904-1-86.91-КМ

ЛИСТ	НАИМЕНОВАНИЕ	ПРИМЕЧАНИЕ
1	Общие данные (начало)	
2	Общие данные (продолжение)	
3	Общие данные (продолжение)	
4	Общие данные (продолжение)	
5	Общие данные (продолжение)	
6	Общие данные (окончание)	
7	Техническая спецификация металла на лестницы	
8	Схемы расположения элементов каркаса и прогонов	
9	Схемы расположения подкрановых балок, рельсов, упоров. Узлы I, II	
10	Схемы расположения перекрытия каналов на отметке 0.000, кронштейнов и опор	
11	Схемы расположения балок перекрытия на отметке 3.820, опор под трубопроводы	
12	Схемы расположения лестниц, площадок, ограждений	

ВЕДОМОСТЬ ССЫЛОЧНЫХ И ПРИЛАГАЕМЫХ ДОКУМЕНТОВ

ОБОЗНАЧЕНИЕ	НАИМЕНОВАНИЕ	ПРИМЕЧАНИЕ
	Ссылочные документы.	
Гост 24045-86	Профили стальные листовые гнутые с трапециевидными гофрами для строительства. Технические условия.	
Гост 24741-81	Узел крепления крановых рельсов к стальным подкрановым балкам. Технические условия.	
1.436.3-16/88 Выпуск 1	Окна с переплетами из гнутых профилей изготавляемых из тонколистовой стали и механизмы открывания. Окна, фрамуги, створки. Рабочие чертежи.	
2.436-20	Узлы окон со стальными переплетами по серии 1.436.3-16/88.	
Выпуск 1	Рабочие чертежи	
Выпуск 2	Комплектующие изделия Рабочие чертежи.	
11-2534 КМ	Стальные конструкции каркасов типа „Канск" одноэтажных производственных зданий с применением несущих рам из прокатных широкополочных и сварных двутавровых балок с шагом 12м. Чертежи КМ	
1.450.3-6	Лестницы, площадки, стремянки и ограждения стальные производственных зданий промышленных предприятий.	
Выпуск 0-1	Материалы для проектирования	
Выпуск 1	Конструкции из холодногнутых профилей. Чертежи КМД.	

Общие указания.

1. Рабочие чертежи металлических конструкций разработаны по исходным данным, приведенным в общих указаниях к основному комплекту рабочих чертежей архитектурных решений 904-I-86.9I-АР.

2. За условную отметку 0.000 принят уровень чистого пола машинного зала компрессорной станции, соответствующий отметке по топографической съемке ...

3. При разработке рабочих чертежей приняты следующие нормативные нагрузки:

3.1. Вес снегового покрова на I $м^2$ горизонтальной поверхности земли для III района - I,0 кПа (I00кгс/$м^2$).

3.2. Ветровое давление на уровне I0м от поверхности земли для I ветрового района 0,23 кПа (23кгс/$м^2$). Тип местности "В".

3.3. Кран мостовой электрический грузоподъемностью Q=I2,5т с управлением с пола.

3.4. Временная распределенная нагрузка на перекрытие $p^н$=5 кПа (500кгс/$м^2$).

4. Класс ответственности здания - II. Коэффициент надежности по назначению $\gamma_п$=0,95.

5. Рекомендации по окраске стальных конструкций смотрите комплект 904-I-86.9I-АР.

ДАННЫЙ ПРОЕКТ ВЫПОЛНЕН В СООТВЕТСТВИИ С ДЕЙСТВУЮЩИМИ СТРОИТЕЛЬНЫМИ НОРМАМИ И ПРАВИЛАМИ ПРОЕКТИРОВАНИЯ, КОТОРЫЕ ОДНОВРЕМЕННО ПРЕДУСМАТРИВАЮТ МЕРОПРИЯТИЯ, ОБЕСПЕЧИВАЮЩИЕ ВЗРЫВОПОЖАРНУЮ И ПОЖАРНУЮ БЕЗОПАСНОСТЬ ПРИ СОБЛЮДЕНИИ ПРАВИЛ БЕЗОПАСНОСТИ ПРИ ЭКСПЛУАТАЦИИ ЗДАНИЯ (СООРУЖЕНИЯ). РЕШЕНИЯ ПРИНЯТЫ НА ОСНОВАНИИ ТЕХНОЛОГИЧЕСКИХ ЗАДАНИЙ И УКАЗАННЫХ В НИХ КАТЕГОРИЙ ПОМЕЩЕНИЙ И ЗДАНИЙ.

Главный инженер проекта В.Б. Ханин

Главный инженер проекта организации, привязавшей проект

Дата

Взам. инв. №

Подпись и дата

Инв. № подл.

Привязан

Инв. №

Проверил	Сковпень	
Инженер	Шимко	
Вед. инж.	Коротенко	
Рук. гр.	Макарова	
Нач. отд.	Саакьянц	
Гл. спец. ТО	Боярченко	
Н. контр.	Луценко	
ГИП	Ханин	

904-1-86.91-КМ

Компрессорная станция 5КЦ-160А0

стадия	лист	листов
Р	1	12

Общие данные (начало)

ГОССТРОЙ СССР РОСТОВСКИЙ ПРОМСТРОЙНИИПРОЕКТ

Копировал 25184-05 33 Формат А2

ЦИТП 51 10104

Альбом 5

Вид профиля и ГОСТ, ТУ	Марка металла и ГОСТ	Обозначение и размер профиля (мм)	№ по порядку	Код: марки металла	Код: вида профиля	Код: размера профиля	Количество (шт)	Длина (мм)	Масса металла по элементам констр., т: Фахверк	Балки подкрановые	Прогоны	Панели покрытий	Конструкции рамные	Связи рамного каркаса	Балки перекрытий	Площадки, лестницы и опоры	Рельсы и фиксаторы	Окна		Общая масса (т)	Площадь поверхности	Масса потребности в металле по кварталам (заполняется изготовителем), (т): I	II	III	IV	Заполняется ВЦ
									Код элемента конструк.: 526112	526121	526171	526211	526151	526161	526182	526240	526234	526230								
Двутавры стальные горячекатаные с параллельными гранями полок. Сортамент. ГОСТ 26020-83	С345-3 ГОСТ 27772-88	I 20К1	1		2881												0.13			0.13	3.8					
		I 26Ш1	2		2853									1.00						1.00	28.6					
		I 30Ш1	3		2855								1.00							1.00	26.1					
		I 40Ш1	4		2861					0.54										0.54	11.0					
		I 50Ш2	5		2865								12.88							12,88	224.1					
	Итого		6	2315						0.54			13,88	1.00			0.13			15.55	293,6					
	С 245 ГОСТ 27772-88	I 20Ш1	7		2851										1.84	0.17				2.01	67.9					
		I 26Ш1	8		2853										0.51	0. 15				0.66	18.9					
		I 30Ш3	9		2857										0.82					0.82	17,3					
	Итого		10	1293											3.17	0,32				3.49	101.1					
Всего профиля			11							0.54			13,88	1.00	3.17	0.32	0,13			19.04	397.7					
Швеллеры стальные горячекатаные. Сортамент. ГОСТ 8240-89	С245 ГОСТ 27772-88		12																							
		[10	13		2614				0.02							0.19				0.21	9.4					
		[18	14		2621											0.41				0.41	18.1					
		[20	15		2625										2.02					2.02	77.4					
		[40	16		2634											0.18				0.18	4.7					
	Итого		17	1293					0.02						2.02	0.78				2.82	107.6					
	С255 ГОСТ 27772-88	[18	18		2618					0. 15										0. 15	6.1					
		[20	19		2623												0.02			0.02	0.8					
	Итого		20	1457						0.15							0.02			0.17	6.9					
	С345-3 ГОСТ 27772-88	[24	21		2627						0.49									0.49	17.2					
	Итого		22	2315							0.49									0.49	17.2					
Всего профиля			23						0.02	0.15	0.49				2.02	0.78	0.02			3.48	131.7					
Уголки стальные горячекатаные равнополочные. Сортамент. ГОСТ 8509-86	С245 ГОСТ 27772-88	L40х40х7	24										0.02							0.02	0,7					
		L50х50х5	25						0,47							0.06				0, 53	28.6					
		L63х63х5	26						0,97					0.03						1, 00	52,0					
		L80х80х6	27													0.05				0.05	2.2					
		L100х100х7	28											0.14						0.14	5,2					
		L100х100х8	29							0.04				0.02						0.06	2.0					
	Итого		30	1293	2120				1,44	0.04				0.19	0.02		0.11			1, 80	90.7					
	С255 ГОСТ 27772-88	L125х125х8	31						0.10											0.10	3.3					
		L180х160х16	32											0.11						0.11	2.9					
	Итого		33	1457	2120				0.10					0. 11						0.21	6.2					
	С345-3 ГОСТ 27772-88	L125х125х8	34													0,38				0,38	12.5					
		L140х140х16	35							0.10				0.16						0,26	6.8					
	Итого		36	2315	2120					0.10				0.16	0.38					0,64	19,3					
Всего профиля			37						1,54	0.14				0.46	0,40		0.11			2.65	116.2					

Инв. № подл. | Подпись и дата | Взам. инв. №

Привязан

Инв. №

Проверил	Макарова		
Инженер	Сковпень		
Вед. инж.	Коротенко		
Рук. гр.	Макарова		
Нач. отд.	Саакьянц		
Н. контр.	Луценко		
ГИП	Ханин		

904-1-86.91-КМ

Компрессорная станция 5КЦ-160АО

Стадия	Лист	Листов
Р	2	

Общие данные (продолжение)

Госстрой СССР РОСТОВСКИЙ ПРОМСТРОЙНИИПРОЕКТ

А1ЬБОМ 5

ВИД ПРОФИЛЯ И ГОСТ, ТУ	МАРКА МЕТАЛЛА И ГОСТ	ОБОЗНАЧЕНИЕ И РАЗМЕР ПРОФИЛЯ (ММ)	№№ ПО ПОРЯДКУ	КОД: МАРКИ МЕТАЛЛА	КОД: ВИДА ПРОФИЛЯ	КОД: РАЗМЕРА ПРОФИЛЯ	КОЛИЧЕСТВО (ШТ)	ДЛИНА (ММ)	МАССА МЕТАЛЛА ПО ЭЛЕМЕНТАМ КОНСТР., Т. КОД ЭЛЕМЕНТА КОНСТРУК.: ФАХВЕРК 526151	БАЛКИ ПОДКРАНОВЫЕ 526121	ПРОГОНЫ 526171	ПАНЕЛИ ПОКРЫТИЯ 526211	КОНСТРУКЦИИ РАМНЫЕ 526151	СВЯЗИ РАМНОГО КАРКАСА 526161	БАЛКИ ПЕРЕКРЫТИЙ 526182	ПЛОЩАДКИ ЛЕСТНИЦЫ И ОПОРЫ 526240	РЕЛЬСЫ И УПОРЫ 526234	ОКНА 526221		ОБЩАЯ МАССА (Т)	ПЛОЩАДЬ ПОВЕРХНОСТИ	МАССА ПОТРЕБНОСТИ В МЕТАЛЛЕ ПО КВАРТАЛАМ (ЗАПОЛНЯЕТСЯ ИЗГОТОВИТЕЛЕМ), (Т): I	II	III	IV	ЗАПОЛНЯЕТСЯ ВЦ
Уголки стальные горячекатаные неравнополочные. Сортамент. Гост 8510-88	С 235 Гост 27772-88	L 100x63x8	38		2242										0.08					0.08	2.6					
	Итого		39	1145											0.08					0.08	2.6					
Всего профиля			40												0.08					0.08	2.6					
Прокат листовой горячекатаный. Сортамент. Гост 19903-74	С235 Гост 27772-88	δ=1.5	41		7215													0.01		0.01	1.7					
		δ=1.6	42		7215							1.00								1.00	160.0					
		δ=5	43		7115							0.48								0.48	24.5					
	Итого		44	1145								1.48						0.01		1.49	186.2					
	С 255 Гост 27772-88	δ=6	45		7115				0.05	3.79				0.05		0.14				4.03	172.1					
		δ=8	46		7115					0.35		1.12	0.29			0.02				1.78	57.1					
		δ=10	47		7115				0.64	0.34						0.17				1.15	29.6					
		δ=12	48		7115					5.06					0.07	0.02				5.15	110.7					
		δ=18	49		7115								0.29							0.29	4.7					
	Итого		50	1457					0.69	9.54		1.12	0.58	0.05	0.07	0.35				12.40	374.2					
	С345-3 Гост 27772-88	δ=6	51		7115						0.52									0.52	22.2					
		δ=7	52		7115						2.13		3.16							5.29	193.6					
		δ=8	53		7115								0.08							0.08	2.6					
		δ=10	54		7115								0.03							0.03	0.8					
		δ=12	55		7115								3.10	0.33						3.43	73.7					
		δ=14	56		7115				0.51	0.07			2.02	0.08		0.13				2.81	51.7					
		δ=16	57		7115								0.27							0.27	4.4					
		δ=20	58		7115								0.04		0.01					0.05	0.7					
		δ=32	59		7115								0.88							0.88	7.2					
	Итого		60	2315					0.51	0.07	2.65		9.58	0.41	0.01	0.13				13.36	356.9					
	С 375 Гост 27772-88	δ=3	61		7215						2.45									2.45	208.3					
			62		7115																					
	Итого		63	2316							2.45									2.45	208.3					
	С390 Гост 27772-88	δ=25	64		7115					0.29			0.95							1.24	12.9					
		δ=40	65		7115								0.29							0.29	1.9					
			66																							
	Итого		67	2472						0.29			1.24							1.53	14.8					
Всего профиля			68						1.20	9.90	5.10	2.60	11.40	0.46	0.08	0.48		0.01		31.23	1140.2					

Инв.№подл. | Подпись и дата | Взам.инв.№

Привязан

Инв. №

Проверил	Макарова	
Инженер	Сковпень	
Вед инж	Коротенко	
Рук гр.	Макарова	
Нач отд	Саакьянц	
Н контр	Луценко	
ГИП	Ханин	

904-1-86.91-КМ

Компрессорная станция 5КЦ-160АО

СТАДИЯ	ЛИСТ	ЛИСТОВ
Р	3	

Общие данные (продолжение)

ГОССТРОЙ СССР РОСТОВСКИЙ ПРОМСТРОЙНИИПРОЕКТ

25184-05 35

Вид профиля и ГОСТ, ТУ	Марка металла и ГОСТ	Обозначение и размер профиля (мм)	№ по порядку	Код: марки металла	Код: вида профиля	Код: размера профиля	Количество (шт)	Длина (мм)	Масса металла по элементам констр., т: Код элемента конструк. 526112 Фахверки	526121 Балки подкрановые	526171 Прогоны	526211 Панели покрытий	526151 Конструкции единичные	526161 Связи рамного каркаса	526182 Балки перекрытий	526240 Площадки, лестницы и опоры	526234 Рельсы и упоры	526221 Окна		Общая масса (т)	Площадь поверхности	Масса потребности в металле по кварталам (заполняется изготовителем), (т): I	II	III	IV	Заполняется ВЦ
Листы стальные с ромбическим и чечевичным рифлением. Технические условия. ГОСТ 8568-77	С235 ГОСТ 27772-88	δ=4	69		7152											0.08				0.08	5.1					
		δ=5	70		7152											3.45				3.45	176.3					
	Итого		71	1145												3.53				3,53	181,4					
Всего профиля			72													3.53				3,53	181.4					
Листы стальные просечно-вытяжные. Технические условия. ТУ 36.26.11-5-89	С235 ГОСТ 27772-88	ПВ 40в	73		7156											0.09				0.09	5.8					
	Итого		74	1145												0.09				0.09	5.8					
Всего профиля			75													0.09				0.09	5.8					
Профили стальные листовые гнутые с трапециевидными гофрами для строительства. Технические условия. ГОСТ 24045-86	С235 ГОСТ 27772-88	Н60-845-0,8	76		–							6.07								6.07						
	Итого		77	1145								6.07								6.07						
Всего профиля			78									6.07								6.07						
Рельсы крановые. Технические условия. ГОСТ 4121-76	К63 ГОСТ 4121-76	КР70	79		–												4.36			4.36						
	Итого		80	1193													4.36			4.36						
Всего профиля			81														4.36			4,36						
Профили стальные гнутые С-образные равнополочные. Сортамент. ГОСТ 8282-83	С235 ГОСТ 27772-88		82																						
		ГнС100х60х5х3	83		7913				2,38											2,38	202,3					
	Итого		84	1145					2.38											2,38	202,3					
	С345-3 ГОСТ 27772-88	ГнС100х60х6х4	85		7913					1,77				1.18						2,95	188,5					
	Итого		86	2315						1,77				1,18						2,95	188,5					
Всего профиля			87						2,38	1,77				1.18						5,33	390,8					
Профили гнутые замкнутые сварные квадратные ТУ 36-2287-80	С255 ГОСТ 27772-88	ГнО100х100х4	88		7888											0.19				0,19	6,3					
		ГнО114х114х4	89		7888									1.19						1,19	38,2					
		ГнО160х160х5	90		7888				1,32											1,32	35,0					
	Итого		91	1457					1.32					1,19		0,19				2,7	80,5					
	С345-3 ГОСТ 27772-88	ГнО114х114х5	92		7888							0,82								0,82	21,7					
	Итого		93	2315								0,82								0,82	21,7					
Всего профиля			94						1,32			0,82		1,19		0,19				3,52	102,2					

Взам. инв. № | Подпись и дата | Инв. № подл.

Привязан

Инв. №

Проверил	Макарова	
Инженер	Сковпень	
Вед. инж.	Коротенко	
Рук. гр.	Макарова	
Нач. отд.	Саакьянц	
Н. контр.	Луценко	
ГИП	Ханин	

904-1-86.91-КМ

Компрессорная станция 5КЦ-160Д0

Стадия	Лист	Листов
Р	4	

Общие данные (продолжение)

Госстрой СССР РОСТОВСКИЙ ПРОМСТРОЙНИИПРОЕКТ

АЛЬБОМ 5

ВИД ПРОФИЛЯ И ГОСТ, ТУ	МАРКА МЕТАЛЛА И ГОСТ	ОБОЗНАЧЕНИЕ И РАЗМЕР ПРОФИЛЯ (ММ)	№№ ПО ПОРЯДКУ	КОД: МАРКИ МЕТАЛЛА	КОД: ВИДА ПРОФИЛЯ	КОД: РАЗМЕРА ПРОФИЛЯ	КОЛИЧЕСТВО (ШТ)	ДЛИНА (ММ)	МАССА МЕТАЛЛА ПО ЭЛЕМЕНТАМ КОНСТР., Т: ФАХВЕРКИ (КОД ЭЛЕМЕНТА КОНСТРУК. 526112)	БАЛКИ ПОДКРАНОВЫЕ (526121)	ПРОГОНЫ (526171)	ПАНЕЛИ ПОКРЫТИЙ (526211)	КОНСТРУКЦИИ РАМНЫЕ (526151)	СВЯЗИ РАМНОГО КАРКАСА (526161)	БАЛКИ ПЕРЕКРЫТИЙ (526182)	ПЛОЩАДКИ, ЛЕСТНИЦЫ И ОПОРЫ (526240)	РЕЛЬСЫ И УПОРЫ (526234)	ОКНА (526221)		ОБЩАЯ МАССА (Т)	ПЛОЩАДЬ ПОВЕРХНОСТИ	МАССА ПОТРЕБНОСТИ В МЕТАЛЛЕ ПО КВАРТАЛАМ (ЗАПОЛНЯЕТСЯ ИЗГОТОВИТЕЛЕМ), (Т): I	II	III	IV	ЗАПОЛНЯЕТСЯ ВЦ
ПРОФИЛИ СТАЛЬНЫЕ ГНУТЫЕ КОРЫТНЫЕ РАВНОПОЛОЧНЫЕ. СОРТАМЕНТ.	С235 Гост 27772-88	Ц32х20х17х2	95		–											0.10				0.10	12.8					
		Ц90х30х22х2	96		–											0.02				0.02	2,6					
Гост 8283-77	ИТОГО		97	1145												0.12				0.12	15,4					
ВСЕГО ПРОФИЛЯ			98													0.12				0.12	15,4					
ШВЕЛЛЕРЫ СТАЛЬНЫЕ ГНУТЫЕ НЕРАВНОПОЛОЧНЫЕ СОРТАМЕНТ Гост 8281-80	С235 Гост 27772-88	Г50х40х12х2,5	99		–											0.05				0.05	5.1					
	ИТОГО		100	1145												0.05				0.05	5,1					
ВСЕГО ПРОФИЛЯ			101													0.05				0.05	5,1					
СТАЛЬ ТОНКОЛИСТОВАЯ ОЦИНКОВАНАЯ С НЕПРИРЫВНЫХ ЛИНИЙ ТЕХНИЧЕСКИЕ УСЛОВИЯ. Гост 14918-80	ОВ-КП Гост 1050-88	δ=1	102															0.53		0.53						
	ИТОГО		103	3102	–													0.53		0.53						
ВСЕГО ПРОФИЛЯ			104															0.53		0.53						
ИТОГО МАССА МЕТАЛЛА			105						6,46	12,50	5,59	9,95	25,68	3,83	5,35	5,67	4,51	0,54		80,08						
ЛЕСТНИЦЫ	ЛИСТ 6		106																	0.74						
ВСЕГО МАССА МЕТАЛЛА			107																	80,82						
В ТОМ ЧИСЛЕ ПО МАРКАМ	С235		108	1145																14.54						
	С245		109	1293																8.12						
	С255		110	1457																15,48						
	С345-3		111	2315																33.81						
	С375		112	2316																2,45						
	С390		113	2472																1,53						
	ОВ-КП		114	3102																0,53						
	К63		115	1521																4,36						
МАССА ПОСТАВКИ ЭЛЕМЕНТОВ ПО КВАРТАЛАМ Т (ЗАПОЛНЯЕТСЯ ЗАКАЗЧИКОМ)		I	116																							
		II	117																							
		III	118																							
		IV	119																							

Инв. № подл. | Подпись и дата | Взам. инв. №

Привязан

Инв. №

Проверил	Макарова	
Инженер	Сковпень	
Вед. инж.	Коротенко	
Рук. гр.	Макарова	
Нач. отд.	Саакьянц	
Н. контр.	Луценко	
ГИП	Ханин	

904-1-86.91-КМ

Компрессорная станция 5КЦ-160АО

СТАДИЯ	ЛИСТ	ЛИСТОВ
Р	5	

Общие данные (продолжение)

ГОССТРОЙ СССР РОСТОВСКИЙ ПРОМСТРОЙНИЙПРОЕКТ

25184-05 37

Альбом 5

НАИМЕНОВАНИЕ КОНСТРУКЦИИ ПО НОМЕНКЛАТУРЕ ПРЕЙСКУРАНТА № 01-092	ПОЗИЦИИ ПО ПРЕЙСК № 01 092	№ п.п.	КОД КОНСТРУКЦИЙ	МАССА КОНСТРУКЦИЙ Т: ВСЕГО СТАЛИ ПОВЫШ И ВЫСОКОЙ ПРОЧ	ПО ВИДАМ ПРОФИЛЕЙ СТАЛИ: БАЛКИ И ШВЕЛЛЕР	КРУПНО СОРТНАЯ СТАЛЬ	СРЕДНЕ СОРТНАЯ СТАЛЬ	МЕЛКО СОРТНАЯ СТАЛЬ	ТОЛСТО ЛИСТОВАЯ СТАЛЬ	УНИВЕРСАЛЬНАЯ СТАЛЬ	ТОНКО ЛИСТОВАЯ СТАЛЬ	ГНУТЫЕ И ГНУТО СВАРНЫЕ	ТРУБЫ	ПРОЧИЕ	ВСЕГО	КОЛИЧЕСТВО шт.	СЕРИЯ ТИПОВЫХ КОНСТРУКЦИЙ
ТИПОВЫЕ КОНСТРУКЦИИ																	
ПКК	303-17	1	526121		0,56				0,35						0,92	10	11-2537КМ
КК8-2	306-1	2	526151		13,27				3,14						16,57	10	11-2537КМ
БК10	303-17	3	526121			0,12			9,77						9,99	8	11-2537КМ
БФ6-3	306-1	4	526151						8,17						8,25	10	11-2537КМ
ПФТ9	308-5	5	526171		0,16				1,79						1,97	6	11-2537КМ
П9	308-5	6	526171		0,24				2,34						2,60	8	11-2537КМ
ПФ7	308-5	7	526171		0,10				1,09						1,20	4	11-2537КМ
Р12-1	302-2	8	526112			0,62			0,15			2,45			3,25	11	11-2537КМ
РКК	302-2	9	526112		0,05	0,02						1,82			1,91	6	11-2537КМ
С1	308-8	10														2	1.494-24, выпуск 2/90
С2	308-8	11	526211			0,19			0,48		0,10				0,79	1	
С5	308-8	12														4	
РВ1	308-8	13	526211			0,04			0,09			0,24			0,37	2	11-2537КМ
РВ2	308-8	14	526211			0,02			0,10			0,12			0,25	1	11-2537КМ
РВ5	308-8	15	526211			0,07			0,96			0,48			1,52	4	11-2537КМ
СПХ		16														52	
ЭПЛХ60-18		17														4	
ЭСЛХ60-18		18														4	
СЛХ60Л(П)		19														14	
ЭПЛХ60-36		20				0,02			0,09			0,64			0,76	2	1.450.3-6 выпуск 1
ЭСЛХ60-36		21														2	
ЭППХ-36		22														6	
ЭСПХ-36		23														6	
ЭБПХ-36		24														6	
ЭППХ-48		25														5	
ЭСПХ-48		26														5	
ЭБПХ-48		27														5	
ДСУХ		28														10	
ДПУХ		29														10	
ДБУХ		30														6	
С46		31														1	
ОГС-24.4		32														1	
ОТД 18.30-2	311-7	33	526220								0,56				0,57	10	1.436.3-16/88 выпуск 1
НЕТИПОВЫЕ КОНСТРУКЦИИ																	
ФАКВЕРК	302-2	34	526112		0,02	0,97			1,08			1,36			3,46		
БАЛКИ ПОДКРАНОВЫЕ	303-17	35	526121		0,10				0,07						0,17		
ПАНЕЛИ ПОКРЫТИЙ	308-8	36	526211			0,15					0,93	6,26			7,41		
КОНСТРУКЦИИ РАМНЫЕ	306-1	37	526151		1,03	0,39	0,02		0,43						1,89		
СВЯЗИ РАМНОГО КАРКАСА	307-12	38	526161		1,03				0,47			2,44			3,98		
БАЛКИ ПЕРЕКРЫТИЙ	309-28	39	526182		5,35	0,08			0,08						5,58		
ПЛОЩАДКИ ЛЕСТНИЦЫ И ОПОРЫ	312-1	40	526240		1,13	0,11			4,22		0,01	0,37			5,90		
РЕЛЬСЫ И УПОРЫ	303-28	41	526234		0,15									4,40	4,69		
ИТОГО					23,19	2,80	0,02		34,87		1,60	16,18		4,40	83,98		

Инв. № подл. | Подпись и дата | Взам. инв. №

Привязан

Инв. №

Проверил	Макарова	
Инженер	Сковпень	
Вед. инж.	Коротенко	
Рук. гр.	Макарова	
Нач. отд.	Саакьянц	
Н. контр.	Луценко	
ГИП	Ханин	

904-1-86.91-КМ

Компрессорная станция 5КЦ-160АО

СТАДИЯ	ЛИСТ	ЛИСТОВ
Р	6	

Общие данные (окончание)

ГОССТРОЙ СССР РОСТОВСКИЙ ПРОМСТРОЙНИИПРОЕКТ

25184-05 38

Альбом 5

Вид профиля и ГОСТ, ТУ	Марка металла и ГОСТ	Обозначение и размер профиля (мм)	№ по порядку	Код: марки металла	Код: вида профиля	Код: размера профиля	Количество (шт)	Длина (мм)	Масса металла по элементам констр., т: Лестницы (код 526242)	Масса металла по элементам констр., т: Ограждения (код 526244)	Общая масса (т)	Площадь поверхности м²	Масса потребности в металле по кварталам (заполняется изготовителем), (т): I	II	III	IV	Заполняется ВЦ
Уголки стальные горячекатаные равнополочные сортамент. ГОСТ 8509-86	С235 ГОСТ 27772-88	∠50х50х5	1							0.006	0,006	0,3					
	Итого		2	1145	2120					0.006	0.006	0,3					
	С245 ГОСТ 27772-88	∠80х80х6	3						0.007		0.007	0,3					
		∠100х100х5	4							0.006	0.006	0,3					
		∠100х100х7	5							0.003	0.003	0,1					
	Итого		6	1293	2120				0.007	0.009	0.016	0,7					
Всего профиля			7						0,007	0,015	0.022	1.0					
Прокат листовой горячекатаный. Сортамент. ГОСТ 19903-74	С235 ГОСТ 27772-88	δ=2,5	8		7215					0.003	0.003	0,3					
		δ=4	9		7115					0.055	0.055	3,5					
		δ=6	10		7115				0.009		0.009	0,4					
		δ=8	11		7115					0.023	0.023	0,7					
	Итого		12	1145					0.009	0.081	0.090	4,9					
Всего профиля			13						0.009	0.081	0.090	4,9					
Швеллеры стальные гнутые неравнополочные. Сортамент. ГОСТ 8281-80.	С235 ГОСТ 27772-80	[50х40х2х2,5	14		-					0248	0248	25,3					
	Итого		15	1145						0.248	0.248	25,3					
Всего профиля			16							0.248	0.248	25,3					
Профили стальные гнутые корытные равнополочные. Сортамент. ГОСТ 8283-77	С235 ГОСТ 27772-80	[32х20х17х2	17		-					0.076	0.076	9,7					
		[50х30х22х2	18		-					0129	0.129	16.5					
	Итого		19	1145						0.205	0.205	26,2					
Всего профиля			20							0.205	0.205	26,2					
Уголки стальные гнутые равнополочные сортамент. ГОСТ 19771-74	С235 ГОСТ 27772-80	L80х80х5	21		-					0.169	0.169	8,8					
	Итого		22	1145						0.169	0.169	8,8					
Всего профиля			23							0.169	0.169	8,8					
Уголки стальные гнутые неравнополочные. Сортамент ГОСТ 19772-74	С235 ГОСТ 27772-80	L40х32х2,5	24		-					0.002	0.002	0,2					
	Итого		25	1145						0.002	0.002	0,2					
Итого масса металла			26						0016	0.720	0.736	66,4					
Всего масса металла			27								0.736	66,4					
В том числе по маркам	С235		28	1145							0.729						
	С245		29	1293							0,007						

Привязан

Инв. №

Проверил	Макарова	
Инженер	Скорпень	
Вед. инж.	Коротенко	
Рук. гр.	Макарова	
Нач. отд.	Саакьянц	
Н. контр.	Луценко	
ГИП	Ханин	

904-1-86.91-КМ

Компрессорная станция 5КЦ-16ОАО

Стадия	Лист	Листов
Р	7	

Техническая спецификация металла на лестницы

Госстрой СССР РОСТОВСКИЙ ПРОМСТРОЙНИИПРОЕКТ

Схема расположения элементов каркаса.

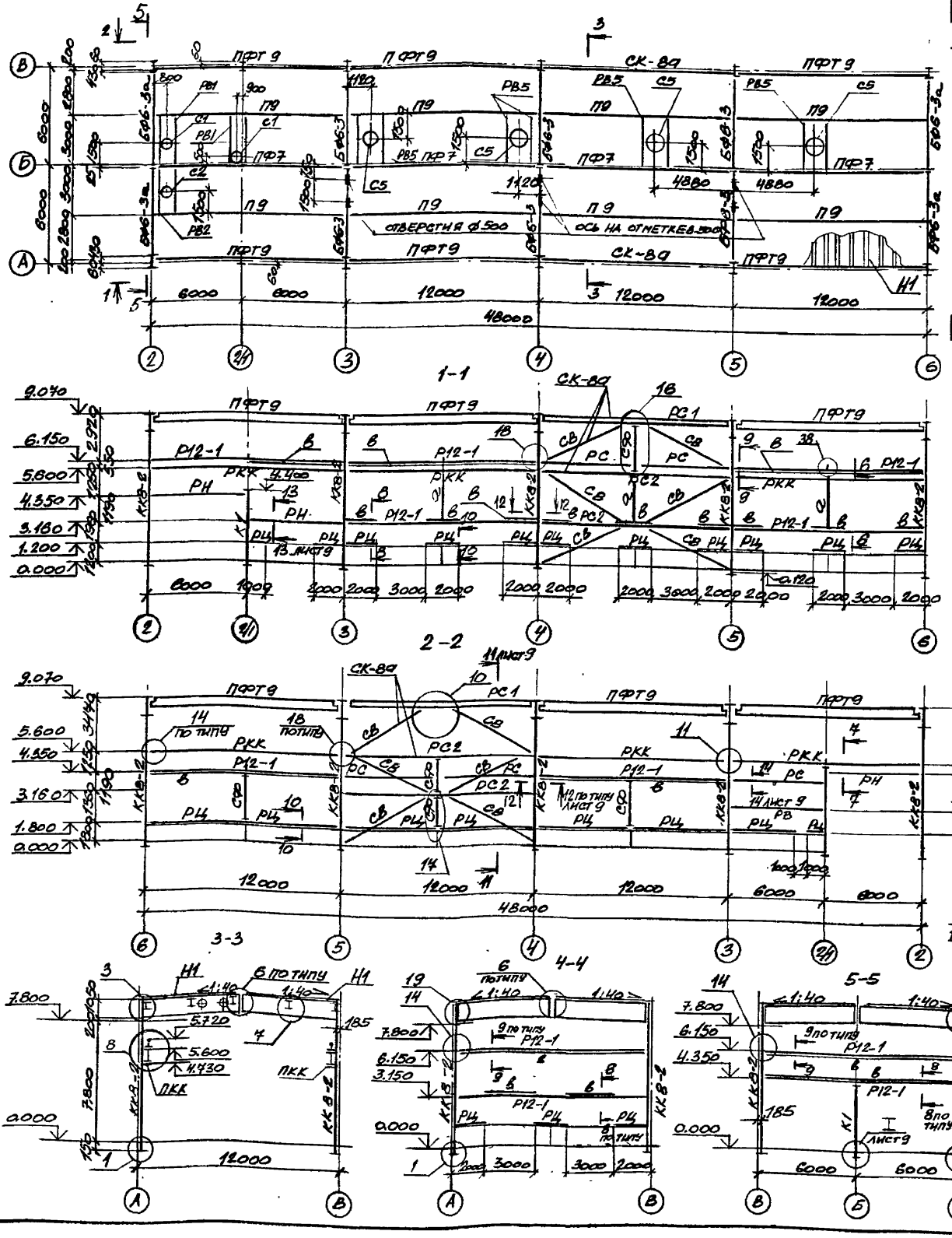

Ведомость элементов

	Сечение: эскиз	Поз.	Состав	Опорные усилия: N, тс.м	N, тс	Q, тс	Группа констр	Марка металла	Примечание
БФ6-3а		1	11-2537КМ, БФ6-3				2		
		2	L125х125х8				2	С245	
СК-8д		1	11-2537КМ, РС1	±14.4	3,0		3	С245	
		2	11-2537КМ, РС2	-10.0	3,0		3	С235	
		3	ГНО 140х140х4		-22.4		3	С255	
К1			I 30 Ш1		15.6		3	С245	
СФ			ГН□180х180х5		-8.9		4	С255	
РВ			ГН□160х160х5				4	С255	конструктивно
РЦ		1	L 50х50х5				4	С235	конструктивно
		2	L63х63х5				4	С235	конструктивно
РС		1	ГН□160х160х5				4	С255	конструктивно
		2	L 50х50х5				4	С235	конструктивно
		3	L63х63х5				4	С235	конструктивно
РН		1	ГН□180х180х5				4	С255	конструктивно
		2	L50х50х5				4	С235	конструктивно
БФ6-3	11-2537КМ, БФ6-3						2		
Н1	ГОСТ 24045-86, НПО-845-0,8						4		
ПФТ9	11-2537КМ, ПФТ9						3		
П9	11-2537КМ, П9						3		
ПФ7	11-2537КМ, ПФ7						3		
Р12-1	11-2537КМ, Р12-1						4		
РКК	11-2537КМ, РКК						2		
КК8-2	11-2537КМ, КК8-2						3		
С1	1.494-24, вып. 2/90, С1						4		
С2	1.494-24, вып. 2/90, С2						4		
С5	1.494-24, вып. 2/90, С5						4		
РВ1	11-2537КМ, РВ1						4		
РВ2	11-2537КМ, РВ2						4		
РВ5	11-2534КМ, РВ5						4		
а	[		С10				4	С245	конструктивно
б	L		L63х63х5				4	С235	конструктивно

Указания смотрите на листе 9

Привязан

Инв. №

Проверил	Коротенко		
Инженер	Скобленк		
Вед. инж.	Коротенко		
Рук. гр.	Макарова		
Нач. отд.	Саакьянц		
Гл. спец. ТО	Боярченко		
Н. контр.	Луценко		
ГИП	Ханин		

904-1-86.91-КМ

Компрессорная станция 5КЦ-160А0

Стадия	Лист	Листов
Р	8	

Схемы расположения элементов каркаса и прогонов

Госстрой СССР РОСТОВСКИЙ ПРОМСТРОЙНИИПРОЕКТ

25184-05 40

Согласовано

Инв. № подл. | Подпись и дата | Взам. инв. №

Схема расположения подкрановых балок и упоров.

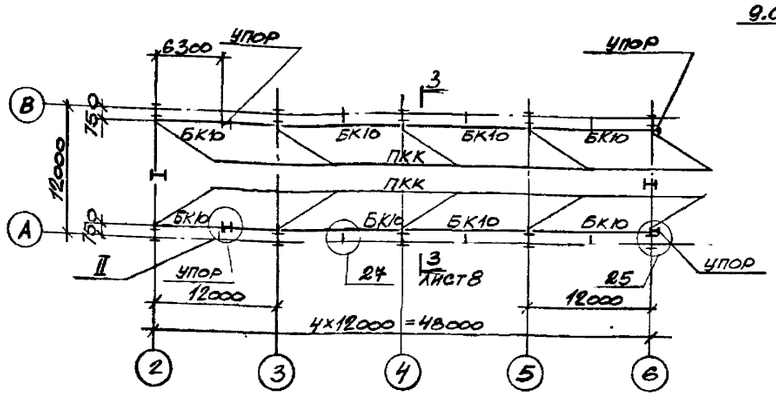

Схема расположения рельсов

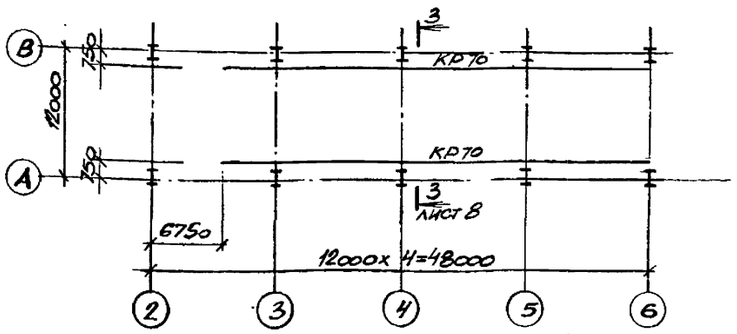

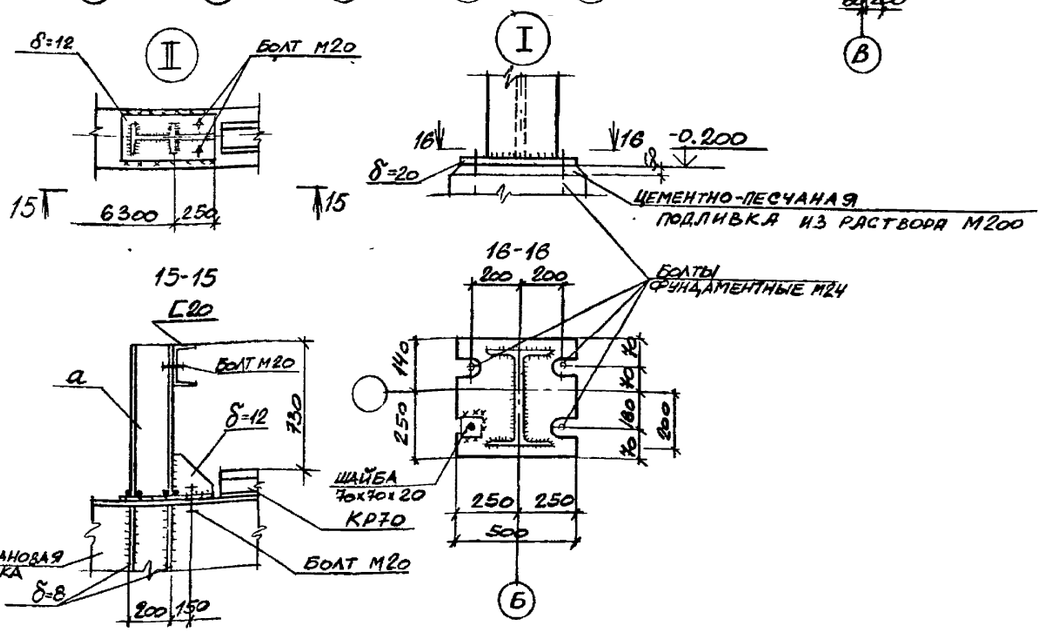

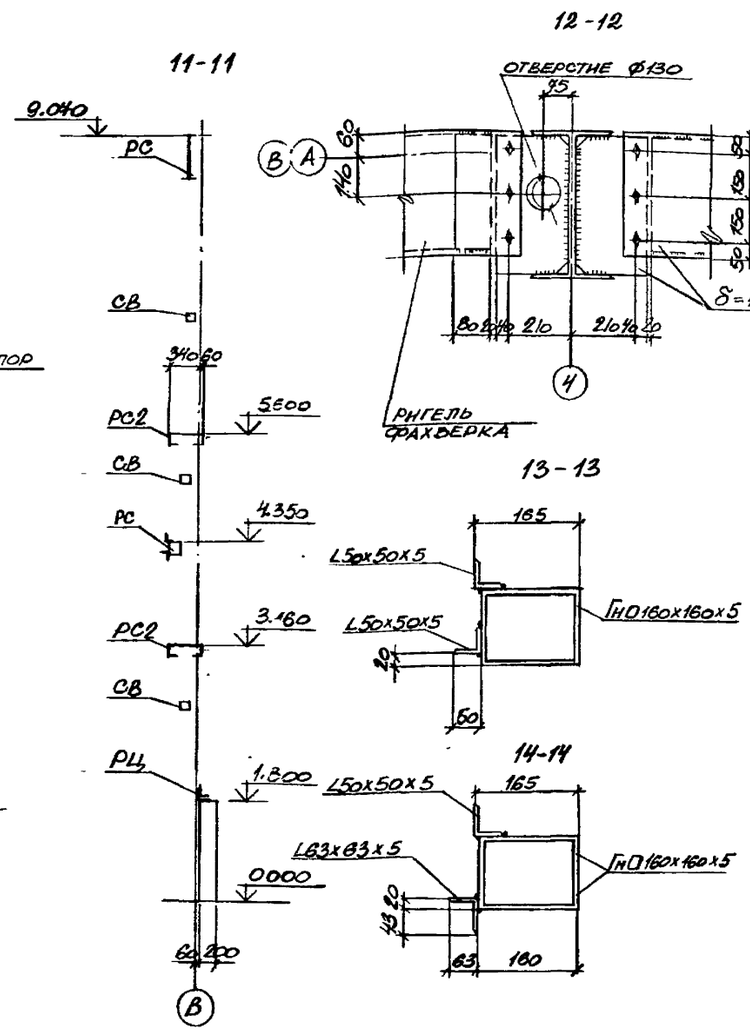

ВЕДОМОСТЬ ЭЛЕМЕНТОВ									
	СЕЧЕНИЕ			ОПОРНЫЕ УСИЛИЯ			ГРУППА КОНСТР.	МАРКА МЕТАЛЛА	ПРИМЕЧАНИЕ
	ЭСКИЗ	ПОЗ	СОСТАВ	M, ТС.М	N, ТС	Q, ТС			
БК10	11-2537 КМ, БК10						1	С255	
а	I		I20К1				2	С255	Конструктивно
ПКК	11-2537КМ, ПКК						1	С255	
КР2	2		КР40				2	С245	

1. Узлы, замаркированные на листах 8,9 выполнить по серии II-2537КМ.

2. Вертикальная связь СК-8а отличается от СК-8 по серии II-2537КМ размерами, указанными на чертеже.

3. Указания по монтажу настила покрытия Н60-845-0,8 и подкрановых балок даны в серии II-2537КМ.

4. Крепление рельса Кр70 выполнять по ГОСТ 24741-81.

5. Отверстие Ø130мм вырезать по месту до монтажа прогонов по всей высоте здания.

Привязан

Инв. №

Взам. инв. №

Подпись и дата

Инв. № подл.

Проверил	Коротенко		
Инженер	Сковпень		
Вед. инж.	Коротенко		
Рук. гр.	Макарова		
Нач. отд.	Саакьянц		
Гл. спец. ТО	Боярченко		
Н. контр.	Луценко		
ГИП	Ханин		

904-1-86.91-КМ

Компрессорная станция 5КЦ-160АО

стадия	лист	листов
Р	9	

Схемы расположения подкрановых балок, рельсов, упоров. Узлы I, II

Госстрой СССР РОСТОВСКИЙ ПРОМСТРОЙНИИПРОЕКТ

Копировал 25184-05 41 Формат А2

Альбом 5

Схема расположения перекрытия канала КН1 на отметке 0.000

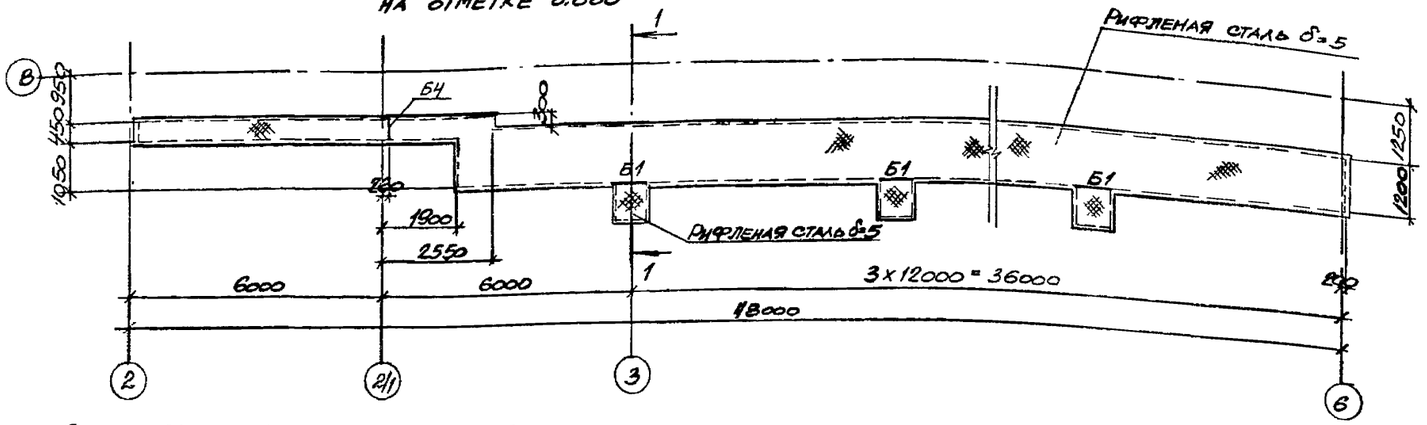

Ведомость элементов

Марка	Сечение: эскиз	поз	состав	Опорные усилия: N, тс м	N, тс	Q, тс	Группа констр	Марка металла	Примечание
Б1	L		L80х80х6				4	С245	по гибкости
Б2	[		[10				4	С245	конструкт.
Б3	2 / [1	1	[10				4	С245	конструкт
		2	L50х50х5				4	С235	конструкт.
Б4	I		I 20Ш1			2.2	4	С245	
а	[		[10				3	С245	конструктивно
в	⊤		2L50х50х5				3	С235	по гибкости

Схема расположения перекрытия канала КН2 на отметке 0.000

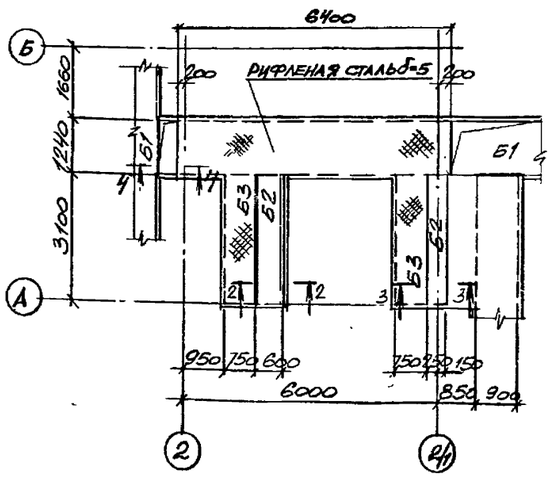

1-1

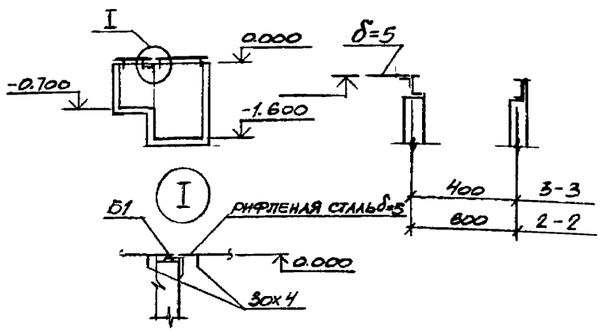

2-2; 3-3

4-4

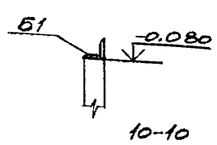

6-6

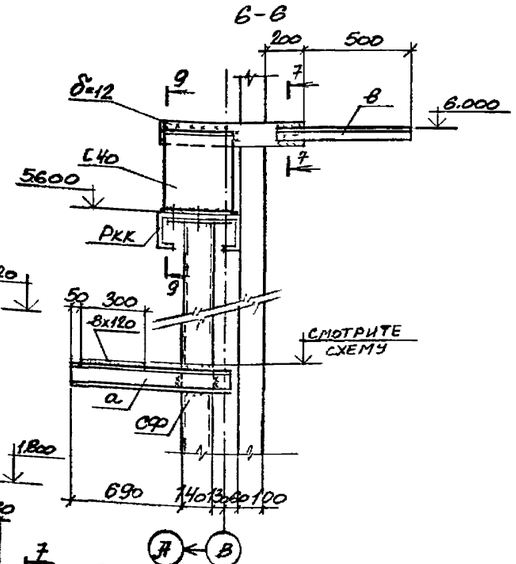

7-7

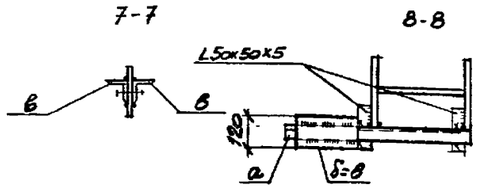

8-8

10-10

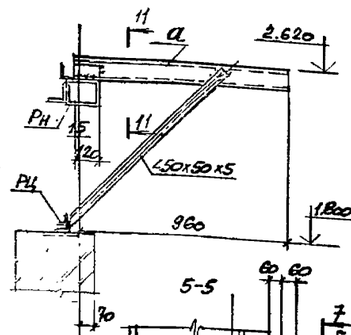

5-5

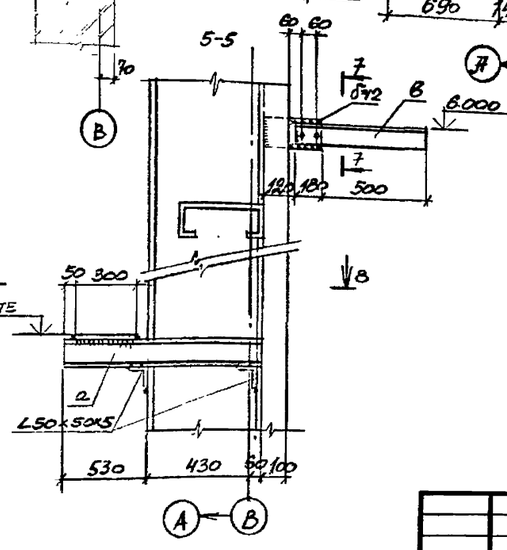

Схема расположения кронштейнов и опор

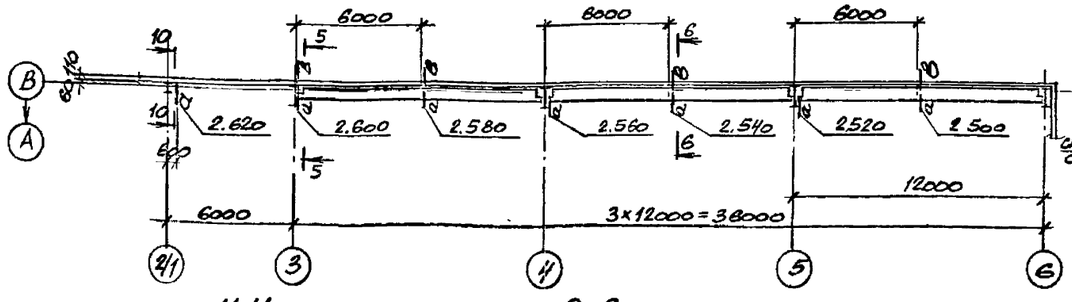

11-11

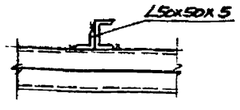

9-9

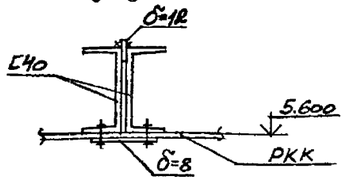

1. Каналы перекрыть щитами из рифленой стали весом не более 50 кг.

2. Щиты для КН2 выполнить рифом вниз.

Привязан

Инв. №

Проверил	Макарова		
Инженер	Сковпень		
Вед. инж.	Коротенко		
Рук. гр.	Макарова		
Нач. отд.	Саакьянц		
Н. контр.	Луценко		
ГИП	Ханин		

904-1-86.91-КМ

Компрессорная станция 5КЦ-160АО

Стадия	Лист	Листов
Р	10	

Схемы расположения перекрытия каналов на отметке 0.000, кронштейнов и опор

Госстрой СССР РОСТОВСКИЙ ПРОМСТРОЙНИИПРОЕКТ

Копировал 25184-05 42 Формат А2

Инв. № подл. | Подпись и дата | Взам. инв. №

Альбом 5

Схема расположения балок перекрытия на отметке 3.820

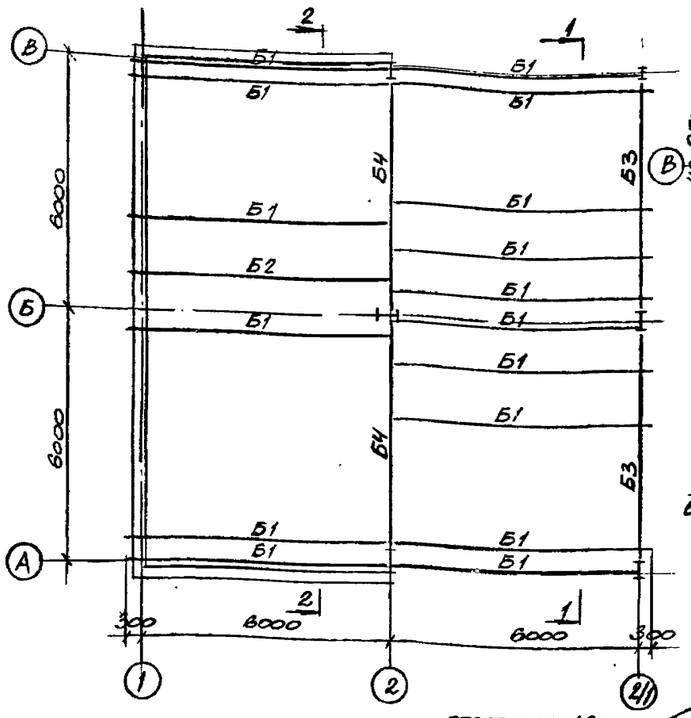

Схема расположения опор под трубопровод

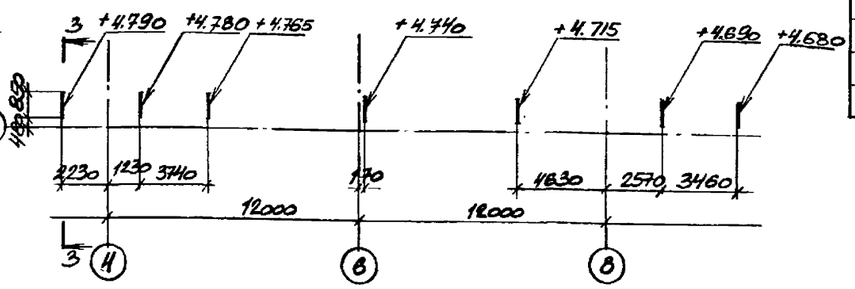

Ведомость элементов

Марка	Сечение: эскиз	Сечение: поз	Сечение: состав	Опорные усилия: M, тс м	Опорные усилия: N, тс	Опорные усилия: Q, тс	Группа констр.	Марка металла	Примечание
Б1	[		С 20			1.1	2	С245	
Б2	I		I 20 Ш1			3.4	2	С245	
Б3	I		I 26 Ш1			7.9	2	С245	
Б4	I		I 30 Ш 3			15.6	2	С245	
С1	□		Отрезок 4				3	С255	конструктивно
К1	I		I 30 Ш1		15.8		3	С255	

3-3

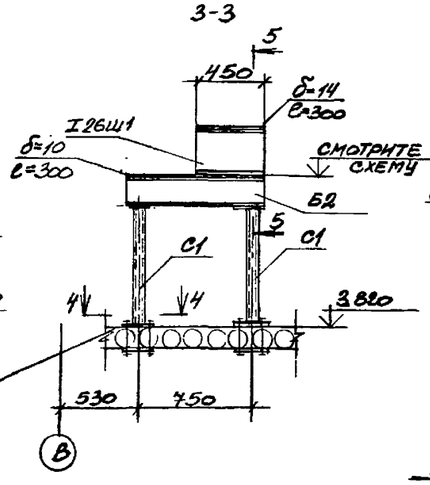

5-5

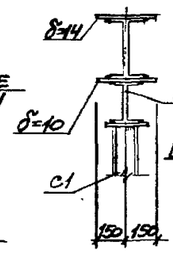

4-4

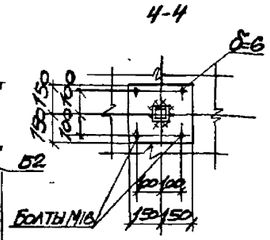

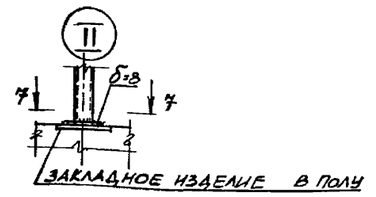

7-7

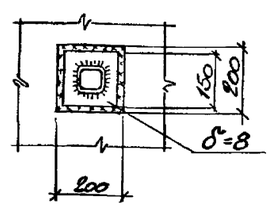

Узлы 1,5,10,14 выполнять по серии 2.440-2 выпуск 1.

1-1

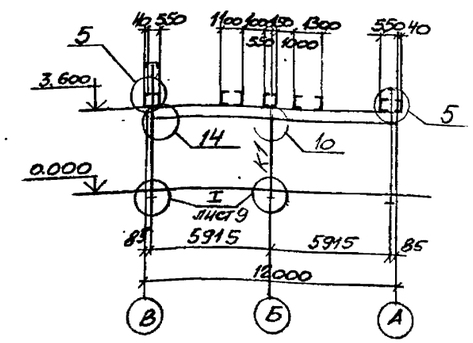

Схема расположения опор под трубопровод у компрессора

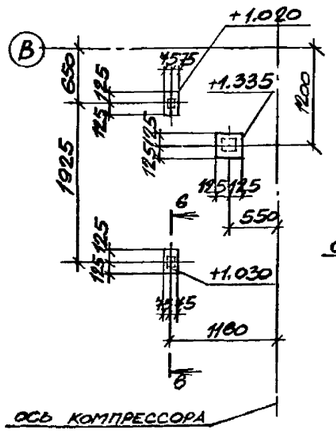
+1.020
+1.335
+1.030
650
1925
1200
550
1180
575
125
125
125

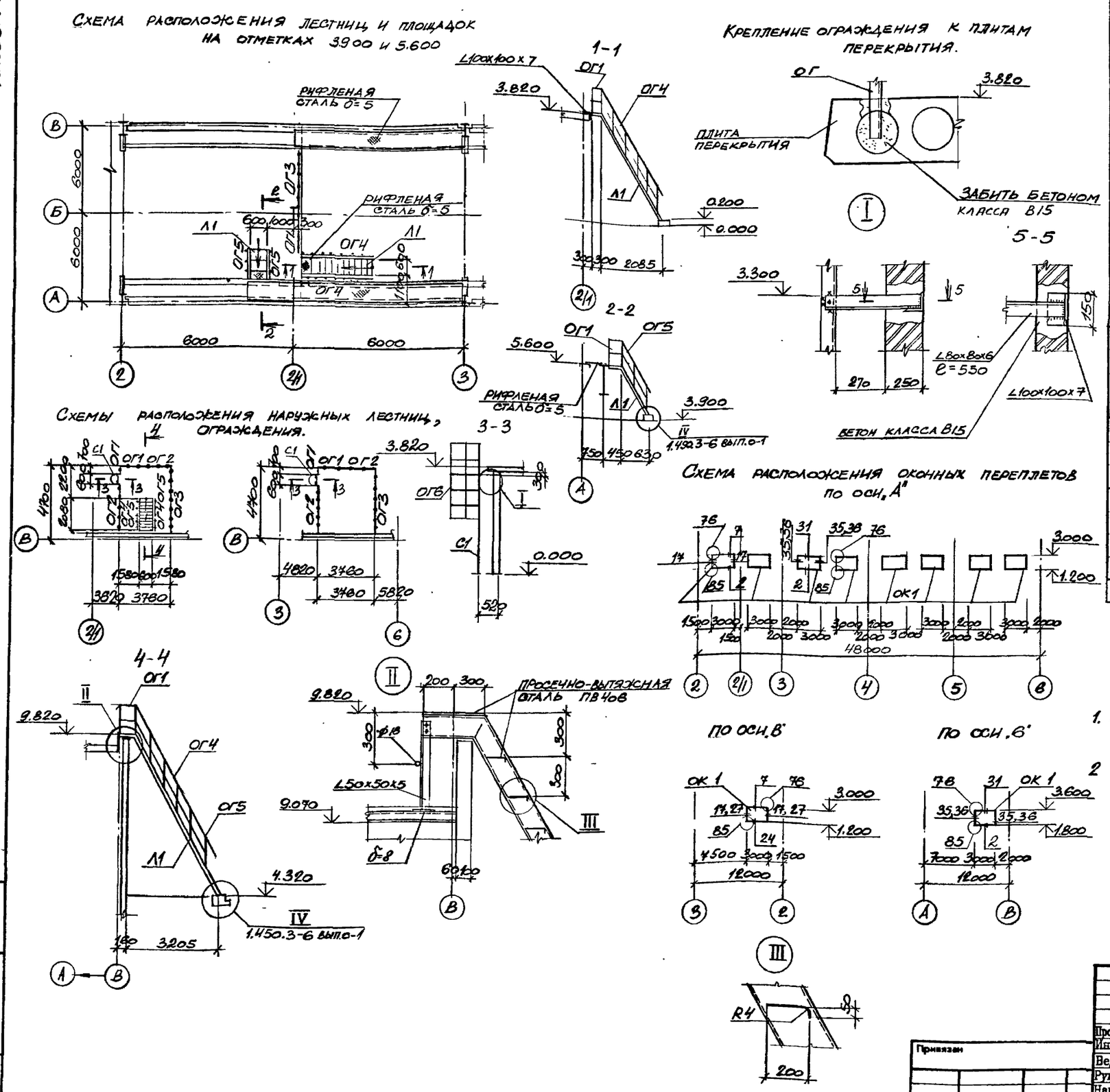

Марка	Сечение: Эскиз	Поз	Состав	Опорные усилия: M, тсм	N, тс	Q, тс	Группа констр.	Марка металла	Примечание
ОК1	1.436.3-16/88 вып.1, отд. 18.30-2						4		
Л1		1	[18			0.6	2	С245	
		2	ПВ 40б				4	С235	
ОГ1		1	[50x40x12x2,5				4	С235	конструк.
		2	∫32x20x17x2				4	С235	конструкт.
		3	∫90x30x22x2				4	С235	конструкт.
		4	1.450.3-6 вып.1 СПХ				4		
ОГ2		1	1.450.3-6 вып.1 ЭППХ-36				4		
		2	1.450.3-6 вып.1 ЭСПХ-36				4		
		3	1.450.3-6 вып.1 ЭБПХ-36				4		
		4	1.450.3-6 вып.1 СПХ				4		
ОГ3		1	1.450.3-6 вып.1 ЭППХ-48				4		
		2	1.450.3-6 вып.1 ЭСПХ-48				4		
		3	1.450.3-6 вып.1 ЭБПХ-48				4		
		4	1.450.3-6 вып.1 СПХ				4		
ОГ4		1	1.450.3-6 вып.1 ЭПЛХ60-36				4		
		2	1.450.3-6 вып.1 ЭСЛХ60-36				4		
		3	1.450.3-6 вып.1 СЛХ60Л(П)				4		
ОГ5		1	1.450.3-6 вып.1 ЭПЛХ60-18				4		
		2	1.450.3-6 вып.1 ЭСЛХ60-18				4		
		3	1.450.3-6 вып.1 СЛХ60Л(П)				4		
С1	1.450.3-6 вып.1 СК-46						4		
ОГ6	1.450.3-6 вып.1 ОГС-24.4						4		

1. Крепление ограждения выполнять по серии 1.450.3-6 выпуск 0-1
2. Узлы 2,7,17,31,35,36,76,85 выполнять по серии 1.436.3-16/88 выпуск 1.

Проверил	Коротенко		
Инженер	Сковпень		
Вед. инж.	Коротенко		
Рук. гр.	Макарова		
Нач. отд.	Саакьянц		
Н. контр.	Луценко		
ГИП	Ханин		

Привязан

Инв. №

904-1-86.91-КМ

Компрессорная станция 5КЦ-160АО

Стадия	Лист	Листов
Р	12	

Схемы расположения лестниц, площадок, ограждений

Госстрой СССР РОСТОВСКИЙ ПРОМСТРОЙНИИПРОЕКТ

Копировал 25184-05 44 Формат А2

Инв. № подл. | Подпись и дата | Взам. инв. №

Альбом 5

1. Общие указания .

1. 1. Данный комплект рабочих чертежей отопления и вентиляции разработан на основании технической документации, оговоренной в общих указаниях на листе 1 архитектурно-строительной части проекта.

1. 2. Проект разработан с учетом требований основных действующих норм и правил: СНиП 2.04.05-86 , ГОСТ 12.1.005-88 ,а также "Правил устройства и безопасной эксплуатации фреоновых холодильных установок".

1. 3. Расчетные параметры наружного воздуха приняты:
- в холодный период для отопления и вентиляции по параметрам "Б" -30°С
- то же, для вентиляции по параметрам "А" -16°С
- в теплый период ,по параметрам "А" +22°С

1. 4. Теплоноситель для систем отопления и вентиляции - перегретая вода 150-70 °С.

1. 5. Теплоснабжение предусматривается от тепловых сетей промпредприятия .

2. Отопление .

2. 1. Отопление машинного зала воздушное ,совмещенное с приточной вентиляцией с автоматическим регулированием температуры воздуха в помещении до 17 °С .В нерабочее время приточные системы работают с рециркуляцией .

2. 2. Отопление помещений маслохозяйства и оператора - регистрами из гладких труб на сварке . Помещение КРУ не отапливается.

2. 3. Монтаж системы отопления выполняется в соответствии со СНиП 3.05.01-85 .

2. 4. Трубопроводы диаметром до 50мм монтируются из стальных облегченных водогазопроводных труб по ГОСТ 3262-75* ; диаметром более 50мм - из электросварных труб по ГОСТ 10704-76 .

2. 5. Трубопроводы и нагревательные приборы после монтажа окрашиваются краской БТ-177 в 2 слоя по грунту ГФ-021 .

2. 6. Регулирующие клапаны 25ч940нж Ду=25мм устанавливаются в соответствии с типовой серией 5.903-1 и подключаются по чертежам проекта автоматизации .

2. 7. Гидравлические потери в системах отопления и теплоснабжения на вводе составляют не более 30КПа .

3. Вентиляция.

3.1. Монтаж систем вентиляции производится в соответствии со СНиП 3.05.01-85. Воздуховоды выполняются по номенклатуре Минмонтажспецстроя СССР ВСН 353-86 .

3.2. Воздуховоды выполняются из черной кровельной стали при изготовлении покрываются внутри и снаружи эмалью ПФ-115 по грунту ГФ-021 в один слой . Воздуховоды, проложенные снаружи здания, выполняются из стали толщиной 1,4мм.

3.3. Тепловая изоляция элементов вентсистем выполняется матами минераловатными прошивными М-125 толщиной 50мм с обкладкой стеклотканью Т-10 с 2-х сторон по ГОСТ 21880-86 с покровным слоем - оцинкованной сталью b=0,5мм:
- для воздухозаборных коробов систем П1 ,П2 до калорифера;
- для воздуховода из помещения оператора ,проложенного через машзал (звукоизоляция) :
- участков воздуховодов систем В4 ,ВЕ1-ВЕ3 ,в узлах прохода по серии 5.904-45 .

4. Использование вторичных энергоресурсов .

4. 1. Для предварительного подогрева приточного воздуха в системах П1 и П2 в зимнее время используется низкотемпературная вода системы оборотного водоснабжения компрессоров с t=30° С в количестве 14м³/час при Δt=10°С (по воде).

4. 2. Экономия тепла составляет 141400Вт или 980 ГДж/год .

4. 3. Трубопроводы системы утилизации тепла диаметром до 50мм монтируются из стальных облегченных труб по ГОСТ 3262-75 и окрашиваются краской БТ-177 в 2 слоя по грунту ГФ-021.

ДАННЫЙ ПРОЕКТ ВЫПОЛНЕН В СООТВЕТСТВИИ С ДЕЙСТВУЮЩИМИ СТРОИТЕЛЬНЫМИ НОРМАМИ И ПРАВИЛАМИ ПРОЕКТИРОВАНИЯ, КОТОРЫЕ ОДНОВРЕМЕННО ПРЕДУСМАТРИВАЮТ МЕРОПРИЯТИЯ, ОБЕСПЕЧИВАЮЩИЕ ВЗРЫВОПОЖАРНУЮ И ПОЖАРНУЮ БЕЗОПАСНОСТЬ ПРИ СОБЛЮДЕНИИ ПРАВИЛ БЕЗОПАСНОСТИ ПРИ ЭКСПЛУАТАЦИИ ЗДАНИЯ (СООРУЖЕНИЯ). РЕШЕНИЯ ПРИНЯТЫ НА ОСНОВАНИИ ТЕХНОЛОГИЧЕКИХ ЗАДАНИЙ И УКАЗАННЫХ В НИХ КАТЕГОРИЙ ПОМЕЩЕНИЙ И ЗДАНИЙ.

Главный инженер проекта Ханин В. В.
Главный инженер проекта организации, привязывающей проект
Дата

СОГЛАСОВАНО

Инв.N подл. | Подпись и дата | Взам. инв. N

ВЕДОМОСТЬ ССЫЛОЧНЫХ И ПРИЛАГАЕМЫХ ДОКУМЕНТОВ

ОБОЗНАЧЕНИЕ	НАИМЕНОВАНИЕ	ПРИМЕЧАНИЕ
	ССЫЛОЧНЫЕ ДОКУМЕНТЫ	
4.904-69	Детали крепления санитарно-технических приборов и трубопроводов.	
5.904-13 в.5	Изделия и детали трубопроводов тепловых сетей. Грязевики .	
5.903-2	Воздухосборники для систем отопления и теплоснабжения вентиляционных установок.	
5.904-1 в.0,1 ч.1 и 2	Детали крепления воздуховодов .	
5.904-45	Узлы прохода вентиляционных шахт через покрытия .	
5.904-51	Зонты и дефлекторы вентиляционных систем .	
4.904-25	Подставки под калориферы .	
5.904-38	Гибкие вставки к центробежным вентиляторам .	
5.904-4	Двери и люки для вентиляционных камер .	
5.903-7 в.0,1	Унифицированные конструкции приточных вентиляционных установок.	
7.903.9-3 в.0, 1	Конструкции тепловой изоляции трубопроводов надземной и подземной канальной прокладки водяных тепловых сетей, паропроводов и конденсатопроводов.	
1.494-10	Решетки щелевые регулирующие , тип Р.	
5.904-20	Клапаны огнезадерживающие .	
5.903-1	Узлы обвязки регулирующих клапанов на трубопроводах теплоснабжения калориферных установок .	
5.904-13 в.0,1,2	Заслонки воздушные унифицированные для систем вентиляции круглого сечения .	
	ПРИЛАГАЕМЫЕ ДОКУМЕНТЫ .	
904-1- 86.91-ОВ-СО	Спецификация оборудования .	альбом 7
904-1- 86.91-ОВ-ВМ	Ведомость потребности в материалах.	альбом 10

ПЛАН-СХЕМА

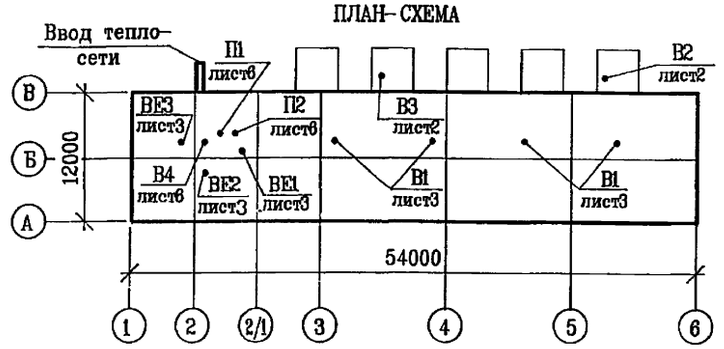

ОСНОВНЫЕ ПОКАЗАТЕЛИ ПО ЧЕРТЕЖАМ ОТОПЛЕНИЯ И ВЕНТИЛЯЦИИ

НАИМЕНОВАНИЕ ЗДАНИЯ (СООРУЖЕНИЯ), ПОМЕЩЕНИЯ	ОБЪЕМ, МЗ	ПЕРИОДЫ ГОДА ПРИ $t_н$,°С	РАСХОД ТЕПЛА, КВТ / ККАЛ/Ч: НА ОТОПЛЕНИЕ	НА ВЕНТИЛЯЦИЮ	НА ГОРЯЧЕЕ ВОДОСНАБЖЕНИЕ	ОБЩИЙ	РАСХОД ХОЛОДА, ВТ	УСТАНОВЛЕННАЯ МОЩНОСТЬ ЭЛЕКТРОДВИГАТЕЛЕЙ, КВТ
Компрессорная станция 5КЦ-160АО	5720	-30	9,6 / 8300	141,4* / 121900* 48,6 / 41900	24,36 / 21000 см. ВК	82,56 / 71200	-	26,52

1. В числителе указан расход тепла в рабочее время , в нерабочее время расход тепла на отопление составляет 119,1 кВт / 102670 ккал/ч
2. * - тепло на вентиляцию от использования оборотной воды с t=30°С

ВЕДОМОСТЬ РАБОЧИХ ЧЕРТЕЖЕЙ ОСНОВНОГО КОМПЛЕКТА 904-1-86.91-ОВ

ЛИСТ	НАИМЕНОВАНИЕ	ПРИМЕЧАНИЕ
1	Общие данные .	
2	План на отм. 0.000 .	
3	План на отм. 3.900 .Разрез 1÷1 .	
4	Схемы теплоснабжения .Узел управления .	
5	Схемы воздуховодов систем П1 ,П2 .В2-В4 ,ВЕ1-ВЕ3	
6	Установка систем П1, П2 .	

Инв. N

Привязан

904-1-86.91-ОВ

Компрессорная станция 5КЦ-160АО

			Стадия	Лист	Листов
Инж.	Гендзелевская		Р	1	6
Рук.гр.	Червонная				
Гл.спец.	Рывкис				
Нач.отд.	Дзюба				
Н.контр.	Кильдищева				
ГИП	Ханин				

Общие данные

ГОССТРОЙ СССР РОСТОВСКИЙ ПРОМСТРОЙНИИПРОЕКТ

Копировал 25184-05 45 Формат А2

ПЛАН НА ОТМ. 0.000

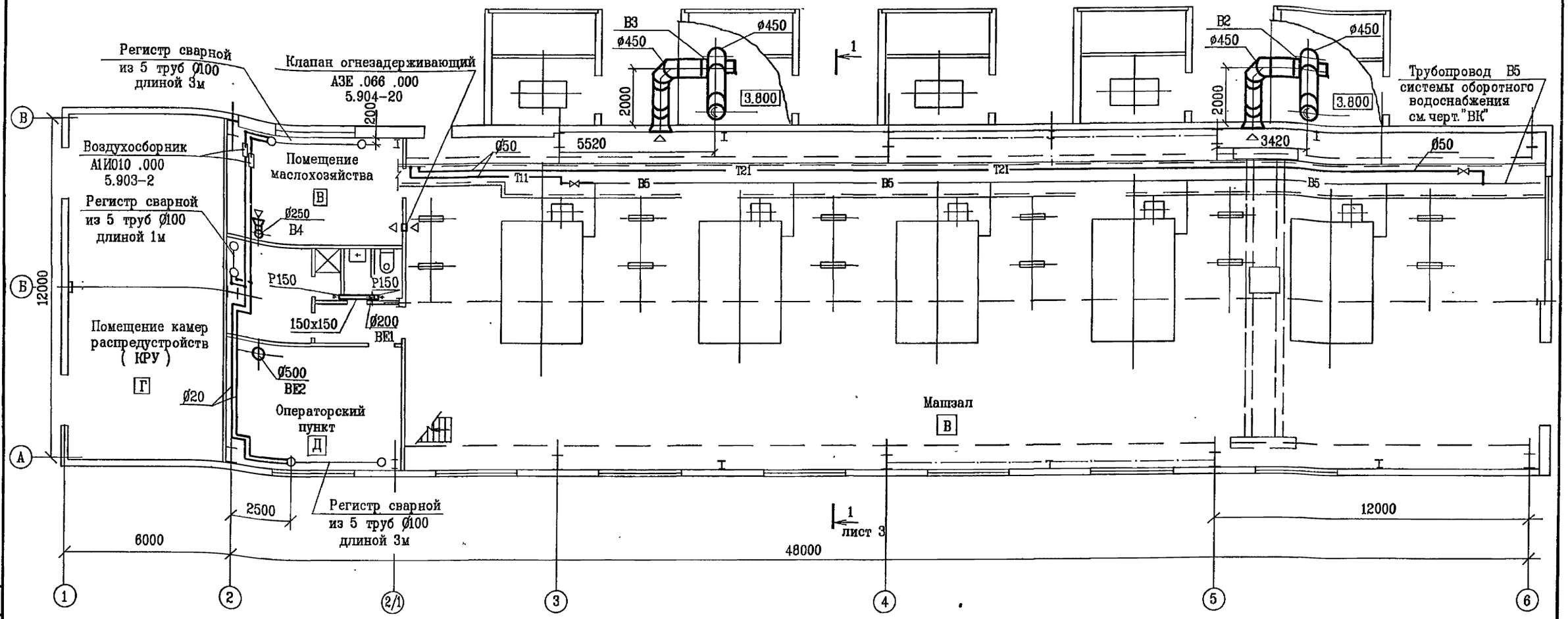

ХАРАКТЕРИСТИКА ОТОПИТЕЛЬНО-ВЕНТИЛЯЦИОННЫХ СИСТЕМ

Обозначение системы	Кол. систем	Наименование обслуживаемого помещения (технологического оборудования)	Тип установки	Вентилятор: Тип, исполнение по взрывозащите	N	Схема исполнения	Положение	L, м3/ч	P, Па/кг/см2	n, об/мин	Электродвигатель: Тип, исполнение по взрывозащите	N, кВт	n, об/мин	Воздухонагреватель: Тип	N	Кол.	Т-ра нагрева °С от	до	Расход тепла, вт/ккал/ч	ΔP, Па/кг/см2	Примечание
П1	1	Машзал .	В-Ц4-75-5-Л05	В-Ц4 75	5	1	ЛО	6000	900/92	1435	4А100S4	3	1435	КСк-4	9	2	-30	5	70700/60950	210/21	
														КСк-4	9	1	5	17	24300/20950	124/12,4	
П2	1	Машзал .	В-Ц4-75-5-Л05	В-Ц4 75	5	1	ЛО	6000	900/92	1435	4А100S4	3	1435	КСк-4	9	2	-30	5	70700/60950	210/21	
														КСк-4	9	1	5	17	24300/20950	124/12,4	
В1	4	Машзал .	ВКР12,5-01	ВКР	12,5	1	–	33450	200/20	950	АИР112МВ6	4	950								Крышный вентилятор
В2	1	Машзал .	В-Ц4-75-6,3-04	В-Ц4 75	6,3	1	ПРО	6000	650/66	950	4А100L6	2,2	950								
В3	1	Машзал .	В-Ц4-75-6,3-04	В-Ц4 75	6,3	1	ПРО	6000	650/66	950	4А100L6	2,2	950								
В4	1	Помещение промывки фильтров	В-Ц4-75-2,5-Л05	В-Ц4 75	2,5	1	ЛО	500	250/26	1400	4АА56А4	0,12	1400								

Согласовано: ОСП-1 ОВК; Беспорядный; Пундиков

Взам. инв. N; Подпись и дата; Инв. N подл.

Привязан

Инв. N

Инж.	Когай	
Инж.	Гендзелевская	
Рук. гр.	Червонная	
Гл. спец.	Рывкис	
Нач. ОПВ	Дзюба	
Н. контр.	Кильдишева	
ГИП	Ханин	

904-1-86.91-ОВ

Компрессорная станция 5КЦ-160АО

Стадия	Лист	Листов
Р	2	

План на отм. 0.000

ГОССТРОЙ СССР РОСТОВСКИЙ ПРОМСТРОЙНИИПРОЕКТ

Копировал 25184-05 46 Формат А2

Альбом 5

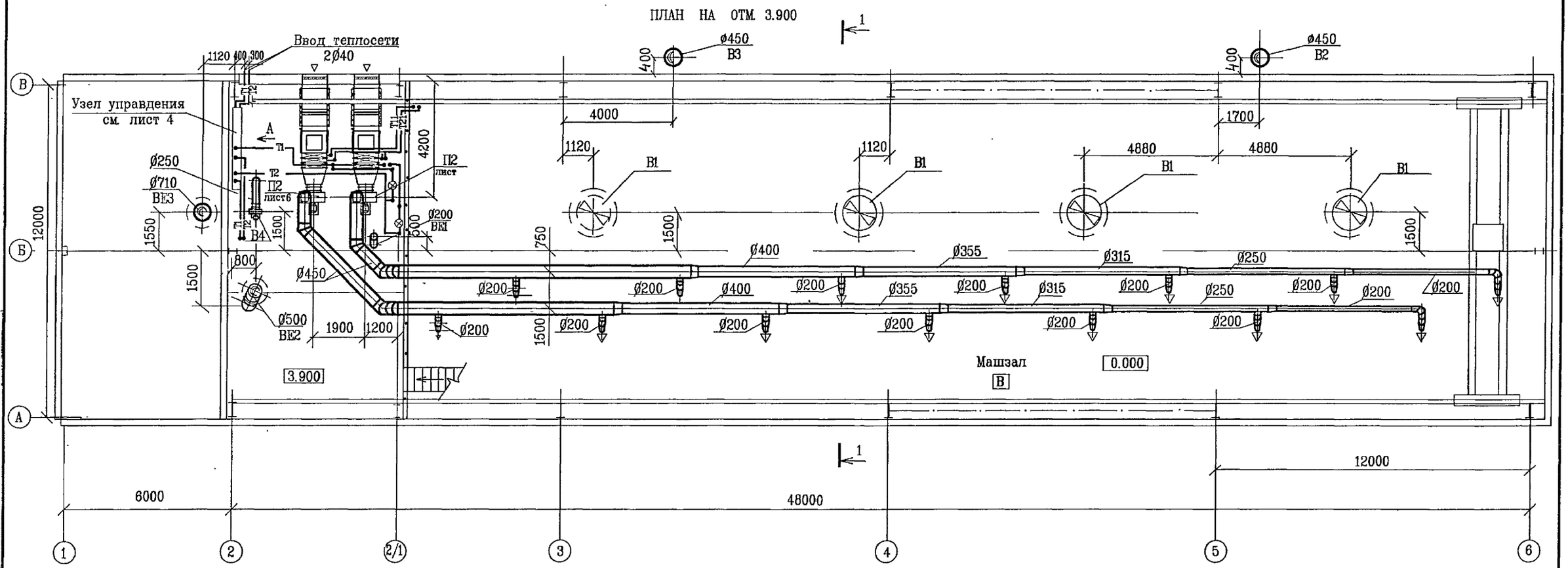

РАЗРЕЗ 1-1

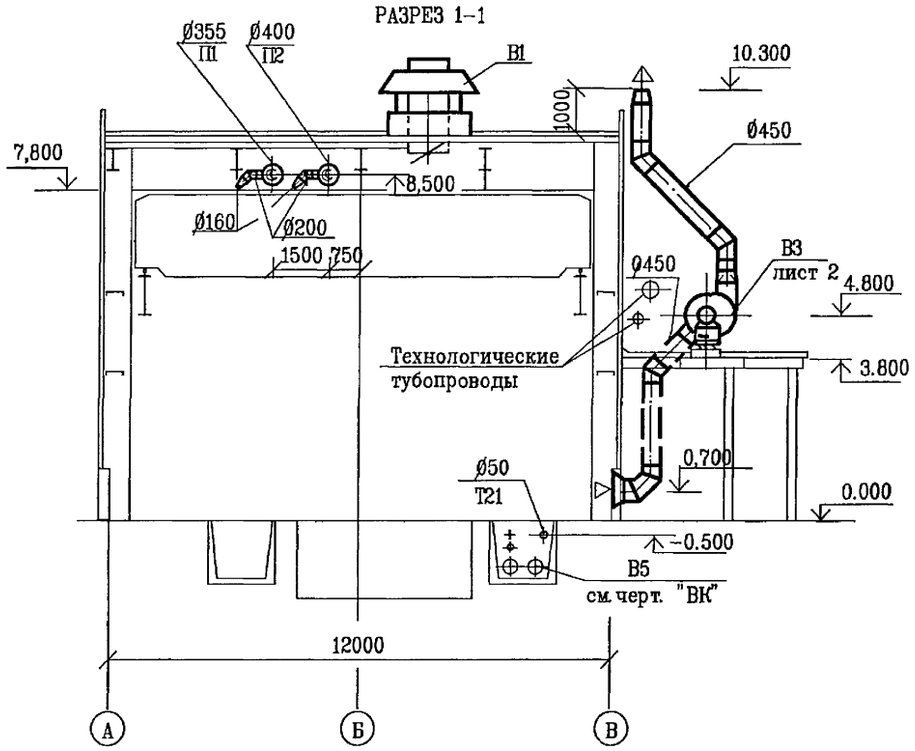

Инж.	Когай		
Инж.	Гендзелевская		
Рук. гр.	Червонная		
Гл. спец.	Рывкис		
НачОПВ	Дзюба		
Н. контр.	Кильдишева		
ГИП	Ханин		

Привязан

Инв. N

904-1-86.91-ОВ

Компрессорная станция 5КЦ-160А0

Стадия	Лист	Листов
Р	3	

План на отм. 3.900.
Разрез 1-1

ГОССТРОЙ СССР
РОСТОВСКИЙ
ПРОМСТРОЙНИИПРОЕКТ

СОГЛАСОВАНО
ОСП-1 Беспорозайный
ОВК Пундиков

Инв. N подл. | Подпись и дата | Взам. инв. N

Копировал 25184-05 47 Формат А2

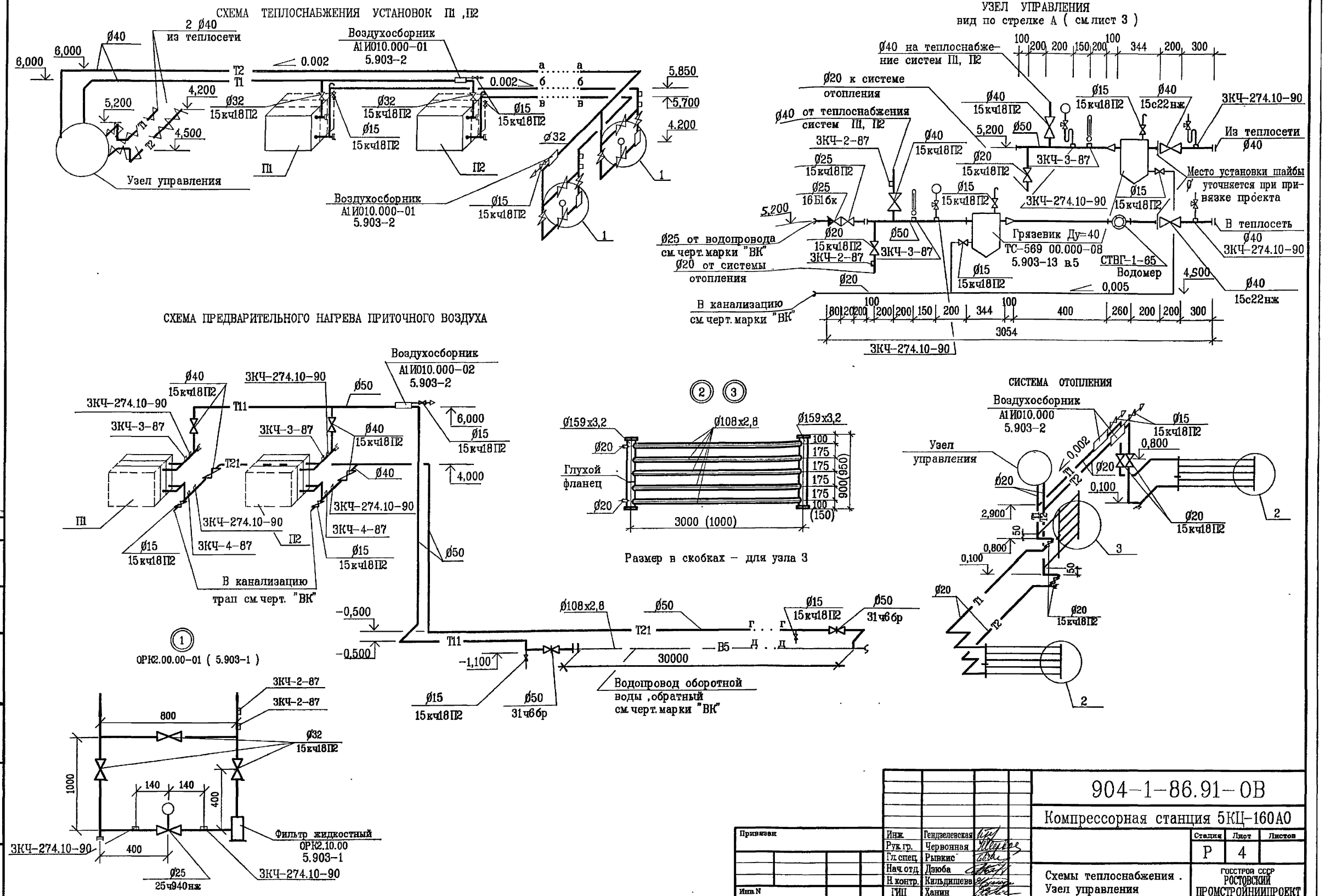

Инж.	Гендзелевская		
Рук.гр.	Червонная		
Гл.спец.	Рывкис		
Нач.отд.	Дзюба		
Н.контр.	Кильдишева		
ГИП	Ханин		

Привязан

Инв.N

904-1-86.91-ОВ

Компрессорная станция 5КЦ-160АО

Стадия	Лист	Листов
Р	4	

Схемы теплоснабжения . Узел управления

ГОССТРОЙ СССР РОСТОВСКИЙ ПРОМСТРОЙНИИПРОЕКТ

Копировал 25184-05 48 Формат А2

Согласовано: Пундиков

ОВК

Взам. инв. N

Подпись и дата

Инв.N подл.

Альбом 5

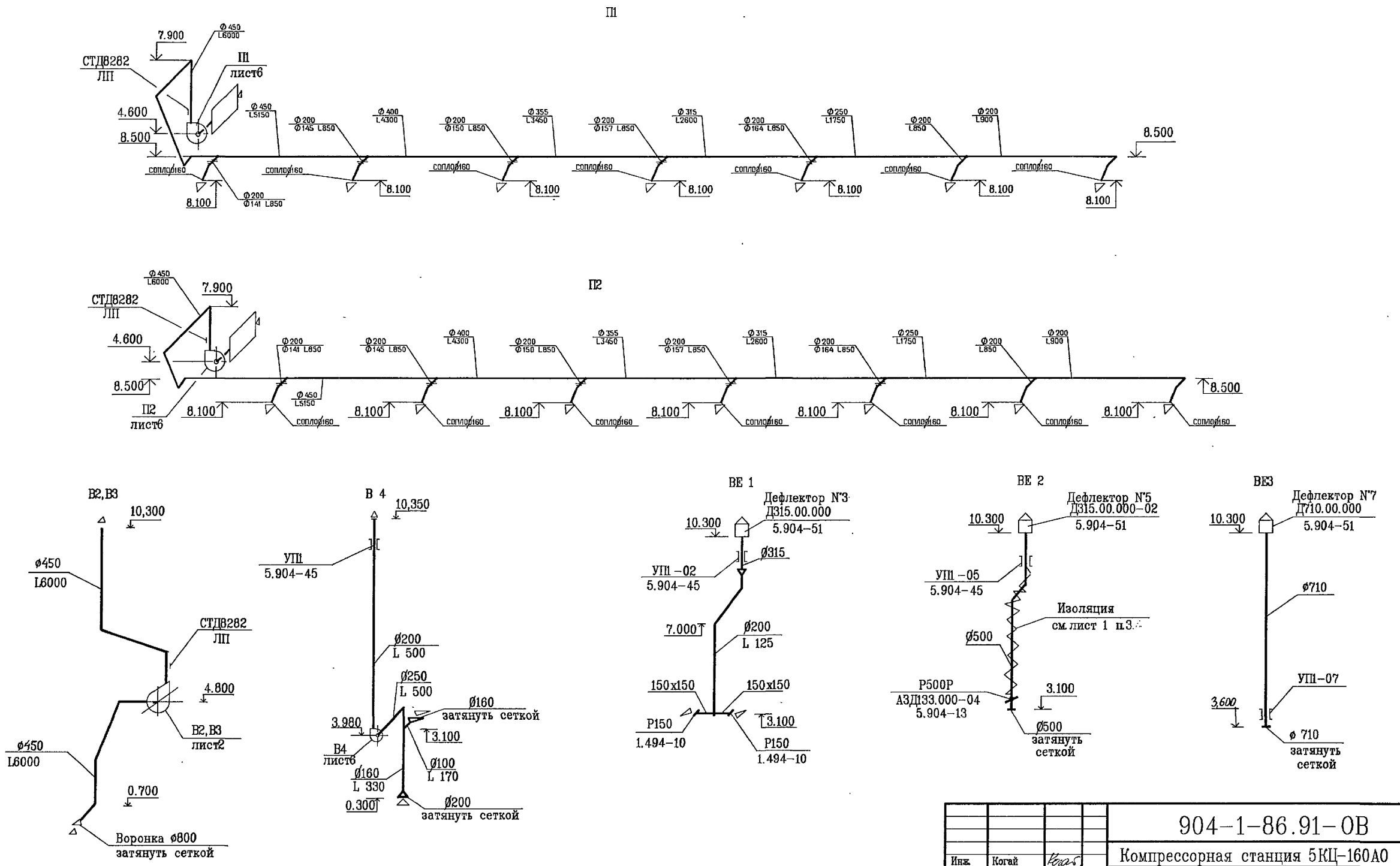

Инж.	Когай		
Инж.	Гендзелевская		
Рук.гр.	Червонная		
Гл.спец.	Рывкис		
Нач.отд.	Дзюба		
Н.контр.	Кильдишева		
ГИП	Ханин		

Привязан

Инв.N

904-1-86.91-ОВ

Компрессорная станция 5КЦ-160АО

Стадия	Лист	Листов
Р	5	

Схемы воздуховодов систем П1, П2, В2÷В4, ВЕ1-ВЕ3

ГОССТРОЙ СССР РОСТОВСКИЙ ПРОМСТРОЙНИИПРОЕКТ

Копировал 25184-05 49 Формат А2

Согласовано: ОВК, Пундиков

Инв.N подл. | Подпись и дата | Взам. инв. N

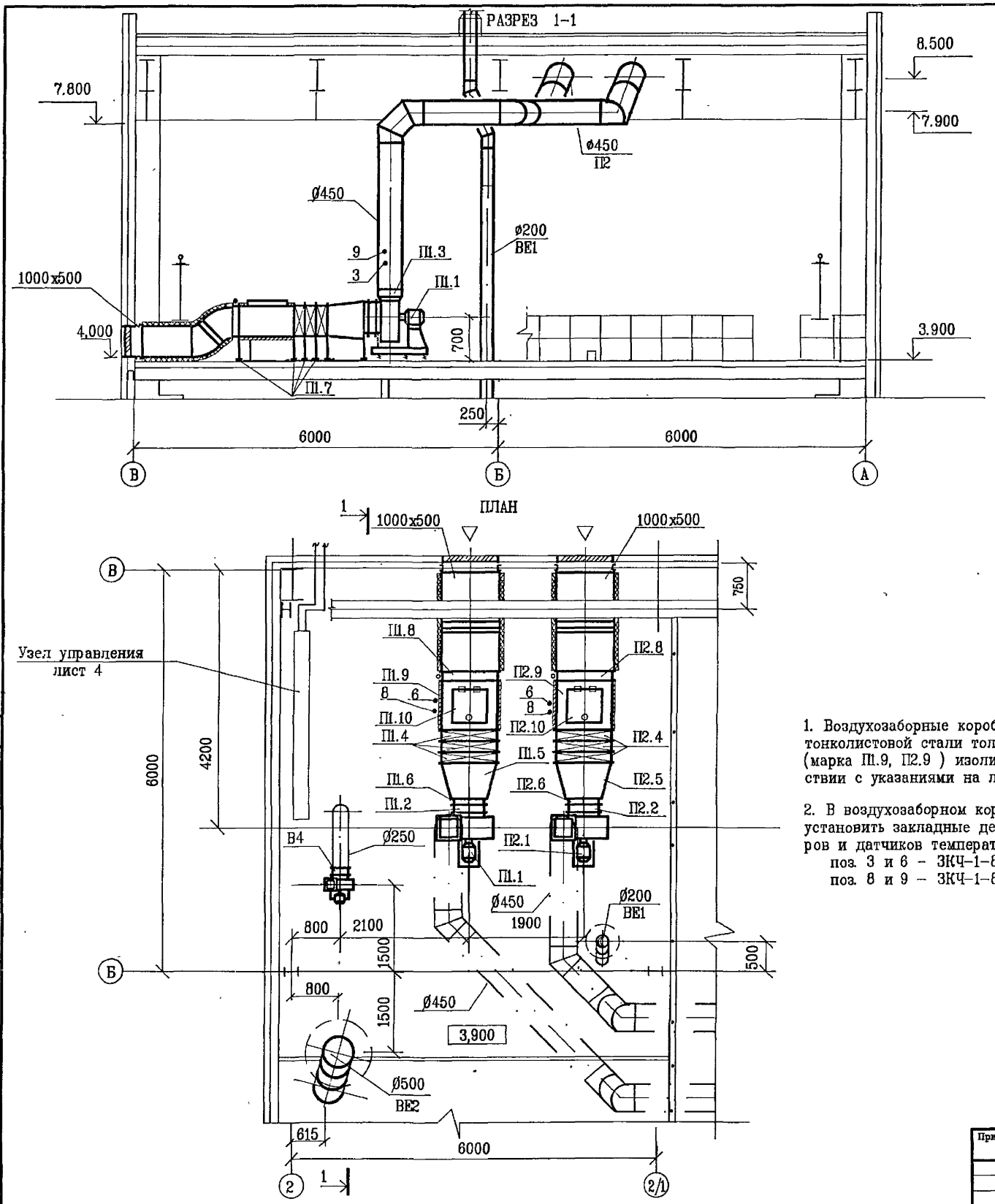

1. Воздухозаборные короба и переходы из тонколистовой стали толщиной 1.4 мм (марка П1.9, П2.9) изолировать в соответствии с указаниями на листе 1 пункт 3.

2. В воздухозаборном коробе и воздуховоде установить закладные детали для термометров и датчиков температуры :
   поз. 3 и 6 – ЗКЧ-1-87 установка 8
   поз. 8 и 9 – ЗКЧ-1-87 установка 38

СПЕЦИФИКАЦИЯ ОТОПИТЕЛЬНО-ВЕНТИЛЯЦИОННЫХ УСТАНОВОК

МАРКА, ПОЗ.	ОБОЗНАЧЕНИЕ	НАИМЕНОВАНИЕ	КОЛ.	МАССА ЕД.,КГ	ПРИМЕЧАНИЕ
		П1,П2			
П1.1 , П2.1		Вентилятор радиальный В-Ц4-75-5-Л.05 N 5 , исполнение 1 , диаметр колеса 1,1 Дн, Л0° ,с виброизолято-рами,с электродвигате-лем 4А100S4, 1435 об/мин, 3 кВт	1	113,6	
П1.2, П2.2	5.904-38	Гибкая вставка В.00.00-09	1	1,71	
П1.3, П2.3	5.904-38	Гибкая вставка Н.00.00-11	1	1,51	
П1.4, П2.4		Калорифер биметалли-ческий КСк 4-9-02	3	68	
П1.5, П2.5	5.903-7,вып.1	Конфузор Д0.000-03	1	47	
П1.6 П2.6	5.903-7,вып.1	Фланец Ф0.04-01	1	5,0	
П1.7, П2.7	4.904-25	Подставка под калори-фер	8	2,03	
П1.8, П2.8		Заслонка воздушная утепленная без эл.подо грева П1000х600Э с электроприводом МЭО-40/63-0,25-82	1	53,7	
П1.9, П2.9	Изготовить по месту	Переход из тонколисто вой стали толщиной 1,4мм с размера 1000х 600 на размер 900х500 длиной l=850мм с ши-пами под изоляцию.	1	31,5	
П1.10, П2.10	5.904-4	Люк утепленный гер-метичный Лу 0,6х0,5	1	20,2	

Привязан	Инж.	Когай	
	Инж.	Гендзепевская	
	Рук.гр.	Червонная	
	Гл.спец.	Рынкис	
	Нач.ОПВ	Дзюба	
Инв.N	Н.контр.	Кильдишева	
	ГИП	Ханин	

904-1-86.91-ОВ

Компрессорная станция 5КЦ-160АО

Стадия	Лист	Листов
Р	6	

Установка систем П1,П2

ГОССТРОЙ СССР РОСТОВСКИЙ ПРОМСТРОЙНИИПРОЕКТ

Копировал 25184-05 50 Формат А2

Инв.N подл. | Подпись и дата | Взам. инв. N | ОСП-1 | Беспроводный

ВЕДОМОСТЬ РАБОЧИХ ЧЕРТЕЖЕЙ ОСНОВНОГО КОМПЛЕКТА 904-1-86.91-ВК

ЛИСТ	НАИМЕНОВАНИЕ	ПРИМЕЧАНИЕ
1	Общие данные (начало).	
2	Общие данные (окончание).	
3	План на отм. 0.000,3.600. Сечения 1-1÷4-4.	
4	Схемы систем В1,Т3,Т4,К1.	
5	План кровли. Схемы систем В4,В5,К2,КП3.	

ВЕДОМОСТЬ ССЫЛОЧНЫХ И ПРИЛАГАЕМЫХ ДОКУМЕНТОВ

ОБОЗНАЧЕНИЕ	НАИМЕНОВАНИЕ	ПРИМЕЧАНИЕ
	ССЫЛОЧНЫЕ ДОКУМЕНТЫ	
4.900-10 Выпуск 4	Альбом оборудования, фасонных частей и арматуры для сетей и сооружений водопровода и канализации.	
4.904-69	Детали крепления санитарно-технических приборов и трубопроводов.	
3.900-9 Выпуск 3	Опорные конструкции и средства крепления стальных трубопроводов внутренних санитарно-технических систем.	
4.900-9 Выпуск 0, 1	Узлы и изделия трубопроводов из пластмассовых труб для систем водоснабжения и канализации.	
7.903.9-2 Выпуск 1	Тепловая изоляция трубопроводов с положительными температурами.	
I.272.5-9 Выпуск I	Встроенные шкафы пожарных кранов для общественных зданий.	
	ПРИЛАГАЕМЫЕ ДОКУМЕНТЫ	
904-1-86.91-ВК-С01	Спецификация оборудования.	Альбом 7
904-1-86.91-ВК-ВМ1	Ведомость потребности в материалах.	Альбом 10

ПЕРЕЧЕНЬ РАБОТ ТРЕБУЮЩИХ СОСТАВЛЕНИЯ АКТОВ ОСВИДЕТЕЛЬСТВОВАНИЯ СКРЫТЫХ РАБОТ

N п.п.	НАИМЕНОВАНИЕ	ПРИМЕЧАНИЕ
1.	Гидростатическое (гидравлическое) или манометрическое (пневматическое) испытание трубопроводов при скрытой прокладке трубопроводов.	СНиП 3.05.01-85 п.3.9,
2.	Гидростатическое (гидравлическое) или манометрическое (пневматическое) испытание изолируемых трубопроводов.	СНиП 3.05.01-85 п.3.9,
3.	Гидростатическое (гидравлическое) испытание участков систем канализации, проложенных в земле, коробах или подпольных каналах.	СНиП 3.05.01-85 п.4.13 п.4.14

ОСНОВНЫЕ ПОКАЗАТЕЛИ ПО ЧЕРТЕЖАМ ВОДОПРОВОДА И КАНАЛИЗАЦИИ

НАИМЕНОВАНИЕ СИСТЕМЫ	ПОТРЕБНЫЙ НАПОР НА ВВОДЕ м	РАСЧЕТНЫЙ РАСХОД м3/сут	м3/ч	л/с	при пожаре л/с	УСТАНОВЛЕННАЯ МОЩНОСТЬ ЭЛЕКТРОДВИГАТЕЛЕЙ квт	ПРИМЕЧАНИЕ
Водопровод хозяйственно-противопожарный	15/30	1,3	0,31	0,28	20,94		Примечание п.1-3
Водопровод оборотной воды -подающий -обратный	30	14400 14400	600 600	166,5 166,5			
Горячее водоснабжение -подающий трубопровод -циркуляционный трубопровод	15	0,9	3,15	1,07 0,1			Примечание п.4
Канализация бытовая		1,3	0,66	2,2			
Канализация дождевая				12,4			q_{20}=80 л/с

1. Расход воды на полив газонов и усовершенствованных покрытий-0,7м3/сут.
2. Расход воды на пожаротушение-20,8л/с (4х5,2л/с).
3. В числителе указан напор при хозяйственно-питьевом водопотреблении, в знаменателе указан напор при пожаре.
4. Расход горячей воды на подогрев масла в компрессорах во время пуска в холодное время года составляет 0,2м3/сут; 2,8м3/ч; 0,8л/с.

УСЛОВНЫЕ ОБОЗНАЧЕНИЯ

— В1 — Водопровод хозяйственно-противопожарный
— КП3 — Канализация дренажных вод
Счетчик воды
Задвижка с электроприводом

ДАННЫЙ ПРОЕКТ ВЫПОЛНЕН В СООТВЕТСТВИИ С ДЕЙСТВУЮЩИМИ СТРОИТЕЛЬНЫМИ НОРМАМИ И ПРАВИЛАМИ ПРОЕКТИРОВАНИЯ, КОТОРЫЕ ОДНОВРЕМЕННО ПРЕДУСМАТРИВАЮТ МЕРОПРИЯТИЯ, ОБЕСПЕЧИВАЮЩИЕ ВЗРЫВОПОЖАРНУЮ И ПОЖАРНУЮ БЕЗОПАСНОСТЬ ПРИ СОБЛЮДЕНИИ ПРАВИЛ БЕЗОПАСНОСТИ ПРИ ЭКСПЛУАТАЦИИ ЗДАНИЯ (СООРУЖЕНИЯ). РЕШЕНИЯ ПРИНЯТЫ НА ОСНОВАНИИ ТЕХНОЛОГИЧЕСКИХ ЗАДАНИЙ И УКАЗАННЫХ В НИХ КАТЕГОРИЙ ПОМЕЩЕНИЙ И ЗДАНИЙ.

Главный инженер проекта Ханин В.В.
Главный инженер проекта организации, привязавшей проект
Дата

Инв.N подл. | Подпись и дата | Взам. инв. N

Инв. N			
Провер.	Плаксина		
Инж. Пр.	Новик		
Рук. гр.	Пупликов		
Гл. спец.	Аникин		
Нач. отд.	Волчков		
Н. контр.	Плаксина		
ГИП	Ханин		

Привязан

904-1-86.91-ВК

Компрессорная станция 5КП-160А0

Стадия	Лист	Листов
Р	1	5

Общие данные (начало)

ГОССТРОЙ СССР РОСТОВСКИЙ ПРОМСТРОЙНИИПРОЕКТ

Копировал 25184-05 51 Формат А2

Альбом 5.

ДАННЫЕ ПО ПРОИЗВОДСТВЕННОМУ ВОДОПОТРЕБЛЕНИЮ И ВОДООТВЕДЕНИЮ

№ потребителя по плану	Наименование потребителя	Количество потребителей	Количество часов работы в сутки	Водопотребление: требования к качеству воды	Потребный напор у потребителя, м	Режим водопотребления	Расход воды на одного потребителя, м3/ч	Из сети горячего водоснабжения: м3/сут	м3/ч	л/с	Из водопровода оборотной воды подающего: м3/сут	м3/ч	л/с	Водоотведение: характеристика сточных вод	Режим водоотведения	В водопровод оборотной воды обратный: м3/сут	м3/ч	л/с	Концентрация загрязнений сточных вод после локальных очистных сооружений, мг/л	Примечание
	Компрессор 43ВЦ-160/9	5	24	техническая	≤30	непрерывный	90				10800	450	125	t=37°C	непрерывный	10800	450	125		
		5		t=65-70°C		периодический		0,2	2,8	0,8										Сброс стоков см. Раздел ТХ
	Установка осушки воздуха	5	24	техническая*	≤30	непрерывный	30				3600	150	41,5	t=37°C	непрерывный	3600	150	41,5		
	ОВ 40-2-1																			
	Итого:							0,2	2,8	0,8	14400	600	166,5			14400	600	166,5		

* Качество охлаждающей воды: общая жесткость ≤6моль/м3;
карбонатная жесткость ≤2,4моль/м3;
некарбонатная жесткость 1,8-2моль/м3;
взвешенные частицы-50мг/л;
водородный показатель-6-9ед pH;
содержание нефтепродуктов 17мг/л;
сухой остаток ≤1300мг/л.

ОБЩИЕ УКАЗАНИЯ

1. Рабочие чертежи внутренних водопровода и канализации разработаны по исходным данным, приведенным в общих указаниях к основному комплекту рабочих чертежей архитектурных решений.

2. Системы водопровода и канализации запроектированы в соответствии:
- СНиП 2.04.01-85 "Внутренний водопровод и канализация зданий".
- СН 478-80 "Инструкция по проектированию и монтажу сетей водоснабжения и канализации из пластмассовых труб".

3. За условную отметку 0,000 принята отметка уровня чистого пола машинного зала, соответствующая отметке по топографической съемке.

4. Системы водопровода и канализации запроектированы:
- системы В1, Т3, Т4 из стальных водогазопроводных оцинкованных труб;
- системы К1, К2, К13 из пластмассовых канализационных труб.

Ввод водопровода выполнен из чугунных напорных труб.

5. Места проходов пластмассовых труб через строительные конструкции должны заделываться цементным раствором на всю толщину перекрытия. Перед заделкой мест прохода трубы должны обертываться без зазора рулонным гидроизоляционным материалом. Расположение соединений трубопроводов в строительных конструкциях не допускается.

6. Расстояние между креплениями канализационных пластмассовых труб должно быть не более 10 диаметров трубы.

7. Отметки на схемах напорных сетей относятся к осям труб, на схемах самотечных сетей к лоткам труб.
Напорные трубопроводы прокладываются с уклоном 0,002-0,005 в сторону водоразборных точек и спускных устройств.

8. Тепловая изоляция труб, показанная на чертежах, предусмотрена цилиндрами минераловатными на синтетическом связующем толщиной 40 мм с покровным слоем из стеклопластика РСТ по ТУ 6-11-145-80.

9. При сварке оцинкованных труб, восстановление цинкового покрытия предусматривать краской, содержащей не менее 94% цинковой пыли.

10. Стальные трубопроводы, опорные конструкции и крепления окрашиваются эмалью ПФ-115 в два слоя по одному слою грунтовки ГФ-021.

11. Опознавательную окраску трубопроводов выполнять по ГОСТ 14202-69. Противопожарные трубопроводы на участках запорно-регулирующей арматуры должны окрашиваться в красный цвет.

12. Пожарные краны комплектуются пожарными стволами РС-70.01 с диаметром спрыска наконечника 19мм и пожарными рукавами длиной 20м.

13. Необходимость установки регулятора давления на подающем трубопроводе оборотной воды определяется привязывающей организацией исходя из фактического давления в существующей сети оборотного водоснабжения.

14. Указания по привязке проекта приведены в пояснительной записке альбома раздела ВК.

Инв.№ подл. | Подпись и дата | Взам. инв. №

Привязан

Инв.№

Пронер.	Плаксина	
ИнжПк.	Новик	
Рук. гр.	Пундиков	
Гл. спец.	Аникин	
Нач. отд.	Волчков	
Н. контр.	Плаксина	

904-1-86.91-ВК

Компрессорная станция 5КЦ-160АО

Стадия	Лист	Листов
Р	2	

Общие данные (окончание).

Госстрой СССР РОСТОВСКИЙ ПРОМСТРОЙНИИПРОЕКТ

Копировал 25184-05 52 Формат А2

План на отм. 0,000.

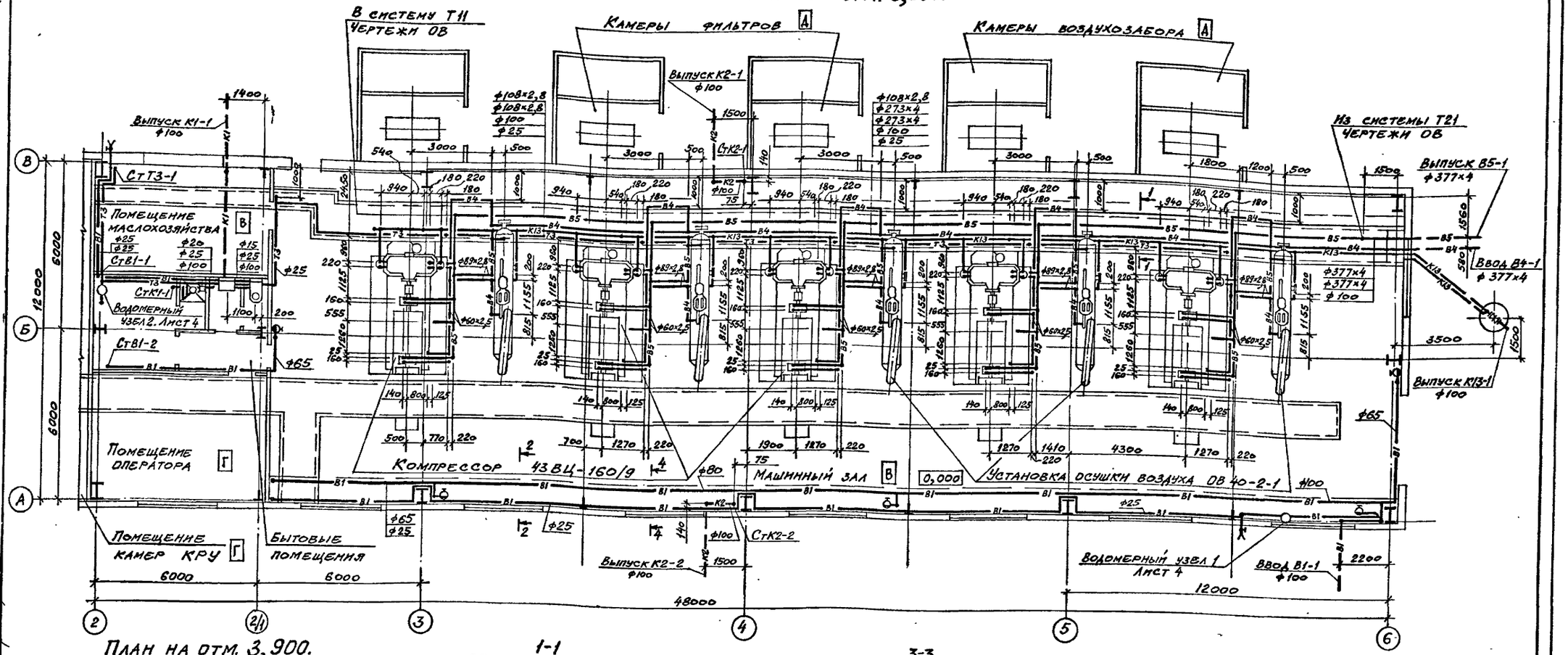

План на отм. 3,900.

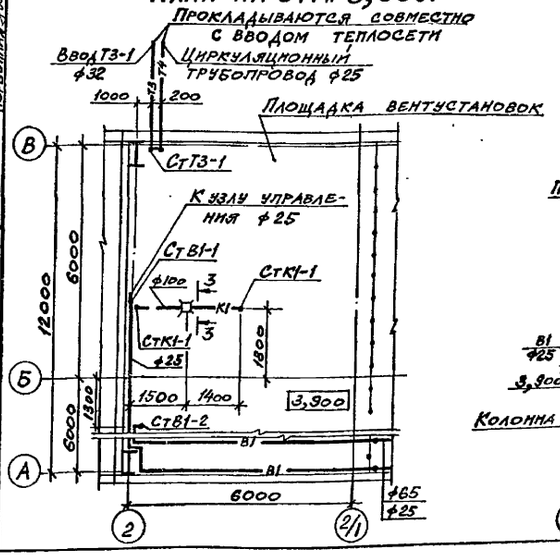

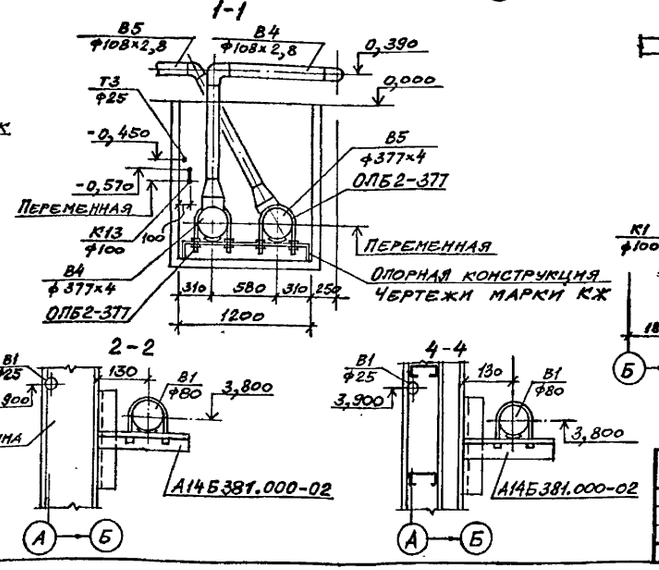

Провер.	Плаксина		
Инж.Пр.	Новик		
Рук.гр.	Пундиков		
Гл.спец.	Аникин		
Нач.отд.	Волчков		
Н.контр.	Плаксина		

904-1-86.91-ВК

Компрессорная станция 5КЦ-160АО

Стадия	Лист	Листов
Р	3	

План на отм.0,000; 3,600.
Сечения 1-1÷4-4

Госстрой СССР РОСТОВСКИЙ ПРОМСТРОЙНИИПРОЕКТ

Копировал 25184-05 53 Формат А2

Инв.№ подл. | Подпись и дата | Взам.инв.№ | ОСП-1 ОПВ | Согласовано: Н.Э.З. Малахова Черванина Зиборова

Альбом 5.

В1

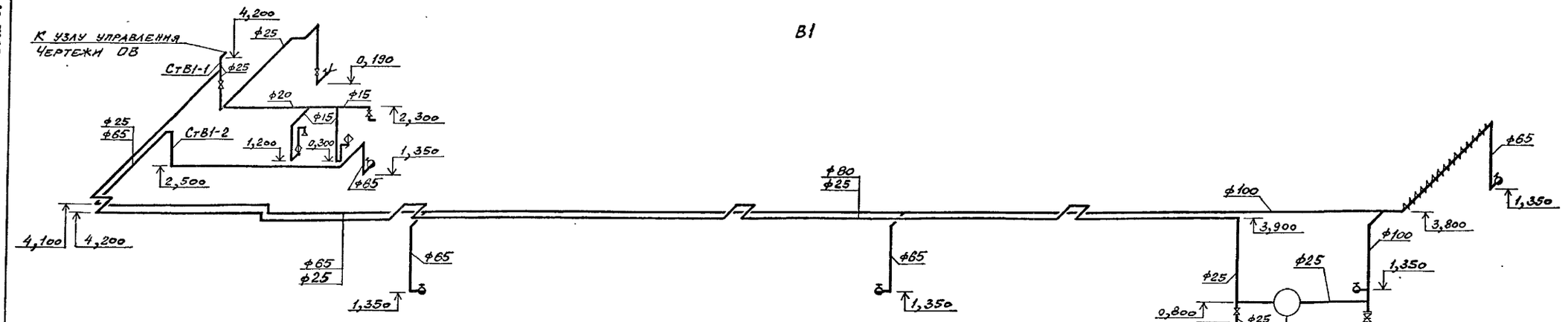

Т3, Т4

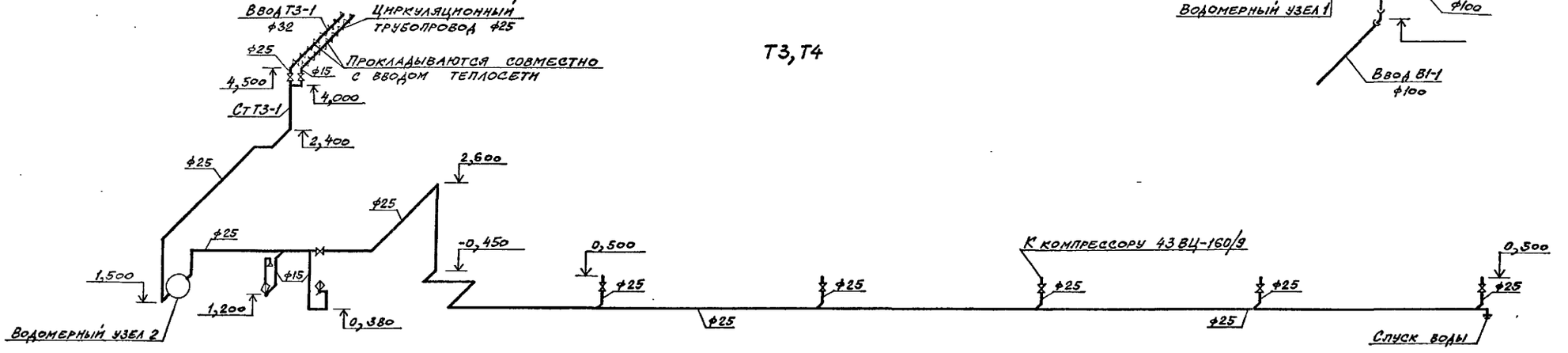

К1

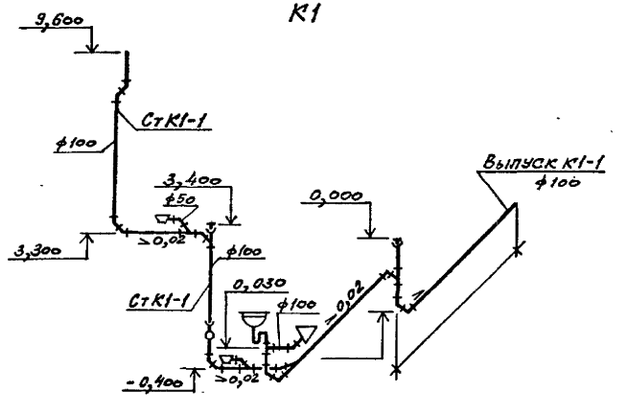

Водомерный узел 1.

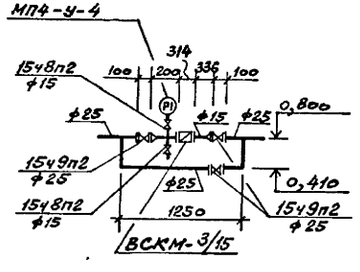

Водомерный узел 2.

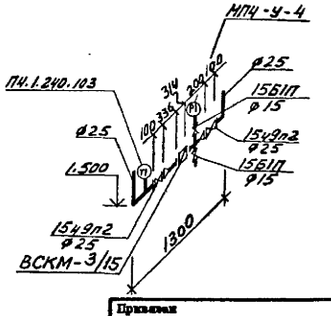

Провер.	Плаксина		904-1-86.91-ВК		
			Компрессорная станция 5КЦ-160А0		
Инж.Пк.	Новик			Стадия	Лист	Листов
Рук. гр.	Пундиков			Р	4	
Гл. спец.	Аникин					
Нач. отд.	Волчков					
Н. контр.	Плаксина		Схемы систем В1, Т3, Т4, К1.	Госстрой СССР РОСТОВСКИЙ ПРОМСТРОЙНИИПРОЕКТ	

Привязан

Инв.N

Инв.№подл. | Подпись и дата | Взам.инв.№

Копировал 25184-05 54 Формат А2

Альбом 5.

К13

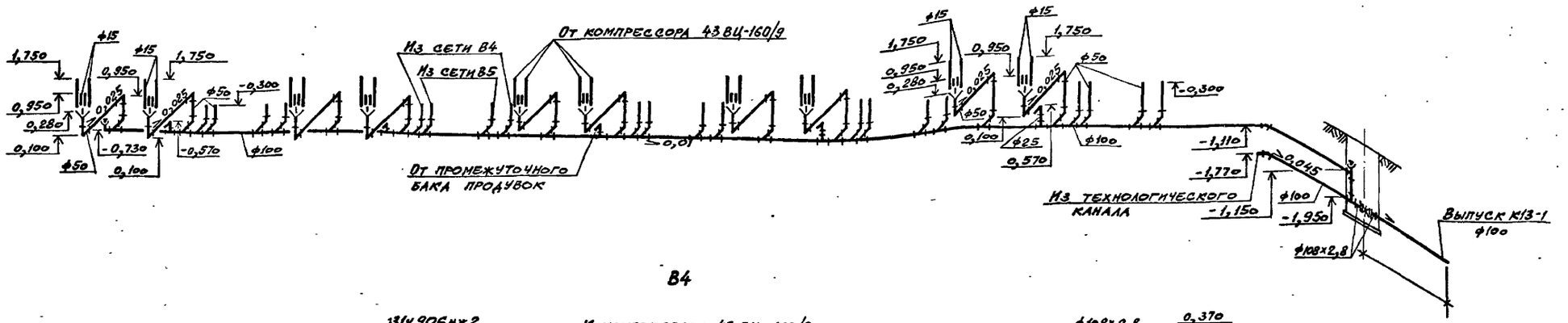

В4

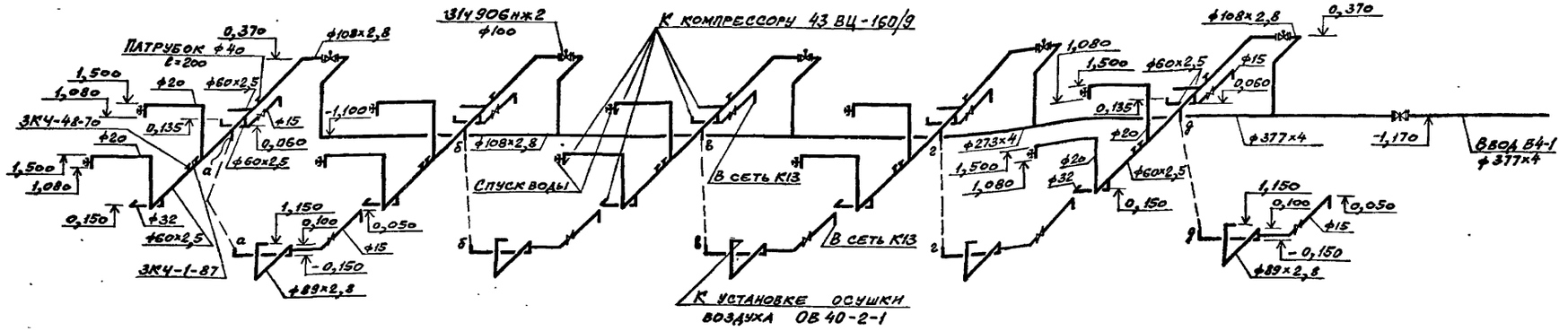

В5

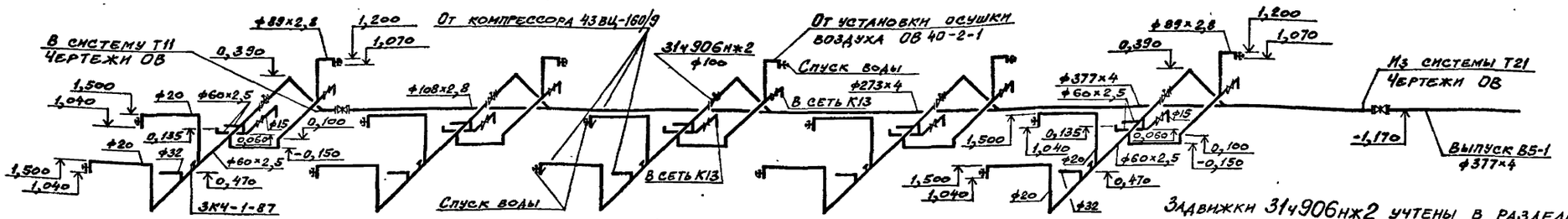

Задвижки 3ГЧ 906НЖ2 учтены в разделе ТХ.

К2

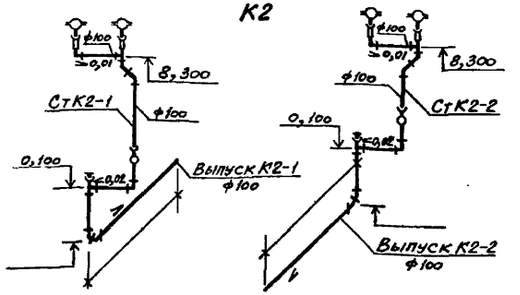

План кровли

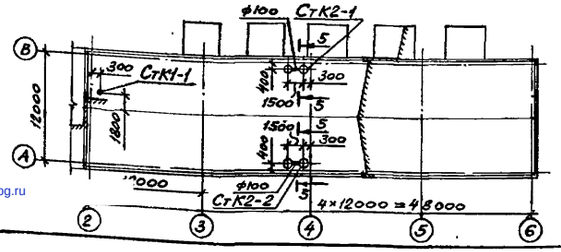

5-5

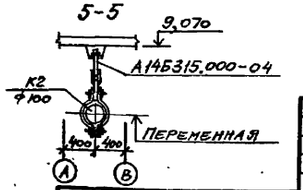

Провер.	Плаксина		
Инж.Пр.	Новик		
Рук.гр.	Пунликов		
Гл.спец.	Аникин		
Нач.отд.	Волчков		
Н.контр.	Плаксина		

904-1-86.91 – ВК

Компрессорная станция 5КЦ-160АО

Стадия	Лист	Листов
Р	5	

План кровли. Схемы систем В4, В5, К2, К13

Госстрой СССР РОСТОВСКИЙ ПРОМСТРОЙНИИПРОЕКТ

Копировал 25184-05 (55) Формат А2

ОСП-1 Чесноковский Б.
ОСП-1 Малярова
ОПВ Червоная

Инв.№ подл. | Подпись и дата | Взам.инв.№

gost.e-ecolog.ru