ТИПОВОЙ ПРОЕКТ 903-2-37.91

МАЗУТОНАСОСНАЯ Q=6,5 И 13/16 м³/ч ЗДАНИЕ ИЗ СБОРНЫХ ЖЕЛЕЗОБЕТОННЫХ КОНСТРУКЦИЙ

АЛЬБОМ 10

НИЗКОВОЛЬТНЫЕ КОМПЛЕКТНЫЕ УСТРОЙСТВА. ЗАДАНИЕ ЗАВОДУ - ИЗГОТОВИТЕЛЮ

25305 10 Отпускная цена на момент реализации

gost.e-ecolog.ru

ТИПОВОЙ ПРОЕКТ 903-2-37.91

МАЗУТОНАСОСНАЯ Q=6,5/13 И 13/16 м³/ч ЗДАНИЕ ИЗ СБОРНЫХ ЖЕЛЕЗОБЕТОННЫХ КОНСТРУКЦИЙ

АЛЬБОМ 10

СОСТАВ ПРОЕКТА

АЛЬБОМ	1	ПЗ	Пояснительная записка.
АЛЬБОМ	2	МС1	Мазутоснабжение.
АЛЬБОМ	3	МС2	Мазутоснабжение. Блоки оборудования.
АЛЬБОМ	5	АР	Решения архитектурные. КЖ Конструкции железобетонные. КМ Конструкции металлические
АЛЬБОМ	6	СИ	Строительные изделия.
АЛЬБОМ	7	АТМ	Автоматизация. АП Пожарная сигнализация.
АЛЬБОМ	8		Щиты автоматики и КИП. Задание заводу-изготовителю.
АЛЬБОМ	9	ЭМ	Силовое электрооборудование. ЭО Внутреннее освещение. СС Связь и сигнализация.
АЛЬБОМ	10		Низковольтные комплексные устройства. Задание заводу-изготовителю.
АЛЬБОМ	11	ОВ	Отопление и вентиляция. ВК Внутренние водопровод и канализация. ТС Тепловые сети
АЛЬБОМ	4		металлоконструкции вспомогательного оборудования. Конструкторская документация.
АЛЬБОМ	12	СО	Спецификации оборудования.
АЛЬБОМ	13	ВМ	Ведомости потребности в материалах.
АЛЬБОМ	14	кн 1.6	Сметы

Утвержден ГПКНИИ „Сантехниипроект"
Протокол №30 от 22 1 1992г.

Разработан
проектным институтом
„ЛАТГИПРОПРОМ"
Главный инженер института /В.Архипов/
Главный инженер проекта /Я. Нидбальский/

Альбом 10

Лист	Наименование	Примечание /стр./
	Содержание альбома	2
ЭМН.2	Перечень комплектных устройств	2
ЭМН.1	Низковольтные комплектные устройства Задание заводу-изготовителю. Перечень чертежей	2
ЭМН1-1 лист 1,2,3	Щит открытый Щ. Технические данные аппаратов (для Q= 6,5/13 м³/ч)	3
ЭМН1-4 лист 3	Щит открытый Щ. Схема электрическая соединений	3,4
ЭМН1-1 лист 4,5,6	Щит открытый Щ Технические данные аппаратов(для Q= 13/16 м³/ч)	4
ЭМН1-3 лист 1,2	Щит открытый Щ. Перечень надписей	5
ЭМН1-2 лист 1	Щит открытый Щ. Общий вид.	5
ЭМН1-2 лист 2,3	Щит открытый Щ. Общий вид (для Q= 6,5/13 м³/ч)	6
ЭМН1-2 лист 4,5	Щит открытый Щ Общий вид (для Q= 13/16 м³/ч)	7
ЭМН1-4 лист. 2	Щит открытый Щ Схема электрическая соединений	8,9

Инв. № подл. | Подп. и дата | Взам. инв. №

Формат А4

Альбом 10

Наименование	Кол. НКУ	Кол. приведенных панелей	Обозначение таблицы аппаратов	Примечание
1. Щит Щ	1	4	ЭМН 1-1 л. 1,2,3	

Привязан

Инв. №

Инв. № подл. | Подп. и дата | Взам. инв. №

			ТП 903-2-37.91		ЭМН.2
				Стадия	Масса	Масштаб
Нач.отд.	Хакелис					
Н.контр.	Хлопер штейн			Лист	Листов 1
Гл.элек.	Хлопер штейн		Перечень комплектных устройств	ЛАТГИПРОПРОМ	
Нач.гр.	Борисова				
Вед.инж.	Орун				

Копировал: Бел Формат А4

Альбом 10

Лист	Наименование	Примечан.
ЭМН.1	Низковольтные комплектные устройства. Задание заводу-изготовителю. Перечень чертежей.	2
ЭМН.2	Перечень комплектных устройств	2
ЭМН1-1 л.1,2,3	Щит открытый Щ. Технические данные аппаратов (для Q= 6,5/13 м³/ч)	3
ЭМН1-1 л.4,5,6	Щит открытый Щ Технические данные аппаратов (для Q= 13/16 м³/ч)	4
ЭМН1-2 л.1	Щит открытый Щ Общий вид	5
ЭМН1-2 л.2,3	Щит открытый Щ Общий вид (для Q= 6,5/13 м³/ч)	6
ЭМН1-2 л.4,5	Щит открытый Щ Общий вид (для Q= 13/16 м³/ч)	7
ЭМН1-3 л.1,2	Щит открытый Щ Перечень надписей	5
ЭМН1-4 л. (2,3	Щит открытый Щ Схема электрическая соединений	3,4 8,9

1. При отправке альбома заводу-изготавителю в соответствии с ОСТ 160.800.485-84 скомпоновать альбом согласно таблице.
2. Принципиальные схемы управления электродвигателем см. альбом 9.

Указания по привязке

1. Для мазутонасосной с производительностью Q= 6,5/13 м³/ч аннулировать ЭМН1-1 л.л. 4,5,6, ЭМН1-2 л.л. 4,5
2. Для мазутонасосной с производительностью Q=13/16 м³/ч аннулировать ЭМН 1-1 л.л. 1,2,3 ЭМН1-2 л.л. 2,3

Типовой проект разработан в соответствии с действующими нормами и правилами и предусматривает мероприятия, обеспечивающие взрывную, взрывопожарную и пожарную безопасность при эксплуатации здания.
Главный инженер проекта /Нидбальский/

Инв. № подл. | Подп. и дата | Взам. инв. №

Привязан:

Инв. №

			ТП 903-2-37.91		ЭМН1
				Стадия	Масса	Масштаб
Нач.отд.	Хакелис					
Н.контр.	Хлопер штейн			Лист	Листов 1
Гл.элект.	Хлопер штейн		Низковольтные комплектные устройства. Задание заводу-изготовителю. Перечень чертежей	ЛАТГИПРОПРОМ	
Нач.гр.	Борисова				
Вед.инж.	Орун				

Копировал: Бел 25306-10 3 Формат А3

Альбом 10

Формат	Зона	Поз.	Обозначение	Наименование	Кол.	Примеч.
				Документация		
А3			ЭМН.1-2	Чертеж общего вида	3	
А2			ЭМН.1-4	Схема электрическая соединений	2	
А4			ЭМН1-3	Перечень надписей	2	
				Сборочные единицы		
	1			Панель 1		
				Блоки:		
		1		Б5130-3174 ГУХЛ4	1	
		2		Б5130-3274 ГУХЛ4	1	
		3		Б5130-3174 ГУХЛ4	1	
		4		Б5130-2474 ГУХЛ4	2	
		5		Б5130-2874 ГУХЛ4	1	
		6		Б5130-3974 УХЛ4	1	
		7		Б5130-3574 УХЛ4	1	
				Н1		
				Выключатели		
		8		АЕ2046-10Р-00У3-Б		

Указание по привязке

Для мазутонасосной с производительностью Q=6,5/13м³/ч аннулировать ЭМН1-1 л.л. 4,5,6

Привязан:

Инв. №

Инв. № подл. | Подп. и дата | Взам. инв. №

Нач. отд.	Хакелис	
Н. контр.	Лантер штем	
Гл. элект.	Лантер штем	
Нач. гр.	Борисова	
Вед. инж.	Оруп	

ТП 903-2-37.91 ЭМН 1-1

Щит открытый ш. Технические данные аппаратов.

Стадия	Лист	Листов
	1	

ЛАТГИПРОПРОМ

Копировал: Бел Формат А4

Альбом 10

Формат	Зона	Поз.	Обозначение	Наименование	Кол.	Примеч.
				U-380В 50Гц		
				Iр 16А 12Jн	3	QF1,QF2 QF3
		9		АЕ2046-10Р-00У3-Б		
				U~380В 50Гц		
				Iр 32А, 12Jн	1	QF4
		10		Рубильник		
				Р11-35320-00У3	1	QS1
				Зажимы наборные		
				ЗН24-150П250-В/ВУ3	3	Х42
				Блоки зажимов		
				Б324-4П25-В/ВУ3-10	1	Х31
	2			Панель 2		
				Блоки:		
		11		Б5130-3274 ГУХЛ4	1	
		12		Б5130-3174 ГУХЛ4	1	
		13		Б5130-2874 ГУХЛ4	1	
		14		Б5130-2274 ГУХЛ4	1	
		15		Б5130-2474 ГУХЛ4	1	
		16		Б5130-3974 УХЛ4	1	
		17		Б5130-3574 УХЛ4	1	

Привязан

Инв. №

Инв. № подл. | Подп. и дата | Взам. инв. №

ТП 903-2-37.91 ЭМН 1-1

Лист 2

Формат А4

Альбом 10

Формат	Зона	Поз.	Обозначение	Наименование	Кол.	Примеч.
				Н2		
		18		Выключатели:		
				АЕ2046-10Р-00У3-Б		
				U~380В 50 ГЦ		
				Iр 16А 12Jн	3	QF5,QF6 QF7
		19		Рубильник		
				Р11-35320-00У3	2	QS2,QS3
				Зажимы наборные		
				ЗН24-150П250-В/ВУ3	3	Х45
				Блоки зажимов		
				Б324-4П25-В/ВУ3-10	1	Х11

Привязан:

Инв. №

Инв. № подл. | Подп. и дата | Взам. инв. №

ТП 903-2-37.91 ЭМН 1-1

Лист 3

Формат А4

Альбом 10

Откуда идет: Панель	Откуда идет: Колодка	Откуда идет: Зажим	Куда поступает: Панель	Куда поступает: Колодка	Куда поступает: Зажим	Генеральная маркировка	Откуда идет: Панель	Откуда идет: Колодка	Откуда идет: Зажим	Куда поступает: Панель	Куда поступает: Колодка	Куда поступает: Зажим	Генеральная маркировка
П1	Х31	1	П2	Х11	1	8-1	П1	Х31	2	П2	Х11	2	8-3
П1	Х31	3	П2	Х11	3	8-15	П1	Х31	4	П2	Х11	4	8-17
П1	Х31	5	П2	Х11	5	8-21							

Привязан:

Инв. №

Инв. № подл. | Подп. и дата | Взам. инв. №

Нач. отд.	Хакелис	
Н. контр.	Лантер штем	
Гл. элект.	Лантер штем	
Нач. гр.	Борисова	
Вед. инж.	Оруп	

ТП 903-2-37.91 ЭМН 1-4

Щит открытый ш. Схема электрическая соединений

Стадия	Масса	Масштаб
Лист 3	Листов 3	

ЛАТГИПРОПРОМ

25306-10 4 Формат А4

Альбом 10

Формат	Зона	Поз.	Обозначение	Наименование	Кол.	Примеч.
				Документация		
А3			ЭМН 1-2	Чертеж общего вида	3	
А2			ЭМН 1-4	Схема электрическая		
				соединений	2	
А4			ЭМН 1-3	Перечень надписей	2	
				Сборочные единицы		
	1			Панель 1		
				Блоки:		
		1		Б5130-3174 ГУХЛ4	1	
		2		Б5130-3574 УХЛ4	1	
		3		Б5130-3274 ГУХЛ4	1	
		4		Б5130-247 УГ УХЛ4	2	
		5		Б5130-2874ГУХЛ4	1	
		6		Б5130-3974УХЛ4	1	
		7		Б5130-3574УХЛ4	1	
				Н1		
				Выключатели		
		8		АЕ 2046-10Р-00У3-Б		

Указание по привязке

Для мазутонасосной с производительностью Q=13/16 м³/ч аннулировать ЭМН-1-1 л.л. 1,2,3

Привязан

Инв. №

ТП 903-2-37.91 ЭМН 1-1

Нач.отд.	Хакелис	
Н.контр.	Лойтерштейн	
Гл.элек.	Лойтерштейн	
Нач.гр.	Борисова	
Вед.инж.	Оруп	

Щит открытый Щ
Технические данные аппаратов

Стадия	Лист	Листов
	4	6

ЛАТГИПРОПРОМ

Инв. № подл. | Подпись и дата | Взам. инв. №

Формат А4

Альбом 10

Формат	Зона	Поз.	Обозначение	Наименование	Кол.	Прим.
				U~380В 50ГЦ		
				Jp16A 12JH	3	QF1, QF2 QF3
		9		АЕ 2046-10Р-00У3-Б		
				U~380В 50ГЦ		
				Jp 32A, 12JH	1	QF4
		10		Рубильник		
				Р11-35320-00У3	1	QS1
				Зажимы наборные		
				ЗН24-150П250-В/ВУ3	3	Х42
				Блоки зажимов		
				Б324-4П25-В/ВУ3-10	1	Х31
				Панель 2		
	2			Блоки:		
		11		Б5130-3574 УХЛ4	1	
		12		Б5130-3274 ГУХЛ4	1	
		13		Б5130-2874ГУХЛ4	1	
		14		Б5130-2274ГУХЛ4	1	
		15		Б5130-2474ГУХЛ4	1	
		16		Б5130-3974 УХЛ4	1	
		17		Б5130-3574 УХЛ4	1	

Привязан

Инв. №

ТП 903-2-37.91 ЭМН 1-1 Лист 5

Инв. № подл. | Подпись и дата | Взам. инв. №

Формат А4

Альбом 10

Формат	Зона	Поз.	Обозначение	Наименование	Кол.	Прим.
				Н2		
		18		Выключатели		
				АЕ 2046-10Р-00У3-Б		
				U 380В 50ГЦ		
				Jp16A 12JH	3	QF5, QF6 QF7
		19		Рубильник		
				Р11-35320-00У3	2	QS2, QS3
				Зажимы наборные		
				ЗН 24-150П250-В/ВУ3	3	Х45
				Блоки зажимов		
				Б324-4П25-В/ВУ3-10	1	Х11

Привязан

Инв. №

ТП 903-2-37.91 ЭМН 1-1 Лист 6

Инв. № подл. | Подпись и дата | Взам. инв. №

Формат А4

Откуда идет			Куда поступает			Генеральная маркировка	Откуда идет			Куда поступает			Генеральная маркировка
панель	колодка	зажим	панель	колодка	зажим		панель	колодка	зажим	панель	колодка	зажим	
п1	х31	1	п2	х11	1	В-1	п1	х31	2	п2	х11	2	В-3
п1	х31	3	п2	х11	3	В-15	п1	х31	4	п2	х11	4	В-17
п1	х31	5	Н2	х11	5	В-21							

Привязан

Инв. №

ТП 903-2-37.91 ЭМН 1-4

Нач.отд.	Хакелис	
Н.контр.	Лойтер штейн	
Гл.элек.	Лойтер штейн	
Нач.гр.	Борисова	
Вед.инж.	Оруп	

Щит открытый Щ
Схема электрическая соединений

Стадия	Масса	Масштаб

Лист 3 | Листов 3

ЛАТГИПРОПРОМ

Инв. № подл. | Подпись и дата | Взам. инв. №

25306-10 5

Формат А4

Панель	Строка	Надпись	Поз. обозначение	Место надписи	Тексты	Кол.	Вид шифра	Заго-товка
1	1			Верхнее	Ввод №1 ~ 380 В	1		
	2			обрамле-	9, 3, 1, 12, 10, 7.5 – Насосы	1		
	3			ние	15 – Вентилятор В1	1		
	4			То же		1		
2	1			То же	Ввод №2 ~ 380 В	1		
	2			То же	4, 2, 11, 8, 6 – Насосы	1		
	3			То же	13, 14 – Вентиляторы П1, В2	1		
	4			То же		1		
1			QS1	Табличка	QS1 Ввод №1	1		
				То же	9	1		
				То же	3	1		
				То же	1	1		
		1	QF1	То же	QF1 – Щит КИП (питание)	1		
		2	QF2	То же	QF2 – Очистные сооружен.	1		
		3	QF3	То же	QF3 – Камеры управления	1		
		4	QF4	То же	QF4 – Рабочее освещение	1		
				То же	15	1		
				То же	12	1		
				То же	10	1		
				То же	7	1		
				То же	5	1		
2			QS2	То же	QS2 – Секционирование	1		

Привязан

Инв. №

Взам. инв. №

Подпись и дата

Инв. № подл.

ТП 903-2-37.91 ЭМН1-3

Нач. отд.	Хакелис	
Н. контр.	Лейтерштейн	
Гл. элек.	Лейтерштейн	
Нач. гр.	Борисова	
Вед. инж.	Орул	

Щит открытый щ
Перечень надписей

Стадия	Лист	Листов
	1	2

ЛАТГИПРОПРОМ

Формат А4

Панель	Строка	Надпись	Поз. обозначение	Место надписи	Текст	Кол.	Вид шифра	Заго-товка
2			QS3	Табличка	QS3 – Ввод №2	1		
				То же	4	1		
				То же	2	1		
				То же	13	1		
				То же	14	1		
				То же	11	1		
		5	QF5	То же	QF5 – Щит КИП (питание)	1		
		6	QF6	То же	QF6 – Наружное освещение	1		
		7	QF7	То же	QF7 – Аварийное освещение	1		
				То же	8	1		
				То же	6	1		

Привязан

Инв. №

Взам. инв. №

Подпись и дата

Инв. № подл.

ТП 903-2-37.91 ЭМН1-3

Лист 2

Формат А4

Вид спереди

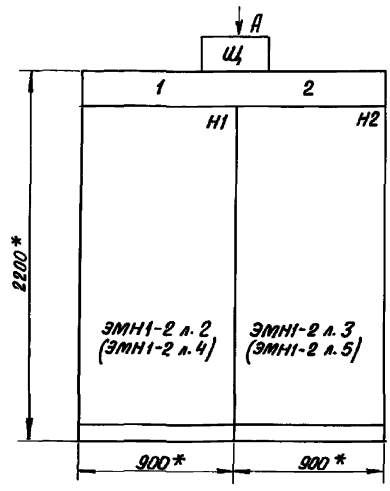

Вид А
М 1:50

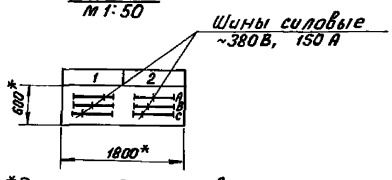

1 *Размеры для справок.

2. Неуказанные предельные отклонения размеров по ....

3. НКУ является функционально незаконченным изделием.

Указания по привязке

1. Для мазутонасосной производительностью 6.5/13 м³/ч аннулировать ЭМН1-2 л.л. 4, 5.

2. Для мазутонасосной с производительностью Q=13/16 м³/ч аннулировать ЭМН1-2 л.л. 2, 3.

Строка 1/2/3/4	1	2
	Ввод №1 ~ 380 В 9, 3, 1, 12, 10, 7.5 – Насосы 15 – вентилятор В1	Ввод №2 ~ 380 В 4, 2, 11, 8, 6 – насосы 13, 14 – вентиляторы П1, В2
Панель	1	2

Верхний токоподвод

Привязан

Инв. №

Взам. инв. №

Подпись и дата

Инв. № подл.

ТП 903-2-37.91 ЭМН1-2

Нач. отд.	Хакелис	
Н. контр.	Лейтерштейн	
Гл. эл.	Лейтерштейн	
Нач. гр.	Борисова	
Вед. инж.	Орул	

Щит открытый щ
Общий вид.

Стадия	Масса	Масштаб
		1:20
Лист 1	Листов 3	

ЛАТГИПРОПРОМ

Копировал В.Б. 25306-10 6

Формат А3

Альбом 10

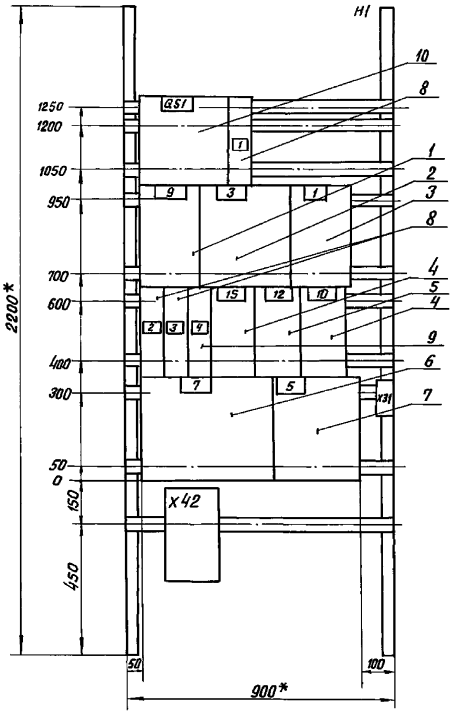

Указание по привязке

1. Для мазутонасосной с производительностью Q=13/16 м³/ч аннулировать ЭМН1-2 л. 2

Привязан

Инв. №

Панель 1 (набор 1)

	ТП 903-2-37.91	ЭМН 1-2	
Нач. отд. Хикелис		Стадия / Масса / Масштаб	
Н. контр. Лейтерштейн			1:10
Гл. эл. Лейтерштейн		Лист 4	Листов
Нач. гр. Борисова	Щит открытый Щ	ЛАТГИПРОПРОМ	
Вед. инж. Орул	Общий вид		

Формат А3

Инв. № подл. | Подпись и дата | Взам. инв. №

Альбом 10

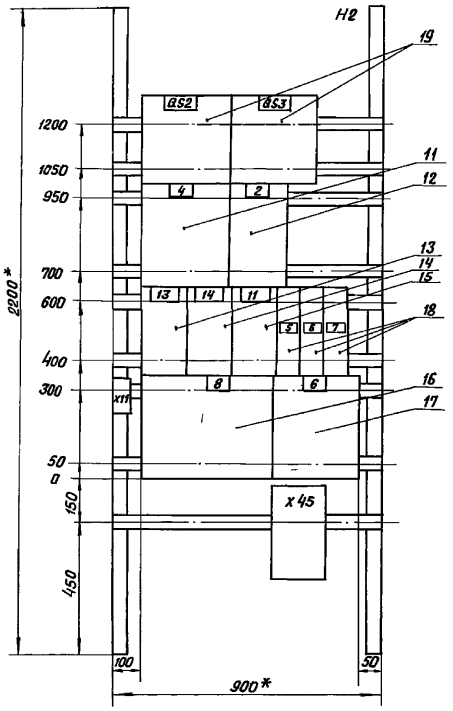

Указания по привязке

1. Для мазутонасосной с производительностью Q=13/16 м³/ч аннулировать ЭМН1-2 л. 3.

Привязан

Инв. №

Панель 2 (Набор 2)

	ТП 903-2-37.91	ЭМН1-2	
Нач. отд. Хикелис		Стадия / Масса / Масштаб	
Н. контр. Лейтерштейн			1:10
Гл. эл. Лейтерштейн		Лист 5	Листов
Нач. гр. Борисова	Щит открытый Щ	ЛАТГИПРОПРОМ	
Вед. инж. Орул	Общий вид		

25306-10 7 Копировал Вбул — Формат А3

Инв. № подл. | Подпись и дата | Взам. инв. №

Альбом 10

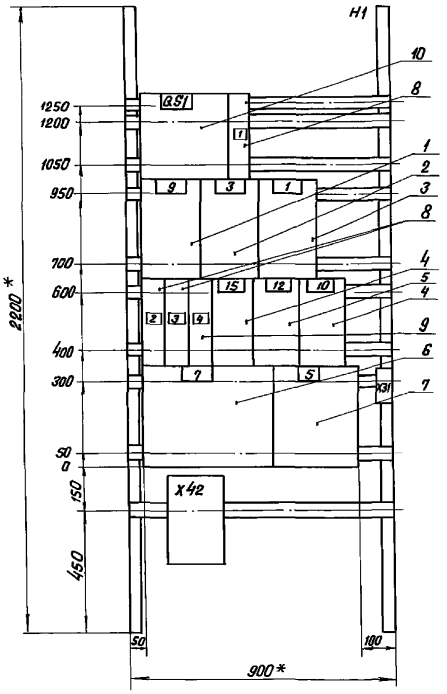

Указание по привязке

1. Для мазутонасосной с производительностью $Q = 6{,}5/13$ м³/ч аннулировать ЭМН1-2 л. 4

Панель 1 (набор 1)

Нач. отд.	Хакелис		
Н. контр.	Лойтерштейн		
Гл. эл.	Лойтерштейн		
Нач. гр.	Борисова		
Вед. инж.	Орун		

ТП 903-2-37.91 ЭМН1-2

Стадия | Масса | Масштаб 1:10

Лист 2 | Листов

Щит открытый Щ. Общий вид.

ЛАТГИПРОПРОМ

Копировал В. Гур

Формат А3

Привязан

Инв. №

Инв. № подл. | Подпись и дата | Взам. инв. №

Альбом 10

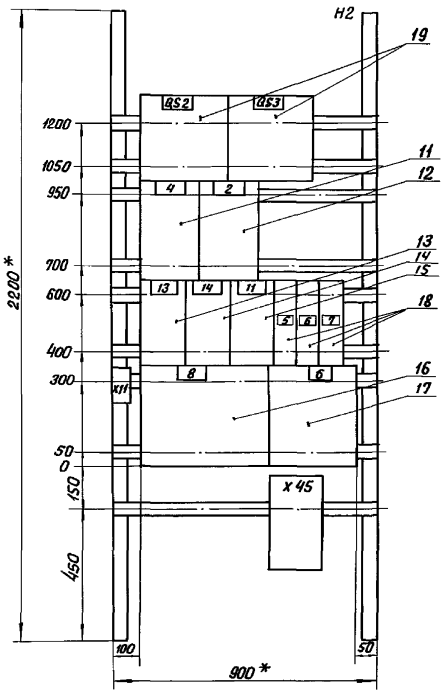

Указание по привязке

1. Для мазутонасосной с производительностью $Q = 6{,}5/13$ м³/ч аннулировать ЭМН1-2 л. 5

Панель 2 (набор 2)

Нач. отд.	Хакелис		
Н. контр.	Лойтерштейн		
Гл. эл.	Лойтерштейн		
Нач. гр.	Борисова		
Вед. инж.	Орун		

ТП 903-2-37.91 ЭМН1-2

Стадия | Масса | Масштаб 1:10

Лист 3 | Листов

Щит открытый Щ. Общий вид.

ЛАТГИПРОПРОМ

25306-10 8

Копировал В. Гур

Формат А3

Привязан

Инв. №

Инв. № подл. | Подпись и дата | Взам. инв. №

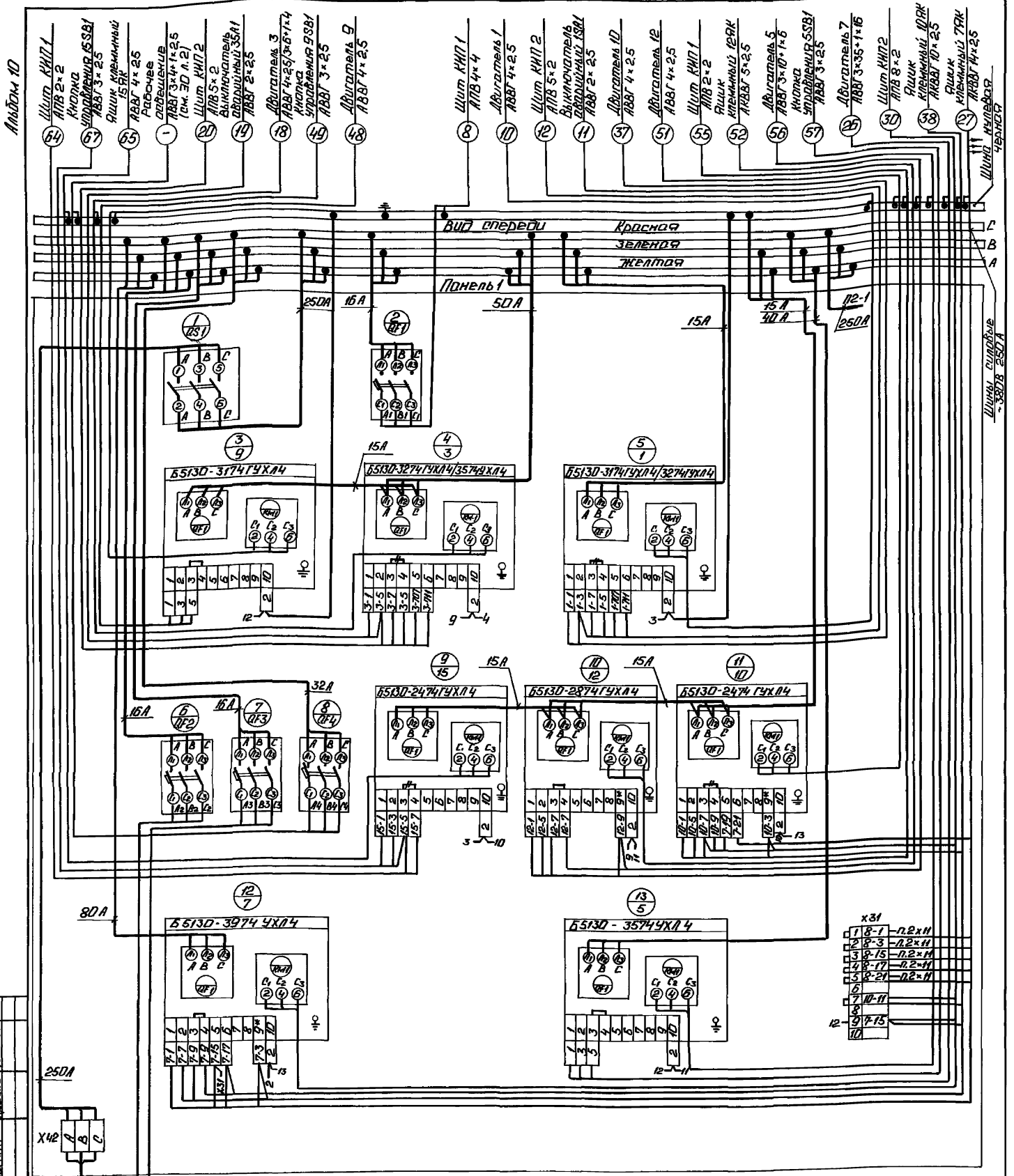

1. В числителе указаны типы блоков и сечения кабелей для мазутонасосной с производительностью Q=6,5/13 м³/ч.
2. В знаменателе указаны типы блоков и сечения кабелей для мазутонасосной с производительностью Q=13/16 м³/ч.

Указания по привязке

1. Для мазутонасосной с производительностью 6,5/13 м³/ч вычеркнуть данные в знаменателе.
2. Для мазутонасосной с производительностью 13/16 м³/ч вычеркнуть данные в числителе.

—//— - демонтировать

Панель 1 (Набор 1)

Нач.отд.	Хакелис	
Н.контр.	Лойтерилейн	
Гл.эл.	Лойтерилейн	
Нач.гр.	Борисова	
Вед.инж.	Оруп	

ТП903-2-37.91 ЭМ.Н1-4

Стадия	Масса	Масштаб

Лист 1 Листов 3

Шит открытый Щ
Схема электрическая соединений

ЛАТГИПРОПРОМ

Копировал: 25306-10 9 Формат А2

Согласовано
Отд. КИП Краузе
Инв.№ подл. Подп. и дата Взам.инв.№

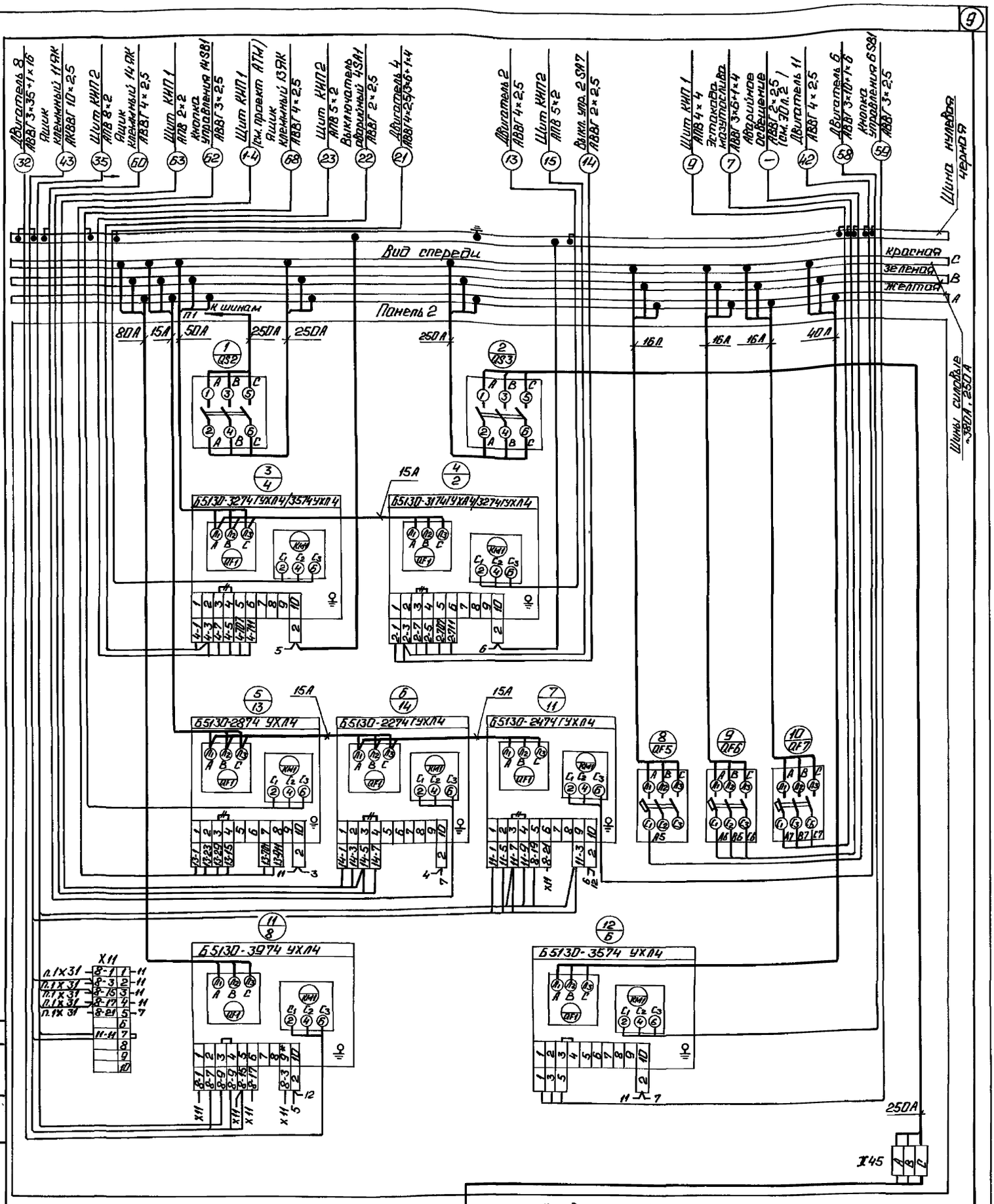

-||- - демонтировать

1. В числителе указаны типы блоков и сечения кабелей для мазутонасосной с производительностью Q=6,5/13 м³/ч.
2. В знаменателе указаны типы блоков и сечения кабелей для мазутонасосной с производительностью Q=13/16 м³/ч.

Указания по привязке

1. Для мазутонасосной с производительностью Q=6,5/13 м³/ч вычеркнуть данные в знаменателе.
2. Для мазутонасосной с производительностью Q=13/16 м³/ч вычеркнуть данные в числителе.

Котельная Щит 0,4кВ, II секц. ААШВУ 3×120

Согласовано: Штд. КИП, Крауле, Инв. №, Подп. и дата, Взам. инв. №

Панель 2 (Набор 2)

Нач. отд.	Хакелис	
Н. контр.	Лайтерштейн	
Л. эл.	Лайтерштейн	
Нач. гр.	Борисова	
Вед. инж.	Оруп	

ТП 903-2-37.91 ЭМ.Н 1-4

Стадия	Масса	Масштаб

Лист 2 Листов

Щит открытый Щ. Схема электрическая соединений.

ЛАТГИПРОПРОМ

Копировал: Ф.Б 25306-10 (10) Формат А2

Привязан

Инв. №

gost.e-ecolog.ru