ТИПОВОЙ ПРОЕКТ 903-2-37.91

МАЗУТОНАСОСНАЯ Q=6,5/13 И 13/16 м³/ч ЗДАНИЕ ИЗ СБОРНЫХ ЖЕЛЕЗОБЕТОННЫХ КОНСТРУКЦИЙ

АЛЬБОМ 6

СИ СТРОТЕЛЬНЫЕ ИЗДЕЛИЯ

25306-06

Отпускная цена
на момент реализации
указана в счет-накладной

gost.e-ecolog.ru

ТИПОВОЙ ПРОЕКТ 903-2-37.91

МАЗУТОНАСОСНАЯ Q=6,5/13 И 13/16 м³/ч. ЗДАНИЕ ИЗ СБОРНЫХ ЖЕЛЕЗОБЕТОННЫХ КОНСТРУКЦИЙ

АЛЬБОМ 6

СТРОИТЕЛЬНЫЕ ИЗДЕЛИЯ

Разработан
проектным институтом
„ЛАТГИПРОПРОМ"
Главный инженер института /В. Архипов/
Главный инженер проекта /Я. Нидбальский/

Утвержден ГПКНИИ „Сантехниипроект"
Протокол №30 от 22.01.1992г.

Содержание альбома

Обозначение	Наименование	Стр.
	Содержание альбома	2
КЖ.И.ТУ	Технические условия	3
КЖ.И.6.2	Сетка С1	3
КЖ.И.01.1.1	Колонна 1К36-2М2-1	4
КЖ.И.01.1.2	Колонна 1К36-2М2-2	5
КЖ.И.01.1.3	Колонна 1К36-2М2-3	6
КЖ.И.01.1.4	Колонна 1К36-2М2-4	7
КЖ.И.01.1.5	Колонна 1К36-2М2-5	8
КЖ.И.01.1.6	Колонна 1К36-2М2-6	9
КЖ.И.01.1.7	Колонна 1К36-2М2-7	10
КЖ.И.01.1.8	Колонна 1К36-2М2-8	11
КЖ.И.01.2.1	Колонна 1КФ37-1-Н-1	12
КЖ.И.01.2.2	Колонна 1КФ37-1-Н-2	13
КЖ.И.02.1.1	Балка 1БСП12-3АIV-Н-1	14
КЖ.И.02.1.2	Балка 1БСП12-3АIV-Н-2	14
КЖ.И.02.1.3	Балка 1БСП12-3АIV-Н-3	14
КЖ.И.1.1	Столик РК1-1	15
КЖ.И.1.2	Столик РК1-2	15
КЖ.И.2.1	Насадка НФ1	16
КЖ.И.3.1	Закладное изделие МН1	16
КЖ.И.3.2	Закладное изделие МН2	17
КЖ.И.3.3	Закладное изделие МН3	17
КЖ.И.3.4	Закладное изделие МН4	18
КЖ.И.3.5	Закладное изделие МН5	18
КЖ.И.3.6	Закладное изделие МН6	19
КЖ.И.4.1	Рама Р-1	19
КЖ.И.5.1	Каркас плоский Кр1	20
КЖ.И.6.1	Сетка С2	20

Технические условия.

1. Бетонные и железобетонные изделия, закладные элементы и арматурные изделия выполнять в соответствии с требованиями ГОСТ 13015.3-81 и указаниями пояснительных записок соответствующих серий

2. Марка стали металлических элементов фахверка, соединительных и монтажных элементов, опорных столиков перекрытий и стеновых панелей, при толщине проката до 25 мм, принимается: до расчетной t° наружного воздуха -30°С - С 235
от -30° до -40°С - С 245.

Сварка деталей выполняется электродами типа Э42; ручной или полуавтоматической сваркой.

3. Окраска поверхностей закладных деталей монтажных элементов

А - Ц 120

Б - Грунт ГФ021 ГОСТ 25129-82, эмаль ПФ115 серая ГОСТ 6465-76* толщиной 55 мкм.

4. Условия привязки:
- на листах сборных железобетонных элементов марки изделий по несущей способности даны для основного варианта- расчетной t наружного воздуха -30°С
- нормативного значения ветрового давления для I района по СНиП 2.01.07-85.
- нормативного значения веса снегового покрова для III района.

При привязке проекта марка изделий по несущей способности корректируется согласно спецификациям на маркированных схемах.

			ТП 903-2-37.91	КЖ.И.ТУ	
ГИП	Кибальский		Технические условия	Стадия	Масса	Масштаб
Нач.отд	Гуттерерский			Р		
Н.контр	Лабашов			Лист	Листов 1
Гл.конс	Лабашов				
Рук.гр.	Шульгина			ЛАТГИПРОПРОМ	
(Инж.Тк.	Сторожева				
Инж.	Полозов				

Инв.№ подл. | Подпись и дата | Взам.инв.№

Копировал

Формат А4

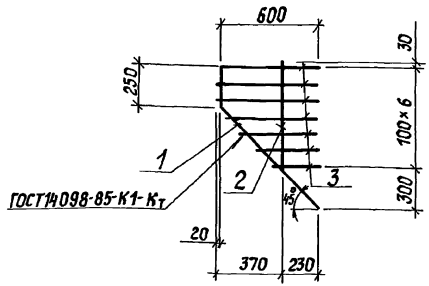

Формат	Зона	Поз.	Обозначение	Наименование	Кол.	Примечание
				Документация		
А4			ТП 903-2-37.91 КЖ.И.ТУ	Технические условия		
				Детали		
				А-III-12 ГОСТ 5781-82*		
БЧ		1	ТП 903-2-37.91 КЖ.И.6.2.1	ℓ = 1750	1	1.6 кг
				А-I-8 ГОСТ 5781-82*		
БЧ		2	КЖИ.6.2.2-	ℓ = 700	1	0,3 кг
БЧ		3	-1	ℓср = 425	6	0,16 кг

			ТП 903-2-37.91	КЖ.И.6.2	
ГИП	Кибальский		Сетка С1	Стадия	Масса	Масштаб
Нач.отд	Гуттерерский			Р	2,86	
Н.контр	Лабашов			Лист	Листов 1
Гл.кон.	Лабашов				
Рук.гр.	Шульгина			ЛАТГИПРОПРОМ	
Инж.	Полозов				

Инв.№ подл. | Подпись и дата | Взам.инв.№

Копировал

Формат А4

Альбом 6

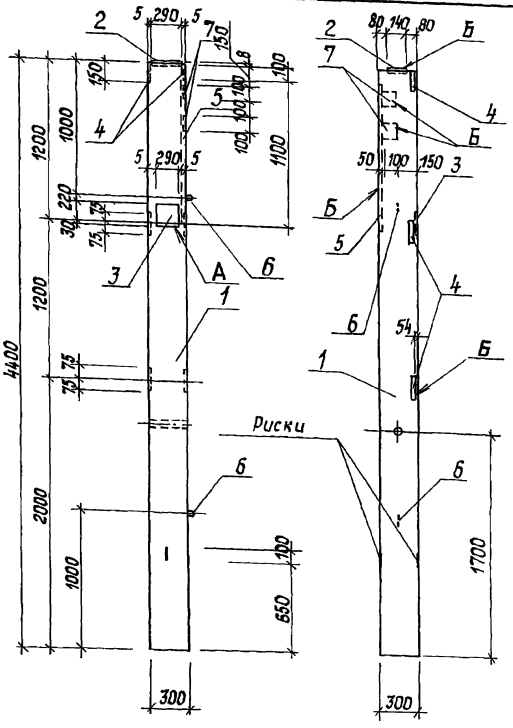

Формат	Зона	Поз.	Обозначение	Наименование	Кол.	Примечание
				Документация		
			ТП903-2-37.91 КЖ.И.ТУ	Технические условия		
				Сборочные единицы		
		1	1.423.1-3/88.01-02	Колонна 1К36-2М2-1	1	
				Закладные изделия		
		2	1.423.1-3/88.2239	МН1	1	
		3	1.423.1-3/88.2-263	НМ1-2	1	
		4	1.423.1-3/88.2-256	М1-13	3	
		5	1.400-15.В.1 550-03	МН 552	1,1	п.м.
		6	1.423.1-3/88.2-285	М10-150	2	
		7	1.400-15 В.1. 120-05	МН105-6	2	

Ведомость расхода стали на дополнительные закладные изделия, кг

Марка элемента	Закладные изделия																	Всего
	Арматура класса								Прокат марки									
	A I			A III					С235		С245				С235			
	ГОСТ 5781-82*								ГОСТ 19903-74*						ГОСТ 8509-86			
	ф6	ф10	Итого	ф8	ф12	ф14	ф22	Итого	-δ6	-δ8	-δ10	-δ14		Итого	L 50×50×5	L 63×63×5	Итого	
1К36-2 М2-1	0,2	0,86	1,06	0,94	2,12	2,04	1,44	7,6	1,0	0,8	5,7	4,5		12,0	4,2	4,5	8,7	28,3

Установку закладных деталей выполнить по серии 1.423.1-3/88 Вып. 1

ГИП	Нидбальский		
Нач.отд	Гуттерерский		
Н.контр	Шульгина		
Гл.спец.	Лобашов		
Рук.гр.	Шульгина		
Инж.I к.	Сторожева		
Инжен.	Полозов		

ТП 903-2-37.91 КЖ.И.01.1.1

Колонна 1К36-2М2-1

Стадия	Масса	Масштаб
Р	1028	1:50
Лист	Листов 1	

ЛАТГИПРОПРОМ

Инв.№ подл. | Подпись и дата | Взам.инв.№

Копировал 25306-06 5 Формат А3

Альбом 6

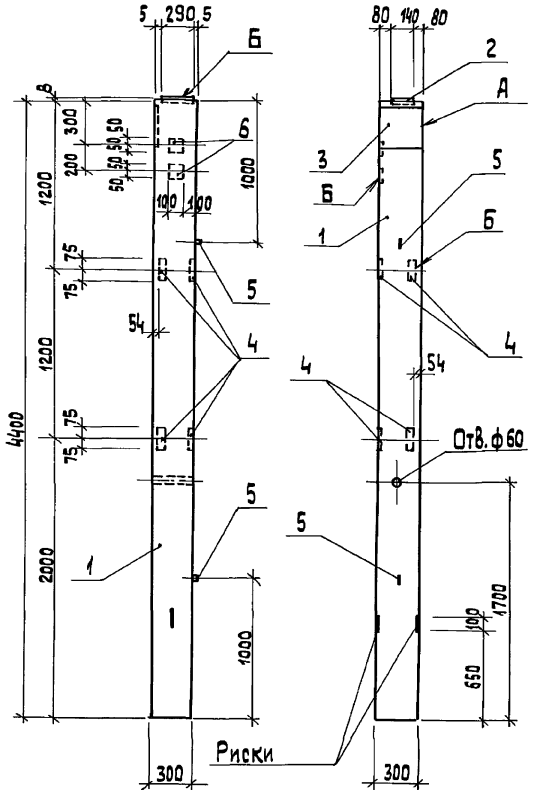

Установку закладных изделий выполнить по серии 1.423.1-3/88 Вып. 1

Формат	Зона	Поз.	Обозначение	Наименование	Кол.	Примечание
				Документация		
			ТП903-2-37.91 КЖ.И.ТУ	Технические условия		
				Сборочные единицы		
		1	1.423.1-3188.01-02	Колонна 1К36-2М2-2	1	
				Закладные изделия		
		2	1.423.1-3188.2-239	МН1	1	
		3	ТП 903-2-37.91 КЖ.И.3.1	МН1	1	
		4	1.400-15.В.1.110-04	МН 102-3	4	
		5	1.423.1-3/88.2-285	М10-150	2	
		6	1.400-15.В1.120-05	МН 105-6	2	

Ведомость расхода стали на дополнительные закладные изделия, кг

Марка элемента	Закладные изделия													Всего
	Арматура класса							Прокат марки						
	А I		А III					С235		С245				
	ГОСТ 5781-82*							ГОСТ 19903-74*						
	ф10		ф8	ф12			Итого	-б6	-б8	-б14			Итого	
1К36-2М2-2	0,86		0,88	3,1			4,84	2,6	6,5	4,5			13,6	18,44

ГИП	Нидбальский		
Нач.отд.	Гуттерерский		
Н.контр.	Шульгина		
Гл.спец.	Лобашов		
Рук.гр.	Шульгина		
Инж.I к.	Сторожева		
Исполн.	Полозов		

ТП 903-2-37.91 КЖ.И.01.1.2

Колонна 1К36-2М2-2

Стадия	Масса	Масштаб
Р	1018	1:25

Лист 1 Листов 1

ЛАТГИПРОПРОМ

Копировал ЗЯ 25306-06 6 формат А3

Инв.№ подл. | Подп. и дата | Взам.инв.№

Альбом 6

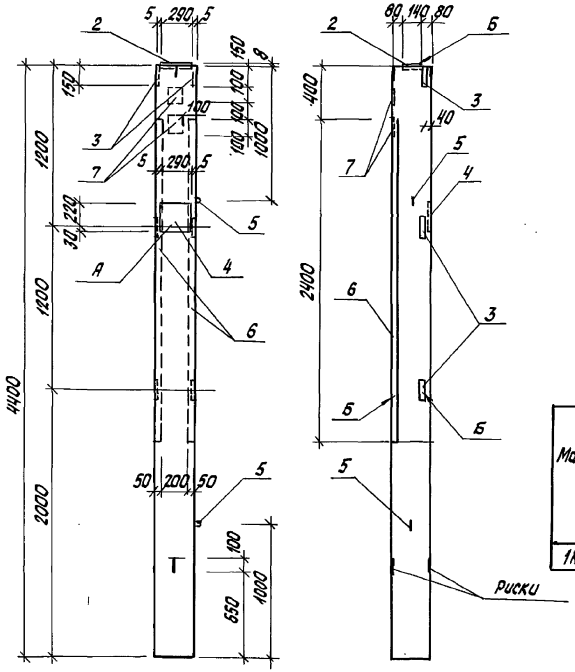

Формат	Зона	Поз.	Обозначение	Наименование	Кол.	Примечание
				Документация		
			ТП903-2-37.91 КЖ. И. ТУ	Технические условия		
				Сборочные единицы		
		1	1.423.1-3/88.01-02	Колонна 1К36-2М2-3	1	
				Закладные изделия		
		2	1.423.1-3/88.2-239	МН1	1	
		3	1.423.1-3/88.2-256	М1-13	3	
		4	1.423.1-3/88.2-263	НМ1-2	1	
		5	1.423.1-3/88.2-285	М10-150	2	
		6	1.400-16.В.1.550-03	МН552	4,8	п.м
		7	1.400-15В.1.120-05	МН105-6	2	

Ведомость расхода стали на дополнительные закладные изделия, кг

Марка элемента	Закладные изделия																	Всего
	Арматура класса								Прокат марки									
	AI			AIII					С235		С245			С235				
	ГОСТ 5781-82*								ГОСТ 19903-74*					ГОСТ 8509-86				
	ф6	ф10		ф8	ф12	ф14	ф22	Итого	-б6	-б8	-б10	-б14		Итого	L50×50×5	L63×63×5	Итого	
1К36-2М2-3	0.2	0.9		3.26	2,12	2.04	1.44	9.96	1.0	-0.8	5,7	4,5		12	18,1	4,5	22,6	44.56

Установку закладных изделий выполнить по серии 1.423.1-3/88 Вып. 1

Гип	Нидбальский	
Нач. отд.	Гуттерерский	
Н. контр.	Шульгина	
Гл. конс.	Лобашов	
Рук. гр.	Шульгина	
Инж. I к	Сторожева	
Инженер	Лохозов	

ТП903-2-37.91 КЖ. И. 01. 1.3

Колонна 1К36-2М2-3

Стадия	Масса	Масштаб
Р	1045	1:25
Лист	листов 1	

ЛАТГИПРОПРОМ

Копировал: Бел 25306-06 7 Формат А3

Инв. № подл. | Подпись и дата | Взам. инв. №

Альбом 6

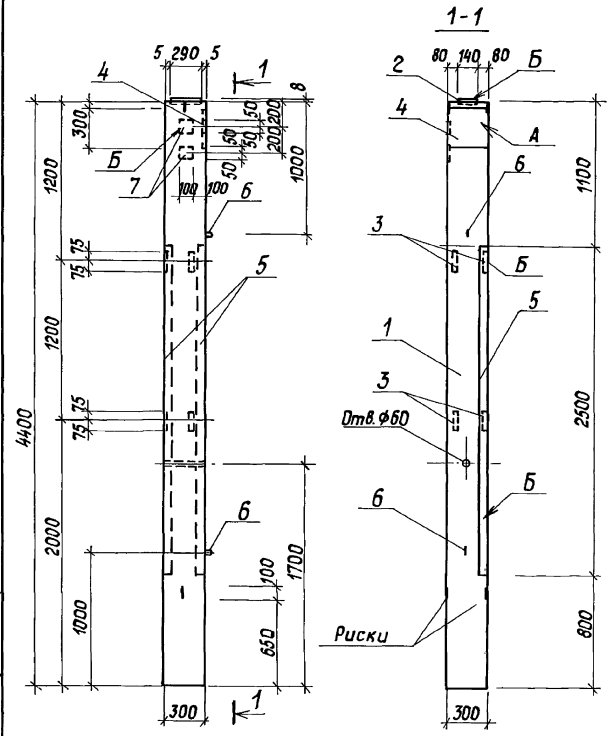

Формат	Зона	Поз.	Обозначение	Наименование	Кол.	Примечание
				Документация		
			ТП903-2-37.91 КЖ.И.ТУ	Технические условия		
				Сборочные единицы		
		1	1.423.1-3/88. 01-02	Колонна 1К36-2М2	1	
				Закладные изделия		
		2	1.423.1-3/88.2-239	МН1	1	
		3	1.400-15 В.1 110-04	МН102-3	4	
		4	ТП903-2-37.91 КЖ.И.3.1	МН1	1	
		5	1.400-15 В.1 550-03	МН552	5,0	п. м.
		6	1.423.1-3/88.2-285	М10-150	2	
		7	1.400-15 В.1 550-03	МН105-6	2	

Ведомость расхода стали на дополнительные закладные изделия, кг

Марка элемента	Закладные изделия													Всего
	Арматура класса						Прокат марки							
	А I		А III				С235		С245		С235			
	ГОСТ 5781-82*						ГОСТ 19903-74*				ГОСТ 8509-86			
	ф10		ф8	ф12		Итого	-δ6	-δ8	-δ14	Итого	50×50×5		Итого	
1К36-2М2-4	0,86		4,03	3,1		7,99	2,6	6,5	4,5	13,6	18,85		18,85	40,44

Установку закладных изделий выполнить по серии 1.423.1-3/88 Вып. 1.

ГИП	Ниддальский		
Нач. отд.	Гуттерерский		
Н.контр.	Шульгина		
Гл.спец.	Лобашов		
Рук.гр.	Шульгина		
Инж. I к.	Сторожева		
Инжен.	Полозов		

ТП903-2-37.91 КЖ.И. 01.1.4

Колонна 1К36-2М2-4

Стадия	Масса	Масштаб
Р	1041	1:25

Лист | Листов 1

ЛАТГИПРОПРОМ

Инв.№ подл. | Подпись и дата | Взам.инв.№

Копировал 25306-06 8 Формат А3

Альбом 6

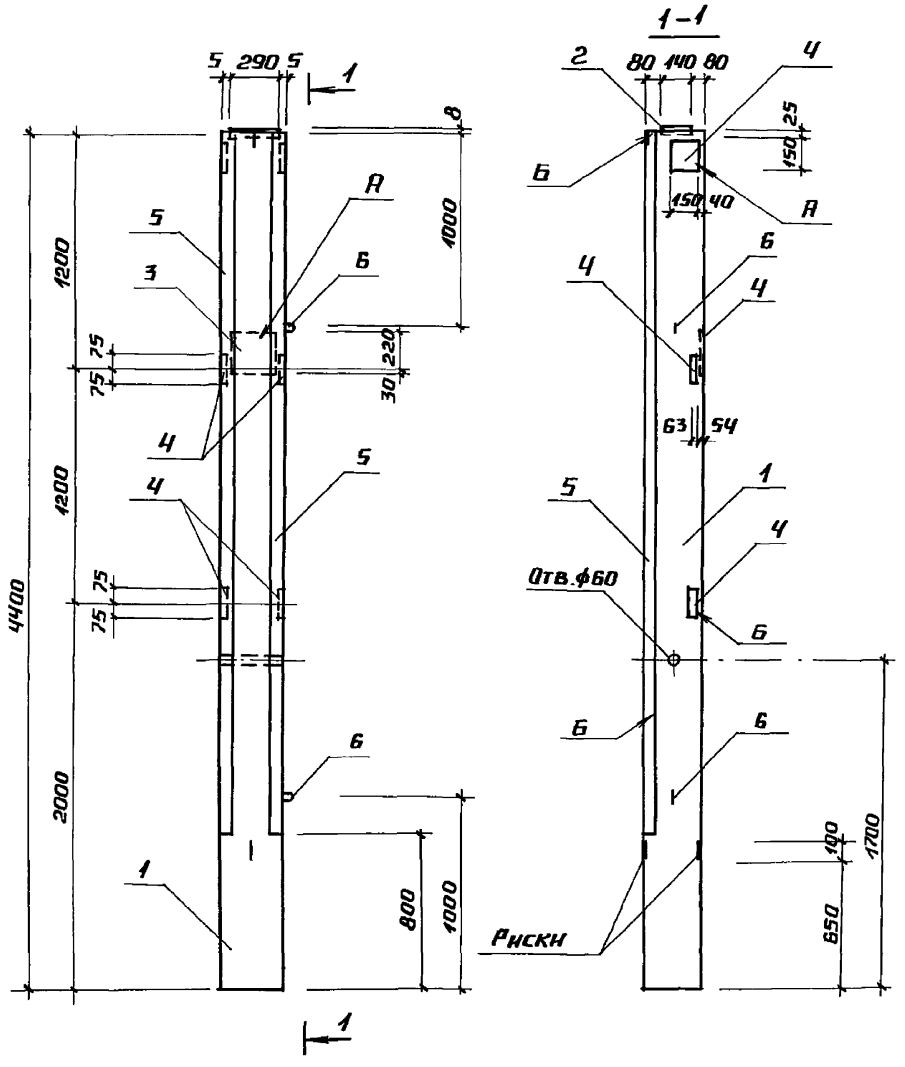

Формат	Зона	Поз.	Обозначение	Наименование	Кол.	Примечание
				Документация		
			ТП903-2-37.91 КЖС.И.ТУ	Технические условия		
				Сборочные единицы		
		1	1.423.1-3/88.01-02	Колонна 1К36-2М2-5		
				Закладные изделия		
		2	1.423.1-3/88.2-239	МН1	1	
		3	1.423.1-3/88.2-263	НМ1-2	1	
		4	1.423.1-3/88.2-256	М1-13	3	
		5	1.400-15.В.1.550-03	МН 552	7,2	п.м.
		6	1.423.1-3/88.2-285	М10-150	2	

Ведомость расхода стали на дополнительные закладные изделия

Марка элемента	Изделия закладные												Общий расход
	Арматура класса							Прокат марки					
	AI		AIII					С235		С245			
	ГОСТ 5781-82*							ГОСТ 8509-86		ГОСТ 19903-74*			
	ф6	ф10	ф8	ф12	ф14	ф22	Итого	L50×50×5	L63×63×5	δ10	δ14	Итого	
1К36-2М2-5	0,2	0,86	4,32	2,12	2,04	1,44	10,98	27,2	4,5	5,7	4,5	41,9	52,88

Установку закладных изделий выполнить по серии 1.423.1-3/88 вып.1

ГИП	Индальский		ТП903-2-37.91 КЖС.И.01.1-5
Нач.отд.	Гуттерерский		
Н.контр.	Шульгина		Колонна 1К36-2М2-5
Гл.спец.	Лобашов		Стадия: Р; Масса: 1043; Масшт.: 1:50
Рук.гр.	Шульгина		Лист; Листов 1
Инж.1м	Сторожева		ЛАТГИПРОПРОМ
Инж.	Полозов		

Инв.№ подл. | Подпись и дата | Взам.инв.№

Альбом 6

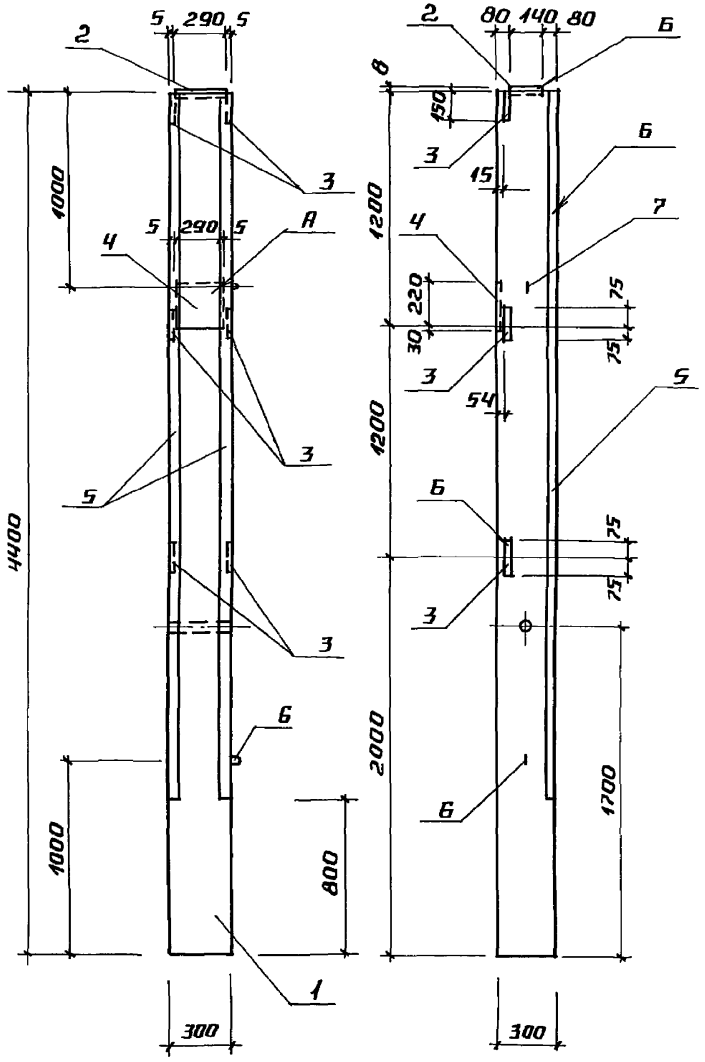

Формат	Зона	Поз.	Обозначение	Наименование	Кол	Примечание
				Документация		
			ТП903-2-37.91 КЖС.И.ТУ	Технические условия		
				Сборочные единицы		
		1	1.423.1-3/88.01-02	Колонна 1К36-2М2-2-Б	1	
				Закладные изделия		
		2	1.423.1-3/88.2-239	МН1	1	
		3	1.423.1-3/88.2-256	М1-13	3	
		4	1.423.1-3/88.2-263	НМ1-2	1	
		5	1.400-15.8.1.550-03	МН552	7,2	п.м.
		6	1.423.1-3/88.2-285	М10-150	2	

Ведомость расхода стали на дополнительные закладные изделия, кг

Марка элемента	Изделия закладные												Общий расход
	Арматура класса							Прокат марки					
	AI		AIII					С235		С245			
	ГОСТ 5781-82*							ГОСТ 8509-86		ГОСТ 19903-74*			
	Ф6	Ф10	Ф8	Ф12	Ф14	Ф22	Итого	L50×50×5	Б3-Б3 ×5	-Б10	-Б14	Итого	
1К36-2М2- -Б	0,2	0,86	4,54	2,12	2,04	1,44	11,2	27,14	4,5	5,7	4,5	44,84	53,04

Установку закладных изделий выполнить по серии 1.423.1-3/88 вып. 1

ГИП	Нидбальский		
Нач. отд	Гуттерерский		
Н. контр	Шульгина		
Гл. конст	Лобашов		
Рук. гр.	Шульгина		
Инж I к	Сторожева		
Инж.	Полозов		

ТП903-2-37.91 КЖС.И.01.1.Б

Колонна 1К36-2М2- -Б

Стадия	Масса	Масштаб
Р	1053	1:25
Лист	Листов 1	

ЛАТГИПРОПРОМ

Инв. № подл. | Подпись и дата | Взам. инв. №

25306-06 10 Копировал Формат А3

Альбом 6

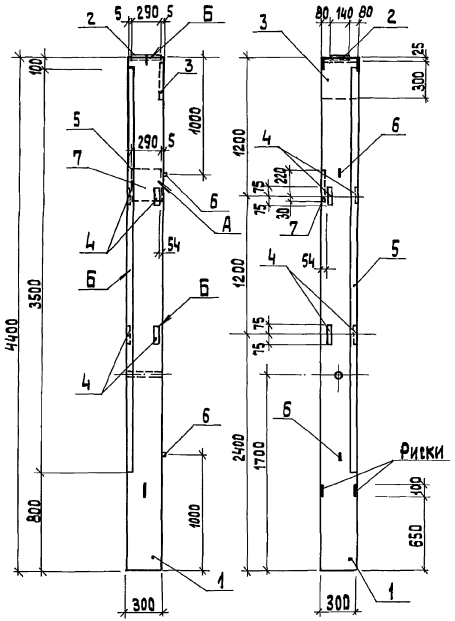

Установка закладных изделий выполнить по серии 1.423.1-3/88 вып.1

Формат	Зона	Поз.	Обозначение	Наименование	Кол.	Примечание
				Документация		
			ТП 903-2-37.91 КЖ.И.ТУ	Технические условия		
				Сборочные единицы		
		1	1.423.1-3/88. 01-02	Колонна 1К36-2М2	1	
				Закладные изделия		
		2	1.423.1-3/88.2-239	МН1	1	
		3	ТП 903-2-37.91 КЖ.И.3.1	МН1	1	
		4	1400-15 В.1. 110-04	МН 102-3	4	
		5	1.423.1-3/88. 550-03	МН 552	3,5	п.м.
		6	1.423.1-3/88.2-285	М10-150	2	
		7	1.423.1-3/88.2-263	НМ1-2	1	

Ведомость расхода стали на дополнительные закладные изделия, кг

Марка элемента	Закладные изделия															Всего
	Арматура класса							Прокат марки								
	А I		А III					С235		С245			С235			
	ГОСТ 5781-82*							ГОСТ 19903-74*					ГОСТ 8509-86			
	ф6	ф10	ф8	ф12	ф14	ф22	Итого	-б6	-б8	-б10	-б14	Итого	50х50х5		Итого	
1К36-2М2-7	0,2	0,86	2,85	3,1	2,04	1,44	10,49	1,6	5,7	5,7	4,5	17,5	13,2		13,2	41,19

ГИП	Нидбальский			ТП 903-2-37.91		КЖ.И.01.1.7	
Нач.отд.	Готтерерский			Колонна 1К36-2М2-7	Стадия	Масса	Масштаб
Н.контр.	Шульгина				Р	1042	1:25
Гл.спец.	Лобашов				Лист	Листов 1	
Рук.гр.	Шульгина				ЛАТГИПРОПРОМ		
Инж.I к.	Сторожева						
Инжен.	Полозов						

Копировал 25306-06 11 формат А3

Инв.№ подл. | Подп.и дата | Взам.инв.№

Альбом 6

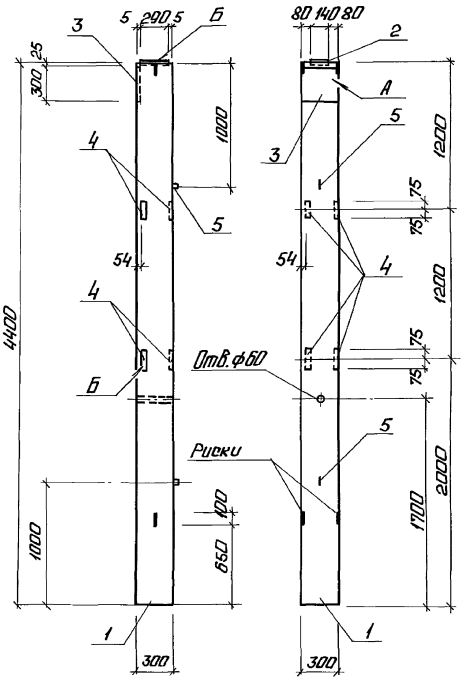

Установку закладных изделий выполнить по серии 1.423.1- 3/88 Вып. 1.

Формат	Зона	Поз.	Обозначение	Наименование	Кол.	Примечание
				Документация		
			ТП903-2-37.91 КЖ.И.ТУ	Технические условия		
				Сборочные единицы		
		1	1.423.1-3/88. 01-02	Колонна 1К36-2М2-8	1	
				Закладные изделия		
		2	1.423.1-3/88. 2-239	МН1	1	
		3	ТП903-2-37.91 КЖ.И.3.1	МН1	1	
		4	1.400-15.8.1 110-04	МН102-3	4	
		5	1.423.1-3/88. 2-285	М10-150	2	

Ведомость расхода стали на дополнительные закладные изделия, кг

Марка элемента	Закладные изделия													Всего
	Арматура класса							Прокат марки						
	А I			А III				С235		С245				
	ГОСТ 5781-82*							ГОСТ 19903-74*						
	ф10		Итого	ф8	ф12		Итого	-б6	-б8	-б14			Итого	
1К36-2М2-8	0,86		0,86	0,64	3,1		3,74	1,6	5,7	4,5			11,8	16,4

ГИП	Надбольский		
Нач.отд.	Гуттерерский		
Н.контр.	Шульгина		
Гл. спец.	Лавашов		
Рук.гр.	Шульгина		
Инж.Т.к.	Сторожева		
Инж.	Полозов		

ТП 903-2-37.91 КЖ.И. 01.1.8

Колонна 1К36-2М2-8

Стадия	Масса	Масштаб
Р	1016	1:25

Лист | Листов 1

ЛАТГИПРОПРОМ

Инв. № подл. | Подп. и дата | Взам. инв. №

Копировал: 25306-06 12 Формат А3

Альбом 6

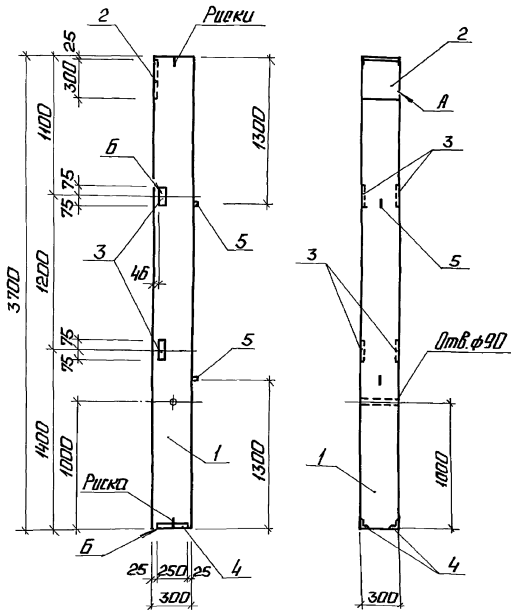

Установку закладных изделий выполнить по серии 1.427.1-3. 1/87.

Формат	Зона	Поз.	Обозначение	Наименование	Кол.	Примечание
				Документация		
			ТП903-2-37.91 КЖ.И.ТУ	Технические условия		
				Сборочные единицы		
		1	1.427.1-3.0-01	Колонна 1КФ37-1-Н-1	1	
				Закладные изделия		
		2	1.427.1-3.2/87-119	МН1	1	
		3	1.427.1-3.2/87-133	МН28	2	
		4	1.427.1-3.2/87-125	МН7	1	
		5	1.400-9 В.1	УП2-2	2	

Ведомость расхода стали на дополнительные закладные изделия, кг

Марка элемента	Закладные изделия													Всего
	Арматура класса						Прокат марки							
	А I			А III			С236	С246	С235					
	ГОСТ 5781-82*						ГОСТ 8509-86			ГОСТ 19903-74*				
	ф10		Итого	ф10	ф12		Итого	1.63×63×5	1.90×90×6	Итого	-8		Итого	
1КФ37-1-Н-1-9	1,18		1,18	3,2	0,48		3,68	2,88	4,2	7,08	5,7		5,7	17,64

				ТП 903-2-37.91		КЖ.И.01.2.1	
ГИП	Нидбальский			Колонна 1КФ37-1-Н-1	Стадия	Масса	Масштаб
Нач.отд.	Гуттерерский				Р	818	1:25
Н.контр.	Шульгина				Лист	Листов 1	
Гл.спец.	Лобашов						
Рук.гр.	Шульгина				ЛАТГИПРОПРОМ		
Инж.I к.	Сторожева						
Инж.	Полозов						

Инв.№ подл. | Подп. и дата | Взам.инв.№

Копировал: [illegible] 25306-06 13 Формат А3

Альбом 6

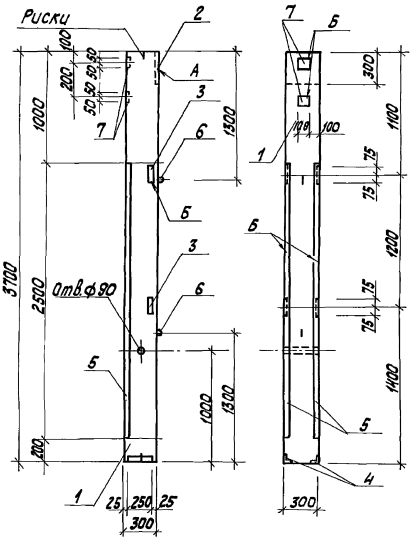

Формат	Зона	Поз	Обозначение	Наименование	Кол.	Примечание
				Документация		
			ТП 903-2-37.91 КЖ.И.ТУ	Технические условия		
				Сборочные единицы		
		1	1.427.1-3.0-01	Колонна 1КФ37-1-Н-1	1	
				Закладные изделия		
		2	1.427.1-3.2/87-119	МН1	1	
		3	1.427.1-3.2/87-133	МН28	2	
		4	1.427.1-3.2/87-125	МН7	1	
		5	1.400-15.В.1.550-03	МН552	5,0	п.м.
		6	1.400-9 В.1	УП2-2	2	
		7	1.400-15.В1.550-03	МН105-6	2	

Ведомость расхода стали на дополнительные закладные изделия

Марка элемента	Закладные изделия													Всего
	Арматура класса					Прокат марки								
	А I	А III				С 235					С245			
	ГОСТ 5781-82*					ГОСТ 19903-74*			ГОСТ 8509-86					
	ф10	ф8	ф10	ф12	Итого	-6б	-6в	Итого	1.50х50х5	1.63х63х5	1.80х80х6		Итого	
1КФ37-1-Н-1-10	1,18	3,39	3,2	0,48	8,25	1,0	6,5	7,5	18,85	2,88	4,2		25,93	41,68

Установку закладных изделий выполнить по серии 1.427.1-3.1/87

				ТП 903-2-37.91		КЖ.И.01.2.2	
ГИП	Нидбальский			Колонна 1КФ37-1-Н-2	Стадия	Масса	Масштаб
Нач. отд.	Гуттеревский				Р	842	1:25
Н.контр.	Шульгина				Лист	Листов 1	
Гл.конст.	Лабашов				ЛАТГИПРОПРОМ		
Рук. гр.	Шульгина						
Инж. т.к.	Сторожева						
Инженер	Полозов						

Инв.№ подл. | Подп. и дата | Взам. инв.№

25306-06 14 Копировал Формат А3

Альбом 6

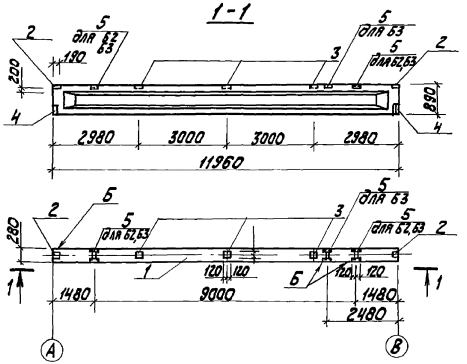

Обозначение	Наименования	Масса, кг
ТП903-2-37.91 КЖИ.02.1.1	1БСП 12-3А IV-Н-1	4500
-1.2	1БСП 12-3А IV-Н-2	4500
-1.3	1БСП 12-3А IV-Н-3	4500

Формат	Зона	Поз.	Обозначение	Наименование	Кол. на испол. 1.1	1.2	1.3	Примечание
				Документация				
			ТП903-2-37.91 КЖИ.ТУ	Технические условия				
				Сборочные единицы				
А3		1	1.462.1-1/88 Вып.1	Балка 1БСП 12-3А IV-Н	1	1	1	
				Детали				
А4		2	1.400-6/76	Изделие закладное М4-1	2	2	2	
А4		3	1.400-6/76	М4-3	3	3	3	
А4		4	1.400-6/76	М4-10-3	2	2	2	
А3		5	1.462.1-1/88.2	МН3	–	2	3	

Ведомость расхода дополнительной стали на один элемент, кг

Марка элемента	Изделия закладные									Всего	Общий расход
	Арматура класса			Прокат марки							
	А III			С235							
	ГОСТ 5781-82*			ГОСТ 19903-74*		ГОСТ 8510-86					
	Ф8	Ф10	Итого	δ=6		L80x7		L110x x70x8			
1БСП 12-3А IV-Н-1	1.75	0,6	2,35	8,9		3,4		—		12,3	14,65
1БСП 12-3А IV-Н-2	2,55	1,24	3,79	8,9		3,4		5,2		17,5	21,29
1БСП 12-3А IV-Н-3	2,95	1,56	4,51	8,9		3,4		7,8		20,1	24,61

1. Установку закладных деталей выполнить по документу 1.462.1-1/88.1

ГИП	Нидбальский		
Нач.отд.	Гуттерерский		
Н.контр.	Шульгина		
Гл.конст.	Лобашов		
Рук.гр.	Шульгина		
Инж. I	Сторожева		
Инженер	Полозов		

ТП903-2-37.91 КЖ.И.-02.1.1;-02.1.2;-02.1.3

Балка
1БСП 12-3А IV-Н-1
1БСП 12-3А IV-Н-2
1БСП 12-3А IV-Н-3

Стадия	Масса	Масштаб
Р	4500	

Лист | Листов 1

ЛАТГИПРОПРОМ

Инв.№ подл. | Подп. и дата | Взам.инв.№

25306-06 15

Копировал

формат А2

Альбом Б

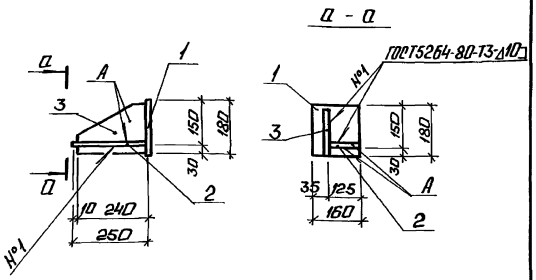

Формат	Зона	Поз.	Обозначение	Наименование	Кол.	Примечание
				Документация		
А4			ТП903-2-37.91 КЖ.И.ТУ	Технические условия		
				Детали		
Б4		1	ТП903-2-37.91 КЖ.И.1.1.1	Лист 14-ГОСТ 19903-74* / С245-ГОСТ27772-88	1	3,17кг
Б4		2	КЖ.И.1.1.2	Лист 14-ГОСТ 19903-74* / С245-ГОСТ27772-88	1	3,43кг
Б4		3	КЖ.И.1.1.3	Лист 10-ГОСТ 19903-74* / С245-ГОСТ27772-88	1	2,52кг

Взам. инв. №

Подп. и дата

Инв. № подл.

ГИП	Нидбольский	
Нач.отд.	Гутерерский	
Н.контр.	Шульгина	
Гл.конст.	Лобашов	
Рук.гр.	Шульгина	
Инж.I к.	Старожева	
Инж.	Полозов	

ТП 903-2-37.91 КЖ.И.1.1

Столик РК1-1

Стадия	Масса	Масштаб
Р	9,12 кг	1:10

Лист | Листов 1

ЛАТГИПРОПРОМ

Копировал: Формат А4

Альбом Б

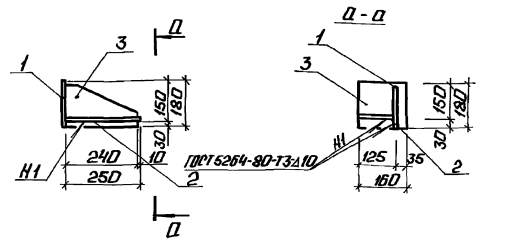

Формат	Зона	Поз.	Обозначение	Наименование	Кол.	Примечание
				Документация		
А4			ТП903-2-37.91 КЖ.И.ТУ	Технические условия		
				Детали		
Б4		1	ТП903-2-37.91 КЖ.И.1.2.1	Лист 14-ГОСТ 19903-74* / С245-ГОСТ27772-88	1	3,17кг
Б4		2	КЖ.И.1.2.2	Лист 14-ГОСТ 19903-74* / С245-ГОСТ27772-88	1	3,43кг
Б4		3	КЖ.И.1.2.3	Лист 10-ГОСТ 19903-74* / С245-ГОСТ27772-88	1	2,52кг

Взам. инв. №

Подп. и дата

Инв. № подл.

ГИП	Нидбольский	
Нач.отд.	Гутерерский	
Н.контр.	Шульгина	
Гл.спец.	Лобашов	
Рук.гр.	Шульгина	
Инж.I к.	Старожева	
Инж.	Полозов	

ТП 903-2-37.91 КЖ.И.1.2

Столик РК1-2

Стадия	Масса	Масштаб
Р	9,12 кг	1:10

Лист | Листов 1

ЛАТГИПРОПРОМ

Копировал: 25306-06 16 Формат А4

Альбом 6

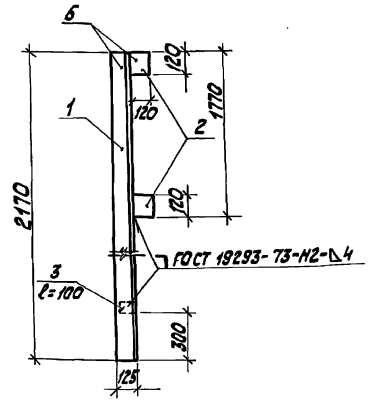

Формат	Зона	Поз.	Обозначение	Наименование	Кол.	Примечание
				Документация		
А4			ТП 903-2-37.91 КЖИ.ТУ	Технические условия		
				Детали		
Б4		1	КЖ.И.2.1.1	Уголок 125×125×9-ГОСТ 8509-86 / С245-ГОСТ 27772-88	1	37,5 кг
Б4		2	КЖ.И.2.2.2	Лист 80×120×120 ГОСТ 19903-74* / С235 ГОСТ 27772-88	2	0,9 кг
Б4		3	КЖ.И.2.2.3	Уголок 63×63×5-ГОСТ 8509-86 / С235-ГОСТ 10903-74*	1	0,48 кг

ГИП	Нидбальский		
Нач.отд.	Гуттерерский		
Н.контр.	Шульгина		
Гл.конст.	Лабашов		
Рук.гр.	Шульгина		
Инж.	Сторожева		

ТП 903-2-37.91 КЖ.И.2.1

Насадка НФ-1

Стадия	Масса	Масштаб
Р	39,78 кг	1:20

Лист Листов 1

ЛАТГИПРОПРОМ

Инв.№ подл. | Подп. и дата | Взам.инв.№

Копировал Кj- формат А4

Альбом 6

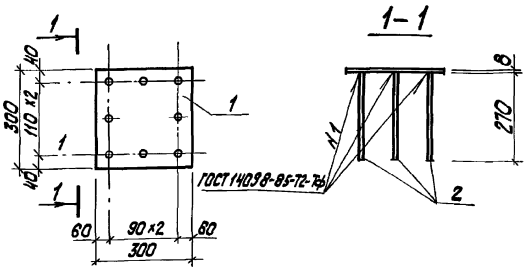

Формат	Зона	Поз.	Обозначение	Наименование	Кол.	Примечание
				Документация		
			ТП 903-2-37.91 КЖ.И.ТУ	Технические условия		
				Сборочные единицы		
			КЖ.И.3.1.1	Лист 80×300×300 ГОСТ 19903-74* / С235-ГОСТ 27772-88	1	5,65 кг
			КЖ.И.3.1.2	А-III-12-ГОСТ 5781-82*		
				l=270	8	0,24 кг

ГИП	Нидбальский		
Нач.отд.	Гуттерерский		
Н.контр.	Шульгина		
Гл.конст.	Лабашов		
Рук.гр.	Шульгина		
Инж.I к.	Сторожева		
Инженер	Полозов		

ТП 903-2-37.91 КЖ.И.3.1

Закладное изделие МН1

Стадия	Масса	Масштаб
Р	7,6	1:10

Лист Листов 1

ЛАТГИПРОПРОМ

Инв.№ подл. | Подп. и дата | Взам.инв.№

25306-06 17 Копировал Кj- формат А4

Альбом 6

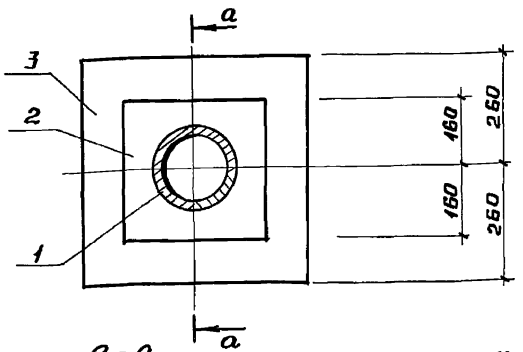

Формат	Зона	Поз.	Обозначение	Наименование	Кол.	Примечание
				Документация		
А4			ТП 903-2-37.91 КЖС.И.ТУ	Технические условия		
				Детали		
Б4		1	ТП 903-2-37.91 КЖС.И.3.2.1	Труба 219×6-ГОСТ 10704-76*-В-250 / 20 ГОСТ 1050-88	1	7,9 кг
Б4		2	КЖС.И.3.2.2	Лист 10×320×320-ГОСТ 19903-74* / С245-ГОСТ 27772-88	2	8,04 кг
Б4		3	-1	Лист 10×520×520-ГОСТ 19903-74* / С245-ГОСТ 27772-88	1	24,2 кг

Взам. инв. № | Подпись и дата | Инв. № подл.

ТП 903-2-37.91 КЖС.И.3.2			
ГИП	Нидбальский		
Нач. отд.	Гуттерерский		
Н. контр.	Лобашов		
Гл. конст.	Лобашов		
Рук. гр.	Шульгина		
Инж. Iк.	Сторожева		
Инж.	Полозов		
Изделие закладное МН2	Стадия: Р	Масса: 45,18 кг	Масштаб:
	Лист	Листов 1	
ЛАТГИПРОПРОМ			

Копировал Формат А4

Альбом 5

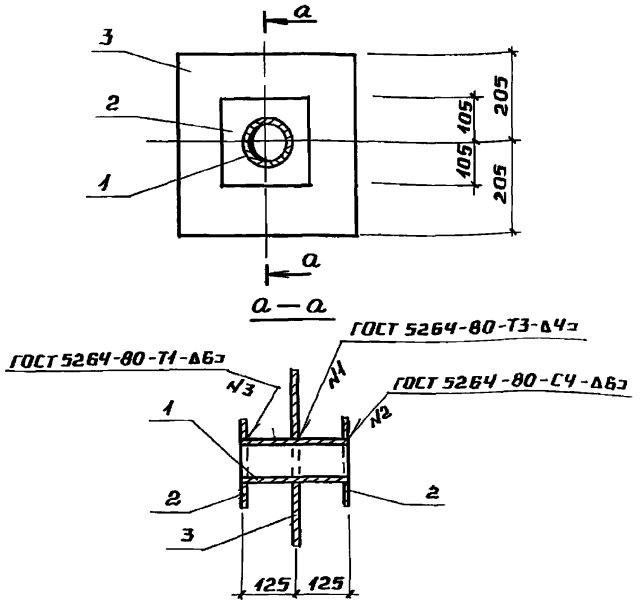

Формат	Зона	Поз.	Обозначение	Наименование	Кол.	Примечание
				Документация		
А4			ТП 903-2-37.91 КЖС.И.ТУ	Технические условия		
				Детали		
Б4		1	ТП 903-2-37.91 КЖС.И.3.3.1	Труба 114×4 ГОСТ 10704-76*-В-250 / 20 ГОСТ 1050-88	1	2,74 кг
Б4		2	3.3.2	Лист 10×210×210 ГОСТ 19903-74* / С245 ГОСТ 27772-88	2	3,5 кг
Б4		3	-1	Лист 10×410×410 ГОСТ 19903-74* / С245 ГОСТ 27772-88	1	13,2 кг

Взам. инв. № | Подпись и дата | Инв. № подл.

ТП 903-2-37.91 КЖС.И.3.3			
ГИП	Нидбальский		
Нач. отд.	Гуттерерский		
Н. контр.	Лобашов		
Гл. конст.	Лобашов		
Рук. гр.	Шульгина		
Инж. Iк.	Сторожева		
Инж.	Полозов		
Изделие закладное МН3	Стадия: Р	Масса: 22,91 кг	Масштаб:
	Лист	Листов 1	
ЛАТГИПРОПРОМ			

Копировал Формат А4

Альбом 6

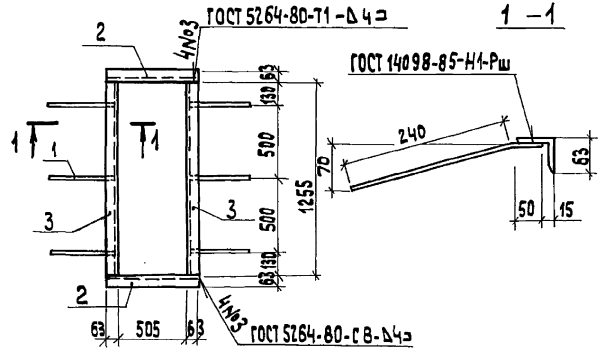

Формат	Зона	Поз.	Обозначение	Наименование	Кол.	Примечание
				Документация		
А4			ТП 903-2-37.91 КЖ.И.ТУ	Технические условия		
				Детали		
БЧ		1	ТП 903-2-37.91 КЖ.И.3.4.1	А-III-8 ГОСТ 5781-82* ℓ=290	6	0,115 кг
БЧ		2	ТП 903-2-37.91 КЖ.И.3.4.2	Уголок 63×63×5-ГОСТ 8509-86 / С235-ГОСТ 27772-88 ℓ=631	2	3,04 кг
Б		3	-01	Уголок 63×63×5-ГОСТ 8509-86 / С235 ГОСТ 27772-88 ℓ=1255	2	6,04 кг

Взам.инв.№ | Подп. и дата | Инв.№ подл.

ГИП	Нидбальский		
Нач.отд.	Гуттерерский		
Н.контр.	Лобашов		
Гл.конст.	Лобашов		
Рук.гр.	Шульгина		
Вед.арх.	Саржинская		

ТП 903-2-37.91 КЖ.И.3.4

Закладное изделие МН4

Стадия	Масса	Масштаб
Р	18,85 кг	

Лист | Листов 1

ЛАТГИПРОПРОМ

Копировал Зв формат А4

Альбом 6

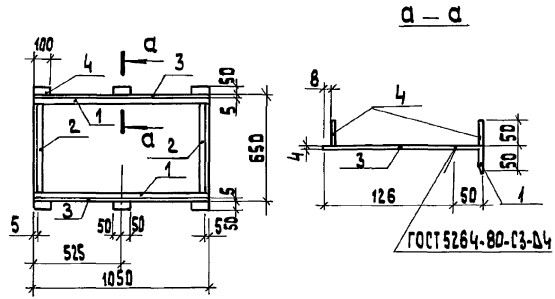

Формат	Зона	Поз.	Обозначение	Наименование	Кол.	Примечание
				Документация		
А4			ТП 903-2-37.91 КЖ.И.ТУ	Технические условия		
				Детали		
БЧ		1	ТП 903-2-37.91 КЖ.И.3.5.1	Уголок 50×50×5-ГОСТ 8509-86 / С235-ГОСТ 27772-88 ℓ=1080	2	3,77 кг
БЧ		2	-01	Уголок 50×50×5-ГОСТ 8509-86 / С235-ГОСТ 27772-88 ℓ=578	2	1,99 кг
БЧ		3	ТП 903-2-37.91 КЖ.И.3.5.2	Лист 40-ГОСТ 19903-74* ℓ=1050 / С235-ГОСТ 27772-88	2	0,396 кг
БЧ		4	-01	Лист 4.0-ГОСТ 19903-74* ℓ=50 / С235-ГОСТ 27772-88	2	0,157 кг

Взам.инв.№ | Подп. и дата | Инв.№ подл.

ГИП	Нидбальский		
Нач.отд.	Гуттерерский		
Н.контр.	Лобашов		
Гл.констр.	Лобашов		
Нач.гр.	Шульгина		
Вед.арх.	Саржинская		

ТП 903-2-31.91 КЖ.И.3.5

Закладное изделие МН5

Стадия	Масса	Масштаб
Р	15,78 кг	

Лист | Листов 1

ЛАТГИПРОПРОМ

25306-06 19 Копировал Зв формат А4

Альбом 6

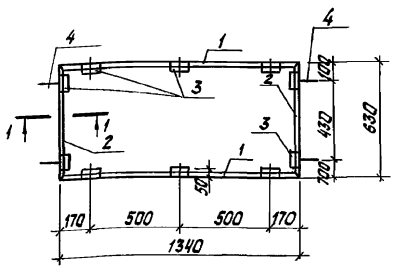

1-1

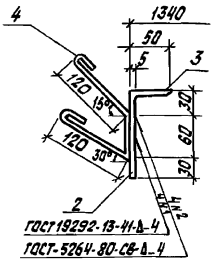

Формат	Зона	Поз.	Обозначение	Наименование	Кол.	Прим.
				Документация		
А4			ТП 903-2-37.91 КЖ.И.ТУ	Технические условия		
				Детали		
Б4	1		ТП 903-2-37.91 КЖ.И.3.6.1	Лист 60×60×1340 ГОСТ 19903-74* / С 235 - ГОСТ 27772-88	2	4.67кг
Б4	2		-01	Лист 60×60×630 ГОСТ 19903-74* / С 235 ГОСТ 27772-88	2	2.16кг
Б4	3		ТП 903-2-37.91 КЖ.И.3.6.2	Уголок 50×50×5-Б-ГОСТ 8509-86* / С 235-ГОСТ 27772-88 С=100	10	0.377кг
Б4	4		ТП 903-2-37.91 КЖ.И.3.6.3	А-I-8 ГОСТ 5781-82* С=400	4	0.158кг

Инв.№ подл. | Подп. и дата | Взам. инв.№

ГИП	Нифальский	ТП 903-2-37.91	КЖ.И.3.6.
Нач. отд.	Гутерерский	Закладное изделие МН6	Стадия: Р; Масса: 18.06кг; Масштаб:
Н. контр.	Лодашов		Лист; Листов 1
Гл. констр.	Лодашов		ЛАТГИПРОПРОМ
Рук. гр.	Шульгина		
Вед. инж.	Сторожева		

Копировал: Бел Формат А4

Альбом 6

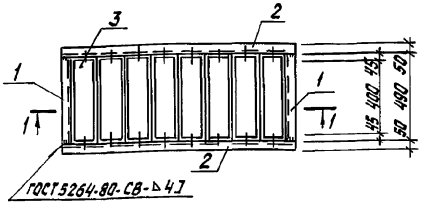

1-1

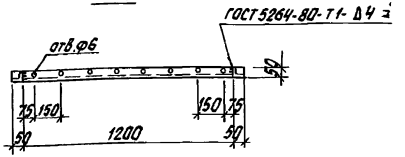

Жалюзийные решетки №2 изготовляются механическим заводом №1 треста „Сантехдеталь" г. Нижний Новгород под маркой СТД 301

Формат	Зона	Поз.	Обозначение	Наименование	Кол.	Примеч.
				Документация		
А4			ТП 903-2-37.91 КЖ.И.ТУ	Технические условия		
				Детали		
Б4	1		ТП 903-2-37.91 КЖ.И.4.1.1	Уголок 50×50×5-Б-ГОСТ 8509-86* / С 235-ГОСТ 27772-88 С=490	2	1.85 кг
Б4	2		-01	Уголок 50×50×5-Б ГОСТ 8509-86* / С 235 - ГОСТ 27772-88 С=1300	2	4.9 кг
Б4	3		ТП 903-2-37.91 КЖ.И.4.1.2	Жалюзийная решетка СТД-301 ТУ-36-1617-84	8	0.97кг

Инв.№ подл. | Подп. и дата | Взам. инв.№

ГИП	Нифальский	ТП 903-2-37.91	КЖ.И.4.1
Нач. отд.	Гутерерский	Рама Р-1	Стадия: Р; Масса: 21.26 кг; Масштаб:
Н. контр.	Лодашов		Лист; Листов 1
Гл. констр.	Лодашов		ЛАТГИПРОПРОМ
Рук. гр.	Шульгина		
Вед. инж.	Сторожева		

Копировал: Бел 25306-06 20 Формат А4

Альбом 6

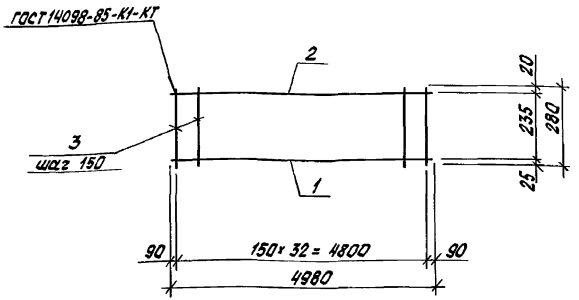

Формат	Зона	Поз.	Обозначение	Наименование	Кол.	Примечание
				Документация		
А4			ТП 903-2-37.91 КЖ.И. ТУ	Технические условия		
				Детали		
Б4		1	ТП 903-2-37.91 КЖИ.5.1.1	А-III-18 ГОСТ 5781-82* ℓ=4980	1	10,0кг
Б4		2	КЖ.И.5.1.2	А-I-10 ГОСТ 5781-82* ℓ=4980	1	3,1кг
Б4		3	КЖ.И.5.1.3	А-I-6 ГОСТ 5781-82* ℓ=280	33	0,06кг

Инв. № подл. | Подпись и дата | Взам. инв. №

ГИП	Нидбальский		
Гл. конст.	Лобашов		
Рук. гр.	Шульгина		
Инж. I к.	Старожева		
Инженер	Полозов		

ТП 903-2-37.91 КЖИ. 5.1.

Каркас плоский Кр1

Стадия	Масса	Масштаб
Р	15,08 кг	
Лист	Листов 1	

ЛАТГИПРОПРОМ

Копировал: Ред Формат А4

gost.e-ecolog.ru

Альбом 6

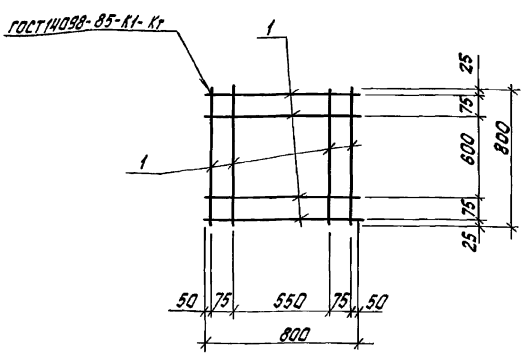

Формат	Зона	Поз.	Обозначение	Наименование	Кол	Примечание
				Документация		
А4			ТП 903-2-37.91 КЖ.И. ТУ	Технологические условия		
				Детали		
			ТП 903-2-37.91 КЖ.И.6.1.1	А-I-8 ГОСТ 5781-82		
Б4		1	-01	ℓ = 800	8	0,31кг

Инв. № подл. | Подпись и дата | Взам. инв. №

ГИП	Нидбальский		
Нач. отд.	Гуттереский		
Н. контр.	Лобашов		
Гл. конст	Лобашов		
Рук. гр.	Шульгина		
Инж. I к	Старожева		
Инженер	Полозов		

ТП 903-2-37.91 КЖ.И. 6.1.

Сетка С2

Стадия	Масса	Масштаб
Р	2,5кг	
Лист	Листов 1	

ЛАТГИПРОПРОМ

Копировал: Ред 25306-06 (21) Формат А4