# ТИПОВОЙ ПРОЕКТ
# 903-2-37.91

# МАЗУТОНАСОСНАЯ Q=6,5/13 И 13/16 м³/ч ЗДАНИЕ ИЗ СБОРНЫХ ЖЕЛЕЗОБЕТОННЫХ КОНСТРУКЦИЙ

## АЛЬБОМ Ч

## МЕТАЛЛОКОНСТРУКЦИИ ВСПОМОГАТЕЛЬНОГО ОБОРУДОВАНИЯ
## КОНСТРУКТОРСКАЯ ДОКУМЕНТАЦИЯ

gost.e-ecolog.ru

НА МОМЕНТ РЕАЛИЗАЦИИ
УКАЗАНА В СЧЕТ-НАКЛАДНОЙ

# ТИПОВОЙ ПРОЕКТ 903-2-37.91

# МАЗУТОНАСОСНАЯ Q=6,5/13 И 13/16 м³/ч ЗДАНИЕ ИЗ СБОРНЫХ ЖЕЛЕЗОБЕТОННЫХ КОНСТРУКЦИЙ

## АЛЬБОМ Ч

## СОСТАВ ПРОЕКТА


| | | |
|---|---|---|
| АЛЬБОМ 1 | ПЗ | Пояснительная записка |
| АЛЬБОМ 2 | МС1 | Мазутоснабжение |
| АЛЬБОМ 3 | МС2 | Мазутоснабжение. Блоки оборудования |
| АЛЬБОМ 5 | АР | Решения архитектурные. КЖ Конструкции железобетонные |
| | КМ | Конструкции металлические |
| АЛЬБОМ 6 | СИ | Строительные изделия |
| АЛЬБОМ 7 | АТМ | Автоматизация. АП Пожарная сигнализация |
| АЛЬБОМ 8 | | Щиты автоматики и КИП. Задание заводу-изготовителю |
| АЛЬБОМ 9 | ЭМ | Силовое электрооборудование. ЭО Внутреннее освещение. СС Связь и сигнализация |
| АЛЬБОМ 10 | | Нужковольтные комплектные устройства. Задание заводу-изготовителю |
| АЛЬБОМ 11 | ОВ | Отопление и вентиляция. ВК Внутренние водопровод и канализация. ТС Тепловые сети |
| АЛЬБОМ 4 | | Металлоконструкции вспомогательного оборудования. Конструкторская документация |
| АЛЬБОМ 12 | СО | Спецификации оборудования |
| АЛЬБОМ 13 | ВМ | Ведомости потребности в материалах |
| АЛЬБОМ 14 кн 1,6 | | Сметы |



Утвержден ГПКНИИ „СантехНИИпроект"
Протокол №30 от 22.01 1992г



Разработан
проектным институтом
„ЛАТГИПРОПРОМ"
Главный инженер института /В. Архипов/
Главный инженер проекта /Я. Нидбальский/

Альбом V

Типовой проект 903-2-37.91

# Содержание альбома


| Обозначение | Наименование | № стр. | Обозначение | Наименование | № стр. |
|---|---|---|---|---|---|
| | | | 26.33.03.003 | Связь | 16 |
| 67.08.00.001 | Фланец | 3 | 26.33.03.004 | Донышко | 16 |
| 67.08.00.002 | Фланец | 3 | 26.33.03.005 | Ручка | 16 |
| 26.20.00.000СБ | Фильтр грубой очистки мазута | | 28.06.01.000 | Короб | 17 |
| | Ду 150 | 3 | 28.06.01.000СБ | Короб | 17 |
| 26.20.00.000 | Фильтр грубой очистки мазута | | 28.06.01.001 | Стенка | 17 |
| | Ду 150 | 4 | 28.06.02.000 | Крышка | 18 |
| 26.20.01.000 | Корпус | 4 | 28.06.02.000СБ | Крышка | 18 |
| 26.20.01.000СБ | Корпус | 4 | 28.06.03.000 | Плита с кронштейном | 18 |
| 26.20.01.001 | Кожух | 5 | 28.06.03.000СБ | Плита с кронштейном | 19 |
| 26.20.01.002 | Патрубок | 5 | 28.06.03.001 | Кронштейн | 19 |
| 26.20.01.003 | Днище | 5 | 28.06.03.002 | Плита | 19 |
| 26.20.02.000 | Крышка | 5 | | | |
| 26.20.02.000СБ | Крышка | | | | |
| 26.20.02.001 | Скоба | 6 | 67.06.00.000 | Хомут | 20 |
| 26.20.02.002 | Крышка | 6 | 67.06.00.000СБ | Хомут | 20 |
| 26.20.03.000 | Сетка | 6 | 67.06.00.001 | Ушко | 20 |
| 26.20.03.000СБ | Сетка | 7 | 67.02.00.001 | Ниппель | 20 |
| 26.20.03.001 | Сетка | 7 | | | |
| 26.20.03.002 | Донышко | 7 | 67.15.00.001 | Фланец | 21 |
| 26.20.03.003 | Ручка | 7 | 67.15.00.002 | Фланец | 21 |
| 26.20.03.004 | Бортик | 8 | | | |
| 26.20.03.005 | Связь | 8 | | | |
| 50.34.00.000 | Опора отвода Дн 76 | 8 | | | |
| 50.34.00.000СБ | Опора отвода Дн 76 | 8 | | | |
| 50.34.00.001 | Стойка | 9 | | | |
| 50.35.00.000 | Опора отвода Дн 159 | 9 | | | |
| 50.35.00.000СБ | Опора отвода Дн 159 | 10 | | | |
| 50.35.00.001 | Стойка | 10 | | | |
| 50.38.00.000 | Опора отвода Дн 325 | 11 | | | |
| 50.38.00.000СБ | Опора отвода Дн 325 | 11 | | | |
| 50.38.00.001 | Стойка | 11 | | | |
| 26.33.00.000 | Фильтр грубой очистки мазута Ду 100 | 12 | | | |
| 26.33.00.000СБ | Фильтр грубой очистки мазута Ду 100 | 12 | | | |
| 26.33.01.000 | Корпус | 12 | | | |
| 26.33.01.000СБ | Корпус | 13 | | | |
| 26.33.01.001 | Кожух | 13 | | | |
| 26.33.01.002 | Патрубок | 13 | | | |
| 26.33.01.003 | Днище | 14 | | | |
| 26.33.02.000 | Крышка | 14 | | | |
| 26.33.02.000СБ | Крышка | 14 | | | |
| 26.33.02.001 | Крышка | 14 | | | |
| 26.33.02.002 | Скоба | 15 | | | |
| 26.33.03.000 | Сетка | 15 | | | |
| 26.33.03.000СБ | Сетка | 15 | | | |
| 26.33.03.001 | Сетка | 15 | | | |
| 26.33.03.002 | Бортик | 16 | | | |

67.08.00.001

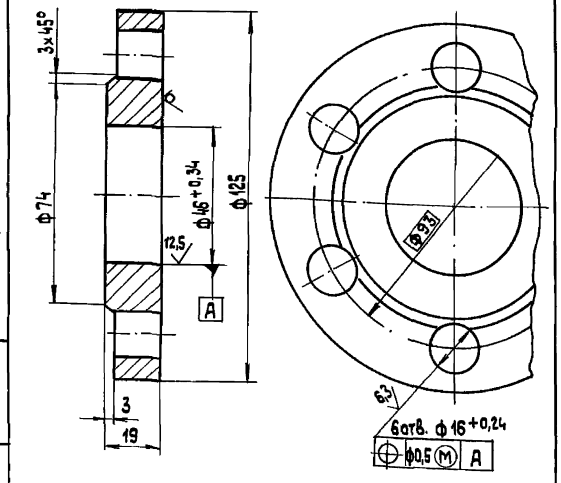


Неуказанные предельные отклонения размеров:
диаметров $\pm \frac{IT14}{2}$, $H14, h14$,
остальных $\pm \frac{IT14}{2}$.

| Изм. | Лист | № докум. | Подп. | Дата |
|---|---|---|---|---|
| Разраб. | | Колмец | | |
| Пров. | | Краця | | |
| Н. контр. | | Колмец | | |
| Утв. | | | | |

67.08.00.0001

фланец

| Лит. | Масса | Масштаб |
|---|---|---|
| | 1,4 | 1:1 |
| Лист | Листов 1 | |

Лист 20 ГОСТ 19903-74 Ст3 сп3 ГОСТ 14637-79

ЛАТГИПРОПРОМ

Копировал

Формат А4

Типовой проект 903-2-37.91 Альбом 4

Инв.№ подл. | Подп. и дата | Взам. инв.№ | Инв.№ дубл. | Подп. и дата

67.08.00.002

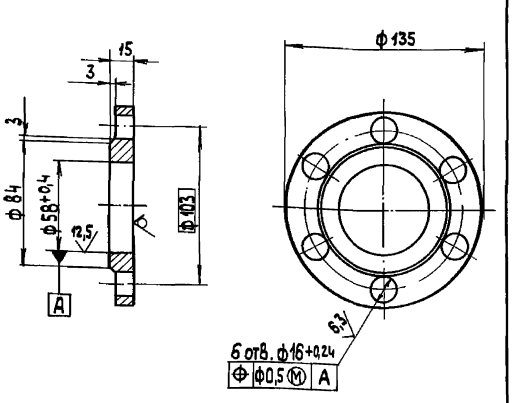


Неуказанные предельные отклонения размеров:
диаметров $H12, h12$,
остальных $\pm \frac{IT14}{2}$.

| Изм. | Лист | № докум. | Подп. | Дата |
|---|---|---|---|---|
| Разраб. | | Колмец | | |
| Пров. | | Краця | | |
| Н. контр. | | Колмец | | |
| Утв. | | | | |

67.08.00.002

фланец

| Лит. | Масса | Масштаб |
|---|---|---|
| | 1,23 | 1:2 |
| Лист | Листов 1 | |

Лист 16 ГОСТ 19903-74 Ст3 сп3 ГОСТ 14637-79

ЛАТГИПРОПРОМ

Копировал

Формат А4

Типовой проект 903-2-37.91 Альбом 4

Инв.№ подл. | Подп. и дата | Взам. инв.№ | Инв.№ дубл. | Подп. и дата

26.20.00.000 СБ

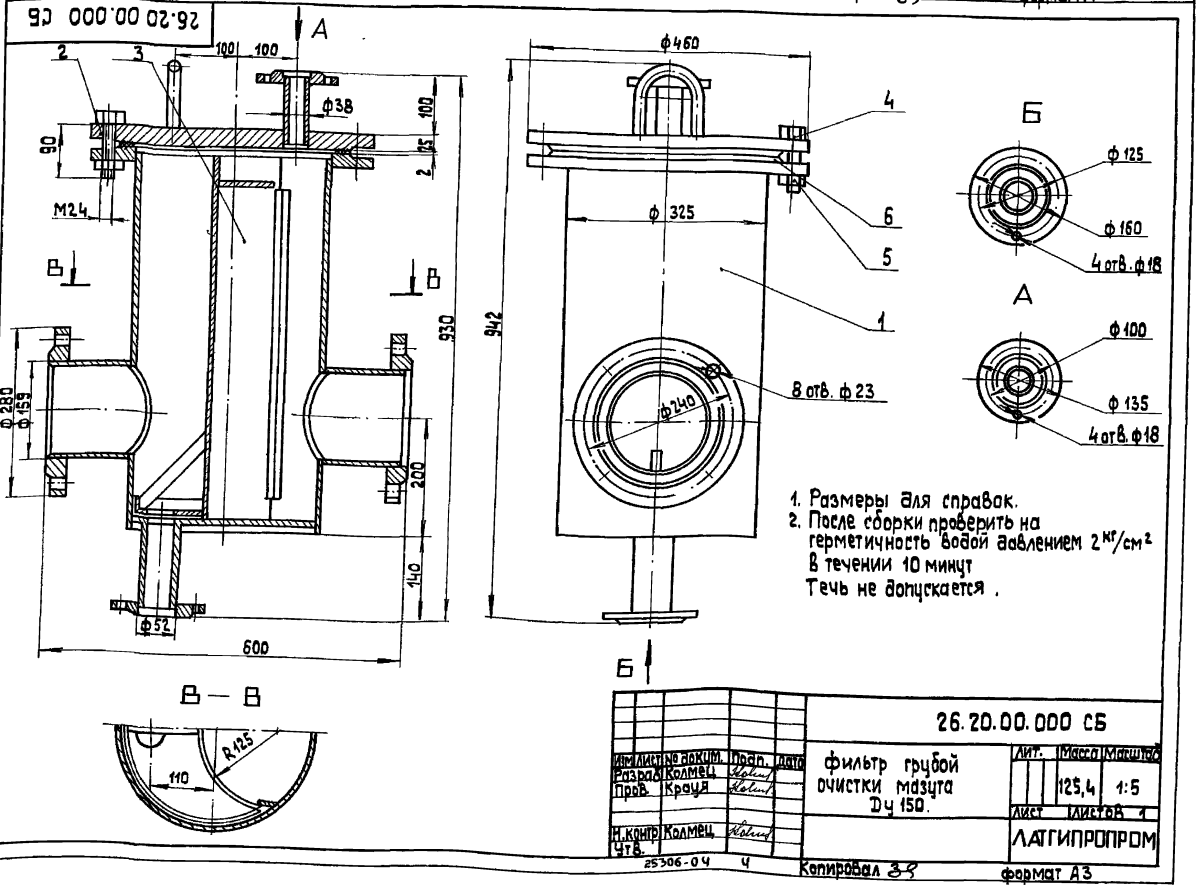


1. Размеры для справок.
2. После сборки проверить на герметичность водой давлением 2 кг/см² в течении 10 минут
Течь не допускается.

| Изм. | Лист | № докум. | Подп. | Дата |
|---|---|---|---|---|
| Разраб. | | Колмец | | |
| Пров. | | Краця | | |
| Н. контр. | | Колмец | | |
| Утв. | | | | |

26.20.00.000 СБ

фильтр грубой очистки мазута Ду 150.

| Лит. | Масса | Масштаб |
|---|---|---|
| | 125,4 | 1:5 |
| Лист | Листов 1 | |

ЛАТГИПРОПРОМ

25306-04 4

Копировал

Формат А3

Типовой проект 903-2-37.91 Альбом 4

Инв.№ подл. | Подп. и дата | Взам. инв.№ | Инв.№ дубл. | Подп. и дата

Альбом 4

Типовой проект 903-2-37.91

| Форм. | Зона | Поз. | Обозначение | Наименование | Кол. | Примечание |
|---|---|---|---|---|---|---|
| | | | | Документация | | |
| А3 | | | 26.20.00.000 СБ | Сборочный чертеж | | |
| | | | | Сборочные единицы | | |
| А4 | | 1 | 26.20.01.000 | Корпус | 1 | |
| А4 | | 2 | 26.20.02.000 | Крышка | 1 | |
| А4 | | 3 | 26.20.03.000 | Сетка | 1 | |
| | | | | Стандартные изделия | | |
| | | 4 | | Болт М24×90.46 ГОСТ 7798-70 | 12 | |
| | | 5 | | Гайка М 24.5 ГОСТ 5915-70 | 12 | |
| | | 6 | | Прокладка А-300-16 ГОСТ 15180-86 | 1 | |

| Изм. | Лист | № докум. | Подп. | Дата |
|---|---|---|---|---|
| Разраб. | | Колмец | | |
| Пров. | | Колмец | | |
| Н. контр. | | Колмец | | |
| Утв. | | | | |

26.20.00.000

Фильтр грубой очистки мазута Ду 150

Лит. | Лист | Листов 1

ЛАТГИПРОПРОМ

Инв. № подл. | Подп. и дата | Взам. инв. № | Инв. № дубл. | Подп. и дата

Копировал Кр. Формат А4

Альбом 4

Типовой проект 903-2-37.91

| Формат | Зона | Поз. | Обозначение | Наименование | Кол. | Примечание |
|---|---|---|---|---|---|---|
| | | | | Документация | | |
| А3 | | | 26.20.01.000 СБ | Сборочный чертеж | | |
| | | | | Детали | | |
| А4 | | 1 | 26.20.01.001 | Кожух | 1 | |
| А4 | | 2 | 26.20.01.002 | Патрубок | 2 | |
| А4 | | 3 | 26.20.01.003 | Днище | 1 | |
| Б4 | | 4 | 26.20.01.004 | Патрубок Труба 57×3,5 ГОСТ 10704-76 / Ст3сп5 ГОСТ 10705-80 L = 145 ± 0,5 мм | 1 | 0,65кг |
| Б4 | | 5 | 26.20.01.005 | Ребро Полоса 8×20-ГОСТ 103-76 / Ст3кп2 ГОСТ 535-88 L = 550 ± 0,875 мм | 2 | 0,7кг |
| | | | | Стандартные изделия | | |
| | | | | Фланцы ГОСТ 12820-80 | | |
| | | 6 | | 1-50-10 Ст3 | 1 | |
| | | 7 | | 1-150-10 Ст3 | 2 | |
| | | 8 | | 1-300-16 Ст3 | 1 | |

| Изм. | Лист | № докум. | Подп. | Дата |
|---|---|---|---|---|
| Разраб. | | Колмец | | |
| Пров. | | Колмец | | |
| Н. контр. | | Колмец | | |
| Утв. | | | | |

26.20.01.000

Корпус

Лит. | Лист | Листов 1

ЛАТГИПРОПРОМ

Инв. № подл. | Подп. и дата | Взам. инв. № | Инв. № дубл. | Подп. и дата

Копировал Кр. Формат А4

Альбом 4

Типовой проект 903-2-37.91

26.20.01.000 СБ

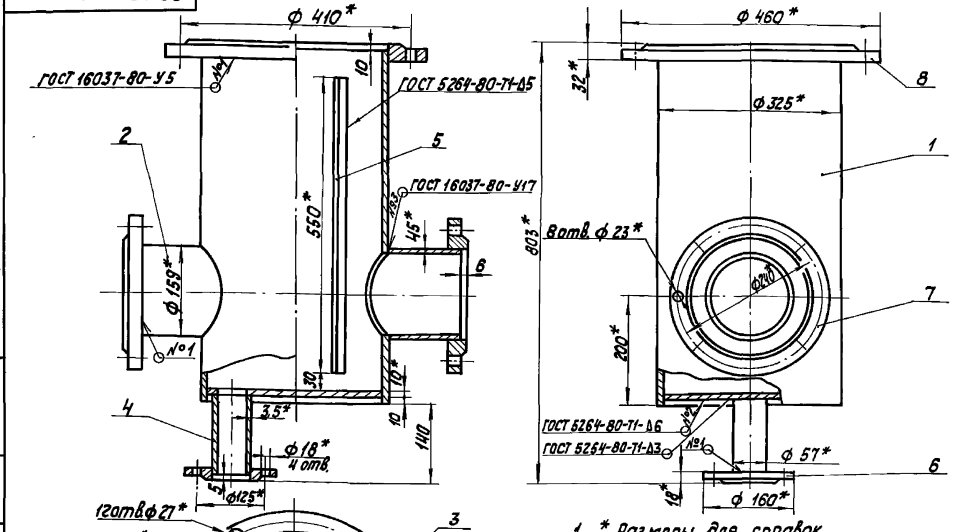


1. * Размеры для справок.
2. ± $\frac{IT14}{2}$.
3. Обработка поверхностей реза деталей 25.

| Изм. | Лист | № докум. | Подп. | Дата |
|---|---|---|---|---|
| Разраб. | | Колмец | | |
| Пров. | | Колмец | | |
| Т. контр. | | | | |
| Н. контр. | | Колмец | | |
| Утв. | | | | |

26.20.01.000 СБ

Корпус

Лит. | Масса 77,6 | Масштаб 1:5

Лист | Листов 1

ЛАТГИПРОПРОМ

Инв. № подл. | Подп. и дата | Взам. инв. № | Инв. № дубл. | Подп. и дата

25306-04 5 Копировал Кр. Формат А3

Альбом 4

Типовой проект 903-2-37.91

26.20.01.001

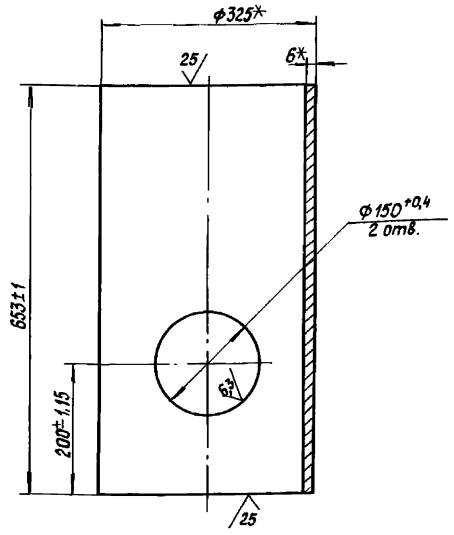


* Размеры для справок.

| | | | | | |
|---|---|---|---|---|---|
| Изм. Лист. | № докум. | Подпись | Дата | 26.20.01.001 | |
| Разраб. | Колмец | | | Кожух | Лит. / Масса 30,83 / Масшт. 1:5 |
| Пров. | Крауя | | | | Лист / Листов 1 |
| Т.контр. | | | | | |
| Н.контр. | Колмец | | | Труба 325×6 ГОСТ 10704-76 / Ст3пс5 ГОСТ 10705-80 | ЛАТГИПРОПРОМ |
| Утв. | | | | | |

Копировал Формат А4

Альбом 4

Типовой проект 903-2-37.91

26.20.01.002

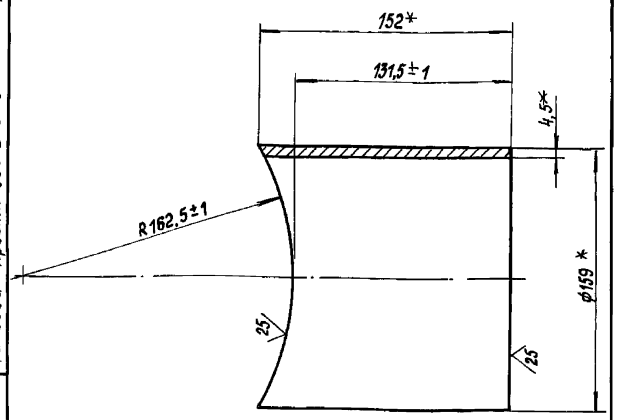


* Размеры для справок.

| | | | | | |
|---|---|---|---|---|---|
| Изм. Лист. | № докум. | Подпись | Дата | 26.20.01.002 | |
| Разраб. | Колмец | | | Патрубок | Лит. / Масса 2,6 / Масшт. 1:2 |
| Пров. | Крауя | | | | Лист / Листов 1 |
| Т.контр. | | | | | |
| Н.контр. | Колмец | | | Труба 159×4,5 ГОСТ 10704-76 / Ст3пс5 ГОСТ 10705-80 | ЛАТГИПРОПРОМ |
| Утв. | | | | | |

Копировал Формат А4

Альбом 4

Типовой проект 903-2-37.91

26.20.01.003

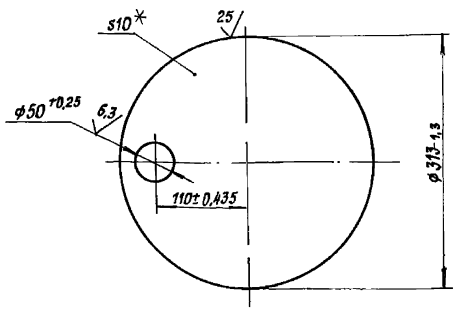


* Размер для справок.

| | | | | | |
|---|---|---|---|---|---|
| Изм. Лист. | № докум. | Подпись | Дата | 26.20.01.003 | |
| Разраб. | Колмец | | | Днище | Стадия / Масса 5,8 / Масшт. 1:4 |
| Пров. | Крауя | | | | Лист / Листов 1 |
| Т.контр. | | | | | |
| Н.контр. | Колмец | | | Лист 10 ГОСТ 19903-74 / Ст3 кп2 ГОСТ 14637-79 | ЛАТГИПРОПРОМ |
| Утв. | | | | | |

Копировал Формат А4

Альбом 4

Типовой проект 903-2-37.91

| Формат | Зона | Поз. | Обозначение | Наименование | Кол. | Примечание |
|---|---|---|---|---|---|---|
| | | | | Документация | | |
| А4 | | | 26.20.02.000 СБ | Сборочный чертеж | | |
| | | | | Детали | | |
| А4 | | 1 | 26.20.02.001 | Скоба | 1 | |
| А4 | | 2 | 26.20.02.002 | Крышка | 1 | |
| А4 | | 3 | 26.20.02.003 | Патрубок | | |
| | | | | Труба 38×2 ГОСТ 10704-76 / Ст3сп5 ГОСТ 10705-80 | | |
| | | | | L=122±0,5 мм | 1 | 0,22кг |
| | | | | Стандартные изделия | | |
| | | 4 | | Фланец 1-32-16 Ст3 ГОСТ 12820-80 | 1 | |

| | | | | | |
|---|---|---|---|---|---|
| Изм. Лист. | № докум. | Подпись | Дата | 26.20.02.000 | |
| Разраб. | Колмец | | | Крышка | Лит. / Лист / Листов 1 |
| Пров. | Крауя | | | | |
| Т.контр. | | | | | |
| Н.контр. | Колмец | | | | ЛАТГИПРОПРОМ |
| Утв. | | | | | |



Копировал Формат А4

Альбом 4

Типовой проект 903-2-37.91

26.20.02.000СБ

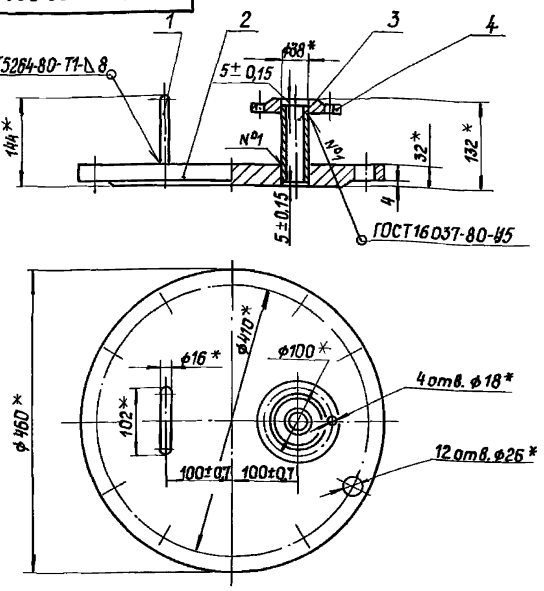


1.* Размеры для справок.

2. Обработка поверхностей реза детали БУ 20/.

| Изм. | Лист | № докум. | Подп. | Дата | 26.20.02.000 СБ | | | |
|---|---|---|---|---|---|---|---|---|
| Разраб. | | Колмец | | | Крышка | Лит. | Масса | Масшт. |
| Пров. | | Крауя | | | | | 31,7 | 1:5 |
| Т.контр. | | | | | | Лист | Листов 1 | |
| Н.контр. | | Колмец | | | | ЛАТГИПРОПРОМ | | |
| Утв. | | | | | | | | |

Инв.№подл. | Подп. и дата | Взам.инв.№ | Инв.№дубл. | Подп. и дата

Копировал | Формат А4

Альбом 4

Типовой проект 903-2-37.91

26.20.02.001

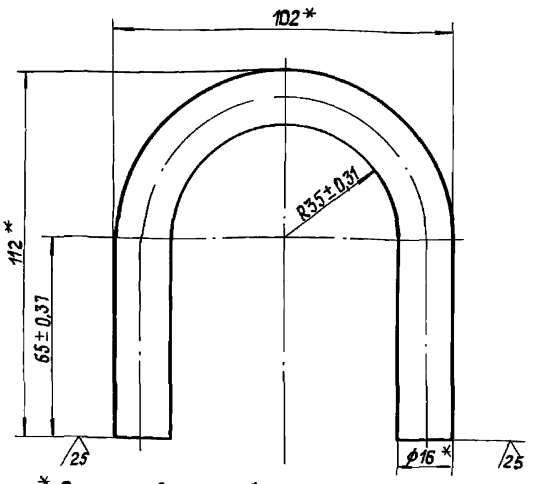


* Размеры для справок.

| Изм. | Лист | № докум. | Подп. | Дата | 26.20.02.001 | | | |
|---|---|---|---|---|---|---|---|---|
| Разраб. | | Колмец | | | Скоба | Литер. | Масса | Масшт. |
| Пров. | | Крауя | | | | | 0,60 | 1:1 |
| Т.контр. | | | | | | Лист | Листов 1 | |
| Н.контр. | | Колмец | | | Круг 16-В-ГОСТ 2590-88 / Ст3 кп4 ГОСТ 535-88 | ЛАТГИПРОПРОМ | | |
| Утв. | | | | | | | | |

Инв.№подл. | Подп. и дата | Взам.инв.№ | Инв.№дубл. | Подп. и дата

Копировал | Формат А4

Альбом 4

Типовой проект 903-2-37.91

26.20.02.002

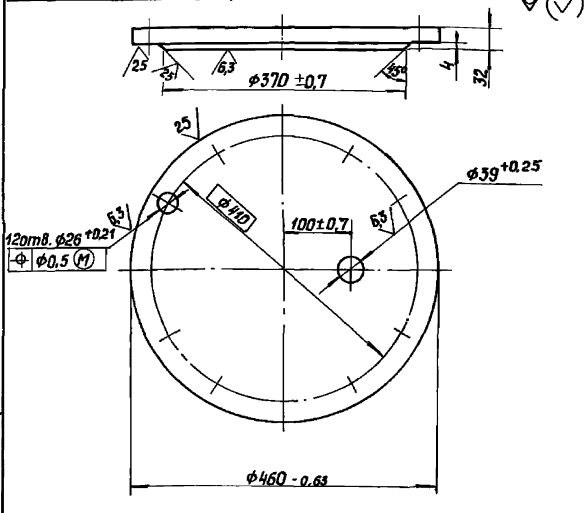


1. * Размеры для справок.

2. $\pm\frac{IT14}{2}$.

| Изм. | Лист | № докум. | Подп. | Дата | 26.20.02.002 | | | |
|---|---|---|---|---|---|---|---|---|
| Разраб. | | Колмец | | | Крышка | Лит. | Масса | Масшт. |
| Пров. | | Крауя | | | | | 29,28 | 1:5 |
| Н.контр. | | Колмец | | | Лист 34 ГОСТ 19903-74 / Ст3 кп2 ГОСТ 14637-79 | Лист | Листов 1 | |
| Утв. | | | | | | ЛАТГИПРОПРОМ | | |

Инв.№подл. | Подп. и дата | Взам.инв.№ | Инв.№дубл. | Подп. и дата

Копировал | Формат А4

Альбом 4

Типовой проект 903-2-37.91

| Форм. | Зона | Поз. | Обозначение | Наименование | Кол. | Примечание |
|---|---|---|---|---|---|---|
| | | | | Документация | | |
| А3 | | | 26.20.03.000СБ | Сборочный чертеж | | |
| | | | | Детали | | |
| А4 | | 1 | 26.20.03.001 | Сетка | 1 | |
| А4 | | 2 | 26.20.03.002 | Донышко | 1 | |
| А4 | | 3 | 26.20.03.003 | Ручка | 1 | |
| А4 | | 4 | 26.20.03.004 | Бортик | 1 | |
| А4 | | 5 | 26.20.03.005 | Связь | 1 | |

| Изм. | Лист | № докум. | Подп. | Дата | 26.20.03.000 | | | |
|---|---|---|---|---|---|---|---|---|
| Разраб. | | Колмец | | | Сетка | Лит. | Лист | Листов 1 |
| Пров. | | Крауя | | | | | | |
| Н.контр. | | Колмец | | | | ЛАТГИПРОПРОМ | | |
| Утв. | | | | | | | | |

Инв.№подл. | Подп. и дата | Взам.инв.№ | Инв.№дубл. | Подп. и дата

25306-04 7

Копировал | Формат А4

Альбом 4

Типовой проект 903-2-37.91

26.20.03.000СБ

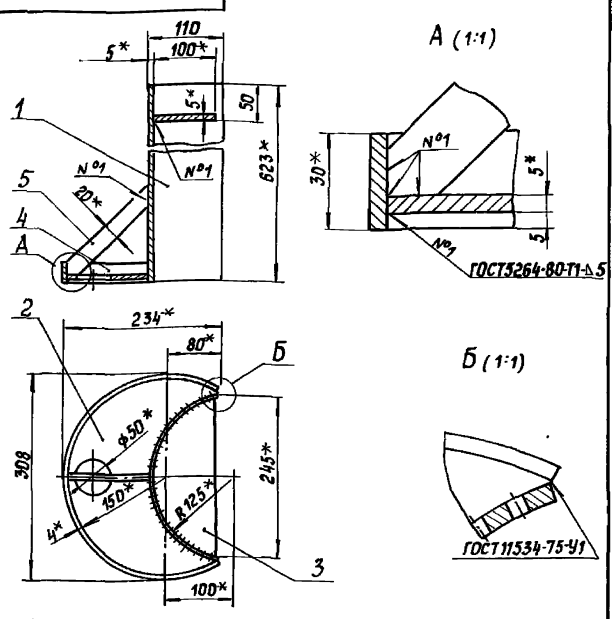


1. * Размеры для справок.
2. ± IT14/2.

| Изм. | Лист | № докум. | Подп. | Дата | 26.20.03.000СБ | | |
|---|---|---|---|---|---|---|---|
| Разраб. | | Колмец | | | Сетка | Лит. | Масса 9,5 | Масштаб 1:5 |
| Пров. | | Крауя | | | | Лист | Листов 1 | |
| Т.контр. | | | | | | ЛАТГИПРОПРОМ | | |
| Н.контр. | | Колмец | | | | | | |
| Утв. | | | | | | | | |

Копировал Формат А4

Инв.№ подл. | Подпись и дата | Взам.инв.№ | Инв.№ дубл. | Подпись и дата

Альбом 4

Типовой проект 903-2-37.91

26.20.03.001

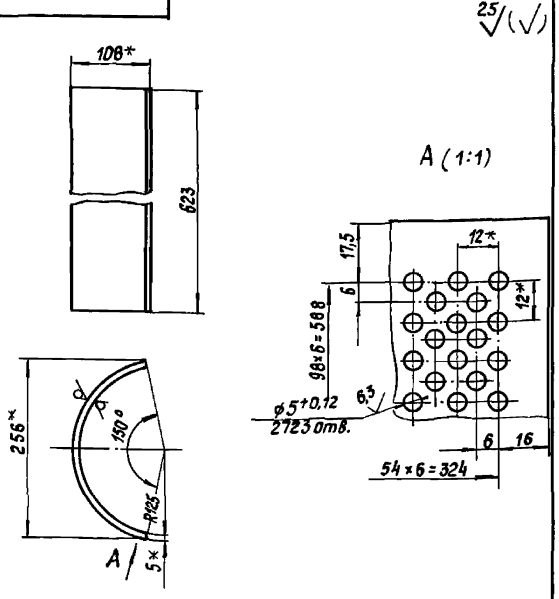


1. * Размеры для справок.
2. ± IT14/2.

| Изм. | Лист | № докум. | Подп. | Дата | 26.20.03.001 | | |
|---|---|---|---|---|---|---|---|
| Разраб. | | Колмец | | | Сетка | Лит. | Масса 6,61 | Масштаб 1:5 |
| Пров. | | Зигмальвис | | | | Лист | Листов 1 | |
| Т.контр. | | | | | | ЛАТГИПРОПРОМ | | |
| Н.контр. | | Колмец | | | Лист 5 ГОСТ 19903-74 Ст3кп2 ГОСТ 14637-79 | | | |
| Утв. | | | | | | | | |

Копировал Формат А4

Альбом 4

Типовой проект 903-2-37.91

26.20.03.002

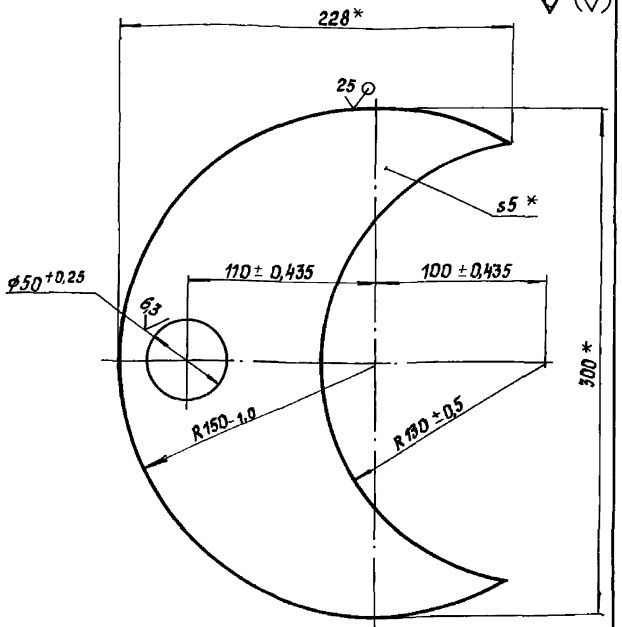


* Размеры для справок.

| Изм. | Лист | № докум. | Подп. | Дата | 26.20.03.002 | | |
|---|---|---|---|---|---|---|---|
| Разраб. | | Колмец | | | Донышко | Лит. | Масса 1,4 | Масштаб 1:2 |
| Пров. | | Крауя | | | | Лист | Листов 1 | |
| Т.контр. | | | | | | ЛАТГИПРОПРОМ | | |
| Н.контр. | | Колмец | | | Лист 5 ГОСТ 19903-74 Ст3кп2 ГОСТ 14637-79 | | | |
| Утв. | | | | | | | | |

Копировал Формат А4

Альбом 4

Типовой проект 903-2-37.91

26.20.03.003

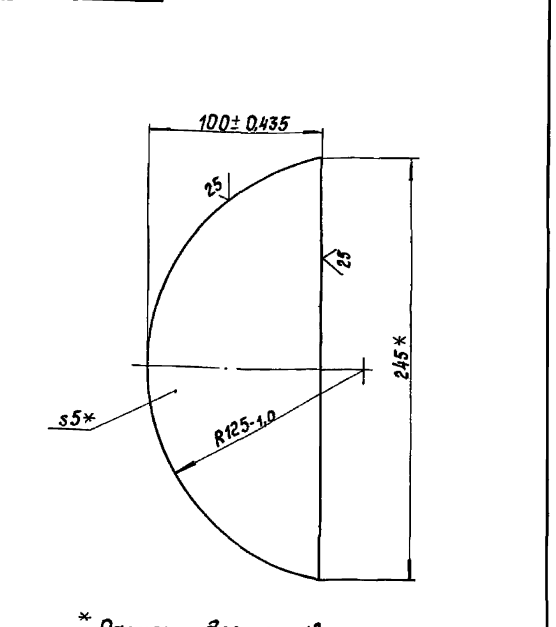


* Размеры для справок.

| Изм. | Лист | № докум. | Подп. | Дата | 26.20.03.003 | | |
|---|---|---|---|---|---|---|---|
| Разраб. | | Колмец | | | Ручка | Лит. | Масса 0,72 | Масштаб 1:2 |
| Пров. | | Крауя | | | | Лист | Листов 1 | |
| Т.контр. | | | | | | ЛАТГИПРОПРОМ | | |
| Н.контр. | | Колмец | | | Лист 5 ГОСТ 19903-74 Ст3кп2 ГОСТ 14637-79 | | | |
| Утв. | | | | | | | | |

Копировал 25306-04 8 Формат А4

Альбом 4

Типовой проект 903-2-37.91

26.20.03.004

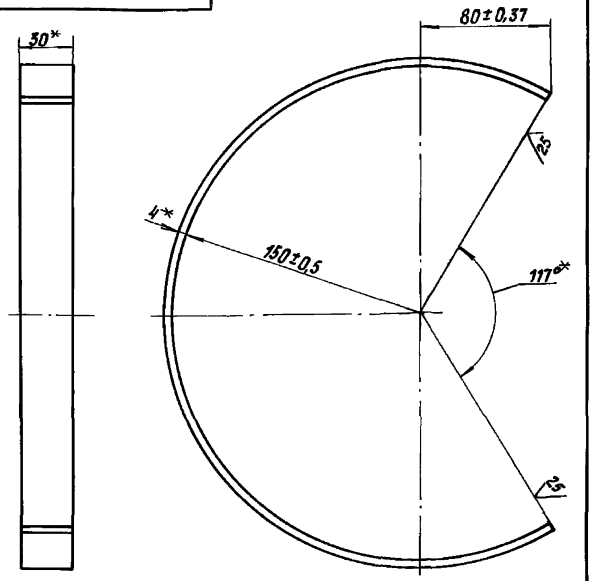


* Размеры для справок.

| | | | | | |
|---|---|---|---|---|---|
| Изм. Лист | № докум. | Подпись | Дата | 26.20.03.004 | |
| Разраб. | Колмец | | | Бортик | Лит. / Масса 0,61 / Масшт. 1:2 |
| Пров. | Краца | | | | Лист / Листов 1 |
| Т.контр. | | | | | |
| Н.контр. | Колмец | | | Полоса 4×30-ГОСТ 103-76 / Ст3кп2 ГОСТ 535-88 | ЛАТГИПРОПРОМ |
| Утв. | | | | | |

Инв.№ подл. | Подпись и дата | Взам. инв.№ | Инв.№ дубл. | Подпись и дата

Копировал | Формат А4

Альбом 4

Типовой проект 903-2-37.91

26.20.03.005

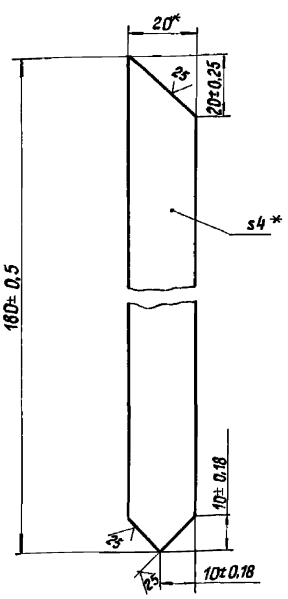


* Размеры для справок.

| | | | | | |
|---|---|---|---|---|---|
| Изм. Лист | № докум. | Подпись | Дата | 26.20.03.005 | |
| Разраб. | Колмец | | | Связь | Лит. / Масса 0,11 / Масшт. 1:1 |
| Пров. | Улгалвис | | | | Лист / Листов 1 |
| Т.контр. | | | | | |
| Н.контр. | Колмец | | | Полоса 4×20-ГОСТ 103-76 / Ст3кп2 ГОСТ 535-88 | ЛАТГИПРОПРОМ |
| Утв. | | | | | |

Инв.№ подл. | Подпись и дата | Взам. инв.№ | Инв.№ дубл. | Подпись и дата

Копировал | Формат А4

Альбом 4

Типовой проект 903-2-37.91

| Формат | Зона | Поз. | Обозначение | Наименование | | Примечание |
|---|---|---|---|---|---|---|
| | | | | Документация | | |
| А4 | | | 50.34.00.000 СБ | Сборочный чертеж | | |
| | | | | Детали | | |
| А3 | | 1 | 50.34.00.001 | Стойка | 1 | |
| Б4 | | 2 | 50.34.00.002 | Лист | | |
| | | | | Лист Б ГОСТ 19903-74 / Ст3кп2 ГОСТ 14637-79 | | |
| | | | | 70±0,6×70±0,6 мм | 1 | 0,23кг |

| | | | | | |
|---|---|---|---|---|---|
| Изм. Лист | № докум. | Подпись | Дата | 50.34.00.000 | |
| Разраб. | Михайлова | | | Опора отвода $D_н$ 76 | Лит. / Лист / Листов 1 |
| Пров. | Колмец | | | | |
| Т.контр. | | | | | |
| Н.контр. | Колмец | | | | ЛАТГИПРОПРОМ |
| Утв. | | | | | |

Инв.№ подл. | Подпись и дата | Взам. инв.№ | Инв.№ дубл. | Подпись и дата

Копировал | Формат А4

Альбом 4

Типовой проект 903-2-37.91

50.34.00.000 СБ

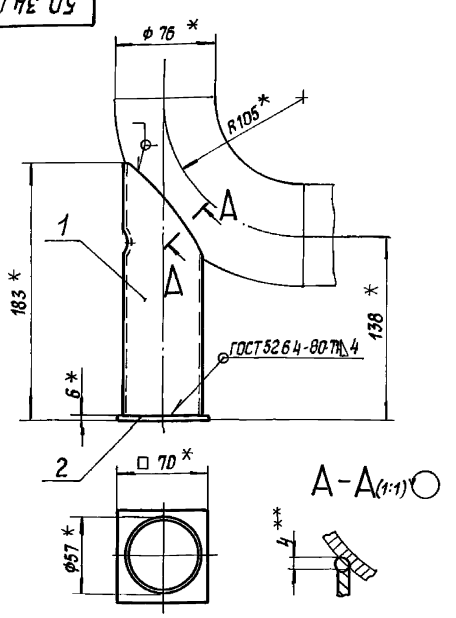


1. * Размеры для справок.
2. Обработка поверхностей реза детали Б4 $\sqrt{25}$.
3. ** Сварка ручная дуговая.

| | | | | | |
|---|---|---|---|---|---|
| Изм. Лист | № докум. | Подпись | Дата | 50.34.00.000 СБ | |
| Разраб. | Михайлова | | | Опора отвода $D_н$ 76 | Лит. / Масса 0,91 / Масшт. 1:2,5 |
| Пров. | Колмец | | | | Лист / Листов 1 |
| Т.контр. | | | | | |
| Н.контр. | Колмец | | | | ЛАТГИПРОПРОМ |
| Утв. | | | | | |

Инв.№ подл. | Подпись и дата | Взам. инв.№ | Инв.№ дубл. | Подпись и дата

Копировал | 25306-04 9 | Формат А4

50.34.00.001

Альбом 4

Типовой проект 903-2-37.91

## Шаблон для разметки (1:1)

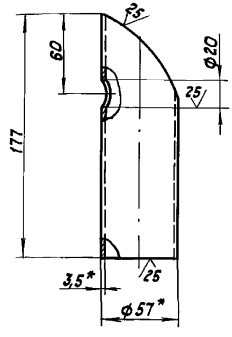


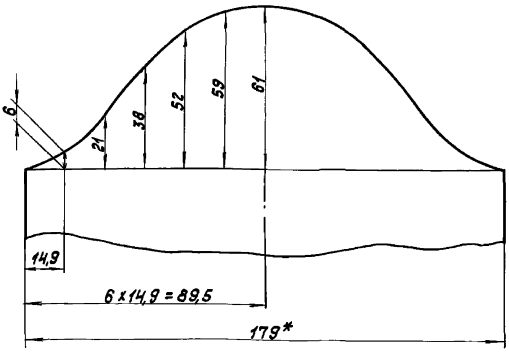


1. * Размеры для справок.
2. $\pm\frac{IT14}{2}$.

| | | | | | | | | |
|---|---|---|---|---|---|---|---|---|
| | | | | | 50.34.00.001 | | | |
| Изм. | Лист | № докум. | Подп. | Дата | Стойка | Лит. | Масса | Масштаб |
| Разраб. | | Михайлова | | | | | 0,68 | 1:2 |
| Пров. | | Колмец | | | | Лист | Листов 1 | |
| Т. контр. | | | | | | | | |
| Н. контр. | | Колмец | | | Труба $\frac{57 \times 3,5 \text{ ГОСТ } 8732-78}{20 \text{ ГОСТ } 8731-87}$ | ЛАТ ГИПРОПРОМ | | |
| Утв. | | | | | | | | |

Копировал Ж/- Формат А3

Альбом 4

Типовой проект 903-2-37.91

| Формат | Зона | Поз. | Обозначение | Наименование | Кол. | Примечание |
|---|---|---|---|---|---|---|
| | | | | Документация | | |
| А3 | | | 50.35.00.000СБ | Сборочный чертеж | | |
| | | | | Детали | | |
| Б4 | | 1 | 50.35.00.002 | Лист | | |
| | | | | Лист $\frac{10 \text{ ГОСТ } 19903-74}{\text{Ст3кп2 ГОСТ } 14637-79}$ | | |
| | | | | 160±0,5×160±0,5 мм | 1 | 20кг |
| | | | Переменные данные для исполнений: | | | |
| | | | | 50.35.00.000 | | |
| | | | | Детали | | |
| А3 | | 2 | 50.35.00.001 | Стойка | 1 | |
| | | | | 50.35.00.000-01 | | |
| | | | | Детали | | |
| А3 | | 2 | 50.35.00.001-01 | Стойка | 1 | |

| | | | | | | | | |
|---|---|---|---|---|---|---|---|---|
| | | | | | 50.35.00.000 | | | |
| Изм. | Лист | № докум. | Подп. | Дата | | | | |
| Разраб. | | Михайлова | | | Опора отвода Dн159 | Лит. | Лист 1 | Листов 2 |
| Пров. | | Колмец | | | | ЛАТ ГИПРОПРОМ | | |
| Н. контр. | | Колмец | | | | | | |
| Утв. | | | | | | | | |

Копировал Ж/- Формат А4

Альбом 4

Типовой проект 903-2-37.91

| Формат | Зона | Поз. | Обозначение | Наименование | Кол. | Примечание |
|---|---|---|---|---|---|---|
| | | | | 50.35.00.000-02 | | |
| | | | | Детали | | |
| А3 | | 2 | 50.35.00.001-02 | Стойка | 1 | |

| | | | | | | | |
|---|---|---|---|---|---|---|---|
| | | | | 50.35.00.000 | | | Лист 2 |
| Изм. | Лист | № докум. | Подп. | Дата | | | |

Копировал Ж/- 25306-04 10 Формат А4

50.35.00.000СБ

Альбом 4

Типовой проект 903-2-37.91

Инв.№ подл. | Подпись и дата | Взам.инв.№ | Инв.№ дубл. | Подпись и дата

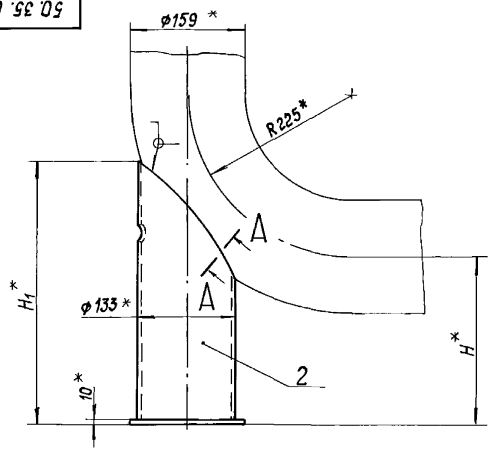


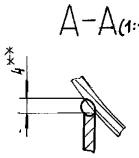


| Обозначение | $H_1^*$, мм | $H_1^*$, мм | Масса, кг |
|---|---|---|---|
| 50.35.00.000 | 180 | 315 | 4,83 |
| -01 | 230 | 365 | 5,39 |
| -02 | 1130 | 1265 | 15,45 |

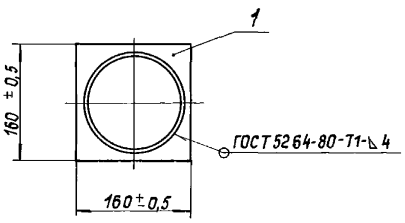


1. * Размеры для справок.
2. Обработка поверхностей реза детали Б4 $\overset{25}{\nabla}$.
3. * *Сварка ручная дуговая.

| | | | | | | | |
|---|---|---|---|---|---|---|---|
| | | | | | 50.35.00.000 СБ | | |
| Изм. | Лист | № докум. | Подпись | Дата | | | |
| Разраб. | | Михайлова | | | Опора отвода $D_н$159 | Лит. | Масса / Масштаб |
| Пров. | | Колмец | | | | | см. табл. / — |
| Т.контр. | | | | | | Лист | Листов 1 |
| Н.контр. | | Колмец | | | | ЛАТГИПРОПРОМ | |
| Утв. | | | | | | | |

Копировал | Формат А3

50.35.00.001

Альбом 4

Типовой проект 903-2-37.91

Инв.№ подл. | Подпись и дата | Взам.инв.№ | Инв.№ дубл. | Подпись и дата

Шаблон для разметки (1:2,5)

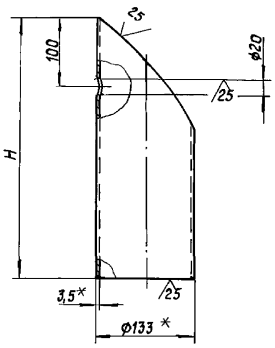


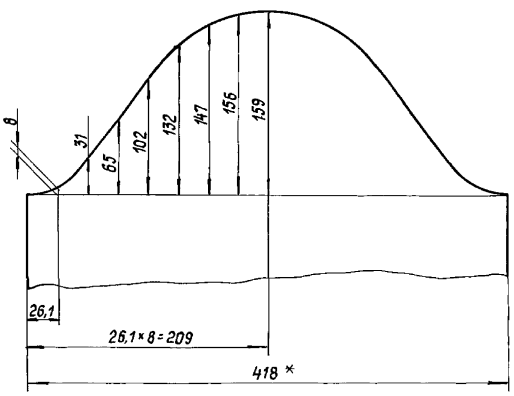


1. *Размеры для справок.
2. $\pm \frac{IT14}{2}$.

| Обозначение | H, мм | Масса, кг |
|---|---|---|
| 50.35.00.001 | 305 | 2,83 |
| -01 | 355 | 3,39 |
| -02 | 1255 | 13,45 |

| | | | | | | | |
|---|---|---|---|---|---|---|---|
| | | | | | 50.35.00.001 | | |
| Изм. | Лист | № докум. | Подпись | Дата | | | |
| Разраб. | | Михайлова | | | Стойка | Лит. | Масса / Масштаб |
| Пров. | | Колмец | | | | | см. табл. / — |
| Т.контр. | | | | | | Лист | Листов 1 |
| Н.контр. | | Колмец | | | Труба 133×3,5 ГОСТ 8732-78 / 20 ГОСТ 8731-87 | ЛАТГИПРОПРОМ | |
| Утв. | | | | | | | |

Копировал | 25306-04 11 | Формат А3

50.38.00.001

Типовой проект 903-2-37.91 Альбом 4

Инв.№подл. | Подп. и дата | Взам.инв.№ | Инв.№дубл. | Подп. и дата

## Шаблон для разметки (1:2,5)

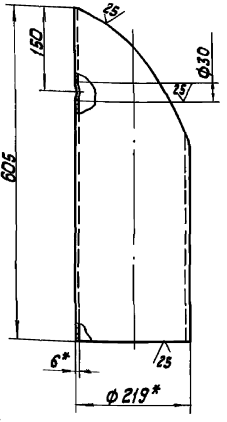


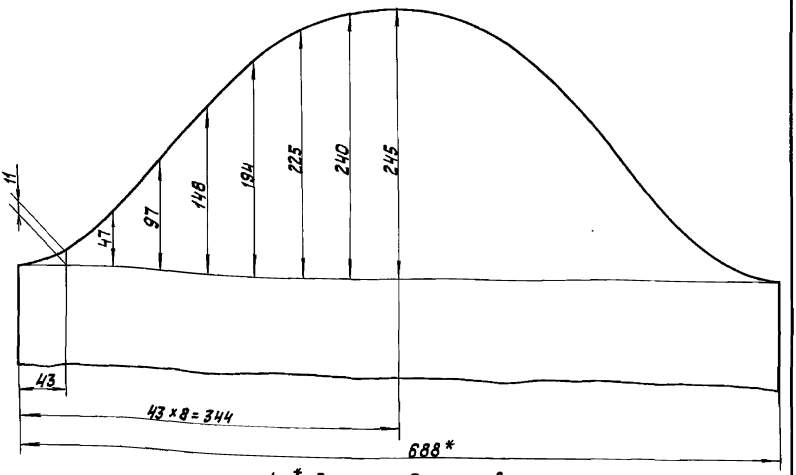


1. * Размеры для справок.
2. $\pm \frac{IT14}{2}$.

| Изм. | Лист | № докум. | Подп. | Дата | 50.38.00.001 | | | |
|---|---|---|---|---|---|---|---|---|
| Разраб. | | Бочкова | | | Стойка | Лит. | Масса | Масшт. |
| Пров. | | Колмец | | | | | 17,3 | 1:5 |
| Т.контр. | | | | | | Лист | Листов 1 | |
| Н.контр. | | Колмец | | | Труба 219×6 ГОСТ 8732-78 / 20 ГОСТ 8731-87 | ЛАТГИПРОПРОМ | | |
| Утв. | | | | | | | | |

Копировал Ж.Г. Формат А3

50.38.00.000 СБ

Типовой проект 903-2-37.91 Альбом 4

Инв.№подл. | Подп. и дата | Взам.инв.№ | Инв.№дубл. | Подп. и дата

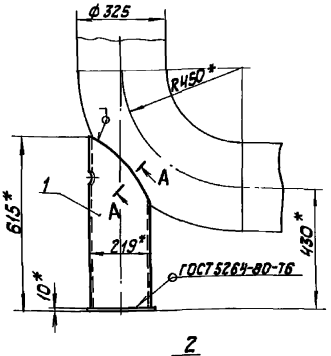


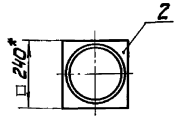


А – А (1:1)




1. * Размеры для справок.
2. Обработка поверхностей реза детали Б4 $\sqrt{25}$.
3. ** Сварка ручная дуговая.

| Изм. | Лист | № докум. | Подп. | Дата | 50.38.00.000 СБ | | | |
|---|---|---|---|---|---|---|---|---|
| Разраб. | | Бочкова | | | Опора отвода Dн 325 | Лит. | Масса | Масшт. |
| Пров. | | Колмец | | | | | 21,8 | 1:10 |
| Т.контр. | | | | | | Лист | Листов 1 | |
| Н.контр. | | Колмец | | | | ЛАТГИПРОПРОМ | | |
| Утв. | | | | | | | | |

Копировал Ж.Г. Формат А4

Типовой проект 903-2-37.91 Альбом 4

Инв.№подл. | Подп. и дата | Взам.инв.№ | Инв.№дубл. | Подп. и дата

| Формат | Зона | Поз. | Обозначение | Наименование | Кол. | Примечание |
|---|---|---|---|---|---|---|
| | | | | Документация | | |
| А4 | | | 50.38.00.000 СБ | Сборочный чертеж | | |
| | | | | Детали | | |
| А3 | | 1 | 50.38.00.001 | Стойка | 1 | |
| Б4 | | 2 | 50.38.00.002 | Лист | | |
| | | | | Лист 10 ГОСТ 19903-74 / Ст3кп2 ГОСТ 14637-79 | | |
| | | | | 2401 0,575 2401 0,575 мм | 1 | 4,52 кг |

| Изм. | Лист | № докум. | Подп. | Дата | 50.38.00.000 | | | |
|---|---|---|---|---|---|---|---|---|
| Разраб. | | Бочкова | | | Опора отвода Dн 325 | Лит. | Масса | Масшт. |
| Пров. | | Колмец | | | | | | |
| Т.контр. | | | | | | Лист | Листов 1 | |
| Н.контр. | | Колмец | | | | ЛАТГИПРОПРОМ | | |
| Утв. | | | | | | | | |

25306-04 12 Копировал Ж.Г. Формат А4

26.33.00.000 СБ

Альбом 4

Типовой проект 903-2-37.91

Инв.№подл. | Подпись и дата | Взам.инв.№ | Инв.№дубл. | Подпись и дата

Б

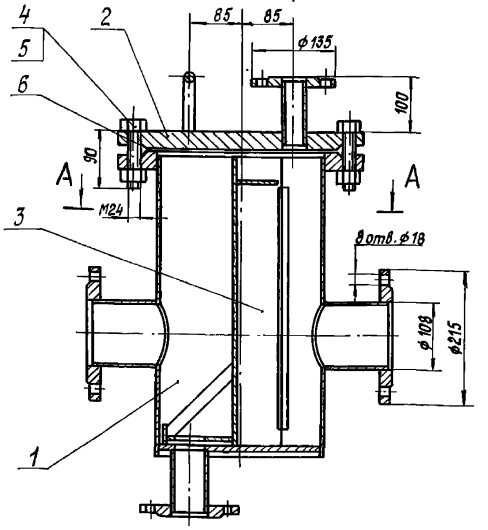


А–А

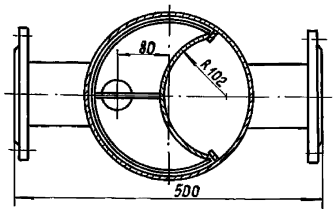


Б(1:2)

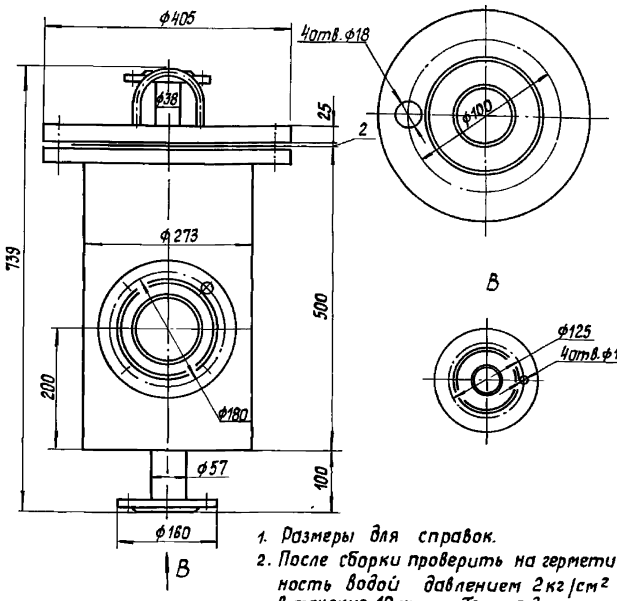


1. Размеры для справок.
2. После сборки проверить на герметичность водой давлением 2 кг/см² в течение 10 минут. Течь не допускается.

| Изм. | Лист | № докум. | Подпись | Дата | 26.33.00.000 СБ | | | |
|---|---|---|---|---|---|---|---|---|
| Разраб. | | Колмец | | | Фильтр грубой очистки мазута Ду 100 | Лит. | Масса | Масшт. |
| Пров. | | Крауя | | | | | 94.1 | 1:5 |
| Т.контр. | | | | | | Лист | Листов 1 | |
| Н.контр. | | Колмец | | | | ЛАТГИПРОПРОМ | | |
| Утв. | | | | | | | | |

Копировал | Формат А3

Альбом 4

Типовой проект 903-2-37.91

Инв.№подл. | Подпись и дата | Взам.инв.№ | Инв.№дубл. | Подпись и дата

| Формат | Зона | Поз. | Обозначение | Наименование | Кол. | Примечание |
|---|---|---|---|---|---|---|
| | | | | Документация | | |
| А3 | | | 26.33.00.000 СБ | Сборочный чертеж | | |
| | | | | Сборочные единицы | | |
| А4 | | 1 | 26.33.01.000 | Корпус | 1 | |
| А4 | | 2 | 26.33.02.000 | Крышка | 1 | |
| А4 | | 3 | 26.33.03.000 | Сетка | 1 | |
| | | | | Стандартные изделия | | |
| | | 4 | | Болт М24х90.46 ГОСТ 7798-70 | 8 | |
| | | 5 | | Гайка М24.5 ГОСТ 5915-70 | 8 | |
| | | 6 | | Прокладка А-250-16 ГОСТ 15180-86 | 1 | |

| Изм. | Лист | № докум. | Подпись | Дата | 26.33.00.000 | | | |
|---|---|---|---|---|---|---|---|---|
| Разраб. | | Колмец | | | Фильтр грубой очистки мазута Ду 100 | Лит. | Лист | Листов 1 |
| Пров. | | Крауя | | | | | | |
| Н.контр. | | Колмец | | | | ЛАТГИПРОПРОМ | | |
| Утв. | | | | | | | | |

Формат А4

Альбом 4

Типовой проект 903-2-37.91

Инв.№подл. | Подпись и дата | Взам.инв.№ | Инв.№дубл. | Подпись и дата

| Формат | Зона | Поз. | Обозначение | Наименование | Кол. | Примечание |
|---|---|---|---|---|---|---|
| | | | | Документация | | |
| А3 | | | 26.33.01.000 СБ | Сборочный чертеж | | |
| | | | | Детали | | |
| А4 | | 1 | 26.33.01.001 | Кожух | 1 | |
| А4 | | 2 | 26.33.01.002 | Патрубок | 2 | |
| А4 | | 3 | 26.33.01.003 | Днище | 1 | |
| Б4 | | 4 | 26.33.01.004 | Ребро | | |
| | | | | Полоса 8х20-ГОСТ 103-76 Ст3кп2 ГОСТ 535-88 | | |
| | | | | L = 390 ± 0,7 мм | 2 | 0,5 кг |
| Б4 | | 5 | 26.33.01.005 | Патрубок | | |
| | | | | Труба 57х3,5 ГОСТ 10704-76 Ст3сп3 ГОСТ 10705-80 | | |
| | | | | L = 105 ± 0,435 мм | 1 | 0,5 кг |
| | | | | Стандартные изделия | | |
| | | | | Фланцы ГОСТ 12820-80 | | |
| | | 6 | | 1-50-10 Ст3 | 1 | |
| | | 7 | | 1-100-10 Ст3 | 2 | |
| | | 8 | | 1-250-16 Ст3 | 1 | |

| Изм. | Лист | № докум. | Подпись | Дата | 26.33.01.000 | | | |
|---|---|---|---|---|---|---|---|---|
| Разраб. | | Колмец | | | Корпус | Лит. | Лист | Листов 1 |
| Пров. | | Крауя | | | | | | |
| Н.контр. | | Колмец | | | | ЛАТГИПРОПРОМ | | |
| Утв. | | | | | | | | |

Копировал | 25306-04 | 13 | Формат А4

26.33.01.000СБ

Типовой проект 903-2-37.91 Альбом 4

Инв.№ подл. | Подп. и дата | Взам. инв.№ | Инв.№ дубл. | Подп. и дата

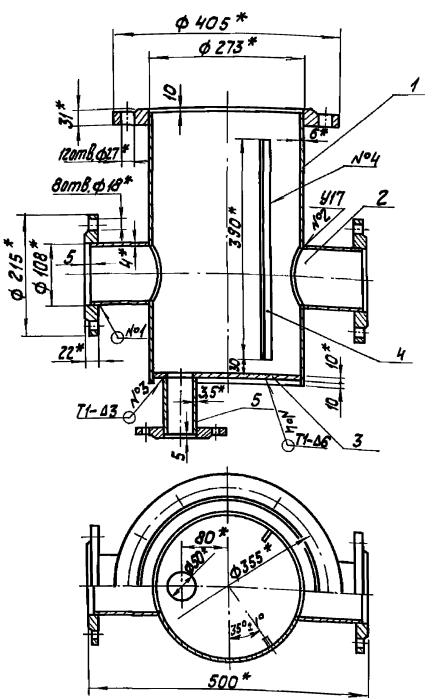


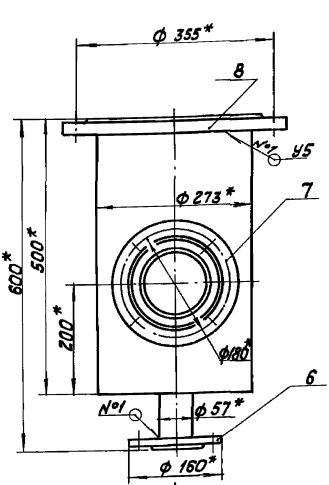


А (1:2)

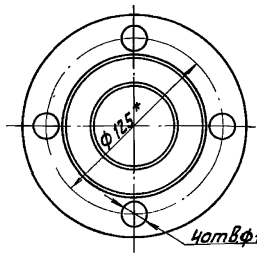


1. * Размеры для справок.
2. ± IT14/2
3. Обработка поверхностей реза деталей Б4 25
4. Сварные швы №1 и №2 по ГОСТ 16037-80; №3 и №4 по ГОСТ 5264-80.

| Изм. | Лист | № докум. | Подп. | Дата | 26.33.01.000СБ | | | |
|---|---|---|---|---|---|---|---|---|
| Разраб. | | Колмец | | | Корпус | Лит. | Масса | Масштаб |
| Пров. | | Крауя | | | | | 52,8 | 1:5 |
| Т. контр. | | | | | | Лист | Листов 1 | |
| Н. контр. | | Колмец | | | | ЛАТГИПРОПРОМ | | |
| Утв. | | | | | | | | |

Копировал Ку- Формат А3

26.33.01.001

Типовой проект 903-2-37.91 Альбом 4

Инв.№ подл. | Подп. и дата | Взам. инв.№ | Инв.№ дубл. | Подп. и дата

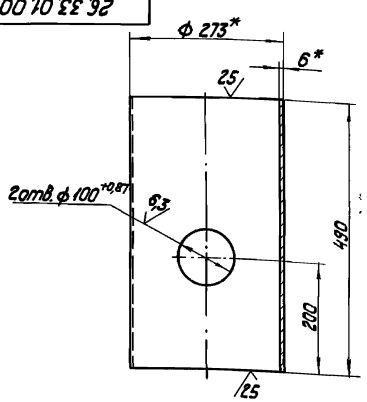


1. * Размеры для справок.
2. ± IT14/2.

| Изм. | Лист | № докум. | Подп. | Дата | 26.33.01.001 | | | |
|---|---|---|---|---|---|---|---|---|
| Разраб. | | Колмец | | | Кожух | Лит. | Масса | Масштаб |
| Пров. | | Крауя | | | | | 19,36 | 1:5 |
| Т. контр. | | | | | | Лист | Листов 1 | |
| Н. контр. | | Колмец | | | Труба 273х6 ГОСТ 10704-76 / Ст3сп3 ГОСТ 10705-80 | ЛАТГИПРОПРОМ | | |
| Утв. | | | | | | | | |

Копировал Ку- Формат А4

26.33.01.002

Типовой проект 903-2-37.91 Альбом 4

Инв.№ подл. | Подп. и дата | Взам. инв.№ | Инв.№ дубл. | Подп. и дата

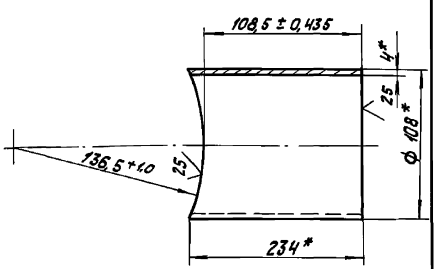


* Размеры для справок.

| Изм. | Лист | № докум. | Подп. | Дата | 26.33.01.002 | | | |
|---|---|---|---|---|---|---|---|---|
| Разраб. | | Колмец | | | Патрубок | Лит. | Масса | Масштаб |
| Пров. | | Крауя | | | | | 1,76 | 1:2 |
| Т. контр. | | | | | | Лист | Листов 1 | |
| Н. контр. | | Колмец | | | Труба 108х4 ГОСТ 10704-76 / Ст3сп3 ГОСТ 10705-80 | ЛАТГИПРОПРОМ | | |
| Утв. | | | | | | | | |

Копировал Ку- Формат А4

Альбом 4

Типовой проект 903-2-37.91

26.33.01.003

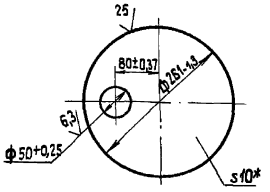


*Размер для справок

| Изм. | Лист | № докум. | Подп. | Дата |
|---|---|---|---|---|
| Разраб. | | Колмец | | |
| Пров. | | Краця | | |
| Т.контр. | | | | |
| Н.контр. | | Колмец | | |
| Утв. | | | | |

Днище

| Лит. | Масса | Масштаб |
|---|---|---|
| | 4,05 | 1:5 |

Лист | Листов 1

Лист 10 ГОСТ 19903-74 Ст3кп2 ГОСТ 14637-79

ЛАТГИПРОПРОМ

Копировал | Формат А4

Альбом 4

Типовой проект 903-2-37.91

| Формат | Зона | Поз. | Обозначение | Наименование | Кол. | Примечание |
|---|---|---|---|---|---|---|
| | | | | Документация | | |
| А4 | | | 26.33.02.000 СБ | Сборочный чертеж | | |
| | | | | Детали | | |
| А4 | | 1 | 26.33.02.001 | Крышка | 1 | |
| А4 | | 2 | 26.33.02.002 | Скоба | 1 | |
| Бч | | 3 | 26.33.02.003 | Патрубок | | |
| | | | | Труба 38×2 ГОСТ 10704-76 / Ст3сп3 ГОСТ 10705-80 | | |
| | | | | L = 115±0,435 мм | 1 | 0,21кг |
| | | | | Стандартные изделия | | |
| | | 4 | | Фланец 1-32-10 ст3 ГОСТ 12820-80 | 1 | |

| Изм. | Лист | № докум. | Подп. | Дата |
|---|---|---|---|---|
| Разраб. | | Колмец | | |
| Пров. | | Краця | | |
| Т.контр. | | | | |
| Н.контр. | | Колмец | | |
| Утв. | | | | |

26.33.02.000

Крышка

| Лит. | Лист | Листов |
|---|---|---|
| | | 1 |

ЛАТГИПРОПРОМ

Копировал | Формат А4

Альбом 4

Типовой проект 903-2-37.91

26.33.02.000 СБ

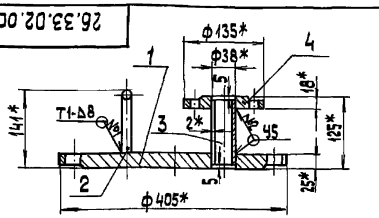


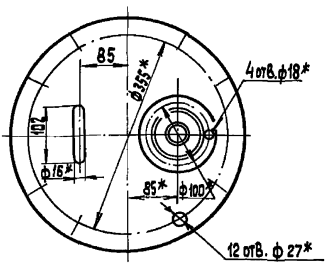


1* Размеры для справок.

2 ± IT14/2.

3. Сварные швы №1 по ГОСТ 5264-80; №2 по ГОСТ 16037-80.

| Изм. | Лист | № докум. | Подп. | Дата |
|---|---|---|---|---|
| Разраб. | | Колмец | | |
| Пров. | | Краця | | |
| Т.контр. | | | | |
| Н.контр. | | Колмец | | |
| Утв. | | | | |

Крышка

| Лит. | Масса | Масштаб |
|---|---|---|
| | 30,84 | 1:5 |

Лист | Листов 1

ЛАТГИПРОПРОМ

Копировал | Формат А4

Альбом 4

Типовой проект 903-2-37.91

26.33.02.001

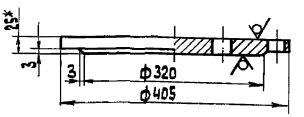


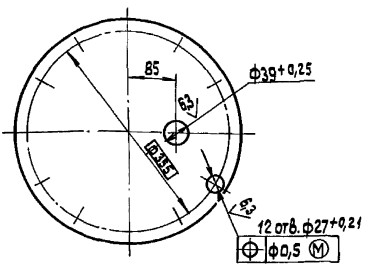


1* Размер для справок.

2. ± IT14/2.

| Изм. | Лист | № докум. | Подп. | Дата |
|---|---|---|---|---|
| Разраб. | | Колмец | | |
| Пров. | | Краця | | |
| Т.контр. | | | | |
| Н.контр. | | Колмец | | |
| Утв. | | | | |

Крышка

| Лит. | Масса | Масштаб |
|---|---|---|
| | 28,28 | 1:5 |

Лист | Листов 1

Лист 25 ГОСТ 19903-74 Ст3кп2 ГОСТ 14637-79

ЛАТГИПРОПРОМ

25306-04 15 Копировал | Формат А4

Альбом 4

Типовой проект 903-2-37.91

26.33.02.002

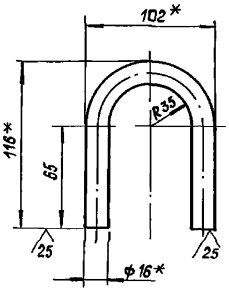


1. * Размеры для справок.
2. ± IT14/2.

| Изм. | Лист | № докум. | Подпись | Дата | 26.33.02.002 | | |
|---|---|---|---|---|---|---|---|
| Разраб. | | Колмец | | | Скоба | Лит. | Масса: 0,42 / Масштаб: 1:2 |
| Пров. | | Крауя | | | | Лист | Листов 1 |
| Т.контр. | | | | | | | |
| Н.контр. | | Колмец | | | Круг 16-В ГОСТ 2590-88 / Ст3кп2 ГОСТ 535-88 | ЛАТГИПРОПРОМ | |
| Утв. | | | | | | | |

Инв.№ подл. | Подпись и дата | Взам.инв.№ | Инв.№ дубл. | Подпись и дата

Копировал | Формат А4

Альбом 4

Типовой проект 903-2-37.91

| Формат | Зона | Поз. | Обозначение | Наименование | Кол. | Примечание |
|---|---|---|---|---|---|---|
| | | | | Документация | | |
| А4 | | | 26.33.03.000 СБ | Сборочный чертеж | | |
| | | | | Детали | | |
| А4 | | 1 | 26.33.03.001 | Сетка | 1 | |
| А4 | | 2 | 26.33.03.002 | Бортик | 1 | |
| А4 | | 3 | 26.33.03.003 | Связь | 1 | |
| А4 | | 4 | 26.33.03.004 | Донышко | 1 | |
| А4 | | 5 | 26.33.03.005 | Ручка | 1 | |

| Изм. | Лист | № докум. | Подпись | Дата | 26.33.03.000 | | |
|---|---|---|---|---|---|---|---|
| Разраб. | | Колмец | | | Сетка | Лит. | Лист | Листов 1 |
| Пров. | | Крауя | | | | | |
| Т.контр. | | | | | | ЛАТГИПРОПРОМ | |
| Н.контр. | | Колмец | | | | | |
| Утв. | | | | | | | |

Инв.№ подл. | Подпись и дата | Взам.инв.№ | Инв.№ дубл. | Подпись и дата

Копировал | Формат А4

Альбом 4

Типовой проект 903-2-37.91

26.33.03.000 СБ

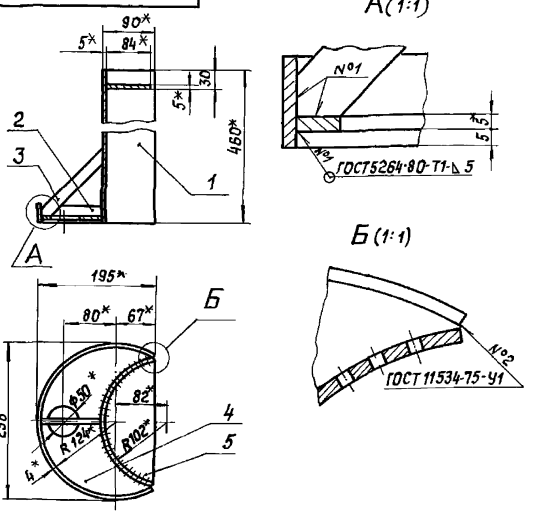


1. * Размеры для справок.
2. ± IT14/2.

| Изм. | Лист | № докум. | Подпись | Дата | 26.33.03.000СБ | | |
|---|---|---|---|---|---|---|---|
| Разраб. | | Колмец | | | Сетка | Лит. | Масса: 6,05 / Масштаб: 1:5 |
| Пров. | | Крауя | | | | Лист | Листов 1 |
| Т.контр. | | | | | | | |
| Н.контр. | | Колмец | | | | ЛАТГИПРОПРОМ | |
| Утв. | | | | | | | |

Инв.№ подл. | Подпись и дата | Взам.инв.№ | Инв.№ дубл. | Подпись и дата

Копировал | Формат А4

Альбом 4

Типовой проект 903-2-37.91

26.33.03.001

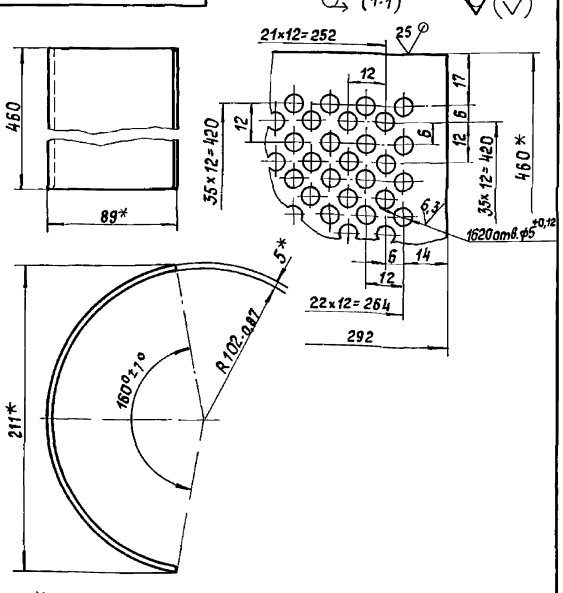


1. * Размеры для справок.
2. ± IT14/2.

| Изм. | Лист | № докум. | Подпись | Дата | 26.33.03.001 | | |
|---|---|---|---|---|---|---|---|
| Разраб. | | Колмец | | | Сетка | Лит. | Масса: 4,03 / Масштаб: 1:2 |
| Пров. | | Крауя | | | | Лист | Листов 1 |
| Т.контр. | | | | | | | |
| Н.контр. | | Колмец | | | 5 ГОСТ 19903-74 / Лист Ст3кп2 ГОСТ 14637-79 | ЛАТГИПРОПРОМ | |
| Утв. | | | | | | | |

Инв.№ подл. | Подпись и дата | Взам.инв.№ | Инв.№ дубл. | Подпись и дата

Копировал | 25306-04 | 16 | Формат А4

Альбом 4

Типовой проект 903-2-37.91

26.33.03.002

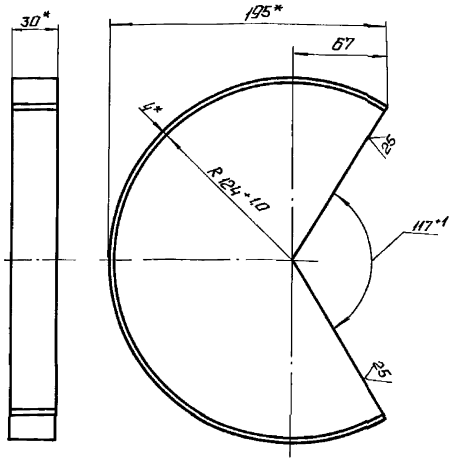


1. * Размеры для справок.
2. $\pm \frac{IT14}{2}$.

| Изм. | Лист | № докум. | Подп. | Дата | 26.33.03.002 | | | |
|---|---|---|---|---|---|---|---|---|
| Разраб. | | Колмец | | | Бортик | Лит. | Масса 0,51 | Масштаб 1:2 |
| Пров. | | Крауя | | | | Лист | Листов 1 | |
| Т.контр. | | | | | | | | |
| Н.контр. | | Колмец | | | Полоса 4×30 ГОСТ 103-76 / Ст3 кп2 ГОСТ 535-88 | ЛАТГИПРОПРОМ | | |
| Утв. | | | | | | | | |

Инв. № подл. | Подп. и дата | Взам. инв. № | Инв. № дубл. | Подп. и дата

Копировал: Ф.Д. Формат А4

Альбом 4

Типовой проект 903-2-37.91

26.33.03.003

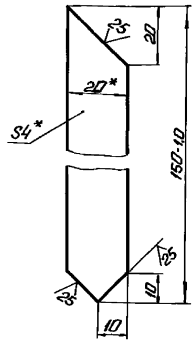


1. * Размер для справок.
2. $\pm \frac{IT14}{2}$.

| Изм. | Лист | № докум. | Подп. | Дата | 26.33.03.003 | | | |
|---|---|---|---|---|---|---|---|---|
| Разраб. | | Колмец | | | Связь | Лит. | Масса 0,09 | Масштаб 1:1 |
| Пров. | | Крауя | | | | Лист | Листов 1 | |
| Т.контр. | | | | | | | | |
| Н.контр. | | Колмец | | | Полоса 4×20 ГОСТ 103-76 / Ст3 кп2 ГОСТ 535-88 | ЛАТГИПРОПРОМ | | |
| Утв. | | | | | | | | |

Инв. № подл. | Подп. и дата | Взам. инв. № | Инв. № дубл. | Подп. и дата

Копировал: Ф.Д. Формат А4

Альбом 4

Типовой проект 903-2-37.91

26.33.03.004

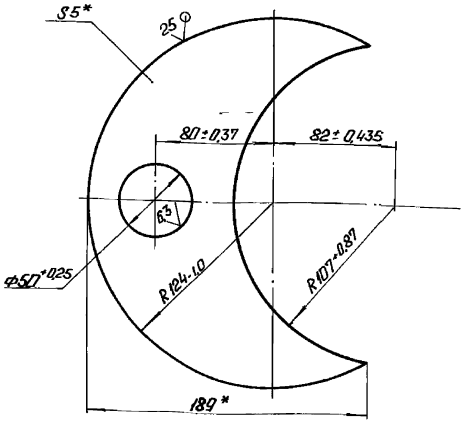


* Размер для справок.

| Изм. | Лист | № докум. | Подп. | Дата | 26.33.03.004 | | | |
|---|---|---|---|---|---|---|---|---|
| Разраб. | | Колмец | | | Донышко | Лит. | Масса 0,92 | Масштаб 1:2 |
| Пров. | | Крауя | | | | Лист | Листов 1 | |
| Т.контр. | | | | | | | | |
| Н.контр. | | Колмец | | | Лист 5 ГОСТ 19903-74 / Ст3 кп2 ГОСТ 14637-79 | ЛАТГИПРОПРОМ | | |
| Утв. | | | | | | | | |

Инв. № подл. | Подп. и дата | Взам. инв. № | Инв. № дубл. | Подп. и дата

Копировал: Ф.Д. Формат А4

Альбом 4

Типовой проект 903-2-37.91

26.33.03.005

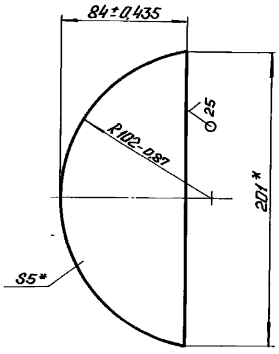


* Размеры для справок.

| Изм. | Лист | № докум. | Подп. | Дата | 26.33.03.005 | | | |
|---|---|---|---|---|---|---|---|---|
| Разраб. | | Колмец | | | Ручка | Лит. | Масса 0,5 | Масштаб 1:2 |
| Пров. | | Крауя | | | | Лист | Листов 1 | |
| Т.контр. | | | | | | | | |
| Н.контр. | | Колмец | | | Лист 5 ГОСТ 19903-74 / Ст3 кп2 ГОСТ 14637-79 | ЛАТГИПРОПРОМ | | |
| Утв. | | | | | | | | |

Инв. № подл. | Подп. и дата | Взам. инв. № | Инв. № дубл. | Подп. и дата

Копировал: Ф.Д. 25306-04 17 Формат А4

Альбом 4

Типовой проект 903-2-37.91

| Формат | Зона | Поз. | Обозначение | Наименование | Кол. | Примечание |
|---|---|---|---|---|---|---|
| | | | | Документация | | |
| А3 | | | 28.06.01.000 СБ | Сборочный чертеж | | |
| | | | | Детали | | |
| А4 | | 1 | 28.06.01.001 | Стенка | 2 | |
| Б4 | | 2 | 28.06.01.002 | Стенка | | |
| | | | | Лист 5 ГОСТ 19903-74 Ст3кп2 ГОСТ 14637-79 | | |
| | | | | 280-1,3 × 890-2,3 мм | 2 | 9,83кг |
| Б4 | | 3 | 28.06.01.003 | Полка | | |
| | | | | Уголок 63×63×6-В ГОСТ 8509-86 Ст3сп3 ГОСТ 535-88 | | |
| | | | | $L = 900^{+2,3}$ мм | 4 | 5,15кг |
| Б4 | | 4 | 28.06.01.004 | Полка | | |
| | | | | Уголок 63×63×6-В ГОСТ 8509-86 Ст3сп3 ГОСТ 535-88 | | |
| | | | | $L = 526 \pm 0,7$ мм | 4 | 3,01кг |

Инв.№ подл. | Подп. и дата | Взам. инв.№ | Инв.№ дубл. | Подп. и дата

| | | | | | | | |
|---|---|---|---|---|---|---|---|
| Изм. | Лист | № докум. | Подп. | Дата | 28.06.01.000 | | |
| Разраб. | | Колмец | | | Короб | Лит. | Лист Листов 1 |
| Пров. | | Зилгальвис | | | | ЛАТГИПРОПРОМ | |
| Н.контр. | | Колмец | | | | | |
| Утв. | | | | | | | |

Копировал К.Ц. Формат А4

28.06.01.001

Альбом 4

Типовой проект 903-2-37.91

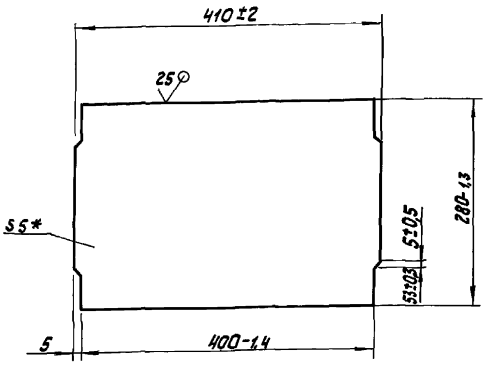


* Размер для справок.

Инв.№ подл. | Подп. и дата | Взам. инв.№ | Инв.№ дубл. | Подп. и дата

| | | | | | | | |
|---|---|---|---|---|---|---|---|
| Изм. | Лист | № докум. | Подп. | Дата | 28.06.01.001 | | |
| Разраб. | | Колмец | | | Стенка | Лит. | Масса 4,52 Масштаб 1:4 |
| Пров. | | Зилгальвис | | | | Лист | Листов 1 |
| Н.контр. | | Колмец | | | Лист 5 ГОСТ 19903-74 Ст3кп2 ГОСТ 14637-79 | ЛАТГИПРОПРОМ | |
| Утв. | | | | | | | |

Копировал К.Ц. Формат А4

28.06.01.000 СБ

Альбом 4

Типовой проект 903-2-

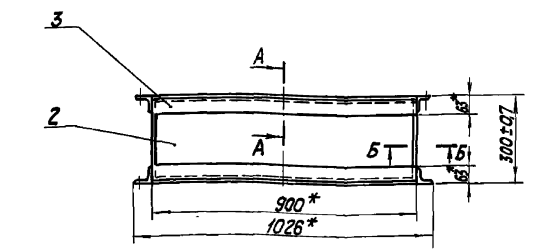


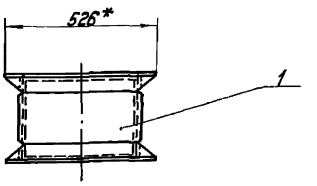


А-А(1:2)

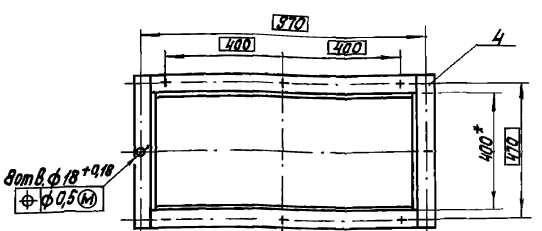


Б-Б (1:2)

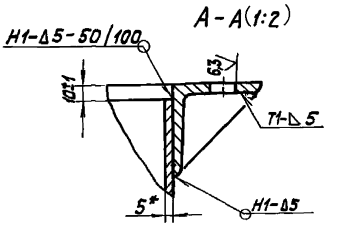


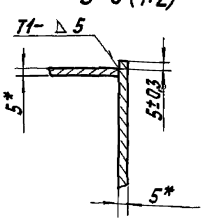


1. * Размеры для справок.
2. Сварные швы по ГОСТ 5264-80.
3. Обработка поверхностей реза деталей Б4 $\sqrt{25}$.

Инв.№ подл. | Подп. и дата | Взам. инв.№ | Инв.№ дубл. | Подп. и дата

| | | | | | | | |
|---|---|---|---|---|---|---|---|
| Изм. | Лист | № докум. | Подп. | Дата | 28.06.01.000 СБ | | |
| Разраб. | | Колмец | | | Короб. Сборочный чертеж | Лит. | Масса 61,3 Масштаб 1:10 |
| Пров. | | Зилгальвис | | | | Лист | Листов 1 |
| Н.контр. | | Колмец | | | | ЛАТГИПРОПРОН | |
| Утв. | | | | | | | |

 Копировал К.Ц. Формат А3

28.06.02.000 СБ

Типовой проект 903-2-37.91 Альбом 4

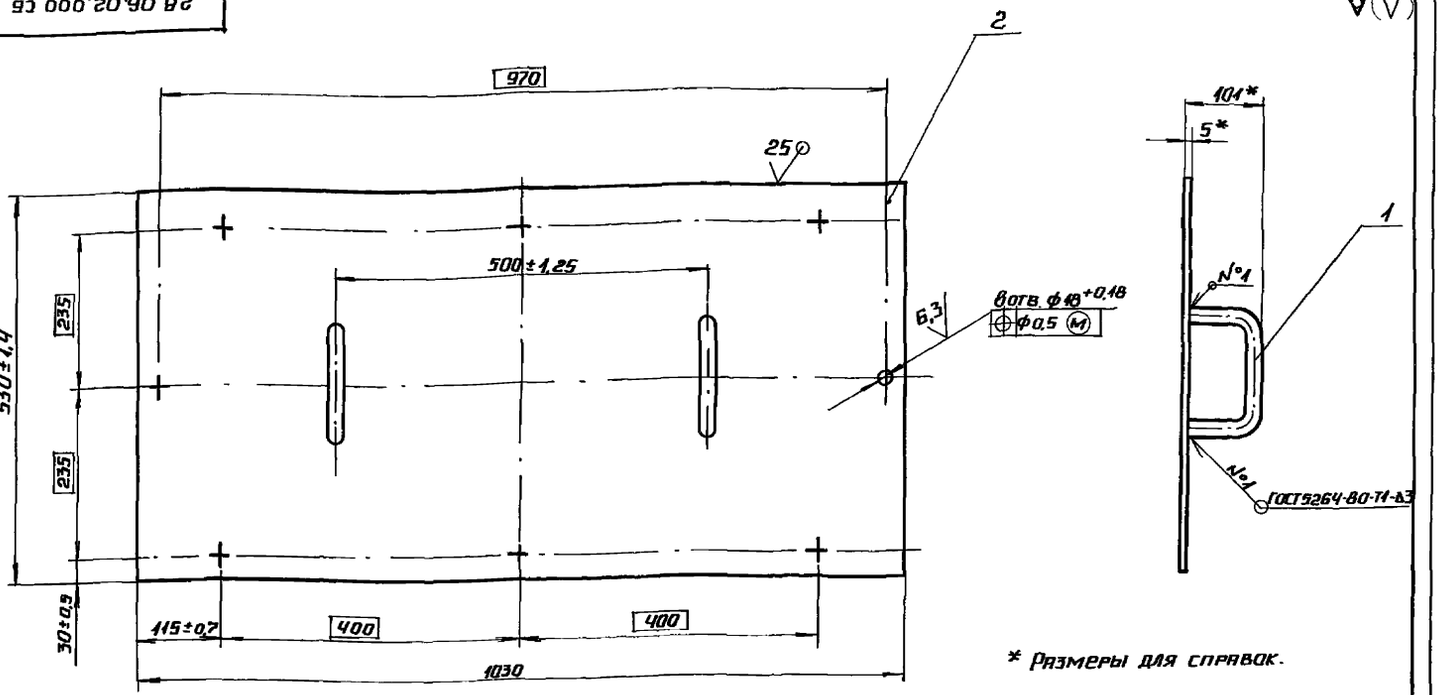


* Размеры для справок.

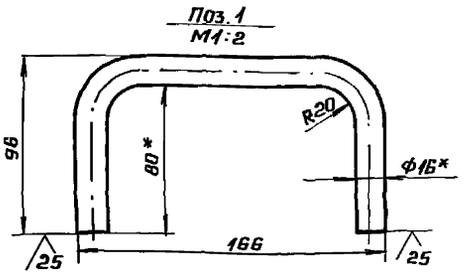


| Изм | Лист | № докум | Подп. | Дата | 28.06.02.000 СБ | | | |
|---|---|---|---|---|---|---|---|---|
| Разраб. | | Колмец | | | Крышка | Лит. | Масса | Масшт. |
| Пров. | | | | | Сборочный чертеж | | 22 | 1:5 |
| Н.контр. | | Колмец | | | | Лист | Листов 1 | |
| Утв. | | | | | | ЛАТГИПРОПРОМ | | |

Копировал [подпись] формат А3

Альбом 4

Типовой проект 903-2-37.91

| Форм. | Зона | Поз. | Обозначение | Наименование | Кол. | Примечание |
|---|---|---|---|---|---|---|
| | | | | Документация | | |
| А3 | | | 28.06.02.000 СБ | Сборочный чертеж | | |
| | | | | Детали | | |
| Б4 | | 1 | 28.06.02.001 | Ручка | | |
| | | | | Круг 16-8-ГОСТ2590-88 / 20ГОСТ1050-74 | | |
| | | | | L = 302 ± 1,05 мм | 2 | 0,48 кг |
| Б4 | | 2 | 28.06.02.002 | Плита | | |
| | | | | Лист 5ГОСТ19903-74 / Ст3кп2ГОСТ14637-79 | 1 | 21,5 кг |

| Изм | Лист | № докум. | Подп. | Дата | 28.06.02.000 | | | |
|---|---|---|---|---|---|---|---|---|
| Разраб. | | Колмец | | | Крышка | Лит. | Лист | Листов 1 |
| Пров. | | | | | | | | |
| Н.контр. | | Колмец | | | | ЛАТГИПРОПРОМ | | |
| Утв. | | | | | | | | |

Копировал [подпись] формат А4

Альбом 4

Типовой проект 903-2-37.91

| Форм. | Зона | Поз. | Обозначение | Наименование | Кол. | Примечание |
|---|---|---|---|---|---|---|
| | | | | Документация | | |
| А3 | | | 28.06.03.000 СБ | Сборочный чертеж | | |
| | | | | Детали | | |
| А4 | | 1 | 28.06.03.001 | Кронштейн | 1 | |
| | | 2 | -01 | Кронштейн | 1 | |
| А4 | | 3 | 28.06.03.002 | Плита | 1 | |

| Изм | Лист | № докум | Подп. | Дата | 28.06.03.000 | | | |
|---|---|---|---|---|---|---|---|---|
| Разраб. | | Колмец | | | Плита с кронштейном | Лит. | Лист | Листов 1 |
| Пров. | | | | | | | | |
| Н.контр. | | Колмец | | | | ЛАТГИПРОПРОМ | | |
| Утв. | | | | | | | | |

Копировал [подпись] формат А4

Альбом 4

Типовой проект 903-2-37.91

Инв.№ подл. | Подп. и дата | Взам.инв.№ | Инв.№ дубл. | Подп. и дата

28.06.03.000 СБ

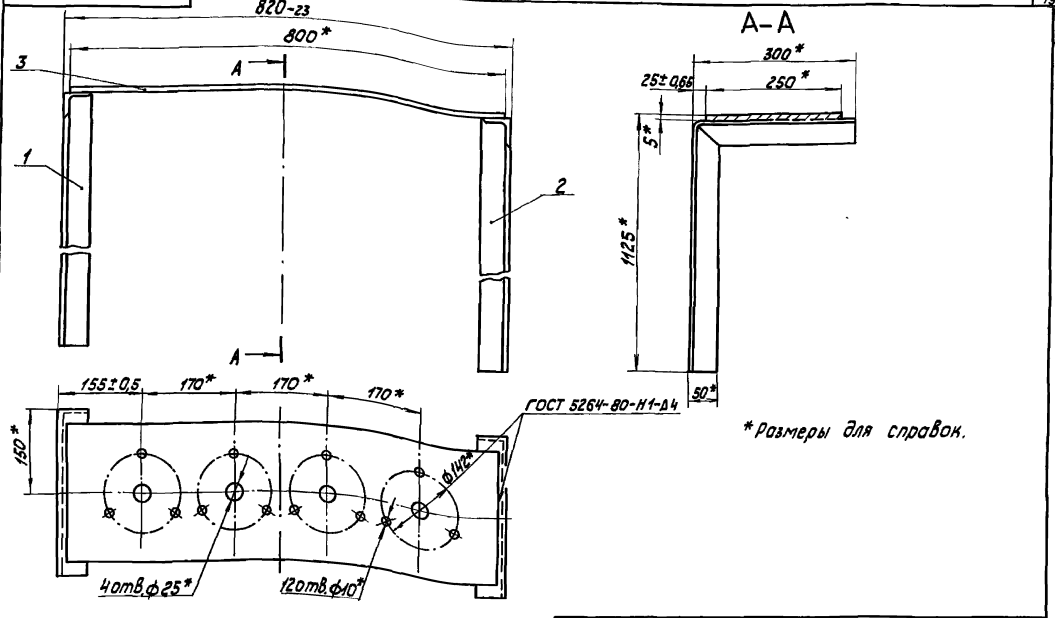


* Размеры для справок.

| | | | | | | | |
|---|---|---|---|---|---|---|---|
| Изм. | Лист | № докум. | Подп. | Дата | 28.06.03.000 СБ | | |
| Разраб. | | Колмец | | | Плита с кронштейном. Сборочный чертеж | Лит. | Масса | Масштаб |
| Пров. | | Зигалис | | | | | 18,6 | 1:5 |
| Н.контр. | | Колмец | | | | Лист | Листов 1 |
| Утв. | | | | | | ЛАТГИПРОПРОМ | |

Копировал Ж.

Формат А3

28.06.03.001

Альбом 4

Типовой проект 903-2-37.91

Инв.№ подл. | Подп. и дата | Взам.инв.№ | Инв.№ дубл. | Подп. и дата

28.06.03.001

(1:5) (√)

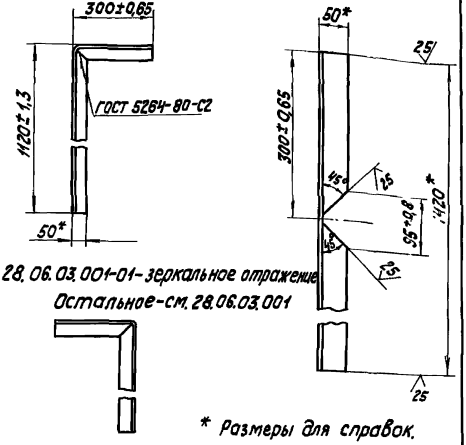


28.06.03.001-01 - зеркальное отражение

Остальное - см. 28.06.03.001

* Размеры для справок.

| | | | | | | | |
|---|---|---|---|---|---|---|---|
| Изм. | Лист | № докум. | Подп. | Дата | 28.06.03.001 | | |
| Разраб. | | Колмец | | | Кронштейн | Лит. | Масса | Масштаб |
| Пров. | | Зигалис | | | | | 5,35 | 1:10 |
| Н.контр. | | Колмец | | | | Лист | Листов 1 |
| Утв. | | | | | Уголок 50х50х6-В-ГОСТ 8509-93 / Ст3сп3 ГОСТ 535-88 | ЛАТГИПРОПРОМ | |

Копировал Ж.

Формат А4

28.06.03.002

Альбом 4

Типовой проект 903-2-37.91

Инв.№ подл. | Подп. и дата | Взам.инв.№ | Инв.№ дубл. | Подп. и дата

(√)

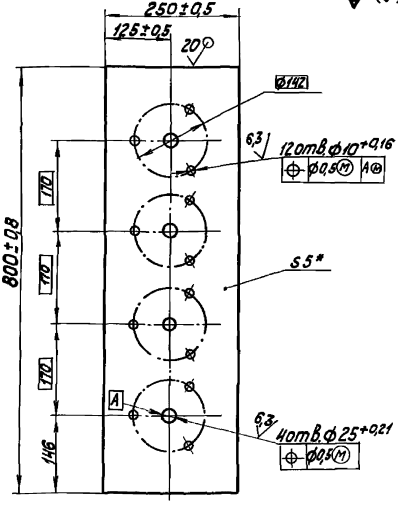


* Размер для справок.

| | | | | | | | |
|---|---|---|---|---|---|---|---|
| Изм. | Лист | № докум. | Подп. | Дата | 28.06.03.002 | | |
| Разраб. | | Колмец | | | Плита | Лит. | Масса | Масштаб |
| Пров. | | Зигалис | | | | | 7,65 | 1:5 |
| Н.контр. | | Колмец | | | | Лист | Листов 1 |
| Утв. | | | | | Лист 5 ГОСТ 19903-74 / Ст3кп2 ГОСТ 14637-79 | ЛАТГИПРОПРОМ | |

Копировал Ж.

Формат А4

Альбом 4

Типовой проект 903-2-37.91

| Формат | Зона | Поз. | Обозначение | Наименование | Кол. | Примечание |
|---|---|---|---|---|---|---|
| | | | | **Документация** | | |
| А4 | | | 67.06.00.000 СБ | Сборочный чертеж | | |
| | | | | **Детали** | | |
| А4 | | 1 | 67.06.00.001 | Ушко | 1 | |
| Б4 | | 2 | 67.06.00.002 | Лента | | |
| | | | | Лист $\frac{0,5\ ГОСТ\ 19903-74}{Ст\ 3кп\ ЧГОСТ\ 16523-70}$ | | |
| | | | | 400±2×5±0,15мм | 1 | 0,008кг |
| | | | | **Стандартные изделия** | | |
| | | 3 | | Шплинт 5×16 ГОСТ 397-79 | 1 | |

Инв.№ подл. | Подпись и дата | Взам.инв.№ | Инв.№ дубл. | Подпись и дата

| Изм. | Лист | № докум. | Подп. | Дата | 67.06.00.000 | | | |
|---|---|---|---|---|---|---|---|---|
| Разраб. | | Колмец | | | Хомут | Лит. | Лист | Листов 1 |
| Пров. | | | | | | ЛАТГИПРОПРОМ | | |
| Н.контр. | | Колмец | | | | | | |
| Утв. | | | | | | | | |

Копировал А4 Формат А4

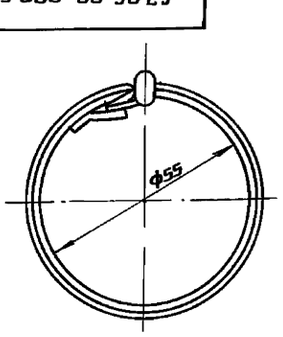


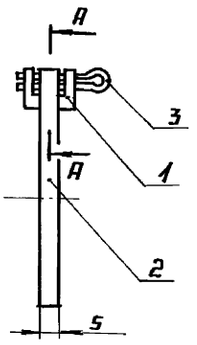


А-А (4:1)

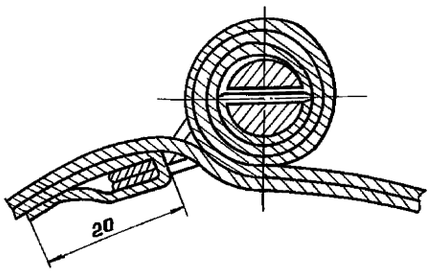


Размеры для справок.

| Изм. | Лист | № докум. | Подп. | Дата | 67.06.00.000 СБ | | | |
|---|---|---|---|---|---|---|---|---|
| Разраб. | | Колмец | | | Хомут<br>Сборочный чертеж | Лит. | Масса | Масшт. |
| Пров. | | | | | | | 0,014 | 1:1 |
| Т.контр. | | | | | | Лист | Листов 1 | |
| Н.контр. | | Колмец | | | | ЛАТГИПРОПРОМ | | |
| Утв. | | | | | | | | |

Копировал А4 Формат А4

67.06.00.001

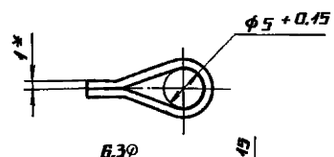


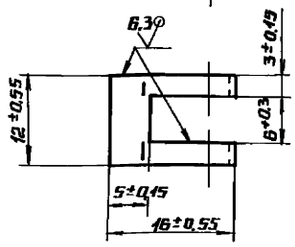


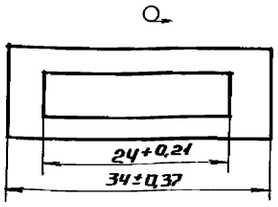


* Размеры для справок.

| Изм. | Лист | № докум. | Подп. | Дата | 67.06.00.001 | | | |
|---|---|---|---|---|---|---|---|---|
| Разраб. | | Колмец | | | Ушко | Лит. | Масса | Масшт. |
| Пров. | | | | | | | 0,002 | 2:1 |
| Т.контр. | | | | | | Лист | Листов 1 | |
| Н.контр. | | Колмец | | | Лист $\frac{1\ ГОСТ\ 19903-74}{Ст\ 3кп\ ЧГОСТ\ 16523-70}$ | ЛАТГИПРОПРОМ | | |
| Утв. | | | | | | | | |

Копировал А4 Формат А4

67.02.00.001

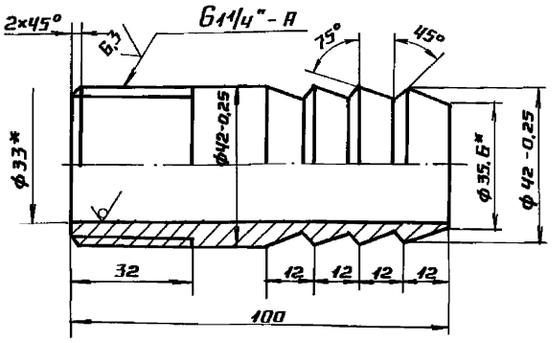


1. * Размеры для справок.
2. $\frac{IT14}{2}$.

| Изм. | Лист | № докум. | Подп. | Дата | 67.02.00.001 | | | |
|---|---|---|---|---|---|---|---|---|
| Разраб. | | Колмец | | | Ниппель | Лит. | Масса | Масшт. |
| Пров. | | | | | | | 0,45 | 1:1 |
| Т.контр. | | | | | | Лист | Листов 1 | |
| Н.контр. | | Колмец | | | Труба $\frac{45\times6\ ГОСТ\ 8734-75}{В\ 20\ ГОСТ\ 8733-87}$ | ЛАТГИПРОПРОМ | | |
| Утв. | | | | | | | | |

Копировал А4 Формат А4

Альбом 4

Типовой проект 903-2-37.91

67.15.00.001

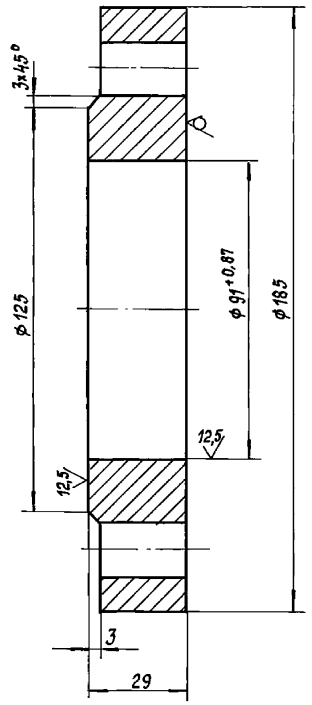


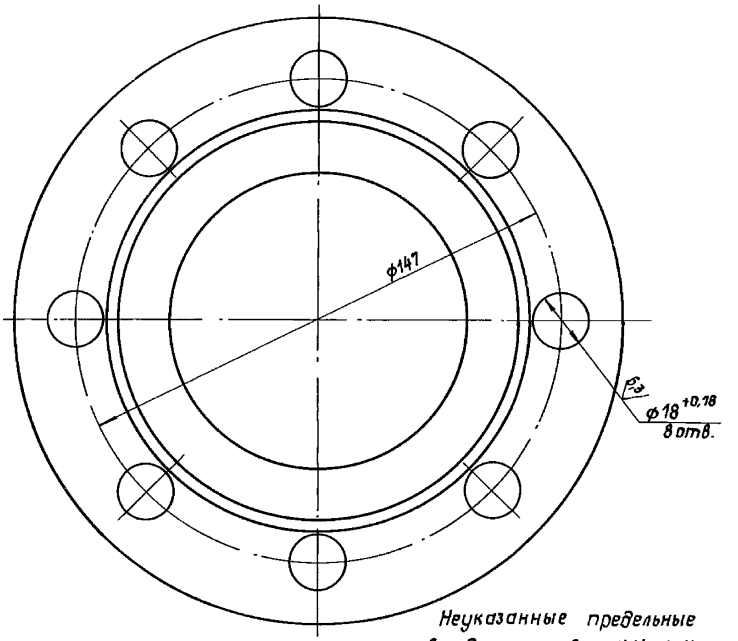


Неуказанные предельные отклонения размеров: диаметров - H14, h14, остальных - ± IT14/2.

| | | | | | | | | |
|---|---|---|---|---|---|---|---|---|
| | | | | | 67.15.00.001 | | | |
| Изм. | Лист | № докум. | Подп. | Дата | Фланец | Лит. | Масса | Масшт. |
| Разраб. | | Бойцова | | | | | 4,18 | 1:1 |
| Пров. | | Колмец | | | | Лист | Листов 1 | |
| Т.контр. | | | | | | | | |
| Н.контр. | | Колмец | | | Лист 30 ГОСТ 19903-74 Ст3кп2 ГОСТ 14637-79 | ЛАТГИПРОПРОМ | | |
| Утв. | | | | | | | | |

Инв. № подл. | Подпись и дата | Взам. инв. № | Инв. № дубл. | Подпись и дата

Копировал Бойц

Формат А3

Альбом 4

Типовой проект 903-2-37.91

67.15.00.002

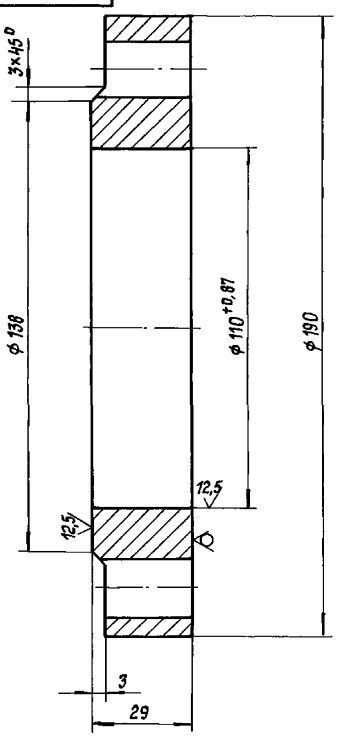


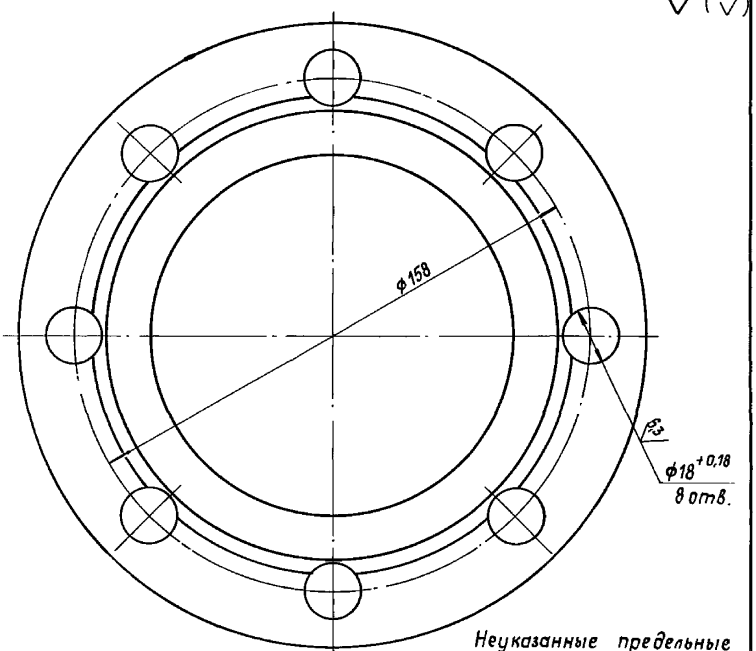


Неуказанные предельные отклонения размеров: диаметров - H14, h14, остальных - ± IT14/2.

| | | | | | | | | |
|---|---|---|---|---|---|---|---|---|
| | | | | | 67.15.00.002 | | | |
| Изм. | Лист | № докум. | Подп. | Дата | Фланец | Лит. | Масса | Масшт. |
| Разраб. | | Бойцова | | | | | 3,84 | 1:1 |
| Пров. | | Колмец | | | | Лист | Листов 1 | |
| Т.контр. | | | | | | | | |
| Н.контр. | | Колмец | | | Лист 30 ГОСТ 19903-74 Ст3кп2 ГОСТ 14637-79 | ЛАТГИПРОПРОМ | | |
| Утв. | | | | | | | | |

Инв. № подл. | Подпись и дата | Взам. инв. № | Инв. № дубл. | Подпись и дата

gost.e-ecolog.ru



Копировал

Формат А3