ТИПОВОЙ ПРОЕКТ
903-1-274.89

КОТЕЛЬНАЯ С 4 КОТЛОАГРЕГАТАМИ „БРАТСК-М" ДЛЯ СЕЛЬСКОХОЗЯЙСТВЕННОГО СТРОИТЕЛЬСТВА ТОПЛИВОПОДАЧА С ПРИМЕНЕНИЕМ СКРЕБКОВОГО ТРАНСПОРТЕРА. ТОПЛИВО-КАМЕННЫЙ И БУРЫЙ УГЛИ. СИСТЕМА ТЕПЛОСНАБЖЕНИЯ-ЗАКРЫТАЯ.

АЛЬБОМ 10

ЗАДАНИЕ ЗАВОДУ-ИЗГОТОВИТЕЛЮ НКУ.

gost.e-ecolog.ru

Заказчик
в счет-накладной

ТИПОВОЙ ПРОЕКТ
903-1-274.89

КОТЕЛЬНАЯ С 4 КОТЛОАГРЕГАТАМИ „БРАТСК – М"
ДЛЯ СЕЛЬСКОХОЗЯЙСТВЕННОГО СТРОИТЕЛЬСТВА.

ТОПЛИВОПОДАЧА С ПРИМЕНЕНИЕМ СКРЕБКОВОГО ТРАНСПОРТЕРА.
ТОПЛИВО-КАМЕННЫЙ И БУРЫЙ УГЛИ СИСТЕМА ТЕПЛОСНАБЖЕНИЯ-ЗАКРЫТАЯ.

АЛЬБОМ 10

ЗАДАНИЕ ЗАВОДУ - ИЗГОТОВИТЕЛЮ НКУ.

РАЗРАБОТАН:
ГПИ „Горьковский Сантехпроект"

УТВЕРЖДЁН:
и введён в действие ГПКНИИ САНТЕХПРОЕКТ, протокол №от 27.09.89г.

Главный инженер института Ю.П. Фалалеев
Главный инженер проекта Т.Г. Гусева

Содержание альбома

№№ листов	Наименование и обозначение документов. Наименование листа	Стр
	Содержание альбома.	2
ЭМ.Н-1	НКУ. Задание заводу-изготовителю.	3
	Опись чертежей.	
ЭМ.Н-2	Перечень комплектных устройств.	4
ЭМ.Н-3	Щит открытый 1Щ. Общий вид.	4
ЭМ.Н-15	Топливо-бурый уголь. Ящик S1 (S4)	4
	Общий вид.	
ЭМ.Н-4	Щит открытый 1Щ. Панель 1. Общий вид.	5
ЭМ.Н-5	Топливо-каменный уголь. Щит открытый	5
	1Щ. Панель 2. Общий вид.	
ЭМ.Н-6	Топливо-бурый уголь. Щит открытый	6
	1Щ. Панель 2. Общий вид.	
ЭМ.Н-7	Щит открытый 1Щ. Панель 3.	6
	Общий вид.	
ЭМ.Н-8	Щит открытый 1Щ. Технические	7
	данные аппаратов.	
ЭМ.Н-9	Щит открытый 1Щ. Перечень надписей.	8
ЭМ.Н-10	Щит открытый 1Щ Панель 1. Схема	9
	электрическая соединений.	
ЭМ.Н-11	Топливо-каменный уголь. Щит откры-	10
	тый 1Щ. Панель 2. Схема электрическая	
	соединений.	
ЭМ.Н-12	Топливо-бурый уголь. Щит открытый	11
	1Щ. Панель 2. Схема электрическая	
	соединений.	
ЭМ.Н-13	Щит открытый 1Щ. Панель 3.	12
	Схема электрическая соединений.	
ЭМ.Н-14	Топливо-каменный уголь. Ящик S1 (S4).	13
	Общий вид.	
ЭМ.Н-16	Ящик S1 (S4). Технические данные	13
	аппаратов.	

№№ листов	Наименование и обозначение документов Наименование листа	Стр.
ЭМ.Н-17	Ящик S1. Перечень надписей	13
ЭМ.Н-18	Ящик S4. Перечень надписей.	14
ЭМ.Н-19	Топливо-каменный уголь. Ящик S1.	14
	Схема электрическая соединений.	
ЭМ.Н-20	Топливо-бурый уголь. Ящик S1.	14
	Схема электрическая соединений.	
ЭМ.Н-21	Топливо-каменный уголь. Ящик S4.	15
	Схема электрическая соединений.	
ЭМ.Н-22	Топливо-бурый уголь. Ящик S4.	15
	Схема электрическая соединений.	
ЭМ.Н-23	Ящик S2 (S3). Общий вид.	15
ЭМ.Н-24	Ящик S2 (S3). Технические данные	16
	аппаратов.	
ЭМ.Н-25	Ящик S2. Перечень надписей.	16
ЭМ.Н-26	Ящик S3. Перечень надписей.	16
ЭМ.Н-27	Ящик S2. Схема электрическая соединений	16
ЭМ.Н-28	Ящик 24S. Общий вид.	17
ЭМ.Н-30	Ящик 24S. Технические данные аппаратов	17
ЭМ.Н-31	Ящик 24S. Перечень надписей.	17
ЭМ.Н-32	Ящик 24S. Схема электрическая соединений	17
ЭМ.Н-33	Ящик 38S. Общий вид.	18
ЭМ.Н-34	Ящик 38S. Технические данные аппаратов	19
ЭМ.Н-35	Ящик 38S. Перечень надписей.	18
ЭМ.Н-29	Ящик S3. Схема электрическая соединений	19
ЭМ.Н-36	Ящик 38S. Схема электрическая соединений	20
ЭО.Н-1	Ящик 1S. Общий вид.	21
ЭО.Н-2	Ящик 1S. Технические данные аппаратов	21
ЭО.Н-3	Ящик 1S. Перечень надписей.	22
ЭО.Н-4	Ящик 1S. Схема электрическая	22
	соединений и подключений.	

Альбом №10

Лист	Наименование	Примечание (стр.)
ЭМ.Н-1	НКУ. Задание заводу-изготовителю. Опись чертежей.	3
ЭМ.Н-2	Перечень комплектных устройств.	4
ЭМ.Н-3	Щит открытый 1Щ. Общий вид.	4
ЭМ.Н-4	Щит открытый 1Щ. Панель 1. Общий вид.	5
ЭМ.Н-5	Топливо-каменный уголь. Щит открытый 1Щ. Панель 2. Общий вид.	5
ЭМ.Н-6	Топливо-бурый уголь. Щит открытый 1Щ. Панель 2. Общий вид.	6
ЭМ.Н-7	Щит открытый 1Щ. Панель 3. Общий вид.	6
ЭМ.Н-8	Щит открытый 1Щ. Технические данные аппаратов.	7
ЭМ.Н-9	Щит открытый 1Щ. Перечень надписей.	8
ЭМ.Н-10	Щит открытый 1Щ. Панель 1. Схема электрическая соединений	9
ЭМ.Н-11	Топливо-каменный уголь. Щит открытый 1Щ. Панель 2. Схема электрическая соединений.	10
ЭМ.Н-12	Топливо-бурый уголь. Щит открытый 1Щ. Панель 2. Схема электрическая соединений.	11
ЭМ.Н-13	Щит открытый 1Щ. Панель 3. Схема электрическая соединений	12
ЭМ.Н-14	Топливо-каменный уголь. Ящик S1 (SY) Общий вид.	13
ЭМ.Н-15	Топливо-бурый уголь. Ящик S1(SY). Общий вид.	14
ЭМ.Н-16	Ящик S1(SY) Технические данные аппаратов.	13
ЭМ.Н-17	Ящик S1. Перечень надписей.	13
ЭМ.Н-18	Ящик SY. Перечень надписей.	14
ЭМ.Н-19	Топливо-каменный уголь. Ящик S1. Схема электрическая соединений.	14
ЭМ.Н-20	Топливо-бурый уголь. Ящик S1. Схема электрическая соединений.	14
ЭМ.Н-21	Топливо-каменный уголь. Ящик SY. Схема электрическая соединений.	15
ЭМ.Н-22	Топливо-бурый уголь. Ящик SY. Схема электрическая соединений.	15
ЭМ.Н-23	Ящик S2(S3). Общий вид.	15
ЭМ.Н-24	Ящик S2(S3). Технические данные аппаратов.	16
ЭМ.Н-25	Ящик S2. Перечень надписей.	16
ЭМ.Н-26	Ящик S3. Перечень надписей.	16
ЭМ.Н-27	Ящик S2. Схема электрическая соединений.	16
ЭМ.Н-28	Ящик S3. Схема электрическая соединений.	19
ЭМ.Н-29	Ящик 2АЗ. Общий вид	17
ЭМ.Н-30	Ящик 2АЗ. Технические данные аппаратов	17
ЭМ.Н-31	Ящик 2АЗ. Перечень надписей	17
ЭМ.Н-32	Ящик 2АЗ. Схема электрическая соединений.	17
ЭМ.Н-33	Ящик 3АЗ. Общий вид.	18
ЭМ.Н-34	Ящик 3АЗ. Технические данные аппаратов.	19
ЭМ.Н-35	Ящик 3АЗ. Перечень надписей	19
ЭМ.Н-36	Ящик 3АЗ. Схема электрическая соединений.	20
ЭО.Н-1	Ящик 1З. Общий вид.	21
ЭО.Н-2	Ящик 1З. Технические данные аппаратов.	21
ЭО.Н-3	Ящик 1З. Перечень надписей.	22
ЭО.Н-4	Ящик 1З. Схема электрическая соединений и подключений.	22

Указания по привязке проекта

1. Для варианта топливо-каменный уголь на листах 2,3,8,9,15,17,18 вычеркнуть данные в знаменателе
2. Для варианта - топливо-бурый уголь на листах 2,3,8,9,15,17,18 вычеркнуть данные в числителе.

Инв.№ подл. | Подп. и дата | Взам. инв.№ | Инв.№ дубл. | Подп. и дата

			ТП 903-1-274.89 ЭМ.Н-1		
ГИП	Гусева		Котельная с 4 котлоагрегатами „Братск М" для сельскохозяйственного строительства. НКУ. Задание заводу-изготовителю. Опись чертежей.	Литер	Лист 1	Листов
Нач. отд.	Ковалев					
Н. контр.	Карякина					
Гл. спец.	Крейнер					
Нач. пр.	Полкова			ЛПИ Горьковский САНТЕХПРОЕКТ		
Копир: Красад						

Альбом 10

Наименование	Кол. НКУ	Кол. приведенных панелей	Обозначение чертежа общего вида	Примечание
Щит открытый 1Щ	1	6	ТП 903-1-274.89 ЭМ.Н-3	
Ящик S1 (S4)	2	2	ТП 903-1-274.89 ЭМ.Н-14 / ТП 903-1-274.89 ЭМ.Н-15	
Ящик S2 (S3)	2	2	ТП 903-1-274.89 ЭМ.Н-23	
Ящик 24S	1	1	ТП 903-1-274.89 ЭМ.Н-29	
Ящик 38S	1	1	ТП 903-1-274.89 ЭМ.Н-33	
Ящик 1S	1	1	ТП 903-1-274.89 ЭО.Н-1	

Подп. и дата | Инв. № дубл. | Взам. инв. № | Подп. и дата | Инв. № подл.

ГИП	Гусева	
Нач. отд.	Коновалов	
Н. контр.	Карякина	
Гл. спец.	Креймер	
Нач. гр.	Попкова	

ТП 903-1-274.89 ЭМ.Н-2

Котельная с 4 котлоагрегатами „Братск М" для сельскохозяйственного строительства. Перечень комплектных устройств.

Литер	Лист	Листов
		1

ГПИ Горьковский САНТЕХПРОЕКТ

Альбом 10

Вид спереди
Дверь не показана

Дверь ящика
Вид спереди

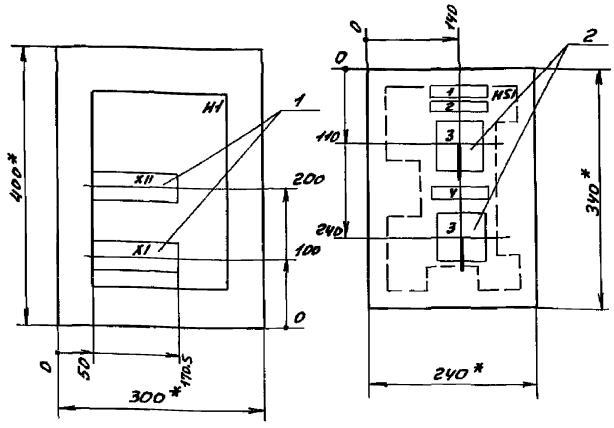

1.* Размеры для справок.
2. Неуказанные предельные отклонения размеров по.....
3. В контуре табличек и аппаратов указаны номера надписей по перечню надписей.
4. Глубина ящика 250 мм.

Подп. и дата | Инв. № дубл. | Взам. инв. № | Подп. и дата | Инв. № подл.

ГИП	Гусева	
Нач. отд.	Коновалов	
Н. контр.	Карякина	
Гл. спец.	Креймер	
Нач. гр.	Попкова	

ТП 903-1-274.89 ЭМ.Н-15

Котельная с 4 котлоагрегатами „Братск М" для сельскохозяйственного строительства

Топливо-бурый уголь
Ящик S1 (S4)
Общий вид

Литер	Масса	Масштаб

Лист | Листов 1

ГПИ Горьковский САНТЕХПРОЕКТ

Альбом 10

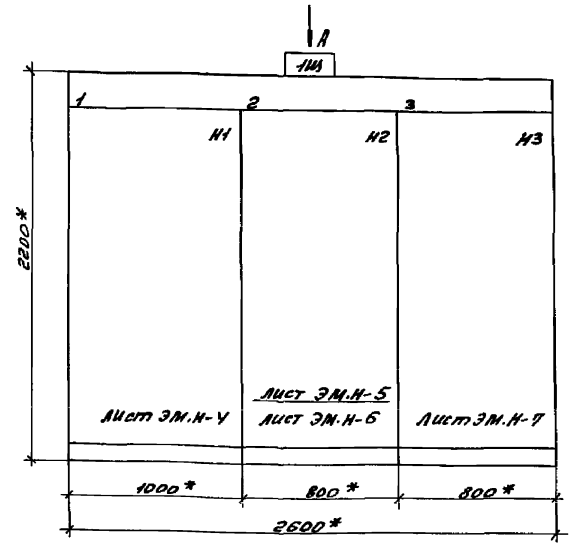

1.* Размеры для справок.
2. Неуказанные предельные отклонения размеров по.....

		Ввод №1	Ввод №2	Ввод №3
Строка	1			
	2	1- Дымосос	секционный рубильник	35,36- Дробилки
	3	3,6,8,9,11 – Насосы	2- Дымосос	37- Конвейер
	4	24- Вентилятор п.т. 25- Эл. нагреватель П1	4,5,7,10,12,13,17- Насосы 1,7,10,12,13- Насосы	
Панель				
Строка	1			
	2			
	3			
	4			

Вид А
М1:50

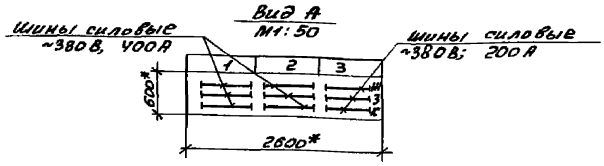

Подп. и дата | Инв. № дубл. | Взам. инв. № | Подп. и дата | Инв. № подл.

ГИП	Гусева	
Нач. отд.	Коновалов	
Н. контр.	Карякина	
Гл. спец.	Креймер	
Нач. гр.	Попкова	

ТП 903-1-274.89 ЭМ.Н-3

Котельная с 4 котлоагрегатами „Братск М" для сельскохозяйственного строительства.

Щит открытый 1Щ.
Общий вид

Литер	Масса	Масштаб

Лист | Листов 1

ГПИ Горьковский САНТЕХПРОЕКТ

Копир: Красов

Альбом 10

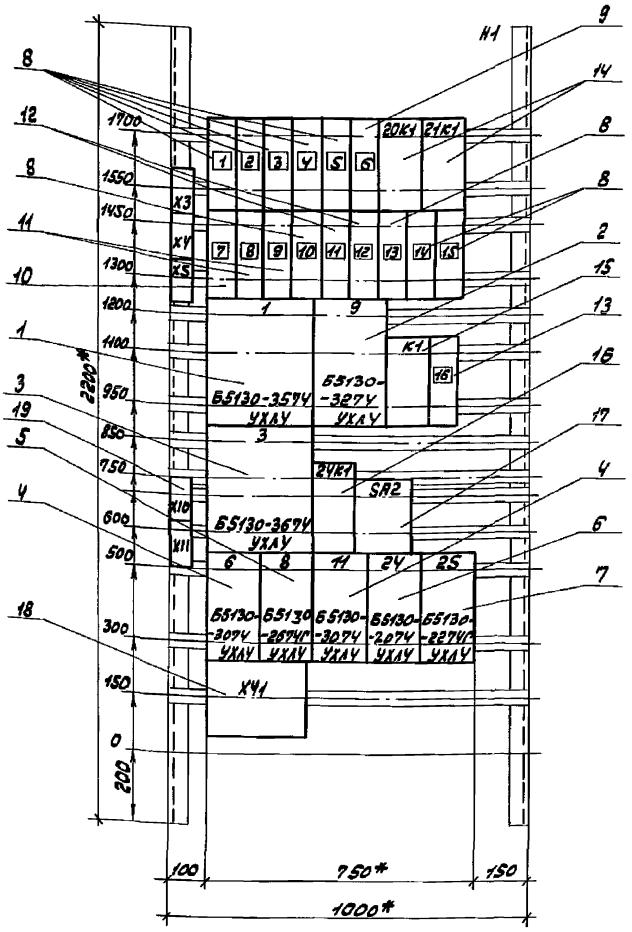

ГИП	Гусева		
Нач. отд.	Коновалов		
Н. контр.	Карякина		
Гл. спец.	Креймер		
Нач. гр.	Попкова		

ТП 903-1-274.89 ЭМ.Н-4

Котельная с 4 котлоагрегатами „Братск М" для сельскохозяйственного строительства

Щит открытый 1 щ. Панель 1. Общий вид.

Литер	Масса	Масштаб

Лист | Листов 1

ГПИ Горьковский САНТЕХПРОЕКТ

Инв. № подл. | Подп. и дата | Взам. инв. № | Инв. № дубл. | Подп. и дата

Альбом 10

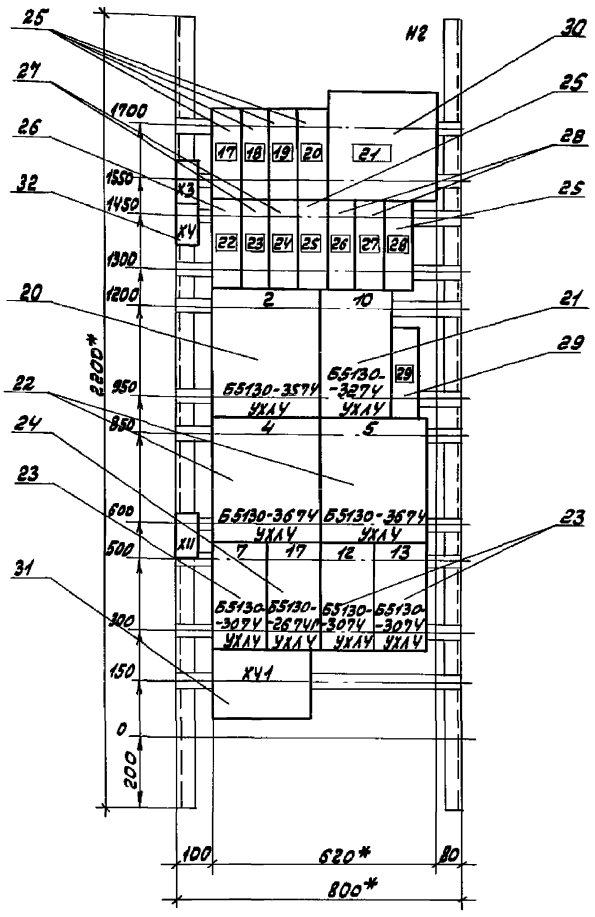

ГИП	Гусева		
Нач. отд.	Коновалов		
Н. контр.	Карякина		
Гл. спец.	Креймер		
Нач. гр.	Попкова		

ТП 903-1-274.89 ЭМ.Н-5

Котельная с 4 котлоагрегатами „Братск М" для сельскохозяйственного строительства.

Топливо-каменный уголь. Щит открытый 1 щ. Панель 2. Общий вид.

Литер	Масса	Масштаб

Лист | Листов 1

ГПИ Горьковский САНТЕХПРОЕКТ

Инв. № подл. | Подп. и дата | Взам. инв. № | Инв. № дубл. | Подп. и дата

Альбом 10

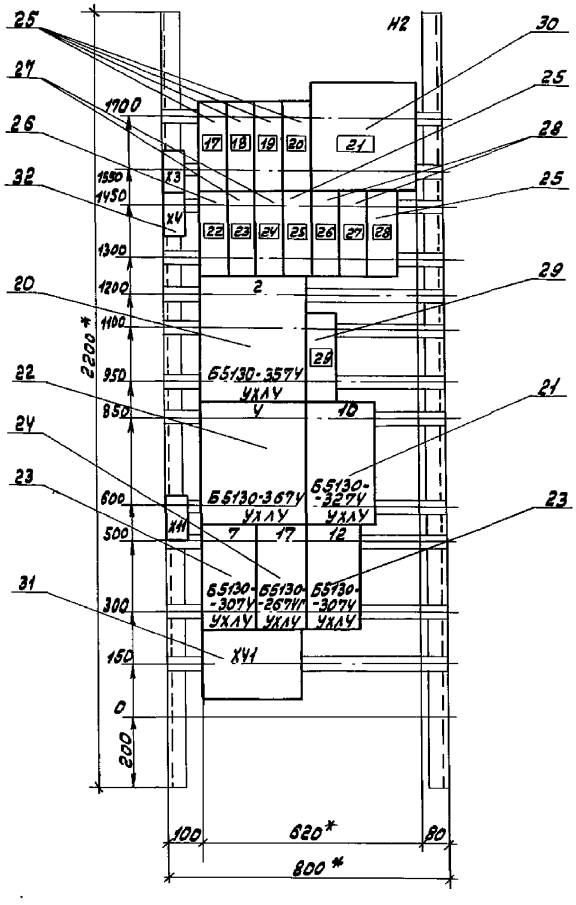

			ТП 903-1-274.89	ЭМ.Н-6
ГИП	Гусева		Котельная с чугунолагрегатами „Братск М" для сельскохозяйственного строительства.	Литер / Масса / Масштаб
Нач.отд	Коновалов			Лист / Листов 7
Н.контр	Кравкина		Топливо- бурый уголь. Щит открытый 1Щ. Панель 2. Общий вид.	ГПИ Горьковский САНТЕХПРОЕКТ
Гл.спец	Крейдмер			
Нач.гр.	Попкова			

Альбом 10

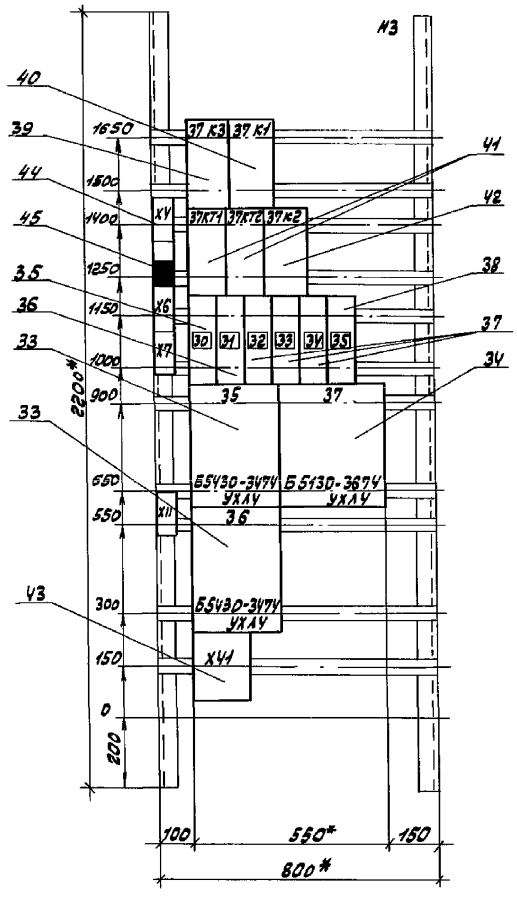

			ТП 903-1-274.89	ЭМ.Н-7
ГИП	Гусева		Котельная с чугунолагрегатами „Братск М" для сельскохозяйственного строительства.	Литер / Масса / Масштаб
Нач.отд	Коновалов			Лист / Листов 7
Н.контр	Кравкина		Щит открытый 1Щ. Панель 3. Общий вид.	ГПИ Горьковский САНТЕХПРОЕКТ
Гл.спец	Крейдмер			
Нач.гр.	Попкова			

Копир:

Альбом 10

Формат	Зона	Поз.	Обозначение	Наименование	Кол.	Примечание
				Документация		
А3			ТП903-1-274.89-ЭМ.Н-3	Общий вид	1	
А3			ТП903-1-274.89-ЭМ.Н-4	Панель 1. Общий вид	1	
А3			ТП903-1-274.89-ЭМ.Н-5 ТП903-1-274.89-ЭМ.Н-6	Панель 2. Общий вид	1	
А3			ТП903-1-274.89-ЭМ.Н-7	Панель 3. Общий вид.	1	
А1			ТП903-1-274.89-ЭМ.Н-10	Панель 1. Схема электрическая соединений	1	
А1			ТП903-1-274.89-ЭМ.Н-11 ТП903-1-274.89-ЭМ.Н-12	Панель 2. Схема электрическая соединений.	1	
А1			ТП903-1-274.89-ЭМ.Н-13	Панель 3. Схема электрическая соединений.	1	
А4			ТП903-1-274.89-ЭМ.Н-9 л 1÷4	Перечень надписей	4	
				Сборочные единицы		
				Панель 1		
				Блоки:		
		1		Б5130-3574УХЛ4	1	
		2		Б5130-3274УХЛ4	1	
		3		Б5130-3674УХЛ4	1	
		4		Б5130-3074УХЛ4	2	
		5		Б5130-2674ГУХЛ4	1	
		6		Б5130-2074УХЛ4	1	
		7		Б5130-2274РУХЛ4	1	
				Н1		
				Выключатели:		
		8		АЕ2046М-10РУ3-Б		QF1÷QF5
				Iр-0,6А Iотс. 12Iн	9	QF9 QF12÷QF14
		9		АЕ2046М-10РУ3-Б Iр-1,6А Iотс. 12Iн	1	20SF3

Подп. и дата | Инв. № дубл. | Взам. инв. № | Подп. и дата | Инв. № подл.

ТП 903-1-274.89 ЭМ.Н-8

ГИП	Гусева	
Нач. отд.	Коновалов	
Н. контр.	Карякина	
Гл. спец.	Крейнер	
Нач. гр.	Попкова	

Котельная с 4 котлоагрегатами „Братск М" для сельскохозяйственного строительства. Щит открытый 1 ш. Технические данные аппаратов.

Литер	Лист	Листов
	1	4

ГПИ Горьковский САНТЕХПРОЕКТ

Альбом 10

Формат	Зона	Поз.	Обозначение	Наименование	Кол.	Примечание
		10		АЕ2046М-10РУ3-Б		
				Iр-31,5А Iотс. 12Iн	1	QF6
		11		АЕ2046М-10РУ3-Б		
				Iр-8А Iотс. 12Iн	1	QF7, QF8
		12		АЕ2046М-10РУ3-Б		
				Iр-6,3А Iотс. 12Iн	2	QF10, QF11
		13		АЕ2046М-10РУ3-Б		
				Iр-63А Iотс. 12Iн	1	QF15
				Реле:		
		14		РПУ2-М96200У3А		
				U~220В к2з	2	20К1, 21К1
		15		РПУ2-М91020У3А		
				U≈24В к2р	1	К1
		16		РПУ2-М96220У3А		
				U~220В к2з, 2р	1	24К1
		17		Переключатель		
				ПКУ3-16200 1СУ3 РУК.ФЛ	1	SA2
		18		Зажим наборный		
				на ток 160А		
				ЗН24-95П160-В/ВТ3	6	
		19		Блок зажимов		
				на ток 25А		
				Б324-4П25-В/ВУ3-10	5	
	2			Панель 2		
				Блоки:		
		20		Б5130-3574УХЛ4	1	
		21		Б5130-3274УХЛ4	1	
		22		Б5130-3674УХЛ4	2/1	
		23		Б5130-3074УХЛ4	3/2	
		24		Б5130-2674РУХЛ4	1	

Подп. и дата | Инв. № дубл. | Взам. инв. № | Подп. и дата | Инв. № подл.

ТП 903-1-274.89 ЭМ.Н-8 Лист 2

Альбом 10

Формат	Зона	Поз.	Обозначение	Наименование	Кол.	Примечание
				Н2		
				Выключатели:		
		25		АЕ2046М-10РУ3-Б		QF16÷QF19
				Iр-0,6А Iотс. 12Iн	6	QF23, QF26
		26		АЕ2046М-10РУ3-Б		
				Iр-10А Iотс. 12Iн	1	QF20
		27		АЕ2046М-10РУ3-Б		QF21
				Iр-8А Iотс. 12Iн	2	QF22
		28		АЕ2046М-10РУ3-Б		QF24
				Iр-6,3А Iотс. 12Iн	2	QF25
		29		АЕ2046М-10РУ3-Б		
				Iр-63А Iотс. 12Iн	1	QF27
		30		Рубильник		
				Р16-35320У3	1	QS1
		31		Зажим наборный		
				на ток 160А		
				ЗН24-95П160-В/ВТ3	6	
		32		Блок зажимов		
				на ток 25А		
				Б324-4П25-В/ВУ3-10	3	
	3			Панель 3		
				Блоки:		
		33		Б5130-3474УХЛ4	2	
		34		Б5430-3674УХЛ4	1	
				Н3		
				Выключатели:		
		35		АЕ2046М-10РУ3-Б		
				Iр-8А Iотс. 12Iн	1	QF28

Подп. и дата | Инв. № дубл. | Взам. инв. № | Подп. и дата | Инв. № подл.

ТП903-1-274.89 ЭМ.Н-8 Лист 3

Альбом 10

Формат	Зона	Поз.	Обозначение	Наименование	Кол.	Примечание
		36		АЕ2046М-10РУ3-Б		
				Iр-40А Iотс. 12Iн	1	QF29
		37		АЕ2046М-10РУ3-Б		QF30÷QF32
				Iр-0,6А Iотс. 12Iн	3	
		38		АЕ2046М-10РУ3-Б		
				Iр-50А Iотс. 12Iн	1	QF33
				Реле		
		39		РПУ2-М96220У3А		
				U~220В к2з, 2р	1	37К3
		40		РПУ2-М96200У3А		
				U~220В к2з	1	37К1
		41		РКВ11-33-122УХЛ4		37КТ1
				U~220В 88 33 сек.	2	37КТ2
		42		РПУ2-М96400У3А		
				U~220В к4з	1	37К2
		43		Зажим наборный		
				на ток 160А		
				ЗН24-95П160-В/ВТ3	3	
		44		Блок зажимов		
				на ток 25А		
				Б324-4П25-В/ВУ3-10	4	
		45		Блок зажимов		
				на ток 25А		
				Б324-4П25-В/ВУ3-5	1	

Подп. и дата | Инв. № дубл. | Взам. инв. № | Подп. и дата | Инв. № подл.

ТП903-1-274.89 ЭМ.Н-8 Лист 4

Копир: Красев 23946-08 8

Панель	Надпись	Поз. обозначение	Место надписи	Текст	Кол.	Вид маркировки	Заготовка
1			Табличка	Ввод №1	1		
			Табличка	1- Дымосос	1		
			Табличка	3,6,8,9,11- Насосы	1		
			Табличка	24-Вентилятор П1, 25-Эл. нагреватель П1	1		
2			Табличка	Ввод № 2	1		
			Табличка	Секционный рубильник	1		
			Табличка	2- Дымосос	1		
			Табличка	4,5,7,10,12,13,17 - Насосы 4,7,10,12,17 - Насосы	1 1		
3			Табличка	Ввод №3	1		
			Табличка	35,36- Дробилки.	1		
			Табличка	37- Конвейер	1		
			Табличка	40,41- Вентиляторы В2, П2	1		
1	1	QF1	Табличка	В6- Прибор температуры	1		
	2	QF2	Табличка	В8- Прибор температуры	1		
	3	QF3	Табличка	В15- Прибор давления	1		
	4	QF4	Табличка	В23б- Прибор расхода	1		
	5	QF5	Табличка	Т-5б, Т-6б, Т-7б- Прибор уровня	1		
	6	20SF3	Табличка	Общие цепи насосов 20, 21	1		
			Табличка	20к1	1		
			Табличка	21к1	1		

Инв.№ подл. | Подп. и дата | Взам. инв.№ | Инв.№ дубл. | Подп. и дата

7ТП903-1-274.89 ЭМ. Н-9

ГИП	Гусева	
Нач. отд.	Коновалов	
Н. контр.	Карякина	
Рук. спец.	Крейнер	
Нач. гр.	Попкова	

Котельная с 4 котлоагрегатами „Братск М" для сельскохозяйственного строительства. Щит открытый 1 щ. Перечень надписей.

Литер | Лист 1 | Листов 4

РПИ Горьковский САНТЕХПРОЕКТ

Панель	Надпись	Поз. обозначение	Место надписи	Текст	Кол.	Вид маркировки	Заготовка
1	7	QF6	Табличка	14S	1		
	8	QF7	Табличка	19- Насос	1		
	9	QF8	Табличка	20- Насос подачи воды	1		
	10	QF9	Табличка	26- Вентилятор В1	1		
	11	QF10	Табличка	31- Эл. сушитель	1		
	12	QF11	Табличка	32- Эл. сушитель	1		
	13	QF12	Табличка	Прибор пожар. сигн. Ввод №1	1		
	14	QF13	Табличка	27УА- Аппарат эл. магн.	1		
	15	QF14	Табличка	28УА- Аппарат эл. магн.	1		
			Табличка	1	1		
			Табличка	9	1		
			Табличка	К1	1		
	16	QF15	Табличка	Сварочный трансформатор	1		
			Табличка	3	1		
			Табличка	24к1	1		
			Табличка	SA2	1		
			Табличка	6	1		
			Табличка	8	1		
			Табличка	11	1		
			Табличка	24	1		
			Табличка	25	1		
2	17	QF16	Табличка	В5- Прибор температуры	1		
	18	QF17	Табличка	В7- Прибор температуры	1		
	19	QF18	Табличка	В23б- Прибор расхода	1		

Инв.№ подл. | Подп. и дата | Взам. инв.№ | Инв.№ дубл. | Подп. и дата

7ТП903-1-274.89 ЭМ. Н-9 Лист 2

Панель	Надпись	Поз. обозначение	Место надписи	Текст	Кол.	Вид маркировки	Заготовка
2	20	QF19	Табличка	В25б- Прибор уровня	1		
	21	QS1	Табличка	Секционный рубильник	1		
	22	QF20	Табличка	18- Компрессор	1		
	23	QF21	Табличка	21- Насос	1		
	24	QF22	Табличка	22- Насос	1		
	25	QF23	Табличка	29УА- Аппарат эл. магн.	1		
	26	QF24	Табличка	33- Эл. сушитель	1		
	27	QF25	Табличка	34- Эл. сушитель	1		
	28	QF26	Табличка	30УА- Аппарат эл. магн. резерв	1		
			Табличка	2	1		
	—	—	Табличка	10	1		
	29	QF27	Табличка	Сварочный ТР-70Р	1		
	29	QF27	Табличка	Сварочный ТР-70Р	1		
			Табличка	4	1		
			Табличка	4/10	1		
			Табличка	5/7	1		
			Табличка	7/17	1		
			Табличка	17/12	1		
			Табличка	12/—	1		
			Табличка	13/—	1		
3			Табличка	37 К3	1		
			Табличка	37 К1	1		
			Табличка	37 КТ1	1		

Инв.№ подл. | Подп. и дата | Взам. инв.№ | Инв.№ дубл. | Подп. и дата

7ТП903-1-274.89 ЭМ. Н-9 Лист 3

Панель	Надпись	Поз. обозначение	Место надписи	Текст	Кол.	Вид маркировки	Заготовка
3			Табличка	37 К12	1		
			Табличка	37 К2	1		
	30	QF28	Табличка	23- Насос дренажный	1		
	31	QF29	Табличка	38- Подъёмник	1		
	32	QF30	Табличка	Т-25, Т-35, Т-45- Прибор уровня	1		
	33	QF31	Табличка	Т-8б- Прибор уровня	1		
	34	QF32	Табличка	Прибор пожар. сигн. Ввод №2	1		
	35	QF33	Табличка	1Пр	1		
			Табличка	35	1		
			Табличка	37	1		
			Табличка	36	1		

Инв.№ подл. | Подп. и дата | Взам. инв.№ | Инв.№ дубл. | Подп. и дата

7ТП903-1-274.89 ЭМ. Н-9 Лист 4

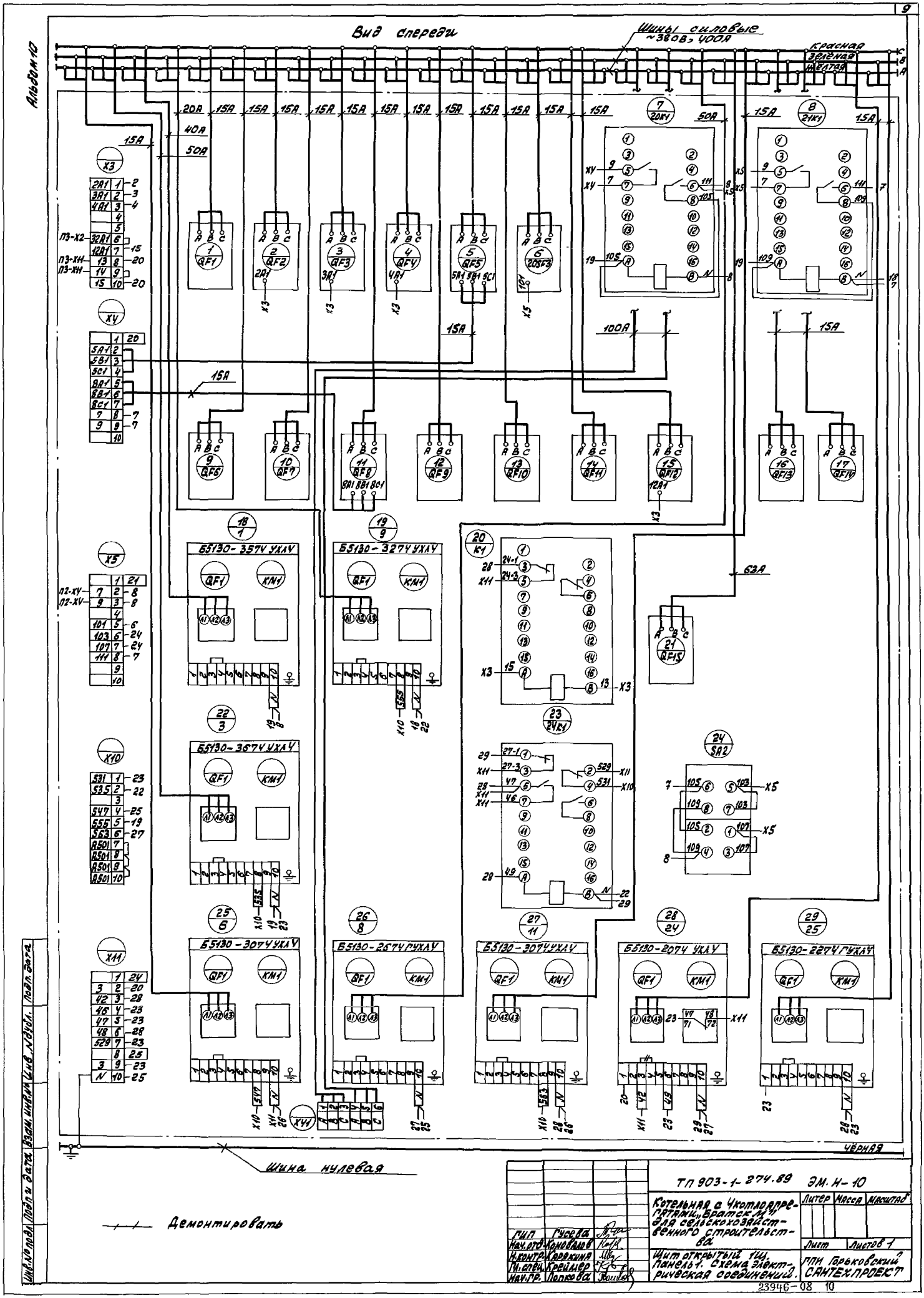

Вид спереди
Шины силовые ~380В, 400А
Красная
Зелёная
Желтая
Альбом 10
Б5130-3574 УХЛ4
Б5130-3274 УХЛ4
Б5130-3674 УХЛ4
Б5130-3074 УХЛ4
Б5130-2674 ГУХЛ4
Б5130-3074 УХЛ4
Б5130-2074 УХЛ4
Б5130-2274 ГУХЛ4
Шина нулевая
Чёрная
Демонтировать
ТП 903-1-274.89 ЭМ. Н-10
Котельная с 4 котлоагрегатами „Братск М" для сельскохозяйственного строительства
Щит открытый 1Щ. Панель 1. Схема электрическая соединений.
ГПИ Горьковский САНТЕХПРОЕКТ
Литер
Масса
Масштаб
Лист
Листов 1
ГИП Гусева
Нач.отд. Коновалов
Н.контр. Карякина
Гл.спец. Креймер
Нач.гр. Попкова
Инв.№ подл. | Подп. и дата | Взам. инв.№ | Инв. № дубл. | Подп. дата
23946-08 10

Альбом 10

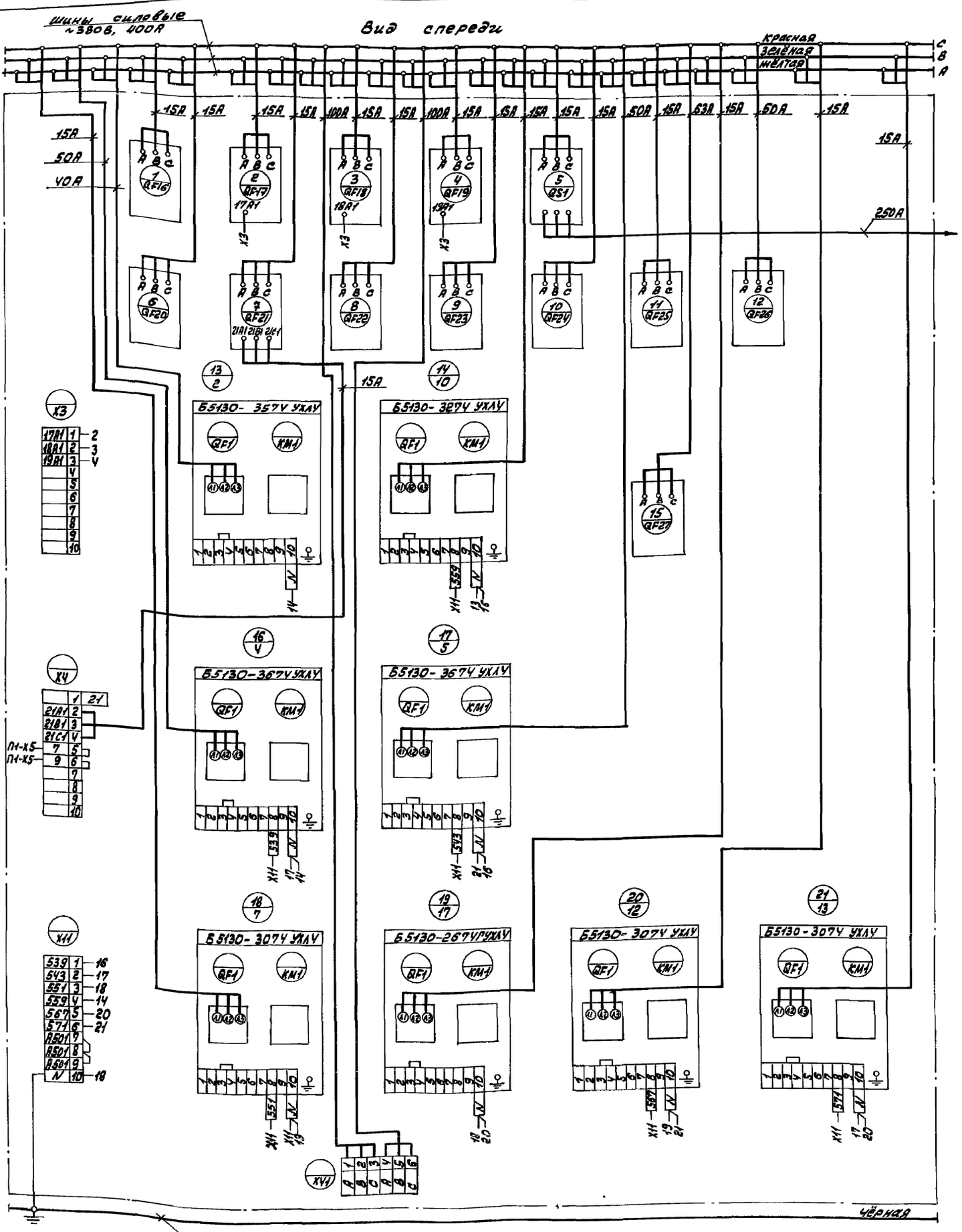

				ТП 903-1-274.89		ЭМ.Н-11	
				Котельная с 4 котлоагрегатами „Братск М" для сельскохозяйственного строительства.	Литер	Масса	Масштаб
ГИП	Гжева				Лист	Листов 1	
Нач.отд.	Коновалов			Топливо-каменный уголь. Щит открытый 1ш. Панель 2. Схема электрическая соединений.	ГПИ Горьковский САНТЕХПРОЕКТ		
Н.контр.	Карякина						
Гл.спец.	Крейнер						
Нач.гр.	Попкова						
копир: Красов							

Инв.№ подл. | Подп. и дата | Взам. инв.№ | Инв.№ дубл. | Подп. и дата

23946-08 11

Альбом 10

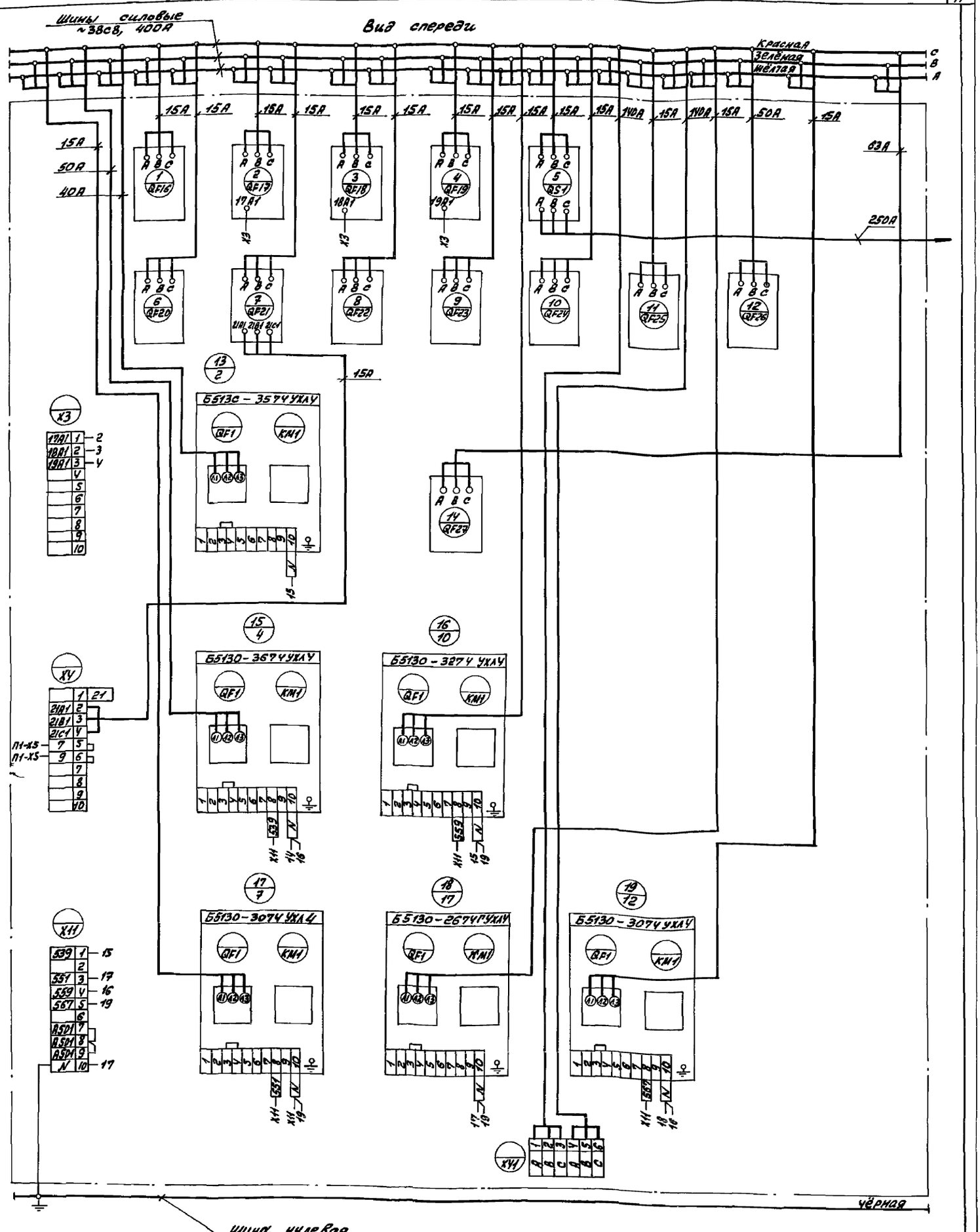

ГИП	Гусева		
Нач. отд.	Коневалов		
Н.контр.	Каракина		
Гл.спец.	Кревлер		
Нач.гр.	Полкова		

ТП 903-1-274.89 ЭМ. Н-12

Котельная с 4 котлоагрегатами „Братск М" для сельскохозяйственного строительства.

Топливо - бурый уголь. Щит открытый тип. Панель 2. Схема электрическая соединений.

Литер	Масса	Масштаб
Лист	Листов 7	

ГПИ Горьковский САНТЕХПРОЕКТ

Копир: Краз

Альбом 10

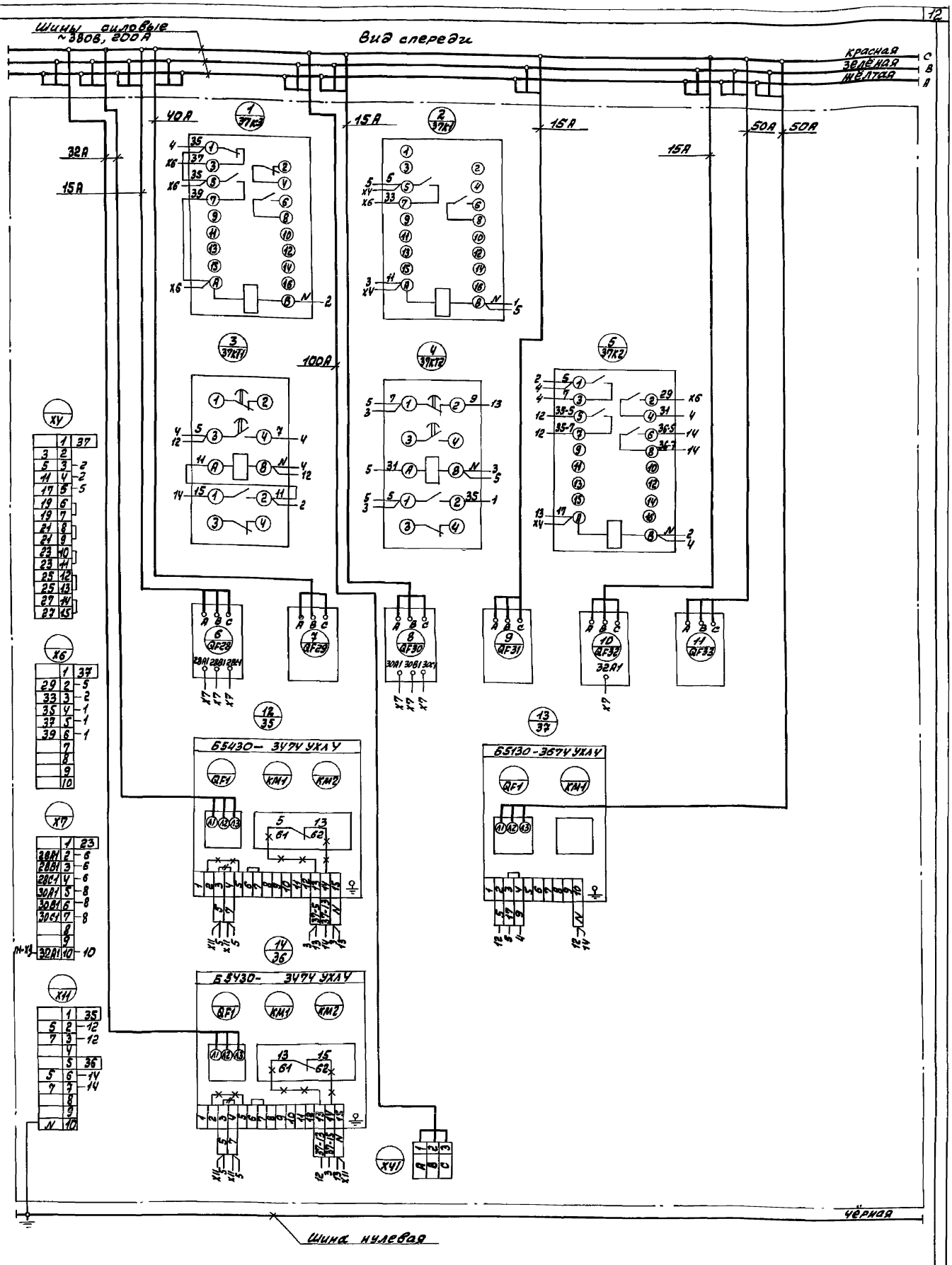

Демонтировать

Дополнить

Гип	Гусева		ТП 903-1-274.89	ЭМ. Н-13
Нач. отд.	Коновалов		Котельная с 4 котлоагрегатами „Братск М" для сельскохозяйственного строительства.	Литер / Масса / Масштаб
Н. контр.	Каракина			Лист / Листов 1
Гл. спец.	Креймер		Щит открытый 1щ. Панель 3. Схема электрическая соединений	ГПИ Горьковский САНТЕХПРОЕКТ
Нач. гр.	Попкова			

Инв. № подл. | Подп. и дата | Взам. инв. № | Инв. № дубл. | Подп. и дата

Альбом 10

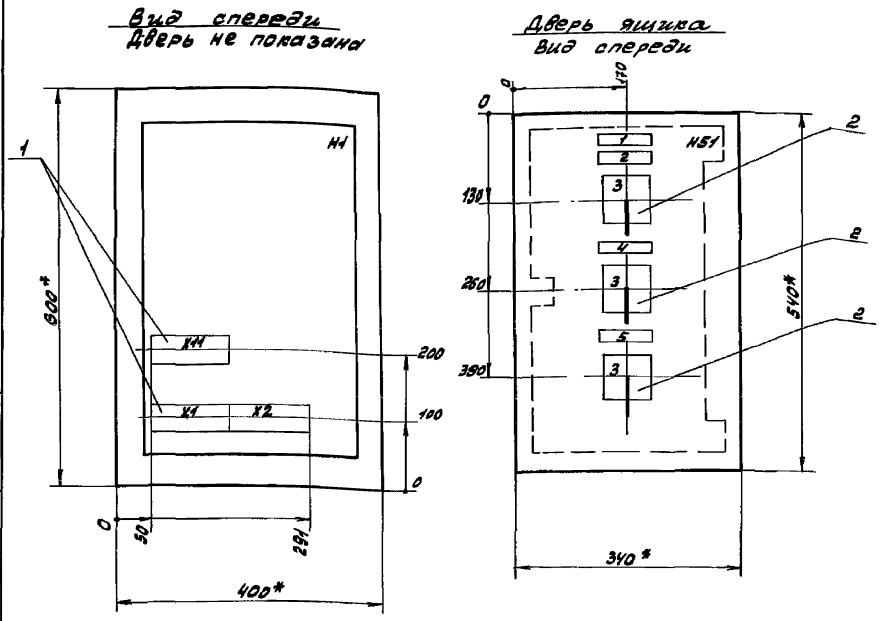

1.* Размеры для справок.
2. Неуказанные предельные отклонения размеров по.....
3. Контуре табличек и аппаратов указаны номера надписей по перечню надписей.
4. Глубина ящика 360мм

ГИП	Гусева		ТП 903-1-274.89		ЭМ.Н-14		
Нач.отд.	Коновалов		Котельная с 4 котлоагрегатами „Братск М" для сельскохозяйственного строительства	Литер	Масса	Масштаб	
Н.контр.	Карякина						
Гл.спец.	Креймер		Топливо-каменный уголь Ящик S1 (SY) Общий вид.	Лист	Листов 1		
Нач.гр.	Попкова			ГПИ Горьковский САНТЕХПРОЕКТ			

Инв.№ подл. | Подп. и дата | Взам. инв.№ | Инв.№ дубл. | Подп. и дата

Альбом 10

Формат	Зона	Поз.	Обозначение	Наименование	Кол.	Примечание
				Документация.		
А3			ТП 903-1-274.89 ЭМ.Н-14 ТП 903-1-274.89 ЭМ.Н-15	Общий вид.	1	
А3			ТП 903-1-274.89-ЭМ.Н-19(ЭМ.Н-21) ТП 903-1-274.89-ЭМ.Н-20(ЭМ.Н-22)	Схема электрическая соединений.	1	
А4			ТП 903-1-274.89-ЭМ.Н-17(ЭМ.Н-18)	Перечень надписей.	1	
				Сборочные единицы		
				H1		
		1		Блок зажимов Б324-4П25-В/ВУЗ-10	3/2	
				H51		
		2		Переключатель УП5312-А54У3		3(11)SA1, 4(12)SA1 5(13)SA1
				плита 5мм рук. рев.	3/2	3(11)SA1, 4(12)SA1

ГИП	Гусева		ТП 903-1-274.89		ЭМ.Н-16		
Нач.отд.	Коновалов		Котельная с 4 котлоагрегатами „Братск М" для сельскохозяйственного строительства. Ящик S1(SY). Технические данные аппаратов.	Литер	Лист	Листов 1	
Н.контр.	Карякина						
Гл.спец.	Креймер			ГПИ Горьковский САНТЕХПРОЕКТ			
Нач.гр.	Попкова						

Инв.№ подл. | Подп. и дата | Взам. инв.№ | Инв.№ дубл. | Подп. и дата

Альбом 10

Панель	Надпись	Поз. обозначение	Место надписи	Текст	Кол.	Вид шрифта	Заготовка
	1		Табличка	Ящик S1.	1		
	2		Табличка	3-Насос сетевой воды	1		
	3	3SA1, 4SA1, 5SA1 3SA1, 4SA1	на ключе	Отк-ть-Отк-но-Вкл-но-Вкл-ть.	3/2		
	4		Табличка	4-Насос сетевой воды	1		
	5		Табличка	5-Насос сетевой воды	1/–		

ГИП	Гусева		ТП 903-1-274.89		ЭМ.Н-17		
Нач.отд.	Коновалов		Котельная с 4 котлоагрегатами „Братск М" для сельскохозяйственного строительства. Ящик S1. Перечень надписей.	Литер	Лист	Листов 1	
Н.контр.	Карякина						
Гл.спец.	Креймер			ГПИ Горьковский САНТЕХПРОЕКТ			
Нач.гр.	Попкова						

Инв.№ подл. | Подп. и дата | Взам. инв.№ | Инв.№ дубл. | Подп. и дата

копир: [signature]

Альбом 10

Чертеж	Надпись	Поз. обозначение	Место надписи	Текст	Кол.	Вид маркировки	Заготовка
	1		Табличка	Ящик SV.	1		
	2		Табличка	11-Насос горяч. водоснабж.	1		
	3	11SA1, 12SA1, 13SA1 11SA1, 12SA1	на ключе	Отк-тъ.-Отк-но- Вкл-но.-Вкл-тъ.	3/2		
	4		Табличка	12-Насос горяч. водоснабж.	1		
	5		Табличка	13-Насос горяч. водоснабж.	1/-		

ГИП	Гусева		ТП 903-1-274.89	ЭМ.Н-18
Нач.отд.	Коновалов		Котельная с 4 котлоагрегатами „Братск М" для сельскохозяйственного строительства. Ящик SV. Перечень надписей	Литер / Лист / Листов 1
Н.контр.	Карякина			ГПИ Горьковский САНТЕХПРОЕКТ
Рд.спец.	Креймер			
Нач.гр.	Полкова			

Инв.№ подл. | Подп. и дата | Взам.инв.№ | Инв.№ дубл. | Подп. и дата

Альбом 10

Вид спереди

Дверь ящика
Вид со стороны монтажа

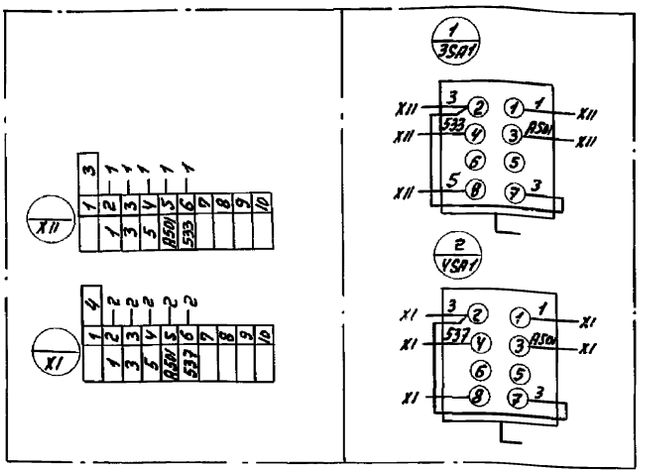

ГИП	Гусева		ТП 903-1-274.89	ЭМ.Н-20
Нач.отд.	Коновалов		Котельная с 4 котлоагрегатами „Братск М" для сельскохозяйственного строительства	Литер / Масса / Масштаб / Лист / Листов 1
Н.контр.	Карякина		Топливо-бурый уголь. Ящик S1. Схема электрическая соединений.	ГПИ Горьковский САНТЕХПРОЕКТ
Рд.спец.	Креймер			
Нач.гр.	Полкова			

Инв.№ подл. | Подп. и дата | Взам.инв.№ | Инв.№ дубл. | Подп. и дата

Альбом 10

Вид спереди

Дверь ящика
Вид со стороны монтажа

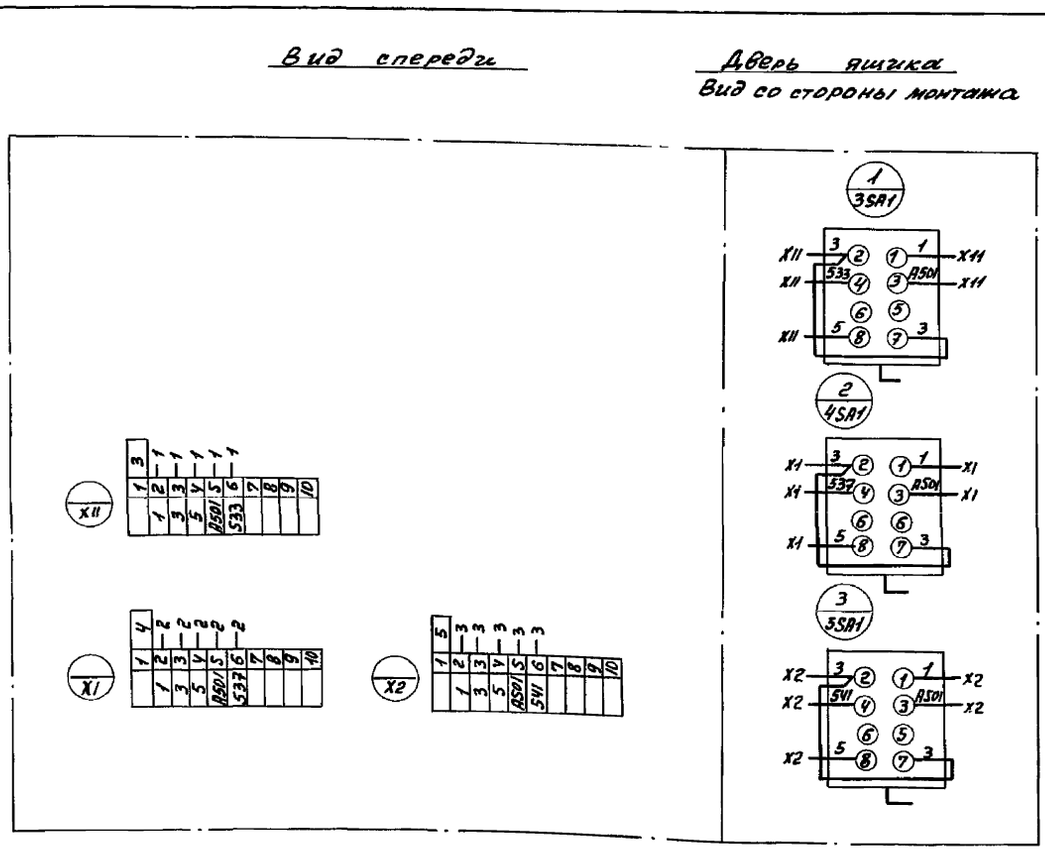

ГИП	Гусева		ТП 903-1-274.89	ЭМ.Н-19
Нач.отд.	Коновалов		Котельная с 4 котлоагрегатами „Братск М" для сельскохозяйственного строительства.	Литер / Масса / Масштаб / Лист / Листов 1
Н.контр.	Карякина		Топливо-каменный уголь. Ящик S1. Схема электрическая соединений.	ГПИ Горьковский САНТЕХПРОЕКТ
Рд.спец.	Креймер			
Нач.гр.	Полкова			

Копир:

Инв.№ подл. | Подп. и дата | Взам.инв.№ | Инв.№ дубл. | Подп. и дата

Альбом 10

Вид спереди

Дверь ящика
Вид со стороны монтажа

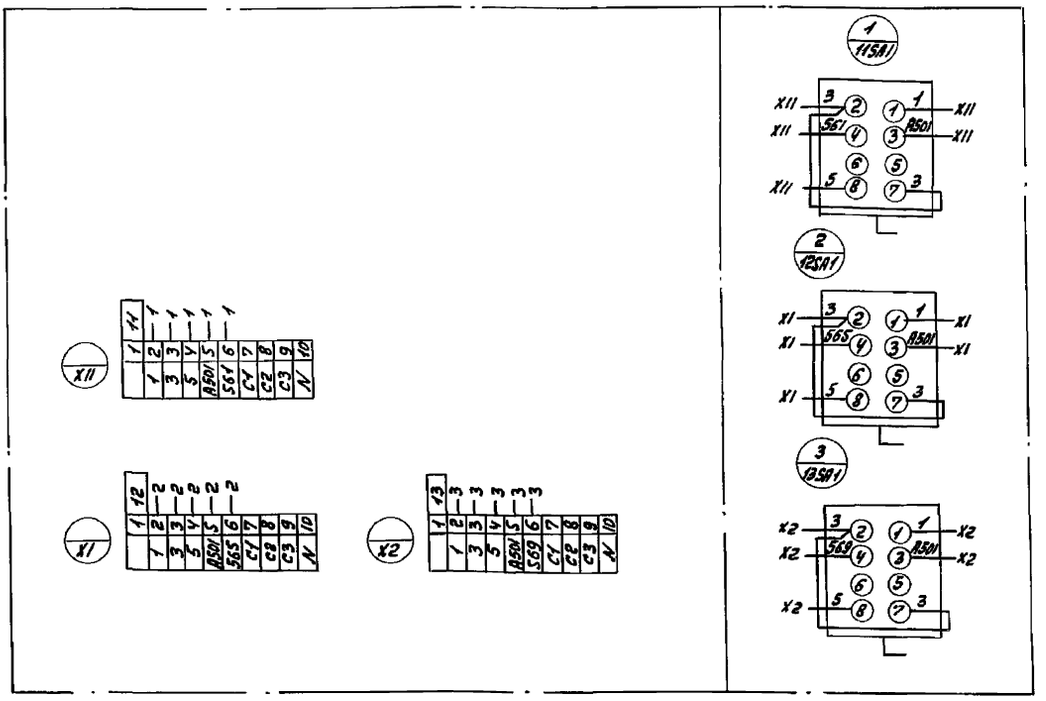

			ТП 903-1-274.89 ЭМ.Н-21
ГИП	Гусева		Котельная с 4 котлоагрегатами „Братск М" для сельскохозяйственного строительства.
Нач. отд.	Коновалов		
Н. контр.	Карякина		Топливо - каменный уголь. Ящик SУ. Схема электрическая соединений.
Гл. спец.	Крейчер		
Нач. гр.	Полкова		

Литер	Масса	Масштаб
Лист	Листов 1	

РПИ Горьковский САНТЕХПРОЕКТ

Альбом 10

Вид спереди

Дверь ящика
Вид со стороны монтажа

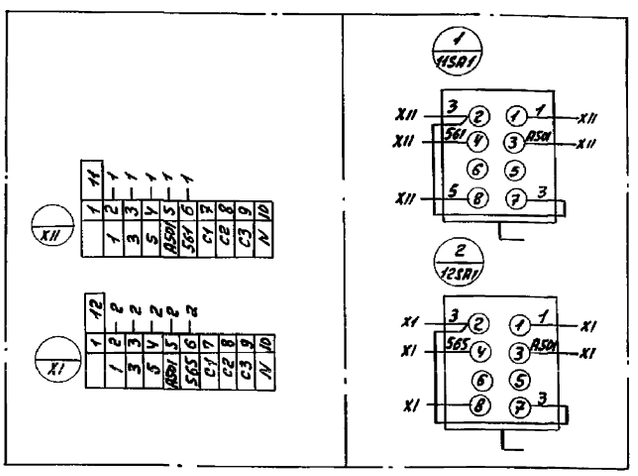

			ТП 903-1-274.89 ЭМ.Н-22
ГИП	Гусева		Котельная с 4 котлоагрегатами „Братск М" для сельскохозяйственного строительства.
Нач. отд.	Коновалов		
Н. контр.	Карякина		Топливо - бурый уголь. Ящик SУ. Схема электрическая соединений.
Гл. спец.	Крейчер		
Нач. гр.	Полкова		

Литер	Масса	Масштаб
Лист	Листов 1	

РПИ Горьковский САНТЕХПРОЕКТ

Альбом 10

Вид спереди
Дверь не показана

Дверь ящика
Вид спереди

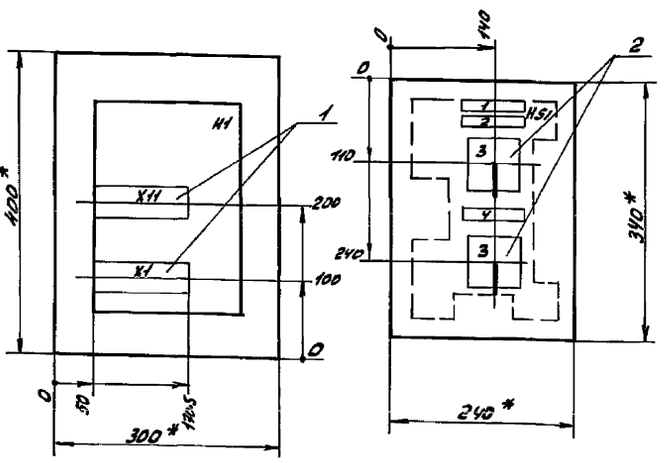

1.* Размеры для справок.
2. Неуказанные предельные отклонения размеров по .....
3. В контуре табличек и аппаратов указаны номера надписей по перечню надписей.
4. Глубина ящика 250 мм.

			ТП 903-1-274.89 ЭМ.Н-23
ГИП	Гусева		Котельная с 4 котлоагрегатами „Братск М" для сельскохозяйственного строительства.
Нач. отд.	Коновалов		
Н. контр.	Карякина		Ящик S2 (S3) Общий вид
Гл. спец.	Крейчер		
Нач. гр.	Полкова		

Литер	Масса	Масштаб
Лист	Листов 1	

РПИ Горьковский САНТЕХПРОЕКТ

Копир. Власова

Позиция	Зона	Поз	Обозначение	Наименование	Кол.	Примечание
				Документация		
ВУ			ТП 903-1-274.89 ЭМ.Н-23	Общий вид.	1	
ВЗ			ТП 903-1-274.89 ЭМ.Н-27 (ТП 903-1-274.89 ЭМ.Н-28)	Схема электрическая соединений	1	
ВУ			ТП 903-1-274.89 ЭМ.Н-25 (ТП 903-1-274.89 ЭМ.Н-26)	Перечень надписей	1	
				Сборочные единицы		
				Н1		
		1		Блок замков		
				Б32Ч-УП25-8/ВУЗ-10	2	
				HS1		
		2		Переключатель		
				УП5312-А54У3		6(9)SA1
				плита 5мм		7(10)SA1
				рук. рев.	2	

Подп. и дата | Инв. № подл. | Подп. и дата | Взам. инв. № | Инв. № дубл. | Подп. и дата

ГИП	Гусева		ТП 903-1-274.89 ЭМ.Н-24
Нач. отд.	Коновалов		Котельная с 4 котлоагрегатами „Братск М" для сельскохозяйственного строительства. Ящик S2(S3). Технические данные аппаратов
Н. контр.	Карякина		Литер: — Лист: — Листов: 1
Гл. спец.	Креймер		РПИ Горьковский САНТЕХПРОЕКТ
Нач. пр.	Полкова		

Панель	Надпись	Поз обозначение	Место надписи	Текст	Кол.	Вид шрифта	Заготовка
	1		Табличка	Ящик S2	1		
	2		Табличка	6-Насос исходной воды	1		
	3	6SA1, 7SA1	На ключе	Отк-ть-Отк-но-Вкл-но-Вкл-ть	2		
	4		Табличка	7-Насос исходной воды	1		

Подп. и дата | Инв. № подл. | Подп. и дата | Взам. инв. № | Инв. № дубл. | Подп. и дата

ГИП	Гусева		ТП 903-1-274.89 ЭМ.Н-25
Нач. отд.	Коновалов		Котельная с 4 котлоагрегатами „Братск М" для сельскохозяйственного строительства. Ящик S2. Перечень надписей.
Н. контр.	Карякина		Литер: — Лист: — Листов: —
Гл. спец.	Креймер		РПИ Горьковский САНТЕХПРОЕКТ
Нач. пр.	Полкова		

Панель	Надпись	Поз обозначение	Место надписи	Текст	Кол.	Вид шрифта	Заготовка
	1		Табличка	Ящик S3	1		
	2		Табличка	9-Сетевой насос контура котлаг.в.	1		
	3	9SA1, 10SA1	На ключе	Отк-ть-Отк-но.-Вкл-но.-Вкл-ть	2		
	4		Табличка	10-Сетевой насос контура котлаг.в.	1		

Подп. и дата | Инв. № подл. | Подп. и дата | Взам. инв. № | Инв. № дубл. | Подп. и дата

ГИП	Гусева		ТП 903-1-274.89 ЭМ.Н-26
Нач. отд.	Коновалов		Котельная с 4 котлоагрегатами „Братск М" для сельскохозяйственного строительства. Ящик S3. Перечень надписей.
Н. контр.	Карякина		Литер: — Лист: — Листов: —
Гл. спец.	Креймер		РПИ Горьковский САНТЕХПРОЕКТ
Нач. пр.	Полкова		

Вид спереди

Дверь ящика
Вид со стороны монтажа

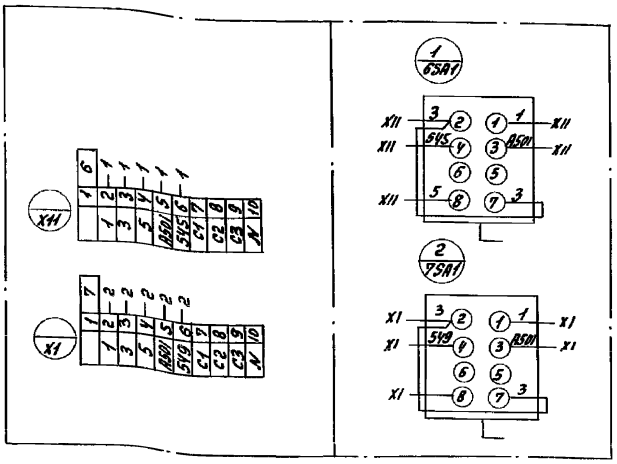

Подп. и дата | Инв. № подл. | Подп. и дата | Взам. инв. № | Инв. № дубл. | Подп. и дата

ГИП	Гусева		ТП 903-1-274.89 ЭМ.Н-27
Нач. отд.	Коновалов		Котельная с 4 котлоагрегатами „Братск М" для сельскохозяйственного строительства. Ящик S2. Схема электрическая соединений.
Н. контр.	Карякина		Литер: — Масса: — Масштаб: —
Гл. спец.	Креймер		Лист: — Листов: 1
Нач. пр.	Полкова		РПИ Горьковский САНТЕХПРОЕКТ

Копир: Краснова

Альбом 10

Вид спереди
Дверь не показана

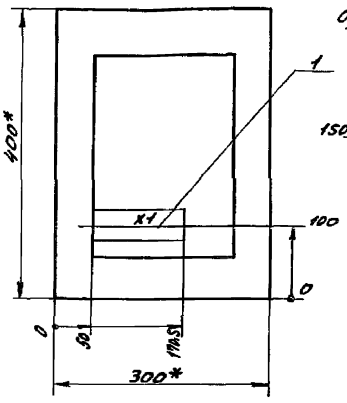

Дверь ящика
Вид спереди

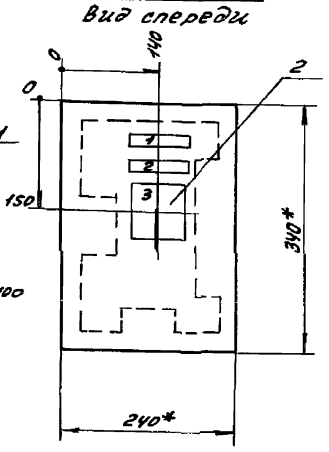

1.* Размеры для справок.
2. Неуказанные предельные отклонения размеров по.....
3. В контуре табличек и аппаратов указаны номера надписей по перечню надписей.
4. Глубина ящика 250 мм.

	ТП 903-1-274.89	ЭМ.Н-29	
	Котельная с V котлами-агрегатами „Братск М" для сельскохозяйственного строительства.	Литер	Масса / Масштаб
		Лист	Листов 1
	Ящик 24S Общий вид	ГПИ Горьковский САНТЕХПРОЕКТ	

ГИП Гусева; Нач.отд. Коновалов; Н.контр. Карякина; Гл.спец. Крейнер; Нач.гр. Попкова

Альбом 10

Формат	Зона	Поз.	Обозначение	Наименование	Кол.	Примечание
				Документация		
А3			ТП 903-1-274.89 ЭМ.Н-29	Общий вид	1	
А3			ТП 903-1-274.89 ЭМ.Н-32	Схема электрическая соединений.	1	
А4			ТП 903-1-274.89 ЭМ.Н-31	Перечень надписей	1	
				Сборочные единицы		
				Н1		
		1		Блок зажимов		
				БЗ24-4П25-8/8У3-10	1	
				Н51		
		2		Переключатель		
				УП5312-А545У3		
				плита 5мм		
				рук. рев.	1	24SA1

	ТП 903-1-274.89	ЭМ.Н-30	
	Котельная с V котлоагрегатами „Братск М" для сельскохозяйственного строительства. Ящик 24S. Технические данные аппаратов.	Литер / Лист / Листов	
		ГПИ Горьковский САНТЕХПРОЕКТ	

ГИП Гусева; Нач.отд. Коновалов; Н.контр. Карякина; Гл.спец. Крейнер; Нач.гр. Попкова

Альбом 10

Панель	Надпись	Поз. обозначение	Место надписи	Текст	Кол.	Вид шрифта	Заготовка
	1		Табличка	Ящик 24S.	1		
	2		Табличка	24- Вентилятор М1	1		
	3	24SA1	На ключе	Отк-ть.-Отк-но.-Вкл-на.-Вкл-ть	1		

	ТП 903-1-274.89	ЭМ.Н-31	
	Котельная с V котлоагрегатами „Братск М" для сельскохозяйственного строительства. Ящик 24S. Перечень надписей.	Литер / Лист / Листов	
		ГПИ Горьковский САНТЕХПРОЕКТ	

ГИП Гусева; Нач.отд. Коновалов; Н.контр. Карякина; Гл.спец. Крейнер; Нач.гр. Попкова

Альбом 10

Вид спереди

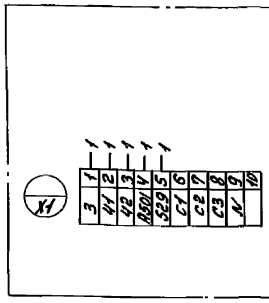

Дверь ящика

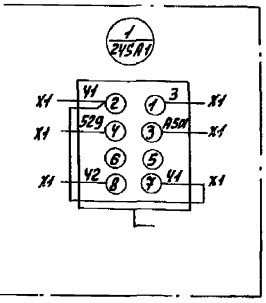

	ТП 903-1-274.89	ЭМ.Н-32	
	Котельная с V котлоагрегатами „Братск М" для сельскохозяйственного строительства	Литер / Масса / Масштаб	
	Ящик 24S. Схема электрическая соединений	Лист / Листов 1	
		ГПИ Горьковский САНТЕХПРОЕКТ	

ГИП Гусева; Нач.отд. Коновалов; Н.контр. Карякина; Гл.спец. Крейнер; Нач.гр. Попкова

Копир: Краол

Альбом 10

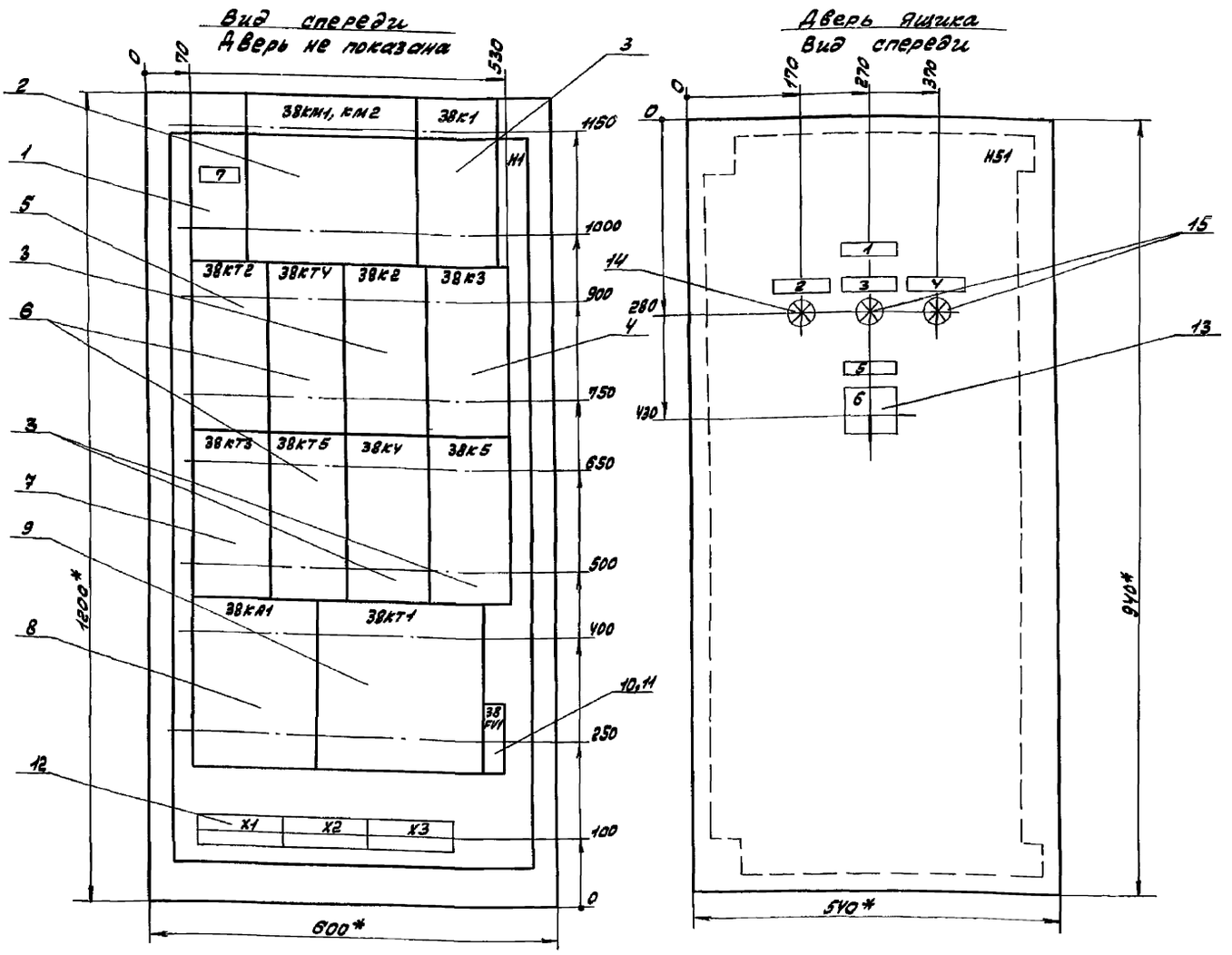

1.* Размеры для справок.
2. Неуказанные предельные отклонения размеров по.....
3. В контуре табличек и аппаратов указаны номера надписей по перечню надписей.
4. Глубина ящика 500мм.

ГИП	Гусева		ТП903-1-274.89	ЭМ. Н-33	
Нач.отд.	Коновалов		Котельная с 4 котлоагрегатами „Братск М" для сельскохозяйственного строительства.	Литер	Масса	Масштаб
Н.контр.	Каракина					
Гл.спец.	Крейнер		Ящик 38S. Общий вид.	Лист	Листов 1
Нач.гр.	Полкова			ГПИ Горьковский САНТЕХПРОЕКТ	
Копир:					

Инв.№ подл. | Подп. и дата | Взам.инв.№ | Инв.№ дубл. | Подп. и дата

Альбом 10

Формат	Зона	Поз.	Обозначение	Наименование	Кол.	Примечание
				Документация		
А3			ТП 903-1-274.89 ЭМ.Н-33	Общий вид.	1	
А2			ТП 903-1-274.89 ЭМ.Н-36	Схема электрическая		
				соединений.	1	
А4			ТП 903-1-274.89 ЭМ.Н-35	Перечень надписей.	1	
				Сборочные единицы		
				Н1		
		1		Выключатель		
				АЕ 2046 М-10РУ3-Б		
				Iр=40А отс. 12Iр	1	38QF1
		2		Пускатель		
				ПМА-3602УХЛУБ		
				U~220В Iнэ-32А		
				б/к 2з, 2р	1	38КМ1, 38КМ2
				Реле		
		3		РПУ2-М9622043АU~220В	4	38К1, 38К2, 38К4, 38К5
		4		РПУ2-М9642043АU~220В	1	38К3
		5		РКВ11-43-122УХЛ4		
				В.В. 45 сек. U~220В	1	38КТ2
		6		РКВ11-33-122УХЛ4		
				В.В. 10 сек U~220В	2	38КТ4, 38КТ5

ТП 903-1-274.89 ЭМ.Н-34

Котельная с 4 котлоагрегатами „Братск М" для сельскохозяйственного строительства. Ящик 38S. Технические данные аппаратов

Литер	Лист	Листов
	1	2

ГПИ Горьковский САНТЕХПРОЕКТ

ГИП	Гусева	
Нач. отд.	Коновалов	
Н. контр.	Карякина	
Гл. спец.	Креймер	
Нач. гр.	Попкова	

Альбом 10

Формат	Зона	Поз.	Обозначение	Наименование	Кол.	Примечание
		7		РКВ11-43-122УХЛ4		
				В.В. 105 сек. U~220В	1	38КТ3
		8		РЭВ-202У3 I-32А		
				Уст. 1.1÷3.5 Iн к13, 1р	1	38КА1
		9		ВС-43-32УХЛ4 U~220В		
				В.В. 3-15 мин.	1	38КТ1
		10		Предохранитель		
				ППТ-10У3	1	38FV1
		11		Плавкая вставка		
				ВТФ-6	1	38FV1
		12		Блок зажимов		
				на ток 25А		
				Б324-4П25-В/ВУ3-10	3	
				Н51		
		13		Переключатель		
				УП5313-С322У3		
				рук. рев. плита 5мм	1	38SA1
				Арматура сигнальная		
		14		АС120-11У2 U~220В		
				Светофильтр красный	1	38НL3
		15		АС120-13У2		
				Светофильтр зелёный	2	38НL1, 38НL2

ТП 903-1-274.89 ЭМ.Н-34 Лист 2

Альбом 10

Панель	Надпись	Поз. обозначение	Место надписи	Текст	Кол.	Вид шрифта	Заготовка
	1		Табличка	Ящик 38S	1		
	2	38НL1	Табличка	Вперёд	1		
	3	38НL2	Табличка	Назад	1		
	4	38НL3	Табличка	Авария	1		
	5	38SA1	Табличка	38 - Подъёмник	1		
	6		на ключе	Мест.-0-Авт.	1		
	7	38QF1	Табличка	Ввод	1		

ТП 903-1-274.89 ЭМ.Н-35

Котельная с 4 котлоагрегатами „Братск М" для сельскохозяйственного строительства. Ящик 38S. Перечень надписей

Литер	Лист	Листов
		1

ГПИ Горьковский САНТЕХПРОЕКТ

ГИП	Гусева	
Нач. отд.	Коновалов	
Н. контр.	Карякина	
Гл. спец.	Креймер	
Нач. гр.	Попкова	

Альбом 10

Вид спереди

Дверь ящика
Вид со стороны монтажа

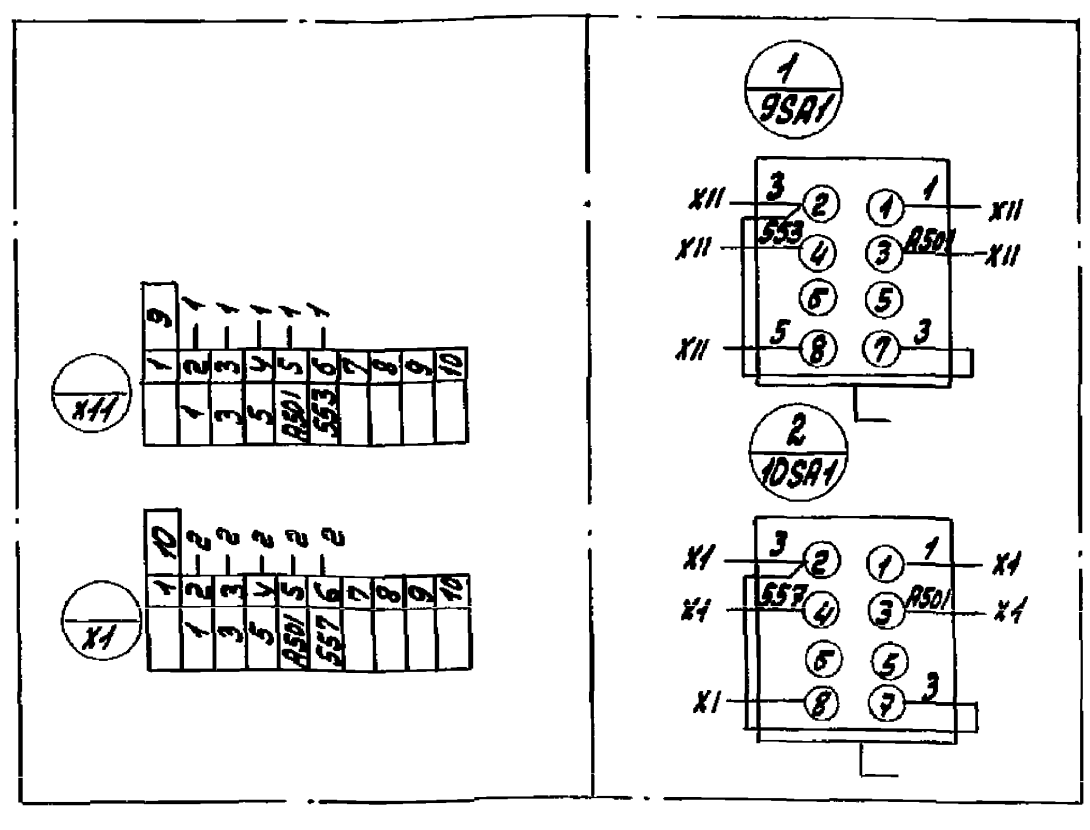

ТП 903-1-274.89 ЭМ.Н-28

Котельная с 4 котлоагрегатами „Братск М" для сельскохозяйственного строительства

Ящик S3. Схема электрическая соединений.

Литер	Масса	Масштаб

Лист | Листов 1

ГПИ Горьковский САНТЕХПРОЕКТ

ГИП	Гусева	
Нач. отд.	Коновалов	
Н. контр.	Карякина	
Гл. спец.	Креймер	
Нач. гр.	Попкова	

Копир.

Альбом 10

Вид спереди

Дверь ящика
Вид со стороны монтажа

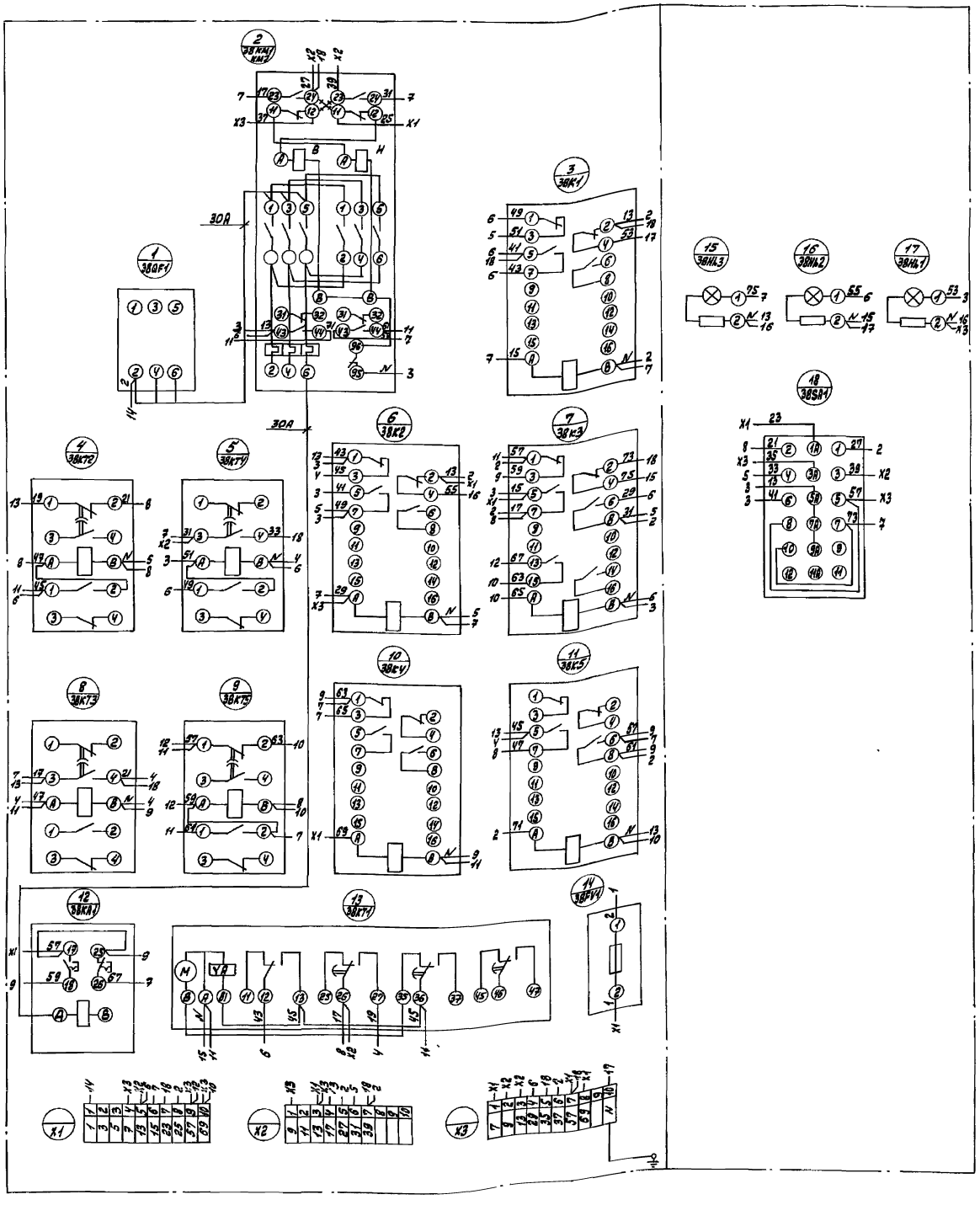

Демонтировать

ГИП	Гусева		
Нач.отд.	Коновалов		
Н.контр.	Каракина		
Гл.спец.	Крайнер		
Нач.гр.	Попкова		
копир:			

ТП 903-1-274.89 ЭМ.Н-36

Котельная с 4 котлоагрегатами „Братск М" для сельскохозяйственного строительства.

Литер | Масса | Масштаб

Лист | Листов 1

Ящик 38S. Схема электрическая соединений

ГПИ Горьковский САНТЕХПРОЕКТ

Инв. № подл. | Подп. и дата | Взам. инв. № | Инв. № дубл. | Подп. дата

Альбом 10

Вид спереди

Дверь не показана

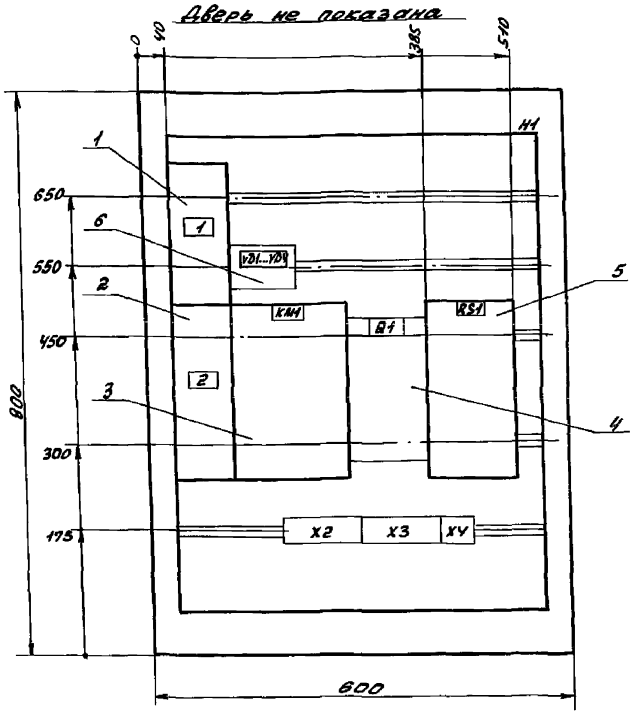

Дверь ящика

Вид спереди

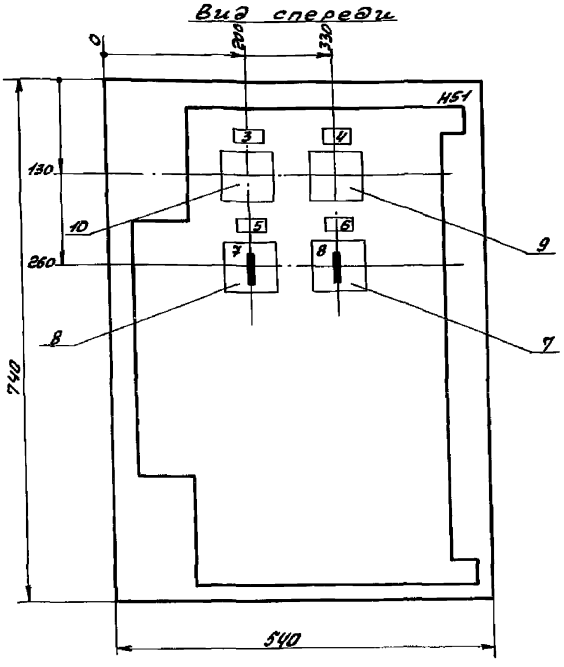

				ТП 903-1-274.89 ЭО.Н-1			
				Котельная с 4 кот. агрегатами „Братск-М" для сельскохозяйственного строительства.	Литер	Масса	Масштаб
ГИП	Гусева						
Нач. отд.	Коновалов				Лист	Листов 1	
Н. контр.	Карякина			Ящик 1S. Общий вид	ГПИ Горьковский САНТЕХПРОЕКТ		
Рук. спец.	Крейнер						
Нач. гр.	Карякина						

Альбом 10

Формат	Зона	Поз.	Обозначение	Наименование	Кол.	Примечание
				Документация		
А3			ТП 903-1-274.89 ЭО.Н-1	Чертеж общего вида	1	
А3			ТП 903-1-274.89 ЭО.Н-У	Схема электрическая соединений и подключений.	1	
А4			ТП 903-1-274.89 ЭО.Н-3	Перечень надписей	1	
				Сборочные единицы		
				H1 1		
		1		Выключатель		
				АП50Б-2МТУ3		
				Iр 6.3А отс. 10	1	QF2
		2		Выключатель		
				АП50Б-2МТУ3		
				И-2208 Iр УОА отс. 10		
				п.п	1	QF3
		3		Контактор МК1-0243		
				И-2208 Iр 40А	1	KM1
		4		Выключатель ПВ1-106		
				Исполн. 3	1	Q1
		5		Шунт 75 ШС72 150А	1	RS1

				ТП 903-1-274.89 -ЭО.Н-2			
				Котельная с 4 кот. агрегатами „Братск-М" для сельскохозяйственного строительства. Ящик 1S. Технические данные аппаратов	Литер	Лист	Листов 2
ГИП	Гусева				ГПИ Горьковский САНТЕХПРОЕКТ		
Нач. отд.	Коновалов						
Н. контр.	Карякина						
Рук. спец.	Крейнер						
Нач. гр.	Карякина						

Альбом 10

Формат	Зона	Поз.	Обозначение	Наименование	Кол.	Примечание
				Диод кремниевый		
		6		Д226Б 0.3А 400В	4	VD1-VD4
				H51 01		
		7		Переключатель		
				УП5312-С2У3	1	SAC1
		8		Переключатель		
				УП5312-АБУ3	1	SN1
		9		Амперметр М42100		
				кл. 1.5 предел измер. 0-50А 75мВ	1	PA1
		10		Вольтметр М42100		
				кл. 1.5 предел измер. 0-75В	1	PV1
				Блок зажимов серии		
				6324-4П25-6/6У3-5	1	XV
				Группа из 2х зажимов		
				серии 3Н24-16А63-8/8У3	1	X2
				Группа из 3х зажимов		
				серии 3Н24-16А63-8/8У3	1	X3

				ТП 903-1-274.89 ЭО.Н-2	Лист 2

Линель	Надпись	Позиционное обозначение	Место надписи	Текст	Кол.	Заготовка
				Ящик		
	1	QF2	Таблычка	АПС-25В	1	
			— ″ —	VD1…VD4	1	
	2	QF3	Таблычка	Авар. эвакуац. освещ. - УОВ	1	
			— ″ —	КМ1	1	
			— ″ —	Q1	1	
			— ″ —	RS1	1	
				Дверь		
	3	PV1	Таблычка	Контроль изоляции	1	
	4	PA1	— ″ —	Нагрузка аккум. батареи.	1	
	5	SN1	— ″ —	Контроль изоляции	1	
	6	SAC1	— ″ —	Выбор режима зарядки	1	
	7	SN1	На ключе	1 2 3		
				3 - ш - 3	1	
	8	SAC1	На ключе	1 2 б.3		
				УОВ откл. 25В	1	

Инв. № подл. | Подп. и дата | Взам. инв. № | Инв. № дубл. | Подп. и дата

ГИП	Гусева		ТП 903-1-274.89 ЭО.Н-3
Нач. отд.	Коновалов		Котельная с 4 котлоагрегатами „Братск М" для сельскохозяйственного строительства. Ящик 1S. Перечень надписей.
Н. контр.	Карякина		Литер: — Лист: — Листов: 1
Гл. спец.	Креймер		ГПИ Горьковский Сантехпроект
Нач. гр.	Карякина		

Инв. № подл. | Подп. и дата | Взам. инв. № | Инв. № дубл. | Подп. и дата

			Литер: — Лист: — Листов: —
			ГПИ Горьковский САНТЕХПРОЕКТ

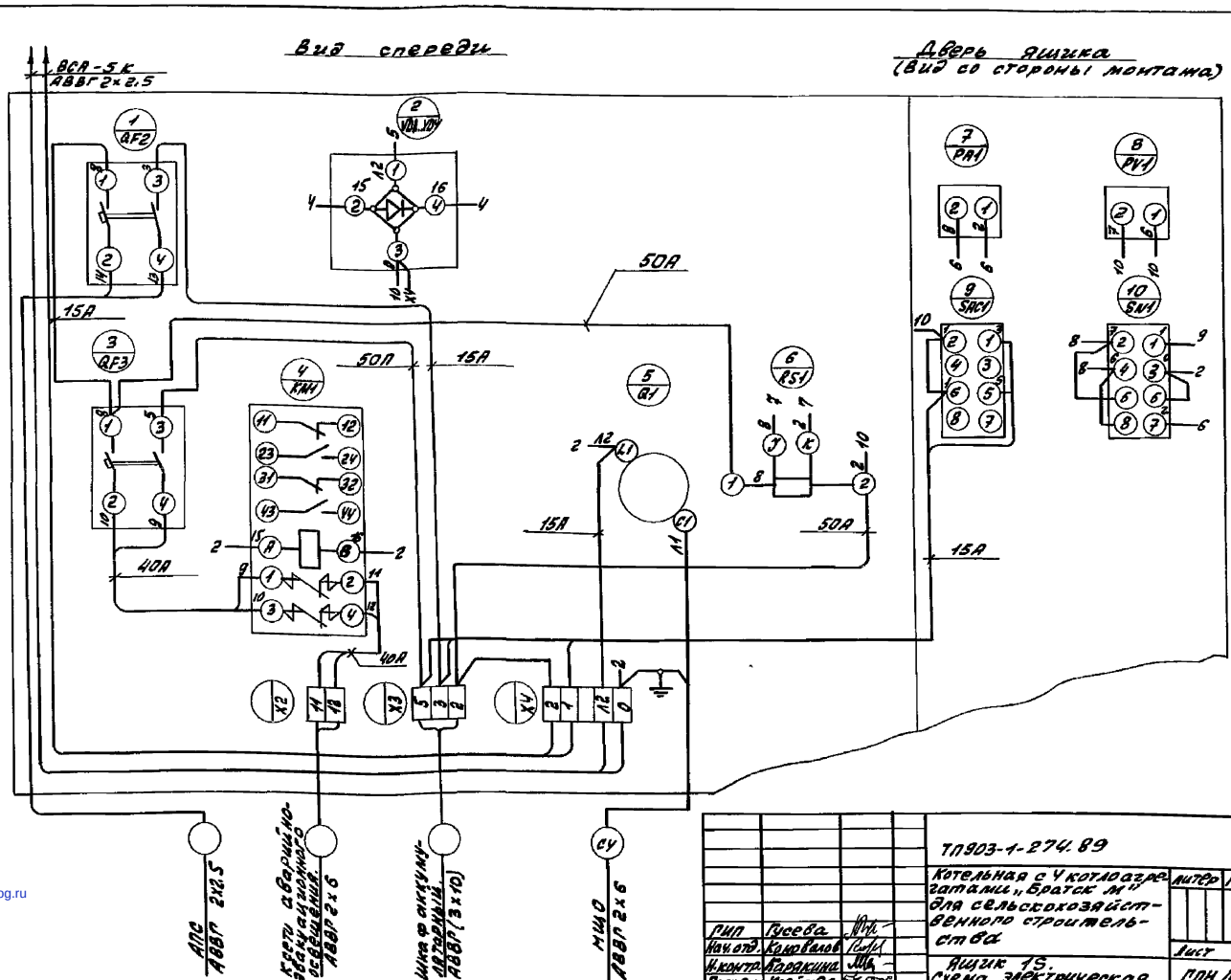

ГИП	Гусева		ТП 903-1-274.89 ЭО.Н-4
Нач. отд.	Коновалов		Котельная с 4 котлоагрегатами „Братск М" для сельскохозяйственного строительства
Н. контр.	Карякина		Литер: — Масса: — Масштаб: —
Гл. спец.	Креймер		Лист: — Листов: 1
Нач. гр.	Карякина		Ящик 1S. Схема электрическая соединений и подключений
			ГПИ Горьковский САНТЕХПРОЕКТ

Копир: Формат А2

gost.e-ecolog.ru