Типовой проект

903-1-274.89

Котельная с 4 котлоагрегатами „Братск – М" для сельскохозяйственного строительства. Топливоподача с применением скребкового транспортера. Топливо-каменный и бурый угли. Система теплоснабжения – закрытая.

Альбом 8

Строительные изделия.

23946-06

Отпускная цена на момент опубликации

				Привязан:
				Инв. №

gost.e-ecolog.ru

ТИПОВОЙ ПРОЕКТ

903-1-274.89

КОТЕЛЬНАЯ С 4 КОТЛОАГРЕГАТАМИ „БРАТСК - М" ДЛЯ СЕЛЬСКОХОЗЯЙСТВЕННОГО СТРОИТЕЛЬСТВА. ТОПЛИВОПОДАЧА С ПРИМЕНЕНИЕМ СКРЕБКОВОГО ТРАНСПОРТЕРА. ТОПЛИВО-КАМЕННЫЙ И БУРЫЙ УГЛИ. СИСТЕМА ТЕПЛОСНАБЖЕНИЯ - ЗАКРЫТАЯ.

АЛЬБОМ 8

СТРОИТЕЛЬНЫЕ ИЗДЕЛИЯ

РАЗРАБОТАН
ГПИ „Горьковский Сантехпроект"

УТВЕРЖДЕН:
и введен в действие ГПКНИИ СантехНИИпроект
протокол N 11 от 27.09.89 г.

Главный инженер института Ю.П.Фалалеев
Главный инженер проекта Т.Г.Гусева

Привязан:

Инв. №

Содержание альбома

Обозначение	Наименование	Стр.
	Содержание альбома	2
тп 903-1-274.89 - КЖ.И.ТУ	Технические условия	3
001	Балка фундаментная 3БФ6-18АIIIВ-1	4
002	Колонна (1К 69.4-3-1, 1К 69.4-3-2)	5
003	Колонна (см. таблицу исполнений)	6÷12
004	Колонна (1К 81.4-2.1)	13
005	Колонна (1К 39.3-2-1)	14
006	Балка (3БС012-4Вр II-а; 3БС012-5Вр II-а)	15
007	Плита покрытия (см. таблицу исполнений)	16,17
008	Плита покрытия (1ПВ4-3АIVт-б-80 2В-2-400м; 1ПВ4-4АIVт-б-80 2В-2-400м; 1ПВ4-5АIVт-б-80 2В-2-400м)	18,19
009	Плита перекрытия (см. таблицу исполнений)	20
010	Стеновая панель (см. таблицу исполнений)	21÷24
011	Стеновая панель простеночная длиной 1.2м	25
012	Стеновая панель простеночная длиной 0.6м	26
013	Стеновая панель высотой 3.0м	27
014	Стеновая панель угловая длиной 1.5м	28
015	Стеновая панель (ПСД 60.12.20-П-У-2)	29
016	Стеновая панель (ПСД 60.9.20-П-1)	30
017	Стеновая панель (см. таблицу исполнений)	31÷33
018	Панель перегородки (ПГ 60.30-1-Т-Д1-1)	33
019	Опорные подушки (ОПм 1; ОПм 2)	34
020	Каркас пространственный (КП1, КП2)	35
021	Каркас пространственный (КП3)	36
022	Каркас плоский (КР12)	36
023	Каркас плоский (КР1; КР2)	37
024	Каркас плоский (КР3; КР4)	38
025	Каркас плоский (КР5; КР6; КР7; КР11)	39
026	Каркас плоский (КР8 ÷ КР10)	40
027	Сетка арматурная (С1)	41
028	Изделие закладное (МН1, МН2)	42
029	Изделие закладное (МН3, МН4)	43
030	Изделие закладное (МН5÷МН7; МН16)	44
031	Изделие закладное (МН8; МН9)	45
032	Изделие закладное (МН10; МН11; МН12)	45
033	Изделие закладное (МН13; МН14, МН15)	46
034	Изделие соединительное (МС1)	47
035	Изделие соединительное (МС2 ÷ МС7)	48
036	Изделие соединительное (МС8 ÷ МС10)	49
037	Изделие соединительное (МС11)	50
038	Изделие соединительное (МС12)	50
039	Изделие соединительное (ТС-1 ÷ ТС5)	51
040	Изделие соединительное (Т1; Т2)	52
041	Шайба	52
042	Изделие соединительное (МС13)	53
043	Изделие соединительное (МС14)	53
044	Изделие соединительное (МС15)	54
045	Изделие соединительное (МС16, МС16а)	54
046	Изделие соединительное (МС17)	55
047	Изделие соединительное (МС18)	55
048	Изделие соединительное (МС19)	56
049	Консоль опорная (РК4-1)	56
050	Опорный столик (СМ1)	57
051	Насадка (НМ1; НМ2)	57
052	Насадка (НМ3)	58
053	Решетка для вытирания ног (НР)	58
054	Решетка (Р1 ÷ Р3)	59
055	Рама металлическая (РМ1; РМ2)	60

Альбом 8

тп 903-1-274.89

Инв. № подл.	Подпись и дата	Взам. инв. №

Альбом 8

1. Все сборные железобетонные изделия изготовлять по указаниям соответствующих серии с установкой дополнительных арматурных и закладных элементов по данному альбому.
2. Стеновые панели ПСД 60.12.20-П-У-2 и ПСД 60.9.20-П-1 выполнять в опалубке панелей ПСД 60.12.20-П-У и ПСД 60.9.20-П серии 1.832.1-9 соответственно с армированием по данному альбому.
3. В панелях стен с отверстиями арматуру сеток вырезать по месту и приварить к обрамлению отверстий.
4. В стеновых панелях принять:
   а) Наружный фактурный слой из цементно-песчаного раствора М100; γ=1800 кг/м^3 F 50 толщиной 20 мм.
   б) Конструкционно-теплоизолирующий слой из керамзитобетона В5; F 35; Д=900 кг/м^3.
   в) Внутренний изолирующий слой из керамзитобетона В15; F 50; Д=1800 кг/м^3 толщиной 50 мм.
5. В плитах покрытия принять:
   утеплитель из керамзитобетона γ=400 кг/м^3.
6. Прокат закладных изделий в железобетонных и бетонных конструкциях для расчетной зимней температуры от -31°С до -40°С принять из стали ВСт3пс6 ГОСТ 380-71*.
7. Все закладные и соединительные изделия окрасить 2 слоями эмали ПФ 115 ГОСТ 18374-79* по грунтовке ГФ-021 в соответствии со СНиП 2.03.11-85 „Защита строительных конструкций от коррозии". Закладные изделия стеновых панелей защитить методом горячего цинкования. Толщина цинкового покрытия 60 мкм.
8. Указания по складированию конструкций смотри в соответствующих сериях и главах СНиП.
9. Плоские арматурные изделия изготовлять при помощи контактной точечной электросварки по ГОСТ 14098-85. Сварку каркасов и сеток производить во всех точках пересечения стержней.
10. Соединения плоских каркасов в пространственные выполнять с помощью дуговой сварки.
11. Сварку закладных и соединительных изделий производить согласно ГОСТ 14098-85 „Соединения сварные арматуры и закладных изделий железобетонных конструкций", ГОСТ 5264-80 „Швы сварных соединений, ручная дуговая сварка" и СНиП 3.03.01-87 (раздел 8) „Несущие и ограждающие конструкции".
12. Арматурные и закладные изделия должны отвечать требованиям ГОСТ 10922-75 „Арматурные изделия и закладные детали сварные для железобетонных конструкций. Технические требования и методы испытаний".
13. Анкеры закладных изделий приварить к пластинам и прокату втавр дуговой ручной сваркой под слоем флюса с малой механизацией.
    Отогнутые анкеры приварить дуговой ручной сваркой. Сварку пластин и проката между собой выполнять дуговой ручной электросваркой электродами типа Э42 по ГОСТ 9467-75, $h_ш$=4 мм, кроме оговоренных.
14. Знак ориентации нанести несмываемой краской.

Нач. отд.	Ехилевский		ТП 903-1-274.89 - КЖ.И.ТУ	
Н. контр.	Морунов		Технические условия.	Стадия: Р; Лист; Листов: 1
Гл. спец.	Марков			ГПИ Горьковский САНТЕХПРОЕКТ
Нач. гр.	Катаева			
Инж. I к.	Сенягина			

Инв. № подл. | Подпись и дата | Взам. инв. №

Альбом 8

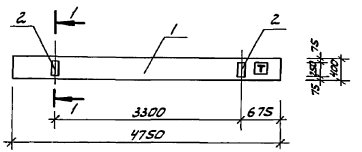

1 - 1, повернуто
М 1:10

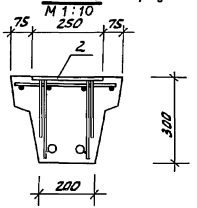

Формат	Зона	Поз.	Обозначение	Наименование	Кол.	Примечание
				Документация		
А3			ТП 903-1-274.89 -КЖ.И.ТУ	Технические условия		
				Сборочные единицы		
				Балка фундаментная		
		1	1.415.1-2.1-3-17	3БФ6-18А III В	1	
				Изделия закладные		
		2	1.400-15 В.1 120-26	МН 109-3	2	

Ведомость расхода стали на дополнительные закладные изделия на элемент, кг

Марка элемента	Изделия закладные						Общий расход
	Арматура класса А III			Прокат марки Вст3кп2 (пс6)			
	ГОСТ 5781-82*			ГОСТ 19903-74*			
	ф8			δ=6			
3БФ6-18А III В-1	0.6			2.4			3.0

Нач. отд.	Екилевский	[signature]	
Н. контр.	Морунов	[signature]	
Гл. спец.	Марков	[signature]	
Нач. гр.	Катаева	[signature]	
Инж. I к.	Сенягина	[signature]	
Техн. II к.	Гаврилова	[signature]	

ТП 903-1-274.89 -КЖ.И. 001

Балка фундаментная (3БФ6-18А III В-1)

Стадия	Масса	Масштаб
Р	1000	1:50
Лист	Листов 1	

ГПИ Горьковский САНТЕХПРОЕКТ

Инв. № подл. | Подпись и дата | Взам. инв. №

Альбом 8

Рис. 1

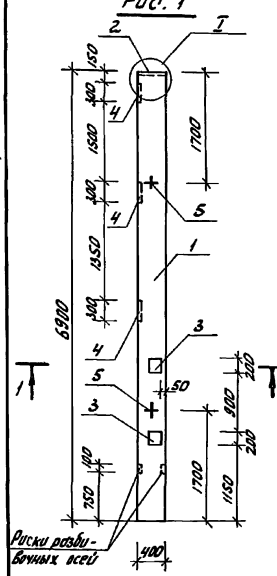

Рис. 2

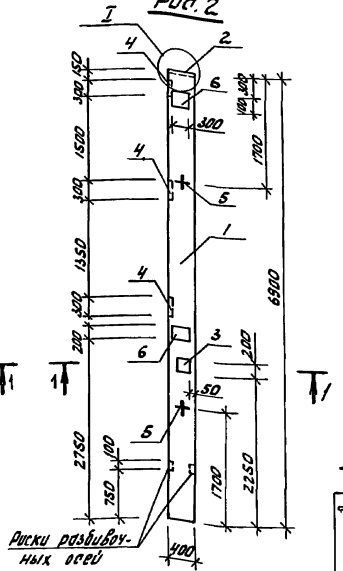

Формат	Зона	Поз.	Обозначение	Наименование	Кол. на исп. КЖ.И.002 —	01	Примечание
				Документация			
А3			ТП 903-1-274.89-КЖ.И.ТУ	Технические условия	X	X	
А3			ТП 903-1-274.89-КЖ.И.004	Узел I	X	X	
				Сборочные единицы			
		1	1.823.1-2.1 100-40	Колонна 1К 69.4-3	1	1	
				Изделие закладное			
		2	1.400-15 В.1 150-66	МН 144-1	1	1	
		3	1.400-15 В.1 210-18	МН 204-4	2	1	
		4	1.823.1-2.2	М 10	4	4	
		5	1.823.1-2.2	М 14-150	2	2	
		6	1.400-15 В.1 210-28	МН 206-4		2	
				Детали			
Б4		7	ТП 903-1-274.89-КЖ.И.002 - 001	А-I-6 ГОСТ 5781-82* l=380	8	12	0.08кг

1-1
М 1:10

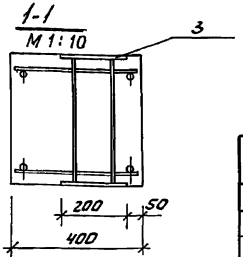

Обозначение	Марка	Рис.	
ТП 903-1-274.89-КЖ.И.002	1К69.4-3-1	1	
-01	1К69.4-3-2	2	

Ведомость расхода стали на дополнительные закладные изделия на элемент, кг

Марка элемента	Изделия закладные												
	Арматура класса								Прокат марки				Общий расход
	А-I			А-III					Вст.3 кп2/пс6				
	ГОСТ 5781-82*			ГОСТ 5781-82*					ГОСТ 19903-74*				
	ф6	ф12	Итого	ф10	ф12	ф18		Итого	-б=8	-б=10	-б=14	Итого	
1К69.4-3.1	0.6	1.8	2.4		4.1	2.2		6.3	7.5	12.4	39.3	51.7	60.4
1К69.4-3.2	1.0	1.8	2.8	1.4	3.3	2.2		6.9	22.7	6.2	39.3	68.2	77.9

Нач. отд.	Ехилевский	[signature]
Н. контр.	Морунов	[signature]
Гл. спец.	Марков	[signature]
Нач. гр.	Катаева	[signature]
Техн. Ук.	Гаврилова	[signature]

ТП 903-1-274.89-КЖ.И. 002

Колонна (1К 69.4-3-1, 1К 69.4-3-2)

Стадия	Масса	Масштаб
Р	2750	1:50
Лист	Листов 1	

ГПИ Горьковский САНТЕХПРОЕКТ

Инв. № подл. | Подпись и дата | Взам. инв. №

Альбом 8

Формат	Зона	Поз.	Обозначение	Наименование	Кол. на испол. ТП 903-1-274.89-КЖ.И. 003 —	01	02	03	04	05	06	07	08	09	10	11	12	13	14	15	16	17	18	19	Примечание
				Документация																					
А3			ТП 903-1-274.89-КЖ.И. ТУ	Технические условия																					
			1.823.1-2.1 010	Узел I			X	X							X	X	X	X	X	X					
			030	Узел III	X	X			X	X	X	X	X	X							X	X	X	X	
			040	Узел IV	X	X	X	X	X	X	X	X	X	X	X	X	X	X	X	X	X	X	X	X	
А3			ТП 903-1-274.89-КЖ.И.003 л.7	Узлы А, Б, В							X				X	X			X	X					
				Сборочные единицы																					
		1	1.823.1-2.1 100-39	1К69.4-2	1		1		1		1		1		1		1		1		1		1		
			-40	1К69.4-3		1		1		1		1		1		1		1		1		1		1	
				Изделия закладные																					
		2	1.400-6/76	М1-14	4	4	4	4	5	5	4	4	4	4	4	4	1	1			4	4	6	6	
		3	1.823.1-2-2 070-05	М6	1	1			1	1	1	1	1	1							1	1	1	1	
		4	1.400-6/76	М1-12	2	2	2	2					2	2	2	2									
		5	1.823.1-2.2 090-02	М14-150	2	2	2	2	2	2	2	2	2	2	2	2	2	2	2	2	2	2	2	2	
		6	1.400-15.8.1 130-25	МН 121-2	1	1	1	1	1	1	1	1	1	1	1	1	2	2	1	1	2	2			
		7	170-23	МН 155-6			1	1	2	2	1	1	1	1	1	1	3	3	1	1					
		8	210-42	МН 209-5											1	1									
		9	130-08	МН 118-3	1	1																			
		10	220-27	МН 215-5					2	2	2	2					2	2	2	2					
		11	160-26	МН 150-3							2	2	1	1			1	1	2	2			4	4	
		12	270-07	МН 224-5																	1	1			
		13	530-08	МН 531											4	4									
				Детали																					
		14	ТП 903-1-274.89-КЖ.И.003-001	В-А-III ГОСТ 5781-82* Р=370											6	6									

Инв. № подл. | Подпись и дата | Взам. инв. №

Нач. отд.	Ежиевский	
Н. контр.	Морунов	
Гл. спец.	Марков	
Нач. гр.	Катаева	
Инж. I к.	Сенягина	
Инж. III к.	Моренова	

ТП 903-1-274.89-КЖ.И. 003

Колонна (см. таблицу исполнений).

Стадия	Масса	Масштаб
Р	2750	1:50

Лист 1 | Листов 7

ГПИ Горьковский САНТЕХПРОЕКТ

Ведомость расхода стали на элемент, кг

Марка элемента	Изделия закладные: Арматура класса A I, ГОСТ 5781-85 ϕ14			Итого	ϕ8	ϕ10	ϕ12	ϕ16			Итого	Прокат марки Вст3кп2 (пс6), ГОСТ 19903-74*: δ=8	δ=10	δ=12	δ=14			Итого	ГОСТ 8509-86: L63×5	L75×6			Итого	Общий расход
1К 69.4-2-1 1К 69.4-3-1	1.8			1.8		0.7	6.9				7.6	6.3	9.2		16.7			32.2	6.0				6.0	47.6
1К 69.4-2-2 1К 69.4-3-2	1.8			1.8		0.7	4.0	3.0			7.7	3.8	9.2	17.2				30.2	6.0				6.0	45.7
1К 69.4-2-3 1К 69.4-3-3	1.8			1.8		0.7	3.4	13.4			17.5	3.8		81.6	16.7			102.1	7.5				7.5	128.9
1К 69.4-2-4 1К 69.4-3-4	1.8			1.8		0.7	6.9	10.4			18.0	15.2		64.4	16.7			96.3	6.0				6.0	122.1
1К 69.4-2-5 1К 69.4-3-5	1.8			1.8		0.7	7.8	3.0			11.5	9.5	9.2	17.2	16.7			52.6	6.0				6.0	71.9
1К 69.4-2-6 1К 69.4-3-6	1.8			1.8	4.1	0.7	5.4	3.0			13.2	3.8	23.4	17.2				44.4	6.0	11.2			17.2	76.6
1К 69.4-2-7 1К 69.4-3-7	1.8			1.8		1.4	2.2	16.4			20.0	13.3		98.8				112.1	1.5				1.5	135.4
1К 69.4-2-8 1К 69.4-3-8	1.8			1.8		0.7	3.8	10.4			14.9	15.2		64.4				79.6						96.3
1К 69.4-2-9 1К 69.4-3-9	1.8			1.8		1.4	3.1	5.6			10.1	7.6		28.2	16.7			52.5	6.0				6.0	70.4
1К 69.4-2-10 1К 69.4-3-10	1.8			1.8			11.3				11.3	22.8			16.7			39.5	9.0				9.0	61.6

Обозначение	Марка	Рис.	
ТП 903-1-274.89-КЖ.И.003	1К 69.4-2-1	1	
-01	1К 69.4-3-1	1	
-02	1К 69.4-2-2	2	
-03	1К 69.4-3-2	2	
-04	1К 69.4-2-3	3	
-05	1К 69.4-3-3	3	
-06	1К 69.4-2-4	4	
-07	1К 69.4-3-4	4	
-08	1К 69.4-2-5	5	
-09	1К 69.4-3-5	5	

Обозначение	Марка	Рис.	
ТП 903-1-274.89-КЖ.И.003-10	1К 69.4-2-6	6	
-11	1К 69.4-3-6	6	
-12	1К 69.4-2-7	8	
-13	1К 69.4-3-7	8	
-14	1К 69.4-2-8	9	
-15	1К 69.4-3-8	9	
-16	1К 69.4-2-9	7	
-17	1К 69.4-3-9	7	
-18	1К 69.4-2-10	10	
-19	1К 69.4-3-10	10	

Инв. № подл. | Подпись и дата | Взам. инв. №

Альбом 8

Рис. 1

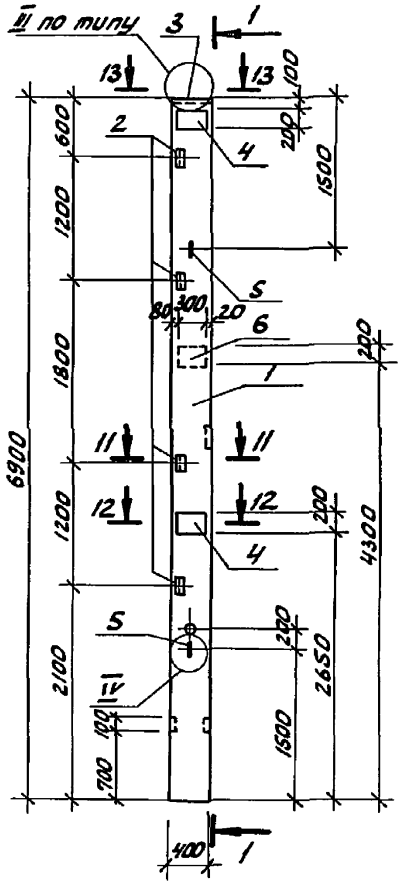

1-1

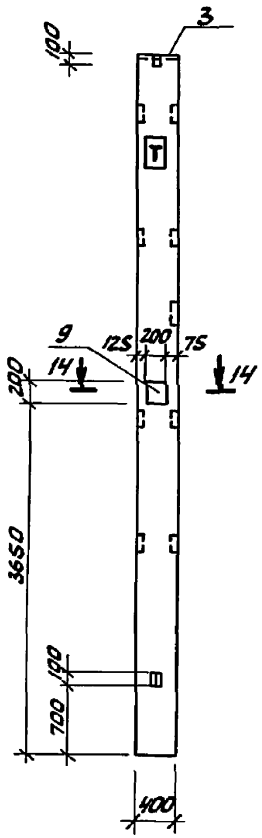

Рис. 2

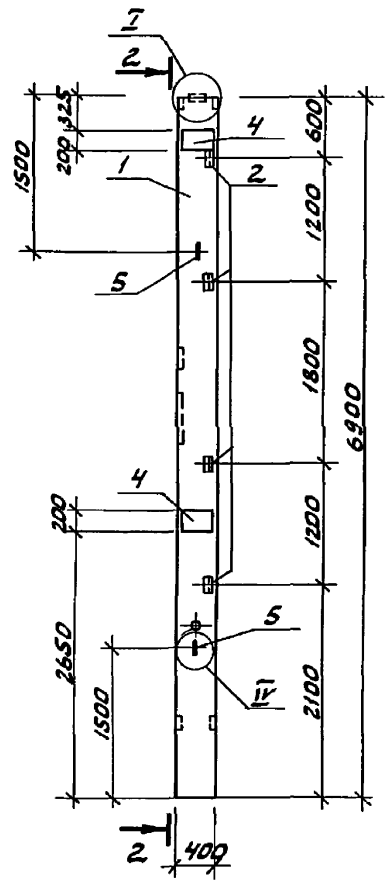

2-2

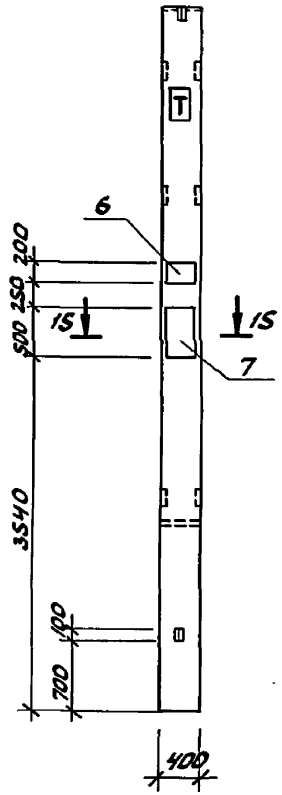

15-15

М 1:20

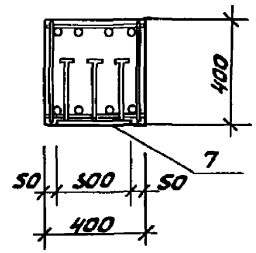

11 - 11

М 1:20

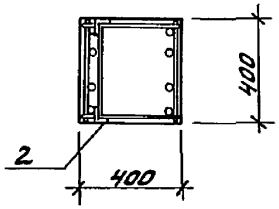

12 - 12

М 1:20

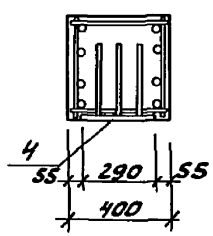

13 - 13

М 1:20

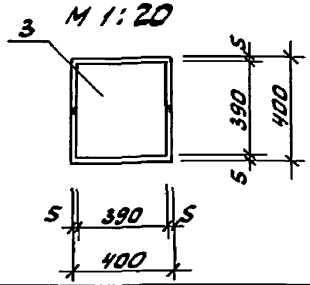

14 - 14

М 1:20

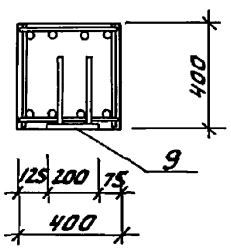

Инв. № подл. | Подпись и дата | Взам. инв. №

ТП 903-1-274.89-КН.И.003

Лист 3

Альбом 8

Рис. 3

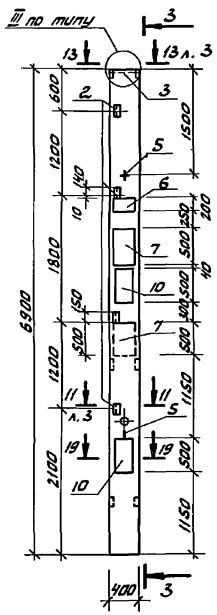

3-3

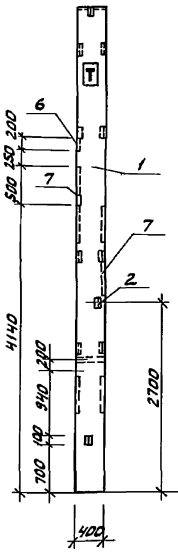

Рис. 4

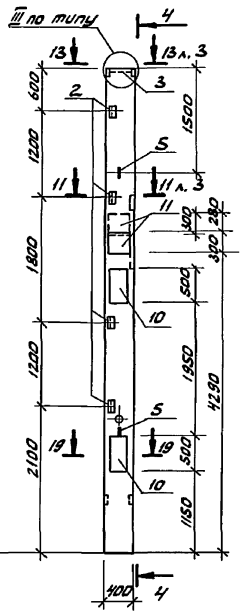

4-4

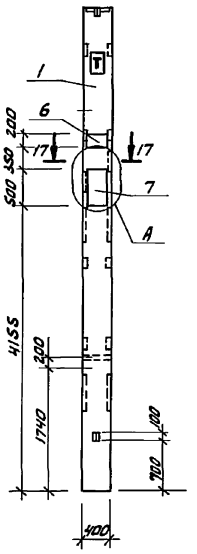

Рис. 5

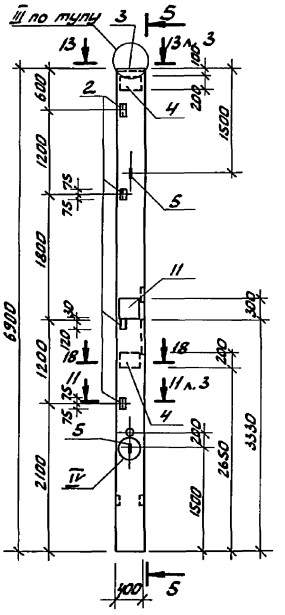

5-5

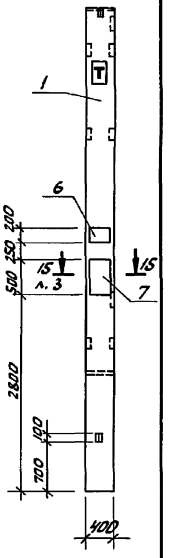

17-17
М 1:20

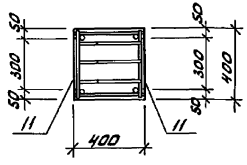

18-18
М 1:20

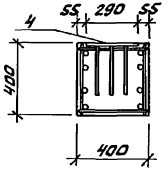

19-19
М 1:20

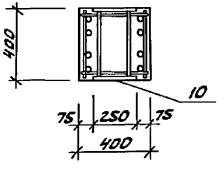

Инв.№ подл. | Подпись и дата | Взам. инв.№

ТП 903-1-274.89-КЖ.И. 003

Лист 4

Альбом 8

Рис. 6

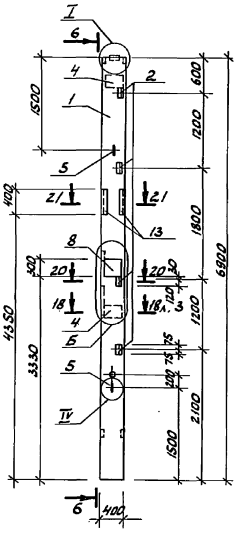

6-6

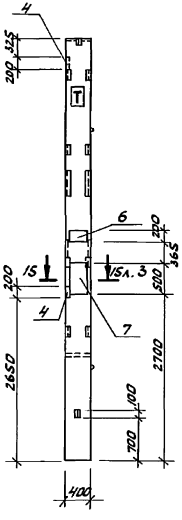

Рис. 7

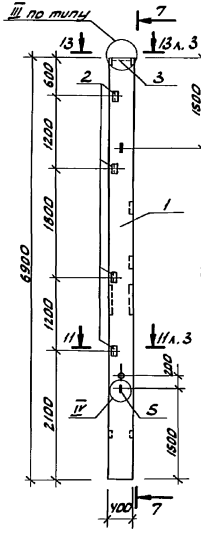

7-7

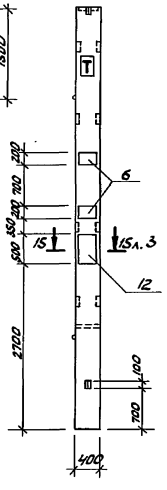

Рис. 8

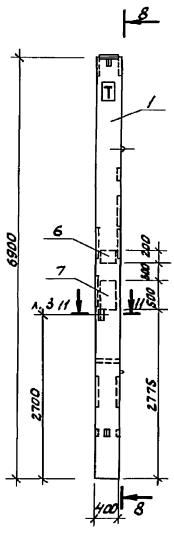

8-8

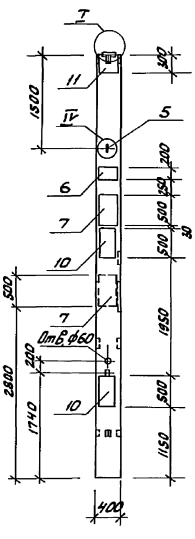

20-20
М 1:20

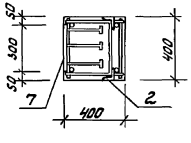

21-21
М 1:20

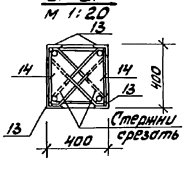

Инв. № подл. | Подпись и дата | Взам. инв. №

ТП 903-1-274.89 - КЖ.И.003

Лист 5

Альбом 8

Рис. 9

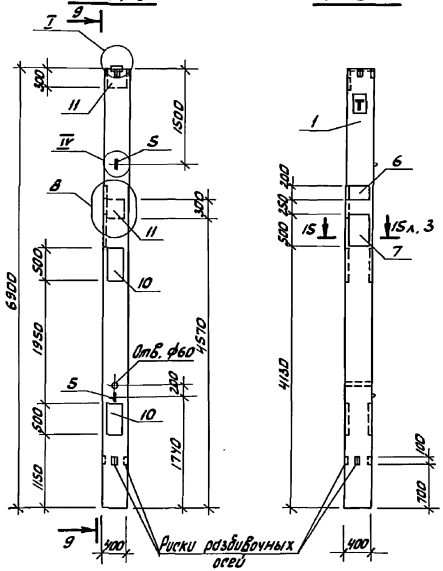

9-9

Рис. 10

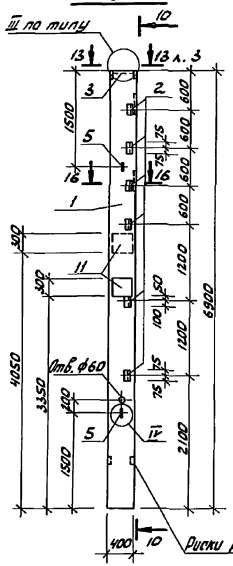

10-10

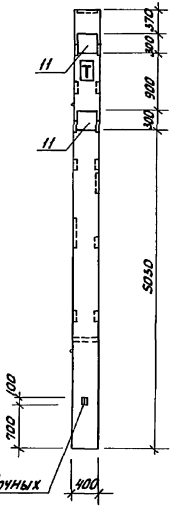

16-16
М 1:20

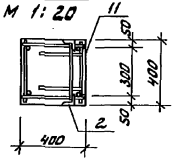

Инв. № подл. | Подпись и дата | Взам. инв. №

ТП 903-1-274.89-КЖ.И.003

Лист 6

Альбом 8

А

М 1:10

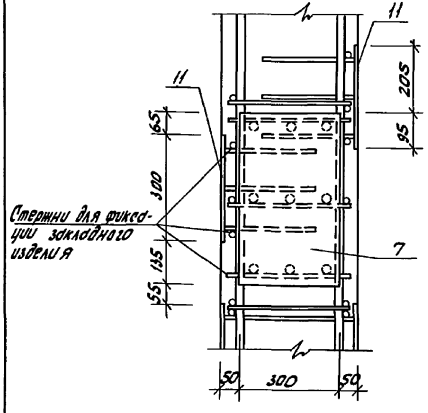

1 - 1

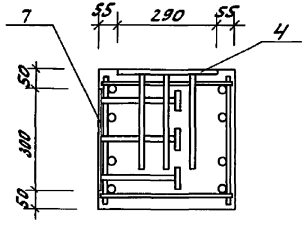

Б

М 1:10

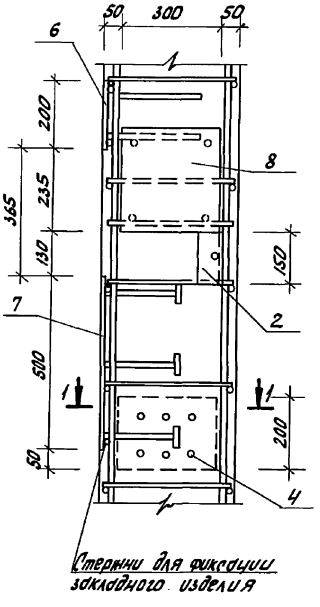

Стержни для фиксации закладного изделия

В

М 1:10

Стержни для фиксации закладного изделия

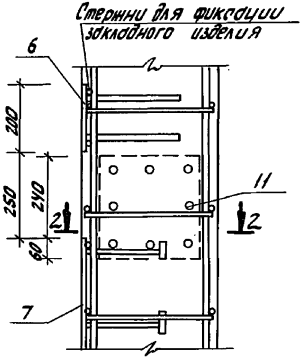

2 - 2

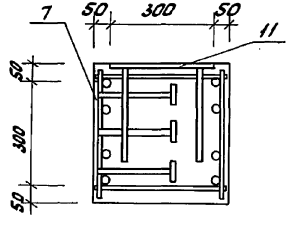

Инв. № подл. | Подпись и дата | Взам. инв. №

ТП 903-1-274.89 -КН.И.ОВ3

Лист 7

Альбом 8

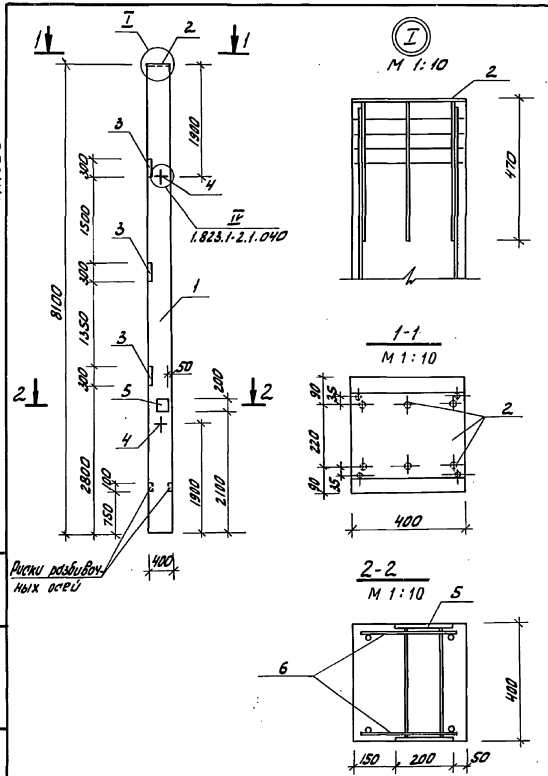

Формат	Зона	Поз.	Обозначение	Наименование	Кол.	Примечание
				Документация		
А3			ТП 903-1-274.89-КЖ.И.ТУ	Технические условия		
				Сборочные единицы		
		1	1.823.1-2.1-100-44	Колонна 1К81.4-2	1	
				Изделие закладное		
		2	1.400-15 В.1 150-66	МН 144-1	1	
		3	1.823.1-2.2	М 10	3	
		4	1.823.1-2.2	М 20-250	2	
		5	1.400-15 В.1 210-18	МН 204-4	1	
				Детали		
Б4		6	ТП 903-1-274.89-КЖ.И.004-001	А-I-6 ГОСТ 5781-82* l=380	4	0.08 кг

Ведомость расхода стали на дополнительные закладные изделия, кг

Марка элемента	Изделия закладные											Общий расход
	Арматура класса							Прокат марки Вст 3 кп 2 (пс 6)				
	I			III								
	ГОСТ 5781-82*			ГОСТ 5781-82*				ГОСТ 19903-74				
	ф6	ф12		ф12	ф18		Итого	-δ=10	-δ=14	-δ=8	Итого	
1К81.4-2	0.3	1.8		3.3	1.6		7.0	6.2	29.5	7.5	43.2	50.2

Нач. отд.	Ехилевский		
Н. контр.	Морунов		
Гл. спец.	Марков		
Нач. гр.	Катаева		
Техн. II к	Гаврилова		

ТП 903-1-274.89-КЖ.И.004

Колонна (1К81.4-2.1)

Стадия	Масса	Масштаб
Р	3250	1:50

Лист | Листов 1

ГПИ Горьковский САНТЕХПРОЕКТ

Инв. № подл. | Подпись и дата | Взам. инв. №

Альбом 8

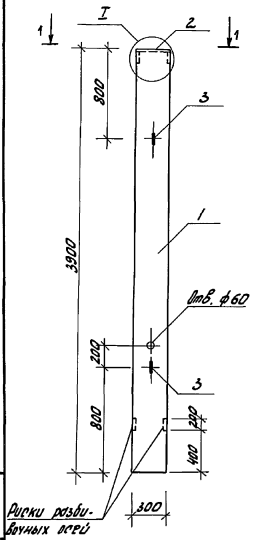

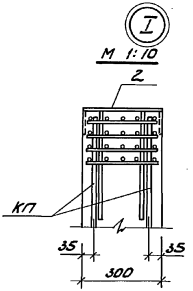

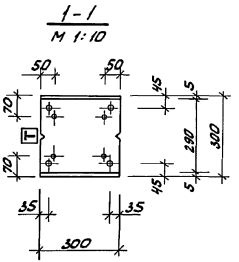

Формат	Зона	Поз.	Обозначение	Наименование	Кол.	Примечание
				Документация		
А3			ТП 903-1-274.89-КЖ.И.ТУ	Технические условия		
				Сборочные единицы		
		1	1.823.1-2.1 100-10	Колонна 1К39.3-2	1	
				Изделия закладные		
		2	1.400-6/76	М0-2-5	1	
		3	1.823.1-2.2 090	М10-150	2	

Ведомость расхода стали на закладные изделия, кг

Марка элемента	Изделия закладные										Общий расход
	Арматура класса						Всего	Прокат марки			
	А-I			А-III				Вст3кп2 (пс6)			
	ГОСТ 5781-82*							ГОСТ 19903-74*			
	ф10			ф6				δ=10			
1К39.3-2-1	0.9			1.5			2.4	6.8			9.2

Нач. отд.	Ехилевский		
Н.контр.	Морунов		
Гл.спец.	Марков		
Нач. гр.	Катаева		
Инж. Ік.	Сенягина		

ТП 903-1-274.89 -КЖ.И. 005

Колонна (1К39.3-2-1)

Стадия	Масса	Масштаб
Р	880	1:25
Лист	Листов 1	

ГПИ Горьковский САНТЕХПРОЕКТ

Инв. № подл. | Подпись и дата | Взам. инв. №

Альбом 8

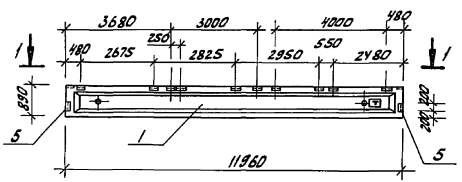

1-1

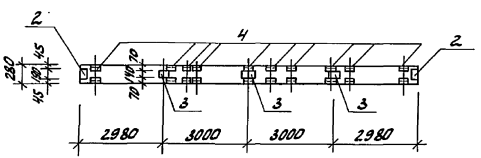

Формат	Зона	Поз.	Обозначение	Наименование	Кол. на исп. КЖ.И. 006 —	01	Примечание
				Документация			
А3			ТП 903-1-274.89 - КЖ.И.ТУ	Технические условия	X	X	
				Сборочные единицы			
				Балка			
		1	1.462.1- 1/81.01 - 33	3БС012-4Вр II	1		
			- 44	3БС012-5Вр II		1	
				Изделия закладные			
		2	1.400- 6/76	М4-1	2	2	
		3	1.400- 6/76	М4-5	3	3	
		4	1.400- 6/76	М4-22-2	10	10	
		5	1.400- 6/76	М4-10-3	2	2	

Ведомость расхода стали на элемент, кг

Марка элемента	Изделия закладные											Общий расход
	Арматура класса А-III				Прокат марки Вст3 кп2 (пс6)						Всего	
	ГОСТ 5781-82*				ГОСТ 8510-72*			ГОСТ 8509-72*		ГОСТ 19903-74*		
	ф8	ф10		Итого	L100×70×5			L80×7		-δ=6		
3БС012-4Вр II-а	5.3	3.6		8.9	52.0			6.8		8.0	66.8	75.7
3БС012-5Вр II-а	5.3	3.6		8.9	52.0			6.8		8.0	66.8	75.7

Обозначение	Марка	
ТП 903-1-274.89 - КЖ.И. 006	3БС012-4Вр II	
-01	3БС012-5Вр II	

Нач. отд.	Ехилевский	
Н. контр.	Морунов	
Гл. спец.	Марков	
Нач. гр.	Катаева	
Инж. I к.	Сенягина	

ТП 903-1-274.89 - КЖ.И. 006

Балка (3БС012-4Вр II-а; 3БС012-5Вр II-а)

Стадия	Масса	Масштаб
Р	4500	1:100

Лист | Листов 1

ГПИ Горьковский САНТЕХПРОЕКТ

Инв. № подл. | Подпись и дата | Взам. инв. №

Альбом 8

			Обозначение	Наименование	Кол. на исполн. ТП 901-1-274.89-КЖ.И.007									Примечание
						01	02	03	04	05				
				Документация										
АЗ			ТП 903-1-274.89-КЖ.И.ТУ	Технические условия	X	X	X	X	X	X				
				Сборочные единицы										
				Плита										
		1	1.865.1-4/84.1-1-01 1.865.1-11.1-1	1ПГ-2А IV т-80Л2В-2-400М	1									
			1.865.1-4/84.1-1-02 1.865.1-11.1-1	1ПГ-3А IV т-80Л2В-2-400М		1								
			1.865.1-4/84.1-1-03 1.865.1-11.1-1	1ПГ-4А IV т-80Л2В-2-400М			1							
			1.865.1-4/84.1-2-02 1.865.1-11.1-7	1ПВ4-3А IV т-80Л2В-2-400М				1						
			1.865.1-4/84.1-2-03 1.865.1-11.1-7	1ПВ4-4А IV т-80Л2В-2-400М					1					
			1.865.1-4/84.1-2-04 1.865.1-11.1-7	1ПВ4-5А IV т-80Л2В-2-400М						1				
				Изделия закладные										
		2	1.865.1-4/84.2-180	М10	4	4	4							
		3	1.865.1-4/84.2-190	М11	2	2	2	2	2	2				

Ведомость расхода стали на дополнительные закладные изделия на элемент, кг

Марка элемента	Изделия закладные: Арматура класса А III, ГОСТ 5781-82*, ф10			Всего	Прокат марки: ВСт3 КП2 (ПС6), ГОСТ 8509-86, L70×6			ВСт3 КП2 (ПС6), ГОСТ 103-76*, δ=8			Всего	Общий расход
1ПГ-2А IV т-d-80Л2В-2-400М	2.0			2.0	1.2			3.8			5.0	7.0
1ПГ-3А IV т-d-80Л2В-2-400М	2.0			2.0	1.2			3.8			5.0	7.0
1ПГ-4А IV т-d-80Л2В-2-400М	2.0			2.0	1.2			3.8			5.0	7.0
1ПВ4-3А IV т-d-80Л2В-2-400М	0.6			0.6	1.2						1.2	1.8
1ПВ4-4А IV т-d-80Л2В-2-400М	0.6			0.6	1.2						1.2	1.8
1ПВ4-5А IV т-d-80Л2В-2-400М	0.6			0.6	1.2						1.2	1.8

Нач. отд.	Ехилевский	[signature]
Н. контр.	Морунов	[signature]
Гл. спец.	Марков	[signature]
Нач. гр.	Катаева	[signature]
Инж. I к.	Сенягина	[signature]
Инж. III к.	Ведехина	[signature]

ТП 903-1-274.89 -КЖ.И.007

Плита покрытия (см. таблицу исполнений)

Стадия	Масса	Масштаб
Р	см. табл. исполн.	1:50

Лист 1 Листов 2

ГПИ Горьковский САНТЕХПРОЕКТ

Инв. № подл. | Подпись и дата | Взам. инв. №

Альбом 8

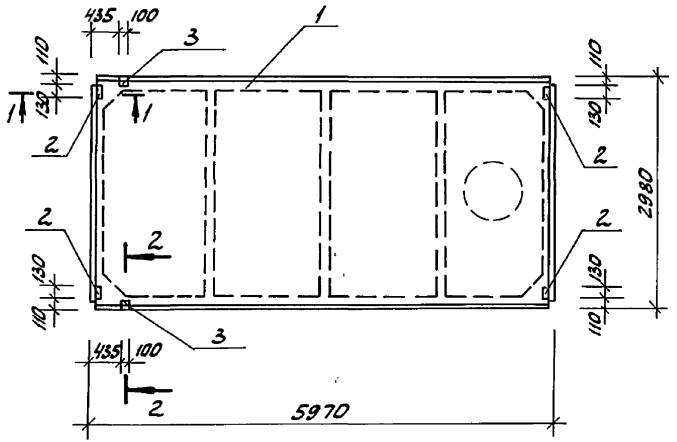

Обозначение	Марка		Масса кг
ТП 903-1-274.89 -КЖ.И.007	1ПГ-2А IV Т-d-80А2В-2-400М		3270
-01	1ПГ-3А IV Т-d-80А2В-2-400М		3270
-02	1ПГ-4А IV Т-d-80А2В-2-400М		3270
-03	1ПВУ-3А IV Т-d-80А2В-2-400М		3700
-04	1ПВУ-4А IV Т-d-80А2В-2-400М		3700
-05	1ПВУ-5А IV Т-d-80А2В-2-400М		3700

1-1
М 1:10

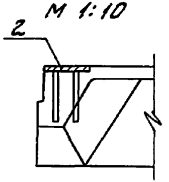

2-2, повернуто
М 1:10

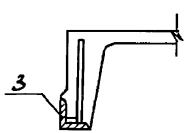

Инв. № подл.	Подпись и дата	Взам. инв. №

ТП 903-1-274.89 -КЖ.И.007

Лист 2

Альбом 8

Формат	Зона	Поз.	Обозначение	Наименование	Кол. на исполн. ТП 903-274.89-КЖ.И. 008 —	01	02			Примечание
				Документация						
А3			ТП 903-1-274.89-КЖ.И. ТУ	Технические условия	X	X	X			
				Сборочные единицы						
				Плита						
		1	1.865.1-4/84.1-2-02 1.865.1-11.1-7	1П84-3А IV т - 80Л2В-2-400М	1					
			1.865.1-4/84.1-2-03 1.865.1-11.1-7	1П84-4А IV т - 80Л2В-2-400М		1				
			1.865.1-4/84.1-2-04 1.865.1-11.1-7	1П84-5А IV т - 80Л2В-2-400М			1			
				Каркас пространственный						
		2	1.865.1-4/84.2-070	КП 1	1	1	1			
		3	1.865.1-4/84.2-040-01	Каркас плоский КР10	2	2	2			
		4	1.865.1-4/84.2-080-03	Сетка арматурная С4	1	1	1			
				Изделие закладное						
		5	1.865.1-4/84.2-150	М 5	4	4	4			
		6	1.865.1-4/84.2-190	М 11	2	2	2			
				Материал						
		7		Бетон класса В 22.5	0.97	0.97	0.97			

Обозначение	Марка
ТП 903-1-274.89-КЖ.И. 008	1П84-3А IV т-δ-80Л2В-2-400М
-01	1П84-4А IV т-δ-80Л2В-2-400М
-02	1П84-5А IV т-δ-80Л2В-2-400М

Нач. отд.	Ехилевский	[signature]
Н. контр.	Морунов	[signature]
Гл. спец.	Марков	[signature]
Нач. гр.	Катаева	[signature]
Инж. I к.	Сенягина	[signature]
Инж. III к.	Бедекина	[signature]

ТП 903-1-274.89 -КЖ.И. 008

Плита покрытия
(1П84-3А IV т-δ-80Л2В-2-400М
1П84-4А IV т-δ-80Л2В-2-400М
1П84-5А IV т-δ-80Л2В-2-400М)

Стадия	Масса	Масштаб
Р	3700	1:50

Лист 1 | Листов 2

ГПИ Горьковский САНТЕХПРОЕКТ

Инв. № подл. | Подпись и дата | Взам. инв. №

23946-06 19

Альбом 8

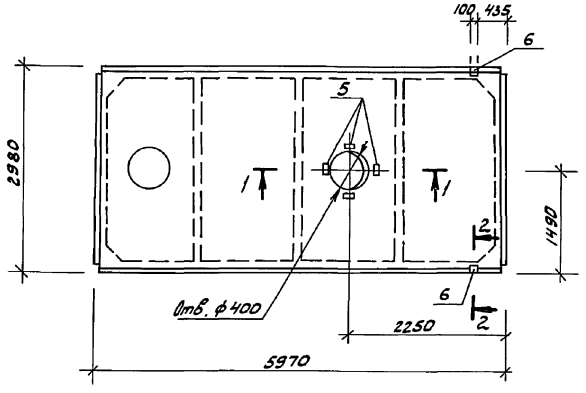

1 — 1
М 1:20

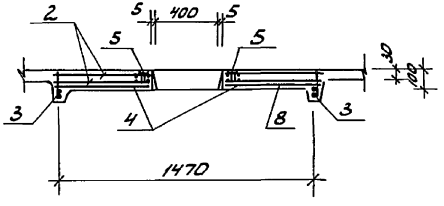

2 — 2, повернуто
М 1:10

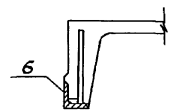

Ведомость расхода стали на дополнительные арматурные и закладные изделия на один элемент, кг

	Изделия			Арматурные					Изделия закладные										Общий расход
	Арматура			класса				Всего	Арматура класса			Прокат марки						Всего	
	Вр 1			А III					А III			Вст 3 кп 2 (пс 6)							
	ГОСТ 6727-80			ГОСТ 5781-82*					ГОСТ 5781-82*			ГОСТ 8509-86			ГОСТ 19903-74*				
	ф4		Итого	ф12	ф16		Итого		ф10		Итого	L70×6		Итого	-б=8		Итого		
1ПВ4-3АIVт-б-80Л2В-2-400М	4.9		4.9	19.0	18.0		37.0	41.9	1.0		1.0	1.2		1.2	5.4		5.4	7.6	49.5
1ПВ4-4АIVт-б-80Л2В-2-400М	4.9		4.9	19.0	18.0		37.0	41.9	1.0		1.0	1.2		1.2	5.4		5.4	7.6	49.5
1ПВ4-5АIVт-б-80Л2В-2-400М	4.9		4.9	19.0	18.0		37.0	41.9	1.0		1.0	1.2		1.2	5.4		5.4	7.6	49.5

Инв. № подл.	Подпись и дата	Взам. инв. №

ТП 903-1-274.89 - КЖ.И. 008

Лист 2

Альбом 8

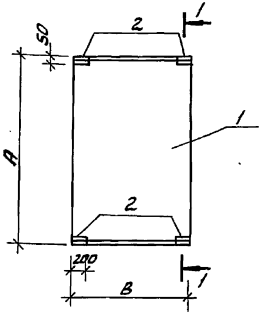

1-1, повернуто

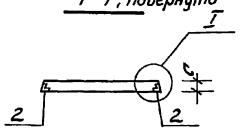

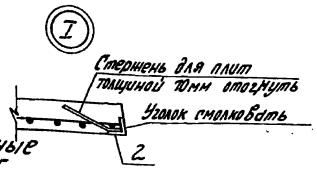

			Обозначение	Наименование	Кол. на исполн. ТП 903-1-КЖ.И. 009 —	01	02	03			Примечание
				Документация							
А3			ТП 903-1-274.89 - КЖ.И. ТУ	Технические условия	X	X	X	X			
				Сборочные единицы							
				Плиты							
		1	3.006.1-2. 87.2-1	П1 - 5	1						
			-3	П3 - 5		1					
			-5	П5д - 5			1				
			-6	П7д - 3				1			
				Изделие закладное							
		2	1.400-15.81.540-04	МН 543	4	4	4	4			

Обозначение	Марка	A мм	B мм	C мм	Масса т
ТП 903-1-274.89-КЖ.И. 009	П1-5-1	740	420	50	0.04
-01	П3-5-1	740	570	50	0.05
-02	П5д-5-1	740	780	70	0.1
-03	П7д-3-1	740	1160	70	0.15

Ведомость расхода стали на закладные изделия на один элемент, кг

Марка элемента	Изделия закладные: Арматура класса А III, ГОСТ 5781-82* ф8		Итого	Прокат марки Вст3 кп2 (пс6), ГОСТ 8509-86 L50x5		Итого	Общий расход
П1-5-1	0.8		0.8	3.2		3.2	4.0
П3-5-1	0.8		0.8	3.2		3.2	4.0
П5д-5-1	0.9		0.8	3.2		3.2	4.0
П7д-3-1	0.8		0.8	3.2		3.2	4.0

Инв. № подл. | Подпись и дата | Взам. инв. №

Нач. отд.	Ехилевский	[signature]
Н.контр.	Морунов	[signature]
Гл.спец.	Марков	[signature]
Нач.гр.	Катаева	[signature]
Инж. I к.	Сенягина	[signature]
Инж. III к.	Ведехина	[signature]

ТП 903-1-274.89 -КЖ.И. 009

Плита перекрытия (см. таблицу исполнений)

Стадия	Масса	Масштаб
Р	см. табл. исполн.	—
Лист	Листов 1	

ГПИ Горьковский САНТЕХПРОЕКТ

23946-06 21

Альбом 8

Формат	Зона	Поз.	Обозначение	Наименование	Кол. на исполн. ТП 903-1-274.89-КЖ.И.010 —	01	02	03	04	05	06	07	08	09	10	11	12	13	14	15	16	Примечание
				Документация																		
А3			ТП 903-1-274.89-КЖ.И. ТУ	Технические условия	X	X	X	X	X	X	X	X	X	X	X	X	X	X	X	X	X	
			1.832.1-9.1.001 0000 СБ лист 2	Узел II	X	X	X	X	X	X	X	X	X	X	X	X	X	X	X	X	X	
А3			ТП 903-1-274.89-КЖ.И.010 л.3	Узел 1			X		X		X		X		X		X		X			
				Сборочные единицы																		
				Стеновая панель																		
		1	1.832.1-9.1.001 0000	ПСД 60.6.20-П																1		
			-02	ПСД 60.12.20-П		1	1	1								1		1	1			
			-03	ПСД 60.18.20-П	1						1						1					
			-06	ПСД 60.12.25-П								1										
			-07	ПСД 60.18.25-П					1											1		
			-10	ПСД 60.12.30-П									1									
			-11	ПСД 60.18.30-П						1												
			-14	ПСД 60.12.40-П											1							
			-15	ПСД 60.18.40-П							1											
				Изделия закладные																		
		2	1.832.1-9.2.001.2000	М1		4	4	8	8	8	8	4	4	4	4	8	4	4	4			
		3	1.030.1-1.1-3 34-01	М14	2																	
		4	33-02	М15																		
		5	ТП 903-1-274.89-КЖ.И.030	МН5													1					
			-01	МН6														1				
			-02	МН7															1			

Инв. № подл. | Подпись и дата | Взам. инв. №

Нач. отд.	Ехилевский		
Н. контр.	Моржов		
Гл. спец.	Марков		
Рук. гр.	Катаева		
Инж. I кат.	Денягина		
Инж. II кат.	Моренова		

ТП 903-1-274.89 – КЖ.И.010

Стеновая панель (см. таблицу исполнений)

Стадия	Масса	Масштаб
Р	см. табл. испол.	—
Лист 1	Листов 4	

ГПИ Горьковский САНТЕХПРОЕКТ

Рис. 1

М 1:50

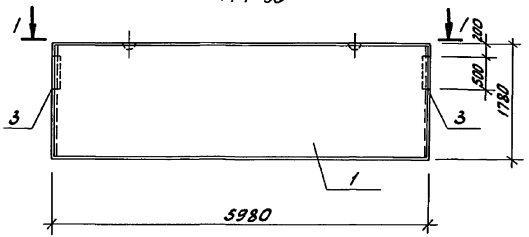

1-1

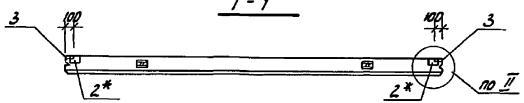

Рис. 2

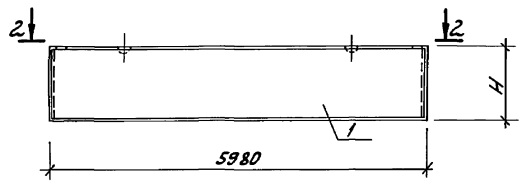

2-2

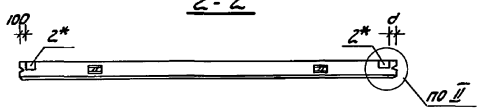

Рис. 3

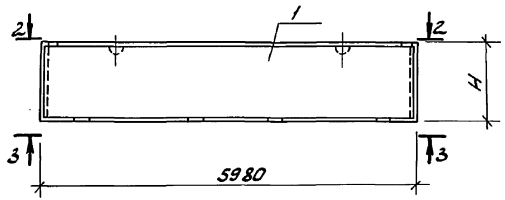

3-3

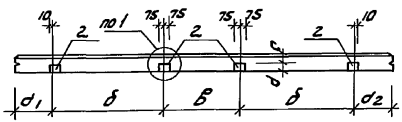

* В стеновых панелях изменена привязка закладного изделия М1.

Инв. № подл. | Подпись и дата | Взам. инв. №

Альбом 8

Рис. 6

остальное - см. рис. 4

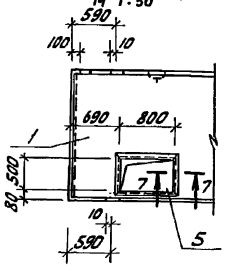

Рис. 7

остальное - см. рис. 5

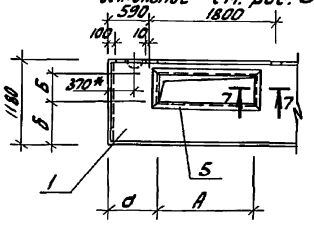

7 - 7

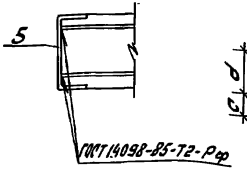

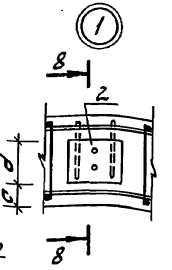

8 - 8 (повернуто)

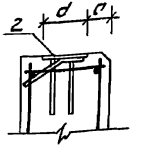

Обозначение	Марка	Рис.	H мм	A мм	Б мм	d мм	d_1 мм	d_2 мм	Б мм	В мм	c мм	d мм		Масса кг
ТП 903-1-274.89-КЖ.И.010	ПГА60.18.20-П-1	1	—	—	—	—	—	—	—	—	—	—		3100
-01	ПГА60.12.20-П-1	2	1180	—	—	100	—	—	—	—	—	—		2000
-02	ПГА60.12.20-П-2	3	1180	—	—	100	890	2090	1000	1000	80	120		2000
-03	ПГА60.12.20-П-3	3	1180	—	—	100	590	590	1800	1200	80	120		2000
-04	ПГА60.18.25-П-1	4	—	—	—	—	—	—	—	—	120	120		3600
-05	ПГА60.18.30-П-1	4	—	—	—	—	—	—	—	—	120	150		4500
-06	ПГА60.18.40-П-1	4	—	—	—	—	—	—	—	—	120	150		5700
-07	ПГА60.18.20-П-2	4	—	—	—	—	—	—	—	—	80	120		3100
-08	ПГА60.12.25-П-1	5	—	—	—	—	—	—	—	—	120	120		2400
-09	ПГА60.12.30-П-1	5	—	—	—	—	—	—	—	—	120	150		3000
-10	ПГА60.12.40-П-1	5	—	—	—	—	—	—	—	—	120	150		3800
-11	ПГА60.12.20-П-4	5	—	—	—	—	—	—	—	—	80	120		2000
-12	ПГА60.18.20-П-3	6	—	—	—	—	—	—	—	—	80	120		3100
-13	ПГА60.12.20-П-5	7	—	1250	400	790	—	—	590	—	80	120		2000
-14	ПГА60.12.20-П-6	7	—	500	500	2395	—	—	290	—	80	120		2000
-15	ПГА60.6.20-П-1	3	580	—	—	100	590	590	1800	1200	80	120		1000
-16	ПГА60.18.25-П-2	2	1780	—	—	300	—	—	—	—	—	—		3600

*Петлю перенести только для исполнения 13

ТП 903-1-274.89-КЖ.И.010

Лист 3

Инв. № подл. | Подпись и дата | Взам. инв. №

Альбом 8

Рис. 4

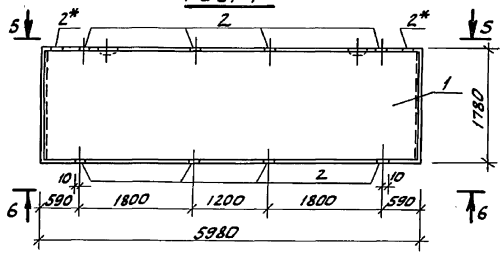

5-5

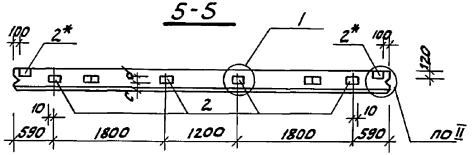

6-6

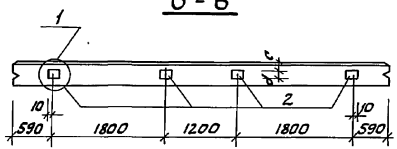

Рис. 5

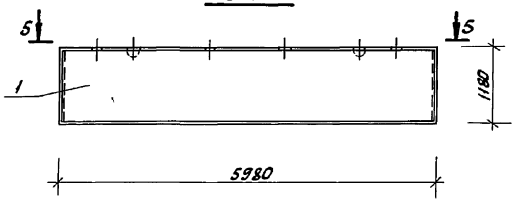

Ведомость расхода стали на закладные изделия, кг

Марка элемента	Изделия закладные											Общий расход
	Арматура классов A III				Прокат марки Вст3кп2 (пс6)						Всего	
	ГОСТ 5781-82*				ГОСТ 19903-74*				ГОСТ 8278-83			
	ф8	ф10		Итого	-б=6	-б=8		Итого	Швеллер	Итого		
ПСД60.18.20-П-1	0.7			0.7	1.4	6.3		7.7			8.4	8.4
ПСД60.12.20-П-2		2.3		2.3		7.8		7.8			10.1	10.1
ПСД60.12.20-П-3		2.3		2.3		7.8		7.8			10.1	10.1
ПСД60.18.25-П-1		4.6		4.6		15.6		15.6			20.2	20.2
ПСД60.18.30-П-1		4.6		4.6		15.6		15.6			20.2	20.2
ПСД60.18.40-П-1		4.6		4.6		15.6		15.6			20.2	20.2
ПСД60.18.20-П-2		4.6		4.6		15.6		15.6			20.2	20.2
ПСД60.12.25-П-1		2.3		2.3		7.8		7.8			10.1	10.1
ПСД60.12.30-П-1		2.3		2.3		7.8		7.8			10.1	10.1
ПСД60.12.40-П-1		2.3		2.3		7.8		7.8			10.1	10.1
ПСД60.12.20-П-4		2.3		2.3		7.8		7.8			10.1	10.1
ПСД60.18.20-П-3		4.6		4.6		15.6		15.6	35.0	35.0	55.2	55.2
ПСД60.12.20-П-5		2.3		2.3		7.8		7.8	42.4	42.4	52.5	52.5
ПСД60.12.20-П-6		2.3		2.3		7.8		7.8	28.4	28.4	38.5	38.5
ПСД60.6.20-П-1		2.3		2.3		7.8		7.8			10.1	10.1

*В стеновых панелях изменена привязка закладного изделия М1.

Инв.№ подл. | Подпись и дата | Взам.инв.№

Альбом 8

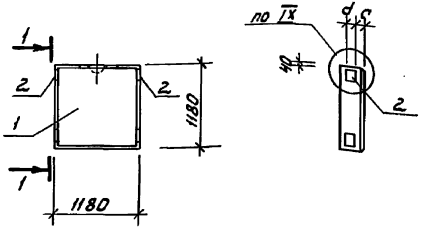

Формат	Зона	Поз.	Обозначение	Наименование	Кол. на испол. ТП 903-1-274.89-КЖ.И.011 —	01	02	03			Примечание
				Документация							
А3			ТП 903-1-274.89-КЖ.И.ТУ	Технические условия							
			1.832.1-9.1.0140000	Узел IX							
				Сборочные единицы							
				Стеновая панель							
		1	1.832.1-9.1.0140000 -01	ПСД12.12.20-П	1						
			-03	ПСД12.12.25-П		1					
			-05	ПСД12.12.30-П			1				
			1.832.1-9.1.0150000 -01	ПСД12.12.40-П				1			
				Изделия закладные							
		2	1.832.1-9.2.0012.000	М1	2	2	2	2			

Ведомость расхода стали на дополнительные закладные изделия на элемент, кг

Марка элемента	Изделия закладные: Арматура класса А-III ГОСТ 5781-82*: ф10		Итого	Прокат марки Вст3кп2 (пс6) ГОСТ 19903-74*: δ=8		Итого	Общий расход
ПСД12.12.20-П-1	0.8		0.8	2.6		2.6	3.4
ПСД12.12.25-П-1	0.8		0.8	2.6		2.6	3.4
ПСД12.12.30-П-1	0.8		0.8	2.6		2.6	3.4
ПСД12.12.40-П-1	0.8		0.8	2.6		2.6	3.4

Инв.№ подл. | Подпись и дата | Взам. инв.№

Обозначение	Марка	с мм	d мм		Масса кг
ТП 903-1-274.89-КЖ.И.011	ПСД12.12.20-П-1	80	120		400
-01	ПСД12.12.25-П-1	120	120		480
-02	ПСД12.12.30-П-1	120	150		580
-03	ПСД12.12.40-П-1	120	150		740

Нач. отд.	Ежиевский	
Н. контр.	Морунов	
Гл. спец.	Марков	
Рук. гр.	Катаева	
Инж. I кат.	Сенятина	
Инж. III кат.	Моренова	

ТП 903-1-274.89 -КЖ.И.011

Стеновая панель простеночная длиной 1.2 м

Стадия	Масса	Масштаб
Р	см. табл. испол.	1:50
Лист	Листов 1	

ГПИ Горьковский САНТЕХПРОЕКТ

Альбом 8

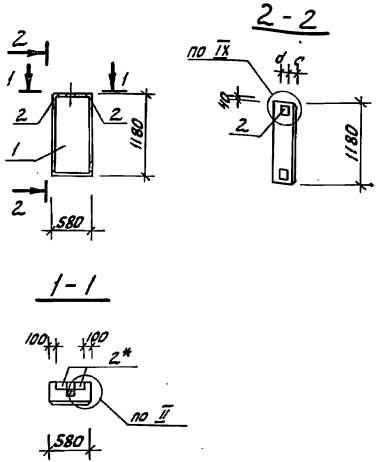

Формат	Зона	Поз.	Обозначение	Наименование	Кол. на испол. ТП 903-1-274.89-КЖ.И.012 —	01	02	03			Примечание
				Документация							
А3			ТП 903-1-274.89 - КЖ.И.ТУ	Технические условия	X	X	X	X			
			1.832.1-9.1.001.0000 СБ лист 2	Узел II	X	X	X	X			
			1.832.1-9.1.014.0000	Узел IX	X	X	X	X			
				Сборочные единицы							
				Стеновая панель							
		1	1.832.1-9.1.014.0000	ПСД 6.12.20-П	1						
			-02	ПСД 6.12.25-П		1					
			-04	ПСД 6.12.30-П			1				
			1.832.1-9.1.015.000	ПСД 6.12.40-П				1			
				Изделия закладные							
		2	1.832.1-9.2.012.000	М1	2	2	2	2			

*В стеновых панелях изменена привязка закладного изделия М1

Ведомость расхода стали на дополнительные закладные изделия на элемент, кг.

Марка элемента	Изделия закладные: Арматура класса А-III ГОСТ 5781-82*: ф10		Итого	Прокат марки Вст3кп2 (пс6) ГОСТ 19903-74*: -6=8		Итого	Общий расход
ПСД6.12.20-П-1	0.8		0.8	2.6		2.6	3.4
ПСД6.12.25-П-1	0.8		0.8	2.6		2.6	3.4
ПСД6.12.30-П-1	0.8		0.8	2.6		2.6	3.4
ПСД6.12.40-П-1	0.8		0.8	2.6		2.6	3.4

Обозначение	Марка	с мм	d мм		Масса кг
ТП 903-1-274.89-КЖ.И.012	ПСД6.12.20-П-1	80	120		200
-01	ПСД6.12.25-П-1	120	120		230
-02	ПСД6.12.30-П-1	120	150		290
-03	ПСД6.12.40-П-1	120	150		370

Нач. отд.	Ежиевский		
Н. контр.	Морунов		
Гл. спец.	Марков		
Нач. гр.	Катаева		
Инж. I к.	Сенягина		
Инж. II к.	Морозова		

ТП 903-1-274.89 - КЖ.И.012

Стеновая панель простеночная длиной 0.6 м

Стадия	Масса	Масштаб
Р	см. табл. испол.	1:50
Лист	Листов 1	

ГПИ Горьковский САНТЕХПРОЕКТ

Инв. № подл. | Подпись и дата | Взам. инв. №

Альбом 8

Рис. 1

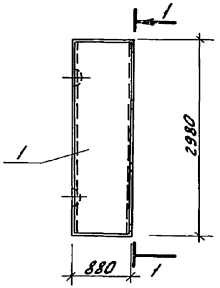

1-1

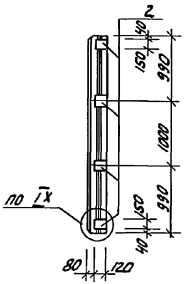

Рис. 2

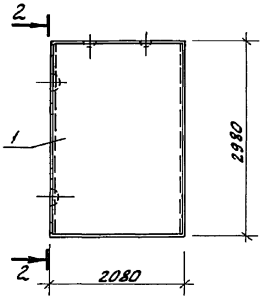

2-2

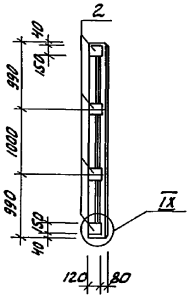

Формат	Зона	Поз.	Обозначение	Наименование	Кол. на исп. КЖ.И. 013 —	01	Примечание
				Документация			
А3			ТП 903-1-274.89-КЖ.И-ТУ	Технические условия			
			1.832.1-9.1.014 0000	Узел IX			
				Сборочные единицы			
				Стеновая панель			
		1	1.832.1-9.1.012 0000-01	ПСД 9.30.20-П	1		
			-05	ПСД 21.30.20-П		1	
				Изделия закладные			
		2	1.832.1-9.2.012 000	М1	4	4	

Ведомость расхода стали на дополнительные закладные изделия на элемент, кг

Марка элемента	Изделия закладные							Общий расход
	Арматура класса А-III			Прокат марки Вст3кп2 (пс6)				
	ГОСТ 5781-82*			ГОСТ 19903-74*				
	ф10		Итого	-6=8			Итого	
ПСД 9.30.20-П-1	1.6		1.6	5.2			5.2	6.8
ПСД 21.30.20-П-1	1.6		1.6	5.2			5.2	6.8

Обозначение	Марка	Рис.		Масса кг
ТП 903-1-274.89-КЖ.И. 013	ПСД 9.30.20-П-1	1		500
-01	ПСД 21.30.20-П-1	2		1800

Нач. отд.	Ехилевский	
Н.контр.	Морунов	
Гл. спец.	Марков	
Нач. гр.	Катаева	
Инж. I к.	Сенягина	
Инж. III к	Моренова	

ТП 903-1-274.89 - КЖ.И. 013

Стеновая панель высотой 3.0 м

Стадия	Масса	Масштаб
Р	см. табл. исполн.	1:50
Лист	Листов 1	

ГПИ Горьковский САНТЕХПРОЕКТ

Инв. № подл. | Подпись и дата | Взам. инв. №

Альбом 8

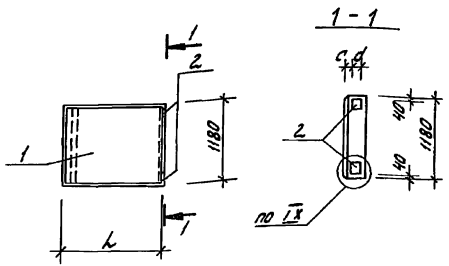

Формат	Зона	Поз.	Обозначение	Наименование	Кол. на испол. ТП 903-1-274.89-КЖ.И.014 —	01	02	03		Примечание
				Документация						
А3			ТП 903-1-274.89 -КЖ.И.ТУ	Технические условия						
			1.832.1-9.1.014 0000	Узел IX						
				Сборочные единицы						
				Стеновая панель						
		1	1.832.1-9.1.009 0000-02	ПСД 15.12.25-П-У	1					
			-04	ПСД 15.12.30-П-У		1				
			1.832.1-9.1.0110000	ПСД 15.12.40-П-У			1			
			1.832.1-9.1.0090000-01	ПСД 15.12.20-П-УП				1		
				Изделия закладные						
		2	1.832.1-9.2.0012000	М1	2	2	2	2		

Ведомость расхода стали на дополнительные закладные изделия на элемент, кг

Марка элемента	Изделия закладные: Арматура класса A III, ГОСТ 5781-82*: ф10			Итого	Прокат марки Вст3кп2 (пс6), ГОСТ 19903-74*: -8-8			Итого	Общий расход
ПСД 15.12.25-П-У-1	0.8			0.8	2.6			2.6	3.4
ПСД 15.12.30-П-У-1	0.8			0.8	2.6			2.6	3.4
ПСД 15.12.40-П-У-1	0.8			0.8	2.6			2.6	3.4
ПСД 15.12.20-П-УП-1	0.8			0.8	2.6			2.6	3.4

Обозначение	Марка	l мм	c мм	d мм		Масса кг
ТП 903-1-274.89-КЖ.И.014	ПСД 15.12.25-П-У-1	1740	120	120		700
-01	ПСД 15.12.30-П-У-1	1790	120	150		890
-02	ПСД 15.12.40-П-У-1	1890	120	150		1200
-03	ПСД 15.12.20-П-УП-1	1690	80	120		680

ТП 903-1-274.89 -КЖ.И.014

Стеновая панель угловая длиной 1.5м

Нач. отд.	Екилевский	
Н.контр.	Морунов	
Гл.спец.	Марков	
Нач. гр.	Камаева	
Инж. Ік.	Сенягина	
Инж. вік.	Моренова	

Стадия	Масса	Масштаб
Р	см. табл. испол.	—
Лист	Листов 1	

ГПИ Горьковский САНТЕХПРОЕКТ

Инв.№ подл. | Подпись и дата | Взам. инв.№

Альбом 8

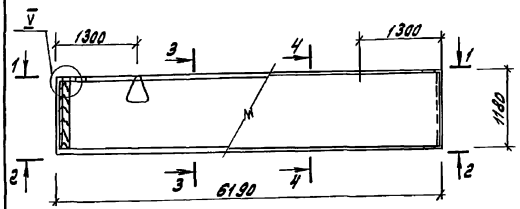

1-1

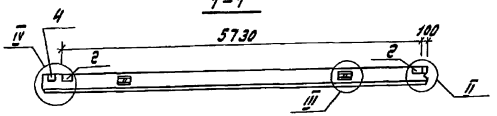

2-2

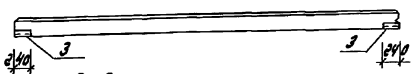

3-3

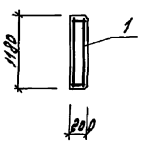

4-4

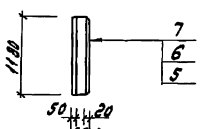

Формат	Зона	Поз.	Обозначение	Наименование	Кол.	Примечание
				Документация		
			1.832.1-9.1.0000000 ПЗ	Пояснительная записка		
А3			ТП 903-1-274.89-КЖ.И.ТУ	Технические условия		
			1.832.1-9.1.0010000СБ лист 2	Узлы II; III		
			1.832.1-9.1.0020000СБ лист 1	Узлы IV, V		
				Сборочные единицы		
				Каркас пространственный		
А3		1	ТП 903-1-274.89-КЖ.И.020	КП1	1	
				Изделие закладное		
		2	1.832.1-9.2.0012000	М1	2	
		3	1.030.1-1.1-3 30-01	М2	2	
				Детали		
		4	ГОСТ 24454-80Е	Брус 100×60 ℓ=1180	1	0,007 м³
				Материалы		
		5		Изолирующий слой-керамзитобетон В15 F50 Д=1800 кг/м³	0,36	м³
		6		Теплоизоляционный слой-керамзитобетон В5 F35 Д=900 кг/м³	0,95	м³
		7		Цементно-песчаный раствор М100 γ=1800 кг/м³	0,15	м³

Ведомость расхода стали на элемент, кг

Марка элемента	Изделия арматурные											Изделия закладные											Общий расход
	Арматура класса										Всего	Арматура класса			Прокат марки							Всего	
	Вр-1				А-I			А-III				А-III			Вст3кп2 (пс6)								
	ГОСТ 6727-80				ГОСТ 5781-82*			ГОСТ 5781-82*				ГОСТ 5781-82*			ГОСТ 19903-74*				ГОСТ				
	ф4	ф5		Итого	ф16		Итого	ф10		Итого		ф10		Итого	-δ=6	-δ=8		Итого	L63×6		Итого		
ПСД 60.12.20-П-У-2	3,4	1.4		4.8	4.2		4.2	38.5		38.5	47.5	1.6		1.6	1.2	2.6		3.8	2.8		2.8	8.2	55.7

Нач. отд.	Ежилевский	
Н. контр.	Марунов	
Гл. спец.	Марков	
Нач. гр.	Катаева	
Инж. I к.	Сенягина	
Инж. III к.	Моренова	

ТП 903-1-274.89 - КЖ.И. 015

Стеновая панель (ПСД 60.12.20-П-У-2)

Стадия	Масса	Масштаб
Р	2100	1:50
Лист	Листов 1	

ГПИ Горьковский САНТЕХПРОЕКТ

Инв. № подл. | Подп. и дата | Взам. инв. №

23946-06 30

Копир. [illegible]

Альбом 8

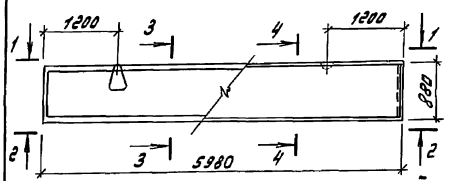

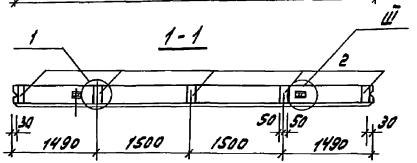

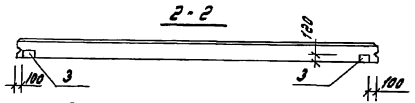

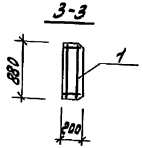

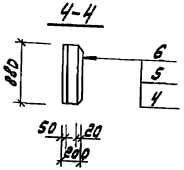



Формат	Зона	Поз.	Обозначение	Наименование	Кол.	Примечание
				Документация		
			1.832.1-9.1 0000000 ПЗ	Пояснительная записка		
А3			ТП 903-1-274.89-КЖ.И.ТУ	Технические условия		
			1.832.1-9.1. 0010000 СБ л.2	Узел III		
				Сборочные единицы		
				Каркас пространственный		
А3		1	ТП 903-1-274.89-КЖ.И.020-01	КП2	1	
				Изделие закладное		
		2	1.030.1-1.1-3-33-02	М 15	5	
		3	1.832.1-9.2. 001 2000	М 1	2	
				Материалы		
		4		Изолирующий слой-керамзитобетон В15 F50 Д=1800 кг/м³	0,26	м³
		5		Теплоизоляционный слой-керамзитобетон В5 F35 Д=900 кг/м³	0,68	м³
		6		Цементно-песчаный раствор М100 γ=1800 кг/м³	0,11	м³

Ведомость расхода на элемент, кг

Марка элемента	Изделия арматурные										Изделия закладные							Общий расход
	Арматура класса									Всего	Арматура класса			Прокат марки			Всего	
	Вр-1				А-I			А-III			А-III			Вст3кп2 (пс6)				
	ГОСТ 6727-80				ГОСТ 5781-82*						ГОСТ 5781-82*			ГОСТ 19903-74*				
	ф4	ф5		Итого	ф12		Итого	ф12		Итого	ф10		Итого	б=8		Итого		
ПСД 60.9.20-П-1	2.4	1.7		4.1	2.4		2.4	42.4		42.4	48.9	6,3		6,3	8.1		8.1	14.4	63.3

Нач.отд.	Ехилевский	
Н.конт.	Морунов	
Гл.спец.	Марков	
Нач.гр.	Катаева	
Инж.I к.	Сенягина	

ТП 903-1-274.89-КЖ.И. 016

Стеновая панель (ПСД 60.9.20-П-1)

Стадия	Масса	Масштаб
Р	1500	1:50
Лист	Листов 1	

ГПИ Горьковский САНТЕХПРОЕКТ

Инв.№ подл. | Подпись и дата | Взам.инв.№

23946-06 31

Копир. [illegible]

Альбом 8

Формат	Зона	Поз.	Обозначение	Наименование	Кол. на исполн. ТП 903-1- КЖ.И. 017 —	01	02	03	04	05	06	07	08	09	10	11	12	Примечание
				Документация														
А3			ТП 903-1- -КЖ.И.ТУ	Технические условия														
			1.832.1-9.1.0010000СБ лист 2	Узел II														
				Сборочные единицы														
				Стеновая панель														
		1	1.832.1-9.1 0020000 -04	ПСД 60.12.20-П-У	1													
			0020000 -05	ПСД 60.12.20-П-УП		1											1	
			0020000 -13	ПСД 60.12.25-П-УП			1											
			0020000 -21	ПСД 60.12.30-П-УП				1										
			0020000 -29	ПСД 60.12.40-П-УП					1									
			0020000 -14	ПСД 60.18.25-П-У						1								
			0020000 -22	ПСД 60.18.30-П-У							1							
			0020000 -30	ПСД 60.18.40-П-У								1						
			0020000 -15	ПСД 60.18.25-П-УП									1					
			0020000 -23	ПСД 60.18.30-П-УП										1				
			0020000 -31	ПСД 60.18.40-П-УП											1			
			0020000	ПСД 60.6.20-П-УП												1		
				Изделия закладные														
		2	1.832.1-9.2.0012000	М1						2	2	2				4	4	

Нач. отд.	Ехилевский	
Н. контр.	Морунов	
Гл. спец.	Марков	
Нач. гр.	Катаева	
Инж. I к.	Сенягина	
Инж. III к.	Моренова	

ТП 903-1-274.89 -КЖ.И. 017

Стеновая панель (см. таблицу исполнений)

Стадия	Масса	Масштаб
Р	см. табл. исполн.	—

Лист 1 Листов 3

ГПИ Горьковский САНТЕХПРОЕКТ

23946-06 32

Инв. № подл. | Подпись и дата | Взам. инв. №

Альбом 8

Рис. 1

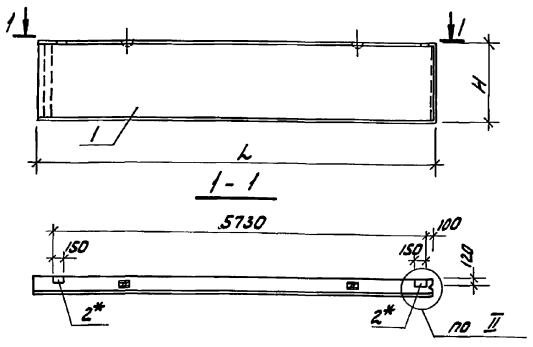

Рис. 2

остальное - см. рис. 1

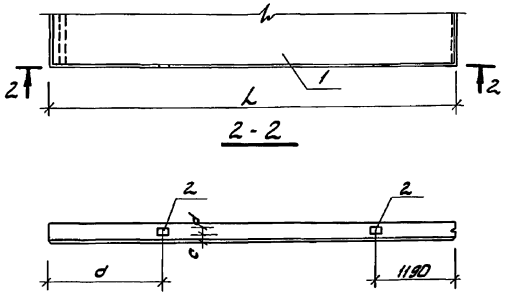

*В стеновых панелях изменена привязка закладного изделия М1.

Обозначение	Марка	Рис	H мм	L мм	d мм	c мм	d мм		Масса кг
ТП 903-1- -КЖ.И. 017	ПСД 60.12.20-П-У-1	1	1180	6190	—	—	—		2100
-01	ПСД 60.12.20-П-УП-1	1	1180	6190	—	—	—		2100
-02	ПСД 60.12.25-П-УП-1	1	1180	6240	—	—	—		2500
-03	ПСД 60.12.30-П-УП-1	1	1180	6290	—	—	—		3100
-04	ПСД 60.12.40-П-УП-1	1	1180	6390	—	—	—		4000
-05	ПСД 60.18.25-П-У-1	2	1780	6240	1750	120	120		3800
-06	ПСД 60.18.30-П-У-1	2	1780	6290	1800	120	150		4700
-07	ПСД 60.18.40-П-У-1	2	1780	6390	1900	120	150		6100
-08	ПСД 60.18.25-П-УП-1	1	1780	6240	—	—	—		3800
-09	ПСД 60.18.30-П-УП-1	1	1780	6290	—	—	—		4700
-10	ПСД 60.18.40-П-УП-1	1	1780	6390	—	—	—		6100
-11	ПСД 60.6.20-П-УП-1	3	—	—	—	80	120		1000
-12	ПСД 60.12.20-П-УП-2	4	—	—	—	80	120		2100

Ведомость расхода стали на дополнительные закладные изделия на элемент, кг

Марка элемента	Изделия закладные: арматура класса A-III ГОСТ 5781-82* ф10		Итого	прокат марки Вст3кп2/пс6 ГОСТ 19903-74* δ=8		Итого	Общий расход
ПСД 60.18.25-П-У-1	0.8		0.8	2.6		2.6	3.4
ПСД 60.18.30-П-У-1	0.8		0.8	2.6		2.6	3.4
ПСД 60.18.40-П-У-1	0.8		0.8	2.6		2.6	3.4
ПСД 60.6.20-П-УП-1	1.6		1.6	5.2		5.2	6.8
ПСД 60.12.20-П-УП-2	1.6		1.6	5.2		5.2	6.8

ТП 903-1-274.89 -КЖ.И. 017 Лист 2

Инв. № подл. | Подпись и дата | Взам. инв. №

Альбом 8

Рис. 3

М 1:50

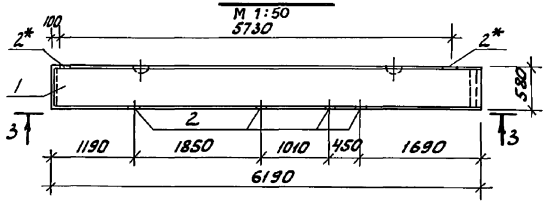

3-3

М 1:50

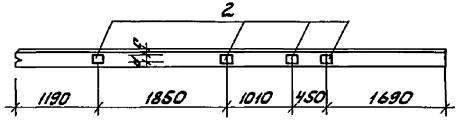

Рис. 4

М 1:50

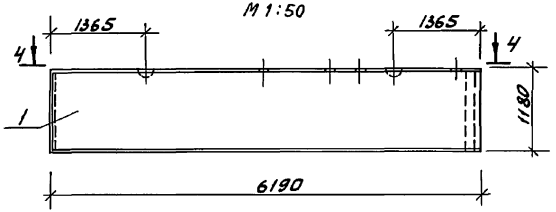

4-4

М 1:50

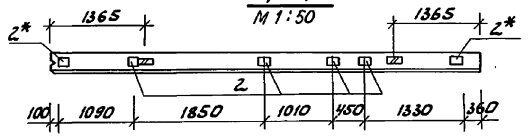

*В стеновых панелях изменена привязка закладного изделия М1

ТП 903-1-274.89 -КЖ.И. 017 Лист 3

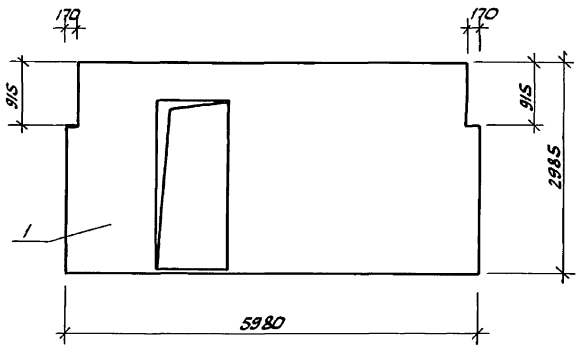

Формат	Зона	Поз.	Обозначение	Наименование	Кол.	Примечание
				Сборочные единицы		
		1	1.030.9-2.1-03.0-28	ПГ60.30-1-Т-Д1	1	

Арматурные сетки в панели вырезать по месту.

Инв. № подл. | Подпись и дата | Взам. инв. №

Нач. отд.	Екилевский		
Н. контр.	Марунов		
Гл. спец.	Марков		
Нач. гр.	Котаева		
Инж. 1 к.	Сенягина		
Инж. 2 к.	Моренова		

ТП 903-1-274.89 -КЖ.И. 018

Панель перегородки (ПГ60.30-1-Т-Д1-1)

Стадия	Масса	Масштаб
Р	2960	1:50
Лист	Листов 1	

ГПИ Горьковский САНТЕХПРОЕКТ

Альбом 8

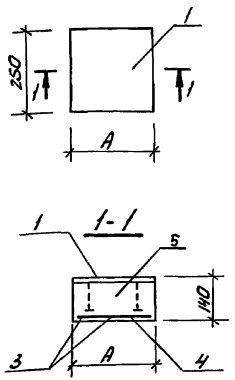

Формат	Зона	Поз.	Обозначение	Наименование	Кол. на испол. КЖ.И.	019		Примечание
				Документация	—	01		
А3			ТП 903-1-274.89 -КЖ.И. ТУ	Технические условия				
				Сборочные единицы				
				Изделие закладное				
ДУ		1	1.400-15 В.1 130-35	МН 122-6	1			
ДУ		2	120-35	МН 110-6		1		
				Детали				
			ТП 903-1-274.89 -КЖ.И. 019	А-I-6 ГОСТ 5781-82*				
БЧ		3	-001	ℓ=220	3	2		0.05 кг
БЧ		4	-002	ℓ=110		3		0.02Ч кг
			-001	ℓ=220	3			0.05 кг
				Материалы				
		5		Бетон класса В15	0.01	0.005		м³

Ведомость расхода стали на элемент, кг

Марка элемента	Изделия арматурные: Арматура класса			Всего	Изделия закладные: Арматура класса			Прокат марки			Общий расход
	А-I				А-III			Вст3кп2			
	ГОСТ 5781-82*				ГОСТ 5781-82*			ГОСТ 19904-74*			
	ф6		Итого		ф10	ф12	Итого	б=8	б=10	Итого	
ОПм 1	0.3		0.3	0.3	0.3		0.3	4.3		4.3	4.9
ОПм 2	0.17		0.17	0.17		0.6	0.6	1.6	0.8	2.4	3.17

Обозначение	Марка	А		Масса кг
ТП 903-1-274.89-КЖ.И. 019	ОПм 1	250		25.0
-01	ОПм 2	130		12.5

Нач. отд.	Ешелевский	
Н. контр.	Марунов	
Гл. спец.	Марков	
Нач. гр.	Катаева	
Инж. Ік.	Огоркова	
Техн. Ек.	Гаврилова	

ТП 903-1-274.89 -КЖ.И 019

Опорные подушки (ОПм 1; ОПм 2)

Стадия	Масса	Масштаб
Р	см. табл. испол.	1:10
Лист	Листов 1	

ГПИ Горьковский САНТЕХПРОЕКТ

Инв. № подл. | Подпись и дата | Взам. инв. №

Альбом 8

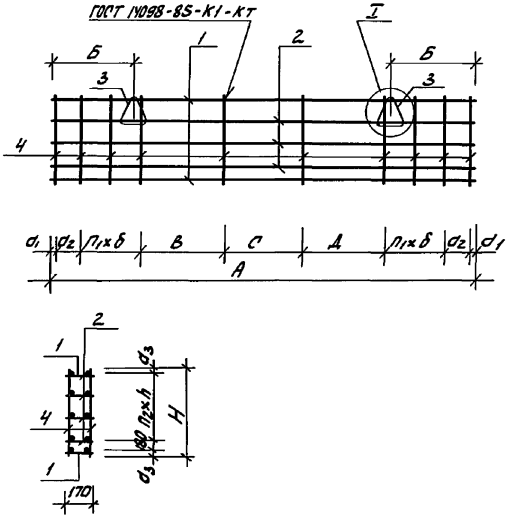

Формат	Зона	Поз.	Обозначение	Наименование	Кол. на исполн. КЖ.И. 020 —	01		Примечание
				Документация				
А3			ТП 903-1-274.89 - КЖ.И.ТУ	Технические условия				
			1.832.1-9.2.0011000 СБ лист 2	Узел I				
				Сборочные единицы				
				Каркас плоский				
А3		1	ТП 903-1-274.89 - КЖ.И. 023	КР1	2			
А3			- КЖ.И. 024	КР3		2		
А3		2	- КЖ.И. 023-01	КР2	3			
А3			- КЖ.И. 024-01	КР4		2		
				Детали				
				Петля для подъема				
		3	1.832.1-9.2.0011001-08	ПМ 16-2	2			
			-04	ПМ 12-3		2		
				Детали				
Б4		4	ТП 903-1-274.89 - КЖ.И.020-001	5Вр-1 ГОСТ 6727-80; l=1160	20			0.07 кг
Б4			-002	5Вр-1 ГОСТ 6727-80; l=860		28		0.06 кг

Обозначение	Марка	А мм	Н мм	d_1 мм	d_2 мм	d_3 мм	б мм	В мм	С мм	Д мм	h мм	$П_1$ мм	$П_2$ мм	Б мм		Масса кг
ТП 903-1-274.89 - КЖ.И. 020	КП 1	6150	1160	25	370	40	450	1200	1160	1200	300	2	3	1280		43.6
-01	КП 2	5950	860	25	250	40	300	3000	0	0	300	4	2	1180		48.9

Нач. отд.	Ехилевский	
Н.контр.	Морунов	
Гл.спец.	Марков	
Нач. гр.	Катаева	
Инж. I к.	Сенягина	
Инж. III к.	Моренова	

ТП 903-1-274.89 - КЖ.И. 020

Каркас пространственный (КП1; КП2)

Стадия	Масса	Масштаб
Р	см. табл. исполн.	—
Лист	Листов 1	

ГПИ Горьковский САНТЕХПРОЕКТ

Инв. № подл. | Подпись и дата | Взам. инв. №

Альбом 8

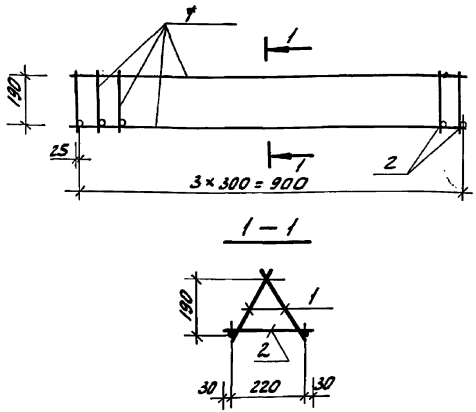

Формат	Зона	Поз.	Обозначение	Наименование	Кол.	Примечание
				Документация		
А3			ТП 903-1-274.89-КЖ.И.ТУ	Технические условия		
				Сборочные единицы		
А3		1	ТП 903-1-274.89-КЖ.И.021 -03	Каркас плоский КР5	2	1.9
				Детали		
				10-А-I ГОСТ 5781-82*		
Б4		2	ТП 903-1-274.89-КЖ.И.021 -001	ℓ = 280	4	0.17кг

Инв.№ подл. | Подпись и дата | Взам. инв.№

Нач. отд.	Екилевский	
Н. контр.	Моркнов	
Гл. спец.	Меркова	
Нач. гр.	Котлева	
Инж. Тк.	Огоркова	

ТП 903-1-274.89-КЖ.И.021

Каркас пространственный (КП3)

Стадия	Масса	Масштаб
Р	448	—
Лист	Листов 1	

ГПИ Горьковский САНТЕХПРОЕКТ

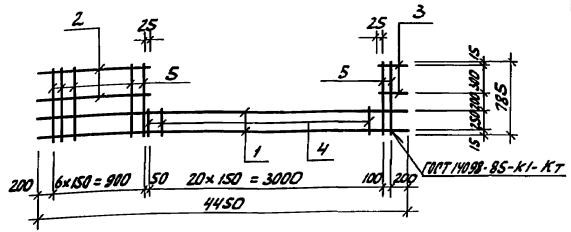

Формат	Зона	Поз.	Обозначение	Наименование	Кол.	Примечание
				Документация		
А3			ТП 903-1-274.89-КЖ.И.ТУ	Технические условия		
				Детали		
Б4		1	ТП 903-1-274.89-КЖ.И.022-001	16-А-III ГОСТ 5781-82* ℓ=4450	2	7.03кг
				10-А-III ГОСТ 5781-82*		
Б4		2	-002	ℓ=1175	2	1.86кг
Б4		3	-003	ℓ=325	2	0.51кг
				8-А-I ГОСТ 5781-82*		
Б4		4	-004	ℓ=280	21	0.1кг
Б4		5	-005	ℓ=785	9	0.31кг

Инв.№ подл. | Подпись и дата | Взам. инв.№

Нач. отд.	Екилевский	
Н. контр.	Моркнов	
Гл. спец.	Меркова	
Нач. гр.	Котлева	
Инж. Тк.	Огоркова	
Инж. ВК	Моренова	

ТП 903-1-274.89-КЖ.И.022

Каркас плоский (КР12)

Стадия	Масса	Масштаб
Р	23.7	1:25
Лист	Листов 1	

ГПИ Горьковский САНТЕХПРОЕКТ

Альбом 8

Рис. 1

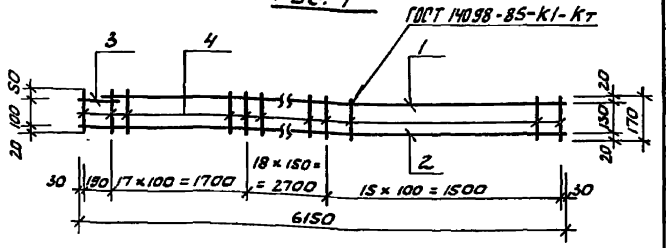

Рис. 2

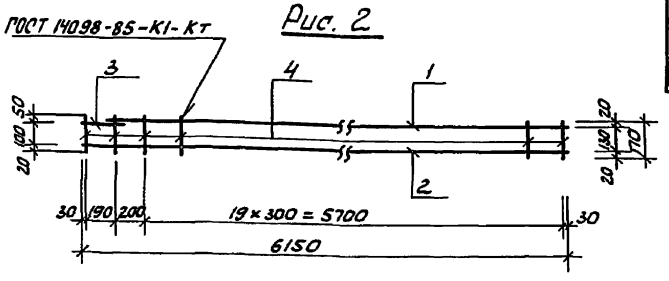

Формат	Зона	Поз.	Обозначение	Наименование	Кол. на испол. ТП 903-1-274.89-КЖИ.023				Примечание
					—	01			
				Документация					
А3			ТП 903-1-274.89 -КЖИ.ТУ	Технические условия	X	X			
				Детали					
				10-А-III ГОСТ 5781-82*					
Б4		1	ТП 903-1-274.89-КЖИ.023 -001	ℓ=6000	1	1			3.7 кг
Б4		2	-002	ℓ=6150	1	1			3.8 кг
Б4		3	-003	ℓ=250	1	1			0.2 кг
				Проволока Вр-I ГОСТ 6727-80					
Б4		4	-004	ℓ=170	52	22			0.02 кг

Обозначение	Марка	Рис.		Масса кг
ТП 903-1-274.89-КЖИ.023	КР1	1		8.8
-01	КР2	2		8.2

Инв. № подл. | Подпись и дата | Взам. инв. №

Нач. отд.	Ехилевский		ТП 903-1-274.89-КЖИ.023
Н. контр.	Марунов		Каркас плоский (КР1; КР2)
Гл. спец.	Марков		Стадия: Р; Масса: сн. табл. испол.; Масштаб: 1:50
Нач. гр.	Катаева		Лист; Листов 1
Инж. I к.	Сенягина		ГПИ Горьковский САНТЕХПРОЕКТ
Инж. III к.	Морозова		

Альбом 8

Рис. 1

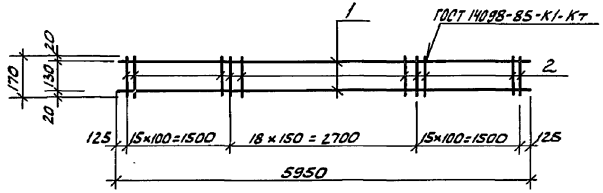

Рис. 2

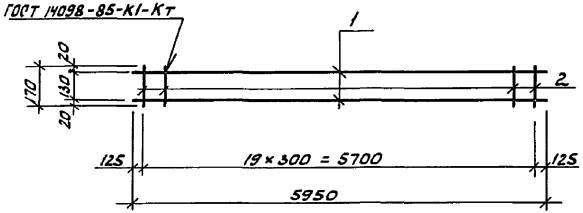

Формат	Зона	Поз.	Обозначение	Наименование	Кол. на испол. КЖ.И. 024 —	Кол. на испол. КЖ.И. 024 01	Примечание
				Документация			
А3			ТП 903-1-274.89 -КЖ.И. ТУ	Технические условия	X	X	
				Детали			
				12-А-III ГОСТ 5781-82*			
Б4		1	ТП 903-1-274.89 -КЖ.И.024-001	ℓ=5950	2	2	5.3 кг
				Проволока 4Вр1 ГОСТ 6727-80			
Б4		2	-002	ℓ=190	49	20	0.017 кг

Обозначение	Марка	Рис.		Масса кг
ТП 903-1-274.89-КЖ.И. 024	КР3	1		11.4
-01	КР4	2		10.9

Инв. № подл. | Подпись и дата | Взам. инв. №

Нач. отд.	Емцевский		ТП 903-1-274.89 -КЖ.И. 024
Н. контр.	Маринов		Каркас плоский (КР3, КР4)
Гл. спец.	Марков		Стадия: Р; Масса: см. табл. испол.; Масштаб: 1:50
Нач. гр.	Котаева		Лист; Листов 1
Инж. I к.	Сенягина		ГПИ Горьковский САНТЕХПРОЕКТ
Инж. II к.	Ведехина		

Альбом 8

Рис. 1

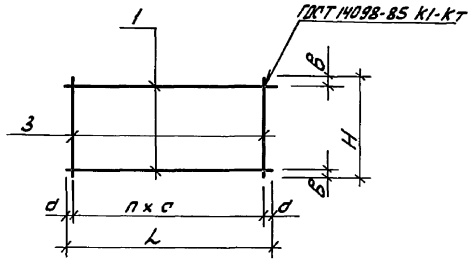

Рис. 2

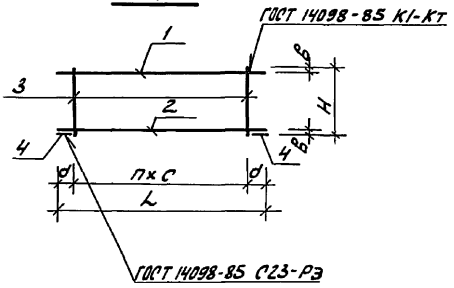

Рис. 3

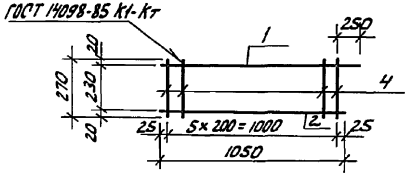

Формат	Зона	Поз.	Обозначение	Наименование	Кол. на испол. ТП 903-1-КНИ.И.025 —	01	02	03		Примечание
				Документация						
А3			ТП 903-1-274.89-КНИ.И.ТУ	Технические условия	X	X	X	X	X	
				Детали						
Б4		1	ТП 903-1-274.89-КНИ.И.025-001	8-А-III ГОСТ 5781-82* ℓ=11140		2				0.45 кг
Б4			-002	10-А-I ГОСТ 5781-82* ℓ=1000			2			0.6 кг
				10-А-III ГОСТ 5781-82*						
Б4			-003	ℓ=5500	1					3.4 кг
Б4			-004	ℓ=1275				1		0.76 кг
Б4		2	-005	ℓ=1050				1		0.65 кг
Б4			-006	16-А-III ГОСТ 5781-82* ℓ=5430	1					8.6 кг
		3		8-А-I ГОСТ 5781-82*						
Б4			-007	ℓ=190	26					0.07 кг
Б4			-008	ℓ=90		6				0.04 кг
Б4			-009	ℓ=270				6		0.1 кг
Б4			-011	10-А-I ГОСТ 5781-82* ℓ=280			4			0.17
Б4		4	-012	16-А-III ГОСТ 5781-82* ℓ=95	2					0.15 кг

Обозначение	Марка	Рис.	L мм	H мм	d мм	в мм	c мм	n шт		Масса кг
ТП 903-1-274.89-КНИ.И.025	КР6	2	5430	190	115	10	200	26		14.1
-01	КР7	1	1140	80	70	10	200	5		1.1
-02	КР5	1	1000	280	50	30	300	3		1.9
-03	КР11	3								2.01

Нач. отд.	Ехилевский		ТП 903-1-274.89 КНИ.И.025
Н. контр.	Марунов		Каркас плоский (КР5; КР6; КР7; КР11)
Гл. спец.	Маркова		Стадия: Р; Масса: —; Масштаб: —
Нач. гр.	Котовева		Лист; Листов 1
Инж. I к.	Огаркова		ГПИ Горьковский САНТЕХПРОЕКТ
Инж. II к.	Морехова		

Инв. № подл. | Подпись и дата | Взам. инв. №

Альбом 8

Рис. 1

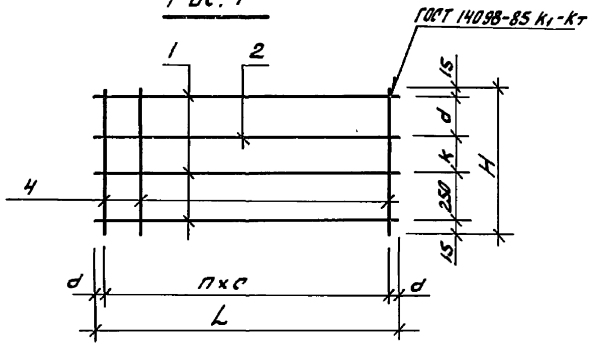

Рис. 2

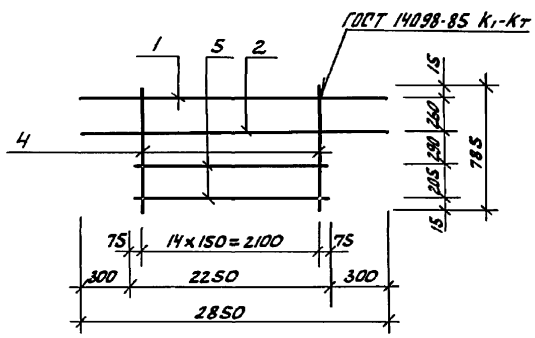

Формат	Зона	Поз.	Обозначение	Наименование	Кол. на испол. КЖ.И. 026 —	01	02		Примечание
				Документация					
А3			ТП 903-1-274.89 -КЖ.И. ТУ	Технические условия	X	X	X		
				Детали					
				16-А-III ГОСТ 5781-82*					
Б4		1	ТП 903-1-274.89-КЖ.И.026-001	ℓ=4450	3	2			7.1 кг
Б4			-002	ℓ=2850			1		4.5 кг
				10-А-III ГОСТ 5781-82*					
Б4		2	-003	ℓ=4450	1	1			2.8 кг
Б4			-004	ℓ=2850			1		1.8 кг
				8-А-I ГОСТ 5781-82*					
Б4		4	-007	ℓ=785	28		15		0.3 кг
Б4			-008	ℓ=485		28			0.19 кг
				16-А-III ГОСТ 5781-82*					
Б4		5	-010	ℓ=2250			2		3.6 кг

Обозначение	Марка	L	H	n	c	d	k	d		Рис.	Масса кг
ТП 903-1-274.89 -КЖ.И. 026	КР 8	4450	785	27	150	300	205	200		1	32.5
-01	КР 9	4450	485	27	150	205	0	200		1	22.4
-02	КР 10									2	18.0

Нач. отд.	Ехилевский	
Н. контр.	Морунов	
Гл. спец.	Марков	
Нач. гр.	Катаева	
Инж. I к.	Осаркова	
Техн. II к.	Гаврилова	

ТП 903-1-274.89 -КЖ.И. 026

Каркас плоский (КР 8 ÷ КР 10)

Стадия	Масса	Масштаб
Р	см. табл. испол.	—
Лист	Листов 1	

ГПИ Горьковский САНТЕХПРОЕКТ

Инв. № подл. | Подпись и дата | Взам. инв. №

Альбом 8

Развертка

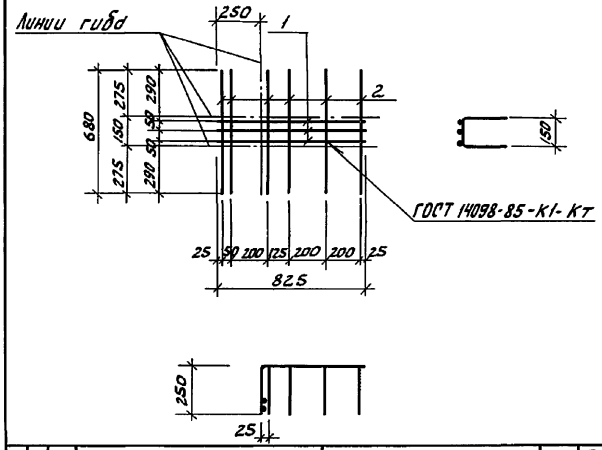

			Обозначение	Наименование	Кол.	Примечание
				Документация		
А3			ТП 903-1-274.89 -КЖ.И.ТУ	Технические условия		
				Детали		
				10-А-$\overline{III}$ ГОСТ 5781-82*		
Б4	1		ТП 903-1-274.89 -КЖ.И.027-001	ℓ = 825	3	0.5 кг
Б4	2		-002	ℓ = 680	6	0.42 кг

Инв.№ подл. | Подпись и дата | Взам. инв.№

Нач. отд.	Ехилевский	
Н. контр.	Моргунов	
Гл. спец.	Марков	
Нач. гр.	Котоева	
Инж. I к.	Огаркова	
Инж. III к.	Морегова	

ТП 903-1-274.89-КЖ.И. 027

Сетка арматурная (С1)

Стадия	Масса	Масштаб
Р	4.1	1:20
Лист	Листов 1	

ГПИ Горьковский САНТЕХПРОЕКТ

Альбом 8

Формат	Зона	Поз.	Обозначение	Наименование	Кол. на исполн. ТП 903-1- КЖ.И. 028 —	01			Примечание
				Документация					
А3			ТП 903-1-274.89 -КЖ.И. ТУ	Технические условия	X	X			
				Детали					
Б4		1	ТП 903-1-274.89 - КЖ.И:028 -001	Лист Б-ПН-0-10×1300×3600 ГОСТ 19903-74* / Вст3пс6-1 ГОСТ 14637-79	1				367.4 кг
Б4			-002	Лист Б-ПН-0-10×1300×3320 ГОСТ 19903-74* / Вст3пс6-1 ГОСТ 14637-79		1			338.8 кг
Б4		2	-003	Лист Б-ПН-0-10×50×50 ГОСТ 19903-74* / Вст3пс6-1 ГОСТ 14637-79	60	65			0.2 кг
Б4		3	-004	А-III-12 ГОСТ 5781-82* ℓ=120	60	65			0.11

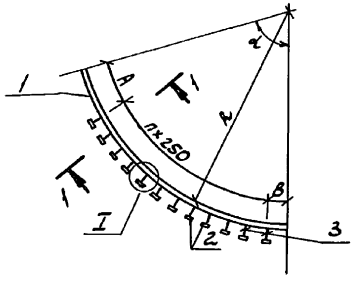

1 — 1, повернуто

М 1:50

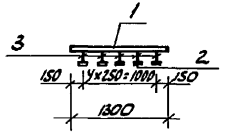



М 1:10

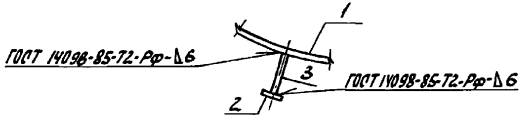

Обозначение	Марка	R мм	α°	A мм	B мм	n кол.			Масса кг
ТП 903.1-274.89-КЖ.И. 028	МН 1	2815	74°	650	200	11			386.0
-01	МН 2	2115	90°	160	160	12			358.5

Нач. отд.	Ехилевский	
Н. контр.	Морунов	
Гл. спец.	Марков	
Нач. гр.	Катаева	
Инж. I к.	Генягина	
Инж. III к.	Ведехина	

ТП 903-1-274.89 -КЖ.И. 028

Изделие закладное (МН 1, МН 2)

Стадия	Масса	Масштаб
Р	см. табл. исполн.	—

Лист | Листов 1

ГПИ Горьковский САНТЕХПРОЕКТ

Инв. № подл. | Подпись и дата | Взам. инв. №

23946-06 43

Альбом 8

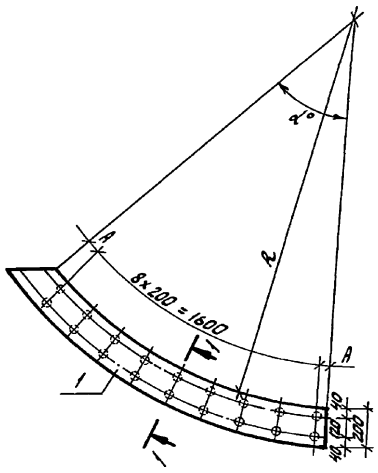

1 – 1, повернуто

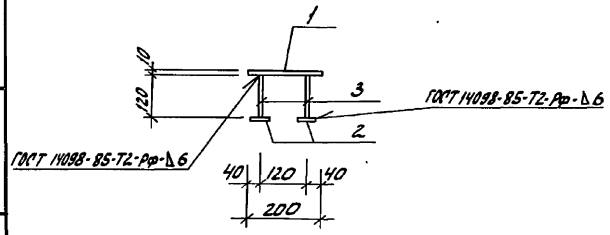

Формат	Зона	Поз.	Обозначение	Наименование	Кол. на исполн. -КЖ.И.029 —	01		Примечание
				Документация				
А3			ТП 903-1-274.89 -КЖ.И. ТУ	Технические условия	X	X		
				Детали				
Б4		1	ТП 903-1-274.89 -КЖ.И.-029 -001	Лист Б-ПН-0-10×200×1800 ГОСТ 19903-74* / Вст3пс6-1 ГОСТ 14637-79*	1			29.8 кг
Б4			-002	Лист Б-ПН-0-10×200×2030 ГОСТ 19903-74* / Вст3пс6-1 ГОСТ 14637-79		1		31.9 кг
Б4		2	-003	Лист Б-ПН-0-10×50×50 ГОСТ 19903-74* / Вст3пс6-1 ГОСТ 14637-79	18	18		0.2 кг
Б4		3	-004	А-III-12-ГОСТ 5781-82* ℓ=120	18	18		0.05

Обозначение	Марка	R мм	α°	A			Масса кг
ТП 903-1-274.89-КЖ.И.029	МН3	2165	46	70			34.3
-01	МН4	1465	70	95			36.4

Нач. отд.	Ехилевский	
Н. контр.	Моруно в	
Гл. спец.	Марков	
Нач. гр.	Катаева	
Инж. I к.	Генягина	
Инж. III к.	Ведехина	

ТП 903-1-274.89 -КЖ.И. 029

Изделие закладное (МН3, МН4)

Стадия	Масса	Масштаб
Р	см. табл. исполн.	—
Лист	Листов 1	

ГПИ Горьковский САНТЕХПРОЕКТ

Инв. № подл. | Подпись и дата | Взам. инв. №

Альбом 8

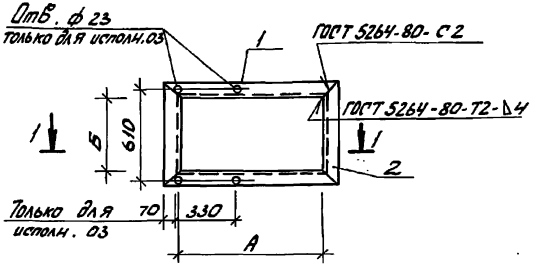

1-1

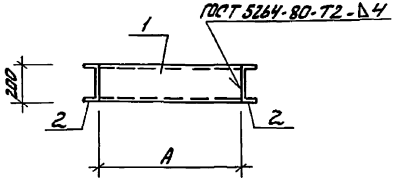

Формат	Зона	Поз.	Обозначение	Наименование	Кол. на исполн. ТП 903-1-КЖ.И. 030 —	01	02	03		Примечание
				Документация						
А3			ТП 903-1-274.89-КЖ.И. ТУ	Технические условия	X	X	X	X		
				Детали						
				Швеллер 200×80×4 ГОСТ 8278-83 / Вст3 кп2 (пс6) ГОСТ 11474-76						
54		1	ТП 903-1-274.89-КЖ.И.030 -001	ℓ=960	2					10.4 кг
54			-002	ℓ=1410		2				15.2 кг
54			-003	ℓ=660			2			7.1 кг
54			-004	Швеллер 20 ГОСТ 8240-72* / Вст3 кп2 ГОСТ 535-79* ℓ=320				2		17.0 кг
				Швеллер 200×80×4 ГОСТ 8278-83 / Вст3 кп2 (пс6) ГОСТ 11474-76						
54		2	-003	ℓ=660	2		2			7.1 кг
54			-005	ℓ=560		2				6.0 кг
54			-006	Швеллер 20 ГОСТ 8240-72* / Вст3 кп2 ГОСТ 535-79* ℓ=520				2		9.6 кг

Обозначение	Марка	А мм	Б мм		Масса кг
ТП 903-1-274.89-КЖ.И.030	МН 5	800	500		35.0
-01	МН 6	1250	400		42.4
-02	МН 7	500	500		28.4
-03	МН 16	768	520		53.2

Нач. отд.	Ехилевский	[signature]
Н. контр.	Морунов	[signature]
Гл. спец.	Марков	[signature]
Нач. гр.	Катаева	[signature]
Инж. I к.	Сенягина	[signature]
Инж. III к.	Моренова	[signature]

ТП 903-1-274.89 -КЖ.И. 030

Изделие закладное (МН5 ÷ МН7; МН 16)

Стадия	Масса	Масштаб
Р	см. табл. исполн.	—

Лист | Листов 1

ГПИ Горьковский САНТЕХПРОЕКТ

Инв. № подл. | Подпись и дата | Взам. инв. №

Альбом 8

1-1, повернуто

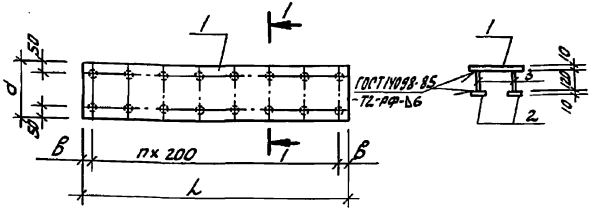

Обозначение	Марка	L	d	B	n	Масса кг
ТП 903-1-274.89-КЖ.И.032	МН 8	1500	300	50	7	39.3
-01	МН 9	1200	200	100	5	21.8

Формат	Зона	Поз.	Обозначение	Наименование	Кол. на изд. КЖ.И. 031 —	01	Примеч.
				Документация			
А3			ТП 903-1-274.89-КЖ.И.ТУ	Технические условия			
				Детали			
Б4		1	ТП 903-1-274.89-КЖ.И.031 -001	Лист В-ПН-В-10×300×1500 ГОСТ 19903-74* Вст3ПС6-1 ГОСТ 14637-79*	1		35.3кг
Б4			-002	Лист В-ПН-В-10×200×1200 ГОСТ 19903-74* Вст3пс6-1 ГОСТ 14637-79*		1	18.8кг
Б4		2	-003	Лист В-ПН-О-В×50×50 ГОСТ 19903-74* Вст3пс6-1 ГОСТ 14637-79*	16	12	0.2кг
Б4		3	-004	А-III-8 ГОСТ 5781-82* l=120	16	12	0.05кг

Инв.№ подл. | Подпись и дата | Взам. инв.№

Нач. отд.	Екилевский		
Н. контр.	Моруков		
Гл. спец.	Марков		
Нач. гр.	Котаева		
Инж. Ік.	Сенягина		
Инж. ПІк.	Вербкина		

ТП 903-1-274.89 -КЖ.И.031

Изделие закладное (МН 8, МН 9)

Стадия	Масса	Масштаб
Р	см. табл. испол.	—
Лист	Листов 1	

ГПИ Горьковский САНТЕХПРОЕКТ

Рис. 1

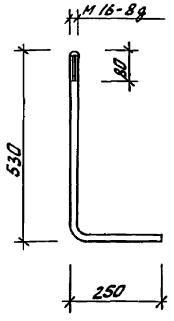

Рис. 2

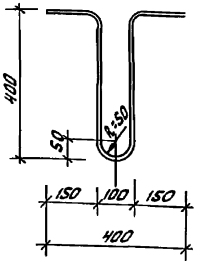

Рис. 3

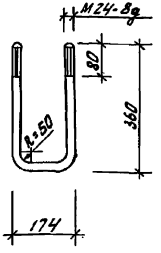

Таблица исполнений

Обозначение	Марка	Рис.	Диаметр стержней мм		Масса кг
ТП 903-1-274.89-КЖ.И.032	МН 10	1	16		1.23
-01	МН 11	2	16		1.9
-02	МН 12	3	25		3.4

Инв.№ подл. | Подпись и дата | Взам. инв.№

Нач. отд.	Екилевский		
Н. контр.	Моруков		
Гл. спец.	Марков		
Нач. гр.	Котаева		
Инж. Ік.	Захарова		
Техн. Ік.	Гаврилова		

ТП 903-1-274.89 -КЖ.И.032

Изделие закладное (МН 10; МН 11; МН 12)

Арматура класса А I ГОСТ 5781-82*

Стадия	Масса	Масштаб
Р	см. табл. исп.	1:10
Лист	Листов 1	

ГПИ Горьковский САНТЕХПРОЕКТ

Альбом 8

Рис. 1

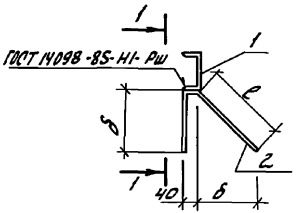

Рис. 2

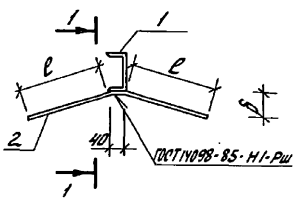

1-1

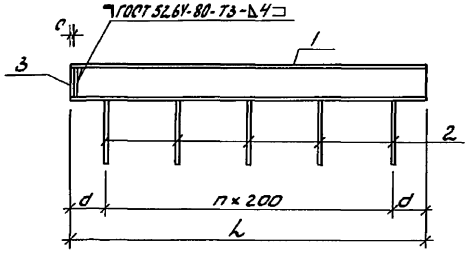

			Обозначение	Наименование	Кол. на испол. ТП 903-1-КН.И.033 –	01	02	Примечание
				Документация				
АУ			ТП 903-1-274.89-КН.И. ТУ	Технические условия	X	X	X	
				Детали				
БЧ	1		ТП 903-1-274.89-КН.И.033-001	Швеллер 30 ГОСТ 8240-72* Ст3пс6 ГОСТ 535-79 ℓ=1000	1			31.8 кг
				Швеллер 10 ГОСТ 8240-72* Ст3кп2 ГОСТ 535-79*				
			-002	ℓ=1040		1		8.9 кг
			-003	ℓ=1000			1	8.6 кг
	2		ТП 903-1-274.89-КН.И.033	В-А-III ГОСТ 5781-82*				
БЧ			-003	ℓ=340	5			0.14 кг
БЧ			-004	ℓ=450		6		0.18 кг
			-005	ℓ=540			5	0.22 кг
БЧ	3		-006	Полоса 6-г-8×40 ГОСТ 103-76* Ст3кп2 ГОСТ 535-79* ℓ=84		1		0.21 кг

Обозначение	Марка	Рис.	L мм	ℓ мм	d мм	δ мм	n кол.	c мм		Масса кг
ТП 903-1-274.89-КН.И.033	МН 13	1	1000	200	100	100	4	0		32.5
-01	МН 14	1	1040	240	20	170	5	10		10.2
-02	МН 15	2	1000	250	100	40	4	0		9.7

Нач. отд.	Ешлевский	
Н. контр.	Марцинов	
Гл. спец.	Марков	
Нач. гр.	Котоева	
Инж. I к.	Сорокова	
Инж. II к.	Моренова	

ТП 903-1-274.89 -КН.И. 033

Изделие закладное (МН 13; 14; 15)

Стадия	Масса	Масштаб
Р	см. ведомость испол.	—
Лист	Листов 1	

ГПИ Горьковский САНТЕХПРОЕКТ

Инв. № подл. | Подпись и дата | Взам. инв. №

Альбом 8

Крепёж поз. 4,5,6 условно не показан.

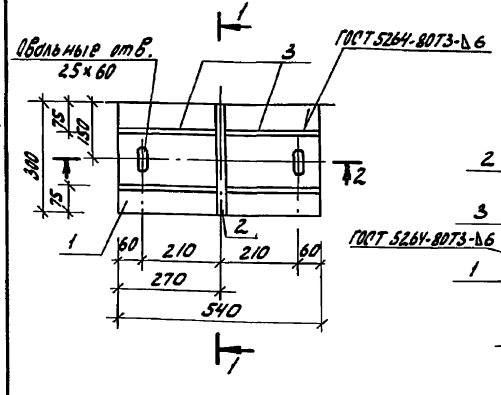

1 – 1, повернуто

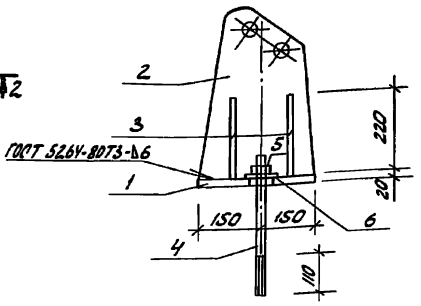

2 – 2

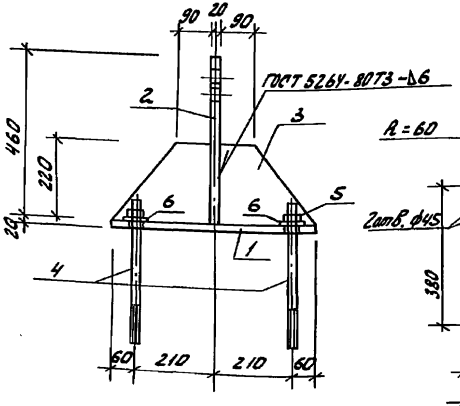

Поз. 2

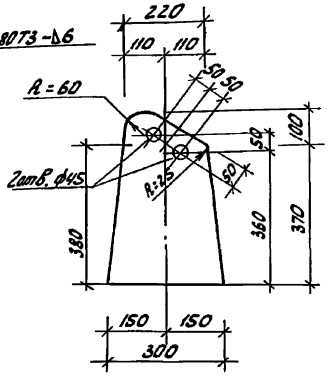

Формат	Зона	Поз.	Обозначение	Наименование	Кол.	Примечание
				Документация		
А3			ТП 903-1-274.89 - КЖ.И. ТУ	Технические условия		
				Детали		
Б4		1	ТП 903-1-274.89 - КЖ.И. 034 -001	Лист Б-ПН-0-20×300×540 ГОСТ 19903-74* / Вст3пс6-1 ГОСТ 14637-79	1	25.5кг
Б4		2	-002	Лист Б-ПН-0-20×300×470 ГОСТ 19903-74* / Вст3пс6-1 ГОСТ 14637-79	1	21.7кг
Б4		3	-003	Лист Б-ПН-0-10×220×260 ГОСТ 19903-74* / Вст3пс6-1 ГОСТ 14637-79	4	4.7кг
				Стандартные изделия		
		4	-004	Шпилька 3М22×500 Вст3пс2 ГОСТ 24379.1-80	2	
		5	-005	Гайка М22 ГОСТ 5915-70*	2	
		6	-006	Шайба М 22 ГОСТ 24379.1-80	2	

Нач. отд.	Ехилевский		ТП 903-1-274.89 - КЖ.И. 034			
Н. контр.	Морунов		Изделие соединительное (МС 1)	Стадия	Масса	Масштаб
Гл. спец.	Марков			Р	69.7	1:10
Нач. гр.	Катаева			Лист	Листов 1	
Инж. I к.	Сенягина			ГПИ Горьковский САНТЕХПРОЕКТ		
Инж. III к.	Ведехина					

Инв. № подл. | Подпись и дата | Взам. инв. №

Альбом 8

Рис. 1
М 1:5

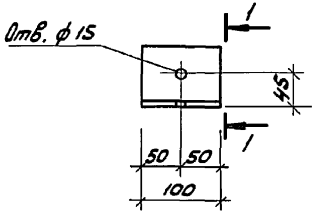

1 - 1

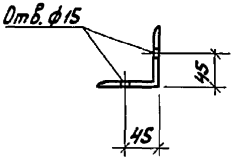

Рис. 2
М 1:5

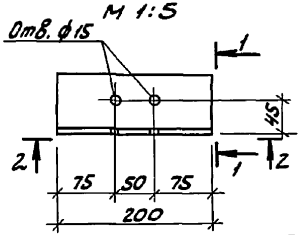

2 - 2

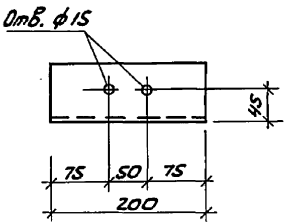

Рис. 3
М 1:10

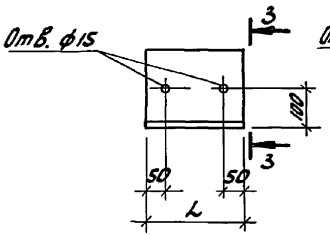

Рис. 4
М 1:5

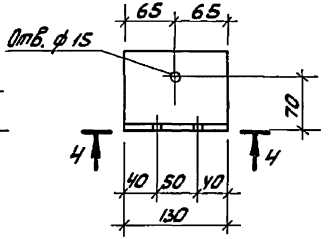

Рис. 5
М 1:10

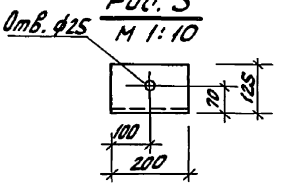

3 - 3

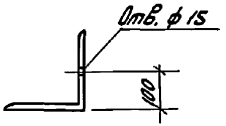

4 - 4

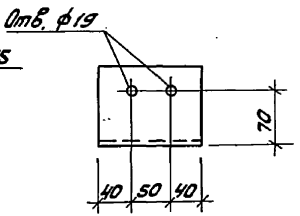

Обозначение	Марка	Рис.	L мм	Профиль	Масса кг
ТП 903-1-274.89-КЖ.И. 035	МС 6	1	—	Уголок 75х75х6-Б-ГОСТ 8509-86 Ст3 3 пс 6-Т-ГОСТ 535-79	0.7
-01	МС 5	2	—	Уголок 75х75х6-Б-ГОСТ 8509-86 Ст3 3 пс 6-2-ГОСТ 535-79	1.4
-02	МС 2	3	250	Уголок 200х200х12-Б ГОСТ 8509-86 09Г2С-12-Т-ГОСТ 535-79	9.3
-03	МС 3	3	200	Уголок 200х200х12-Б-ГОСТ 8509-86 09Г2С-12-Т-ГОСТ 535-79	7.4
-04	МС 4	4	—	Уголок 100х100х10-Б-ГОСТ 8509-86 Ст3 3 пс 6-1-Т-ГОСТ 535-79	2.0
-05	МС 7	5	—	Уголок Б-125х80х8 ГОСТ 8510-86 Ст 3 пс 6 ГОСТ 535-79	2.5

Нач. отд.	Ежлевский	
Н. контр.	Марунов	
Гл. спец.	Марков	
Нач. гр.	Котаева	
Инж. III к.	Моренова	

ТП 903-1-274.89 - КЖ.И. 035

Изделие соединительное (МС2 ÷ МС7)

Стадия	Масса	Масштаб
Р	см. табл. испол.	—
Лист	Листов 1	

ГПИ Горьковский САНТЕХПРОЕКТ

Инв. № подл. | Подпись и дата | Взам. инв. №

Альбом 8

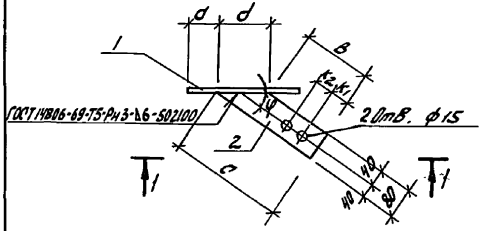

1-1

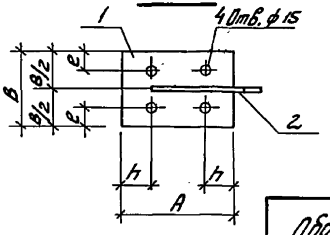

Формат	Зона	Поз.	Обозначение	Наименование	Кол. на исполн. ТП 903-1- КЖ.И.036						Примечание
					-	01	02				
				Документация							
А3			ТП 903-1-274.89-КЖ.И.ТУ	Технические условия	X	X	X				
				Детали							
				Полоса $\frac{Б-2\ 6\times200\ ГОСТ\ 103-76*}{Вст3\ кп2\ ГОСТ\ 535-79*}$							
Б4		1	ТП 903-1-274.89-КЖИ.036 -001	ℓ=300	1	1					2.83кг
				Полоса $\frac{Б-2\ 6\times100\ ГОСТ\ 103-76*}{Вст3\ кп2\ ГОСТ\ 535-79*}$							
Б4			-002	ℓ=400			1				1.90 кг
				Полоса $\frac{Б-2\ 6\times80\ ГОСТ\ 103-76*}{Вст3\ кп2\ ГОСТ\ 535-79*}$							
Б4		2	-003	ℓ=308	1						1.18кг
Б4			-004	ℓ=294		1					1.13кг
Б4			-005	ℓ=388			1				1.46кг

Обозначение	Марка	А мм	в мм	d мм	в мм	с мм	d мм	е мм	h мм	к1 мм	к2 мм	φ°		Масса кг
ТП 903-1-274.89-КЖ.И.036	МС 9	300	200	88	140	308	143	50	75	50	0	34°		4.01
-01	МС 8	300	200	74	137	294	176	50	75	50	0	27°		3.96
-02	МС 10	400	100	80	250	388	160	25	50	50	50	30°		3.36

Нач. отд.	Ехилевский	
Н.контр.	Марунов	
Гл.спец.	Марков	
Нач. гр.	Катаева	
Инж. III к.	Моренова	

ТП 903-1-274.89 -КЖ.И. 036

Изделие соединительное (МС8 ÷ МС10)

Стадия	Масса	Масштаб
Р	см. табл. исполн.	—
Лист	Листов 1	

ГПИ Горьковский САНТЕХПРОЕКТ

Инв. № подл. | Подпись и дата | Взам. инв. №

Альбом 8

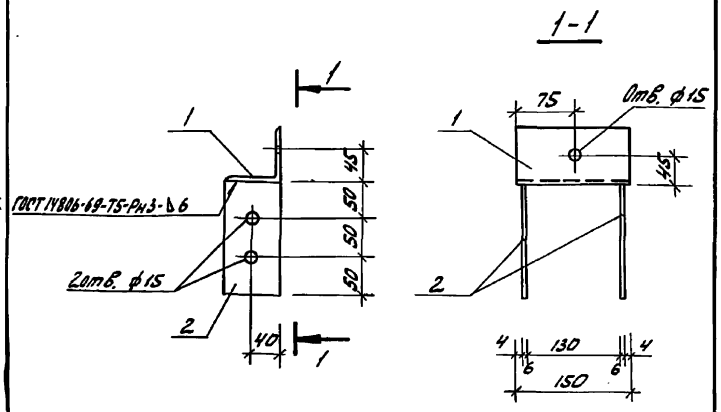

Формат	Зона	Поз.	Обозначение	Наименование	Кол.	Примечание
				Документация		
А3			ТП 903-1-274.89-КЖ.И. ТУ	Технические условия		
				Детали		
				Уголок 75х75х6-Б ГОСТ 8509-86 / Ст3сп3-2 ГОСТ 535-79*		
Б4		1	ТП 903-1-274.89-КЖ.И.037 -001	ℓ=150	1	0.87кг
				Полоса Б-2 6х75 ГОСТ 103-76* / Ст3кп2 ГОСТ 535-79*		
Б4		2	-002	ℓ=150	2	0.53кг

Нач. отд.	Екилевский		ТП 903-1-274.89-КЖ.И. 037
Н. контр.	Марунов		Изделие соединительное (МС 11)
Гл. спец.	Марков		Стадия: Р; Масса: 1.93; Масштаб: 1:50
Нач. гр.	Катаева		Лист; Листов 1
Инж. II к.	Моренова		ГПИ Горьковский САНТЕХПРОЕКТ
Техн. II к.	Гаврилова		

Инв.№ подл. | Подпись и дата | Взам.инв.№

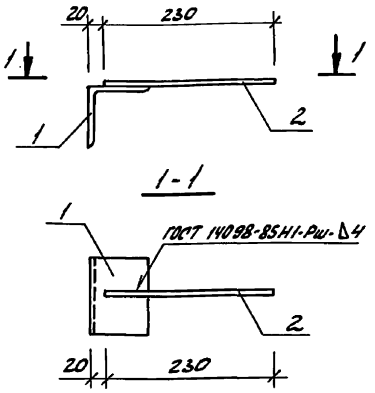

Формат	Зона	Поз.	Обозначение	Наименование	Кол.	Примечание
				Документация		
А3			ТП 903-1-274.89-КЖ.И. ТУ	Технические условия		
				Детали		
Б4		1	ТП 903-1-274.89-КЖ.И.038 -001	Уголок 80х80х6-Б ГОСТ 8509-86 / Ст3кп2 ГОСТ 535-79* ℓ=100	1	0.7У
Б4		2	-002	10-А-I ГОСТ 5781-82* ℓ=230	1	0.14

Нач. отд.	Екилевский		ТП 903-1-274.89-КЖ.И. 038
Н. контр.	Марунов		Изделие соединительное (МС 12)
Гл. спец.	Марков		Стадия: Р; Масса: 0.88; Масштаб: 1:5
Нач. гр.	Катаева		Лист; Листов 1
Инж. I к.	Семягина		ГПИ Горьковский САНТЕХПРОЕКТ
Техн. II к.	Гаврилова		

Инв.№ подл. | Подпись и дата | Взам.инв.№

Альбом 8

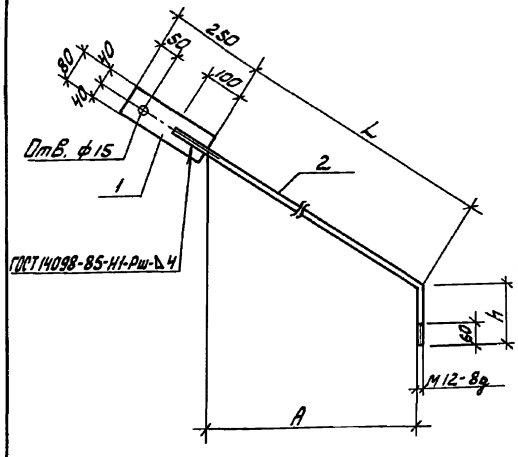

Формат	Зона	Поз.	Обозначение	Наименование	Кол. на исполн. ТП 903-1-КН.И.039 —	01	02	03	04			Примечание
				Документация								
А3			ТП 903-1-274.89-КН.И. ТУ	Технические условия	X	X	X	X	X			
				Детали								
				Полоса $\frac{Б-2\ 6\times80\ ГОСТ\ 103-76^{*}}{Вст3кп2\ ГОСТ\ 535-79^{*}}$								
БЧ	1		ТП 903-1-274.89-КН.И.039-001	ℓ=250	1	1	1	1	1			0.94 кг
				12-А-I ГОСТ 5781-82*								
БЧ	2		-002	ℓ=2977	1							2.68 кг
БЧ			-003	ℓ=2765		1						2.49 кг
БЧ			-004	ℓ=2866			1					2.58 кг
БЧ			-005	ℓ=2909				1				2.62 кг
БЧ			-006	ℓ=2715					1			2.45 кг

Обозначение	Марка	L мм	h мм	A мм		Масса кг
ТП 903-1-274.89-КН.И.039	ТС-1	2617	260	2332		3.62
-01	ТС-2	2405	260	2103		3.33
-02	ТС-3	2606	160	2135		3.52
-03	ТС-4	2649	160	2196		3.56
-04	ТС-5	2455	160	1970		3.39

Нач. отд.	Ежиевский	
Н. контр.	Марунов	
Гл. спец.	Марков	
Нач. гр.	Катаева	
Инж. ПТК.	Моренова	

ТП 903-1-274.89 -КН.И. 039

Изделие соединительное (ТС-1 ÷ ТС5)

Стадия	Масса	Масштаб
Р	см. табл. исполн.	—
Лист	Листов 1	

ГПИ Горьковский САНТЕХПРОЕКТ

Инв. № подл. | Подпись и дата | Взам. инв. №

Альбом 8

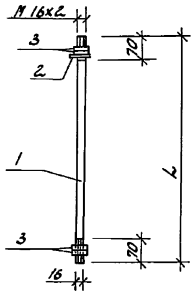

Обозначение	Марка	L мм		Масса кг
ТП 903-1-274.89-КЖ.И. 040	Т1	1700		3.6
-01	Т2	1850		3.8

Формат	Зона	Поз.	Обозначение	Наименование	Кол. на исп. КЖ.И. 040 –	01	Примеч.
				Документация			
А3			ТП 903-1-274.89-КЖ.И.ТУ	Технические условия			
				Детали			
Б4		1	ТП 903-1-274.89-КЖ.И.040-001	16-А-I ГОСТ 5781-82* l=1700	1		2.7кг
			-002	l=1850		1	2.9кг
		2	ТП 903-1-274.89-КЖ.И.041	Шайба	1	1	
				Стандартные изделия			
		3	ТП 903-1-274.89-КЖ.И.040-003	Гайка М16 ГОСТ 9915-70	4	4	

Взам. инв. №

Подпись и дата

Инв. № подл.

Нач. отд.	Ехилевский	
Н. контр.	Морунов	
Гл. спец.	Марков	
Нач. гр.	Катаева	
Инж. III к.	Ведехина	

ТП 903-1-274.89 -КЖ.И. 040

Изделие соединительное (Т1; Т2)

Стадия	Масса	Масштаб
Р	см. табл. исполн.	—

Лист | Листов 1

ГПИ Горьковский САНТЕХПРОЕКТ

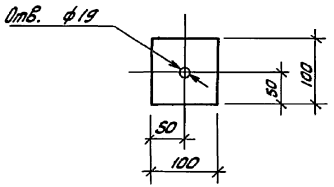

Взам. инв. №

Подпись и дата

Инв. № подл.

Нач. отд.	Ехилевский	
Н. контр.	Морунов	
Гл. спец.	Марков	
Нач. гр.	Катаева	
Инж. III к.	Ведехина	

ТП 903-1-274.89 -КЖ.И. 041

Шайба

Стадия	Масса	Масштаб
Р	0.78	1:5

Лист | Листов 1

Полоса $\frac{Б\text{-}2}{Вст}$ 10х100 ГОСТ 103-76 ГОСТ 535-79*

ГПИ Горьковский САНТЕХПРОЕКТ

Альбом 8

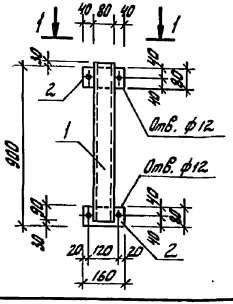

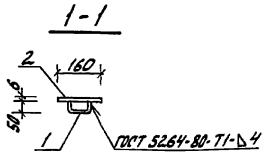

Формат	Зона	Поз.	Обозначение	Наименование	Кол.	Примечание
				Документация		
А3			ТП 903-1-274.89 -КЖ.И. ТУ	Технические условия		
				Детали		
Б4		1	ТП 903-1-274.89 -КЖ.И. 042-001	Швеллер 80×50×4-6 ГОСТ 8278-83 / Вст3кп2 ГОСТ 14474-76 l=900	1	4.7 кг
Б4		2	-002	Полоса 6-2 6×80 ГОСТ 103-76 / Вст3кп2 ГОСТ 535-79 l=160	2	0.6 кг

Нач. отд.	Ехилевский		
Н. контр.	Морунов		
Гл. спец.	Марков		
Нач. гр.	Катаева		
Инж. I к.	Сенягина		
Техн. II к.	Гаврилова		

ТП 903-1-274.89 -КЖ.И. 042

Изделие соединительное (МС 13)

Стадия	Масса	Масштаб
Р	5.9	1:20

Лист | Листов 1

ГПИ Горьковский САНТЕХПРОЕКТ

Взам. инв. №

Подпись и дата

Инв. № подл.

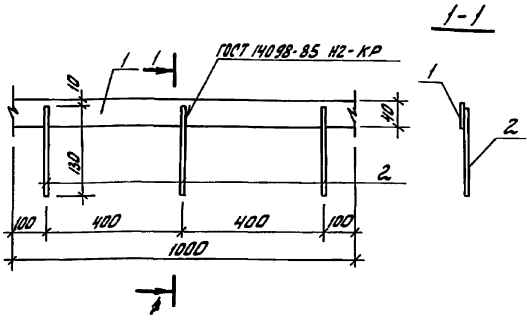

Формат	Зона	Поз.	Обозначение	Наименование	Кол.	Примечание
				Документация		
А3			ТП 903-1-274.89 -КЖ.И. ТУ	Технические условия		
				Детали		
Б4		1	ТП 903-1-274.89 -КЖ.И. 043-001	Полоса 6-2 4×40 ГОСТ 103-76* / Вст3кп2 ГОСТ 535-79* l=1000	1	1.3 кг
Б4		2	-002	Проволока 48р1 ГОСТ 6727-80 l=130	3	0.013 кг

Нач. отд.	Ехилевский		
Н. контр.	Морунов		
Гл. спец.	Марков		
Нач. гр.	Катаева		
Инж. I к.	Огаркова		
Техн. II к.	Гаврилова		

ТП 903-1-274.89 -КЖ.И. 043

Изделие соединительное МС 14

Стадия	Масса	Масштаб
Р	1.34	—

Лист | Листов 1

ГПИ Горьковский САНТЕХПРОЕКТ

Взам. инв. №

Подпись и дата

Инв. № подл.

Альбом 8

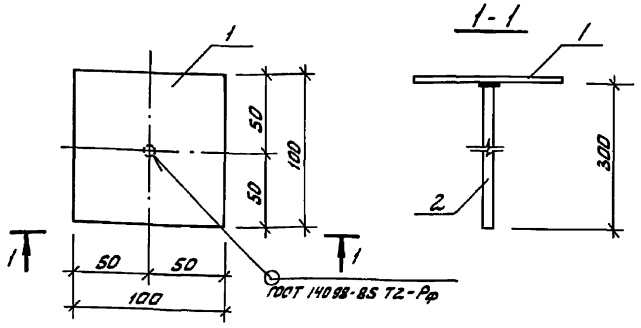

Формат	Зона	Поз.	Обозначение	Наименование	Кол.	Примечание
				Документация		
А4			ТП 903-1-274.89 -КЖ.И. ТУ	Технические условия		
				Детали		
Б4		1	ТП 903-1-274.89 -КЖ.И.044 -001	Лист $\frac{5\text{-ДН-0-5}\times 80\text{-}\Pi\text{-}400\ \text{ГОСТ 19903-74*}}{\text{Ст.3 Гп 2 ГОСТ 14637-79}}$	1	0.5 кг
Б4		2	-002	10-А-I ГОСТ 5781-82* ℓ=300	1	0.2 кг

Нач. отд.	Ешлевский		ТП 903-1-274.89 -КЖ.И.044	
Н.контр.	Моруно в			Стадия: Р; Масса: 0.7; Масштаб: —
Гл.спец.	Марков		Изделие соединительное (МС 15)	Лист; Листов 1
Нач. гр.	Катаева			ГПИ Горьковский САНТЕХПРОЕКТ
Инж. I к.	Осарков			
Техн. II к	Уваровой			

Рис. 1

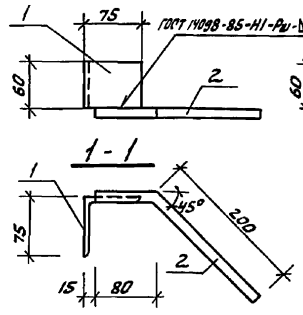

Рис. 2 - зеркальное отражение остальное - см. рис. 1

Формат	Зона	Поз.	Обозначение	Наименование	Кол. на испол. КЖИ.М	Кол. на испол. ОУС	Примечание
				Документация			
А3			ТП 903-1-274.89 -КЖ.И. ТУ	Технические условия	X	X	
				Детали			
Б4		1	ТП 903-1-274.89 -КЖ.И.045 -001	Уголок 75×75×6-Б-ГОСТ 8509-86 Ст.3 пс 6-1-ГОСТ 535-79* ℓ=60	1	1	0.4 кг
Б4		2	-002	12-А-I ГОСТ 5781-82* ℓ=280	1	1	0.3 кг

Обозначение	Марка	Рис.
ТП 903-1-274.89 -КЖ.И.045	МС 16	1
-01	МС 16 а	2

Нач. отд.	Ешлевский		ТП 903-1-274.89 -КЖ.И.045	
Н.контр.	Моруно в			Стадия: Р; Масса: 0.7; Масштаб: 1:5
Гл.спец.	Марков		Изделие соединительное (МС 16; МС 16а)	Лист; Листов 1
Нач. гр.	Катаева			ГПИ Горьковский САНТЕХПРОЕКТ
Инж. I к.	Денягина			
Инж. II к	Моренова			

Инв.№ подл. | Подпись и дата | Взам.инв.№

Альбом 8

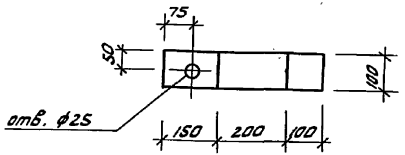

Длина развертки 475 мм.

Нач. отд.	Ехилевский		ТП 903-1-274.89-КН.И 046		
Н. контр.	Марунов		Изделие соединительное (МС 17)	Стадия: Р	Масса: 4.5	Масштаб: 1:10
Гл. спец.	Марков			Лист	Листов 1
Нач. гр.	Котаева		Лист Б-ПН-0-8×100×475 ГОСТ 19903-74* Вст3кп2 ГОСТ 14637-79	ГПИ Горьковский САНТЕХПРОЕКТ	
Техник	Гаврилова				

Инв. № подл. | Подпись и дата | Взам. инв. №

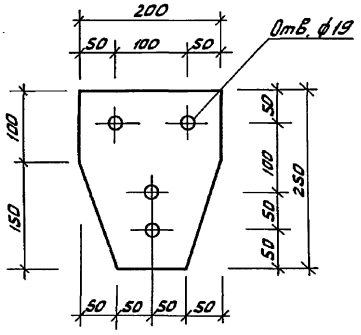

Нач. отд.	Ехилевский		ТП 903-1-274.89-КН.И. 047		
Н. контр.	Марунов		Изделие соединительное (МС18)	Стадия: Р	Масса: 3.93	Масштаб: 1:5
Гл. спец.	Марков			Лист	Листов 1
Нач. гр.	Котаева		Лист Б-10×200 ГОСТ 19903-74* Вст3кп2 ГОСТ 14637-79	ГПИ Горьковский САНТЕХПРОЕКТ	
Техн. ПК	Гаврилова				

Инв. № подл. | Подпись и дата | Взам. инв. №

Альбом 8

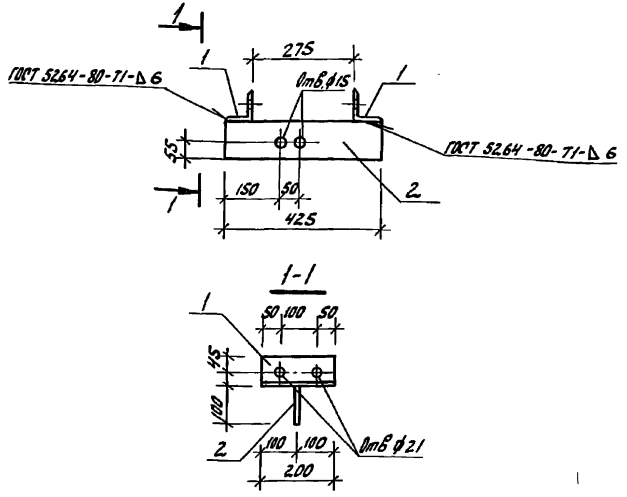

Формат	Зона	Поз.	Обозначение	Наименование	Кол.	Примечание
				Документация		
А3			ТП 903-1-274.89-КЖ.И.ТУ	Технические условия		
				Детали		
Б4		1	ТП 903-1-274.89-КЖ.И.048-001	Уголок 75х75х6-Б-ГОСТ 8509-86 Ст3сп3-1 ГОСТ 535-79**	2	1.38кг
Б4		2	-002	Полоса 5-2.104.100 ГОСТ 103-76* Вст3кп2 ГОСТ 535-79**	1	3.34кг

Нач. отд.	Ежилевский		ТП 903-1-274.89-КЖ.И.048
Н. контр.	Морунов		Изделие соединительное (МС19)
Гл. спец.	Маркова		Стадия: Р; Масса: 6.1; Масштаб: 1:10
Нач. гр.	Катаева		Лист; Листов 1
Техн. пк.	Гаврилова		ГПИ Горьковский САНТЕХПРОЕКТ

Инв.№ подл. | Подпись и дата | Взам. инв.№

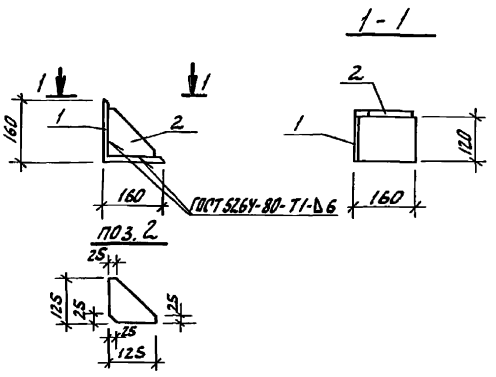

Формат	Зона	Поз.	Обозначение	Наименование	Кол.	Примечание
				Документация		
А3			ТП 903-1-274.89-КЖ.И.ТУ	Технические условия		
				Детали		
Б4		1	ТП 903-1-274.89-КЖ.И.049-001	Уголок 160х160х16-Б-ГОСТ 8509-86 Вст3пс6-1 ГОСТ 535-79**	1	4.6кг
Б4		2	-002	Лист С-140х10 ГОСТ 19903-74* Вст3пс6-1 ГОСТ 14637-79	1	1.6кг

Нач. отд.	Ежилевский		ТП 903-1-274.89-КЖ.И.049
Н. контр.	Морунов		Консоль опорная (РК4-1)
Гл. спец.	Маркова		Стадия: Р; Масса: 6.2; Масштаб: 1:10
Нач. гр.	Катаева		Лист; Листов 1
Инж. 2 к.	Генягина		ГПИ Горьковский САНТЕХПРОЕКТ
Инж. пк.	Моренова		

Инв.№ подл. | Подпись и дата | Взам. инв.№

Альбом 8

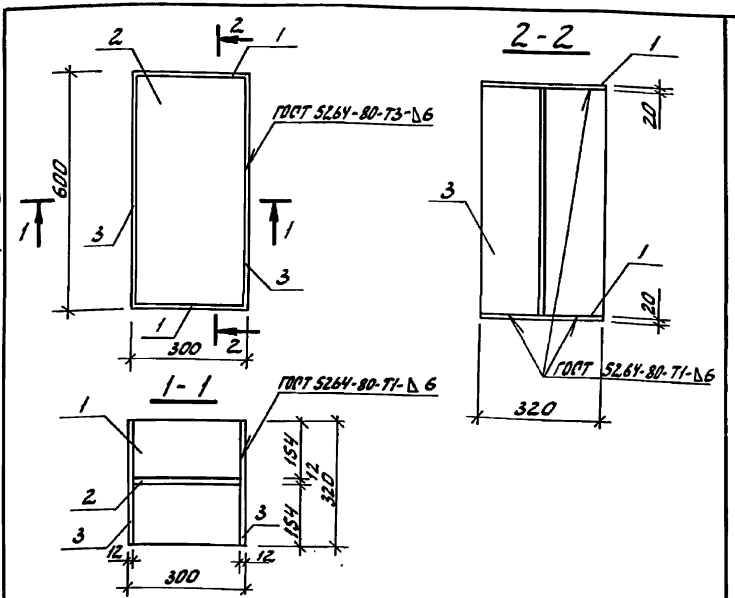

Формат	Зона	Поз.	Обозначение	Наименование	Кол.	Примечание
				Документация		
А3			ТП 903-1-274.89-КЖ.И.ТУ	Технические условия		
				Детали		
Б4		1	ТП 903-1-274.89-КЖ.И.050-001	Лист 6-ПН-0-20×300×320 ГОСТ 19903-74* / Ст3кп2 ГОСТ 14637-79*	2	15.1 кг
Б4		2	-002	Лист 6-ПН-0-12×300×600 ГОСТ 19903-74* / Ст3кп2 ГОСТ 14637-79*	1	17.0 кг
Б4		3	-003	Лист 6-ПН-0-12×320×600 ГОСТ 19903-74* / Ст3кп2 ГОСТ 14637-79*	2	18.1 кг

Инв.№ подл. | Подпись и дата | Взам. инв.№

Нач. отд.	Ехилевский		
Н. контр.	Моринов		
Гл. спец.	Марков		
Нач. гр.	Котелев		
Инж. Ік.	Сенягина		
Техн. Ік.	Гаврилова		

ТП 903-1-274.89-КЖ.И.050

Опорный столик (СМ1)

Стадия	Масса	Масштаб
Р	50.2	1:10
Лист	Листов 1	

ГПИ Горьковский САНТЕХПРОЕКТ

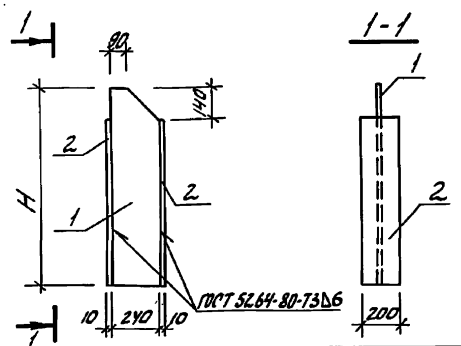

Формат	Зона	Поз.	Обозначение	Наименование	Усл. на исп. КЖ.И. 051 —	Усл. на исп. КЖ.И. 051 01	Примеч.
				Документация			
А3			ТП 903-1-274.89-КЖ.И.ТУ	Технические условия	X	X	
				Детали			
Б4		1	ТП 903-1-274.89-КЖ.И.051-001	Лист 6-ПН-0-6×210×1000 ГОСТ 19903-74* / Ст3кп2 ГОСТ 14637-79*	1		11.3кг
Б4			-002	Лист 6-ПН-0-6×210×1200 ГОСТ 19903-74* / Ст3кп2 ГОСТ 14637-79*		1	13.56кг
Б4		2	ТП 903-1-274.89-КЖ.И.051-003	Лист 6-ПН-0-10×200×860 ГОСТ 19903-74* / Ст3кп2 ГОСТ 14637-79*	2		13.5кг
Б4			-00У	Лист 6-ПН-0-10×210×1060 ГОСТ 19903-74* / Ст3кп2 ГОСТ 14637-79*		2	16.6кг

Обозначение	Марка	Н				Масса
ТП 903-1-274.89-КЖ.И.051	НМ1	1000				38.3
01	НМ2	1200				46.8

Инв.№ подл. | Подпись и дата | Взам. инв.№

Нач. отд.	Ехилевский		
Н. контр.	Моринов		
Гл. спец.	Марков		
Нач. гр.	Котелев		
Инж. Ік.	Сенягина		
Техн. Ік.	Гаврилова		

ТП 903-1-274.89-КЖ.И.051

Насадка (НМ1; НМ2)

Стадия	Масса	Масштаб
Р	см. табл. исп.	—
Лист	Листов 1	

ГПИ Горьковский САНТЕХПРОЕКТ

Альбом 8

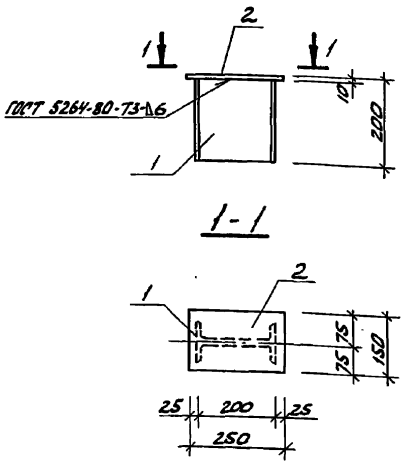

Формат	Зона	Поз.	Обозначение	Наименование	Кол.	Примечание
				Документация		
А3			ТП 903-1-274.89-КЖ.И.ТУ	Технические условия		
				Детали		
Б4		1	ТП 903-1-274.89-КЖ.И.052 -001	Швеллер 20 ГОСТ 8240-72* / Ст3кп2 ГОСТ 535-79* / ℓ=190	1	4.0кг
Б4		2	-002	Полоса Б-2.10×150 ГОСТ 103-76* / Ст3кп2 ГОСТ 535-79* / ℓ=250	1	3.0кг

Инв.№ подл. | Подпись и дата | Взам.инв.№ | Инв.№ дубл.

Нач. отд.	Екшевский		
Н. контр.	Марунов		
Гл. спец.	Марков		
Нач. гр.	Катаева		
Техник	Гаврилова		

ТП 903-1-274.89-КЖ.И. 052

Насадка (НМ3)

Стадия	Масса	Масштаб
Р	7.0	1:10
Лист	Листов 1	

ГПИ Горьковский САНТЕХПРОЕКТ

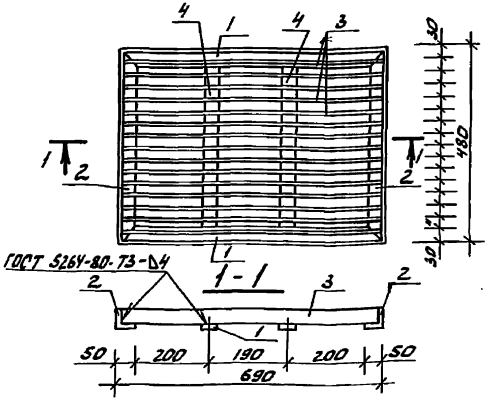

Формат	Зона	Поз.	Обозначение	Наименование	Кол.	Примечание
				Документация		
А3			ТП 903-1-274.89 -КЖ.И.ТУ	Технические условия		
				Детали		
				Уголок Б-50×50×5 ГОСТ 8509-86 / Ст3кп2 ГОСТ 535-79*		
Б4		1	ТП 903-1-274.89 -КЖ.И.053-001	ℓ = 690	2	2.6
Б4		2	-002	ℓ = 480	2	1.8
Б4		3	-003	Полоса Б-2.4×40 ГОСТ 103-76* / Ст3 ГОСТ 535-79* / ℓ=670	15	0.87кг
Б4		4	-004	Полоса Б-2.4×40 ГОСТ 103-76* / Ст3кп2 ГОСТ 535-79* / ℓ=420	2	0.54кг

Инв.№ подл. | Подпись и дата | Взам.инв.№ | Инв.№ дубл.

Нач. отд.	Екшевский		
Н. контр.	Марунов		
Гл. спец.	Погорельский		
Рук. гр.	Рыкушинская		
Арх.	Белкина		

ТП 903-1-274.89 -КЖ.И. 0.53

Решетка для вытирания ног (МР)

Стадия	Масса	Масштаб
Р	22.9	1:10
Лист	Листов 1	

ГПИ Горьковский САНТЕХПРОЕКТ

Альбом 8

Рис. 1

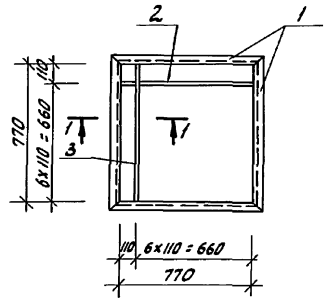

1 – 1
М 1:5

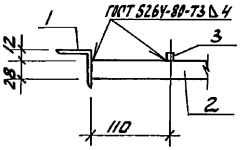

Рис. 2

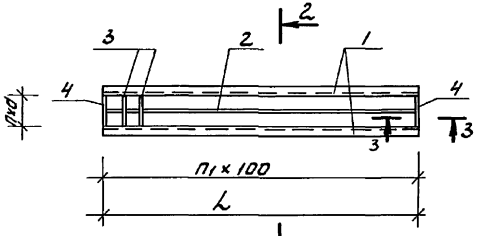

2-2 повернуто
М 1:10

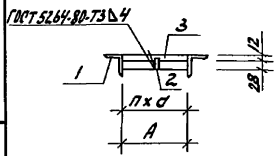

3 – 3
М 1:10

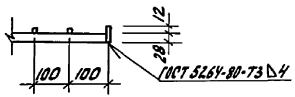

Формат	Зона	Поз.	Обозначение	Наименование	Кол. на исполн. ТП 903-1-КЖ.И.054 –	01	02	Примечание
				Документация				
А3			ТП 903-1-274.89-КЖ.И. ТУ	Технические условия	X	X	X	
				Детали				
		1	ТП 903-1-274.89-КЖ.И.054	Уголок $\frac{Б\text{-}50\times50\times5\ ГОСТ\ 8509\text{-}86}{Вст3кп2\ ГОСТ\ 535\text{-}79^*}$				
54			-001	l = 870	4			3.3 кг
54			-002	l = 1900		2		7.2 кг
54			-003	l = 2250			2	8.5 кг
		2		Полоса $\frac{Б\text{-}2\ 4\times28\ ГОСТ\ 103\text{-}76^*}{Вст3кп2\ ГОСТ\ 535\text{-}79^*}$				
54			-004	l = 770	6			0.68 кг
54			-005	l = 1892		1		1.66 кг
54			-007	l = 2242			2	2.13 кг
		3		Полоса $\frac{Б\text{-}2\ 4\times12\ ГОСТ\ 103\text{-}76^*}{Вст3кп2\ ГОСТ\ 535\text{-}79^*}$				
54			-005	l = 770	6			0.29 кг
54			-006	l = 190		18		0.07 кг
54			-007	l = 390			21	0.15 кг
54		4		Полоса $\frac{Б\text{-}2\text{-}4\times40\ ГОСТ\ 103\text{-}76^*}{Вст3кп2\ ГОСТ\ 535\text{-}79^*}$ l=190		2		0.24 кг
54				l=390			2	0.5 кг

Обозначение	Марка	Рис.	L мм	A мм	d мм	n шт	n1 шт	Масса кг
ТП 903-1-274.89-КЖ.И. 054	Р1	1						19.0
-01	Р2	2	1900	190	95	2	19	17.8
-02	Р3	2	2250	390	130	3	22	24.4

Нач. отд.	Ехилевский	[signature]
Н. контр.	Марунов	[signature]
Гл. спец.	Марков	[signature]
Нач. гр.	Катаева	[signature]
Инж. I к.	Генягина	[signature]
Инж. III к.	Веденина	[signature]

ТП 903-1-274.89-КЖ.И. 054

Решетка (Р1 ÷ Р3)

Стадия	Масса	Масштаб
Р	см. табл. исполн.	1:20
Лист	Листов 1	

ГПИ Горьковский САНТЕХПРОЕКТ

Инв. № подл. | Подпись и дата | Взам. инв. №

Альбом 8

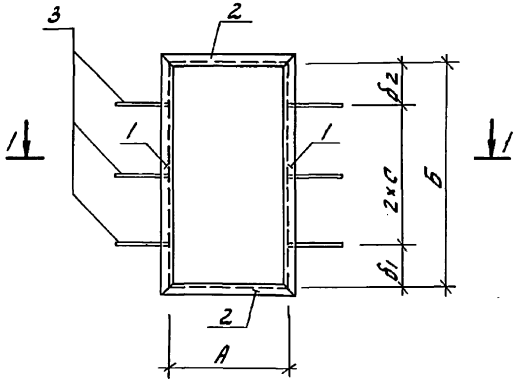

1-1

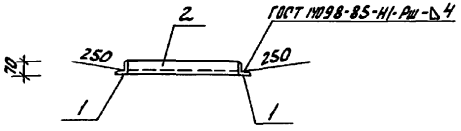

Формат	Зона	Поз.	Обозначение	Наименование	Кол. на испол. ТП 903-1-КЖ.И.055 —	01	Примечание
				Документация			
А3			ТП 903-1-274.89-КЖ.И.ТУ	Технические условия			
				Детали			
				Уголок Б-50×50×5 ГОСТ 8509-86 / В ст3кп2 ГОСТ 535-79*			
Б4			ТП 903-1-274.89-КЖ.И.055 -001	ℓ=750	2		2.83кг
Б4			-002	ℓ=595		2	2.24кг
Б4			-003	ℓ=1140	2		4.30кг
Б4			-004	ℓ=1295		2	4.88кг
Б4			-005	8-А-III ГОСТ 5781-82* ℓ=290	6	6	0.13кг

Обозначение	Марка	А мм	Б мм	$б_1$ мм	$б_2$ мм	С мм	П шт	Масса кг
ТП 903-1-274.89-КЖ.И.055	РМ 1	660	1050	220	230	300		15.04
-01	РМ 2	505	1205	205	200	400		15.02

Нач. отд.	Ехилевский	
Н. контр.	Марунов	
Гл. спец.	Погорельский	
Нач. гр.	Сакулинская	
Инж. I к.	Черепнова	
Техн. II к.	Гаврилова	

ТП 903-1-274.89-КЖ.И. 055

Рама металлическая (РМ1; РМ2)

Стадия	Масса	Масштаб
Р	см. табл. испол.	

Лист | Листов 1

ГПИ Горьковский САНТЕХПРОЕКТ

Инв. № подл. | Подпись и дата | Взам. инв. №

gost.e-ecolog.ru