ТИПОВОЙ ПРОЕКТ
903-1-274.89

КОТЕЛЬНАЯ С 4 КОТЛОАГРЕГАТАМИ „БРАТСК - М"

ДЛЯ СЕЛЬСКОХОЗЯЙСТВЕННОГО СТРОИТЕЛЬСТВА.

ТОПЛИВОПОДАЧА С ПРИМЕНЕНИЕМ СКРЕБКОВОГО ТРАНСПОРТЕРА.

ТОПЛИВО-КАМЕННЫЙ И БУРЫЙ УГЛИ. СИСТЕМА ТЕПЛОСНАБЖЕНИЯ-ЗАКРЫТАЯ.

АЛЬБОМ 7ч.1 стр. 1÷45

ГТ	Генеральный план	стр. 4÷5
АР	Архитектурные решения.	стр 6÷18
КМ	Конструкции металлические.	стр 19÷45

23946-04

Привязан:

Инв. №

gost.e-ecolog.ru

ТИПОВОЙ ПРОЕКТ
903-1-274.89

КОТЕЛЬНАЯ С 4 КОТЛОАГРЕГАТАМИ „БРАТСК - М"

ДЛЯ СЕЛЬСКОХОЗЯЙСТВЕННОГО СТРОИТЕЛЬСТВА.

ТОПЛИВОПОДАЧА С ПРИМЕНЕНИЕМ СКРЕБКОВОГО ТРАНСПОРТЁРА.
ТОПЛИВО-КАМЕННЫЙ И БУРЫЙ УГЛИ. СИСТЕМА ТЕПЛОСНАБЖЕНИЯ - ЗАКРЫТАЯ.

АЛЬБОМ 7
ЧАСТЬ 1

ПЕРЕЧЕНЬ АЛЬБОМОВ:

Альбом 1		Пояснительная записка.
Альбом 2	ТМ	Тепломеханические решения. Вариант топлива - каменный уголь (из тп 903-1-273.89)
Альбом 3	ТМ	Тепломеханические решения. Вариант топлива - бурый уголь (из тп 903-1-273.89)
Альбом 4	ТП	Топливоподача и
	ШЗ	Шлакозолоудаление.
Альбом 5 ч.1,2		Металлоконструкции технологические. Рабочие чертежи (из тп 903-1-273.89)
Альбом 6		Оборудование технологическое. Рабочие чертежи.
Альбом 7 ч.1,2	ГТ	Генеральный план.
	АР	Архитектурные решения.
	КЖ	Конструкции железобетонные.
	КМ	Конструкции металлические.
	КД	Конструкции деревянные.
Альбом 8		Строительные изделия.
Альбом 9	ЭМ	Силовое электрооборудование.
	ЭО	Электрическое освещение.
	СС	Связь и сигнализация.
	АПС	Пожарная сигнализация.
Альбом 10		Задание заводу-изготовителю НКУ.
Альбом 11	АТМ	Автоматизация
Альбом 12	ОВ	Отопление и вентиляция
	ВК	Внутренний водопровод и канализация.
Альбом 13 ч.1,2		Спецификации оборудования.
Альбом 14		Ведомости потребности в материалах.
Альбом 15		Щиты автоматизации (из тп 903-1-273 89)
Альбом 16		Сметы. Сводки затрат. Объектные сметы.
Альбом 17		Сметы локальные. Архитектурно-строительная часть.
Альбом 18		Сметы локальные. Тепломеханические решения (из т.п 903-1-273.89)
Альбом 19 ч.1,2,3		Сметы локальные. Топливоподача. Шлакозолоудаление. Внутренний водопровод и канализация. Электротехническая часть. Отопление и вентиляция.
Альбом 20		Сметы локальные. Автоматизация. (из т.п. 903-1-273.89)

ПРИМЕНЁННЫЕ МАТЕРИАЛЫ:

Типовой проект 907-2-263.86	Металлические трубы для отвода дымовых газов с температурой до +350°С. Трубы Н = 31,845м. Поставщик: ЦИТП г. Москва.
Типовой проект 704-1-162.83 ал. I, IV, VI, VII, VIII	Резервуар стальной горизонтальный цилиндрический для хранения нефтепродуктов емкостью 50м³. Поставщик: Казахский филиал ЦИТП г. Алма-Ата.
Типовой проект 901-4-58.83	Резервуары для воды прямоугольные железобетонные сборные емкостью от 100 до 250 м³ (с применением изделий промзданий) Поставщик: Тбилисский филиал ЦИТП.

Изменения внесены 30 05 90г, рук. группы - Зайцева Л А -

РАЗРАБОТАН:
ГПИ „Горьковский Сантехпроект"

УТВЕРЖДЕН и введён
в действие ГПК НИИ Сантехпроект,
протокол № 11 от 27.09.89г.

Главный инженер института Ю.П. Фалалеев
Главный инженер проекта Т.Г. Гусева

				Привязан:
				Инв.№

СОДЕРЖАНИЕ АЛЬБОМА (НАЧАЛО)

Лист	Наименование	Примечание стр.
	Содержание альбома (начало)	2
	Содержание альбома (окончание)	3
	Чертежи марки ТТ	
1	Схема генплана. Топливо-каменный уголь. М 1:500	4
2	Схема генплана. Топливо-бурый уголь. М 1:500.	5
	Чертежи марки АР	
1	Общие данные (начало)	6
2	Общие данные (окончание).	7
3	План на отм.0.000. фрагмент 1.	8
4	План на отм. 3.000; 3.600; 4.800.	9
5	Разрезы. фрагмент 2.	10
6	Фасады.	11
7	Планы расположения отверстий в стенах и перегородках	12
8	Планы кровли и полов.	13
9	Узлы I-VIII.	14
10	Топливоподача. Планы эстакады и крытого склада. Разрезы	15
11	Топливоподача. Фасады.	16
12	Дверь индивидуальная ДИ1,	17
13	Шкаф ПК1.	18
	Чертежи марки КМ	
1	Общие данные (начало)	19
2	Общие данные (окончание). Ведомость металлоконструкций по видам профилей.	20
3	Техническая спецификация металла (начало)	21
4	Техническая спецификация металла (окончание)	22
5	Схемы расположения балок перекрытия на отм. 3,000; 3,200; 4.800. Разрезы 1-1÷4-4.	23
6	Разрезы 5-5÷13-13.	24
7	Схема расположения балок перекрытия на отм. 3,900, площадок на отм. 3.000; 3.900; 4.200.	25
8	Схема расположения монорельса и балок площадок на отм. 3.000	26

Лист	Наименование	Примечание стр.
9	Схемы расположения подвесных путей, балок площадки на отм. 3,600; 4,850; опоры на отм. 3.900	27
10	Схемы расположения связей, подвесок и балок для крепления трубопроводов.	28
11	Схема расположения опор на отм. 0.000.	29
12	Схема расположения опор наружного хозяйства	30
13	Схема расположения перекрытия канала	31
14	Узлы 1÷3	32
15	Узлы 4÷7	33
16	Узлы 8-14	34
17	Узлы 15-23	35
18	Узлы 24-34	36
	Чертежи марки КМ1	
1	Топливоподача. Общие данные (начало)	37
2	Топливоподача. Общие данные (окончание). Ведомость металлоконструкций по видам профилей	38
3	Топливоподача. Техническая спецификация металла (начало).	39
4	Топливоподача. Техническая спецификация металла (окончание).	40
5	Топливоподача. Схема расположения балок эстакады. Схемы опор К1, К2.	41
6	Топливоподача. Схемы расположения бункера, решетки бункера, площадки на отм. 1,200; ригелей. Схема Р1.	42
7	Топливоподача. Узлы 1÷5.	43
8	Топливоподача. Узлы 6÷9.	44
9	Топливоподача. Узлы 10÷14.	45

Лист	Наименование	Примечание стр.
	Чертежи марки КЖ	
1	Общие данные (начало)	46
2	Общие данные (окончание)	47
3	Фундаменты здания. Схема расположения фундаментов и фундаментных балок.	48
4	Фундаменты здания. Таблица расчетных нагрузок.	49
5	Фундаменты здания. Узлы I÷III.	50
6	Фундаменты здания. Узлы IV÷VI.	51
7	Фундаменты здания. Узлы VII-IX.	52
8	Фундаменты здания фм1÷фм5; фм3-1; фм5-1.	53
9	Схемы расположения колонн и балок покрытия.	54
10	Узлы I÷III	55
11	Схема расположения плит покрытия	56
12	Схемы расположения плит перекрытия и закладных изделий на отм. 3.000; 4.200.	57
13	Канал в помещении ПСУ. Узлы I; II.	58
14	Канал в помещении ПСУ. Сечения 1-1÷5-5. Ум4	59
15	Канал в помещении ПСУ. Монолитные участки Ум1÷Ум3.	60
16	Плита ПМ1 перекрытия на отм. 4.200.	61
17	Плита ПМ1 перекрытия на отм. 4.200. Армирование.	62
18	Схемы расположения стеновых панелей.	63
19	Схемы расположения стеновых панелей. Фрагмент 1÷13	64
20	Спецификация к схеме расположения стеновых панелей.	65
21	Схема расположения панелей перегородок.	66
22	Схема расположения панелей перегородок. Узлы I; II	67
23	Схема расположения фундаментов под оборудование, каналов, приямков и закладных изделий.	68
24	Подземное хозяйство котельной. Сечения 1-1÷11-11	69
25	Подземное хозяйство котельной. Фундамент фом1. приямок прм1. Опорные подушки опм1÷опм8.	70
26	Канал шлакозолоудаления лтм1. План. Сечения 1-1÷6-6.	71
27	Канал шлакозолоудаления лтм1. Узлы I÷V.	72
28	Канал шлакозолоудаления лтм1. Схема армирования.	73
29	Подземное хозяйство (наружное). Схема расположения каналов и фундаментов под оборудование для топлива каменные угли.	74
30	Подземное хозяйство (наружное). Схема расположения каналов и фундаментов под оборудование для топлива бурые угли.	75
31	Подземное хозяйство (наружное). Фундаменты фо1; фое; фом6; фом2а; фом3; фом4.	76

Альбом 7 часть 1

ТП 903-1-274.89

Инв.№ подл. | Подпись и дата | Взам.инв.№

СОДЕРЖАНИЕ АЛЬБОМА (ОКОНЧАНИЕ)

Лист	Наименование	Примечание стр.
	Чертежи марки КЖ	
32	Подземное хозяйство (пружинное). Фундаменты Ф03 ÷ Ф010	77
33	Продувочный колодец.	78
34	Схема расположения элементов фундаментов эстакады	79
35	Схема расположения плит покрытия тоннеля приемно-дробильного устройства.	80
36	Приемно-дробильное устройство. Планы. Сечение 1-1 ÷ 3-3.	81
37	Приемно-дробильное устройство. Узлы I ÷ IV. Схемы расчетных нагрузок.	82
38	Приемно-дробильное устройство РЕН1. Схема армирования.	83
39	Приемно-дробильное устройство. РЕН1. Схема расположения выпусков из стен.	84
40	Приемно-дробильное устройство. РКН1. Перекрытия на отм. 1.500.	85
41	Фундаменты склада угля. Схема расположения фундаментов и фундаментных балок.	86
42	Фундаменты склада угля. Узлы I ÷ III.	87
43	Фундаменты склада угля и эстакады ФМ6 ÷ ФМ9.	88
44	Склад угля. Схемы расположения колонн.	89
45	Склад угля. Схемы расположения плит ограждения	90
46	Склад угля. Схемы расположения асбестоцементных листов покрытия и рабочих ходов	91
47	Склад угля. Схемы расположения асбестоцементных листов стен.	92
48	Схема молниезащиты	93

Лист	Наименование	Примечание стр.
	Чертежи марки КД	
1	Общие данные	94
2	Схемы расположения ферм и связей.	95
3	Схемы расположения прогонов кровли.	96
4	Схемы расположения прогонов стен	97
5	Узлы I ÷ V	98
6	Узлы VI; VII	99
7	Узлы VIII ÷ X	100
8	Прогоны кровли. Марки МПК-1-1 ÷ МПК-1-3	101
9	Прогоны кровли. Марки МПК-2-1 ÷ МПК-2-3	102
10.	Прогоны ПС1 ÷ ПС12; ПК4; ПК5. Связь СВ1.	103
11	Ларь деревянный ЛД.	104

Инв.№ подл. | Подпись и дата | Взамин. №

Альбом 7, часть 1

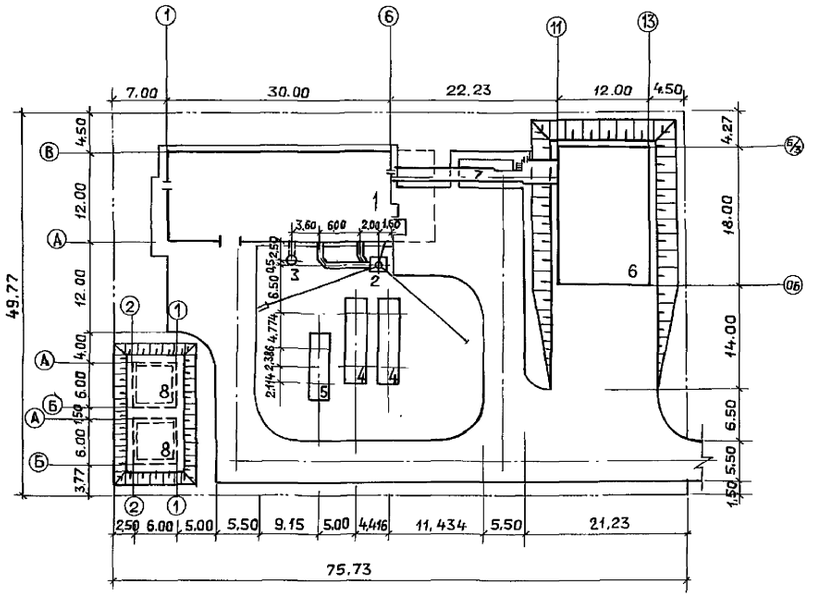

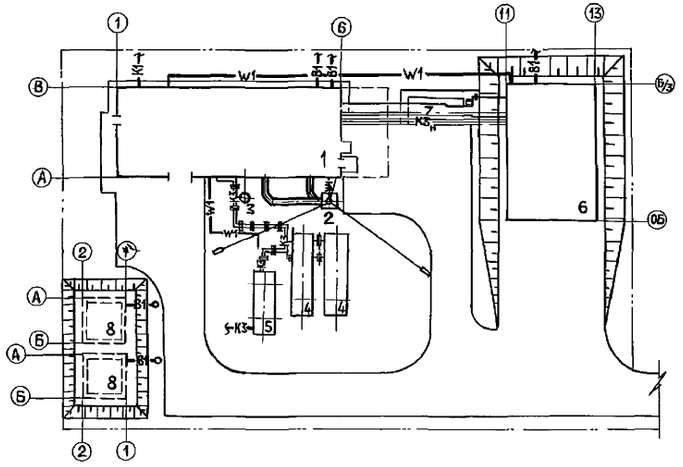

Экспликация зданий и сооружений

№ по ген-плану	Наименование здания (сооружения)	Примечание
1	Котельная	т.п.903-1-274.89
2	Дымовая труба Д=0,8 м, Н=31,815 м	т.п.907-2-263.86
3	Продувочный колодец	т.п.903-1-274.89
4	Бак-аккумулятор	ОСТ34-42-561-82
5	Приемный резервуар производственный	
	сточных вод V=50 м³	т.п.704-1-162.83
6	Склад угля	т.п. 903-1-274,89
7	Эстакада	т.п.903-1-274.89
8	Резервуар противопожарного запаса воды	т.п.901-4-58.83

Условные обозначения

Условные обозначения	Наименование
—В1—	Хозяйственно-питьевой противопожарный водопровод
—К1—	Бытовая канализация
—К3—	Производственная канализация
	Эстакада
—W1—	Электрокабель

Технико-экономические показатели:

1. Площадь территории — 3769 м².
2. Площадь застройки — 1164 м².
3. Коэффициент застройки — 30.88 %.

ГИП	Гусева		
Нач.отд	Ехилевский		
Н.контр	Красналобова		
Гл.спец	Красналобова		
Ст.техн	Дмитриева		

ТП 903-1-274.89-ГТ

Котельная с 4 котлоагрегатами „Братск М" для сельскохозяйственного строительства

Стадия	Лист	Листов
РП	1	1

Схема генплана. Вариант топлива-каменные угли. М1:500.

ГПИ горьковский САНТЕХПРОЕКТ

23946-04 5

Копир. Ганкова

Гл.спец.АС	Марков	
Вед.инж.ТО	Смирнова	
Разраб.	Лепендин	
	Акчурин	
	Коноволов	

КУ-1 ВК-1 ЗТ

Инв.№ подл. | Подп. и дата | Взам.инв.№

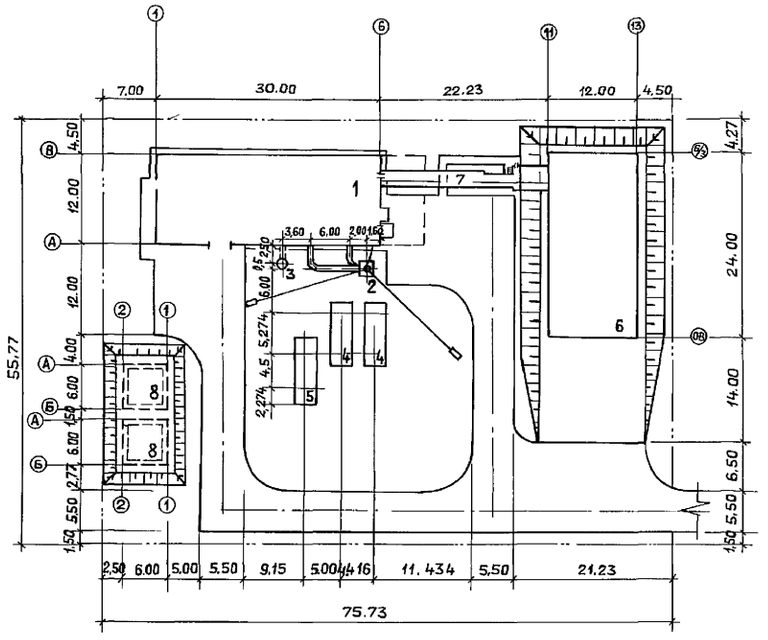

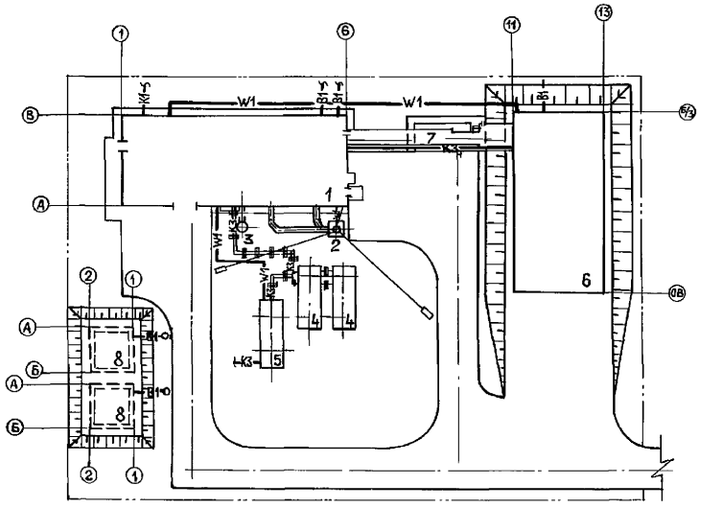

Экспликация зданий и сооружений

№ по ген-плану	Наименование здания (сооружения)	Примечание
1	Котельная	т.п 903-1-274.89
2	Дымовая труба Д=0,8м Н=31,815м	т.п.907-2-263.86
3	Продувочный колодец	т.п.903-1-274.89
4	Бак – аккумулятор	ОСТ34-42-561-82
5	Приемный резервуар производственных	
	сточных вод V=50 м³	т.п. 704-1-162.83
6	Склад угля	т.п. 903-1-274.89
7	Эстакада	т.п.903-1-274.89
8	Резервуар противопожарного запаса воды	т.п.901-4-58.83

Условные обозначения

Условные обозначения	Наименование
—В1—	Хозяйственно-питьевой противопожарный водопровод
—К1—	Бытовая канализация
—К3—	Производственная канализация
—#—#—	Эстакада
—W1—	Электрокабель

Технико-экономические показатели:

1. Площадь территории — 4223 м².
2. Площадь застройки — 1170 м².
3. Коэффициент застройки — 27.7 %.

Согласовано: Гл. спец. АС Маркова; Вед. инж. ТО Смирнова

Согласовано: КУ-1 Лепендин; ВК-1 Акчурин; ЭТ Коновалов

Инв. № подл. | Подп. и дата | Взам. инв. №

			ТП 903-1-274.89 – ГТ	
ГИП	Гусева		Котельная с 4 котлоагрегатами «Братск М» для сельскохозяйственного строительства.	Стадия: РП; Лист: 1; Листов: 1
Нач.отд	Ехилевский			
Н.контр.	Краснолобова		Схема генплана. Вариант топлива – бурые угли. М 1:500	ГПИ горьковский САНТЕХПРОЕКТ
Гл.спец.	Краснолобова			
Ст.техн.	Дмитриева			

23946-04 6

Копир. Ганкова

Альбом 7, часть 1

Ведомость рабочих чертежей основного комплекта ТП 903-1-274.89-АР

Лист	Наименование	Примечание
1	Общие данные (начало)	
2	Общие данные (окончание)	
3	План на отм. 0.000 Фрагмент 1.	
4	План на отм. 3.000; 3.600; 4.800.	
5	Разрезы. Фрагмент 2.	
6	Фасады.	
7	Планы расположения отверстий в стенах и перегородках	
8	Планы кровли и полов.	
9	Узлы I ÷ VIII	
10	Топливоподача. Планы эстакады и крытого склада. Разрезы.	
11	Топливоподача. Фасады.	
12	Дверь индивидуальная ДИ1.	
13	Шкаф ПК1.	

Ведомость спецификаций

Лист	Наименование	Примечание
4	Спецификация элементов заполнения дверных проемов	
4	Спецификация перемычек.	
6	Спецификация элементов заполнения оконных проемов.	
5	Спецификация элементов, замаркированных в узлах на листе	
9	Спецификация элементов, замаркированных в узлах.	
13	Спецификация материалов на шкаф ПК-1.	
2	Спецификация на шкафы ПК1.	
12	Спецификация материалов на дверь индивидуальную, ДИ1	

Ведомость ссылочных и прилагаемых документов

Обозначение	Наименование	Примечание
	Ссылочные документы	
ГОСТ 14624-84	Двери деревянные для производственных зданий.	
ГОСТ 6629-88	Двери деревянные внутренние для жилых и общественных зданий	
ГОСТ 12506-81	Окна деревянные для производственных зданий.	
ГОСТ 16289-86	Окна и балконные двери деревянные с тройным остеклением для жилых и общественных зданий.	
2.435-6, вып.5	Противопожарные двери и ворота промышленных зданий	
1.038.1-1, вып.1	Перемычки железобетонные для зданий с кирпичными стенами	
1.431.6-28, вып.0;1;2	Кирпичные перегородки для одноэтажных и многоэтажных производственных зданий.	
2.430-20, вып.3;4;1	Узлы стен из кирпича одноэтажных зданий промышленных предприятий	
1.435.9-17, вып.0;3	Ворота распашные.	
2.436-17, вып.1	Узлы окон с деревянными переплетами по ГОСТ 12506-81	
ГОСТ 26919-86	Плиты подоконные железобетонные для жилых, общественных и вспомогательных зданий.	
1.865.1-11, вып.1	Плиты комплексные железобетонные для покрытий сельскохозяйственных зданий с рулонной кровлей.	
2.460-14, вып.0,1	Типовые узлы покрытий промышленных зданий в местах пропуска вентиляционных шахт.	
2.460-18, вып.1;3	Узлы покрытий одноэтажных производственных зданий с рулонными кровлями и железобетонными плитами.	
ГОСТ 8242-88	Детали деревянные фрезерованные для строительства	
ГОСТ 8478-81	Сетки сварные для железобетонных конструкций.	
	Прилагаемые документы	
903-1-274.89-АР.СО	Спецификация оборудования	Альбом 13
903-1-274.89-АР.ВМ	Ведомость потребности в материалах	Альбом 14

1. За относительную отметку 0.000 принят уровень чистого пола первого этажа, соответствующий абсолютной отметке.
2. Вокруг здания выполнить асфальтовую отмостку шириной 1000мм, толщиной 30мм на уплотненном щебеночном основании. Планировочная отметка уровня земли за пределами отмостки – 0.150.
3. Материал стен и перегородок:
   а) для наружных стен котельной приняты стеновые панели по серии 1.030.1-1 керамзитобетонные, ρ = 900 кг/м³;
   б) кирпичные участки стен выполнить из керамического эффективного кирпича М75 (ГОСТ 530-80) на растворе М25, ρ=1400 кг/м³;
   в) перегородки:
   – сборные железобетонные по серии 1.030.9-2;
   – кирпичные: из силикатного кирпича М75 (ГОСТ 379-79) на растворе М50 в сухих помещениях, из керамического кирпича М100 (ГОСТ 530-80) на растворе М50 в душевых и уборных.
4. Кирпичные перегородки толщиной 120мм армировать по всей длине 2ф 4мм через 5 рядов кладки по высоте.
5. Гидроизоляция стен на отм. – 0.030 из цементно-песчаного раствора состава 1:2 толщиной 30мм.
6. При кладке стен и перегородок в откосах оконных и дверных проемов для крепления коробок заложить деревянные антисептированные пробки не менее 2-х с каждой стороны.
7. Над технологическими отверстиями шириной 600мм и менее в кирпичных стенах и перегородках положить сварные сетки из арматуры 4В1 (ГОСТ 6727-80*) с ячейками 50×50 и опиранием на кладку не менее 250 мм.
8. Деревянные изделия окрасить по огрунтованной поверхности масляной краской за 2 раза.
9. Окраску металлических изделий и конструкций см. листы КМ.
10. Швы между панелями с наружной стороны тщательно расшить цементным раствором со строгим соблюдением горизонтальных и вертикальных линий, заполнить гидроизолирующей мастикой, с внутренней стороны швы затереть.
11. Наружную отделку см. лист 6.

Типовой проект разработан в соответствии с действующими нормами и правилами и предусматривает мероприятия, обеспечивающие взрывную, взрывопожарную и пожарную безопасность при эксплуатации здания (сооружения)

Главный инженер проекта /. Гусева Т. Г. /

Согласовано: СТП г. Москва Разумов

Согласовано: Нач. отд. ЭТ Коновалов; Вед. инж. по ТВ Смирнова

Согласовано: Нач. отд. КУ-1 Лепендин; Нач. отд. ОВ-2 Ионкин; Нач. отд. ВК-1 Акчурин

Инв. № подл. | Подп. и дата | Взам. инв. №

ГИП	Гусева		Котельная с 4 котлоагрегатами „Брянск М" для сельскохозяйственного строительства	Стадия: РП; Лист: 1; Листов: 13
Нач. отд	Ехилевский			
Н. контр	Морунов			
Гл. спец	Погорельский		Общие данные (начало)	ГПИ Горьковский САНТЕХПРОЕКТ
Нач. гр	Сакулинская			
Арх. ГК	Черепнова			

Привязан:

Инв. №

ТП 903-1-274.89 -АР

Копир. Ганкова

23946-04 7

Ведомость отделки помещения

Площадь м²

Наименование или номер помещения	Потолок		Стены или перегородки		Низ стен или перегородок (панель)			Примечание
	Площадь	Вид отделки	Площадь	Вид отделки	Площадь	Вид отделки	Высота, мм	
Котельный зал, тамбур шлакозолоудаления, помещение шлакозолоудаления, венткамера, приемно-дробильное устройство	565.0	Затирка швов. известковая побелка	1010.3	Расшивка швов панельных стен. Кладка кирпичных участков с подрезкой швов. Известковая окраска	—	—	—	
ПСУ	27.0	Затирка швов. Клеевая побелка	61.0	Расшивка швов панельных стен Штукатурка кирпичных перегородок. Клеевая окраска	—	—	—	
Лаборатория ВП, кладовая уборочного инвентаря, коридоры, комната отдыха, входной тамбур	40.8	Затирка швов Клеевая побелка.	156.9	Расшивка швов панельных стен и сборных перегородок. Штукатурка кирпичных перегородок	74.0	Масляная окраска	1500	
			82.9	Клеевая окраска				
Гардероб	20.2	Затирка швов. Водно-дисперсионная окраска	46.8	Расшивка швов панельных стен и перегородок сборных. Штукатурка кирпичных стен и кирпичных перегородок	32.9	Масляная окраска	2000	
			13.9	Водно-дисперсионная окраска ВД-ВА-27А				
Уборная	3.0	Затирка швов. Водно-дисперсионная окраска	25.5	Расшивка швов панельных перегородок. Штукатурка кирпичных стен и перегородок	15.8	Глазурованная плитка	2000	
			9.7	Водно-дисперсионная окраска ВД-ВА-27А				
Душевая	1.8	Затирка швов. Масляная окраска	15.9	Штукатурка кирпичных стен.	10.2	Глазурованная плитка	2000	
			5.7	Масляная окраска				

Ведомость толщин стен и утеплителя

Расчетная наружная температура	Стены, мм				Утеплитель кровли, мм керамзитобетон ρ=400 кг/м³
	Производственных помещений		Административно-бытовых помещений		
	панельные а	кирпичные б	панельные в	кирпичные г	
до −20°С	200	250	250	250	60
от −21°С до −30°С	200	250	300	380	80
от −31°С до −40°С	200	250	400	510	110

Марки мастик для кровли

Районы строительства	Марки мастик, ГОСТ 2889-80	
	Устройство кровли	Устройство мест примыкания
Севернее географической широты 50° для Европейской части и 53° для Азиатской части СССР	МБК−Г−55 МБК−Х−65	МБК−Г−85
Южнее указанных выше районов	МБК−Г−65 МБК−Х−75	МБК−Г−100

Спецификация на шкафы ПК1

Марка, поз.	Обозначение	Наименование	Кол.	Масса ед., кг.	Примечание
—	ТП903-1-274.89-АР, лист13	Шкаф ПК1	2шт	—	

Условные обозначения

п.а. — по аналогии

Привязан:

Инв.№

ГИП	Гусева	
Нач.отд.	Ехилевский	
Н.контр.	Морунов	
Гл спец.	Погорельский	
Нач.гр	Сакулинская	
Арх.I к.	Черепнова	

ТП 903-1-274.89-АР

Котельная с 4 котлоагрегатами „Братск М" для сельскохозяйственного строительства

Стадия	Лист	Листов
РП	2	

Общие данные (окончание)

ГПИ горьковский САНТЕХПРОЕКТ

Копир. Ганкова

Инв.№ подл. | Подп. и дата | Взам.инв.№

План на отм. 0.000

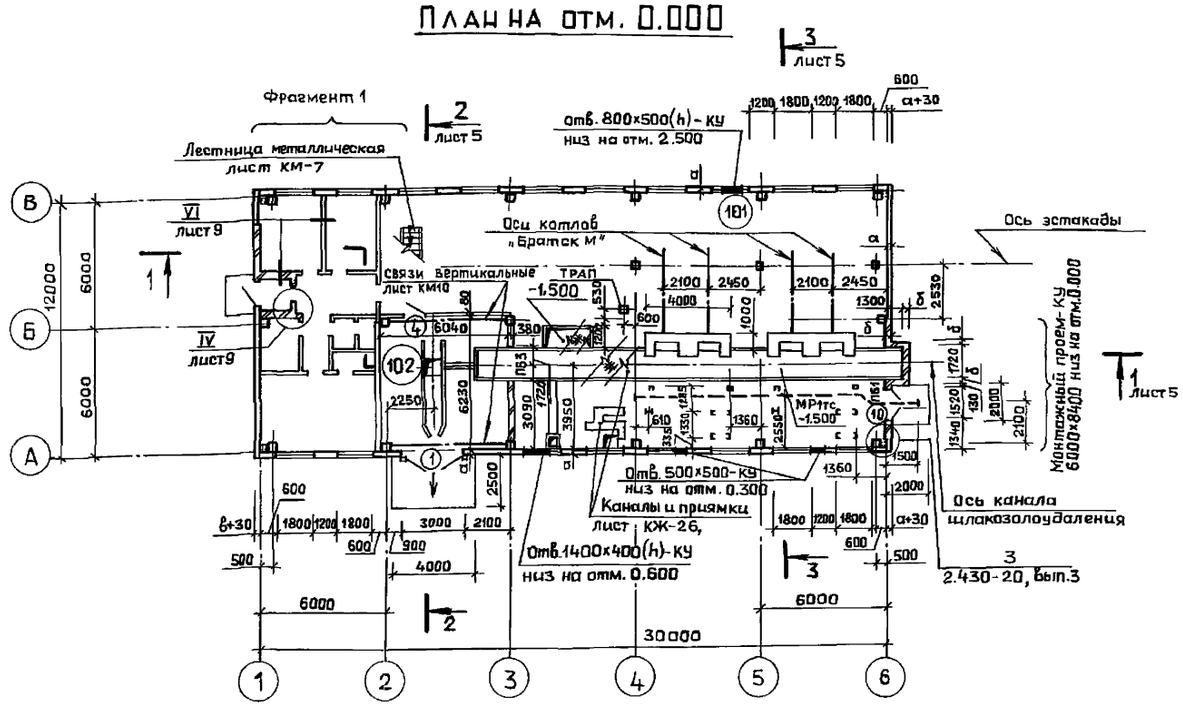

Фрагмент 1

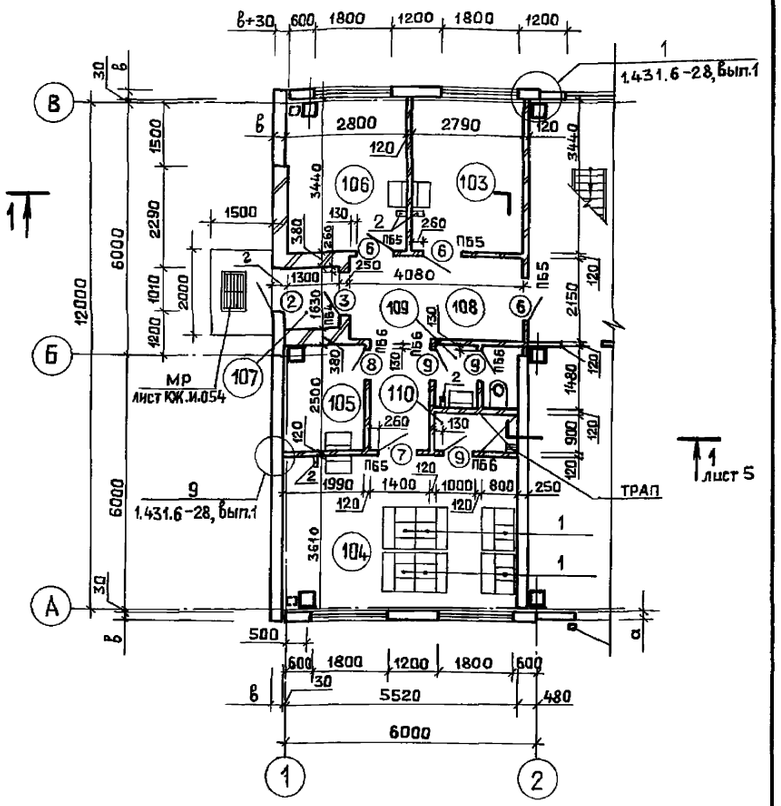

Экспликация помещений

Номер по плану	Наименование	Площадь, м²	Категория производства по взрывной, взрыво-пожарной и пожарной опасности
101	Котельный зал.	252.0	Г
102	Тамбур шлакозолоудаления.	37.6	Д
103	Лаборатория ВП	9.6	Д
104	Гардероб на 18 шк., кат. $I^б$; $II^б$; $II^г$.	20.0	—
105	Кладовая уборочного инвентаря	5.0	—
106	Комната отдыха (предназначена для обогревания или охлаждения рабочих)	9.5	—
107	Входной тамбур.	2.0	—
108	Коридор	12.8	—
109	Уборная	2.7	—
110	Душевая.	1.7	—

Ведомость проемов ворот и дверей

Марка, поз.	Размер проема в кладке, мм
1	3000 × 3000
2;3;4	1010 × 2370
5	1020 × 2070
6,7	910 × 2070
8;9	710 × 2070
10	1520 × 2700

Ведомость перемычек

Марка, поз.	Схема сечения
для t°=-40°C	
ПБ2	1
для t°=-20°C; -30°C; -40°C	
ПБ3	2, 3
ПБ1 ПБ4	4 ПБ1, 1 ПБ4
ПБ5 ПБ6	1 ПБ5, 5 ПБ6

Вариант решения входа в здание котельной для t=-40°C

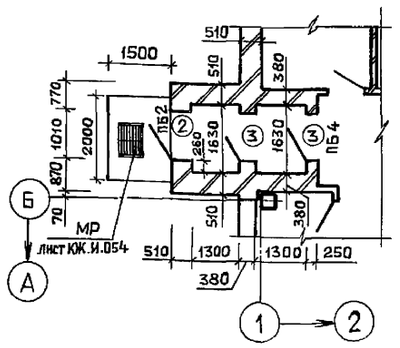

1. Спецификацию оборудования бытовых помещений см. т.п 903-1-274.89 -АР.СО.
2. Спецификации элементов заполнения дверных проемов и перемычек см. на листе 4.

			ТП 903-1-274.89-АР
ГИП	Гусева		
Нач.отд.	Ехилевский		Котельная с 4 котлоагрегатами «Братск М» для сельскохозяйственного строительства
Н.контр.	Марунов		Стадия: РП; Лист: 3; Листов:
Гл спец.	Погорельский		План на отм. 0.000. Фрагмент 1.
Нач гр.	Сакулинская		ГПИ горьковский САНТЕХПРОЕКТ
Арх.Ik.	Черепнова		

ПРИВЯЗАН:

ИНВ. №

Инв.№ подл. | Подп. и дата | Взам.инв.№

ПЛАН НА ОТМ. 3.000 ; 3.600 ; 4.200

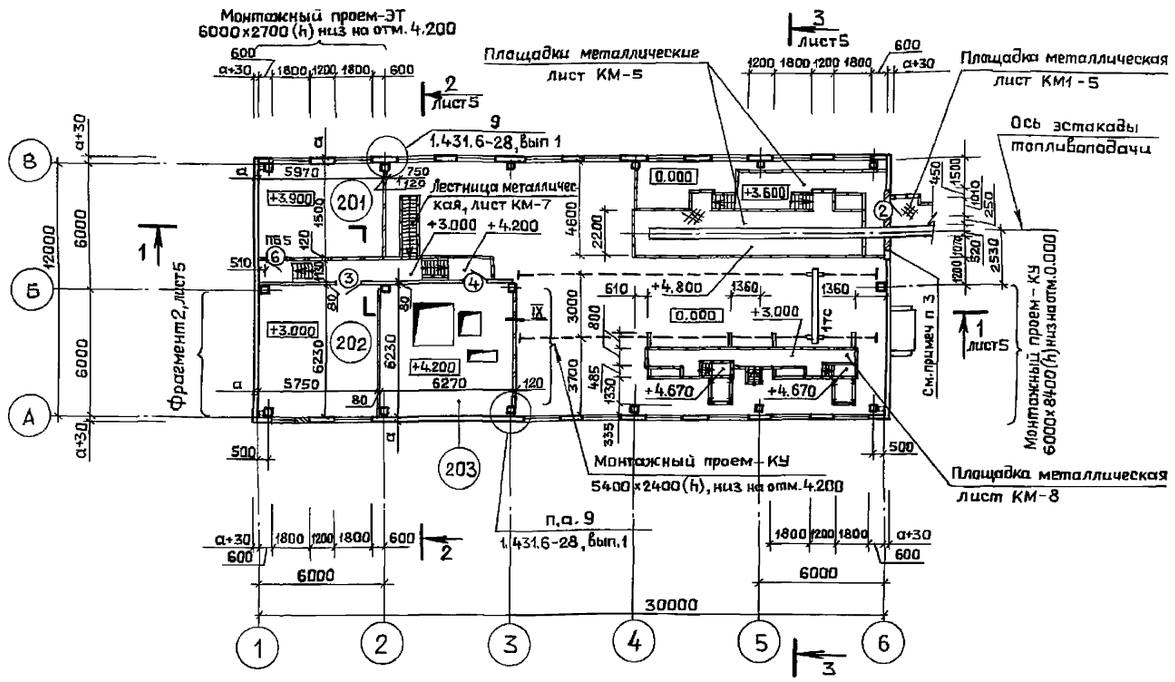

СПЕЦИФИКАЦИЯ ЭЛЕМЕНТОВ ЗАПОЛНЕНИЯ ДВЕРНЫХ ПРОЕМОВ

Марка, поз.	Обозначение	Наименование	Кол. шт.	Масса ед., кг.	Примечание
1	1.435.9-17.3-4000-01	ВР 30×30-К	1	—	см примеч п.1
2	ГОСТ 14624-84	Дверной блок ДНГ24-10П	2	—	
3	ГОСТ 6629-88	Дверной блок ДГ24-10	2/3	—	см.примеч п.2
4	ГОСТ 6629-88	Дверной блок ДГ24-10Л	2	—	
5	2.435-6, вып. 5	Дверной блок ПД-5	1	—	
6	ГОСТ 6629-88	Дверной блок ДГ21-9Л	3	—	
7	ГОСТ 6629-88	Дверной блок ДГ21-9	1	—	
8	ГОСТ 6629-88	Дверной блок ДГ21-7Л	1	—	
9	ГОСТ 6629-88	Дверной блок ДГ21-7	3	—	
10	Тп 903-1-274.89-АР, лист 12	Дверной блок ДИ1	1	—	
11	ГОСТ 14624-84	Дверной блок ДНГ21-9П	1	—	

СПЕЦИФИКАЦИЯ ПЕРЕМЫЧЕК

Марка, поз.	Обозначение	Наименование	Кол. шт.	Масса ед., кг.	Примечание
1	1.038.1-1, вып.1	2ПБ 13-1	7	54	для t°=-20°С -30°С -40°С
2	1.038.1-1, вып.1	5ПБ 21-27	1	285	
3	1.038.1-1, вып.1	2ПБ 19-3	2	81	
4	1.038.1-1, вып.1	3ПБ 18-8	2	119	
5	1.038.1-1, вып.1	1ПБ 10-1	5	20	
6	1.038.1-1, вып.1	3ПБ13-37	3	85	
1	1.038.1-1, вып.1	2ПБ13-1	4	54	для t°=-40°С (танцы)

ЭКСПЛИКАЦИЯ ПОМЕЩЕНИЯ

Номер по плану	Наименование	Площадь, м²	Категория производства по взрывной, взрыво-пожарной и пожарной опасности
201	ПСУ	25.7	Г
202	Венткамера	35.8	Д
203	Помещение шлакозолоудаления	39.1	Д

ВЕДОМОСТЬ ПРОЕМОВ ВОРОТ И ДВЕРЕЙ

Марка, поз.	Размер проема в кладке, мм
2; 3; 4	1010 × 2370
6	910 × 2070

ВЕДОМОСТЬ ПЕРЕМЫЧЕК

Марка, поз	Схема сечения
для t°=-20°С; -30°С; -40°С	
ПБ5	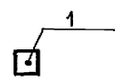

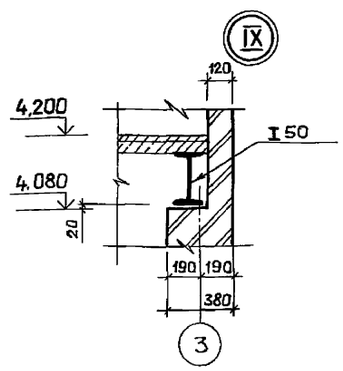

1. При монтаже ворот поз.1 руководствоваться указаниями серии 1.435.9-17, вып.0.
2. В знаменателе учтено количество дверных блоков для t°=-40°С.
3. Кирпичный участок выполнить из эффективного кирпича (ГОСТ 530-80) ρ=1400 кг/м³, δ=250 мм на растворе М25, закрепив кладку анкерами, приваренными к закладным деталям в панелях
4. Значения толщин стен см. в ведомости на л. 2.

				ТП 903-1-274.89-АР	
ГИП	Гусева				
Нач.отд.	Ехилевский		Котельная с 4 котлоагрегатами «Братск М» для сельскохозяйственного строительства	Стадия: РП	Лист: 4	Листов:
Н.контр.	Морунов				
Гл.спец.	Погорельский		План на отм. 3.000; 3.600; 4.800.	ГПИ ГОРЬКОВСКИЙ САНТЕХПРОЕКТ	
Нач.гр.	Сакулинская				
Арх.Т.к.	Черепнова				

Привязан:

Инв. №

Взам. инв. №

Подп. и дата

Инв. № подл.

Копир. Ганкова

РАЗРЕЗ 1–1

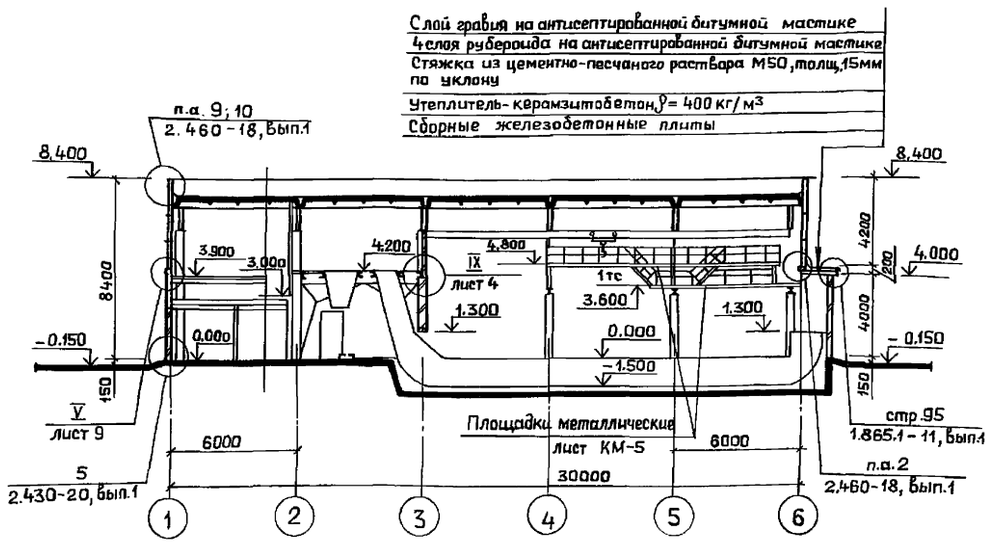

РАЗРЕЗ 2–2

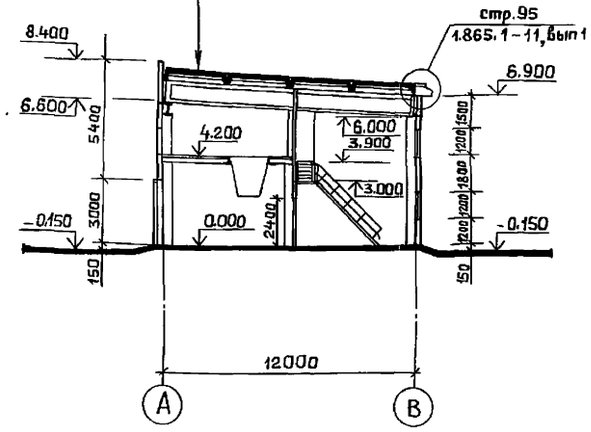

РАЗРЕЗ 3–3

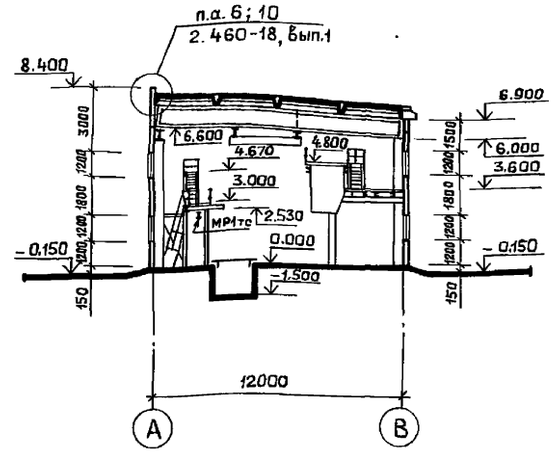

ФРАГМЕНТ 2

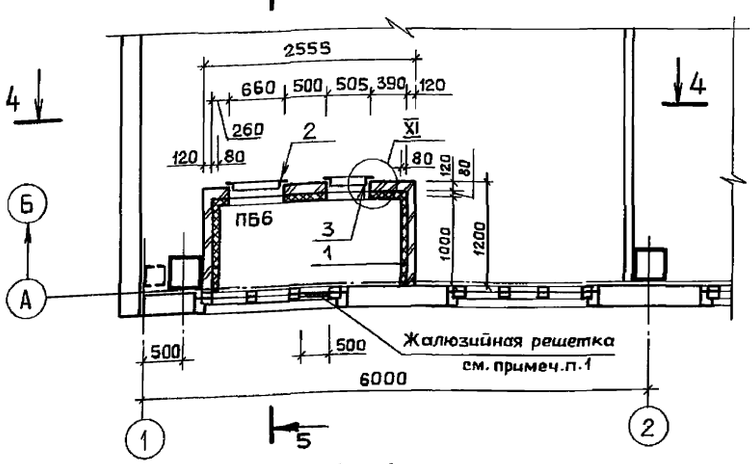

4–4

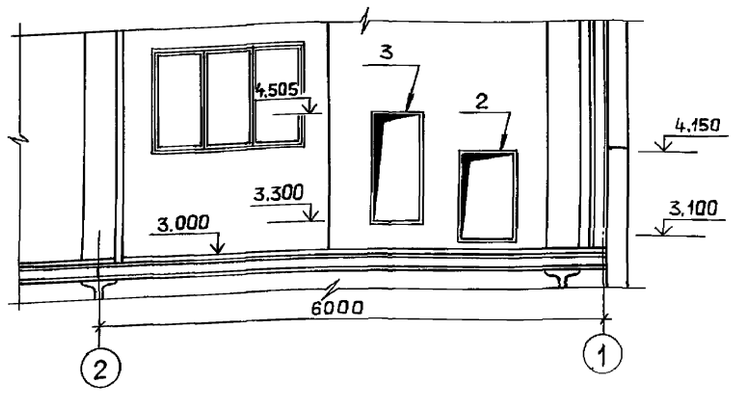

5–5

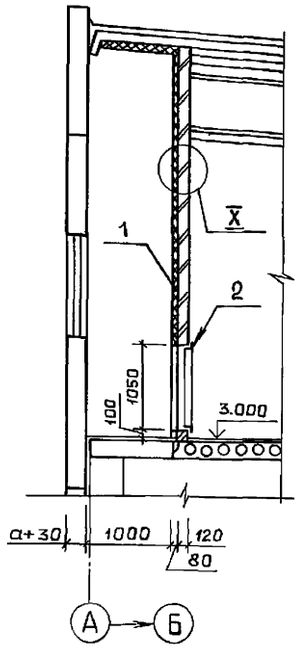

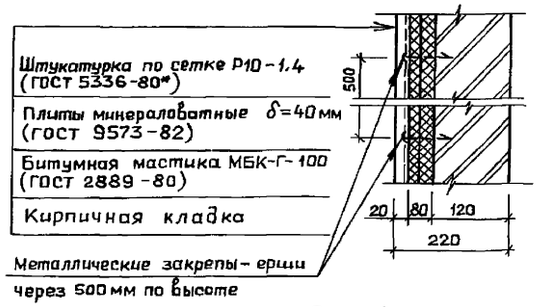

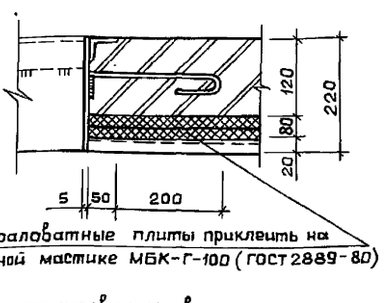

Спецификация элементов, замаркированных в узлах на листе

Марка, поз.	Обозначение	Наименование	Кол.	Масса ед., кг.	Примечание
1	ГОСТ 9573-82	Минераловатные плиты П200-1000.1000.40	98 шт.	—	
2.	ТП 903-1-274.89-КЖ.И.055	Металлическая рамка РМ1	1шт.	15.04	
3	-01	Металлическая рамка РМ2	1шт.	15.02	

1. Жалюзийная решетка замаркирована и учтена в чертежах марки ОВ.
2. Спецификацию перемычек см. на листе 4.

Ведомость перемычек

Марка, поз.	Схема сечения
для t = -20°С; -30°С; -40°С	
ПБ6	5 / 1

ТП 903-1-274.89 - АР

ГИП	Гусева		
Нач.отд.	Ехилевский		
Н.контр.	Марунов		
Гл.спец.	Погорельский		
Нач.гр.	Сакулинская		
Арх.Тк.	Черепнова		

ПРИВЯЗАН:

Инв. №

Котельная с 4 котлоагрегатами «Братск М» для сельскохозяйственного строительства

Стадия	Лист	Листов
РП	5	

Разрезы. Фрагмент 2.

ГПИ ГОРЬКОВСКИЙ САНТЕХПРОЕКТ

23946-04 11

Копир. Ганкова

Инв. № подл. | Подп. и дата | Взам. инв. №

Фасад 1-6

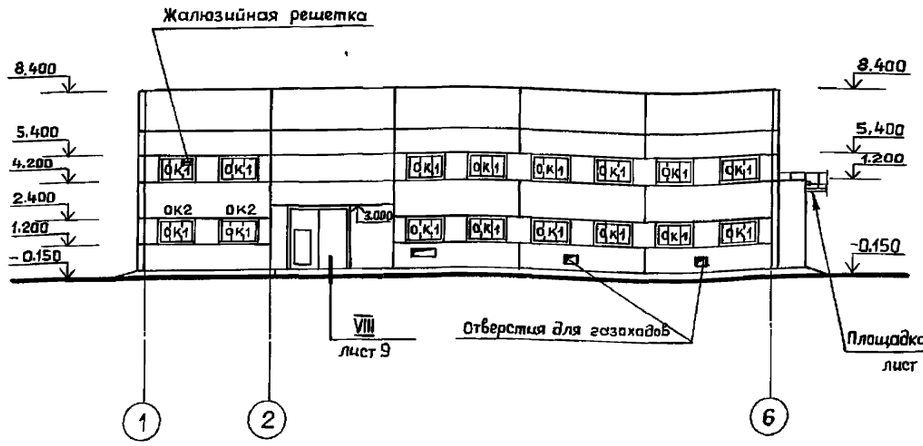

Фасад А-В

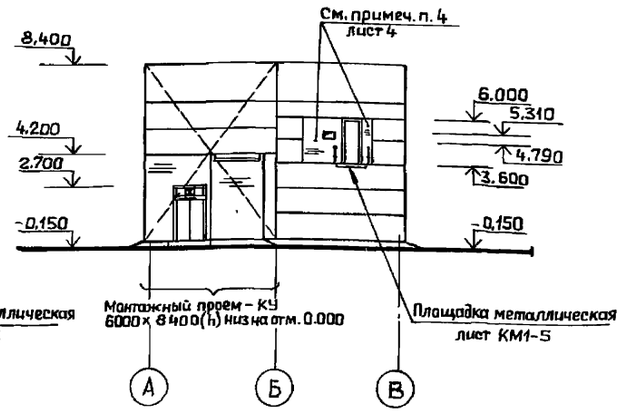

Схемы заполнения оконных проемов

ОК1

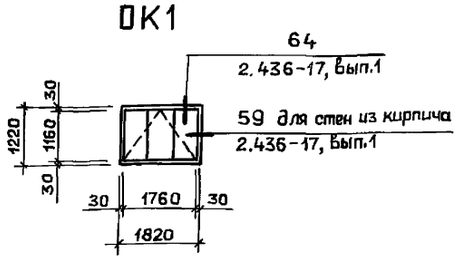

ОК2

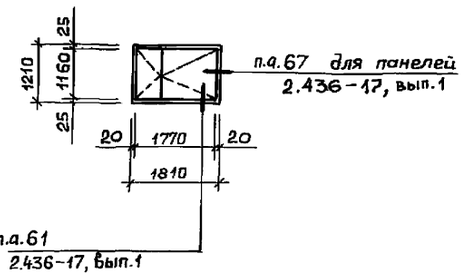

Фасад Б-1

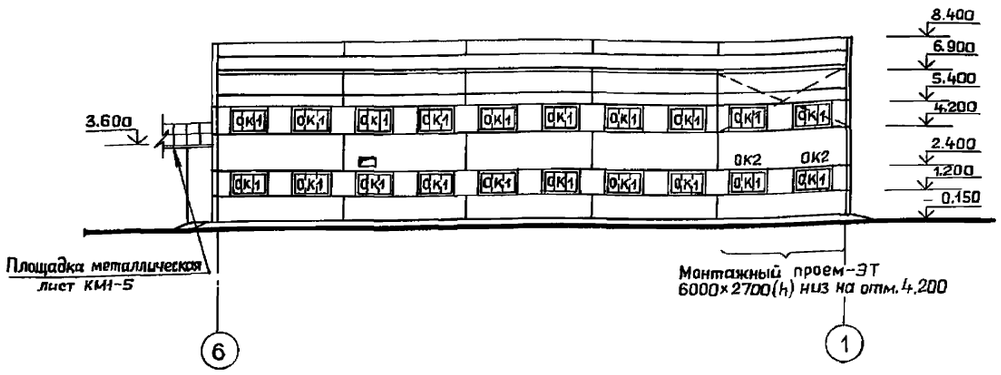

Фасад В-А

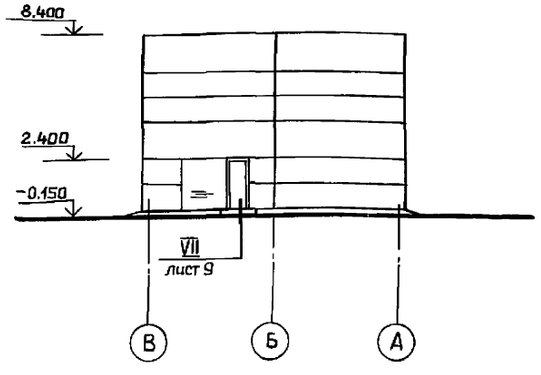

Спецификация элементов заполнения оконных проемов

Марка, поз.	Обозначение	Наименование	Кол.	Масса ед., кг.	Приме-чание
для $t°=-20°C$; $t°=-30°C$					
ОК1	ГОСТ 12506-81	Окно СВД 12-18	36шт	—	—
	ГОСТ 26919-86	Подоконная плита П0019.35-с-1	4шт.	56кг.	см. примеч. п.1
для $t°=-40°C$					
ОК1	ГОСТ 12506-81	Окно СВД 12-18	32шт	—	—
ОК2	ГОСТ 16289-86	Окно ОРС 12-18	4шт.	—	—
	ГОСТ 26919-86	Подоконная плита П0019.45-с-1	4шт.	73кг.	см. примеч. п.1

Наружная отделка

Наружные стеновые панели окрасить перхлорвиниловыми, цементно-перхлорвиниловыми красочными составами. Для северных районов применить краски теплых тонов, для южных районов – холодных тонов.

Кирпичные участки наружных стен – оштукатурить. Откосы оконных и дверных проемов оштукатурить и окрасить цементными красками в белый цвет.

Деревянные полотна ворот, входных дверей и оконные переплеты окрасить масляной краской за 2 раза по огрунтованной поверхности.

Указания по окраске наружных металлических лестниц см. на листах КМ.

1. Подоконные железобетонные плиты предусмотрены только для окон в бытовых помещениях, помещении щитов управления и лаборатории, для окон в производственной части котельной выполнить откосы из цементно-песчаного раствора М150 с последующим железнением поверхности.

Взам. инв. №

Инв. № подл. | Подп. и дата

ТП 903-1-274.89 – АР			
Котельная с 4 котлоагрегатами „Братск М" для сельскохозяйственного строительства	Стадия	Лист	Листов
	РП	6	
Фасады	ГПИ Горьковский САНТЕХПРОЕКТ		

ПРИВЯЗАН:

Инв. №

ГИП	Гусева	
Нач.отд.	Ехилевский	
Н.контр.	Марунов	
Гл.спец.	Погорельский	
Нач.гр.	Сакулинская	
Арх.Ік.	Черепнова	

Копир. Ганкова

План расположения отверстий в стенах и перегородках на отм. 3.000 ; 3.600 ; 4.200

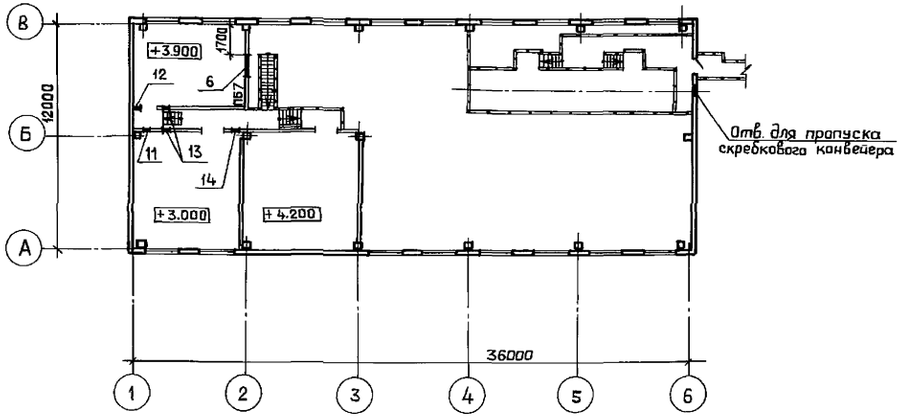

План расположения отверстий в стенах и перегородках на отм. 0.000

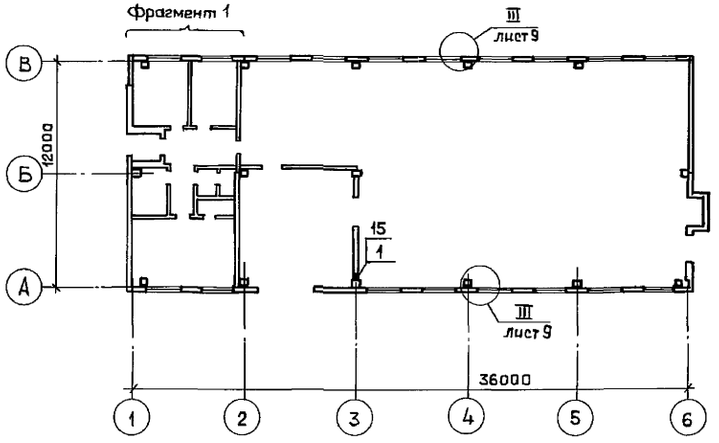

Фрагмент 1

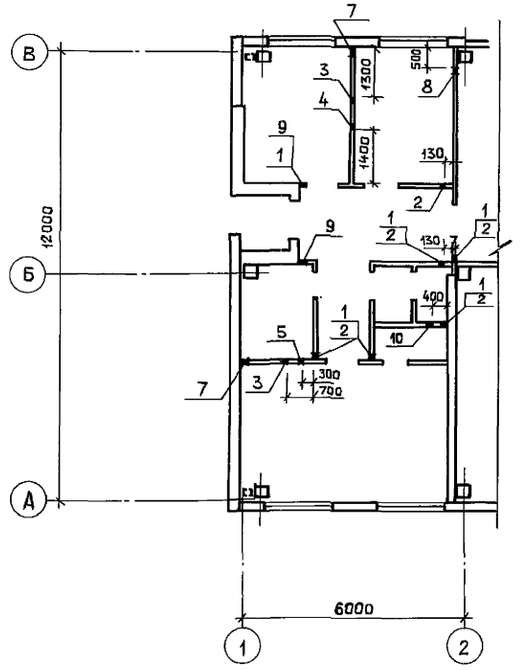

Таблица размеров и отметок отверстий

NN п/п	Сечение отверстия в x h, мм	Отм. низа отв.	Назначение отверстия
1	80 x 80	2.460	ВК
2	80 x 80	2.660	То же
3	100 x 100	0.050	— " —
4	80 x 80	0.360	— " —
5	80 x 200	0.250	— " —
6	1200 x 900	3.000	ЭТ
7	150 x 150	0.100	ОВ
8	150 x 150	0.500	То же
9	150 x 150	2.600	— " —
10	300 x 250	2.800	— " —
11	150 x 150	3.100	— " —
12	150 x 150	4.000	— " —
13	300 x 300	5.200	— " —
14	150 x 100	3.100	— " —
15	100 x 100	2.100	ЭТ

Ведомость перемычек

Марка, поз.	Схема сечения
ПБ7	3 / 1

Спецификацию перемычек см. на листе 4.

Инв. № подл. | Подп. и дата | Взам. инв. №

ГИП	Гусева		ТП 903 -1- 274.89- АР		
Нач отд	Ехилевский		Котельная с 4 котлоагрегатами „Братск М" для сельскохозяйственного строительства	Стадия: РП	Лист: 7	Листов:
Н. контр.	Морунов				
Гл. спец.	Погорельский		Планы расположения отверстий в стенах и перегородках.	ГПИ горьковский САНТЕХПРОЕКТ	
Нач. гр.	Сакулинская				
Арх. Тк.	Черепнова				

ПРИВЯЗАН:

Инв. №

23946-04 13

Копир. Ганкова

Альбом 7, часть 1

План кровли

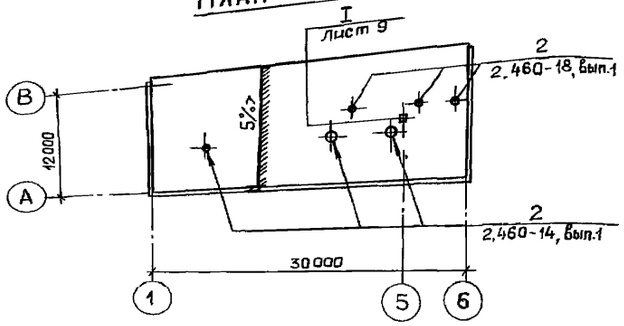

План полов на отм. 3.000; 3900; 4.200

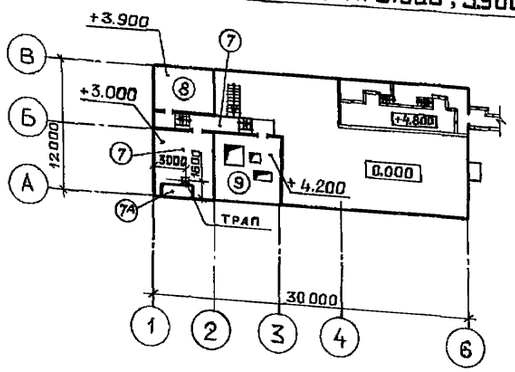

План полов на отм. 0.000

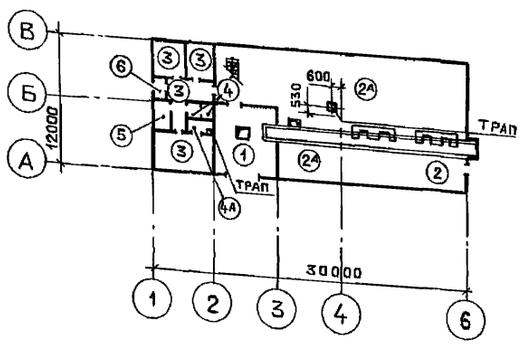

Экспликация полов

Наименование или номер помещения	Тип пола	Схема пола или номер узла по серии	Элементы пола и их толщина	Площадь пола, м²
102	1	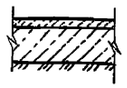	Покрытие-бетон В 22,5 с шлифованием поверхности — 25мм Подстилающий слой-бетон В7,5-275мм Основание-уплотненный грунт с плотностью скелета до 1,6т/м³ с втрамбованным в него слоем щебня — 100мм.	32.0
101	2	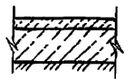	Покрытие- бетон В15 — 25мм Подстилающий слой- бетон В7,5 для пола типа (2) — 125мм для пола типа (2А) -275мм Основание — см.тип пола (1)	27.0
101	2А			233.4
103;104;106;108	3	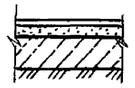	Покрытие- линолеум на теплозвукоизолирующей основе ГОСТ 18108-80 - 4 мм Прослойка — холодная мастика на водостойких вяжущих- 1 мм Стяжка- цементно- песчаный Раствор М150 - 20 мм Подстилающий слой- бетон В7,5 — 125 мм. Основание - см.тип пола (1)	51.6
109	4		Покрытие — керамическая плитка ГОСТ 6787-80 с красителем —13мм Заполнение швов-битумная мастика Прослойка- битумная мастика -2мм Гидроизоляция - гидроизол на битумной мастике- 2слоя- для (4) 4слоя -для пола типа (4А) Подстилающий слой-бетон В7,5-125мм Основание -см. тип пола (1)	3.0
110	4А			1.8
105	5		Покрытие - керамическая плитка ГОСТ 6787 -80 - 10мм Заполнение швов - цементно - песчаный раствор М150 Прослойка- цементно- песчаный раствор М150 — 10мм Подстилающий слой- бетон В7,5 — 130мм Основание — см.тип пола (1)	5.0
107	6	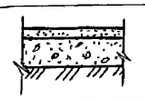	Покрытие- цементно- песчаный раствор М200 с железнением -20мм Подстилающий слой- бетон В7,5 -130мм Основание -см. тип пола (1)	2.1
202	7	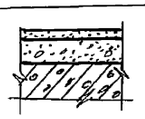	Покрытие- цементно- песчаный раствор М200 с железнением -30мм Стяжка- легкий бетон ρ=1100 кг/м³ В 3,5- 50мм- для пола типа (7) -70мм -для пола типа (7А) Плита перекрытия	33.5
202	7А			6.0
201	8	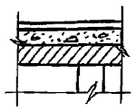	Покрытие - линолеум резиновый многослойный -релин типа А (ГОСТ 16914-71) — 3 мм Прослойка- холодная мастика на водостойких вяжущих- Стяжка- цементно- песчаный раствор М150 - 20 мм Плита перекрытия .	19.5

Экспликация полов

Наименование или номер помещения	Тип пола	Схема пола или номер узла по серии	Элементы пола и их толщина	Площадь пола, м²
203	9	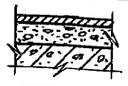	Покрытие - бетон В15 — 20мм Стяжка — легкий бетон ρ=1100 кг/м³ В3,5 - 40мм Плита перекрытия.	39.6

1. Устройство кровли и полов выполнить в соответствии со СНиП 3.04.01-87. „Изоляционные и отделочные покрытия".
2. Конструкции полов разработаны на основании СНиП 2.03.13-88 „Полы".
3. Полы выполнить после прокладки труб и других подпольных коммуникаций.
4. Полы в помещениях 101; 110; 202 выполнить с уклоном 1% к трапам (трапы установить по ГОСТ 1811-81*).
5. Уровень пола в душевой и уборной выполнить ниже на 20мм уровня чистого пола смежных помещений.
6. До устройства полов на отм. 0.000 выполнить лотки, каналы и приямки по листам КЖ.

Инв.№ подл. | Подп. и дата | Взам.инв.№

ГИП	Гусева		
Нач.отд	Ехилевский		
Н.контр	Морунов		
Гл.спец	Погорельский		
Нач.гр.	Сакулинская		
Арх.I к.	Черепнова		

Привязан:

Инв.№

ТП 903-1-274.89 - АР

Котельная с 4 котлоагрегатами „Братск М" для сельскохозяйственного строительства

Стадия	Лист	Листов
РП	8	

Планы кровли и полов.

ГПИ горьковский САНТЕХПРОЕКТ

Копир. Ганкова

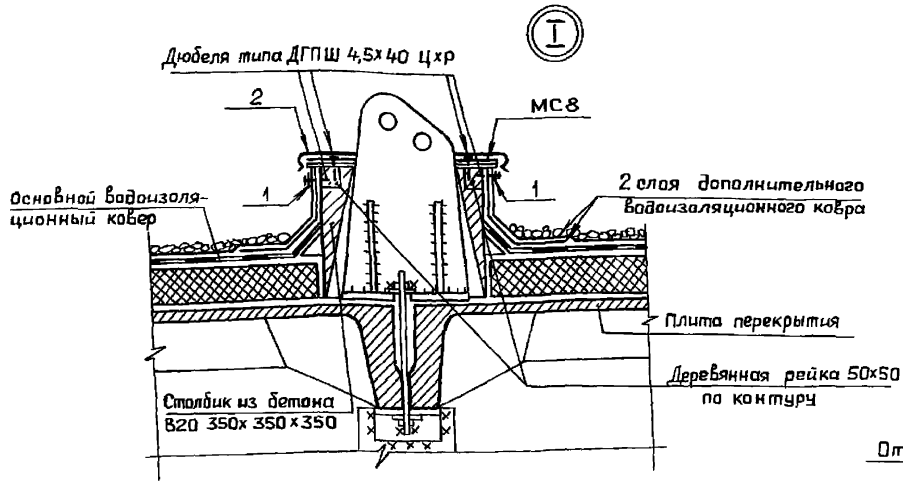

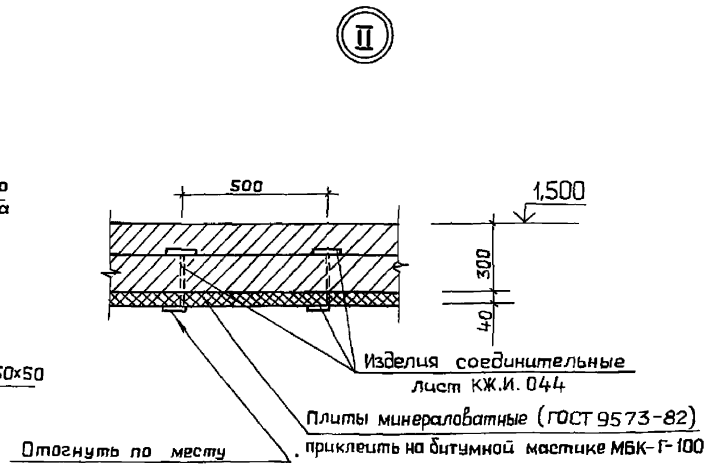

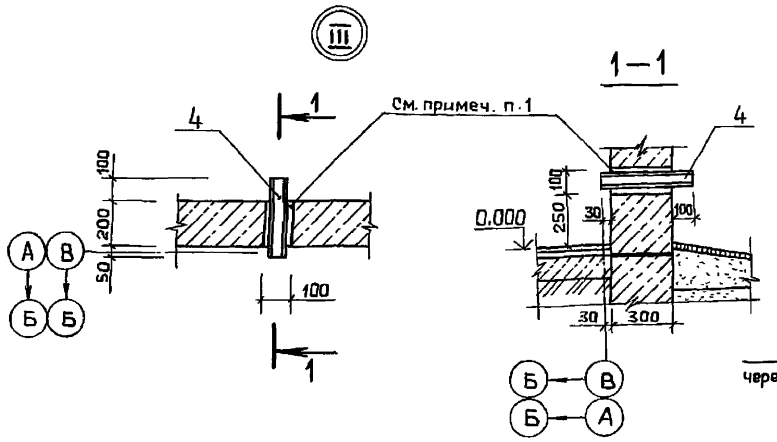

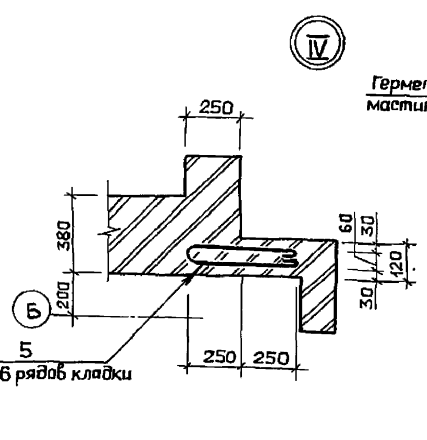

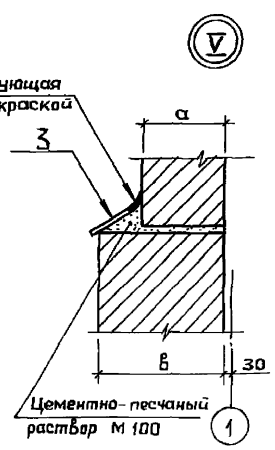

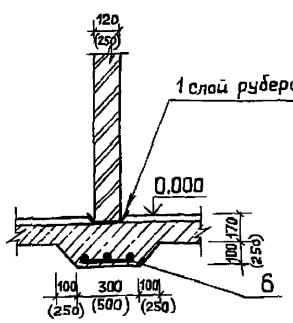

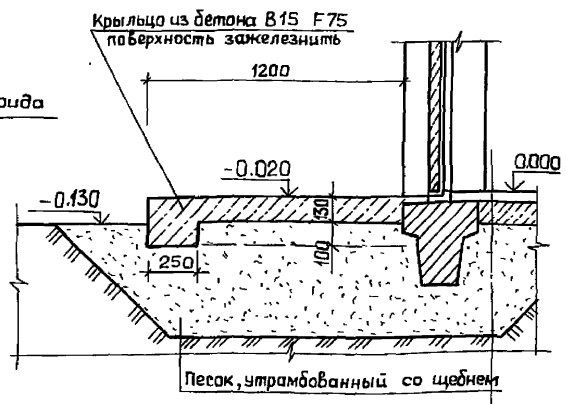

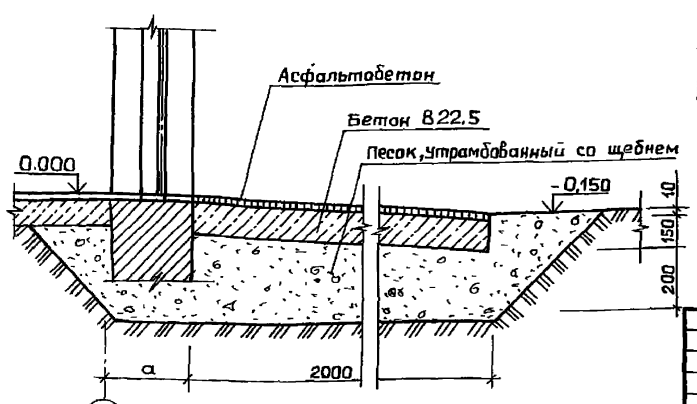

1. В стеновой панели высверлить отверстие Ø 100, после установки трубы зачеканить цементно-песчаным раствором М150.
2. Сетку разрезать по ширине на 3 части для перегородки 120 мм, на 2 части для перегородки 250 мм.

Спецификация элементов, замаркированных в узлах.

Марка, поз.	Обозначение	Наименование	Кол.	Масса ед., кг.	Примечание
Элементы, замаркированные в узлах на листе					
1	ГОСТ 103-76*	Полоса $\frac{Б-4\times40}{Ст3кпТУ14-1-3023}$	1,5 м.пог.	1.26	
2	ГОСТ14918-80*	Стальной лист 0.8×750	1 м.пог.	4.8	Согнуть по месту
3	ГОСТ 6787-80*	Плитка керамическая	180 шт.	—	
4	ГОСТ8732-78*	Труба $\frac{50\times2,5\ \ell=350мм}{Д\ ГОСТ8731-74}$	2шт.	1.1	
5	ГОСТ 5781-82*	6А-I, ℓ=1350мм	25 шт.	1.26	
6	ГОСТ 8478-81	Сетка $\frac{5Вр1-100}{5Вр1-100}$ 1040	12 м.пог.	—	см.примеч. п.2
МС8	2.460-18, вып.3	Костыль	2шт.	0,45	
Элементы, замаркированные в типовых узлах					
МС2	2.460-18, вып.3	Фартук	38 шт.	3,7	
МС6	2.460-18, вып.3	Костыль	90 шт.	0.52	
МС33	2.460-18, вып.3	Фартук	38 шт.	2,8	
—	ГОСТ 103-76*	Полоса $\frac{Б-4\times40}{Ст3кпТУ14-1-3023}$	54 м.пог.	1.26	
МС1	2.430-20, вып.4	Изделие соединительное	4шт.	0,52	
МС2	2.430-20, вып.4	Изделие соединительное	8шт.	0.52	
МС10	2.436-17, вып.1	Изделие крепежное	264 шт.	0,54	
МС1	2.436-17, вып.1	Костыль	528 шт.	0.13	
МС3	2.436-17, вып.1	Костыль	528 шт.	0,23	
ФС1,48	2.436-17, вып.1	Фасонное изделие	44 шт.	5.18	
ФС3.48	2.436-17, вып.1	Фасонное изделие	44 шт.	3,22	
МС9	2.436-17, вып 1	Изделие крепежное	88 шт.	0.17	
—	ГОСТ8242-88	Наличник тип1, сеч. 44×13	265 шт.	—	
—	ГОСТ8242-88	Наличник тип1, сеч. 54×13	53 шт.	—	
—	ГОСТ 8242-88	Наличник тип 1, сеч. 74×13	212 шт	—	
МС54-1	1.431.6-28, Вып.2	Изделие соединительное	4шт.	0.34	
МС64-1	1.431.6-28, Вып.2	Изделие соединительное	4шт.	0.25	
МС74-1	1.431.6-28, Вып.2	Изделие соединительное	30 шт.	0.07	
МС65-1	1.431.6-28, Вып.2	Изделие соединительное	30 шт.	0,22	

Инв.№ подл. | Подп. и дата | Взам.инв.№

ПРИВЯЗАН:

Инв. №

ГИП	Гусева	
Нач.отд.	Ехилевский	
Н.контр.	Морунов	
Гл.спец.	Погарельский	
Нач.гр.	Сакулинская	
Арх.Тк.	Черепнова	

ТП903-1-274.89-АР

Котельная с 4 котлоагрегатами «Братск М» для сельскохозяйственного строительства

Стадия	Лист	Листов
РП	9	

Узлы I÷VIII

ГПИ Горьковский САНТЕХПРОЕКТ

23946-04 15

Копир. Ганкова

Альбом 7, часть 1

План крытого склада

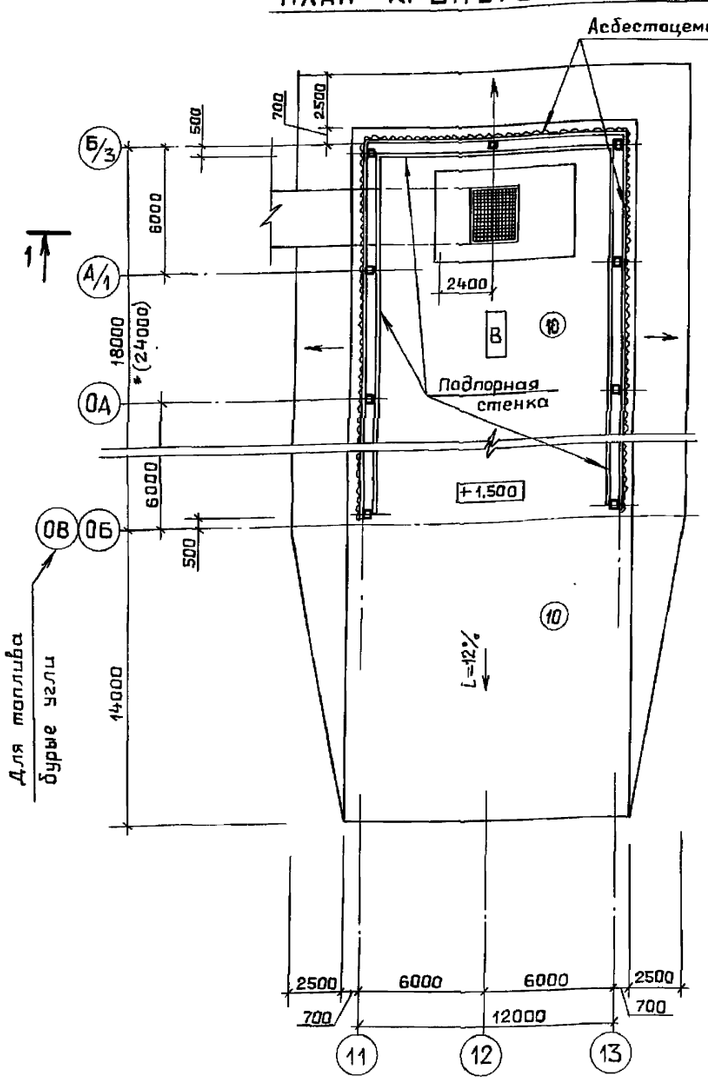

План эстакады

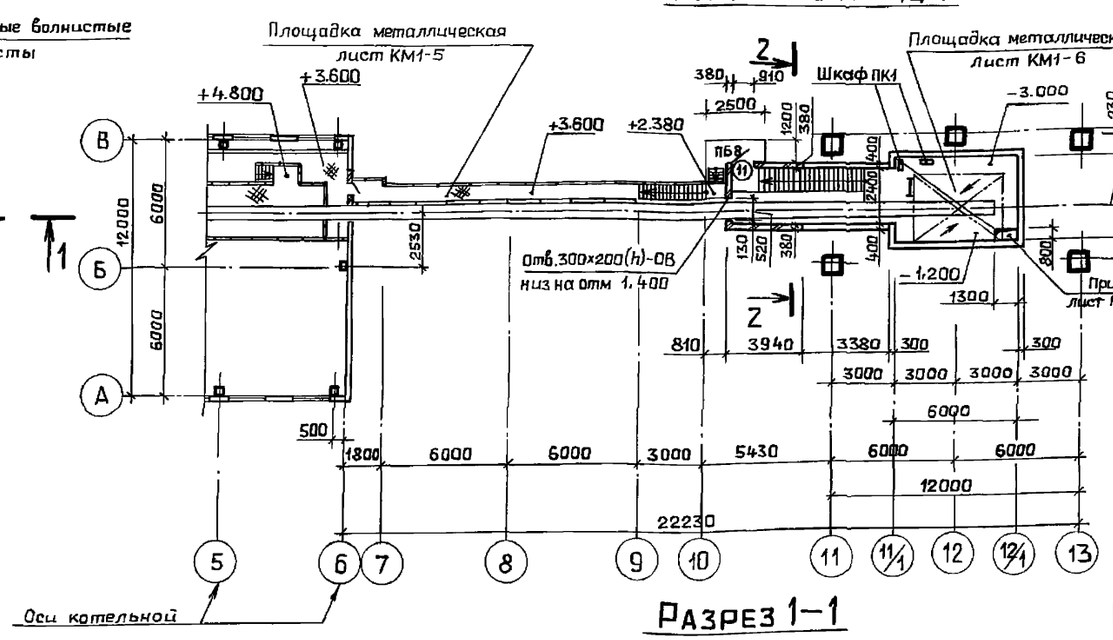

Защитный слой из 2-х слоев краски БТ-177 (ГОСТ 5631-79*)
3 слоя рубероида на горячей битумной мастике
Стяжка-плоские асбестоцементные листы ρ=2000 кг/м³, толщ. 10мм (ГОСТ 18124-75*)
Утеплитель-минераловатные плиты ρ=175 кг/м³, толщ. 80мм (ГОСТ 9573-82), приклеенный на битумной мастике
Пароизоляция - 1 слой рубероида, приклеенный битумом БНК-5 (ГОСТ 9548-74*)
Сборная железобетонная плита

Разрез 1-1

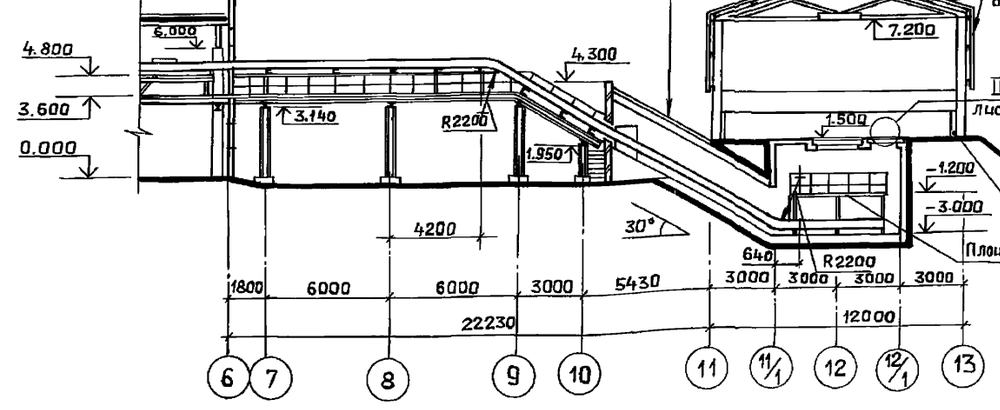

Разрез 2-2

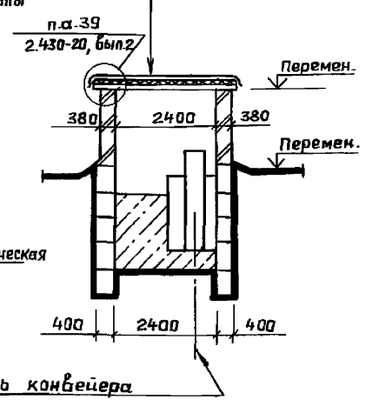

Экспликация полов

Наименование или номер помещения	Тип пола	Схема пола или номер узла по серии	Элементы пола и их толщина	Площадь пола, м²
Пандус, крытый склад	10		Покрытие - мелкозернистый асфальтобетон - 50мм Прослойка - щебень, пропитанный битумом - 60мм Подстилающий слой - уплотненный щебень - 140мм Основание - засыпка песчаным грунтом уплотненный грунт	428,8 *509,2
Приемно-дробильное устройство на отм.-3.000	11		Покрытие - бетон класса В15 по уклону - 0÷50мм Основание - монолитный железобетон	23.0

Ведомость перемычек

Марка, поз.	Схема сечения
ПБ8	6

Ведомость проемов ворот и дверей

Марка, поз.	Размер проема в кладке, мм
11	910 х 2070

*Размер в скобках для топлива бурые угли.

Спецификации элементов заполнения дверных проемов и перемычек см. на листе 4, шкафов ПК1 - на листе 2.

Взам.инв.№ | Подп. и дата | Инв.№подл.

ТП 903-1-274.89 - АР

ПРИВЯЗАН:

Инв.№

ГИП	Гусева		Котельная с 4 котлоагрегатами "Братск М" для сельскохозяйственного строительства
Нач.отд.	Ехилевский		
Н.контр.	Марунов		
Гл.спец.	Погорельский		Топливоподача. Планы эстакады и крытого склада. Разрезы.
Нач.гр.	Сакулинская		
Арх.I к.	Черепнова		

Стадия	Лист	Листов
РП	10	

ГПИ Горьковский САНТЕХПРОЕКТ

23946-04 16

Копир. Ганкова

Фасад эстакады и крытого склада в осях 6-13

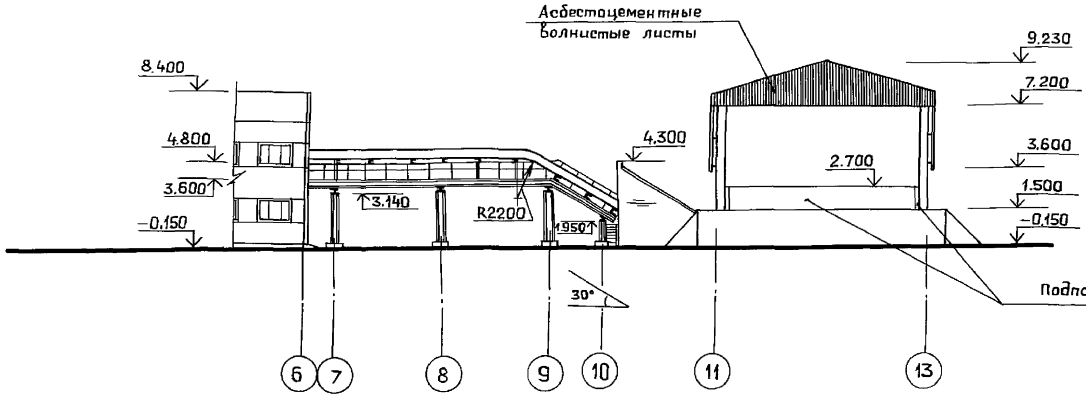

Фасад крытого склада в осях 0Б(0В)-Б/3

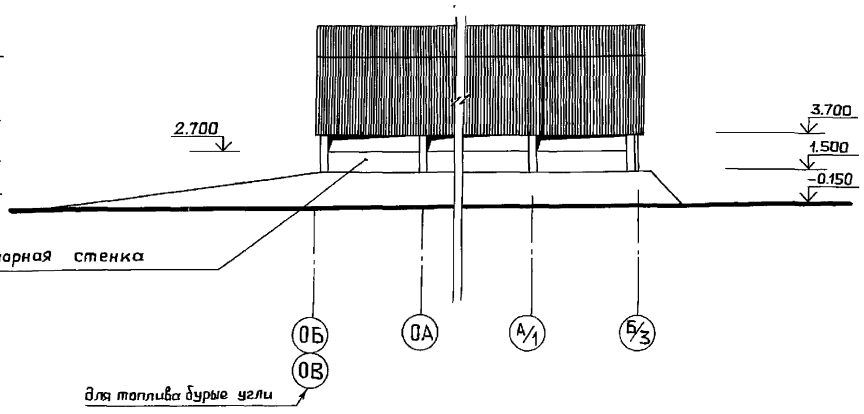

Фасад эстакады и крытого склада в осях 13-6

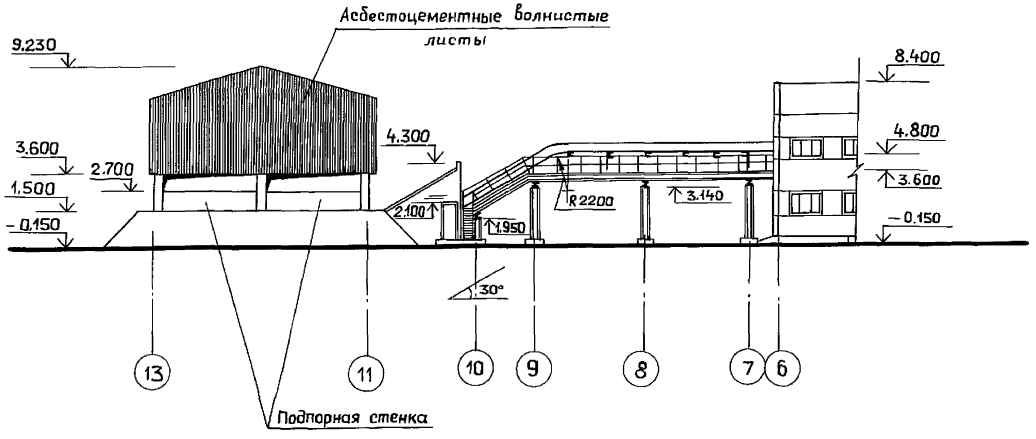

Фасад крытого склада в осях Б/3 - 0Б(0В)

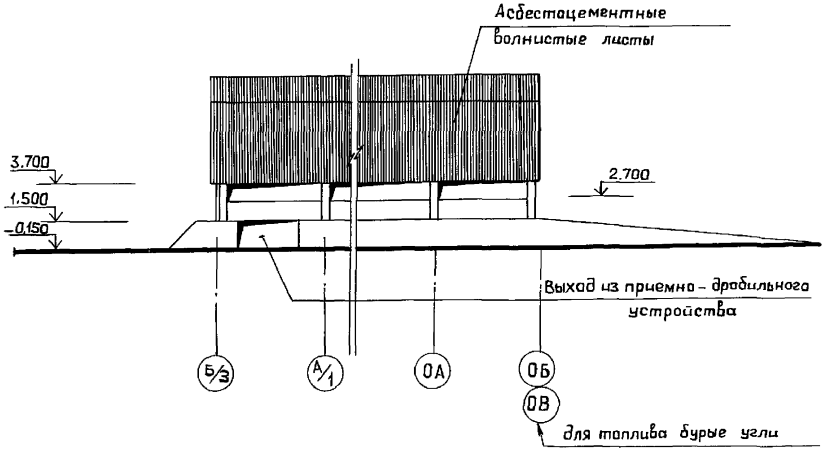

				ТП 903-1-274.89-АР		
ПРИВЯЗАН:	ГИП	Гусева		Котельная с 4 котлоагрегатами "Братск М" для сельскохозяйственного строительства	Стадия	Лист	Листов
	Нач.отд	Ехилевский			РП	11	
	Н.контр.	Марунов					
	Гл.спец.	Погорельский		Топливоподача. Фасады.	ГПИ ГОРЬКОВСКИЙ САНТЕХПРОЕКТ		
Инв. №	Нач.гр.	Сакулинская					
	Арх.Ік.	Черепнова					

23946-04 17

Копир. Ганкова

Инв.№подл. | Подп. и дата | Взам.инв.№

Альбом 7, часть 1

ДВЕРЬ ИНДИВИДУАЛЬНАЯ ДИ1

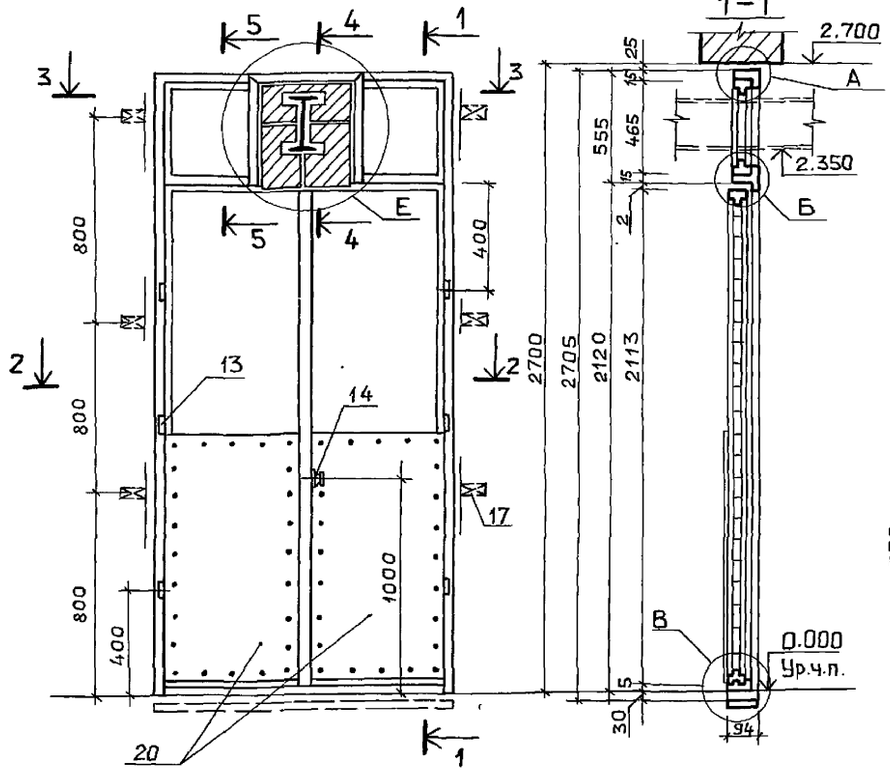

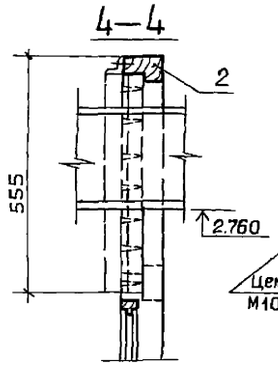

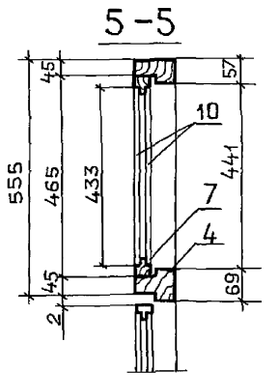

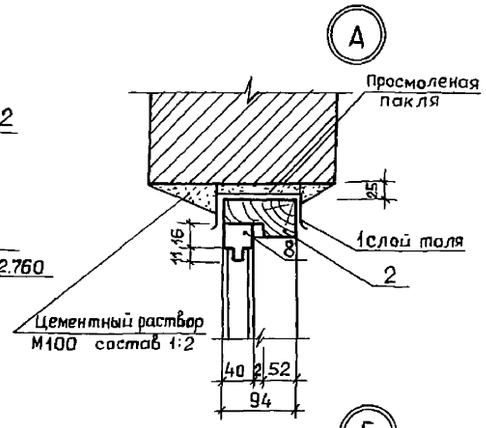

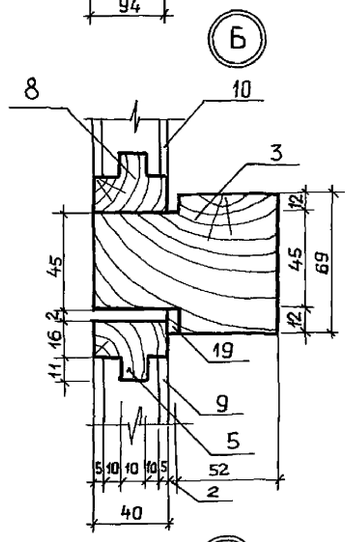

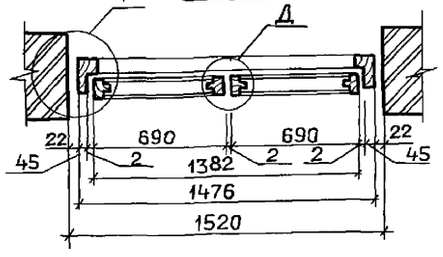

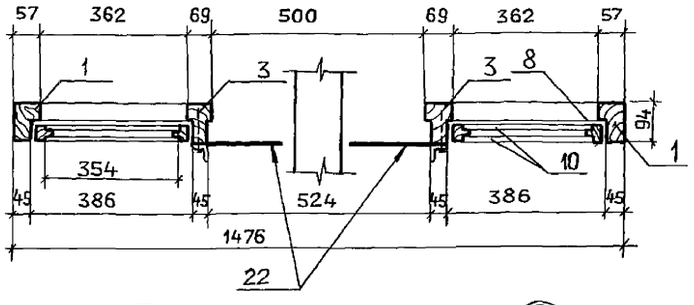

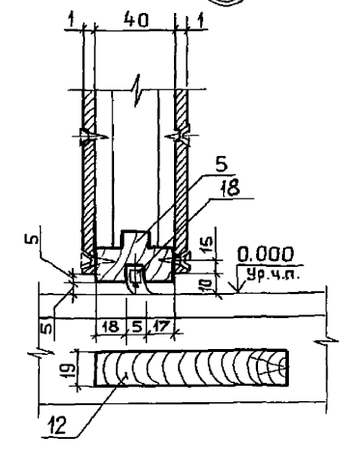

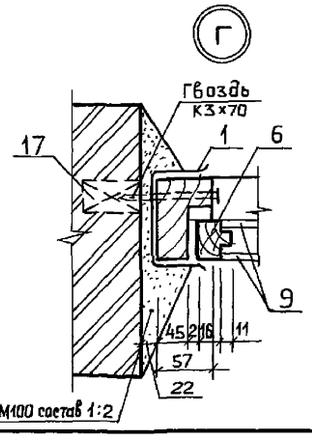

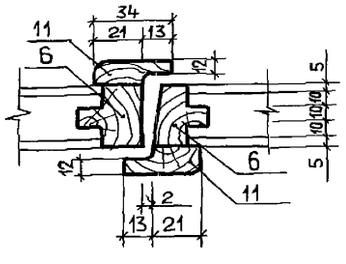

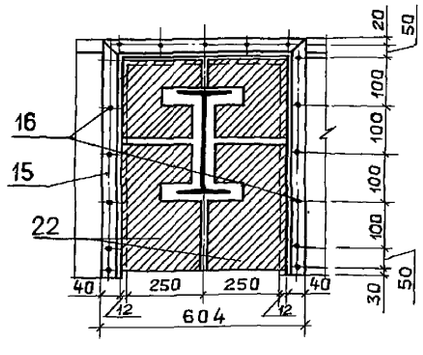

Спецификация материалов на дверь индивидуальную ДИ1

Марка, поз.	Обозначение	Наименование	Кол.	Масса ед., кг	Примечание
1	ГОСТ 24454-80*Е	Коробка ℓ=2705 мм	2шт.	—	
2	ГОСТ 24454-80*Е	Коробка ℓ=1476 мм	1шт.	—	
3	ГОСТ 24454-80*Е	Импост ℓ=465 мм	2шт.	—	
4	ГОСТ 24454-80*Е	Импост ℓ=386 мм	2шт	—	
5	ГОСТ 24454-80*Е	Обкладка дверей ℓ=690 мм	4шт.	—	
6	ГОСТ 24454-80*Е	Обкладка дверей ℓ=2113 мм	4шт.	—	
7	ГОСТ 24454-80*Е	Обкладка фрамуги ℓ=354 мм	4шт.	—	
8	ГОСТ 24454-80*Е	Обкладка фрамуги ℓ=465 мм	4шт	—	
9	ГОСТ 3916-69*	Фанера ФСФ 2081х658(h)	2шт.	—	
10	ГОСТ 3916-69*	Фанера ФСФ 354х433(h)	2шт.	—	
11	ГОСТ 24454-80*Е	Нащельник 34х13(h); ℓ=2113 мм	2шт.	—	
12	ГОСТ 24454-80*Е	Монтажная доска 1476х94х19	1шт.	—	
13	ГОСТ 5088-78*	Петли дверные полушарнирные	6шт.	—	
14	ГОСТ 5088-78*	Ручки фалевые, Г-образные	2шт.	—	
15	ГОСТ 8509-72*	L 40х40х3	1.80 м.пог.	1.85	
16	ГОСТ 1145-80*	Шурупы ф 5х60	17шт.	—	
17	ГОСТ 24454-80*Е	Антисептированные деревянные пробки	6шт.	—	
18	ГОСТ 6051-76*	Уплотняющая прокладка резиновая δ=5 мм	1.7 м.пог.	—	
19	ГОСТ 6051-76*	Уплотняющая прокладка резиновая δ=2 мм	1.2 м.пог.	—	
20	ГОСТ 14918-80*	Сталь тонколистовая кровельная 1200х670х1.1	4шт.	—	
21	ГОСТ 1145-80*	Шурупы 1-3х16	96 шт.	—	
22	—	Пористая резина 300х510	2шт	—	Разрезать на 2части
—	ГОСТ 5089-80*	Замок фалевый цилиндровый 45 мм	1шт.	—	
—	ГОСТ 5090-86	Шпингалет врезной	1шт.	—	

1. Дверные блоки изготавить из древесины хвойных пород. Полотна изготовить из щитов со сплошным заполнением деревянными рейками, облицованными фанерой марки ФСФ δ=5мм (ГОСТ 3916-69*) на клее повышенной влагостойкости.
2. На строительную площадку двери поставить собранными в комплекты блоков, огрунтованными и окрашенными за один раз, с навеской полотен и установкой всех приборов, кроме ручек.
3. Коробки в стенах крепить металлическими штырями или шурупами к деревянным антисептированным пробкам, заложенным при кладке стен. Зазоры между кирпичной кладкой и коробкой законопатить просмоленой паклей. Коробку внизу расшить монтажной доской, прибив ее гвоздями к торцам коробки.
4. После монтажа монорельса, фрамуги жестко закрепить по месту уголками L40х3. Металлические детали и шурупы покрыть антикоррозионным лаком.
5. Куски пористой резины δ=15мм разрезать на 2части, крепить к дверной коробке уголками на шурупах. По контуру монорельса выполнить фигурный разрез.

ТП 903-1-274.89-АР

ГИП	Гусева	
Нач.отд	Ехиловский	
Н.контр.	Морунов	
Гл-спец.	Погорельский	
Нач.гр.	Сакулинская	
Арх.I к.	Черепнова	

ПРИВЯЗАН:

Инв. №

Котельная с 4 котлоагрегатами «Братск М» для сельскохозяйственного строительства

Стадия	Лист	Листов
РП	12	

Дверь индивидуальная ДИ1

ГПИ горьковский САНТЕХПРОЕКТ

23946-04 18

Копир. Ганкова

Инв. № подл. | Подп. и дата | Взам. инв. №

ШКАФ ПК 1

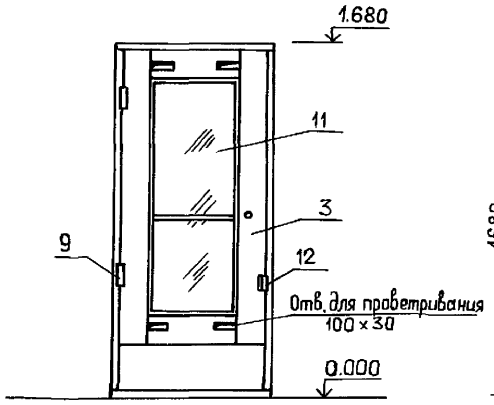

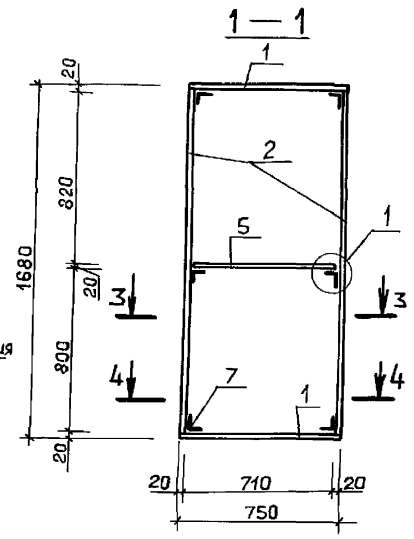

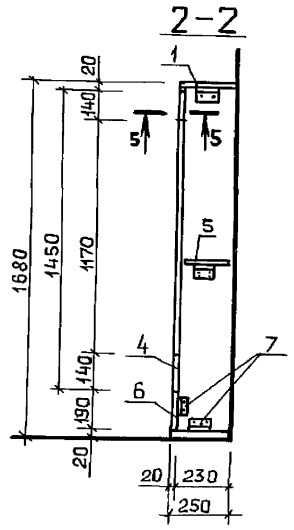

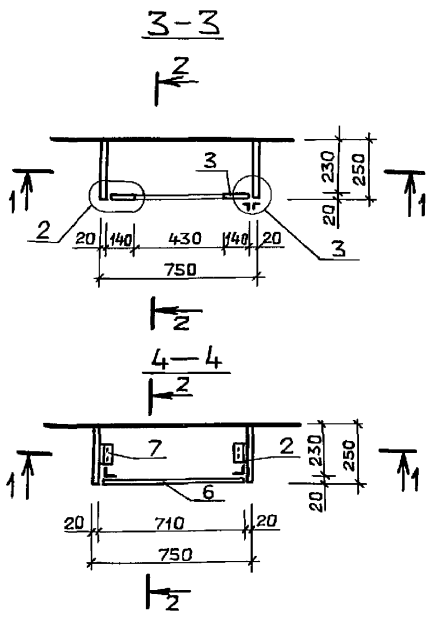

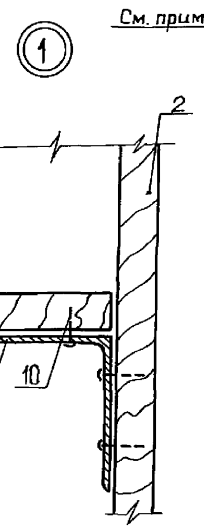

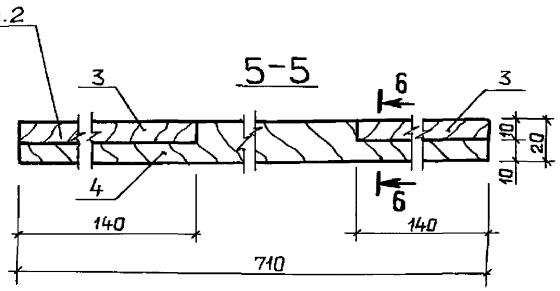

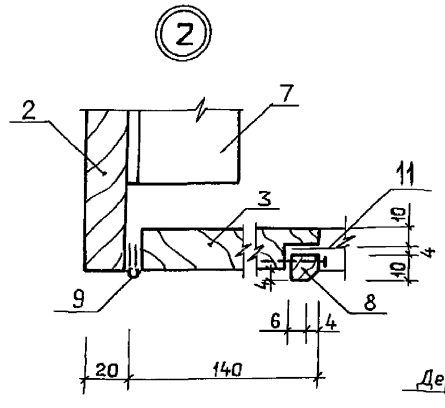

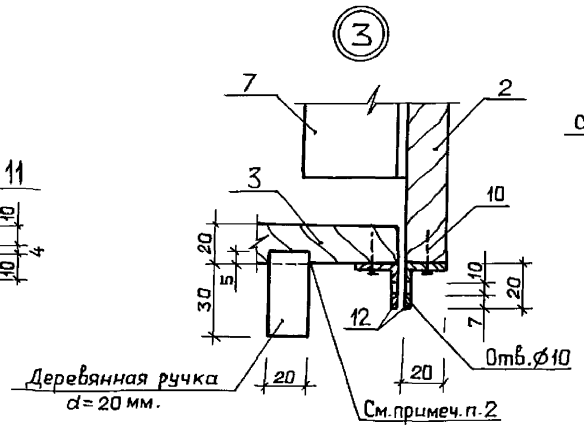

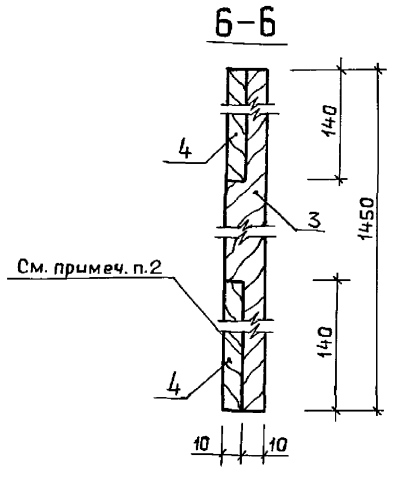

Спецификация материалов на шкаф ПК1

Марка, поз.	Обозначение	Наименование	Кол.	Масса ед., кг.	Примечание
1	ГОСТ 10632-77*	Древесностружечная плита П-3Т 750×250×20	2 шт.	—	
2	ГОСТ 10632-77*	Древесностружечная плита П-3Т 1640×250×20	2 шт.	—	
3	ГОСТ 10632-77*	Древесностружечная плита П-3Т 1450×140×20	2 шт.	—	
4	ГОСТ 10632-77*	Древесностружечная плита П-3Т 750×140×20	2 шт.	—	
5	ГОСТ 10632-77*	Древесностружечная плита П-3Т 710×230×20	1 шт.	—	
6	ГОСТ 10632-77*	Древесностружечная плита П-3Т 710×190×20	1 шт.	—	
7	ГОСТ 8509-86	L 50×5 / Ст3кп2 ГОСТ 380-71 ℓ=100	8 шт	—	
8	——	Штапик 10×10	3.2 м.пог.	—	
9	ГОСТ 5088-78	Дверная петля ПН1-70	2 шт.	—	
10	ГОСТ 11473-75*	Шуруп 6×20	40 шт.	—	
11	ГОСТ 111-78*	Оконное стекло 1170×430 δ=4 мм	1 шт.	—	
12	ГОСТ 19903-74*	−40×20×3 / Ст3кп2 ГОСТ 380-71	2 шт.	—	

1. Шкафы окрасить масляной краской за 2 раза красного цвета.
2. Соединения выполнить на столярном клее.
3. Отверстие для трубы ∅60 мм в крышке шкафа высверлить по месту.

Взам. инв.№ | Подп. и дата | Инв.№ подл.

ТП 903-1-274.89-АР

ГИП	Гусева		
Нач. отд.	Ехилевский		
Н. контр.	Морунов		
Гл. спец.	Погорельский		
Нач. гр.	Сакулинская		
Арх I к.	Черепнова		

ПРИВЯЗАН:

Инв. №

Котельная с 4 котлоагрегатами «Братск М» для сельскохозяйственного строительства

Стадия	Лист	Листов
РП	13	

ШКАФ ПК1

ГПИ горьковский САНТЕХПРОЕКТ

23946-04 19

Копир. Ганкова

Альбом 7 ч.1

Ведомость рабочих чертежей основного комплекта марки КМ

Лист	Наименование	Примечание
1	Общие данные (начало)	
2	Общие данные (окончание) Ведомость металло-конструкций по видам профилей.	
3	Техническая спецификация металла (начало)	
4	Техническая спецификация металла (окончание)	
5	Схемы расположения балок перекрытия на отм. 3.000; 4.800; 4.200. Разрезы 1-1÷4-4.	
6	Разрезы 5-5÷13-13.	
7	Схема расположения балок перекрытия на отм. 3.900; площадок на отм. 3.000; 3.900; 4.200	
8	Схема расположения монорельса и балок площадок на отм. 3.000.	
9	Схемы расположения подвесных путей, балок площадки на отм. 3.600, опоры на отм. 3.900.	
10	Схемы расположения связей, подвесок и балок для крепления трубопроводов.	
11	Схема расположения опор на отм. 0.000.	
12	Схема расположения опор наружного хозяйства	
13	Схема расположения перекрытия канала.	
14	Узлы 1÷3	
15	Узлы 4÷7	
16	Узлы 8÷14	
17	Узлы 15-23	
18	Узлы 24÷34	

Ведомость ссылочных и прилагаемых документов

Обозначение	Наименование	Примечание
	Ссылочные документы	
1.426.2-3 выпуск 2	Стальные подкрановые балки. Пути подвесного транспорта пролётом 3; 4 и 6 м Чертежи КМ.	
1.450.3-3 выпуск 0 выпуск 1 часть 1 часть 2	Стальные лестницы, площадки, стремянки и ограждения. Материалы для проектирования. Конструкции из холодногнутых профилей. Чертежи КМД	
1.030.9-2 вып. 6	Перегородки панельных зданий промышленных и сельскохозяйственных предприятий. Узлы. Рабочие чертежи.	

Общие указания

1. Стальные конструкции разработаны на стадии КМ в соответствии с главами СНиП II-23-81*, СНиП 2.01.07-85 и являются исходным материалом для разработки рабочих чертежей на стадии КМД.
2. За относительную отметку 0,000 принят уровень чистого пола котельной соответствующий абсолютной отметке ▭.
3. Изготовление и монтаж конструкций производить в соответствии с главой СНиП 3.03.01-87; СНиП III-18-75.
4. Заводские соединения приняты сварными.
5. Монтажные соединения приняты на болтах, нормальной точности класса прочности 5.8 по ГОСТ 7798-70* и монтажной электросварке согласно ГОСТ 5264-80.
6. Монтажные работы должны производиться по заранее разработанному и утвержденному проекту производства работ выполненному в соответствии с требованиями СНиП 3.01.01-85 и СНиП III-4-80.
7. Сварку производить электродами типа Э-42 ГОСТ 9467-75.
8. Все металлоконструкции окрасить двумя слоями эмали ПФ-115 по одному слою грунта ГФ-021 в соответствии с главой СНиП 3.04.03-85, кроме конструкций оговоренных на листе 5.
9. Крепление элементов производить по расчетным усилиям, указанным в ведомостях элементов. Минимальное усилие для крепления 5 т.
10. Металлопрокат, примененный в проекте, соответствует „Сокращенному сортаменту металлопроката для применения в строительных стальных конструкциях", утвержденному постановлением Госстроя СССР от 21.11.86 г. №28.

Согласовано:

Нач. отд. ВК-1	Акчурин	
Нач. отд. ОВ-2	Нонкин	
Нач. отд. Э-1	Коновалов	

Нач. отд. КУ-1 Лепендин

Инв. № подл. | Подп. и дата | Вз. инв. №

Типовой проект разработан в соответствии с действующими нормами и правилами и предусматривает в части металлических конструкций мероприятия, обеспечивающие взрывную, взрывопожарную и пожарную безопасность при эксплуатации здания.

Главный инженер проекта /Гусева/

Привязан:

Инв. №

ТП903-1-274.89 -КМ

ГИП	Гусева	
Нач. отд.	Ехилевский	
Н. контр.	Марков	
Гл. спец.	Марков	
Вед. инж.	Киреева	
Инж.		

Котельная с 4 котлоагрегатами. Братск „М" для сельскохозяйственного строительства.

Стадия	Лист	Листов
Р.П.	1	18

Общие данные (начало)

ГПН Горьковский САНТЕХПРОЕКТ

Копировал: 23946-04 20 Формат А2

Альбом 7 ч. 1

Наименование конструкций по номенклатуре прейскуранта № 01-22	Позиция по прейскуранту № 201-22	№ п.п.	Код конструкции	Масса конструкций, т												Количество, шт.	Серия типовых конструкций
				Всего стали с учетом коэффициента прочности	по видам профилей стали										Всего		
					Балки, швеллеры	Крупносортная сталь	Среднесортная сталь	Мелкосортная сталь	Толстолистовая сталь	Универсальная сталь	Толстолистовая сталь	Гнутые и гнутосварные	Трубы	прочие			
1	2	3	4	5	6	7	8	9	10	11	12	13	14	15	16	17	18
Нетиповые конструкции каркаса здания																	
I	309-24		526182		3,49	0,32			0,62						4,47		
Балки перекрытий																	
С	309-28		526182		4,50				1,33						5,88		
Связи колонн	307-3		526161			0,67			0,13						0,81		
Ограждающие и встраиваемые конструкции зданий																	
Балки подвесных путей	303-29		526235		1,97	0,10			0,36						2,43		
Поддерживающие балки	303-33		526235		0,85				0,14						0,99		
Площадки	310-3		526233		3,22	1,52			3,36			0,10		0,08	8,36		
Бункера	313-6		526394		0,30	1,26			5,78			0,22			7,63		
Короб золошлакоудаления	313-5		526393			0,54			1,49						2,05		
Балки для крепления трубопроводов	308-1		526171		1,62	0,02			0,13					0,05	1,84		
Опоры для крепления трубопроводов			526395		0,29	0,11			0,47			0,66			1,55		
Лестницы	312-1		526242			0,04			0,03		0,18	0,29			0,55		1.450.3-38.87; 1
Ограждения	312-7		526244					0,17				1,37			1,56		1.450.3-38.87; 1
Итого					16,24	4,58		0,17	13,84		0,18	2,64		0,13	38,12		
Контрольная сумма																	

Инв. № подл. | Подпись и дата | Взам. инв. №

привязан:

Инв. №

ГИП	Гусева		
Нач. отд.	Ехиловский		
Н. конт.	Марков		
Гл. спец.	Марков		
Вед. инж.	Киреева		
Инж.	Хатамшина		

ТП 903-1-274.89 КМ

Котельная с 4 котлоагрегатами "Братск М" для сельскохозяйственного строительства

Стадия	Лист	Листов
РП	2	

Общие данные (окончание) Ведомость потребности материалов по видам профилей

ГПИ Горьковский САНТЕХПРОЕКТ

Копировал

23946-04 21 формат А2

Вид профиля и ГОСТ, ТУ	Марка металла и ГОСТ	Обозначение и размер профиля мм	№ пп	Код: Марки металла	Код: вида профиля	Код: размера профиля	Количество, шт	Длина, мм	Масса металла по элементам конструкций, т: Балки перекрытий	Связи Колонн	Балки подвесных путей	Площадки	Бункера	Короб шлакозолоудаления	Балки для крепления трубопроводов	Опоры для крепления трубопроводов				Общая масса, т	Развернутая площадь поверхности, м²	Масса потребности в металле по квартиралам заполняется (изготовителем): I	II	III	IV	Заполняется ВЦ
1	2	3	4	5	6	7	8	9	Код элементов конструкций: 526182	526161	526235	526233	526394	526393	526171	526395										
Двутавры с параллельными гранями полок ГОСТ 26020-83	Вст3сп5-1 ТУ14-1-3023-80	I 40Б1			2828				2,14											2,14	65,90					
		I 50Б1			2832				1,25											1,25	34,00					
		Итого		1446					3,39											3,39						
Балки двутавровые для подвесных путей ГОСТ 19425-74*	Вст3Гпс5 ГОСТ 380-71*	I 24м		1236	3912						1,45									1,45	34,80					
Балки двутавровые ГОСТ 8239-72*	Вст3сп5-1 ТУ14-1-3023-80	I 20		1446	2407						1,04									1,04	44,2					
Швеллеры ГОСТ 8240-72	Вст3кп2 ГОСТ 380-71*	[10		1124	2614				0,18			1,66			0,22	0,20				2,26	101,02					
	Вст3пс6-1 ТУ14-1-3023-80	[10			2614				0,46		0,21									0,67	29,94					
		[16			2618							0,61			0,80	0,08				1,49	60,35					
		[18			2621				0,82			0,20			0,40					1,42	55,81					
		[20			2623				0,10			0,64	0,29							1,03	39,24					
		Итого:		1230					1,38		0,21	1,45	0,29		1,20	0,08				4,61						
	Вст3пс6 ГОСТ 380-71*	[24			2627				1,30			0,02			0,15					1,47	16,17					
		[40			2034				1,51											1,51	39,41					
		Итого		1230					2,81			0,02			0,15					2,98						
Всего профиля									4,37		0,21	3,13	0,29		1,57	0,28				9,85						
Сталь угловая равнополочная ГОСТ 8509-86	Вст3кп2 ГОСТ 380-71*	L 50×5							0,20		0,03	0,44		0,12						0,79	41,08					
		L 63×5									0,06	1,04			0,02	0,04				1,16	60,84					
		Итого:		1124					0,20		0,09	1,48		0,12	0,02	0,04				1,95						
	Вст3пс6 ГОСТ 380-71*	L 80×6		1230										0,40						0,40	17,60					
	Вст3пс6-1 ТУ14-1-3023-80	L 90×7								0,65			1,10			0,07				1,82	67,36					
		L 100×7							0,10		0,01		0,12							0,23	8,51					
		Итого		1230					0,10	0,65	0,01		1,22			0,07				2,05						
Всего профиля					2120				0,30	0,65	0,10	1,48	1,22	0,52	0,02	0,11				4,40						
Профили гнутые замкнутые квадратные ТУ 36-2287-80	Вст3сп2 ГОСТ 380-71*	гн □ 100×4										0,10				0,46				0,56	22,04					
		гн □ 160×4											0,21			0,18				0,39	12,83					
		Итого		1143								0,10	0,21			0,64				0,95						

Привязан:

Инв. №

ГИП	Гусева	
Нач. отд.	Ехилевский	
Н. контр.	Марков	
Гл. спец.	Марков	
Вед. инж.	Киреева	
Инж.	Камышина	

ТП 903-1-274.89 -КМ

Котельная с 4 котлоагрегатами „Братск М" для сельскохозяйственного строительства

Техническая спецификация металла (начало)

Стадия	Лист	Листов
РП	3	

ГПИ Горьковский САНТЕХПРОЕКТ

23946-04 22

Формат А2

Копировал: Усаева

Инв. № подл. | Подпись и дата | Взам. инв. №

Альбом ТХ 1

Вид профиля и гост, ТУ	Марка металла и гост	Обозначение и размер профиля мм	N пп	Код марки металла	Код вида профиля	Код размера профиля	Количество, шт	Длина, мм	Масса металла по элементам конструкций, т: Балки перекрытий	Связи колонн	Балки подвесных путей	Площадки	Бункера	Короб шлакозолоудаления	Балки для крепления трубопроводов	Опора для крепления трубопроводов			Общая масса, т	Развернутая площадь поверхности, м²	Масса потребности в металле по кварталам (заполняется изготовителем) I	II	III	IV	Заполняется ВЦ
									Код элементов конструкций: 526182	526161		526235	526233	526394	526393	526171	526395							
1	2	3	4	5	6	7	8	9																	
Сталь листовая ГОСТ 19903-74*	Вст3кп2 ГОСТ 380-71*	-δ=6		1124								0,02	0,40	0,10	1,45		0,10		2,07	81,56					
		-δ=4															0,13		0,13	8,31					
		Итого										0,02	0,40	0,10	1,45		0,23		2,20						
	Вст3пс6-1 ТУ 14-1-3023-80	-δ=8							0,40			0,12	0,04	5,47		0,10			6,13	196,77					
		-δ=10							0,17	0,13		0,35	0,09	0,05		0,03	0,20		1,02	26,72					
		-δ=16							0,12										0,12	1,94					
		-δ=20											0,01				0,03		0,04	0,78					
	Итого			1230					0,69	0,13		0,47	0,14	5,52		0,13	0,23		7,31						
Всего профиля					7111				0,69	0,13		0,49	0,5	5,62	1,45	0,13	0,46		9,51						
Сталь круглая ГОСТ 2590-71*	Вст3кп2 ГОСТ 380-71*	○ ф18		1124	1111											0,05			0,05						
Сталь листовая просечно-вытяжная ГОСТ 8706-78*	Вст3кп2 ГОСТ 380-71*	ПВ-506		1124	7156								0,08						0,08						
Сталь листовая рифленая ГОСТ 8568-77*	Вст3кп2 ГОСТ 380-71*	рмф. δ=5		1124	7152				1,20				2,72						3,92						
Итого масса металла									9,95	0,78		3,29	8,05	7,34	1,97	1,77	1,49		34,64						
Лестницы и ограждения																			2,03						
Всего масса металла																			36,67						
В том числе по маркам	Вст3сп5-1 ТУ 14-1-3023-80			1146					3,39			1,04							4,43						
	Вст3пс6-1 ТУ 14-1-3023-80			1230					2,17	0,78		0,69	1,59	7,03		1,33	0,38		13,97						
	Вст3гпс5 ГОСТ 380-71*			1236								1,45							1,45						
	Вст3пс6 ГОСТ 380-71*			1230					2,81				0,02		0,40	0,15			3,37						
	Вст3сп2 ГОСТ 380-71*			1443									0,10	0,21			0,64		0,95						
	Вст3кп2 ГОСТ 380-71*			1124					1,58			0,11	6,34	0,10	1,57	0,29	0,47		10,46						
Масса поставки элементов по кварталам (заполняется заказчиком)																									

Инв.№ подл. | Подпись и дата | Взам.инв.№

ТП903-1-274.89			КМ
Привязан:	ГИП	Гусева	
	Нач.отд.	Ехилевский	
	Н. контр.	Марков	
	Гл. спец.	Марков	
	Вед. инж.	Киреева	
	Инж.	Хатюшина	
Инв.№	Котельная с 4 котлоагрегатами "Братск М" для сельскохозяйственного строительства	Стадия: РП	Лист: 4	Листов:
	Техническая спецификация металла (окончание)	ГПИ Горьковский САНТЕХПРОЕКТ		

Копировал:

Альбом 7 часть 1

Схема расположения балок перекрытия на отм. 3.000; 4.200; 4.800

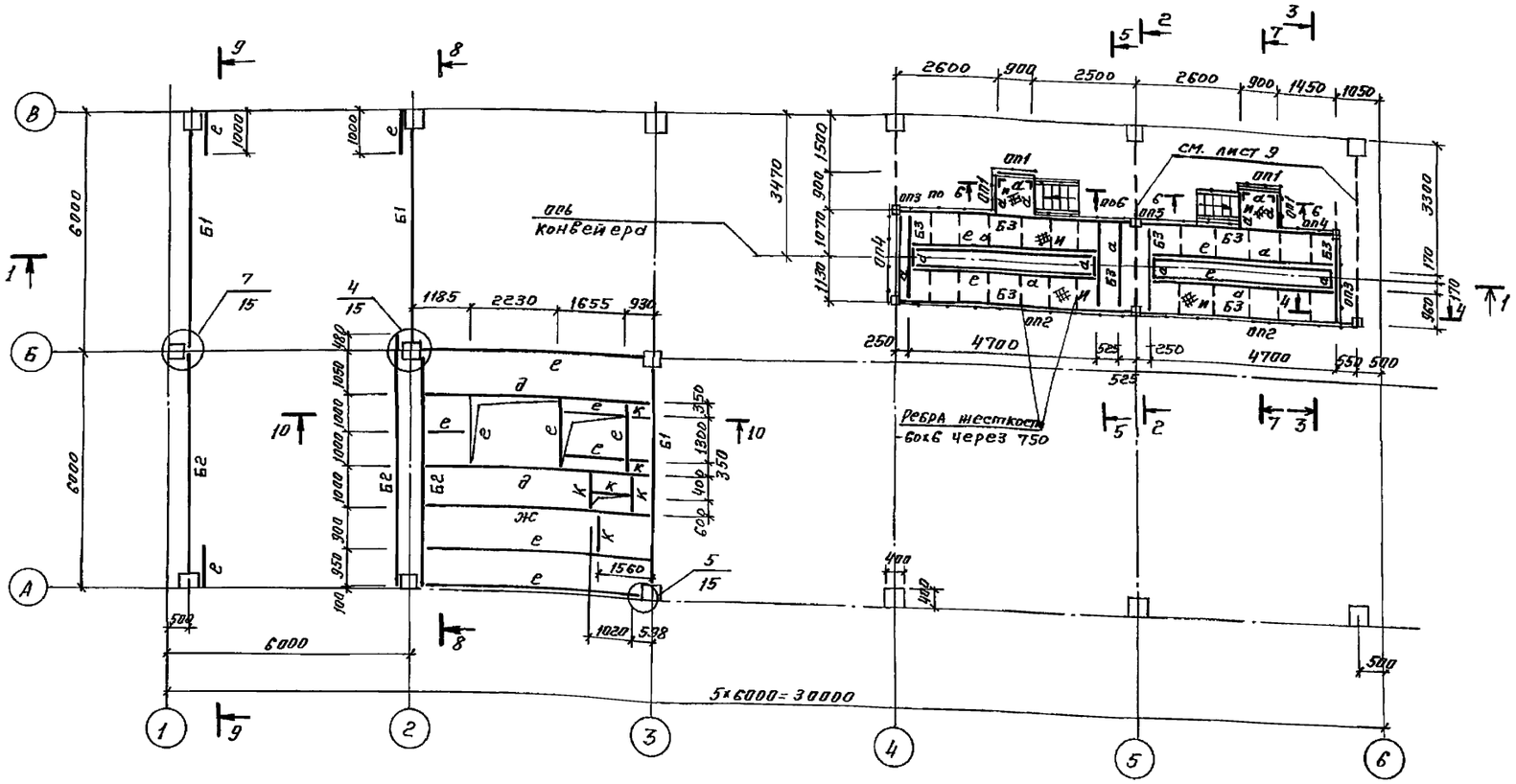

Схема расположения бункера на отм. 4.500

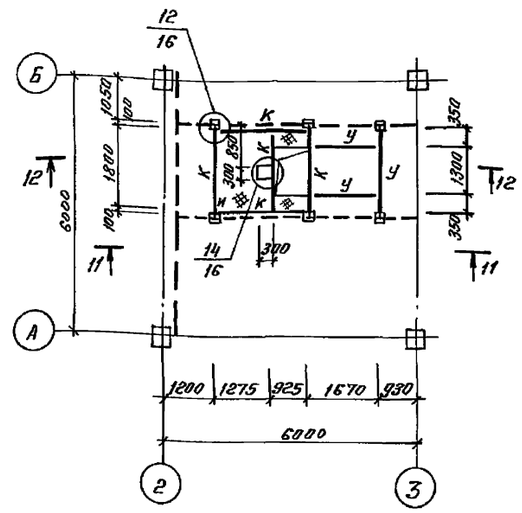

2 - 2

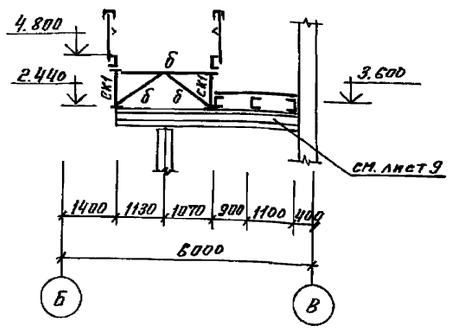

1 - 1

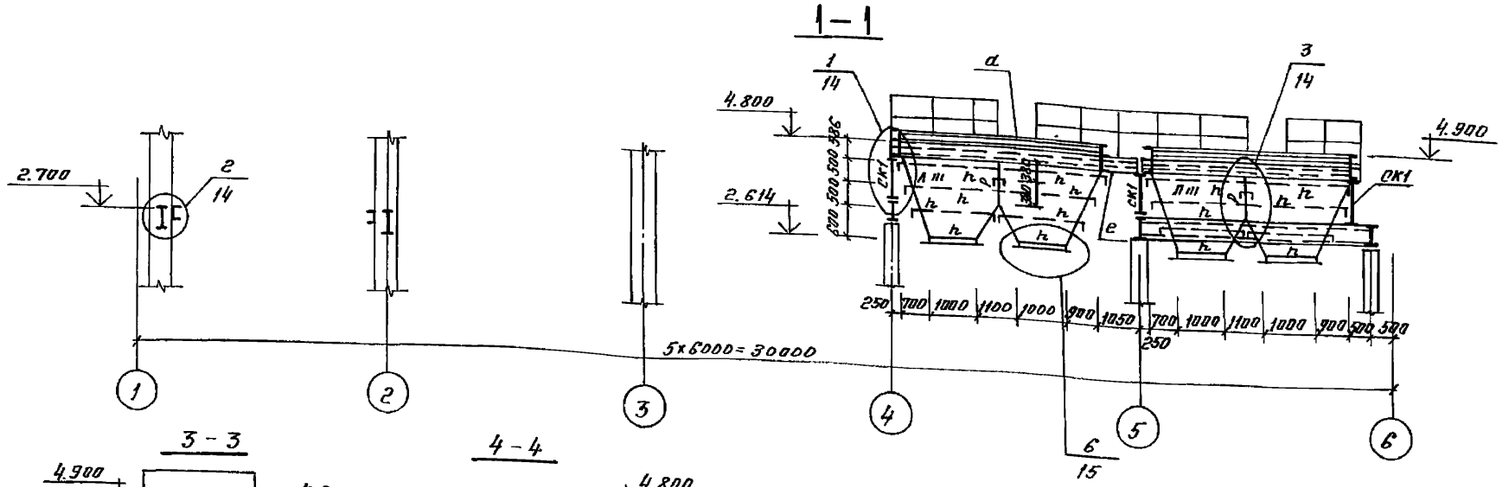

3 - 3

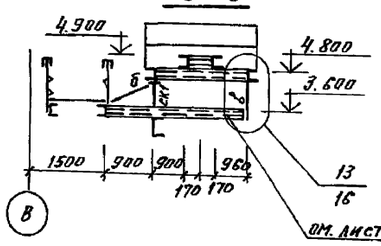

4 - 4

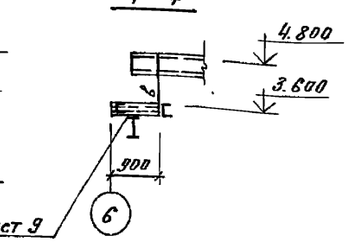

1. Общие указания см. лист 1.
2. Ведомость элементов и разрезы 5-5÷13-13 см. на листе 6.
3. Балки перекрытий Б1; Б2; е в осях А-В/1-2 покрыть огнезащитным покрытием по гост 25665-83 толщиной 10мм.

Гип	Гусева		ТП903-1-274.89 -КМ				
Нач.отд.	Ехилевский		Котельная с 4 котлоагрегатами „Братск М" для сельскохозяйственного строительства.	Стадия	Лист	Листов	
Н.конт.	Марков			РП	5		
Гл.спец.	Марков		Схема расположения балок перекрытия на отм. 3.000; 4.200; 4.800. Разрезы 1-1÷4-4	ГПИ „Горьковский САНТЕХПРОЕКТ"			
Вед.инж.	Киреева						
Инж.	Хамашина						

Привязан:

Инв.№

Копировал: 23946-04 24 формат: А2

Инв.№ подл. | Подпись и дата | Взам.инв.№ | СТП г. Москва | Ройзман | п/п | 11.89

Альбом 7 ч.1

5-5

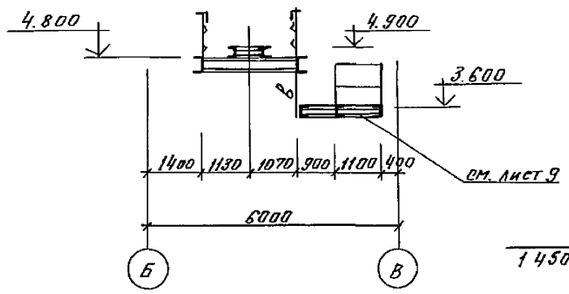

6-6

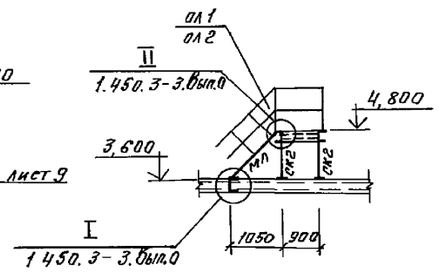

7-7

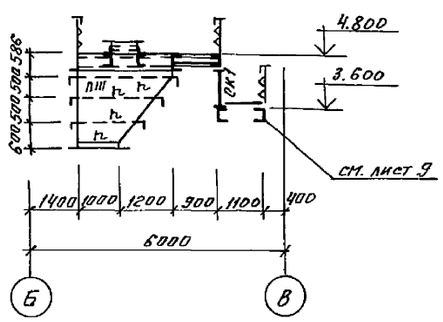

8-8

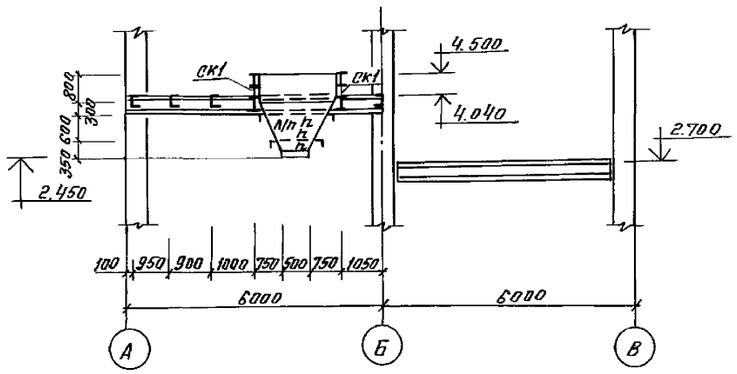

9-9

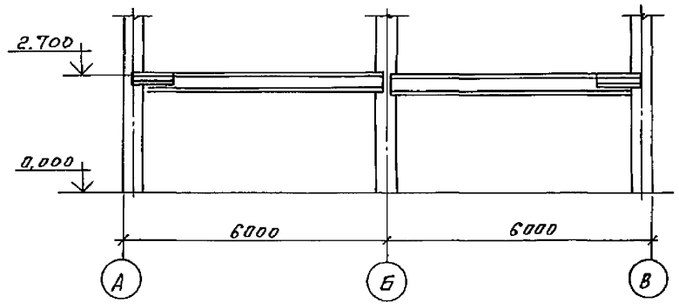

10-10

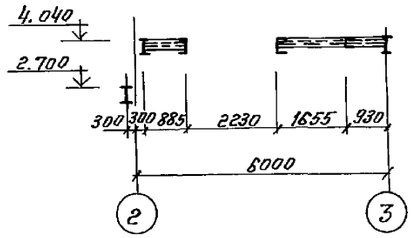

11-11

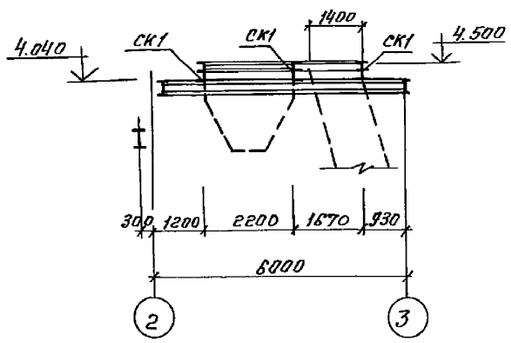

12-12

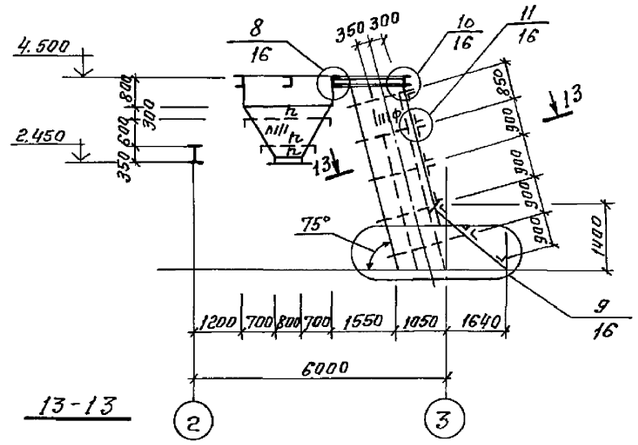

13-13

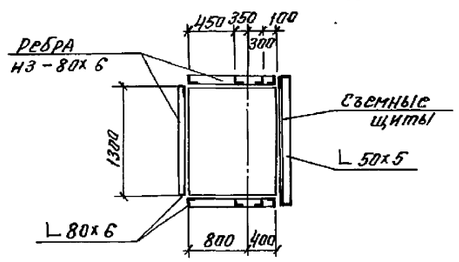

Ведомость элементов

Марка	Сечение: Эскиз	Поз.	Состав	Опорные усилия: M, кН.м	N, кН	Q, кН	Группа констр.	Марка металла	Примечание
Б1	I		I 50Б1			127.0	1	В.ст3сп5-1	
Б2	I		I 40Б1			80.0	1	В.ст3сп5-1	
Б3	[		[40			45.0	1	В.ст.3пс6	
а	[		[10			2.5	1	В.ст.3кп.2	
б	∟		∟ 50х5				3	В.ст.3кп2	
в	∟		∟ 100х7				3	В.ст.3пс6-1	
д	I		I 40Б1			105.0	2	В.ст.3сп5-1	
е	[		[24			25.5	2	В.ст.3пс6	
ж	][		2[24			51.5	2	В.ст.3пс6	
к	[		[20			27.3	1	В.ст.3пс6-1	
л	—		-δ=8				3	В.ст.пс6-1	
м	∟		∟ 90х7				3	В.ст.3пс6-1	
и	—		сталь рифл. -δ=5				3	В.ст.3кп2	
ф	—		-δ=6				3	В.ст.3кп2	
ск1	□		Гн.□160х4		60.0		2	В.ст.3сп2	
ск2	∟		∟ 63х5				4	Вст.3кп.2	по гибкости
у	][		[20				1	В.ст.3пс6-1	констр.
			∟ 90х7				1	В.ст.3пс6-1	
р	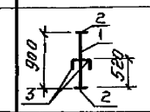	1	-900х8					В.ст.3пс6-1	констр.
		2	-150х8					В.ст.3пс6-1	
		3	∟ 90х7					В.ст.3пс6-1	
ол1	Серия 1.450.3-3 Вып.0		ОГп.МХ 45-10,12				4	В.ст.3кп2	
ол2	—"—		ОГп.МХ 45-10,12				4	В.ст.3кп2	
оп1	—"—		ОГПМХ 36-10,9				4	В.ст.3кп.2	
оп2	—"—		ОГПМХ 36-10,60				4	В.ст.3кп2	
оп3	—"—		ОГПМХ 36-10,22				4	В.ст.3кп2	
оп4	—"—		ОГПМХ 36-10,15				4	В.ст.3кп2	
оп5	—"—		ОГПМХ 36-10.48				4	В.ст.3кп2	
МЛ	—"—		МЛХш 45-12,8				4	В.ст.3кп2	

1. Общие указания см. лист 1.
2. Смотреть совместно с листом 5.

Инв.№ подл. | Подпись и дата | Взам.инв.№

Привязан:	ГИП	Гусева	
	Нач.отд.	Ехилевский	
	Н.контр.	Марков	
	Гл.спец.	Марков	
Инв.№	Вед.инж.	Киреева	
	Инж.	Хамацина	

ТП 903-1-274.89-КМ

Котельная с 4 котлоагрегатами „Братск М" для сельскохозяйственного строительства.

Стадия	Лист	Листов
РП	6	

Разрезы 5-5÷13-13

ГПИ „Горьковский САНТЕХПРОЕКТ"

Копировал: 23946-04 25 Формат А2

скребок

Альбом 7 ч.1

Схема расположения балок перекрытия на отм. 3,900; площадок на отм. 3,000; 3,900; 4,200

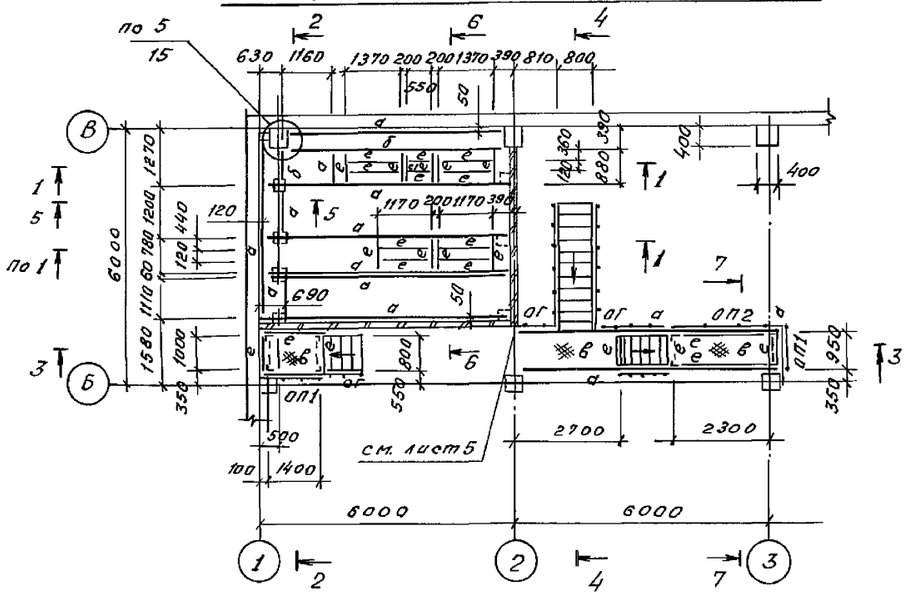

1-1

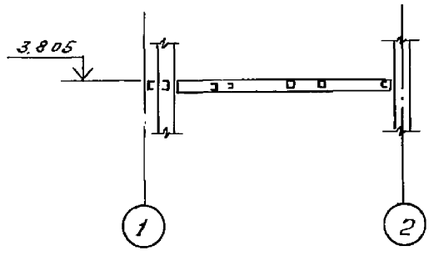

2-2

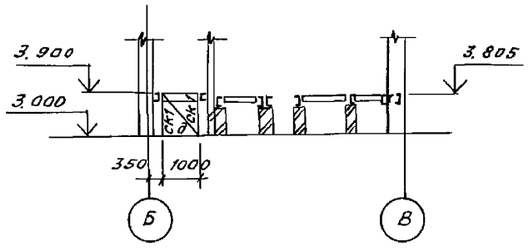

3-3

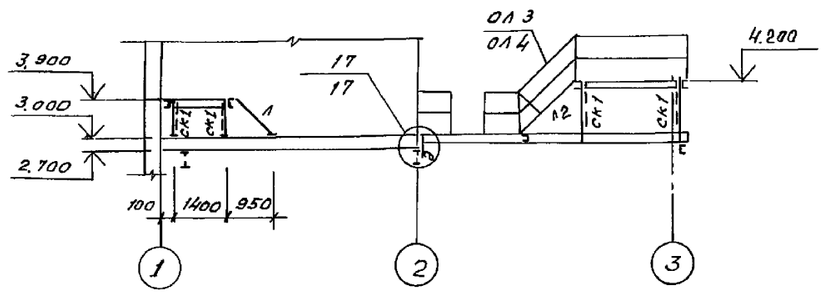

6-6

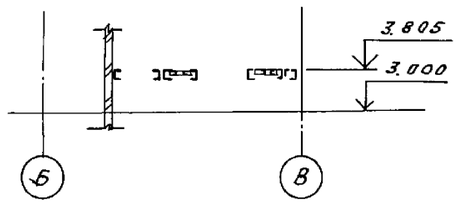

4-4

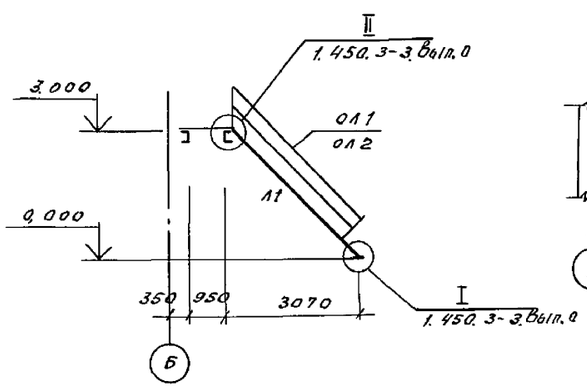

5-5

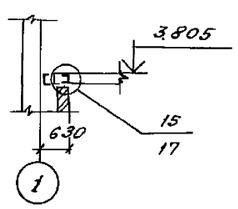

7-7

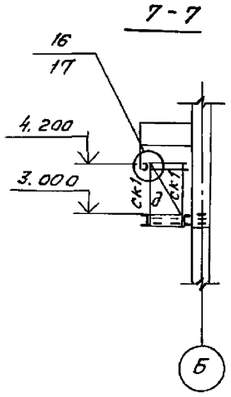

Ведомость элементов

Марка	Сечение: Эскиз	Сечение: поз.	Сечение: состав	Опорные усилия: M, RHM	Опорные усилия: N, кН	Опорные усилия: Q кН	Группа констр.	Марка металла	Примечание
а	[		[18			13,4	2	Вст3пс6-1	
б	2 [1	1	[18			14,0	2	Вст3пс6-1	
		2	L 63×5				2	Вст3кп2	
в	—		рифл б=5				4	Вст3кп2	
д	L		L 63×5				4	Вст.3кп2	по ГИБКос
е	[		[10			2,5	3	Вст 3кп2	
ск1	L		L 63×5				4	Вст3кп2	по ГИБК
Л1	1.450.3-3 Вып.0 МЛХШ 45-30.8						4	Вст3кп2	
Л2	1.450.3-3 Вып.0 МЛХШ 45-12,8						4	Вст3кп2	
ОЛ1	1.450.3-3 Вып.0 ОГл МЛХ 45-10.30						4	Вст3кп2	
ОЛ2	1.450.3-3 Вып.0 ОГп МЛХ 45-10.30						4	Вст3кп2	
ОЛ3	1.450.3-3 Вып.0 ОГл МЛХ 45-10.12						4	Вст.3кп2	
ОЛ4	1.450.3-3 Вып.0 ОГп МЛХ 45-10.12						4	Вст3кп2	
ОП1	1.450.3-3 Вып.0 ОГММХЭБ-10.9						4	Вст.3кп2	
ОП2	1.450.3-3 Вып.0 ОГПМХЭБ-10.24						4	Вст.3кп2	
Л	Лестница						4	Вст3кп2	Выполнить по серии 1.450.3-38.0
ОГ	Ограждение						4	Вст3кп2	

1. Общие указания см. лист 1
2. Рифленый настил приварить к металлическим балкам площадок прерывистым швом 4-150 с шагом 150

Привязан:	ГИП	Гусева		ТП903-1-274.89 -КМ			
	Нач.от.	Ехилевский					
	Н.Контр	Марков		Котельная с 4 котлоагрегатами „Братск М" для сельскохозяйственного строительства.	Стадия	Лист	Листов
	Гл.спец	Марков			РП	7	
	Вед.инж.	Киреева		Схема расположения балок перекрытия на отм. 3,900; площадок на отм. 3,000; 3,900; 4,200.	ГПИ Горьковский САНТЕХПРОЕКТ		
Инв. №	Инж.	Хамашина					

Копировал: 23946-04 26 Формат: А2

Инв. № подл. | Подп. и дата | Вз. инв. №

Альбом 7 часть 1

Схема расположения монорельса и балок площадок

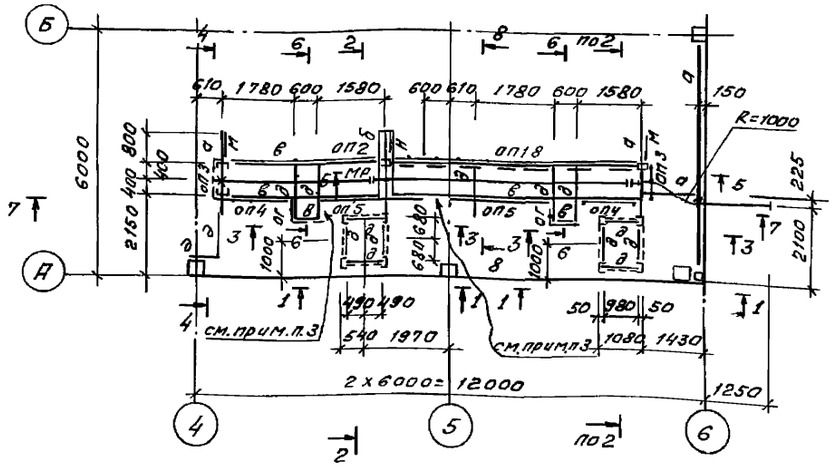

Ведомость элементов

Марка	Сечение: Эскиз	Поз.	Состав	Опорные усилия: M, кН·м	N, кН	Q, кН	Группа констр.	Марка металла	Примечание
МР	I		I 20			18	2	Вст3сп5-1	
а	I		I 20			30,8	3	Вст3сп5-1	
б	2 I 1	1	I 20			30,8	3	Вст3сп5-1	
		2	−300×10				3	Вст3пс6-1	
в	[		[20			18,7	3	Вст3пс6-1	
д	[		[10			2,5	3	Вст.3кп2	
е	⊤		2 ∟ 63×5				3	Вст.3кп2	по гибкости
ж	⊤		2 ∟ 90×7				3	Вст3пс6-1	по гибкости
и	L		∟ 63×5				3	Вст3кп2	по гибкости
к	—		риф б=5				4	Вст3кп2	
м	100 I		Н3 I 20				3	Вст3сп5-1	конструк
Н	⌐		[24				3	Вст3пс6	конструк.
ск1	[		[10		5,0		3	Вст3кп2	по гибк.
ск2	□		гнд 100×4		40,0		3	Вст3сп2	по гибк.
ог	Ограждение						4	Вст3кп2	Выполнить по 1.450.3-3.86.1.
ОП1	1.450.3-3 86ып.0;1; ОГПМХЭБ - 10,60						4	Вст3кп2	
ОП2	1.450.3-3 86ып.0;1 ОГПМХЭБ - 10,48						4	Вст3кп2	
ОП3	1.450.3-3 86ып.0;1 ОГПМХЭБ - 10,9						4	Вст.3кп2	
ОП4	1.450.3-3 86ып.0;1 ОГПМХЭБ - 10.18						4	Вст3кп2	
ОП5	1.450.3-3 86ып.0;1 ОГПМХЭБ - 10.24						4	Вст3кп2	

1. Общие указания см. лист 1
2. Рифленый настил приварить к металлическим балкам площадок прерывистым швом 4-150 с шагом 150.
3. На данных участках ограждения не устанавливаются.

Инв.№подл. | Подп. и дата | Взам.инв.№

Привязан

Инв.№

ГИП	Гусева	ТП903-1-274.89 -КМ	
Нач.отд.	Ехилевский		
Н.контр.	Марков	котельная с 4 котлоагрегатами „Братск М" для сельскохозяйственного строительства.	Стадия: Р.П. / Лист: 8 / Листов:
Гл.спец.	Марков	Схема расположения монорельса и балок площадок на отм. 3,000.	ГПИ Горьковский САНТЕХПРОЕКТ
Вед.ин.	Киреева		
Инж.II к.	Хамашина		

Копировал:

23946-04 27 Формат А2

Альбом 7 ч. 1

Схема расположения подвесных путей

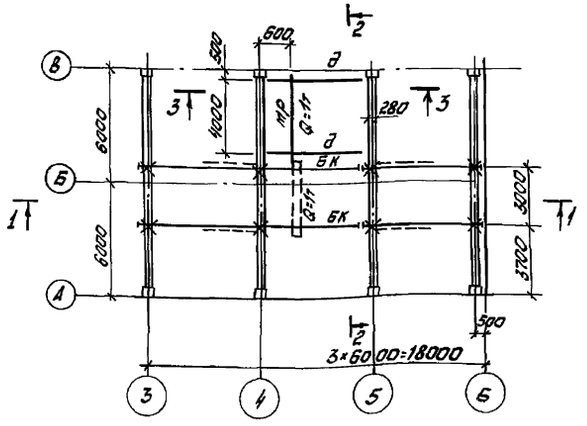

Схема расположения опоры на отм. 3,900

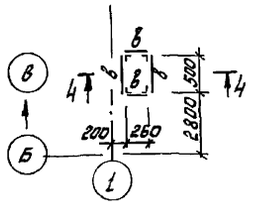

4 - 4

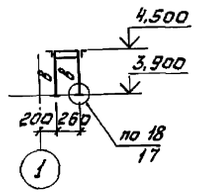

2 - 2

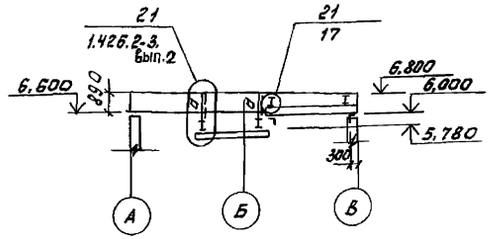

1 - 1

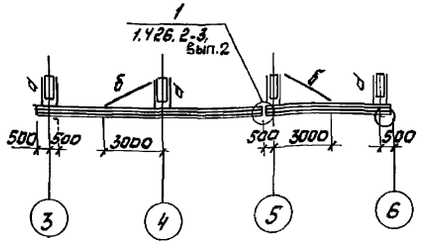

3 - 3

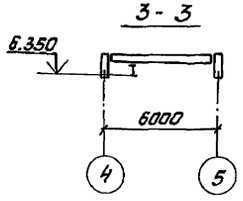

Схема расположения балок площадки на отм. 3,600

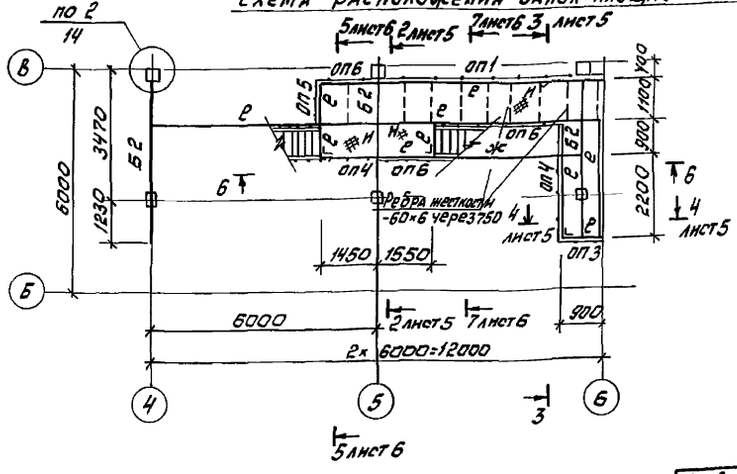

6 - 6

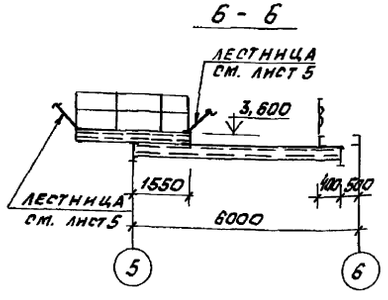

Ведомость элементов

Марка	Сечение: эскиз	поз.	Состав	Опорные усилия: M, кН·м	N, кН	Q, кН	Группа констр.	Марка металла	Примечание
бк	I		I 24м			25	2	Вст3пс5	
д	296		2С10		25		3	Вст3пс6-1	
б	∟		∟63×5				4	Вст3кп2	по гибкости
в	∟		∟63×5				3	Вст3кп2	
мр	I		I20			18	2	Вст3сп5-1	
д	I		I20			13,5	3	Вст3сп5-1	
Б2	I		I 40Б1			80,0	1	Вст3сп5-1	
е	⊏		⊏16			3,6	3	Вст3пс6-1	
ж	⊏		⊏24				3	Вст3пс6	
оп1	Серия 1.450.3-3. Вып.0 ОГПМХэ8-10.60						4	Вст3кп2	
оп2	〃 ОГПМХэ8-10.42						4	Вст3кп2	
оп3	〃 ОГПМХэ8-10.9						4	Вст3кп2	
оп4	〃 ОГПМХэ8-10.30						4	Вст3кп2	
оп5	〃 ОГПМХэ8-10.12						4	Вст3кп2	
оп6	〃 ОГПМХэ8-10.15						4	Вст3кп2	
н	—		рифл.ст.8-5				4	Вст3кп2	

1. Общие указания см. лист 1

2. Изготовление и монтаж балок подвесных путей производить в соответствии с серией I.426.2-3 Вып. 2

Привязан:	ГИП	Гуоева	
	Нач.отд.	Екимовский	
	Н.контр.	Марков	
	Гл.спец.	Марков	
	Вед.инж.	Киреева	
Инв. №	Инж.	Хотяшина	

ТП903-1-274.89 - КМ

Котельная с 4 котлоагрегатами "Братск М" для сельскохозяйственного строительства

Схемы расположения подвесных путей; балок площадки на отм. 3,600; опоры на отм. 3,900

Стадия	Лист	Листов
РП	9	

ГПИ Горьковский САНТЕХПРОЕКТ

Копировал:

Инв. № подл. | Подпись и дата | Взам. инв. №

Альбом 7 часть 1

Схема расположения связей

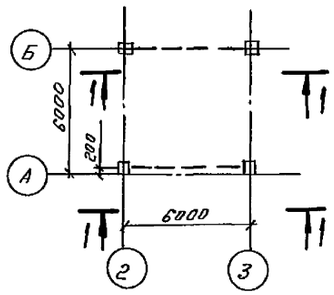

1-1

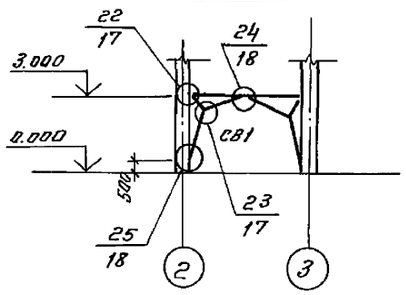

Схема СВ1 (усилия в кН)

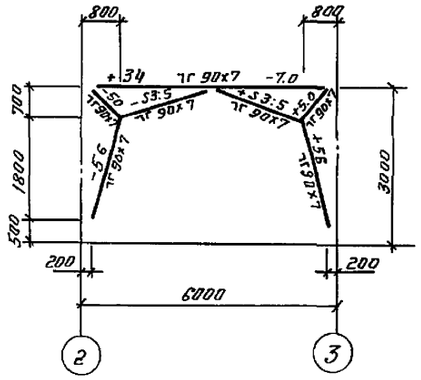

Ведомость элементов

Марка	Сечение: Эскиз	Поз.	Состав	Опорные усилия: M, кНм	N, кН	Q, кН	Группа констр.	Марка металла	Примечание
а	⊏		⊏ 18			8.5	3	В.ст.3пс6-1	
б	⊏		⊏ 16			7.0	3	В.ст3пс6-1	
в	⊏		⊏ 24			15	3	В.ст3пс6	
д	⊏		⊏ 10			1.0	3	В.ст.3кп2	
е	•		• ф18				3	В.ст3кп2	
СВ1	см. схему						4	В.ст3пс6-1	

Схема расположения подвесок и балок для крепления трубопроводов

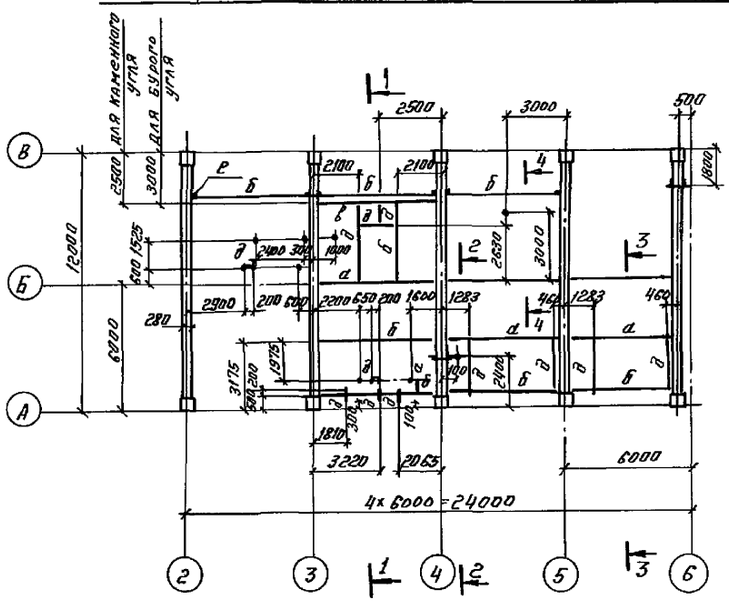

1-1

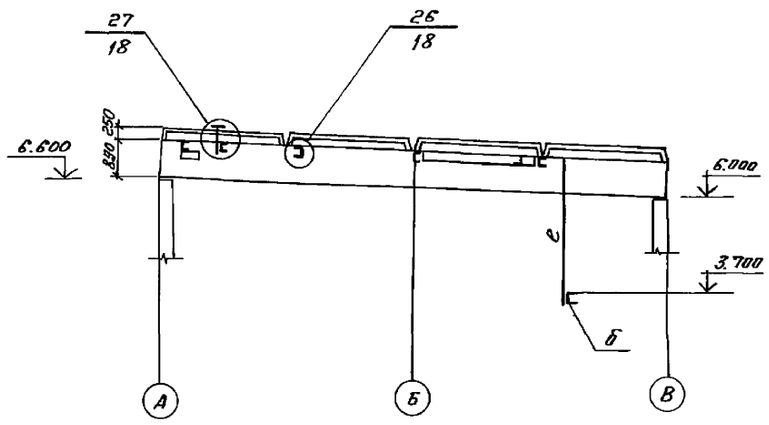

1. Общие указания см. лист 1.

2-2

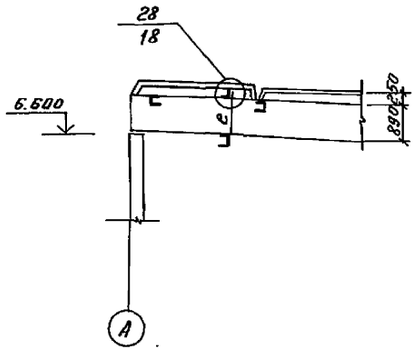

3-3

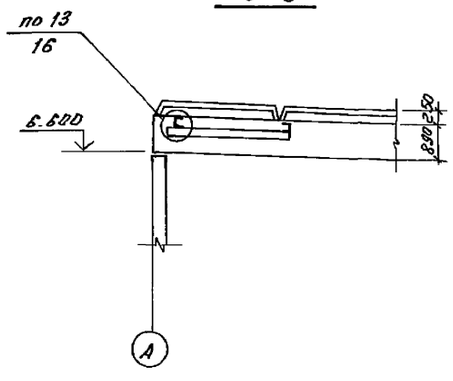

4-4

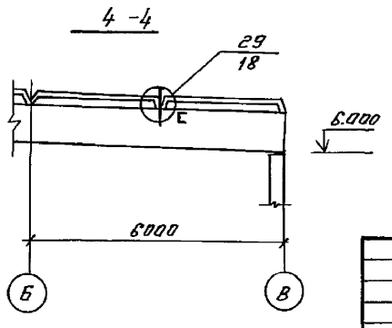

ГИП	Гусева		
Нач. отд.	Ехилевский		
Н. контр.	Марков		
Гл. спец.	Марков		
Вед. инж.	Киреева		
Инж.	Бударгина		

Привязан:

Инв. №

ТП903-1-274.89 -КМ

Котельная с 4 котлоагрегатами „Братск М" для сельскохозяйственного строительства.

Схемы расположения связей подвесок и балок для крепления трубопроводов.

Стадия	Лист	Листов
РП	10	

ГПИ Горьковский САНТЕХПРОЕКТ

Копировал: 23946-04 29 Формат: А2

Инв.№ подл. | Подпись и дата | Взам.инв.№

Альбом 7 ч.1

Схема расположения опор на отм. 0.000

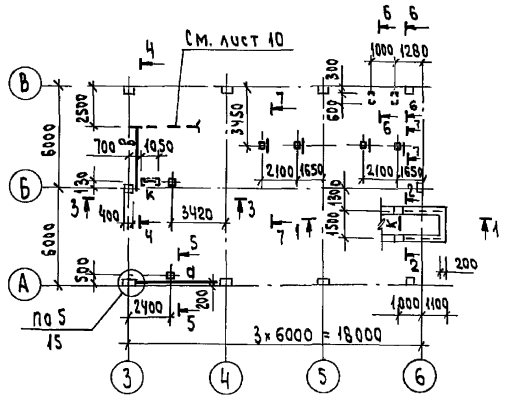

1-1

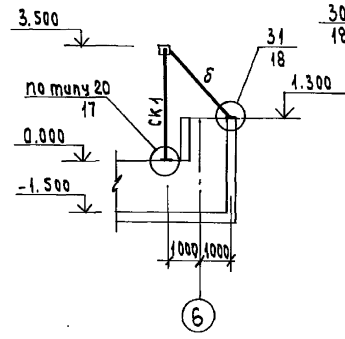

2-2

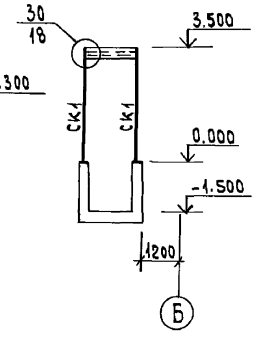

3-3

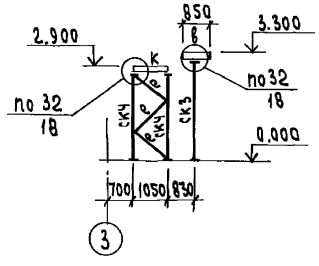

4-4

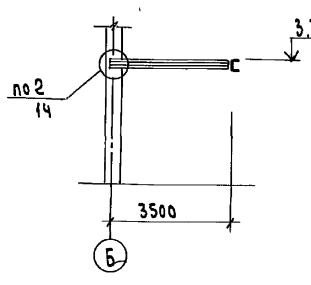

5-5

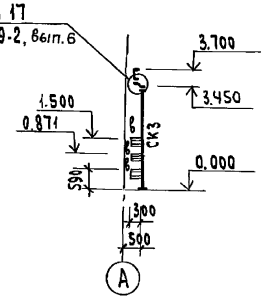

Б-Б

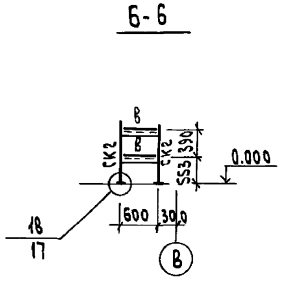

7-7

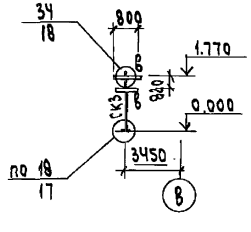

Ведомость элементов

Марка	Сечение: Эскиз	Поз.	Состав	Опорные усилия: M, кН·м	N, кН	Q, кН	Группа конструкции	Марка металла	Примечание
СК1	□		гн□160×4		55		3	Вст3сп2	
СК2	⊏		⊏ 10		3,0		3	Вст3кп2	
СК3	□		гн□100×4		6,0		3	Вст3сп2	
СК4	⊏		⊏ 16		18,0		3	Вст3пс6-1	
d	⊏		⊏ 16			5,0	3	Вст3пс6-1	
б	∟		∟ 90×7		30,5		3	Вст3пс6-1	на гибкости
в	⊏		⊏ 10				3	Вст3кп2	констр
е	∟		∟ 63×5				3	Вст3кп2	на гибкости
К	□		гн□160×4			55	3	Вст3сп2	

1. Общие указания см. лист 1

Привязан:

Инв. №

Взам. инв. №

Подпись и дата

Инв. № подл.

ГИП	Гусева	
Нач. отд.	Екилевский	
Н. контр.	Марков	
Гл. спец.	Марков	
Вед. инж.	Киреева	
Инж.	Камышина	

ТП 903-1-274.89 - КМ

Котельная с 4 котлоагрегатами „Братск М" для сельскохозяйственного строительства

Стадия: РП | Лист: 11 | Листов:

Схема расположения опор на отм. 0.000.

ГПИ Горьковский Сантехпроект

23946-04 30

Формат А2

Копировал: Исаева

Альбом 7, ч.1

Схема расположения опор для крепления трубопроводов для топлива каменные угли

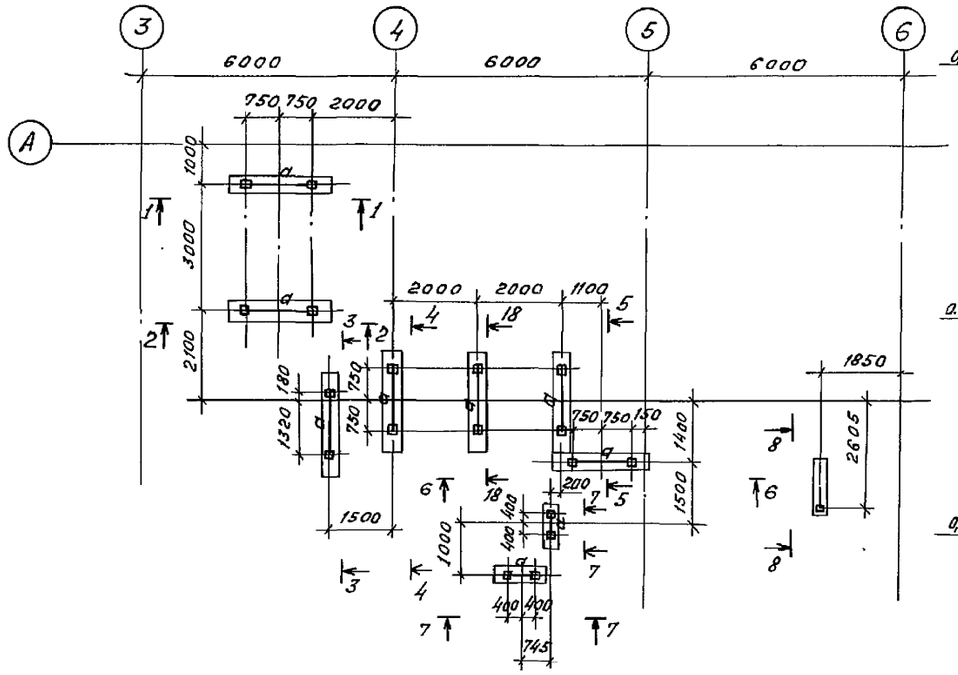

Схема расположения опор для крепления трубопроводов для топлива бурые угли.

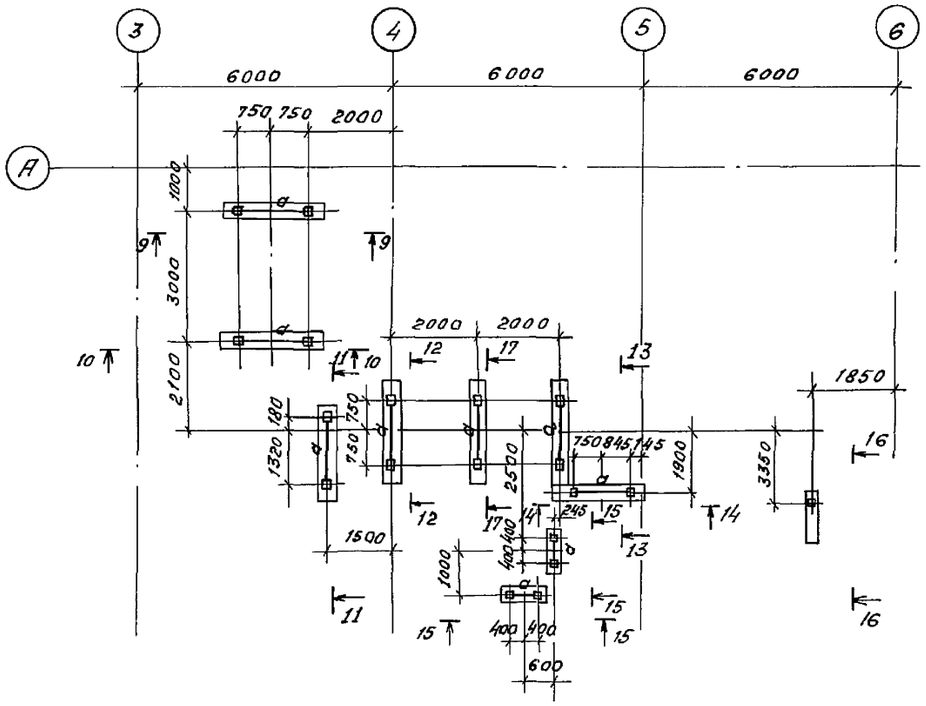

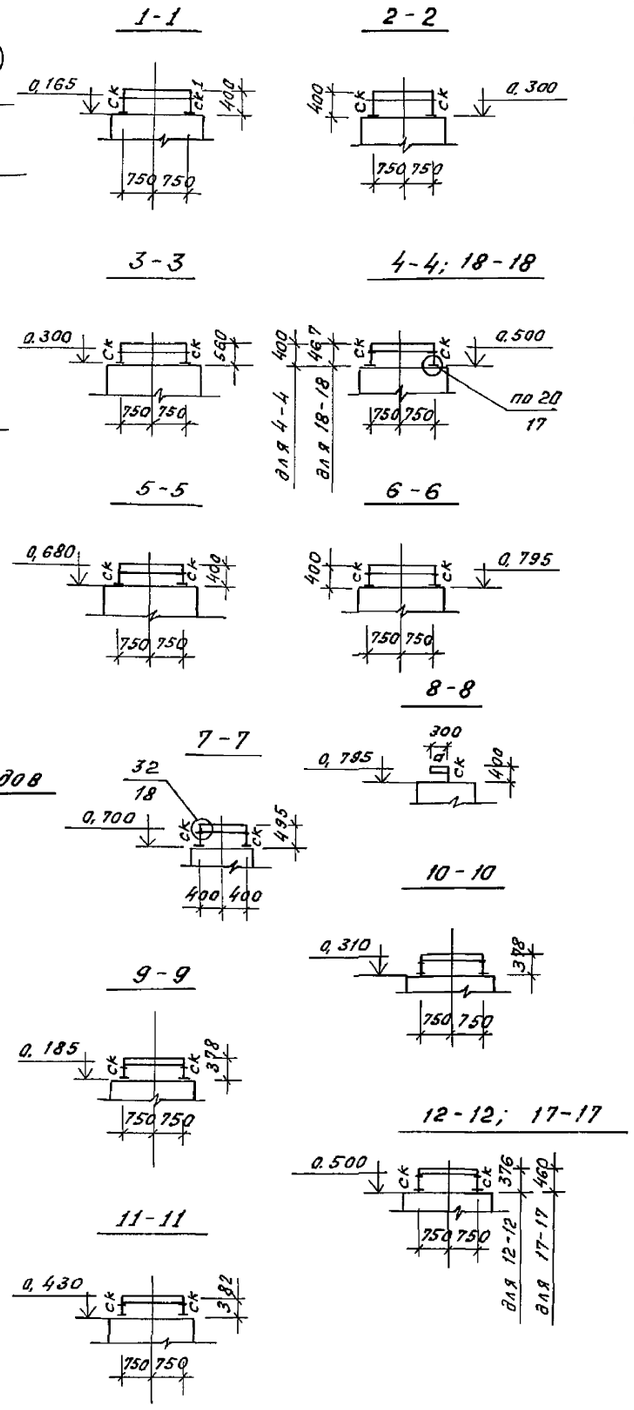

Ведомость элементов

Марка	Сечение			Опорные усилия			Группа констр.	Марка металла	Примечание
	Эскиз	Поз.	Состав	M, кнм	N, кн	Q, кн			
а	□		2н.□100×4				3	Вст.3сп2	конструк
ск	□		2н.□100×4				3	—"—	конструк

1. Общие указания см. лист КМ-1.

				ТП903-1-274.89			-КМ
Привязан:	ГИП	Гусева		Котельная с 4 котлоагрегатами „Братск М" для сельскохозяйственного строительства.	Стадия	Лист	Листов
	Нач.отд.	Ехилевский			РП	12	
	Н.контр.	Марков					
	Гл.спец.	Марков		Схемы расположения опор наружного хозяйства.	ГПИ Горьковский САНТЕХПРОЕКТ		
	Вед.инж.	Киреева					
Инв. №	Инж.II к.	Камашина					

Копировал

23946-04 31

Формат А2

Инв. № под. | Подп. и дата | Взам. инв. №

Альбом 7, ч.1

Схема расположения перекрытия канала

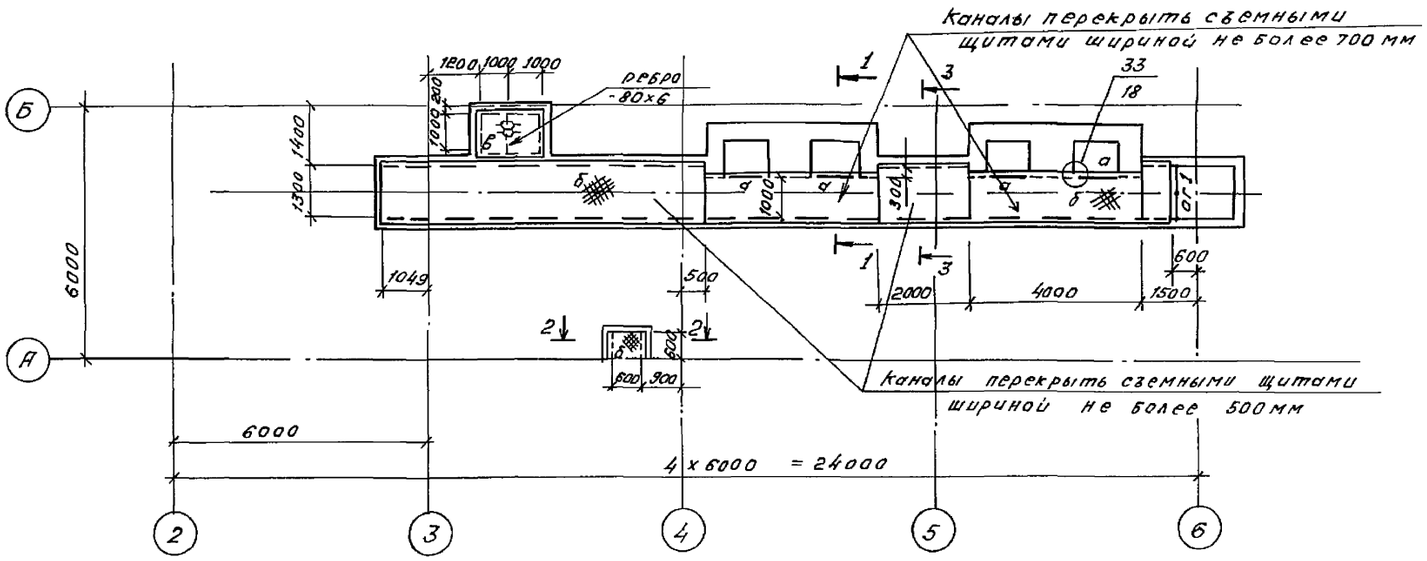

1-1

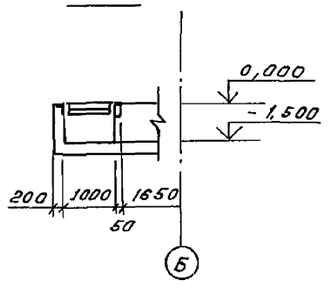

2-2

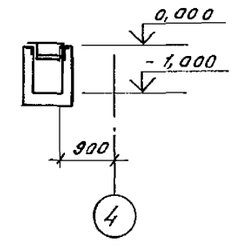

3-3

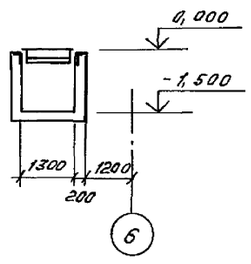

Схема щита

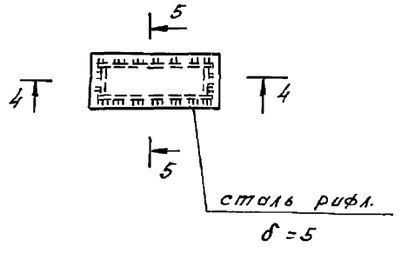

4-4

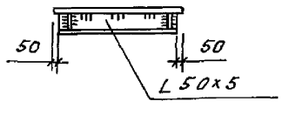

5-5

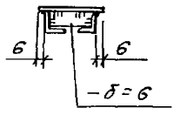

1. Общие указания см. лист 1.

Ведомость элементов

Марка	Сечение: Эскиз	Поз.	Состав	Опорные усилия: M, кнм	N, кн	Q, кн	Группа констр.	Марка металла	Примечание
а	[		[10				4	Вст3кп2	констр.
б	——		сталь риф. δ=5				4	—"—	
в	——		ПВ 506				4	—"—	
ОГ1	Серия 1.450.3-3, вып. 0.1, ОГПМхэб-12.12						4	—"—	

ГИП	Гусева		
Нач.отд.	Ехилевский		
Н.контр.	Марков		
Гл.спец.	Марков		
Вед.инж.	Киреева		
Инж.Ш.к.	Бударагина		

Привязан:

Инв. №

Копировал

ТП903-1-274.89 -КМ

Котельная с 4 котлоагрегатами „Братск М" для сельскохозяйственного строительства.

Схема расположения перекрытия канала.

Стадия	Лист	Листов
РП	13	

ГПИ Горьковский САНТЕХПРОЕКТ

23946-04 32 Формат: А2

Инв. № подл. | Подп. и дата | Вз. инв. №

Альбом 7 ч.1

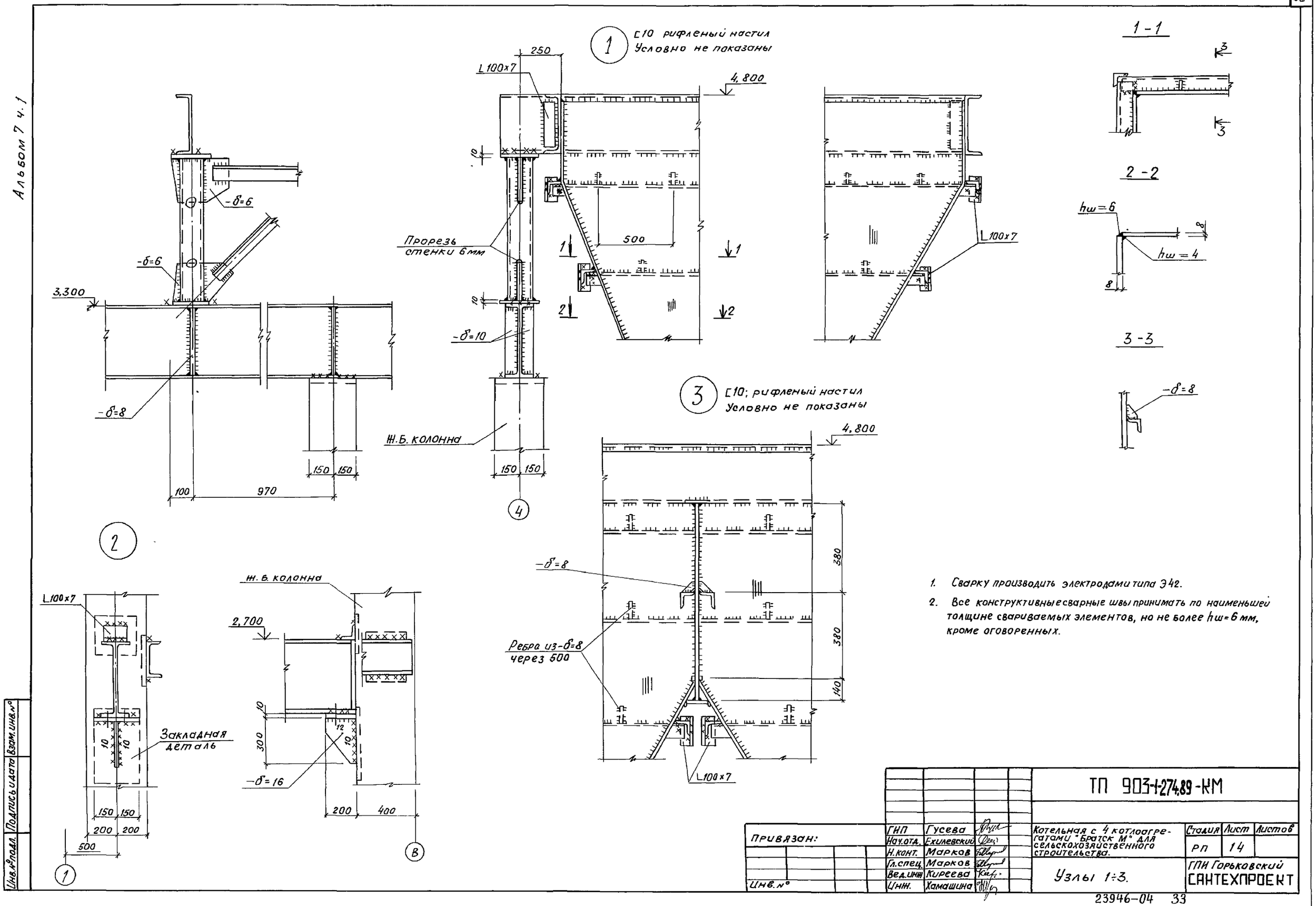

1. Сварку производить электродами типа Э42.
2. Все конструктивные сварные швы принимать по наименьшей толщине свариваемых элементов, но не более hш=6 мм, кроме оговоренных.

Привязан:	ГИП	Гусева		ТП 903-1-274,89-КМ			
	Нач.отд.	Ехилевский		Котельная с 4 котлоагрегатами "Братск М" для сельскохозяйственного строительства.	Стадия	Лист	Листов
	Н.конт.	Марков			РП	14	
	Гл.спец.	Марков		Узлы 1÷3.	ГПИ Горьковский САНТЕХПРОЕКТ		
Инв.№	Вед.инж.	Киреева					
	Инж.	Хамашина					

Инв.№ подл. | Подпись и дата | Взам.инв.№

Альбом 7 ч. 1

4

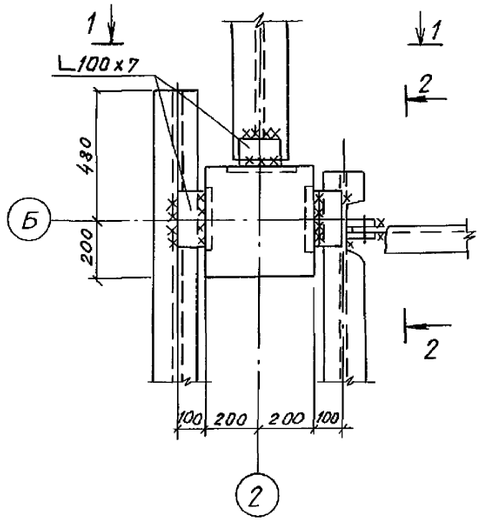

1 - 1

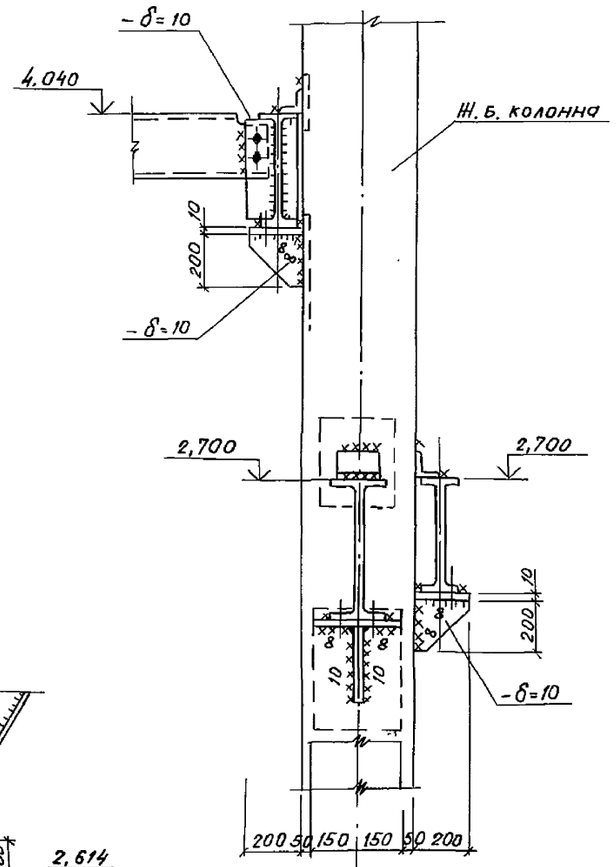

2 - 2

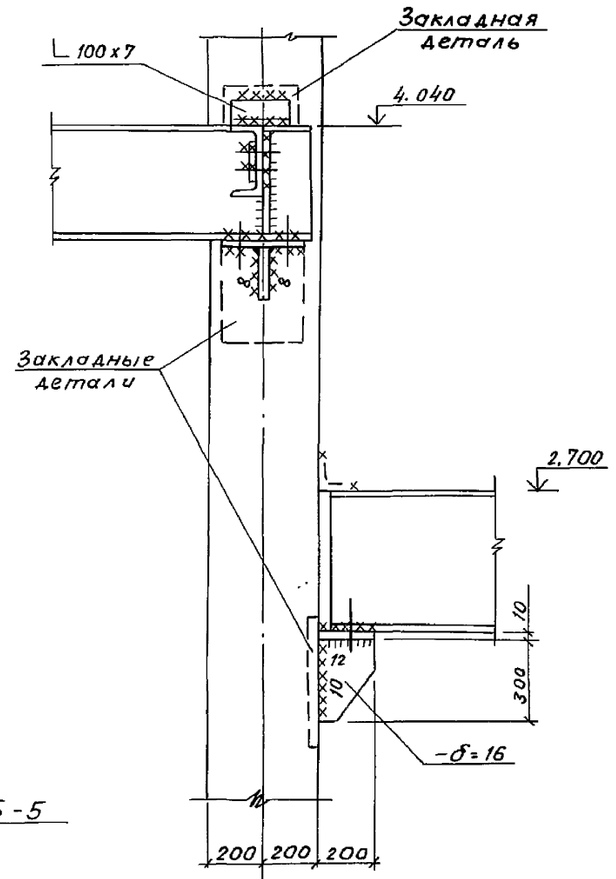

5

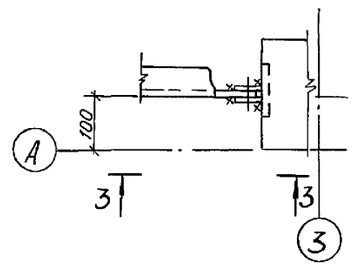

3 - 3

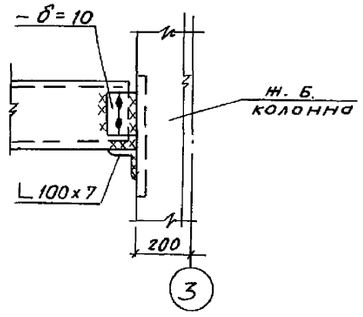

6

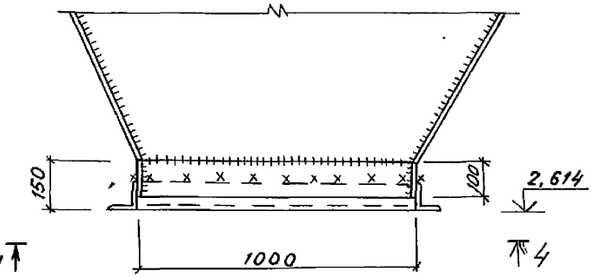

4 - 4

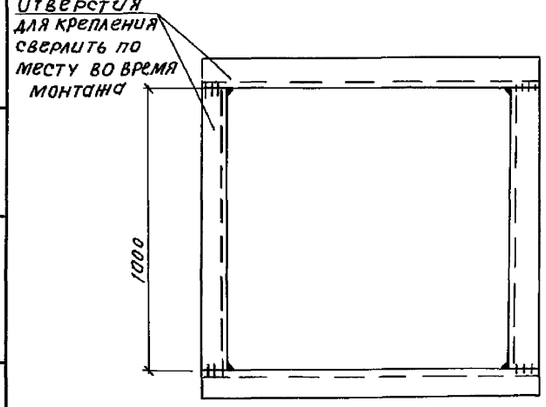

5 - 5

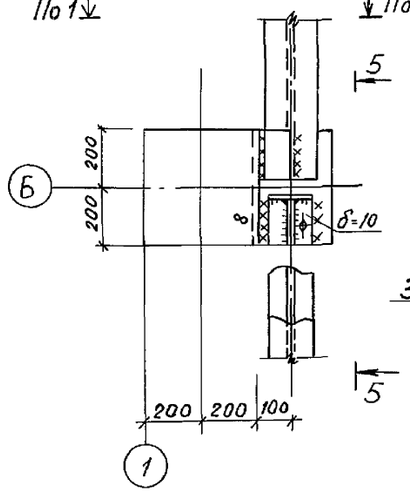

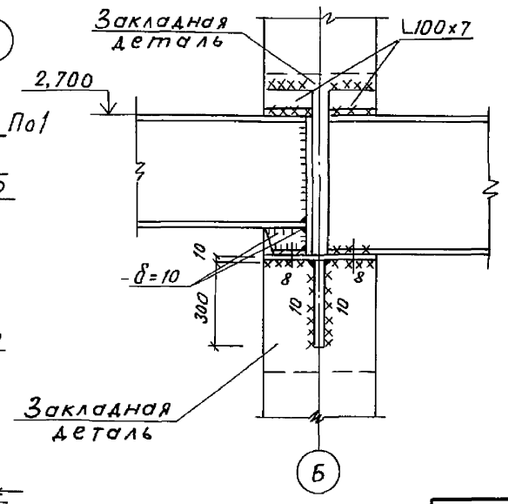

1. Сварку производить электродами типа Э 42.
2. Все конструктивные сварные швы принимать по наименьшей толщине свариваемых элементов, но не более hш=6мм, кроме оговоренных.

Привязан:

Инв.№

ГИП	Гусева	
Нач.отд.	Ехилевский	
Н.контр.	Марков	
Гл.спец.	Марков	
Вед.инж.	Киреева	
Инж.	Хамашина	

ТП 903-1-274.89-КМ

Котельная с 4 котлоагрегатами "Братск М" для сельскохозяйственного строительства.

Стадия	Лист	Листов
РП	15	

Узлы 4 ÷ 7.

ГПИ Гарьковский САНТЕХПРОЕКТ

Инв.№подл. | Подп. и дата | Взам. инв.№

Альбом 7 4.1

8

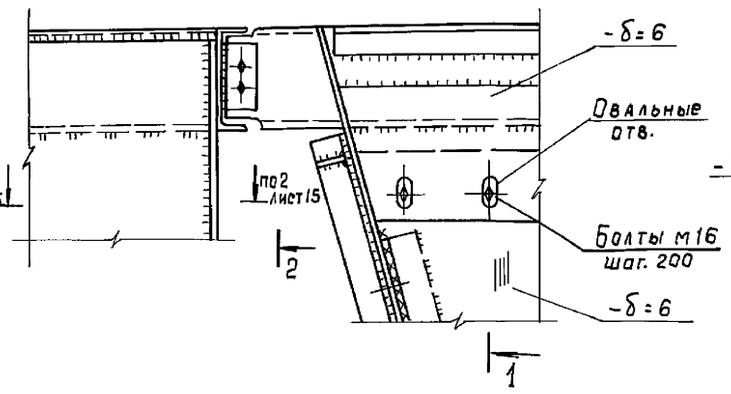

1 – 1

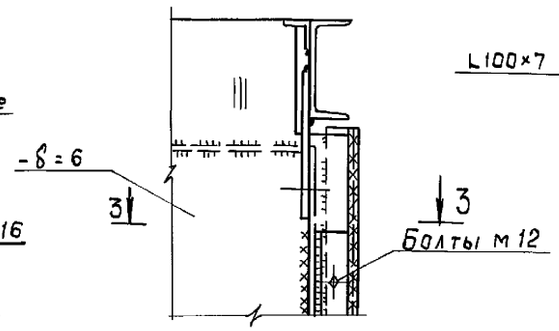

2 – 2

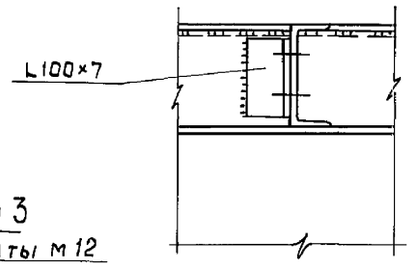

3 – 3

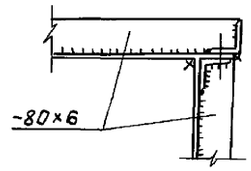

12

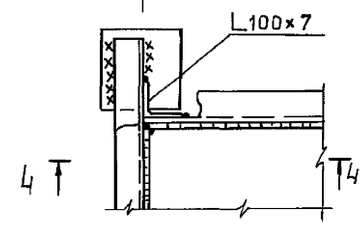

4 – 4

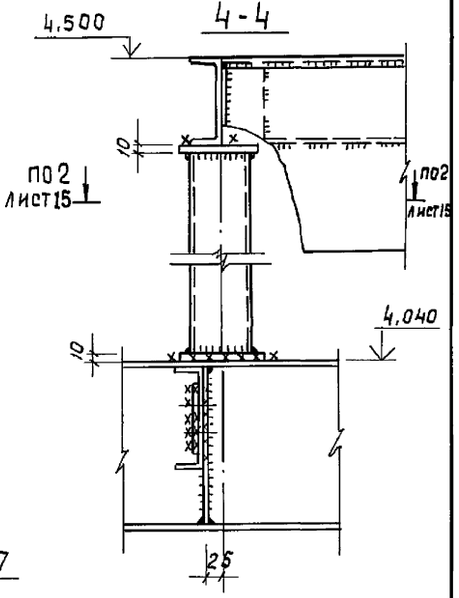

9

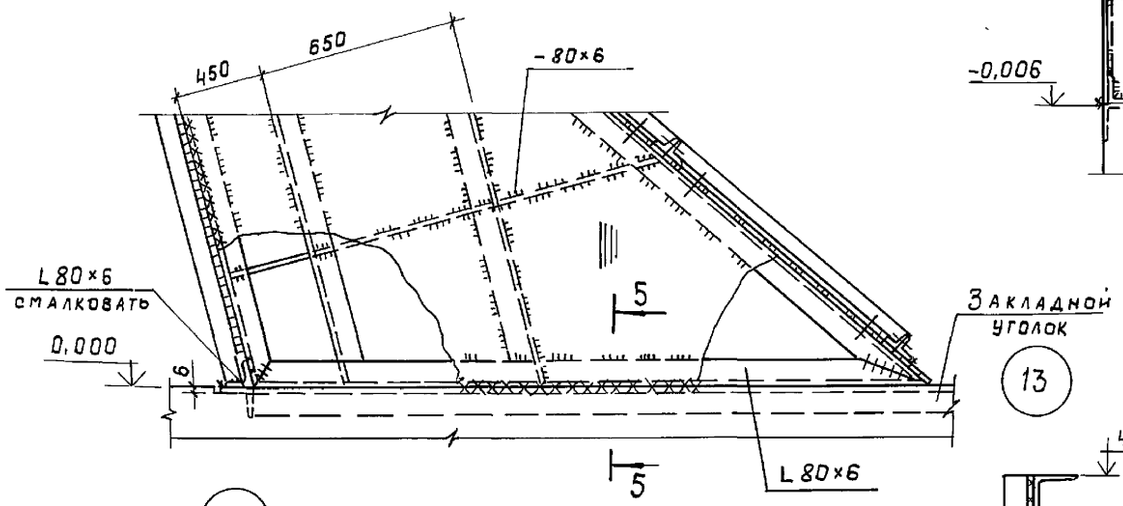

5 – 5

10

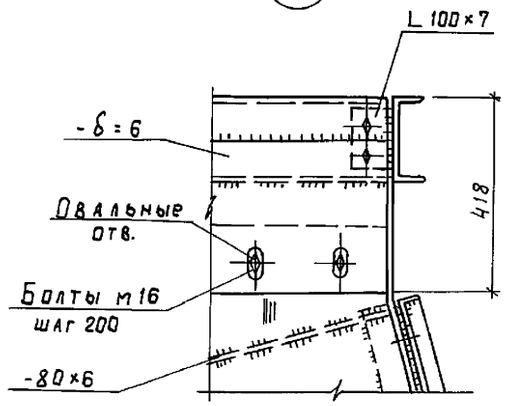

7 – 7

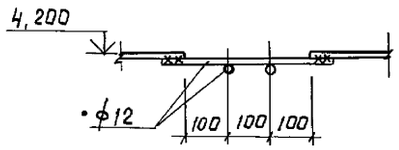

11

6 – 6

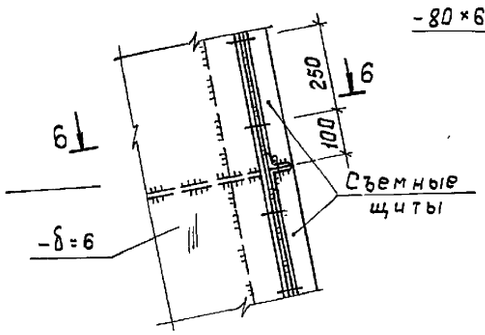

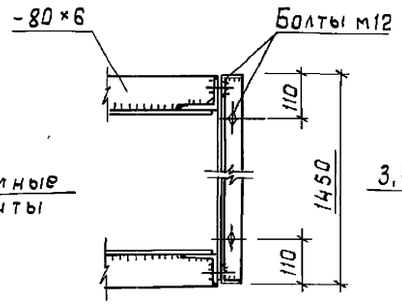

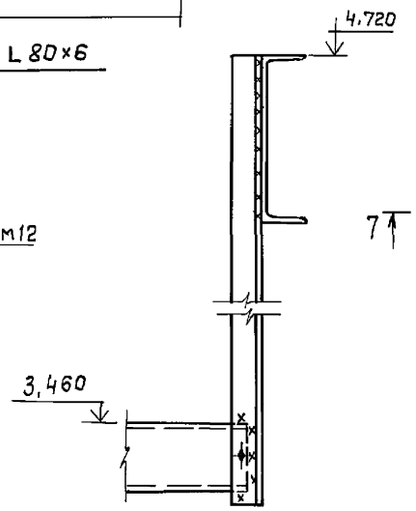

13

14

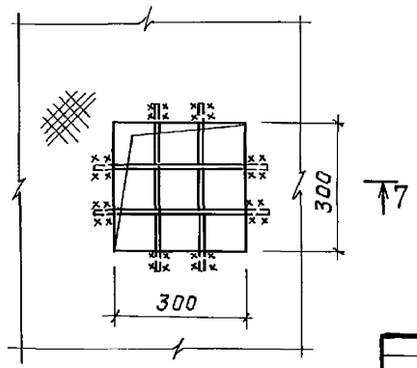

1. Сварку производить электродами типа Э-42
2. Все конструктивные сварные швы принимать по наименьшей толщине свариваемых элементов, но не более $h_ш$=6мм.

Привязан:	ГИП	Гусева		ТП 903-1-274.89-КМ	
	Нач. отд	Ехилевский			
	Н. конт.	Марков			
	Гл спец	Марков			
Инв. №	Вед. ин.	Киреева		Котельная с 4 котлоагрегатами Братск М для сельскохозяйственного строительства	Стадия: РП; Лист: 16; Листов:
	Инж. пк	Камашина		Узлы 8÷14	ГПИ Горьковский САНТЕХПРОЕКТ

Инв. № подл. | Подпись и дата | Взам. инв. №

Альбом 7 ч. 1

15

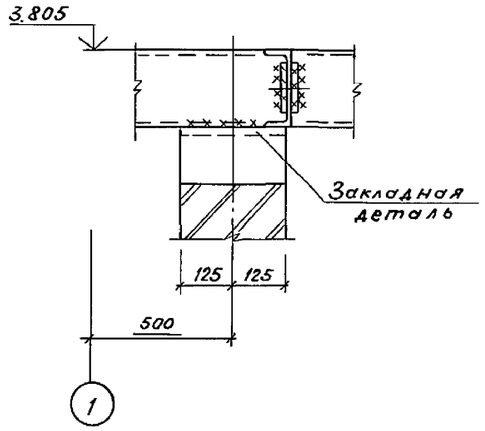

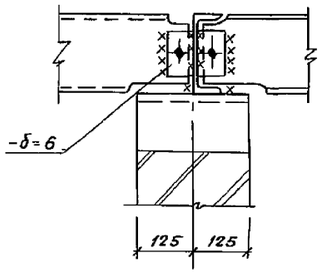

16 (Ограждение и рифленый настил условно не показаны)

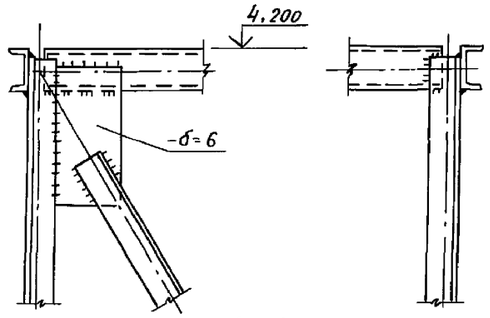

17

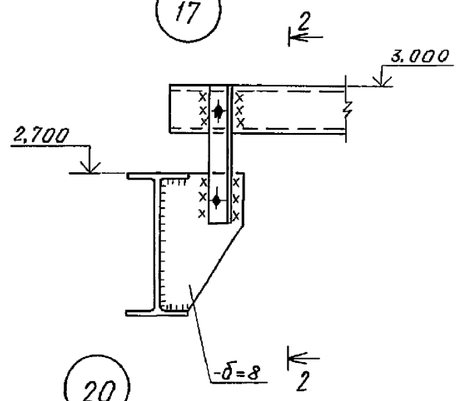

2-2

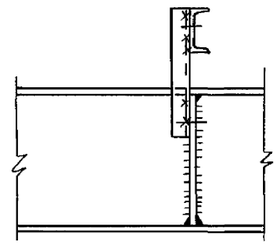

18

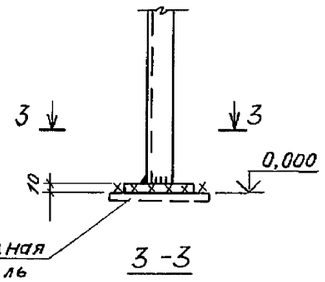

3-3

19

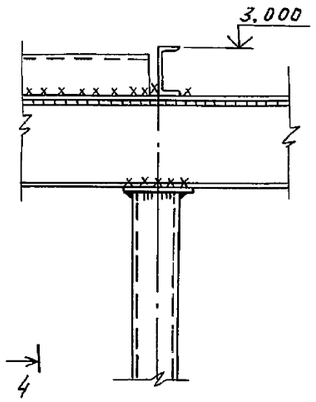

4-4

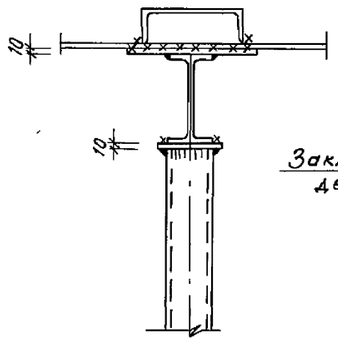

20

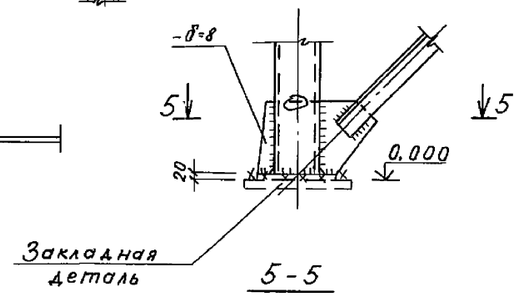

5-5

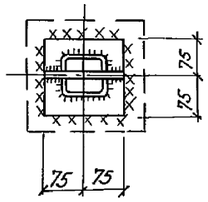

21

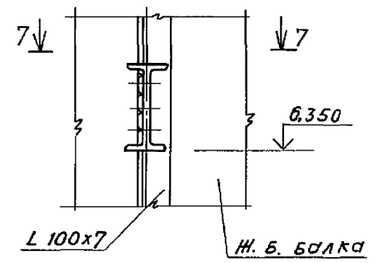

7-7

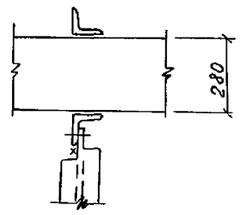

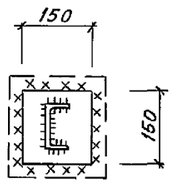

22

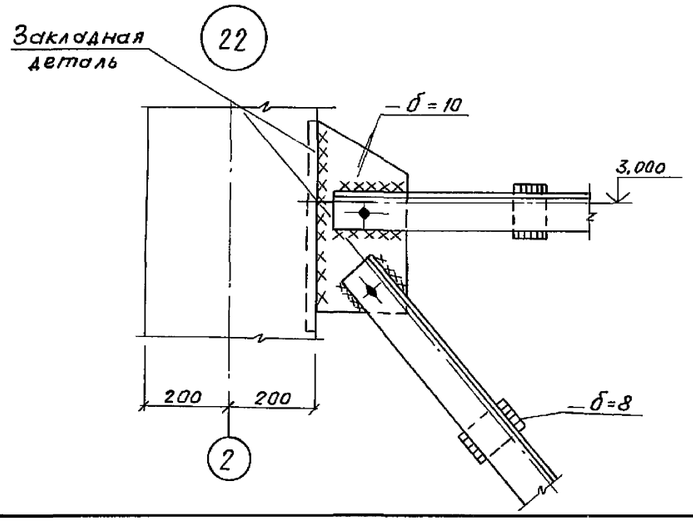

23

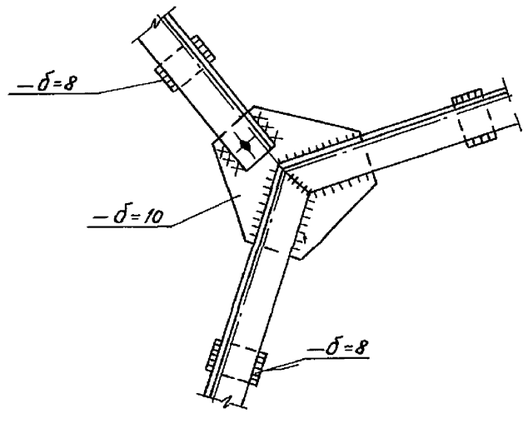

1. Сварку производить электродами типа Э42.
2. Все конструктивные сварные швы принимать по наименьшей толщине свариваемых элементов, но не более h_w=6мм.

Инв.№ подл. | Подпись и дата | Взам. инв.№

Привязан:	ГИП	Гусева	
	Нач. отд.	Ехилевский	
	Н. контр.	Марков	
	Гл. спец.	Марков	
	Вед. инж.	Киреева	
Инв. №	Инж.	Хамашина	

ТП903-1-274.89 -КМ

Котельная с 4 котлоагрегатами "Братск М" для сельскохозяйственного строительства.

Стадия: РП | Лист: 17 | Листов:

Узлы 15 ÷ 23.

ГПИ Горьковский САНТЕХПРОЕКТ

Альбом 7 часть 1

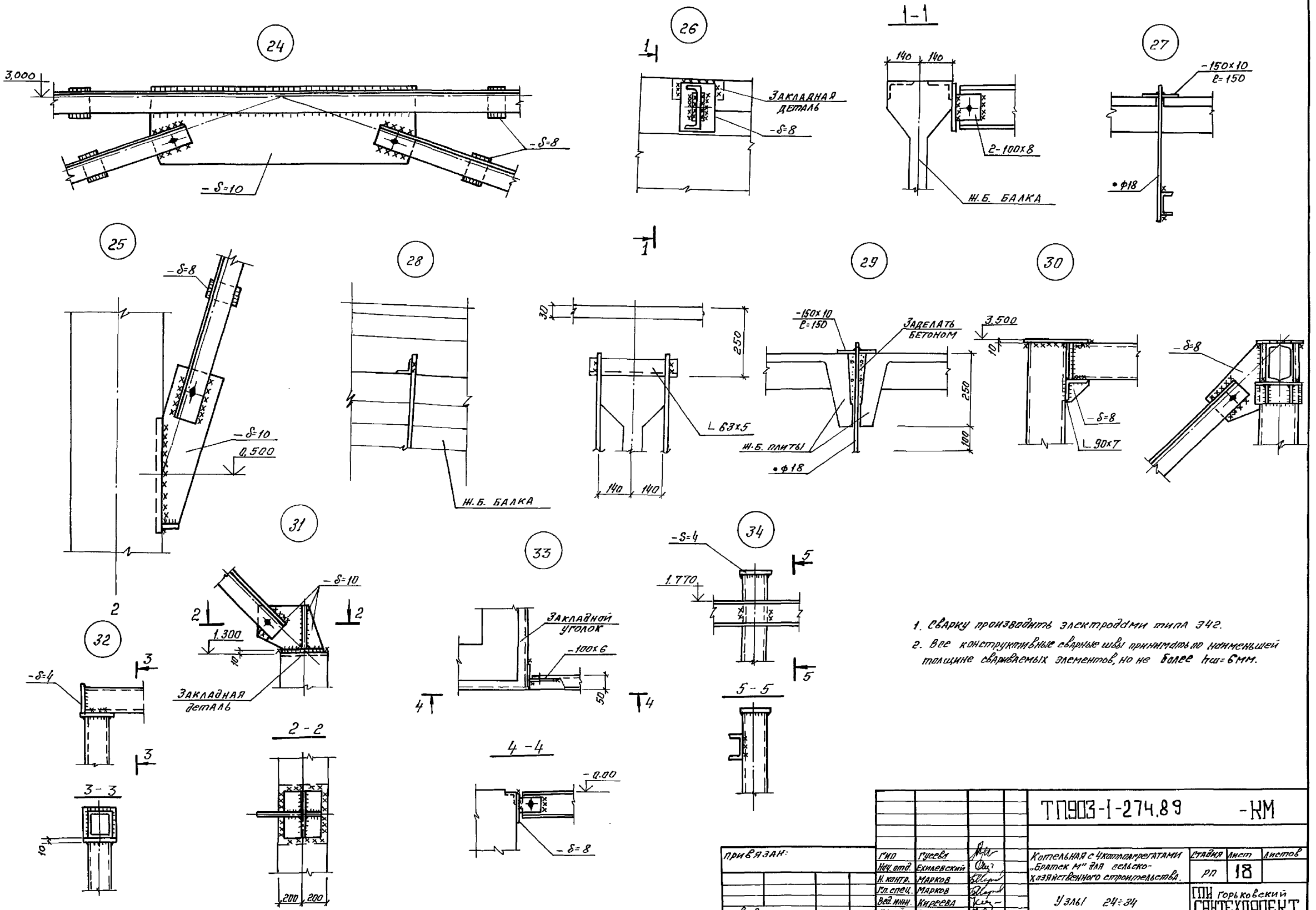

1. Сварку производить электродами типа Э42.
2. Все конструктивные сварные швы принимать по наименьшей толщине свариваемых элементов, но не более hш=6мм.

				ТП903-1-274.89 -КМ			
Привязан:							
				Гип	Гусева	Котельная с 4 котлоагрегатами „Братск М" для сельскохозяйственного строительства.	Стадия: РП; Лист: 18; Листов:
				Нач. отд.	Ехилевский		
				Н. контр.	Марков		
				Гл. спец.	Марков		
				Вед. инж.	Киреева	Узлы 24÷34	ГПИ Горьковский САНТЕХПРОЕКТ
Инв. №				Инж. ПК.	Хамашина		

Инв. № подл. | Подпись и дата | Взам. инв. №

копировал: 23946-04 37 формат А2

Альбом 7 ч.1

Ведомость рабочих чертежей основного комплекта марки КМ I

Лист	Наименование	Примечание
1	Топливоподача. Общие данные (начало)	
2	Топливоподача. Общие данные (окончание) Ведомость металлоконструкций по видам профилей	
3	Топливоподача Техническая спецификация металла (начало)	
4	Топливоподача. Техническая спецификация металла (окончание)	
5	Топливоподача. Схема расположения балок эстакады. Схемы опор К1; К2.	
6	Топливоподача. Схемы расположения бункера, решетки бункера, площадки на отм. I. 200 ; ригелей. Схема Р1.	
7	Топливоподача. Узлы 1÷5	
8	Топливоподача Узлы 6÷9	
9	Топливоподача. Узлы 10÷14	

Ведомость ссылочных и прилагаемых документов

Обозначение	Наименование	Примечание
	Ссылочные документы	
1.450.3-3	Стальные лестницы, площадки, стремянки и ограждения.	
Выпуск 0	Материалы для проектирования.	
Выпуск 1 часть 1	Конструкции из холодногнутых профилей.	
часть 2	Чертежи КМД.	

Общие указания

1. Стальные конструкции разработаны на стадии КМ. в соответствии с главами СНиП II-23-81* СНиП 2.01.07-85 и являются исходным материалом для разработки рабочих чертежей на стадии КМД.
2. За относительную отметку 0,000 принят уровень чистого пола котельной соответствующий абсолютной отметке ☐
3. Изготовление и монтаж конструкций производить в соответствии с главой СНиП 3.03.01-87; СНиП III-18-75.
4. Заводские соединения приняты сварными.
5. Монтажные соединения приняты на болтах. нормальной точности, класса прочности 5,8 по ГОСТ 7798-70* и монтажной электросварке согласно ГОСТ 5264-80.
6. Монтажные работы должны производиться по заранее разработанному и утверждённому проекту производства работ выполненному в соответствии с требованиями СНиП 3.01.01-85 и СНиП III-4-80.
7. Сварку производить электродами типа Э42. ГОСТ 9467-75.
8. Все металлоконструкции окрасить двумя слоями эмали ПФ-115 по одному слою грунта ГФ-021 в соответствии с главой СНиП 3.04.03-85.
9. Крепление элементов производить по расчетным усилиям. указанным в ведомостях элементов. Минимальное усилие для крепления 5т.
10. Металлопрокат, примененный в проекте, соответствует Сокращенному сортаменту металлопроката для применения в строительных стальных конструкциях", утвержденному постановлением госстроя СССР от 21.11.86г. №28.

Типовой проект разработан в соответствии с действующими нормами и правилами и предусматривает в части металлических конструкций мероприятия, обеспечивающие взрывную; взрывопожарную: и пожарную безопасность при эксплуатации здания.

Главный инженер проекта (Гусева)

Инв.№ подл. | Подпись и дата | Взам.инв.№

привязан:

Инв.№

ТП-903-1-274.89-КМ1

ГИП	Гусева		
Нач.отд.	Екилевский		
Н.конт.	Марков		
Гл.спец.	Марков		
Вед.инж.	Киреева		

Котельная с 4 котлагрегатами Братск М для сельскохозяйственного строительства

Стадия	Лист	Листов
РП	1	9

Топливоподача
Общие данные (начало)

ГПИ Горьковский САНТЕХПРОЕКТ

23946-04 38

Ф-1 А2

Альбом 7 ч. 1

Наименование конструкций по номенклатуре прейскуранта N 01-22	Позиция по прейскуранту N 01-22	N п.п.	Код конструкции	Масса конструкций, т: Всего стали повышенной и высокой прочности	по видам профилей стали: Балки и швеллеры	Крупносортная сталь	Среднесортная сталь	Мелкосортная сталь	Толстолистовая сталь	Универсальная сталь	Тонколистовая сталь	Гнутые и гнутосварные	Трубы	Прочие	Всего	Количество, шт.	Серия типовых конструкций
1	2	3	4	5	6	7	8	9	10	11	12	13	14	15	16	17	18
Эстакада: Балки	314-1		526326		1,55	0,13			0,07					0,26	2,02		
Эстакада: Опоры	314-8		526326		0,74	0,64			0,54						1,94		
Бункер	313-6		526394			0,33			1,28						1,63		
Решетка бункера						0,11	0,31		2,85						3,30		
Площадка	310-1		526233		0,74	0,03			0,17					0,22	1,17		
Ригели	302-9		526112		1,48/1,18	0,06									1,56/1,25		
Лестницы	312-1		526242			0,01			0,01		0,03	0,08			0,13		
Ограждения	312-7		526243			0,05		0,01				0,42			0,48		
Итого					4,51/4,21	1,36	0,31	0,01	4,92		0,03	0,50		0,48	12,23/11,92		
Контрольная сумма																	

Масса конструкций в числителе для варианта - топливо бурые угли, в знаменателе - топливо каменные угли.

Инв. N подл.	Подпись и дата	Взам. инв. N

Гип	Гусева		
Нач. отд.	Ехилевский		
Н. конт.	Марков		
Гл. спец.	Марков		
Вед. инж.	Киреева		
Инж. II к.	Хамашина		

привязан:

Инв. N

ТП903-I-274.89- КМ1

Котельная с 4 котлоагрегатами "Братск М" для сельскохозяйственного строительства

Топливоподача. Общие данные (окончание). Ведомость металлоконструкций по видам профилей.

Стадия	Лист	Листов
РП	2	

ГПИ Горьковский
САНТЕХПРОЕКТ

Копировал 23946-04 39 формат А 2

Альбом V ч. 1

Вид профиля и ГОСТ, ТУ	Марка металла и ГОСТ	Обозначение и размер профиля мм	N п.п.	Код: Марки металла	Код: вида профиля	Код: размера профиля	Количество, шт.	Длина, мм	Масса металла по элементам конструкций, т: Эстакада: Балки эстакады	Эстакада: Опоры	Бункер	Решетка бункера	Площадка	Ригели			Общая масса, т	Развернутая площадь поверхности, м²	Масса потребности в металле по кварталам (заполняется изготовителем) I	II	III	IV	Заполняется ВИ.
									Код элементов конструкций: 526326	526326	526394		526233	526112									
1	2	3	4	5	6	7	8	9															
Двутавры с параллельными гранями полок ГОСТ 26020-83	Вст3сп5-1 ТУ 14-1-3023-80	I 23Б1		1446	2821				1.50	0.56							2,06	78,28					
Швеллеры ГОСТ 8240-72*	Вст3пс6-1 ТУ 14-1-3023-80	[10		1124	2614					0,16			0,06				0,22	9,83					
		[20		1230	2623								0,66				0,66	25,27					
		Итого								0,16			0,72				0,72						
	Вст3пс6 ГОСТ 380-71*	[24		1230	2627									1,44 / 1,15			1,44 / 1,15	50,4 / 50,4					
Всего профиля																							
Сталь угловая равнополочная ГОСТ 8509-86	Вст3пс6 ГОСТ 380-71*	L 75×6		1230						0,52			0,03	0,02			0,57	25,08					
	Вст3пс6-1 ТУ 14-1-3023-80	L 50×5		1124						0,10							0,10	5,2					
		L 90×7		1230					0,01		0,16	0,11		0,04			0,32	11,84					
		L 140×9							0,11		0,16						0,27						
	Итого								0,12	0,10	0,32	0,11		0,04			0,69						
Всего профиля						2120			0,12	0,62	0,32	0,11	0,03	0,06			1,26						
Сталь листовая ГОСТ 19903-74*	Вст3кп2 ГОСТ 380-71*	-δ=6		1124						0,07							0,07	3,00					
	Вст3пс6-1 ТУ 14-1-3023-80	-δ=8							0,03	0,10	0,11	0,23	0,10				1,23	39,48					
		-δ=10							0,04	0,10		2,54					2,68	68,88					
		-δ=12									0,47						0,47	10,11					
		-δ=20								0,07			0,06				0,13	1,69					
	Итого			1230					0,07	0,27	1,24	2,77	0,16				4,51						
	09Г2С-12 ГОСТ 19282-73	-δ=32		2314						0,18							0,18	1,48					
Всего профиля						7110			0,07	0,52	1,24	2,77	0,16				4,76						

Масса конструкций в числителе для варианта топливо бурые угли, в знаменателе - топливо каменные угли

Инв. № подл. | Подпись и дата | Взам. инв. №

привязан:

Инв. №

ГИП	Гусева		
Нач. отд.	Елилевский		
Н. контр.	Марков		
Гл. спец.	Марков		
Вед. инж.	Киреева		
Инж. II к	Хомешина		

ТП 903-1-274.89- КМ1

Котельная с 4 котлоагрегатами "Братск №1" для сельскохозяйственного строительства

Топливоподача

Техническая спецификация металла (начало)

Стадия	Лист	Листов
РП	3	

ГПИ Горьковский САНТЕХПРОЕКТ

Копировал

Альбом 7 ч. 1

Вид профиля и ГОСТ, ТУ	Марка металла и ГОСТ	Обозначение и размер профиля мм	N п.п.	Код: Марки металла	Код: Вида профиля	Код: Размера профиля	Количество, шт	Длина, мм	Масса металла по элементам конструкций, т: Эстакада: Балки эстакады	Эстакада: Опоры	Бункер	Решетка бункера	Площадка	Ригели			Общая масса, т	Развернутая площадь поверхности, м²	Масса потребности в металле по кварталам (заполняется изготовителем): I	II	III	IV	Заполняется ВЦ
									Код элементов конструкций														
1	2	3	4	5	6	7	8	9	526326	526326	526394		526233	526212									
Сталь круглая ГОСТ 2590-71*	Вст3кп2 ГОСТ 380-71*	ф 30		1124	1111							0,30					0,30						
Сталь листовая просечно-выяжная ГОСТ 8706-78*	Вст3кп2 ГОСТ 380-71*	пв 506		1124	7156				0,25				0,21				0,46						
Итого масса металла									1,94	1,86	1,56	3,18	1,12	1,50/1,21			11,16/10,87						
Лестницы и ограждения																	0,60						
Всего масса металла																	11,76/11,47						
В том числе по маркам	Вст3кп2			1124					0,25	0,07		0,30	0,21				0,83						
	Вст3пс6			1230						0,52			0,03	1,46/1,17			2,01/1,72						
	Вст3пс6-1			1230					0,19	0,53	1,56	2,88	0,88	0,04			6,08						
	Вст3сп5-1			1446					1,50	0,56							2,06						
	09Г2С-12			2314						0,18							0,18						
Масса поставки элементов по кварталам (заполняется заказчиком)		I																					
		II																					
		III																					
		IV																					

Масса конструкций в числителе для варианта - топливо бурые угли в знаменателе - топливо каменные угли.

Инв. N подл.	Подпись и дата	Взам. инв. N

ПРИВЯЗАН:

ИНВ. N

ГИП	ГУСЕВА	
НАЧ. ОТД.	ЕХИЛЕВСКИЙ	
Н. КОНТ.	МАРКОВ	
ГЛ. СПЕЦ.	МАРКОВ	
ВЕД. ИНЖ.	КИРЕЕВА	
ИНЖ. II К	ХАЙМАШИНА	

ТП903-I-274.89- КМ1

Котельная с 4 котлоагрегатами "Братск М" для сельскохозяйственного строительства

Топливоподача Техническая спецификация металла (окончание).

Стадия	Лист	Листов
РП	4	

ГПИ Горьковский САНТЕХПРОЕКТ

Копировал 23946-04 41 формат А2

Альбом 74.1

1-1

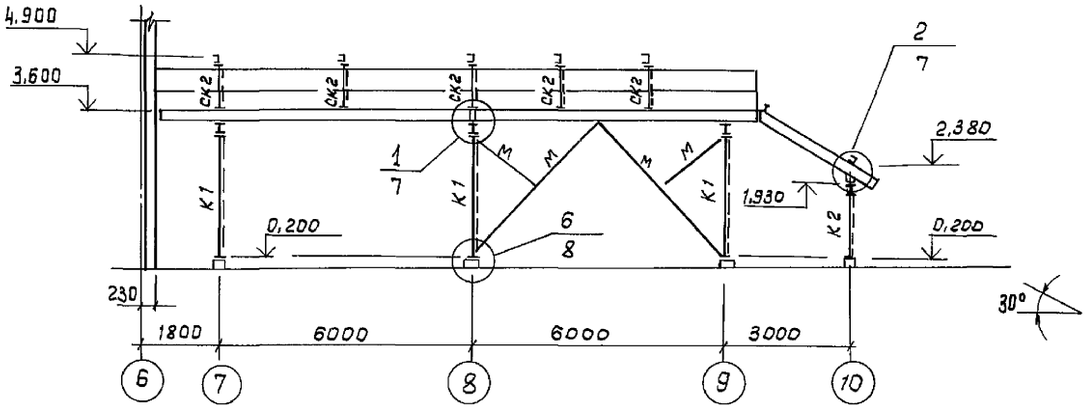

Схемы опор

К1 К2

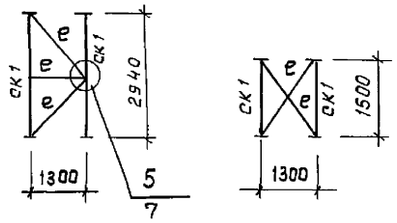

Схема расположения балок эстакады

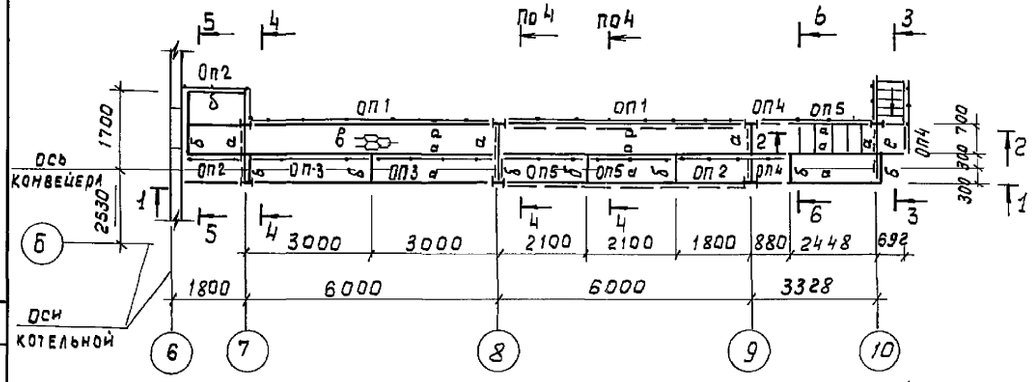

2-2

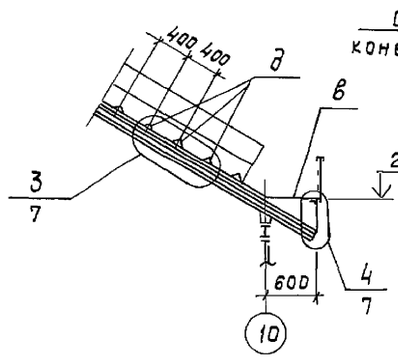

3-3

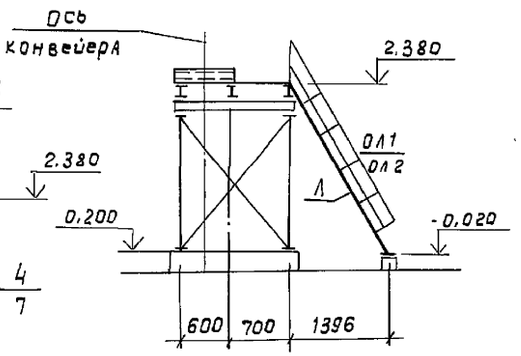

4-4

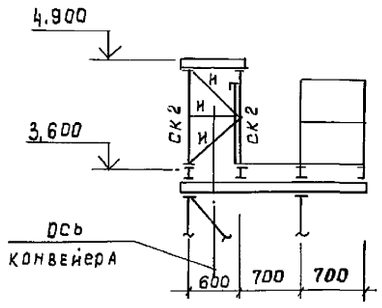

5-5

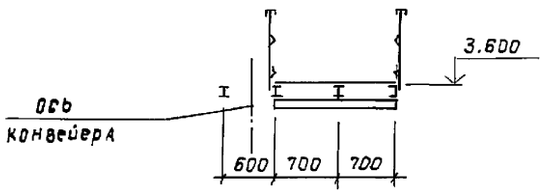

6-6

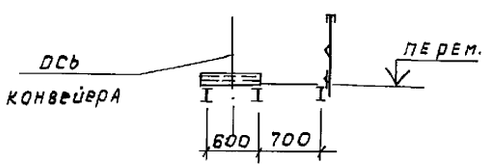

Ведомость элементов

Марка	Сечение: Эскиз	Поз.	Сечение: Состав	Опорные усилия: M, кНм	Опорные усилия: N, кН	Опорные усилия: Q, кН	Группа констр.	Марка металла	Примечание
а	I		I 23Б1			6,0	1	Вст3сп5-1	
б	[		[10				3	Вст3пс6-1	Констр.
в	—		ПВ-506				4	Вст3кп2	
д	∟		∟140×9				4	Вст3пс6-1	Констр.
е	∟		∟75×6				1	Вст3пс6	по гибк
и	∟		∟50×5				1	Вст3пс6-1	по гибк
м	⊤⊥		2∟75×6				1	Вст3пс6	по гибк
СК1	I		I 23Б1		10,0		1	Вст3сп5-1	по гибк
СК2	[		[10				3	Вст3пс6-1	по гибк
ОП1	1.450.3-3 вып.0;1 ОГПМ×ЭБ-10.60						4	Вст3кп2	
ОП2	1.450.3-3 вып.0;1 ОГПМ×ЭБ-10.15								
ОП3	1.450.3-3 вып.0,1 ОГПМ×ЭБ-10.30								
ОП4	1450.3-3 вып.0;1 ОГПМ×ЭБ-10,9								
ОП5	1.450.3-3 вып.0;1 ОГПМ×ЭБ-10,21								
Л	1.450.3-3 вып.0;1 МЛХШ 60-24.6								
ОЛ1	1.450.3-3 вып.0;1 ОГл МЛ×60-10.24								
ОЛ2	1.450.3-3 вып.0;1 ОГл МЛХ60-10,24								

1. Общие указания см. лист 1.
2. Просечно-вытяжной настил приварить к металлическим балкам площадок швом $h = 4$ мм.

ГИП	Гусева		ТП 903-1-274.89-КМ1		
Нач.отд.	Екилевский				
Н.контр.	Марков				
Гл.спец.	Марков				
Вед.инж.	Киреева				
Привязан:			Котельная с 4 котлоагрегатами "Братск М" для сельскохозяйственного строительства	Стадия: РП	Лист: 5	Листов:
Инв.№			Топливоподача. Схема расположения балок эстакады. Схемы опор К1; К2	ГПИ Горьковский САНТЕХПРОЕКТ		

23946-04 42

Формат А2

Инв.№ подл. | Подпись и дата | Взам.инв.№ | СТП г. Москва Родзман

Альбом 7 ч. 1

Схема расположения бункера

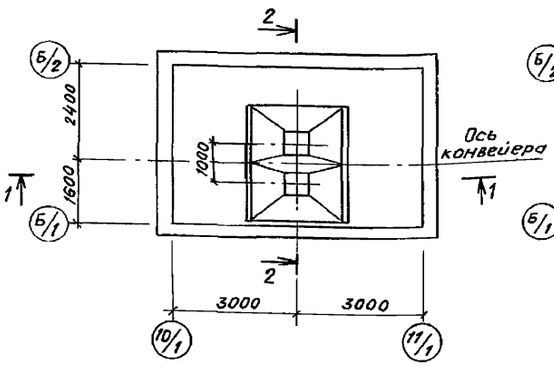

Схема расположения решётки бункера

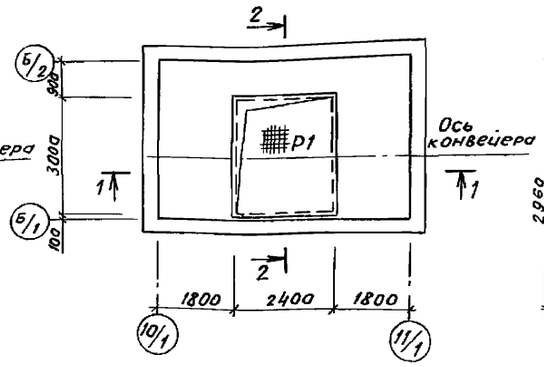

Схема Р1

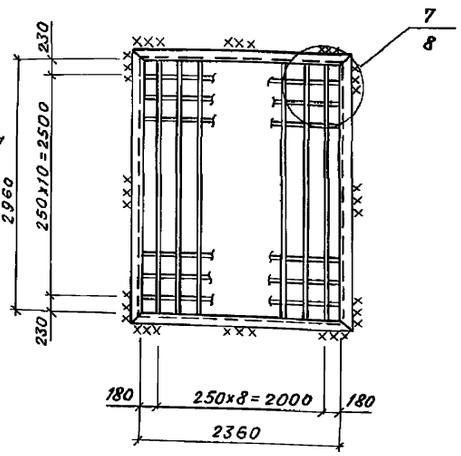

1-1

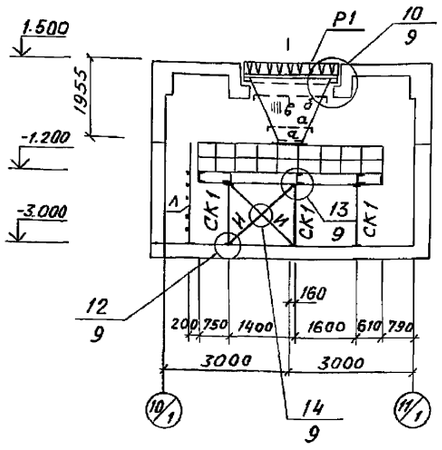

2-2

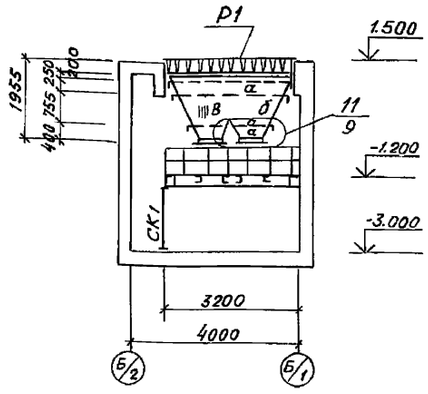

3-3

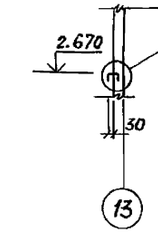

Схема расположения ригелей

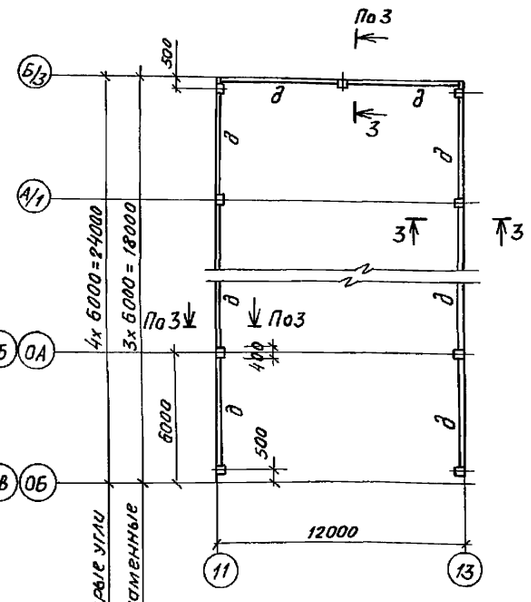

Схема расположения площадки на отм. -1.200

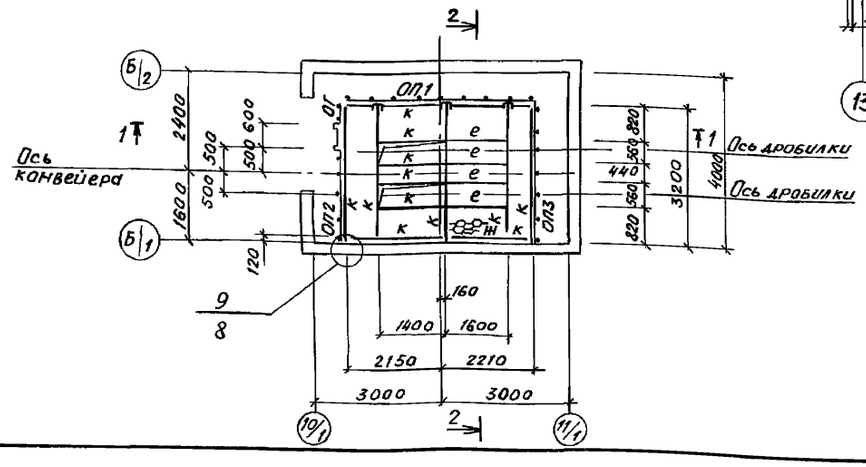

Ведомость элементов

Марка	Сечение: Эскиз	Поз.	Состав	Опорные усилия: M, кн.м	N, кн	Q, кн	Группа констр.	Марка металла	Примечание
а	L		L 90х7				1	Вст3пс6-1	
б	L		L 140х9				1	Вст3пс6-1	
в	—		-б=8				1	Вст3пс6-1	
д	⊓		[24			22,0	4	Вст3пс6	
е	[		[10				3	Вст3кп2	конструкт
ж	—		-ПВ506				4	Вст3кп2	
СК1	[		[20		28,0		3	Вст3пс6-1	по гибкости
И	L		L 75х6				4	Вст3пс6	по гибкости
К	[		[20			25,2	3	Вст3пс6-1	
Р1	см. схему						1	Вст3пс6-1	
ОГ	Ограждение						4	Вст3кп2	1.450.3-3 вып. 0;1
ОП1	Серия 1.450.3-3 вып.0.1 ОГПМХЭб - 10.42						4	Вст3кп2	
ОП2	—"—		ОГПМХЭб - 10.21				4	Вст3кп2	
ОП3	—"—		ОГПМХЭб - 10.30				4	Вст3кп2	
Л	—"—		СХ-28				4	Вст3кп2	

1. Общие указания см. лист КМ1-1.
2. Просечно-вытяжной настил приварить к металлическим балкам площадок швом h=4мм.

Взам. инв.№ | Подп. и дата | Инв.№ подл.

Привязан:	ГИП	Гусева		ТП 903-1-274.89-КМ1	
	Нач.ОТД.	Ехилевский			
	Н.контр.	Марков			
	Гл.спец.	Марков		Котельная с 4 котлоагрегатами "Братск М" для сельскохозяйственного строительства.	Стадия: РП; Лист: 6; Листов:
Инв.№	Вед.инж.	Киреева		Топливоподача. Схемы расположения бункера, решетки бункера, площадки на отм. 1.200, ригелей. Схема Р1.	ГПИ Горьковский САНТЕХПРОЕКТ
	Инж.	Будрагино			

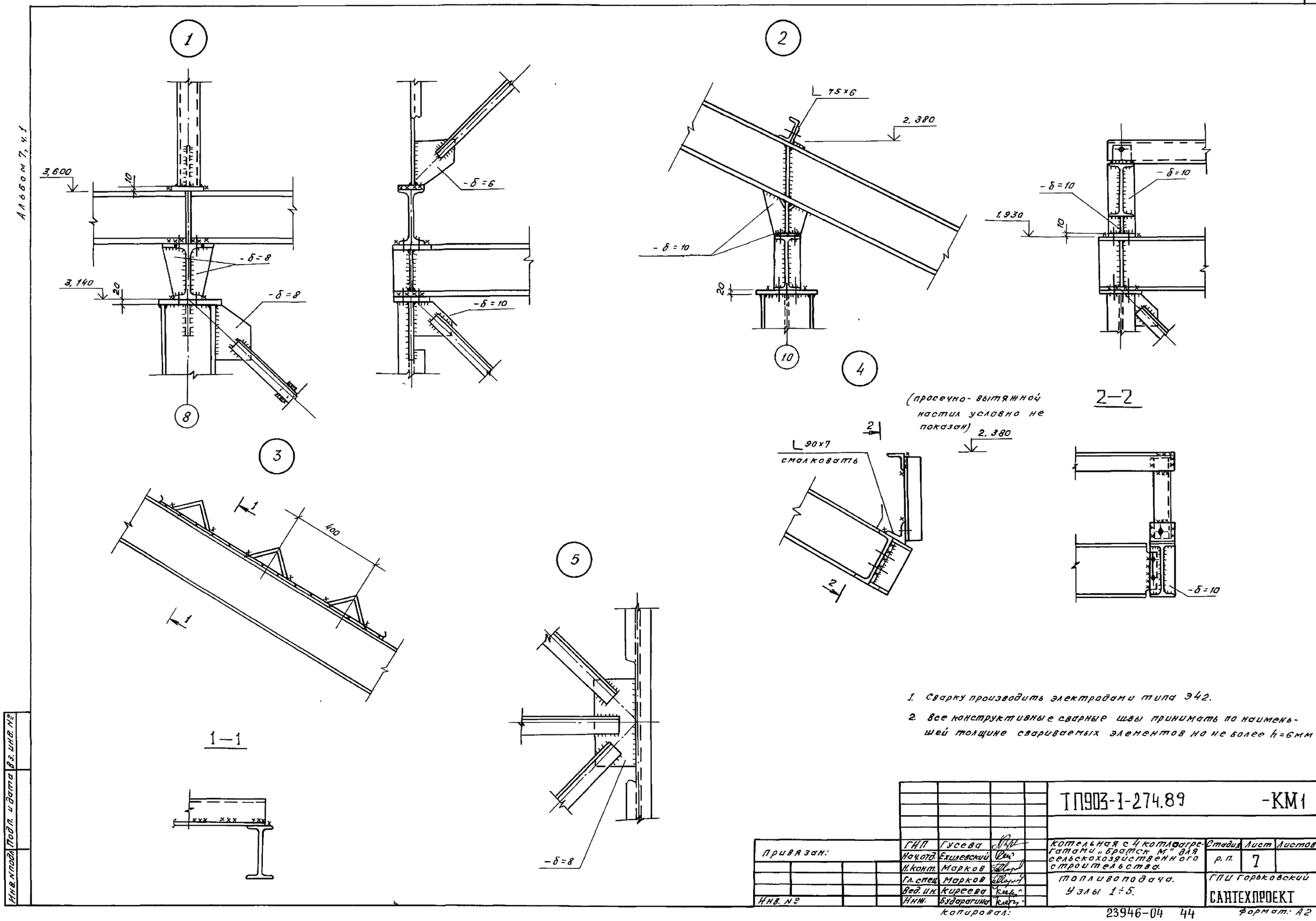

1. Сварку производить электродами типа Э42.
2. Все конструктивные сварные швы принимать по наименьшей толщине свариваемых элементов но не более h=6мм

				ТП903-1-274.89			-КМ1
Привязан:	ГИП	Гусева		котельная с 4 котлоагрегатами „Братск М" для сельскохозяйственного строительства.	Стадия	Лист	Листов
	Нач.отд.	Ехилевский			р.п.	7	
	Н.конт.	Марков					
	Гл.спец.	Марков		топливоподача. Узлы 1÷5.	ГПИ Горьковский САНТЕХПРОЕКТ		
	Вед.ин.	Киреева					
Инв. №	Инж.	Бударагина					

Инв. № подл. | Подп. и дата | Вз. инв. №

Копировал: 23946-04 44 Формат: А2

Альбом 7, ч.1.

6

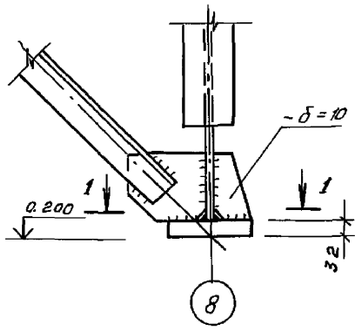

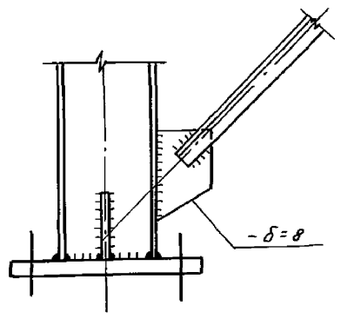

7

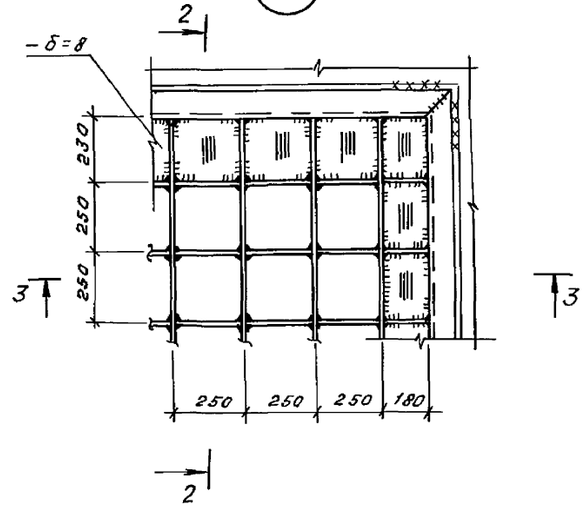

8

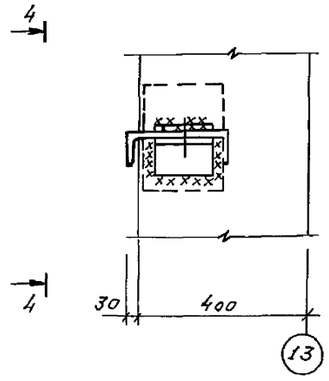

1-1

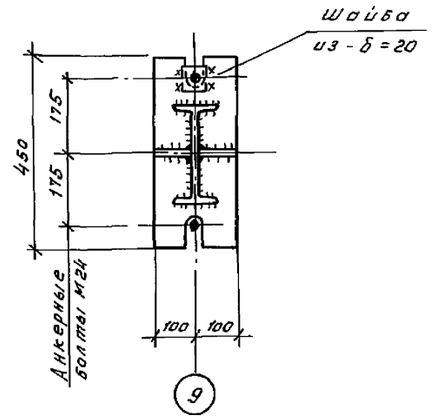

2-2

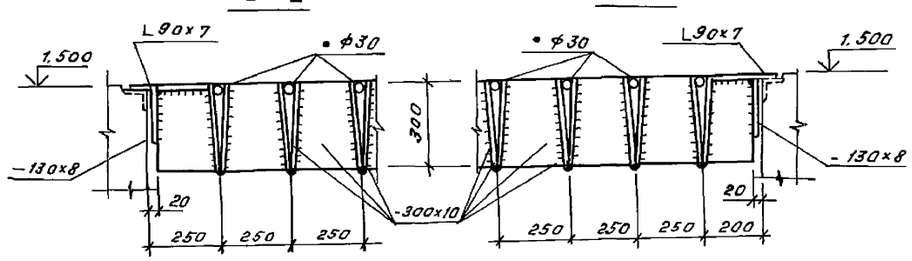

3-3

4-4

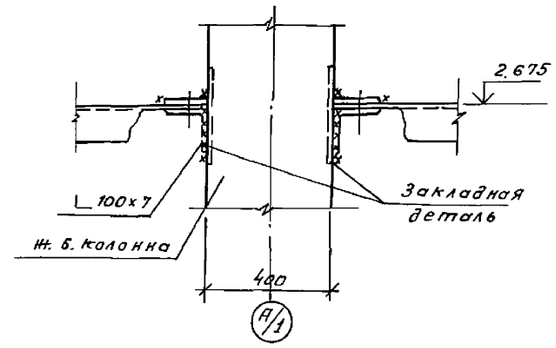

9 (Просечно-вытяжной настил условно не показан)

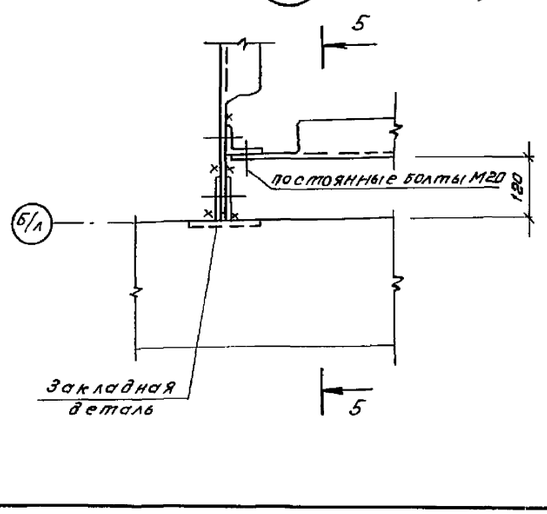

5-5

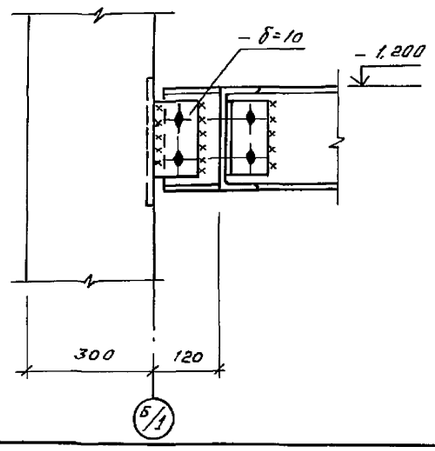

1. Сварку производить электродами типа Э42.
2. Все конструктивные сварные швы принимать по наименьшей толщине свариваемых элементов но не меньше h = 6 мм.

Инв.№ подл. | Подп. и дата | Взам. инв. №

Привязан:

Инв. №

ГИП	Гусева		
Нач. отд.	Ехилевский		
Н. Контр.	Марков		
Гл. спец.	Марков		
Вед. ин.	Киреева		
Инж.	Бударагина		

Копировал:

ТП903-1-274.89- -КМ1

котельная с 4 котлоагрегатами „Братск М" для сельскохозяйственного строительства.

Топливоподача. Узлы 6÷9.

Стадия	Лист	Листов
РП	8	

ГПИ Гарьковский САНТЕХПРОЕКТ

Альбом 7 часть 1

10 (решетка бункера условно не показана)

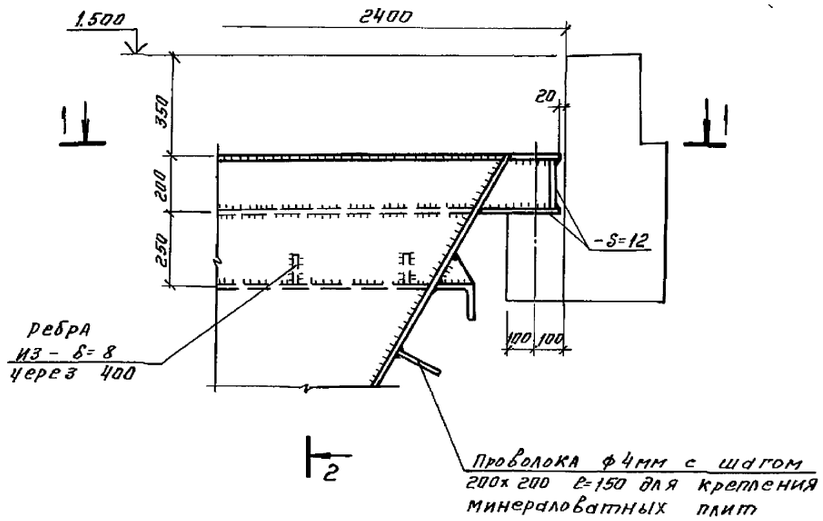

2 - 2

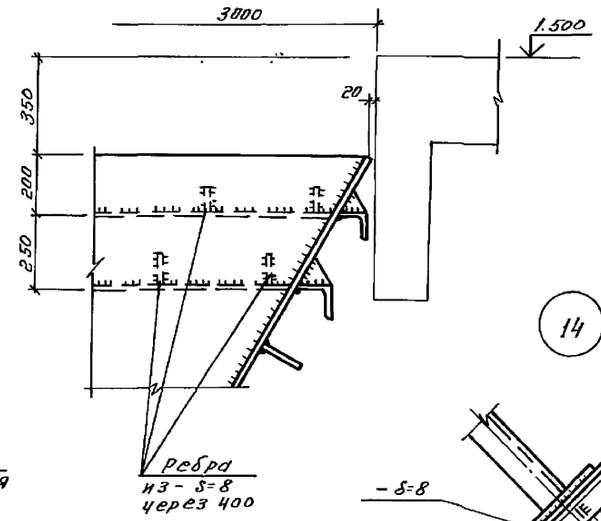

11

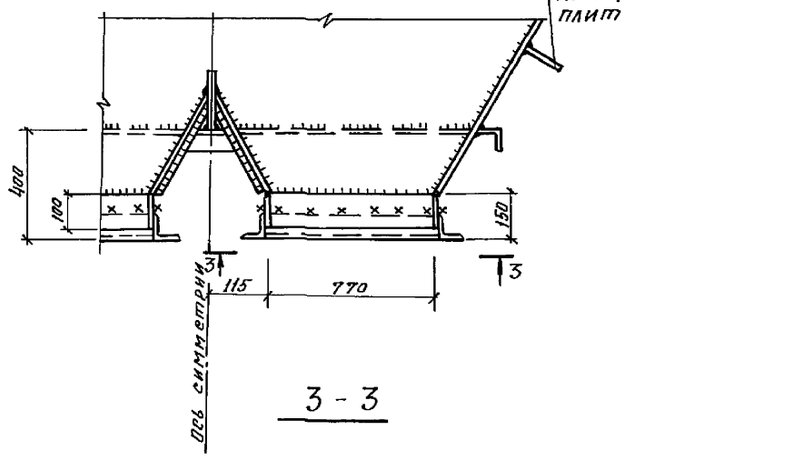

3 - 3

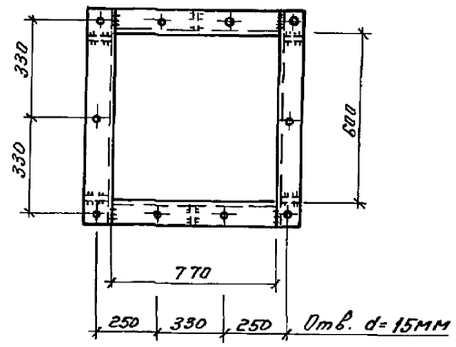

14

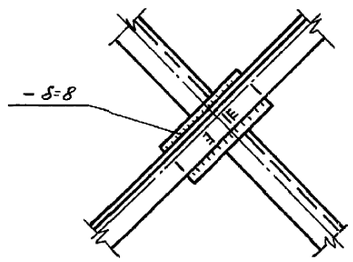

1 - 1

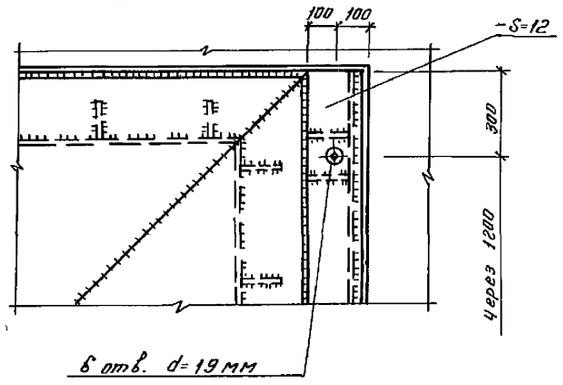

12

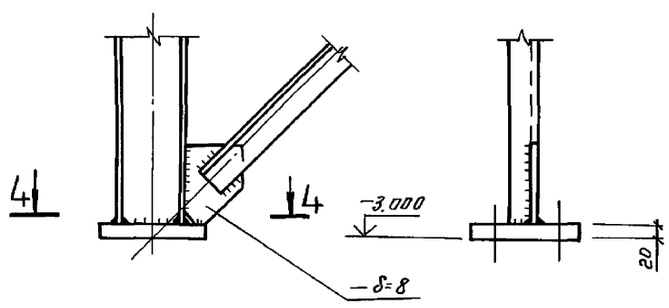

13 (Просечно-вытяжной настил условно не показан)

5 - 5

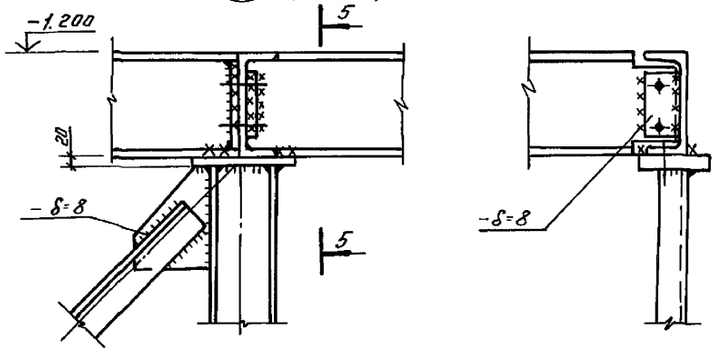

4 - 4

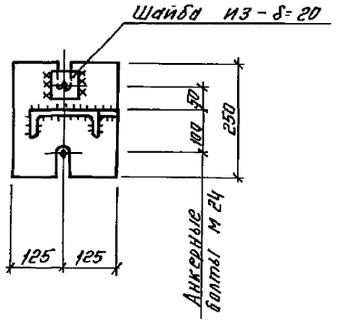

1. Сварку производить электродами типа Э42.
2. Все конструктивные сварные швы принимать по наименьшей толщине свариваемых элементов, но не более $h_ш$=6мм.

Привязан:				ТП903-1-274.89 -КМ1		
Инв. №	ГИП	Гусева		Котельная с 4 котлоагрегатами „Братск М" для сельскохозяйственного строительства.	стадия	Лист	Листов
	Нач. отд.	Ехлевский			РП	9	
	Н. контр.	Марков		Топливоподача. Узлы 10÷14	ГПИ Горьковский САНТЕХПРОЕКТ		
	Гл. спец.	Марков					
	Вед. инж.	Киреева					
	Инж.						

Взам. инв. № | Подпись и дата | Инв. №подл.

gost.e-ecolog.ru

Копировал: 23946-04 (46) Формат: А2