ТИПОВОЙ ПРОЕКТ

903-1-274.89

КОТЕЛЬНАЯ С 4 КОТЛОАГРЕГАТАМИ „БРАТСК М"

ДЛЯ СЕЛЬСКОХОЗЯЙСТВЕННОГО СТРОИТЕЛЬСТВА

ТОПЛИВОПОДАЧА С ПРИМЕНЕНИЕМ СКРЕБКОВОГО ТРАНСПОРТЕРА

ТОПЛИВО КАМЕННЫЙ И БУРЫЙ УГОЛЬ. СИСТЕМА ТЕПЛОСНАБЖЕНИЯ ЗАКРЫТАЯ

АЛЬБОМ 6

Оборудование технологическое
Рабочие чертежи

23946-03

gost.e-ecolog.ru

903-1-274.89

КОТЕЛЬНАЯ С 4 КОТЛОАГРЕГАТАМИ „БРАТСК М"
ДЛЯ СЕЛЬСКОХОЗЯЙСТВЕННОГО СТРОИТЕЛЬСТВА
ТОПЛИВОПОДАЧА С ПРИМЕНЕНИЕМ СКРЕБКОВОГО ТРАНСПОРТЕРА
ТОПЛИВО-КАМЕННЫЙ И БУРЫЙ УГОЛЬ. СИСТЕМА ТЕПЛОСНАБЖЕНИЯ ЗАКРЫТАЯ.

АЛЬБОМ 6

Оборудование технологическое
Рабочие чертежи

РАЗРАБОТАН:
Сантехниипроект г. Москва

УТВЕРЖДЕН
и введен в действие
ГПКНИИ Сантехниипроект
Протокол N 11 от 27.09.89г.

Главный инженер института подп А.Я. Шарипов
Главный инженер проекта " Б.М. Ройзман

Обозначение	Наименование	Стр.
574. 00. 00. 000СБ	Воронка типа II	3
574. 00. 00. 000	Воронка типа II	4
575. 00. 00. 000	Стойка	5
576. 00. 00. 000	Стойка	
575. 00. 00. 000СБ	Стойка	
576. 00. 00. 000СБ	Стойка	6
579. 00. 00. 000	Заслонка	
578. 00. 00. 000СБ	Рама типа I	7
578. 00. 00. 000	Рама типа I	
577. 00. 00. 000	Рама опорная	
577. 00. 00. 000СБ	Рама опорная	8

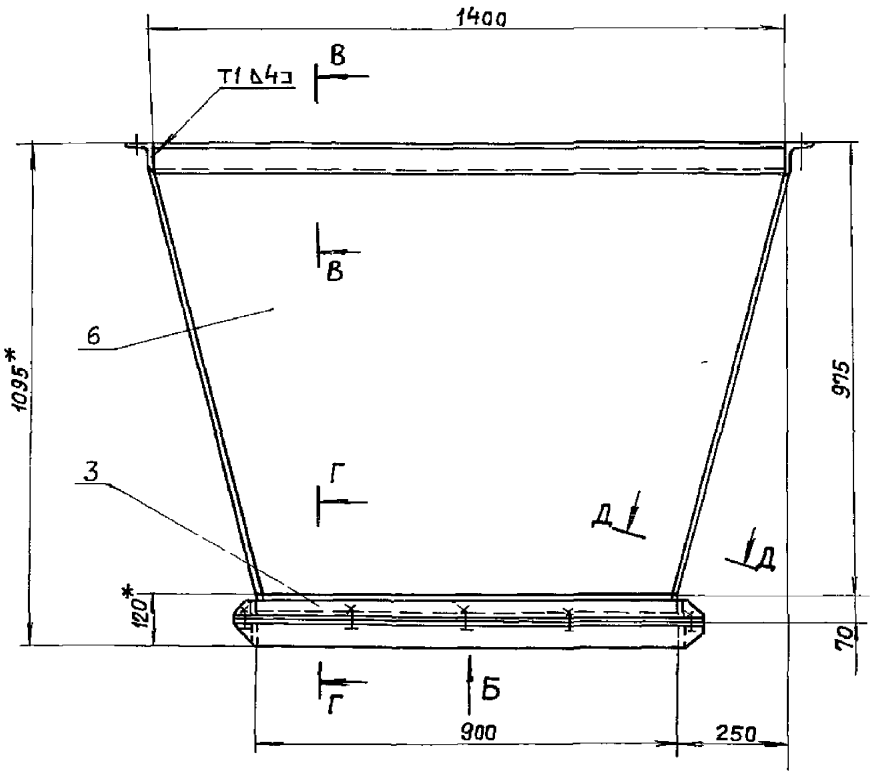

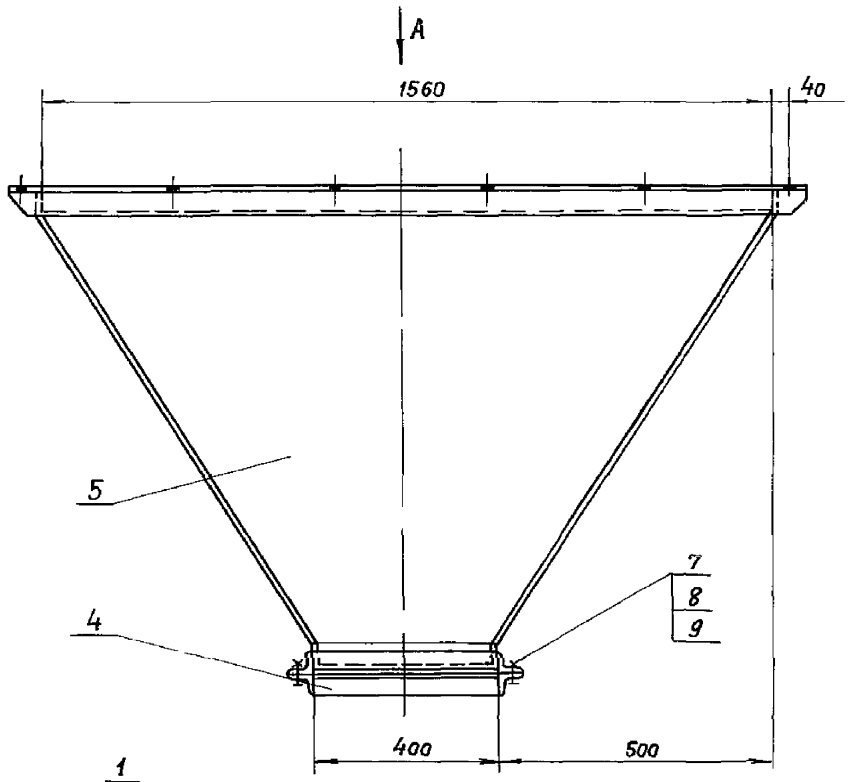

Вид А

Вид Б (Фланец)

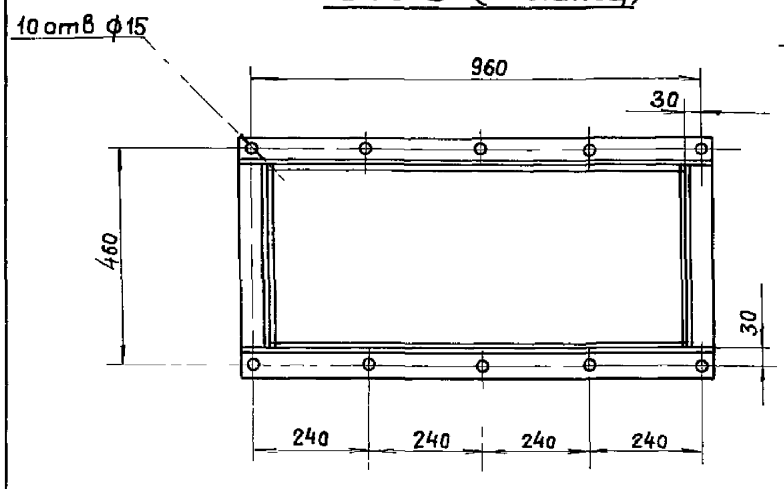

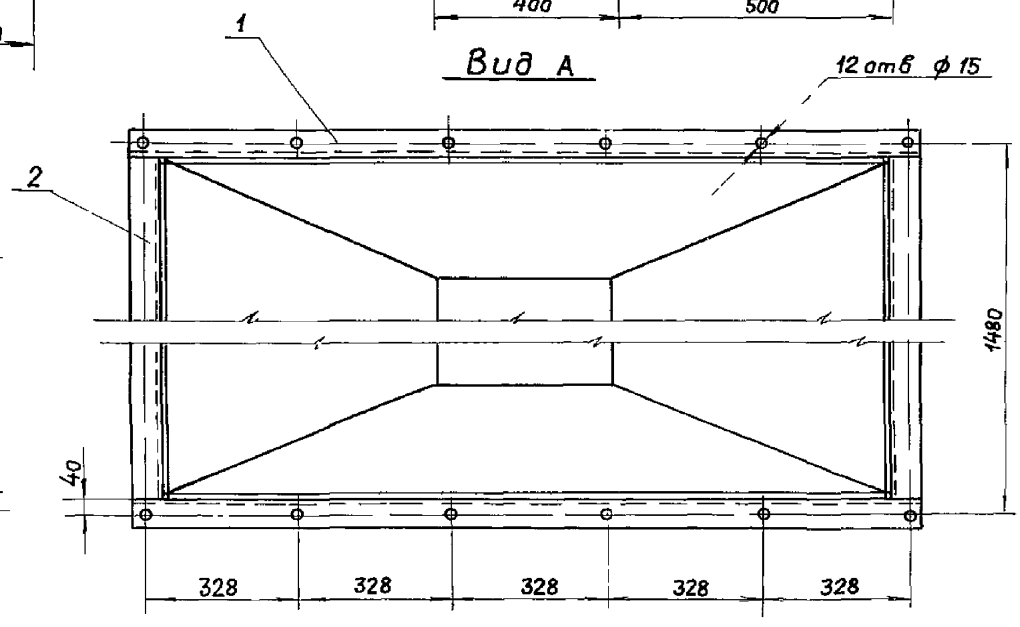

Поз 6 Боковина
М1 20

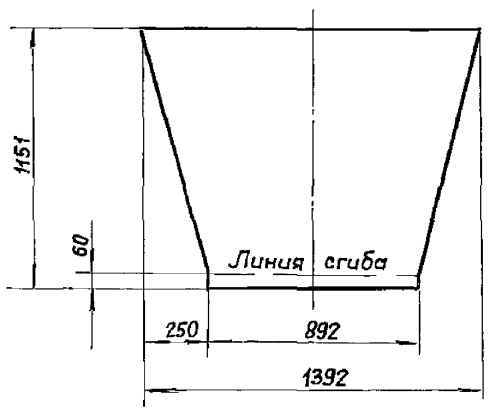

Поз 5 Стенка
М1'20

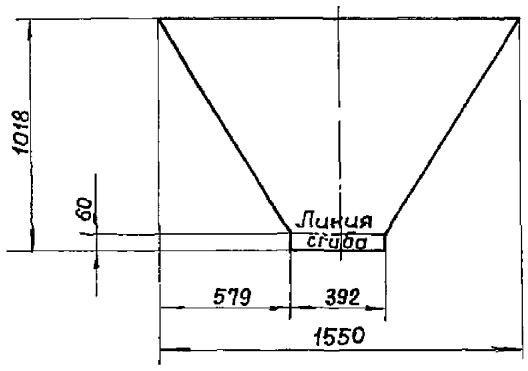

Д-Д

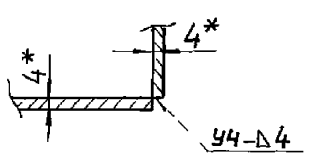

Поз 1 Фланец
М1 5

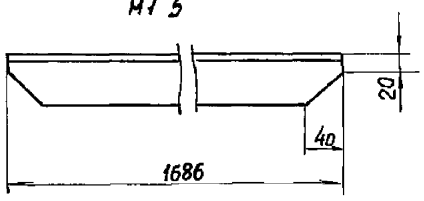

Поз 3 Фланец
М1'5

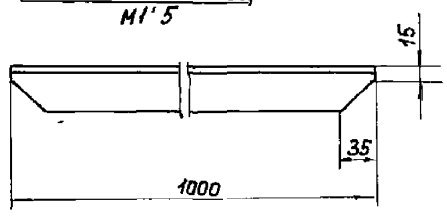

В-В
М1 5

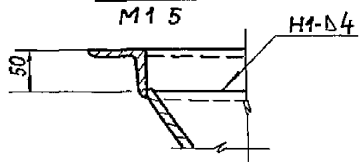

Г-Г
М1 5

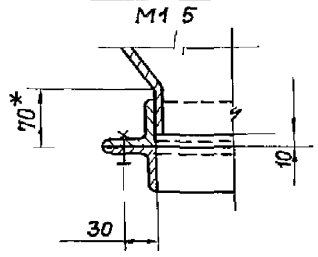

1 * Размеры для справок

2 Предельные отклонения размеров $\pm \frac{t_2}{2}$

3 Кромки реза- $R_z 160$, отверстия- $R_z 80$, остальное- ∀

4 Сварные швы по ГОСТ 5264-80

5 Электроды типа Э42, ГОСТ 9467-75

6 Нижний фланец воронки приваривать при установке

7 Детали поз 5 и 6 допускается изготавливать без гнутья, из отдельных листов с последующей сваркой по указанным линиям сгиба

					5Т4 00.00 000СБ		
Изм.	Лист	№ докум.	Подп.	Дата	Воронка типа II Сборочный чертеж	Лит.	Масса	Масшт.
Разраб.		Клюкин		VI-89		Ц	202	1:10
Прав.		Строганов		VI 89		Лист	Листов 1
Т. контр.		Ройзман		VI 89		САНТЕХНИИПРОЕКТ	
Рук. гр.		Зайцева		VI 89			
Н. контр.		Гордеева		VI-89			
Утв.		Ройзман		VI-89			

Инв. № подл. | Подп. и дата | Взам. инв. № | Инв. № дубл. | Подп. и дата

Типовой проект 903-1-274.89 Альбом 6

Формат	Зона	Поз	Обозначение	Наименование	Кол	Примеч
				Документация		
А2			5Т4 00 00 000СБ	Сборочный чертеж		
				Детали		
Б4		1	5Т4 00 00 001	Фланец		
				Уголок $\frac{Б\text{-}63\times63\times6\ ГОСТ8509\text{-}86}{ВСт3\text{-}I\ ГОСТ\ 535\text{-}79}$	2	6,4 кг
Б4		2	5Т4 00 00 002	Фланец $\ell = 1400h14$		
				Уголок $\frac{Б\text{-}63\times63\times6\ ГОСТ8509\text{-}86}{ВСт3\text{-}I\ ГОСТ\ 535\text{-}79}$	2	5,3 кг
Б4		3	5Т4 00 00 003	Фланец		
				Уголок $\frac{Б\text{-}50\times50\times5\ ГОСТ8509\text{-}86}{ВСт3\text{-}I\ ГОСТ\ 535\text{-}79}$	4	3,8 кг
Б4		4	5Т4 00 00 004	Фланец $\ell = 400h14$		
				Уголок $\frac{Б\text{-}50\times50\times5\ ГОСТ8509\text{-}86}{ВСт3\text{-}I\ ГОСТ\ 535\text{-}79}$	4	5,3 кг
Б4		5	5Т4 00 00 005	Стенка		
				Лист $\frac{Б\text{-}ПН\text{-}4\ ГОСТ\ 19903\text{-}74}{ВСт3\text{-}I\ ГОСТ\ 14637\text{-}79}$	2	30,0 кг
Б4		6	5Т4 00 00 006	Боковина		
				Лист $\frac{Б\text{-}ПН\text{-}4\ ГОСТ\ 19903\text{-}74}{ВСт3\text{-}I\ ГОСТ\ 14637\text{-}79}$	2	40,8 кг

Инв. № подл. | Подп. и дата | Взам. инв. № | Инв. № дубл. | Подп. и дата

Изм.	Лист	№ докум.	Подпись	Дата
Разраб.		Клюкин		VI-89
Провер.		Строганов		VI-89
Рук. гр.		Зайцева		VI-89
Н. контр.		Гордеева		VI-89
Утв.		Роизман		VI-89

5Т4 00 00 000

Варонка типа II

Литера	Лист	Листов
И	1	2

САНТЕХНИИПРОЕКТ

Формат А4

Формат	Зона	Поз	Обозначение	Наименование	Кол	Примеч
				Стандартные изделия		
		7		Болт М12×40.46		
				ГОСТ 7798-70	10	
		8		Гайка М12.5		
				ГОСТ 5915-70	10	
		9		Шайба 12.65г		
				ГОСТ 6402-70	10	

Инв. № подл. | Подп. и дата | Взам. инв. № | Инв. № дубл. | Подп. и дата

Изм.	Лист	№ докум.	Подпись	Дата

5Т4 00 00 000

Лист 2

Формат А4

Типовой проект 903-1-274.89 Альбом 6

Формат	Зона	Поз	Обозначение	Наименование	Кол	Примечание
				Документация		
А3			5Т5 00 00 000 СБ	Сборочный чертеж		
				Детали		
Б4		1	5Т5 00 00 001	Стойка		
				Уголок Б-50×50×5 ГОСТ 8509-86 Ст3-I ГОСТ 535-79	1	5,6кг
Б4		2	5Т5 00 00 002	Стойка		
				Уголок Б-50×50×5 ГОСТ 8509-86 Ст3-I ГОСТ 535-79	1	5,6кг
Б4		3	5Т5 00.00.003	Связь ℓ=490 h14		
				Уголок Б-50×50×5 ГОСТ 8509-86 Ст3-I ГОСТ 535-79	2	1,8кг

Инв № подл | Подп и дата | Инв № дубл | Взам инв № | Подп и дата

Изм	Лист	№ докум	Подп	Дата
Разраб		Клюкин		11-89
Пров		Строганов		VI 89
Рук гр		Зайцева		VI 89
Н контр		Гордеева		11-89
Утв		Ройзман		VI 89

5Т5 00 00 000

СТОЙКА

Лит	Лист	Листов
И		1

САНТЕХНИИПРОЕКТ

Формат А4

Формат	Зона	Поз	Обозначение	Наименование	Кол	Примечание
				Документация		
А3			5Т6 00 00 000СБ	Сборочный чертеж		
				Детали		
Б4		1	5Т6 00 00 001	Стойка		
				Уголок Б-50×50×5 ГОСТ 8509-86 Ст 3-I ГОСТ 535-79	1	3,7кг
Б4		2	5Т6 00 00 002	Стойка		
				Уголок Б-50×50×5 ГОСТ 8509-86 Ст3-I ГОСТ 535-79	1	3,7кг
Б4		3	5Т6 00 00 003	Связь ℓ=490 h14		
				Уголок Б-50×50×5 ГОСТ 8509-86 Ст3-I ГОСТ 535-79	1	1,8кг

Инв № подл | Подп и дата | Инв № дубл | Взам инв № | Подп и дата

Изм	Лист	№ докум	Подп	Дата
Разраб		Клюкин		11-89
Пров		Строганов		VI 89
Рук гр		Зайцева		VI 89
Н контр		Гордеева		11-89
Утв		Ройзман		11-89

5Т6 00 00 000

СТОЙКА

Лит	Лист	Листов
И		1

САНТЕХНИИПРОЕКТ

Формат А4

5Т5 00 00 000 СБ

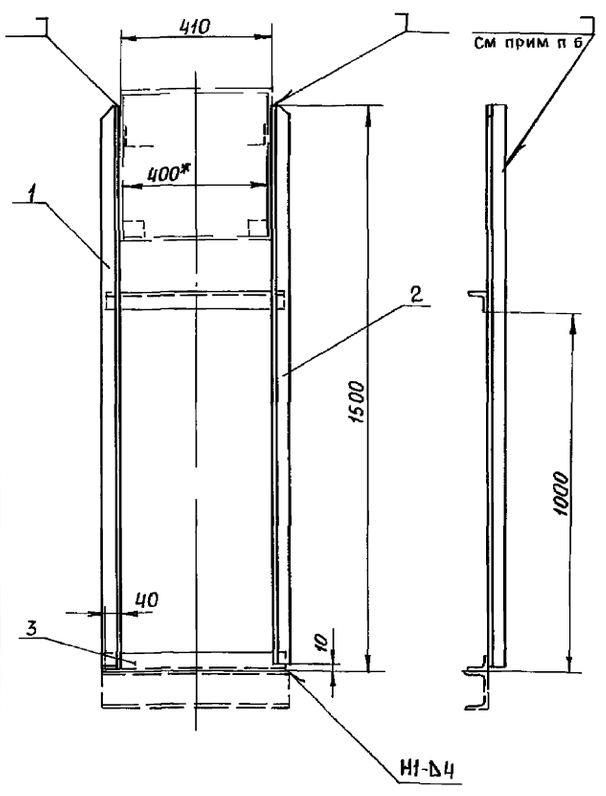

Поз 1 Стойка
М 15

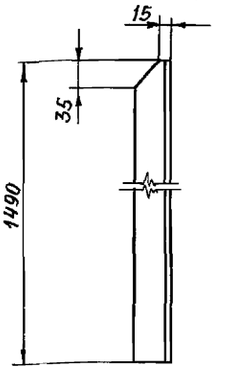

Поз 2 Стойка
М 15

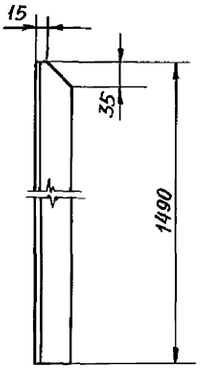

1* Размер для справок

2 Предельные отклонения размеров $\pm \frac{t_2}{2}$

3 Кромки реза $R_z 160$, остальное - $\sqrt{}$

4 Сварные швы по ГОСТ 5264-80

5 Электроды типа Э42 ГОСТ 9467-75

6 Поз 1 и 2 приваривать при монтаже к коробу установки скребковой углеподачи прерывистым швом 50/50

Инв № подл | Подп и дата | Инв № дубл | Взам инв № | Подп и дата

Изм	Лист	№ докум	Подп	Дата
Разраб		Клюкин		11-89
Пров		Строганов		VI 89
Т контр		Ройзман		VI 89
Рук гр		Зайцева		VI 89
Н контр		Гордеева		11-89
Утв		Ройзман		VI 89

5Т5 00.00.000 СБ

СТОЙКА
Сборочный чертеж

Лит	Масса	Масштаб
И	14,8	1:10
Лист	Листов 1	

САНТЕХНИИПРОЕКТ

5Т6.00.00.000СБ

Типовой проект 903-1-274.89 Альбом 6

Инв. № подл. | Подпись и дата | Взам. инв. № | Инв. № дубл. | Подпись и дата

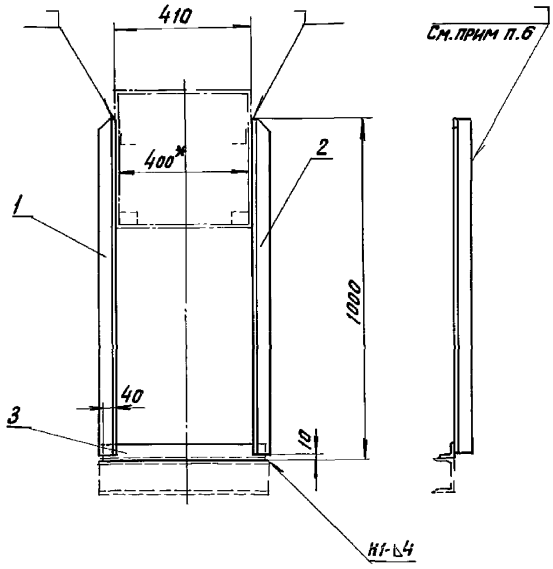

Поз 1. Стойка
М1.5

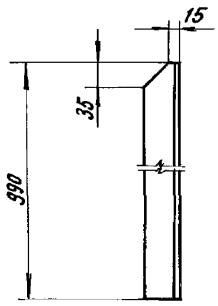

Поз 2 Стойка
М1:5

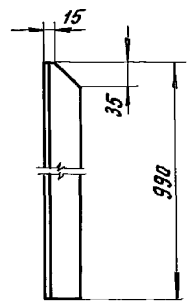

1* Размер для справок
2. Предельные отклонения размеров $\pm \frac{t_2}{2}$
3. Кромки реза – $R_z 160$, остальное – ▽
4. Сварные швы по ГОСТ 5264-80.
5. Электроды типа Э42 ГОСТ 9467-75.
6 Поз. 1 и 2 приваривать при монтаже к коробу установки скребковой углеподачи прерывистым швом 50/50

					5Т6 00 00 000 СБ	
Изм.	Лист	№ докум.	Подп.	Дата	Стойка. Сборочный чертеж	Лит. / Масса / Масшт.
Разраб.		Клюкин		VI-89		И / 9,2 / 1:10
Пров.		Строганов		VI 89		Лист / Листов 1
Т. контр.		Роизман		VI 89		САНТЕХНИИПРОЕКТ
Рук. гр.		Зайцева		VI-89		
Н. контр.		Гордеева		VI-89		
Утв.		Роизман		VI 89		

Формат А3

5Т9.00.00.000

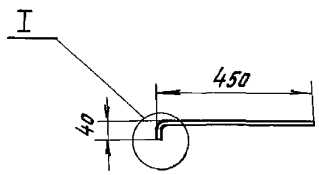

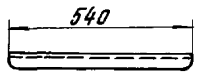

I
М1:5

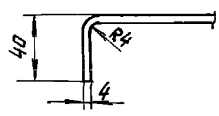

А–А, повернуто
М1:1

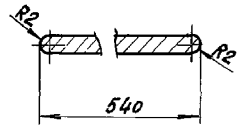

Развертка детали

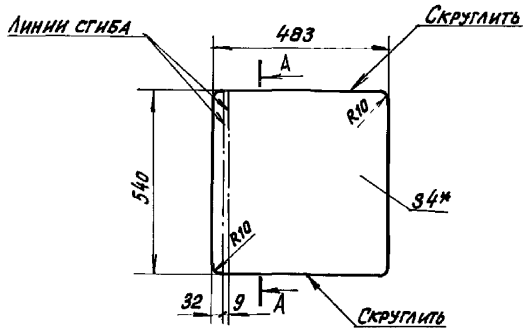

1* Размеры для справок.
2. Предельные отклонения размеров $\pm \frac{t_2}{2}$.
3 Кромки реза – $R_z 160$, остальное – ▽.

					5Т9.00.00.000	
Изм.	Лист	№ докум.	Подп.	Дата	Заслонка	Литер. / Масса / Масшт.
Разраб.		Клюкин		VI-89		И / 8,5 / 1:10
Пров.		Строганов		VI 89		Лист / Листов 1
Т. контр.		Роизман		VI 89		САНТЕХНИИПРОЕКТ
Рук. гр.		Зайцева		VI-89		
Н. контр.		Гордеева		VI-89		
Утв.		Роизман		VI 89		

Лист БПН-4 ГОСТ 19903-74
ВСт3-1 ГОСТ 14637-79

5Т8.00.00.000 СБ

Типовой проект 903-1-274.89 Альбом 6

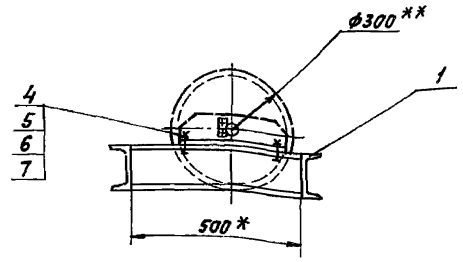

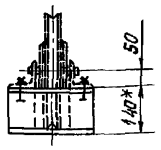

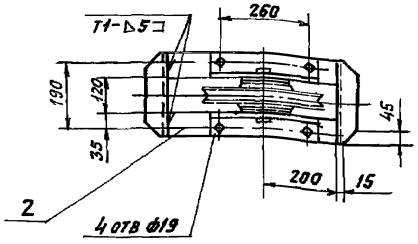

Поз. 1. Связь

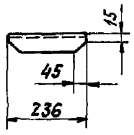

1. Предельные отклонения размеров $\pm \frac{t_2}{2}$
2. Кромки резк $\frac{Rz\,160}{}$, отверстия $\frac{Rz\,80}{}$, остальное $\frac{}{}$.
3. Сварные швы по ГОСТ 5264-80.
4. Электроды типа Э42 ГОСТ 9467-75
5. ** Блоки ф300 - входят в комплект скреперно-ковшового подъемника.
6. * Размеры для справок.

Изм.	Лист	№ докум.	Подп.	Дата
Разраб.		Редкорецев		VI-89
Пров.		Зайцева		VI-89
Т.контр.		Роизман		VI-89
Рук. гр.		Зайцева		VI-89
Н. контр.		Гордеева		VI-89
Утв.		Роизман		VI-89

5Т8.00.00.000 СБ.

Рама типа I
Сборочный чертеж

Литера	Масса	Масштаб
И	181	1:10
Лист	Листов 1	

САНТЕХНИИПРОЕКТ

Формат А3

Инв. № подл. | Подпись и дата | Взам. инв. № | Инв. № дубл. | Подпись и дата

Формат	Зона	Поз.	Обозначение	Наименование	Кол.	Примечание
				Документация		
А3			5Т8 00.00 000 СБ	Сборочный чертеж		
				Детали		
Б4		1	5Т8 00 00.001	Связь		
				Швеллер 14 ГОСТ 8240-72 Вст3-I ГОСТ 535-79	2	2,9 кг
Б4		2	5Т8 00 00 002	Прогон ℓ=500 h14		
				Швеллер 14 ГОСТ 8240-72 Вст3-I ГОСТ 535-79	2	6,15 кг
Б4		3		Блок ф300	1	*
				Стандартные изделия		
		4		Болт М16х45 46		
				ГОСТ 7798-70	4	
		5		Гайка М16 5		
				ГОСТ 5915-70	4	
		6		Шайба 16 01		
				ГОСТ 10906-78	4	
		7		Шайба 16. 65Г		
				ГОСТ 6402-70	4	
			** Блок ф300 входит	в комплект		
			скреперно-ковшового	подъемника		

Изм.	Лист	№ докум.	Подп.	Дата
Разраб.		Редкорецев		VI-89
Пров.		Зайцева		VI-89
Рук. гр.		Зайцева		VI-89
Н. контр.		Гордеева		VI-89
Утв.		Роизман		VI-89

5Т8.00.00.000

Рама типа I

Литера	Лист	Листов
И		1

САНТЕХНИИПРОЕКТ

Формат А4

Инв. № подл. | Подпись и дата | Взам. инв. № | Инв. № дубл. | Подпись и дата

Формат	Зона	Поз.	Обозначение	Наименование	Кол.	Примечание
				Документация		
А2			5Т7 00 00 000 СБ	Сборочный чертеж		
				Стандартные изделия		
		1		Болт М16х50 46		
				ГОСТ 7798-70	8	
		2		Гайка М16 5 ГОСТ 5915-70	8	
		3		Шайба 16 01 ГОСТ 10906-78	8	
		4		Шайба 16 65Г ГОСТ 6402-70	8	
				Материалы		
		5		Швеллер 14 ГОСТ 8240-70 Вст3-I ГОСТ 535-79	4,0 м	4,92 кг
		6		Уголок Б-50х50х5 ГОСТ 8509-72 Вст3-I ГОСТ 535-79	3,0 м	11,3 кг
		7		Лист ромб 0ПН-4 Б-Ст3 ГОСТ 8568-77	3 м²	117 кг
		8		Лист Б-ПН-4 ГОСТ 19903-74 Вст3-I ГОСТ 14637-79	13 м²	408 кг

Изм.	Лист	№ докум.	Подп.	Дата
Разраб.		Редкорецев		VI-89
Пров.		Строганов		VI-89
Рук. гр.		Зайцева		VI-89
Н. контр.		Гордеева		VI-89
Утв.		Роизман		VI-89

5Т7 00 00.000

Рама опорная.

Литера	Лист	Листов
И		1

САНТЕХНИИПРОЕКТ

Формат А4

5Т7 00.00 000 СБ

Типовой проект 903-1-274 89 Альбом 6

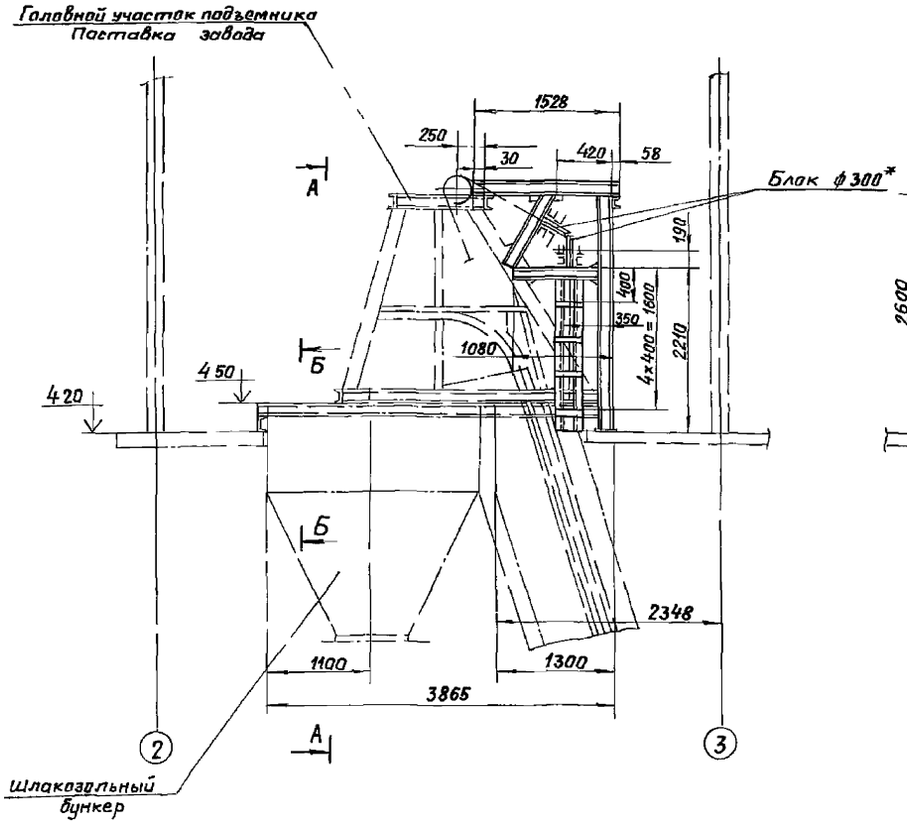

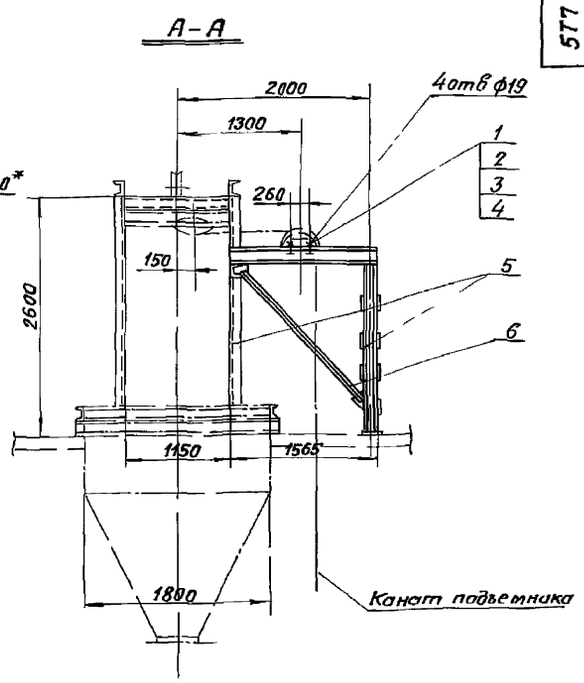

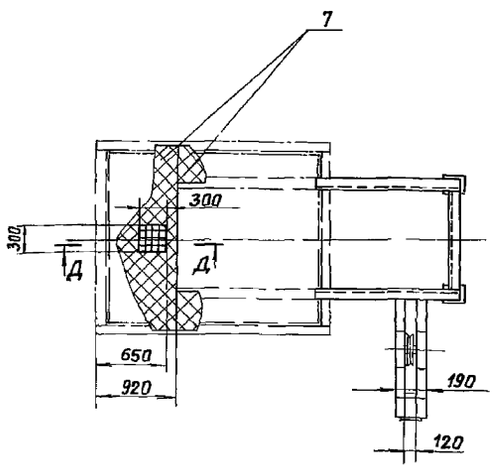

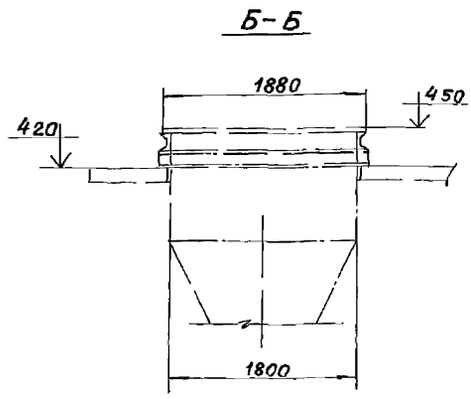

1 Предельные отклонения размеров $\pm \frac{t_2}{2}$

2 Кромки реза R_z60 отверстия R_z80, остальное ∇

3 Элементы рамы варить по контуру прилегания, по наименьшей толщине свариваемых деталей

4 Сварные швы по ГОСТ 5264-80

5 Электроды типа Э42 ГОСТ 9467-75

6* Блоки ф300 входят в комплект скреперно-ковшевого подъемника

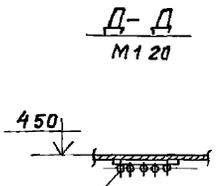

Проем 300×300 для шуровки шлака перекрыть решеткой с ячейкой 100×100 из круга ф12

Изм	Лист	№ докум	Подп	Дата	5Т7 00 00 000 СБ			
Разраб		Редкоречев		11-89	Рама опорная Сборочный чертеж	Литера	Масса	Масштаб
Пров		Зайцева		11-89		И	1082	1:40
Т контр		Райзман		11-89		Лист	Листов 1	
Рук гр		Зайцева		11-89		САНТЕХНИИПРОЕКТ		
Н контр		Вишневский		11-89				
Утв		Райзман		11-89				

Инв № подл | Подп и дата | Взам инв № | Инв № дубл | Подп и дата

gost.e-ecolog.ru