ТИПОВОЙ ПРОЕКТ

903-1-273.89

КОТЕЛЬНАЯ

С 4 КОТЛОАГРЕГАТАМИ „БРАТСК - М"

ДЛЯ СЕЛЬСКОХОЗЯЙСТВЕННОГО СТРОИТЕЛЬСТВА

ТОПЛИВОПОДАЧА С ПРИМЕНЕНИЕМ ЛЕНТОЧНОГО КОНВЕЙЕРА

ТОПЛИВО - КАМЕННЫЙ И БУРЫЙ УГЛИ.

СИСТЕМА ТЕПЛОСНАБЖЕНИЯ - ЗАКРЫТАЯ

Альбом 5 ч. 2

стр. 78 ÷ 154

23945-06

ЦЕНА 12-01

gost.e-ecolog.ru

ЦЕНТРАЛЬНЫЙ ИНСТИТУТ ТИПОВОГО ПРОЕКТИРОВАНИЯ
ГОССТРОЯ СССР

Москва. А-445. Смольная ул.. 22

Сдано в печать V 1990года

Заказ № 4774 Тираж 1500 экз.

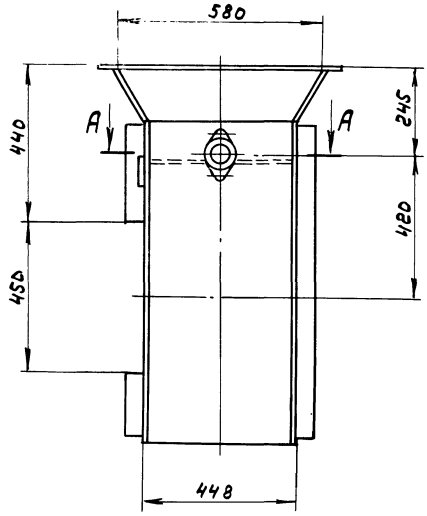

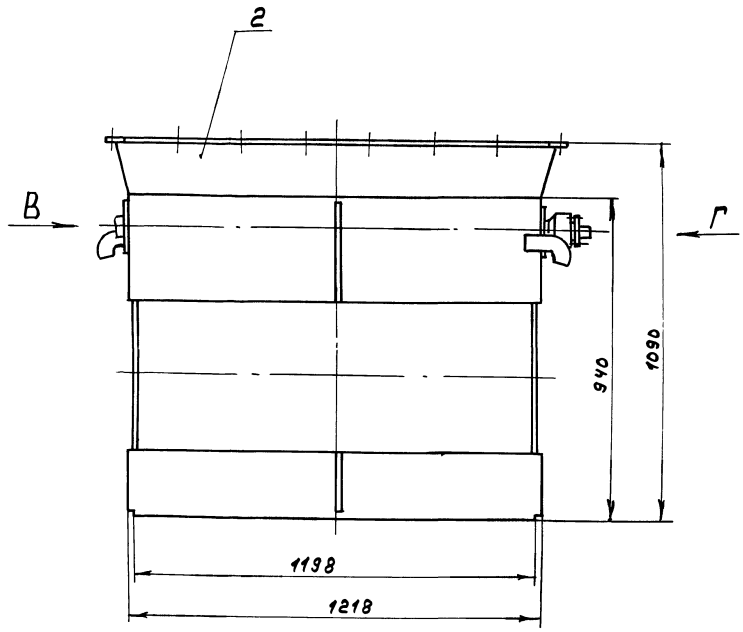

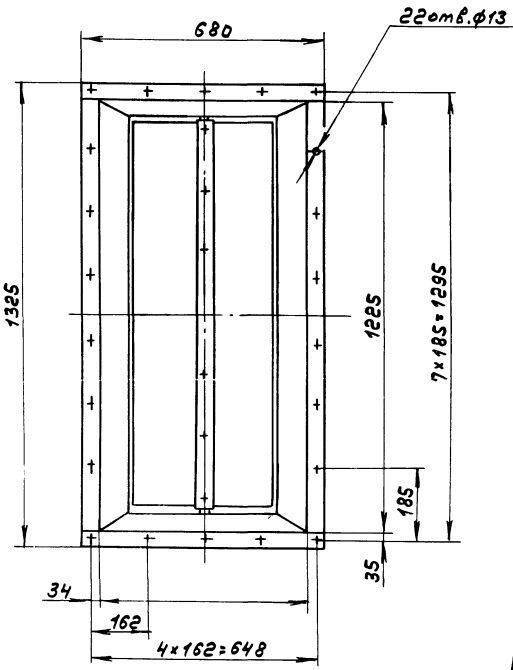

Б-Б
М1:2

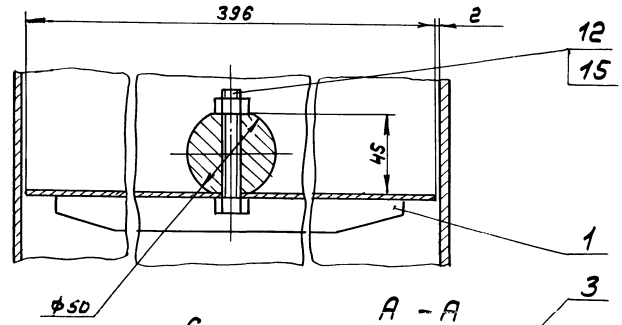

А-А
М1:2

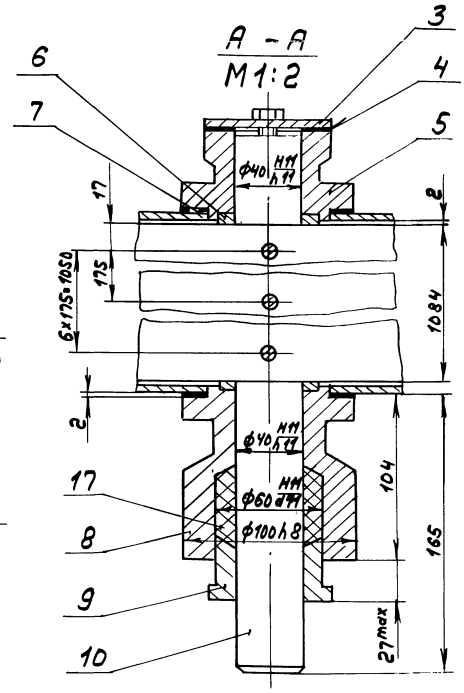

Вид Г
М1:2

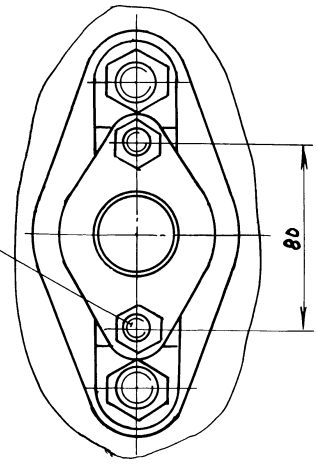

Вид В
М1:1

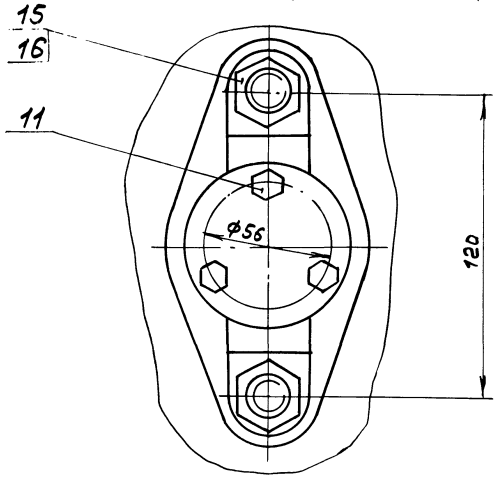

Размеры для справок.

Изм.	Лист	№ докум.	Подп.	Дата	Д20А.1036.010СБ
Разраб.		Лапин		7.88	Короб с заслонкой
Пров.		Лапин			Лит. И; Масса 140; Масштаб 1:10
Т.контр.					Лист; Листов 1
Н.контр.		Мюнтер			ГПИ Горьковский САНТЕХПРОЕКТ
Утв.					

Инв.№подл. | Подп. и дата | Взам.инв.№ | Инв.№дубл. | Подп. и дата

Типовой проект 903-1-273.89 Альбом 5 Часть 2

Формат	Зона	Поз.	Обозначение	Наименование	Кол.	Примечание
				Документация		
А2			Д20А.1036.020СБ	Сборочный чертеж		
				Детали		
А4		1	Д20А.944.005	Крюк	2	
А4		2	Д20А.1036.005	Стенка	2	
		3	-02	Стенка	2	
Б4		4	Д20А.1036.006	Планка		
				Полоса 2-Б-18×50 ГОСТ 103-76		
				Ст3сп ГОСТ 535-79		
				L = 1225 h16 (25)	2	3,92кг
Б4		5	Д20А.1036.007	Планка		
				Полоса 2-Б-10×50 ГОСТ 103-76		
				Ст3сп ГОСТ 535-79		
				L = 680 h16 (25)	2	2,66кг
Б4		6	Д20А.1036.008	Ребро		
				Полоса 2-Б-5×50 ГОСТ 103-76		
				Ст3сп ГОСТ 535-79		
				L = 190 h16 (25)	1	0,57кг
Б4		7	Д20А.1036.009	Ребро		
				Полоса 2-Б-5×50 ГОСТ 103-76		
				Ст3сп ГОСТ 535-79		
				L = 920 h16 (25)	1	2,03кг
Б4		8	Д20А.1036.011-01	Стенка	1	
А4		9	Д20А.1036.011	Стенка	1	

Инв.№ подл. | Подп. и дата | Взам. инв.№ | Инв.№ дубл. | Подп. и дата

Изм	Лист	№ докум.	Подп.	Дата
Разраб.		Лялин		7.11.89г.
Пров.		Лялин		
Нач. отд.				
Н. контр.		Мюнтер		
Утв.				

Д20А.1036.020

Короб

Лит.	Лист	Листов
И	1	2

ГПИ Горьковский САНТЕХПРОЕКТ

Формат А4

Формат	Зона	Поз.	Обозначение	Наименование	Кол.	Примечание
Б4		10	Д20А.1036.012	Ребро		
				Полоса 2-Б-5×50 ГОСТ 103-76		
				Ст3сп ГОСТ 535-79		
				L = 280 h16 (25)	1	0,55кг
Б4		11	Д20А.1036.013	Стенка		
				Лист Б-ПН-5 ГОСТ 19903-74		
				Ст3сп ГОСТ 14637-79		
				(290×1218) h16 (25)	1	6,7кг
А4		12	Д20А.1036.014	Стенка	2	
				Стандартные изделия		
		13		Болт М12×40.36 ГОСТ 7798-70	4	

Инв.№ подл. | Подп. и дата | Взам. инв.№ | Инв.№ дубл. | Подп. и дата

Изм	Лист	№ докум.	Подп.	Дата

Д20А.1036.020

Лист 2

Формат А4

Д20А.1036.011

(√)

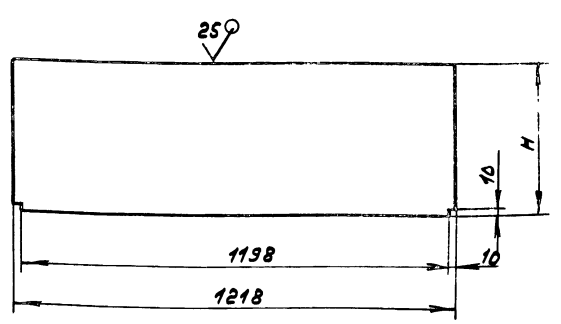

Обозначение	H, мм	Масса, кг
Д20А.1036.011	200	9,5
-01	940	44,9
-02	1185	58,2

h16; ± IT16/2

Инв.№ подл. | Подп. и дата | Взам. инв.№ | Инв.№ дубл. | Подп. и дата

Изм	Лист	№ докум.	Подп.	Дата
Разраб.		Лялин		7.11.89г.
Пров.		Лялин		
Т. контр.				
Н. контр.		Мюнтер		
Утв.				

Д20А.1036.011

Стенка

Лит.	Масса	Масштаб
И	см. табл.	—
Лист	Листов 1	

Лист Б-ПН-5 ГОСТ 19903-74 / Ст3сп ГОСТ 14637-79

ГПИ Горьковский САНТЕХПРОЕКТ

Формат А4

Д20А.1036.014

(√)

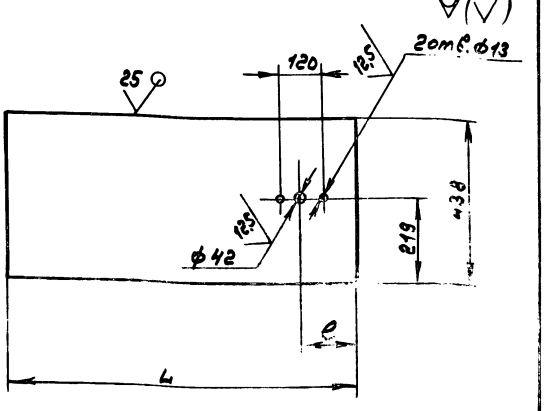

Обозначение	L, мм	e, мм	Масса, кг
Д20А.1036.014	940	95	16,2
-01	1185	415	20,4

H14; h16; ± IT16/2

Инв.№ подл. | Подп. и дата | Взам. инв.№ | Инв.№ дубл. | Подп. и дата

Изм	Лист	№ докум.	Подп.	Дата
Разраб.		Лялин		7.11.89г.
Пров.		Лялин		
Т. контр.				
Н. контр.		Мюнтер		
Утв.				

Д20А.1036.014

Стенка

Лит.	Масса	Масштаб
И	см. табл.	—
Лист	Листов 1	

Лист Б-ПН-5 ГОСТ 19903-74 / Ст3сп ГОСТ 14637-79

ГПИ Горьковский САНТЕХПРОЕКТ

Копир.

Формат А4

Типовой проект 903-1-273.88 Альбом 5 Лист 2

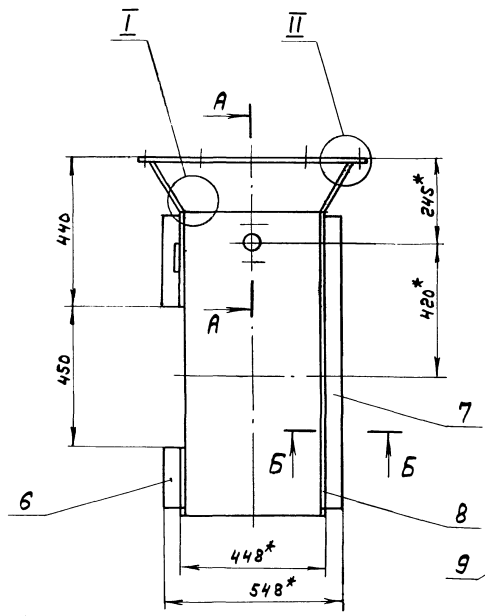

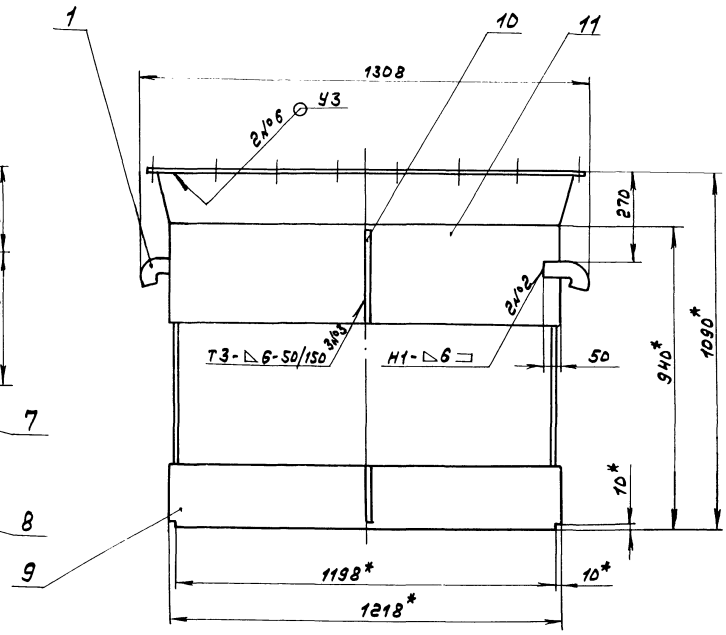

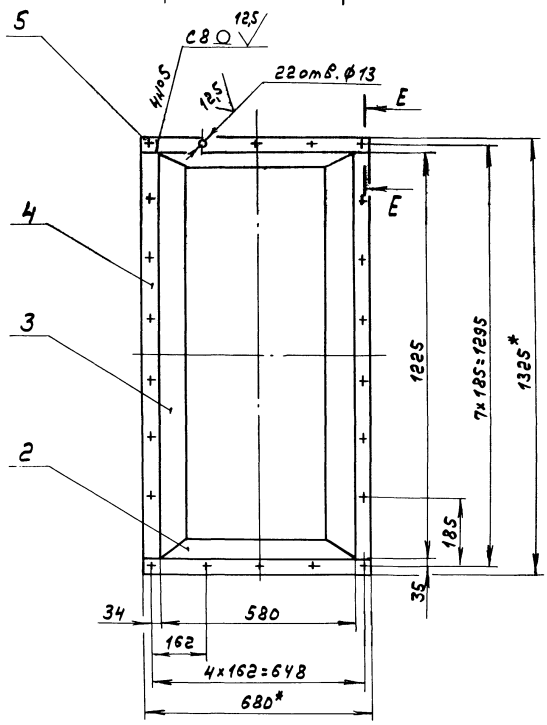

А - А
М1:2

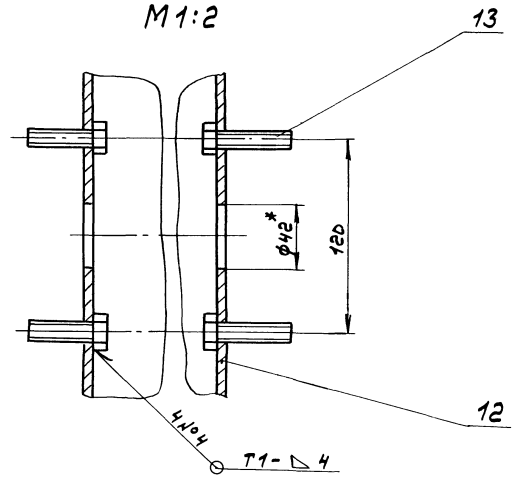

Б - Б
М1:1

Е - Е
М1:1

I
М1:1

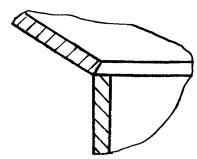

II
М1:1

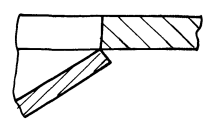

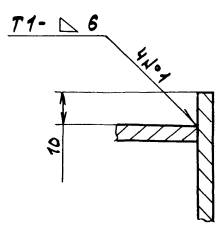

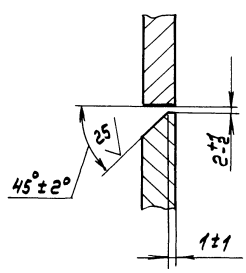

1. *Размеры для справок.
2. $H16; \pm \frac{IT16}{2}$
3. Сварные швы №1...№5 - по ГОСТ 5264-80, №6 - по ГОСТ 11534-75.

						Д20А.1036.020СБ		
Изм.	Лист	№докум.	Подп.	Дата	Короб	Лит.	Масса	Масштаб
Разраб.		Аплин				И	116	1:10
Пров.		Аплин				Лист	Листов 1	
Т. контр.						ГПИ Горьковский САНТЕХПРОЕКТ		
Н. контр.		Инженер						
Утв.								

Инв. № подл. | Подп. и дата | Взам. инв. № | Инв. № дубл. | Подп. и дата

Типовой проект 903-1-273.89 Альбом 5 часть 2

Формат	Зона	Поз.	Обозначение	Наименование	Кол.	Примечание
				Документация		
А2			А20А.1036.030СБ	Сборочный чертеж		
				Сборочные единицы		
А4		1	А20А.944.060	Заслонка	1	
А4		2	А20А.944.110	Устройство для продувки	1	
А4		3	А20А.944.120	Заглушка	1	
А4		4	А20А.1036.040	Короб	1	
				Детали		
А4		5	А20А.944.028	Крышка	1	
А4		6	А20А.944.029	Прокладка	1	
А3		7	А20А.944.031	Подшипник задний	1	
А4		8	А20А.944.032	Шайба	2	
А4		9	А20А.944.033	Прокладка	2	
А3		10	А20А.944.034	Подшипник передний	1	
А4		11	А20А.944.035	Втулка	1	
А4		12	А20А.944.036	Вал	1	
А4		13	А20А.944.066	Болт откидной	4	
А4		14	А20А.944.067	Прокладка	1	
				Стандартные изделия		
		15		Ось-10h11х36 Ст3сп		
				ГОСТ 9650-80	6	
		16		Болт М8х16.36		
				ГОСТ 7798-70	3	

Инв.№ подл. | Подп. и дата | Взам. инв.№ | Инв.№ дубл. | Подп. и дата

Изм.	Лист	№ докум.	Подп.	Дата
Разраб.		Лапин		
Пров.		Лапин		
Нач.отд.				
Н.контр.		Мюнтер		
Утв.				

А20А.1036.030

Короб с заслонкой

Лит.	Лист	Листов
И	1	2

ГПИ Горьковский САНТЕХПРОЕКТ

Формат А4

Формат	Зона	Поз.	Обозначение	Наименование	Кол.	Примечание
		17		Болт М12х65.36		
				ГОСТ 7798-70	7	
		18		Шпилька М10-6gх45.36		
				ГОСТ 22036-76	2	
		19		Гайка М12.4		
				ГОСТ 3032-76	4	
		20		Гайка М10.4		
				ГОСТ 5915-70	2	
		21		Гайка М12.4		
				ГОСТ 5915-70	11	
		22		Шайба 12.65Г		
				ГОСТ 6402-70	4	
		23		Шайба 10.019		
				ГОСТ 11371-78	6	
		24		Шайба 12.019		
				ГОСТ 11371-78	4	
		25		Шплинт 2,5х16		
				ГОСТ 397-79	6	
				Материалы		
		26		Шнур асбестовый		
				ШАОН-10 ГОСТ 1779-83	0,8	м

Инв.№ подл. | Подп. и дата | Взам. инв.№ | Инв.№ дубл. | Подп. и дата

Изм.	Лист	№ докум.	Подп.	Дата

А20А.1036.030

Лист 2

Формат А4

Формат	Зона	Поз.	Обозначение	Наименование	Кол.	Примечание
				Документация		
А2			А20А.1036.040СБ	Сборочный чертеж		
				Детали		
А4		1	А20А.944.005	Крюк	2	
А4		2	А20А.944.078	Воздухораспределитель	1	
А4		3	А20А.944.079	Ушко	2	
А4		4	А20А.944.081	Фланец	1	
А4		5	А20А.944.084	Ушко	8	
Б4		6	А20А.1036.021	Ребро		
				Полоса 2-Б-5х50 ГОСТ 103-76		
				Ст.3сп ГОСТ 535-79		
				L=1110 h16 25	2	2,18кг
А1		7	А20А.1036.005-01	Стенка	2	
		8	-03	Стенка	2	
Б4		9	А20А.1036.022	Планка		
				Полоса 2-Б-70х5 ГОСТ 103-76		
				Ст.3сп ГОСТ 535-79		
				L=1225 h16 25	2	4,8кг
Б4		10	А20А.1036.023	Планка		
				Полоса 2-Б-70х5 ГОСТ 103-76		
				Ст3сп ГОСТ 535-79		
				L=680 h16 25	2	2,7кг
А4		11	А20А.1036.011-02	Стенка	2	
А4		12	А20А.1036-014-01	Стенка	2	

Инв.№ подл. | Подп. и дата | Взам. инв.№ | Инв.№ дубл. | Подп. и дата

Изм.	Лист	№ докум.	Подп.	Дата
Разраб.		Лапин		
Пров.		Лапин		
Нач.отд.		Волгекий		
Н.контр.		Мюнтер		
Утв.				

А20А.1036.040

Короб

Лит.	Лист	Листов
И	1	2

ГПИ Горьковский САНТЕХПРОЕКТ

Формат А4

Формат	Зона	Поз.	Обозначение	Наименование	Кол.	Примечание
Б4		13	А20А.1036.024	Ребро		
				Полоса 2-Б-5х50 ГОСТ 103-76		
				Ст3сп ГОСТ 535-79		
				L=528 h16 25	2	1,03кг
Б4		14	А20А.1036.025	Ребро		
				Полоса 2-Б-5х50 ГОСТ 103-76		
				Ст.3сп ГОСТ 535-79		
				L=644 h16 25	2	1,27кг
Б4		15	А20А.1036.026	Ребро		
				Полоса 2-Б-5х50 ГОСТ 103-76		
				Ст.3сп ГОСТ 535-79		
				L=644 h16 25	2	1,26кг
Б4		16	А20А.1036.027	Заглушка		
				Лист Б-ПН-6 ГОСТ 19903-74		
				Ст3сп ГОСТ 14637-79		
				ф40 h16 25	1	0,06кг
Б4		17	А20А.1036.028	Вставка		
				Полоса 2-Б-5х50 ГОСТ 103-76		
				Ст3сп ГОСТ 535-79		
				L=1178 h16 25	2	2,3кг
Б4		18	А20А.1036.029	Вставка		
				Полоса 2-Б-5х50 ГОСТ 103-76		
				Ст3сп ГОСТ 535-79		
				L=428 h16 25	2	0,84кг
		19		Стандартные изделия		
				Болт М12х40.36 ГОСТ 7798-70	4	

Инв.№ подл. | Подп. и дата | Взам. инв.№ | Инв.№ дубл. | Подп. и дата

Изм.	Лист	№ докум.	Подп.	Дата

А20А.1036.040

Лист 2

Формат А4

Д20А.1036.030СБ

Типовой проект 903-1-272.89 Альбом 5 часть 2

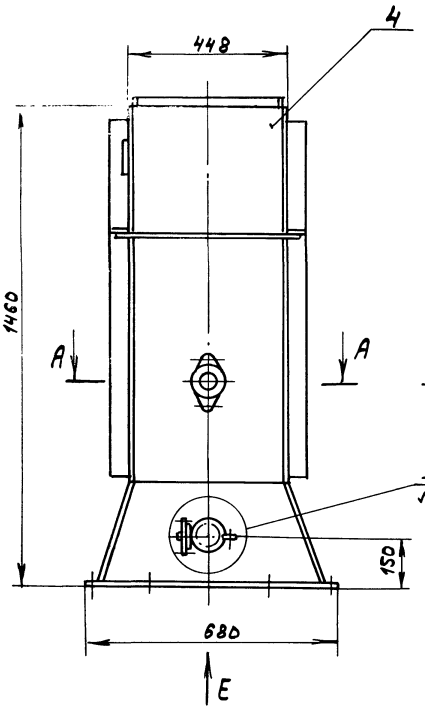

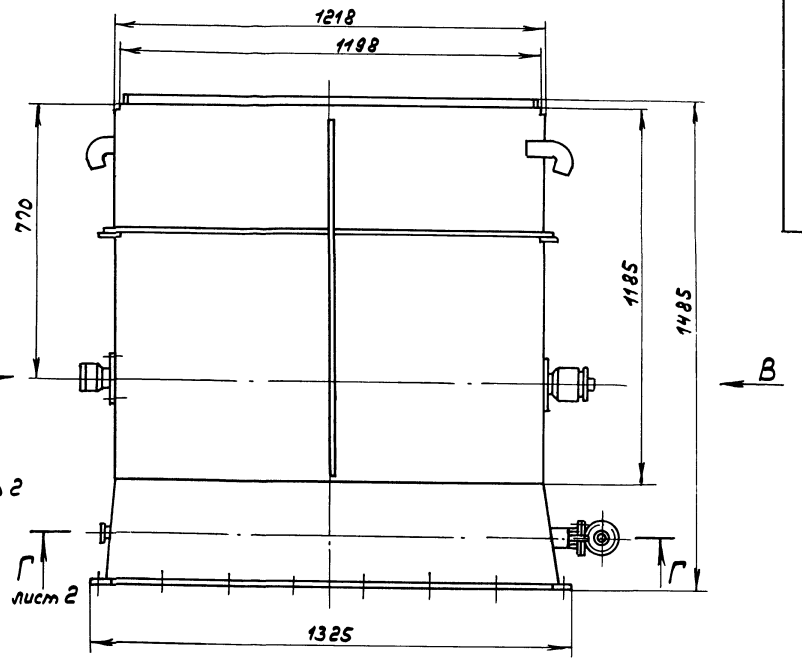

А - А
М1:2

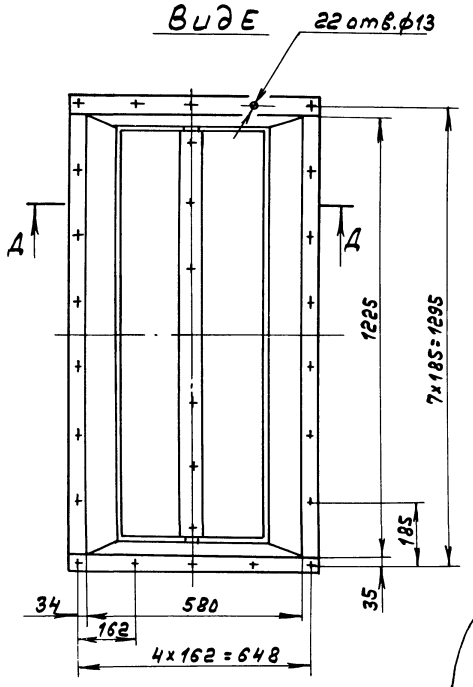

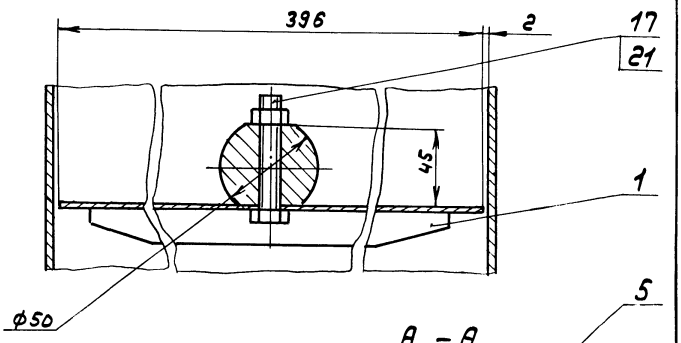

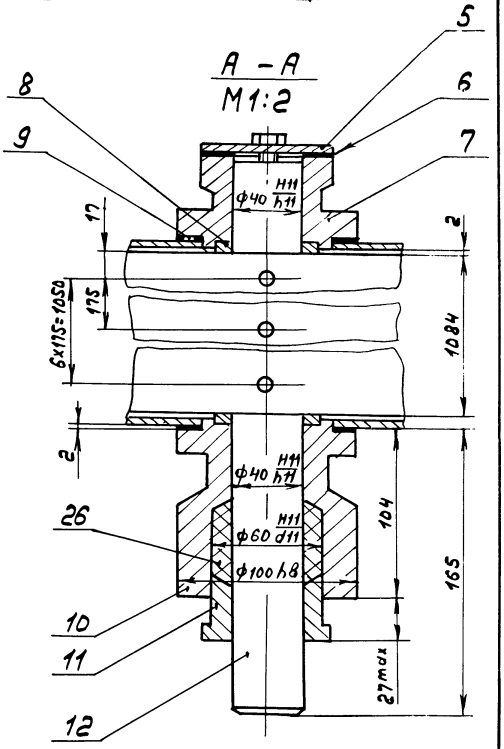

Вид В
М1:2

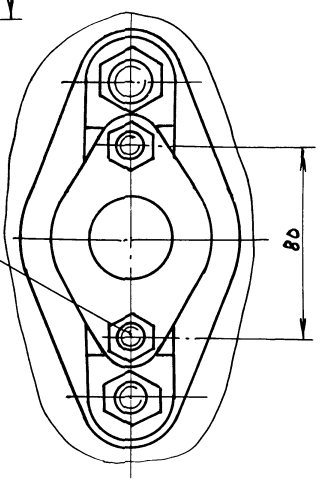

Вид Б
М1:1

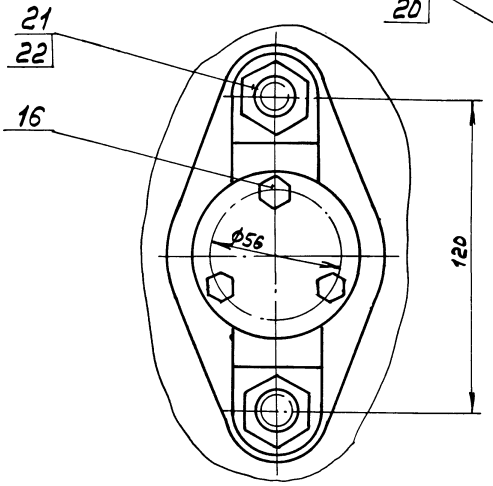

Размеры для справок.

					Д20А.1036.030СБ	
Изм.	Лист	№ докум.	Подп.	Дата	Короб с заслонкой	Лит. / Масса / Масштаб
Разраб.		Лапин				И / 260 / 1:10
Пров.		Лапин				Лист 1 / Листов 2
Т.контр.						ГПИ Горьковский САНТЕХПРОЕКТ
Н.контр.		Мюнтер				
Утв.						

Инв.№подл. | Подп. и дата | Взам.инв.№ | Инв.№дубл. | Подп. и дата

Типовой проект 901-1-273.89 Альбом 5 часть 2

Г - Г
М1:2 лист 1

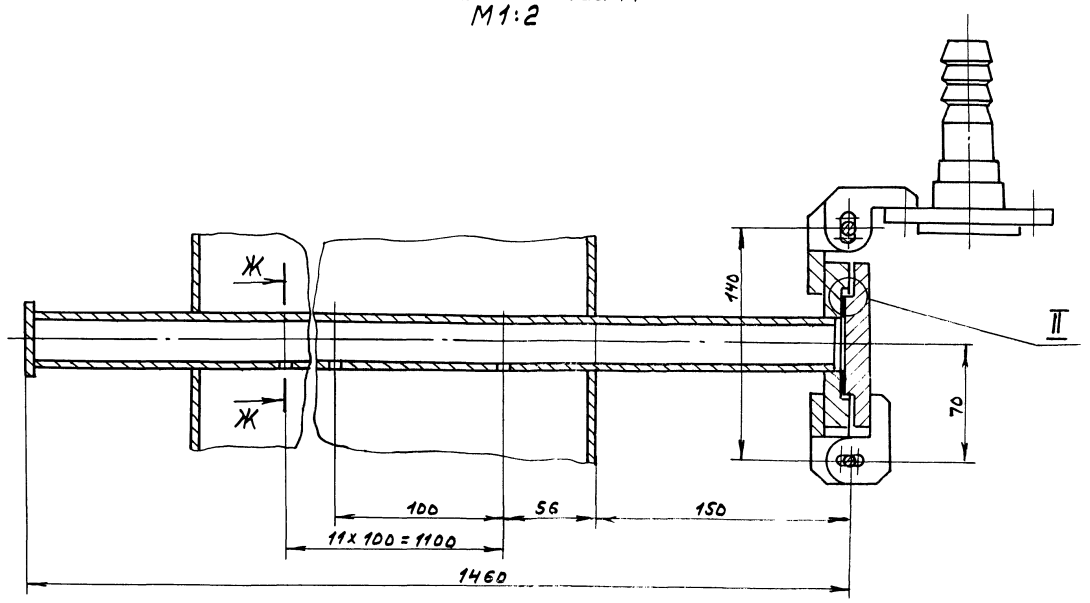

I
М1:1 лист 1

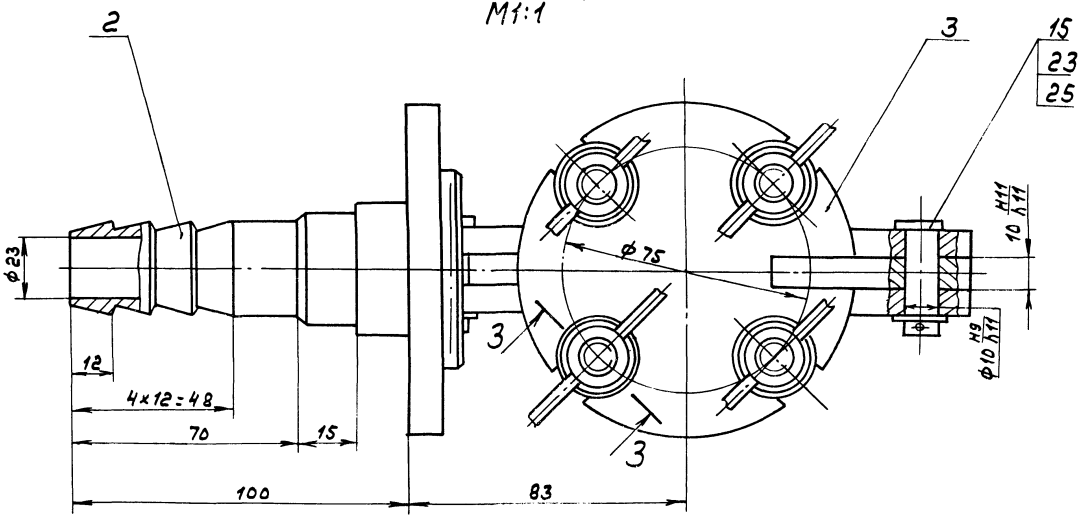

3 - 3
М1:1 повернуто

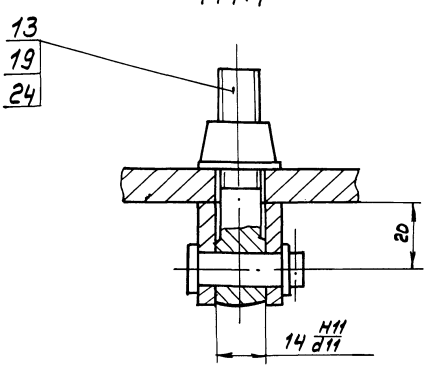

Ж - Ж
М1:1

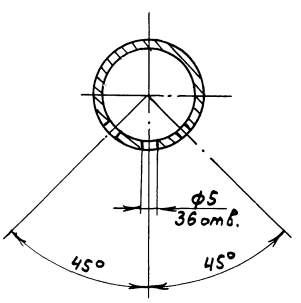

II
М1:1

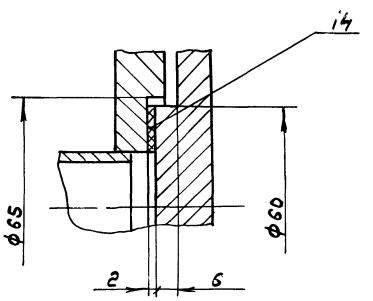

Инв.№подл.	Подп. и дата	Взам.инв.№	Инв.№дубл.	Подп. и дата

Изм.	Лист	№докум.	Подп.	Дата

А20А.1036.030СБ Лист 2

Типовой проект 903-1-273.89 Альбом VIII

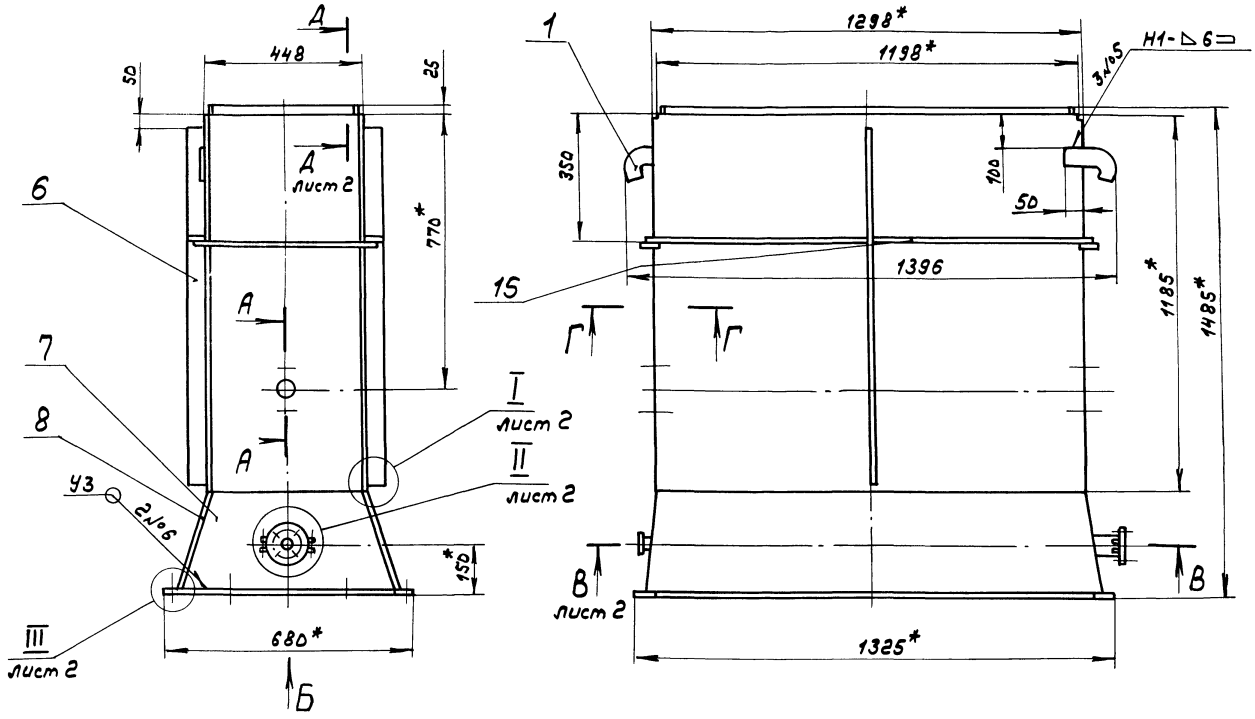

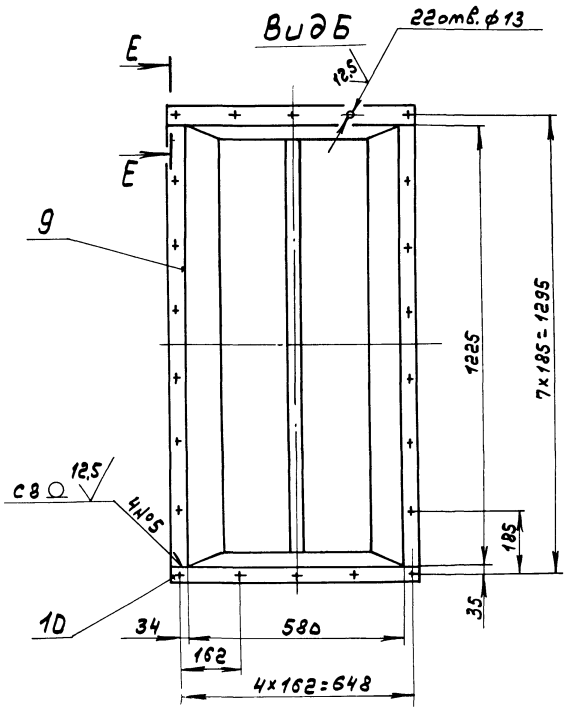

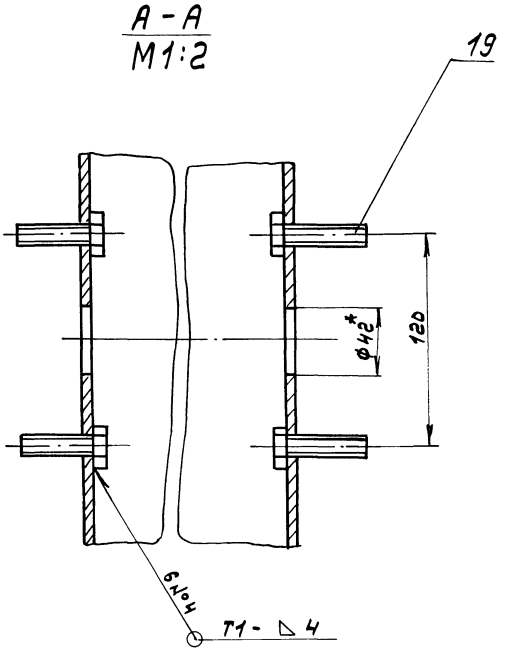

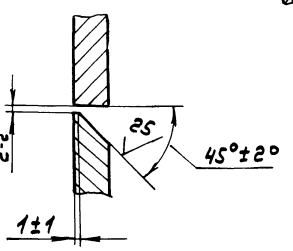

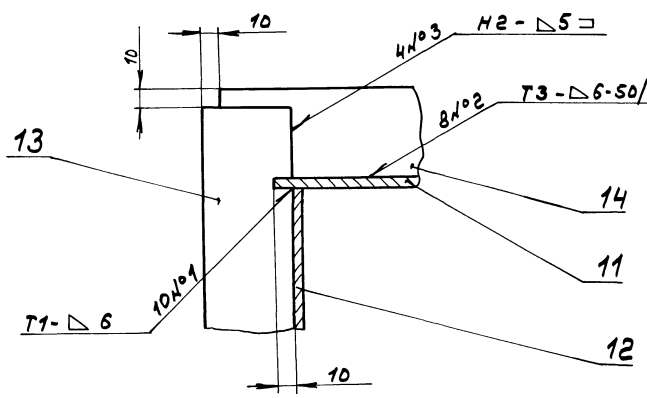

1.* Размеры для справок.

2. Н14; ± IT16/2

3. Сварные швы №1... №5 - по ГОСТ 5264-80, №6 и №7 - по ГОСТ 11534-75.

Изм.	Лист	№докум.	Подп.	Дата	Д20А.1036.040СБ		
Разраб.		Лапин			Короб	Лит.	Масса	Масштаб
Пров.		Лапин				И	226	1:10
Т.контр.						Лист 1	Листов 2	
Н.контр.		Инженер				ГПИ Горьковский САНТЕХПРОЕКТ		
Утв.								

Копир. 23945-06 8 Формат А2

Инв.№подл. | Подп. и дата | Взам.инв.№ | Инв.№дубл. | Подп. и дата

16

2

3

В - В
М1:2 лист 1

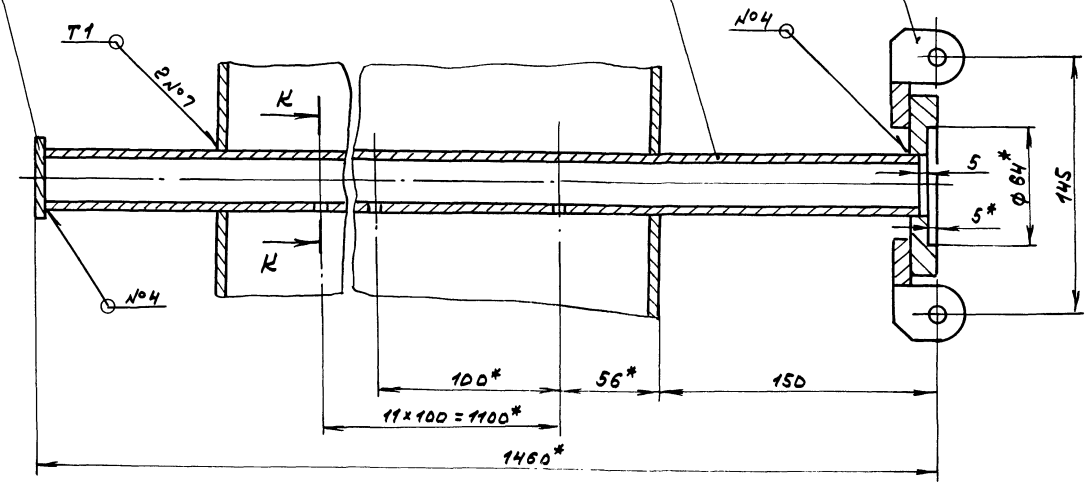

II
М1:1 лист 1

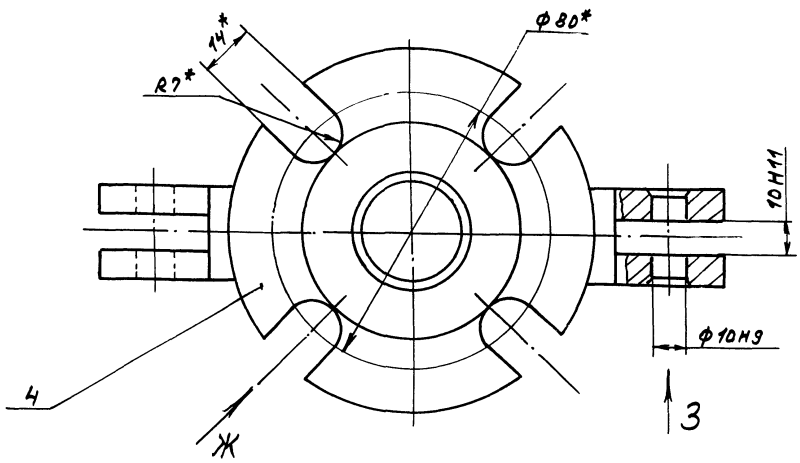

I
М1:1 лист 1

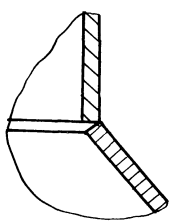

III
М1:1 лист 1

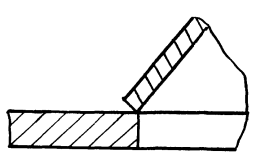

Вид Ж
М1:1 повернуто

И - И
М1:1

Вид 3
М1:1

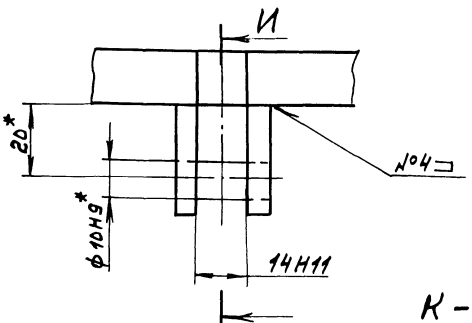

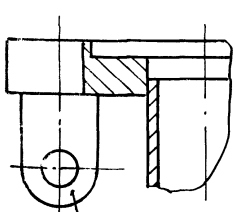

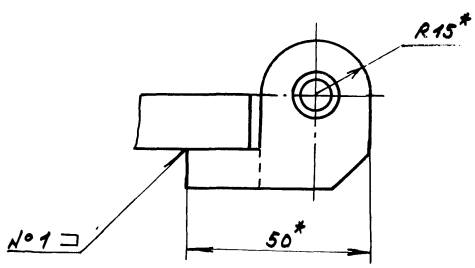

Д - Д
М1:2 лист 1

К - К
М1:1

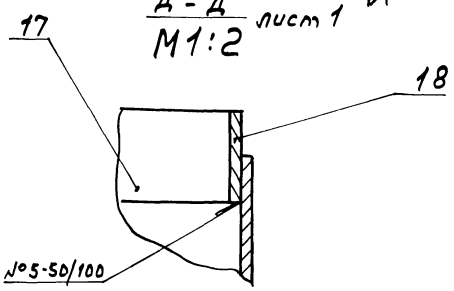

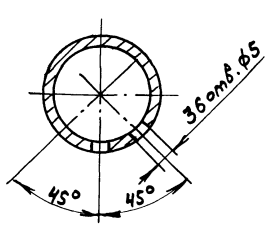

Типовой проект 903-1-273.89 Альбом 5 Часть 2

Формат	Зона	Поз.	Обозначение	Наименование	Кол.	Примечание
				Документация		
А2			Д 20А.1038.050СБ	Сборочный чертеж		
				Сборочные единицы		
А4		1	Д 20А.944.180	Угольник	3	
А4		2	Д 20А.944.190	Перемычка	3	
		3	-01	Перемычка	6	
А4		4	Д 20А.944.200	Элемент нагревательный	6	
А4		5	Д 20А.1036.060	Короб	1	
А4		6	Д 20А.1036.070	Водораспределитель	1	
		7	-01	Водораспределитель	1	
				Детали		
А4		8	Д 20А.944.115	Прокладка	12	
А3		9	Д 20А.1036.034	Крышка	1	
А4		10	Д 20А.1036.035	Прокладка	1	
				Стандартные изделия		
		11		Муфта короткая 25		
				ГОСТ 8954-75	24	
		12		Контргайка 25		
				ГОСТ 8968-75	24	
		13		Гайка М8.4		
				ГОСТ 5915-70	36	
		14		Шайба 8.65Г.019		
				ГОСТ 6402-70	36	
		15		Шайба 8.019		
				ГОСТ 11371-78	36	

Инв.№подл. | Подп. и дата | Взам.инв.№ | Инв.№дубл. | Подп. и дата

Изм.	Лист	№ докум.	Подп.	Дата
Разраб.		Лялин		8.84г.
Пров.		Лялин		
Нач.отд.				
Н.контр.		Мюнтер		
Утв.				

Д 20А.1036.050

Короб утилизатора

Лит.	Лист	Листов
И		1

ГПИ Горьковский САНТЕХПРОЕКТ

Формат А4

Д 20А.1036.035

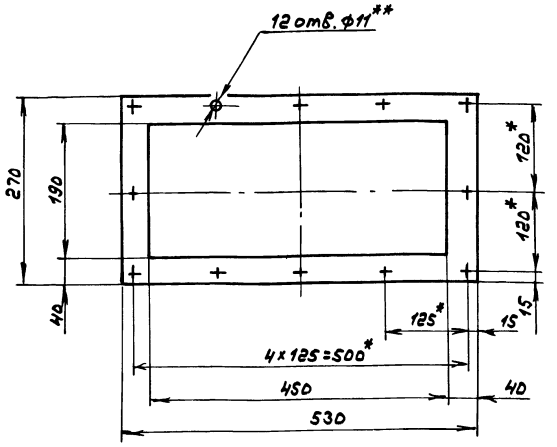

1.* Размеры для справок.

2.** Обработать по сопрягаемой детали.

Инв.№подл. | Подп. и дата | Взам.инв.№ | Инв.№дубл. | Подп. и дата

Изм.	Лист	№ докум.	Подп.	Дата
Разраб.		Лялин		8.84г.
Пров.		Лялин		
Т.контр.				
Н.контр.		Мюнтер		
Утв.				

Прокладка

Лит.	Масса	Масштаб
И	0,35	1:5

Лист	Листов 1

Картон асбестовый КАОН-1-5 ГОСТ 2850-80

ГПИ Горьковский САНТЕХПРОЕКТ

Формат А4

Д 20А.1036.034

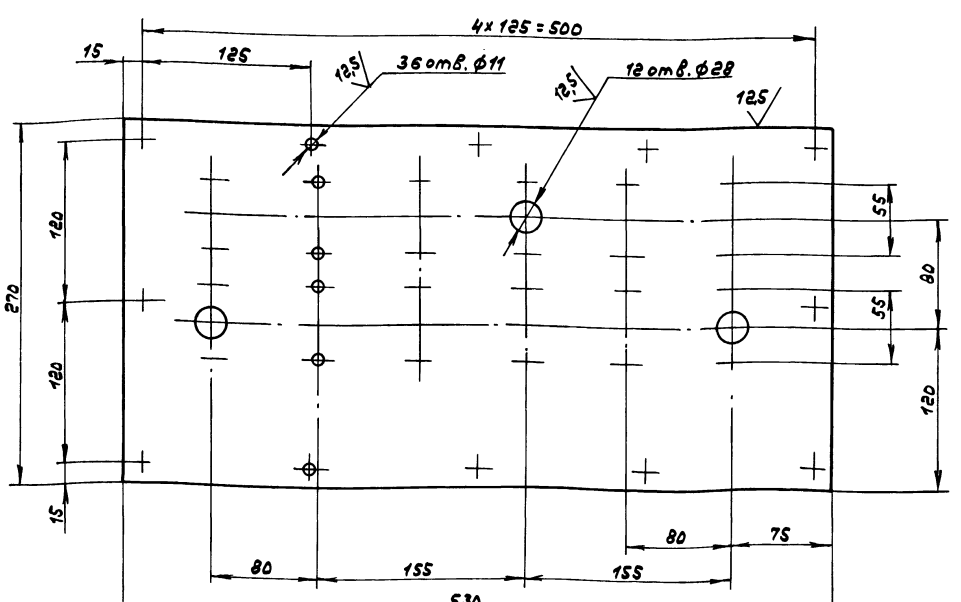

$H14; h14; \pm \frac{IT14}{2}$

Инв.№подл. | Подп. и дата | Взам.инв.№ | Инв.№дубл. | Подп. и дата

Изм.	Лист	№ докум.	Подп.	Дата
Разраб.		Лялин		8.84г.
Пров.		Лялин		
Т.контр.				
Н.контр.		Мюнтер		
Утв.				

Крышка

Лит.	Масса	Масштаб
И	5,2	1:2,5

Лист	Листов 1

Лист 6-ПН-5 ГОСТ 19903-74
Вст.3сп ГОСТ 14637-79

ГПИ Горьковский САНТЕХПРОЕКТ

Копир.

Формат А3

Типовой проект 903-1-273.89 Альбом V часть

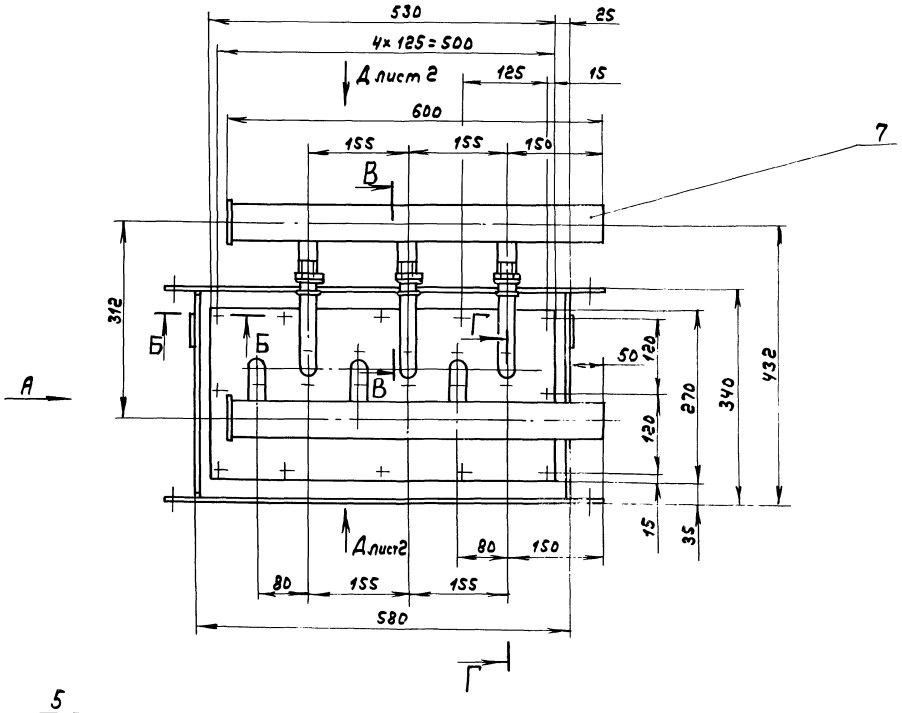

В – В
М1:2

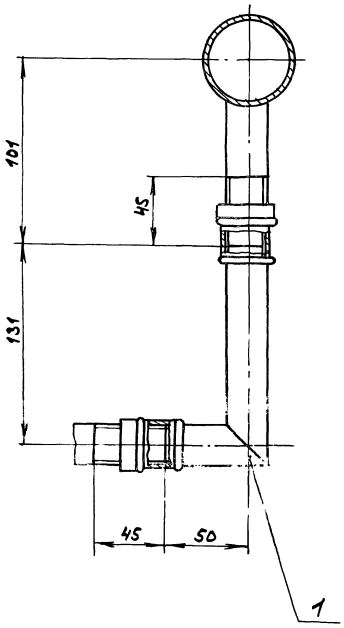

Вид А

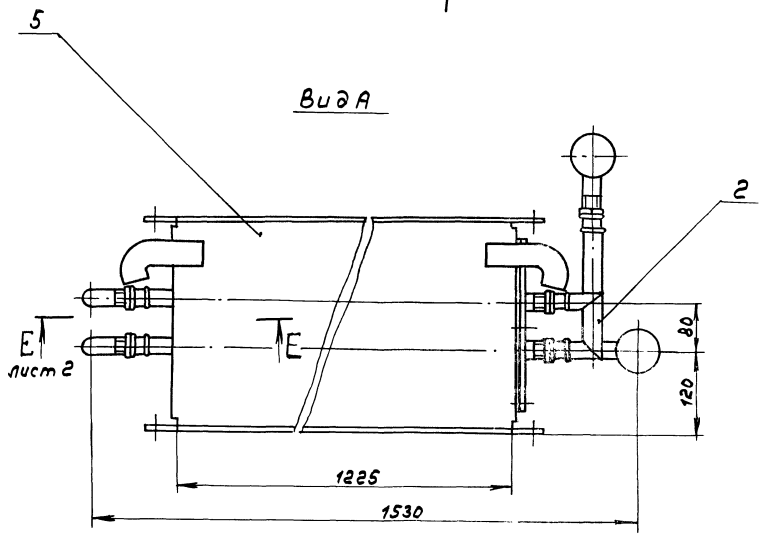

Б – Б
М1:1

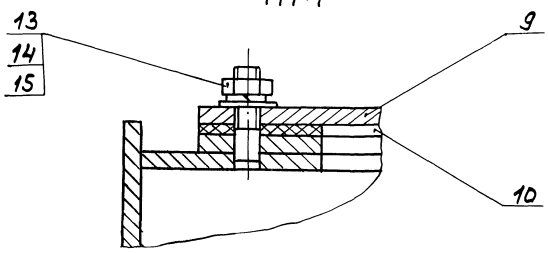

Размеры для справок.

					Д20А.1036.0ЗОСБ		
Изм.	Лист	№докум.	Подп.	Дата	Короб утилизатора	Лит.	Масса	Масштаб
Разраб.		Лялин				И	122	1:5
Пров.		Лялин				Лист 1	Листов 2	
Т.контр.						ГПИ Горьковский САНТЕХПРОЕКТ		
Н.контр.		Нюнтер						
Утв.								

Копир. 23945-06 11 Формат А2

Инв.№подл. | Подп. и дата | Взам.инв.№ | Инв.№дубл. | Подп. и дата

Е – Е
М1:2 лист 1

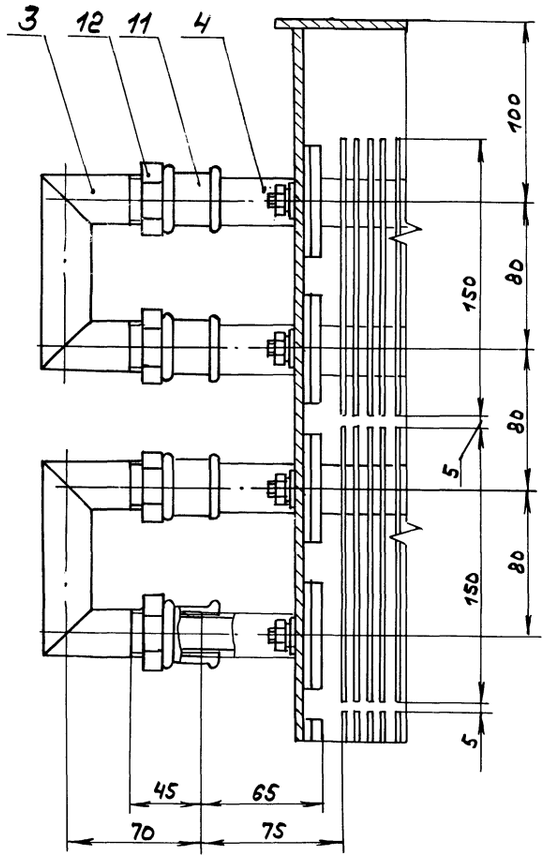

Вид А лист 1

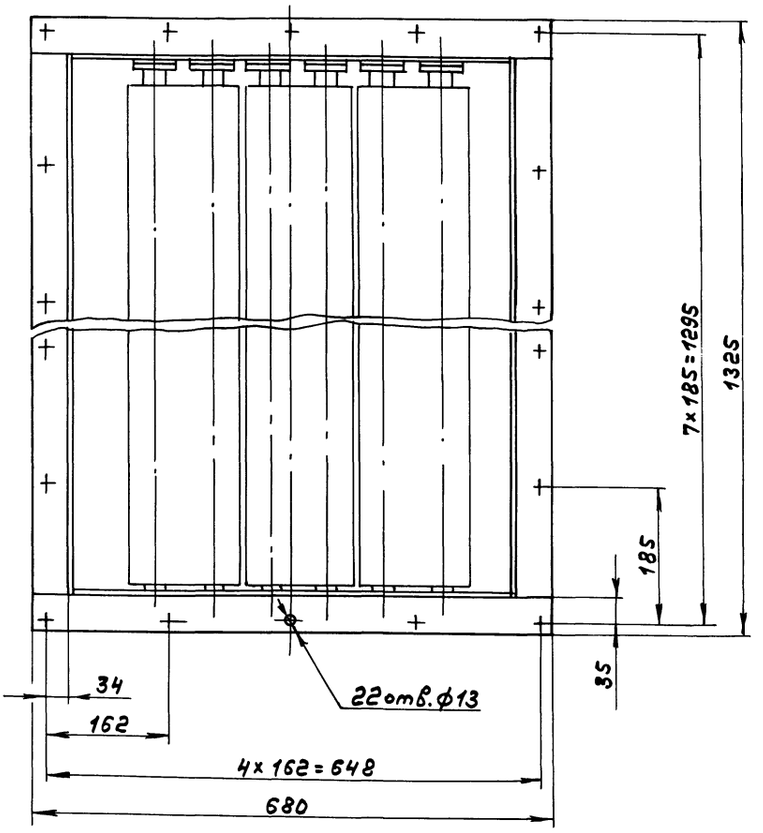

Г – Г
М1:1 лист 1

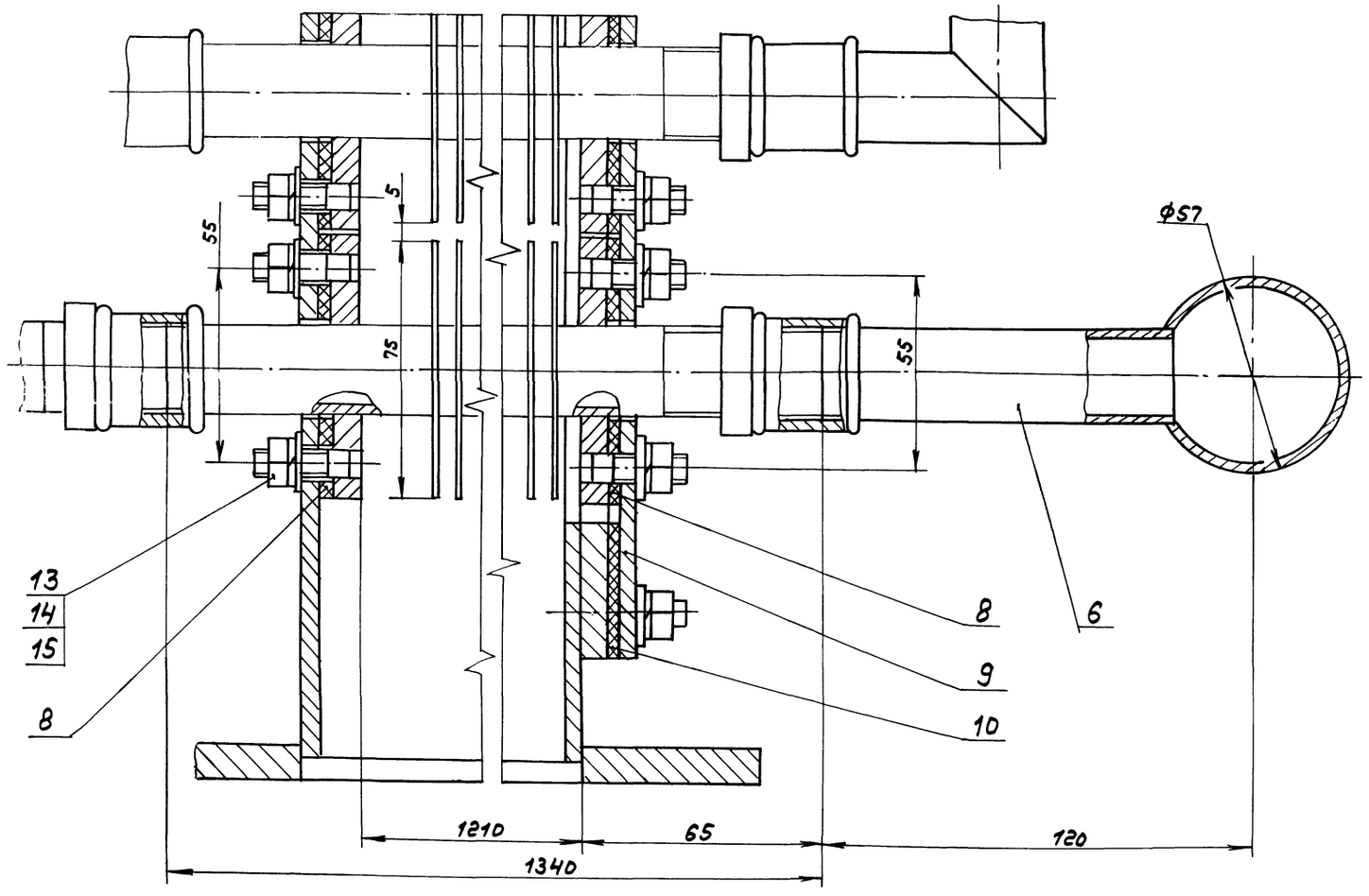

Типовой проект 903-1-273.89 Альбом 5 часть 2

Формат	Зона	Поз.	Обозначение	Наименование	Кол.	Примечание
				Документация		
А2			Д 20А.1036.060СБ	Сборочный чертеж		
				Детали		
А4		1	Д 20А.944.005	Крюк	4	
А4		2	Д 20А.944.123	Шпилька	12	
А4		3	Д 20А.1036.038	Стенка	2	
Б4		4	Д 20А.1036.039	Планка		
				Полоса 2-Б-10×50ГОСТ103-76		
				ВСт.3спГОСТ535-79		
				L=1325h16 25	2	5,2кг
Б4		5	Д 20А.1036.041	Планка		
				Полоса 2-Б-10×50ГОСТ103-76		
				ВСт3спГОСТ535-79		
				L=580h16 25	2	2,3кг
А4		6	Д 20А.1036.042	Рамка	1	
		7	-01	Рамка	1	
А4		8	Д 20А.1036.043	Стенка	1	

Изм	Лист	№ докум	Подп.	Дата
Разраб.		Ляпин		8.8.89г.
Пров.		Ляпин		
Нач.отд.				
Н.контр.		Мюнтер		
Утв.				

Д 20А.1036.060

Короб

Лит.	Лист	Листов
И		1

ГПИ Горьковский САНТЕХПРОЕКТ

Формат А4

Д 20А.1036.038

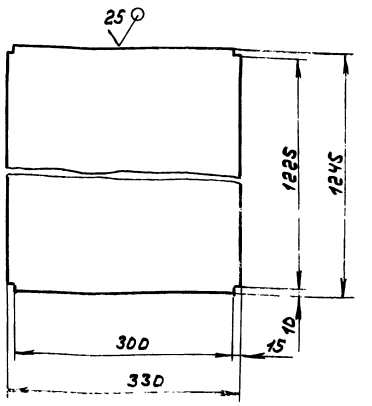

h16; ± IT16/2

Изм	Лист	№ докум.	Подп.	Дата
Разраб.		Ляпин		8.8.89г.
Пров.		Ляпин		
Т.контр.				
Н.контр.		Мюнтер		
Утв.				

Д 20А.1036.038

Стенка

Лит.	Масса	Масштаб
И	16	1:5

Лист | Листов 1

Лист 6-ПН-5ГОСТ19903-74 ВСт3спГОСТ14637-79

ГПИ Горьковский САНТЕХПРОЕКТ

Формат А4

Д 20А.1036.042

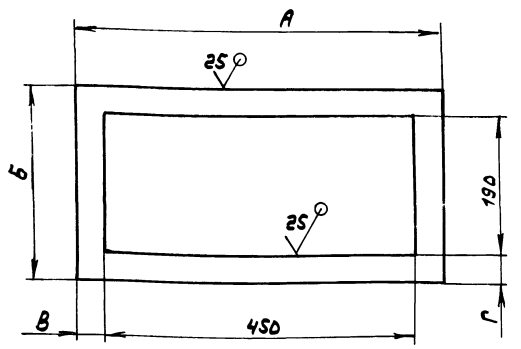

Обозначение	Размеры, мм. А	Б	В	Г	S	Масса, кг
Д 20А.1036.042	530	270	40	40	7	3,2
-01	570	320	60	65	5	3,8

H16; h16; ± IT16/2

Изм	Лист	№ докум	Подп.	Дата
Разраб.		Ляпин		8.8.89г.
Пров.		Ляпин		
Т.контр.				
Н.контр.		Мюнтер		
Утв.				

Д 20А.1036.042

Рамка

Лит.	Масса	Масштаб
И	см. табл.	—

Лист | Листов 1

Лист 6-ПН-5ГОСТ19903-74 ВСт.3спГОСТ14637-79

ГПИ Горьковский САНТЕХПРОЕКТ

Формат А4

Д 20А.1036.043

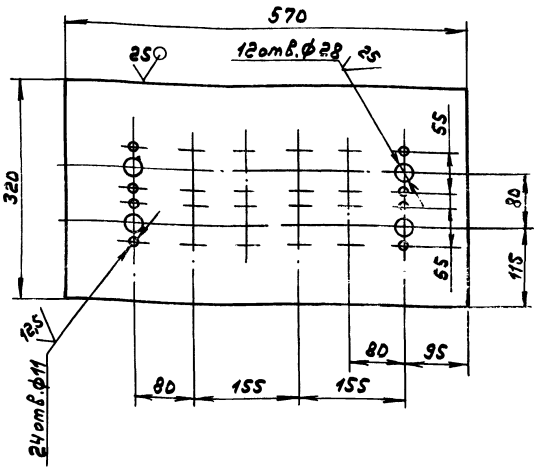

H14; h16; ± IT16/2

Изм	Лист	№ докум	Подп.	Дата
Разраб.		Ляпин		8.8.89г.
Пров.		Ляпин		
Т.контр.				
Н.контр.		Мюнтер		
Утв.				

Д 20А.1036.043

Стенка

Лит.	Масса	Масштаб
И	6,2	1:5

Лист | Листов 1

Лист 6-ПН-5ГОСТ19903-74 ВСт3спГОСТ14637-79

ГПИ Горьковский САНТЕХПРОЕКТ

Копир. 23945-06 13

Формат А4

Д20А.1036.060СБ

Типовой проект 903-1-273.89 Альбом 5 Часть 2

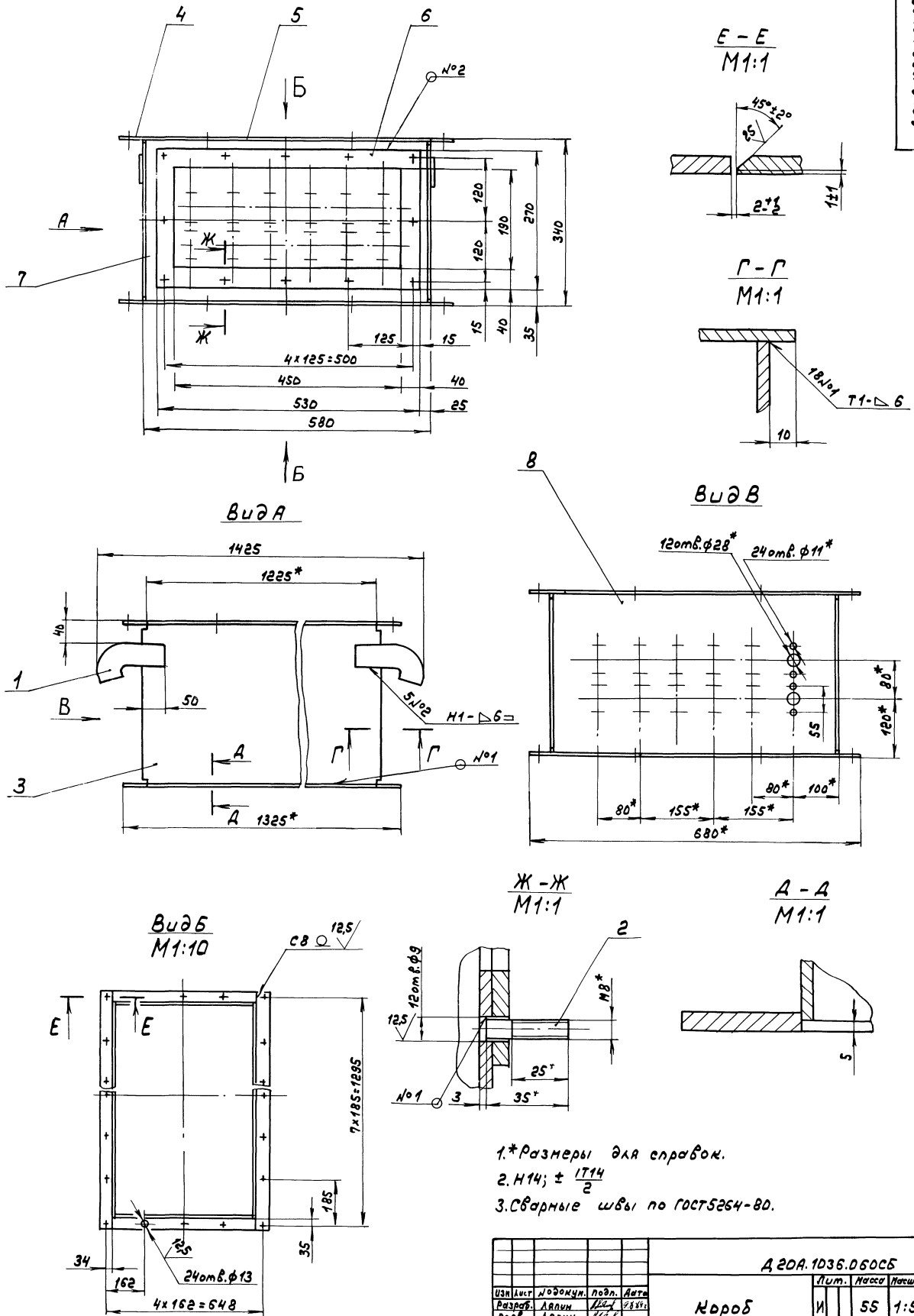

1.*Размеры для справок.

2. Н14; ± $\frac{IT14}{2}$

3. Сварные швы по ГОСТ5264-80.

					Д20А.1036.060СБ			
Изм	Лист	№докум.	Подп.	Дата	Короб	Лит.	Масса	Масштаб
Разраб.		Ляпин		7.8.84г.		И	55	1:5
Пров.		Ляпин				Лист	Листов 1	
Т.контр						ГПИ Горьковский САНТЕХПРОЕКТ		
Н.контр		Мюнтер						
Утв.								

Инв.№подл. | Подп. и дата | Взам.инв.№ | Инв.№дубл. | Подп. и дата

Копир. 23945-06 14 Формат А3

Типовой проект 903-1-273.89 Альбом 5 Чисть 2

Формат	Зона	Поз.	Обозначение	Наименование	Кол.	Примечание
				Документация		
А3			Д 20А.1036.070 СБ	Сборочный чертеж		
				Детали		
Б4		1	Д 20А.1036.046	Заглушка		
				Лист Б-ПН-Б ГОСТ 19903-74		
				Вст3сп ГОСТ 14637-79		
				ф68 h16 25	1	0,14кг
А4		2	Д 20А.1036.047	Труба	1	
			Переменные данные	для исполнений		
				Д 20А.1036.070		
				Детали		
А4		3	Д 20А.1036.048	Отросток	3	см. лист 74
				Д 20А.1036.070-01		
				Детали		
А4		3	Д 20А.1036.048-01	Отросток		

Инв.№подл. | Подп. и дата | Взам.инв.№ | Инв.№дубл. | Подп. и дата

Изм.	Лист	№докум.	Подп.	Дата	Д 20А.1036.070			
Разраб.		Лапин		8.89г.	Водораспределитель	Лит.	Лист	Листов 1
Пров.		Лапин				И		
Т.контр.						ГПИ Горьковский САНТЕХПРОЕКТ		
Н.контр.		Мюнтер						
Утв.								

Формат А4

Д 20А.1036.047

25 (√)

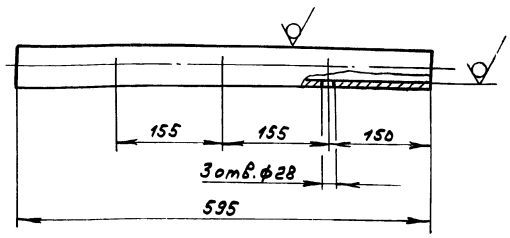

H16; h16; ± IT16/2

Изм.	Лист	№докум.	Подп.	Дата	Д 20А.1036.047			
Разраб.		Лапин		8.89г.	Труба	Лит.	Масса	Масштаб
Пров.		Лапин				И	2,38	1:5
Т.контр.						Лист	Листов 1	
Н.контр.		Мюнтер			Труба 57х3 ГОСТ 10704-76 / Г ГОСТ 10705-80	ГПИ Горьковский САНТЕХПРОЕКТ		
Утв.								

Формат А4

Д 20А.1036.070СБ

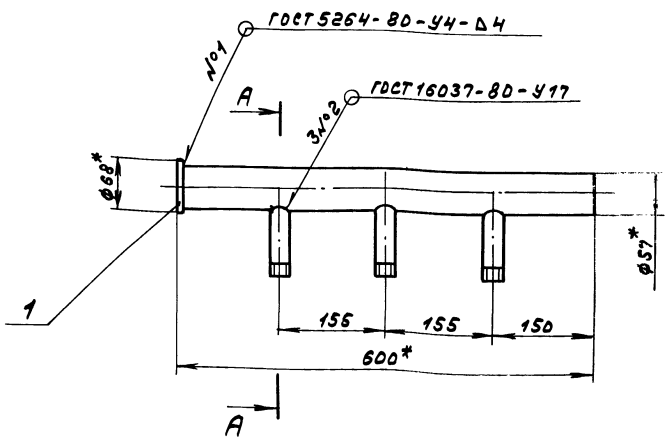

А – А

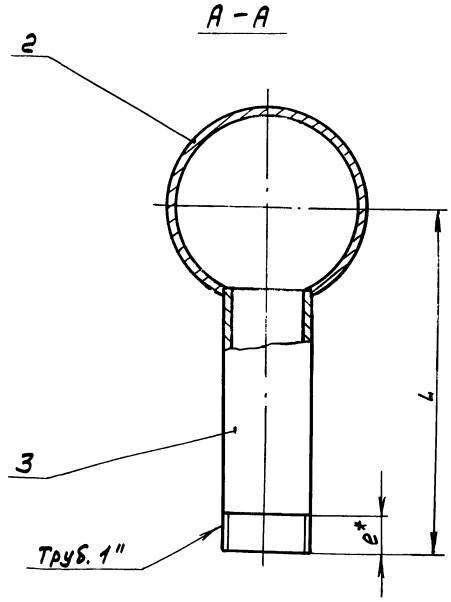

Обозначение	L, мм.	e*, мм.	Масса, кг
Д 20А.1036.070	101	45	2,76
-01	120	10,5	2,82

1.* Размеры для справок.

2. ± IT16/2

Инв.№подл. | Подп. и дата | Взам.инв.№ | Инв.№дубл. | Подп. и дата

Изм.	Лист	№докум.	Подп.	Дата	Д 20А.1036.070СБ			
Разраб.		Лапин		8.89г.	Водораспределитель	Лит.	Масса	Масштаб
Пров.		Лапин				И	см. табл.	—
Т.контр.						Лист	Листов 1	
Н.контр.		Мюнтер				ГПИ Горьковский САНТЕХПРОЕКТ		
Утв.								

Копировал

Формат А3

Типовой проект 903-1-273.89 Альбом 5 Чисть 2

Формат	Зона	Поз.	Обозначение	Наименование	Кол.	Примечание
				Документация		
А2			Д20Б.037.000СБ	Сборочный чертеж		
			Переменные данные	для исполнений		
				Д20А.037.000		
				Сборочные единицы		
А4		1	Д20Б.037.010-01	Короб направляющий	1	
				Детали		
Б4		2	Д20Б.037.001	Вставка		
				Полоса 2-Б-4х30 ГОСТ 103-76		
				Вст.Зсп. ГОСТ 535-79		
				L=1000 h16 25/	2	0,94кг
Б4		3	Д20Б.037.002	Вставка		
				Полоса 2-Б-4х30 ГОСТ 103-76		
				Вст.Зсп. ГОСТ 535-79		
				L=400 h16 25/	2	0,38кг
А3		4	Д20Б.037.003	Линза	2	
		5	-03	Линза	2	
Б4		6	Д20Б.037.004	Вставка		
				Полоса 2-Б-4х70 ГОСТ 103-76		
				Вст.Зсп ГОСТ 535-79		
				L=1011 h16 25/	2	2.20кг

Инв.№подл. | Подп. и дата | Инв.№дубл. | Взам.инв.№ | Подп. и дата

Изм.	Лист	№ докум.	Подп.	Дата
Разраб.		ЛАпин		
Пров.		ЛАпин		
Нач.отд.		Вольский		
Н.контр.		Мюнтер		
Утв.				

Д20Б.037.000

Компенсатор

Лит.	Лист	Листов
И	1	2

ГПИ Горьковский САНТЕХПРОЕКТ

Формат А4

Формат	Зона	Поз.	Обозначение	Наименование	Кол.	Примечание
Б4		7	Д20Б.037.005	Вставка		
				Полоса 2-Б-4х70 ГОСТ 103-76		
				Вст.Зсп. ГОСТ 535-79		
				L=411 h16 25/	2	0,9кг
				Д20Б.037.000-01		
				Сборочные единицы		
А2		1	Д20Б.037.010-02	Короб направляющий	1	
				Детали		
Б4		2	Д20Б.037.006	Вставка		
				Полоса 2-Б-4х30 ГОСТ 103-76		
				Вст.Зсп ГОСТ 535-79		
				L=1190 h16 25/	2	1,12кг
Б4		3	Д20Б.037.007	Вставка		
				Полоса 2-Б-4х30 ГОСТ 103-76		
				Вст.Зсп ГОСТ 535-79		
				L=440 h16 25/	2	0,41кг
А4		4	Д20Б.037.003-01	Линза	2	
		5	-04	Линза	2	
Б4		6	Д20Б.037.008	Вставка		
				Полоса 2-Б-4х70 ГОСТ 103-76		
				Вст.Зсп ГОСТ 535-79		
				L=120 h16 25/	2	2,64кг
Б4		7	Д20Б.037.009	Вставка		
				Полоса 2-Б-4х70 ГОСТ 103-76		
				Вст.Зсп ГОСТ 535-79		
				L=451 h16 25/	2	0,99кг

Инв.№подл. | Подп. и дата | Взам.инв.№ | Инв.№дубл. | Подп. и дата

Изм.	Лист	№ докум.	Подп.	Дата

Д20Б.037.000

Лист 2

Формат А4

Д20Б.037.003

25/ (√)

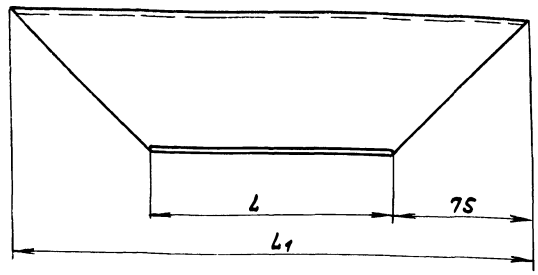

I
M1:1

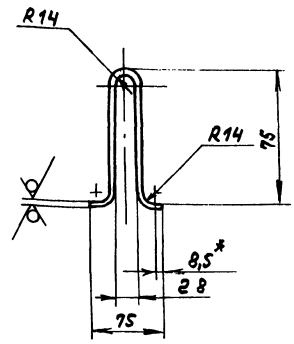

II
M1:1

Развертка

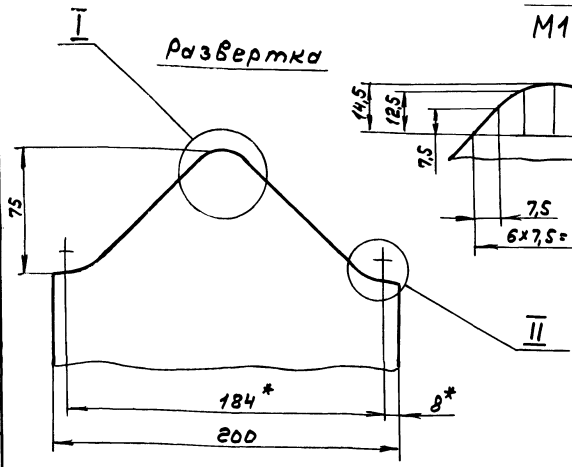

Обозначение	L, мм	L1, мм	Масса, кг
Д20Б.037.003	425	575	0,77
-01	465	615	0,83
-02	625	775	1,09
-03	1025	1175	1,72
-04	1215	1365	1,93

h16; h16; ± IT16/2

Подп. и дата | Инв.№дубл. | Взам.инв.№ | Подп. и дата | Инв.№подл.

Изм.	Лист	№ докум.	Подп.	Дата
Разраб.		ЛАпин		
Пров.		ЛАпин		
Т.контр.				
Нач.отд.		Вольский		
Н.контр.		Мюнтер		
Утв.				

Д20Б.037.003

Линза

Лит.	Масса	Масштаб
И	см. табл.	—

Лист | Листов 1

Лист 5-ПН-1 ГОСТ 19903-74
5-Б-Н Всм.Зсп ГОСТ 16523-76

ГПИ Горьковский САНТЕХПРОЕКТ

Копир. 23945-06 16 Формат А3

Д 20Б.037.000СБ

Типовой проект 903-1-273.89 Альбом 5 Часть 2

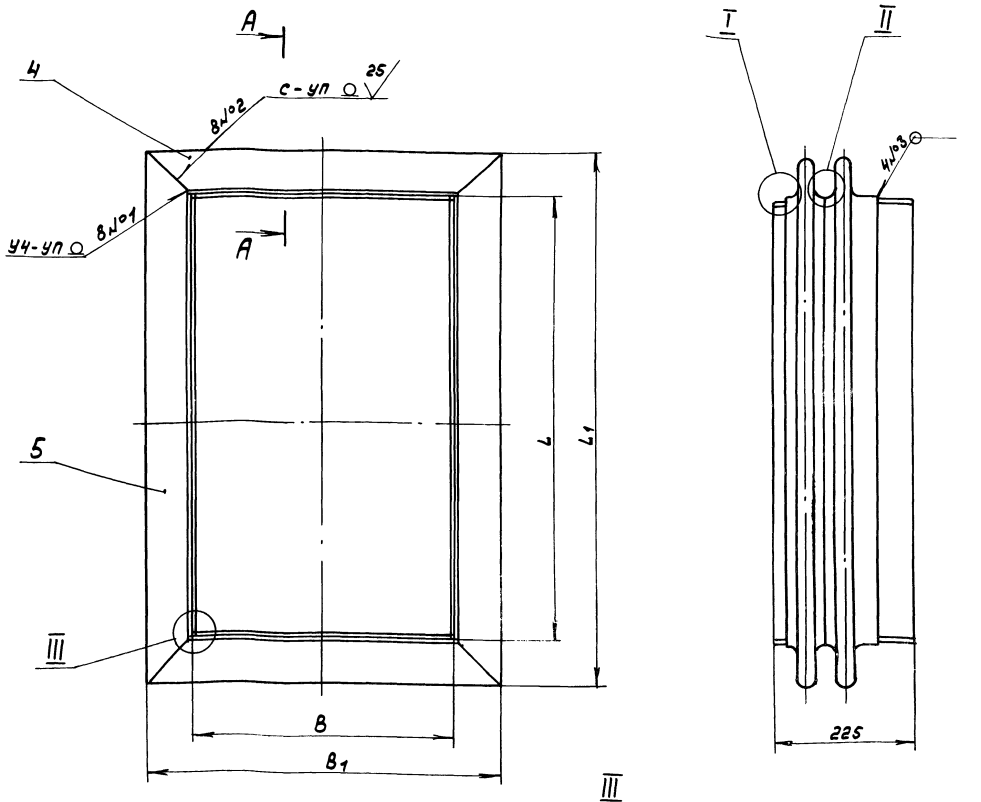

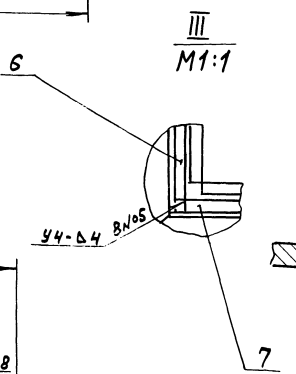

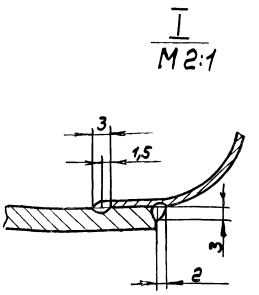

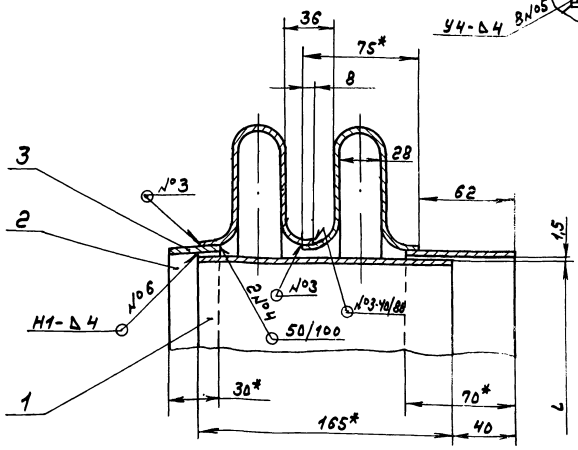

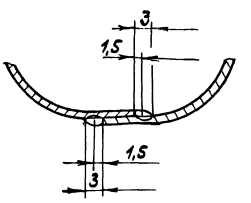

2. $\pm \frac{IT16}{2}$

3. Сварные швы №1 и №2 - по ГОСТ 14771-76, №5 и №6 - по ГОСТ 5264-80.

4. Сварка ручная дуговая.

1.* Размеры для справок.

Обозначение	Размеры, мм.				Масса, кг
	В	В1*	L	L1*	
Д 20Б.037.000	408	575	1008	1175	29
-01	448	615	1198	1365	33

Изм.	Лист	№ докум.	Подп.	Дата
Разраб.		Ляпин		13.8.93
Пров.		Ляпин		
Т.контр.				
Нач.отд.		Вольский		
Н.контр.		Мюнтер		
Утв.				

Д 20Б.037.000СБ

Компенсатор

Лит.	Масса	Масштаб
И	см. табл.	—

Лист Листов 1

ГПИ Горьковский САНТЕХПРОЕКТ

Копир.

23945-06 17 формат А2

Инв. № подл. | Подп. и дата | Взам. инв. № | Инв. № дубл. | Подп. и дата

Типовой проект 903-1-273.89 Альбом 5 часть 2

Формат	Зона	Поз.	Обозначение	Наименование	Кол.	Примечание
				Документация		
А2			Д 206.039.000СБ	Сборочный чертеж		
				Сборочные единицы		
А4		1	Д 206.037.010	Короб направляющий	1	
				Детали		
А4		2	Д 206.037.003	Линза	2	
		3	-02	Линза	2	
Б4		4	Д 206.039.001	Вставка		
				Полоса 2-Б-4х30ГОСТ103-76		
				ВСт3сп ГОСТ535-79		
				L=400 h16 25	2	0,38кг
Б4		5	Д 206.039.002	Вставка		
				Полоса 2-Б-4х30ГОСТ103-76		
				ВСт.3сп ГОСТ535-79		
				L=600 h16 25	2	0,57кг
Б4		6	Д 206.039.003	Вставка		
				Полоса 2-Б-4х70ГОСТ103-76		
				ВСт.3сп ГОСТ535-79		
				L=611 h16 25	2	1,34кг
Б4		7	Д 206.039.004	Вставка		
				Полоса 2-Б-4х70ГОСТ103-76		
				ВСт3сп ГОСТ535-79		
				L=411 h16 25	2	0,9кг

Д 206.039.000

Изм	Лист	№ докум	Подп.	Дата
Разраб.		Ляпин		23.3.99
Пров.		Ляпин		
Нач.отд.		Вольский		
Н.контр.		Мюнтер		
Утв.				

Компенсатор 400х600

Лит.	Лист	Листов
И		1

ГПИ Горьковский САНТЕХПРОЕКТ

Формат А4

Д 206.037.010СБ

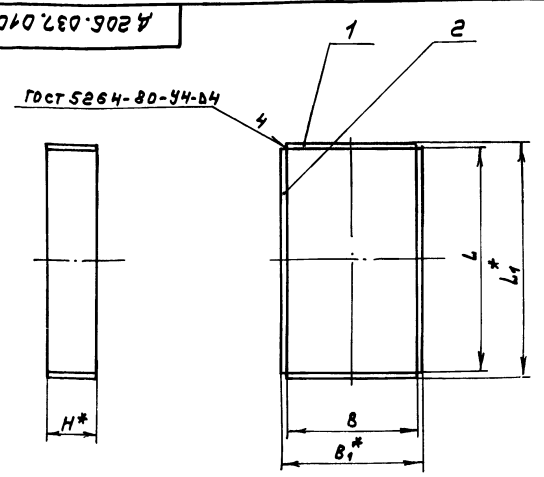

Обозначение	Размеры, мм					Масса, кг
	H*	B	B1*	L	L1*	
Д 206.037.010	100	400	408	600	608	6,4
-01	165	400	408	1000	1008	15
-02		440	448	1190	1198	17

1.*Размеры для справок.

2. H16

Д 206.037.010СБ

Изм	Лист	№ докум	Подп.	Дата
Разраб.		Ляпин		23.3.99
Пров.		Ляпин		
Т.контр.				
Нач.отд.		Вольский		
Н.контр.		Мюнтер		
Утв.				

Короб направляющий

Лит.	Масса	Масштаб
И	см. табл.	—

Лист | Листов 1

ГПИ Горьковский САНТЕХПРОЕКТ

Формат А4

Формат	Зона	Поз.	Обозначение	Наименование	Кол.	Примечание
				Документация		
А3			Д 206.037.010	Сборочный чертеж		
			Переменные данные	для исполнений		
				Д 206.037.010		
				Детали		
Б4		1	Д 206.037.013	Вставка		
				Лист Б-ПН-4ГОСТ19903-74		
				ВСт.3сп ГОСТ14637-79		
				(100х400) h16 25	2	1,26кг
Б4		2	Д 206.037.014	Вставка		
				Лист Б-ПН-4ГОСТ19903-74		
				ВСт.3сп ГОСТ14637-79		
				(100х600) h16 25	2	1,88кг
				Д 206.037.010-01		
				Детали		
Б4		1	Д 206.037.015	Вставка		
				Лист Б-ПН-4ГОСТ19903-74		
				ВСт.3сп ГОСТ14637-79		
				(165х400) h16 25	2	2,07кг
Б4		2	Д 206.037.016	Вставка		
				Лист Б-ПН-4ГОСТ19903-74		
				ВСт.3сп ГОСТ14637-79		
				(165х1000) h16 25	2	5,18кг

Д 206.037.010

Изм	Лист	№ докум.	Подп.	Дата
Разраб.		Ляпин		23.3.99
Пров.		Ляпин		
Нач.отд.		Вольский		
Н.контр.		Мюнтер		
Утв.				

Короб направляющий

Лит.	Лист	Листов
И	1	2

ГПИ Горьковский САНТЕХПРОЕКТ

Формат А4

Формат	Зона	Поз.	Обозначение	Наименование	Кол.	Примечание
				Д 206.037.010-02		
				Детали		
Б4		1	Д 206.037.017	Вставка		
				Лист Б-ПН-4ГОСТ19903-74		
				ВСт.3сп ГОСТ14637-79		
				(165х440) h16 25	2	2,28кг
Б4		2	Д 206.037.018	Вставка		
				Лист Б-ПН-4ГОСТ19903-74		
				ВСт3сп ГОСТ14637-79		
				(165х1190) h16 25	2	6,16кг

Д 206.037.010

Лист 2

Копир.

23945-06 18

Формат А4

Типовой проект 903-1-273.89. Альбом 5 часть 2

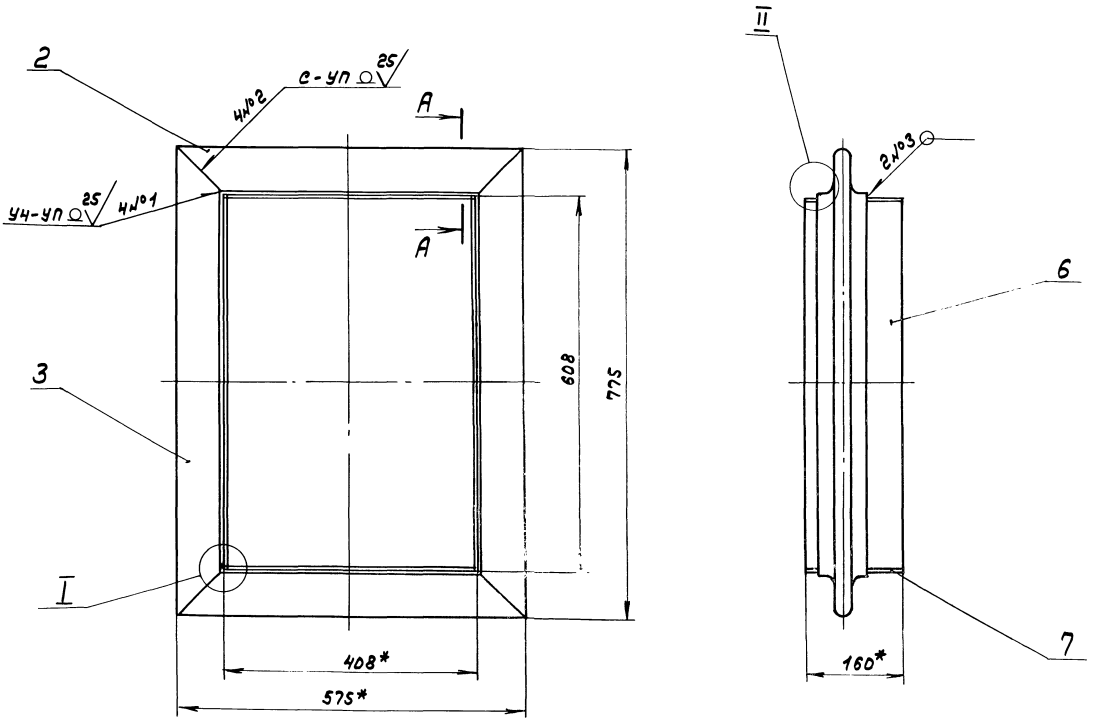

I
М1:1

А – А
М1:2

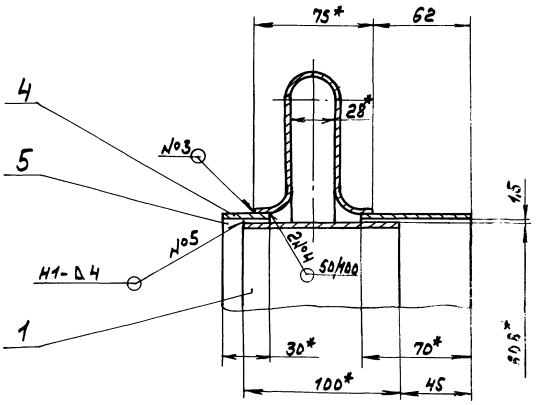

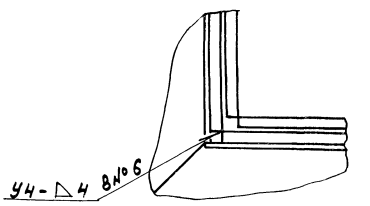

II
М2:1

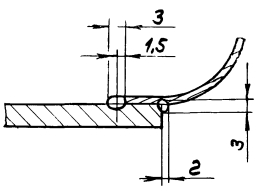

2. $\pm \frac{IT16}{2}$

3. Сварные швы №1 и №2 – по ГОСТ 14771-76, №5 и №6 – по ГОСТ 5264-80.

4. Сварка ручная дуговая.

1.*Размеры для справок.

					А2ОБ.039.000СБ			
Изм	Лист	№ докум.	Подп.	Дата	Компенсатор 400×600	Лит.	Масса	Масштаб
Разраб.		Ляпин		4.8.89		И	17	1:5
Пров.		Ляпин				Лист	Листов 1	
Т.контр.						ГПИ Горьковский САНТЕХПРОЕКТ		
Нач.отд.		Вольский						
Н.контр.		Мюнтер						
Утв.								

Копир. 23945-ОБ 19 формат А2

Инв.№ подл. | Подп. и дата | Взам.инв.№ | Инв.№ дубл. | Подп. и дата

Д21А.775.006

Типовой проект 903-1-273.89 Альбом 5 Чертеж 2

12,5

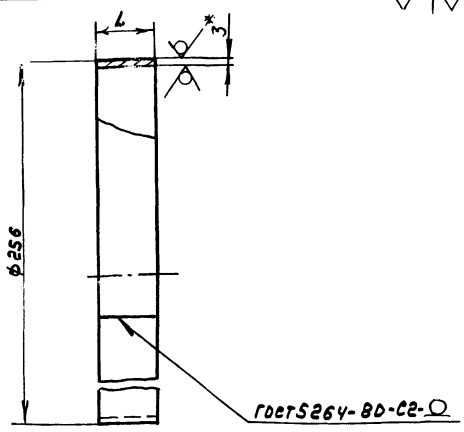

Обозначение	L, мм.	Масса, кг
Д21А.775.006	35	0,22
-01	40	0,25

1.* Размеры для справок.

2. h16

Изм.	Лист	№ докум.	Подп.	Дата
Разраб.		Монтер		4.8.89
Пров.		Монтер		
Т. контр.				
Н. контр.		Монтер		
Утв.				

Патрубок

Д21А.775.006

Лит.	Масса	Масштаб
И	см. табл.	—

Лист 6-ПН-3 ГОСТ 19903-74
3-12-Н-8 Ст.3 сп ГОСТ 16523-70

Лист | Листов 1

ГПИ Горьковский САНТЕХПРОЕКТ

Формат А4

Инв. № подл. | Подп. и дата | Взам. инв. № | Инв. № дубл. | Подп. и дата

Формат	Зона	Поз.	Обозначение	Наименование	Кол.	Примечание
				Документация		
А3			Д21А.774.000СБ	Сборочный чертеж		
				Детали		
Б4		1	Д21А.774.001	Фланец		
				Лист 6-ПН-В ГОСТ 19903-74		
				Вст3сп ГОСТ 14637-79		
				Д310 -1 x d 250 +1 12,5	1	1,65 кг
А3		2	Д21А.774.002	Переход	1	
Б4		3	Д21А.774.003	Полоса		
				Полоса 2-б-8х32 ГОСТ 103-76		
				Вст3сп ГОСТ 535-79		
				L=414 h16 12,5	2	0,85 кг
Б4		4	Д21А.774.004	Полоса		
				Полоса 2-б-8х32 ГОСТ 103-76		
				Вст3сп ГОСТ 535-79		
				L=175 h16 12,5	2	0,39 кг

Изм.	Лист	№ докум.	Подп.	Дата
Разраб.		Монтер		4.8.89
Пров.		Монтер		
Нач. отд.		Волжский		
Н. контр.		Монтер		
Утв.				

Д21А.774.000

Переход

Лит.	Лист	Листов
И		1

ГПИ Горьковский САНТЕХПРОЕКТ

Копир.

Формат А4

Д21А.774.000СБ

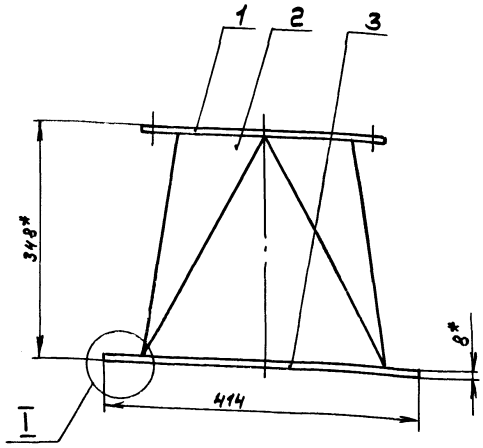

А-А
М1:1

I
М1:1

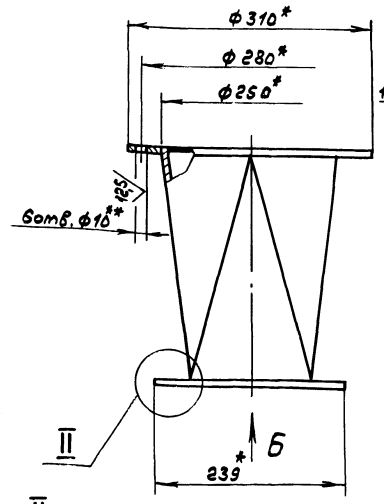

II
М1:1

Вид Б

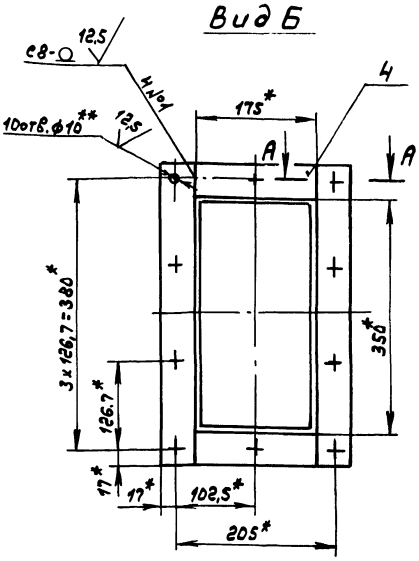

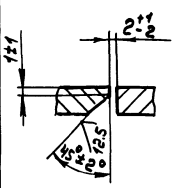

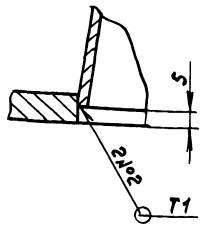

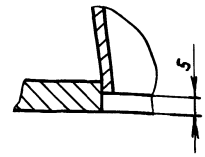

1. * Размеры для справок.
2. ** Обработать по сопрягаемой детали
3. ± IT16/2
4. Сварные швы №1 по ГОСТ 5264-80, №2 по ГОСТ 11534-75.

Изм.	Лист	№ докум.	Подп.	Дата
Разраб.		Монтер		4.8.89
Пров.		Монтер		
Т. контр.				
Нач. отд.		Волжский		
Н. контр.		Монтер		
Утв.				

Д21А.774.000СБ

Переход

Лит.	Масса	Масштаб
И	12	1:5

Лист | Листов 1

ГПИ Горьковский САНТЕХПРОЕКТ

Инв. № подл. | Подп. и дата | Взам. инв. № | Инв. № дубл. | Подп. и дата

Типовой проект 903-1-273.89 Альбом 5 часть 2

Д 21А. 774. 002

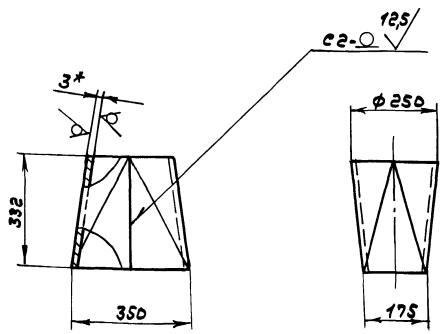

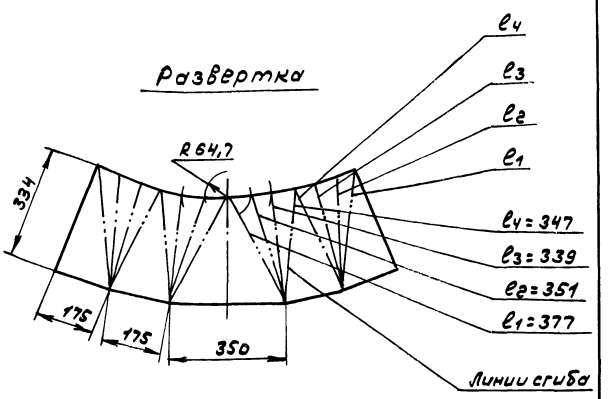

1.* Размеры для справок

2. h 16, ± $\frac{IT16}{2}$

3. Сварные швы по ГОСТ 5264-80.

Изм	Лист	№ докум.	Подп.	Дата	Д21А.774.002	Лит.	Масса	Масштаб
Разраб.		Мюнтер		7.8.89	Переход	И	7,2	1:10
Пров.		Мюнтер				Лист	Листов 1	
Т. контр.								
Н. контр.		Мюнтер			Лист Б-ПН-3 ГОСТ 19903-74 / 3-Ц-Н-В Ст3сп ГОСТ 16523-70	ГПИ Горьковский САНТЕХПРОЕКТ		
Утв.								

Формат А3

Формат	Зона	Поз.	Обозначение	Наименование	Кол.	Примечание
				Документация		
А2			Д21А.775.000СБ	Сборочный чертеж		
				Детали		
Б4		1	Д21А.775.001	Уголок		
				Уголок 32х32х4-Б-ГОСТ 8509-86		
				Вст3сп ГОСТ 535-79		
				L = 414 h16 12,5	2	0,79 кг
А4		2	Д21А.775.002	Стенка	2	
А3		3	Д21А.775.003	Стенка	1	
Б4		4	Д21А.775.004	Уголок		
				Уголок 32х32х4-Б-ГОСТ 8509-86		
				Вст.3сп ГОСТ 535-79		
				L = 175 h16 12,5	2	0,36 кг
Б4		5	Д21А.775.005	Фланец		
				Лист Б-ПН-8 ГОСТ 19903-74		
				Вст3сп ГОСТ 14637-79		
				ф 310-1 х ф 250+1 12,5	1	1,65 кг
А4		6	Д21А.775.006	Патрубок	1	
		7	-01	Патрубок	1	

Изм.	Лист	№ докум.	Подп.	Дата	Д21А.775.000	Лит.	Лист	Листов
Разраб.		Мюнтер		7.8.89	Карман всасывающий	И		1
Пров.		Мюнтер				ГПИ Горьковский САНТЕХПРОЕКТ		
Нач. отд.		Волынский						
Н. контр.		Мюнтер						
Утв.								

Формат А4

Д21А.775.002

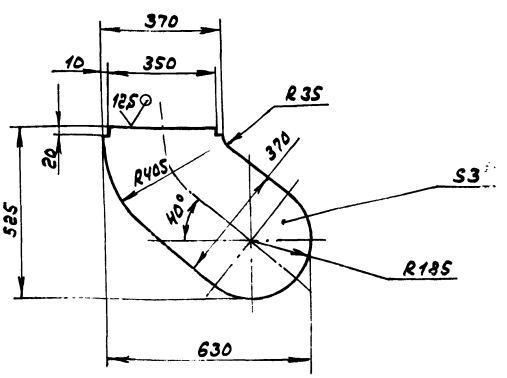

1.* Размеры для справок.

2. h16, ± $\frac{IT16}{2}$

Изм	Лист	№ докум.	Подп.	Дата	Д21А.775.002	Лит.	Масса	Масштаб
Разраб.		Мюнтер		7.8.89	Стенка	И	4,9	1:10
Пров.		Мюнтер				Лист	Листов 1	
Т. контр.								
Н. контр.		Мюнтер			Лист Б-ПН-3 ГОСТ 19903-74 / 3-Ц-Н-В Ст3сп ГОСТ 16523-70	ГПИ Горьковский САНТЕХПРОЕКТ		
Утв.								

Копир. 23945-06 21

Формат А4

Типовой проект 903-1-273.89 Альбом VIII-162

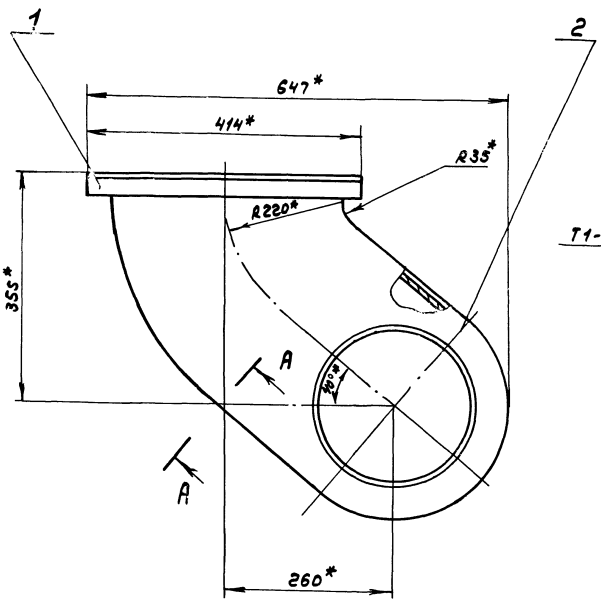

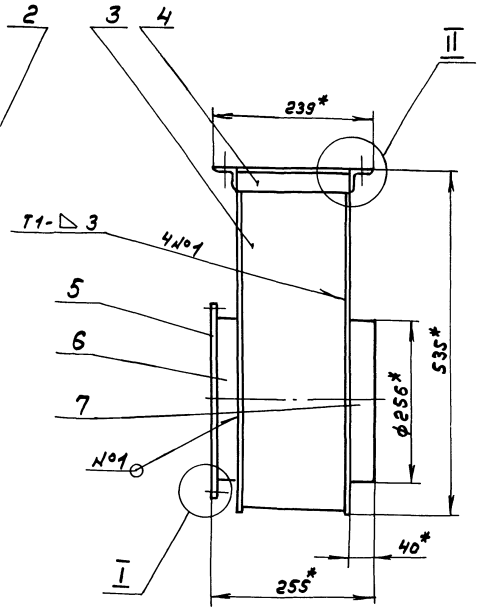

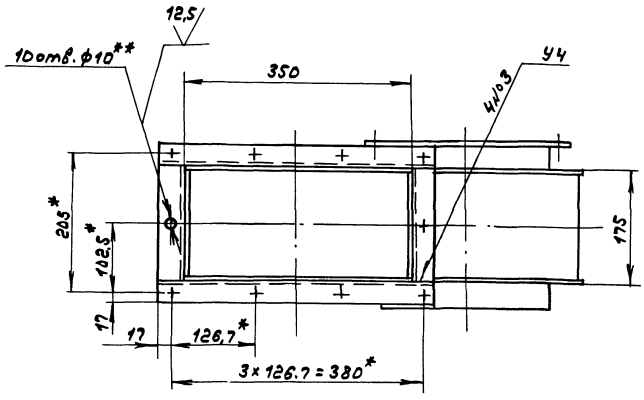

А-А
М1:1

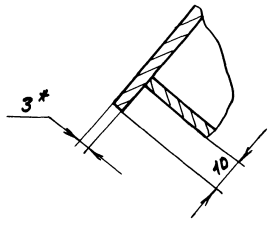

II
М1:1

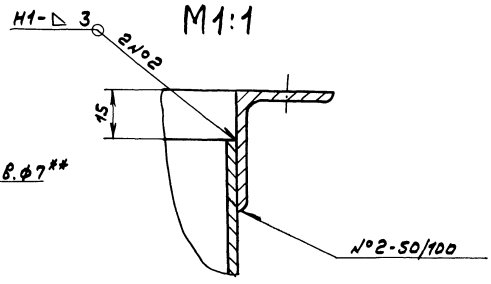

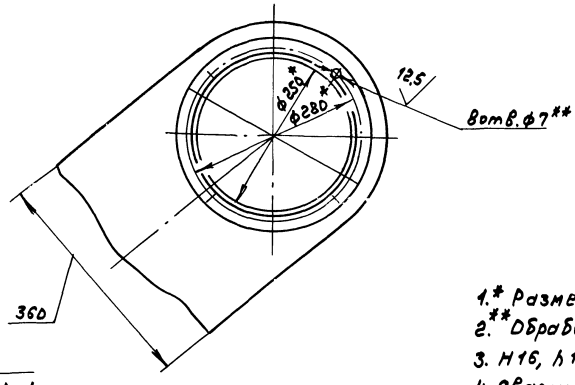

I
М1:1

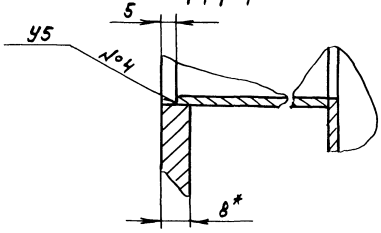

1.* Размеры для справок.
2.** Обработать по сопрягаемой детали.
3. Н16, h16, ± IT16/2
4. Сварные швы №1, 2, 3 по ГОСТ 5264-80, №4 по ГОСТ 16037-80.

					Д21А.775.ООООСБ		
Изм.	Лист	№докум.	Подп.	Дата	Карман всасывающий	Лит.	Масса	Масштаб
Разраб.		Нюнтер		7.8.89		И	20	1:5
Пров.		Нюнтер				Лист	Листов 1
Т.контр.							ГПИ Горьковский САНТЕХПРОЕКТ
Нач.отд.							
Н.контр.		Нюнтер					
Утв.							

Копир.

Инв.№подл. | Подп. и дата | Взам.инв.№ | Инв.№дубл. | Подп. и дата

Д21А.775.003

Типовой проект 903-1-273.89 Альбом 5 часть 2

12,5 (√)

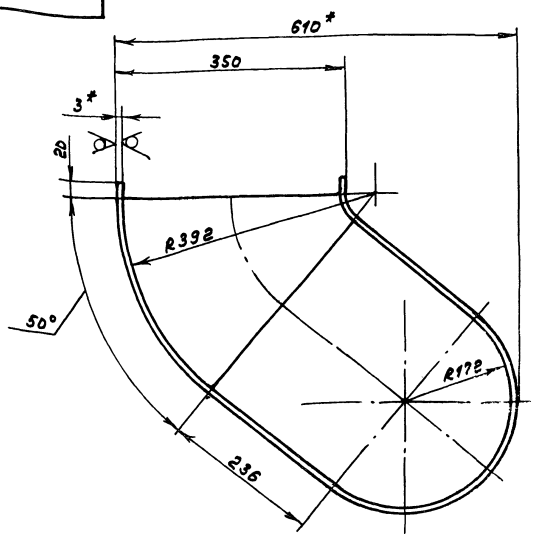

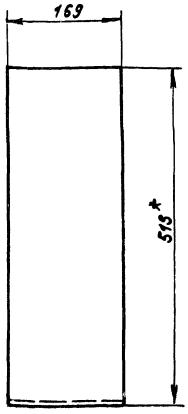

1.* Размеры для справок.

2. h16, ± IT16/2

Изм	Лист	№ докум.	Подп.	Дата	Д21А.775.003			
Разраб.		Мюнтер		7.8.89	Стенка	Лит. И	Масса 5,72	Масштаб 1:5
Пров.		Мюнтер				Лист	Листов 1	
Т.контр.								
Н.контр.		Мюнтер			Лист Б-ПН-3ГОСТ19903-74 / 3-II-Н-ВСт3спГОСТ16523-70	ГПИ Горьковский САНТЕХПРОЕКТ		
Утв.								

Инв.№подл. | Подп. и дата | Взам.инв.№ | Инв.№дубл. | Подп. и дата

формат А3

Д21А.959.004

12,5 (√)

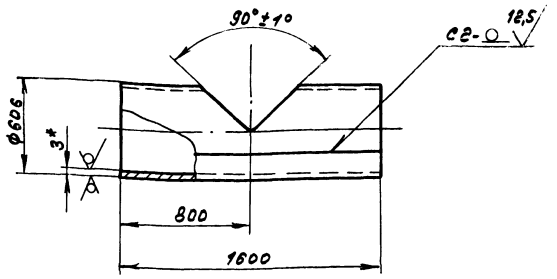

1.* Размеры для справок.

2. h16, ± IT16/2

3. Сварные швы по ГОСТ 5264-80.

Изм	Лист	№ докум.	Подп.	Дата	Д21А.959.004			
Разраб.		Мордвинкин		7.8.89	Труба	Лит. И	Масса 79,8	Масштаб 1:20
Пров.		Мордвинкин				Лист	Листов 1	
Т.контр.								
Н.контр.		Мюнтер			Лист Б-ПН-3ГОСТ19903-74 / 3-II-Н-ВСт3спГОСТ16523-70	ГПИ Горьковский САНТЕХПРОЕКТ		
Утв.								

Инв.№подл. | Подп. и дата | Взам.инв.№ | Инв.№дубл. | Подп. и дата

формат А4

Формат	Зона	Поз.	Обозначение	Наименование	Кол.	Примечание
				Документация		
А3			Д21А.959.000СБ	Сборочный чертеж		
				Детали		
А3		1	Д21А.959.001	Переход	1	
А4		2	Д21А.959.002	Труба	1	
А4		3	Д21А.959.003	Переход	2	
А4		4	Д21А.959.004	Труба	1	
				Ограничитель		
				Круг 10-В ГОСТ 2590-71		
				ВСт3спГОСТ535-79		
Б4		5	Д21А.959.005	L=540 h14 25	2	0,33кг
Б4		6	Д21А.959.006	L=820 h14 25	2	0,49кг

Изм.	Лист	№ докум.	Подп.	Дата	Д21А.959.000			
Разраб.		Мордвинкин		7.8.89	Воздуховод	Лит. И	Лист	Листов 1
Пров.		Мордвинкин				ГПИ Горьковский САНТЕХПРОЕКТ		
Нач.отд.								
Н.контр.		Мюнтер						
Утв.								

Инв.№подл. | Подп. и дата | Взам.инв.№ | Инв.№дубл. | Подп. и дата

Копир. 23945-06 23

формат А4

Типовой проект 903-1-273.89 Альбом 5 часть 2

А21А.959.000 СБ

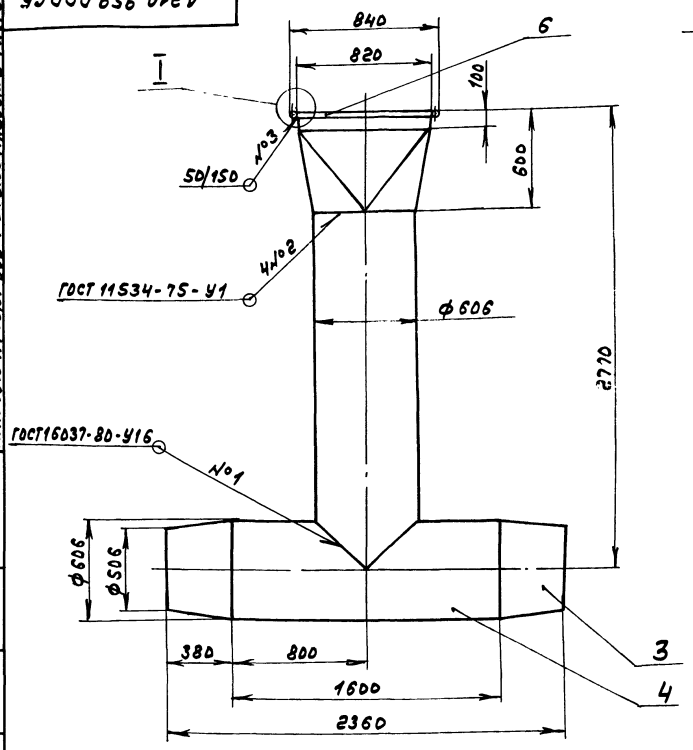

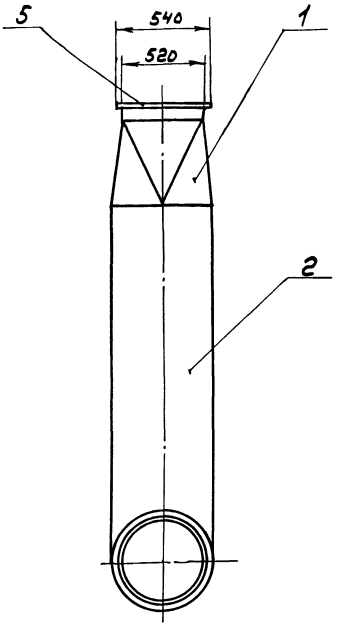



1. Размеры для справок.
2. Сварка ручная дуговая для шва №3.

Изм.	Лист	№ докум.	Подп.	Дата
Разраб.		Мордвинкин		8.91
Пров.		Мордвинкин		
Т.контр.				
Нач.отд.		Вольский		
Н.контр.		Мюнтер		
Утв.				

А21А.959.000 СБ

Воздуховод

Лит.	Масса	Масштаб
И	235	1:20

Лист | Листов 81

ГПИ Горьковский САНТЕХПРОЕКТ

Формат А3

Инв.№подл. | Подп. и дата | Взам.инв.№ | Инв.№дубл. | Подп. и дата

А21А.959.001

12,5 (√)

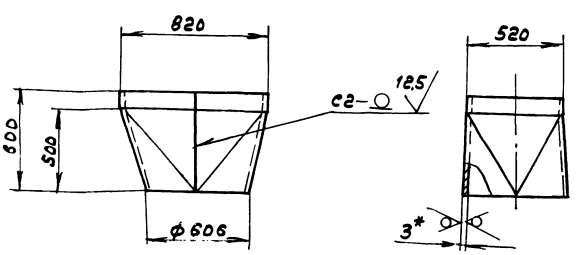

Развертка

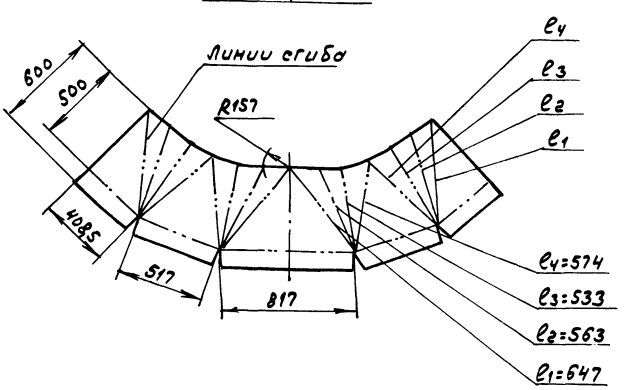

1.* Размеры для справок.
2. h16, ± IT16/2
3. Сварные швы по ГОСТ 5264-80.

Изм.	Лист	№ докум.	Подп.	Дата
Разраб.		Мордвинкин		
Пров.		Мордвинкин		
Т.контр.				
Н.контр.		Мюнтер		
Утв.				

А21А.959.001

Переход

Лит.	Масса	Масштаб
И	33,5	1:20

Лист | Листов 81

Лист Б-ПН-3 ГОСТ 19903-74
3-Ц-Н-Вст3сп ГОСТ 16523-70

ГПИ Горьковский САНТЕХПРОЕКТ

Копир.

Формат А3

Инв.№подл. | Подп. и дата | Взам.инв.№ | Инв.№дубл. | Подп. и дата

Типовой проект 903-1-273.89 Альбом 5 часть 2

Д21А.959.002

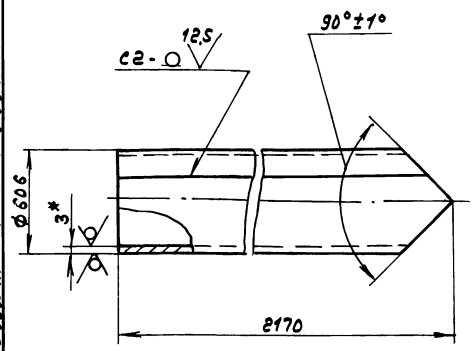

1.* Размеры для справок.
2. h16, $\pm \frac{IT16}{2}$
3. Сварные швы по ГОСТ 5264-80.

Изм.	Лист	№ докум.	Подп.	Дата
Разраб.		Мордвинкин		
Пров.		Мордвинкин		
Т. контр.				
Н. контр.		Мюнтер		
Утв.				

Д21А.959.002

Труба

Лит.	Масса	Масштаб
И	89,2	1:20

Лист | Листов 1

Лист Б-ПН-3 ГОСТ 19903-74
3-Ц-Н-Вст3сп ГОСТ 16523-70

ГПИ Горьковский САНТЕХПРОЕКТ

Формат А4

Д21А.959.003

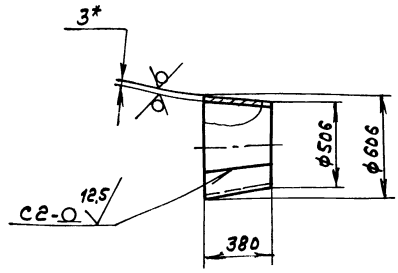

1.* Размеры для справок.
2. h16.
3. Сварные швы по ГОСТ 5264-80.

Изм.	Лист	№ докум.	Подп.	Дата
Разраб.		Мордвинкин		
Пров.		Мордвинкин		
Т. контр.				
Н. контр.		Мюнтер		
Утв.				

Д21А.959.003

Переход

Лит.	Масса	Масштаб
И	15,45	1:20

Лист | Листов 1

Лист Б-ПН-3 ГОСТ 19903-74
3-Ц-Н-Вст3сп ГОСТ 16523-70

ГПИ Горьковский САНТЕХПРОЕКТ

Формат А4

Д22Е.053.0000СБ

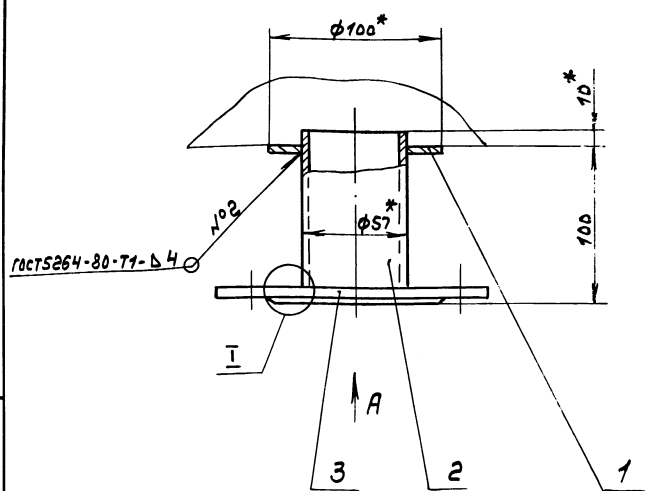

Вид А

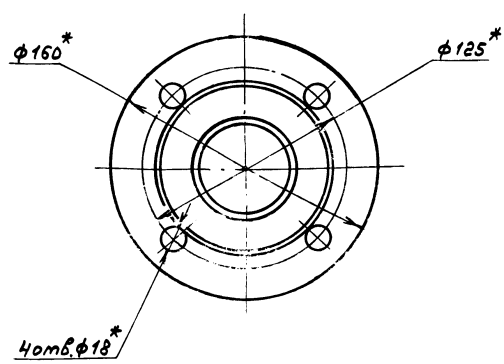

1.* Размеры для справок
2. $\pm \frac{IT16}{2}$

I

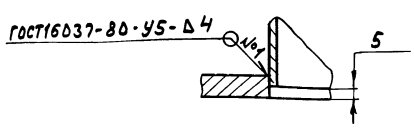

Изм.	Лист	№ докум.	Подп.	Дата
Разраб.		Гольденберг		28.09
Пров.		Гольденберг		
Т. контр.				
Нач. отд.		Вольский		
Н. контр.		Мюнтер		
Утв.				

Д22Е.053.0000СБ

Патрубок

Лит.	Масса	Масштаб
И	3,0	1:2

Лист | Листов 1

ГПИ Горьковский САНТЕХПРОЕКТ

Копир.

Д21А.960.000СБ

Типовой проект 903-1-273.89 Альбом 5 часть 2

Рис. 1

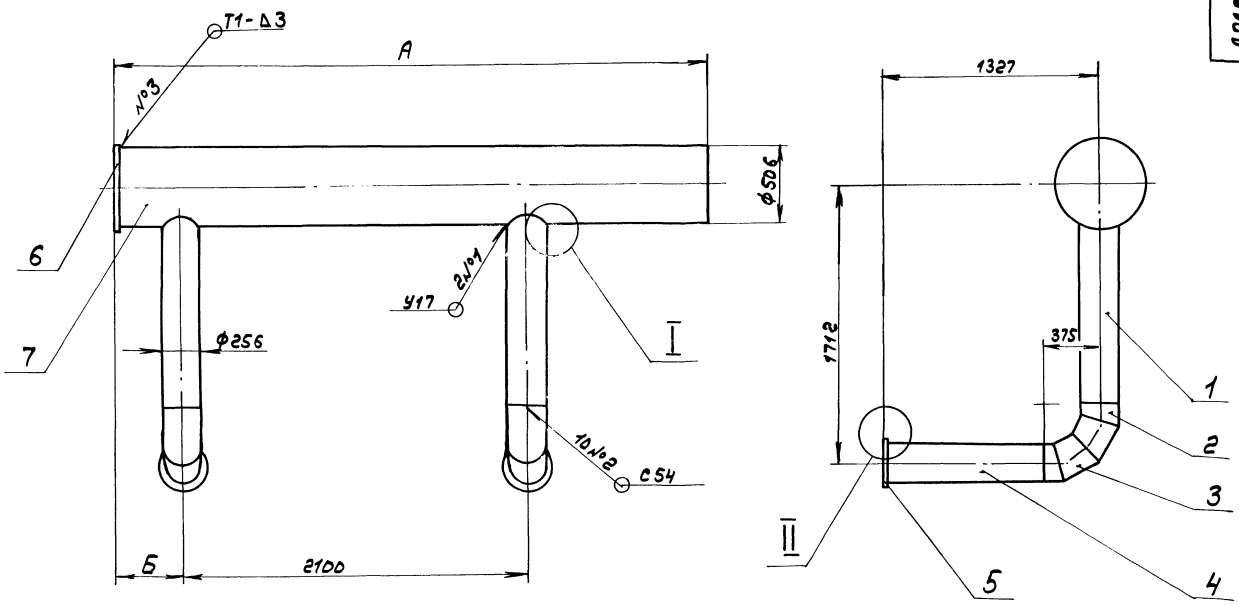

I
М1:2

II
М1:2

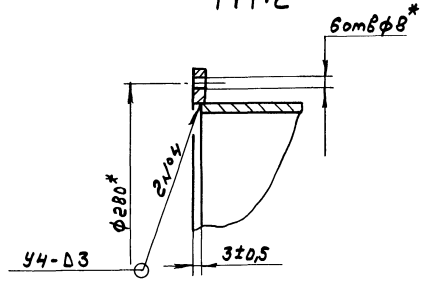

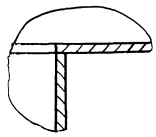

Рис. 2

остальное – см. рис. 1

Обозначение	Рис.	Размеры, мм. А	Б	Масса, кг
Д21А.960.000	1	3655	410	218
-01	2	2750	435	184

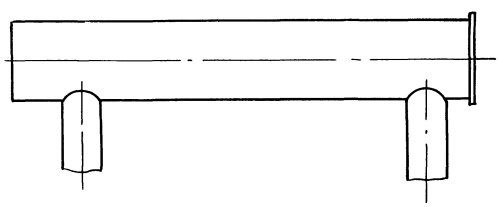

1.*Размеры для справок.

2.Сварные швы №1,2 по ГОСТ16037-80, №3,4 по ГОСТ5264-80.

Изм.	Лист	№ докум.	Подп.	Дата
Разраб.		Панова		8.8.89
Пров.		Панова		
Т.контр.				
Нач.отд.		Вольский		
Н.контр.		Мюнтер		
Утв.				

Д21А.960.000СБ

Воздуховод

Лит.	Масса	Масштаб
И	см. табл.	—

Лист | Листов 1

ГПИ Горьковский САНТЕХПРОЕКТ

Копир.

23945-06 26

Формат А2

Инв. № подл. | Подп. и дата | Взам. инв. № | Инв. № дубл. | Подп. и дата

Типовой проект 903-1-273.89 Альбом 5 часть 2

21А.960.001

25 (√)

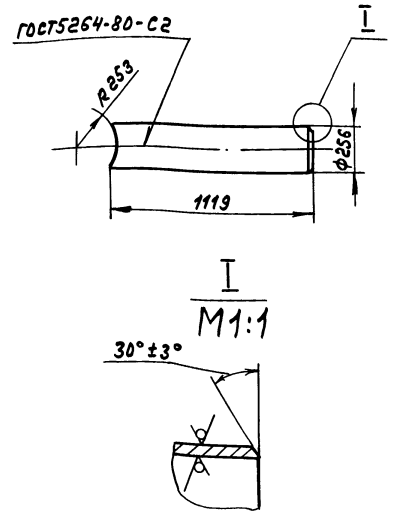

I
М1:1

h14, ± IT16/2

Изм.	Лист	№ докум.	Подп.	Дата
Разраб.		Панова		7.8.89
Пров.		Панова		
Т.контр.				
Н.контр.		Мюнтер		
Утв.				

Д21А.960.001

Труба

Лит.	Масса	Масштаб
И	20,3	1:20
Лист	Листов 1	

Лист 5-ПН-3 ГОСТ 19903-74
3-Ц-Н-8Ст3сп ГОСТ 16523-70

ГПИ Горьковский САНТЕХПРОЕКТ

Формат А4

21А.960.002

12,5 (√)

А-А
М1:4

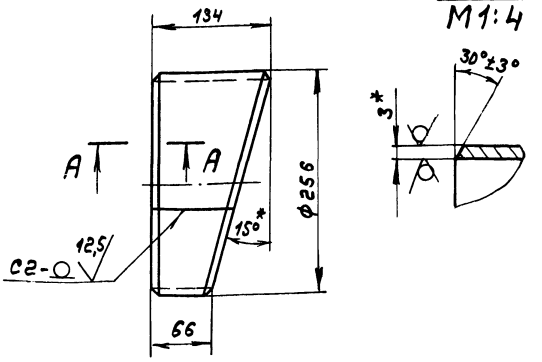

1.*Размеры для справок.
2. h 16.
3. Сварные швы по ГОСТ 5264-80.

Изм.	Лист	№ докум.	Подп.	Дата
Разраб.		Панова		7.8.89
Пров.		Панова		
Т.контр.				
Н.контр.		Мюнтер		
Утв.				

Д21А.960.002

Полусектор

Лит.	Масса	Масштаб
И	1.87	1:4
Лист	Листов 1	

Лист 5-ПН-3 ГОСТ 19903-74
3-Ц-Н-8Ст3сп ГОСТ 16523-70

ГПИ Горьковский САНТЕХПРОЕКТ

Формат А4

21А.960.003

12,5 (√)

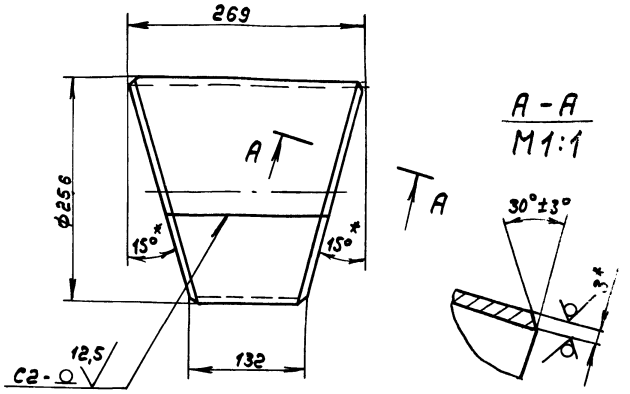

А-А
М1:1

1.*Размеры для справок.
2. h 16
3. Сварные швы по ГОСТ 5264-80.

Изм.	Лист	№ докум.	Подп.	Дата
Разраб.		Панова		7.8.89
Пров.		Панова		
Т.контр.				
Н.контр.		Мюнтер		
Утв.				

Д21А.960.003

Сектор

Лит.	Масса	Масштаб
И	3,74	1:4
Лист	Листов 1	

Лист 5-ПН-3 ГОСТ 19903-74
3-Ц-Н-8Ст3сп ГОСТ 16523-70

ГПИ Горьковский САНТЕХПРОЕКТ

Формат А4

21А.960.004

12,5 (√)

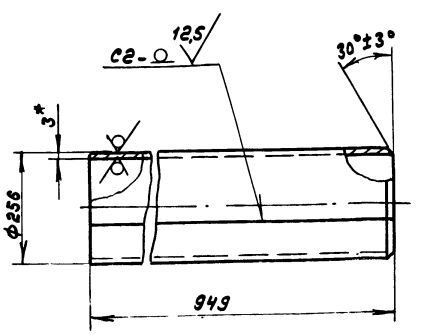

1.*Размеры для справок.
2. h 16
3. Сварные швы по ГОСТ 5264-80.

Изм.	Лист	№ докум.	Подп.	Дата
Разраб.		Панова		7.8.89
Пров.		Панова		
Т.контр.				
Н.контр.		Мюнтер		
Утв.				

Д21А.960.004

Труба

Лит.	Масса	Масштаб
И	17,5	1:10
Лист	Листов 1	

Лист 5-ПН-3 ГОСТ 19903-74
3-Ц-Н-8Ст3сп ГОСТ 16523-70

ГПИ Горьковский САНТЕХПРОЕКТ

Формат А4

21А.960.005

12,5

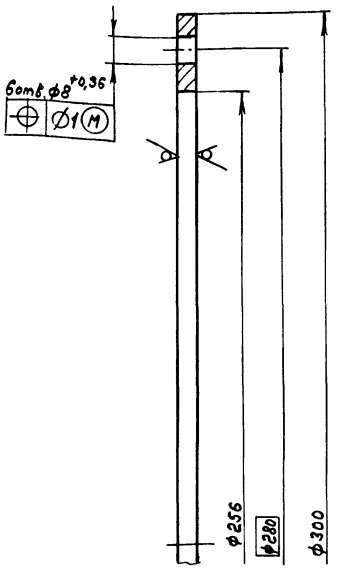

Н14, h14

Изм.	Лист	№ докум.	Подп.	Дата
Разраб.		Панова		7.8.89
Пров.		Панова		
Т.контр.				
Н.контр.		Мюнтер		
Утв.				

Д21А.960.005

Фланец

Лит.	Масса	Масштаб
И	0,75	1:1

Лист | Листов 1

Лист Б-ПН-5 ГОСТ 19903-74 / Вст3сп ГОСТ 14637-79

ГПИ Горьковский САНТЕХПРОЕКТ

Формат А4

21А.960.007

12,5

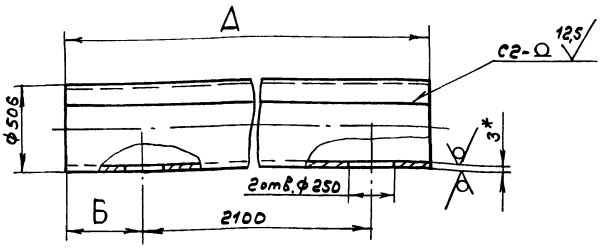

Обозначение	Размеры, мм. А	Б	Масса, кг
Д21А.960.007	3652	407	117
-01	2747	435	83

1.*Размеры для справок.

2. h16, ± IT16/2

3. Сварные швы по ГОСТ 5264-80.

Изм.	Лист	№ докум.	Подп.	Дата
Разраб.		Панова		7.8.89
Пров.		Панова		
Т.контр.				
Н.контр.		Мюнтер		
Утв.				

Д21А.960.007

Труба

Лит.	Масса	Масштаб
И	см.табл.	—

Лист | Листов 1

Лист 6-ПН-3 ГОСТ 19903-74 / 3-Ц-Н-Вст3сп ГОСТ 16523-70

ГПИ Горьковский САНТЕХПРОЕКТ

Формат А4

22А.027.001

12,5

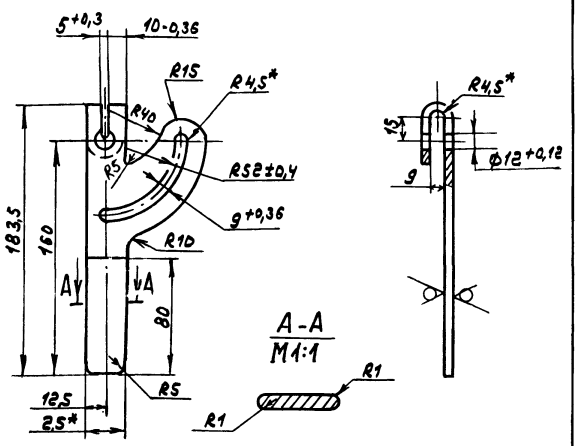

1.*Размеры для справок.

2. h16, ± IT16/2

Изм.	Лист	№ докум.	Подп.	Дата
Разраб.		Мюнтер		7.8.89
Пров.		Мюнтер		
Т.контр.				
Н.контр.		Мюнтер		
Утв.				

Д22А.027.001

Ручка

Лит.	Масса	Масштаб
И	0,2	1:2

Лист | Листов 1

Лист Б-ПН-4 ГОСТ 19903-74 / Вст3сп ГОСТ 14637-79

ГПИ Горьковский САНТЕХПРОЕКТ

Формат А4

22А.027.014

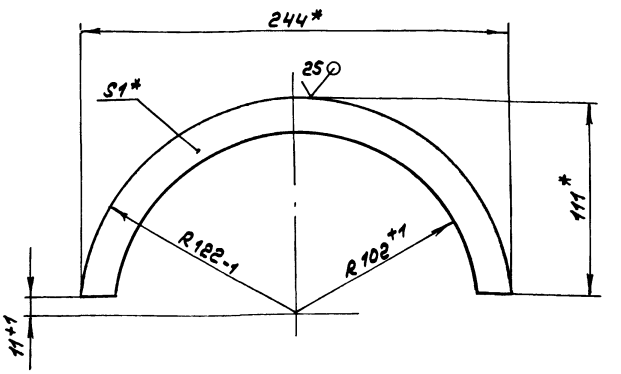

*Размеры для справок.

Изм.	Лист	№ докум.	Подп.	Дата
Разраб.		Мюнтер		7.8.89
Пров.		Мюнтер		
Т.контр.				
Н.контр.		Мюнтер		
Утв.				

Д22А.027.014

Накладка

Лит.	Масса	Масштаб
И	0,02	1:2

Лист | Листов 1

Лист ДПРНП 1Л 63 ГОСТ 931-78

ГПИ Горьковский САНТЕХПРОЕКТ

Копир.

Формат А4

Типовой проект 903-1-273.89 Альбом 5 часть 2

Формат	Зона	Поз.	Обозначение	Наименование	Кол.	Примечание
				Документация		
А3			Д 22А.027.000СБ	Сборочный чертеж		
				Сборочные единицы		
А4		1	Д 22А.027.010	Корпус	1	
А4		2	Д 22А.027.020	Лопатка	1	
				Детали		
А4		3	Д 22А.027.001	Ручка	1	
А4		4	Д 22А.027.002	Упор	1	
А4		5	Д 22А.027.003	Полуось	1	
А4		6	Д 22А.027.004	Полуось	1	
				Стандартные изделия		
				Болт ГОСТ 7798-70		
		7		М6х25.36	4	
		8		М8х20.36	1	
		9		М8х35.36	1	
				Гайка ГОСТ 5915-70		
		10		М6.4	4	
		11		М8.4	1	
		12		М10.4	1	
		13		Гайка М8.5		
				ГОСТ 3032-76	1	
				Шайба ГОСТ 11371-78		
		14		6.02	4	
		15		8.02	2	
		16		8.32	3	
		17		Шайба 6.65Г.		
				ГОСТ 6402-70	4	

Инв.№подл. | Подп. и дата | Взам.инв.№ | Инв.№дубл. | Подп. и дата

Изм.	Лист	№ докум.	Подп.	Дата
Разраб.		Нюнтер		7.5.89
Пров.		Нюнтер		
Нач.отд.		Вольский		
Н.контр.		Нюнтер		
Утв.				

Д 22А.027.000

Заслонка

Лит.	Лист	Листов
И	1	2

ГПИ Горьковский САНТЕХПРОЕКТ

Формат А4

Изм.	Лист	№ докум.	Подп.	Дата

Д 22А.027.000

Лист 2

Формат А4

Д 22А.027.000СБ

Рис. 1

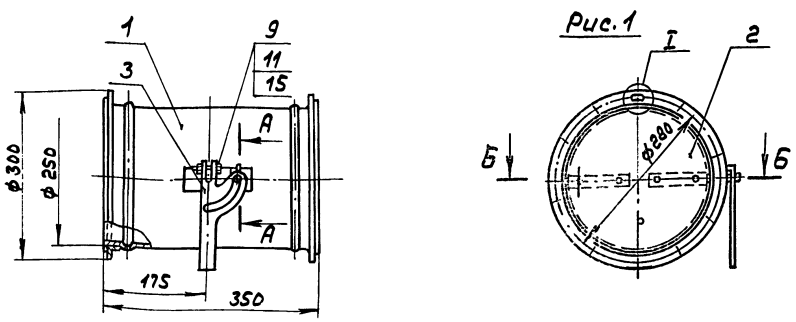

А-А
М1:1

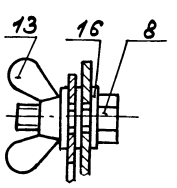

I
М1:1

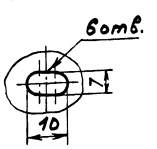

Б-Б
М1:2

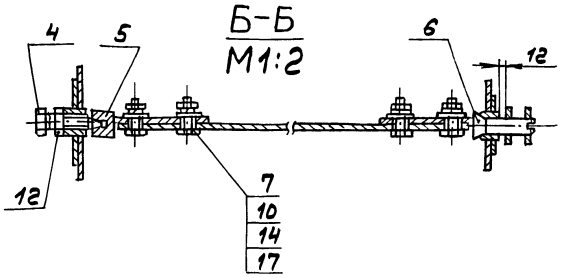

Размеры для справок

Изм.	Лист	№ докум.	Подп.	Дата
Разраб.		Нюнтер		7.5.89
Пров.		Нюнтер		
Т.контр.				
Нач.отд.		Вольский		
Н.контр.		Нюнтер		
Утв.				

Д 22А.027.000СБ

Заслонка

Лит.	Масса	Масштаб
И	5,1	1:5

Лист	Листов
1	1

ГПИ Горьковский САНТЕХПРОЕКТ

Копир.

Формат А3

Типовой проект 903-1-273.89 Альбом 5 часть 2

А22А.027.002

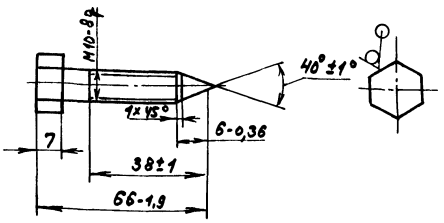

Изм.	Лист	№ докум.	Подп.	Дата	Д22А.027.002			
Разраб.	Нюнтер			7.8.89	Упор	Лит.	Масса	Масштаб
Пров.	Нюнтер					И	0,05	1:1
Т.контр.						Лист	Листов 1	
Н.контр.	Нюнтер				Шестигранник 50-А-ГОСТ 2879-69 / 40-Б-ГОСТ 1050-74	ГПИ Горьковский САНТЕХПРОЕКТ		
Утв.								

Формат А4

А22А.027.003

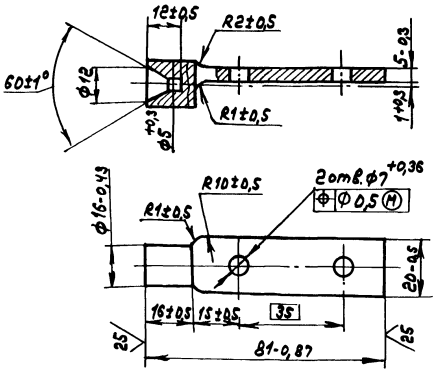

Изм.	Лист	№ докум.	Подп.	Дата	Д22А.027.003			
Разраб.	Нюнтер			7.8.89	Полуось	Лит.	Масса	Масштаб
Пров.	Нюнтер					И	0,08	1:1
Т.контр.						Лист	Листов 1	
Н.контр.	Нюнтер				Пруток ГКРНХ 24НДЛ 63 ГОСТ 2060-73	ГПИ Горьковский САНТЕХПРОЕКТ		
Утв.								

Формат А4

А22А.027.004

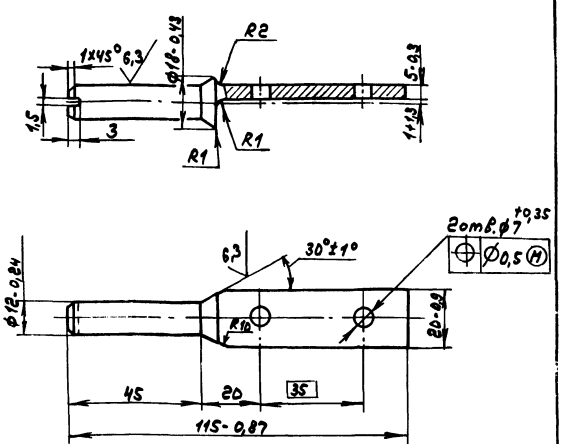

± IT16/2

Изм.	Лист	№ докум.	Подп.	Дата	Д22А.027.004			
Разраб.	Нюнтер			7.8.89	Полуось	Лит.	Масса	Масштаб
Пров.	Нюнтер					И	0,1	1:1
Т.контр.						Лист	Листов 1	
Н.контр.	Нюнтер				Пруток ГКРНХ 24НДЛ 63 ГОСТ 2060-73	ГПИ Горьковский САНТЕХПРОЕКТ		
Утв.								

Формат А4

Формат	Зона	Поз.	Обозначение	Наименование	Кол.	Примечание
				Документация		
А3			Д22А.027.010СБ	Сборочный чертеж		
				Детали		
А4		1	Д22А.027.006	Бобышка	1	
		2	-01	Бобышка	1	
А4		3	Д22А.027.007	Кронштейн	1	
А4		4	Д22А.027.008	Накладка	1	
А4		5	Д22А.027.009	Фланец	2	
А4		6	Д22А.027.011	Обечайка	1	

Изм.	Лист	№ докум.	Подп.	Дата	Д22А.027.010			
Разраб.	Нюнтер			7.8.89	Корпус	Лит.	Лист	Листов
Пров.	Нюнтер					И		1
Нач.отд.	Вольский					ГПИ Горьковский САНТЕХПРОЕКТ		
Н.контр.	Нюнтер							
Утв.								

Копир. 23945-06 30

Формат А4

Д 22А.027.010СБ

Типовой проект 901-1-273.89 Альбом 5 Часть 2

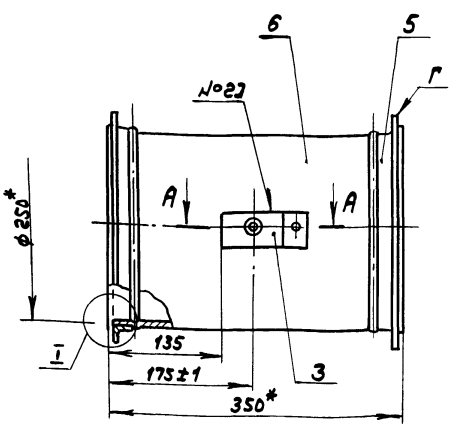

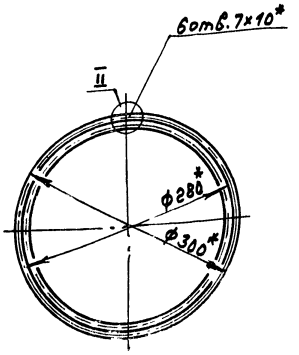

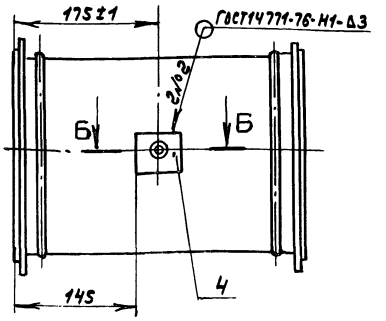

I
M1:1

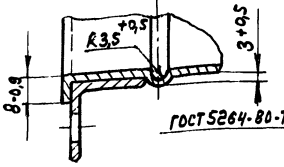

А - А
M1:1

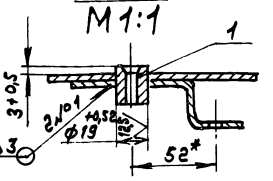

Б - Б
M1:1

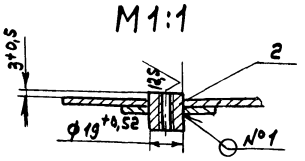

II
M1:1

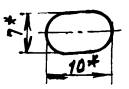

1. *Размеры для справок.
2. ± IT16/2

Изм.	Лист	№ докум.	Подп.	Дата	Д 22А.027.010СБ	Лит.	Масса	Масштаб
Разраб.		Мюнтер		7.8.89	Корпус	И	3,95	1:5
Пров.		Мюнтер				Лист	Листов 1	
Т. контр.						ГПИ Горьковский САНТЕХПРОЕКТ		
Н. контр.		Мюнтер						
Утв.								

Формат А3

Инв. № подл. | Подп. и дата | Взам. инв. № | Инв. № дубл. | Подп. и дата

Д 22А.027.006

Рис. 1

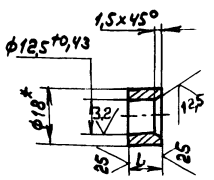

Рис. 2

Остальное см. рис. 1

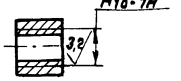

Обозначение	Рис.	L, мм.	Масса, кг
Д 22А.027.006	1	18-0,36	0,020
-01	2	15-0,43	0,026

* Размеры для справок.

Изм.	Лист	№ докум.	Подп.	Дата	Д 22А.027.006	Лит.	Масса	Масштаб
Разраб.		Мюнтер		7.8.89	Бобышка	И	см. табл.	—
Пров.		Мюнтер				Лист	Листов 1	
Т. контр.					Круг 18-В-ГОСТ 2590-71 / Вст.3сп. ГОСТ 535-79	ГПИ Горьковский САНТЕХПРОЕКТ		
Н. контр.		Мюнтер						
Утв.								

Формат А4

Д 22А.027.007

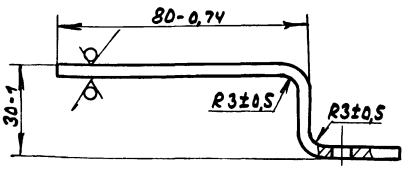

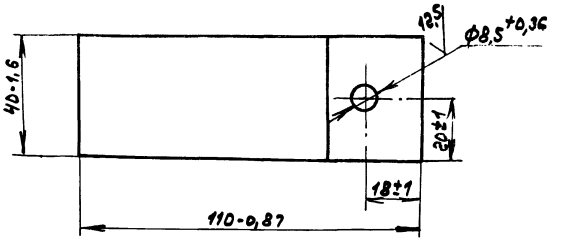

Изм.	Лист	№ докум.	Подп.	Дата	Д 22А.027.007	Лит.	Масса	Масштаб
Разраб.		Мюнтер		7.5.89	Кронштейн	И	0,12	1:1
Пров.		Мюнтер				Лист	Листов 1	
Т. контр.					Лист Б-ПН-3 ГОСТ 19903-74 / 3-Б-Н-Вст3сп ГОСТ 16523-70	ГПИ Горьковский САНТЕХПРОЕКТ		
Н. контр.		Мюнтер						
Утв.								

Копир.

23945-05 31

Формат А4

Типовой проект 903-1-273.89 Альбом 5 часть 2

А22А.027.008

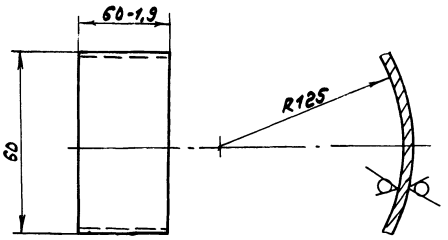

$h16, \pm \frac{IT16}{2}$

					Д22А.027.008		
Изм.	Лист	№ докум.	Подп.	Дата	Накладка	Лит.	Масса	Масштаб
Разраб.		Мюнтер		7.89		И	0,1	1:1
Пров.		Мюнтер				Лист	Листов 1
Т.контр.					Лист 6-ПН-3 ГОСТ 19903-74 / 3-Ц-Н-В Ст3сп ГОСТ 16523-70	ГПИ Горьковский САНТЕХПРОЕКТ	
Н.контр.		Мюнтер					
Утв.							

Инв.№подл. | Подп. и дата | Взам.инв.№ | Инв.№дубл. | Подп. и дата

Формат А4

А22А.027.009

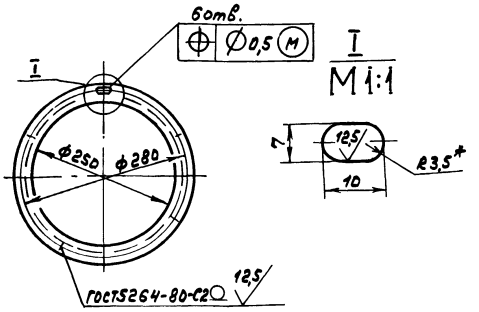

1.*Размеры для справок.

2. $h16, \pm \frac{IT16}{2}$

					Д22А.027.009		
Изм.	Лист	№ докум.	Подп.	Дата	Фланец	Лит.	Масса	Масштаб
Разраб.		Мюнтер		7.89		И	0,98	1:5
Пров.		Мюнтер				Лист	Листов 1
Т.контр.					Уголок 25х25х3-Б ГОСТ 8509-86 / Ст3сп ГОСТ 535-79	ГПИ Горьковский САНТЕХПРОЕКТ	
Н.контр.		Мюнтер					
Утв.							

Инв.№подл. | Подп. и дата | Взам.инв.№ | Инв.№дубл. | Подп. и дата

Формат А4

А22А.027.011

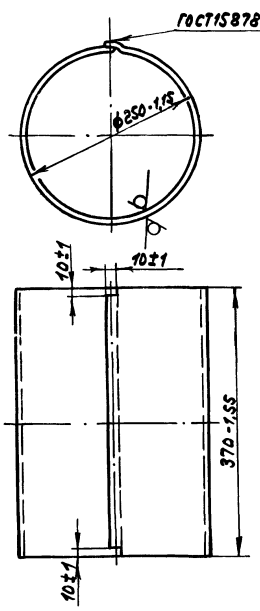

					Д22А.027.011		
Изм.	Лист	№ докум.	Подп.	Дата	Обечайка	Лит.	Масса	Масштаб
Разраб.		Мюнтер		7.89		И	2,75	1:5
Пров.		Мюнтер				Лист	Листов 1
Т.контр.					Лист 6-ПН-1,2 ГОСТ 19903-74 / 3-Ц-Н-В Ст3сп ГОСТ 16523-70	ГПИ Горьковский САНТЕХПРОЕКТ	
Н.контр.		Мюнтер					
Утв.							

Инв.№подл. | Подп. и дата | Взам.инв.№ | Инв.№дубл. | Подп. и дата

Формат А4

Формат	Зона	Поз.	Обозначение	Наименование	Кол.	Примечание
				Документация		
А3			Д22А.027.020СБ	Сборочный чертеж		
				Детали		
А3		1	Д22А.027.013	Полотно	1	
А4		2	Д22А.027.014	Накладка	2	
				Стандартные изделия		
		4		Заклепка 2х7.32 ГОСТ 10299-80	18	

					Д22А.027.020		
Изм.	Лист	№ докум.	Подп.	Дата	Лопатка	Лит.	Лист	Листов
Разраб.		Мюнтер		7.89		И		1
Пров.		Мюнтер				ГПИ Горьковский САНТЕХПРОЕКТ		
Нач.отд.		Вольский						
Н.контр.		Мюнтер						
Утв.								

Инв.№подл. | Подп. и дата | Взам.инв.№ | Инв.№дубл. | Подп. и дата

Копир. 23945-06 32 Формат А4

Д22А.027.020СБ

Типовой проект 903-1-273.89 Альбом 5 Часть 2

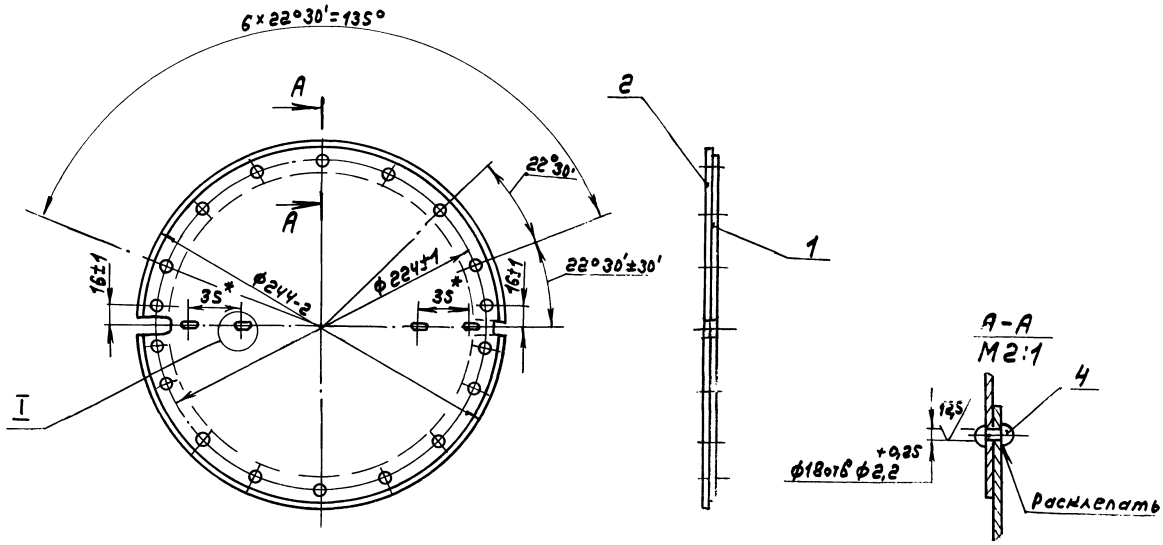

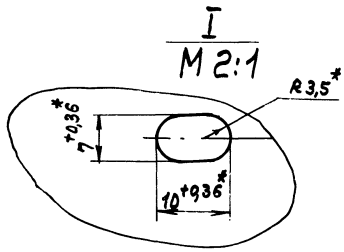

*Размеры для справок.

					Д22А.027.020СБ		
Изм.	Лист	№докум.	Подп.	Дата	Лопатка	Лит.	Масса	Масштаб
Разраб.		Мюнтер		7.8.89		И	0,51	1:2
Пров.		Мюнтер				Лист	Листов 1	
Т.контр.						ГПИ Горьковский САНТЕХПРОЕКТ		
Нач.отд.		Вольский						
Н.контр.		Мюнтер						
Утв.								

Формат А3

Инв.№подл. | Подп. и дата | Взам. инв.№ | Инв.№дубл. | Подп. и дата

Д22А.027.013

25 (√)

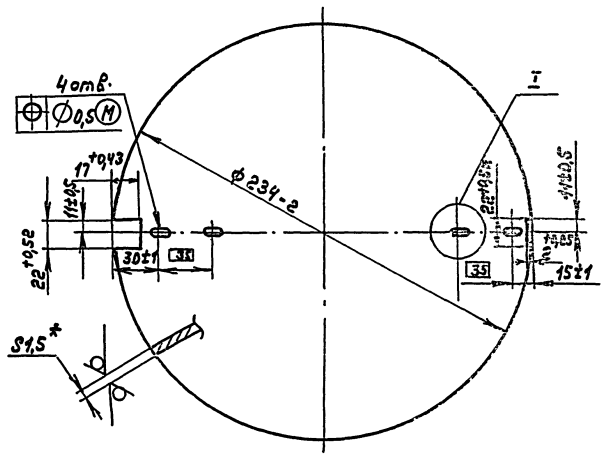

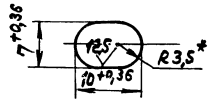

*Размеры для справок.

					Д22А.027.013		
Изм.	Лист	№докум.	Подп.	Дата	Полотно	Лит.	Масса	Масштаб
Разраб.		Мюнтер		7.8.89		И	0,4	1:2
Пров.		Мюнтер				Лист	Листов 1	
Т.контр.						ГПИ Горьковский САНТЕХПРОЕКТ		
Нач.отд.		Вольский						
Н.контр.		Мюнтер						
Утв.								
Лист 3-Ц-Н-8Ст3сп ГОСТ 16523-70					Б-ПН-1,5 ГОСТ 19903-74		

Копир.

Формат А3

Инв.№подл. | Подп. и дата | Взам. инв.№ | Инв.№дубл. | Подп. и дата

Д 22А.028.020СБ

Типовой проект 903-1-273.89 Альбом 5 Чертеж 2

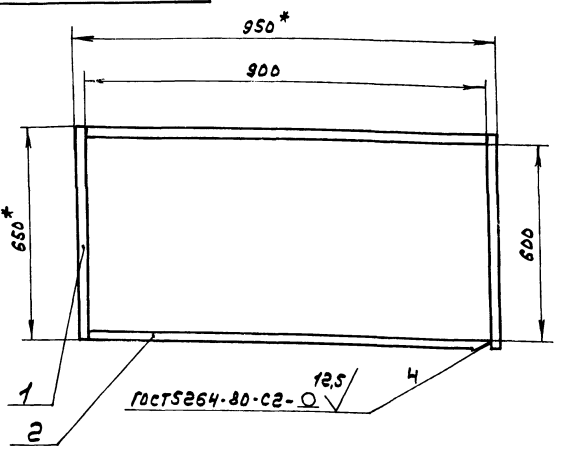

* Размеры для справок.

Изм	Лист	№ докум.	Подп.	Дата
Разраб.		Мюнтер		7.8.89
Пров.		Мюнтер		
Т.контр.				
Н.контр.		Мюнтер		
Утв.				

Д 22А.028.020СБ

Рамка

Лит.	Масса	Масштаб
И	2,4	1:10
Лист	Листов 1	

ГПИ Горьковский САНТЕХПРОЕКТ

Формат А4

Формат	Зона	Поз.	Обозначение	Наименование	Кол.	Примечание
				Документация		
А3			Д 22А.028.000СБ	Сборочный чертеж		
				Сборочные единицы		
А4		1	Д 22А.028.010	Фланец	1	
А4		2	Д 22А.028.020	Рамка	1	
				Детали		
Б4		3	Д 22А.028.001	Сетка Сетка 20-2,5 НУ ГОСТ 3826-82 (950×650) h 16 12,5	1	2,17 кг
				Стандартные изделия		
		5		Болт М6×25.35 ГОСТ 7798-70	16	
		6		Гайка М 6.4 ГОСТ 5915-70	16	

Изм	Лист	№ докум.	Подп.	Дата
Разраб.		Мюнтер		7.8.89
Пров.		Мюнтер		
Нач.отд.		Вольский		
Н.контр.		Мюнтер		
Утв.				

Д 22А.028.000

Решетка

Лит.	Лист	Листов
И		1

ГПИ Горьковский САНТЕХПРОЕКТ

Формат А4

Д 22А.028.000СБ

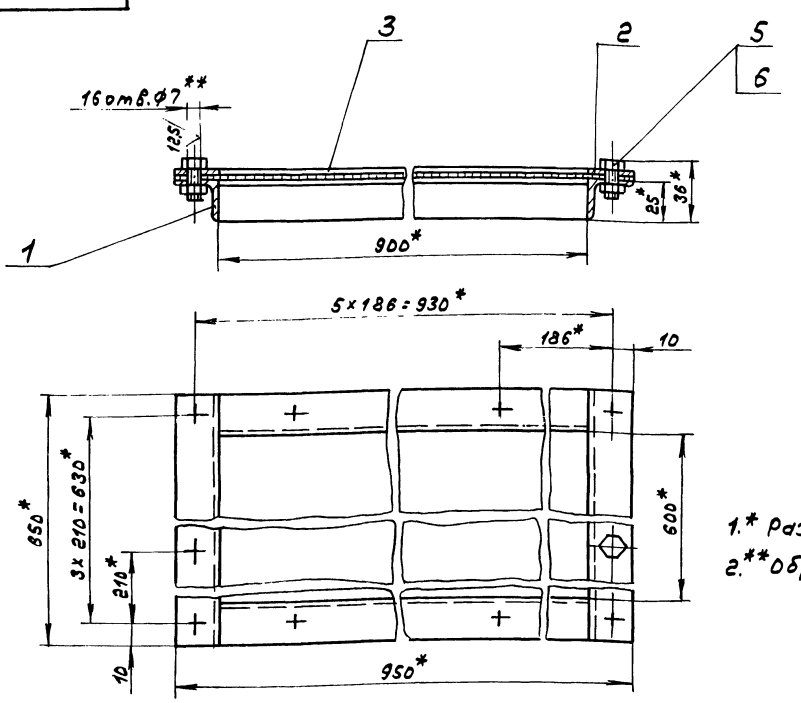

1.* Размеры для справок.

2.** Обработать по сопрягаемой детали.

Изм	Лист	№ докум.	Подп.	Дата
Разраб.		Мюнтер		7.8.89
Пров.		Мюнтер		
Т.контр.				
Нач.отд.		Вольский		
Н.контр.		Мюнтер		
Утв.				

Д 22А.028.000СБ

Решетка

Лит.	Масса	Масштаб
И	9,2	1:2
Лист	Листов 1	

ГПИ Горьковский САНТЕХПРОЕКТ

Копир.

Формат А3

Типовой проект 903-1-273.89 Альбом 5 Часть 2

Формат	Зона	Поз.	Обозначение	Наименование	Кол.	Примечание
				Документация		
А3			Д 22А.028.010 СБ	Сборочный чертеж		
				Детали		
Б4		1	Д 22А.028.003	Уголок		
				Уголок 25×25×4-Б ГОСТ 8509-86		
				Вст3сп ГОСТ 535-79		
				L=650 h16 12,5	2	0,94 кг
Б4		2	Д 22А.028.004	Уголок		
				Уголок 25×25×4-Б ГОСТ 8509-86		
				Вст3сп ГОСТ 535-79		
				L=900 h16 12,5	2	1,31 кг

Инв.№ подл. | Подп. и дата | Взам. инв.№ | Инв.№ дубл. | Подп. и дата

Изм.	Лист	№ докум.	Подп.	Дата
Разраб.		Мюнтер		7.89
Пров.		Мюнтер		
Нач. отд.				
Н. контр.		Мюнтер		
Утв.				

Д 22А.028.010

Фланец

Лит.	Лист	Листов
И		1

ГПИ Горьковский САНТЕХПРОЕКТ

Формат А4

Формат	Зона	Поз.	Обозначение	Наименование	Кол.	Примечание
				Документация		
А4			Д 22А.028.020 СБ	Сборочный чертеж		
				Детали		
Б4		1	Д 22А.028.006	Полоса		
				Полоса 2-Б-4×25 ГОСТ 103-76		
				Вст3сп ГОСТ 535-79		
				L=650 h16 12,5	2	0,5 кг
Б4		2	Д 22А.028.007	Полоса		
				Полоса 2-Б-4×25 ГОСТ 103-76		
				Вст3сп ГОСТ 535-79		
				L=900 h16 12,5	2	0,7 кг

Инв.№ подл. | Подп. и дата | Взам. инв.№ | Инв.№ дубл. | Подп. и дата

Изм.	Лист	№ докум.	Подп.	Дата
Разраб.		Мюнтер		7.89
Пров.		Мюнтер		
Нач. отд.				
Н. контр.		Мюнтер		
Утв.				

Д 22А.028.020

Рамка

Лит.	Лист	Листов
И		1

ГПИ Горьковский САНТЕХПРОЕКТ

Формат А4

Д 22А.028.010СБ

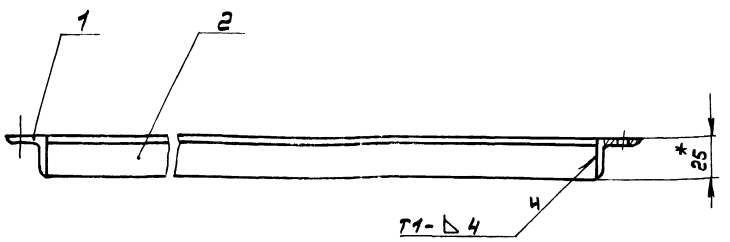

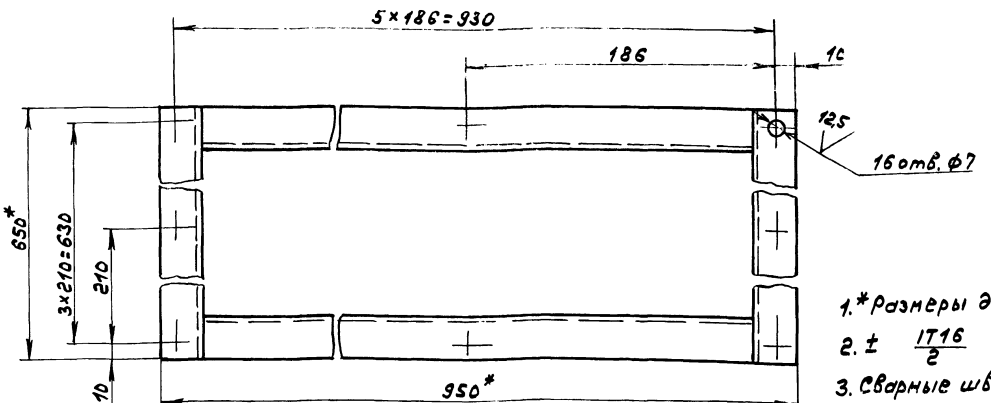

1. * Размеры для справок.
2. ± IT16/2
3. Сварные швы по ГОСТ 5264-80.

Изм.	Лист	№ докум.	Подп.	Дата
Разраб.		Мюнтер		7.89
Пров.		Мюнтер		
Т. контр.				
Н. контр.		Мюнтер		
Утв.				

Д 22А.028.010СБ

Фланец

Лит.	Масса	Масштаб
И	4,5	1:2
Лист	Листов 1	

ГПИ Горьковский САНТЕХПРОЕКТ

Копир

Типовой проект 903-1-273.89 Альбом 5 часть 2

Формат	Зона	Поз.	Обозначение	Наименование	Кол.	Примечание
				Документация		
А3			А22А.041.000СБ	Сборочный чертеж		
				Сборочные единицы		
А4		1	А22А.041.010	Фланец	1	
А4		2	А22А.041.020	Короб	1	
				Детали		
А4		3	А22А.041.001	Прокладка	1	
				Стандартные изделия		
		4		Болт М16х40.36 ГОСТ 7798-70	14	
		5		Гайка М16.4 ГОСТ 5915-70	14	

Инв.№подл. | Подп. и дата | Взам.инв.№ | Инв.№дубл. | Подп. и дата

Изм.	Лист	№ докум.	Подп.	Дата
Разраб.		Лялин		17.11.89
Пров.		Лялин		
Нач.отд.		Вольский		
Н.контр.		Мюнтер		
Утв.				

А22А.041.000

Заглушка

Лит.	Лист	Листов
И		1

ГПИ Горьковский САНТЕХПРОЕКТ

Формат А4

А22А.041.001

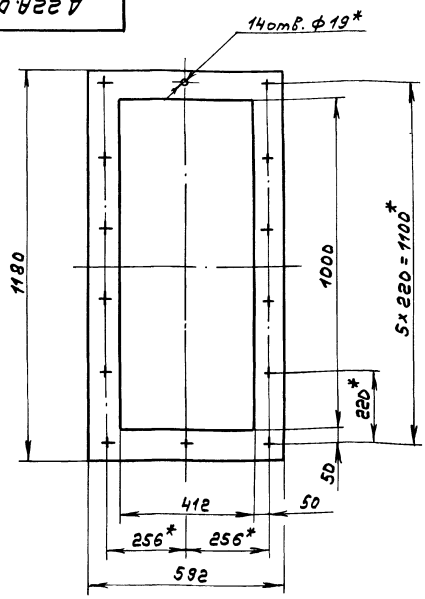

1.*Размеры для справок.

2.**Обработать по сопрягаемой детали.

Инв.№подл. | Подп. и дата | Взам.инв.№ | Инв.№дубл. | Подп. и дата

Изм.	Лист	№ докум.	Подп.	Дата
Разраб.		Лялин		17.11.89
Пров.		Лялин		
Т.контр.				
Н.контр.		Мюнтер		
Утв.				

А22А.041.001

Прокладка

Лит.	Масса	Масштаб
И	1.03	1:10

Лист	Листов 1

Картон асбестовый КАОН-1-3 ГОСТ 2850-80

ГПИ Горьковский САНТЕХПРОЕКТ

Формат А4

А22А.041.000СБ

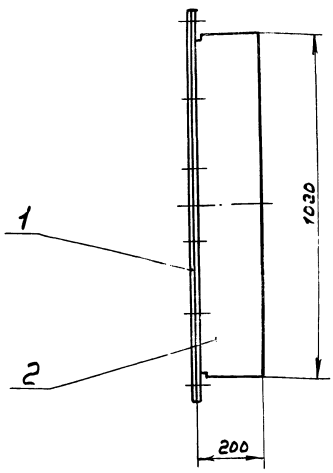

А-А
М1:2

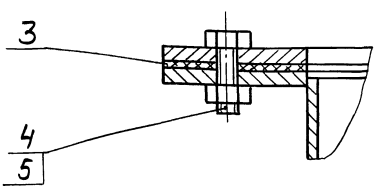

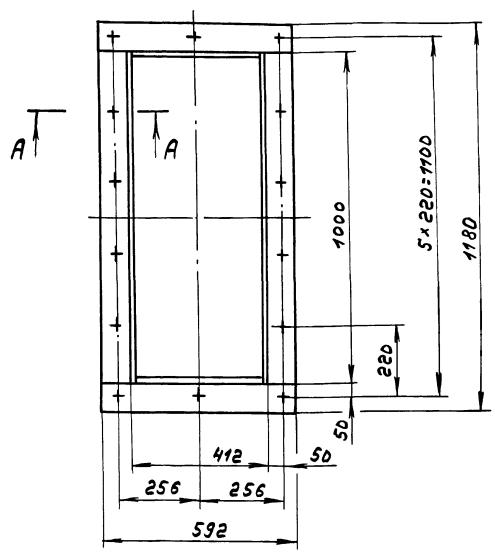

Размеры для справок.

Инв.№подл. | Подп. и дата | Взам.инв.№ | Инв.№дубл. | Подп. и дата

Изм.	Лист	№ докум.	Подп.	Дата
Разраб.		Лялин		9.8.89
Пров.		Лялин		
Т.контр.				
Нач.отд.		Вольский		
Н.контр.		Мюнтер		
Утв.				

А22А.041.000СБ

Заглушка

Лит.	Масса	Масштаб
И	86	1:10

Лист	Листов 1

ГПИ Горьковский САНТЕХПРОЕКТ

Копир.

Типовой проект 903-1-273.89 Альбом 5 часть 2

Формат	Зона	Поз.	Обозначение	Наименование	Кол.	Примечание
				Документация		
А4			Д22А.041.010СБ	Сборочный чертеж		
				Детали		
Б4		1	Д22А.041.002	Планка		
				Полоса 2-Б-10х90 ГОСТ 103-76		
				Вст3сп ГОСТ 535-79		
				L = 592 λ16	2	4,24кг
Б4		2	Д22А.041.003	Планка		
				Полоса 2-Б-10х90 ГОСТ 103-76		
				Вст.3сп ГОСТ 535-79		
				L = 1000 λ16	2	7,06кг

Д22А.041.010

Фланец

Лит. | Лист | Листов: И | | 1

ГПИ Горьковский САНТЕХПРОЕКТ

Изм. Лист № докум. Подп. Дата

Разраб. Лялин

Пров. Лялин

Т. контр.

Н. контр. Мюнтер

Утв.

Инв. № подл. | Подп. и дата | Взам. инв. № | Инв. № дубл. | Подп. и дата

Формат А4

Д22А.041.010СБ

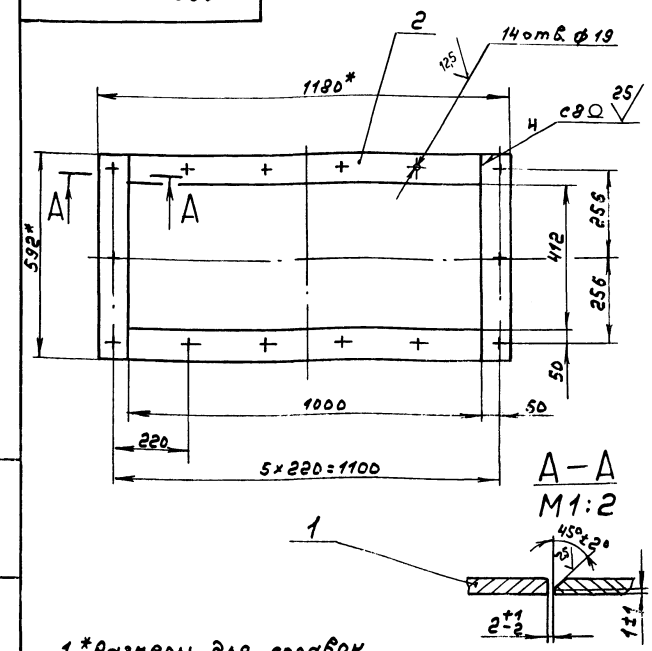

А–А

М1:2

1. *Размеры для справок.
2. H14; ± IT16/2
3. Сварные швы по ГОСТ 5264-80.

Д22А.041.010СБ

Фланец

Лит. | Масса | Масштаб: И | 23 | 1:10

Лист | Листов 1

ГПИ Горьковский САНТЕХПРОЕКТ

Изм. Лист № докум. Подп. Дата

Разраб. Лялин

Пров. Лялин

Т. контр.

Н. контр. Мюнтер

Утв.

Инв. № подл. | Подп. и дата | Взам. инв. № | Инв. № дубл. | Подп. и дата

Формат А4

Формат	Зона	Поз.	Обозначение	Наименование	Кол.	Примечание
				Документация		
А3			Д22А.041.020СБ	Сборочный чертеж		
				Сборочные единицы		
А4		1	Д20А.940.010	Фланец	1	
				Детали		
А4		2	Д22А.041.005	Стенка	2	
Б4		3	Д22А.041.006	Стенка		
				Лист Б-ПН-Б ГОСТ 19903-74		
				Вст3сп ГОСТ 14637-79		
				(188×402) λ16	2	3кг
Б4		4	Д22А.041.007	Стенка		
				Лист Б-ПН-Б ГОСТ 19903-74		
				Вст.3сп ГОСТ 14637-79		
				(422×1020) λ16	1	17кг

Д22А.041.020

Заглушка

Лит. | Лист | Листов: И | | 1

ГПИ Горьковский САНТЕХПРОЕКТ

Изм. Лист № докум. Подп. Дата

Разраб. Лялин

Пров. Лялин

Нач. отд.

Н. контр. Мюнтер

Утв.

Инв. № подл. | Подп. и дата | Взам. инв. № | Инв. № дубл. | Подп. и дата

Формат А4

Д22А.041.005

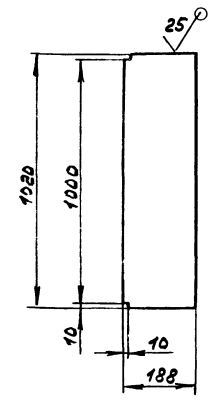

± IT16/2

Д22А.041.005

Стенка

Лит. | Масса | Масштаб: И | 7,5 | 1:10

Лист | Листов 1

ГПИ Горьковский САНТЕХПРОЕКТ

Лист Б-ПН-Б ГОСТ 19903-74
Вст3сп ГОСТ 14637-79

Изм. Лист № докум. Подп. Дата

Разраб. Лялин

Пров. Лялин

Т. контр.

Н. контр. Мюнтер

Утв.

Инв. № подл. | Подп. и дата | Взам. инв. № | Инв. № дубл. | Подп. и дата

Копир.

А22А.041.020СБ

Типовой проект 903-1-273.89 Альбом 5 ул-762

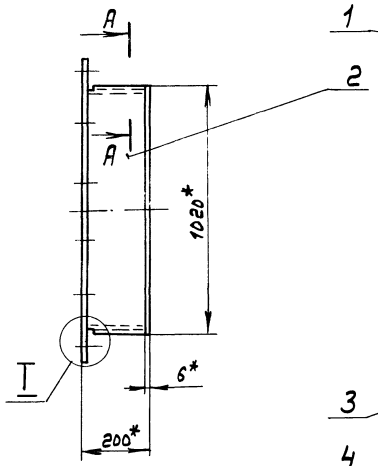

I
М1:1

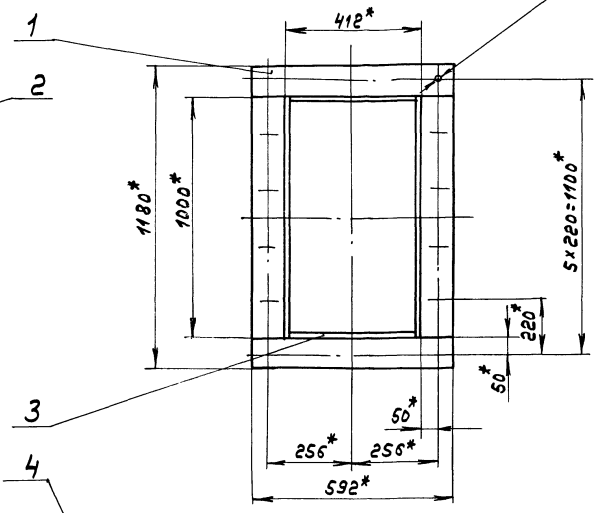

А–А
М1:1

1.* Размеры для справок.
2. Н16, ± IT16/2
3. Сварные швы по ГОСТ 5264-80.

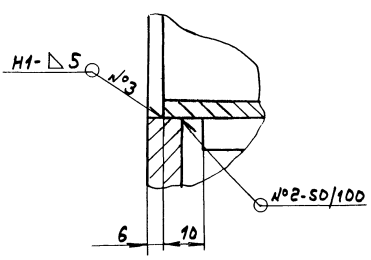

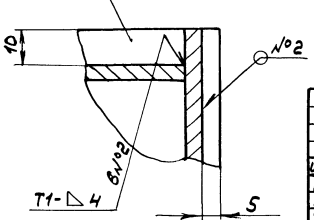

Изм.	Лист	№ докум.	Подп.	Дата
Разраб.		Лялин		
Пров.		Лялин		
Т.контр.				
Нач.отд.		Вольский		
Н.контр.		Мюнтер		
Утв.				

А22А.041.020СБ

Заглушка

Лит.	Масса	Масштаб
И	61	1:10
Лист	Листов 1	

ГПИ Горьковский САНТЕХПРОЕКТ

Формат А3

Инв.№подл. | Подп. и дата | Взам.инв.№ | Инв.№дубл. | Подп. и дата

А22А.043.000СБ

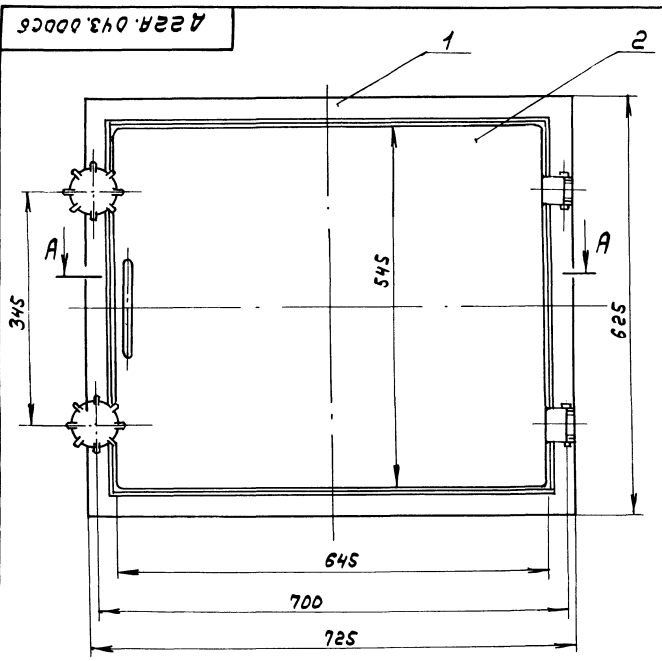

В–В
М1:1

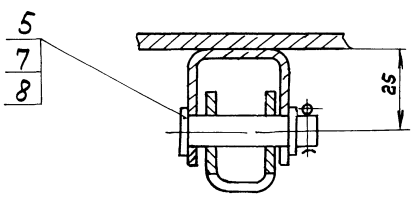

А–А
М1:2

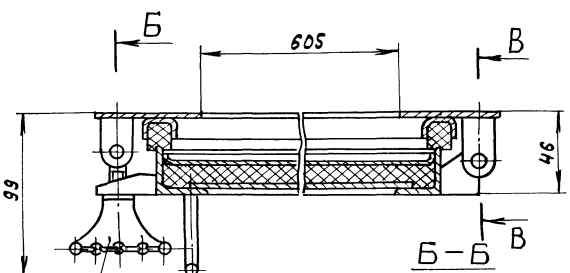

Б–Б
М1:1

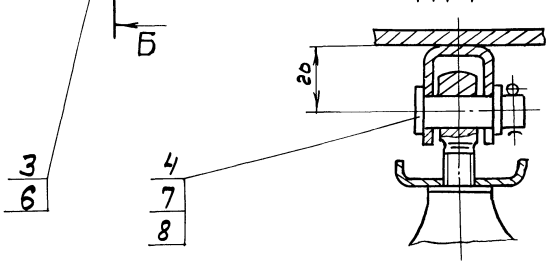

Размеры для справок.

Изм.	Лист	№ докум.	Подп.	Дата
Разраб.		Лялин		
Пров.		Лялин		
Т.контр.				
Нач.отд.		Вольский		
Н.контр.		Мюнтер		
Утв.				

А22А.043.000СБ

Люк 600×500

Лит.	Масса	Масштаб
И	21	1:5
Лист	Листов 1	

ГПИ Горьковский САНТЕХПРОЕКТ

Копировал

23945-05 32 Формат А3

Типовой проект 903-1-273.89 Альбом 5 часть 2

Формат	Зона	Поз.	Обозначение	Наименование	Кол.	Примечание
				Документация		
А3			Д22А.043.010СБ	Сборочный чертеж		
				Детали		
А4		1	Д22А.043.001	Ушко	2	
		2	-01	Ушко	2	
А3		3	Д22А.043.002	Швеллер	2	
Б4		4	Д22А.043.003	Планка		
				Полоса 2-Б-4х60 ГОСТ 103-76		
				ВСт3сп ГОСТ 535-79		
				L=625 h16 25	2	1,17кг
Б4		5	Д22А.043.004	Планка		
				Полоса 2-Б-4х60 ГОСТ 103-76		
				ВСт.3сп ГОСТ 535-79		
				L=605 h16 25	2	1,14кг
А3		6	Д22А.043.002-01	Швеллер	2	
				Материалы		
		7		Резина губчатая		
				техническая		
				II группы		
				ТУ 38-105867-75	0,5	кг

Изм.	Лист	№ докум.	Подп.	Дата
Разраб.		Ляпин		3.3.89г.
Пров.		Ляпин		
Нач. отд.				
Н. контр.		Мюнтер		
Утв.				

Д22А.043.010

Рама

Лит.	Лист	Листов
И		1

ГПИ Горьковский САНТЕХПРОЕКТ

Формат А4

Формат	Зона	Поз.	Обозначение	Наименование	Кол.	Примечание
				Документация		
А3			Д22А.043.000СБ	Сборочный чертеж		
				Сборочные единицы		
А4		1	Д22А.043.010	Рама	1	
А4		2	Д22А.043.020	Дверь	1	
А4		3	Д22А.043.030	Ручка	2	
				Стандартные изделия		
		4		Ось 6-10h11х36 Ст3сп		
				ГОСТ 9650-80	2	
		5		Ось 6-10h11х40 Ст.3сп		
				ГОСТ 9650-80	2	
		6		Болт М12х60 36.С016		
				ГОСТ 3033-79	2	
		7		Шайба 10		
				ГОСТ 11371-78	4	
		8		Шплинт 2,5х16		
				ГОСТ 397-79	4	

Изм.	Лист	№ докум.	Подп.	Дата
Разраб.		Ляпин		3.3.89г.
Пров.		Ляпин		
Нач. отд.		Вольский		
Н. контр.		Мюнтер		
Утв.				

Д22А.043.000

Люк 600х500

Лит.	Лист	Листов
И		1

ГПИ Горьковский САНТЕХПРОЕКТ

Формат А4

Д22А.043.010СБ

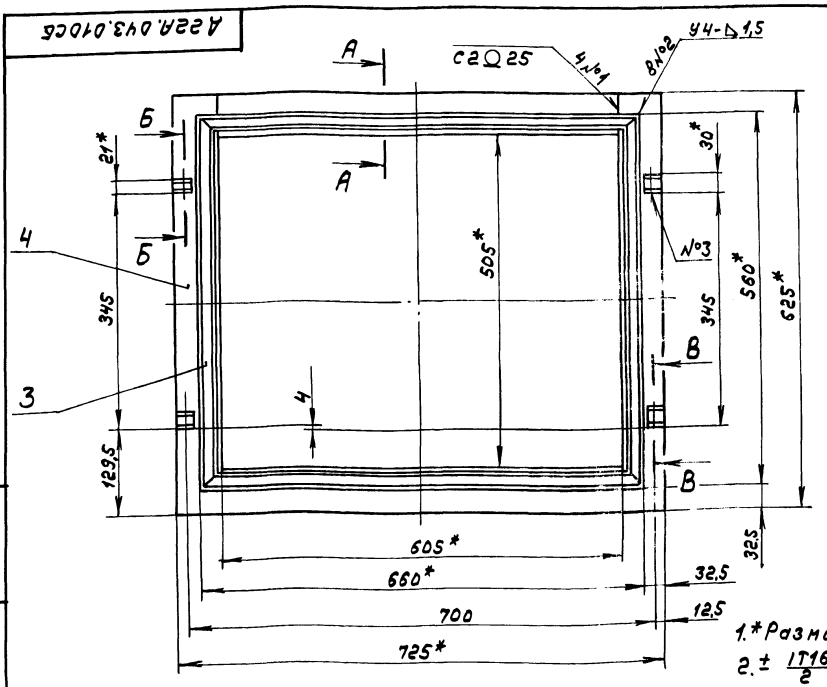

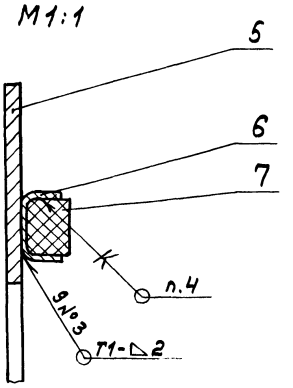

1.* Размеры для справок.

2. ± IT16/2

3. Сварные швы по ГОСТ 5264-80.

4. Клей №88Н ТУ 38.105.1061-76.

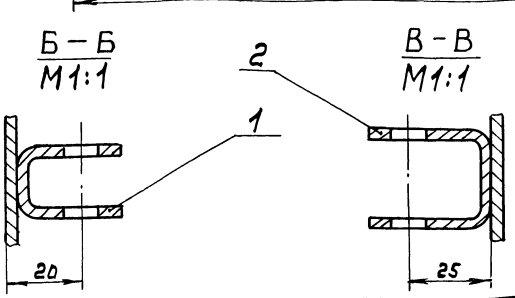

Изм.	Лист	№ докум.	Подп.	Дата
Разраб.		Ляпин		3.3.89г.
Пров.		Ляпин		
Т. контр.				
Нач. отд.		Вольский		
Н. контр.		Мюнтер		
Утв.				

Д22А.043.010СБ

Рама

Лит.	Масса	Масштаб
И	6,5	1:5

Лист | Листов 1

ГПИ Горьковский САНТЕХПРОЕКТ

Копир.

Инв. № подл. | Подп. и дата | Взам. инв. № | Инв. № дубл. | Подп. и дата

Инв. № подл. | Подп. и дата | Взам. инв. № | Инв. № дубл. | Подп. и дата

Инв. № подл. | Подп. и дата | Взам. инв. № | Инв. № дубл. | Подп. и дата

Формат А3

Д22А.043.002

Типовой проект 903-1-273.89 Альбом 5 часть 2

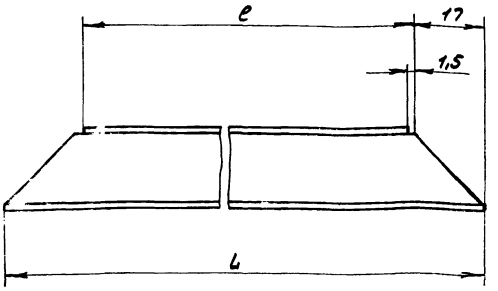

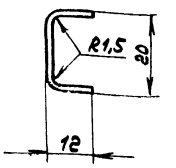

Развертка

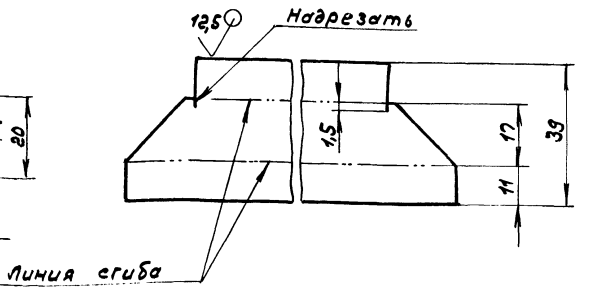

Обозначение	l, мм	L, мм	Масса, кг
Д22А.043.002	520	557	0,25
-01	620	657	0,29

h16; ± IT16/2

Изм	Лист	№ докум.	Подп.	Дата	Д22А.043.002			
Разраб.		Ляпин			Швеллер	Лит. И	Масса ен. табл.	Масштаб —
Пров.		Ляпин				Лист	Листов 1	
Т. контр.								
Н. контр.		Мюнтер			Лист Б-ПН-1,5 ГОСТ 19903-74 / 3-II-Н-Вст3сп ГОСТ 16523-70	ГПИ Горьковский САНТЕХПРОЕКТ		
Утв.								

Инв. № подл. | Подп. и дата | Взам. инв. № | Инв. № дубл. | Подп. и дата

формат А3

Формат	Зона	Поз.	Обозначение	Наименование	Кол.	Примечание
				Документация		
А3			Д22А.043.020СБ	Сборочный чертеж		
				Детали		
А4		1	Д22А.043.008	Рамка	1	
А4		2	Д22А.043.009	Прижим	2	
А4		3	Д22А.043.011	Петля	2	
А3		4	Д22А.043.012	Полотно	1	
Б4		5	Д22А.043.013	Полотно		
				Лист Б-ПН-1,5 ГОСТ 19903-74		
				3-II-Н-Вст3сп ГОСТ 16523-70		
				(500×600) h16 25	1	3,5 кг
				Материалы		
		6		Плита минерало-ватная S18		
				ГОСТ 22950-78	1,4	кг

Изм.	Лист	№ докум.	Подп.	Дата	Д22А.043.020			
Разраб.		Ляпин			Дверь	Лит. И	Лист	Листов 1
Пров.		Ляпин						
Нач. отд.								
Н. контр.		Мюнтер				ГПИ Горьковский САНТЕХПРОЕКТ		
Утв.								

Инв. № подл. | Подп. и дата | Взам. инв. № | Инв. № дубл. | Подп. и дата

формат А4

Д22А.043.008

25

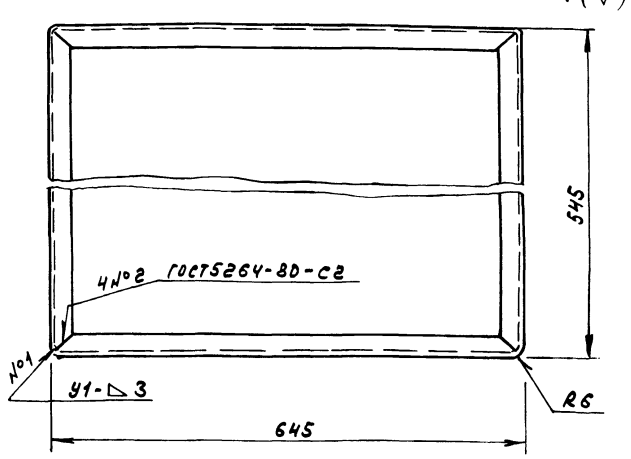

Развертка

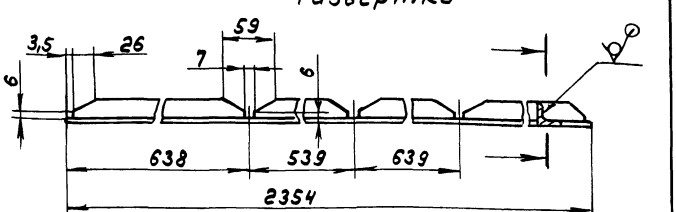

h16; ± IT16/2

Изм	Лист	№ докум.	Подп.	Дата	Д22А.043.008			
Разраб.		Ляпин			Рамка	Лит. И	Масса 4,5	Масштаб 1:5
Пров.		Ляпин				Лист	Листов 1	
Т. контр.								
Н. контр.		Мюнтер			Уголок 32×32×4-Б ГОСТ 8509-86 / Вст3сп ГОСТ 535-79	ГПИ Горьковский САНТЕХПРОЕКТ		
Утв.								

Инв. № подл. | Подп. и дата | Взам. инв. № | Инв. № дубл. | Подп. и дата

копир.

23945-06

формат А4

Д22А.043.020СБ

Типовой проект 903-1-273.89 Альбом 5 часть 2

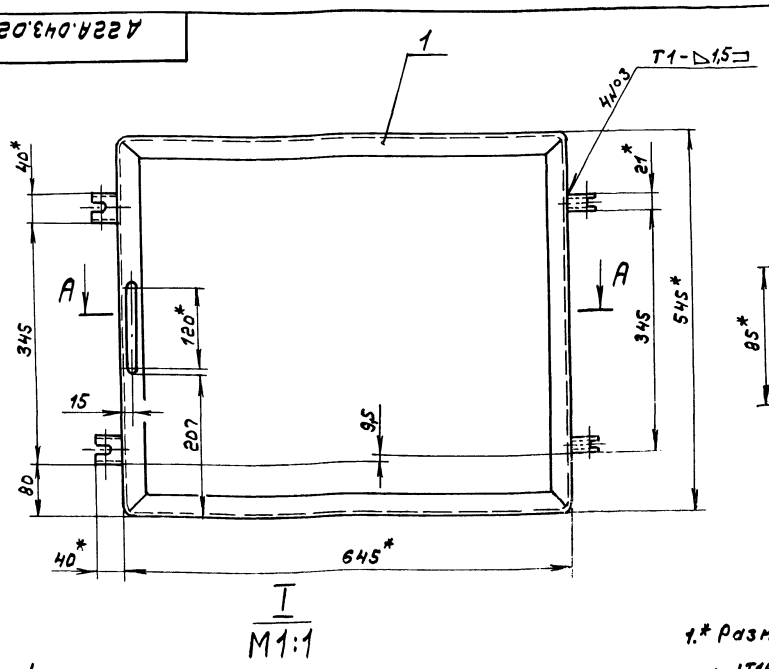

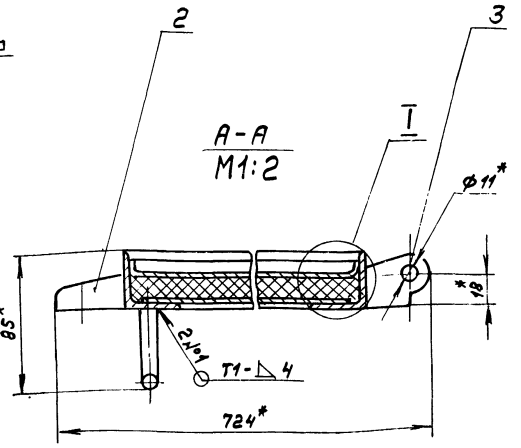

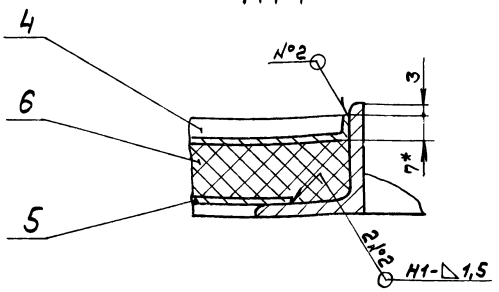

1.* Размеры для справок.

2. $\pm \frac{IT16}{2}$

3. Сварные швы по ГОСТ 5264-80.

Изм.	Лист	№ докум.	Подп.	Дата	Д22А.043.020СБ			
Разраб.		Ляпин		8.8.89г.	Дверь	Лит.	Масса	Масштаб
Пров.		Ляпин				И	14	1:5
Т. контр.						Лист	Листов 1	
Н. контр.		Мюнтер				ГПИ Горьковский САНТЕХПРОЕКТ		
Утв.								

Формат А3

Д22А.043.009

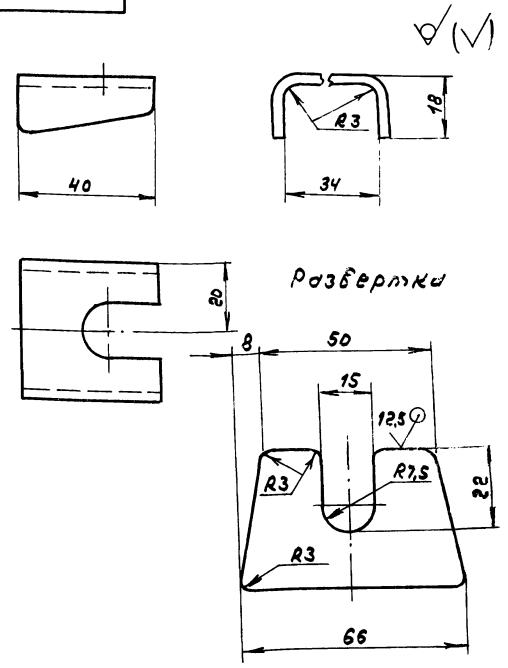

$h16; \pm \frac{IT16}{2}$

Изм.	Лист	№ докум.	Подп.	Дата	Д22А.043.009			
Разраб.		Ляпин		8.8.89г.	Прижим	Лит.	Масса	Масштаб
Пров.		Ляпин				И	0,07	1:1
Т. контр.						Лист	Листов 1	
Н. контр.		Мюнтер			Лист Б-ПН-3 ГОСТ 19903-74 / 3-Ю-Н-8 Ст3сп ГОСТ 16523-70	ГПИ Горьковский САНТЕХПРОЕКТ		
Утв.								

Формат А4

Д22А.043.011

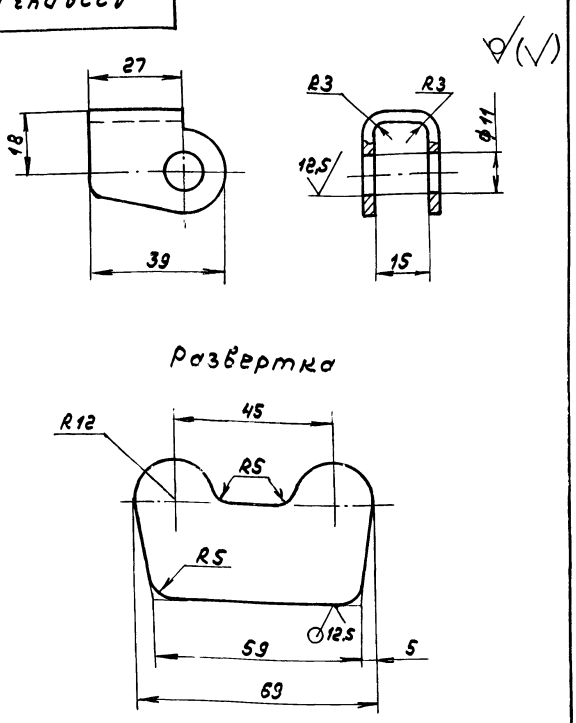

$h16; \pm \frac{IT16}{2}$

Изм.	Лист	№ докум.	Подп.	Дата	Д22А.043.011			
Разраб.		Ляпин		8.8.89г.	Петля	Лит.	Масса	Масштаб
Пров.		Ляпин				И	0,05	1:1
Т. контр.						Лист	Листов 1	
Н. контр.		Мюнтер			Лист Б-ПН-3 ГОСТ 19903-74 / 3-Ю-Н-8 Ст.3сп ГОСТ 16523-70	ГПИ Горьковский САНТЕХПРОЕКТ		
Утв.								

Копир.

Формат А4

Д22А.043.012

25/(√)

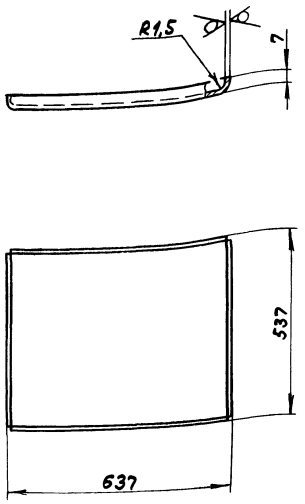

h16; ± IT16/2

Д22А.043.012

Изм	Лист	№ докум.	Подп.	Дата
Разраб.	Ляпин			6.7.89г.
Пров.	Ляпин			
Т.контр.				
Н.контр.	Мюнтер			
Утв.				

Полотно

Лит.	Масса	Масштаб
И	4,2	1:10

Лист | Листов 1

Лист 6-ПН-1,5 ГОСТ 19903-74
3-IV-Н-8 ст 3 сп ГОСТ 16523-70

ГПИ Горьковский САНТЕХПРОЕКТ

Формат А4

Типовой проект 903-1-273.89 Альбом 5 часть 2

Инв. № подл. | Подп. и дата | Взам. инв. № | Инв. № дубл. | Подп. и дата

Формат	Зона	Поз.	Обозначение	Наименование	Кол.	Примечание
				Документация		
А4			Д22А.043.030СБ	Сборочный чертеж		
				Стандартные изделия		
		1		Гайка М12.4 ГОСТ 5915-70	1	
				Материалы		
		2		Полиэтилен ГОСТ 16337-77	0,018	кг

Д22А.043.030

Изм	Лист	№ докум.	Подп.	Дата
Разраб.	Ляпин			6.7.89г.
Пров.	Ляпин			
Нач.отд.				
Н.контр.	Мюнтер			
Утв.				

Ручка

Лит.	Лист	Листов
И		1

ГПИ Горьковский САНТЕХПРОЕКТ

Формат А4

Д22А.043.030СБ

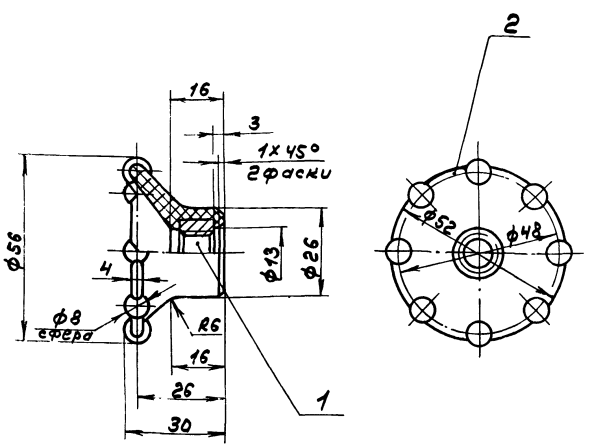

± IT16/2

Д22А.043.030СБ

Изм	Лист	№ докум.	Подп.	Дата
Разраб.	Ляпин			6.7.89г.
Пров.	Ляпин			
Т.контр.				
Н.контр.	Мюнтер			
Утв.				

Ручка

Лит.	Масса	Масштаб
И	0,04	1:1

Лист | Листов 1

ГПИ Горьковский САНТЕХПРОЕКТ

Формат А4

Д22А.043.001

12,5/(√)

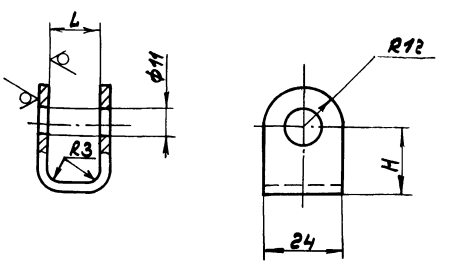

Обозначение	L, мм.	H, мм.	Масса, кг
Д22А.043.001	15	20	0,03
-01	27	25	0,04

H14; h14; ± IT14/2

Д22А.043.001

Изм	Лист	№ докум.	Подп.	Дата
Разраб.	Ляпин			6.7.89г.
Пров.	Ляпин			
Т.контр.				
Н.контр.	Мюнтер			
Утв.				

Ушко

Лит.	Масса	Масштаб
И	см. табл.	—

Лист | Листов 1

Лист 6-ПН-3 ГОСТ 19903-74
3-IV-Н-8 ст 3 сп ГОСТ 16523-70

ГПИ Горьковский САНТЕХПРОЕКТ

Копир. 23945-05 42 Формат А4

Ти повой проект 903-1-273.89 Альбом 5 часть 2

Д226.139.006

12,5 (√)

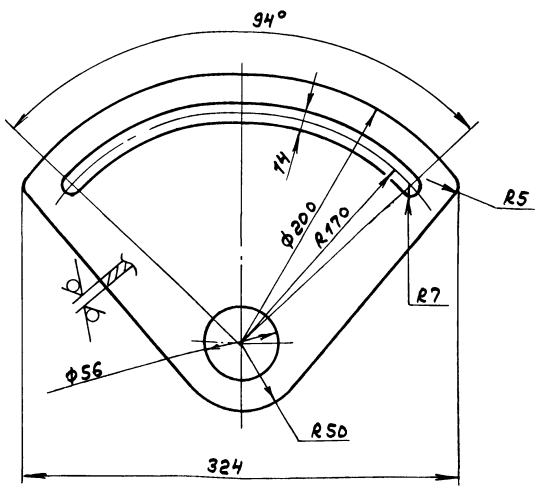

H14; h14; ± IT14/2

Изм	Лист	№ докум	Подп.	Дата	Д226.139.006	Лит.	Масса	Масштаб
Разраб.		Лапин		6.7.89	Сектор	И	1,1	1:2,5
Пров.		Лапин				Лист	Листов 1	
Т. контр.								
Н. контр.		Мюнтер			Лист Б-ПН-6 ГОСТ 19903-74 / В Ст.3 сп. ГОСТ 14637-79	ГПИ Горьковский САНТЕХПРОЕКТ		
Утв.								

Инв. № подл. | Подп. и дата | Взам. инв. № | Инв. № дубл. | Подп. и дата

формат А4

Д226.139.007

12,5 (√)

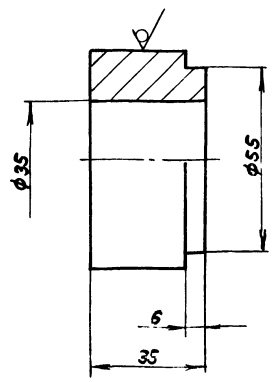

H14; h14; ± IT14/2

Изм	Лист	№ докум	Подп.	Дата	Д226.139.007	Лит.	Масса	Масштаб
Разраб.		Лапин		6.7.89	Втулка	И	0,75	1:1
Пров.		Лапин				Лист	Листов 1	
Т. контр.								
Н. контр.		Мюнтер			Круг 65-В-ГОСТ 2590-71 / В Ст.3 сп. ГОСТ 535-79	ГПИ Горьковский САНТЕХПРОЕКТ		
Утв.								

Инв. № подл. | Подп. и дата | Взам. инв. № | Инв. № дубл. | Подп. и дата

формат А4

Формат	Зона	Поз.	Обозначение	Наименование	Кол.	Примечание
				Документация		
А3			Д 226.139.000СБ	Сборочный чертеж		
				Детали		
А4		1	Д 226.139.001	Рукоятка	1	
А4		2	Д 226.139.002	Кронштейн	1	
А4		3	Д 226.139.003	Шпилька	1	
			Переменные данные	для исполнений		
				Д226.139.000		
				Сборочные единицы		
А4		4	Д 226.139.010	Рычаг с сектором	1	
				Д226.139.000-01		
				Сборочные единицы		
А4		4	Д 226.139.010-01	Рычаг с сектором	1	

Изм	Лист	№ докум	Подп.	Дата	Д226.139.000	Лит.	Лист	Листов
Разраб.		Лапин		6.1.89	Привод заслонки ручной	И		1
Пров.		Лапин				ГПИ Горьковский САНТЕХПРОЕКТ		
Нач. отд.		Вольский						
Н. контр.		Мюнтер						
Утв.								

Инв. № подл. | Подп. и дата | Взам. инв. № | Инв. № дубл. | Подп. и дата

формат А4

Д226.139.008

6,3 (√)

Рис. 1

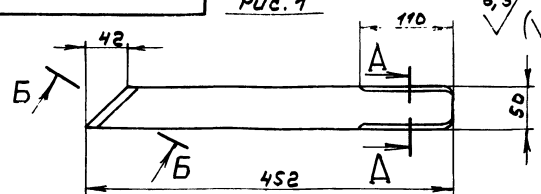

Рис. 2

Остальное - см. Рис. 1

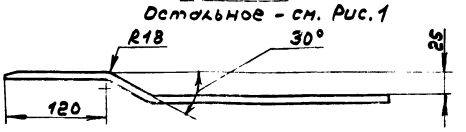

Б-Б / М1:1 повернуто

А-А / М1:1

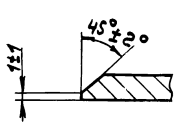

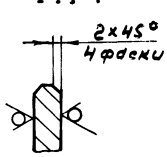

Обозначение	Рис.
Д 226.139.008	1
-01	2

h14; ± IT14/2

Изм	Лист	№ докум	Подп.	Дата	Д226.139.008	Лит.	Масса	Масштаб
Разраб.		Лапин		6.7.89	Рычаг	И	1,4	1:4
Пров.		Лапин				Лист	Листов 1	
Т. контр.								
Н. контр.		Мюнтер			Лист Б-ПН-8 ГОСТ 19903-74 / В Ст.3 сп. ГОСТ 14637-79	ГПИ Горьковский САНТЕХПРОЕКТ		
Утв.								

Инв. № подл. | Подп. и дата | Взам. инв. № | Инв. № дубл. | Подп. и дата

Копир. 03945 06 43

формат А4

Д226.139.000СБ

Типовой проект 903-1-273.89 Альбом V ч.2 стр.2

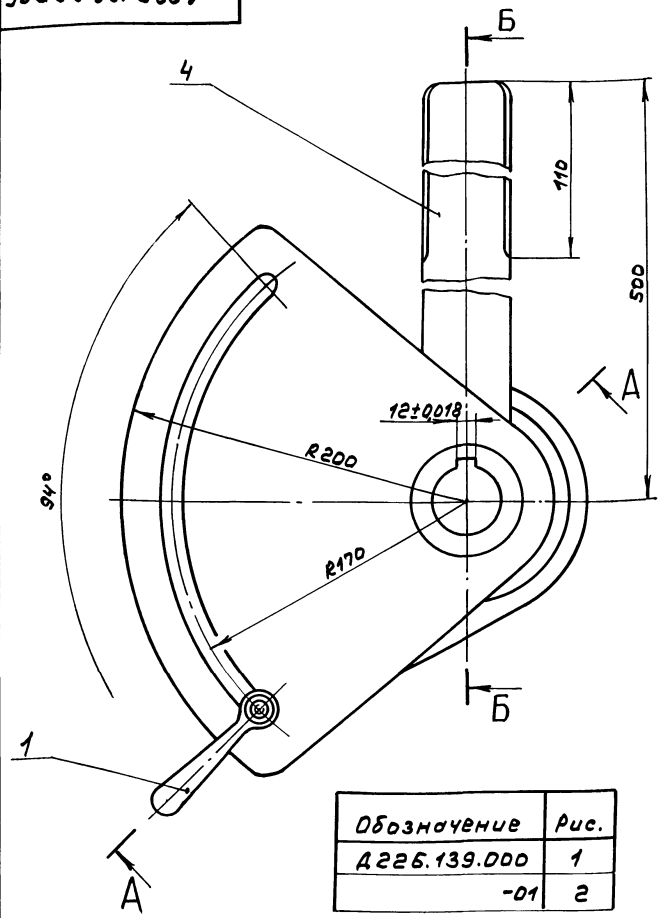

Обозначение	Рис.
Д226.139.000	1
-01	2

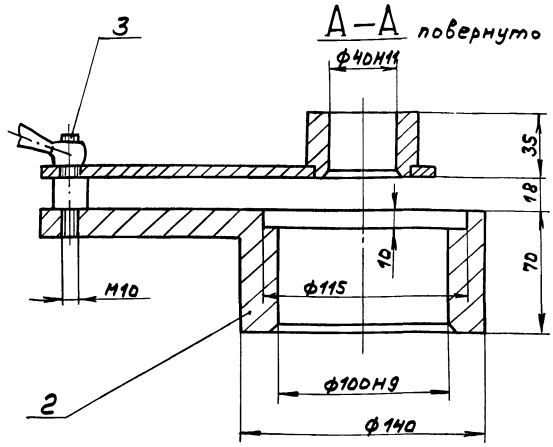

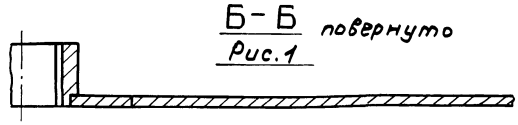

Рис.1

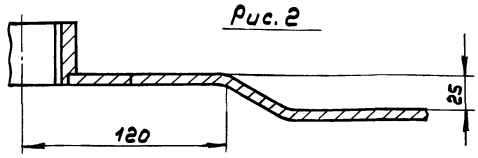

Рис.2

Размеры для справок

Изм.	Лист	№ докум.	Подп.	Дата
Разраб.		Лапин		6.7.89
Пров.		Лапин		
Т.контр.				
Нач.отд.		Вольский		
Н.контр.		Нюнтер		
Утв.				

Привод заслонки ручной

Лит.	Масса	Масштаб
И	8	1:2

Лист | Листов 1

ГПИ Горьковский САНТЕХПРОЕКТ

Формат А3

Д226.139.001

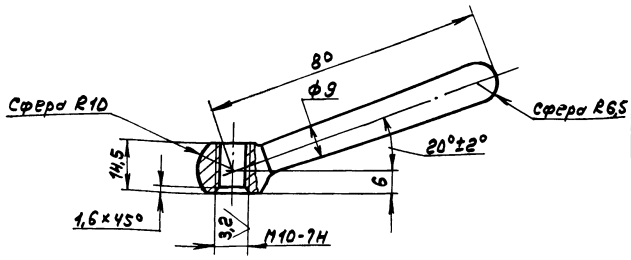

h14; ± IT14/2

Изм.	Лист	№ докум.	Подп.	Дата
Разраб.		Лапин		6.7.89
Пров.		Лапин		
Т.контр.				
Н.контр.		Нюнтер		
Утв.				

Рукоятка

Лит.	Масса	Масштаб
И	0,08	1:1

Лист | Листов 1

Сталь 45 ГОСТ 1050-74

ГПИ Горьковский САНТЕХПРОЕКТ

Формат А4

Д226.139.002

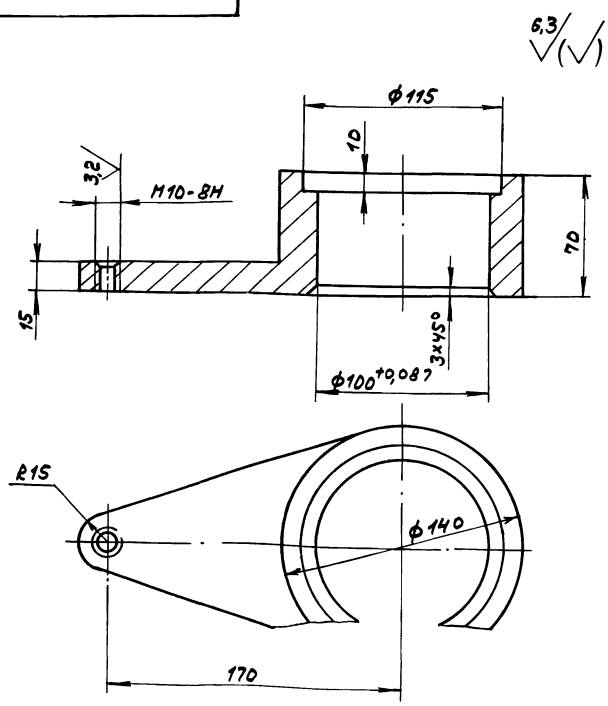

H14; h14; ± IT14/2

Изм.	Лист	№ докум.	Подп.	Дата
Разраб.		Лапин		6.7.89
Пров.		Лапин		
Т.контр.				
Н.контр.		Нюнтер		
Утв.				

Кронштейн

Лит.	Масса	Масштаб
И	4,67	1:2

Лист | Листов 1

Сталь 45 ГОСТ 1050-74

ГПИ Горьковский САНТЕХПРОЕКТ

Копир.

Формат А4

Типовой проект 903-1-273.89 Альбом 5 часть 2

А226.139.003

63

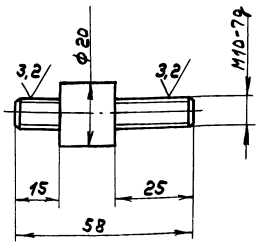

h14; ± IT14/2

Изм.	Лист	№ докум.	Подп.	Дата
Разраб.	Лапин			
Пров.	Лапин			
Т.контр.				
Н.контр.	Мюнтер			
Утв.				

А226.139.003

Шпилька

Сталь 45 ГОСТ 1050-74

Лит.	Масса	Масштаб
И	0,07	1:1
Лист	Листов 1	

ГПИ Горьковский САНТЕХПРОЕКТ

Формат А4

Формат	Зона	Поз.	Обозначение	Наименование	Кол.	Примечание
				Документация		
А3			А226.139.010СБ	Сборочный чертеж		
				Детали		
А4		1	А226.139.006	сектор	1	
А4		2	А226.139.007	втулка	1	
			переменные данные	для исполнений		
				А226139.010		
				Детали		
А4		3	А226.139.008	рычаг	1	
				А226139.010-01		
				Детали		
А4		3	А226.139.008-01	рычаг	1	

Изм.	Лист	№ докум.	Подп.	Дата
Разраб.	Лапин			
Пров.	Лапин			
Нач.отд.				
Н.контр.	Мюнтер			
Утв.				

А226.139.010

Рычаг с сектором

Лит.	Лист	Листов
И		1

ГПИ Горьковский САНТЕХПРОЕКТ

Формат А4

А226.139.010СБ

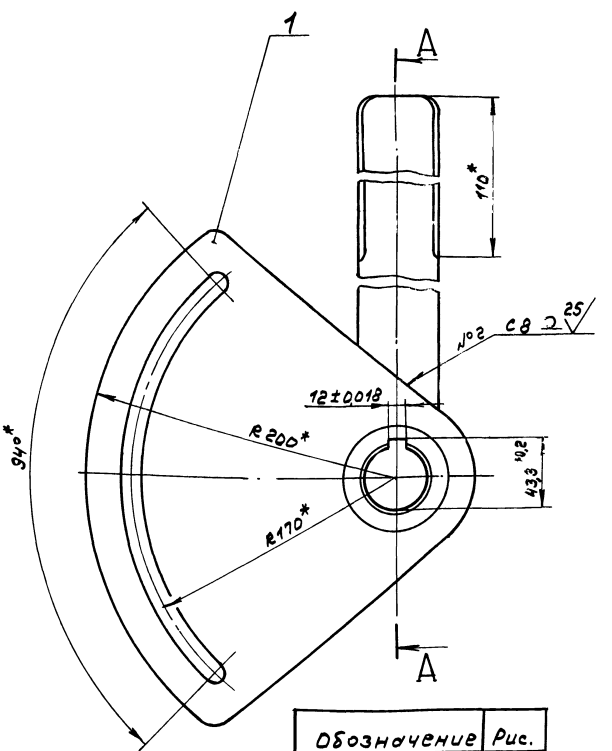

А – А повернуто

Рис.1

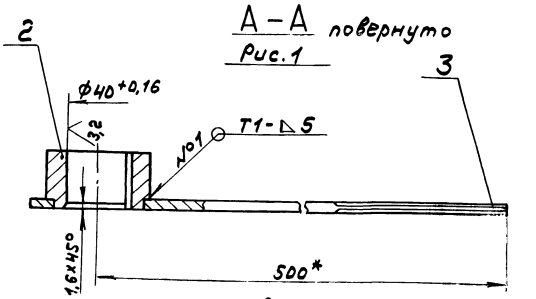

Рис. 2

Остальное - см. Рис.1

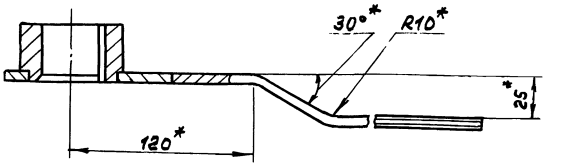

Обозначение	Рис.
А226.139.010	1
-01	2

1.*Размеры для справок.

2. ± IT16/2

3. Сварные швы по ГОСТ 5264-80.

Изм.	Лист	№ докум.	Подп.	Дата
Разраб.	Лапин			
Пров.	Лапин			
Т.контр.				
Н.контр.	Мюнтер			
Утв.				

А226.139.010СБ

Рычаг с сектором

Лит.	Масса	Масштаб
И	3,25	1:2
Лист	Листов 1	

ГПИ Горьковский САНТЕХПРОЕКТ

Копир.

Типовой проект 903-1-273.88 Альбом 5 часть 2

Д 22Г.063.001

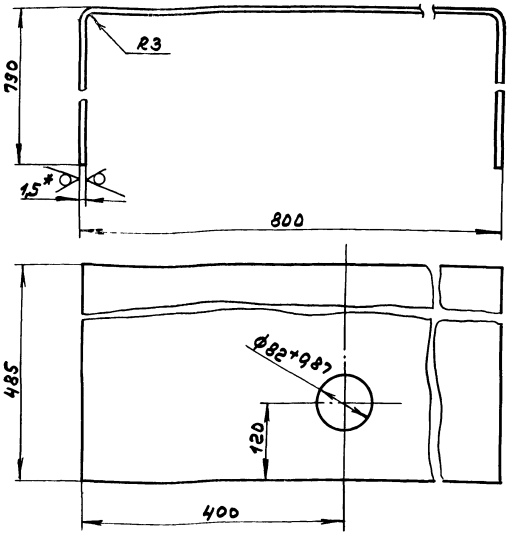

1.*Размеры для справок.
2. ± IT16/2

Изм.	Лист	№докум.	Подп.	Дата
Разраб.		Мюнтер		27.12.83
Пров.		Мюнтер		
Т.контр.				
Н.контр.		Мюнтер		
Утв.				

Д 22Г.063.001

Обечайка

Лит.	Масса	Масштаб
И	13,5	1:5

Лист | Листов 87

Лист Б-ПН-1,5 ГОСТ 19903-74
3-Ц-Н-Вст3сп ГОСТ 16523-70

ГПИ Горьковский САНТЕХПРОЕКТ

Формат А4

Д 22Г.063.002

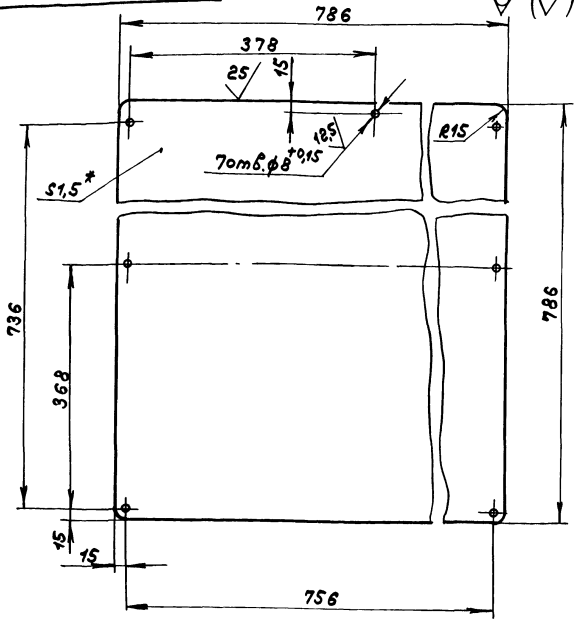

1.*Размеры для справок.
2. ± IT16/2

Изм.	Лист	№докум.	Подп.	Дата
Разраб.		Мюнтер		27.12.83
Пров.		Мюнтер		
Т.контр.				
Н.контр.		Мюнтер		
Утв.				

Д 22Г.063.002

Крышка

Лит.	Масса	Масштаб
И	7,1	1:5

Лист | Листов 87

Лист Б-ПН-1,5 ГОСТ 19903-74
3-Ц-Н-Вст3сп ГОСТ 16523-70

ГПИ Горьковский САНТЕХПРОЕКТ

Формат А4

Д 22Г.063.004

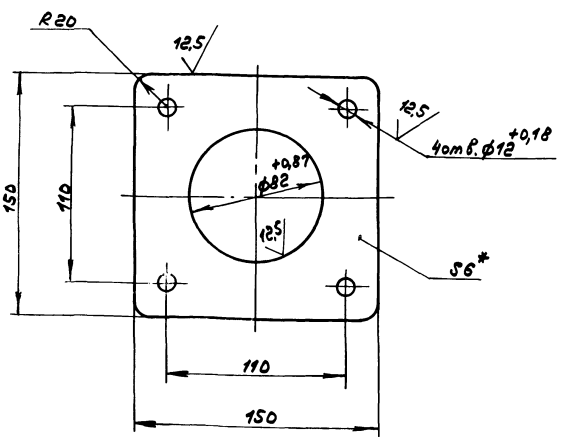

1.*Размеры для справок.
2. ± IT16/2

Изм.	Лист	№докум.	Подп.	Дата
Раз раб.		Мюнтер		27.12.83
Пров.		Мюнтер		
Т.контр.				
Н.контр.		Мюнтер		
Утв.				

Д 22Г.063.004

Фланец

Лит.	Масса	Масштаб
И	0,8	1:2

Лист | Листов 87

Лист Б-ПН-6 ГОСТ 19903-74
Вст3сп ГОСТ 14637-79

ГПИ Горьковский САНТЕХПРОЕКТ

Формат А4

Формат	Зона	Поз.	Обозначение	Наименование	Кол.	Примечание
				Документация		
А3			Д 22Г.062.000СБ	сборочный чертеж		
				Детали		
Б4		1	Д 22Г.062.001	Труба		
				Труба 57х3,5 ГОСТ 10704-76		
				В-10 ГОСТ 10705-80		
				L=115 h16 12,5	1	0,5кг.
Б4		2	Д 22Г.062.002	Лист верхний		
				Лист Б-ПН-8 ГОСТ 19903-74		
				Вст3сп ГОСТ 14637-79		
				Д377 -1 х d58 +1 12,5	1	6,5кг.
Б4		3	Д 22Г.062.003	Труба		
				Труба 377х7 ГОСТ 10704-76		
				В-10 ГОСТ 10705-80		
				L=392 h16 12,5	1	25,0кг
Б4		4	Д 22Г.062.004	ребро		
				Полоса 2-Б-8х100 ГОСТ 103-76		
				Вст3сп ГОСТ 535-79		
				L=100 h16 12,5	3	
Б4		5	Д 22Г.062.005	Труба		
				Труба 159х3,2 ГОСТ 10704-76		
				В-10 ГОСТ 10705-80		
				L=720 h16 12,5	1	

Изм.	Лист	№докум.	Подп.	Дата
Разраб.		Мюнтер		27.12.83
Пров.		Мюнтер		
Нач.отд.		Вальений		
Н.контр.		Мюнтер		
Утв.				

Д 22Г.062.000

Устройство задержания герметика

Лит.	Лист	Листов
И		1

ГПИ Горьковский САНТЕХПРОЕКТ

Копир.

Д22Г.062.000СБ

Типовой проект 903-1-273.89 Альбом 5 вып 2

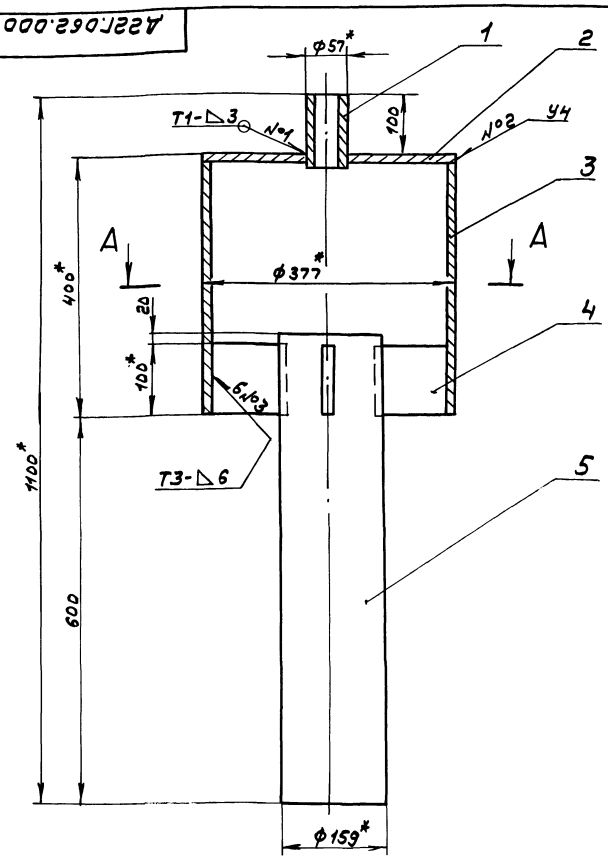

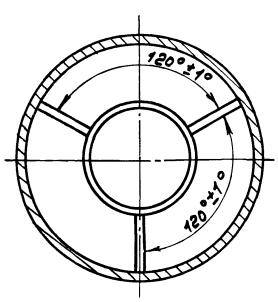

1. *Размеры для справок.
2. ± IT16/2
3. Сварные швы по ГОСТ5264-80.
4. Покрытие: железный сурик ГОСТ8135-74 на олифе ГОСТ7931-76.

Изм.	Лист	№ докум.	Подп.	Дата
Разраб.		Мюнтер		27.8
Пров.		Мюнтер		
Т. контр.				
Нач. отд.		Вольский		
Н. контр.		Мюнтер		
Утв.				

Д22Г.062.000СБ

Устройство задержания герметика

Лит.	Масса	Масштаб
И	43	1:5

Лист Листов 1

ГПИ Горьковский САНТЕХПРОЕКТ

Формат А3

Формат	Зона	Поз.	Обозначение	Наименование	Кол.	Примечание
				Документация		
А2			Д22Г.063.000СБ	Сборочный чертеж		
				Детали		
А4		1	Д22Г.063.001	Обечайка	1	
А4		2	Д22Г.063.002	Крышка	1	
Б4		3	Д22Г.063.003	Патрубок		
				Труба 80х2 ГОСТ8734-75		
				Д ГОСТ8733-74		
				L=107 h16	1	0,41кг
А4		4	Д22Г.063.004	Фланец	1	
А4		5	Д22Г.063.005	Подкладка	1	
А3		6	Д22Г.063.006	Стойка	1	
Б4		7	Д22Г.063.007	Стенка		
				Лист Б-ПН-1,5 ГОСТ19903-74		
				3-Ш-Н-В Ст3сп ГОСТ16523-76		
				(786х786) h16	1	7,4кг
Б4		8	Д22Г.063.008	Полка		
				Лист Б-ПН-1,5 ГОСТ19903-74		
				3-Ш-Н-В Ст3сп ГОСТ16523-76		
				(480х780) h16	2	4,4кг
Б4		9	Д22Г.063.009	Связь		
				Уголок 36х36х3-Б-ГОСТ8509-86		
				Ст3сп ГОСТ535-79		
				L=424 h16	4	0,7кг
Б4		10	Д22Г.063.011	Связь		
				Уголок 36х36х3-Б-ГОСТ8509-86		
				Ст3сп ГОСТ535-79		
				L=725 h16	4	1,2кг
Б4		11	Д22Г.063.012	Плита		
				Лист Б-ПН-6 ГОСТ19903-74		
				Ст3сп ГОСТ14637-79		
				(60х60) h16	4	0,17кг
А3		12	Д22Г.063.006-01	Стойка	1	
				Стандартные изделия		
		13		Винт М6х10.36 ГОСТ17473-76	7	

Д22Г.063.000

Изм.	Лист	№ докум.	Подп.	Дата
Разраб.		Мюнтер		27.8
Пров.		Мюнтер		
Нач. отд.		Вольский		
Н. контр.		Мюнтер		
Утв.				

Шкаф аккумуляторный

Лит.	Лист	Листов
И	1	2

ГПИ Горьковский САНТЕХПРОЕКТ

Формат А4

Д22Г.063.000 Лист 2

Копир.

Типовой проект 903-1-273.89 Альбом 5 часть 2

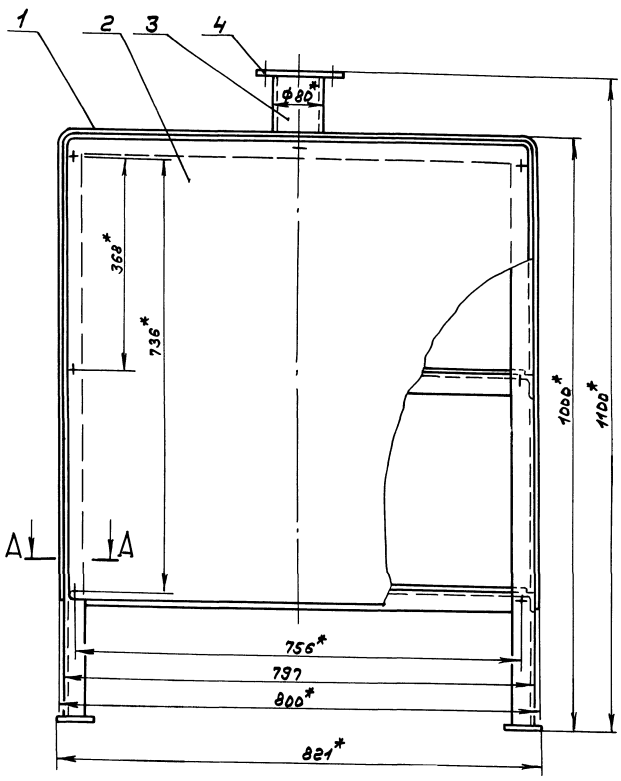

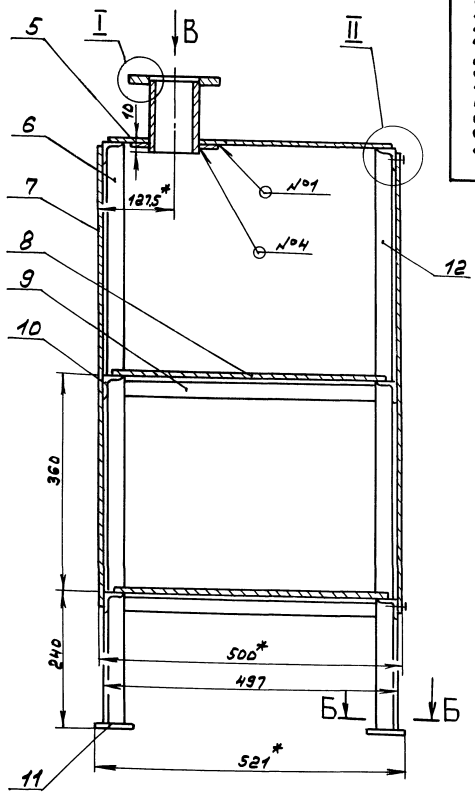

А–А
М 1:1

Б - Б
М 1:2

I
М 1:1

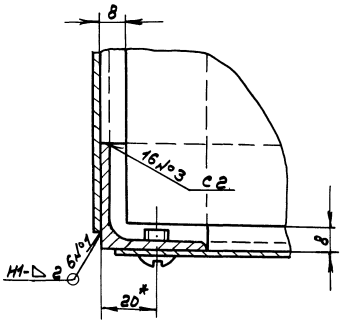

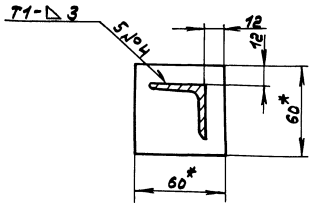

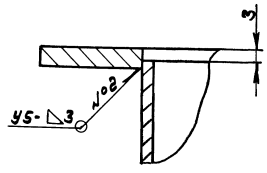

1. *Размеры для справок.
2. ± IT16/2
3. Сварные швы №1,3,4 по ГОСТ 5264-80, №2 по ГОСТ 16037-80.
4. Покрытие наружных поверхностей:
   грунтовка ГФ-021 ГОСТ 25129-82,
   эмаль ПФ-115 ГОСТ 6465-76.

II
М 1:1

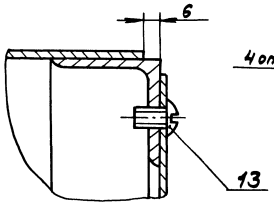

Вид В

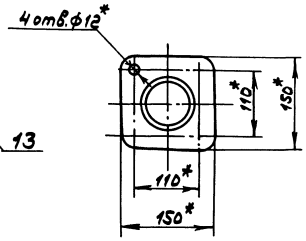

					Д 22 Г.063.000СБ			
Изм.	Лист	№ докум.	Подп.	Дата	Шкаф аккумуляторный	Лит.	Масса	Масштаб
Разраб.		Нюнтер				И	56	1:5
Дроб.		Нюнтер				Лист	Листов 1	
Т. контр.						ГПИ Горьковский САНТЕХПРОЕКТ		
Нач. отд.		Волжский						
Н. контр.		Нюнтер						
Утв.								

Инв. № подл. | Подп. и дата | Взам. инв. № | Инв. № дубл. | Подп. и дата

Д22Г.063.005

Типовой проект 903-1-273.89 Альбом 5 часть 2

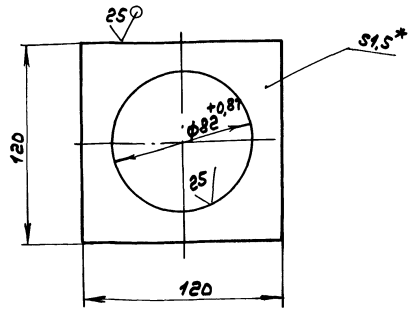

1.* Размеры для справок.
2. ± IT16/2

Изм	Лист	№ докум.	Подп.	Дата
Разраб.		Мюнтер		27.7.89
Пров.		Мюнтер		
Т. контр.				
Н. контр.		Мюнтер		
Утв.				

Подкладка

Лит.	Масса	Масштаб
И	0,13	1:2

Лист | Листов 1

Лист 6-ПН-1,5 ГОСТ 19903-74 / 3-II-Н-ВСт3сп ГОСТ 16523-70

ГПИ Горьковский САНТЕХПРОЕКТ

Формат А4

Формат	Зона	Поз.	Обозначение	Наименование	Кол.	Примечание
				Документация		
А3			Д22Е.029.000СБ	Сборочный чертеж		
				Детали		
Б4		1	Д22Е.029.001	Труба		
				Труба 57×3,5 ГОСТ 10704-76		
				В-10 ГОСТ 10705-80		
				L = 115 h16 25	1	0,53кг
Б4		2	Д22Е.029.002	Лист верхний		
				Лист 6-ПН-8 ГОСТ 19903-74		
				ВСт3сп ГОСТ 14637-79		
				Д377-1 × d58+1 25	1	6,8кг
Б4		3	Д22Е.029.003	Труба		
				Труба 377×7 ГОСТ 10704-76		
				В-10 ГОСТ 10705-80		
				L = 392 h16 25	1	25,0кг
Б4		4	Д22Е.029.004	Ребро		
				Полоса 2-Б-8×100 ГОСТ 103-76		
				ВСт3сп ГОСТ 535-79		
				L = 124 h16 25	3	1,56кг
Б4		5	Д22Е.029.005	Труба		
				Труба 114×3 ГОСТ 10704-76		
				В-10 ГОСТ 10705-80		
				L = 720 h16 25	1	5,9кг

Изм	Лист	№ докум.	Подп.	Дата
Разраб.		Шилина		27.7.89
Пров.		Шилина		
Нач. отд.		Вольский		
Н. контр.		Мюнтер		
Утв.				

Д22Е.029.000

Устройство задержания герметика

Лит.	Лист	Листов
И		1

ГПИ Горьковский САНТЕХПРОЕКТ

Формат А4

Д22Г.063.006

Рис. 1

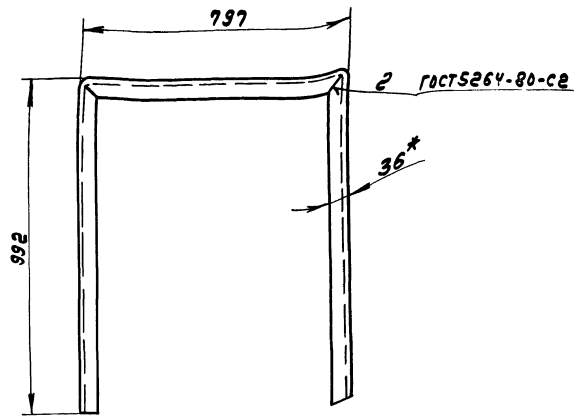

Рис. 2
Остальное см. рис. 1

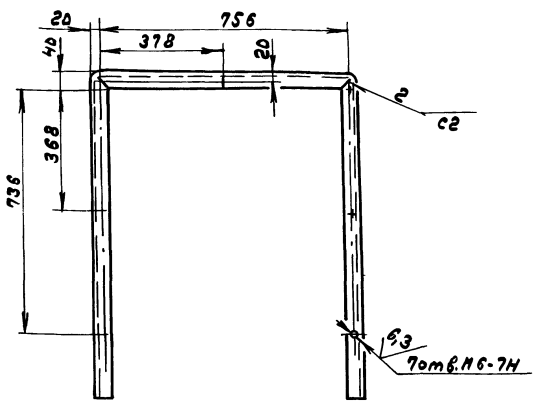

Развертка
М 1:2

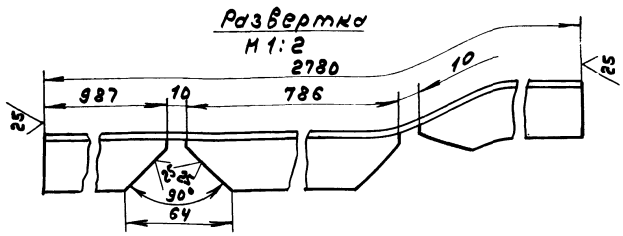

Обозначение	Рис.	Масса, кг
Д22Г.063.006	1	4,60
-01	2	4,56

1.* Размеры для справок.
2. h16, ± IT16/2

Изм	Лист	№ докум.	Подп.	Дата
Разраб.		Мюнтер		27.7.89
Пров.		Мюнтер		
Т. контр.				
Н. контр.		Мюнтер		
Утв.				

Д22Г.063.006

Стойка

Лит.	Масса	Масштаб
И	см. табл.	1:10

Лист | Листов 1

Уголок 36×36×3-Б-ГОСТ 8509-86 / ВСт3сп ГОСТ 535-79

ГПИ Горьковский САНТЕХПРОЕКТ

Формат А3

23945 06 49

Д 22Е.029.000СБ

Типовой проект 903-1-273.89 Альбом 5 Часть 2

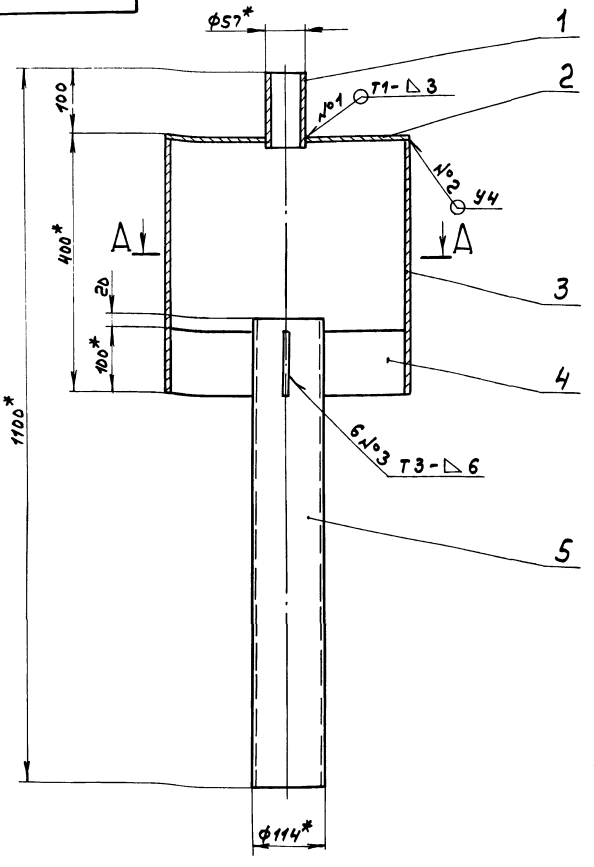

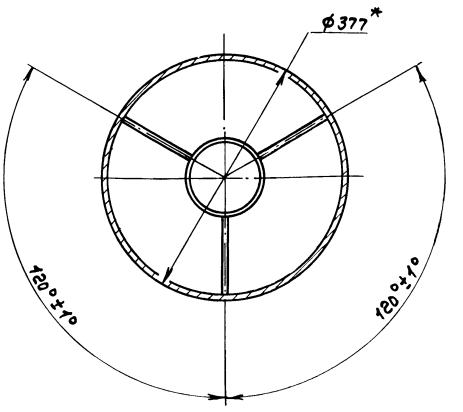

1.*Размеры для справок.

2. ± IT16/2

3. Сварные швы по ГОСТ 5264-80.

4. Покрытие: железный сурик ГОСТ 8135-74 на олифе ГОСТ 7931-76.

Изм.	Лист	№ докум.	Подп.	Дата
Разраб.		Шилина		27.12.89
Пров.		Шилина		
Т. контр.				
Нач. отд.		Вольский		
Н. контр.		Мюнтер		
Утв.				

Д 22Е.029.000 СБ

Устройство задержания гернетика

Лит.	Масса	Масштаб
И	43	1:5
Лист	Листов 1	

ГПИ Горьковский САНТЕХПРОЕКТ

Формат А3

Инв. № подл. | Подп. и дата | Взам. инв. № | Инв. № дубл. | Подп. и дата

Формат	Зона	Поз.	Обозначение	Наименование	Кол.	Примечание
				Документация		
А4			Д 22Е.048.000 СБ	Сборочный чертеж		
				Детали		
Б4		1	Д 22Е.048.001	Накладка		
				Лист Б-ПН-4 ГОСТ 19903-74		
				Вст 3сп ГОСТ 14637-79		
				(D 250 -3,2 х d 160 +2,5) / 25	1	0,9кг
Б4		2	Д 22Е.048.002	Труба		
				Труба 159х4,5 ГОСТ 10704-76		
				/ ГОСТ 10705-80		
				L=285 л16 25	1	4,9кг
				Стандартные изделия		
		3		Отвод 90°159х4,5		
				ГОСТ 17375-83	1	

Изм.	Лист	№ докум.	Подп.	Дата
Разраб.		Гольденберг		27.12.89
Пров.		Гольденберг		
Нач. отд.		Вольский		
Н. контр.		Мюнтер		
Утв.				

Д 22Е.048.000

Патрубок

Лит.	Лист	Листов
И		1

ГПИ Горьковский САНТЕХПРОЕКТ

Формат А4

Д 22Е.048.000 СБ

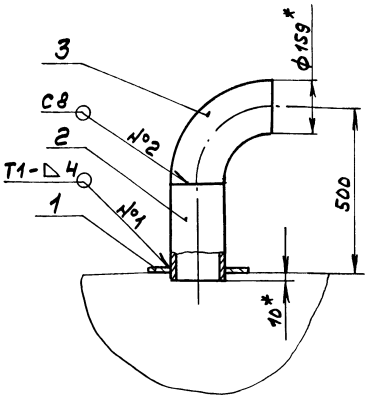

1.*Размеры для справок

2. ± IT16/2

3. Сварные швы №1 по ГОСТ 5264-80, №2 по ГОСТ 16037-80.

Изм.	Лист	№ докум.	Подп.	Дата
Разраб.		Гольденберг		27.12.89
Пров.		Гольденберг		
Т. контр.				
Нач. отд.		Вольский		
Н. контр.		Мюнтер		
Утв.				

Патрубок

Лит.	Масса	Масштаб
И	12,6	1:10
Лист	Листов 1	

ГПИ Горьковский САНТЕХПРОЕКТ

Копировал

Формат А4

Инв. № подл. | Подп. и дата | Взам. инв. № | Инв. № дубл. | Подп. и дата

Типовой проект 903-1-273.89 Альбом 5 часть 2

Формат	Зона	Поз.	Обозначение	Наименование	Кол.	Примечание
				Документация		
А4			Д22Е.051.000СБ	Сборочный чертеж		
				Детали		
Б4		1	Д22Е.051.001	Накладка		
				Лист Б-ПН-4ГОСТ19903-74		
				ВСт3сп ГОСТ14637-79		
				$(D100^{-2,2} \times d58^{+1,9})$ 25	1	0,16кг
Б4		2	Д22Е.051.002	Труба		
				Труба 57×3 ГОСТ10704-76		
				Д ГОСТ10705-80		
				L=205 h16 25	1	0,8кг
				Стандартные изделия		
		3		Фланец 1-50-10 Ст 25		
				ГОСТ 12820-80	1	

Изм	Лист	№ докум	Подп.	Дата	Д22Е.051.000			
Разраб.		Гольденберг		27.7.89	Патрубок	Лит.	Лист	Листов
Пров.		Гольденберг				И		1
Нач.отд.		Вольский				ГПИ Горьковский САНТЕХПРОЕКТ		
Н.контр.		Мюнтер						
Утв.								

Инв. № подл. | Подп. и дата | Взам. инв. № | Инв. № дубл. | Подп. и дата

формат А4

Д22Е.051.000СБ

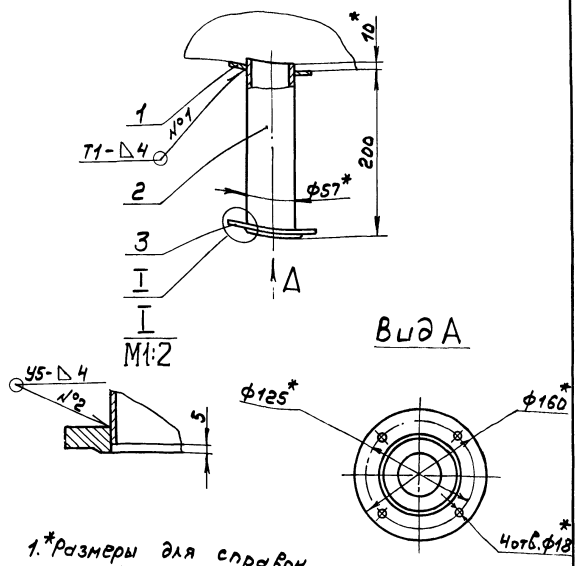

1. *Размеры для справок.
2. $\pm \frac{IT16}{2}$
3. Сварные швы №1 по ГОСТ5264-80, №2 по ГОСТ16037-80.

Изм	Лист	№ докум	Подп.	Дата	Д22Е.051.000СБ			
Разраб		Гольденберг		27.7.89	Патрубок	Лит.	Масса	Масштаб
Пров.		Гольденберг				И	1,5	1:4
Т.контр						Лист	Листов 1	
Нач.отд		Вольский				ГПИ Горьковский САНТЕХПРОЕКТ		
Н.контр		Мюнтер						
Утв.								

Инв. № подл. | Подп. и дата | Взам. инв. № | Инв. № дубл. | Подп. и дата

формат А4

Формат	Зона	Поз.	Обозначение	Наименование	Кол.	Примечание
				Документация		
А4			Д22Е.052.000СБ	Сборочный чертеж		
				Детали		
Б4		1	Д22Е.052.001	Накладка		
				Лист Б-ПН-4ГОСТ19903-74		
				ВСт3сп ГОСТ14637-79		
				$(D200^{-2,9} \times d115^{+2,2})$ 25	1	0,66кг
Б4		2	Д22Е.052.002	Труба		
				Труба 114×4 ГОСТ10704-76		
				Д ГОСТ10705-80		
				L=360 h16 25	1	3,9кг
				Стандартные изделия		
		3		Отвод 90° 114×6		
				ГОСТ 17375-83	1	

Изм	Лист	№ докум	Подп.	Дата	Д22Е.052.000			
Разраб		Гольденберг		27.7.89	Патрубок	Лит.	Лист	Листов
Пров.		Гольденберг				И		1
Нач.отд		Вольский				ГПИ Горьковский САНТЕХПРОЕКТ		
Н.контр.		Мюнтер						
Утв.								

Инв. № подл. | Подп. и дата | Взам. инв. № | Инв. № дубл. | Подп. и дата

формат А4

Д22Е.052.000СБ

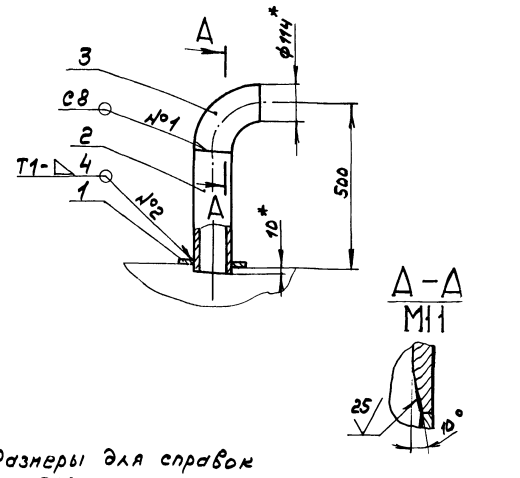

1. *Размеры для справок
2. $\pm \frac{IT16}{2}$
3. Сварные швы №2 по ГОСТ5264-80, №1 по ГОСТ16037-80.

Изм	Лист	№ докум	Подп.	Дата	Д22Е.052.000СБ			
Разраб		Гольденберг		27.7.89	Патрубок	Лит.	Масса	Масштаб
Пров.		Гольденберг				И	6,5	1:10
Т.контр						Лист	Листов 1	
Нач.отд		Вольский				ГПИ Горьковский САНТЕХПРОЕКТ		
Н.контр		Мюнтер						
Утв.								

Инв. № подл. | Подп. и дата | Взам. инв. № | Инв. № дубл. | Подп. и дата

Копир

Типовой проект 903-1-213.89 Альбом 5 часть 2

Формат	Зона	Поз.	Обозначение	Наименование	Кол.	Примечание
				Документация		
А4			Д22Е.053.000СБ	Сборочный чертеж		
				Детали		
Б4		1	Д22Е.053.001	Накладка		
				Лист Б-ПН-4 ГОСТ 19903-74		
				Вст3сп ГОСТ 14637-79		
				$(D100^{-2,2} \times d58^{+1,9})$ 25/	1	0,16кг
Б4		2	Д22Е.053.002	Труба		
				Труба 57×3 ГОСТ 10704-76		
				А ГОСТ 10705-80		
				L=105 h16 25/	1	0,4кг
				Стандартные изделия		
		3		Фланец 1-50-10Ст 25		
				ГОСТ 12820-80	1	

Изм.	Лист	№ докум.	Подп.	Дата	Д22Е.053.000			
Разраб.		Гольденберг		27.12.89	Патрубок	Лит.	Лист	Листов
Пров.		Гольденберг				И		1
Нач. отд.		Вольский				ГПИ Горьковский САНТЕХПРОЕКТ		
Н. контр.		Мюнтер						
Утв.								

Инв. № подл. | Подп. и дата | Взам. инв. № | Инв. № дубл. | Подп. и дата

Формат А4

Формат	Зона	Поз.	Обозначение	Наименование	Кол.	Примечание
				Документация		
А2			Д21А.960.000СБ	Сборочный чертеж		
				Детали		
А4		1	Д21А.960.001	Труба	2	
А4		2	Д21А.960.002	Полусектор	4	
А4		3	Д21А.960.003	Сектор	4	
А4		4	Д21А.960.004	Труба	2	
А4		5	Д21А.960.005	Фланец	2	
Б4		6	Д21А.960.006	Заглушка		
				Лист Б-ПН-3 ГОСТ 19903-74		
				3-$\frac{II}{III}$-НВСт3сп ГОСТ 16523-76		
				ФС14 h16 25/	1	4,9кг
			Переменные данные	для исполнений		
				Д21А.960.000		
				Детали		
А4		7	Д21А.960.007	Труба	1	
				Д21А.960.000-01		
				Детали		
А4		7	Д21А.960.007-01	Труба	1	

Изм.	Лист	№ докум.	Подп.	Дата	Д21А.960.000			
Разраб.		Панова		27.12.89	Воздуховод	Лит.	Лист	Листов
Пров.		Панова				И		1
Нач. отд.		Вольский				ГПИ Горьковский САНТЕХПРОЕКТ		
Н. контр.		Мюнтер						
Утв.								

Инв. № подл. | Подп. и дата | Взам. инв. № | Инв. № дубл. | Подп. и дата

Формат А4

Формат	Зона	Поз.	Обозначение	Наименование	Кол.	Примечание
				Документация		
А3			Д23А.388.000СБ	Сборочный чертеж		
				Детали		
А4		1	Д23А.388.001	Лист	1	
А4		2	Д23А.388.002	Лист	1	
А4		3	Д23А.388.003	Ребро	4	
Б4		4	Д23А.388.004	Плита		
				Лист Б-ПН-10 ГОСТ 19903-74		
				Вст3сп ГОСТ 14637-79		
				(230×200) h16 12,5/	1	3,6кг

Изм.	Лист	№ докум.	Подп.	Дата	Д23А.388.000			
Разраб.		Мюнтер		27.12.89	Опора под всасывающий карман	Лит.	Лист	Листов
Пров.		Мюнтер				И		1
Нач. отд.		Вольский				ГПИ Горьковский САНТЕХПРОЕКТ		
Н. контр.		Мюнтер						
Утв.								

Инв. № подл. | Подп. и дата | Взам. инв. № | Инв. № дубл. | Подп. и дата

Формат А4

Д23А.388.001

12,5/ (√)

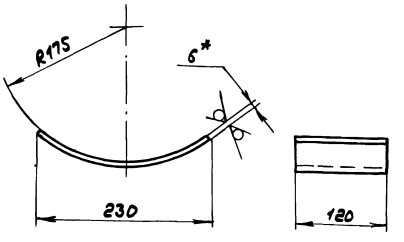

1. * Размеры для справок.
2. h16, $\pm \frac{IT16}{2}$

Изм.	Лист	№ докум.	Подп.	Дата	Д23А.388.001			
Разраб.		Мюнтер		27.12.89	Лист	Лит.	Масса	Масштаб
Пров.		Мюнтер				И	1,4	1:4
Т. контр.						Лист	Листов 61	
Н. контр.		Мюнтер			Лист Б-ПН-6 ГОСТ 19903-74 / Вст3сп ГОСТ 14637-79	ГПИ Горьковский САНТЕХПРОЕКТ		
Утв.								

Инв. № подл. | Подп. и дата | Взам. инв. № | Инв. № дубл. | Подп. и дата

Копир.

Формат А4

Д23Д.388.000СБ

Типовой проект 903-1-273.89 Альбом 5 часть 2

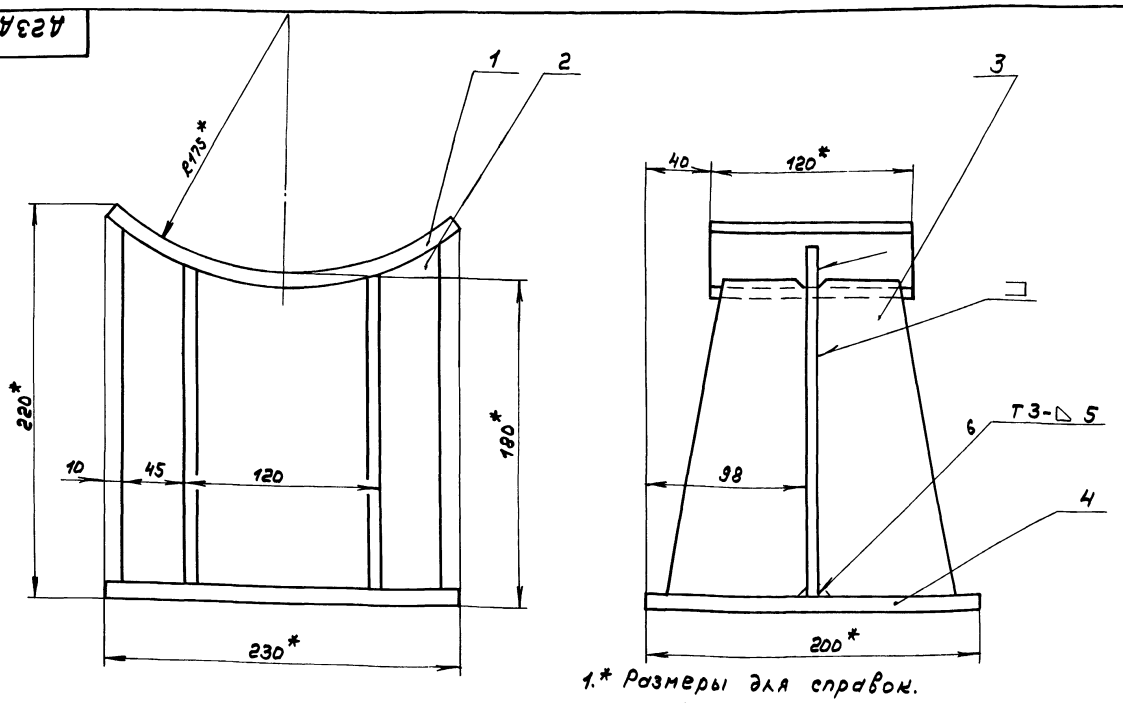

1.* Размеры для справок.

2. ± $\frac{IT16}{2}$

3. Сварные швы по ГОСТ 5264-80.

Изм	Лист	№ докум.	Подп.	Дата	Д23Д.388.000СБ	Лит.	Масса	Масштаб
Разраб.		Мюнтер		27.7.89	Опора под всасывающий карман	И	8,7	1:2
Пров.		Мюнтер				Лист	Листов 1	
Т.контр						ГПИ Горьковский САНТЕХПРОЕКТ		
Нач.отд.		Вольский						
Н.контр		Мюнтер						
Утв.								

Инв.№подл. | Подп. и дата | Взам.инв.№ | Инв.№дубл. | Подп. и дата

формат А3

Д23Д.388.002

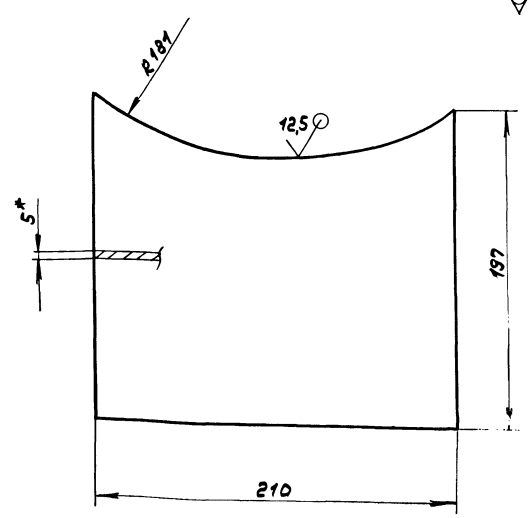

1.* Размеры для справок.

2. h16, ± $\frac{IT16}{2}$

Изм	Лист	№ докум.	Подп.	Дата	Д23Д.388.002	Лит.	Масса	Масштаб
Разраб.		Мюнтер		27.7.89	Лист	И	1,57	1:2
Пров.		Мюнтер				Лист	Листов 1	
Т.контр								
Н.контр		Мюнтер			Лист Б-ПН-5 ГОСТ 19903-74 / ВСт3сп ГОСТ 14637-79	ГПИ Горьковский САНТЕХПРОЕКТ		
Утв.								

Инв.№подл. | Подп. и дата | Взам.инв.№ | Инв.№дубл. | Подп. и дата

формат А4

Д23Д.388.003

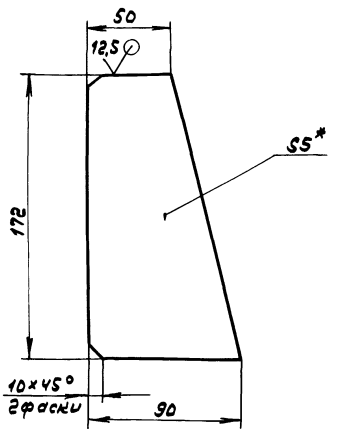

1.* Размеры для справок.

2. h16, ± $\frac{IT16}{2}$

Изм	Лист	№ докум.	Подп.	Дата	Д23Д.388.003	Лит.	Масса	Масштаб
Разраб.		Мюнтер		27.7.89	Ребро	И	0,47	1:2
Пров.		Мюнтер				Лист	Листов 1	
Т.контр								
Н.контр		Мюнтер			Лист Б-ПН-5 ГОСТ 19903-74 / ВСт3сп ГОСТ 14637-79	ГПИ Горьковский САНТЕХПРОЕКТ		
Утв.								

Инв.№подл. | Подп. и дата | Взам.инв.№ | Инв.№дубл. | Подп. и дата

Копир.

23945-06 53

формат А4

Типовой проект 823-1-273.89 Альбом 5 Лист 2

Формат	Зона	Поз.	Обозначение	Наименование	Кол.	Примечание
				Документация		
А3			А23Д.548.000СБ	Сборочный чертеж		
				Детали		
Б4		1	А23Д.548.001	Уголок		
				Уголок 50х50х5-Б ГОСТ 8509-86		
				Ст3сп ГОСТ 535-79		
				L=150 h16 12,5	1	0,56кг
Б4		2	А23Д.548.002	Стойка		
				Уголок 50х50х5-Б ГОСТ 8509-86		
				Ст3сп ГОСТ 535-79		
				L=845 h16 12,5	1	3,16кг
Б4		3	А23Д.548.003	Уголок		
				Уголок 50х50х5-Б ГОСТ 8509-86		
				Ст3сп ГОСТ 535-79		
				L=1050 h16 12,5	1	3,95кг

Инв.№ подл. | Подп. и дата | Взам. инв.№ | Инв.№ дубл. | Подп. и дата

Изм.	Лист	№ докум.	Подп.	Дата
Разраб.		Мюнтер		27.11.89
Пров.		Мюнтер		
Нач. отд.		Волленин		
Н. контр.		Мюнтер		
Утв.				

А23Д.548.000

Опора трубопроводов

Лит. | Лист | Листов: И | 1

ГПИ Горьковский САНТЕХПРОЕКТ

Формат А4

Формат	Зона	Поз.	Обозначение	Наименование	Кол.	Примечание
				Документация		
А3			А23Д.558.000СБ	Сборочный чертеж		
				Детали		
Б4		1	А23Д.558.001	Плита		
				Лист Б-ПН-Б ГОСТ 19903-74		
				Ст.3сп. ГОСТ 14637-79		
				(220×632) h16 25	1	7,5кг
Б4		2	А23Д.558.002	Стойка		
				Лист Б-ПН-Б ГОСТ 19903-74		
				Ст.3сп ГОСТ 14637-79		
				(200×169) h16 25	2	1,6кг
А4		3	А23Д.558.003	Ребро	1	

Инв.№ подл. | Подп. и дата | Взам. инв.№ | Инв.№ дубл. | Подп. и дата

Изм.	Лист	№ докум.	Подп.	Дата
Разраб.		Лялин		27.11.89
Пров.		Лялин		
Нач. отд.		Вольский		
Н. контр.		Мюнтер		
Утв.				

А23Д.558.000

Опора

Лит. | Лист | Листов: И | 1

ГПИ Горьковский САНТЕХПРОЕКТ

Формат А4

А23А.548.000СБ

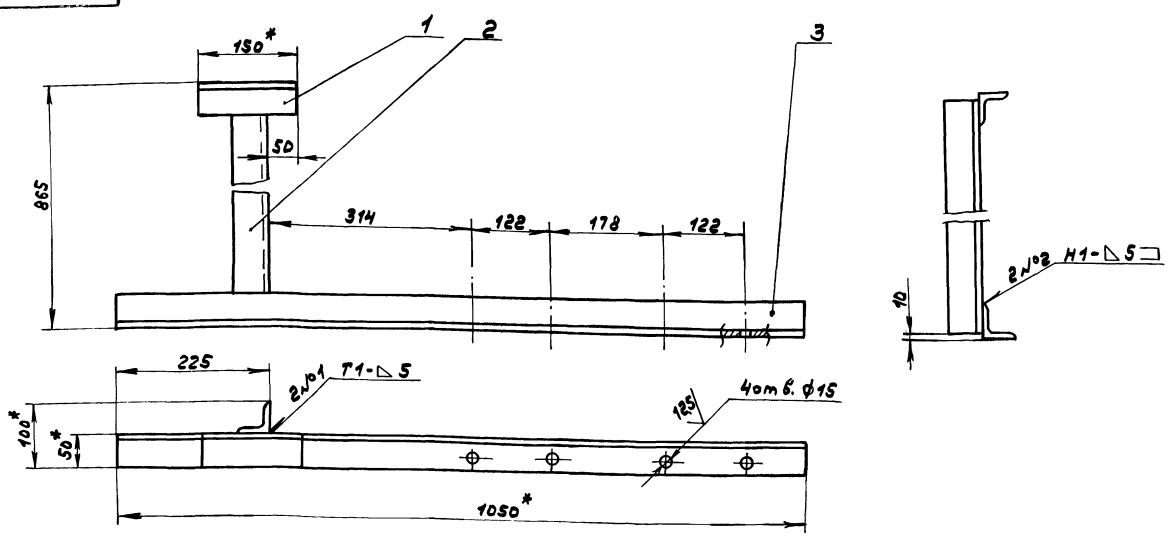

1. * Размеры для справок.
2. Н16, ± IT16/2
3. Сварные швы по ГОСТ 5264-80.

Инв.№ подл. | Подп. и дата | Взам. инв.№ | Инв.№ дубл. | Подп. и дата

Изм.	Лист	№ докум.	Подп.	Дата
Разраб.		Мюнтер		27.11.89
Пров.		Мюнтер		
Т. контр.				
Нач. отд.		Волбский		
Н. контр.		Мюнтер		
Утв.				

А23Д.548.000СБ

Опора трубопроводов

Лит. | Масса | Масштаб: И | 7,8 | 1:5

Лист | Листов: 1

ГПИ Горьковский САНТЕХПРОЕКТ

Копир. | 23945-06 54 | Формат А3

А23А.558.000СБ

Типовой проект 903-1-273.89 Альбом 5 часть

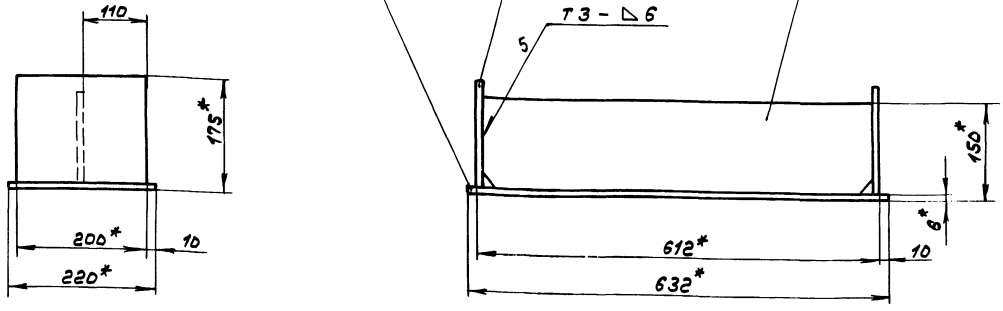

1.*Размеры для справок.

2. ± IT16/2

3. Сварные швы по ГОСТ5264-80.

Изм.	Лист	№ докум.	Подп.	Дата
Разраб.		Лялин		
Пров.		Лялин		
Т. контр.				
Нач. отд.		Вольский		
Н. контр.		Мюнтер		
Утв.				

Д23Д.558.000СБ

Опора

Лит.	Масса	Масштаб
И	16	1:5

Лист	Листов 1

ГПИ Горьковский САНТЕХПРОЕКТ

Формат А3

А23А.558.003

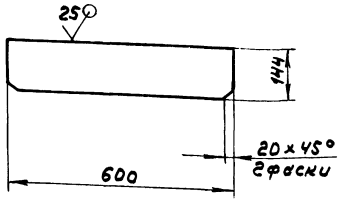

h16; ± IT16/2

Изм.	Лист	№ докум.	Подп.	Дата
Разраб.		Лялин		
Пров.		Лялин		
Т. контр.				
Н. контр.		Мюнтер		
Утв.				

Д23Д.558.003

Ребро

Лит.	Масса	Масштаб
И	5	1:10

Лист	Листов 1

Лист Б-ПН-8 ГОСТ19903-74
Вст3сп ГОСТ14637-79

ГПИ Горьковский САНТЕХПРОЕКТ

Формат А4

Формат	Зона	Поз.	Обозначение	Наименование	Кол.	Примечание
				Документация		
А3			Д23Д.561.000СБ	Сборочный чертеж		
				Детали		
А4		1	Д23Д.561.001	Лист	1	
А4		2	Д23Д.561.002	Ребро	2	
А4		3	Д23Д.561.003	Ребро	1	
Б4		4	Д23Д.561.004	Плита		
				Лист Б-ПН-8 ГОСТ19903-74		
				Вст3сп ГОСТ14637-79		
				(490 x 870) h16 25	1	26,8кг

Изм.	Лист	№ докум.	Подп.	Дата
Разраб.		Бердышев		
Пров.		Лялин		
Нач. отд.		Вольский		
Н. контр.		Мюнтер		
Утв.				

Д23Д.561.000

Опора под всасывающий карман

Лит.	Лист	Листов
И		1

ГПИ Горьковский САНТЕХПРОЕКТ

Копир.

Формат А4

Типовой проект 903-1-273.89 Альбом 5 часть 2

Инв.№ подл. | Подп. и дата | Взам. инв.№ | Инв.№ дубл. | Подп. и дата

А23А.561.000СБ

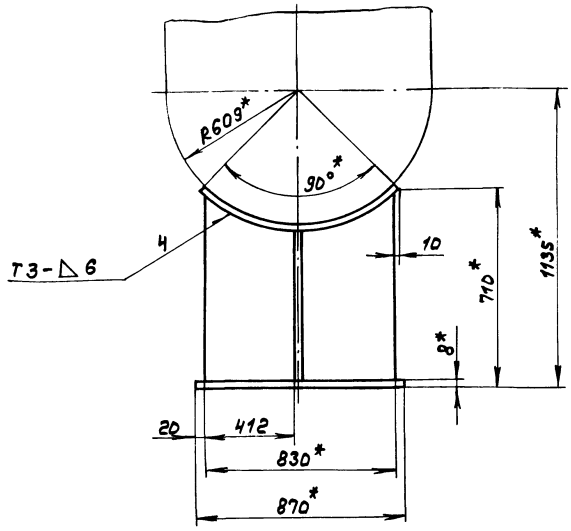

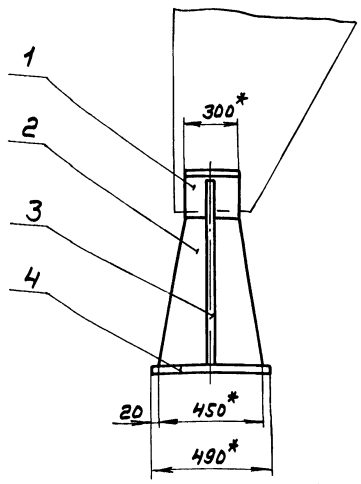

1.*Размеры для справок.

2. $\pm \frac{IT16}{2}$

3. Сварные швы по ГОСТ 5264-80.

Изм.	Лист	№ докум.	Подп.	Дата
Разраб.	Лапин			
Пров.	Лапин			
Т.контр.				
Нач.отд.	Вольский			
Н.контр.	Мюнтер			
Утв.				

Д23Д.561.000СБ

Опора под всасывающий карман

Лит.	Масса	Масштаб
И	73	1:15

Лист	Листов 1

ГПИ Горьковский САНТЕХПРОЕКТ

Формат А3

А23А.561.001

(√)∀

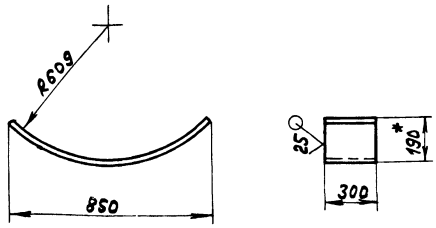

$\pm \frac{IT16}{2}$

Изм.	Лист	№ докум.	Подп.	Дата
Разраб.	Лапин			
Пров.	Лапин			
Т.контр.				
Н.контр.	Мюнтер			
Утв.				

Д23Д.561.001

Лист

Лит.	Масса	Масштаб
И	11,3	1:15

Лист	Листов 1

Лист Б-ПН-6 ГОСТ 19903-74
Вст3сп ГОСТ 14637-79

ГПИ Горьковский САНТЕХПРОЕКТ

Формат А4

А23А.561.002

(√)∀

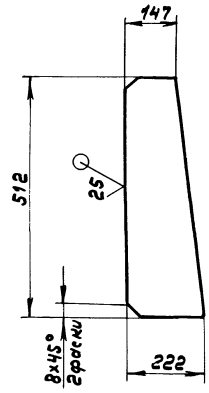

$\pm \frac{IT16}{2}$

Изм.	Лист	№ докум.	Подп.	Дата
Разраб.	Лапин			
Пров.	Лапин			
Т.контр.				
Н.контр.	Мюнтер			
Утв.				

Д23Д.561.002

ребро

Лит.	Масса	Масштаб
И	4,45	1:10

Лист	Листов 1

Лист Б-ПН-6 ГОСТ 19903-74
Вст3сп ГОСТ 14637-79

ГПИ Горьковский САНТЕХПРОЕКТ

Копир.

Формат А4

Д23Д.561.003

Типовой проект 903-1-273.89 Альбом 5 часть 2

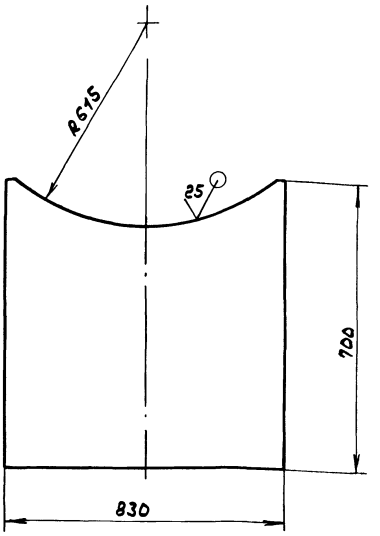

$\pm \frac{IT16}{2}$

Изм	Лист	№ докум.	Подп.	Дата
Разраб.		Ляпин		
Пров.		Ляпин		
Т.контр				
Н.контр		Мюнтер		
Утв.				

Д23Д.561.003

Ребро

Лит.	Масса	Масштаб
И	25,4	1:10

Лист | Листов 1

Лист Б-ПН-6ГОСТ19903-74 / ВСт3спГОСТ14637-79

ГПИ Горьковский САНТЕХПРОЕКТ

формат А4

Формат	Зона	Поз.	Обозначение	Наименование	Кол.	Примечание
				Документация		
А3			Д23Д.562.000СБ	Сборочный чертеж		
				Детали		
Б4		1	Д23Д.562.001	Накладка		
				Лист Б-ПН-6ГОСТ19903-74		
				ВСт3спГОСТ14637-79		
				(100×300) h16 25	1	0,7кг
				Стандартные изделия		
		2		Плавник 4-02		
				ОСТ34281-75	1	
		3		Муфта 4.1-03		
				ОСТ34281-75	1	
		4		Тяга резьбовая 2-12		
				ОСТ34281-75	1	
		5		Тяга резьбовая 2-50		
				ОСТ34281-75	1	
		6		Плавник 1.1а-03		
				ОСТ34284-75	1	
		7		Ушко 2-03		
				ОСТ34300-75	2	

Изм	Лист	№ докум.	Подп.	Дата
Разраб.		Бердышева		
Пров.		Ляпин		
Нач.отд.		Вольский		
Н.контр.		Мюнтер		
Утв.				

Д23Д.562.000

Подвеска газохода

Лит.	Лист	Листов
И		1

ГПИ Горьковский САНТЕХПРОЕКТ

формат А4

Д23Д.562.000СБ

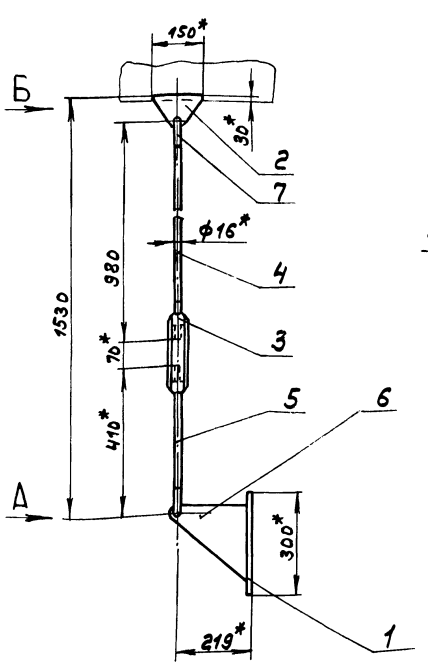

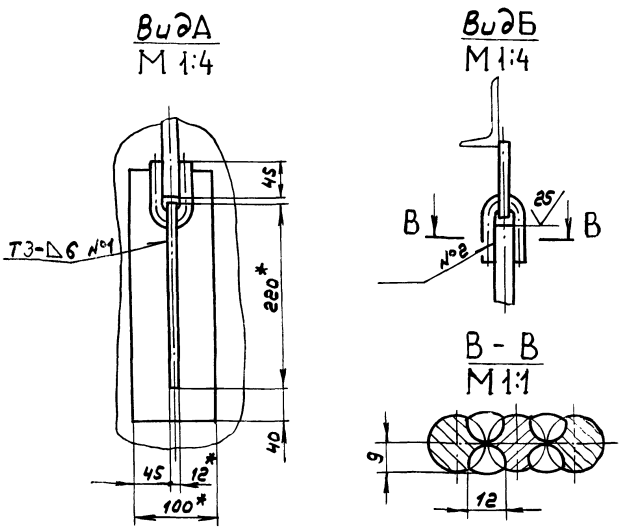

1.* Размеры для справок.

2. $\pm \frac{IT16}{2}$

3. Сварные швы по ГОСТ5264-80.

4. Сварка ручная дуговая.

5. Длину тяги поз. 4 уточнить по месту.

Изм	Лист	№ докум.	Подп.	Дата
Разраб.		Бердышева		
Пров.		Ляпин		
Т.контр				
Нач.отд.		Вольский		
Н.контр.		Мюнтер		
Утв.				

Д23Д.562.000СБ

Подвеска газохода

Лит.	Масса	Масштаб
И	6,5	1:10

Лист | Листов 1

ГПИ Горьковский САНТЕХПРОЕКТ

Копир. 23945 06 57 формат А3

Типовой проект 903-1-273.89 Альбом 5 часть 2

Формат	Зона	Поз.	Обозначение	Наименование	Кол.	Примечание
				Документация		
А3			Д23Д.580.000	Сборочный чертеж		
			Переменные данные	для исполнений		
				Д23Д.580.000		
				Детали		
А4		1	Д23Д.580.001	Уголок	1	
Б4		2	Д23Д.580.002	Накладка		
				Лист Б-ПН-3ГОСТ19903-74		
				3-II-Н-В-Ст3спГОСТ16523-70		
				(70×130) h16 25	2	0,21кг
				Д23Д.580.000-01		
				Детали		
А4		1	Д23Д.580.001-01	Уголок	1	
Б4		2	Д23Д.580.003	Накладка		
				Лист Б-ПН-3ГОСТ19903-74		
				3-II-Н-В-Ст3спГОСТ16523-70		
				(70×130) h16 25	2	0,21кг
				Д23Д.580.000-02		
				Детали		
А4		1	Д23Д.580.001-02	Уголок	1	

Изм.	Лист	№ докум.	Подп.	Дата
Разраб.		Гольденберг		
Пров.		Гольденберг		
Нач.отд.		Вольский		
Н.контр.		Мюнтер		
Утв.				

Д23Д.580.000

Опора

Лит.	Лист	Листов
И	1	2

ГПИ Горьковский САНТЕХПРОЕКТ

Формат А4

Формат	Зона	Поз.	Обозначение	Наименование	Кол.	Примечание
Б4		2	Д23Д.580.004	Накладка		
				Лист Б-ПН-3ГОСТ19903-74		
				3-II-Н-В-Ст3спГОСТ16523-70		
				(70×100) h16 25	2	0,16кг
				Д23Д.580.000-03		
				Детали		
А4		1	Д23Д.580.001-03	Уголок	1	
Б4		2	Д23Д.580.005	Накладка		
				Лист Б-ПН-3ГОСТ19903-74		
				3-II-Н-В-Ст3спГОСТ16523-70		
				(70×100) h16 25	2	0,16кг
				Д23Д.580.000-04		
				Детали		
А4		1	Д23Д.580.001-04	Уголок	1	
Б4		2	Д23Д.580.006	Накладка		
				Лист Б-ПН-3ГОСТ19903-74		
				3-II-Н-В-Ст3спГОСТ16523-70		
				(70×90) h16 25	2	0,15кг
				Д23Д.580.000-05		
				Детали		
А4		1	Д23Д.580.001-05	Уголок		
Б4		2	Д23Д.580.007	Накладка		
				Лист Б-ПН-3ГОСТ19903-74		
				3-II-Н-В-Ст3спГОСТ16523-70		
				(70×90) h16 25	2	0,15

Изм.	Лист	№ докум.	Подп.	Дата

Д23Д.580.000 Лист 2

Формат А4

Д23Д.580.000СБ

Рис.1

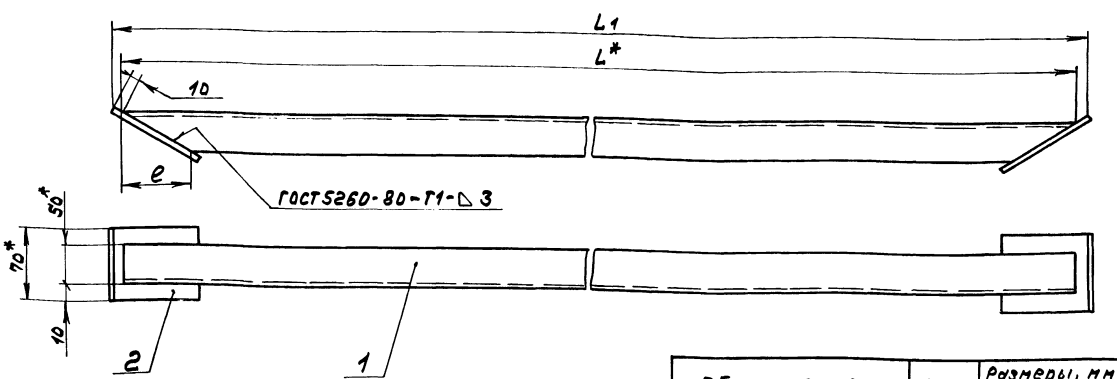

Рис. 2

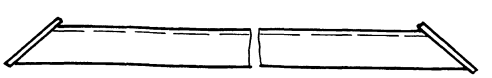

Обозначение	Рис.	Размеры, мм L	L1	e	Масса, кг
Д23Д.580.000	1	1565	1581	97	5,9
-01		1620	1636		6,2
-02	2	1925	1939	60	7,3
-03		1990	2004		7,6
-04	1	2410	2422	46	9,1
-05		2500	2512		9,5

1.* Размеры для справок.

2. $\pm \frac{IT16}{2}$

Изм.	Лист	№ докум.	Подп.	Дата
Разраб.		Гольденберг		
Пров.		Гольденберг		
Т.контр.				
Нач.отд.		Вольский		
Н.контр.		Мюнтер		
Утв.				

Д23Д.580.000СБ

Опора

Лит.	Масса	Масштаб
И	см.табл.	—

Лист Листов 1

ГПИ Горьковский САНТЕХПРОЕКТ

Копир. 23945 06 58

Формат А3

Д23Д.580.001

25/(√)

Рис. 1

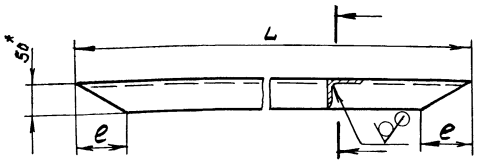

Рис. 2

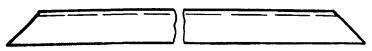

Обозначение	Рис.	Размеры, мм L	Размеры, мм e	Масса, кг
Д23Д.580.001	1	1565	97	5,5
-01		1620		5,7
-02	2	1925	60	7,0
-03		1990		7,3
-04	1	2410	46	8,8
-05		2500		9,2

1. *Размеры для справок
2. ± IT16/2

Д23Д.580.001

Изм	Лист	№ докум.	Подп.	Дата
Разраб.		Гольденберг		27.7.79
Пров.		Гольденберг		
Т.контр.				
Н.контр.		Мюнтер		
Утв.				

Уголок

Лит.	Масса	Масштаб
И	см.табл.	—

Лист | Листов 1

Уголок 50×50×5ГОСТ8509-86 / Вст3спГОСТ535-79

ГПИ Горьковский САНТЕХПРОЕКТ

формат А4

Типовой проект 903-1-273.89 Альбом 5 часть 2

Инв. № подл. | Подп. и дата | Взам. инв. № | Инв. № дубл. | Подп. и дата

Формат	Зона	Поз.	Обозначение	Наименование	Кол.	Примечание
				Документация		
А2			Д23Д.581.000СБ	Сборочный чертеж		
				Сборочные единицы		
А4		1	Д23Д.581.010	Лестница	1	
А4		2	Д23Д.581.020	Площадка	1	
			Переменные данные	для исполнений		
				Д23Д.581.000		
				Детали		
А4		3	Д23Д.581.001	Косынка	4	
				Д23Д.581.000-01		
				Детали		
А4		3	Д23Д.581.001-01	Косынка	4	

Д23Д.581.000

Изм	Лист	№ докум.	Подп.	Дата
Разраб.		Гольденберг		
Пров.		Гольденберг		
Нач.отд		Вольский		
Н.контр.		Мюнтер		
Утв.				

Лестница с площадкой

Лит.	Лист	Листов
И		1

ГПИ Горьковский САНТЕХПРОЕКТ

формат А4

Д23Д.581.001

25/(√)

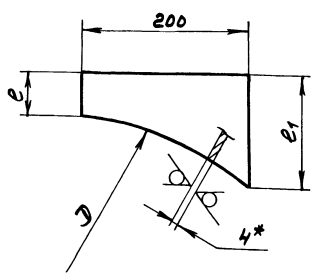

Обозначение	Размеры, мм. D	Размеры, мм. e	Размеры, мм. e1	Масса, кг
Д23Д.581.015	3000	160	260	1,2
-01	3200	40	130	0,7

1. *Размеры для справок.
2. ± IT16/2

Д23Д.581.001

Изм	Лист	№ докум.	Подп.	Дата
Разраб.		Гольденберг		27.7.79
Пров.		Гольденберг		
Т.контр.				
Н.контр.		Мюнтер		
Утв.				

Косынка

Лит.	Масса	Масштаб
И	см.табл.	—

Лист | Листов 1

Лист Б-ПН-4ГОСТ19903-74 / Вст3спГОСТ14637-79

ГПИ Горьковский САНТЕХПРОЕКТ

формат А4

Формат	Зона	Поз.	Обозначение	Наименование	Кол.	Примечание
				Документация		
А3			Д23Д.581.010СБ	Сборочный чертеж		
				Детали		
А4		1	Д23Д.581.002	Тетива	2	
Б4		2	Д23Д.581.003	Ступень		
				Труба 32×3,5ГОСТ8732-78 / ДГОСТ8731-87		
				L=632 h16 25/√	14	1,4кг
Б4		3	Д23Д.581.004	Плита		
				Лист Б-ПН-4ГОСТ19903-74 / Вст3спГОСТ14637-79		
				(100×100) h16 25/√	2	0,3кг

Д23Д.581.010

Изм	Лист	№ докум.	Подп.	Дата
Разраб.		Гольденберг		
Пров.		Гольденберг		
Нач.отд				
Н.контр.		Мюнтер		
Утв.				

Лестница

Лит.	Лист	Листов
И		1

ГПИ Горьковский САНТЕХПРОЕКТ

Копир. 23945 СБ 59 формат А4

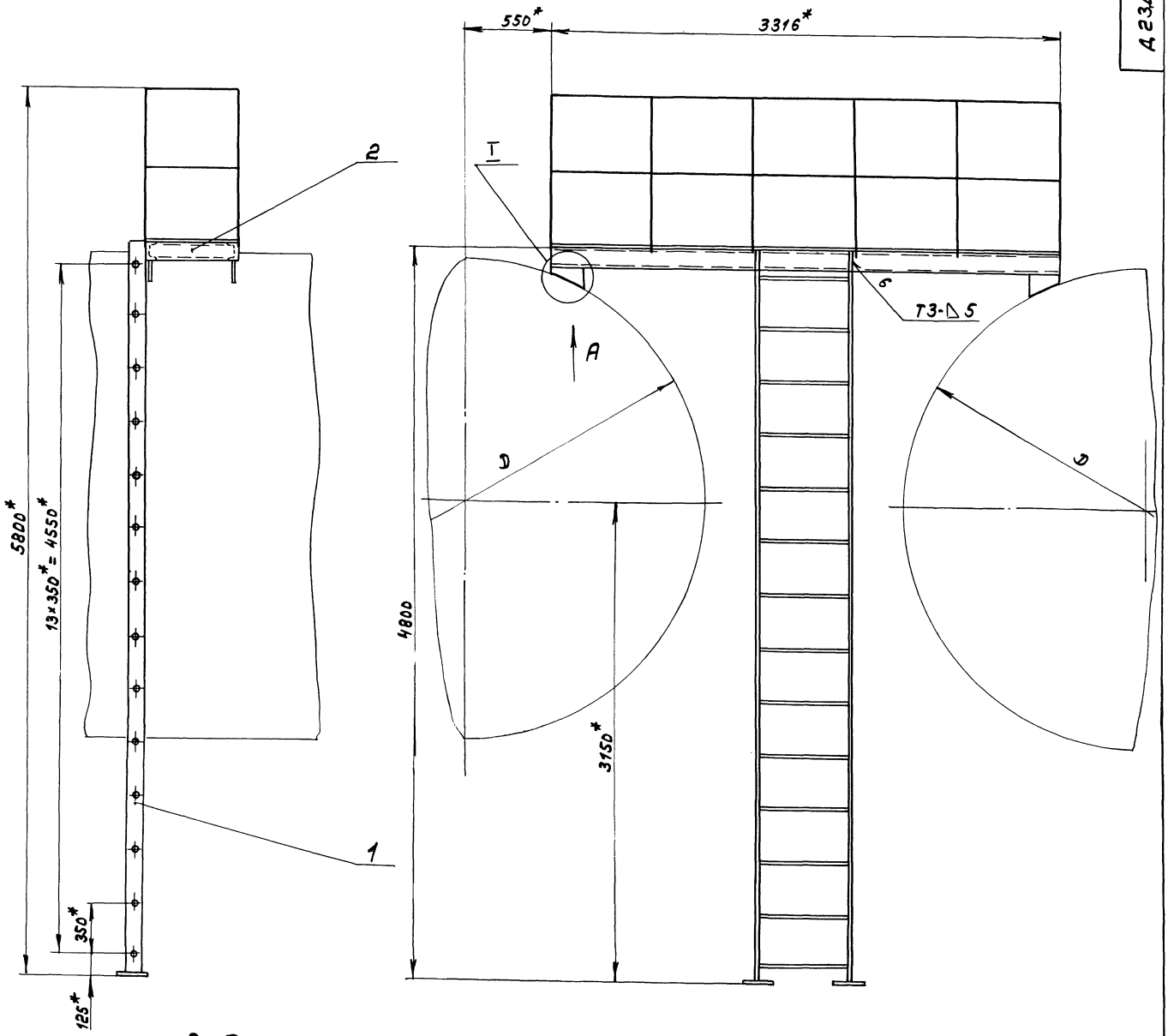

Вид А
М1:10

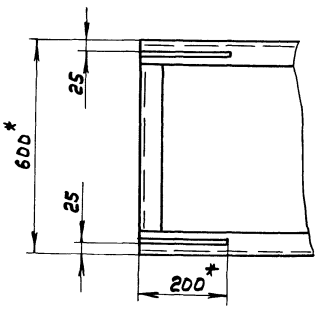

I
М1:10

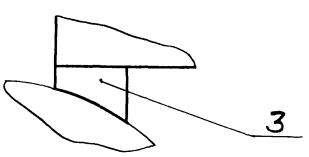

Обозначение	D, мм	Масса, кг
Д23Д.581.000	3000	200
-01	3200	198

1. *Размеры для справок.
2. ± IT16/2
3. Сварные швы по ГОСТ 5264-80.

Изм.	Лист	№ докум.	Подп.	Дата
Разраб.		Гольденберг		
Пров.		Гольденберг		
Т. контр.				
Нач. отд.		Вольский		
Н. контр.		Мюнтер		
Утв.				

Д23Д.581.000СБ

Лестница с площадкой

Лит.	Масса	Масштаб
И		1:20
Лист	Листов 1	

ГПИ Горьковский САНТЕХПРОЕКТ

Копир.

Формат А2

Инв. № подл. | Подп. и дата | Взам. инв. № | Инв. № дубл. | Подп. и дата

Типовой проект 903-1-273.89 Альбом 5 часть 2

А23А.584.010СБ

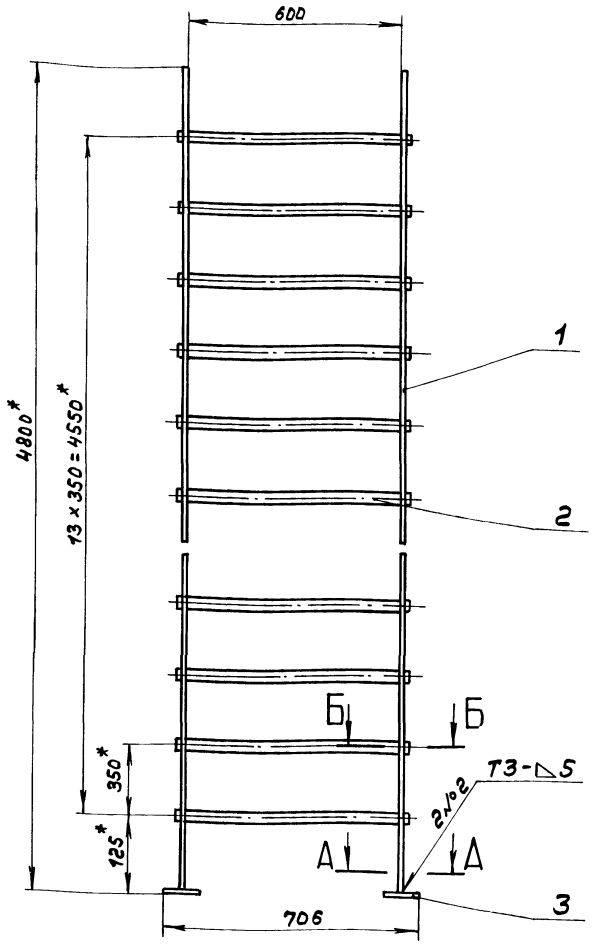

Б-Б
М1:2

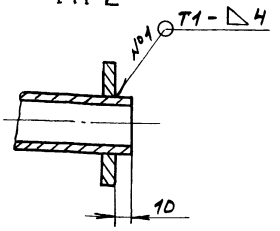

А-А
М1:2

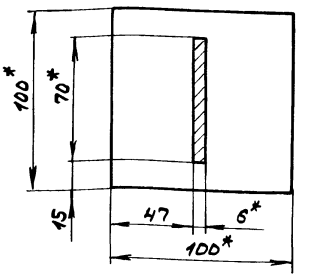

1.* Размеры для справок.
2. ± IT16/2
3. Сварные швы по ГОСТ 5264-80.

						А23Д.581.010СБ	
Изм.	Лист	№ докум.	Подп.	Дата	Лестница	Лит.	Масса	Масштаб
Разраб.		Гольденберг		27.12		И	36	1:10
Пров.		Гольденберг				Лист	Листов 1
Гл. констр.						ГПИ Горьковский САНТЕХПРОЕКТ	
Нач. отд.							
Н. контр.		Мюнтер					
Утв.							

Формат А3

А23А.584.002

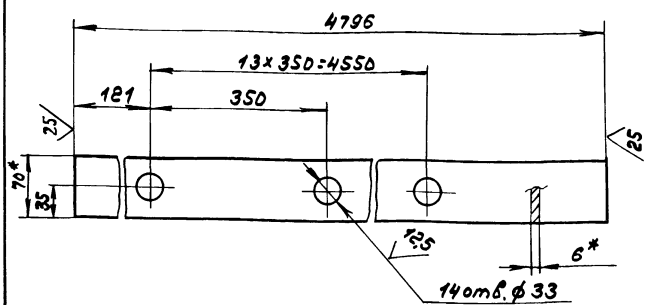

1.* Размеры для справок.
2. h16, h16; ± IT16/2

						А23Д.581.002	
Изм.	Лист	№ докум.	Подп.	Дата	Тетива	Лит.	Масса	Масштаб
Разраб.		Гольденберг				И	14,5	1:4
Пров.		Гольденберг				Лист	Листов 1
Т. контр.						ГПИ Горьковский САНТЕХПРОЕКТ	
Н. контр.		Мюнтер			Полоса 2-б-6х70 ГОСТ 103-76 / Вст3сп ГОСТ 535-79		
Утв.							

Формат А4

А23А.584.005

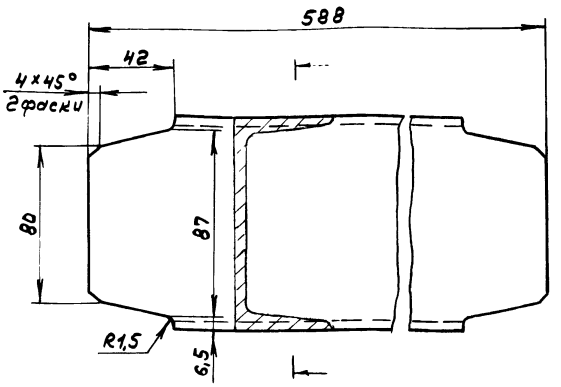

h16, ± IT16/2

						А23Д.581.005	
Изм.	Лист	№ докум.	Подп.	Дата	Связь	Лит.	Масса	Масштаб
Разраб.		Гольденберг				И	4,7	1:2
Пров.		Гольденберг				Лист	Листов 1
Т. контр.						ГПИ Горьковский САНТЕХПРОЕКТ	
Н. контр.		Мюнтер			Швеллер 10 ГОСТ 8240-72 / Вст3сп ГОСТ 535-79		
Утв.							

Копир.

Типовой проект 903-1-273.89 Альбом V вып 2

Формат	Зона	Поз.	Обозначение	Наименование	Кол.	Примечание
				Документация		
А2			Д23Д.581.020СБ	Сборочный чертеж		
				Детали		
А4		1	Д23Д.581.005	Связь	2	
Б4		2	Д23Д.581.006	Швеллер		
				Швеллер 10-ГОСТ 8240-72		
				Ст.3сп ГОСТ 535-79		
				L=3316 h16 (25)	2	28,5кг
А4		3	Д23Д.581.007	Стойка	14	
Б4		4	Д23Д.581.008	Бортик		
				Лента 0,8-ОН-В-1-30х100		
				ГОСТ 503-81		
				L=3310 h16 (25)	1	7,8кг
Б4		5	Д23Д.581.009	Настил		
				Лист ПВ 406		
				ГОСТ 8706-78		
				(580х3296) h16 (25)	1	30кг
А4		6	Д23Д.581.011	Поручень	1	
		7	Д23Д.581.012	Прокладина	8	
А4		8	-01	Прокладина	1	
А4		9	Д23Д.581.013	Прокладина	4	
Б4		10	Д23Д.581.014	Бортик		
				Лента 0,8-ОН-В-1-3,0х100		
				ГОСТ 503-81		
				L=600 h16 (25)	2	1,4кг
Б4		11	Д23Д.581.015	Бортик		
				Лента 0,8-ОН-В-1-3,0х100		
				ГОСТ 503-81		
				L=1310 h16 (25)	2	3,0кг

Инв.№ подл. | Подп. и дата | Взам.инв.№ | Инв.№ дубл. | Подп. и дата

Изм.	Лист	№ докум.	Подп.	Дата
Разраб.		Гольденберг		
Пров.		Гольденберг		
Нач.отд.				
Н.контр.		Мюнтер		
Утв.				

Д23Д.581.020

Площадка

Лит. И | Лист 1 | Листов 2

ГПИ Горьковский САНТЕХПРОЕКТ

Формат А4

Д23Д.581.020 Лист 2

Формат А4

Д23Д.581.007

(25) √(√)

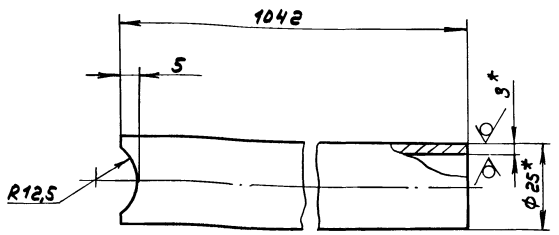

1. *Размеры для справок.
2. ± IT16/2

Изм.	Лист	№ докум.	Подп.	Дата
Разраб.		Гольденберг		
Пров.		Гольденберг		
Т.контр.				
Н.контр.		Мюнтер		
Утв.				

Д23Д.581.007

Стойка

Лит. И | Масса 1,6 | Масштаб 1:1

Лист | Листов 1

Труба 25х3 ГОСТ 8732-78 / Ст3сп ГОСТ 8731-74

ГПИ Горьковский САНТЕХПРОЕКТ

Формат А4

Д23Д.581.011

(25) √(√)

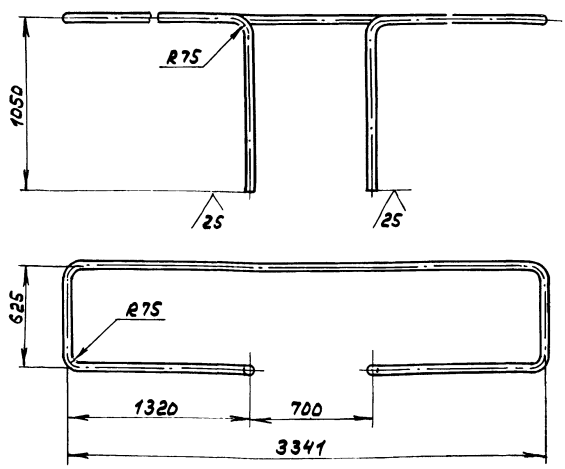

1. ± IT16/2
2. Допускается изготовление из отдельных частей сваркой С22 (12,5) по ГОСТ 16037-70.

Изм.	Лист	№ докум.	Подп.	Дата
Разраб.		Гольденберг		
Пров.		Гольденберг		
Т.контр.				
Н.контр.		Мюнтер		
Утв.				

Д23Д.581.011

Поручень

Лит. И | Масса 13 | Масштаб 1:20

Лист | Листов 1

Труба 25х3 ГОСТ 8732-78 / Ст3сп ГОСТ 8731-74

ГПИ Горьковский САНТЕХПРОЕКТ

Копир.

Формат А4

Типовой проект 903-1-273.89 Альбом 5 Часть 2

Д23Д.581.020СБ

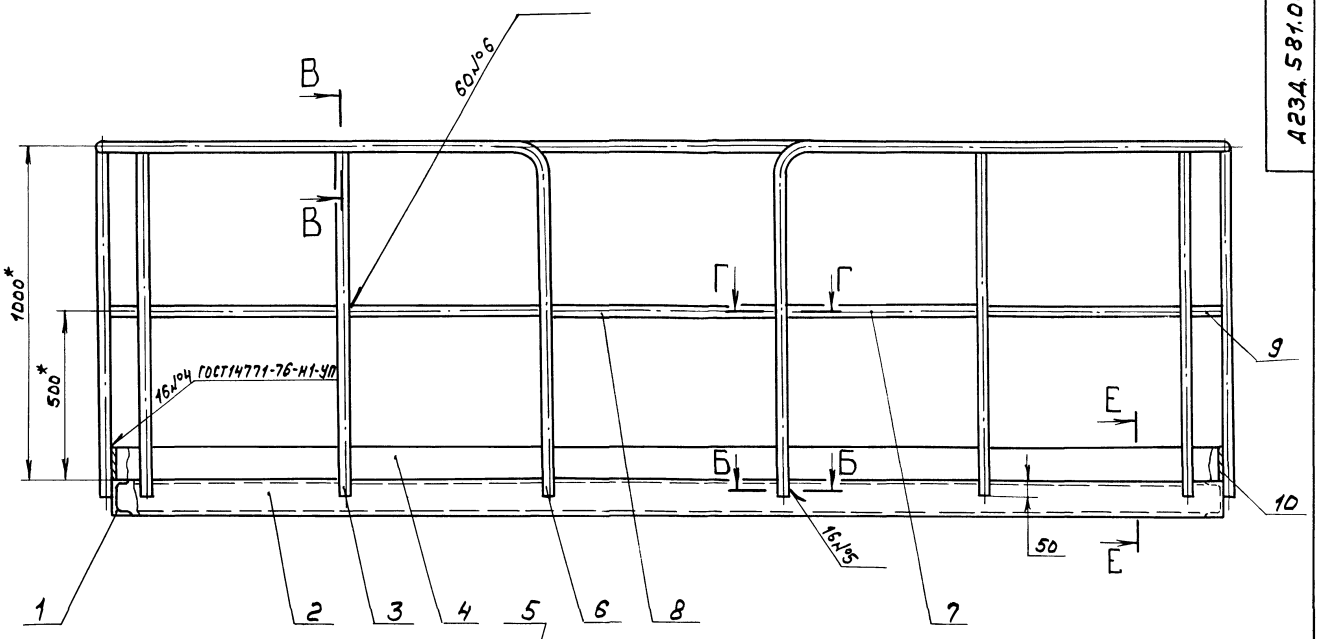

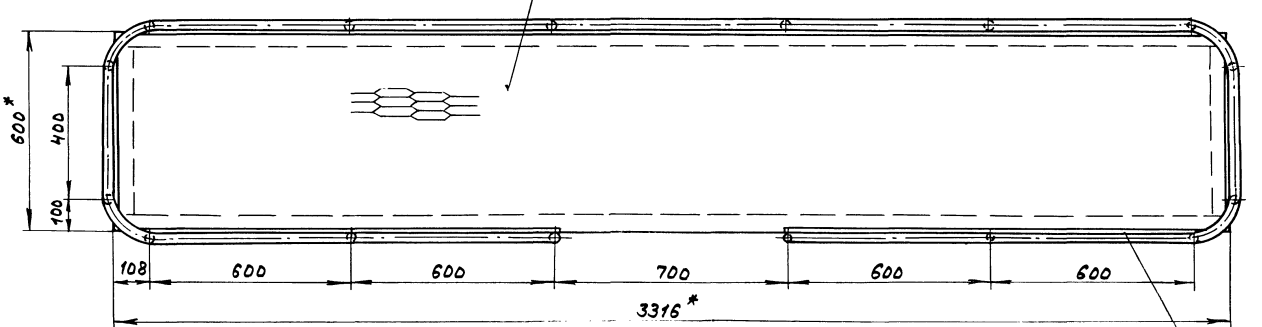

Е-Е
М1:2

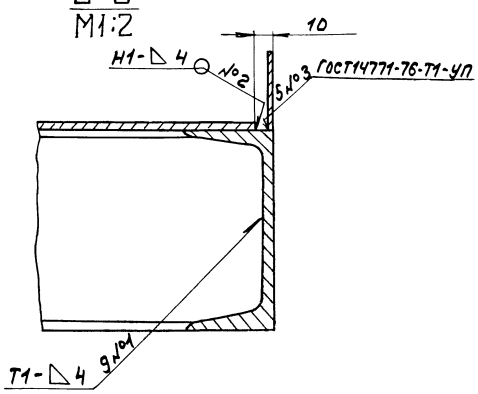

Г-Г
М1:1

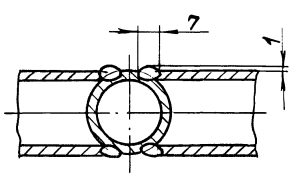

В-В
М1:1

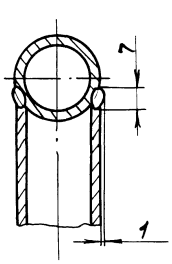

Б-Б
М1:1

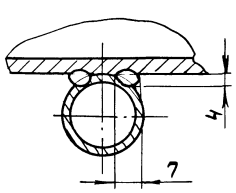

1. *Размеры для справок
2. ± IT16/2
3. Сварные швы по ГОСТ 5264-80.
4. Сварка ручная дуговая.

Изм.	Лист	№докум.	Подп.	Дата	Д23Д.581.020СБ		
Разраб.		Гольденберг			Площадка	Лит.	Масса	Масштаб
Пров.		Гольденберг				И	157	1:10
Т.контр.						Лист	Листов	
Начальн.		Вольский				ГПИ Горьковский САНТЕХПРОЕКТ		
Н.контр.		Минтер						
Утв.								

Копир. Формат А2

Инв.№подл. | Подп. и дата | Взам.инв.№ | Инв.№дубл. | Подп. и дата

Типовой проект 903-1-273.89 Альбом 5 Часть 2

1.234.581.012

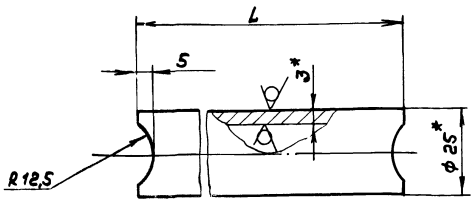

Обозначение	L, мм.	Масса, кг
Д23Д.581.012	585	0,9
-01	685	1,1

1. *Размеры для справок.
2. ± IT16/2

Инв.№подл. | Подп. и дата | Взам.инв.№ | Инв.№дубл. | Подп. и дата

Изм.	Лист	№ докум.	Подп.	Дата
Разраб.		Гольденберг		1.89
Пров.		Гольденберг		
Т.контр.				
Н.контр.		Мюнтер		
Утв.				

Д23Д.581.012

Перекладина

Лит.	Масса	Масштаб
И	сп.табл.	—
Лист	Листов 1	

Труба 25×3 ГОСТ 8732-78 / Ст3сп ГОСТ 8731-87

ГПИ Горьковский САНТЕХПРОЕКТ

Формат А4

1.234.581.013

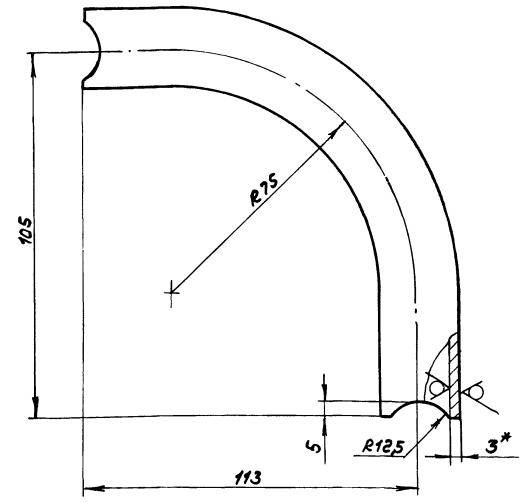

1. *Размеры для справок.
2. ± IT16/2

Инв.№подл. | Подп. и дата | Взам.инв.№ | Инв.№дубл. | Подп. и дата

Изм.	Лист	№ докум.	Подп.	Дата
Разраб.		Гольденберг		1.89
Пров.		Гольденберг		
Т.контр.				
Н.контр.		Мюнтер		
Утв.				

Д23Д.581.013

Перекладина

Лит.	Масса	Масштаб
И	0,19	1:1
Лист	Листов 1	

Труба 25×3 ГОСТ 8732-78 / Ст3сп ГОСТ 8731-87

ГПИ Горьковский САНТЕХПРОЕКТ

Формат А4

Формат	Зона	Поз.	Обозначение	Наименование	Кол.	Примечание
				Документация		
А3			Д23Д.582.000СБ	Сборочный чертеж		
				Детали		
А4		1	Д23Д.582.001	Поручень	2	
А4		2	Д23Д.582.002	Труба	2	
		3	-01	Труба	2	
		4	-05	Труба	4	
А4		5	Д23Д.582.003	Тетива	2	

Инв.№подл. | Подп. и дата | Взам.инв.№ | Инв.№дубл. | Подп. и дата

Изм.	Лист	№ докум.	Подп.	Дата
Разраб.		Шилина		7.89
Пров.		Шилина		
Нач.отд.		Вольский		
Н.контр.		Мюнтер		
Утв.				

Д23Д.582.000

Лестница

Лит.	Лист	Листов
И		1

ГПИ Горьковский САНТЕХПРОЕКТ

Формат А4

1.234.582.001

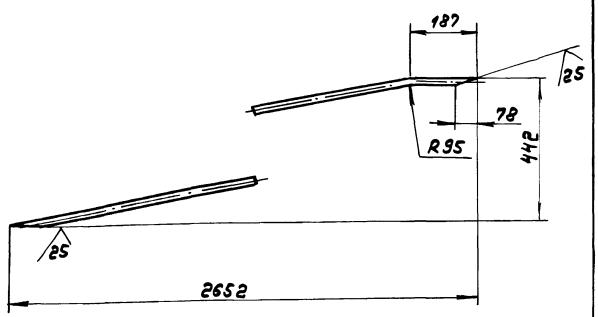

± IT16/2

Инв.№подл. | Подп. и дата | Взам.инв.№ | Инв.№дубл. | Подп. и дата

Изм.	Лист	№ докум.	Подп.	Дата
Разраб.		Шилина		7.89
Пров.		Шилина		
Т.контр.				
Н.контр.		Мюнтер		
Утв.				

Д23Д.582.001

Поручень

Лит.	Масса	Масштаб
И	3,5	1:10
Лист	Листов 1	

Труба 15×2,8 ГОСТ 3262-75

ГПИ Горьковский САНТЕХПРОЕКТ

Формат А4

Типовой проект 903-1-273.89 Альбом 5 часть 2

А23А.582.000СБ

Вид А

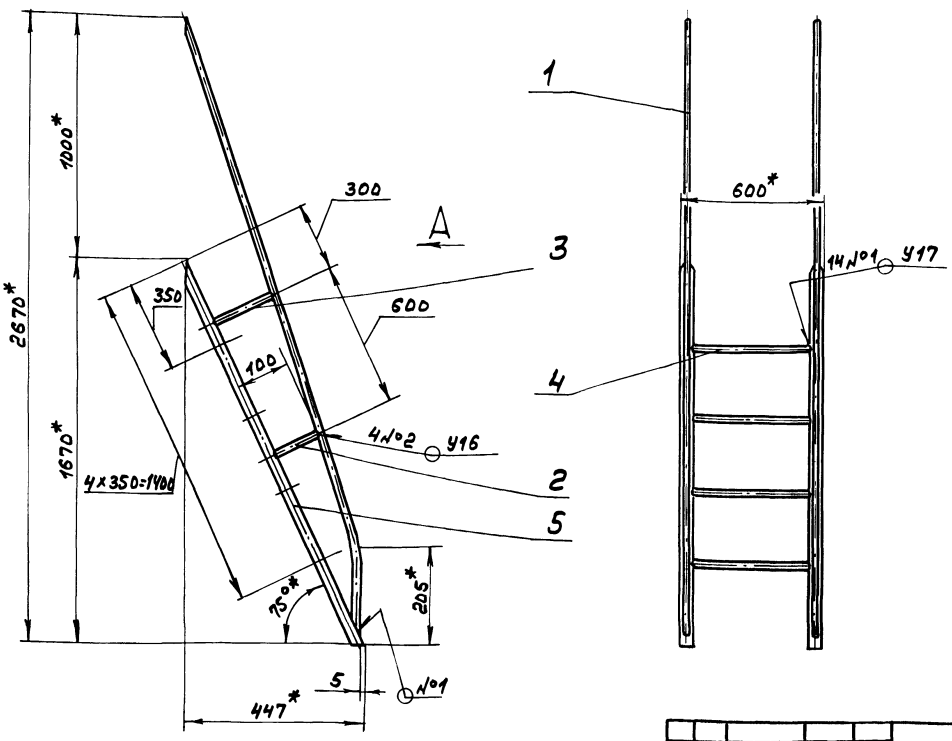

1. *Размеры для справок.
2. ± IT16/2
3. Сварные швы по ГОСТ 16037-80.

Изм.	Лист	№ докум.	Подп.	Дата
Разраб.	Шилина			7.89
Пров.	Шилина			
Т. контр.				
Нач. отд.	Вольский			
Н. контр.	Мюнтер			
Утв.				

А23Д.582.000СБ

Лестница

Лит.	Масса	Масштаб
И	17	1:15

Лист | Листов 1

ГПИ Горьковский САНТЕХПРОЕКТ

Формат А3

А23А.582.002

25 (√)

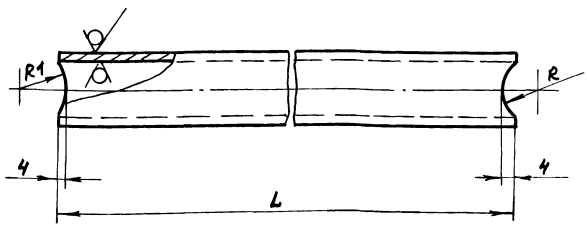

Обозначение	Размеры, мм. L	R	R1	Масса, кг.
А23Д.582.002	83	11	13,5	0,11
-01	138			0,18
-02	163			0,21
-03	223			0,29
-04	283			0,36
-05	554	13,5	11	0,72

Изм.	Лист	№ докум.	Подп.	Дата
Разраб.	Шилина			7.89
Пров.	Шилина			
Т. контр.				
Н. контр.	Мюнтер			
Утв.				

А23Д.582.002

Труба

Лит.	Масса	Масштаб
И	см. табл.	—

Лист | Листов 1

ГПИ Горьковский САНТЕХПРОЕКТ

Труба 15х2,8 ГОСТ 3262-75

Формат А4

А23А.582.003

(√)

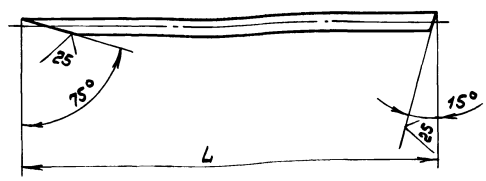

Обозначение	L, мм.	Масса, кг
А23А.582.003	1729	2,9
-01	3100	5,2

± IT16/2

Изм.	Лист	№ докум.	Подп.	Дата
Разраб.	Шилина			7.89
Пров.	Шилина			
Т. контр.				
Н. контр.	Мюнтер			
Утв.				

А23Д.582.003

Тетива

Лит.	Масса	Масштаб
И	см. табл.	—

Лист | Листов 1

ГПИ Горьковский САНТЕХПРОЕКТ

Труба 20х2,8 ГОСТ 3262-75

Копир.

23915 06 65

Формат А4

Инв. № подл. | Подп. и дата | Взам. инв. № | Инв. № дубл. | Подп. и дата

Типовой проект 903-1-273.89 Альбом 5 Часть 2

А23Д.583.000СБ

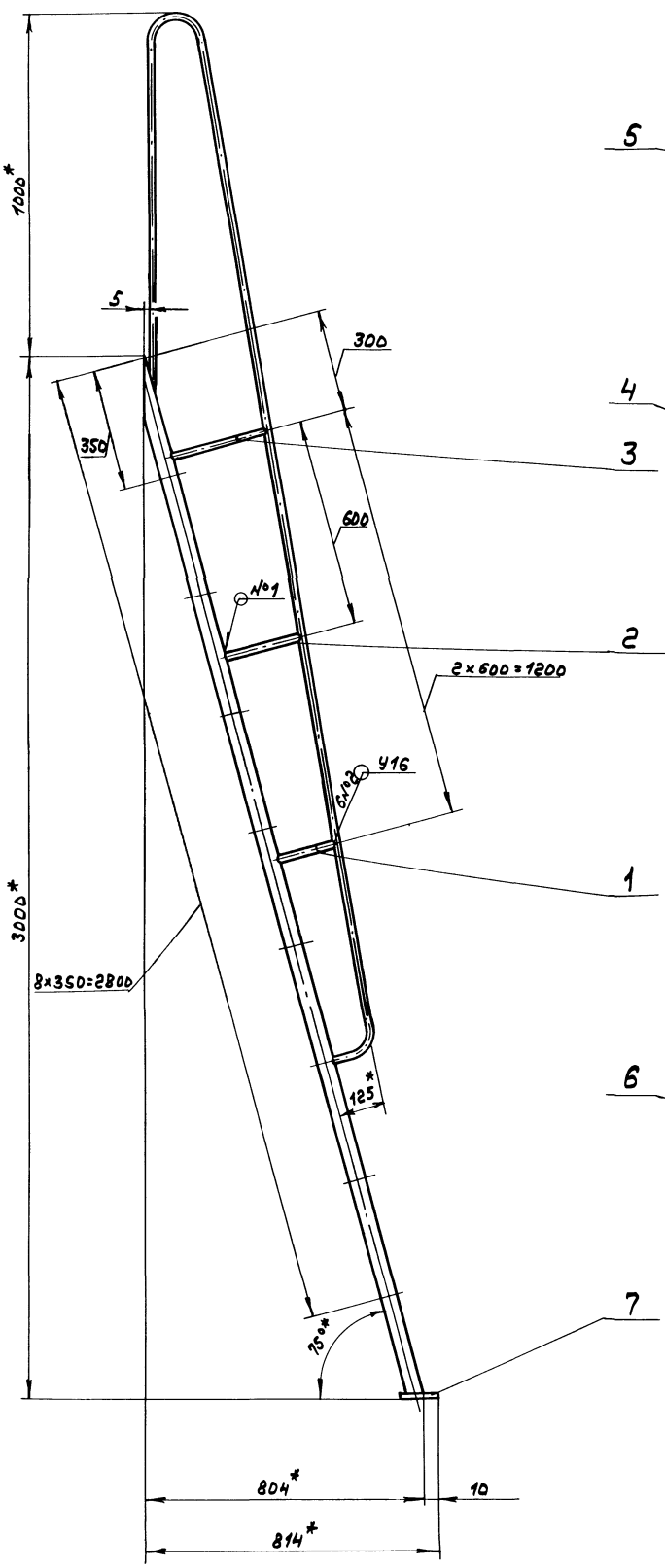

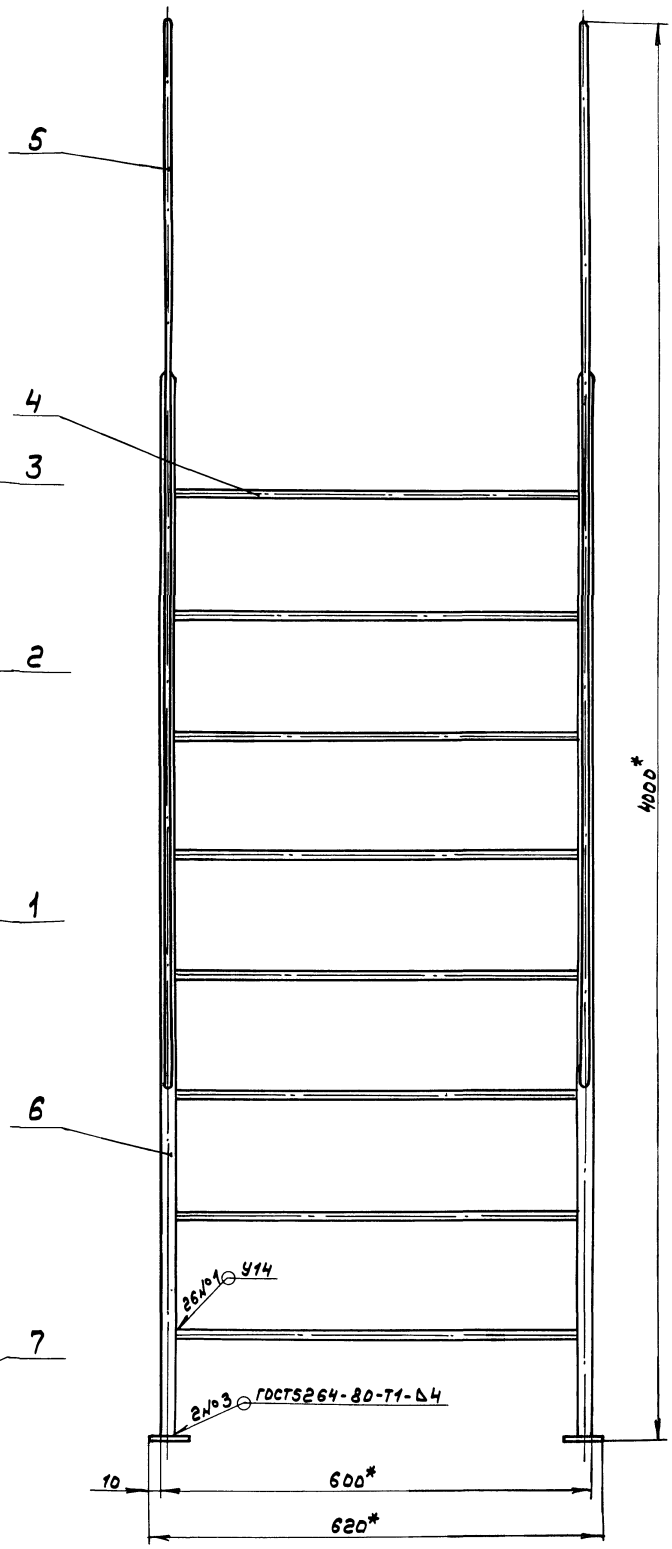

1. * Размеры для справок.
2. ± IT16/2
3. Сварные швы №1 и 2 по ГОСТ 16037-80.

Изм.	Лист	№ докум.	Подп.	Дата
Разраб.		Шилина		7.7.89
Пров.		Шилина		
Т.контр.				
Нач.отд.		Вольский		
Н.контр.		Мьонтва		
Утв.				

А23Д.583.000СБ

Лестница

Лит.	Масса	Масштаб
И	30	1:10

Лист | Листов 1

ГПИ Горьковский САНТЕХПРОЕКТ

Инв.№подл. | Подп. и дата | Взам.инв.№ | Инв.№дубл. | Подп. и дата

Типовой проект 903-1-273.89 Альбом 5 часть 2

Формат	Зона	Поз.	Обозначение	Наименование	Кол.	Примечание
				Документация		
А2			Д23Д.583.000СБ	Сборочный чертеж		
				Детали		
А4		1	Д23Д.582.002-02	Труба	2	
		2	-03	Труба	2	
		3	-04	Труба	2	
		4	-05	Труба	8	
А4		5	Д23Д.582.003-02	Тетива	2	
А3		6	Д23Д.583.001	Поручень	2	
Б4		7	Д23Д.583.002	Плита		
				Лист Б-ПН-6ГОСТ19903-74		
				ВСт3сп ГОСТ14637-79		
				(50×50) h16 25/	2	0,12кг

Изм.	Лист	№ докум.	Подп.	Дата
Разраб.		Шилина		7.7.89
Пров.		Шилина		
Нач. отд.		Вольский		
Н. контр.		Мюнтер		
Утв.				

Д23Д.583.000

Лестница

Лит.	Лист	Листов
И		1

ГПИ Горьковский САНТЕХПРОЕКТ

формат А4

Д24А.001.000СБ

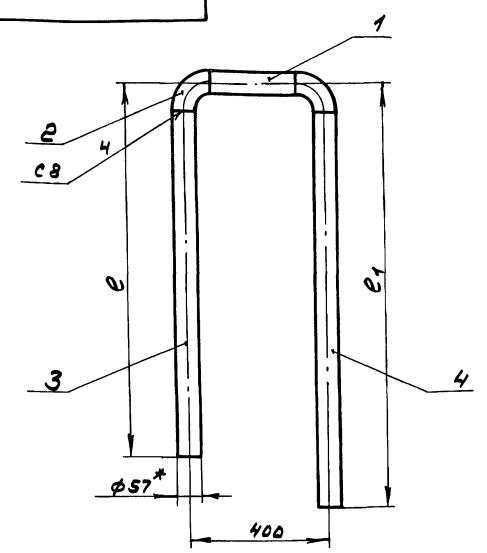

Обозначение	Размеры, мм. e	Размеры, мм. e1	Масса, кг
Д24А.001.000	1800	2180	17,3
-01	2000	2380	18,8

Д24А.001.000СБ

Изм.	Лист	№ докум.	Подп.	Дата
Разраб.		Гольденберг		7.7.89
Пров.		Гольденберг		
Т. контр.				
Нач. отд.		Вольский		
Н. контр.		Мюнтер		
Утв.				

Трубопровод

Лит.	Масса	Масштаб
И	см. табл.	–

Лист | Листов 1

ГПИ Горьковский САНТЕХПРОЕКТ

формат А4

Д23Д.583.001

25/(√)

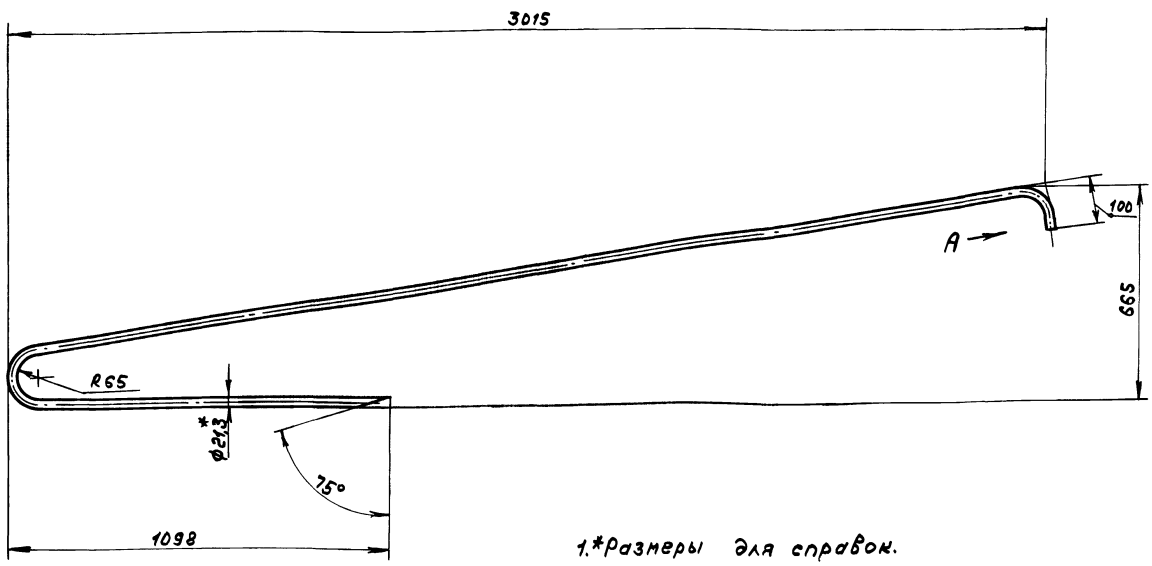

1.*Размеры для справок.

2. $\pm \frac{IT16}{2}$

Вид А

М1:1

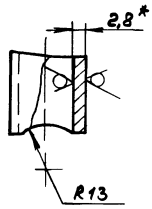

Д23Д.583.001

Изм.	Лист	№ докум.	Подп.	Дата
Разраб.		Шилина		7.7.89
Пров.		Шилина		
Т. контр.				
Н. контр.		Мюнтер		
Утв.				

Поручень

Лит.	Масса	Масштаб
И	5,5	1:10

Лист | Листов 1

Труба 15×2,8 ГОСТ3262-75

ГПИ Горьковский САНТЕХПРОЕКТ

23945-06 67

Типовой проект 903-1-273.89 Альбом 5 ч.II

Формат	Зона	Поз.	Обозначение	Наименование	Кол.	Примечание
				Документация		
А4			Д24А.001.000СБ	Сборочный чертеж		
				Детали		
Б4		1	Д24А.001.001	Труба		
				Труба 57х3 ГОСТ 10704-76		
				А ГОСТ 10705-80		
				L=248 h16 25	1	0,9кг
				Стандартные изделия		
		2		Отвод 90° 57х3		
				ГОСТ 17375-83	2	
			Переменные данные	для исполнений		
				Д24А.001.000		
				Детали		
Б4		3	Д24А.001.002	Труба		
				Труба 57х3 ГОСТ 10704-76		
				А ГОСТ 10705-80		
				L=1725 h16 25	1	6,9кг
Б4		4	Д24А.001.003	Труба		
				Труба 57х3 ГОСТ 10704-76		
				А ГОСТ 10705-80		
				L=2105	1	8,4кг

Инв.№подл. | Подп. и дата | Взам.инв.№ | Инв.№дубл. | Подп. и дата

Изм	Лист	№ докум.	Подп.	Дата
Разраб.		Гольденберг		7.7.89
Пров.		Гольденберг		
Нач.отд.		Вольский		
Н.контр.		Мюнтер		
Утв.				

Д24А.001.000

Трубопровод

Лит.	Лист	Листов
И	1	2

ГПИ Горьковский САНТЕХПРОЕКТ

Формат А4

Формат	Зона	Поз.	Обозначение	Наименование	Кол.	Примечание
				Д24А.001.000-01		
				Детали		
Б4		3	Д24А.001.004	Труба		
				Труба 57х3 ГОСТ 10704-76		
				А ГОСТ 10705-80		
				L=1925 h16 25	1	7,7кг
Б4		4	Д24А.001.005	Труба		
				Труба 57х3 ГОСТ 10704-76		
				А ГОСТ 10705-80		
				L=2305 h16 25	1	9,2кг

Инв.№подл. | Подп. и дата | Взам.инв.№ | Инв.№дубл. | Подп. и дата

Изм	Лист	№ докум.	Подп.	Дата

Д24А.001.000

Лист 2

Формат А4

Формат	Зона	Поз.	Обозначение	Наименование	Кол.	Примечание
				Документация		
А3			Д24А.002.000СБ	Сборочный чертеж		
				Детали		
Б4		1	Д24А.002.001	Накладка		
				Лист Б-ПН-4 ГОСТ 19903-74		
				Вст3сп ГОСТ 14637-79		
				$(A200^{-2,9} \times d115^{+2,2})$ 25	2	0,7кг
Б4		2	Д24А.002.002	Труба		
				Труба 114х4 ГОСТ 10704-76		
				А ГОСТ 10705-80		
				L=845 h16 25	1	9,2кг
А4		3	Д24А.002.003	Труба	1	
				Стандартные изделия		
		4		Отвод 90°114х6		
				ГОСТ 17375-83	6	
			Переменные данные	для исполнений		
				Д24А.002.000		
				Детали		
Б4		5	Д24А.002.004	Труба		
				Труба 114х4 ГОСТ 10704-76		
				А ГОСТ 10705-80		
				L=2280 h16 25	1	24,7кг

Инв.№подл. | Подп. и дата | Взам.инв.№ | Инв.№дубл. | Подп. и дата

Изм	Лист	№ докум.	Подп.	Дата
Разраб.		Гольденберг		7.7.89
Пров.		Гольденберг		
Нач.отд.		Вольский		
Н.контр.		Мюнтер.		
Утв.				

Д24А.002.000

Трубопровод

Лит.	Лист	Листов
И	1	2

ГПИ Горьковский САНТЕХПРОЕКТ

Формат А4

Формат	Зона	Поз.	Обозначение	Наименование	Кол.	Примечание
А4		6	Д24А.002.005	Труба	1	
				Д24А.002.000-01		
				Детали		
Б4		5	Д24А.002.006	Труба		
				Труба 114х4 ГОСТ 10704-76		
				А ГОСТ 10705-80		
				L=2480 h16 25	1	26,9кг
А4		6	Д24А.002.005-01	Труба	1	

Инв.№подл. | Подп. и дата | Взам.инв.№ | Инв.№дубл. | Подп. и дата

Изм	Лист	№ докум.	Подп.	Дата

Д24А.002.000

Лист 2

Формат А4

Д24А.002.000СБ

Типовой проект 903-1-273.89 Альбом 5 часть 2

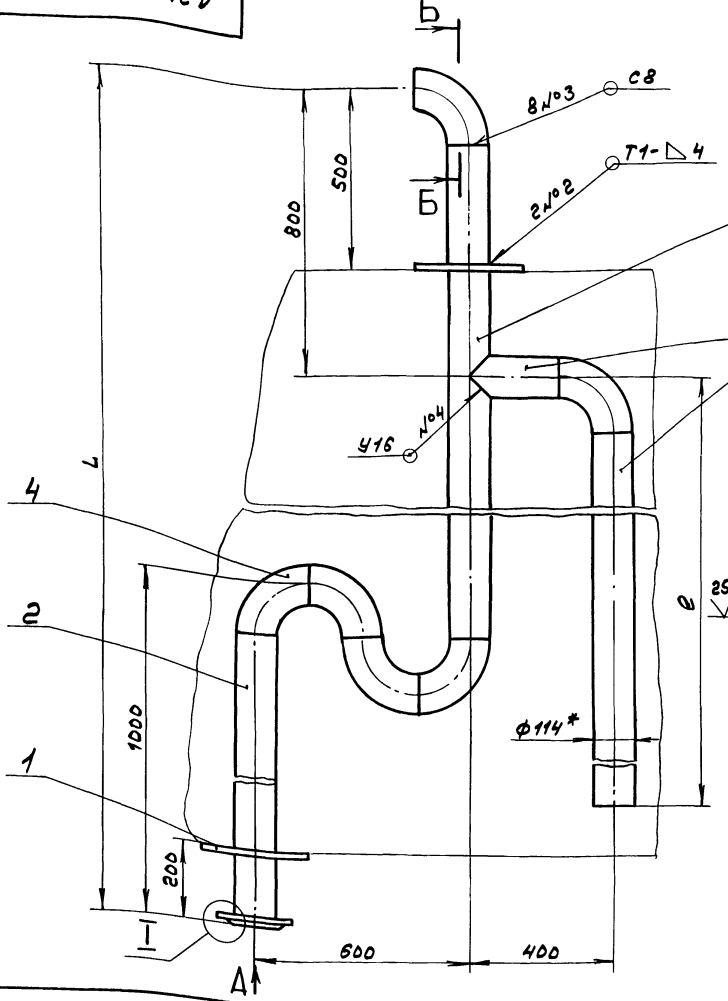

Вид Д
М1:5

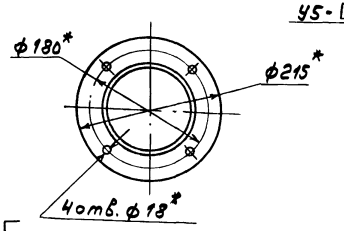

I
М1:2

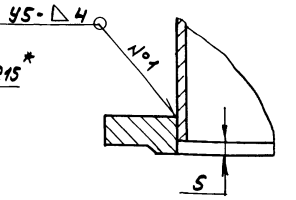

Б-Б
М1:1

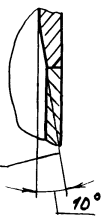

Обозначение	8, мм.	L, мм	Масса, кг
Д24А.002.000	2430	3700	75,7
-01	2630	3900	80

1.*Размеры для справок.
2. ± IT16/2
3. Сварные швы №2 по ГОСТ 5264-80, №1, №3, №4 по ГОСТ 16037-80.

Изм.	Лист	№ докум.	Подп.	Дата
Разраб.		Гольденберг		7.89
Пров.		Гольденберг		
Т. контр.				
Нач. отд.		Вольский		
Н. контр.		Мюнтер		
Утв.				

Трубопровод

Лит.	Масса	Масштаб
И		см. табл. —
Лист	Листов 1	

ГПИ Горьковский САНТЕХПРОЕКТ

Формат А3

Д24А.002.003

25 √(√)

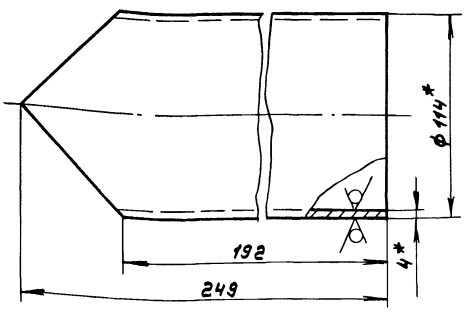

1.*Размеры для справок
2. ± IT16/2

Изм.	Лист	№ докум.	Подп.	Дата
Разраб.		Гольденберг		7.89
Пров.		Гольденберг		
Т. контр.				
Н. контр.		Мюнтер		
Утв.				

Труба

Лит.	Масса	Масштаб
И	2,4	1:2
Лист	Листов 1	

Труба 114х4 ГОСТ 10704-76 / Д ГОСТ 10705-80

ГПИ Горьковский САНТЕХПРОЕКТ

Д24А.002.005

25 √(√)

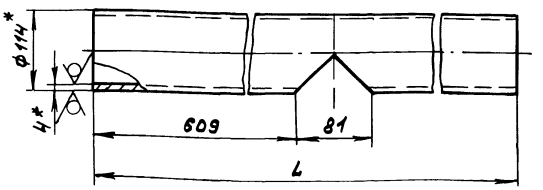

Обозначение	L, мм.	Масса, кг
Д24А.002.005	2698	29
-01	2898	31

1.*Размеры для справок
2. Н16, ± IT16/2

Изм.	Лист	№ докум.	Подп.	Дата
Разраб.		Гольденберг		7.89
Пров.		Гольденберг		
Т. контр.				
Н. контр.		Мюнтер		
Утв.				

Труба

Лит.	Масса	Масштаб
И		см. табл. —
Лист	Листов 1	

Труба 114х4 ГОСТ 10704-76 / Д ГОСТ 10705-80

ГПИ Горьковский САНТЕХПРОЕКТ

Инв. № подл. | Подп. и дата | Взам. инв. № | Инв. № дубл. | Подп. и дата

Формат	Зона	Поз.	Обозначение	Наименование	Кол.	Примечание
				Документация		
А3			А24А.003.000СБ	Сборочный чертеж		
				Детали		
Б4		1	А24А.003.001	Труба		
				Труба 57х3 ГОСТ 10704-76 / Г ГОСТ 10705-80		
				L=390 h16 25	1	2,2кг
Б4		2	А24А.003.002	Накладка		
				Лист Б-ПН-4 ГОСТ 19903-74 / Ст3сп ГОСТ 14637-79		
				(D100$^{-2,2}$ х d58$^{+1,9}$) 25	1	0,16кг
				Стандартные изделия		
		3		Фланец 1-50-10 ст 25		
				ГОСТ 12820-80	1	
		4		Отвод 90° 57х3		
				ГОСТ 17375-83	1	
			Переменные данные	для исполнений		
				А24А.003.000		
				Детали		
А4		5	А24А.003.003	Труба	1	
				А24А.003.000-01		
				Детали		
А4		5	А24А.003.003-01	Труба	1	

Изм.	Лист	№ докум.	Подп.	Дата
Разраб.		Гольденберг		7.7.89
Пров.		Гольденберг		
Нач.отд.		Вольский		
Н.контр.		Мюнтер		
Утв.				

А24А.003.000

Трубопровод

Лит.	Лист	Листов
И	1	2

ГПИ Горьковский САНТЕХПРОЕКТ

Формат А4

Инв.№ подл. | Подп. и дата | Инв.№ дубл. | Взам. инв.№ | Инв.№ подл. | Подп. и дата

Формат	Зона	Поз.	Обозначение	Наименование	Кол.	Примечание
				А24А.003.000-02		
				Детали		
А4		5	А24А.003.003-02	Труба	1	
				А24А.003.000-03		
				Детали		
А4		5	А24А.003.003-03	Труба	1	

А24А.003.000

Лист 2

Формат А4

Инв.№ подл. | Подп. и дата | Инв.№ дубл. | Взам. инв.№ | Инв.№ подл. | Подп. и дата

А24А.003.000СБ

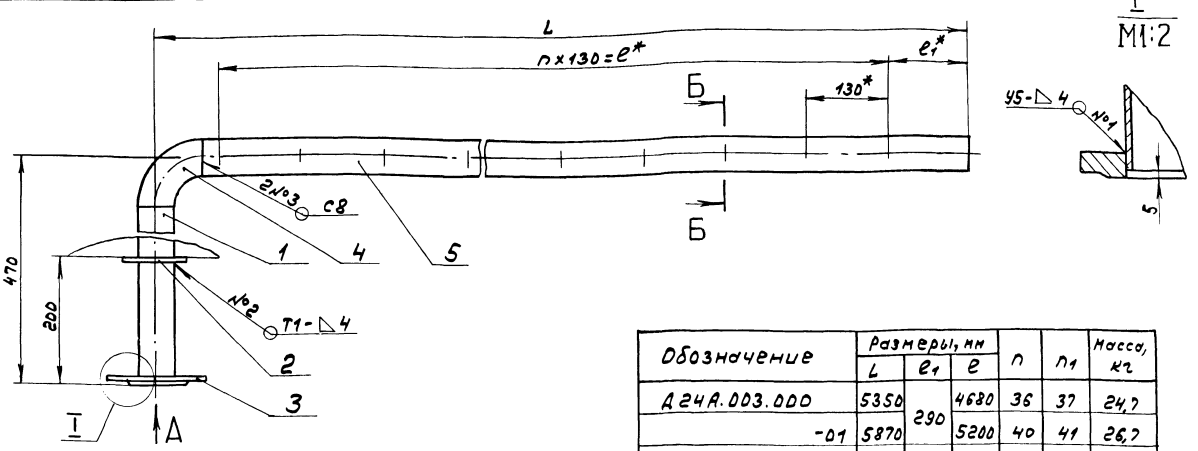

Обозначение	Размеры, мм L	e1	e	n	n1	Масса, кг
А24А.003.000	5350	290	4680	36	37	24,7
-01	5870		5200	40	41	26,7
-02	6250	350	5460	42	43	27,7
-03	6370		5590	43	44	28,7

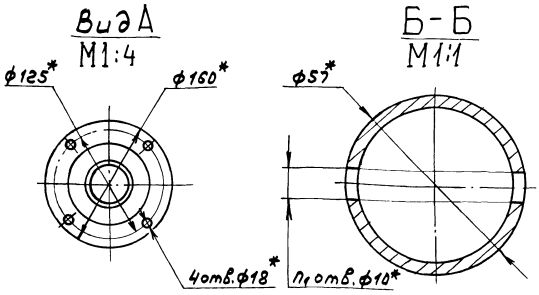

1. *Размеры для справок.
2. ± IT16/2
3. Сварные швы №2 по ГОСТ 5264-80, №1, №3 по ГОСТ 16037-80.

Изм.	Лист	№ докум.	Подп.	Дата
Разраб.		Гольденберг		7.7.89
Пров.		Гольденберг		
Т.контр.				
Нач.отд.		Вольский		
Н.контр.		Мюнтер		
Утв.				

А24А.003.000СБ

Трубопровод

Лит.	Масса	Масштаб
И		—
Лист	Листов 1	

ГПИ Горьковский САНТЕХПРОЕКТ

Инв.№ подл. | Подп. и дата | Инв.№ дубл. | Взам. инв.№ | Инв.№ подл. | Подп. и дата

Д 24А.004.003

25

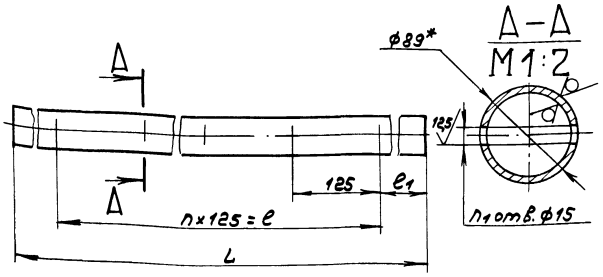

Обозначение	Размеры, мм. L	e_1	e	n	n_1	Масса, кг
Д24А.004.003	4530	320	3875	31	32	27
-01	4580	350				28
-02	4880	370	4125	33	34	30

Изм	Лист	№ докум.	Подп.	Дата	Д24А.004.003	Лит.	Масса	Масштаб
Разраб.		Гольденберг		7.7.89	Труба	И	см.табл	—
Пров.		Гольденберг				Лист	Листов 1	
Т.контр								
Н.контр		Мюнтер			Труба 89×3 ГОСТ 10704-76 / Д ГОСТ 10705-80	ГПИ Горьковский САНТЕХПРОЕКТ		
Утв.								

формат А4

Д 24А.003.003

25

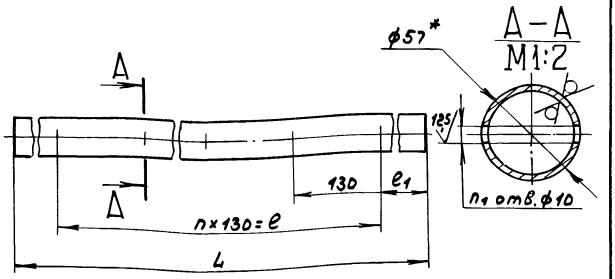

Обозначение	Размеры, мм. L	e_1	e	n	n_1	Масса, кг
Д24А.003.003	5275	290	4680	36	37	20
-01	5795		5200	40	41	22
-02	6175	350	5460	42	43	23
-03	6295		5590	43	44	24

1.* Размеры для справок.
2. Н16; ± $\frac{IT16}{2}$

Изм	Лист	№ докум.	Подп.	Дата	Д24А.003.003	Лит.	Масса	Масштаб
Разраб		Гольденберг		7.7.89	Труба	И	см.табл	—
Пров.		Гольденберг				Лист	Листов 1	
Т.контр								
Н.контр		Мюнтер			Труба 57×3 ГОСТ 10704-76 / Д ГОСТ 10705-80	ГПИ Горьковский САНТЕХПРОЕКТ		
Утв.								

формат А4

Формат	Зона	Поз.	Обозначение	Наименование	Кол.	Примечание
				Документация		
А3			Д24А.004.000СБ	Сборочный чертеж		
				Детали		
Б4		1	Д24А.004.001	Труба		
				Труба 89×3 ГОСТ 10704-76 / Д ГОСТ 10705-80		
				L=345 h16 25	1	3,5кг
Б4		2	Д24А.004.002	Накладка		
				Лист Б-ПН-4 ГОСТ 19903-74		
				ВСт3сп ГОСТ 14637-79		
				$(D130^{-2,5} \times d\,90^{+2,2})$ 25	1	0,23кг
				Стандартные изделия		
		3		Фланец 1-80-10 Ст 25		
				ГОСТ 12820-80	1	
		4		Отвод 90° 89×3,5		
				ГОСТ 17375-83	1	
			Переменные данные	для исполнений		
				Д24А.004.000		
				Детали		
А4		5	Д24А.004.003	Труба	1	
				Д24А.004.000-01		

Изм.	Лист	№ докум.	Подп.	Дата	Д24А.004.000	Лит.	Лист	Листов
Разраб.		Гольденберг		7.7.89	Трубопровод	И	1	2
Пров.		Гольденберг				ГПИ Горьковский САНТЕХПРОЕКТ		
Нач.отд.		Вольский						
Н.контр		Мюнтер						
Утв.								

Формат	Зона	Поз.	Обозначение	Наименование	Кол.	Примечание
				Детали		
А4		5	Д24А.004.003-01	Труба	1	
				Д24А.004.000-02		
				Детали		
А4		5	Д24А.004.003-02	Труба	1	

Изм.	Лист	№ докум.	Подп.	Дата	Д24А.004.000	Лист 2

Типовой проект 903-1-273.89 Альбом 5 часть 2

Инв. № подл. | Подп. и дата | Взам. инв. № | Инв. № дубл. | Подп. и дата

Д 24А.004.000СБ

Типовой проект 903-1-273.89 Альбом 5 часть 2

Инв.№подл. | Подп. и дата | Взам.инв.№ | Инв.№дубл. | Подп. и дата

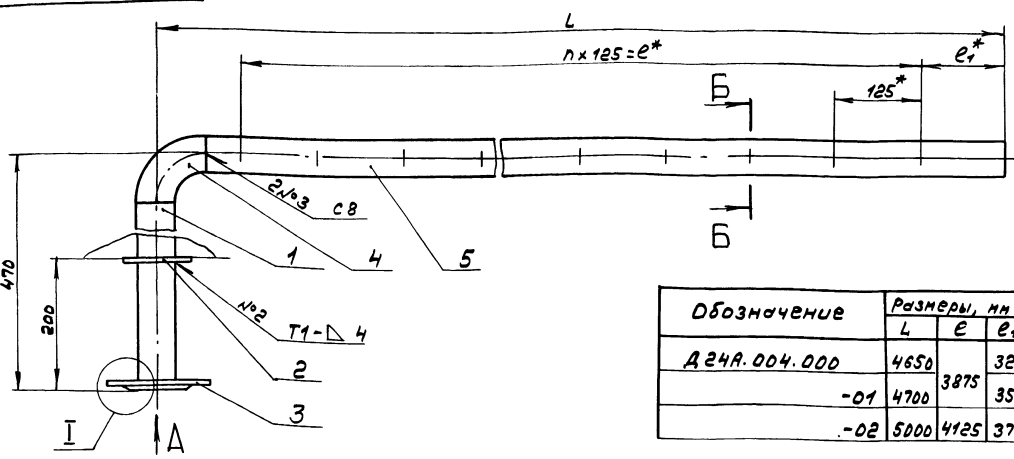

I
М1:2

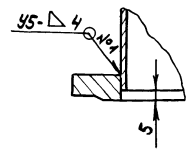

Обозначение	Размеры, мм			n	n1	Масса, кг
	L	e	e1			
Д 24А.004.000	4650	3875	320	31	32	35
-01	4700		350			36
-02	5000	4125	370	33	34	38

Вид А

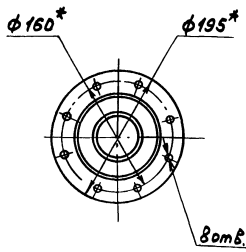

Б-Б
М1:1

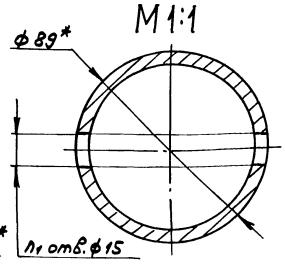

1.*Размеры для справок.

2. ± IT16/2

3. Сварные швы №2 по ГОСТ 5264-80, №1, №3 по ГОСТ 16037-80.

Изм.	Лист	№ докум.	Подп.	Дата
Разраб.		Гольденберг		7.7.89
Пров.		Гольденберг		
Т.контр.				
Нач.отд.		Вольский		
Н.контр.		Мюнтер		
Утв.				

Д 24А.004.000СБ

Трубопровод

Лит.	Масса	Масштаб
И		—
	см.табл.	
Лист	Листов 1	

ГПИ Горьковский САНТЕХПРОЕКТ

Формат А3

Формат	Зона	Поз.	Обозначение	Наименование	Кол.	Примечание
				Документация		
А3			Д 24А.005.000СБ	Сборочный чертеж		
				Детали		
Б4		1	Д 24А.005.001	Труба		
				Труба 57×3 ГОСТ 10704-76		
				Д ГОСТ 10705-80		
				L=290 h16 25	1	2,2кг
Б4		2	Д 24А.005.002	Накладка		
				Лист Б-ПН-4 ГОСТ 19903-74		
				Вст.3сп ГОСТ 14637-79		
				(D100 -2,2 × d58 +1,9) 25	1	0,16кг
				Стандартные изделия		
		3		Фланец 1-50-10 ст25		
				ГОСТ 12820-80	1	
		4		Отвод 90°57×3		
				ГОСТ 17357-83	1	
			Переменные данные	для исполнений		
				Д24А.005.000		
				Детали		
А4		5	Д 24А.005.003	Труба	1	
				Д24А.005.000-01		
				Детали		
А4		5	Д 24А.005.003-01	Труба	1	

Изм.	Лист	№ докум.	Подп.	Дата
Разраб.		Гольденберг		7.7.89
Пров.		Гольденберг		
Нач.отд.		Вольский		
Н.контр.		Мюнтер		
Утв.				

Д 24А.005.000

Трубопровод

Лит.	Лист	Листов
И		1

ГПИ Горьковский САНТЕХПРОЕКТ

Формат А4

Д 24А.005.003

25 (√)

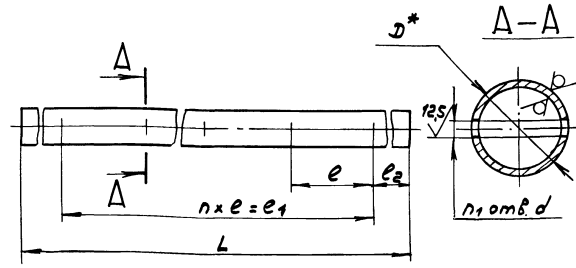

Обозначение	Размеры, мм						n	n1	Масса, кг
	D	L	e	e1	e2	d			
Д 24А.005.003	57	4275	130	3770	250	10	29	30	16,6
-01		4625		4030	290		31	32	18
-02	89	3580	125	3000		15	24	25	22
-03		3880		3250	315		26	27	24

1.*Размеры для справок.

2. Н16, ± IT16/2

Изм.	Лист	№ докум.	Подп.	Дата
Разраб.		Гольденберг		7.7.89
Пров.		Гольденберг		
Т.контр.				
Н.контр.		Мюнтер		
Утв.				

Д 24А.005.003

Трубопровод

Лит.	Масса	Масштаб
И		—
	см.табл.	
Лист	Листов 1	

Труба D×3 ГОСТ 10704-76 / Д ГОСТ 10705-80

ГПИ Горьковский САНТЕХПРОЕКТ

Копир.

Д24А.005.000СБ

Типовой проект 903-1-273.89 Альбом 5 часть 2

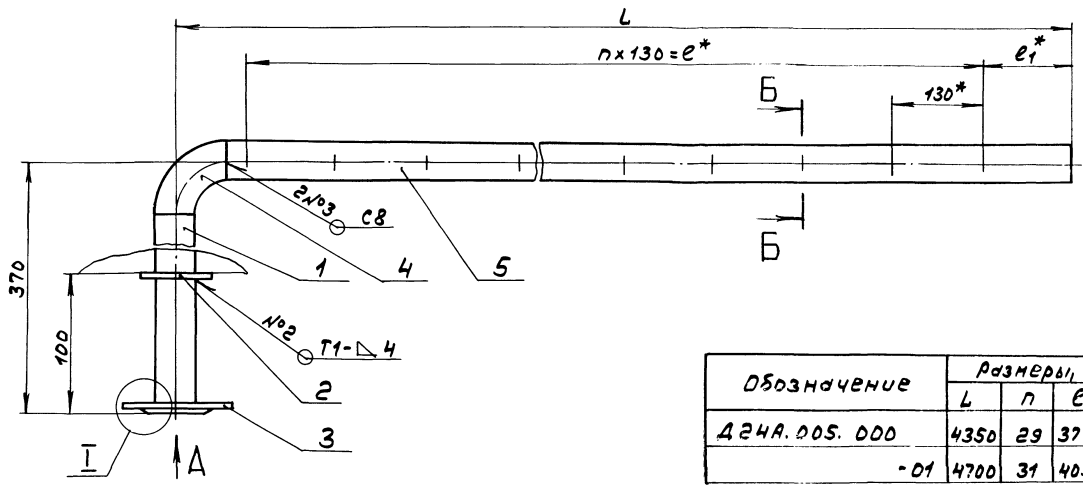

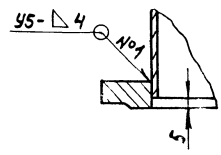

Обозначение	Размеры, мм				n1	Масса, кг
	L	n	e	e1		
Д24А.005.000	4350	29	3770	250	30	21,4
-01	4700	31	4030	290	32	22,7

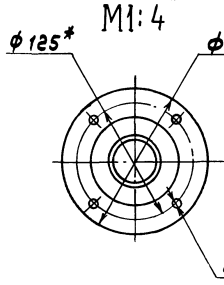

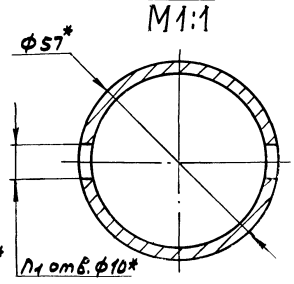

1. * Размеры для справок.
2. ± IT16/2
3. Сварные швы №2 по ГОСТ 5264-80, №1, №3 по ГОСТ 16037-80

Изм.	Лист	№ докум.	Подп.	Дата
Разраб.		Гольденберг		7.7.89
Пров.		Гольденберг		
Т.контр.				
Нач.отд.		Вольский		
Н.контр.		Мюнтер		
Утв.				

Д24А.005.000СБ

Трубопровод

Лит.	Масса	Масштаб
И	см.таб.	—

Лист | Листов 1

ГПИ Горьковский САНТЕХПРОЕКТ

Формат А3

Инв.№подл. | Подп. и дата | Взам.инв.№ | Инв.№дубл. | Подп. и дата

Д24А.006.000СБ

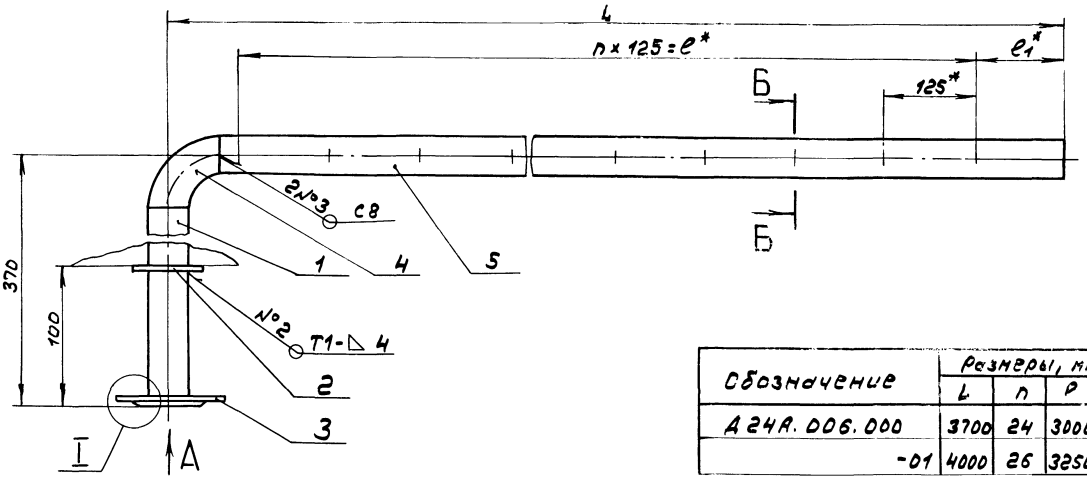

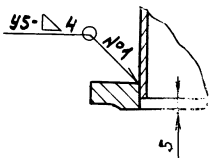

Обозначение	Размеры, мм				n1	Масса, кг.
	L	n	P	e1		
Д24А.006.000	3700	24	3000	290	25	29
-01	4000	26	3250	315	27	31

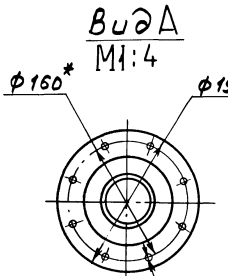

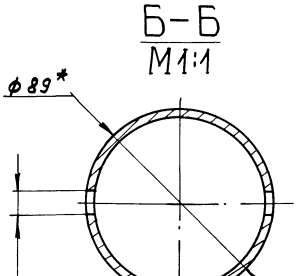

1. * Размеры для справок
2. ± IT16/2
3. Сварные швы №2 по ГОСТ 5264-80, №1, №3 по ГОСТ 16037-80.

Изм.	Лист	№ докум.	Подп.	Дата
Разраб.		Гольденберг		7.7.89
Пров.		Гольденберг		
Т.контр.				
Нач.отд.		Вольский		
Н.контр.		Мюнтер		
Утв.				

Д24А.006.000СБ

Трубопровод

Лит.	Масса	Масштаб
И	см.таб.	—

Лист | Листов 1

ГПИ Горьковский САНТЕХПРОЕКТ

Копир.

Типовой проект 903-1-273.89 Альбом 5 часть 2

Формат	Зона	Поз.	Обозначение	Наименование	Кол.	Примечание
				Документация		
А3			Д24А.006.000СБ	Сборочный чертеж		
				Детали		
Б4		1	Д24А.006.001	Труба		
				Труба 89х3 ГОСТ 10704-76		
				Д ГОСТ 10705-80		
				L=245 h16 25/	1	2,5кг
Б4		2	Д24А.006.002	Накладка		
				Лист Б-ПН-4 ГОСТ 19903-74		
				Вст3сп ГОСТ 14637-79		
				(Д130$^{-2,5}$ х d 90$^{+2,2}$) 25/	1	0,23кг
				Стандартные изделия		
		3		Фланец 1-80-10 Ст. 25		
				ГОСТ 12820-80	1	
		4		Отвод 90° 89х3,5		
				ГОСТ 17357-83	1	
			Переменные данные	для исполнений		
				Д24А.006.000		
				Детали		
А4		5	Д24А.005.003-02	Труба	1	
				Д24А.006.000-01		
				Детали		
А4		5	Д24А.005.003-03	Труба	1	

Д24А.006.000

Изм.	Лист	№ докум.	Подп.	Дата
Разраб.		Гольденберг		7.7.89
Пров.		Гольденберг		
Т.ко				
Н.контр.		Мюнтер		
Утв.				

Трубопровод

Лит.	Лист	Листов
И		1

ГПИ Горьковский САНТЕХПРОЕКТ

Формат А4

Формат	Зона	Поз.	Обозначение	Наименование	Кол.	Примечание
				Документация		
А3			Д25В.001.000СБ	Сборочный чертеж		
				Детали		
А4		1	Д25В.001.001	Желоб	1	
А4		2	Д25В.001.002	Связь	1	
Б4		3	Д25В.001.003	Связь		
				Уголок 50х50х4-Б-ГОСТ 8509-86		
				Вст3сп ГОСТ 535-79		
				L=700 h16 25/	1	2,13кг
А4		4	Д25В.001.002-01	Связь	1	
А4		5	Д25В.001.004	Связь	1	
		6	-01	Связь	1	
А4		7	Д25В.001.005	Связь	2	
А4		8	Д25В.001.006	Связь	1	
		9	-01	Связь	1	

Д25В.001.000

Изм.	Лист	№ докум.	Подп.	Дата
Разраб.		Мюнтер		7.7.89
Пров.		Мюнтер		
Нач.отд.				
Н.контр.		Мюнтер		
Утв.				

Желоб шлакоспускной.

Лит.	Лист	Листов
И		1

ГПИ Горьковский САНТЕХПРОЕКТ

Формат А4

Д25В.001.000СБ

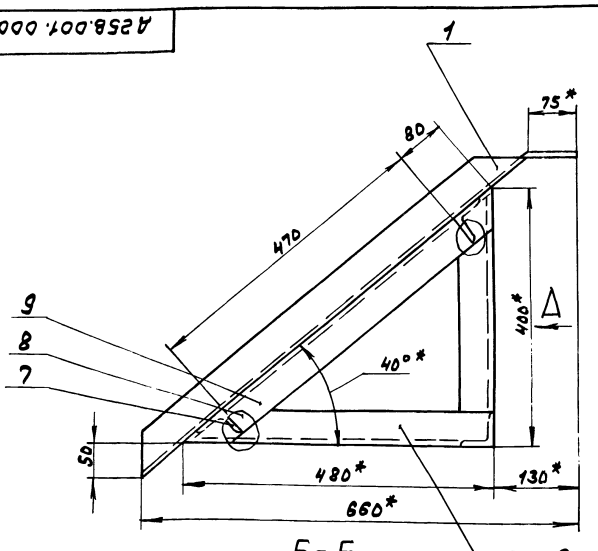

Б-Б

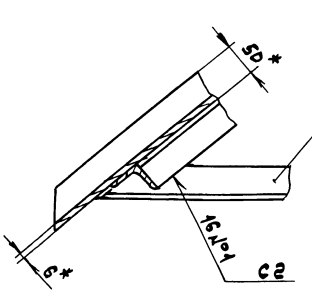

Вид А

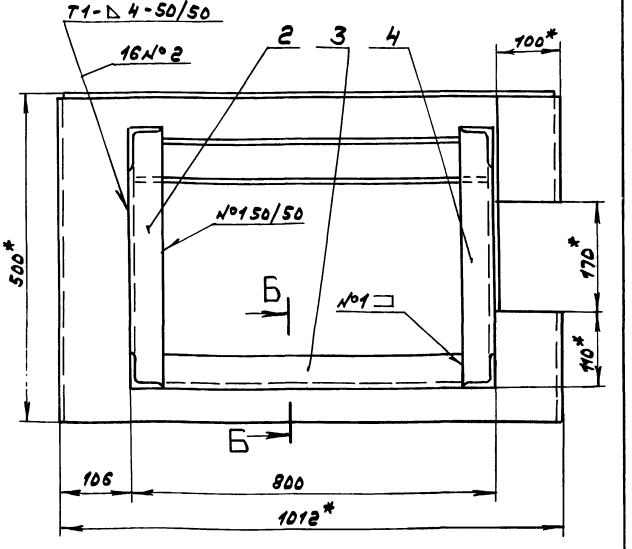

1. *Размеры для справок.
2. h16, ± IT16/2
3. Сварные швы по ГОСТ 5264-80.

Д25В.001.000СБ

Изм.	Лист	№ докум.	Подп.	Дата
Разраб.		Мюнтер		
Пров.		Мюнтер		
Т.контр.				
Нач.отд.		Вольский		
Н.контр.		Мюнтер		
Утв.				

Желоб шлакоспускной.

Лит.	Масса	Масштаб
И	57	1:5

Лист | Листов 1

ГПИ Горьковский САНТЕХПРОЕКТ

Копир. 23345 06 74 Формат А3

Д258.001.001

Типовой проект 903-1-273.89 Альбом 5 часть 2

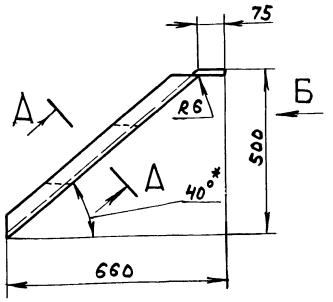

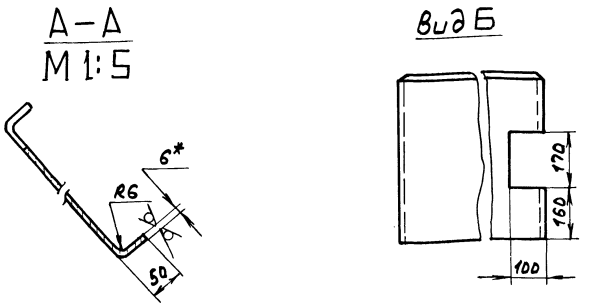

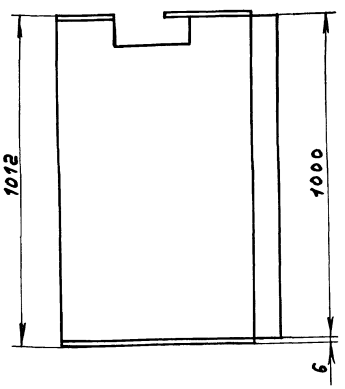

1.* Размеры для справок

2. h16, ± $\frac{IT16}{2}$

Изм	Лист	№ докум.	Подп.	Дата	Д258.001.001			
Разраб.		Мюнтер		7.7.89	Желоб	Лит. И	Масса 42	Масштаб 1:10
Пров.		Мюнтер				Лист	Листов 1	
Т. контр.								
Н. контр.		Мюнтер			Лист Б-ПН-6 ГОСТ 19903-74 / В Ст3сп ГОСТ 14637-79	ГПИ Горьковский САНТЕХПРОЕКТ		
Утв.								

Формат А3

Д258.001.002

25 (√)

Д258.001.002

Д258.001.002-01- - зеркальное отражение. Остальное см. Д258.001.002

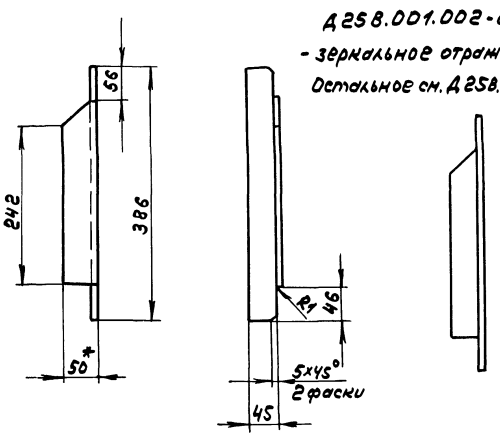

1.* Размеры для справок.

2. h16, ± $\frac{IT16}{2}$

Изм	Лист	№ докум.	Подп.	Дата	Д258.001.002			
Разраб.		Мюнтер		7.7.89	Связь	Лит. И	Масса 1.03	Масштаб 1:5
Пров.		Мюнтер				Лист	Листов 1	
Т. контр.								
Н. контр.		Мюнтер			Уголок 50x50x4-6 ГОСТ 8509-86 / В Ст3сп ГОСТ 535-79	ГПИ Горьковский САНТЕХПРОЕКТ		
Утв.								

Формат А4

Д258.001.004

25 (√)

Д258.001.004

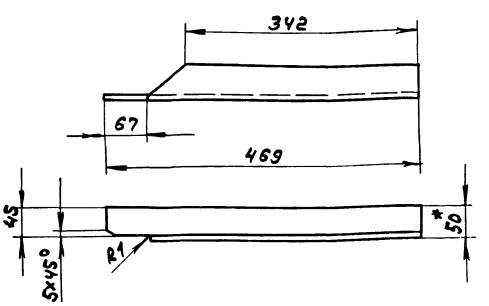

Д258.001.004-01- зеркальное отражение

Остальное см. Д258.001.004

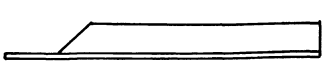

1.* Размеры для справок.

2. h16, ± $\frac{IT16}{2}$

Изм	Лист	№ докум.	Подп.	Дата	Д258.001.004			
Разраб.		Мюнтер			Связь	Лит. И	Масса 1,2	Масштаб 1:5
Пров.		Мюнтер				Лист	Листов 1	
Т. контр.								
Н. контр.		Мюнтер			Уголок 50x50x4-6 ГОСТ 8509-86 / В Ст3сп ГОСТ 535-79	ГПИ Горьковский САНТЕХПРОЕКТ		
Утв.								

Копир.

23945-06 75 Формат А4

Альбом 5 часть 2
Типовой проект 903-1-273.89

Д258.001.005

25 (√)

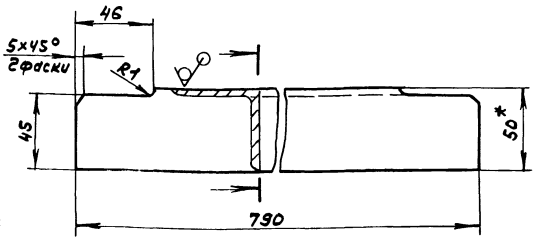

1.* Размеры для справок

2. h16, ± $\frac{IT16}{2}$

Изм.	Лист	№ докум.	Подп.	Дата	Д258.001.005			
Разраб.		Мюнтер		7.7.85	Связь	Лит. И	Масса 2,4	Масштаб 1:2
Пров.		Мюнтер				Лист	Листов 1	
Т. контр.								
Н. контр.		Мюнтер			Уголок 50×50×4-Б-ГОСТ8509-86 / ВСт3сп ГОСТ535-79	ГПИ Горьковский САНТЕХПРОЕКТ		
Утв.								

Инв. № подл. | Подп. и дата | Взам. инв. № | Инв. № дубл. | Подп. и дата

Формат А4

Д258.001.006

25 (√)

Д258.001.006

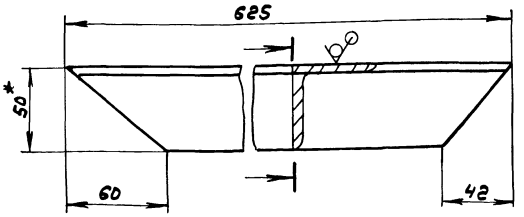

Д258.001.006-01 - зеркальное отражение
Остальное см. Д258.001.006

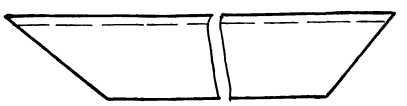

1.* Размеры для справок.

2. h16, ± $\frac{IT16}{2}$

Изм.	Лист	№ докум.	Подп.	Дата	Д258.001.006			
Разраб.		Мюнтер		7.7.85	Связь	Лит. И	Масса 1.73	Масштаб 1:2
Пров.		Мюнтер				Лист	Листов 1	
Т. контр.								
Н. контр.		Мюнтер			Уголок 50×50×4-Б-ГОСТ8509-86 / ВСт3сп ГОСТ535-79	ГПИ Горьковский САНТЕХПРОЕКТ		

Инв. № подл. | Подп. и дата | Взам. инв. № | Инв. № дубл. | Подп. и дата

Формат А4

Формат	Зона	Поз.	Обозначение	Наименование	Кол.	Примечание
				Документация		
А2			Д258.002.000 СБ	Сборочный чертеж		
				Детали		
А4		1	Д258.002.001	Стенка	2	
Б4		2	Д258.002.002	Стенка		
				Лист Б-ПН-4 ГОСТ19903-74		
				ВСт3сп ГОСТ14637-79		
				(856×1070) h16 12,5	1	28,75 кг
А4		3	Д258.002.003	Уголок	1	
А4		4	Д258.002.004	Стенка	1	
Б4		5	Д258.002.005	Уголок		
				Уголок 50×50×4-Б-ГОСТ8509-86		
				ВСт3сп ГОСТ535-79		
				L=1050 h16 12,5	1	3,2 кг
А4		6	Д258.002.003-01	Уголок	1	

Изм.	Лист	№ докум.	Подп.	Дата	Д258.002.000			
Разраб.		Мюнтер		7.7.85	Короб шлакоспускной	Лит. Н	Лист	Листов 1
Пров.		Мюнтер						
Нач. отд.		Волбский				ГПИ Горьковский САНТЕХПРОЕКТ		
Н. контр.		Мюнтер						
Утв.								

Инв. № подл. | Подп. и дата | Взам. инв. № | Инв. № дубл. | Подп. и дата

Формат А4

Д258.002.001

25 (√)

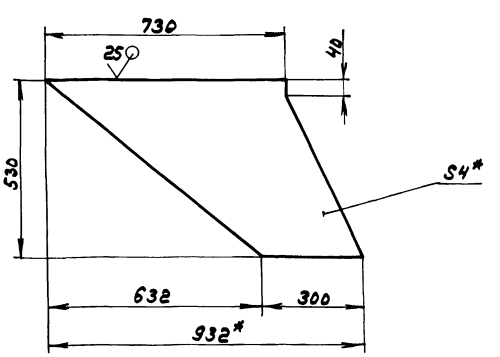

1.* Размеры для справок.

2. h16, ± $\frac{IT16}{2}$

Изм.	Лист	№ докум.	Подп.	Дата	Д258.002.001			
Разраб.		Мюнтер		7.7.85	Стенка	Лит. И	Масса 8,57	Масштаб 1:10
Пров.		Мюнтер				Лист	Листов 1	
Т. контр.								
Н. контр.		Мюнтер			Лист Б-ПН-4 ГОСТ19903-74 / ВСт3сп ГОСТ14637-79	ГПИ Горьковский САНТЕХПРОЕКТ		
Утв.								

Инв. № подл. | Подп. и дата | Взам. инв. № | Инв. № дубл. | Подп. и дата

Копир. 23945-05-86 Формат А4

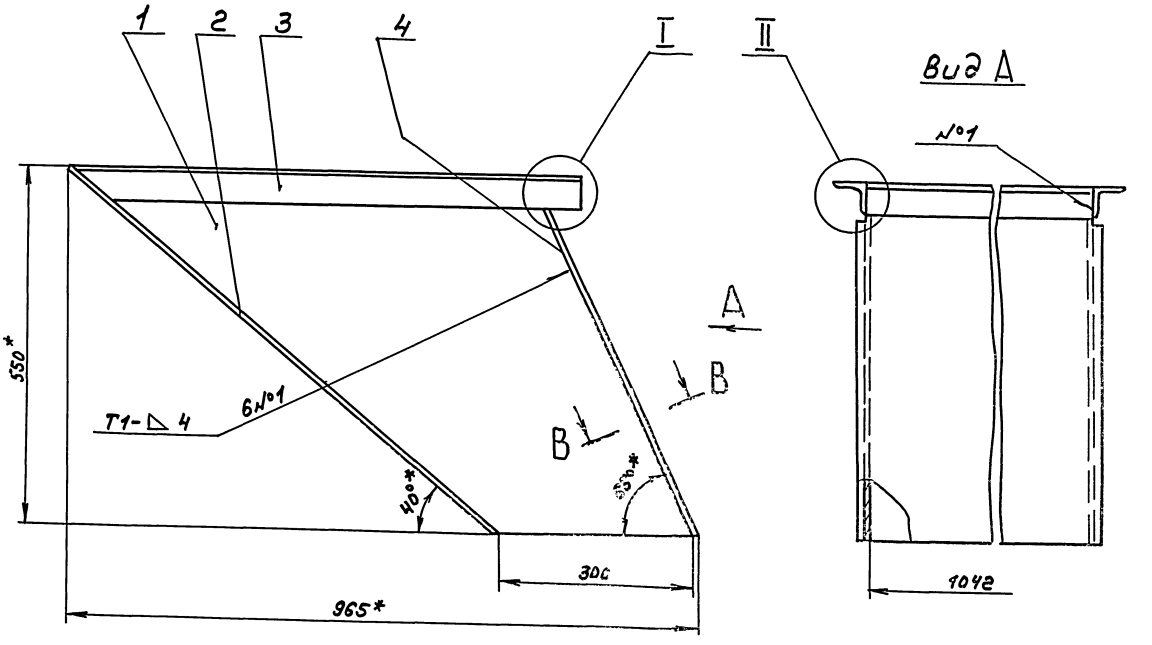

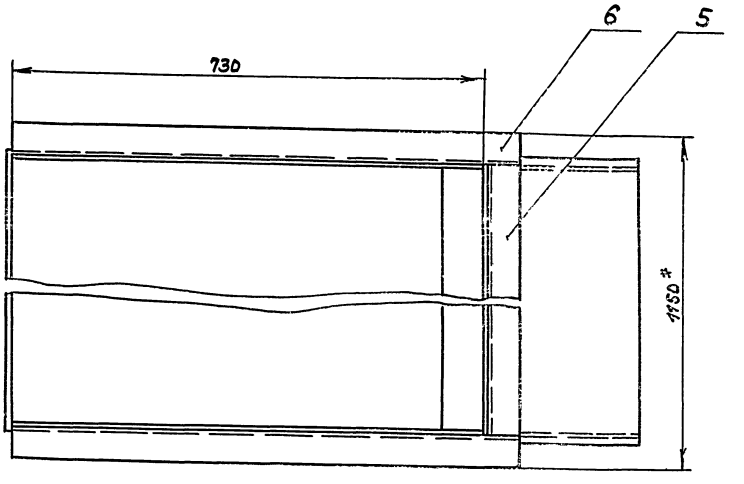

В - В
М 1:1

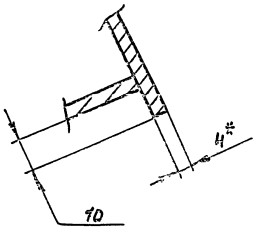

II
М 1:2

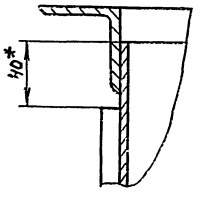

I
М 1:2

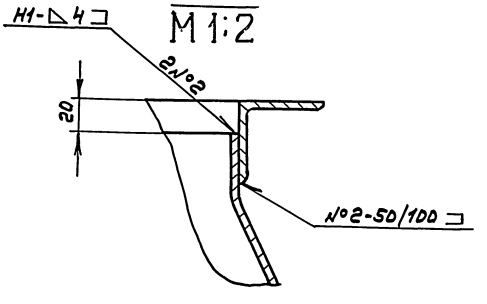

1.* Размеры для справок.

2. Н16, ± IT16/2

3. Сварные швы по ГОСТ 5264-80.

					Д 258.002.000СБ		
Изм.	Лист	№ докум.	Подп.	Дата	Короб шлакоспускной	Лит.	Масса	Масштаб
Разраб.		Мюнтер		7.78		И	73	1:5
Пров.		Мюнтер				Лист	Листов 6
Т. контр.							
Нач. отд.		Волосский				ГПИ Горьковский САНТЕХПРОЕКТ	
Н. контр.		Мюнтер					
Утв.							

Копир.

23945-06 77 Формат А2

Инв. № подл. | Подп. и дата | Взам. инв. № | Инв. № дубл. | Подп. и дата

4258.002.003

Д258.002.003

Д258.002.003-01 - зеркальное отражение

Остальное см. Д258.002.003.

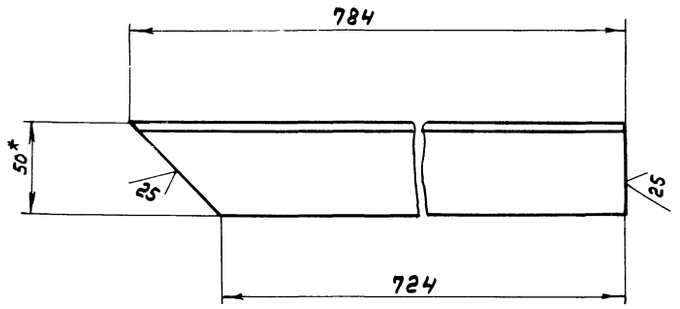

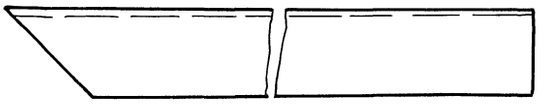

1.* Размеры для справок.

2. h16.

					Д258.002.003		
Изм.	Лист	№ докум.	Подп.	Дата		Лит.	Масса	Масштаб
Разраб.		Мюнтер		7.7.89	Уголок	И	2,28	1:25
Пров.		Мюнтер				Лист	Листов 1
Т. контр.							
Н. контр.		Мюнтер			Уголок 50х50х4-Б-ГОСТ 8509-93 / Ст3сп ГОСТ 535-79	ГПИ Горьковский САНТЕХПРОЕКТ	
Утв.							

Формат А3

4258.002.004

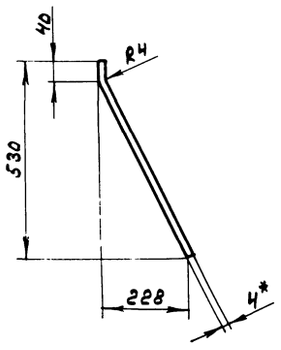

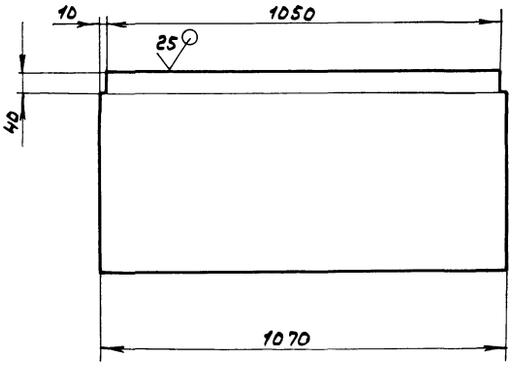

1.* Размеры для справок.

2. h16, $\pm \frac{IT16}{2}$

					Д258.002.004		
Изм.	Лист	№ докум.	Подп.	Дата		Лит.	Масса	Масштаб
Разраб.		Мюнтер		7.7.89	Стенка	И	18,8	1:10
Пров.		Мюнтер				Лист	Листов 1
Т. контр.							
Н. контр.		Мюнтер			Лист Б-ПН-4 ГОСТ 19903-74 / Ст3сп ГОСТ 14637-79	ГПИ Горьковский САНТЕХПРОЕКТ	
Утв.							

Копир.

23945-06

Формат А3

gost.e-ecolog.ru